ТИПОВЫЕ КОНСТРУКЦИИ, ИЗДЕЛИЯ И УЗЛЫ ЗДАНИЙ И СООРУЖЕНИЙ

СЕРИЯ 1.090.1-2с

СБОРНЫЕ ЖЕЛЕЗОБЕТОННЫЕ КОНСТРУКЦИИ МЕЖВИДОВОГО ПРИМЕНЕНИЯ ДЛЯ КРУПНОПАНЕЛЬНЫХ ОБЩЕСТВЕННЫХ ЗДАНИЙ И ВСПОМОГАТЕЛЬНЫХ ЗДАНИЙ ПРОМЫШЛЕННЫХ ПРЕДПРИЯТИЙ С ВЫСОТОЙ ЭТАЖА 3,0 И 3,3М ДЛЯ СТРОИТЕЛЬСТВА В СЕЙСМИЧЕСКИХ РАЙОНАХ.

ВЫПУСК 2-9

ПАНЕЛИ НАРУЖНЫХ СТЕН ТРЕХСЛОЙНЫЕ НА ЖЕСТКИХ СВЯЗЯХ ДЛЯ ЗДАНИЙ С ВЫСОТОЙ ЭТАЖА 3,3М.

РАБОЧИЕ ЧЕРТЕЖИ

gost.e-ecolog.ru

№	ОБОЗНАЧЕНИЕ	НАИМЕНОВАНИЕ	СТР.	ПРИМЕЧАНИЕ
I	I.090.I-2с.2-9 00ТО	ТЕХНИЧЕСКОЕ ОПИСАНИЕ	4	
2	I.090.I-2с.2-9 0I	ПАНЕЛЬ 1ПС0 30 - 3ПС0 30	8	1ПС0 30.33.4-1ПТ-С 1ПС0 30.33.4-2ПТ-С 2ПС0 30.33.4-1ПТ-С 2ПС0 30.33.4-2ПТ-С 3ПС0 30.33.4-1ПТ-С 3ПС0 30.33.4-2ПТ-С
3	I.090.I-2с.2-9 02	ПАНЕЛЬ 4ПС0 30 - 6ПС0 30	I4	4ПС0 30.33.4-1ПТ-С 4ПС0 30.33.4-2ПТ-С 5ПС0 30.33.4-1ПТ-С 5ПС0 30.33.4-2ПТ-С 6ПС0 30.33.4-1ПТ-С 6ПС0 30.33.4-2ПТ-С
4	I.090.I-2с.2-9 03	ПАНЕЛЬ 7ПС0 30.33.4-2ПТ-С	20	
5	I.090.I-2с.2-9 04	ПАНЕЛЬ 8ПС0 30, 9ПС0 30	23	8ПС0 30.33.4-2ПТ-С 9ПС0 30.33.4-2ПТ-С
6	I.090.I-2с.2-9 05	ПАНЕЛЬ 1ПС0 33 - 2ПС0 33	27	1ПС0 33.33.4-1ПТ-С 1ПС0 33.33.4-2ПТ-С 2ПС0 33.33.4-1ПТ-С 2ПС0 33.33.4-2ПТ-С
7	I.090.I-2с.2-9 06	ПАНЕЛЬ 1ПС0 60 - 2ПС0 60	32	1ПС0 60.33.4-1ПТ-С 1ПС0 60.33.4-2ПТ-С 2ПС0 60.33.4-1ПТ-С 2ПС0 60.33.4-2ПТ-С
8	I.090.I-2с.2-9 07	ПАНЕЛЬ 3ПС0 60 - 4ПС0 60	37	3ПС0 60.33.4-1ПТ-С 3ПС0 60.33.4-2ПТ-С 4ПС0 60.33.4-1ПТ-С 4ПС0 60.33.4-2ПТ-С
9	I.090.I-2с.2-9 08	ПАНЕЛЬ 1ПСБ 30 - 2ПСБ 30	43	1ПСБ 30.33.4-1ПТ-С 1ПСБ 30.33.4-2ПТ-С 2ПСБ 30.33.4-1ПТ-С 2ПСБ 30.33.4-2ПТ-С
I0	I.090.I-2с.2-9 09	ПАНЕЛЬ ПСЛ 30.33.4-2ПТ-С	48	
II	I.090.I-2с.2-9 I0	ПАНЕЛЬ 1ПСЛ 30, 2ПСЛ 30	5I	1ПСЛ 30.33.4-2ПТ-С 2ПСЛ 30.33.4-2ПТ-С
I2	I.090.I-2с.2-9 II	ПАНЕЛЬ 3ПСЛ 30, 4ПСЛ 30	55	3ПСЛ 30.33.4-2ПТ-С 4ПСЛ 30.33.4-2ПТ-С
I3	I.090.I-2с.2-9 I2	ПАНЕЛЬ 5ПСЛ 30, 6ПСЛ 30	59	5ПСЛ 30.33.4-2ПТ-С 6ПСЛ 30.33.4-2ПТ-С
I4	I.090.I-2с.2-9 I3	ПАНЕЛЬ 7ПСЛ 30, 8ПСЛ 30	63	7ПСЛ 30.33.4-2ПТ-С 8ПСЛ 30.33.4-2ПТ-С
I5	I.090.I-2с.2-9 I4	ПАНЕЛЬ 1ПСД 30, 2ПСД 30	67	1ПСД 30.33.4-1ПТ-С 2ПСД 30.33.4-1ПТ-С
I6	I.090.I-2с.2-9 I5	ПАНЕЛЬ 3ПСД 30.33.4-1ПТ-С	7I	
I7	I.090.I-2с.2-9 I6	ПАНЕЛЬ 4ПСД 30	74	4ПСД 30.33.4-1ПТ-С 4ПСД 30.33.4-2ПТ-С
I8	I.090.I-2с.2-9 I7	ПАНЕЛЬ ПСД 30.33.4-2ПТ-С	77	
I9	I.090.I-2с.2-9 I8	ПАНЕЛЬ ПС 30, ПС 24, ПС I8	80	ПС 30.33.4-1ПТ-С ПС 24.33.4-1ПТ-С ПС I8.33.4-1ПТ-С

Нач.отд.	Эдишерашвили		6.06.96
Н.контр.	Силагадзе		6.06.96
ГИП	Эдишерашвили		6.06.96
Рук.гр.	Салихова		6.06.96
Проверил	Шелия		5.06.96
Разраб.	Салихова		5.06.96

I.090.I-2с.2-9 00

СОДЕРЖАНИЕ

Стадия	Лист	Листов
Р	I	2

ТбилЗНИИЭП

Взам.инв.№ | Подпись и дата | Инв. подл.

Копировал

Формат А3

№	ОБОЗНАЧЕНИЕ	НАИМЕНОВАНИЕ	СТР.	ПРИМЕЧАНИЕ
20	I.090.I-2c.2-9 I9	ПАНЕЛЬ ПС I2, ПС 30.I6	84	ПС I2.33.4-ПТ-С ПС 30.I6.4-ПТ-С
2I	I.090.I-2c.2-9 20	ПАНЕЛЬ IIIС 33 - 2ПС 2I	88	IIIС 33.33.4-ПТ-С 2ПС 33.33.4-ПТ-С IIIС 2I.33.4-ПТ-С 2ПС 2I.33.4-ПТ-С
22	I.090.I-2c.2-9 2I	ПАНЕЛЬ IIIС I5, 2ПС I5	93	IIIС I5.33.4-ПТ-С 2ПС I5.33.4-ПТ-С
23	I.090.I-2c.2-9 00Д1	УЗЛЫ ОПАЛУБОЧНЫЕ	96	
24	I.090.I-2c.2-9 00Д2	УЗЛЫ АРМАТУРНЫЕ	I05	
25	I.090.I-2c.2-9 00РС	РАСХОД СТАЛИ	II6	

Инв. № подл. | Подпись и дата | Взам. инв. №

I. Общие данные

Выпуск 2-9 "Панели наружных стен трехслойные на жестких связях для зданий с высотой этажа 3,3 м" входит в состав серии I.090.I-2с "Сборные железобетонные конструкции межвидового применения для крупнопанельных общественных зданий и вспомогательных зданий промышленных предприятий с высотой этажа 3,0 и 3,3 м для строительства в сейсмических районах".

Выпуск содержит: пояснительную записку, спецификации, сборочные чертежи, выборку материалов и стали панелей наружных стен трехслойной конструкции, узлы.

Настоящий выпуск рассматривать совместно с выпуском 2-I0 "Панели наружных стен трехслойные на жестких связях для зданий с высотой этажа 3,3м. Арматурные и закладные изделия".

Панели запроектированы в соответствии с требованиями СНиП 2.03.0I-84"Бетонные и железобетонные конструкции. Нормы проектирования", постановления Госстроя СССР от II марта I98Iг. №34 "О повышении расчетных сопротивлений металлопроката, используемого при изготовлении строительных конструкций", ВСН 32-77 "Инструкция по проектированию конструкций панельных жилых зданий."

2.Конструкция панелей.

Панели запроектированы с наружным и внутренним железобетонными слоями и расположенным между ними слоем эффективного утеплителя. Материал наружного и внутреннего слоев - легкий бетон на пористых заполнителях класса по прочности на сжатие В10. В качестве заполнителя применен гравий керамзитовый по ГОСТ 9759-83.

Марка бетона по морозостойкости F50. плотность бетона в панелях принята I200 кг/м^3. Толщина наружного слоя - 80 мм, внутреннего слоя - 220 мм.

В рабочих чертежах изделий в качестве утеплителя приняты плиты из пенопласта полистирольного плотностью 40 кг/м^3 по ГОСТ I5588-70*.

Толщина слоя утеплителя I00 мм.

Наружная поверхность панелей предусмотрена с применением долговечных отделочных материалов. Способы отделки наружных панелей см. вып. 0-4 докум. I2.0I3.

Наружный и внутренний железобетонные слои соединены между собой жесткими связями толщиной 60 мм, которые армированы плоскими каркасами. На верхней грани панели устанавливаются строповочные петли, привязанные к каркасу. На вертикальных и горизонтальных гранях внутреннего слоя панели предусмотрены шпонки и арматурные выпуски для соединения панелей между собой, с внутренними стенами и перекрытиями. Для крепления деревянных коробок дверей и окон в панелях предусмотрены деревянные антисептированные пробки.

В панелях предусмотрено устройство непрерывных арматурных поясов - обвязок в виде расположенных в теле стеновых панелей продольных арматурных элементов из двух стержней. Арматурные элементы поясов - обвязок расположены в двух уровнях - в верхней и нижней частях внутреннего слоя панели. Арматура поясов в местах стыка панелей сваривается между собой.

Устройство непрерывных по всему контуру здания арматурных поясов - обвязок в наружных стеновых панелях в уровнях перекрытий повышает надежность связи в единое целое вертикальных стен - диафрагм и горизонтальных дисков перекрытий, повышая тем самым общую пространственную жесткость здания.

Панели без проемов и простенки шириной более 450 мм панелей с проемами армированы конструктивно. Простенки шириной 450 мм и перемычки панелей армированы по расчету на унифицированные нагрузки 600 кг/м^2 (5,88кПа) и 800 кг/м^2 (7,84 кПа) на перекрытие пролетом 7,2 м.

Армирование панелей производится каркасами укрупнительной сборки, сетками, плоскими каркасами и отдельными стержнями.

Арматурная сталь принята в соответствии со СНиП 2.03.0I-84 и письмом Госстроя СССР от I5 апреля I980 г. № 42-Д "О мерах по предотвращению перерасхода арматурной стали при проектировании и изготовлении железобетонных конструкций для промышленного, жилищно-гражданского и сельского строительства": сталь класса А-III марки 35ГС по ГОСТ 5781-82* и класса Вр-I по ГОСТ 6727-80*; для монтажных петель (анкеров) - сталь класса А-I марки ВСт3сп2 по ГОСТ 5781-82*; для строповочных петель - сталь класса Ас-II марки I0ГТ по ГОСТ 5781-82* и сталь класса А-I марки ВСт3сп2 по ГОСТ 5781-82*. Для закладных деталей - сталь класса А-III

Нач.отд.	Эдишерашвили		7.VI.86
Н.контр.	Силагадзе		7.VI.86
ГИП	Эдишерашвили		7.VI.86
Рук.гр.	Салихова		7.VI.86
Проверил	Шолия		7.VI.86
Разраб.	Салихова		7.VI.86

I.090.I-2с.2-9 ООТО

ТЕХНИЧЕСКОЕ ОПИСАНИЕ

Стадия	Лист	Листов
Р	I	4

ТбилЗНИИЭП

Инв.№ подл. | Подпись и дата

Копировал

Формат А3

марки 35ГС по ГОСТ 5781-82* и полосовая сталь по ГОСТ [illegible]-76* марки ВСт3пс по ГОСТ 380-71**.

Отклонения от основных проектных размеров не должны превышать установленных ГОСТ 11024-84. Масса панелей при отпуске потребителю не должна превышать проектную массу более чем на 5%.

3. Изготовление панелей.

Панели должны изготавливаться в соответствии с требованиями ГОСТ 13015-84 по рабочим чертежам в инвентарной заводской оснастке. При этом необходимо выполнять следующие требования:

Панели изготавливаются в горизонтальных формах фасадной стороной вниз. Перед монтажом каркасов на дно формы укладывается материал облицовки наружного слоя.

Порядок изготовления панелей:

в опалубку устанавливаются сетки наружного слоя, каркасы укрупнительной сборки или сетки верхнего зуба, плоские каркасы жестких связей, строповочные петли;

все установленные изделия фиксируются и крепятся в проектном положении с помощью вязальной проволоки;

укладывается и уплотняется бетон наружного слоя толщиной 80 мм;

укладываются пакеты утеплителя;

после укладки утеплителя устанавливаются плоские каркасы внутреннего слоя, закладные изделия, анкера, отдельные стержни;

все установленные изделия фиксируются и крепятся в проектном положении с помощью вязальной проволоки;

далее производится укладка, уплотнение и заглаживание бетона внутреннего слоя.

Разрыв во времени между бетонированием нижнего и верхнего слоев не должен превышать двух часов.

Заполнение проемов столярными изделиями производится на заводе после термообработки изделий. Столярные изделия приняты для толщины панелей 400 мм по ГОСТ 11214-86.

Лицевая поверхность закладных изделий должна быть покрыта антикоррозийной обмазкой 0,5 мм.

Минимальная прочность бетона к моменту отпуска изделия с завода, если она не оговорена в проекте, должна быть не [illegible]%, влажность панелей не должна

[illegible] отпуске с завода панели должны иметь максимальную готовность в соответствии с требованиями ГОСТ 11024-84, а именно: офактуренную наружную поверхность; поверхность с внутренней стороны, подготовленную под окраску или оклейку обоями; проемы в панелях должны быть заполнены оконными и дверными остекленными блоками с установленными подоконными досками и сливами. Оконные и дверные блоки по наружному контуру в местах примыкания к бетону панелей должны быть герметизированы.

Приемка панелей ОТК завода-изготовителя и контрольная выборочная проверка производятся в соответствии с требованиями ГОСТ 11024-84. При освоении производства панелей и при изменении технологии их изготовления рекомендуется произвести испытания панелей и оценку их прочности, трещиностойкости по ГОСТ 8829-85 "Конструкции и изделия железобетонные сборные. Методы испытаний и оценка прочности, жесткости и трещиностойкости". Схемы испытания и контрольные нагрузки приведены ниже.

Предел огнестойкости панелей - 2,5 часа.

4. Указания по транспортировке и складированию.

Хранение и транспортировка панелей должны выполняться в соответствии с требованиями ГОСТ 11024-84. Перемещение и монтаж панелей следует производить с применением самобалансирующих траверс, обеспечивающих вертикальное положение панелей, наклон строп к вертикали допускается не более 15°. Опирание панелей при хранении и транспортировании должно производиться на специальные прокладки (деревянные, резиновые и т. п.)

5. Маркировка панелей.

Маркировка панелей выполнена в соответствии с ГОСТ 23009-78 "Конструкции и изделия бетонные и железобетонные сборные. Условные обозначения (марки)". Марка содержит обозначение основных характеристик панели и состоит из буквенно-цифровых групп. Первая группа обозначает:

- в панелях с оконными и дверными проемами - отличие в размерах или расположении проема, отличие в расположении вертикальных торцов панели (зеркальность);
- в панелях без проемов - отличие в расположении вертикальных торцов панели (зеркальность).

Взам. инв. № | Подпись и дата | Инв. № подл.

Группа букв означает:
ПСО – панель стеновая с оконным проемом;
ПСЛ – панель стеновая для лестничных клеток;
ПСД – панель стеновая с дверным проемом;
ПСБ – панель стеновая с балконным проемом;
ПС – панель стеновая без проема (глухая);

Группа цифр (записаны через точку) обозначает габарит панели (длина, высота, толщина) в дециметрах.

Вторая группа букв "ПТ" означает – трехслойная панель из бетона на пористых заполнителях.

Последняя цифра в марке означает тип несущей способности перемычки панели:

I – унифицированная нагрузка 600 кг/м^2 (5,88кПа) на перекрытие пролетом 7,2 м;

2 – унифицированная нагрузка 800 кг/м^2 (7,84кПа) на перекрытие пролетом 7,2 м.

Буква "С" в конце марки означает: для применения в сейсмических районах.

Трехслойные стеновые панели применять совместно с однослойными парапетными панелями. Рабочие чертежи парапетных панелей см. выпуск 2-6 настоящей серии.

Марки проставляются на чертежах и спецификациях проектов, в заказах заводам-изготовителям и на изделиях.

Каждая изготовленная панель должна иметь маркировку согласно ГОСТ I3015.2-8I, выполненную несмываемой краской.

Внесение изменений в обозначение марок не допускается.

6. Расчетные нагрузки на панели.

Панели наружных стен рассчитаны по указаниям СНиП П-7-8I, ВСН 32-77, СНиП 2.03.01-84. Несущая способность панелей без проемов (глухих и простенков панелей с проемами определяется несущей способностью опорных сечений (комбинированным стыком) согласно п.п. I2.48 ÷ I2.60 и приложения № 4 ВСН 32-77.

Несущая способность перемычек определена согласно п.п. I2.68 – I2.77 ВСН 32-77 на изгиб от вертикальной нагрузки (от опирающихся на перемычку перекрытий) и на усилия от перекоса равного I/2000 пролета перемычки, возникающего при изгибе стены в собственной плоскости. При типе несущей способности перемычки I погонная нагрузка равна 3,35 т/м, при типе 2 – 4,07т/м.

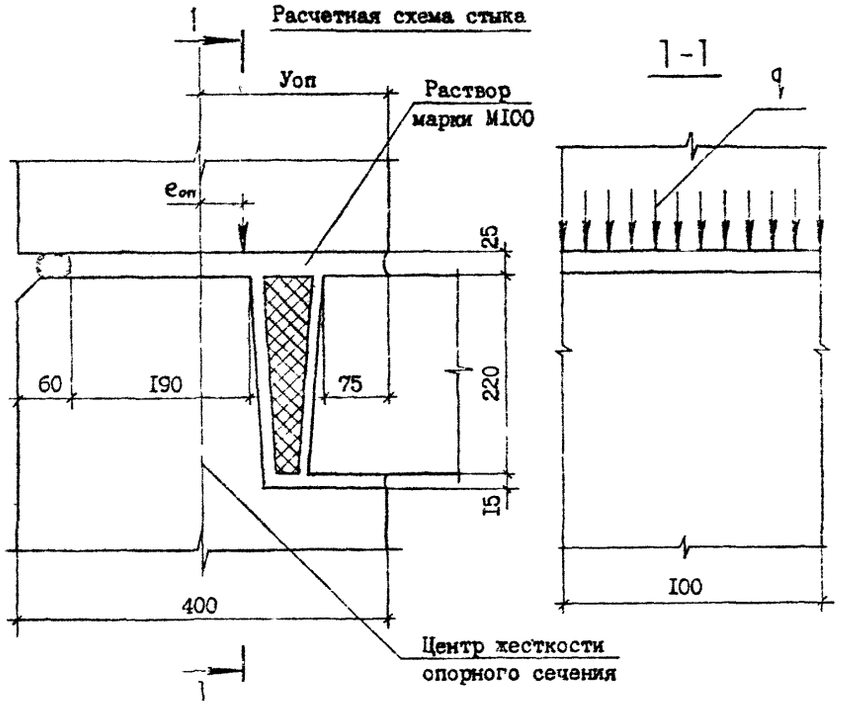

Расчетные нагрузки на стык панелей
($У_{оп}$=I7,2см; $П_к$=I5см; $П_{пл}$=7,5см)

$e_{оп}$,см	q, тс/м	$e_{оп}$, см	q, тс/м
0	89,0	0	89,0
I	84,I	-I	93,6
2	79,3	-2	97,3
3	75,0	-3	I03,6
4	7I,6	-4	I07,4
5	68,5	-5	I08,8
		-6	I06,3
		-7	95,7
		-8	84,2
		-9	72,6
		-I0	64,0

Инв. № подл. | Подпись и дата | Взам. инв. №

7. Схемы испытаний и контрольные нагрузки.

Испытание панелей и оценку их прочности и трещиностойкости производить в соответствии с требованиями ГОСТ 8828-75* нагружением конструкции до контролируемого предельного состояния путем силового воздействия. Панели признаются годными, если результаты испытаний отобранных конструкций удовлетворяют всем требованиям по прочности, трещиностойкости и жесткости.

Контрольная ширина раскрытия трещин равна 0,25 мм.

Величина коэффициента С для определения контрольных нагрузок по проверке прочности в зависимости от возможного характера разрушения пролета согласно ГОСТ 8828-75* и письма Госстроя СССР от 12 февраля 1982 г. № 17-Д "Об оценке прочности изгибаемых железобетонных элементов при испытании их в соответствии с ГОСТ 8829-85".

Тип несущей способности перемычки	Пролет перемычки L (см)	Контрольные нагрузки q при испытании (т/м)				
		по прочности		по трещиностойкости	по жесткости	
		C=1,25	C=1,6		q	контрольный прогиб в середине пролета (см)
I	211,0	4,19	5,36	3,35	3,35	0,15
	181,0	4,19	5,36	3,35	3,35	0,07
2	211,0	5,09	6,51	4,07	4,07	0,16
	181,0	5,09	6,51	4,04	4,07	0,08
	151,0	5,09	6,51	4,04	4,07	0,04
	91,0	5,09	5,51	4,04	4,07	0,01

РИС.I

Схемы опирания и загружения панелей при испытании.

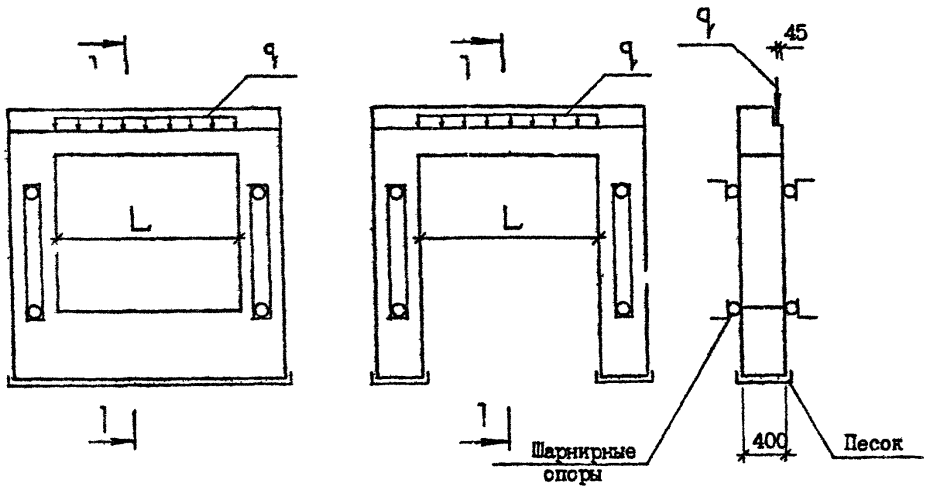

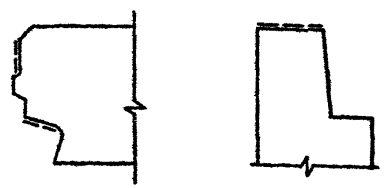

Пунктирной линией обозначена грунтуемая часть верхней и боковых поверхностей. Материалы для грунтовки должны применяться в соответствии с данным конкретного проекта и в соответствии с табл. I вып. 0-4.

Взам. инв. № | Подпись и дата | Инв. № подл.

ФОРМАТ	ЗОНА	ПОЗ.	ОБОЗНАЧЕНИЕ	НАИМЕНОВАНИЕ	КОЛ.	ПРИМЕЧАНИЕ
				ДОКУМЕНТАЦИЯ		
А3			I.090.I-2с.2-9 0ИСБ	СБОРОЧНЫЙ ЧЕРТЕЖ		
А3			I.090.I-2с.2-9 00Д1	УЗЛЫ ОПАЛУБОЧНЫЕ		
А3			I.090.I-2с.2-9 00Д2	УЗЛЫ АРМАТУРНЫЕ		
А3			I.090.I-2с.2-9 00РС	РАСХОД СТАЛИ		
А3			I.090.I-2с.2-9 00ТО	ТЕХНИЧЕСКОЕ ОПИСАНИЕ		
				СБОРОЧНЫЕ ЕДИНИЦЫ		
				СЕТКИ		
А4		2	I.090.I-2с.2-I0 02.0	С1	2	
А4		3	I.090.I-2с.2-I0 02.0-I6	С17	I	
А4		5	I.090.I-2с.2-I0 04.0-0I	С39	4	
А4		6	I.090.I-2с.2-I0 04.0-03	С41	I	
А4		7	I.090.I-2с.2-I0 04.0-05	С43	I	
				КАРКАСЫ ПЛОСКИЕ		
А4		8	I.090.I-2с.2-I0 06.0	КР1	2	
А4		9	I.090.I-2с.2-I0 06.0-02	КР3	2	
А4		II	I.090.I-2с.2-I0 07.0-II	КР17	2	
				ДЕТАЛИ		
А3		I2	I.090.I-2с.2-I0 00.2-0I	ПЕТЛЯ СТРОПОВОЧНАЯ СП2	2	
				СТЕРЖНИ АНКЕРНЫЕ		
А3		I3	I.090.I-2с.2-I0 00.I	АН1	I	
А3		I4	I.090.I-2с.2-I0 00.I-0I	АН2	I	
А3		I5	I.090.I-2с.2-I0 00.I-02	АН3	4	
				СТЕРЖНИ ОТДЕЛЬНЫЕ		
				Ф10А-I ГОСТ 5781-82*		

Взам.инв.№ | Подпись и дата | Инв.№ подл.

Нач.отд.	Эшнерашвили			I.090.I-2с.2-9 0I	
Н.контр.	Силагадзе				
ГИП	Эшнерашвили			ПАНЕЛЬ ПСО 30 - ЗПСО 30	Стадия: Р; Лист: I; Листов: 5
Рук. гр.	Салихова				
Проверил	Шелия				ТбилЗНИИЭП
Разраб.	Салихова				

Копировал

Формат А4

ФОРМАТ	ЗОНА	ПОЗ.	ОБОЗНАЧЕНИЕ	НАИМЕНОВАНИЕ	КОЛ.	ПРИМЕЧАНИЕ
БЧ		I6	I0.0II.2950	L =2950	2	I,82кг
БЧ		I7	I0.0II.2770	L =2770	2	I,7Iкг
				Ф4Вр-I ГОСТ 6727-80*		
БЧ		20	4.04I.I20	L =I20	I6	0,0Iкг
				ПРОБ.ДЕР. 50хI00 L =I00		
БЧ		2I	50.I00.I20.I00	ГОСТ 8486-66**	4	0,0[illegible]
				ПЕРЕМЕННЫЕ ДАННЫЕ ДЛЯ ИСПОЛНЕНИЙ:		
				I.090.I-2с.2-9 0I		
				ПСО 30.33.4-ПТ-С		
				СБОРОЧНЫЕ ЕДИНИЦЫ		
А4		I	I.090.I-2с.2-I0 0I.0	КАРКАС УКР.СБОРКИ СКРI	I	
А4		4	I.090.I-2с.2-I0 03.0-02	СЕТКА С23	I	
А4		I0	I.090.I-2с.2-I0 07.0-03	КАРКАС ПЛОСКИЙ КР9	2	
				ДЕТАЛИ		
				СТЕРЖНИ ОТДЕЛЬНЫЕ		
				Ф4Вр-I ГОСТ 6727-80*		
БЧ		I8	4.04I.2730	L =2730	2	0,27кг
БЧ		I9	4.04I.260	L =260	20	0,02кг
				МАТЕРИАЛЫ		
				БЕТОН ЛЕГКИЙ В10		I,60м^3
				ПЛИТЫ ИЗ ПЕНОПЛАСТА ПОЛИСТИРОЛЬНОГО ГОСТ I5588-70*		0,23кг
				I.090.I-2с.2-9 0I-0I		
				ПСО 30.33.4-2ПТ-С		
				СБОРОЧНЫЕ ЕДИНИЦЫ		
А4		I	I.090.I-2с.2-I0 0I.0-0I	КАРКАС УКР. СБОРКИ СКР2	I	
А4		4	I.090.I-2с.2-I0 03.0-02	СЕТКА С23	I	
А4		I0	I.090.I-2с.2-I0 07.0-03	КАРКАС ПЛОСКИЙ КР9	2	

Взам.инв.№

Подпись и дата

Инв.№подл.

I.090.I-2с.2-9 0I

Лист 2

Копировал

Формат А4

ФОРМАТ	№НА	ПОЗ.	ОБОЗНАЧЕНИЕ	НАИМЕНОВАНИЕ	КОЛ.	ПРИМЕЧАНИЕ
				ДЕТАЛИ		
				СТЕРЖНИ ОТДЕЛЬНЫЕ Ф4Вр-I ГОСТ 6727-80*		
БЧ		I8	4.04I.2730	L =2730	2	0,27кг
БЧ		I9	4.04I.260	L =260	20	0,02кг
				МАТЕРИАЛЫ		
				БЕТОН ЛЕГКИЙ В10		I,60м^3
				ПЛИТЫ ИЗ ПЕНОПЛАСТА ПОЛИСТИРОЛЬНОГО ГОСТ I5588-70*		0,23м^3
				I.090.I-2с.2-9 0I-02 2ПСО 30.33.4-ПТ-С		
				СБОРОЧНЫЕ ЕДИНИЦЫ		
А4		I	I.090.I-2с.2-I0 0I.0	КАРКАС УКР.СБОРКИ СКРI	I	
А4		4	I.090.I-2с.2-I0 03.0-0I	СЕТКА С22	I	
А4		I0	I.090.I-2с.2-I0 07.0-05	КАРКАС ПЛОСКИЙ КРII	2	
				ДЕТАЛИ		
				СТЕРЖНИ ОТДЕЛЬНЫЕ Ф4Вр-I ГОСТ 6727-80*		
БЧ		I8	4.04I.2730	L =2730	2	0,27кг
БЧ		I9	4.04I.260	L =260	20	0,02кг
				МАТЕРИАЛЫ		
				БЕТОН ЛЕГКИЙ В10		I,79кг
				ПЛИТЫ ИЗ ПЕНОПЛАСТА ПОЛИСТИРОЛЬНОГО ГОСТ I5588-70*		0,28м^3
				I.090.I-2с.2-9 0I-03 2ПСО 30.33.4-2ПТ-С		
				СБОРОЧНЫЕ ЕДИНИЦЫ		

Инв.№подл. | Подпись и дата | Взам.инв.№

I.090.I-2с.2-9 0I

Лист 3

Копировал

Формат А4

ФОРМАТ	ЗОНА	ПОЗ.	ОБОЗНАЧЕНИЕ	НАИМЕНОВАНИЕ	КОЛ.	ПРИМЕЧАНИЕ
А4		I	I.090.I-2с.2-I0 0I.0-0I	КАРКАС УКР.СБОРКИ СКР2	I	
А4		4	I.090.I-2с.2-I0 03.0-0I	СЕТКА С22	I	
А4		I0	I.090.I-2с.2-I0 07.0-05	КАРКАС ПЛОСКИЙ КРII	2	
				ДЕТАЛИ		
				СТЕРЖНИ ОТДЕЛЬНЫЕ Ф4Вр-I ГОСТ 6727-80*		
БЧ		I8	4.04I.2730	L =2730	2	0,27кг
БЧ		I9	4.04I.260	L =260	20	0,02кг
				МАТЕРИАЛЫ		
				БЕТОН ЛЕГКИЙ В10		I,79м^3
				ПЛИТЫ ИЗ ПЕНОПЛАСТА ПОЛИСТИРОЛЬНОГО ГОСТ I5588-70*		0,28м^3
				I.090.I-2с.2-9 0I-04 ЗПСО 30.33.4-ПТ-С		
				СБОРОЧНЫЕ ЕДИНИЦЫ		
А4		I	I.090.I-2с.2-I0 0I.0	КАРКАС УКР.СБОРКИ СКР1	I	
А4		4	I.090.I-2с.2-I0 03.0	СЕТКА С2I	I	
А4		I0	I.090.I-2с.2-I0 07.0-08	КАРКАС ПЛОСКИЙ КРI4	2	
				ДЕТАЛИ		
				СТЕРЖНИ ОТДЕЛЬНЫЕ Ф4Вр-I ГОСТ 6727-80*		
БЧ		I8	4.04I.2730	L =2730	6	0,27кг
БЧ		I9	4.04I.260	L =260	I2	0,02кг
				МАТЕРИАЛЫ		
				БЕТОН ЛЕГКИЙ В10		2,I7м^3
				ПЛИТЫ ИЗ ПЕНОПЛАСТА ПОЛИСТИРОЛЬНОГО ГОСТ I5588-70*		0,40м^3

Инв.№ подл. | Подпись и дата | Взам.инв.№

ФОРМАТ	ЗОНА	ПОЗ.	ОБОЗНАЧЕНИЕ	НАИМЕНОВАНИЕ	КОЛ.	ПРИМЕЧАНИЕ
				I.090.I-2с.2-9 0I-С5 ЗПСО 30.33.4-2ПТ-С		
				СБОРОЧНЫЕ ЕДИНИЦЫ		
А4		I	I.090.I-2с.2-I0 0I.0-0I	КАРКАС УКР.СБОРКИ СКР2	I	
А4		4	I.090.I-2с.2-I0 03.0	СЕТКА С2I	I	
А4		I0	I.090.I-2с.2-I0 07.0-08	КАРКАС ПЛОСКИЙ КРI4	2	
				ДЕТАЛИ		
				СТЕРЖНИ ОТДЕЛЬНЫЕ Ф4Вр-I ГОСТ 6727-80*		
БЧ		I8	4.04I.2730	L =2730	6	0,27кг
БЧ		I9	4.04I.260	L =260	I2	0,02кг
				МАТЕРИАЛЫ		
				БЕТОН ЛЕГКИЙ В10		2,I7м^3
				ПЛИТЫ ИЗ ПЕНОПЛАСТА ПОЛИСТИРОЛЬНОГО ГОСТ I5588-70*		0,40м^3

Инв. № подл. | Подпись и дата | Взам. инв. №

Копировал Формат А

ФОРМАТ	ЗОНА	ПОЗ.	ОБОЗНАЧЕНИЕ	НАИМЕНОВАНИЕ	КОЛ.	ПРИМЕ-ЧАНИЕ

Инв.№ подл.	Подпись и дата	Взам.инв.№

Копировал Формат А4

РИС. 1

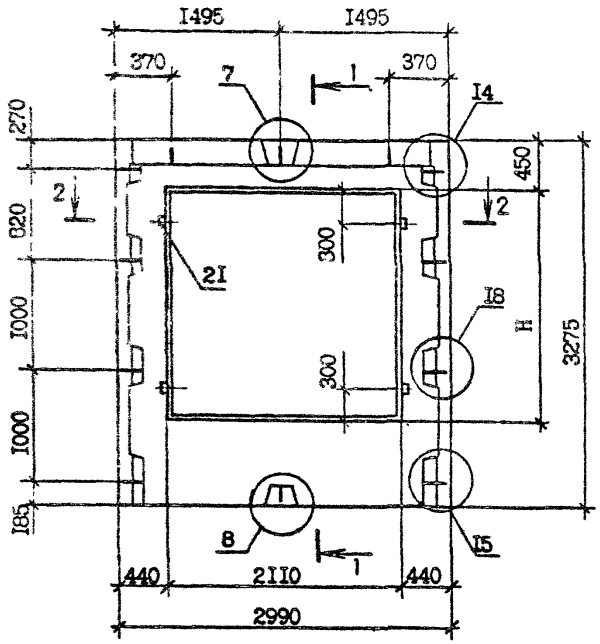

1 – 1

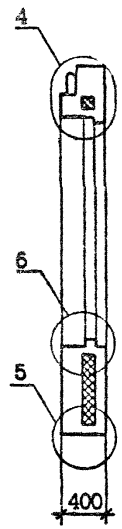

РИС. 2

АРМИРОВАНИЕ НАРУЖНОГО СЛОЯ

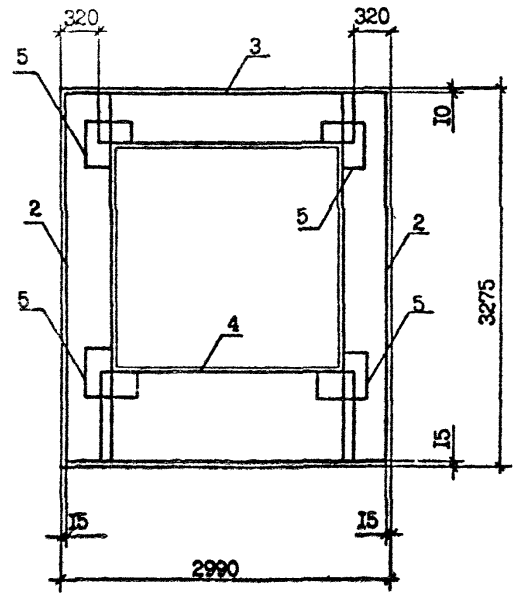

2 – 2

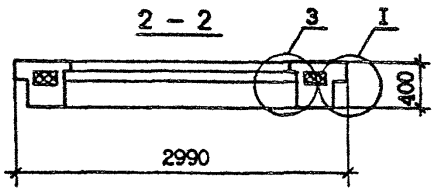

Обозначение	Марка	Рис.	H,мм	Масса, т
1.090.1-2с.2-9 01	1ПС0 30.33.4-1ПТ-С	1,2,3	2110	1,94
-01	1ПС0 30.33.4-2ПТ-С			
-02	2ПС0 30.33.4-1ПТ-С	1,2,4	1810	2,16
-03	2ПС0 30.33.4-2ПТ-С			
-04	3ПС0 30.33.4-1ПТ-С	1,2,5	1210	2,62
-05	3ПС0 30.33.4-2ПТ-С			

Нач.отд.	Эдишерашвили		5.12.86
Н.контр.	Силагадзе		5.12.86
ГИП	Эдишерашвили		5.12.86
Рук.гр.	Салихова		5.12.86
Проверил	Салихова		4.12.86
Разраб.	Шалия		4.12.86

1.090.1-2с.2-9 01СБ

ПАНЕЛЬ
1ПС0 30 – 3ПС0 30
СБОРОЧНЫЙ ЧЕРТЕЖ

Стадия	Масса	Масштаб
Р	См. табл.	1:40
Лист 1	Листов 3	

ТбилЗНИИЭП

Копировал

Формат А3

Инв.№ подл. | Подпись и дата | Взам.инв.№

РИС. 3

АРМИРОВАНИЕ ВНУТРЕННЕГО СЛОЯ

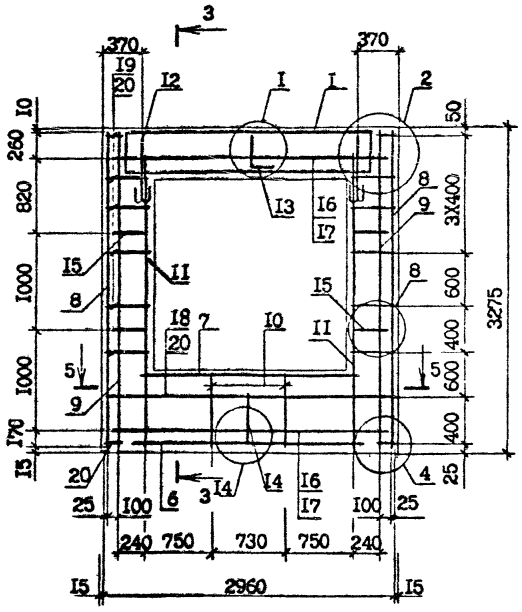

3 - 3

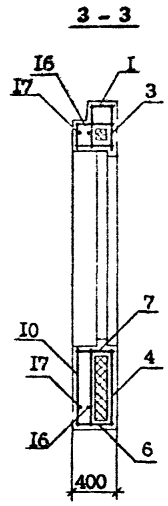

5 - 5

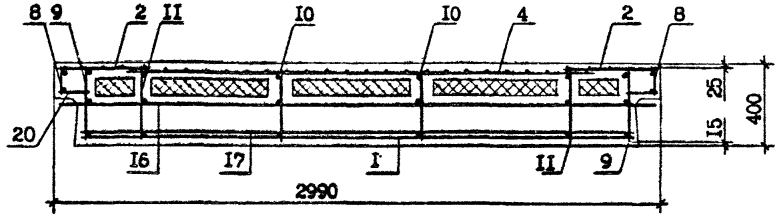

РИС. 4

АРМИРОВАНИЕ ВНУТРЕННЕГО СЛОЯ

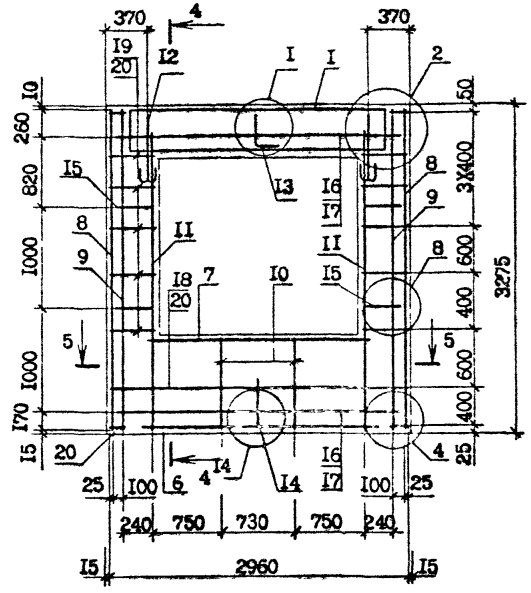

4 - 4

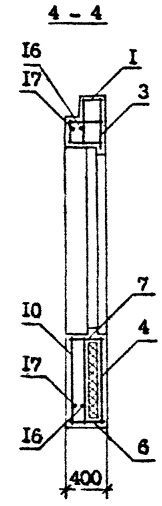

Инв. № подл. | Подпись и дата | Взам. инв. №

РИС. 5

АРМИРОВАНИЕ ВНУТРЕННЕГО СЛОЯ

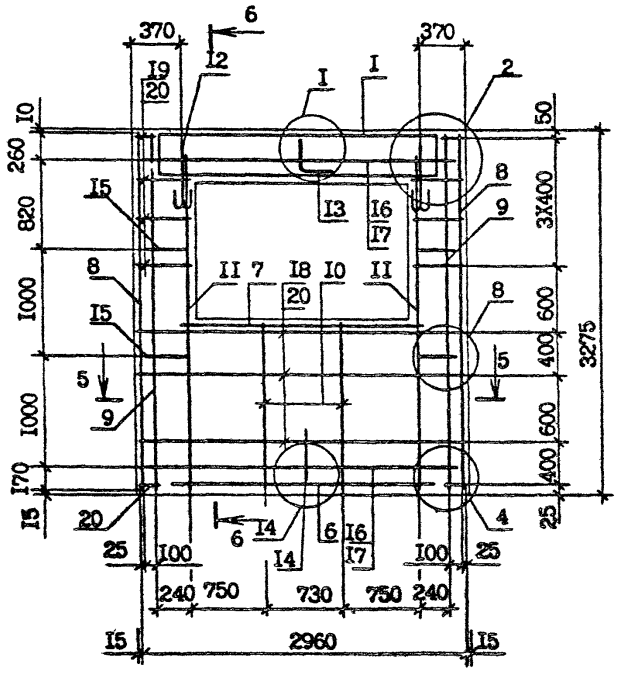

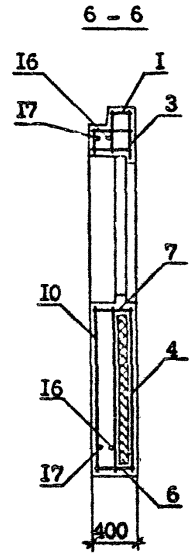

Сеч. 5-5 см. на листе 2.

Инв. № подл. | Подпись и дата | Взам. инв. №

ФОРМАТ	ЗОНА	ПОЗ.	ОБОЗНАЧЕНИЕ	НАИМЕНОВАНИЕ	КОЛ.	ПРИМЕЧАНИЕ
				ДОКУМЕНТАЦИЯ		
А3			I.090.I-2с.2-9 02СБ	СБОРОЧНЫЙ ЧЕРТЕЖ		
А3			I.090.I-2с.2-9 00ДI	УЗЛЫ ОПАЛУБОЧНЫЕ		
А3			I.090.I-2с.2-9 00Д2	УЗЛЫ АРМАТУРНЫЕ		
А3			I.090.I-2с.2-9 00РС	РАСХОД СТАЛИ		
А3			I.090.I-2с.2-9 00ТО	ТЕХНИЧЕСКОЕ ОПИСАНИЕ		
				СБОРОЧНЫЕ ЕДИНИЦЫ		
				СЕТКИ		
А4		2	I.090.I-2с.2-I0 02.0-0I	С2	2	
А4		3	I.090.I-2с.2-I0 02.0-I7	С I8	I	
А4		5	I.090.I-2с.2-I0 04.0-0I	С39	4	
А4		6	I.090.I-2с.2-I0 04.0-03	С4I	I	
А4		7	I.090.I-2с.2-I0 04.0-06	С44	I	
				КАРКАСЫ ПЛОСКИЕ		
А4		8	I.090.I-2с.2-I0 06.0	КРI	2	
А4		9	I.090.I-2с.2-I0 06.0-02	КР3	2	
А4		II	I.090.I-2с.2-I0 07.0-II	КР I7	2	
А4		I2	I.090.I-2с.2-I0 07.0-I4	КР20	2	
				ДЕТАЛИ		
А3		I3	I.090.I-2с.2-I0 00.2-0I	ПЕТЛЯ СТРОПОВОЧНАЯ СП2	2	
				СТЕРЖНИ АНКЕРНЫЕ		
А3		I4	I.090.I-2с.2-I0 00.I	АНI	I	
А3		I5	I.090.I-2с.2-I0 00.I-0I	АН2	I	
А3		I6	I.090.I-2с.2-I0 00.I-03	АН4	4	
				СТЕРЖНИ ОТДЕЛЬНЫЕ ФIOА-I ГОСТ 5781-82*		
БЧ		I7	I0.0II.2950	L =2950	2	I,82кг
БЧ		I8	I0.0II.2770	L =2770	2	I,7Iкг

Взам.инв.№

Подпись и дата

Инв.№ подл.

Нач.отд.	Эдишерашвили		
Н.контр.	Силагадзе		
ГИП	Эдишерашвили		
Рук. гр.	Салихова		
Проверил	Шелия		
Разраб.	Салихова		

I.090.I-2с.2-9 02

ПАНЕЛЬ
4ПСО 30 – 6ПСО 30

Стадия	Лист	Листов
Р	I	5

ТбилЗНИИЭП

ФОРМАТ	ЗОНА	ПОЗ.	СБОЗНАЧЕНИЕ	НАИМЕНОВАНИЕ	КОЛ.	ПРИМЕЧАНИЕ
БЧ		21	4.041.120	Ф4Вр-I ГОСТ 6727-80* L =120	16	0,01кг
БЧ		22	50.100.120.100	ПРОБ.ДЕР.50х100 L =100 ГОСТ 8486-66**	4	0,002м
				ПЕРЕМЕННЫЕ ДАННЫЕ ДЛЯ ИСПОЛНЕНИЙ:		
				I.090.I-2с.2-9 02 4ПСО 30.33.4-ПТ-С		
				СБОРОЧНЫЕ ЕДИНИЦЫ		
А4		I	I.090.I-2с.2-10 01.0-02	КАРКАС УКР.СБОРКИ СКР3	I	
А4		4	I.090.I-2с.2-10 03.0-05	СЕТКА С26	I	
А4		10	I.090.I-2с.2-10 07.0-05	КАРКАС ПЛОСКИЙ КРII	2	
				ДЕТАЛИ		
				СТЕРЖНИ ОТДЕЛЬНЫЕ		
БЧ		19	4.041.2730	Ф4Вр-I ГОСТ 6727-80* L =2730	2	0,27кг
БЧ		20	4.041.410	L =410	20	0,04кг
				МАТЕРИАЛЫ		
				БЕТОН ЛЕГКИЙ В10		I,95м^3
				ПЛИТЫ ИЗ ПЕНОПЛАСТА ПОЛИСТИРОЛЬНОГО ГОСТ 15588-70*		0,34м^3
				I.090.I-2с.2-9 02-01 4ПСО 30.33.4-2ПТ-С		
				СБОРОЧНЫЕ ЕДИНИЦЫ		
А4		I	I.090.I-2с.2-10 01.0-03	КАРКАС УКР.СБОРКИ СКР4	I	
А4		4	I.090.I-2с.2-10 03.0-05	СЕТКА С26	I	
А4		10	I.090.I-2с.2-10 07.0-05	КАРКАС ПЛОСКИЙ КРII	2	
				ДЕТАЛИ		
				СТЕРЖНИ ОТДЕЛЬНЫЕ Ф4Вр-I ГОСТ 6727-80*		

Взам.инв.№ | Подпись и дата | Инв.№подл.

ФОРМАТ	ЗОНА	ПОЗ.	ОБОЗНАЧЕНИЕ	НАИМЕНОВАНИЕ	КОЛ.	ПРИМЕЧАНИЕ
БЧ		I9	4.04I.2730	L =2730	2	0,27кг
БЧ		20	4.04I.4I0	L =4I0	20	0,04кг
				МАТЕРИАЛЫ		
				БЕТОН ЛЕГКИЙ В10		I,95кг
				ПЛИТЫ ИЗ ПЕНОПЛАСТА ПОЛИСТИРОЛЬНОГО ГОСТ I5588-70*		0,34м^3
				I.090.I-2с.2-9 02-02 5ПСО 30.33.4-ПТ-С		
				СБОРОЧНЫЕ ЕДИНИЦЫ		
А4		I	I.090.I-2с.2-I0 0I.0-02	КАРКАС УКР.СБОРКИ СКР3	I	
А4		4	I.090.I-2с.2-I0 03.0-04	СЕТКА С25	I	
А4		I0	I.090.I-2с.2-I0 07.0-06	КАРКАС ПЛОСКИЙ КР12	2	
				ДЕТАЛИ		
				СТЕРЖНИ ОТДЕЛЬНЫЕ Ф4Вр-I ГОСТ 6727-80*		
БЧ		I9	4.04I.2730	L =2730	4	0,27кг
БЧ		20	4.04I.4I0	L =4I0	I6	0,04кг
				МАТЕРИАЛЫ		
				БЕТОН ЛЕГКИЙ В10		2,I2кг
				ПЛИТЫ ИЗ ПЕНОПЛАСТА ПОЛИСТИРОЛЬНОГО ГОСТ I5588-70*		0,39м^3
				I.090.I-2с.2-9 02-03 5ПСО 30.33.4-2ПТ-С		
				СБОРОЧНЫЕ ЕДИНИЦЫ		
А4		I	I.090.I-2с.2-I0 0I.0-03	КАРКАС УКР.СБОРКИ СКР4	I	
А4		4	I.090.I-2с.2-I0 03.0-04	СЕТКА С25	I	
А4		I0	I.090.I-2с.2-I0 07.0-06	КАРКАС ПЛОСКИЙ КР12	2	

Инв.№ подл. | Подпись и дата | Взам.инв.№

I.090.I-2с.2-9 02

Лист 3

Копировал

Формат А4

ФОРМАТ	ЗОНА	ПОЗ.	ОБОЗНАЧЕНИЕ	НАИМЕНОВАНИЕ	КОЛ.	ПРИМЕЧАНИЕ
				ДЕТАЛИ		
				СТЕРЖНИ ОТДЕЛЬНЫЕ Ф4Вр-I ГОСТ 6727-80*		
БЧ		I9	4.04I.2730	L =2730	4	0,27кг
БЧ		20	4.04I.4I0	L =4I0	I6	0,04кг
				МАТЕРИАЛЫ		
				БЕТОН ЛЕГКИЙ В10		2,I2кг
				ПЛИТЫ ИЗ ПЕНОПЛАСТА ПОЛИСТИРОЛЬНОГО ГОСТ I5588-70*		0,39м^3
				I.090.I-2с.2-9 02-04 6ПСО 30.33.4-ПТ-С		
				СБОРОЧНЫЕ ЕДИНИЦЫ		
А4		I	I.090.I-2с.2-I0 0I.0-02	КАРКАС УКР.СБОРКИ СКР3	I	
А4		4	I.090.I-2с.2-I0 03.0-03	СЕТКА С24	I	
А4		I0	I.090.I-2с.2-I0 07.0-08	КАРКАС ПЛОСКИЙ КР14	2	
				ДЕТАЛИ		
				СТЕРЖНИ ОТДЕЛЬНЫЕ Ф4Вр-I ГОСТ 6727-80*		
БЧ		I9	4.04I.2730	L =2730	6	0,27кг
БЧ		20	4.04I.4I0	L =4I0	I2	0,04кг
				МАТЕРИАЛЫ		
				БЕТОН ЛЕГКИЙ В10		2,27м^3
				ПЛИТЫ ИЗ ПЕНОПЛАСТА ПОЛИСТИРОЛЬНОГО ГОСТ I5588-70*		0,44м^3
				I.090.I-2с.2-9 02-05 6ПСО 30.33.4-2ПТ-С		
				СБОРОЧНЫЕ ЕДИНИЦЫ		

Инв.№ подл. | Подпись и дата | Взам.инв.№

ФОРМАТ	ЗОНА	ПОЗ.	ОБОЗНАЧЕНИЕ	НАИМЕНОВАНИЕ	КОЛ.	ПРИМЕЧАНИЕ
А4		I	I.090.I-2с.2-I0 0I.0-03	КАРКАС УКР.СБОРКИ СКР4	I	
А4		4	I.090.I-2с.2-I0 03.0-03	СЕТКА С24	I	
А4		I0	I.090.I-2с.2-I0 07.0-08	КАРКАС ПЛОСКИЙ КРI4	2	
				ДЕТАЛИ		
				СТЕРЖНИ ОТДЕЛЬНЫЕ Ф4Вр-I ГОСТ 6727-80*		
БЧ		I9	4.04I.2730	L =2730	6	0,27кг
БЧ		20	4.04I.4I0	L =4I0	I2	0,04кг
				МАТЕРИАЛЫ		
				БЕТОН ЛЕГКИЙ В10		2,27м^3
				ПЛИТЫ ИЗ ПЕНОПЛАСТА ПОЛИСТИРОЛЬНОГО ГОСТ I5588-70*		0,44м^3

Инв.№подл. | Подпись и дата | Взам.инв.№

I.090.I-2с.2-9 02

Лист 5

Копировал Формат А4

ФОРМАТ	ЗОНА	ПОЗ	ОБОЗНАЧЕНИЕ	НАИМЕНОВАНИЕ	КОЛ.	ПРИМЕ-ЧАНИЕ

Инв.№ подл. | Подпись и дата | Взам.инв.№

Лист

Копировал

Формат А4

РИС

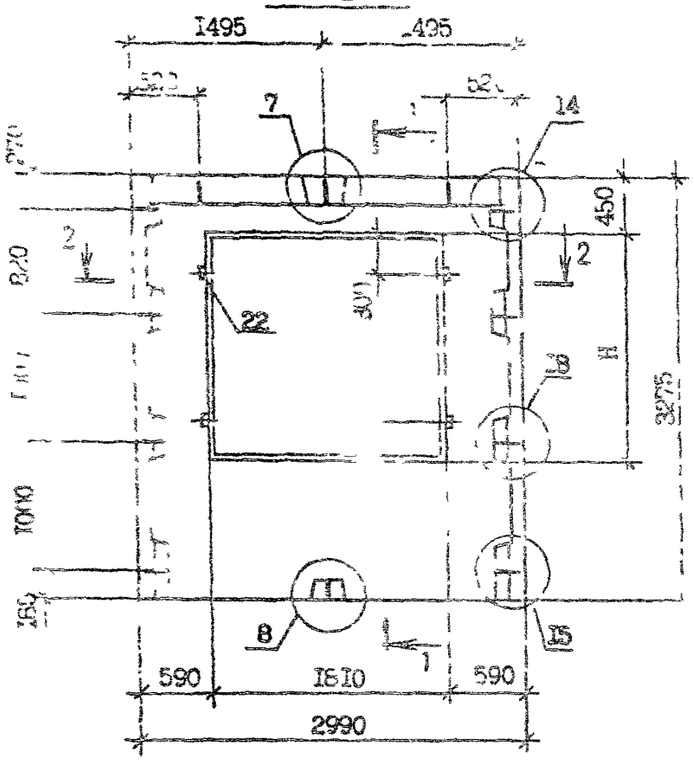

2 – 2

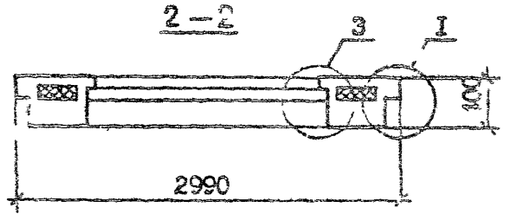



РИС 2

ДЕТАЛЬ НАРУЖНОГО СЛОЯ

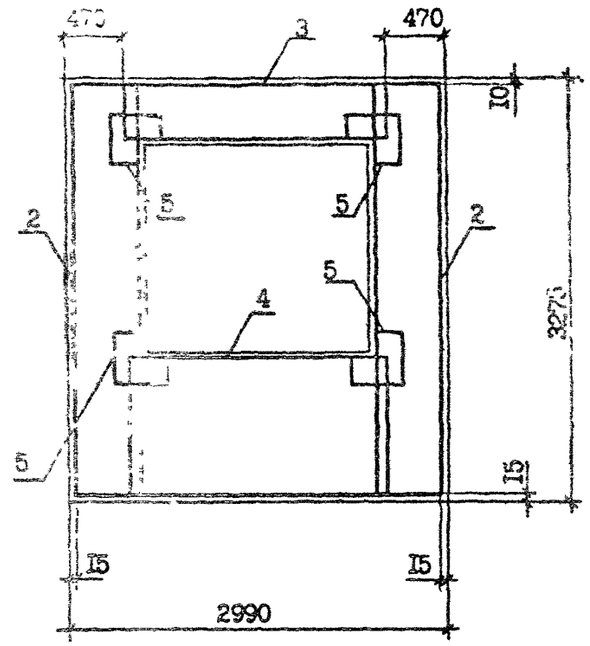

Обозначение	Марка	Рис.	Ч, мм	Масса т
1.090.1-2с.2-9 02	4ПС0 30.33.4-IIIт-С	1,2,3	2810	2,..
-01	4ПС0 30.33.4-2IIIт-С			
-02	5ПС0 30.33.4-IIIт-С	1,2,4	1510	2,..
-03	5ПС0 30.33.4-2IIIт-С			
-04	6ПС0 30.33.4-IIIт-С	1,2,5	1210	2,..
-05	6ПС0 30.33.4-2IIIт-С			

Нач.отд.	Эдельберг		
Н.контр.	Сигалаева		
ГИП	Эдельберг		
Рук.гр.	Салихова		
Проверил	Салихова		
Разраб.	Шелия		

1.090.1-2с.2-9 02СБ

ПАНЕЛЬ
4ПС0 30 – 6ПС0 30
СБОРОЧНЫЙ ЧЕРТЕЖ

Стадия	Масса	Масштаб
Р	См. табл.	1:40
Лист 1	Листов 3	

ТбилЗНИИЭП

Копировал

Формат А3

Инв.№ подл. | Подпись и дата | Взам.инв.№

РИС. 3

АРМИРОВАНИЕ ВНУТРЕННЕГО СЛОЯ

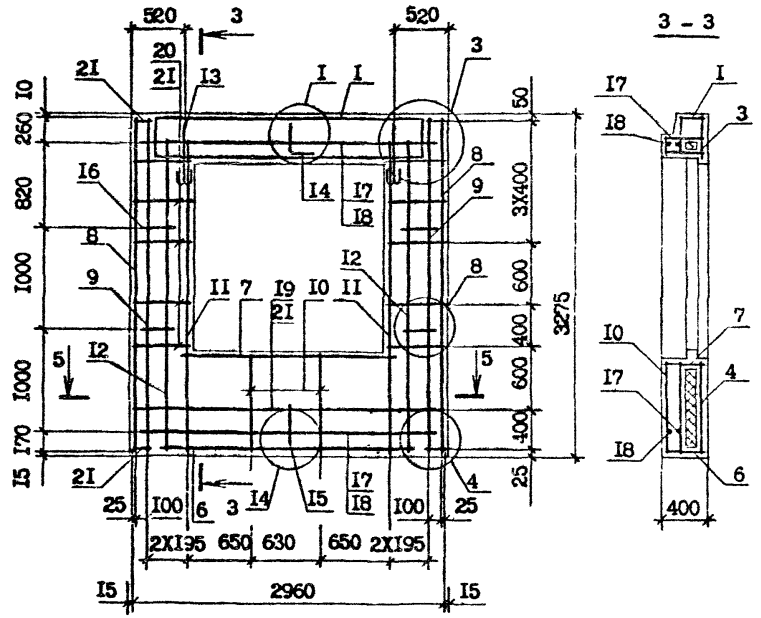

РИС. 4

АРМИРОВАНИЕ ВНУТРЕННЕГО СЛОЯ

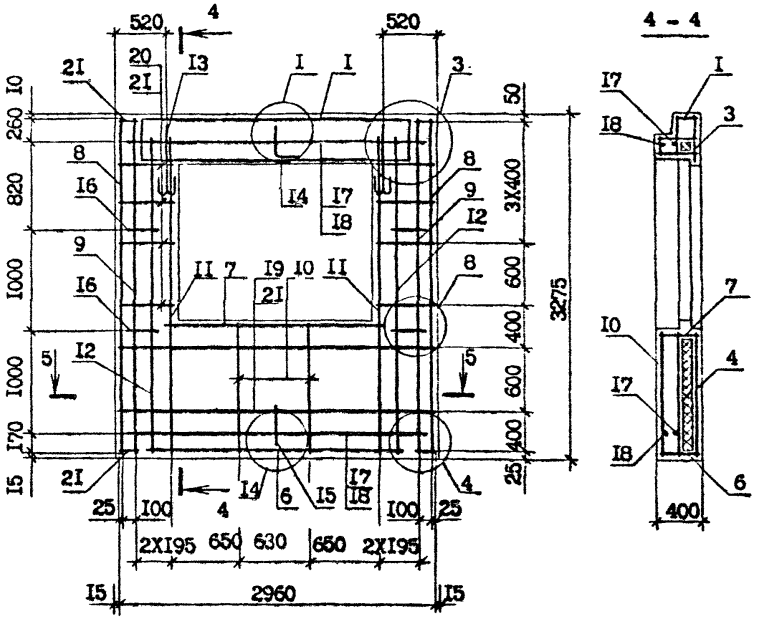

5 - 5

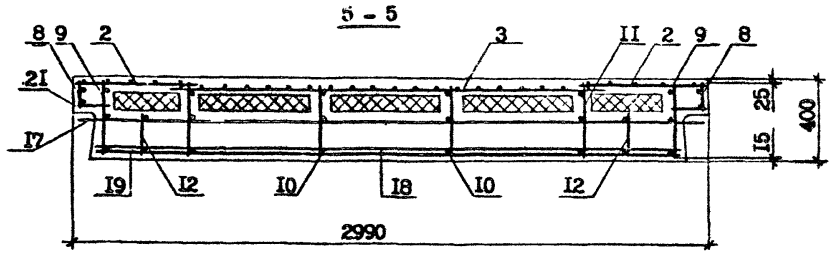

РИС. 5

АРМИРОВАНИЕ ВНУТРЕННЕГО СЛОЯ

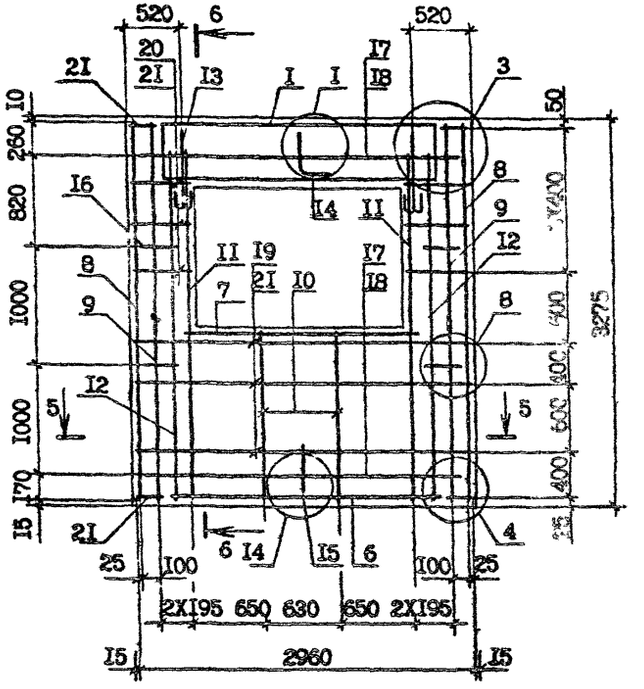

6 - 6

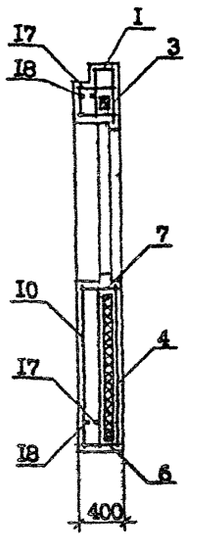

Сеч. 5-5 см. на листе 2.

Инв. № подл. | Подпись и дата | Взам. инв. №

ФОРМАТ	ЗОНА	ПОЗ.	ОБОЗНАЧЕНИЕ	НАИМЕНОВАНИЕ	КОЛ.	ПРИМЕЧАНИЕ
				ДОКУМЕНТАЦИЯ		
А3			I.090.I-2с.2-9 03СБ	СБОРОЧНЫЙ ЧЕРТЕЖ		
А3			I.090.I-2с.2-9 00ДI	УЗЛЫ ОПАЛУБОЧНЫЕ		
А3			I.090.I-2с.2-9 00Д2	УЗЛЫ АРМАТУРНЫЕ		
А3			I.090.I-2с.2-9 00РС	РАСХОД СТАЛИ		
А3			I.090.I-2с.2-9 00ТО	ТЕХНИЧЕСКОЕ ОПИСАНИЕ		
				СБОРОЧНЫЕ ЕДИНИЦЫ		
А4		I	I.090.I-2с.2-I0 0I.0-04	КАРКАС УКР.СБОРКИ СКР5	I	
				СЕТКИ		
А4		2	I.090.I-2с.2-I0 02.0-02	С3	2	
А4		3	I.090.I-2с.2-I0 02.0-I8	С19	I	
А4		4	I.090.I-2с.2-I0 03.0-09	С30	I	
А4		5	I.090.I-2с.2-I0 04.0-0I	С39	4	
А4		6	I.090.I-2с.2-I0 04.0-03	С4I	I	
А4		7	I.090.I-2с.2-I0 04.0-07	С45	I	
				КАРКАСЫ ПЛОСКИЕ		
А4		8	I.090.I-2с.2-I0 06.0	КРI	2	
А4		9	I.090.I-2с.2-I0 06.0-02	КР3	2	
А4		I0	I.090.I-2с.2-I0 07.0-05	КРII	2	
А4		II	I.090.I-2с.2-I0 07.0-II	КРI7	2	
А4		I2	I.090.I-2с.2-I0 07.0-I4	КР20	2	
				ДЕТАЛИ		
А3		I3	I.090.I-2с.2-I0 00.2-0I	ПЕТЛЯ СТРОПОВОЧНАЯ СП2	2	
				СТЕРЖНИ АНКЕРНЫЕ		
А3		I4	I.090.I-2с.2-I0 00.I	АНI	I	
А3		I5	I.090.I-2с.2-I0 00.I-0I	АН2	I	
А3		I6	I.090.I-2с.2-I0 00.I-03	АН4	4	
				СТЕРЖНИ ОТДЕЛЬНЫЕ		

Взам.инв.№

Подпись и дата

Инв.№подл.

Нач.отд.	Эдишерашвили		
Н.контр.	Силагадзе		
ГИП	Эдишер швили		
Рук. гр.	Салихова		
Проверил	Шелия		
Разраб.	Салихова		

I.090.I-2с.2-9 03

ПАНЕЛЬ
7ПСО 30.33.4-2ПТ-С

Стадия	Лист	Листов
Р	I	2

ТбилЗНИИЭП

Копировал

Формат А4

ФОРМАТ	ЗОНА	ПОЗ.	ОБОЗНАЧЕНИЕ	НАИМЕНОВАНИЕ	КОЛ	ПРИМЕЧАНИЕ
				Ф10А-I ГОСТ 5781-82*		
БЧ		17	10.011.2950	L =2950	2	1,82кг
БЧ		18	10.011.2770	L =2770	2	1,71кг
				Ф4Вр-I ГОСТ 6727-80*		
БЧ		19	4.041.2730	L =2730	2	0,27кг
БЧ		20	4.041.560	L =560	20	0,05кг
БЧ		21	4.041.120	L =120	16	0,01кг
				ПРОБ.ДЕР.50х100 L =100		
БЧ		22	50.100.120.100	ГОСТ 8486-66*	4	0,002м^3
				МАТЕРИАЛЫ		
				БЕТОН ЛЕГКИЙ В10		2,11м^3
				ПЛИТЫ ИЗ ПЕНОПЛАСТА ПОЛИСТИРОЛЬНОГО ГОСТ 15588-70*		0,40м^3

Инв.№подл. | Подпись и дата | Взам.инв.№

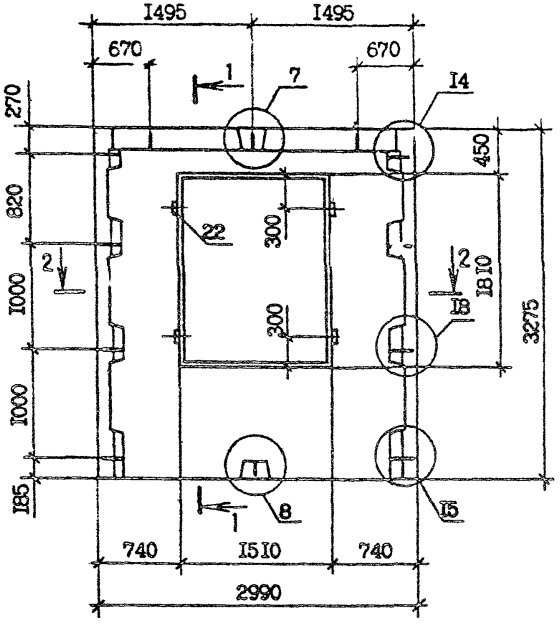

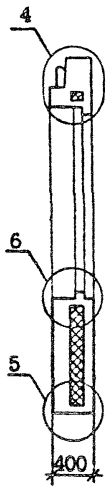

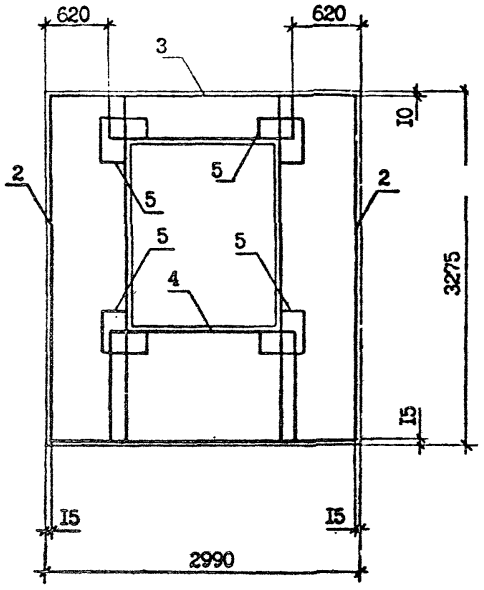

АРМИРОВАНИЕ НАРУЖНОГО СЛОЯ

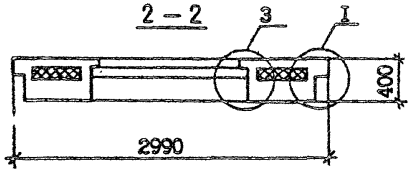

				1.090.1-2с.2-9 03СБ	
Нач.отд.	Эришерашвили			ПАНЕЛЬ 7ПСО 30.33.4-2ПТ-С СБОРОЧНЫЙ ЧЕРТЕЖ	Стадия: Р; Масса: 2,55 т; Масштаб: 1:40
Н.контр.	Силагадзе				
ГИП	Эришерашвили				Лист 1; Листов 2
Рук.гр.	Салихова				ТбилЗНИИЭП
Проверил	Салихова				
Разраб.	Шелия				

Взам.инв.№ | Подпись и дата | Инв.№ подл.

Копировал

Формат А3

АРМИРОВАНИЕ ВНУТРЕННЕГО СЛОЯ

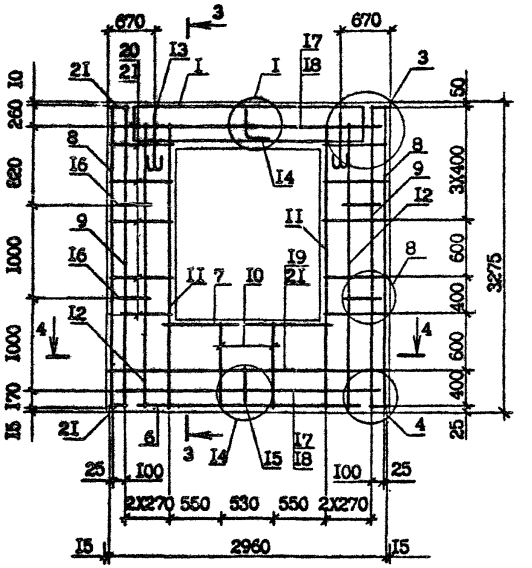

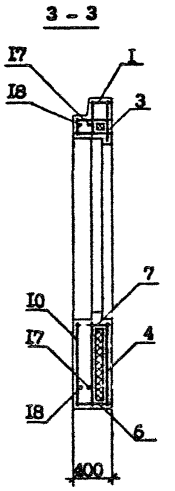

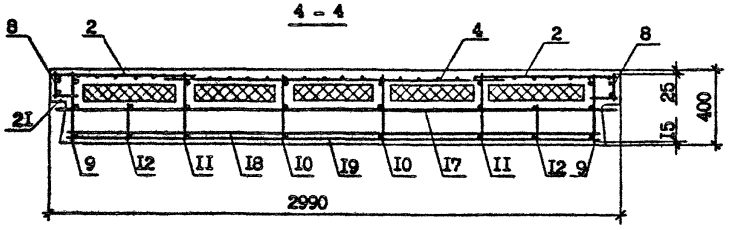

ФОРМАТ	ЗОНА	ПОЗ.	ОБОЗНАЧЕНИЕ	НАИМЕНОВАНИЕ	КОЛ.	ПРИМЕЧАНИЕ
				ДОКУМЕНТАЦИЯ		
А3			I.090.I-2с.2-9 04СБ	СБОРОЧНЫЙ ЧЕРТЕЖ		
А3			I.090.I-2с.2-9 00ДI	УЗЛЫ ОПАЛУБОЧНЫЕ		
А3			I.090.I-2с.2-9 00Д2	УЗЛЫ АРМАТУРНЫЕ		
А3			I.090.I-2с.2-9 00РС	РАСХОД СТАЛИ		
А3			I.090.I-2с.2-9 00ТО	ТЕХНИЧЕСКОЕ ОПИСАНИЕ		
				СБОРОЧНЫЕ ЕДИНИЦЫ		
				СЕТКИ		
А4		I	I.090.I-2с.2-I0 02.0-0I	С2	I	
А4		2	I.090.I-2с.2-I0 02.0-09	С10	I	
А4		3	I.090.I-2с.2-I0 02.0-I9	С20	I	
А4		4	I.090.I-2с.2-I0 03.0-I4	С35	I	
А4		5	I.090.I-2с.2-I0 04.0-0I	С39	4	
А4		6	I.090.I-2с.2-I0 04.0-02	С40	I	
А4		7	I.090.I-2с.2-I0 04.0-03	С4I	I	
А4		8	I.090.I-2с.2-I0 04.0-I2	С50	2	
А4		9	I.090.I-2с.2-I0 05.0	С55	I	
				КАРКАСЫ ПЛОСКИЕ		
А4		I0	I.090.I-2с.2-I0 06.0	КР1	2	
А4		II	I.090.I-2с.2-I0 06.0-02	КР3	2	
АА		I2	I.090.I-2с.2-I0 07.0-05	КР11	I	
А4		I3	I.090.I-2с.2-I0 07.0-II	КР17	2	
А4		I4	I.090.I-2с.2-I0 07.0-I2	КР18	I	
А4		I5	I.090.I-2с.2-I0 07.0-I4	КР20	I	
А4		I6	I.090.I-2с.2-I0 08.0-I0	КР32	2	
				ДЕТАЛИ		
А3		I7	I.090.I-2с.2-I0 00.2-02	ПЕТЛЯ СТРОПОВОЧНАЯ СП3	2	
				СТЕРЖНИ АНКЕРНЫЕ		
А3		I8	I.090.I-2с.2-I0 00.I	АН1	I	

Взам.инв.№

Подпись и дата

Инв.№подл.

Нач.отд.	Эдишерашвили			I.090.I-2с.2-9 04	
Н.контр.	Силагадзе				
ГИП	Эдишерашвили			ПАНЕЛЬ 8ПС0 30, 9ПС0 30	Стадия: Р; Лист: I; Листов: 2
Рук. гр.	Салихова				ТбилЗНИИЭП
Проверил	Шелия				
Разраб.	Саликова				

Копировал

Формат А4

ФОРМАТ	ЗОНА	ПОЗ.	ОБОЗНАЧЕНИЕ	НАИМЕНОВАНИЕ	КОЛ.	ПРИМЕЧАНИЕ
А3		I9	I.090.I-2с.2-I0 00.I-	АН2	I	
А3		20	I.090.I-2с.2-I0 00.I-I5	АН4	4	
				СТЕРЖНИ ОТДЕЛЬНЫЕ		
				ФI0А-I ГОСТ 578I-82*		
БЧ		2I	I0.0II.2950	L =2950	2	I,82кг
БЧ		22	I0.0II.2770	L =2770	2	I,7Iкг
				Ф4Вр-I ГОСТ 6727-80*		
БЧ		23	4.04I.2730	L =2730	2	0,27кг
БЧ		24	4.04I.4I0	L =4I0	I0	0,04кг
БЧ		25	4.04I.I3I0	L =I3I0	I0	0,I3кг
БЧ		26	4.04I.I20	L =I20	I6	0,0Iкг
				ПРОБ.ДЕР.50хI00 L =I00		
БЧ		27	50.I00.I20.I00	ГОСТ 8486-66**	4	0,002м^3
				МАТЕРИАЛЫ		
				БЕТОН ЛЕГКИЙ В10		2,42м^3
				ПЛИТЫ ИЗ ПЕНОПЛАСТА ПОЛИСТИРОЛЬНОГО ГОСТ I5588-70*		0,5Iм^3
				ПЕРЕМЕННЫЕ ДАННЫЕ ДЛЯ ИСПОЛНЕНИЙ:		
				I.090.I-2с.2-9 04 8ПС0 30.33.4-2ПТ-С		
				I.090.I-2с.2-9 04-0I 9ПС0 30.33.4-2ПТ-С		

Инв.№ подл. | Подпись и дата | Взам.инв.№

Копировал Формат А4

РИС. 1

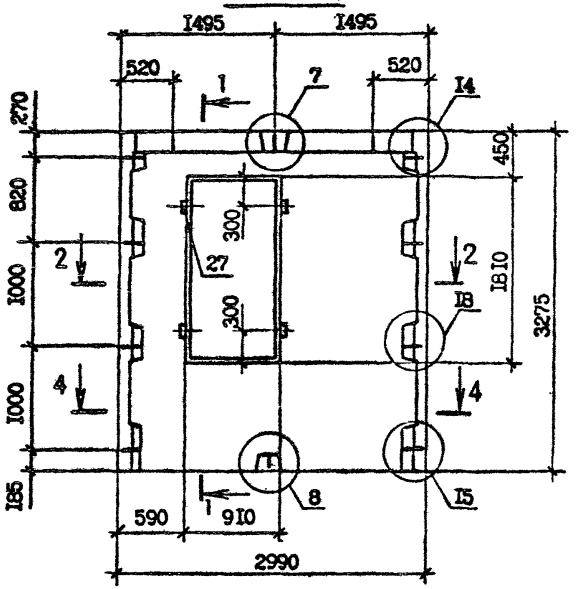

1 – 1

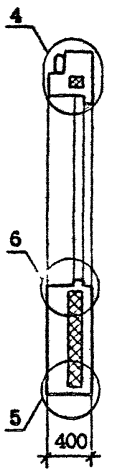

РИС. 2

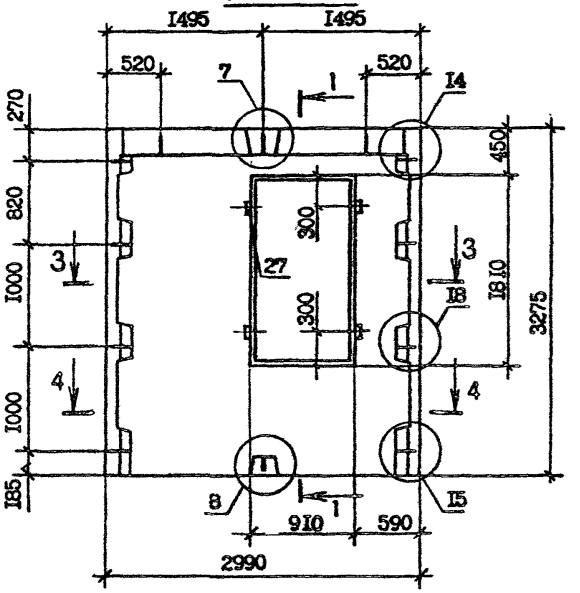

2 – 2

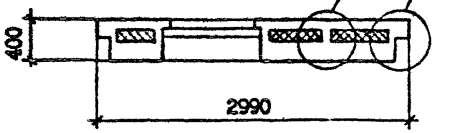

3 – 3

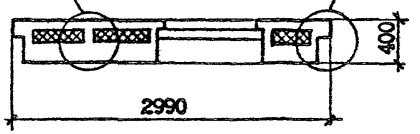

Обозначение	Марка	Рис.
I.090.I-2с.2-9 04	8ПСО 30.33.4-2ПТ-С	I,3,5
-0I	9ПСО 30.33.4-2ПТ-С	2,4,6

Нач.отд.	Эдишерашвили		
Н.контр.	Силагадзе		
ГИП	Эдишерашвили		
Рук.гр.	Салихова		
Проверил	Салихова		
Разраб.	Шелия		

I.090.1-2с.2-9 04СБ

ПАНЕЛЬ
8ПСО 30, 9ПСО 30
СБОРОЧНЫЙ ЧЕРТЕЖ

Стадия	Масса	Масштаб
Р	2,92 т	1:40
Лист 1	Листов 3	

ТбилЗНИИЭП

Инв.№ подл. | Подпись и дата | Взам.инв.№

Копировал

Формат А3

РИС. 3

АРМИРОВАНИЕ НАРУЖНОГО СЛОЯ

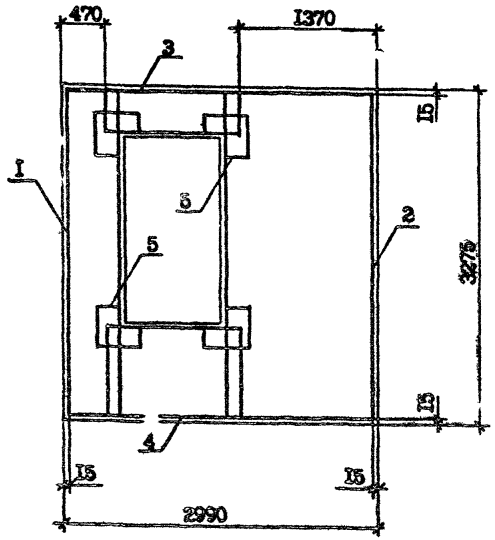

РИС. 4

АРМИРОВАНИЕ НАРУЖНОГО СЛОЯ

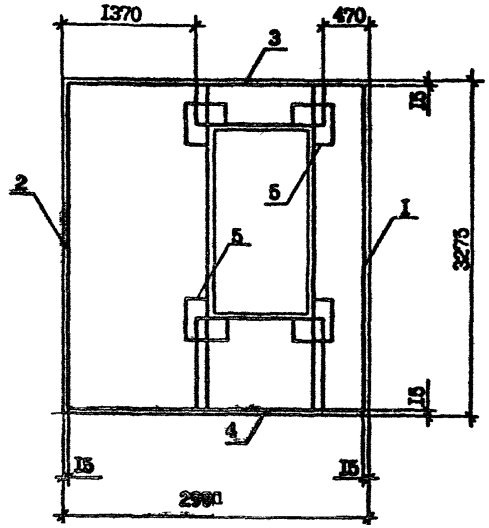

Инв. № подл. | Подпись и дата | Взам. инв. №

РИС. 5

АРМИРОВАНИЕ ВНУТРЕННЕГО СЛОЯ

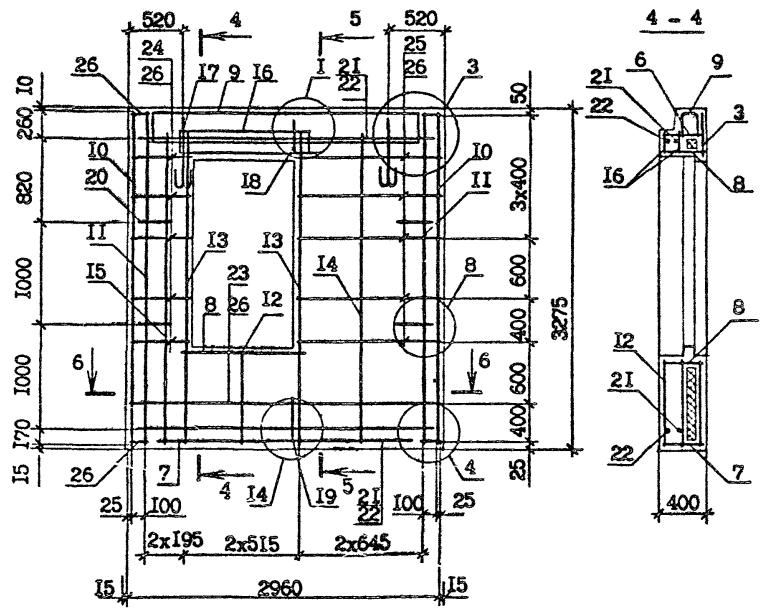

РИС. 6

АРМИРОВАНИЕ ВНУТРЕННЕГО СЛОЯ

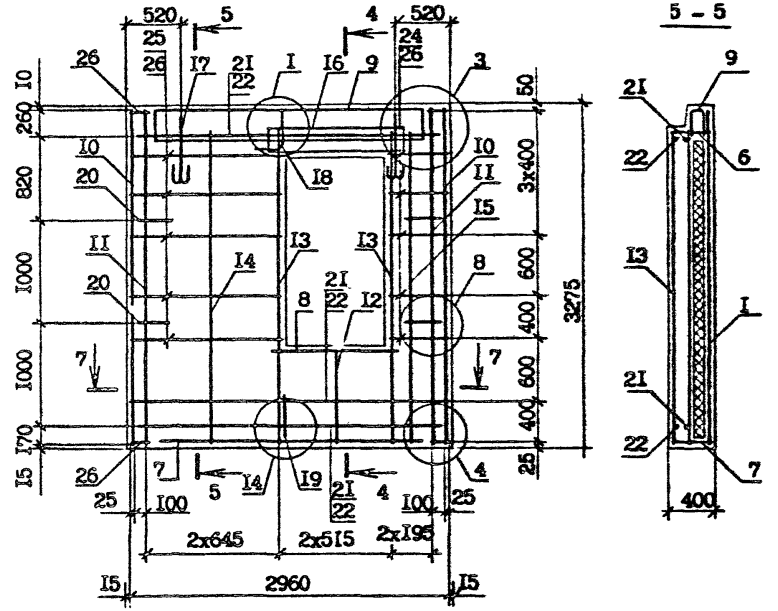

6 - 6

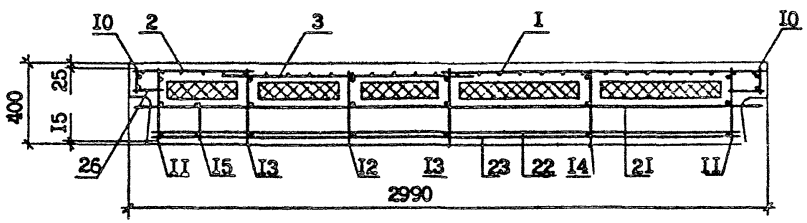

7 - 7

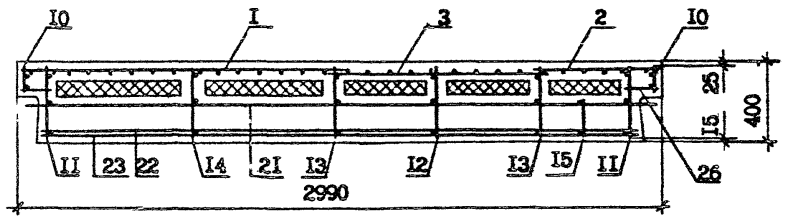

Инв. № подл. | Подпись и дата | Взам. инв. №

				ДОКУМЕНТАЦИЯ	
[illegible]		1.090.1-2с.2-9 [illegible]		[illegible]	
[illegible]		1.090.1-2с.2-9 [illegible]		[illegible]	
[illegible]		1.090.1-2с.2-9 [illegible]		[illegible]	
[illegible]		1.090.1-2с.2-9 [illegible]		[illegible]	
[illegible]		1.090.1-2с.2-9 [illegible]		[illegible]	
				СБОРОЧНЫЕ ЕДИНИЦЫ	
				ОПЕЧ	
А4	2	1.090.1-2с.2-10 [illegible]		С1	1
А4	3	1.090.1-2с.2-10 02.0-01		С2	1
А4	4	1.090.1-2с.2-10 02.0-03		С4	1
А4	5	1.090.1-2с.2-10 02.0-07		С1с	1
А4	6	1.090.1-2с.2-10 03.0-05		С25	1
А4	7	1.090.1-2с.2-10 04.0		С38	1
А4	8	1.090.1-2с.2-10 04.0-01		С39	1
А4	9	1.090.1-2с.2-10 04.0-04		С42	1
А4	10	1.090.1-2с.2-10 04.0-06		С44	1
				КАРКАСЫ ПЛОСКИЕ	
А4	11	1.090.1-2с.2-10 05.0		КР1	1
А4	12	1.090.1-2с.2-10 05.0-02		КР3	2
А4	13	1.090.1-2с.2-10 07.0-05		КР11	2
А4	14	1.090.1-2с.2-10 07.0-11		КР17	2
А4	15	1.090.1-2с.2-10 07.0-14		КР20	1
				ДЕТАЛИ	
А3	16	1.090.1-2с.2-10 00.2-01		ЛЕСТНЯ СТРОПОВОЧНАЯ СП2	2
				СТЕРЖНИ АНКЕРНЫЕ	
А3	17	1.090.1-2с.2-10 00.1		АН1	1
А3	18	1.090.1-2с.2-10 00.1-01		АН2	1

Нач.отд.	[illegible]			1.090.1-2с.2-9 05
Н.контр.	[illegible]			
ГИП	[illegible]			ПАЧЕЛЬ
Рук. гр.	[illegible]			ПЛОС 33 - 2000 33
Проверил	[illegible]			
Разраб.	[illegible]			

Стадия	Лист	Листов
	1	3

ТбилЗНИИЭП

Подпись и дата

Инв. № подл.

Взам. инв. №

ФОРМАТ	ЗОНА	ПОЗ.	ОБОЗНАЧЕНИЕ	НАИМЕНОВАНИЕ	КОЛ.	ПРИМЕЧАНИЕ
				СБОРОЧНЫЕ ЕДИНИЦЫ		
А4		I	I.090.I-2с.2-I0 0I.0-02	КАРКАС УКР.СБОРКИ СКР3	I	
				I.090.I-2с.2-9 05-03 2ПСО 33.33.4-2ПТ-С		
				СБОРОЧНЫЕ ЕДИНИЦЫ		
А4		I	I.090.I-2с.2-I0 0I.0-03	КАРКАС УКР.СБОРКИ СКР4	I	

Инв.№ подл. | Подпись и дата | Взам.инв.№

Копировал Формат А4

Инв.№ подл.	Подпись и дата	Взам.инв.№

Копировал

Формат А4

ФОРМАТ	ЗОНА	ПОЗ.	ОБОЗНАЧЕНИЕ	НАИМЕНОВАНИЕ	КОЛ.	ПРИМЕ-ЧАНИЕ

РИС. 1

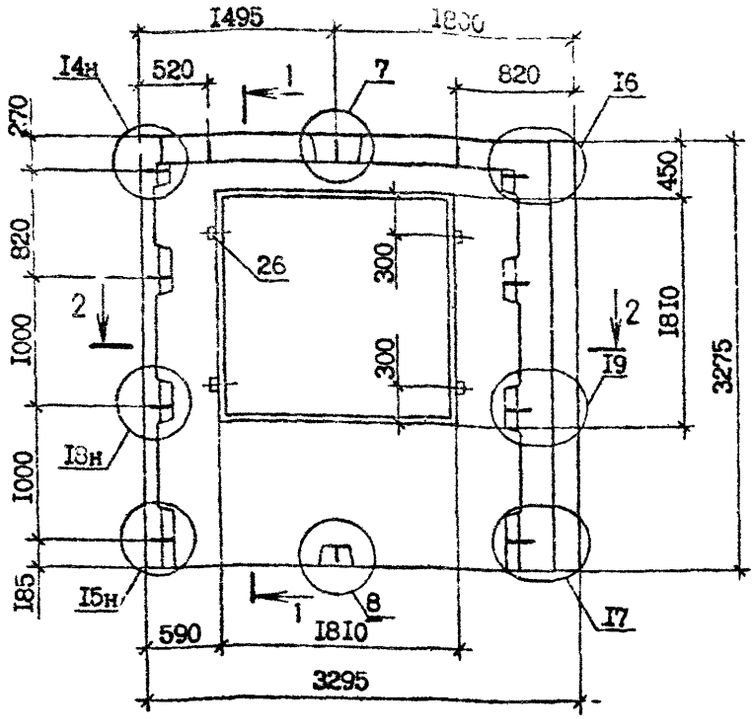

I - I

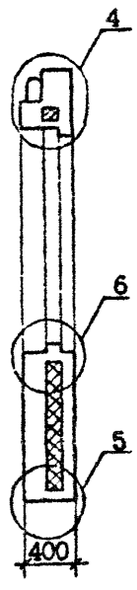

РИС. 2

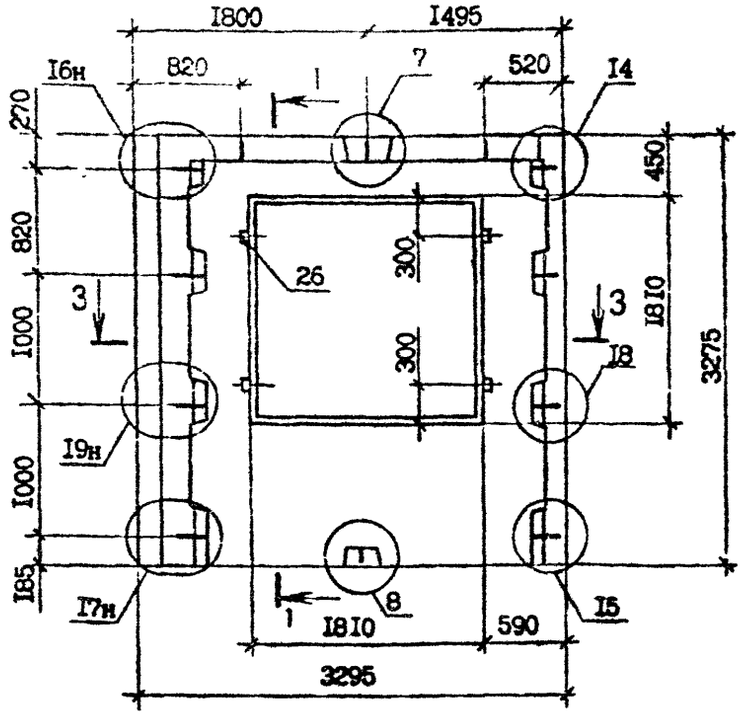

2 - 2

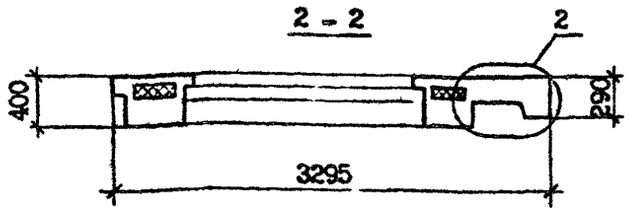

3 - 3

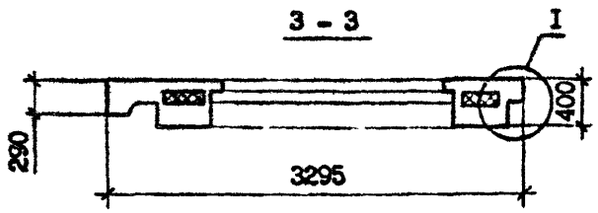

Обозначение	Марка	Рис.	Масса, т
I.090.I-2с.2-9 05	IПС0 33.33.4-IIТ-С	I,3,5	2,64
-0I	IПС0 33.33.4-2IТ-С		
-02	2ПС0 33.33.4-IIТ-С	2,4,6	2,64
-03	2ПС0 33.33.4-2IТ-С		

Нач.отд.	Эдишерашвили		
Н.контр.	Силагадзе		
ГИП	Эдишерашвили		
Рук.гр.	Салихова		
Проверил	Салихова		
Разраб.	Шелия		

I.090.I-2с.2-9 05СБ

ПАНЕЛЬ
IПС0 33 - 2ПС0 33
СБОРОЧНЫЙ ЧЕРТЕЖ

Стадия	Масса	Масштаб
Р	См. табл.	I:40
Лист I	Листов 3	

ТбилЗНИИЭП

Инв.№ подл. | Подпись и дата | Взам.инв.№

Копировал

Формат А3

РИС. 3

АРМИРОВАНИЕ НАРУЖНОГО СЛОЯ

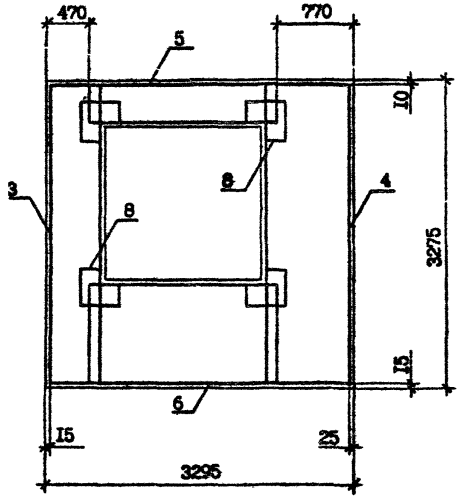

РИС. 4

АРМИРОВАНИЕ НАРУЖНОГО СЛОЯ

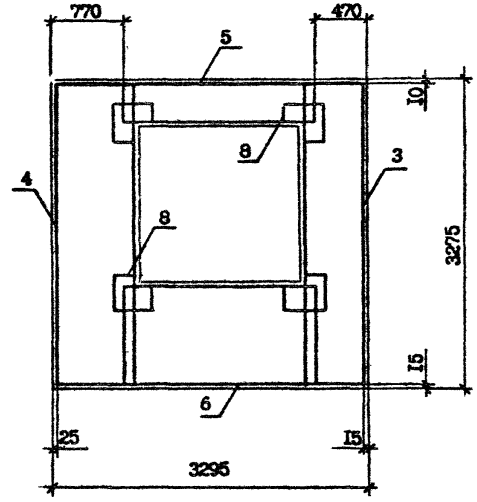

Инв. № подл. | Подпись и дата | Взам. инв. №

РИС. 5

АРМИРОВАНИЕ ВНУТРЕННЕГО СЛОЯ

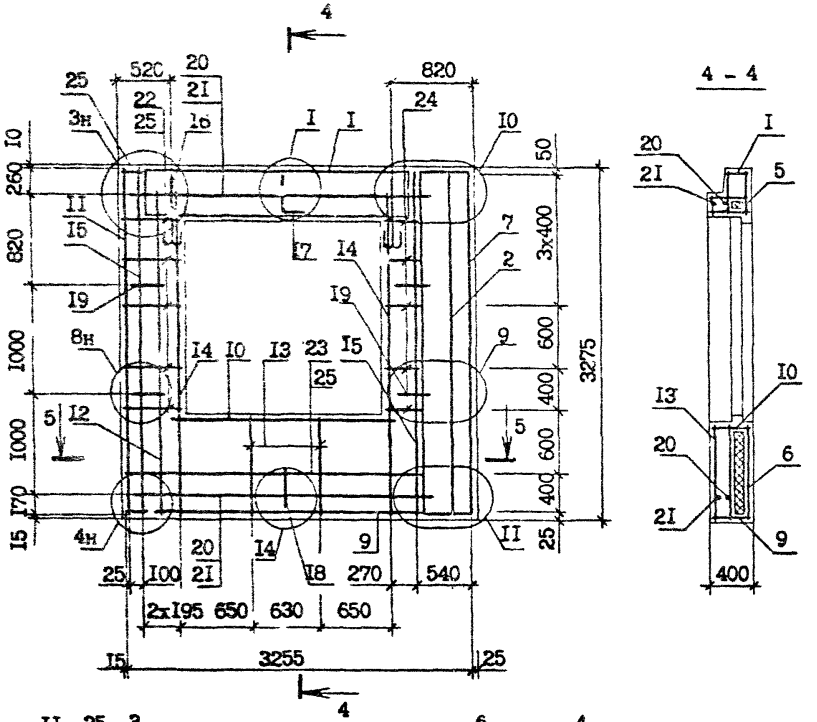

РИС. 6

АРМИРОВАНИЕ ВНУТРЕННЕГО СЛОЯ

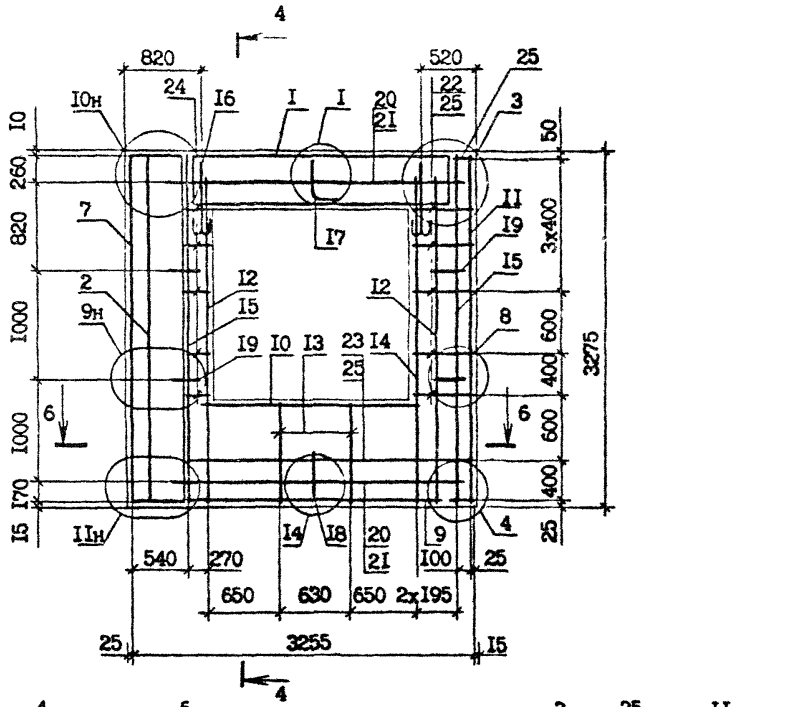

ФОРМАТ	ЗОНА	ПОЗ.	ОБОЗНАЧЕНИЕ	НАИМЕНОВАНИЕ	КОЛ.	ПРИМЕЧАНИЕ
				ДОКУМЕНТАЦИЯ		
А3			I.090.I-2с.2-9 06СБ	СБОРОЧНЫЙ ЧЕРТЕЖ		
А3			I.090.I-2с.2-9 00ДI	ОПАЛУБОЧНЫЕ УЗЛЫ		
А3			I.090.I-2с.2-9 00Д2	АРМАТУРНЫЕ УЗЛЫ		
А3			I.090.I-2с.2-9 00РС	РАСХОД СТАЛИ		
А3			I.090.2-2с.2-9 00ТО	ТЕХНИЧЕСКОЕ ОПИСАНИЕ		
				СБОРОЧНЫЕ ЕДИНИЦЫ		
				СЕТКИ		
А4		2	I.090.I-2с.2-I0 02.0	С1	2	
А4		3	I.090.I-2с.2-I0 02.0-04	С5	I	
А4		4	I.090.I-2с.2-I0 02.0-I6	С17	2	
А4		6	I.090.I-2с.2-I0 04.0-0I	С39	8	
А4		7	I.090.I-2с.2-I0 04.0-03	С4I	2	
А4		8	I.090.I-2с.2-I0 04.0-05	С43	2	
А4		9	I.090.I-2с.2-I0 04.0-I5	С53	I	
				КАРКАСЫ ПЛОСКИЕ		
А4		I0	I.090.I-2с.2-I0 06.0	КР1	2	
А4		II	I.090.I-2с.2-I0 06.0-02	КР3	2	
А4		I3	I.090.I-2с.2-I0 07.0-II	КР17	4	
А4		I4	I.090.I-2с.2-I0 07.0-I2	КР18	I	
				ДЕТАЛИ		
				СТЕРЖНИ АНКЕРНЫЕ		
А3		I6	I.090.I-2с.2-I0 00.I	АН1	2	
А3		I7	I.090.I-2с.2-I0 00.0-0I	АН2	2	
А3		I8	I.090.I-2с.2-I0 00.I-02	АН3	4	
				СТЕРЖНИ ОТДЕЛЬНЫЕ		
				ФI0А-I ГОСТ 5781-82*		
БЧ		I9	I0.0II.5950	L =5950	2	3,67кг
БЧ		20	I0.0II.5770	L =5770	2	3,56кг

Взам.инв.№ | Подпись и дата | Инв.№ подл.

Нач.отд.	Эдишерашвили		9.IX.86
Н.контр	Силагадзе		9.IX.86
ГИП	Эдишерашвили		9.IX.86
Рук. гр.	Салихова		9.IX.86
Проверил	Шелия		15.86
Разраб.	Салихова		9.IX.86

I.090.I-2с.2-9 06

ПАНЕЛЬ
IПС0 60 - 2ПС0 60

Стадия	Лист	Листов
Р	I	4

ТбилЗНИИЭП

Копировал

Формат А4

ФОРМАТ	ЗОНА	ПОЗ.	ОБОЗНАЧЕНИЕ	НАИМЕНОВАНИЕ	КОЛ.	ПРИМЕЧАНИЕ
				Ф4Вр-I ГОСТ 6727-80*		
БЧ		2I	4.04I.5730	L =5730	2	0,56кг
БЧ		22	4.04I.260	L =260	20	0,02кг
БЧ		23	4.04I.790	L =790	I0	0,08кг
БЧ		24	4.04I.I20	L =I20	I6	0,0Iкг
				ПРОВ.ДЕР.50хI00 L =I00		
БЧ		25	50.I00.I20.I00	ГОСТ 8486-66**	8	0,004м^3
			ПЕРЕМЕННЫЕ ДАННЫЕ	ДЛЯ ИСПОЛНЕНИЙ:		
				I.090.I-2с.2-9 06		
				IПСО 60.33.4-IIТ-С		
				СБОРОЧНЫЕ ЕДИНИЦЫ		
А4		I	I.090.I-2с.2-I0 0I.0	КАРКАС УКР.СБОРКИ СКРI	2	
А4		5	I.090.I-2с.2-I0 03.0-02	СЕТКА С23	2	
А4		I2	I.090.I-2с.2-I0 07.0-03	КАРКАС ПЛОСКИЙ КР9	4	
				ДЕТАЛИ		
А3		I5	I.090.I-2с.2-I0 00.2-02	ПЕТЛЯ СТРОПОВОЧНАЯ СП3	4	
				МАТЕРИАЛЫ		
				БЕТОН ЛЕГКИЙ В10		3,32м^3
				ПЛИТЫ ИЗ ПЕНОПЛАСТА ПОЛИСТИРОЛЬНОГО ГОСТ I5588-70*		0,5Iм^3
				I.090.I-2с.2-9 06-0I		
				IПСО 60.33.4-2IТ-С		
				СБОРОЧНЫЕ ЕДИНИЦЫ		
А4		I	I.090.I-2с.2-I0 0I.0-0I	КАРКАС УКР.СБОРКИ СКР2	2	
А4		5	I.090.I-2с.2-I0 03.0-02	СЕТКА С23	2	
А4		I2	I.090.I-2с.2-I0 07.0-03	КАРКАС ПЛОСКИЙ КР9	4	

Взам.инв.№ | Подпись и дата | Инв.№подл.

Формат	Зона	Поз.	Обозначение	Наименование	Кол.	Примечание
				ДЕТАЛИ		
А3		I5	I.090.I-2с.2-I0 00.2-02	ПЕТЛЯ СТРОПОВОЧНАЯ СП3	4	
				МАТЕРИАЛЫ		
				БЕТОН ЛЕГКИЙ В10		3,32м^3
				ПЛИТЫ ИЗ ПЕНОПЛАСТА ПОЛИСТИРОЛЬНОГО ГОСТ I5588-70*		0,5Iм^3
				I.090.I-2с.2-9 06-02 2ПСО 60.33.4-IПТ-С		
				СБОРОЧНЫЕ ЕДИНИЦЫ		
А4		I	I.090.I-2с.2-I0 0I.0	КАРКАС УКР.СБОРКИ СКРI	2	
А4		5	I.090.I-2с.2-I0 03.0-0I	СЕТКА С22	2	
А4		I2	I.090.I-2с.2-I0 07.0-05	КАРКАС ПЛОСКИЙ КРII	4	
				ДЕТАЛИ		
А3		I5	I.090.I-2с.2-I0 00.2-03	ПЕТЛЯ СТРОПОВОЧНАЯ СП4	4	
				МАТЕРИАЛЫ		
				БЕТОН ЛЕГКИЙ В10		3,68м^3
				ПЛИТЫ ИЗ ПЕНОПЛАСТА ПОЛИСТИРОЛЬНОГО ГОСТ I5588-70*		0,63м^3
				I.090.I-2с.2-9 06-03 2ПСО 60.33.4-2ПТ-С		
				СБОРОЧНЫЕ ЕДИНИЦЫ		
А4		I	I.090.I-2с.2-I0 0I.0-0I	КАРКАС УКР.СБОРКИ СКР2	2	
А4		5	I.090.I-2с.2-I0 03.0-0I	СЕТКА С22	2	
А4		I0	I.090.I-2с.2-I0 07.0-05	КАРКАС ПЛОСКИЙ КРII	4	
				ДЕТАЛИ		
А3		I5	I.090.I-2с.2-I0 00.2-03	ПЕТЛЯ СТРОПОВОЧНАЯ СП4	4	
				МАТЕРИАЛЫ		

Инв.№ подл. | Подпись и дата | Взам.инв.№

I.090.I 2с.2-9 06

Лист 3

Копировал

Формат А4

ФОРМАТ	ЗОНА	ГОЗ	ОБОЗНАЧЕНИЕ	НАИМЕНОВАНИЕ	КОЛ.	ПРИМЕ-ЧАНИЕ
				БЕТОН ЛЕГКИЙ В10		3,68м^3
				ПЛИТЫ ИЗ ПЕНОПЛАСТА ПОЛИСТИРОЛЬНОГО ГОСТ 15588-70*		0,63м^3

Инв.№ подл. | Подпись и дата | Взам.инв.№

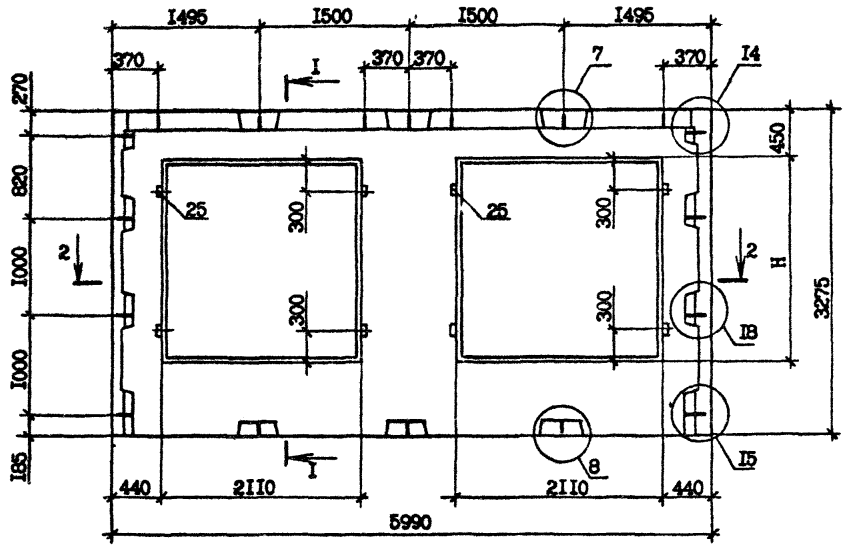

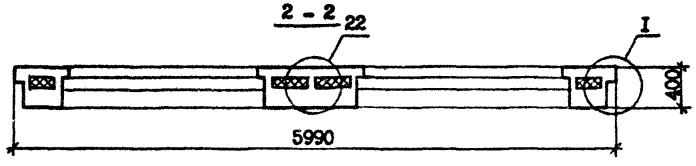

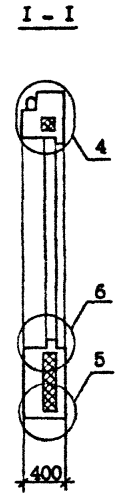

Обозначение	Марка	H, мм	Масса, т
1.090.1-2с.2-9 06	1ПСО 60.33.4-1ПТ-С	2110	4,00
-01	1ПСО 60.33.4-2ПТ-С		
-02	2ПСО 60.33.4-1ПТ-С	1810	4,44
-03	2ПСО 60.33.4-2ПТ-С		

Инв.№ подл. | Подпись и дата | Взам.инв.№

		1.090.1-2с.2-9. 06СБ	
Нач.отп.	Эдишерашвили		
Н.контр.	Силагадзе	ПАНЕЛЬ 1ПСО 60 - 2ПСО 60 СБОРОЧНЫЙ ЧЕРТЕЖ	Стадия: Р; Масса: См. табл.; Масштаб: 1:40
ГИП	Эдишерашвили		Лист 1; Листов 3
Рук.гр.	Салихова		
Проверил	Салихова		ТбилЗНИИЭП
Разраб.	Шолия		

Копировал

Формат А3

АРМИРОВАНИЕ НАРУЖНОГО СЛОЯ

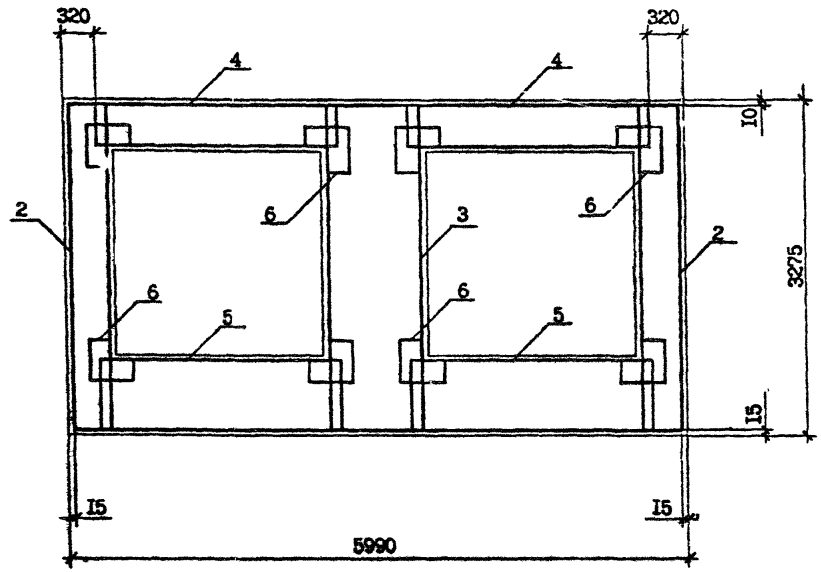

Инв.№ подл. | Подпись и дата | Взам.инв.№

АРМИРОВАНИЕ ВНУТРЕННЕГО СЛОЯ

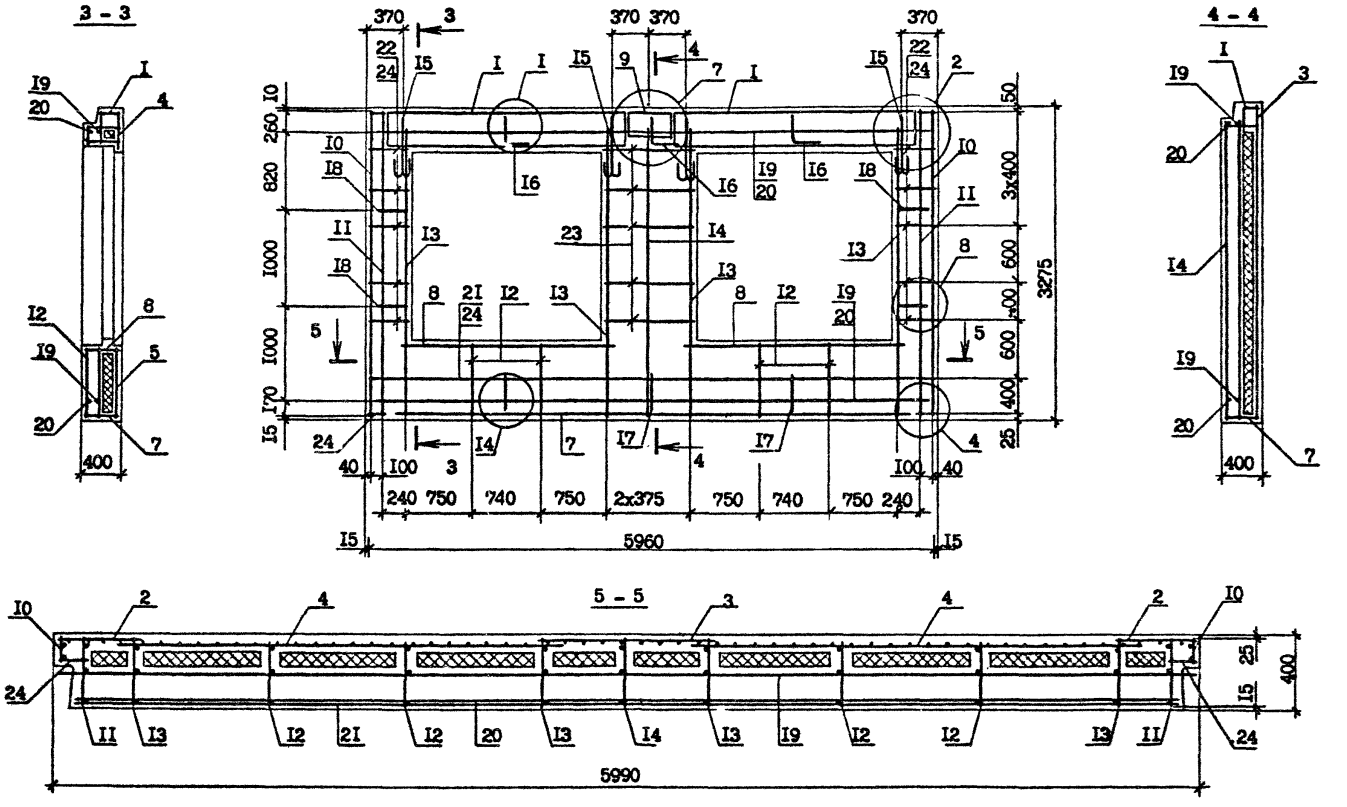

ФОРМАТ	ЗОНА	ПОЗ.	ОБОЗНАЧЕНИЕ	НАИМЕНОВАНИЕ	КОЛ.	ПРИМЕЧАНИЕ
				ДОКУМЕНТАЦИЯ		
А3			I.090.I-2с.2-9 07СБ	СБОРОЧНЫЙ ЧЕРТЕЖ		
А3			I.090.I-2с.2-9 00ДI	УЗЛЫ ОПАЛУБОЧНЫЕ		
А3			I.090.I-2с.2-9 00Д2	УЗЛЫ АРМАТУРНЫЕ		
А3			I.090.I-2с.2-9 00РС	РАСХОД СТАЛИ		
А3			I.090.I-2с.2-9 00ТО	ТЕХНИЧЕСКОЕ ОПИСАНИЕ		
				СБОРОЧНЫЕ ЕДИНИЦЫ		
				СЕТКИ		
А4		2	I.090.I-2с.2-I0 02.0-0I	С2	2	
А4		3	I.090.I-2с.2-I0 02.0-06	С7	I	
А4		4	I.090.I-2с.2-I0 02.0-I7	С18	2	
А4		6	I.090.I-2с.2-I0 04.0-0I	С39	8	
А4		7	I.090.I-2с.2-I0 04.0-03	С4I	2	
А4		8	I.090.I-2с.2-I0 04.0-06	С44	2	
А4		9	I.090.I-2с.2-I0 04.0-I5	С53	I	
				КАРКАСЫ ПЛОСКИЕ		
А4		I0	I.090.I-2с.2-I0 06.0	КРI	2	
А4		II	I.090.I-2с.2-I0 06.0-02	КР3	2	
А4		I3	I.090.I-2с.2-I0 07.0-II	КРI7	4	
А4		I4	I.090.I-2с.2-I0 07.0-I2	КРI8	I	
А4		I5	I.090.I-2с.2-I0 07.0-I4	КР20	2	
				ДЕТАЛИ		
				СТЕРЖНИ АНКЕРНЫЕ		
А3		I7	I.090.I-2с.2-I0 00.I	АНI	2	
А3		I8	I.090.I-2с.2-I0 00.I-0I	АН2	2	
А3		I9	I.090.I-2с.2-I0 00.I-03	АН4	4	
				СТЕРЖНИ ОТДЕЛЬНЫЕ ФIOА-I ГОСТ 578I-82*		
БЧ		20	I0.0II.5950	L =5950	2	3,67кг
БЧ		2I	I0.0II.5770	L =5770	2	3,56кг

Взам.инв.№ | Подпись и дата | Инв.№подл.

Нач.от.	Эдишерашвили			I.090.I-2с.2-9 07
Н.контр.	Силагадзе			
ГИП	Эдишерашвили			ПАНЕЛЬ ЗПСО 60 - 4ПСО 60
Рук. гр.	Садихова			
Проверил	Шелия			
Разраб.	Салихова			

Стадия	Лист	Листов
Р	I	4

ТбилЗНИИЭП

Копировал

Формат А4

ФОРМАТ	ЗОНА	ПОЗ.	ОБОЗНАЧЕНИЕ	НАИМЕНОВАНИЕ	КОЛ.	ПРИМЕЧАНИЕ
				Ф4Вр-I ГОСТ 6727-80*		
БЧ		25	4.041.120	L =120	16	0,01кг
				ПРОБ.ДЕР.50х100 L =100		
БЧ		26	50.100.120.100	ГОСТ 8486-66**	8	0,004м³
			ПЕРЕМЕННЫЕ ДАННЫЕ	ДЛЯ ИСПОЛНЕНИЙ:		
				I.090.I-2с.2-9 07 ЗПСО 60.33.4-ПТ-С		
				СБОРОЧНЫЕ ЕДИНИЦЫ		
А4		I	I.090.I-2с.2-10 01.0-02	КАРКАС УКР.СБОРКИ СКР3	2	
А4		5	I.090.I-2с.2-10 03.0-05	СЕТКА С26	2	
А4		12	I.090.I-2с.2-10 07.0-05	КАРКАС ПЛОСКИЙ КР11	4	
				ДЕТАЛИ		
А3		16	I.090.I-2с.2-10 00.2-03	ПЕТЛЯ СТРОПОВОЧНАЯ СП4	4	
				СТЕРЖНИ ОТДЕЛЬНЫЕ Ф4Вр-I ГОСТ 6727-80*		
БЧ		22	4.041.5730	L =5730	2	0,56кг
БЧ		23	4.041.410	L =410	20	0,04кг
БЧ		24	4.041.1090	L =1090	10	0,11кг
				МАТЕРИАЛЫ		
				БЕТОН ЛЕГКИЙ В10		4,0м³
				ПЛИТЫ ИЗ ПЕНОПЛАСТА ПОЛИСТИРОЛЬНОГО ГОСТ 15588-70*		0,76м³
				I.090.I-2с.2-9 07-01 ЗПСО 60.33.4-2ПТ-С		
				СБОРОЧНЫЕ ЕДИНИЦЫ		
А4		I	I.090.I-2с.2-10 01.0-03	КАРКАС УКР.СБОРКИ СКР4	2	
А4		5	I.090.I-2с.2-10 03.0-05	СЕТКА С26	2	
А4		12	I.090.I-2с.2-10 07.0-05	КАРКАС ПЛОСКИЙ КР11	4	

Взам.инв.№ | Подпись и дата | Инв.№подл.

Копировал Формат А4

ФОРМАТ	ЗОНА	ПОЗ.	ОБОЗНАЧЕНИЕ	НАИМЕНОВАНИЕ	КОЛ.	ПРИМЕЧАНИЕ
				ДЕТАЛИ		
А3		I6	I.090.I-2с.2-I0 00.2-03	ПЕТЛЯ СТРОПОВОЧНАЯ СП4	4	
				СТЕРЖНИ ОТДЕЛЬНЫЕ		
				Ф4Вр-I ГОСТ 6727-80*		
БЧ		22	4.04I.5730	L =5730	2	0,56кг
БЧ		23	4.04I.4I0	L =4I0	20	0,04кг
БЧ		24	4.04I.I090	L =I090	I0	0,IIкг
				МАТЕРИАЛЫ		
				БЕТОН ЛЕГКИЙ В10		4,0м^3
				ПЛИТЫ ИЗ ПЕНОПЛАСТА ПОЛИСТИРОЛЬНОГО ГОСТ I5588-70*		0,76м^3
				I.090.I-2с.2-9 07-02 4ПС0 60.33.4-ПТ-С		
				СБОРОЧНЫЕ ЕДИНИЦЫ		
А4		I	I.090.I-2с.2-I0 0I.0-02	КАРКАС УКР.СБОРКИ СКР3	2	
А4		5	I.090.I-2с.2-I0 03.0-03	СЕТКА С24	2	
А4		I2	I.090.I-2с.2-I0 07.0-08	КАРКАС ПЛОСКИЙ КР14	4	
				ДЕТАЛИ		
А3		I6	I.090.I-2с.2-I0 00.2-04	ПЕТЛЯ СТРОПОВОЧНАЯ СП5	4	
				СТЕРЖНИ ОТДЕЛЬНЫЕ		
				Ф4Вр-I ГОСТ 6727-80*		
БЧ		22	4.04I.5730	L =5730	6	0,56кг
БЧ		23	4.04I.4I0	L =4I0	I2	0,04кг
БЧ		24	4.04I.I090	L =I090	6	0,IIкг
				МАТЕРИАЛЫ		
				БЕТОН ЛЕГКИЙ В10		4,66м^3
				ПЛИТЫ ИЗ ПЕНОПЛАСТА ПОЛИСТИРОЛЬНОГО ГОСТ I5588-70*		0,96м^3

Инв.№ подл. | Подпись и дата | Взам.инв.№

ФОРМАТ	ЗОНА	ПОЗ.	ОБОЗНАЧЕНИЕ	НАИМЕНОВАНИЕ	КОЛ.	ПРИМЕЧАНИЕ
				I.090.I-2с.2-9 07-03 4ПСО 60.33.4-2ПТ-С		
				СБОРОЧНЫЕ ЕДИНИЦЫ		
А4		I	I.090.I-2с.2-I0 0I.0-03	КАРКАС УКР.СБОРКИ СКР4	2	
А4		5	I.090.I-2с.2-I0 03.0-03	СЕТКА С24	2	
А4		I2	I.090.I-2с.2-I0 07.0-08	КАРКАС ПЛОСКИЙ КРI4	4	
				ДЕТАЛИ		
А3		I6	I.090.I-2с.2-I0 00.2-04	ПЕТЛЯ СТРОПОВОЧНАЯ СП5	4	
				СТЕРЖНИ ОТДЕЛЬНЫЕ Ф4Вр-I ГОСТ 6727-80*		
БЧ		22	4.04I.5730	L =5730	6	0,56кг
БЧ		23	4.04I.4I0	L =4I0	I2	0,04кг
БЧ		24	4.04I.I090	L =I090	6	0,IIкг
				МАТЕРИАЛЫ		
				БЕТОН ЛЕГКИЙ В10		4,66м^3
				ПЛИТЫ ИЗ ПЕНОПЛАСТА ПОЛИСТИРОЛЬНОГО ГОСТ I5588-70*		0,96м^3

Инв.№ подл. | Подпись и дата | Взам.инв.№

РИС. I

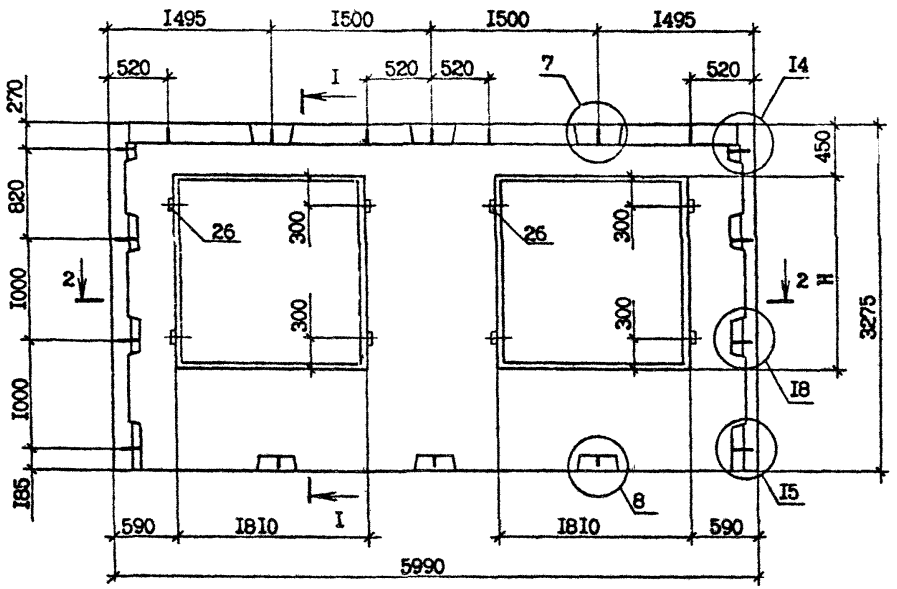

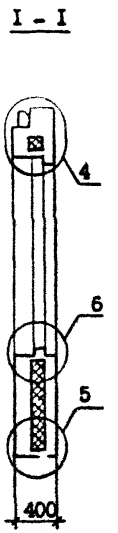

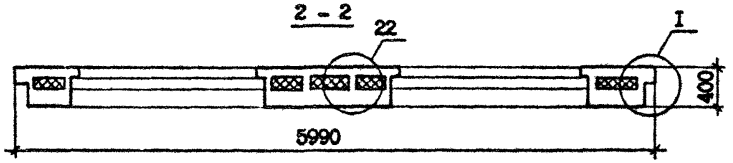

Обозначение	Марка	Рис.	Н,мм	Масса, т
I.090.I-2с.2-9 07	3ПС0 60.33.4-IIT-C	I,2,3	I8I0	4,83
-0I	3ПС0 60.33.4-2IT-C			
-02	4ПС0 60.33.4-IIT-C	I,2,4	I2I0	5,63
-03	4ПС0 60.33.4-2IT-C			

Нач.отд.	Эдишерашвили			I.090.I-2с.2-9 07СБ	
Н.контр.	Силагадзе			ПАНЕЛЬ 3ПС0 60 - 4ПС0 60 СБОРОЧНЫЙ ЧЕРТЕЖ	Стадия: Р; Масса: См. табл.; Масштаб: 1:40; Лист 1; Листов 4
ГИП	Эдишерашвили				
Рук.гр.	Салихова				
Проверил	Салихова				ТбилЗНИИЭП
Разраб.	Шелия				

Копировал

Формат А3

Взам.инв.№ | Подпись и дата | Инв.№ подл.

РИС. 2

АРМИРОВАНИЕ НАРУЖНОГО СЛОЯ

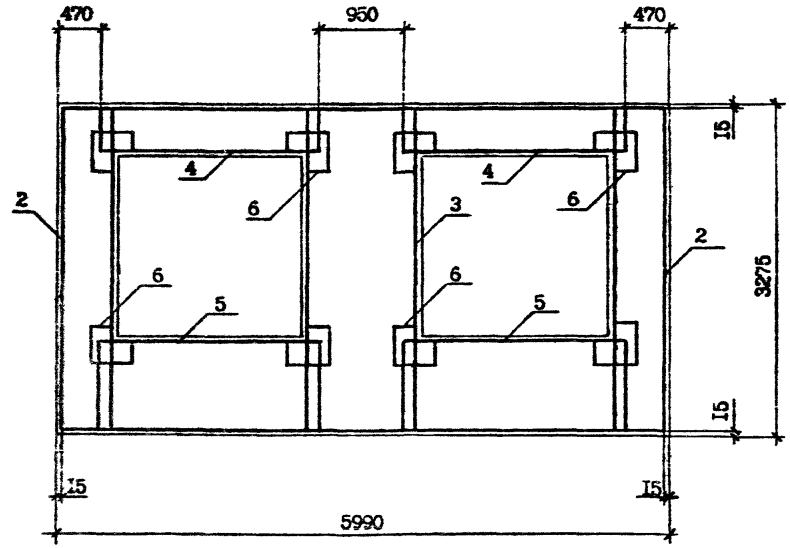

РИС. 3

АРМИРОВАНИЕ ВНУТРЕННЕГО СЛОЯ

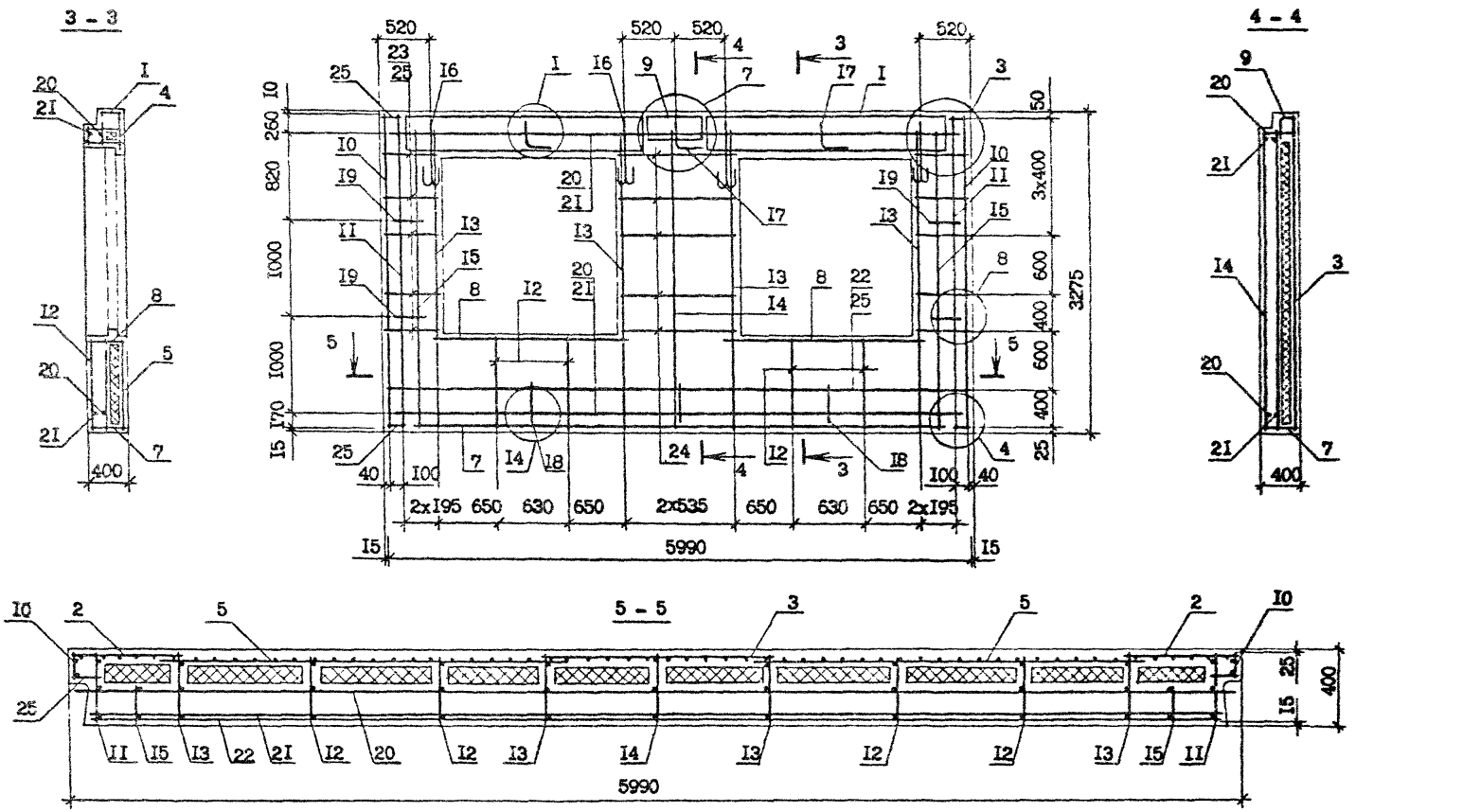

Инв. № подл.	Подпись и дата	Взам. инв. №

I.090.I-2c.2-9 07СБ	Лист 3

Копировал

Формат А3

РИС. 4

АРМИРОВАНИЕ ВНУТРЕННЕГО СЛОЯ

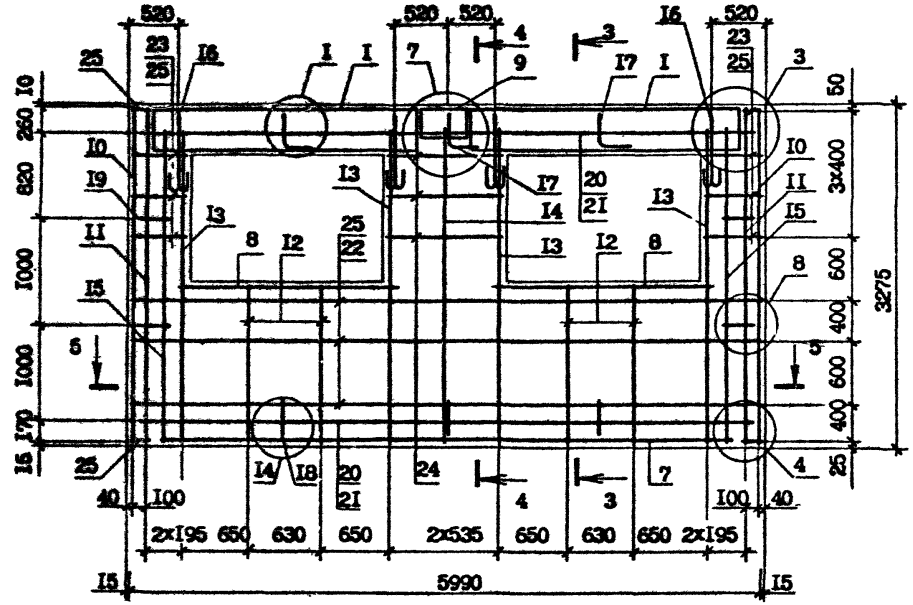

Сечения 3-3, 4-4 и 5-5 см. на листе 2.

Формат	Зона	Поз.	Обозначение	Наименование	Кол.	Приме-чание
				ДОКУМЕНТАЦИЯ		
А3			I.090.I-2с.2-9 08СБ	СБОРОЧНЫЙ ЧЕРТЕЖ		
А3			I.090.I-2с.2-9 08ДI	УЗЛЫ СПАЛУБОЧНЫЕ		
А3			I.090.I-2с.2-9 08Д2	УЗЛЫ АРМАТУРНЫЕ		
А3			I.090.I-2с.2-9 08РС	РАСХОД СТАЛИ		
А3			I.090.I-2с.2-9 08ТС	ТЕХНИЧЕСКОЕ ОПИСАНИЕ		
				СБОРОЧНЫЕ ЕДИНИЦЫ		
				СЕТКИ		
А4		2	I.090.I-2с.2-I0 02.0	С1	2	
А4		3	I.090.I-2с.2-I0 02.0-I6	С17	I	
А4		4	I.090.I-2с.2-I0 03.0-I6	С37	I	
А4		5	I.090.I-2с.2-I0 04.0-0I	С39	4	
А4		6	I.090.I-2с.2-I0 04.0-08	С46	I	
А4		7	I.090.I-2с.2-I0 04.0-09	С47	I	
				КАРКАСЫ ПЛОСКИЕ		
А4		8	I.090.I-2с.2-I0 06.0	КР1	2	
А4		9	I.090.I-2с.2-I0 06.0-02	КР3	2	
А4		I0	I.090.I-2с.2-I0 07.0-03	КР9	2	
А4		II	I.090.I-2с.2-I0 07.0-II	КР17	2	
				ДЕТАЛИ		
А3		I2	I.090.I-2с.2-I0 00.2	ПЕТЛЯ СТРОПОВОЧНАЯ СП1	2	
				СТЕРЖНИ АНКЕРНЫЕ		
А3		I3	I.090.I-2с.2-I0 00.I	АН1	I	
А3		I4	I.090.I-2с.2-I0 00.I-0I	АН2	2	
А3		I5	I.090.I-2с.2-I0 00.I-02	АН3	4	
				СТЕРЖНИ ОТДЕЛЬНЫЕ		
				Ф10А-I ГОСТ 5781-82*		
БЧ		I6	I0.0II.2950	L =2950	I	I,82кг
БЧ		I7	I0.0II.2770	L =2770	I	I,71кг

Взам.инв.№

Подпись и дата

Инв.№подл.

Нач.отд.	Эдишерашвили		11.IX.84
Н.контр	Силагадзе		11.IX.84
ГИП	Эдишерашвили		11.IX.84
Рук. гр.	Салихова		11.IX.84
Проверил	Шелия		11.IX.84
Разраб.	Салихова		11.IX.84

I.090.I-2с.2-9 08

ПАНЕЛЬ
ПСБ 30 - 2ПСБ 30

Стадия	Лист	Листов
Р	I	3

ТбилЗНИИЭП

Копировал

Формат А4

[illegible]	[illegible]	[illegible]		НАИМЕНОВАНИЕ	КОЛ.	ПРИМЕЧАНИЕ
				Ф8А-I ГОСТ 5781-82*		
БЧ		18	6.0[illegible]	L =1500	2	0,59кг
				14Вр-I ГОСТ 6727-80*		
БЧ		19	4.041.14	L =1470	2	0,14кг
БЧ		20	4.041.260	L =260	22	0,02кг
БЧ		21	4.041.120	L =120	16	0,01кг
БЧ		22	4.041.360	L =360	3	0,03кг
				ПРОБ.ДЕР.50х100 L =100		
БЧ		23	50.100.120.100	ГОСТ 8486-66**	4	0,002м^3
				МАТЕРИАЛЫ		
				БЕТОН ЛЕГКИЙ В10		1,40м^3
				ПЛИТЫ ИЗ ПЕНОПЛАСТА ПОЛИСТИРОЛЬНОГО ГОСТ 15588-70*		0,17м^3
			ПЕРЕМЕННЫЕ ДАННЫЕ ДЛЯ ИСПОЛНЕНИЙ:			
				1.090.1-2с.2-9 08 1ПСБ 30.33.4-1ПТ-С		
				СБОРОЧНЫЕ ЕДИНИЦЫ		
А4		1	1.090.1-2с.2-10 01.0	КАРКАС УКР.СБОРКИ СКР1	1	
				1.090.1-2с.2-9 08-01 1ПСБ 30.33.4-2ПТ-С		
				СБОРОЧНЫЕ ЕДИНИЦЫ		
А4		1	1.090.1-2с.2-10 01.0-01	КАРКАС УКР.СБОРКИ СКР2	1	
				1.090.1-2с.2-9 08-02 2ПСБ 30.33.4-1ПТ-С		
				СБОРОЧНЫЕ ЕДИНИЦЫ		
А4		1	1.090.1-2с.2-9 01.0	КАРКАС УКР.СБОРКИ СКР1	1	

Взам.инв.№ | Подпись и дата | Инв.№ подл.

Контровал | Формат А4

ФОРМАТ	ЗОНА	ПОЗ.	ОБОЗНАЧЕНИЕ	НАИМЕНОВАНИЕ	КОЛ.	ПРИМЕЧАНИЕ
				I.090.I-2с.2-9 08-03 2ПСБ 30.33.4-2ПТ-С		
				СБОРОЧНЫЕ ЕДИНИЦЫ		
А4		I	I.090.I-2с.2-I0 0I.0-0I	КАРКАС УКР.СБОРКИ СКР2	I	

Инв.№подл. | Подпись и дата | Взам.инв.№

ФОРМАТ	ЗОНА	ПОЗ.	ОБОЗНАЧЕНИЕ	НАИМЕНОВАНИЕ	КОЛ.	ПРИМЕ-ЧАНИЕ

Инв.№ подл. | Подпись и дата | Взам.инв.№

Лист

Копировал

Формат А4

Рис. 1

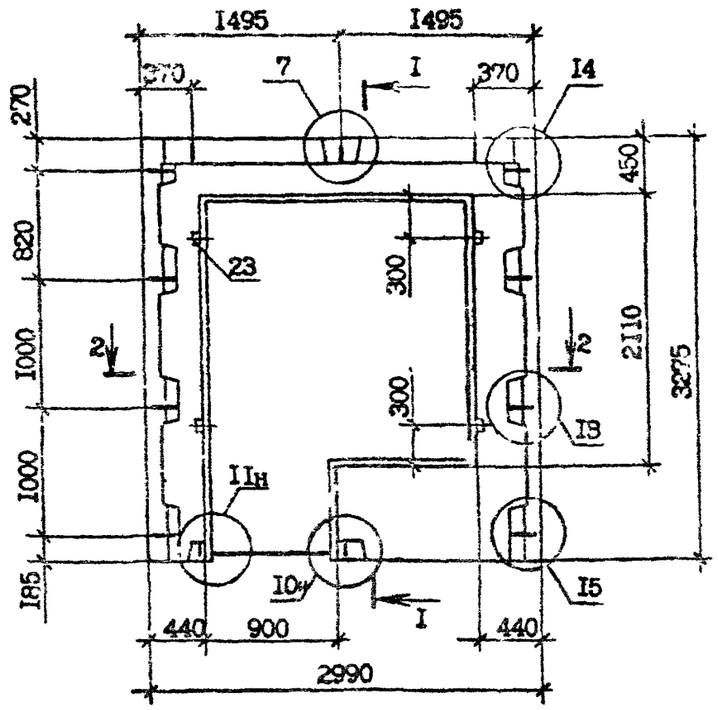

I - I

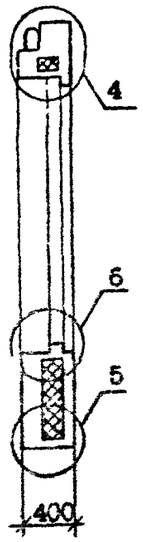

2 - 2

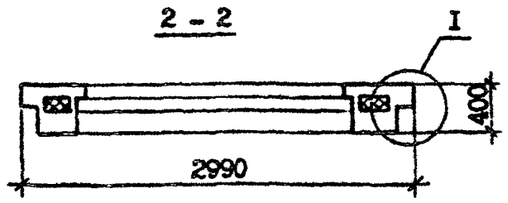

Рис. 2

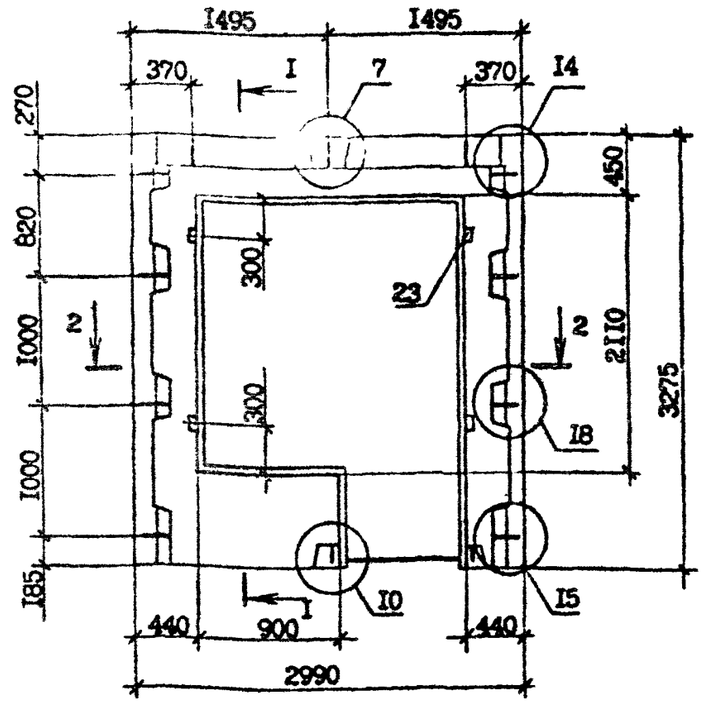

Обозначение	Марка	Рис.	Масса, т
I.090.I-2c.2-9 08	1ПСБ 30.33.4-1ПТ-С	I,3,5	I,69
-0I	1ПСБ 30.33.4-2ПТ-С		
-02	2ПСБ 30.33.4-1ПТ-С	2,4,6	I,69
-03	2ПСБ 30.33.4-2ПТ-С		

Нач.отд.	Эдишерашвили		
Н.контр.	Силагадзе		
ГИП	Эдишерашвили		
Рук.гр.	Салихова		
Проверил	Салихова		
Разраб.	Шелия		

I.090.I-2c.2-9 08СБ

ПАНЕЛЬ
1ПСБ 30 - 2ПСБ 30
СБОРОЧНЫЙ ЧЕРТЕЖ

Стадия	Масса	Масштаб
Р	См. табл.	I:40
Лист I	Листов 3	

ТбилЗНИИЭП

Копировал

Формат А3

Инв.№ подл. | Подпись и дата | Взам.инв.№

РИС . 3

АРМИРОВАНИЕ НАРУЖНОГО СЛОЯ

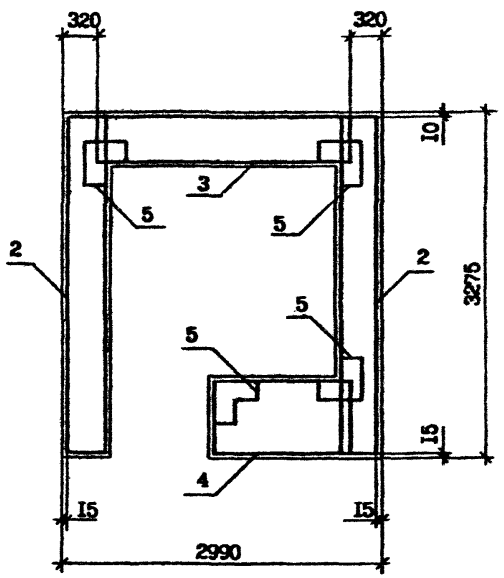

РИС. 4

АРМИРОВАНИЕ НАРУЖНОГО СЛОЯ

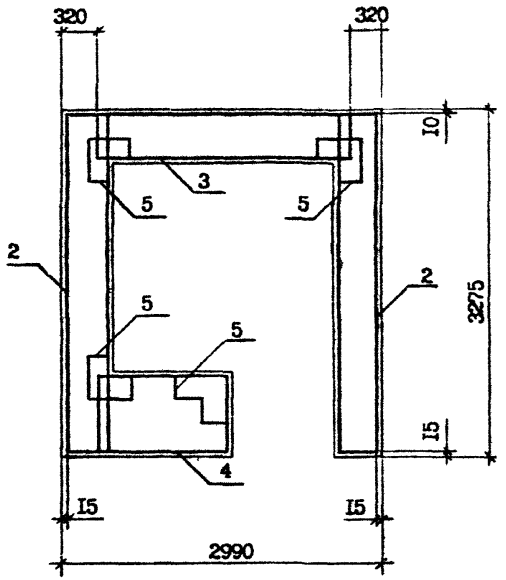

Инв.№ подл. | Подпись и дата | Взам. инв.№

РИС. 5

АРМИРОВАНИЕ ВНУТРЕННЕГО СЛОЯ

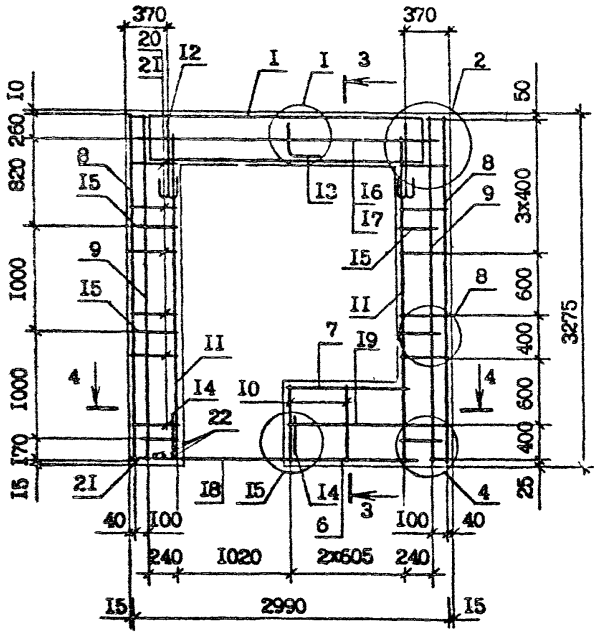

3 - 3

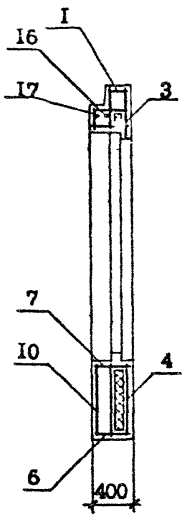

РИС. 6

АРМИРОВАНИЕ ВНУТРЕННЕГО СЛОЯ

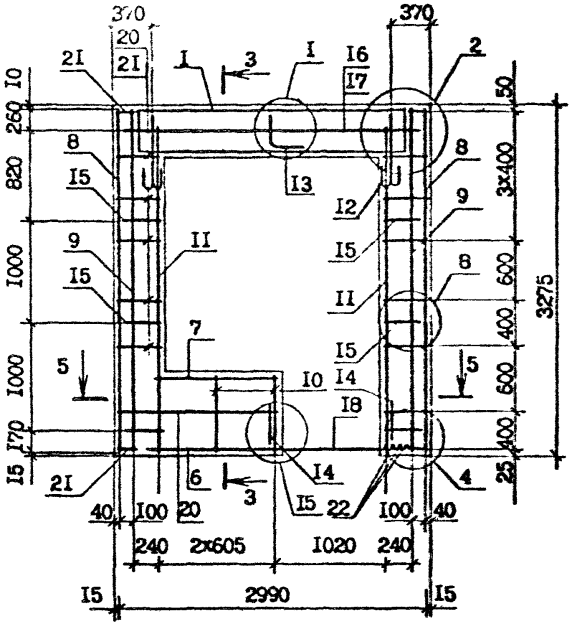

4 - 4

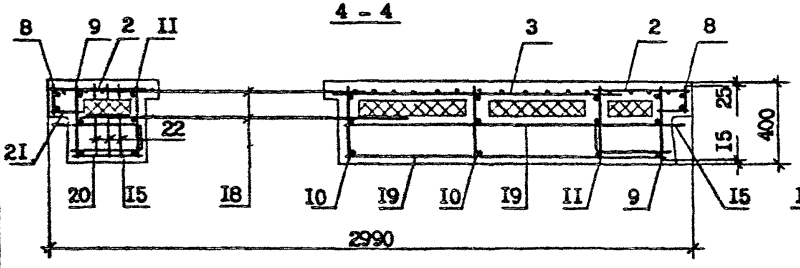

5 - 5

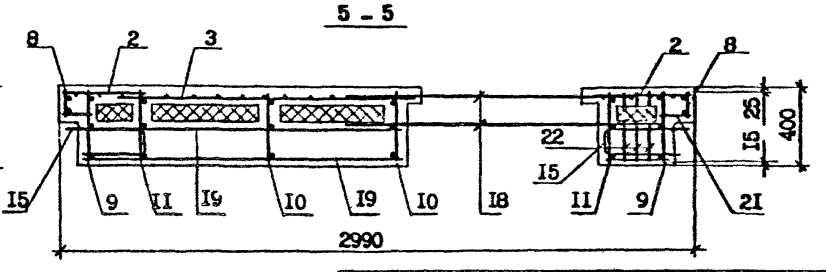

Инв. № подл. | Подпись и дата | Взам. инв. №

ФОРМАТ	ЗОНА	ПОЗ.	ОБОЗНАЧЕНИЕ	НАИМЕНОВАНИЕ	КОЛ.	ПРИМЕЧАНИЕ
				ДОКУМЕНТАЦИЯ		
А3			I.090.I-2с.2-9 09СБ	СБОРОЧНЫЙ ЧЕРТЕЖ		
А3			I.090.I-2с.2-9 00ДI	УЗЛЫ ОПАЛУБОЧНЫЕ		
А3			I.090.I-2с.2-9 00Д2	УЗЛЫ АРМАТУРНЫЕ		
А3			I.090.I-2с.2-9 00РС	РАСХОД СТАЛИ		
А3			I.090.I-2с.2-9 00ТО	ТЕХНИЧЕСКОЕ ОПИСАНИЕ		
				СБОРОЧНЫЕ ЕДИНИЦЫ		
А4		I	I.090.I-2с.2-I0 0I.0-03	КАРКАС УКР.СБОРКИ СКР4	I	
				СЕТКИ		
А4		2	I.090.I-2с.2-I0 02.0-0I	С2	2	
А4		3	I.090.I-2с.2-I0 02.0-I7	С18	I	
А4		4	I.090.I-2с.2-I0 03.0-06	С27	I	
А4		5	I.090.I-2с.2-I0 03.0-07	С28	I	
А4		6	I.090.I-2с.2-I0 04.0-0I	С39	8	
А4		7	I.090.I-2с.2-I0 04.0-03	С4I	I	
А4		8	I.090.I-2с.2-I0 04.0-06	С44	3	
				КАРКАСЫ ПЛОСКИЕ		
А4		9	I.090.I-2с.2-I0 06.0	КР1	2	
А4		I0	I.090.I-2с.2-I0 06.0-04	КР5	2	
А4		II	I.090.I-2с.2-I0 07.0	КР6	2	
А4		I2	I.090.I-2с.2-I0 07.0-02	КР8	2	
А4		I3	I.090.I-2с.2-I0 07.0-II	КР17	2	
А4		I4	I.090.I-2с.2-I0 07.0-I4	КР20	2	
				ИЗДЕЛИЯ ЗАКЛАДНЫЕ		
А4		I5	I.090.I-2с.2-I0 09.0	МН1	4	
А4		I6	I.090.I-2с.2-I0 I0.0	МН2	4	
				ДЕТАЛИ		

Взам.инв.№ | Подпись и дата | Инв.№подл.

Нач.отд.	Эдишерашвили			I.090.I-2с.2-9 09
Н.контр.	Силагадзе			
ГИП	Эдишерашвили			ПАНЕЛЬ ПСЛ 30.33.4-2ГГ-С
Рук. гр.	Салихова			
Проверил	Шелия			
Разраб.	Салихова			

Стадия	Лист	Листов
Р	I	2

ТбилЗНИИЭП

Копировал

Формат А4

ФОРМАТ	ЗОНА	ПОЗ.	ОБОЗНАЧЕНИЕ	НАИМЕНОВАНИЕ	КОЛ.	ПРИМЕЧАНИЕ
А3		I7	I.090.I-2с.2-I0 00.2-0I	ПЕТЛЯ СТРОПОВОЧНАЯ СП2	2	
				СТЕРЖНИ АНКЕРНЫЕ		
А3		I8	I.090.I-2с 2-I0 00.I	АНI	I	
А3		I9	I.090.I-2с.2-I0 00.I-04	АН5	I	
А3		20	I.090.I-2с.2-I0 00.I-03	АН4	4	
				СТЕРЖНИ ОТДЕЛЬНЫЕ Ф10А-I ГОСТ 5781-82*		
БЧ		2I	I0.0II.2950	L =2950	2	I,82кг
БЧ		22	I0.0II.2770	L =2770	2	I,7Iкг
				Ф4Вр-I ГОСТ 6727-80*		
БЧ		23	4.04I.4I0	L =4I0	20	0,04кг
БЧ		24	4.04I.I20	L =I20	I4	0,0Iкг
				ПРОБ.ДЕР.50хI00 L =I00		
БЧ		25	50.I00.I20.I00	ГОСТ 8486-66**	8	0,004м^3
				МАТЕРИАЛЫ		
				БЕТОН ЛЕГКИЙ В10		I,96м^3
				ПЛИТЫ ИЗ ПЕНОПЛАСТА ПОЛИСТИРОЛЬНОГО ГОСТ I5588-70**		0,33м^3

Взам.инв.№ | Подпись и дата | Инв.№подл.

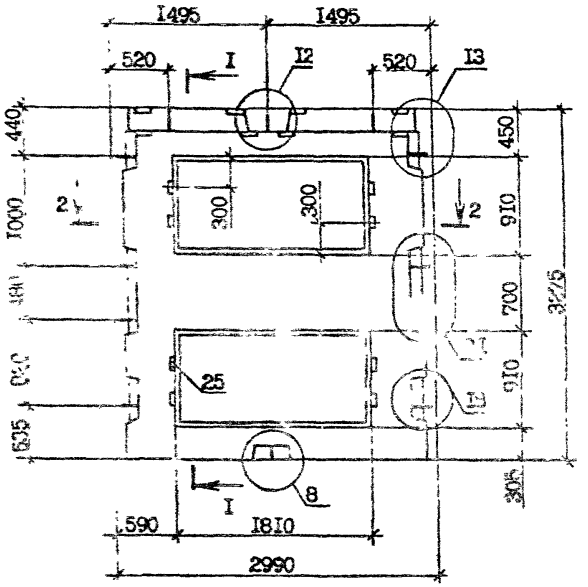

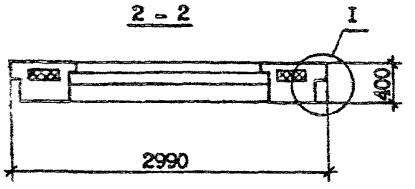

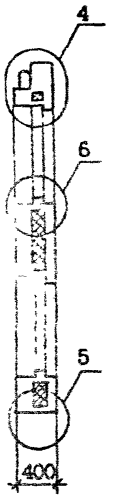

АРМИРОВАНИЕ НАРУЖНОГО СЛОЯ

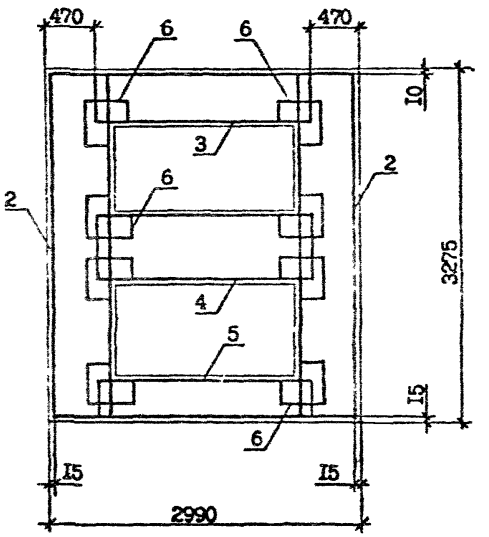

				1.090.1-2с.2-9 09СБ	
Нач.отд.	Эшшерашвили			ПАНЕЛЬ ПСЛ 30.33.4-2ПТ-С СБОРОЧНЫЙ ЧЕРТЕЖ	Стадия: Р; Масса: 2,37т; Масштаб: 1:40
Н.контр.	Силагадзе				Лист 1; Листов 2
ГИП	Эшшерашвили				
Рук.гр.					ТбилЗНИИЭП
Проверил	Салихова				
Разраб.	Шешия				

Инв.№ подл. | Подпись и дата | Взам.инв.№

Копировал

Формат А3

АРМИРОВАНИЕ ВНУТРЕННЕГО СЛОЯ

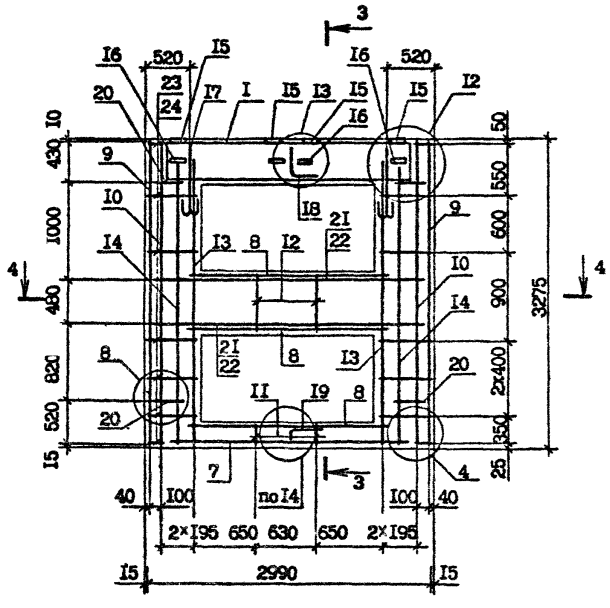

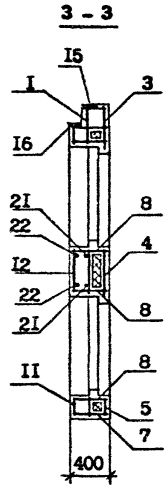

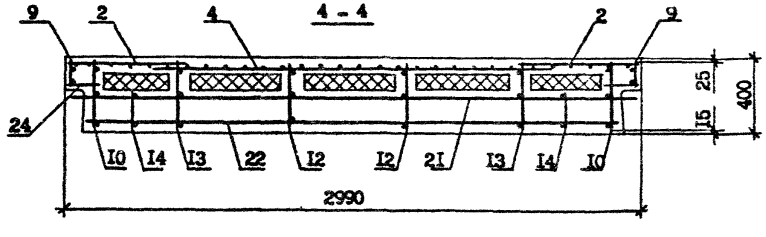

Инв. № подл. | Подпись и дата | Взам. инв. №

ФОРМАТ	ЗОНА	ПОЗ.	ОБОЗНАЧЕНИЕ	НАИМЕНОВАНИЕ	КОЛ.	ПРИМЕЧАНИЕ
				ДОКУМЕНТАЦИЯ		
А3			1.090.1-2с.2-9 ЮСБ	СБОРОЧНЫЙ ЧЕРТЕЖ		
А3			1.090.1-2с.2-9 ООД1	УЗЛЫ ОПАЛУБОЧНЫЕ		
А3			1.090.1-2с.2-9 ООД2	УЗЛЫ АРМАТУРНЫЕ		
А3			1.090.1-2с.2-9 ОСРС	РАСХОД СТАЛИ		
А3			1.090.1-2с.2-9 ООТОВ	ТЕХНИЧЕСКОЕ ОПИСАНИЕ		
				СБОРОЧНЫЕ ЕДИНИЦЫ		
				СЕТКИ		
А4		1	1.090.1-2с.2-10 02.0-01	С2	1	
А4		2	1.090.1-2с.2-10 02.0-09	С10	1	
А4		3	1.090.1-2с.2-10 02.0-19	С20	1	
А4		4	1.090.1-2с.2-10 03.0-12	С33	1	
А4		5	1.090.1-2с.2-10 04.0-01	С39	4	
А4		6	1.090.1-2с.2-10 04.0-02	С40	1	
А4		7	1.090.1-2с.2-10 04.0-03	С41	1	
А4		8	1.090.1-2с.2-10 04.0-12	С50	2	
				КАРКАСЫ ПЛОСКИЕ		
А4		9	1.090.1-2с.2-10 06.0	КР1	2	
А4		10	1.090.1-2с.2-10 06.0-02	КР3	2	
А4		11	1.090.1-2с.2-10 07.0-10	КР16	1	
А4		12	1.090.1-2с.2-10 07.0-13	КР19	3	
А4		13	1.090.1-2с.2-10 07.0-15	КР21	1	
				ДЕТАЛИ		
А3		14	1.090.1-2с.2-10 00.2-02	ПЕТЛЯ СТРОПОВОЧНАЯ СП3	2	
				СТЕРЖНИ АНКЕРНЫЕ		
А3		15	1.090.1-2с.2-10 00.1	АН1	1	
А3		16	1.090.1-2с.2-10 00.1-01	АН2	1	
А3		17	1.090.1-2с.2-10 00.1-03	АН4	4	

Инв.№ подл. | Подпись и дата | Взам.инв.№

Нач.отд.	Эшшерашвили			1.090.1-2с.2-9 10
Гл.констр.	Силагадзе			
ГИП	Эшшерашвили			ПАНЕЛЬ ПСЛ 30, 2ПСЛ 30
Рук. гр.	Салихова			Стадия: Р; Лист: 1; Листов: 2
Проверил	Шелия			ТбилЗНИИЭП
Разраб.	Салихова			

Копировал

Формат А4

Формат	Зона	Поз.	Обозначение	Наименование	Кол.	Примечание
				СТЕРЖНИ ОТДЕЛЬНЫЕ		
				Ф10А-I ГОСТ 5781-82*		
БЧ		18	10.011.2950	L =2950	2	1,82кг
БЧ		19	10.011.2770	L =2770	2	1,71кг
				Ф4Вр-I ГОСТ 6727-80*		
БЧ		20	4.041.2730	L =2730	6	0,27кг
БЧ		21	4.041.410	L =410	6	0,04кг
БЧ		22	4.041.1310	L =1310	6	0,13кг
БЧ		23	4.041.120	L =120	13	0,01кг
БЧ		24	4.041.380	L =380	11	0,04кг
				ПРОБКИ ДЕР.50х100 L =100		
БЧ		25	50.100.120.100	ГОСТ 8486-66**	4	0,002м^3
				МАТЕРИАЛЫ		
				БЕТОН ЛЕГКИЙ В10		2,69м^3
				ПЛИТЫ ИЗ ПЕНОПЛАСТА ПОЛИСТИРОЛЬНОГО ГОСТ 15588-70*		0,63м^3
				ПЕРЕМЕННЫЕ ДАННЫЕ ДЛЯ ИСПОЛНЕНИЙ:		
				1.090.1-2с.2-9 10 1ПСЛ 30.33.4-2ПТ-С		
				1.090.1-2с.2-9 10-01 2ПСЛ 30.33.4-2ПТ-С		

Инв.№подл. | Подпись и дата | Взам.инв.№

РИС. I

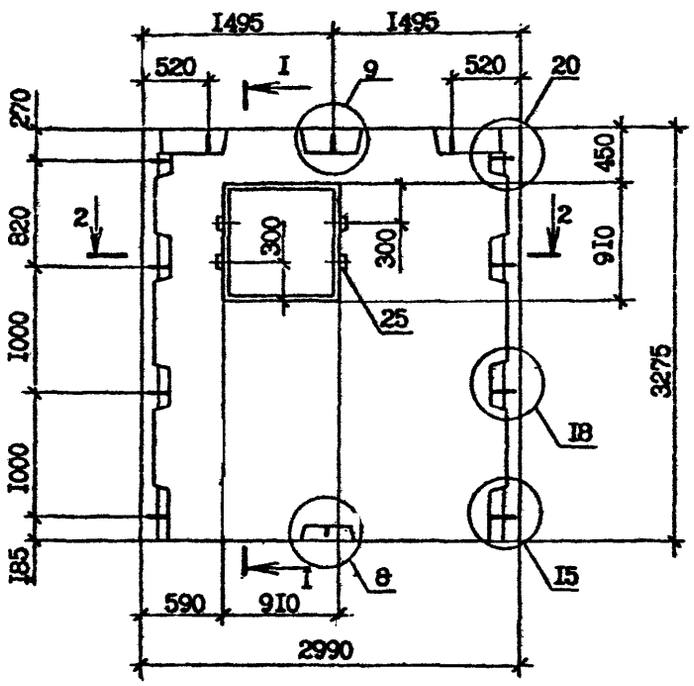

I - I

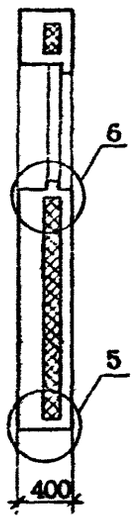

РИС. 2

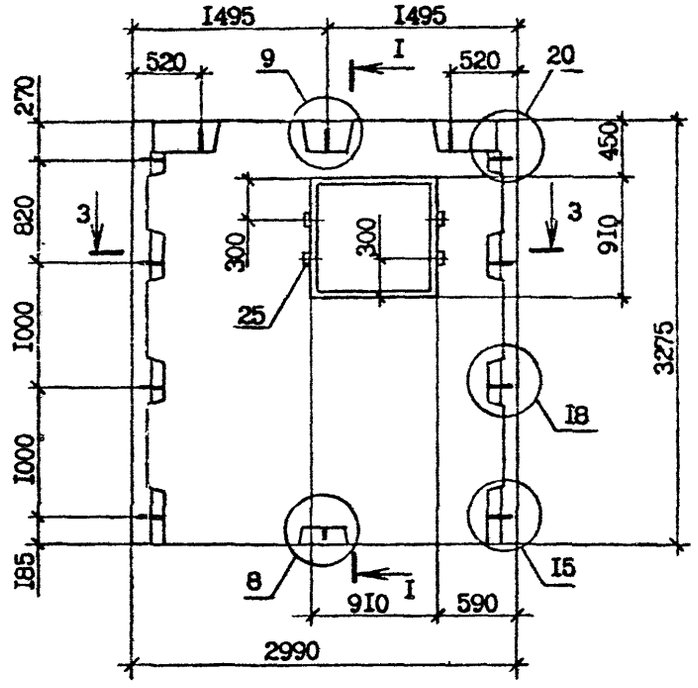

2 - 2

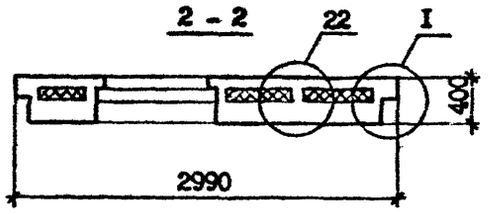

3 - 3

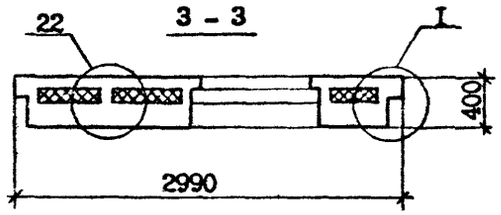

Обозначение	Марка	Рис.
I.090.I-2с.2-9 I0	IПСЛ 30.33.4-2ПТ-С	I,3,5
-0I	2ПСЛ 30.33.4-2ПТ-С	2,4,6

Нач.отд.	Элишерашвили		11.04.86
Н.контр.	Силагадзе		11.04.86
ГИП	Элишерашвили		11.04.86
Рук.гр.	Салихова		04.86
Проверил	Шелия		10.04.86
Разраб.	Салихова		10.04.86

I.090.I-2с.2-9 I0СБ

ПАНЕЛЬ
IПСЛ 30, 2ПСЛ 30
СБОРОЧНЫЙ ЧЕРТЕЖ

Стадия	Масса	Масштаб
Р	3,25 т	I:40
Лист I	Листов 3	

ТбилЗНИИЭП

Копировал

Формат А3

Инв.№ подл. | Подпись и дата | Взам.инв.№

РИС. 3

АРМИРОВАНИЕ НАРУЖНОГО СЛОЯ

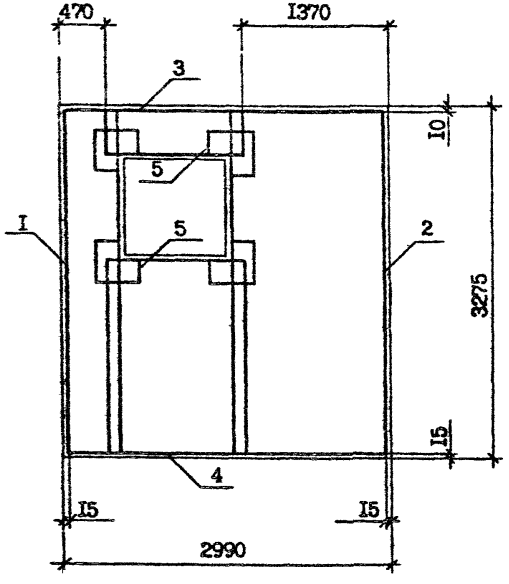

РИС. 4

АРМИРОВАНИЕ НАРУЖНОГО СЛОЯ

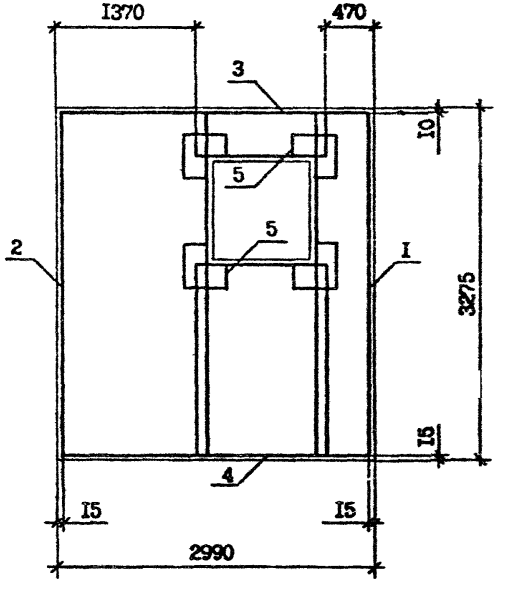

Инв. № подл. | Подпись и дата | Взам. инв. №

РИС. 5

АРМИРОВАНИЕ ВНУТРЕННЕГО СЛОЯ

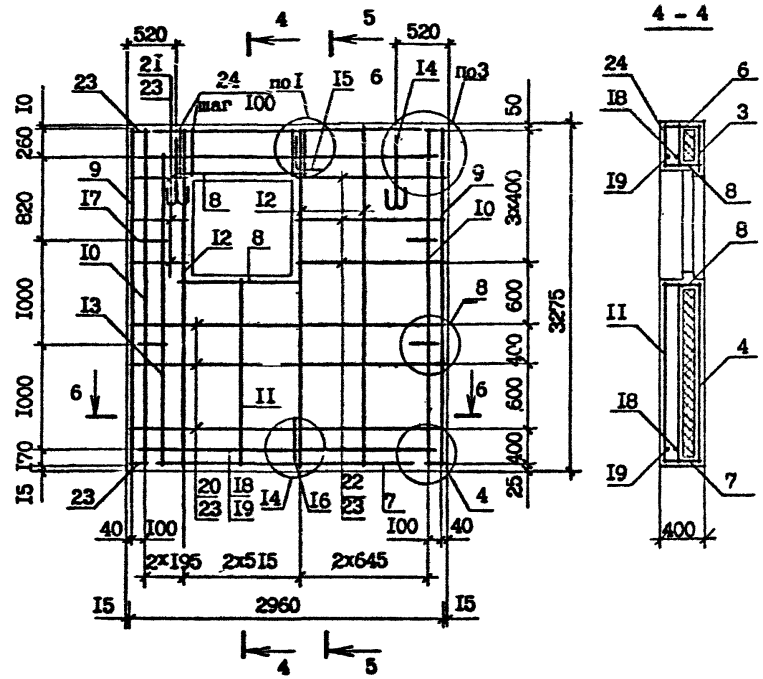

РИС. 6

АРМИРОВАНИЕ ВНУТРЕННЕГО СЛОЯ

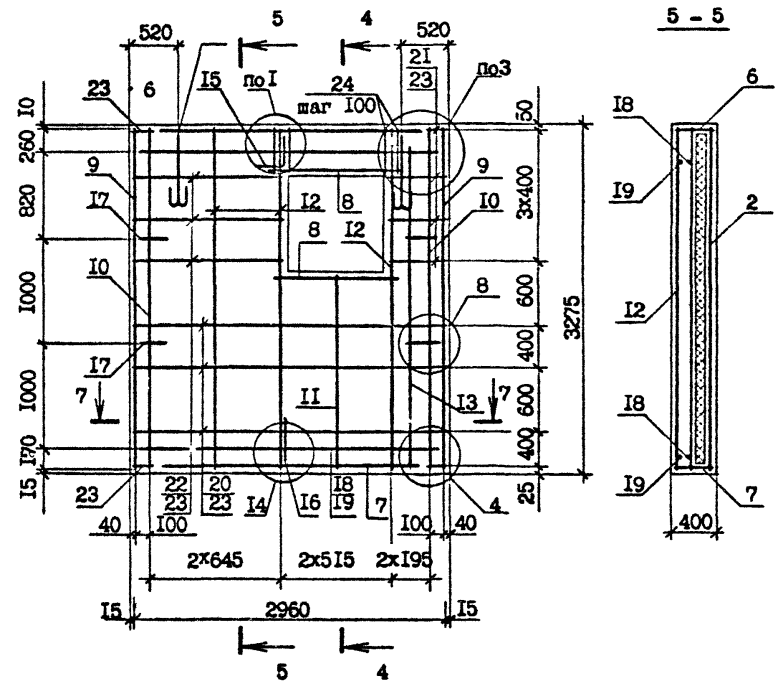

Формат	Зона	Поз.	Обозначение	Наименование	Кол.	Примечание
				ДОКУМЕНТАЦИЯ		
А3			I.090.I-2с.2-9 IICБ	СБОРОЧНЫЙ ЧЕРТЕЖ		
А3			I.090.I-2с.2-9 ООДI	УЗЛЫ СПАЛУБОЧНЫЕ		
А3			I.090.I-2с.2-9 ООД2	УЗЛЫ АРМАТУРНЫЕ		
А3			I.090.I-2с.2-9 ООРС	РАСХОД СТАЛИ		
А3			I.090.I-2с.2-9 ООТО	ТЕХНИЧЕСКОЕ ОПИСАНИЕ		
				СБОРОЧНЫЕ ЕДИНИЦЫ		
				СЕТКИ		
А4		I	I.090.I-2с.2-I0 02.0-0I	С2	I	
А4		2	I.090.I-2с.2-I0 02.0-09	СI0	I	
А4		3	I.090.I-2с.2-I0 03.0-II	С32	I	
А4		4	I.090.I-2с.2-I0 03.0-I5	С36	I	
А4		5	I.090.I-2с.2-I0 04.0-0I	С39	4	
А4		6	I.090.I-2с.2-I0 04.0-03	С4I	2	
А4		7	I.090.I-2с.2-I0 04.0-I2	С50	2	
				КАРКАСЫ ПЛОСКИЕ		
А4		8	I.090.I-2с.2-I0 06.0	КРI	2	
А4		9	I.090.I-2с.2-I0 06.0-02	КР3	2	
А4		I0	I.090.I-2с.2-I0 07.0-0I	КР7	I	
А4		II	I.090.I-2с.2-I0 07.0-I0	КРI6	I	
А4		I2	I.090.I-2с.2-I0 07.0-I3	КРI9	3	
А4		I3	I.090.I-2с.2-I0 07.0-I5	КР2I	I	
				ДЕТАЛИ		
А3		I4	I.090.I-2с.2-I0 00.2-02	ПЕТЛЯ СТРОПОВОЧНАЯ СПЗ	2	
				СТЕРЖНИ АНКЕРНЫЕ		
А3		I5	I.090.I-2с.2-I0 00.I	АНI	I	
А3		I6	I.090.I-2с.2-I0 00.I-0I	АН2	I	
А3		I7	I.090.I-2с.2-I0 00.I-03	АН3	4	

Взам.инв.№

Подпись и дата

Инв.№ подл.

Нач.отд.	Эдишерашвили		
Н.контр.	Сихагадзе		
ГИП	Эдишерашвили		
Рук. гр.	Салихова		
Проверил	Шелия		
Разраб.	Салихова		

I.090.I-2с.2-9 II

ПАНЕЛЬ
3ПСЛ 30, 4ПСЛ 30

Стадия	Лист	Листов
Р	I	2

ТбилЗНИИЭП

Копировал

Формат А4

ФОРМАТ	ЗОНА	ПОЗ.	ОБОЗНАЧЕНИЕ	НАИМЕНОВАНИЕ	КОЛ.	ПРИМЕЧАНИЕ
				СТЕРЖНИ ОТДЕЛЬНЫЕ		
				Ф10А-I ГОСТ 5781-82*		
БЧ		18	10.011.2950	L =2950	2	1,82кг
БЧ		19	10.011.2770	L =2770	2	1,71кг
				Ф4Вр-I ГОСТ 6727-80*		
БЧ		20	4.041.2730	L =2730	6	0,27кг
БЧ		21	4.041.410	L =410	6	0,04кг
БЧ		22	4.041.1310	L =1310	6	0,13кг
БЧ		23	4.041.120	L =120	16	0,01кг
				ПРОБ.ДЕР.50х100 L =100		
БЧ		24	50.100.120.100	ГОСТ 8486-66**	4	0,002м^3
				МАТЕРИАЛЫ		
				БЕТОН ЛЕГКИЙ В10		2,69м^3
				ПЛИТЫ ИЗ ПЕНОПЛАСТА ПОЛИСТИРОЛЬНОГО ГОСТ 15588-70*		0,63м^3
				ПЕРЕМЕННЫЕ ДАННЫЕ ДЛЯ ИСПОЛНЕНИЙ:		
				1.090.1-2с.2-9 II 3ПСЛ 30.33.4-2ПТ-С		
				1.090.1-2с.2-9 II-01 4ПСЛ 30.33.4-2ПТ-С		

Взам.инв.№ | Подпись и дата | Инв.№подл.

РИС. I

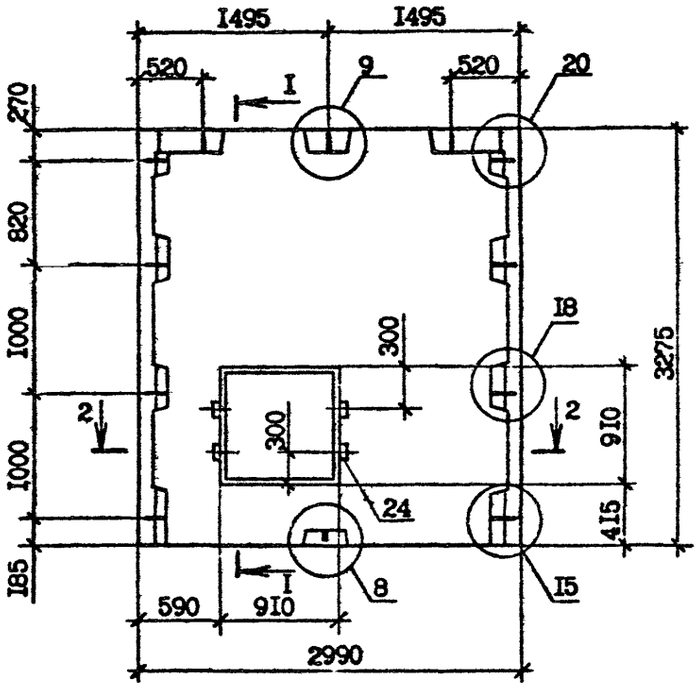

I - I

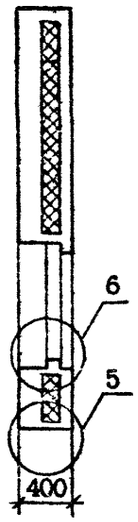

РИС. 2

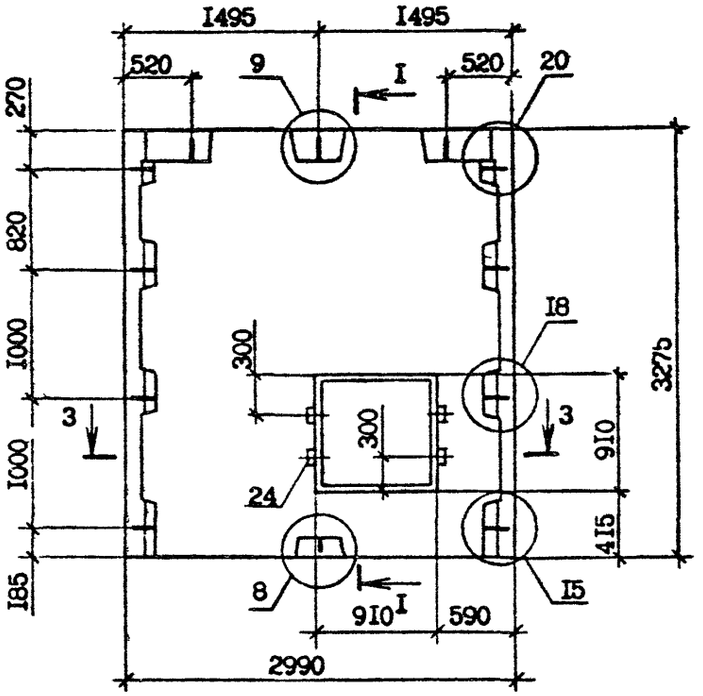

2 - 2

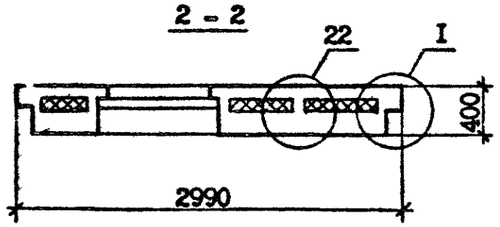

3 - 3

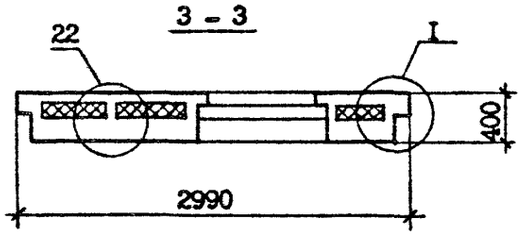

Обозначение	Марка	Рис.
I.090.I-2с.2-9 II	3ПСЛ 30.33.4-2ПТ-С	I,3,5
-0I	4ПСЛ 30.33.4-2ПТ-С	2,4,6

				I.090.1-2с.2-9 11СБ	
Нач.отд.	Эдишерашвили			ПАНЕЛЬ ЗПСЛ 30, 4ПСЛ 30 СБОРОЧНЫЙ ЧЕРТЕЖ	Стадия: Р; Масса: 3,25 т; Масштаб: 1:40
Н.контр.	Силагадзе				Лист 1; Листов 3
ГИП	Эдишерашвили				
Рук.гр.	Салихова				ТбилЗНИИЭП
Проверил	Шелия				
Разраб.	Салихова				

Копировал

Формат А3

Инв.№ подл. | Подпись и дата | Взам.инв.№

РИС. 3

АРМИРОВАНИЕ НАРУЖНОГО СЛОЯ

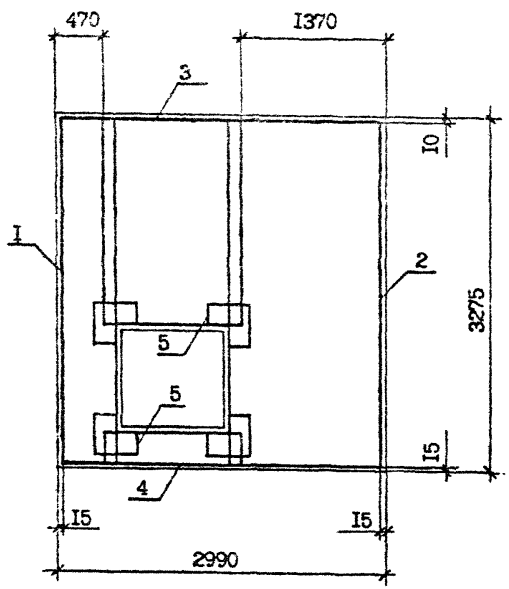

РИС. 4

АРМИРОВАНИЕ НАРУЖНОГО СЛОЯ

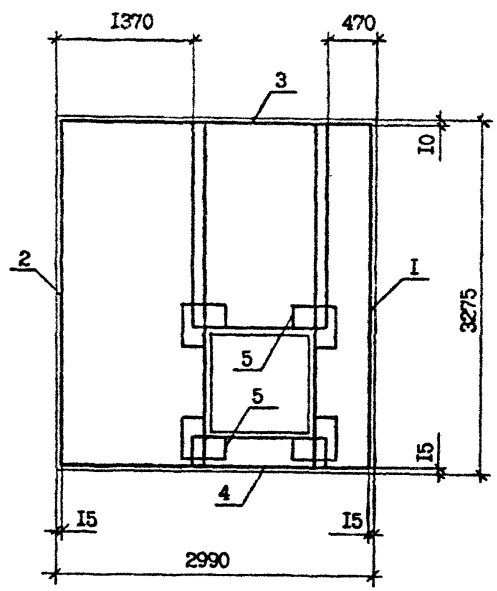

Инв. № подл. | Подпись и дата | Взам. инв. №

РИС. 5

АРМИРОВАНИЕ ВНУТРЕННЕГО СЛОЯ

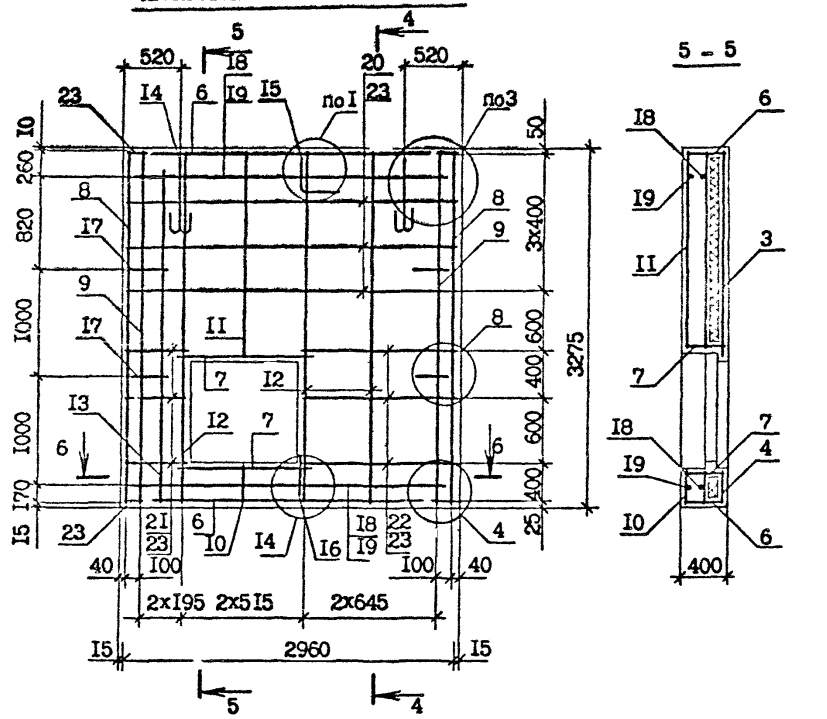

РИС. 6

АРМИРОВАНИЕ ВНУТРЕННЕГО СЛОЯ

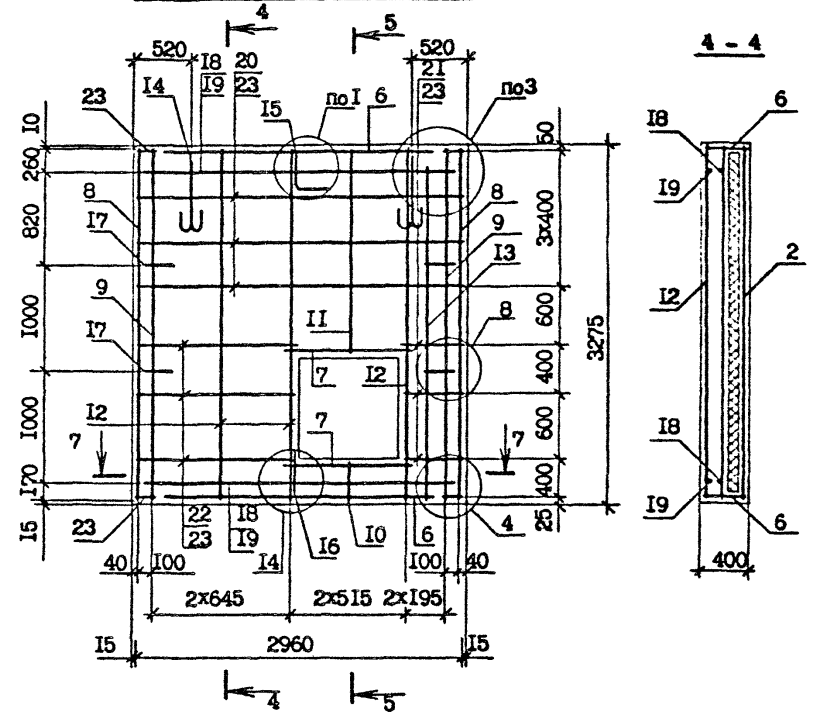

Инв. № подл. | Подпись и дата | Взам. инв. №

I.090.I-2c.2-9 IICБ

Лист 3

Копировал

Формат А3

			СБОЗНАЧЕНИЕ	НАИМЕНОВАНИЕ	КОЛ	ПРИМЕЧАНИЕ
				ДОКУМЕНТАЦИЯ		
А3			I.090.I-2c.2-9 I2СБ	СБОРОЧНЫЙ ЧЕРТЕЖ		
А3			I.090.I-2c.2-9 00ДI	УЗЛЫ ОПАЛУБОЧНЫЕ		
А3			I.090.I-2c.2-9 00Д2	УЗЛЫ АРМАТУРНЫЕ		
А3			I.090.I-2c.2-9 00РС	РАСХОД СТАЛИ		
А3			I.090.I-2c.2-9 00ТО	ТЕХНИЧЕСКОЕ ОПИСАНИЕ		
				СБОРОЧНЫЕ ЕДИНИЦЫ		
				СЕТКИ		
А4		I	I.090.I-2c.2-I0 02.0-0I	С2	I	
А4		2	I.090.I-2c.2-I0 02.0-09	СI0	I	
А4		3	I.090.I-2c.2-I0 02.0-I9	С20	I	
А4		4	I.090.I-2c.2-I0 03.0-I2	С33	I	
А4		5	I.090.I-2c.2-I0 04.0-0I	С39	4	
А4		6	I.090.I-2c.2-I0 04.0-02	С40	I	
А4		7	I.090.I-2c.2-I0 04.0-03	С4I	I	
А4		8	I.090.I-2c.2-I0 04.0-I2	С50	2	
А4		9	I.090.I-2c.2-I0 05.0	С55	I	
				КАРКАСЫ ПЛОСКИЕ		
А4		I0	I.090.I-2c.2-I0 06.0	КРI	2	
А4		II	I.090.I-2c.2-I0 06.0-04	КР5	2	
А4		I2	I.090.I-2c.2-I0 07.0-I0	КРI6	I	
А4		I3	I.090.I-2c.2-I0 07.0-II	КРI7	2	
А4		I4	I.090.I-2c.2-I0 07.0-I2	КРI8	I	
А4		I5	I.090.I-2c.2-I0 07.0-I4	КР20	I	
А4		I6	I.090.I-2c.2-I0 08.0-I0	КР32	2	
				ИЗДЕЛИЯ ЗАКЛАДНЫЕ		
А4		I7	I.090.I-2c.2-I0 09.0	МНI	4	
А4		I8	I.090.I-2c.2-I0 I0.0	МН2	4	
				ДЕТАЛИ		

Взам. инв. №

Подпись и дата

Инв. № подл.

Нач.отд.	Эдишерашвили	[illegible]	7.V.86
Н.контр.	Силагадзе	[illegible]	7.V.86
ГИП	Эдишерашвили	[illegible]	7.V.86
Рук. гр.	Салихова	[illegible]	7.V.86
Проверил	Белая	[illegible]	7.V.86
Разраб.	Салихова	[illegible]	7.V.86

I.090.I-2c.2-9 I2

ПАНЕЛЬ
5ПСЛ 30, 6ПСЛ 30

Стадия	Лист	Листов
Р	I	2

ТбилЗНИИЭП

Копировал

Формат А4

ФОРМАТ	ЗОНА	ПОЗ.	ОБОЗНАЧЕНИЕ	НАИМЕНОВАНИЕ	КОЛ.	ПРИМЕЧАНИЕ
А3		19	I.090.I-2с.2-I0 00.2-02	ПЕТЛЯ СТРОПОВОЧНАЯ СП3	2	
				СТЕРЖНИ АНКЕРНЫЕ		
А3		20	I.090.I-2с.2-I0 00.I	АН1	I	
А3		21	I.090.I-2с.2-I0 00.I-0I	АН2	I	
А3		22	I.090.I-2с.2-I0 00.I-03	АН4	4	
				СТЕРЖНИ ОТДЕЛЬНЫЕ		
				Ф10А-I ГОСТ 5781-82*		
БЧ		23	I0.0II.2950	L =2950	2	I,82кг
БЧ		24	I0.0II.2770	L =2770	2	I,7Iкг
				Ф4Вр-I ГОСТ 6727-80*		
БЧ		25	4.0-I.2730	L =2730	6	0,27кг
БЧ		26	4.04I.4I0	L =4I0	4	0,04кг
БЧ		27	4.04I.I3I0	L =I3I0	4	0,I3кг
БЧ		28	4.04I.I20	L =I20	I4	0,0Iкг
				ПРОЕ.ДЕР.50хI00 L =I00		
БЧ		29	50.I00.I20.I0C	ГОСТ 8486-66**	4	0,002м^3
				МАТЕРИАЛЫ		
				БЕТОН ЛЕГКИЙ В I0		2,68м^3
				ПЛИТЫ ИЗ ПЕНОПЛАСТА ПОЛИСТИРОЛЬНОГО ГОСТ I5588-70*		0,58м^3
			ПЕРЕМЕННЫЕ ДАННЫЕ	ДЛЯ ИСПОЛНЕНИЙ:		
				I.090.I-2с.2-9 I2 5ПСЛ 30.33.4-2ПТ-С		
				I.090.I-2с.2-9 I2-0I 6ПСЛ 30.33.4-2ПТ-С		

Инв.№подл. | Подпись и дата | Взам.инв.№

РИС. I

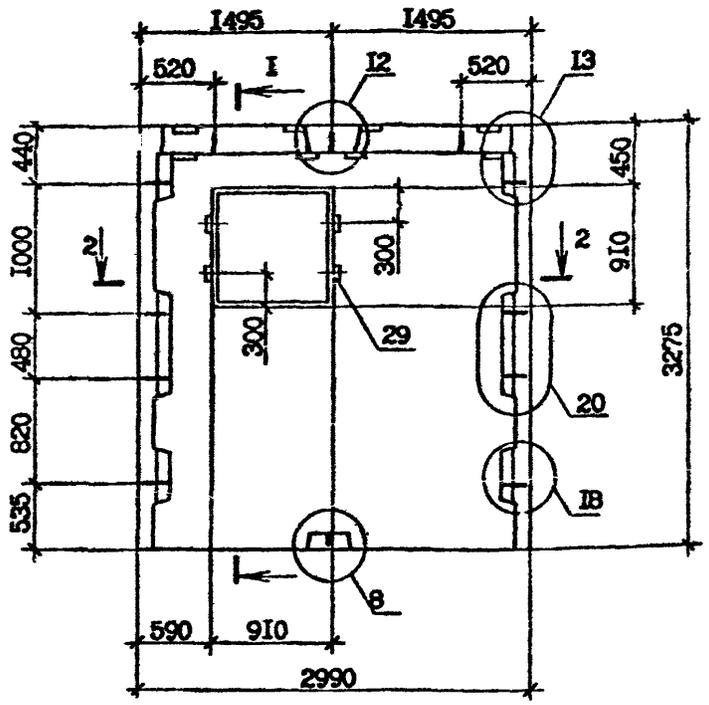

I - I

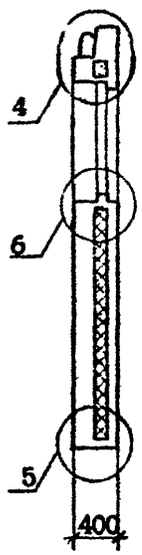

РИС. 2

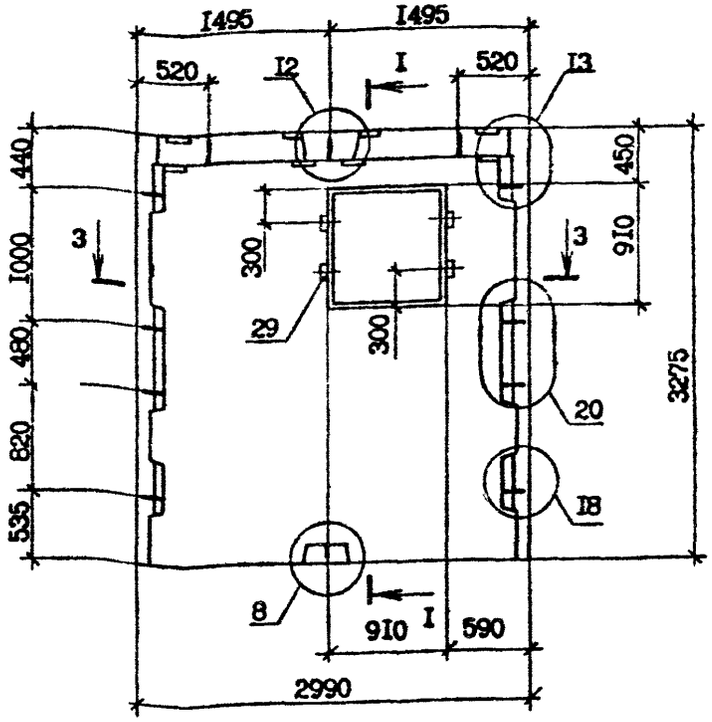

2 - 2

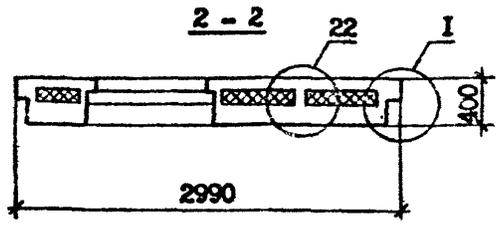

3 - 3

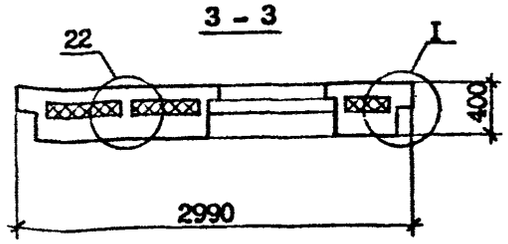

Обозначение	Марка	Рис.
I.090.I-2с.2-9 I2	5ПСЛ 30.33.4-2ПТ-С	I,3,5
-0I	6ПСЛ 30.33.4-2ПТ-С	2,4,6

Нач.отд.	Эдишерашвили		16.04.86
Н.контр.	Силагадзе		16.04.86
ГИП	Эдишерашвили		16.04.86
Рук.гр.	Салихова		16.04.86
Проверил	Салихова		15.04.86
Разраб.	Шелия		15.04.86

I.090.I-2с.2-9 I2СБ

ПАНЕЛЬ
5ПСЛ 30, 6ПСЛ 30
СБОРОЧНЫЙ ЧЕРТЕЖ

Стадия	Масса	Масштаб
Р	3,24 т	I:40
Лист I	Листов 3	

ТбилЗНИИЭП

Инв.№ подл. | Подпись и дата | Взам.инв.№

Копировал

Формат А3

РИС. 3

АРМИРОВАНИЕ НАРУЖНОГО СЛОЯ

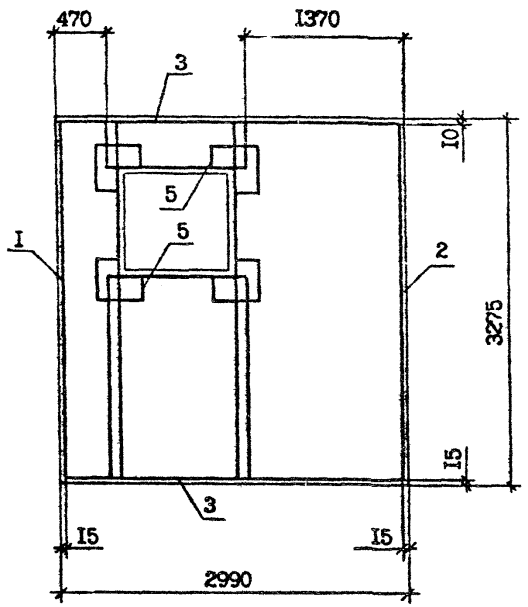

РИС. 4

АРМИРОВАНИЕ НАРУЖНОГО СЛОЯ

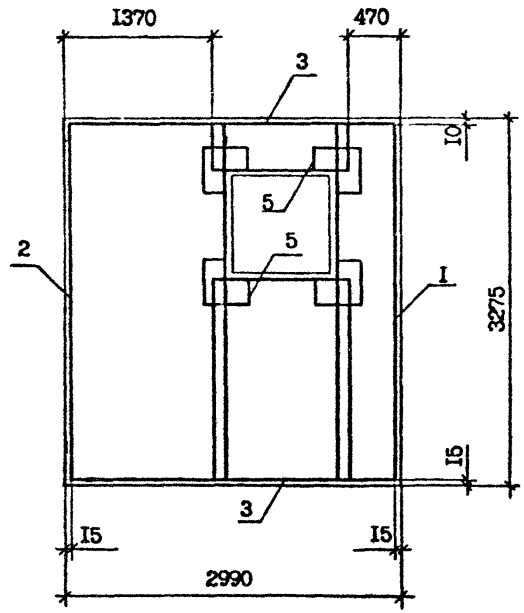

Взам. инв. №

Подпись и дата

Инв. № подл.

РИС. 5

АРМИРОВАНИЕ ВНУТРЕННЕГО СЛОЯ

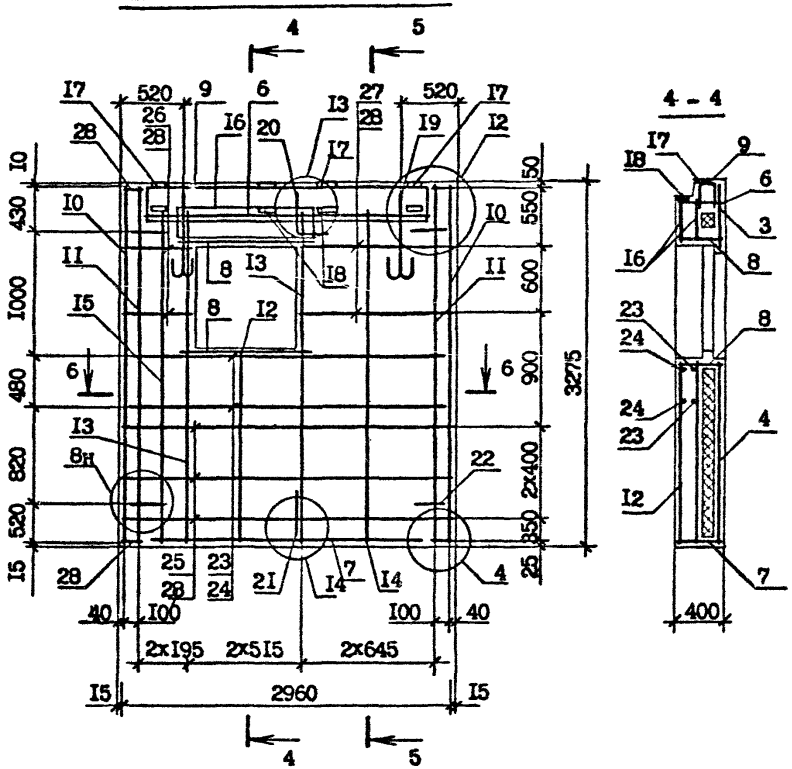

РИС. 6

АРМИРОВАНИЕ ВНУТРЕННЕГО СЛОЯ

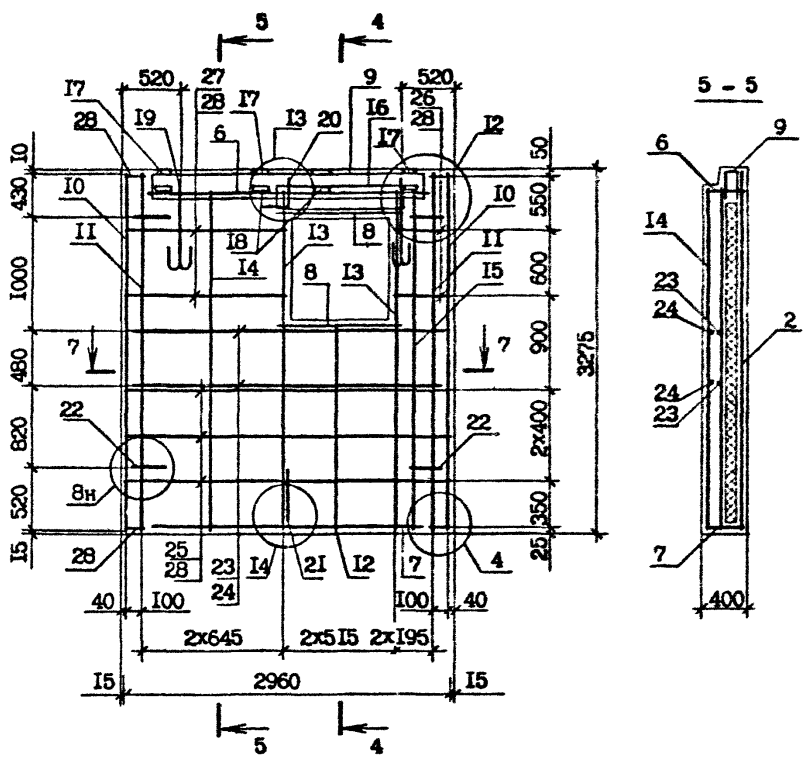

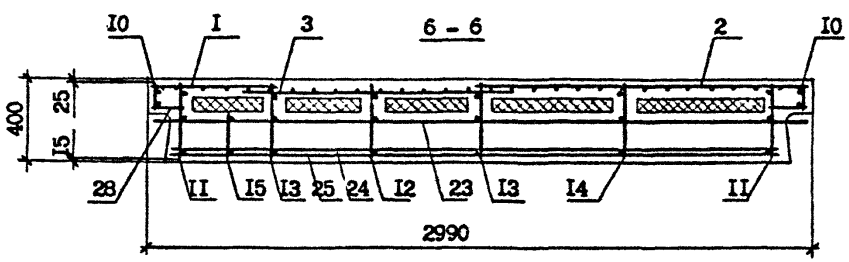

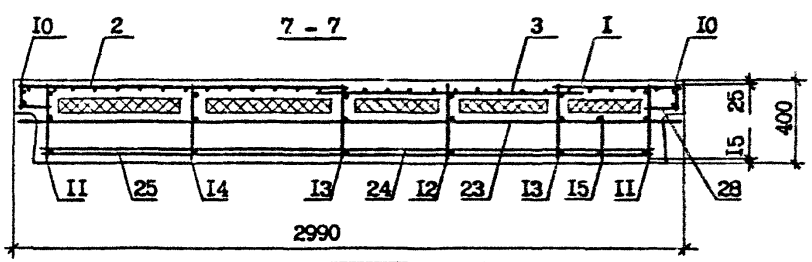

Инв. № подл. | Подпись и дата | Взам. инв. №

I.090.I-2c.2-9 I2CБ

Лист 3

Копировал

Формат А3

ФОРМАТ	ЗОНА	ПОЗ.	ОБОЗНАЧЕНИЕ	НАИМЕНОВАНИЕ	КОЛ.	ПРИМЕЧАНИЕ
				ДОКУМЕНТАЦИЯ		
А3			I.090.I-2с.2-9 ИЗСБ	СБОРОЧНЫЙ ЧЕРТЕЖ		
А3			I.090.I-2с.2-9 ООДI	УЗЛЫ ОПАЛУБОЧНЫЕ		
А3			I.090.I-2с.2-9 ООД2	УЗЛЫ АРМАТУРНЫЕ		
А3			I.090.I-2с.2-9 ООРС	РАСХОД СТАЛИ		
А3			I.090.I-2с.2-9 ООТО	ТЕХНИЧЕСКОЕ ОПИСАНИЕ		
				СБОРОЧНЫЕ ЕДИНИЦЫ		
				СЕТКИ		
А4		I	I.090.I-2с.2-10 02.0-01	С2	I	
А4		2	I.090.I-2с.2-10 02.0-03	С10	I	
А4		3	I.090.I-2с.2-10 03.0-II	С39	I	
А4		4	I.090.I-2с.2-10 03.0-I5	С[illegible]	[illegible]	
А4		5	I.090.I-2с.2-10 04.0-0I	С39	4	
А4		6	I.090.I-2с.2-10 04.0-03	С[illegible]	2	
А4		7	I.090.I-2с.2-10 04.0-I2	С50	2	
А4		8	I.090.I-2с.2-10 05.0-0I	С56	I	
				КАРКАСЫ ПЛОСКИЕ		
А4		9	I.090.I-2с.2-10 06.0	КР1	2	
А4		I0	I.090.I-2с.2-10 06.0-04	КР5	2	
А4		II	I.090.I-2с.2-10 07.0-0I	КР7	I	
А4		I2	I.090.I-2с.2-10 07.0-09	КР15	I	
А4		I3	I.090.I-2с.2-10 07.0-II	КР17	2	
А4		I4	I.090.I-2с.2-10 07.0-I2	КР18	I	
А4		I5	I.090.I-2с.2-10 07.0-I4	КР20	I	
				ИЗДЕЛИЯ ЗАКЛАДНЫЕ		
А4		I6	I.090.I-2с.2-10 09.0	МН1	4	
А4		I7	I.090.I-2с.2-10 I0.0	МН2	4	
				ДЕТАЛИ		
А3		I8	I.090.I-2с.2-10 00.2-02	ПЕТЛЯ СТРОПОВОЧНАЯ СП3	2	

Взам. инв. №

Подпись и дата

Инв. № подл.

Нач.отд.	Эдишерашвили		6.86
Н.контр.	Силагадзе		6.86
ГИ.	Эдишерашвили		6.86
Рук. гр.	Салихова		6.86
Проверил	Шелин		6.86
Разраб.	Салихова		6.86

I.090.I-2с.2-9 I3

ПАНЕЛЬ
7ПСЛ 30, 8ПСЛ 30

Стадия	Лист	Листов
Р	I	2

ТбилЗНИИЭП

Копировал

Формат А4

Формат	Зона	Поз.	Обозначение	Наименование	Кол	Примечание
				СТЕРЖНИ АНКЕРНЫЕ		
А3		19	I.090.I-2с.2-I0 00.I	АНI	I	
А3		20	I.090.I-2с.2-I0 00.I-0I	АН2	I	
А3		2I	I.090.I-2с.2-I0 00.I-03	АН4	4	
				СТЕРЖНИ ОТДЕЛЬНЫЕ		
				Ø10А-I ГОСТ 5781-82*		
БЧ		22	I0.0II.2950	L =2950	2	I,82кг
БЧ		23	I0.0II.2770	L =2770	2	I,7Iкг
				Ø4Вр-I ГОСТ 6727-80*		
БЧ		24	4.04I.2730	L =2730	4	0,27кг
БЧ		25	4.04I.4I0	L =4I0	6	0,04кг
БЧ		26	4.0[illegible].I3I0	L =I3I0	6	0,I3кг
БЧ		27	4.0[illegible].I20	L =I20	I4	0,0Iкг
				ПРОБ.ДЕР.50хI00 L =I00		
БЧ		28	50.[illegible].I20.I00	ГОСТ 8486-66*	4	0,002м^3
				МАТЕРИАЛЫ		
				БЕТОН ЛЕГКИЙ В10		2,66м^3
				ПЛИТЫ ИЗ ПЕНОПЛАСТА ПОЛИСТИРОЛЬНОГО ГОСТ I5588-70*		0,58м^3
			ПЕРЕМЕННЫЕ ДАННЫЕ	ДЛЯ ИСПОЛНЕНИЙ:		
				I.090.I-2с.2-9 I3 7ПСЛ 30.33.4-2ПТ-С		
				I.090.I-2с.2-9 I3-0I 8ПСЛ 30.33.4-2ПТ-С		

Инв.№подл. | Подпись и дата | Взам.инв.№

Копировал Формат А4

РИС. 1

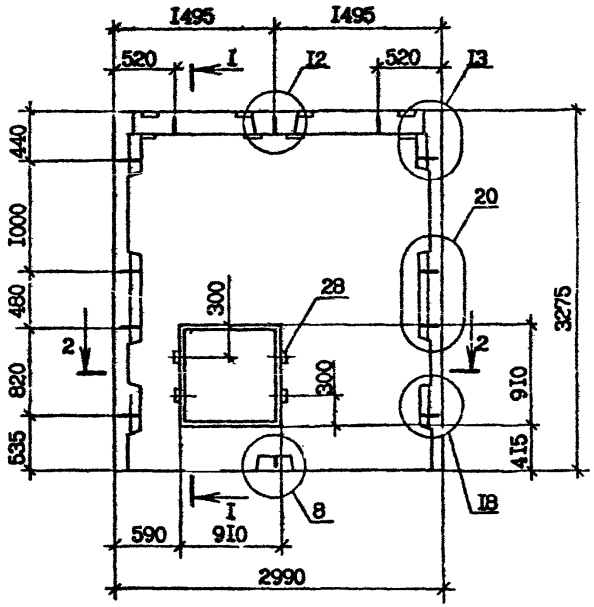

I - I

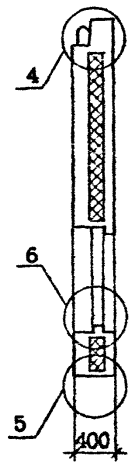

РИС. 2

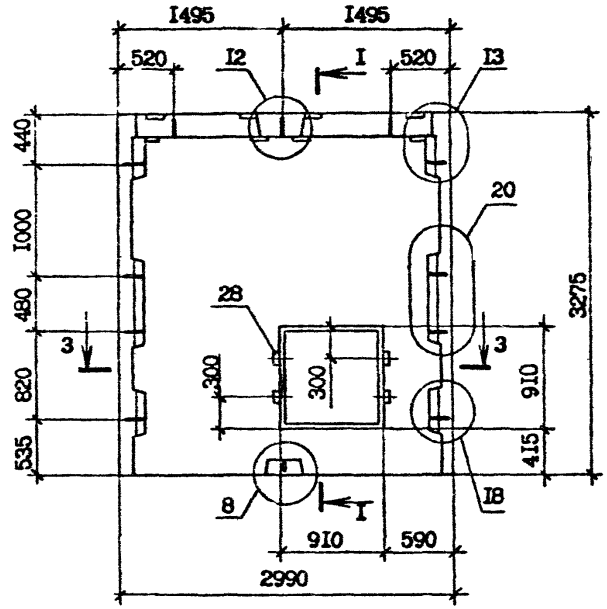

2 - 2

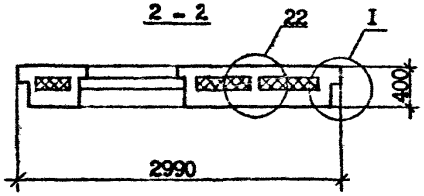

3 - 3

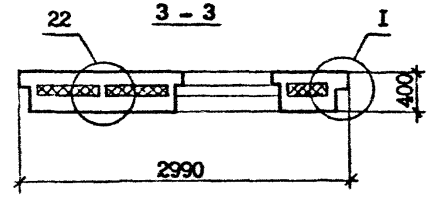

Обозначение	Марка	Рис.
I.090.I-2с.2-9 I3	7ПСЛ 30.33.4-2ПТ-С	I,3,5
-0I	8ПСЛ 30.33.4-2ПТ-С	2,4,6

Нач.отд.	Эдишерашвили		
Н.контр.	Силагадзе		
ГИП	Эдишерашвили		
Рук.гр.	Салихова		
Проверил	Салихова		
Разраб.	Шелия		

I.090.I-2с.2-9 I3СБ

ПАНЕЛЬ
7ПСЛ 30, 8ПСЛ 30
СБОРОЧНЫЙ ЧЕРТЕЖ

Стадия	Масса	Масштаб
Р	3,24 т	1:40

Лист 1 Листов 3

ТбилЗНИИЭП

Копировал

Формат А3

Инв.№ подл. | Подпись и дата | Взам.инв.№

РИС. 3

АРМИРОВАНИЕ НАРУЖНОГО СЛОЯ

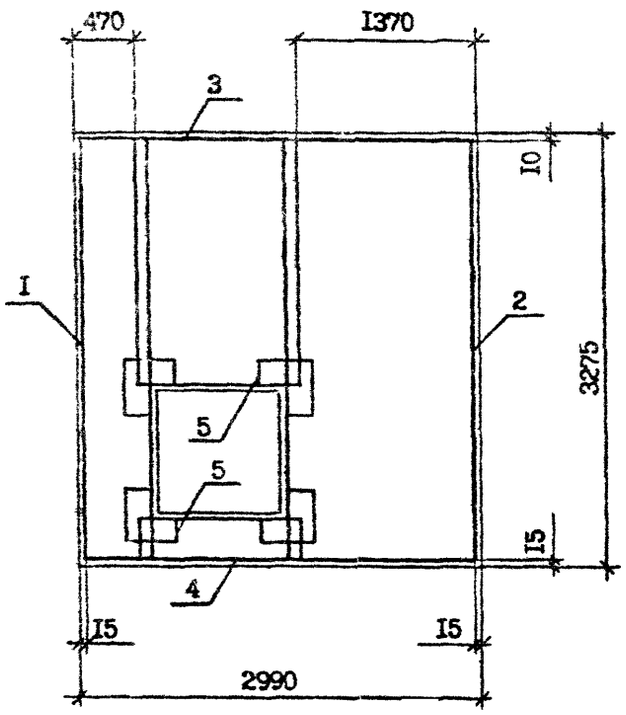

РИС. 4

АРМИРОВАНИЕ НАРУЖНОГО СЛОЯ

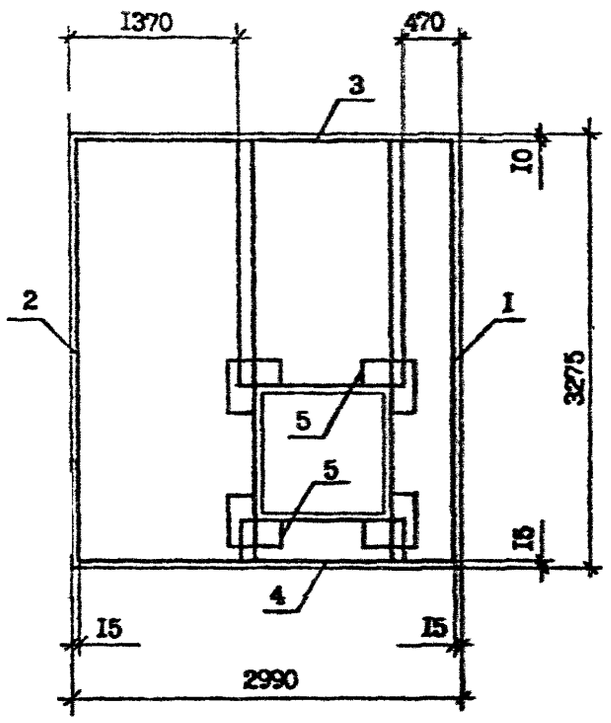

Инв. № подл. | Подпись и дата | Взам. инв. №

РИС. 5

АРМИРОВАНИЕ ВНУТРЕННЕГО СЛОЯ

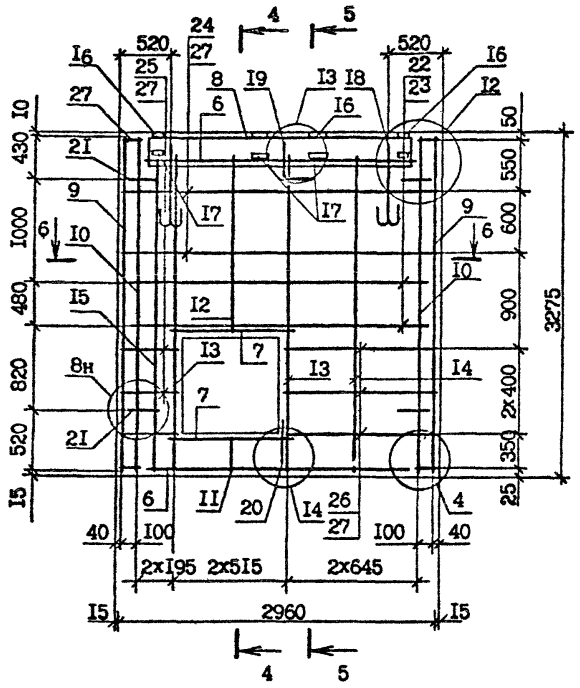

РИС. 6

АРМИРОВАНИЕ ВНУТРЕННЕГО СЛОЯ

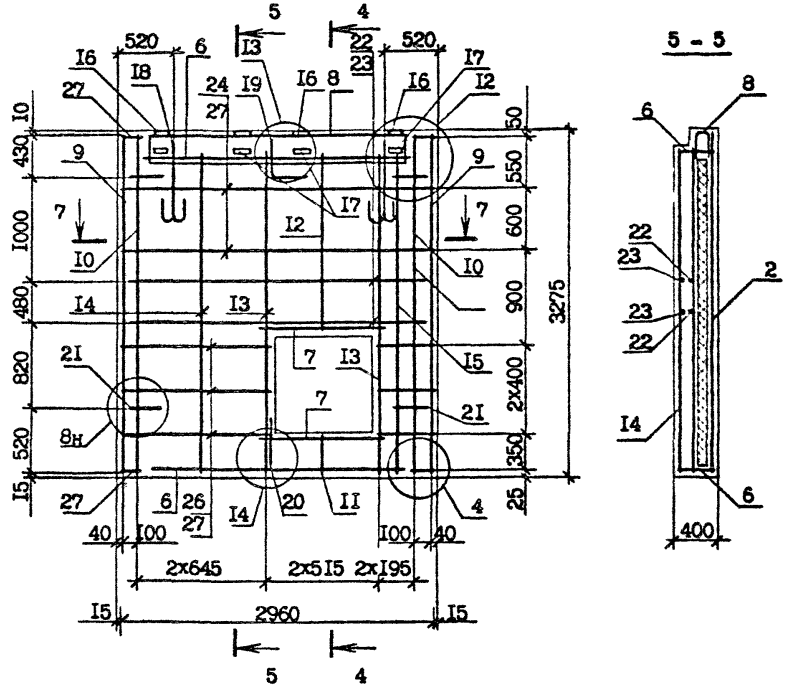

Инв. № подл.	Подпись и дата	Взам. инв. №

I.090.I-2с.2-9 I3СБ

Лист 3

Копировал

Формат А3

ФОРМАТ	ЗОНА	ПОЗ.	ОБОЗНАЧЕНИЕ	НАИМЕНОВАНИЕ	КОЛ.	ПРИМЕЧАНИЕ
				ДОКУМЕНТАЦИЯ		
А3			I.090.I-2с.2-9 I4СБ	СБОРОЧНЫЙ ЧЕРТЕЖ		
А3			I.090.I-2с.2-9 00ДI	УЗЛЫ ОПАЛУБОЧНЫЕ		
А3			I.090.I-2с.2-9 00Д2	УЗЛЫ АРМАТУРНЫЕ		
А3			I.090.I-2с.2-9 00РС	РАСХОД СТАЛИ		
А3			I.090.I-2с.2-9 00ТС	ТЕХНИЧЕСКОЕ ОПИСАНИЕ		
				СБОРОЧНЫЕ ЕДИНИЦЫ		
				СЕТКИ		
А4		I	I.090.I-2с.2-I0 02.0-0I	С2	I	
А4		2	I.090.I-2с.2-I0 02.0-07	С3	I	
А4		3	I.090.I-2с.2-I0 03.0-I3	С34	I	
А4		4	I.090.I-2с.2-I0 04.0-0I	С39	2	
А4		5	I.090.I-2с.2-I0 04.0-02	С40	I	
А4		6	I.090.I-2с.2-I0 04.0-I0	С48	I	
А4		7	I.090.I-2с.2-I0 04.0-II	С49	I	
А4		8	I.090.I-2с.2-I0 04.0-I6	С54	I	
А4		9	I.090.I-2с.2-I0 05.0-0I	С56	I	
А4		I0	I.090.I-2с.2-I0 05.0-08	С63	I	
				КАРКАСЫ ПЛОСКИЕ		
А4		II	I.090.I-2с.2-I0 06.0	КРI	2	
А4		I2	I.090.I-2с.2-I0 06.0-02	КР3	2	
А4		I3	I.090.I-2с.2-I0 07.0-04	КРI0	I	
А4		I4	I.090.I-2с.2-I0 07.0-II	КРI7	2	
А4		I5	I.090.I-2с.2-I0 07.0-I2	КРI8	I	
А4		I6	I.090.I-2с.2-I0 07.0-I4	КР20	I	
				ДЕТАЛИ		
А3		I7	I.090.I-2с.2-I0 00.2-0I	ПЕТЛЯ СТРОПОВОЧНАЯ СП2	2	
				СТЕРЖНИ АНКЕРНЫЕ		

Взам.инв.№

Подпись и дата

Инв.№ подл.

Нач.отд.	Эдишерашвили		
Н.контр.	Силагадзе		
ГИП	Эдишерашвили		
Рук. гр.	Салихова		
Проверил	Шелия		
Разраб.	Салихова		

I.090.I-2с.2-9 I4

ПАНЕЛЬ
IПСД,30, 2ПСД 30

Стадия	Лист	Листов
Р	I	2

ТбилЗНИИЭП

Копировал

Формат А4

ФОРМАТ	ЗОНА	ПОЗ.	ОБОЗНАЧЕНИЕ	НАИМЕНОВАНИЕ	КОЛ.	ПРИМЕЧАНИЕ
А3		I8	I.090.I-2с.2-I0 00.I	АНI	I	
А3		I9	I.090.I-2с.2-I0 00.I-0I	АН2	2	
А3		20	I.090.I-2с.2-I0 00.I-03	АН4	4	
				СТЕРЖНИ ОТДЕЛЬНЫЕ		
				Ф10А-I ГОСТ 5781-82*		
БЧ		2I	I0.0II.2950	L =2950	I	I,82кг
БЧ		22	I0.0II.2770	L =2770	I	I,7Iкг
				Ф8А-I ГОСТ 5781-82*		
БЧ		23	8.0II.I700	L =I700	2	0,67кг
				Ф4Вр-I ГОСТ 6727-80*		
БЧ		24	4.04I.2730	L =2730	4	0,27кг
БЧ		25	4.04I.4I0	L =4I0	8	0,04кг
БЧ		26	4.04I.II80	L =II80	8	0,II кг
БЧ		27	4.04I.I20	L =I20	I6	0,0I кг
				ПРОБ.ДЕР.50хI00 L =I00		
БЧ		28	50.I00.I20.I00	ГОСТ 8486-66**	6	0,003м^3
				МАТЕРИАЛЫ		
				БЕТОН ЛЕГКИЙ В10		2,24м^3
				ПЛИТЫ ИЗ ПЕНОПЛАСТА ПОЛИСТИРОЛЬНОГО ГОСТ I5588-70**		0,46м^3
			ПЕРЕМЕННЫЕ ДАННЫЕ	ДЛЯ ИСПОЛНЕНИЙ:		
				I.090.I-2с.2-9 I4 IIСД 30.33.4-IIТ-С		
				I.090.I-2с.2-9 I4-0I 2IСД 30.33.4-IIТ-С		

Инв.№ подл. | Подпись и дата | Взам.инв.№

Копировал Формат А4

РИС. 1

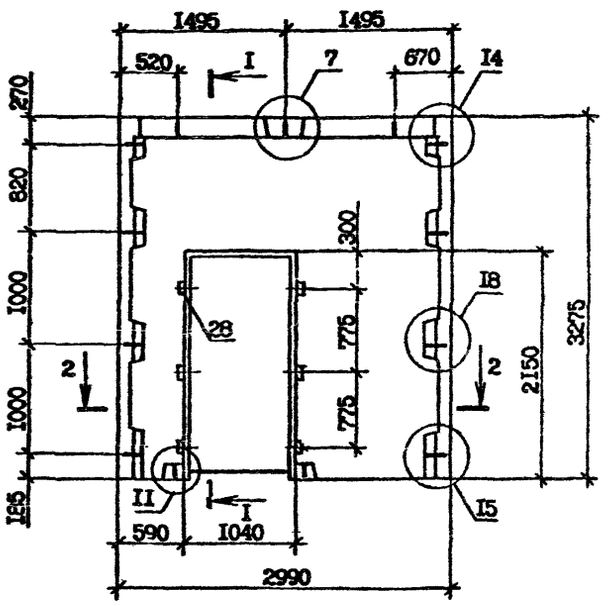

I - I

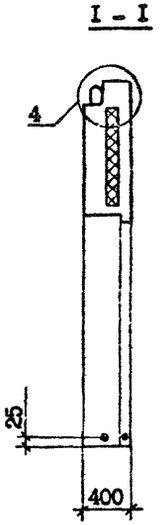

РИС. 2

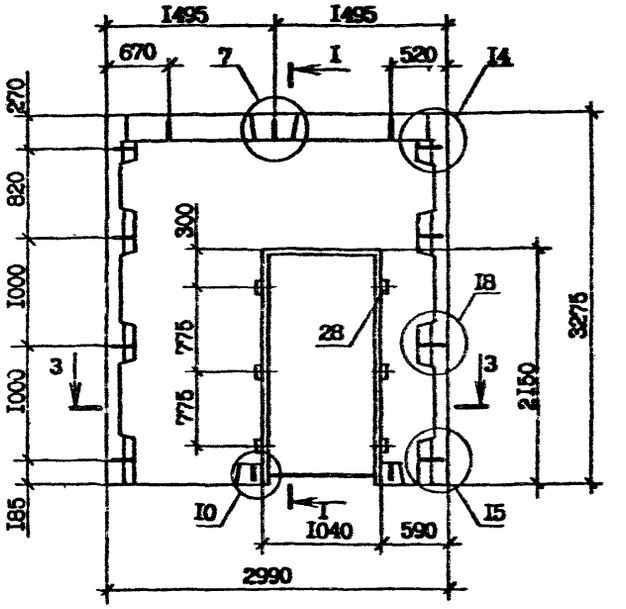

2 - 2

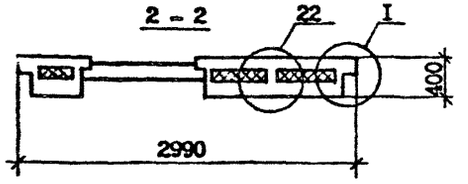

3 - 3

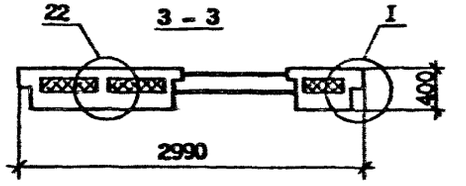

Обозначение	Марка	Рис.
I.090.I-2с.2-9 I4	IIСД 30.33.4-IIТ-С	I,3,5
-0I	2IСД 30.33.4-IIТ-С	2,4,6

				I.090.1-2с.2-9 14СБ
Нач.отд.	Эдишерашвили			ПАНЕЛЬ IIСД 30, 2IСД 30 СБОРОЧНЫЙ ЧЕРТЕЖ
Н.контр.	Силагадзе			
ГИП	Эдишерашвили			
Рук.гр.	Салихова			
Проверил	Шелия			
Разраб.	Салихова			

Стадия	Масса	Масштаб
Р	2,7I т	I:40
Лист I	Листов 3	

ТбилЗНИИЭП

Копировал

Формат А3

Инв.№ подл. | Подпись и дата | Взам.инв.№

РИС. 3

АРМИРОВАНИЕ НАРУЖНОГО СЛОЯ

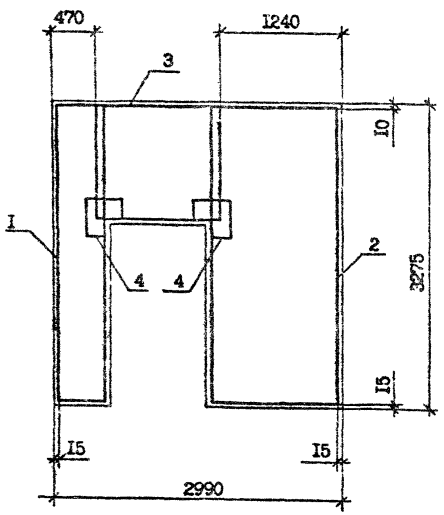

РИС. 4

АРМИРОВАНИЕ НАРУЖНОГО СЛОЯ

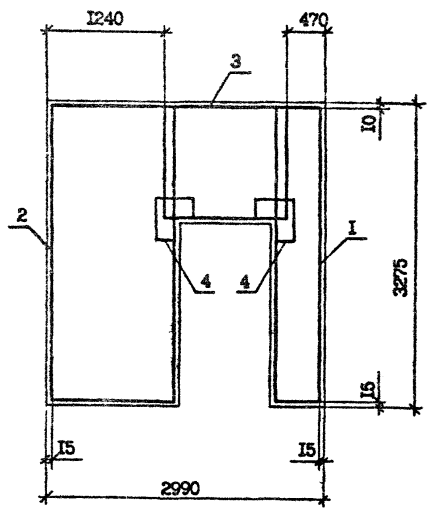

Инв. № подл. | Подпись и дата | Взам. инв. №

РИС. 5

АРМИРОВАНИЕ ВНУТРЕННЕГО СЛОЯ

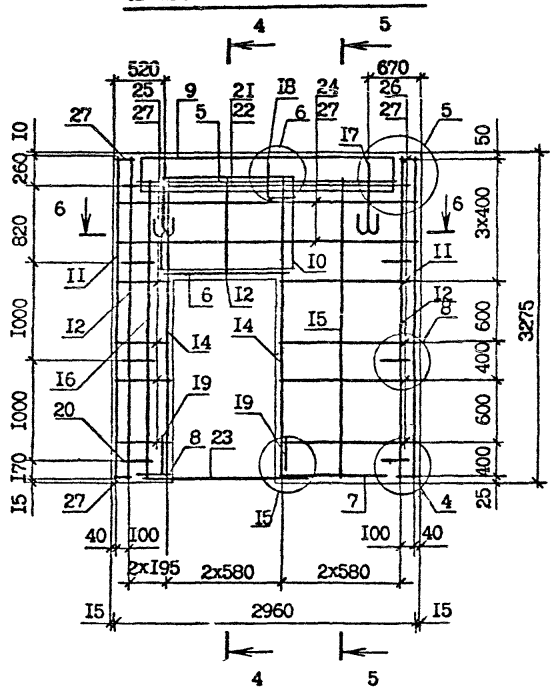

РИС. 6

АРМИРОВАНИЕ ВНУТРЕННЕГО СЛОЯ

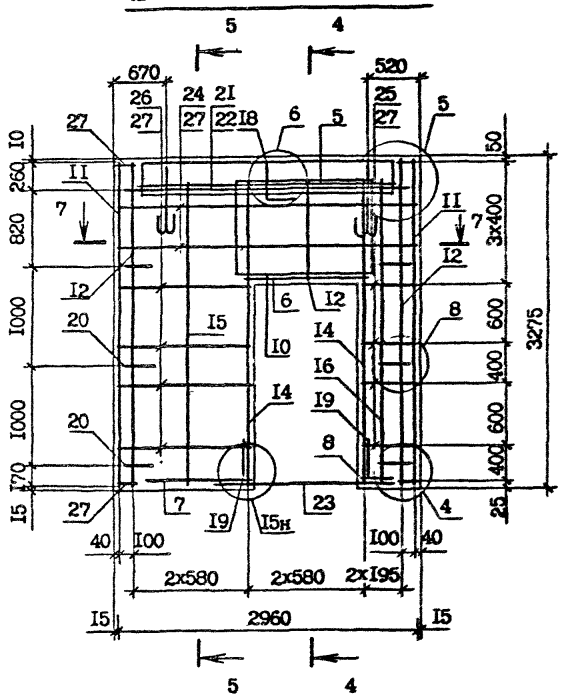

Инв. № подл. | Подпись и дата | Взам. инв. №

ФОРМАТ	ЗОНА	ПОЗ.	ОБОЗНАЧЕНИЕ	НАИМЕНОВАНИЕ	КОЛ.	ПРИМЕЧАНИЕ
				ДОКУМЕНТАЦИЯ		
А3			I.090.I-2с.2-9 I5СБ	СБОРОЧНЫЙ ЧЕРТЕЖ		
А3			I.090.I-2с.2-9 СОДI	УЗЛЫ ОПАЛУБОЧНЫЕ		
А3			I.090.I-2с.2-9 00Д2	УЗЛЫ АРМАТУРНЫЕ		
А3			I.090.I-2с.2-9 00РС	РАСХОД СТАЛИ		
А3			I.090.I-2с.2-9 00ТО	ТЕХНИЧЕСКОЕ ОПИСАНИЕ		
				СБОРОЧНЫЕ ЕДИНИЦЫ		
				СЕТКИ		
А4		I	I.090.I-2с.2-I0 02.0-02	С3	2	
А4		2	I.090.I-2с.2-I0 03.0-08	С29	I	
А4		3	I.090.I-2с.2-I0 04.0-0I	С39	2	
А4		4	I.090.I-2с.2-I0 04.0-02	С40	I	
А4		5	I.090.I-2с.2-I0 04.0-07	С45	I	
А4		6	I.090.I-2с.2-I0 04.0-I5	С53	2	
А4		7	I.090.I-2с.2-I0 05.0-0I	С56	I	
А4		8	I.090.I-2с.2-I0 05.0-09	С64	I	
				КАРКАСЫ ПЛОСКИЕ		
А4		9	I.090.I-2с.2-I0 06.0	КРI	2	
А4		I0	I.090.I-2с.2-I0 06.0-02	КР3	2	
А4		II	I.090.I-2с.2-I0 07.0-04	КРI0	2	
А4		I2	I.090.I-2с.2-I0 07.0-II	КРI7	2	
А4		I3	I.090.I-2с.2-I0 С7.0-I4	КР20	2	
				ДЕТАЛИ		
А3		I4	I.090.I-2с.2-I0 00.2-0I	ПЕТЛИ СТРОПОВОЧНАЯ СП2	2	
				СТЕРЖНИ АНКЕРНЫЕ		
А3		I5	I.090.I-2с.2-I0 00.I	АНI	I	
А3		I6	I.090.I-2с.2-I0 00.I-0I	АН2	2	
А3		I7	I.090.I-2с.2-I0 00.I-03	АН4	4	
				СТЕРЖНИ ОТДЕЛЬНЫЕ		

Взам.инв.№

Подпись и дата

Инв.№ подл.

Нач.отд.	Эдишерашвили		11.VI.86
Н.контр.	Силагадзе		11.VI.86
ГИП	Эдишерашвили		11.VI.86
Рук. гр.	Салихова		11.VI.86
Проверил	Шелия		11.VI.86
Разраб.	Салихова		11.VI.86

I.090.I-2с.2-9 I5

ПАНЕЛЬ
3ПСД 30.33.4-IIТ-С

Стадия	Лист	Листов
Р	1	2

ТбилЗНИИЭП

Копировал

Формат А4

ФОРМАТ	ЗОНА	ПОЗ.	ОБОЗНАЧЕНИЕ	НАИМЕНОВАНИЕ	КОЛ.	ПРИМЕЧАНИЕ
				Ф10А-I ГОСТ 5781-82*		
БЧ		18	10.011.2950	L =2950	1	1,82кг
БЧ		19	10.011.2770	L =2770	1	1,71кг
БЧ		20	10.011.2250	L =2250	2	1,39кг
				Ф4Вр-I ГОСТ 6727-80*		
БЧ		21	4.041.2730	L =2730	4	0,27кг
БЧ		22	4.041.560	L =560	16	0,05кг
БЧ		23	4.041.120	L =120	16	0,01кг
				ПРОБ.ДЕР.50х100 L =100		
БЧ		24	50.100.120.100	ГОСТ 8486-66**	6	0,003м^3
				МАТЕРИАЛЫ		
				БЕТОН ЛЕГКИЙ В10		1,91м^3
				ПЛИТЫ ИЗ ПЕНОПЛАСТА ПОЛИСТИРОЛЬНОГО ГОСТ 15588-70**		0,39м^3

Взам.инв.№

Подпись и дата

Инв.№подл.

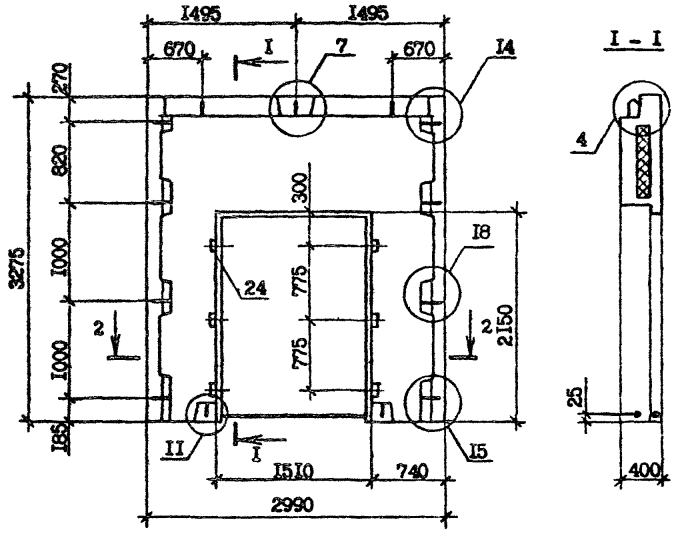

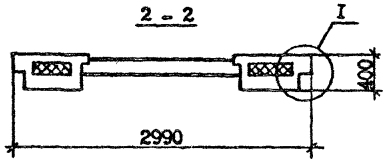

АРМИРОВАНИЕ НАРУЖНОГО СЛОЯ

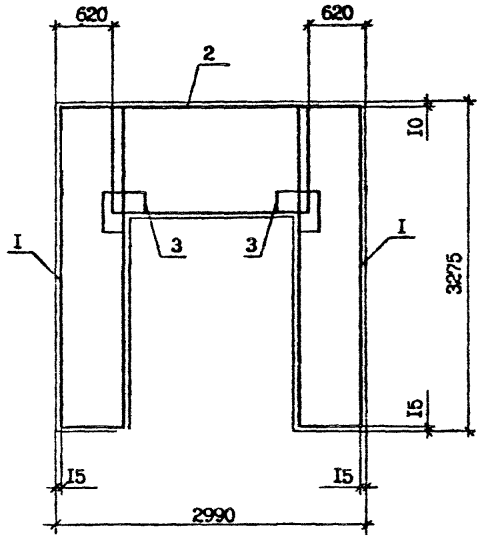

				1.090.1-2с.2-9 15СБ	
				ПАНЕЛЬ ЗПСД 30.33.4-IIТ-С СБОРОЧНЫЙ ЧЕРТЕЖ	Стадия: Р; Масса: 2,3Iт; Масштаб: 1:40; Лист I; Листов 2
Нач.отд.	Эдишерашвили				
Н.контр.	Силагадзе				
ГИП	Эдишерашвили				
Рук.гр.	Салихова				
Проверил	Шелия				ТбилЗНИИЭП
Разраб.	Салихова				

Копировал

Формат А3

Инв.№ подл. | Подпись и дата | Взам.инв.№

АРМИРОВАНИЕ ВНУТРЕННЕГО СЛОЯ

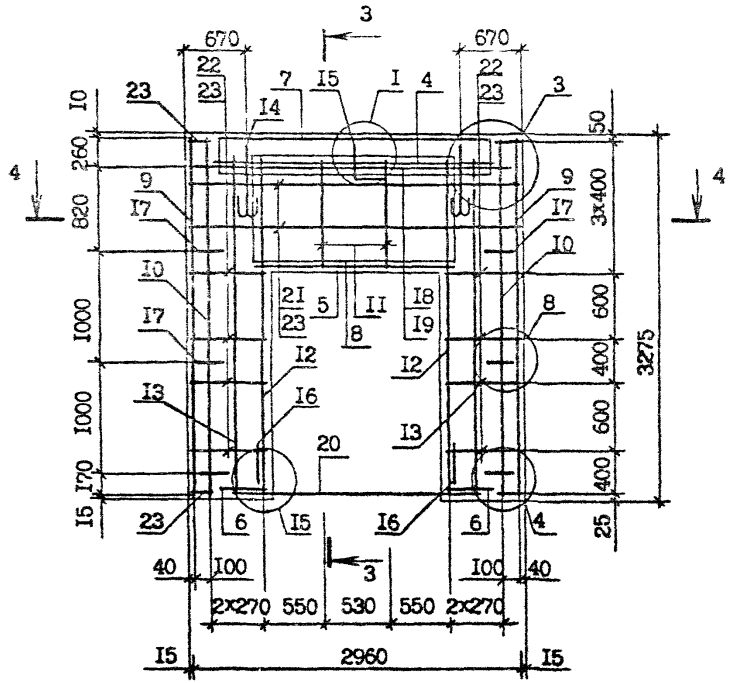

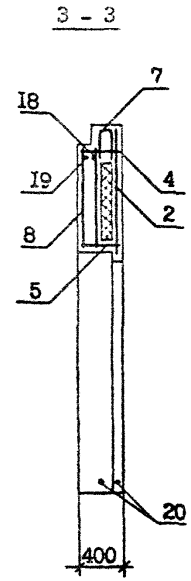

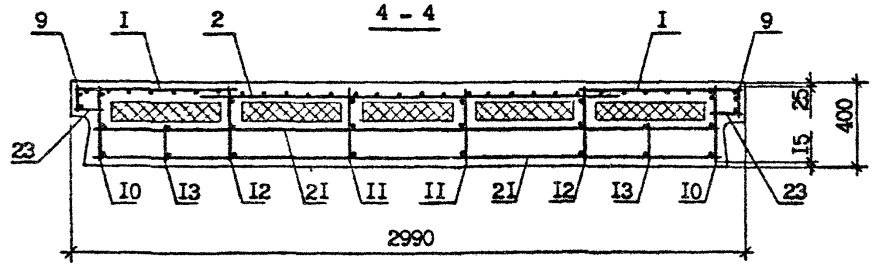

Инв. № подл.	
Подпись и дата	
Взам. инв. №	

I.090.I-2с.2-9 I5СБ	Лист 2

Копировал

Формат А3

ФОРМАТ	ЗОНА	ПОЗ.	ОБОЗНАЧЕНИЕ	НАИМЕНОВАНИЕ	КОЛ.	ПРИМЕЧАНИЕ
				ДОКУМЕНТАЦИЯ		
А3			I.090.I-2с.2-9 I6СБ	СБОРОЧНЫЙ ЧЕРТЕЖ		
А3			I.090.I-2с.2-9 00ДI	УЗЛЫ ОПАЛУБОЧНЫЕ		
А3			I.090.I-2с.2-9 00Д2	УЗЛЫ АРМАТУРНЫЕ		
А3			I.090.I-2с.2-9 00РС	РАСХОД СТАЛИ		
А3			I.090.I-2с.2-9 00ТО	ТЕХНИЧЕСКОЕ ОПИСАНИЕ		
				СБОРОЧНЫЕ ЕДИНИЦЫ		
				СЕТКИ		
А4		2	I.090.I-2с.2-I0 02.0	СI	2	
А4		3	I.090.I-2с.2-I0 02.0-I6	СI7	I	
А4		4	I.090.I-2с.2-I0 04.0-0I	С39	2	
				КАРКАСЫ ПЛОСКИЕ		
А4		5	I.090.I-2с.2-I0 06.0	КРI	2	
А4		6	I.090.I-2с.2-I0 06.0-02	КР3	2	
А4		7	I.090.I-2с.2-I0 07.0-II	КРI7	2	
				ДЕТАЛИ		
А3		8	I.090.I-2с.2-I0 00.2	ПЕТЛЯ СТРОПОВОЧНАЯ СПI	2	
				СТЕРЖНИ АНКЕРНЫЕ		
А3		9	I.090.I-2с.2-I0 00.I	АНI	I	
А3		I0	I.090.I-2с.2-I0 00.I-0I	АН2	2	
А3		II	I.090.I-2с.2-I0 00.I-02	АН3	4	
				СТЕРЖНИ ОТДЕЛЬНЫЕ		
				Ф10А-I ГОСТ 5781-82*		
БЧ		I2	I0.0II.2950	L =2950	I	I,82кг
БЧ		I3	I0.0II.2770	L =2770	I	I,7Iкг
БЧ		I4	I0.0II.2850	L =2850	2	I,76кг
				Ф4Вр-I ГОСТ 6727-80*		
БЧ		I5	4.04I.260	L =260	24	0,02кг
БЧ		I6	4.04I.I20	L =I20	I6	0,0Iкг

Взам.инв.№ | Подпись и дата | Инв.№подл.

Нач.отд.	Элишерашвили		25.VI.86
Н.контр.	Силагадзе		25.VI.86
ГИП	Элишерашвили		25.VI.86
Рук. гр.	Салихова		25.VI.86
Проверил	Шелия		24.VI.86
Разраб.	Салихова		24.VI.86

I.090.I-2с.2-9 I6

ПАНЕЛЬ 4ПСД 30

Стадия	Лист	Листов
Р	I	2

ТбилЗНИИЭП

Копировал

Формат А4

ФОРМАТ	ЗОНА	ПОЗ.	ОБОЗНАЧЕНИЕ	НАИМЕНОВАНИЕ	КОЛ.	ПРИМЕЧАНИЕ
БЧ		I7	4.04I.360	L =360	6	0,03кг
				ПРОБ.ДЕР.50хI00 L =I00		
БЧ		I8	50.I00.I20.I00	ГОСТ 8486-66*	6	0,003м^3
				МАТЕРИАЛЫ		
				БЕТОН ЛЕГКИЙ В10		I,I0м^3
				ПЛИТЫ ИЗ ПЕНОПЛАСТА ПОЛИСТИРОЛЬНОГО ГОСТ I5588-70*		0,I3м^2
			ПЕРЕМЕННЫЕ ДАННЫЕ	ДЛЯ ИСПОЛНЕНИЙ:		
				I.090.I-2с.2-9 I6 4ПСД 30.33.4-IПТ-С		
				СБОРОЧНЫЕ ЕДИНИЦЫ		
А4		I	I.090.I-2с.2-I0 0I.0	КАРКАС УКР.СБОРКИ СКРI	I	
				I.090.I-2с.2-9 I6-0I 4ПСД 30.33.4-2ПТ-С		
				СБОРОЧНЫЕ ЕДИНИЦЫ		
А4		I	I.090.I-2с.2-I0 0I.0-0I	КАРКАС УКР.СБОРКИ СКР2	I	

Взам.инв.№ | Подпись и дата | Инв.№подл.

I.090.I-2с.2-9 I6

Лист 2

Копировал Формат А4

АРМИРОВАНИЕ НАРУЖНОГО СЛОЯ

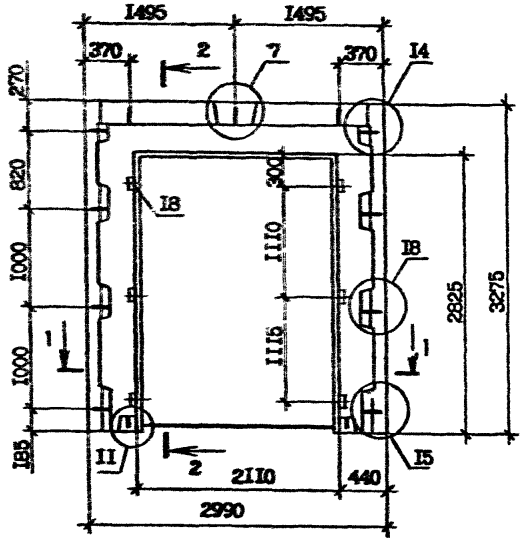

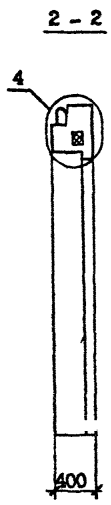

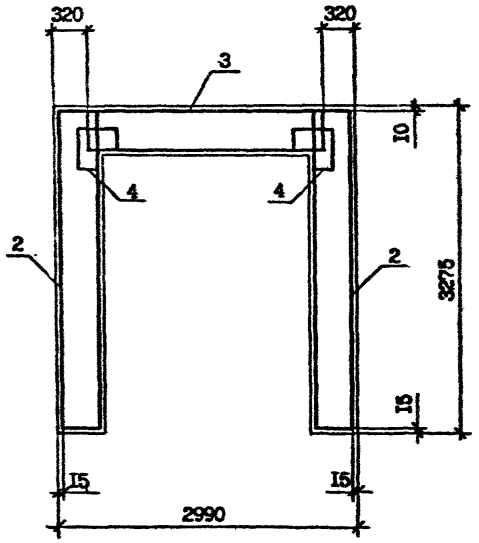

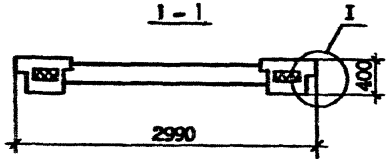

Обозначение	Марка
1.090.1-2с.2-9 16	4ПСД 30.33.4-ПТ-С
-01	4ПСД 30.33.4-2ПТ-С

				1.090.1-2с.2-9 16СБ	
Нач.отд.	Эдиберашвили			ПАНЕЛЬ 4ПСД 30. СБОРОЧНЫЙ ЧЕРТЕЖ	Стадия: Р; Масса: 1,33т; Масштаб: 1:40
Н.контр.	Силагадзе				Лист 1 Листов 2
ГИП	Эдиберашвили				ТбилЗНИИЭП
Рук.гр.	Салихова				
Проверил	Салихова				
Разраб.	Шелия				

Копировал

Формат А3

Инв.№ подл. | Подпись и дата | Взам.инв.№

АРМИРОВАНИЕ ВНУТРЕННЕГО СЛОЯ

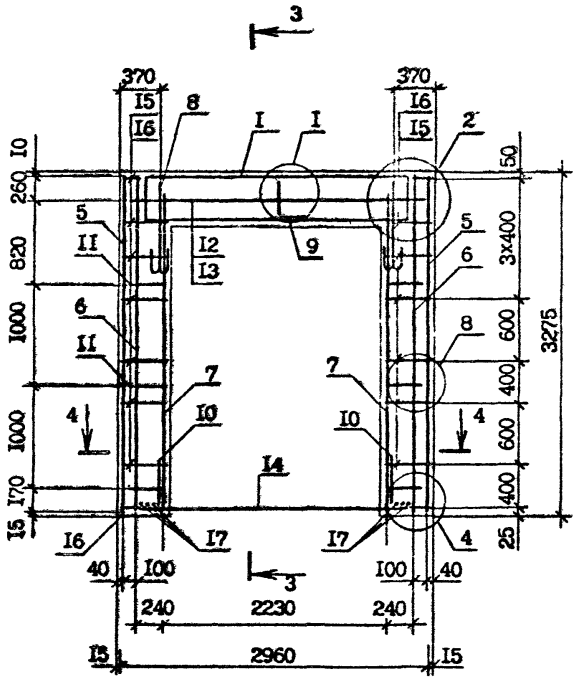

3 – 3

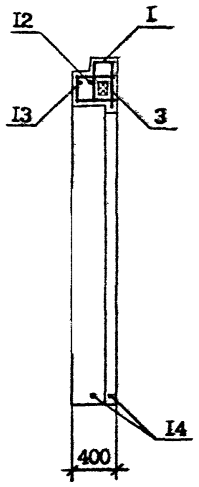

4 – 4

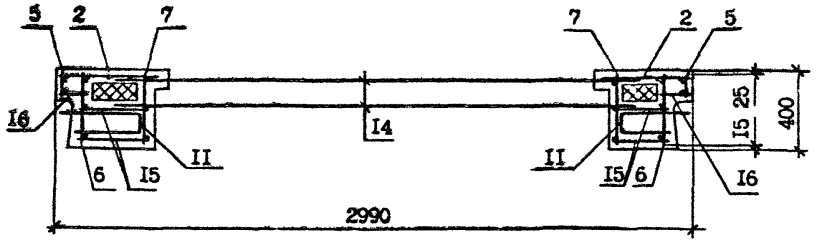

Инв. № подл.	Подпись и дата	Взам. инв. №

I.090.I-2с.2-9 I6СБ	Лист 2

Копировал

Формат А3

ФОРМАТ	ЗОНА	ПОЗ.	ОБОЗНАЧЕНИЕ	НАИМЕНОВАНИЕ	КОЛ.	ПРИМЕЧАНИЕ
				ДОКУМЕНТАЦИЯ		
А3			I.090.I-2с.2-9 I7СБ	СБОРОЧНЫЙ ЧЕРТЕЖ		
А3			I.090.I-2с.2-9 00ДI	УЗЛЫ ОПАЛУБОЧНЫЕ		
А3			I.090.I-2с.2-9 00ДЗ	УЗЛЫ АРМАТУРНЫЕ		
А3			I.090.I-2с.2-9 00РС	РАСХОД СТАЛИ		
А3			I.090.I-2с.2-9 00ТО	ТЕХНИЧЕСКОЕ ОПИСАНИЕ		
				СБОРОЧНЫЕ ЕДИНИЦЫ		
А4		I	I.090.I-2с.2-I0 0I.0-04	КАРКАС УКР.СБОРКИ СКР5	I	
				СЕТКИ		
А4		2	I.090.I-2с.2-I0 02.0-02	С3	2	
А4		3	I.090.I-2с.2-I0 02.0-I8	С19	I	
А4		4	I.090.I-2с.2-I0 03.0-I0	С3I	I	
А4		5	I.090.I-2с.2-I0 04.0-0I	С39	4	
А4		6	I.090.I-2с.2-I0 04.0-03	С4I	I	
А4		7	I.090.I-2с.2-I0 04.0-07	С45	I	
				КАРКАСЫ ПЛОСКИЕ		
А4		8	I.090.I-2с.2-I0 06.0	КР1	2	
А4		9	I.090.I-2с.2-I0 06.0-04	КР5	2	
А4		I0	I.090.I-2с.2-I0 07.0-02	КР8	2	
А4		II	I.090.I-2с.2-I0 07.0-II	КР17	2	
А4		I2	I.090.I-2с.2-I0 07.0-I4	КР20	2	
				ИЗДЕЛИЯ ЗАКЛАДНЫЕ		
А4		I3	I.090.I-2с.2-I0 09.0	МН1	4	
А4		I4	I.090.I-2с.2-I0 I0.0	МН2	4	
				ДЕТАЛИ		
А3		I5	I.090.I-2с.2-I0 00.2-0I	ПЕТЛЯ СТРОПОВОЧНАЯ СП2	2	
				СТЕРЖНИ АНКЕРНЫЕ		
А3		I6	I.090.I-2с.2-I0 00.I	АН1	I	
А3		I7	I.090.I-2с.2-I0 00.I-0I	АН2	I	

Взам.инв.№

Подпись и дата

Инв.№подл.

Нач.отд.	Эдишерашвили		25 VII 86
Н.контр	Силагадзе		25 VII 86
ГИП	Эдишерашвили		25 VII 86
Рук. гр.	Салихова		25 VII 86
Проверил	Шелия		25 VII 86
Разраб.	Салихова		25 VII 86

I.090.I-2с.2-9 I7

ПАНЕЛЬ
ПСД 30.33.4-2ПТ-С

Стадия	Лист	Листов
Р	1	2

ТбилЗНИИЭП

Копировал

Формат А4

ФОРМАТ	ЗОНА	ПОЗ.	ОБОЗНАЧЕНИЕ	НАИМЕНОВАНИЕ	КОЛ.	ПРИМЕЧАНИЕ
А3		I8	I.090.I-2с.2-I0 00.I-03	АН4	4	
				СТЕРЖНИ ОТДЕЛЬНЫЕ		
				Ø4Вр-I ГОСТ 6727-80*		
БЧ		I9	4.04I.2730	L =2730	2	0,27кг
БЧ		20	4.04I.560	L =560	I6	0,05кг
БЧ		2I	4.04I.I20	L =I20	I4	0,0Iкг
				ПРОБ.ДЕР.50хI00 L =I00		
БЧ		22	50.I00.I20.I00	ГОСТ 8486-66**	6	0,003м^3
				МАТЕРИАЛЫ		
				БЕТОН ЛЕГКИЙ В10		I,93м^3
				ПЛИТЫ ИЗ ПЕНОПЛАСТА ПОЛИСТИРОЛЬНОГО ГОСТ I5588-70**		0,36м^3

Взам.инв.№ | Подпись и дата | Инв.№подл.

I.090.I-2с.2-9 I7

Лист 2

Копировал

Формат А4

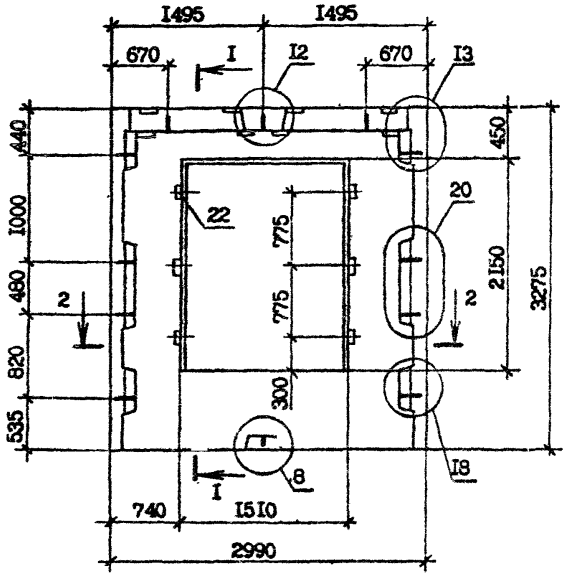



АРМИРОВАНИЕ НАРУЖНОГО СЛОЯ

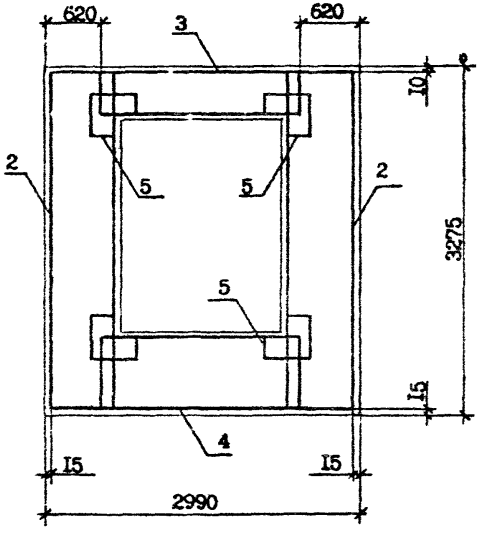

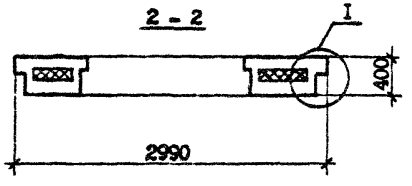

Нач.отд.	Эдишерашвили		8.V.86
Н.контр.	Силагадзе		8.V.86
ГИП	Эдишерашвили		8.V.86
Рук.гр.	Салихова		7.V.86
Проверил	Салихова		7.V.86
Разраб.	Шепия		7.V.86

1.090.1-2с.2-9 17СБ

ПАНЕЛЬ
ПСД 30.33.4-2ПТ-С
СБОРОЧНЫЙ ЧЕРТЕЖ

Стадия	Масса	Масштаб
Р	2,33т	1:40
Лист 1	Листов 2	

ТбилЗНИИЭП

Копировал

Формат А3

Инв.№ подл. | Подпись и дата | Взам.инв.№

Армирование внутреннего слоя

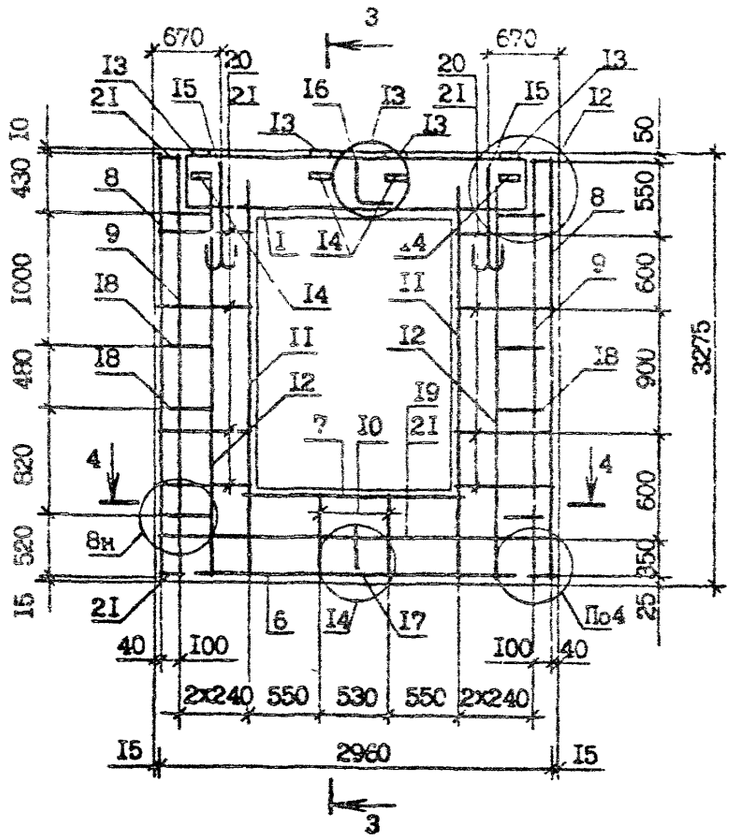

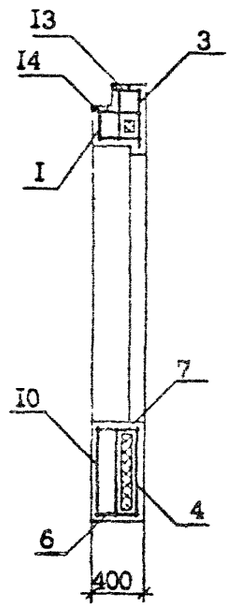

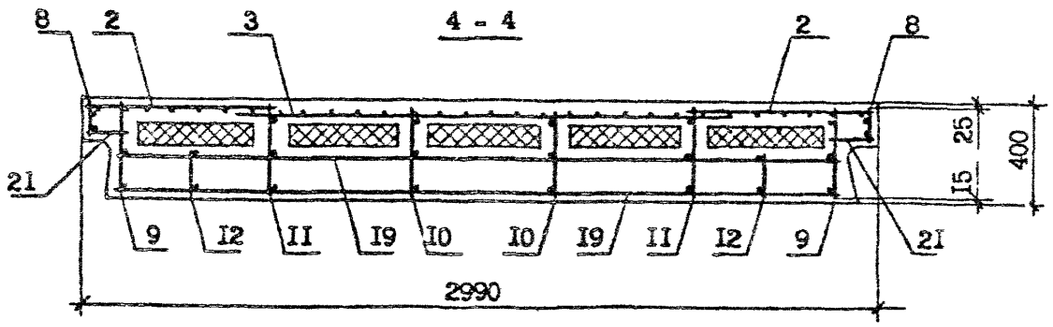

Инв. № подл. | Подпись и дата | Взам. инв. №

I.090.I-2с.2-9 I7СБ

Лист 2

Копировал

Формат А3

ФОРМАТ	ЗОНА	ПОЗ.	ОБОЗНАЧЕНИЕ	НАИМЕНОВАНИЕ	КОЛ.	ПРИМЕЧАНИЕ
				ДОКУМЕНТАЦИЯ		
А3			I.090.I-2с.2-9 I8СБ	СБОРОЧНЫЙ ЧЕРТЕЖ		
А3			I.090.I-2с.2-9 00ДI	УЗЛЫ ОПАЛУБОЧНЫЕ		
А3			I.090.I-2с.2-9 00Д2	УЗЛЫ АРМАТУРНЫЕ		
А3			I.090.I-2с.2-9 00РС	РАСХОД СТАЛИ		
А3			I.090.I-2с.2-9 00ТО	ТЕХНИЧЕСКОЕ ОПИСАНИЕ		
				СБОРОЧНЫЕ ЕДИНИЦЫ		
				КАРКАСЫ ПЛОСКИЕ		
А4		4	I.090.I-2с.2-I0 06.0	КРI	2	
А4		5	I.090.I-2с.2-I0 06.0-02	КР3	2	
				ДЕТАЛИ		
				СТЕРЖНИ АНКЕРНЫЕ		
А3		8	I.090.I-2с.2-I0 00.I	АНI	I	
А3		9	I.090.I-2с.2-I0 00.I-0I	АН2	I	
А3		I0	I.090.I-2с.2-I0 00.I-03	АН4	4	
				СТ.ОТД. Ф4Вр-I ГОСТ 6727-80*		
БЧ		I4	4.04I.I20	L =I20	I6	0,0I кг
				ПЕРЕМЕННЫЕ ДАННЫЕ ДЛЯ ИСПОЛЕНИЙ:		
				I.090.I-2с.2-9 I8 ПС 30.33.4-ПТ-С		
				СБОРОЧНЫЕ ЕДИНИЦЫ		
				СЕТКИ		
А4		I	I.090.I-2с.2-I0 02.0-I3	СI4	I	
А4		2	I.090.I-2с.2-I0 04.0-03	С4I	2	
А4		3	I.090.I-2с.2-I0 05.0-0I	С56	I	
А4		6	I.090.I-2с.2-I0 07.0-I2	КАРКАС ПЛОСКИЙ КРI8	4	

Взам.инв.№

Подпись и дата

Инв.№подл.

Нач.отд.	Эдишерашвили		
Н.контр.	Силагадзе		
ГИП	Эдишерашвили		
Рук. гр.	Салихова		
Проверил	Шелия		
Разраб.	Салихова		

I.090.I-2с.2-9 I8

ПАНЕЛЬ
ПС 30, ПС 24, ПС I8

Стадия	Лист	Листов
Р	I	3

ТбилЗНИИЭП

Копировал

Формат А4

ФОРМАТ	ЗОНА	ПОЗ.	ОБОЗНАЧЕНИЕ	НАИМЕНОВАНИЕ	КОЛ	ПРИМЕЧАНИЕ
				ДЕТАЛИ		
А3		7	I.090.I-2с.2-I0 00.2-02	ПЕТЛЯ СТРОПОВОЧНАЯ СП3	2	
				СТЕРЖНИ ОТДЕЛЬНЫЕ		
				Ф10А-I ГОСТ 5781-82*		
БЧ		II	I0.0II.2950	L =2950	2	I,82кг
БЧ		I2	I0.0II.2770	L =2770	2	I,7Iкг
				Ф4Вр-I ГОСТ 6727-80*		
БЧ		I3	4.04I.2730	L =2730	I2	0,27кг
				МАТЕРИАЛЫ		
				БЕТОН ЛЕГКИЙ.В10		2,89м^3
				ПЛИТЫ ИЗ ПЕНОПЛАСТА ПОЛИСТИРОЛЬНОГО ГОСТ I5588-70*		0,69м^3
				I.090.I-2с.2-9 I8-0I ПС 24.33.4-ПТ-С		
				СБОРОЧНЫЕ ЕДИНИЦЫ		
				СЕТКИ		
А4		I	I.090.I-2с.2-I0 02.0-I2	С13	I	
А4		2	I.090.I-2с.2-I0 04.0-I6	С44	2	
А4		3	I.090.I-2с.2-I0 05.0-03	С58	I	
А4		6	I.090.I-2с.2-I0 07.0-I2	КАРКАС ПЛОСКИЙ КР18	3	
				ДЕТАЛИ		
А3		7	I.090.I-2с.2-I0 00.2-0I	ПЕТЛЯ СТРОПОВОЧНАЯ СП2	2	
				СТЕРЖНИ ОТДЕЛЬНЫЕ		
				Ф10А-I ГОСТ 5781-82*		
БЧ		II	I0.0II.2350	L =2350	2	I,45кг
БЧ		I2	I0.0II.2I70	L =2I70	2	I,34кг
				Ф4Вр-I ГОСТ 6727-80*		
БЧ		I3	4.04I.2I30	L =2I30	I2	0,2Iкг
				МАТЕРИАЛЫ		
				БЕТОН ЛЕГКИЙ В10		2,29м^3

Взам.инв.№ | Подпись и дата | Инв.№подл.

ФОРМАТ	ЗОНА	ПОЗ.	ОБОЗНАЧЕНИЕ	НАИМЕНОВАНИЕ	КОЛ.	ПРИМЕЧАНИЕ
				ПЛИТЫ ИЗ ПЕНОПЛАСТА ПОЛИСТИРОЛЬНОГО ГОСТ 15588-70*		0,53м³
				I.090.I-2с.2-9 I8-02 ПС I8.33.4-ПТ-С		
				СБОРОЧНЫЙ ЕДИНИЦЫ		
				СЕТКИ		
А4		I	I.090.I-2с.2-I0 02.0-I0	С II	I	
А4		2	I.090.I-2с.2-I0 04.0-08	С46	2	
А4		3	I.090.I-2с.2-I0 05.0-04	С59	I	
А4		6	I.090.I-2с.2-I0 07.0-I2	КАРКАС ПЛОСКИЙ КРI8	2	
				ДЕТАЛИ		
А3		7	I.090.I-2с.2-I0 00.2-0I	ПЕТЛЯ СТРОПОВОЧНАЯ СП2	2	
				СТЕРЖНИ ОТДЕЛЬНЫЕ Ø10А-I ГОСТ 5781-82*		
БЧ		II	I0.0II.I750	L =I750	2	I,08кг
БЧ		I2	I0.0II.I570	L =I570	2	0,97кг
				Ø4Вр-I ГОСТ 6727-80*		
БЧ		I3	4.04I.I530	L =I530	I2	0,I5кг
				МАТЕРИАЛЫ		
				БЕТОН ЛЕГКИЙ В10		I,70м³
				ПЛИТЫ ИЗ ПЕНОПЛАСТА ПОЛИСТИРОЛЬНОГО ГОСТ 15588-70*		0,37м³

Инв.№подл. | Подпись и дата | Взам.инв.№

ФОРМАТ	ЗОНА	ПОЗ.	ОБОЗНАЧЕНИЕ	НАИМЕНОВАНИЕ	КОЛ.	ПРИМЕ-ЧАНИЕ

Инв.№ подл. | Подпись и дата | Взам.инв.№

Лист

Копировал

Формат А4

РИС. I

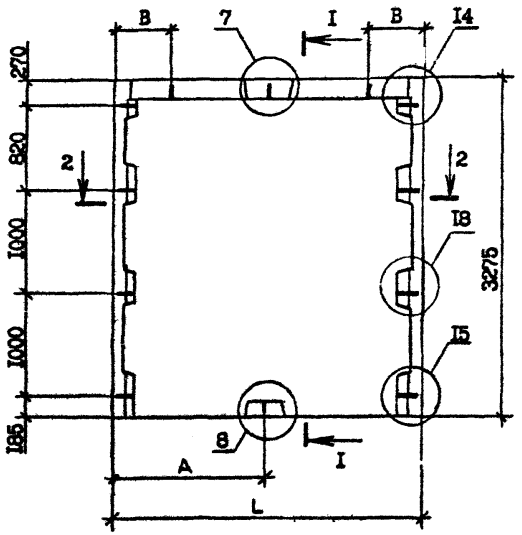

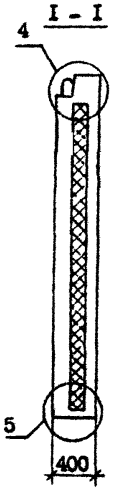

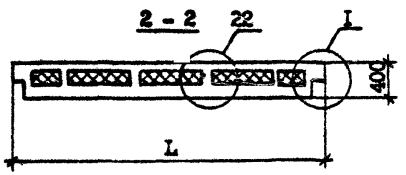

РИС. 2

АРМИРОВАНИЕ НАРУЖНОГО СЛОЯ

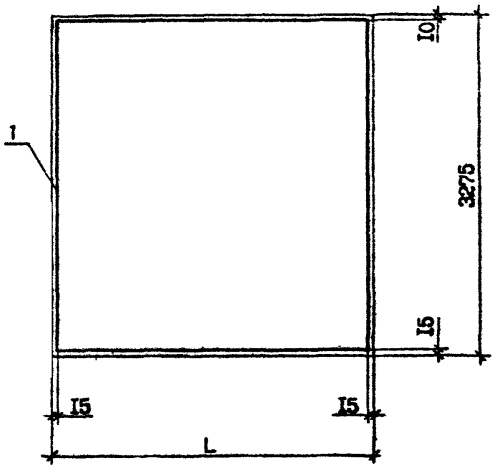

Обозначение	Марка	Рис.	Размеры, мм			Масса, т
			A	B	L	
I.090.I-2с.2-9 I8	ПС 30.33.4-ПТ-С	I,2,3	I495	520	2990	3,50
-0I	ПС 24.33.4-ПТ-С	I,2,4	II95	500	2390	2,77
-02	ПС I8.33.4-ПТ-С	I,2,5	II95	350	I790	2,00

Нач.отд.	Эдишерашвили		7.V.86
Н.контр.	Силагадзе		7.V.86
ГИП	Эдишерашвили		7.V.86
Рук.гр.	Салихова		7.V.86
Проверил	Салихова		6.V.86
Разраб.	Шелия		6.V.86

I.090.I-2с.2-9 I8СБ

ПАНЕЛЬ
ПС 30 - ПС I8
СБОРОЧНЫЙ ЧЕРТЕЖ

Стадия	Масса	Масштаб
Р	См. табл.	1:40
Лист 1	Листов 2	

ТбилЗНИИЭП

Копировал

Формат А3

Инв. № подл. | Подпись и дата | Взам. инв. №

РИС. 3

АРМИРОВАНИЕ ВНУТРЕННЕГО СЛОЯ

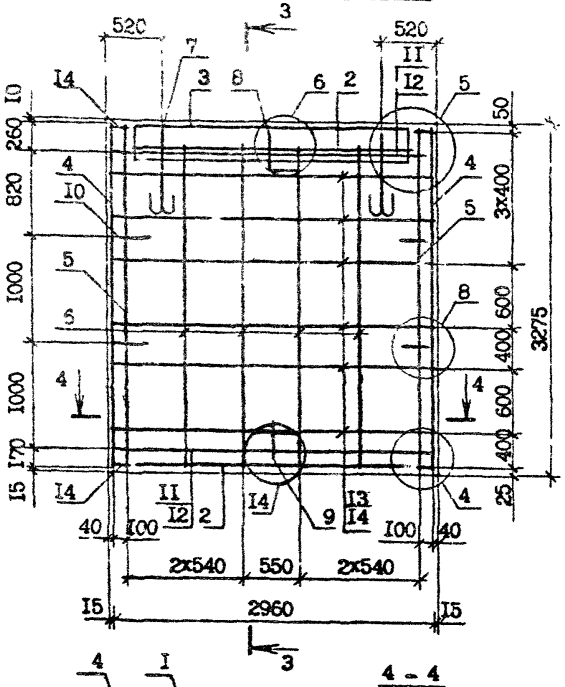

РИС. 4

АРМИРОВАНИЕ ВНУТРЕННЕГО СЛОЯ

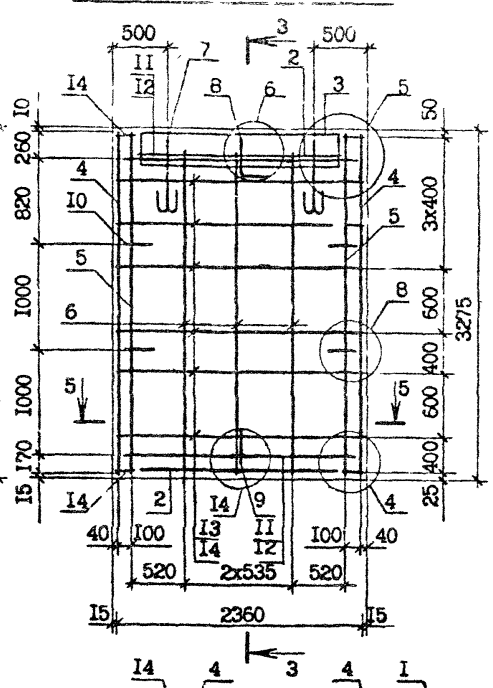

РИС. 5

АРМИРОВАНИЕ ВНУТРЕННЕГО СЛОЯ

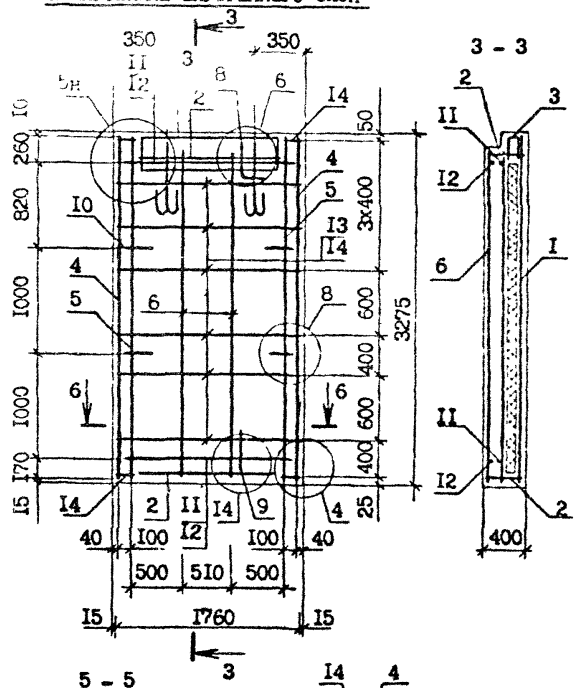

4 - 4

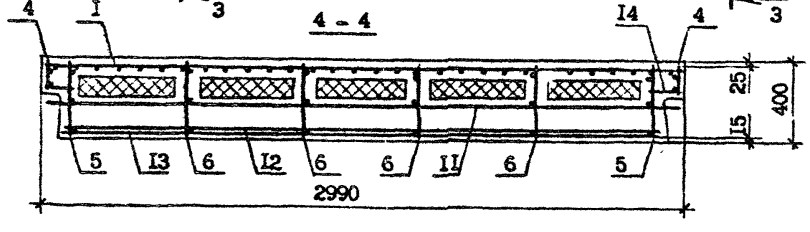

5 - 5

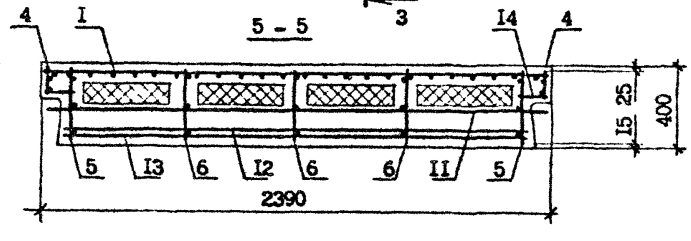

6 - 6

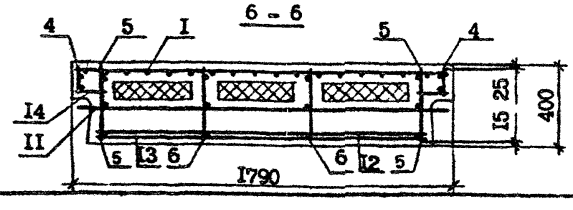

I.090.I-2c.2-9 ИОСБ

Лист 2

Копировал

Формат А3

ФОРМАТ	ЗОНА	ПОЗ.	ОБОЗНАЧЕНИЕ	НАИМЕНОВАНИЕ	КОЛ.	ПРИМЕЧАНИЕ
				ДОКУМЕНТАЦИЯ		
А3			I.090.I-2с.2-9 I9СБ	СБОРОЧНЫЙ ЧЕРТЕЖ		
А3			I.090.I_2с.2-9 00ДI	УЗЛЫ ОПАЛУБОЧНЫЕ		
А3			I.090.I-2с.2-9 00Д2	УЗЛЫ АРМАТУРНЫЕ		
А3			I.090.I-2с.2-9 00РС	РАСХОД СТАЛИ		
А3			I.090.I-2с.2-9 00ТО	ТЕХНИЧЕСКОЕ ОПИСАНИЕ		
				ДЕТАЛИ		
А3		7	I.090.I-2с.2-I0 00.2	ПЕТЛЯ СТРОПОВОЧНАЯ СПI	2	
				ПЕРЕМЕННЫЕ ДАННЫЕ ДЛЯ ИСПОЛНЕНИЙ:		
				I.090.I-2с.2-9 I9 ПС I2.33.4-ПТ-С		
				СБОРОЧНЫЕ ЕДИНИЦЫ		
				СЕТКИ		
А4		I	I.090.I-2с.2-I0 02.0-05	С6	I	
А4		2	I.090.I-2с.2-I0 04.0-I3	С5I	2	
А4		3	I.090.I-2с.2-I0 05.0-06	С6I	I	
				КАРКАСЫ ПЛОСКИЕ		
А4		4	I.090.I-2с.2-I0 06.0	КРI	2	
А4		5	I.090.I-2с.2-I0 06.0-02	КР3	2	
А4		6	I.090.I-2с.2-I0 07.0-I2	КРI8	I	
				ДЕТАЛИ		
				СТЕРЖЕНЬ АНКЕРНЫЙ		
А3		8	I.090.I-2с.2-I0 00.I-03	АН4	4	
				СТЕРЖНИ ОТДЕЛЬНЫЕ		
				Ф10А-I ГОСТ 5781-82*		
БЧ		9	I0.0II.II50	L =II50	2	0,7Iкг
БЧ		I0	I0.0II.970	L =970	2	0,60кг

Взам.инв.№ | Подпись и дата | Инв.№подл.

Нач.отд.	Эршерашвили		
Н.контр.	Сапегладзе		
ГИП	Эршерашвили		
Рук. гр.	Салихова		
Проверил	Шейна		
Разраб.	Салихова		

I.090.I-2с.2-9 I9

ПАНЕЛЬ
ПС I2, ПС 30.I6

Стадия	Лист	Листов
Р	I	3

ТбилЗНИИЭП

Копировал

Формат А4

ФОРМАТ	ЗОНА	ПОЗ.	ОБОЗНАЧЕНИЕ	НАИМЕНОВАНИЕ	КОЛ.	ПРИМЕЧАНИЕ
				Ф4Вр-I ГОСТ 6727-80*		
БЧ		II	4.04I.930	L =930	I2	0,09кг
БЧ		I2	4.04I.I20	L =I20	I6	0,0Iкг
				МАТЕРИАЛЫ		
				БЕТОН ЛЕГКИЙ В10		I,IIм^3
				ПЛИТЫ ИЗ ПЕНОПЛАСТА ПОЛИСТИРОЛЬНОГО ГОСТ I5588-70*		0,2Iм^3
				I.090.I-2с.2-9 I9-0I ПС 30.I6.4-ПТ-С		
				СЕТКИ		
А4		I	I.090.I-2с.2-I0 02.0-I5	С16	I	
А4		2	I.090.I-2с.2-I0 04.0-03	С4I	2	
А4		3	I.090.I-2с.2-I0 05.0-0I	С56	I	
				КАРКАСЫ ПЛОСКИЕ		
А4		4	I.090.I-2с.2-I0 06.0-0I	КР2	2	
А4		5	I.090.I-2с.2-I0 06.0-03	КР4	2	
А4		6	I.090.I-2с.2-I0 07.0-07	КРI3	4	
				ДЕТАЛИ		
				СТЕРЖНИ АНКЕРНЫЕ		
А3		8	I.090.I-2с.2-I0 00.I	АН1	I	
А3		9	I.090.I-2с.2-I0 00.I-0I	АН2	I	
А3		I0	I.090.I-2с.2-I0 00.I-03	АН4	2	
				СТЕРЖНИ ОТДЕЛЬНЫЕ		
				Ф10А-I ГОСТ 5781-82*		
БЧ		II	I0.0II.2950	L =2950	I	I,82кг
БЧ		I2	I0.0II.2770	L =2770	I	I,7Iкг
				Ф4Вр-I ГОСТ 6727-80*		
БЧ		I3	4.04I.2730	L =2730	6	0,27кг
БЧ		I4	4.04I.I20	L =I20	I0	0,0Iкг
				МАТЕРИАЛЫ		
				БЕТОН ЛЕГКИЙ В10		I,46м^3

Инв.№подл. | Подпись и дата | Взам.инв.№

ФОРМАТ	ЗОНА	ПОЗ.	ОБОЗНАЧЕНИЕ	НАИМЕНОВАНИЕ	КОЛ.	ПРИМЕЧАНИЕ
				ПЛИТЫ ИЗ ПЕНОПЛАСТА ПОЛИСТИРОЛЬНОГО ГОСТ 15588-70*		0,31м^3

Инв. № подл. | Подпись и дата | Взам. инв. №

I.090.I-2с.2-9 I9

Лист 3

Копировал Формат А4

ФОРМАТ	ЗОНА	ПОЗ.	ОБОЗНАЧЕНИЕ	НАИМЕНОВАНИЕ	КОЛ.	ПРИМЕ-ЧАНИЕ

Инв.№ подл. | Подпись и дата | Взам.инв.№

Лист

Копировал

Формат А4

РИС. 1

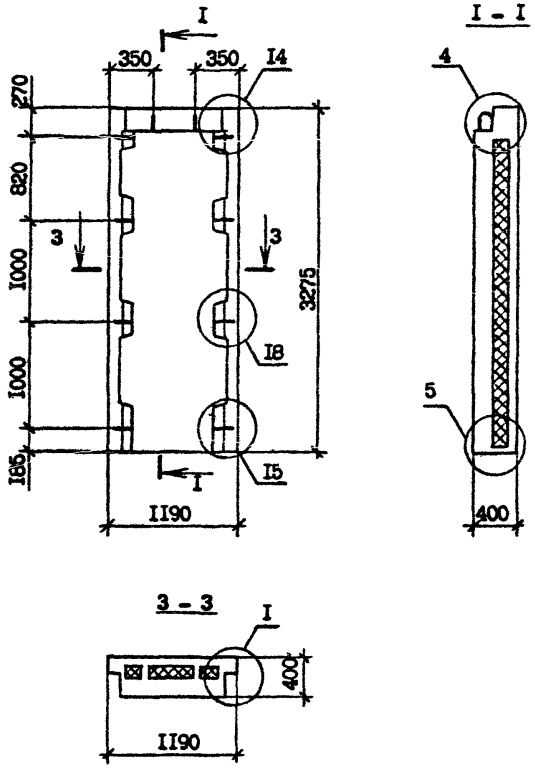

РИС. 2

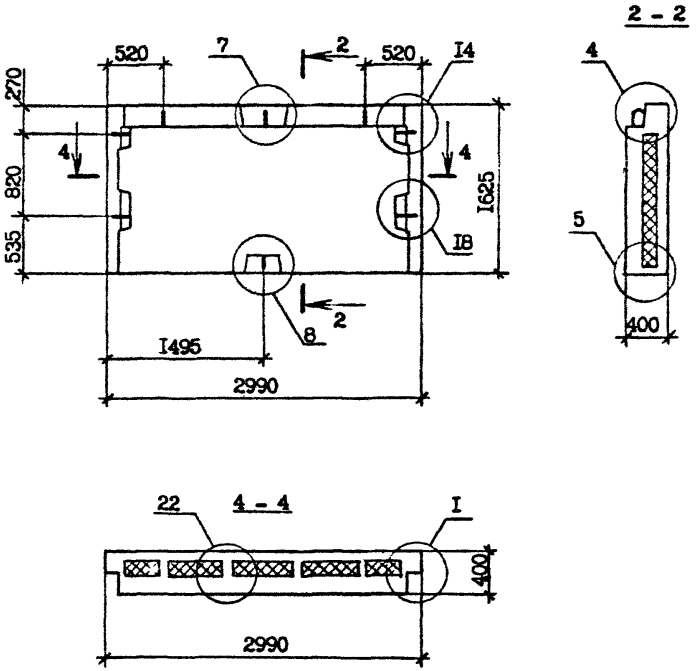

Обозначение	Марка	Рис.	Масса, т
I.090.I-2с.2-9 I9	ПС I2.33.4-ПТ-С	I,3,5	I,34
-0I	ПС 30.I6.4-ПТ-С	2,4,6	I,76

Нач.отд.	Эшшерашвили		15.12.86
Н.контр.	Силагадзе		19.12.86
ГИП	Эшшерашвили		15.12.86
Рук.гр.	Салихова		15.12.86
Проверил	Салихова		19.12.86
Разраб.	Шепин		19.12.86

I.090.1-2с.2-9 I9СБ

ПАНЕЛЬ
ПС I2, ПС 30.I6
СБОРОЧНЫЙ ЧЕРТЕЖ

Стадия	Масса	Масштаб
Р	См. табл.	1:40
Лист 1	Листов 2	

ТбилЗНИИЭП

Инв.№ подл. | Подпись и дата | Взам.инв.№

РИС. 3

АРМИРОВАНИЕ НАРУЖНОГО СЛОЯ

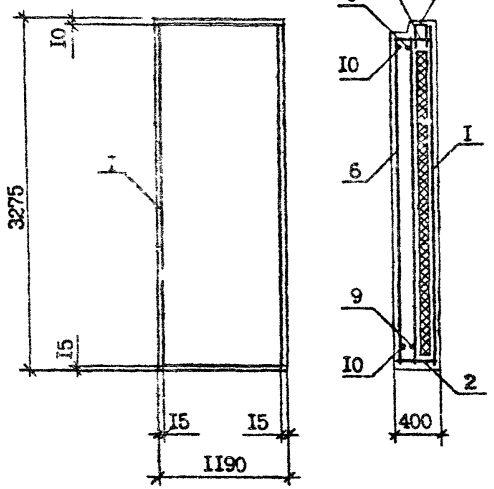

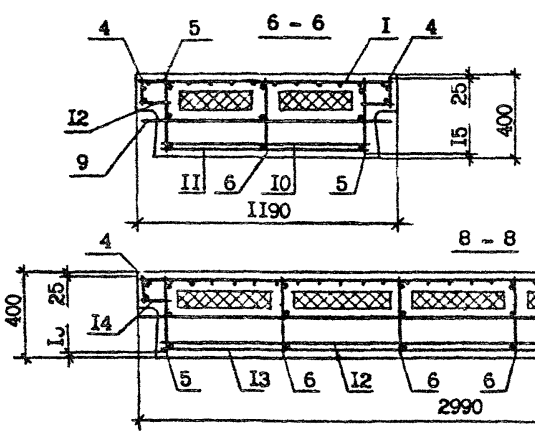

РИС. 5

АРМИРОВАНИЕ ВНУТРЕННЕГО СЛОЯ

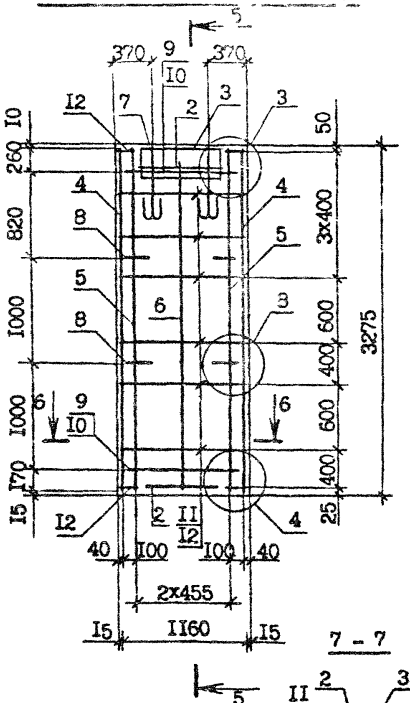

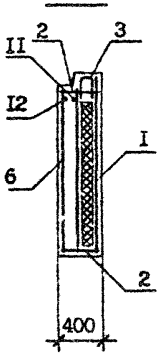

РИС. 4

АРМИРОВАНИЕ НАРУЖНОГО СЛОЯ

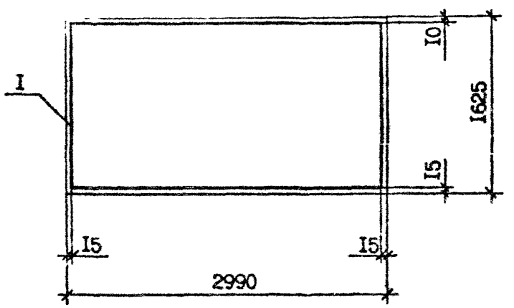

РИС. 6

АРМИРОВАНИЕ ВНУТРЕННЕГО СЛОЯ

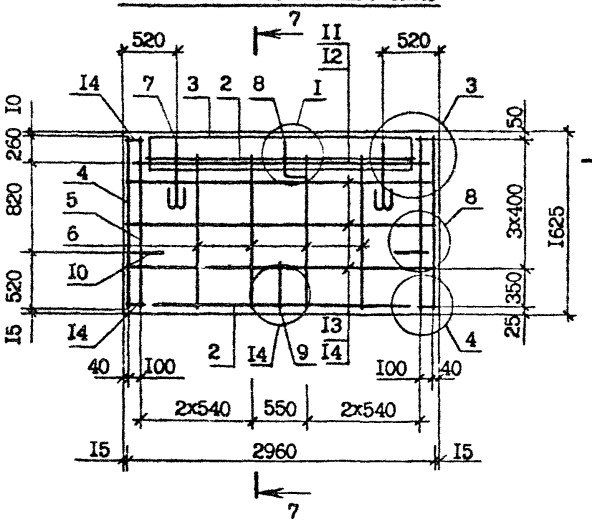

Инв. № подл. | Подпись и дата | Взам. инв. №

ФОРМАТ	ЗОНА	ПОЗ.	ОБОЗНАЧЕНИЕ	НАИМЕНОВАНИЕ	КОЛ.	ПРИМЕЧАНИЕ
				ДОКУМЕНТАЦИЯ		
А3			I.090.I-2с.2-9 20СБ	СБОРОЧНЫЙ ЧЕРТЕЖ		
А3			I.090.I-2с.2-9 00ДI	УЗЛЫ ОПАЛУБОЧНЫЕ		
А3			I.090.I-2с.2-9 00Д2	УЗЛЫ АРМАТУРНЫЕ		
А3			I.090.I-2с.2-9 00РС	РАСХОД СТАЛИ		
А3			I.090.I-2с.2-9 00ТО	ТЕХНИЧЕСКОЕ ОПИСАНИЕ		
				СБОРОЧНЫЕ ЕДИНИЦЫ		
				СЕТКИ		
А4		I	I.090.I-2с.2-I0 02.0	С1	I	
А4		3	I.090.I-2с.2-I0 04.0	С38	I	
				КАРКАСЫ ПЛОСКИЕ		
А4		6	I.090.I-2с.2-I0 06.0	КР1	I	
А4		7	I.090.I-2с.2-I0 06.0-02	КР3	2	
				ДЕТАЛИ		
				СТЕРЖНИ АНКЕРНЫЕ		
А3		I0	I.090.I-2с.2-I0 00.I	АН1	I	
А3		II	I.090.I-2с.2-I0 00.I-0I	АН2	I	
А3		I2	I.090.I-2с.2-I0 00.I-03	АН4	4	
				СТ.ОТД. Ф4Вр-I ГОСТ 6727-80*		
БЧ		I6	4.04I.I20	L =I20	8	0,0Iкг
			ПЕРЕМЕННЫЕ ДАННЫЕ	**ДЛЯ ИСПОЛНЕНИЙ:**		
				I.090.I-2с.2-9 20 ПС 33.33.4-ПТ-С		
				СБОРОЧНЫЕ ЕДИНИЦЫ		
				СЕТКИ		
А4		2	I.090.I-2с.2-I0 02.0-I4	С15	I	
А4		4	I.090.I-2с.2-I0 04.0-04	С42	2	

Инв.№подл. | Подпись и дата | Взам.инв.№

Нач.отд.	Эпштейн		I.090.I-2с.2-9 20	
Н.контр.	Сапегадзе			
ГИП	Эпштейн		ПАНЕЛЬ ПС 33 - 2ПС 2I	Стадия: Р; Лист: I; Листов: 4
Рук. гр.	Салахова			ТбилЗНИИЭП
Проверил	Шепия			
Разраб.	Салахова			

Копировал | Формат А4

ФОРМАТ	ЗОНА	ПОЗ.	ОБОЗНАЧЕНИЕ	НАИМЕНОВАНИЕ	КОЛ	ПРИМЕЧАНИЕ
А4		5	I.090.I-2с.2-I0 05.0-02	С57	I	
А4		8	I.090.I-2с.2-I0 07.0-I2	КАРКАС ПЛОСКИЙ КР18	4	
				ДЕТАЛИ		
А3		9	I.090.I-2с.2-I0 00.2-02	ПЕТЛЯ СТРОПОВОЧНАЯ СП3	2	
				СТЕРЖНИ ОТДЕЛЬНЫЕ		
				Ф10А-I ГОСТ 5781-82*		
БЧ		I3	I0.0II.2835	L =2835	2	I,75кг
БЧ		I4	I0.0II.2655	L =2655	2	I,64кг
				Ф4Вр-I ГОСТ 6727-80*		
БЧ		I5	4.04I.2640	L =2540	I2	0,26кг
				МАТЕРИАЛЫ		
				БЕТОН ЛЕГКИЙ В10		3,I2м^3
				ПЛИТЫ ИЗ ПЕНОПЛАСТА ПОЛИСТИРОЛЬНОГО ГОСТ I5588-70*		0,66м^3
				I.090.I-2с.2-9 20-0I ВОВ 33.33.4-ПТ-С		
				СБОРОЧНЫЕ ЕДИНИЦЫ		
				СЕТКИ		
А4		2	I.090.I-2с.2-I0 02.0-I4	С15	I	
А4		4	I.090.I-2с.2-I0 04.0-04	С42	2	
А4		5	I.090.I-2с.2-I0 05.0-02	С57	I	
А4		6	I.090.I-2с.2-I0 07.0-I2	КАРКАС ПЛОСКИЙ КР18	4	
				ДЕТАЛИ		
А3		9	I.090.I-2с.2-I0 00.2-02	ПЕТЛЯ СТРОПОВОЧНАЯ СП3	2	
				СТЕРЖНИ ОТДЕЛЬНЫЕ		
				Ф10А-I ГОСТ 5781-82*		
БЧ		I3	I0.0II.2835	L =2835	2	I,75кг
БЧ		I4	I0.0II.2655	L =2655	2	I,64кг
				Ф4Вр-I ГОСТ 6727-80*		

Инв.№подл. | Подпись и дата | Взам.инв.№

Копирован Формат А4

ФОРМАТ	ЗОНА	ПОЗ.	ОБОЗНАЧЕНИЕ	НАИМЕНОВАНИЕ	КОЛ.	ПРИМЕЧАНИЕ
БЧ		I5	4.04I.2640	L =2640	I2	0,26кг
				МАТЕРИАЛЫ		
				БЕТОН ЛЕГКИЙ В10		3,I2м^3
				ПЛИТЫ ИЗ ПЕНОПЛАСТА ПОЛИСТИРОЛЬНОГО ГОСТ I5588-70*		0,66м^3
				I.090.I-2с.2-9 20-02 ИПС 2I.33.4-ПТ-С		
				СБОРОЧНЫЕ ЕДИНИЦЫ		
				СЕТКИ		
А4		2	I.090.I-2с.2-I0 02.0-II	С12	I	
А4		4	I.090.I-2с.2-I0 04.0-09	С47	2	
А4		5	I.090.I-2с.2-I0 05.0-05	С60	I	
А4		8	I.090.I-2с.2-I0 07.0-I2	КАРКАС ПЛОСКИЙ КР18	2	
				ДЕТАЛИ		
А3		9	I.090.I-2с.2-I0 00.2-0I	ПЕТЛЯ СТРОПОВОЧНАЯ СП2	2	
				СТЕРЖНИ ОТДЕЛЬНЫЕ Ф10А-I ГОСТ 5781-82*		
БЧ		I3	I0.0II.I635	L =I635	2	I,0Iкг
БЧ		I4	I0.0II.I455	L =I455	2	0,90кг
				Ф4Вр-I ГОСТ 6727-80*		
БЧ		I5	4.04I.I440	L =I440	I2	0,I4кг
				МАТЕРИАЛЫ		
				БЕТОН ЛЕГКИЙ В10		I,92м^3
				ПЛИТЫ ИЗ ПЕНОПЛАСТА ПОЛИСТИРОЛЬНОГО ГОСТ I5588-70*		0,33м^3
				I.090.I-2с.2-9 20-03 2ПС 2I.33.4-ПТ-С		
				СБОРОЧНЫЕ ЕДИНИЦЫ		
				СЕТКИ		

Инв. подл. | Подпись и дата | Взам.инв.№

ФОРМАТ	ЗОНА	ПОЗ.	ОБОЗНАЧЕНИЕ	НАИМЕНОВАНИЕ	КОЛ.	ПРИМЕЧАНИЕ
А4		2	I.090.I-2с.2-I0 02.0-II	С12	I	
А4		4	I.090.I-2с.2-I0 04.0-0[illegible]	С47	2	
А4		5	I.090.I-2с.2-I0 05.0-05	С60	I	
А4		8	I.090.I-2с.2-I0 07.0-I2	КАРКАС ПЛОСКИЙ КР18	2	
				ДЕТАЛИ		
А3		9	I.090.I-2с.2-I0 00.2-0I	ПЕТЛЯ СТРОПОВОЧНАЯ СП2	2	
				СТЕРЖНИ ОТДЕЛЬНЫЕ		
				ФI0А-I ГОСТ 5781-82*		
БЧ		I3	I0.0II.I635	L =I635	2	I,0Iкг
БЧ		I4	I0.0II.I455	L =I455	2	0,90кг
				Ф4Вр-I ГОСТ 6727-80*		
БЧ		I5	4.04I.I440	L =I440	I2	0,I4кг
				МАТЕРИАЛЫ		
				БЕТОН ЛЕГКИЙ В10		I,92м^3
				ПЛИТЫ ИЗ ПЕНОПЛАСТА ПОЛИСТИРОЛЬНОГО ГОСТ I5588-70*		0,33м^3

Инв.№ подл. | Подпись и дата | Взам.инв.№

РИС. 1

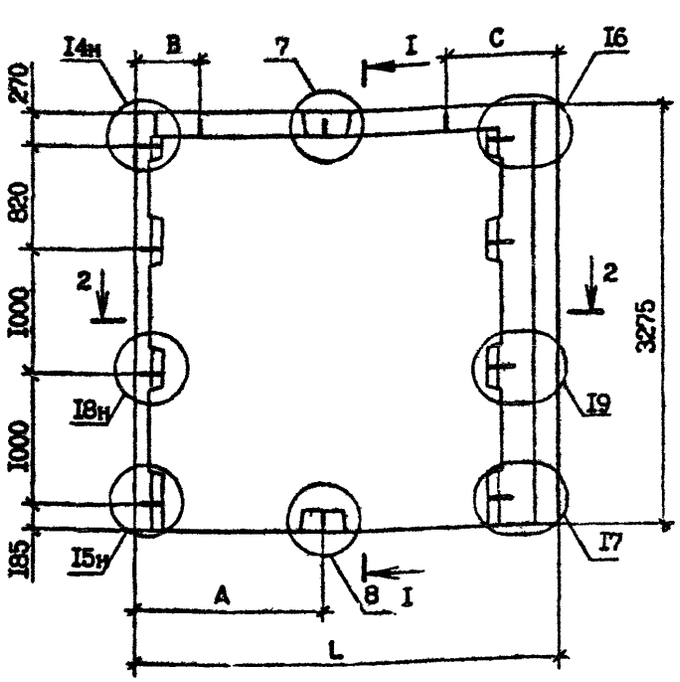

I - I

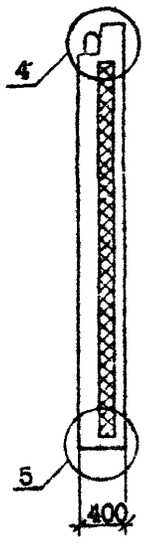

РИС. 2

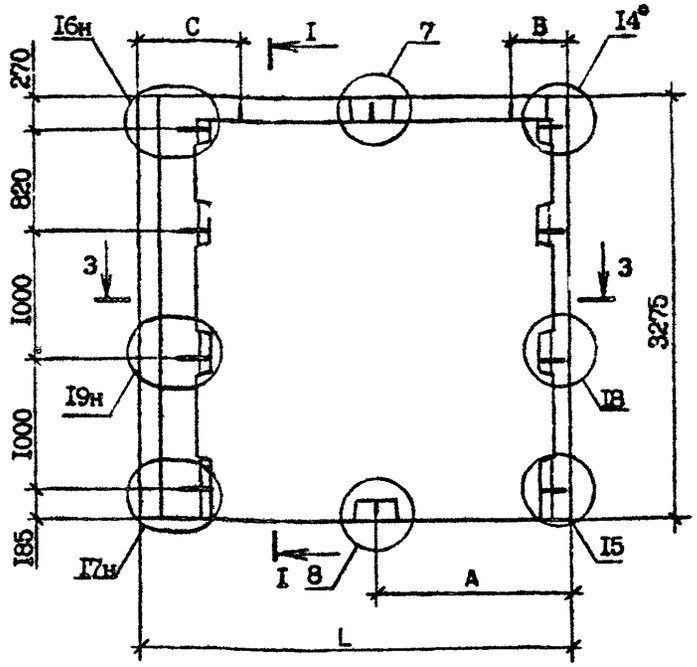

2 - 2

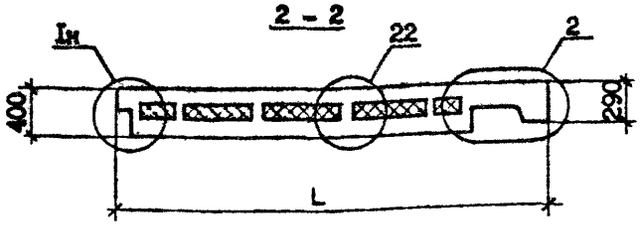

3 - 3

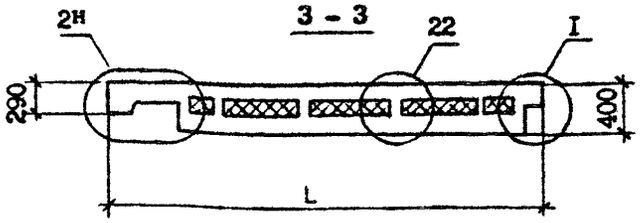

Обозначение	Марка	Рис.	Размеры, мм				Масса, т
			A	B	C	L	
I.090.I-2c.2-9 20	IIC 33.33.4-IIT-C	I,3,4	I495	520	820	3295	3,77
-0I	2IIC 33.33.4-IIT-C	2,3,5					
-02	IIC 2I.33.4-IIT-C	I,3,6	II95	350	650	2095	2,32
-03	2IIC 2I.33.4-IIT-C	2,3,7					

Нач.отд.	Эдишерашвили		12.V.86
Н.контр.	Силагадзе		12.V.86
ГИП	Эдишерашвили		12.V.86
Рук.гр.	Салихова		12.V.86
Проверил	Салихова		11.V.86
Разраб.	Шелия		11.V.86

I.090.I-2c.2-9 20СБ

ПАНЕЛЬ
IIC 33 - 2IIC 2I
СБОРОЧНЫЙ ЧЕРТЕЖ

Стадия	Масса	Масштаб
Р	См. табл.	1:40
Лист 1	Листов 3	

ТбилЗНИИЭП

Копировал

Формат А3

Инв.№ подл. | Подпись и дата | Взам.инв.№

РИС. 3

АРМИРОВАНИЕ НАРУЖНОГО СЛОЯ

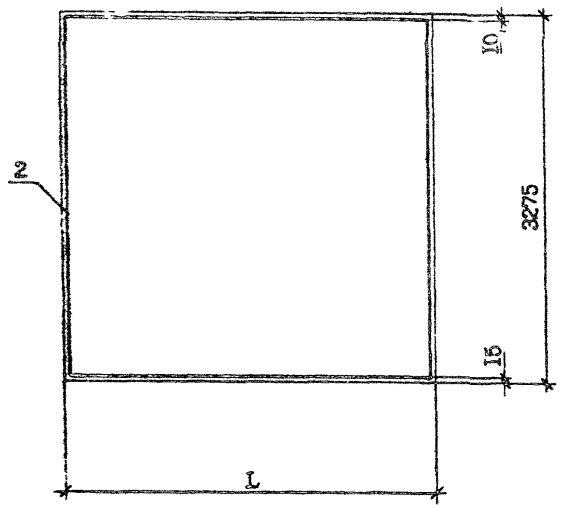

РИС. 4

АРМИРОВАНИЕ ВНУТРЕННЕГО СЛОЯ

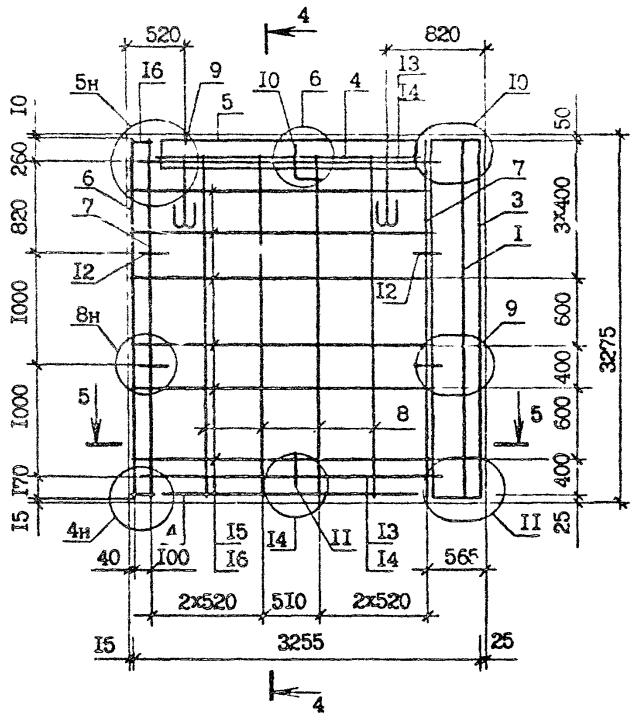

4 – 4

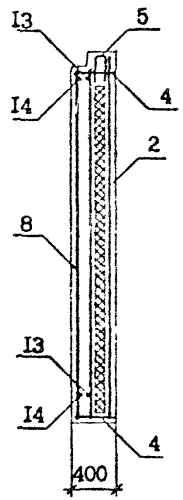

5 – 5

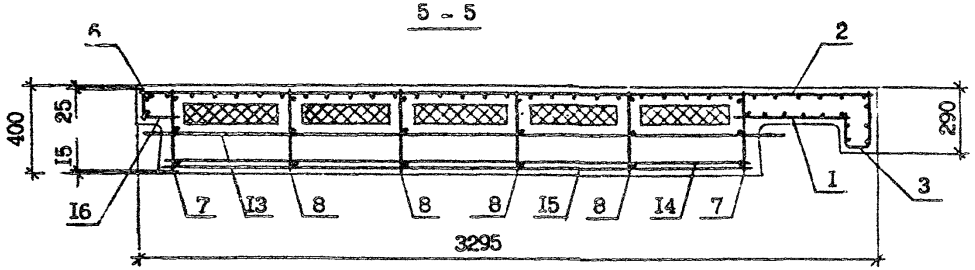

7 – 7

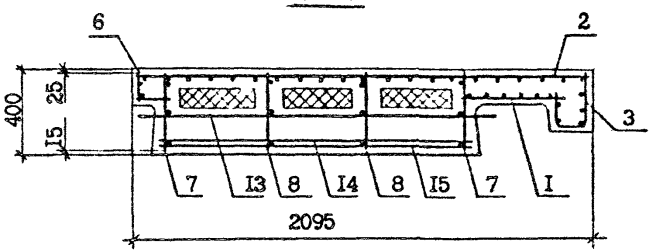

Инв. № подл. | Подпись и дата | Взам. инв. №

РИС. 5

АРМИРОВАНИЕ ВНУТРЕННЕГО СЛОЯ

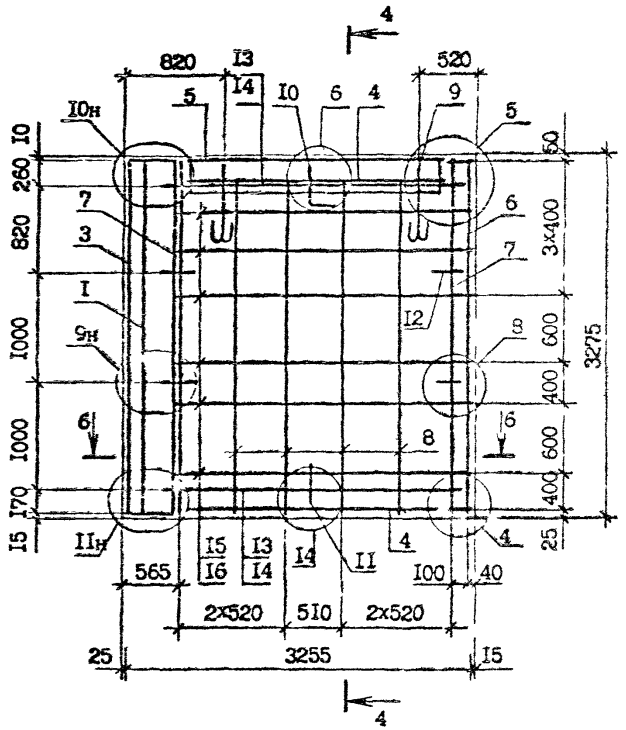

РИС. 6

АРМИРОВАНИЕ ВНУТРЕННЕГО СЛОЯ

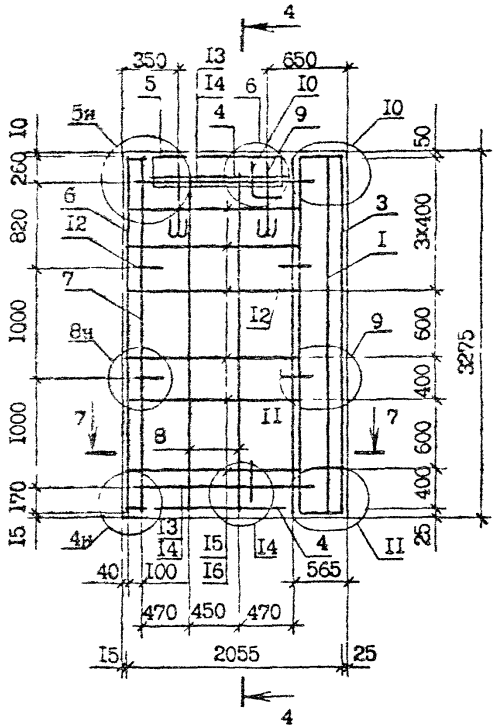

РИС. 7

АРМИРОВАНИЕ ВНУТРЕННЕГО СЛОЯ

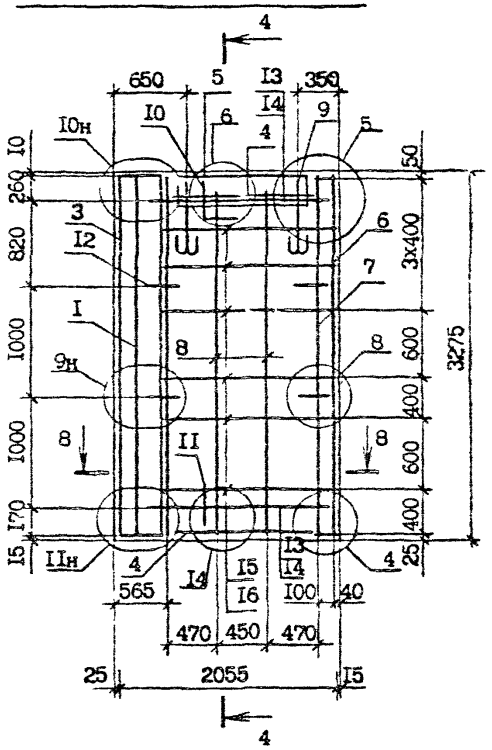

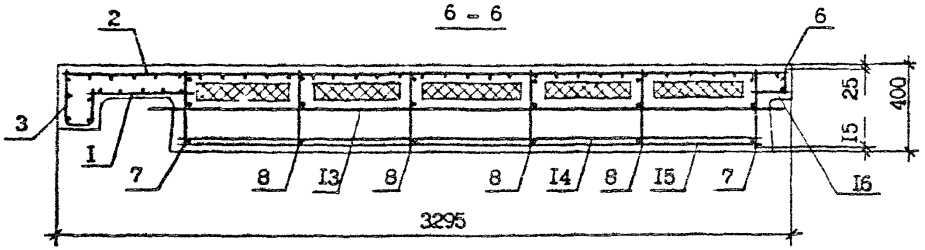

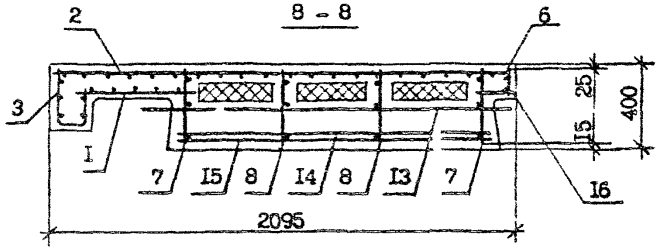

Сечение 7-7 см. лист 2

Инв. № подл. | Подпись и дата | Взам. инв. №

I.090.I-2с.2-9 20СБ

Лист 3

Копировал

Формат А3

ФОРМАТ	ЗОНА	ПОЗ.	ОБОЗНАЧЕНИЕ	НАИМЕНОВАНИЕ	КОЛ	ПРИМЕЧАНИЕ
				ДОКУМЕНТАЦИЯ		
А3			I.090.I-2с.2-9 2ICБ	СБОРОЧНЫЙ ЧЕРТЁЖ		
А3			I.090.I-2с.2-9 00ДI	УЗЛЫ ОПАЛУБОЧНЫЕ		
А3			I.090.I-2с.2-9 00Д2	УЗЛЫ АРМАТУРНЫЕ		
А3			I.090.I-2с.2-9 00РС	РАСХОД СТАЛИ		
А3			I.090.I-2с.2-9 00ТО	ТЕХНИЧЕСКОЕ ОПИСАНИЕ		
				СБОРОЧНЫЕ ЕДИНИЦЫ		
				СЕТКИ		
А4		I	I.090.I-2с.2-I0 02.0	С1	I	
А4		2	I.090.I-2с.2-I0 02.0-08	С9	I	
А4		3	I.090.I-2с.2-I0 04.0	С38	I	
А4		4	I.090.I-2с.2-I0 04.0-I4	С52	2	
А4		5	I.090.I-2с.2-I0 05.0-07	С62	I	
				КАРКАСЫ ПЛОСКИЕ		
А4		6	I.090.I-2с.2-I0 06.0	КР1	I	
А4		7	I.090.I-2с.2-I0 06.0-02	КР3	2	
А4		8	I.090.I-2с.2-I0 07.0-I2	КР18	I	
				ДЕТАЛИ		
А3		9	I.090.I-2с.2-I0 00.2	ПЕТЛЯ СТРОПОВОЧНАЯ СП1	2	
А3		I0	I.090.I-2с.2-I0 00.I-03	СТЕРЖЕНЬ АНКЕРНЫЙ АН4	4	
				СТЕРЖНИ ОТДЕЛЬНЫЕ		
				ФIOА-I ГОСТ 5781-82*		
БЧ		II	I0.0II.I035	L =I035	2	0,64кг
БЧ		I2	I0.0II.855	L =855	2	0,53кг
				Ø4Вр-I ГОСТ 6727-80*		
БЧ		I3	4.04I.840	L =840	I2	0,08кг
БЧ		I4	4.04I.I20	L =I20	I6	0,0Iкг
				МАТЕРИАЛЫ		
				БЕТОН ЛЕГКИЙ В10		I,33м³

Взам.инв.№ | Подпись и дата | Инв.№подл.

Нач.отд.	Эдишерашвили		15.VII	I.090.I-2с.2-9 2I	
Н.контр.	Салагадзе		15.VII		
ГИП	Эдишерашвили		15.VII	ПАНЕЛЬ ПС I5, 2ПС I5	Стадия: Р; Лист: I; Листов: 2
Рук. гр.	Салихова		15.VII		ТбилЗНИИЭП
Проверил	Шелия		29.VII		
Разраб.	Салихова		29.VII		

Копировал

Формат А4

ФОРМАТ	ЗОНА	ПОЗ.	ОБОЗНАЧЕНИЕ	НАИМЕНОВАНИЕ	КОЛ.	ПРИМЕЧАНИЕ
				ПЛИТЫ ИЗ ПЕНОПЛАСТА ПОЛИСТИРОЛЬНОГО ГОСТ 15588-70*		$0,19 м^3$
				ПЕРЕМЕННЫЕ ДАННЫЕ ДЛЯ ИСПОЛНЕНИЙ:		
				I.090.I-2с.2-9 2I ИПС I5.33.4-ПТ-С		
				I.090.I-2с.2-9 2I-0I 2ПС I5.33.4-ПТ-С		

Взам.инв.№ | Подпись и дата | Инв.№подл.

РИС. 1

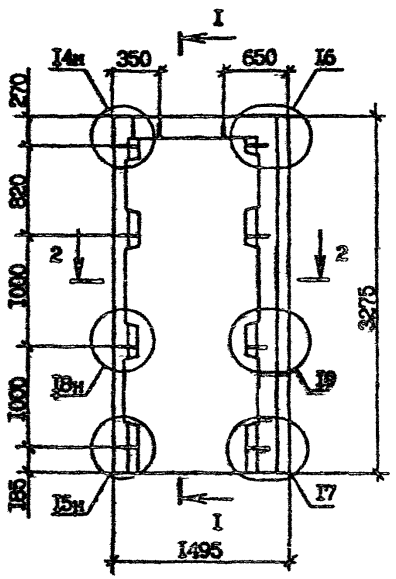

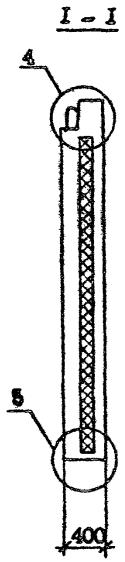

РИС. 2

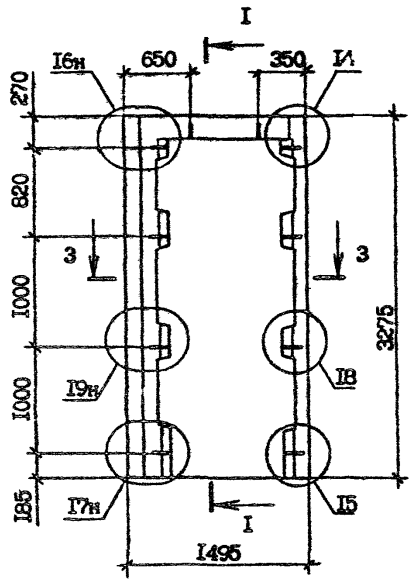

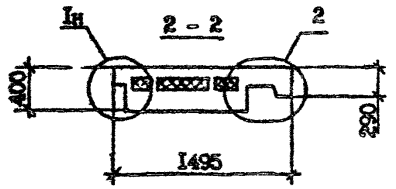

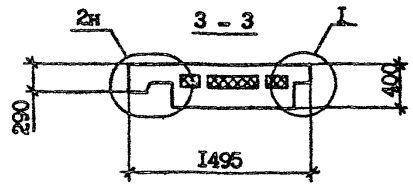

Обозначение	Марка	Рис.
I.090.I-2с.2-9 2I	IIC I5.33.4-IT-C	I, 3, 4
-0I	2IC I5.33.4-IT-C	2, 3, 5

				I.090.I-2с.2-9 2ICБ			
Нач.отд.	Эпшерашвили		2I.I.86	ПАНЕЛЬ IIC I5, 2IC I5 СБОРОЧНЫЙ ЧЕРТЕЖ	Стадия	Масса	Масштаб
Н.контр.	Силагадзе		2I.I.86		Р	I,60 т	I:40
ГИП	Эпшерашвили		2I.I.86		Лист I	Листов 2	
Рук.гр.	Салихова		2I.I.86				
Проверил	Салихова		20.I.86		ТбилЗНИИЭП		
Разраб.	Шелия		20.I.86				

Копировал

Формат А3

Инв.№ подл. | Подпись и дата | Взам.инв.№

РИС. 3

АРМИРОВАНИЕ НАРУЖНОГО СЛОЯ

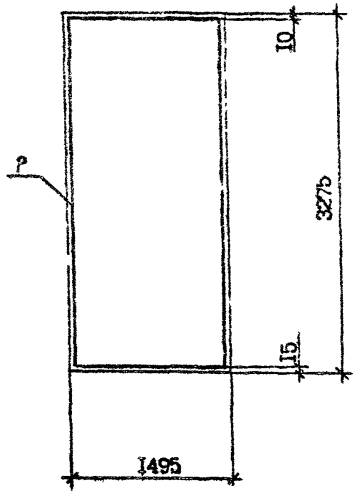

РИС. 4

АРМИРОВАНИЕ ВНУТРЕННЕГО СЛОЯ

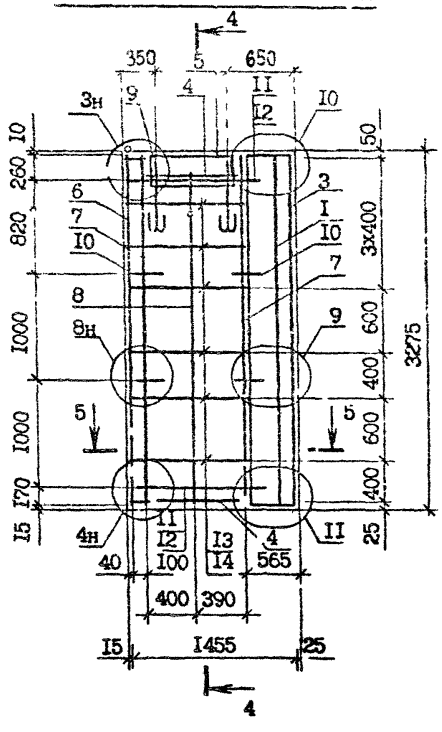

4 - 4

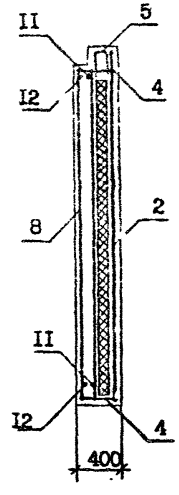

РИС. 5

АРМИРОВАНИЕ ВНУТРЕННЕГО СЛОЯ

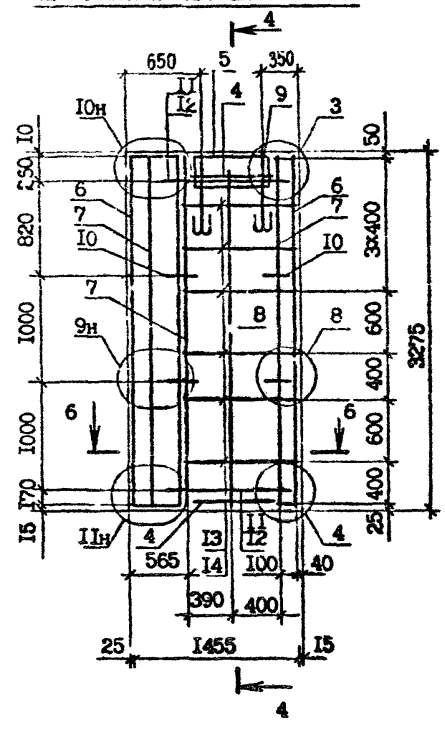

5 - 5

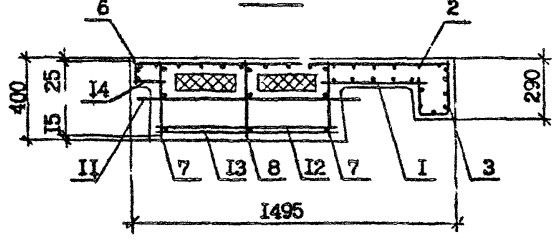

6 - 6

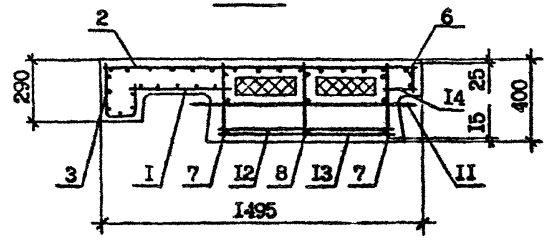

Инв. № подл. | Подпись и дата | Взам. инв. №

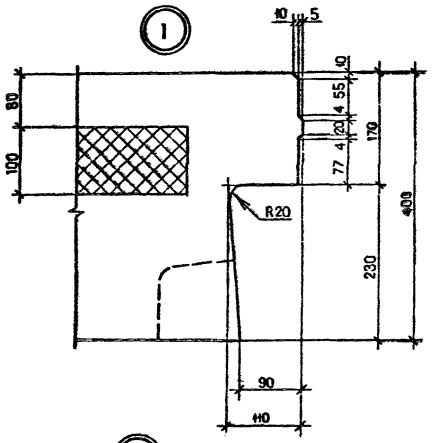

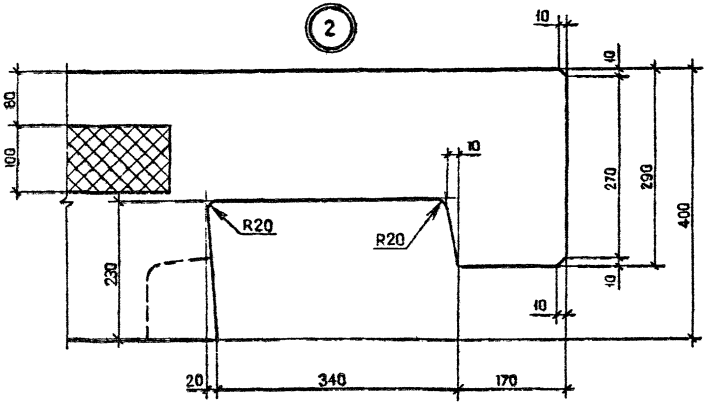

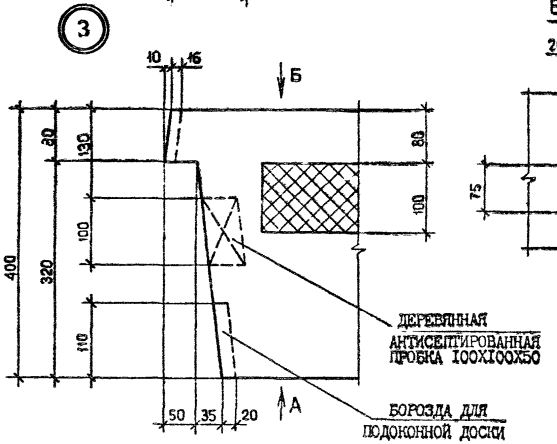

ВИД А

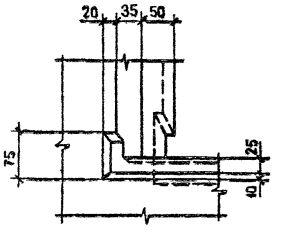

ВИД Б

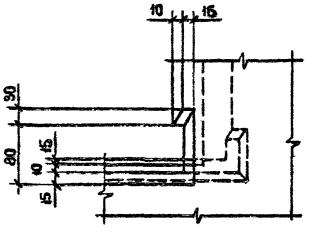

Нач.отд.	Эдишерашвили		1990
Н.контр.	Силагадзе		1990
ГИП	Эдишерашвили		1990
Рук.гр.	Салихова		1990
Проверил	Салихова		15.3.90
Разраб.	Шепка		15.3.90

1.090.1-2с.2-9 ООДІ

УЗЛЫ ОПАЛУБОЧНЫЕ

Стадия	Лист	Листов
Р	1	9

ТбилЗНИИЭП

Инв.№ подл. | Подпись и дата | Взам.инв.№

Копировал

Формат А3

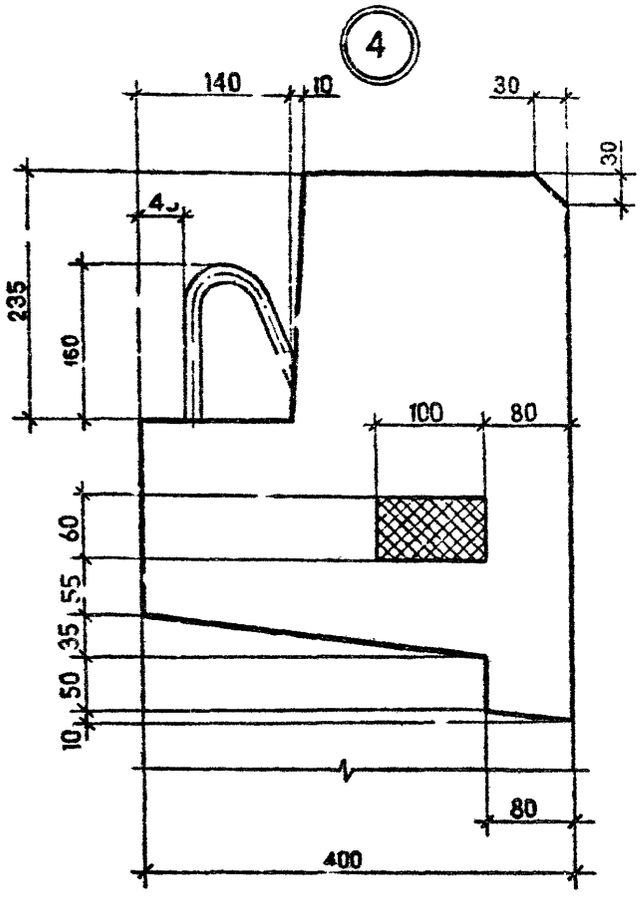

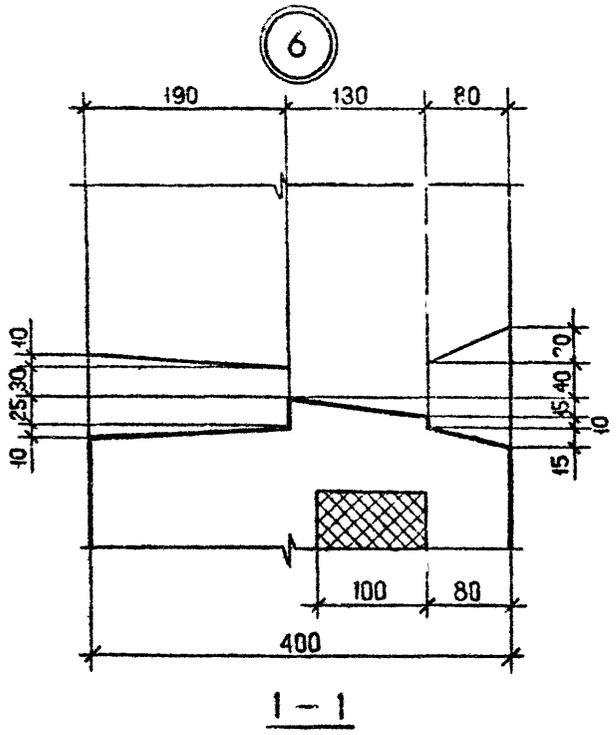

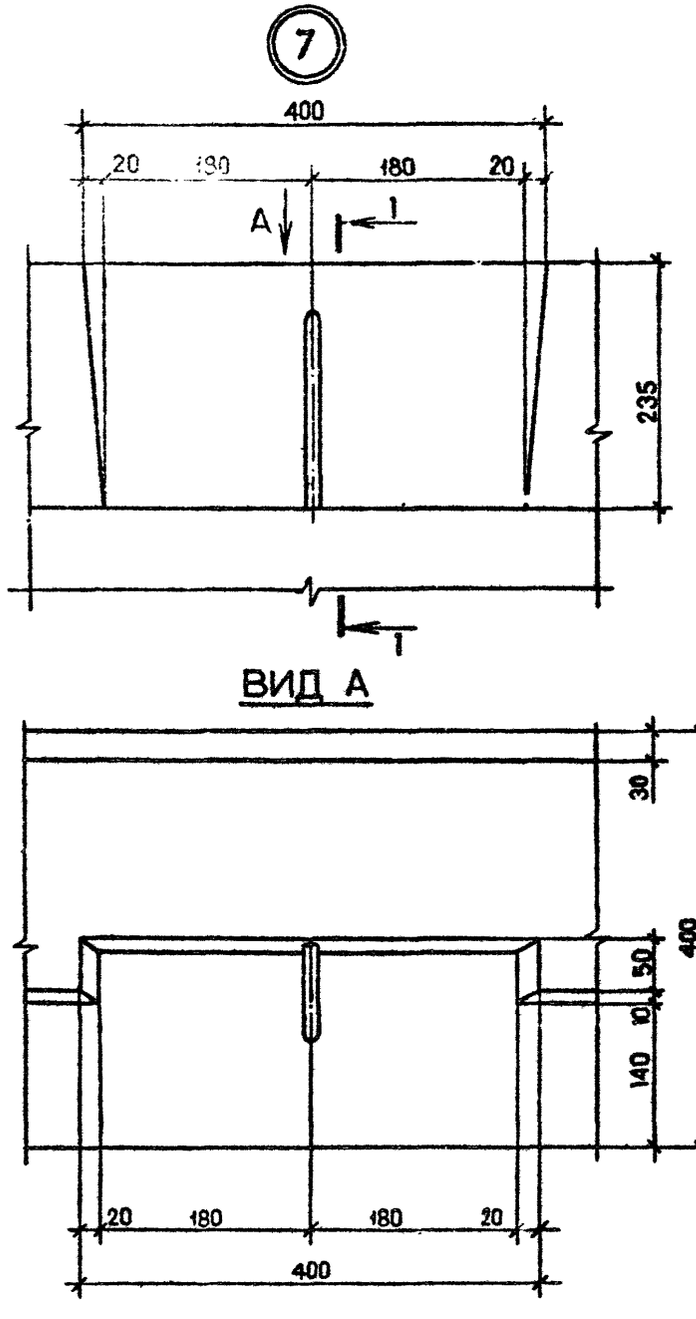

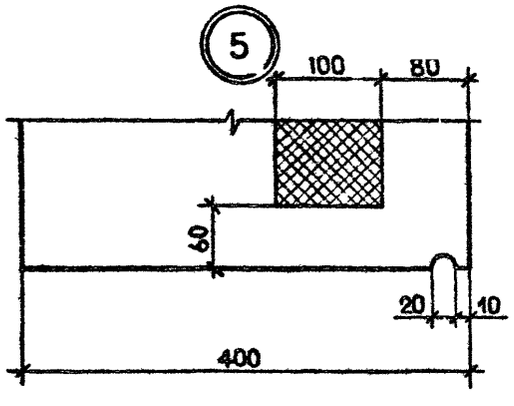

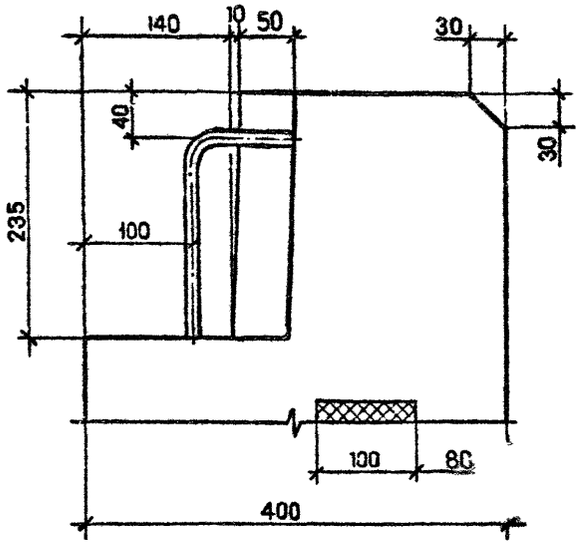

Инв. № подл. | Подпись и дата | Взам. инв. №

1.090.1-2с.2-9 00Д1

Лист 2

Копирован

Формат А3

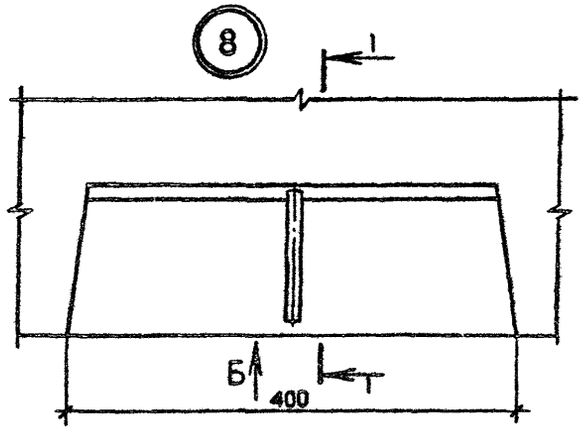

ВИД Б

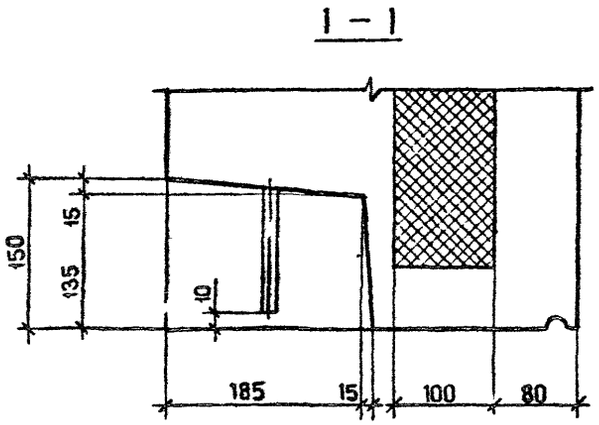

2 – 2

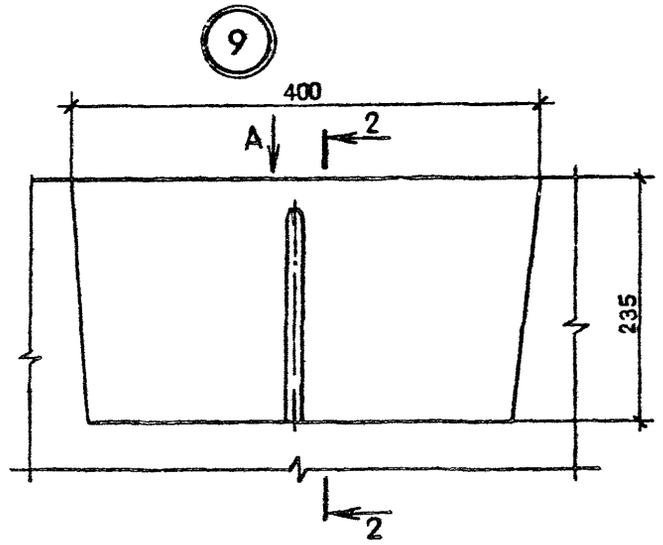

ВИД А

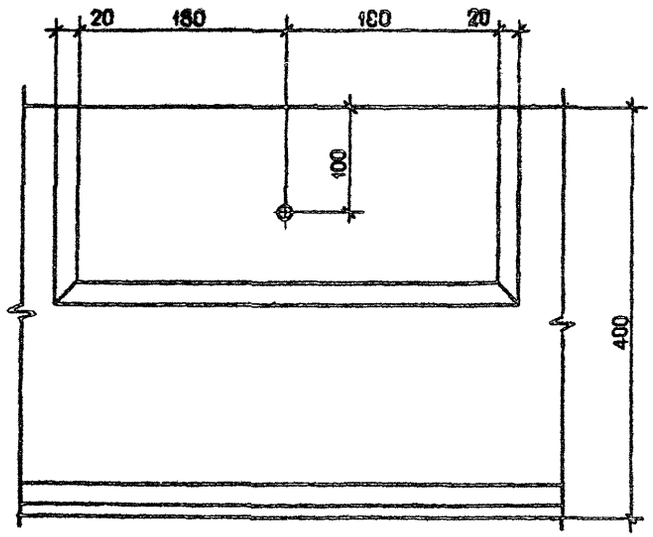

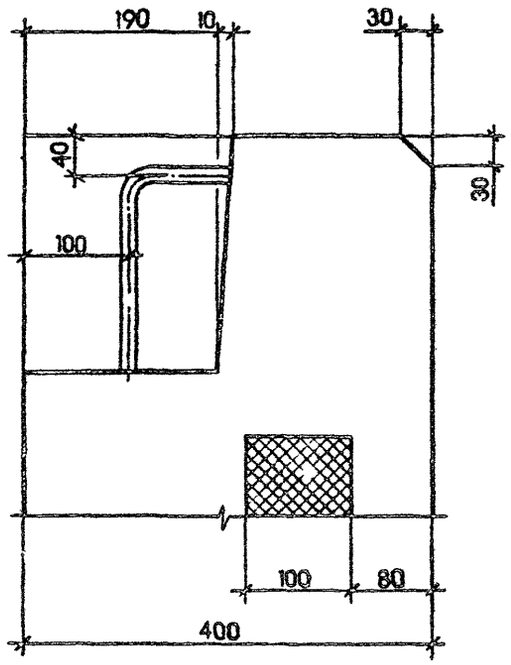

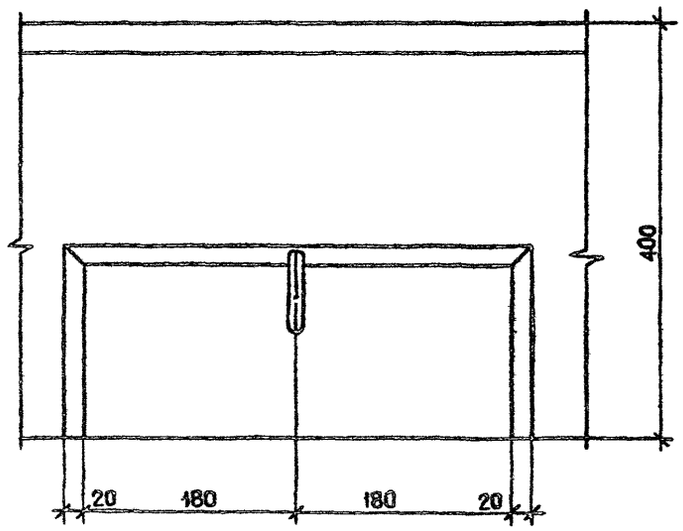

Инв. № подл. | Подпись и дата | Взам. инв. №

10

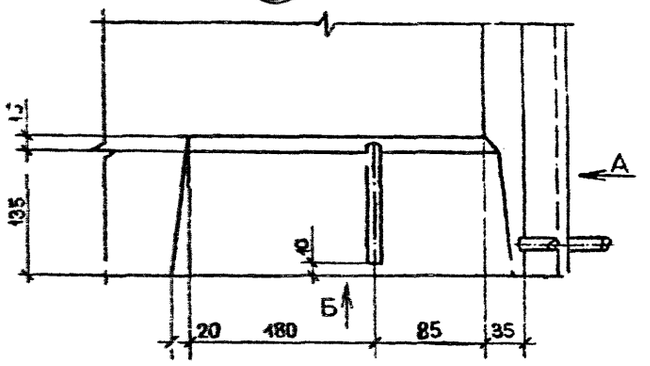

11

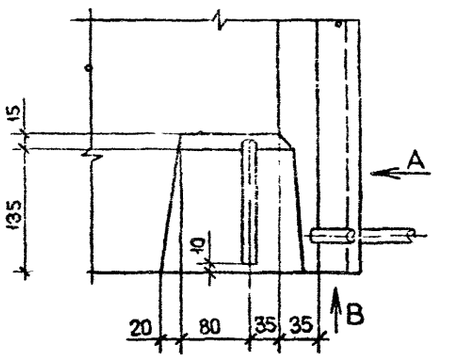

ВИД А

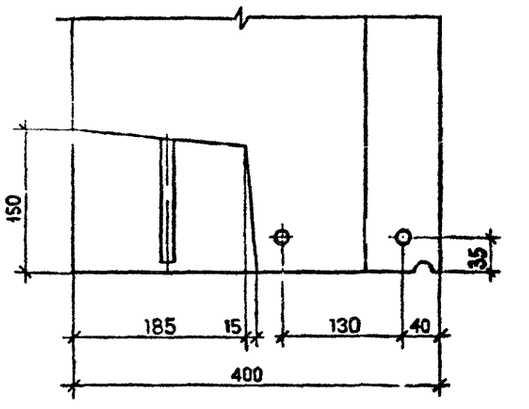

ВИД Б

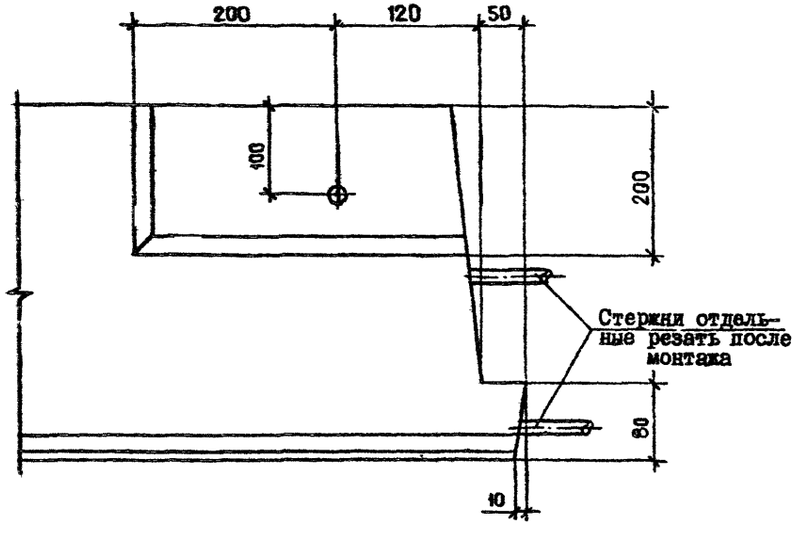

ВИД В

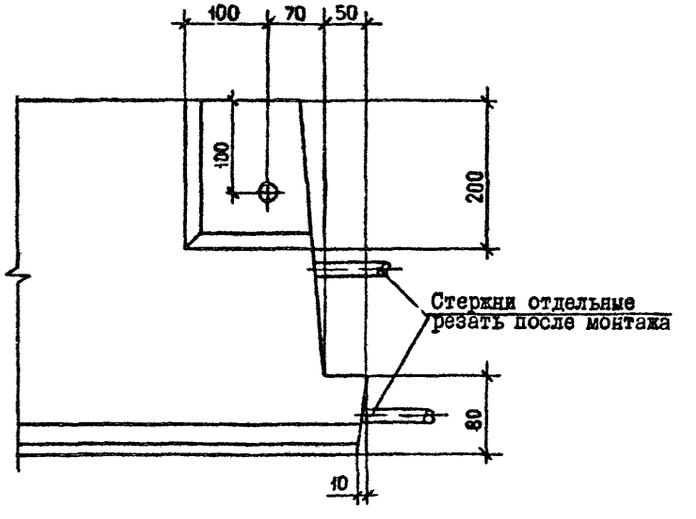

Инв. № подл. | Подпись и дата | Взам. инв. №

1.090.1-2с.2-9 00Д1

Лист 4

Копировал

Формат А3

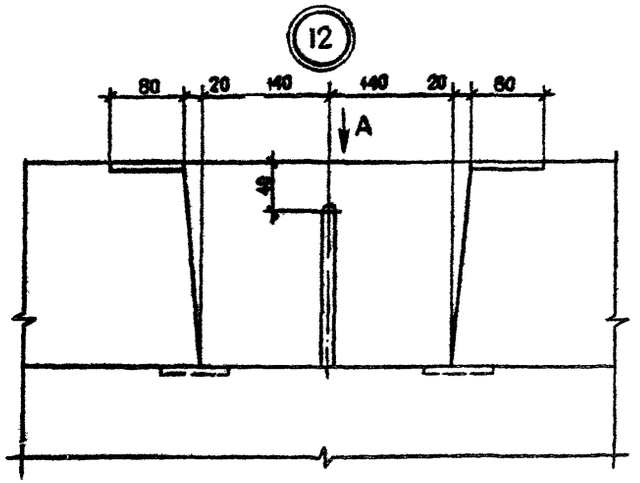
12
80
20
140
140
20
80
А
40

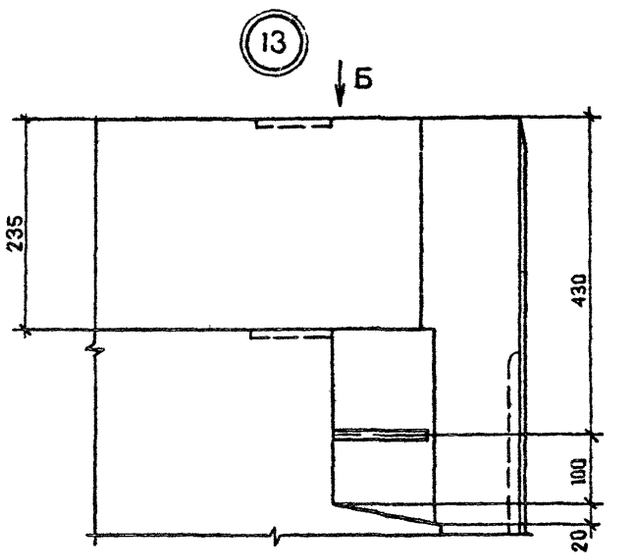
13
Б
235
430
100
20

ВИД А

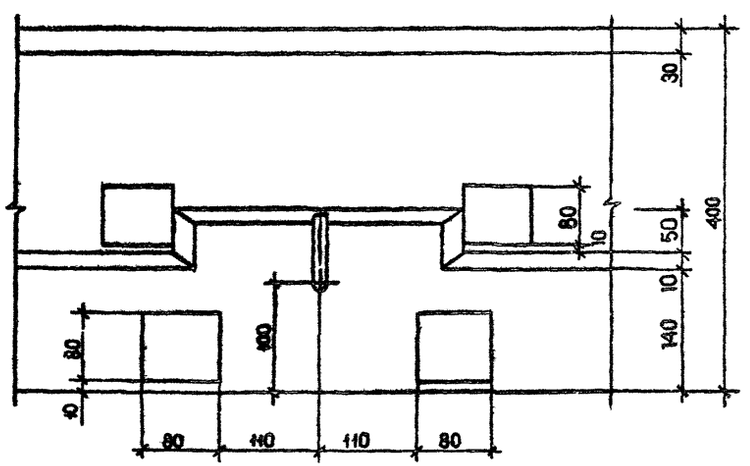
30
80
10
50
400
10
140
80
40
80
140
110
80

ВИД Б

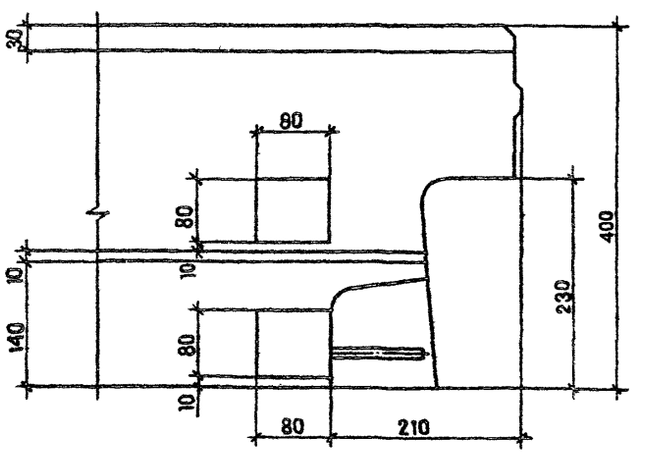
30
80
80
10
10
400
10
230
140
80
10
80
210

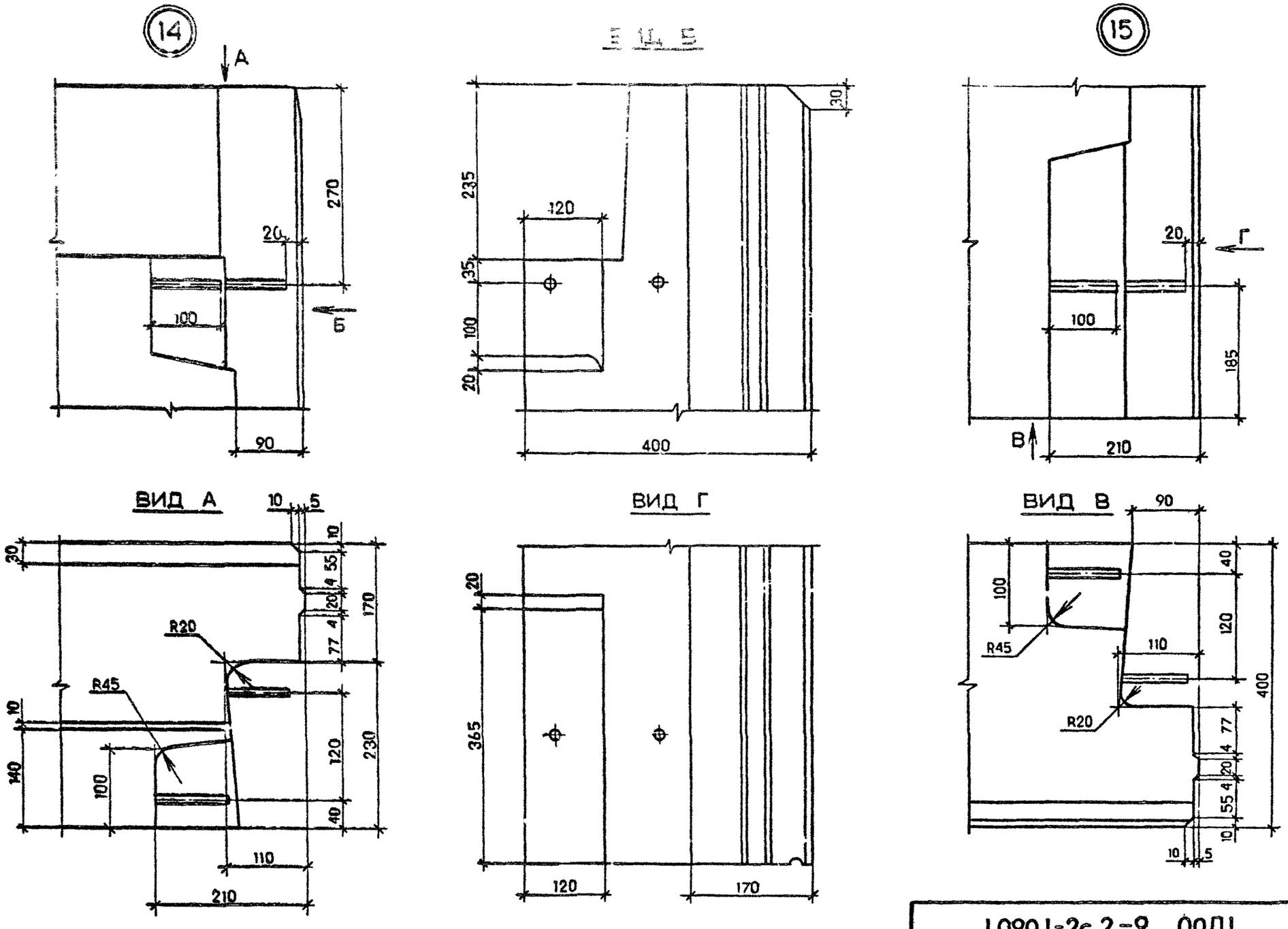

Инв. № подл.	Подпись и дата	Взам. инв. №

1.090.1-2с.2-9 00Д1

Лист 6

Копировал

Формат А3

16

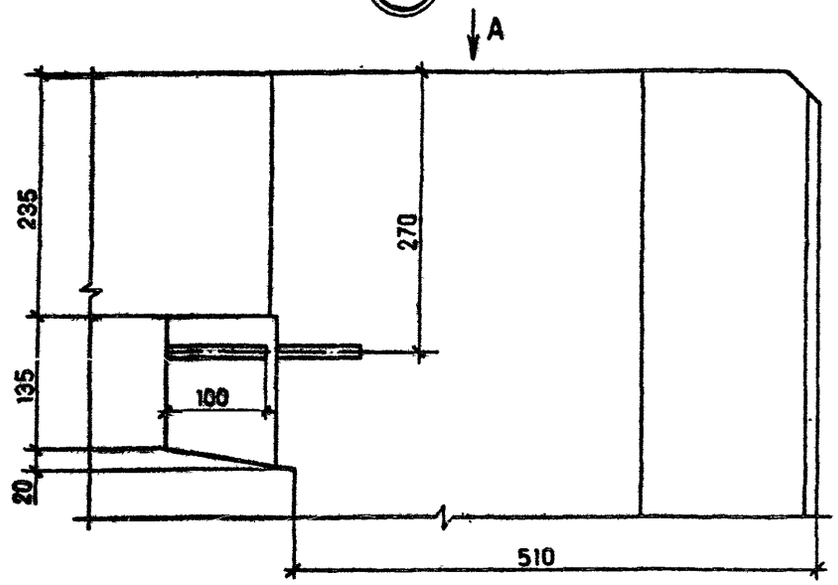

17

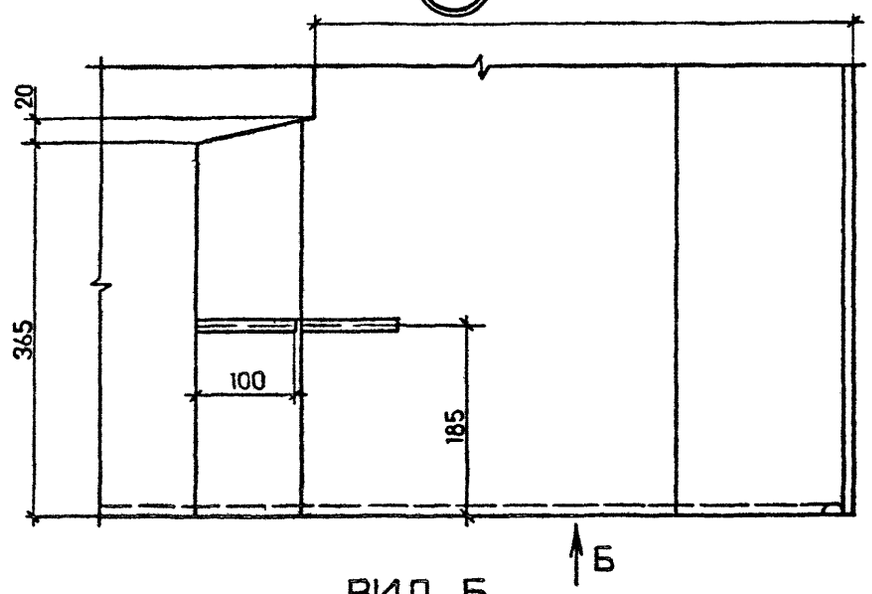

ВИД Б

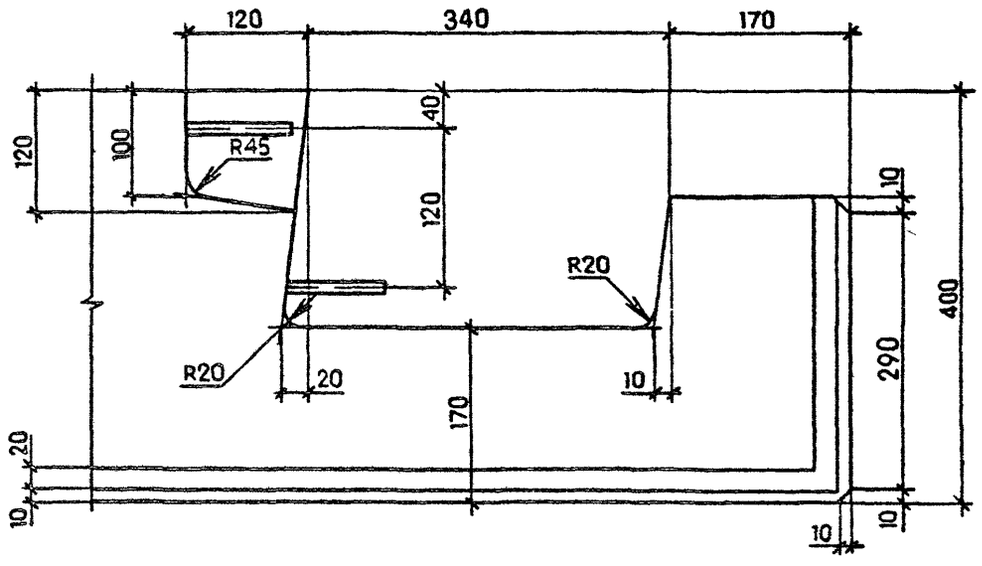

ВИД А

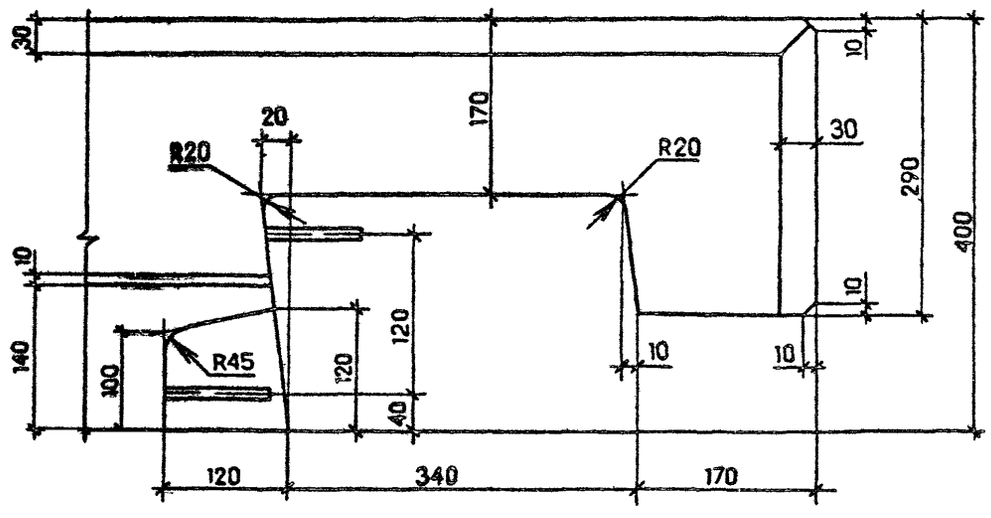

Взам. инв. №

Подпись и дата

Инв. № подл.

1.090.1-2с.2-9 00ДІ

Лист 7

Копировал

Формат А3

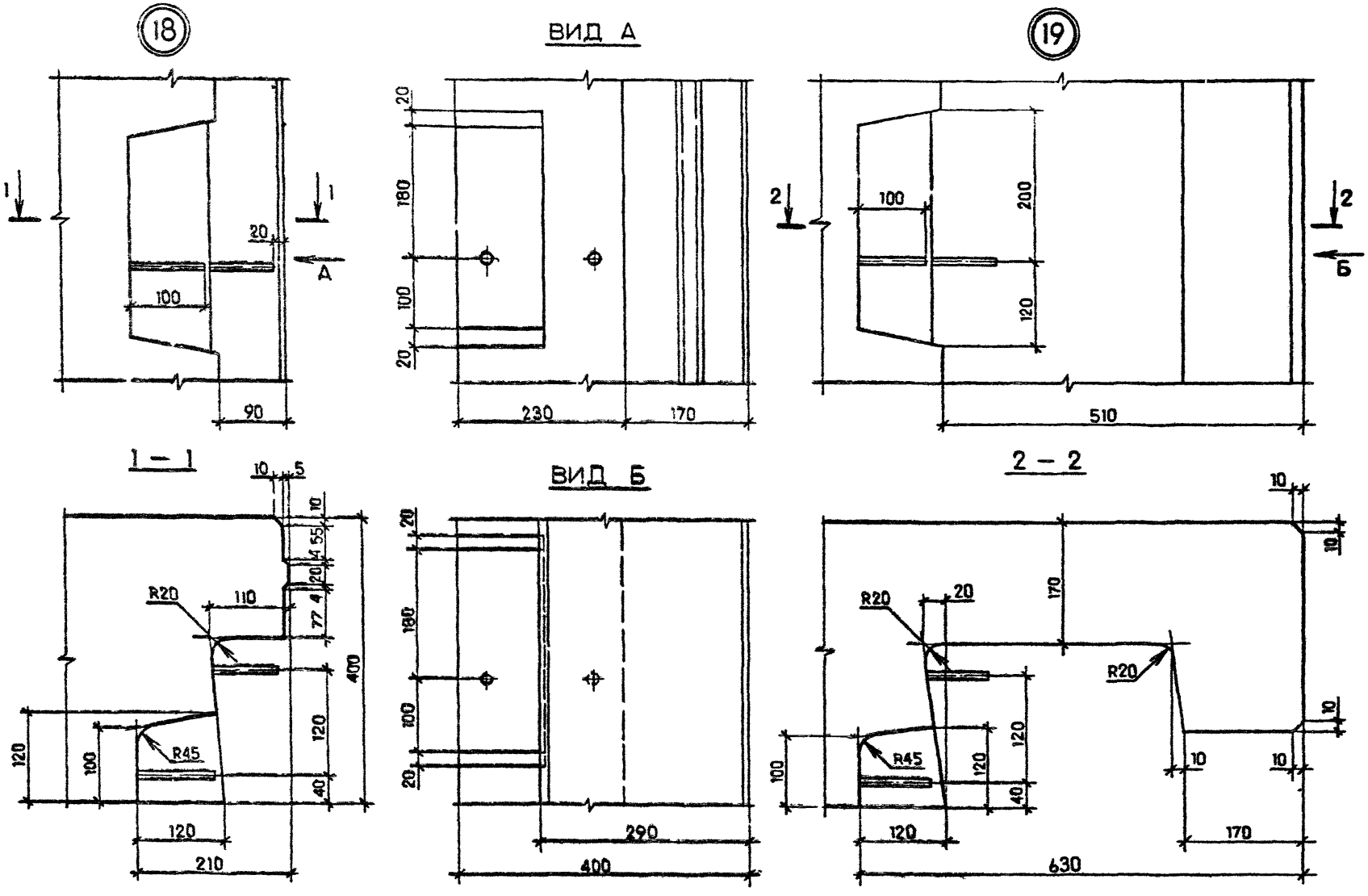

Инв. № подл. | Подпись и дата | Взам. инв. №

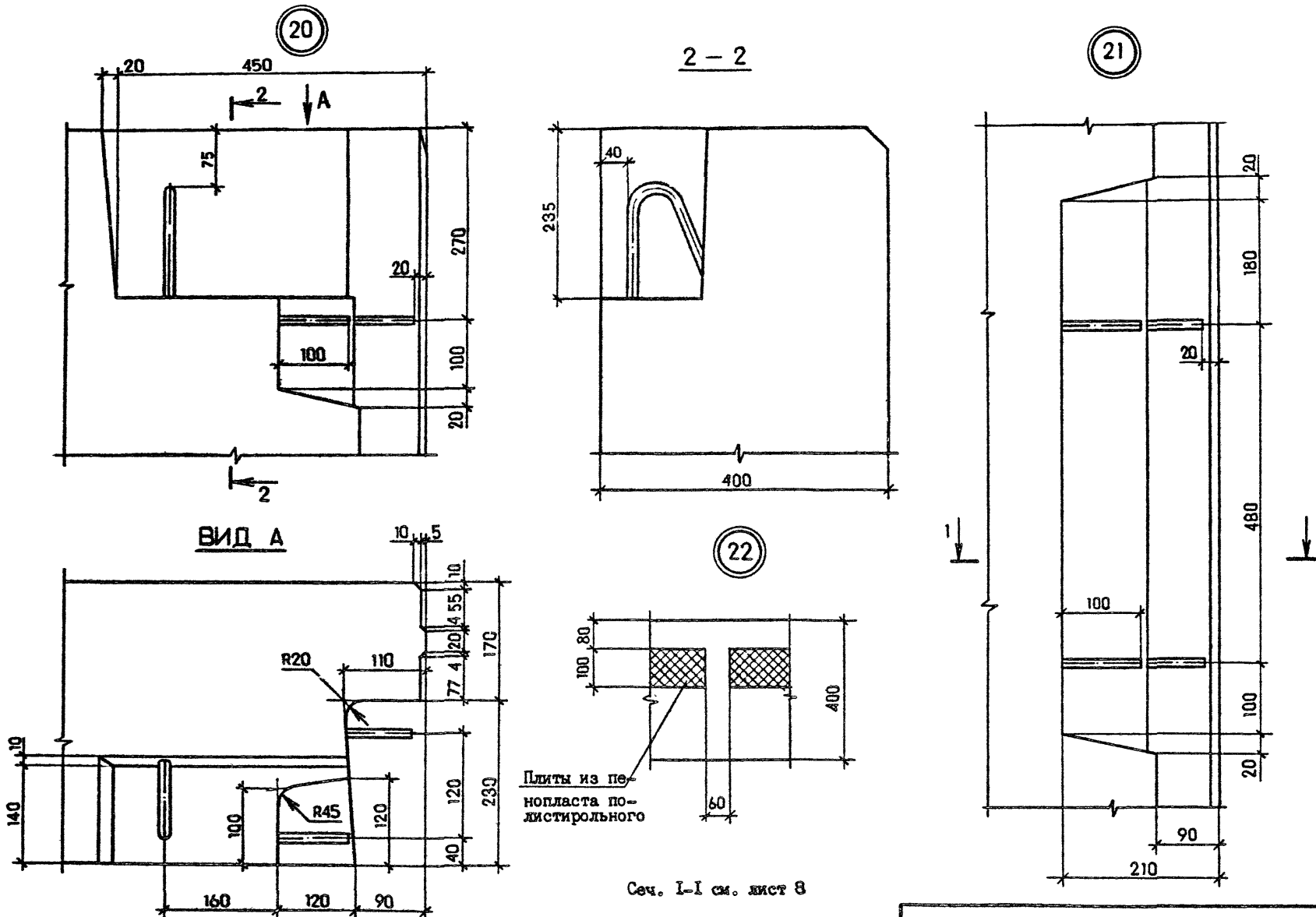

Сеч. I-I см. лист 8

Инв. № подл.	Подпись и дата	Взам. инв. №

I.090.1-2с.2-9 00Д1

Лист 9

Копировал

Формат А3

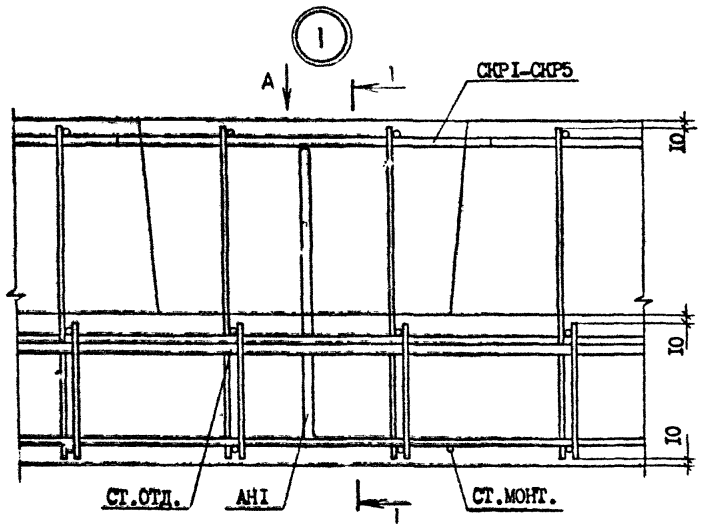

ВИД А

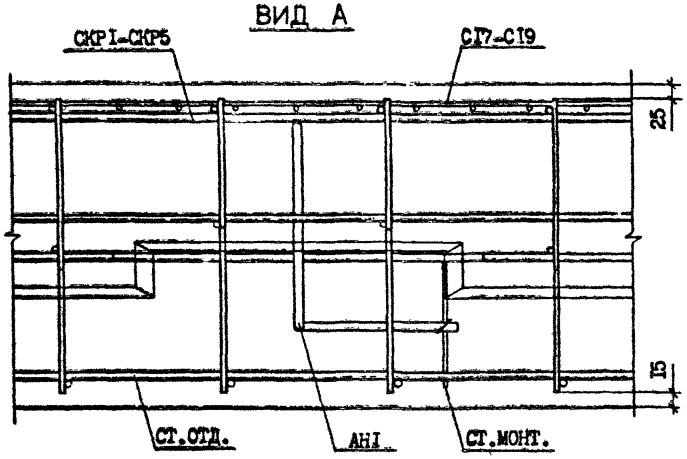

1 – 1

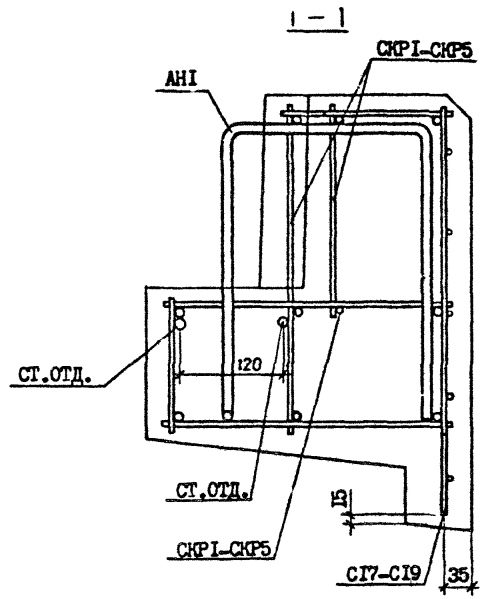

Нач.отд.	Эдишерашвили			1.090.1-2с.2-9 00Д2	
Н.контр.	Силагадзе				
ГИП	Эдишерашвили			УЗЛЫ АРМАТУРНЫЕ	Стадия: Р; Лист: 1; Листов: 11
Рук.гр.	Салихова				ТбилЗНИИЭП
Проверил	Салихова				
Разраб.	Шелия				

Инв.№ подл. | Подпись и дата | Взам.инв.№

Копировал

Формат А3

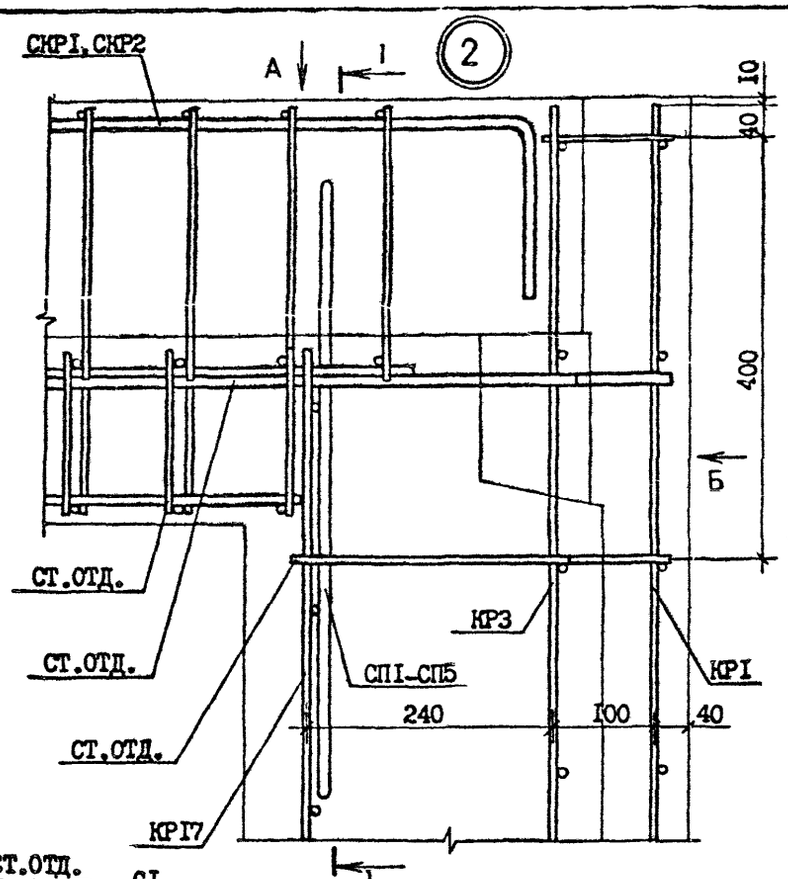

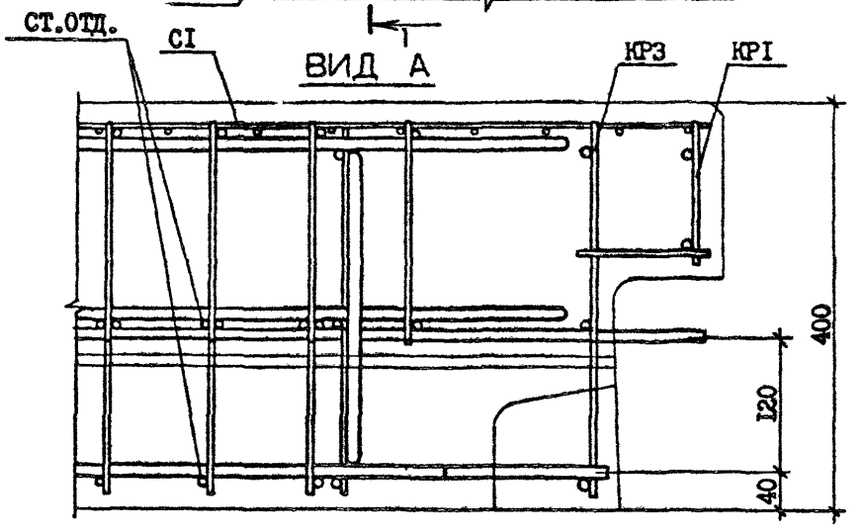

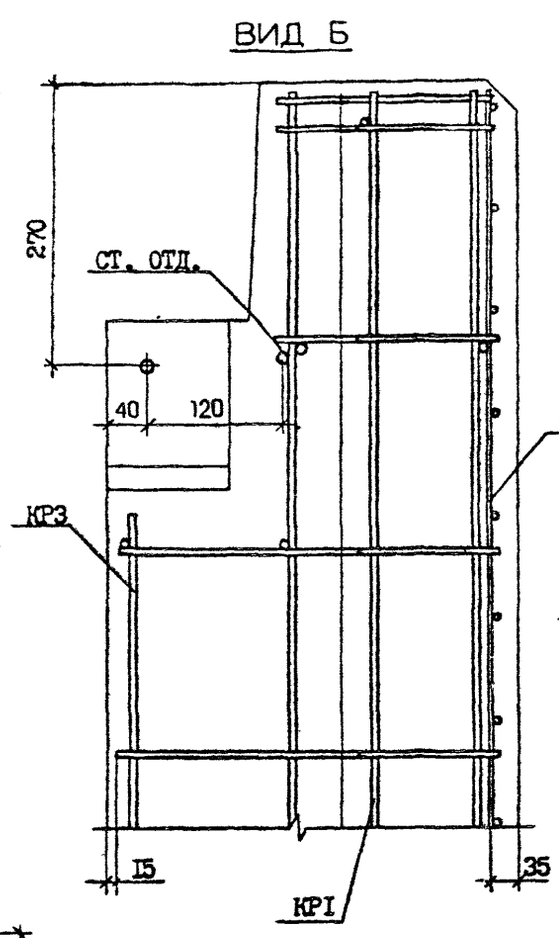

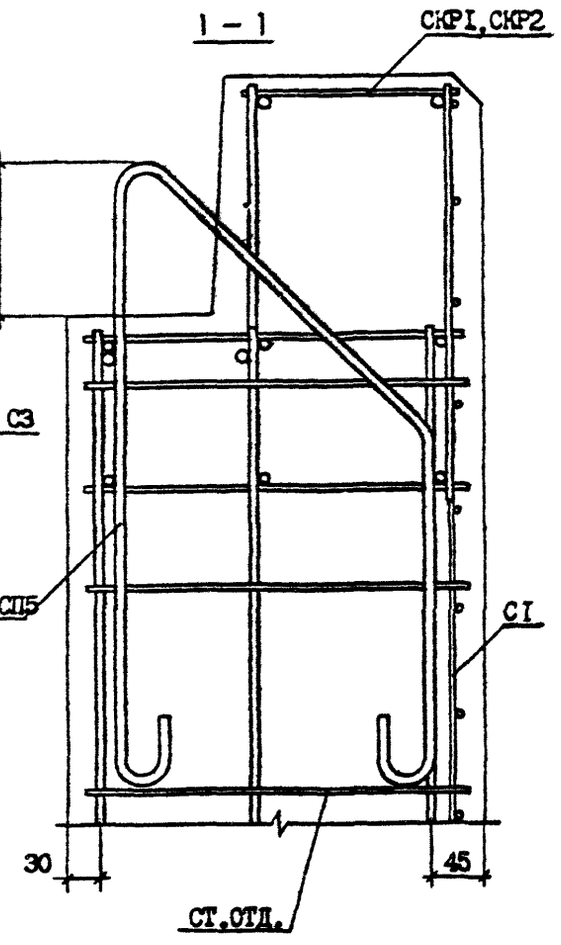

Инв. № подл. | Подпись и дата | Взам. инв. №

	1.090.1-2с.2-9 ОДД2	Лист 2

Копировал

Формат А3

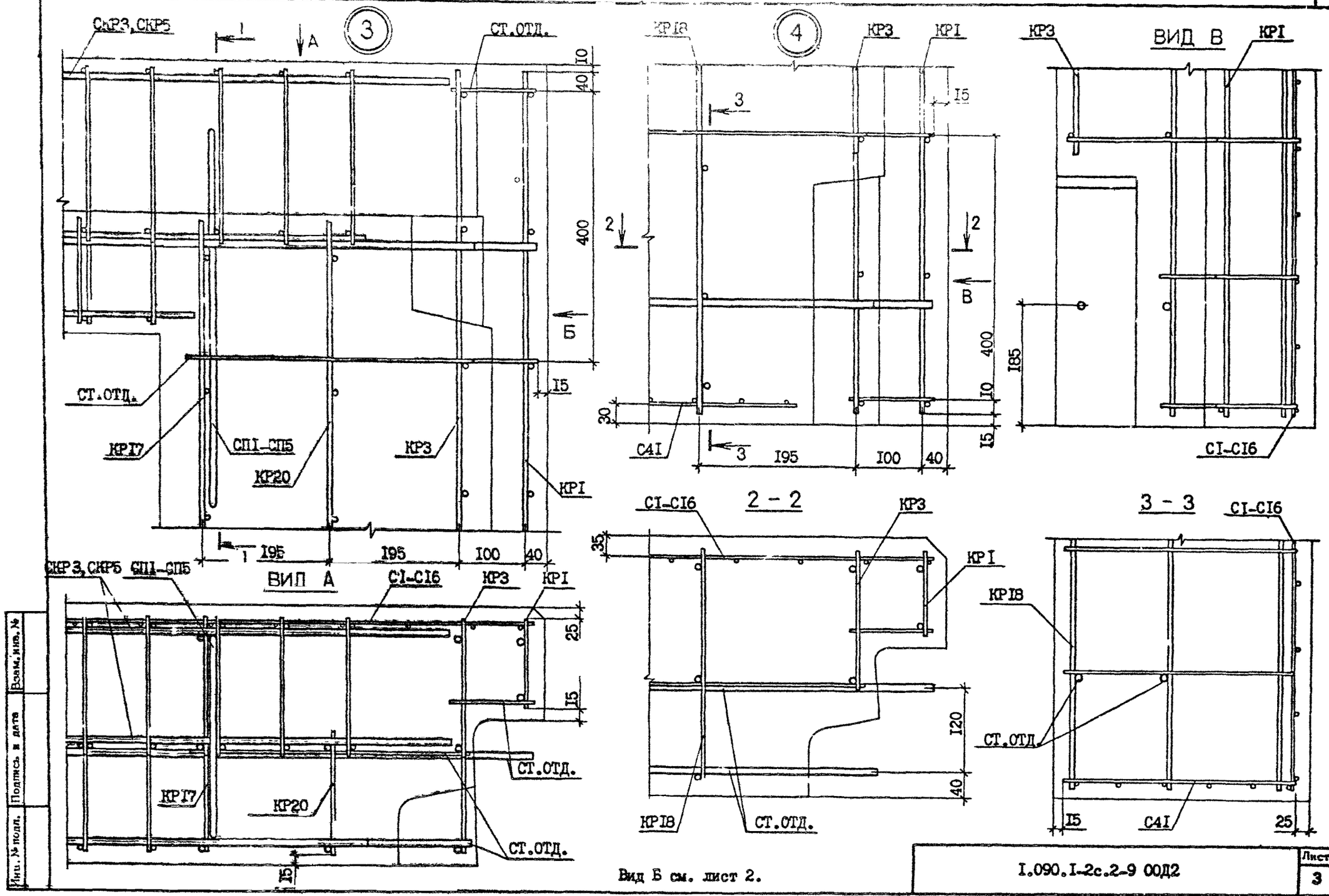

Инв. № подл. | Подпись и дата | Взам. инв. №

I.090.I-2с.2-9 00Д2

Лист 3

Копировал

Формат А3

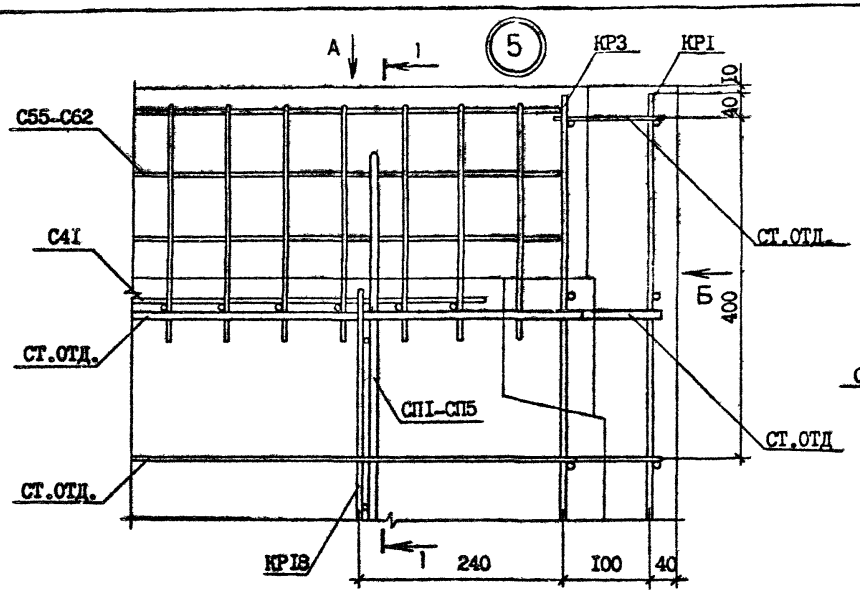

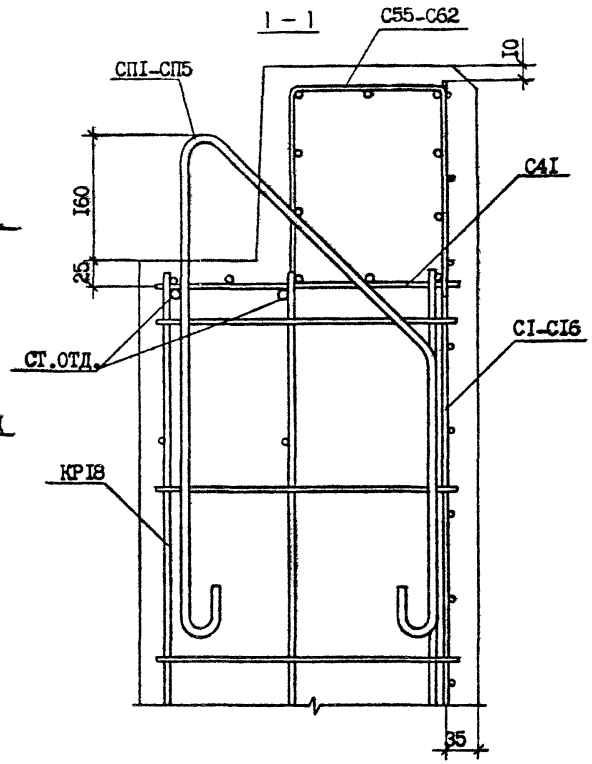

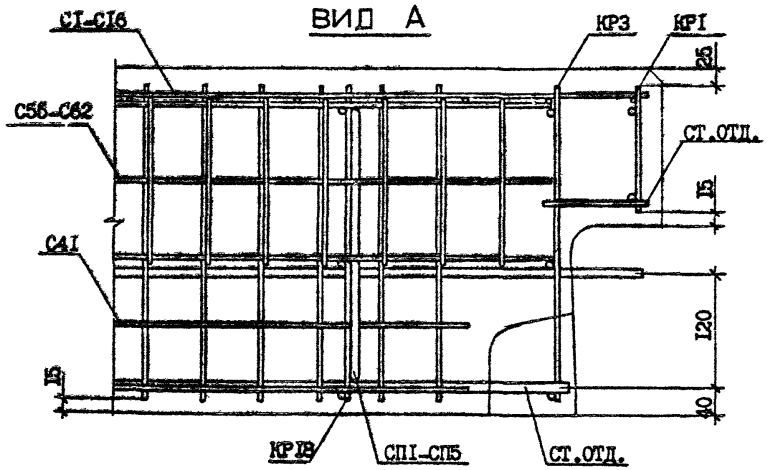

ВИД "Б" СМ. ЛИСТ 2.

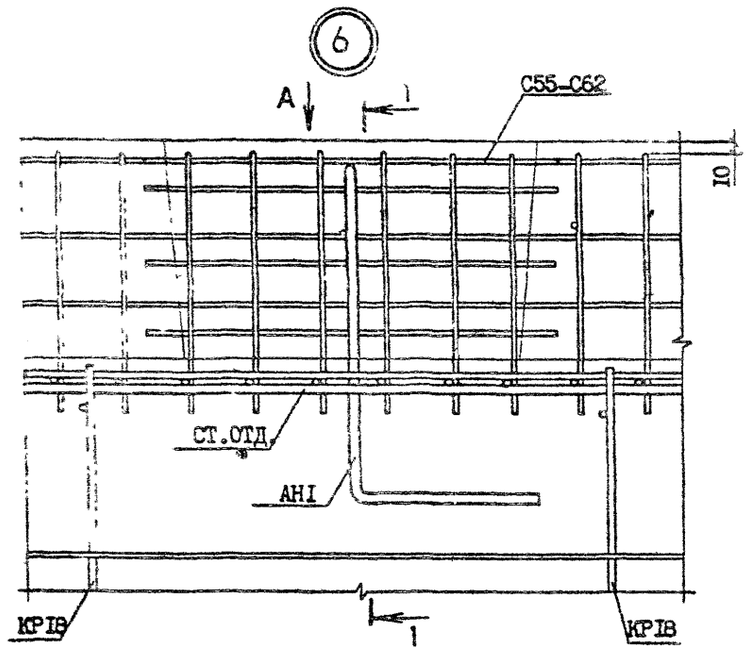
6
А
1
С55-С62
10
СТ.ОТД.
АН1
КР18
КР18
1

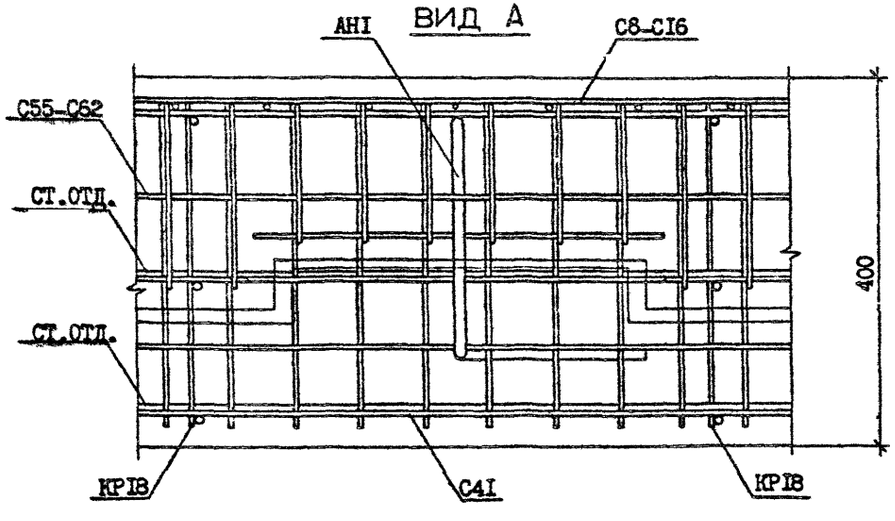
АН1
ВИД А
С8-С16
С55-С62
СТ.ОТД.
СТ.ОТД.
400
КР18
С4I
КР18

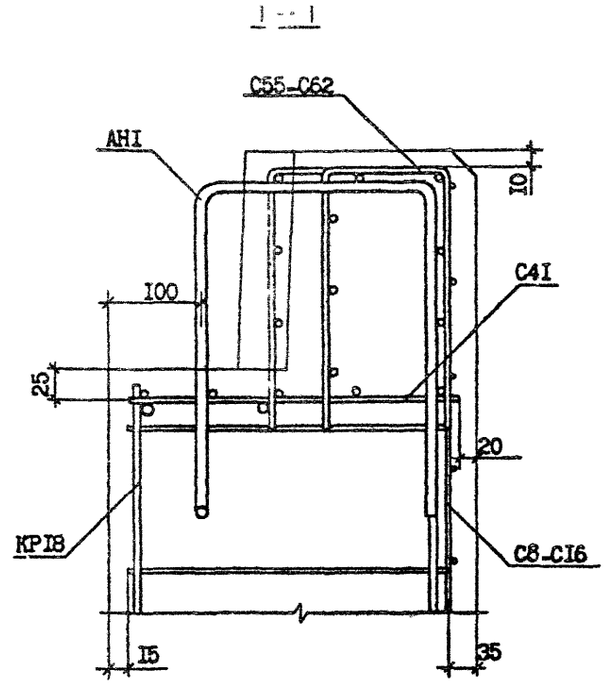
1 - 1
С55-С62
АН1
10
С4I
100
25
20
КР18
С8-С16
15
35

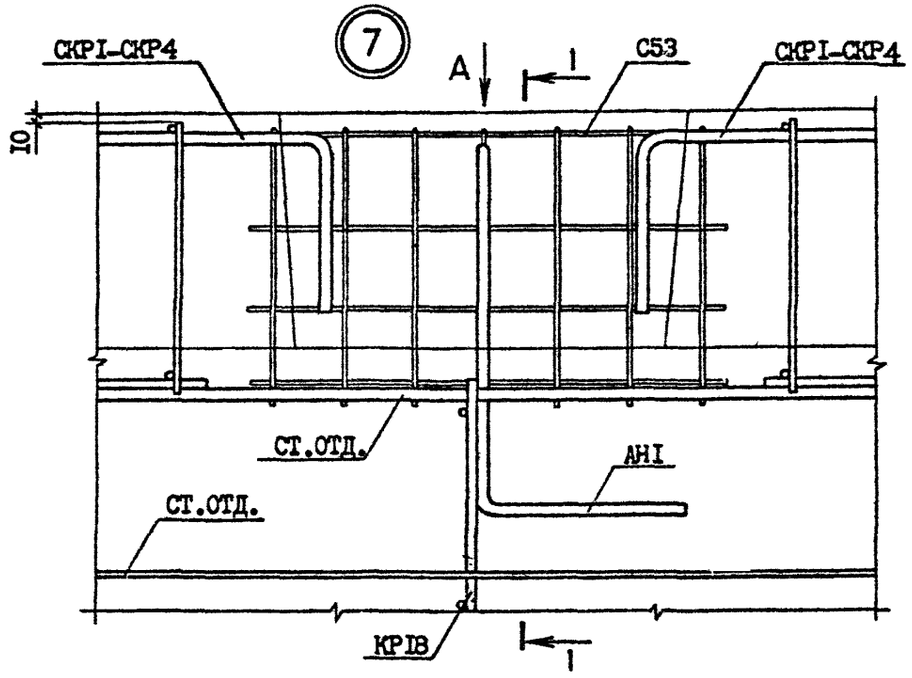

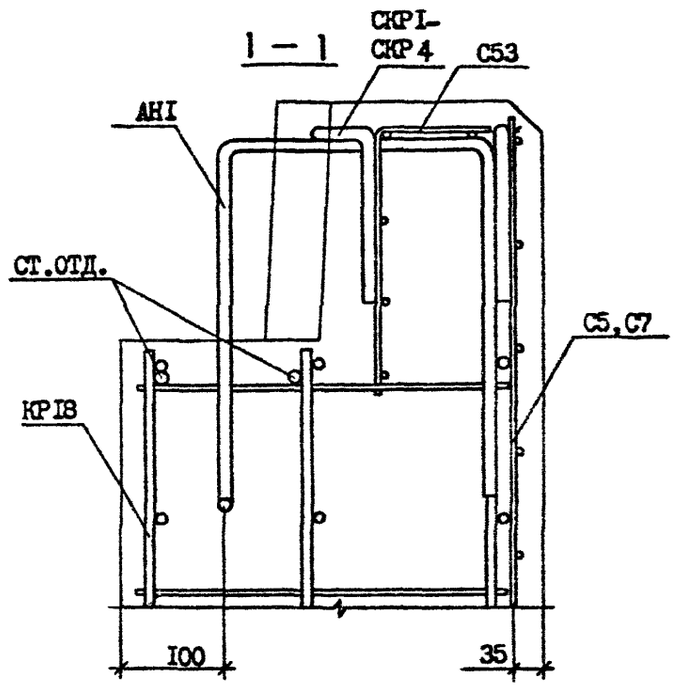

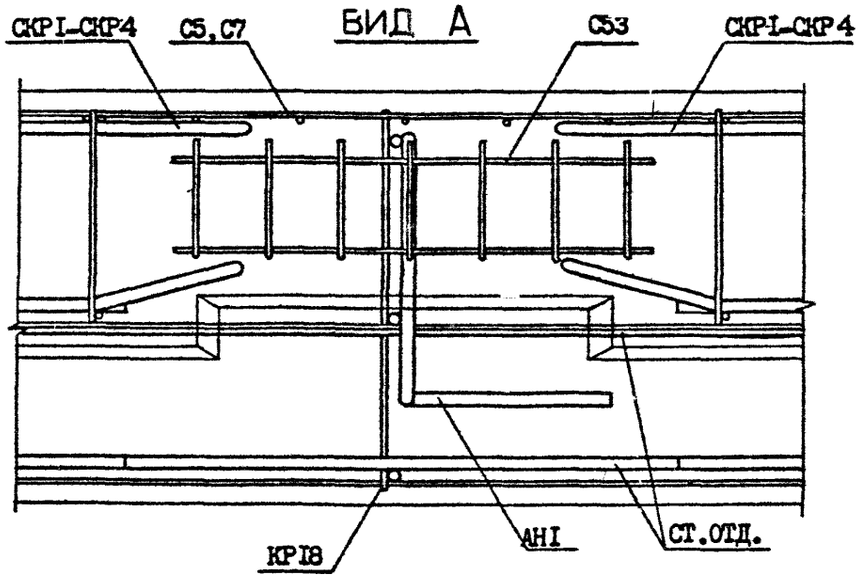

Инв.№ подл. | Подпись и дата | Взам.инв.№

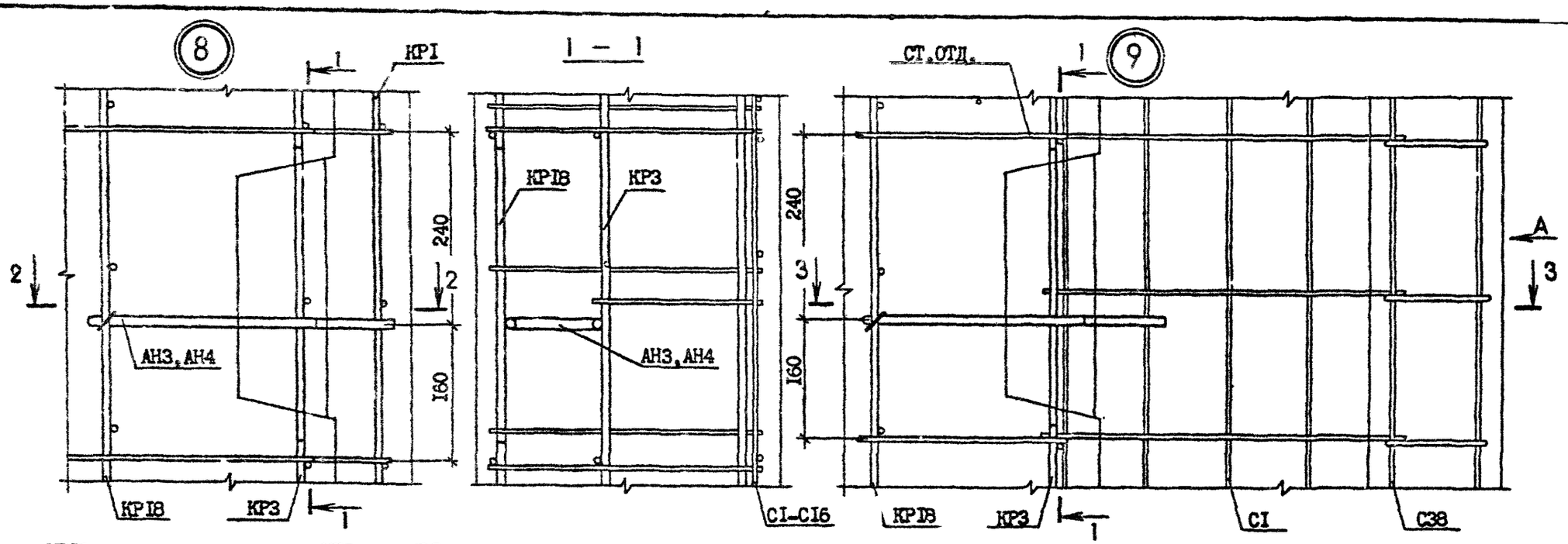

Взам. инв. №

Подпись и дата

Инв. № подл.

I.090.I-2с.2-9 ОДП2

Лист 7

Копировал

Формат А3

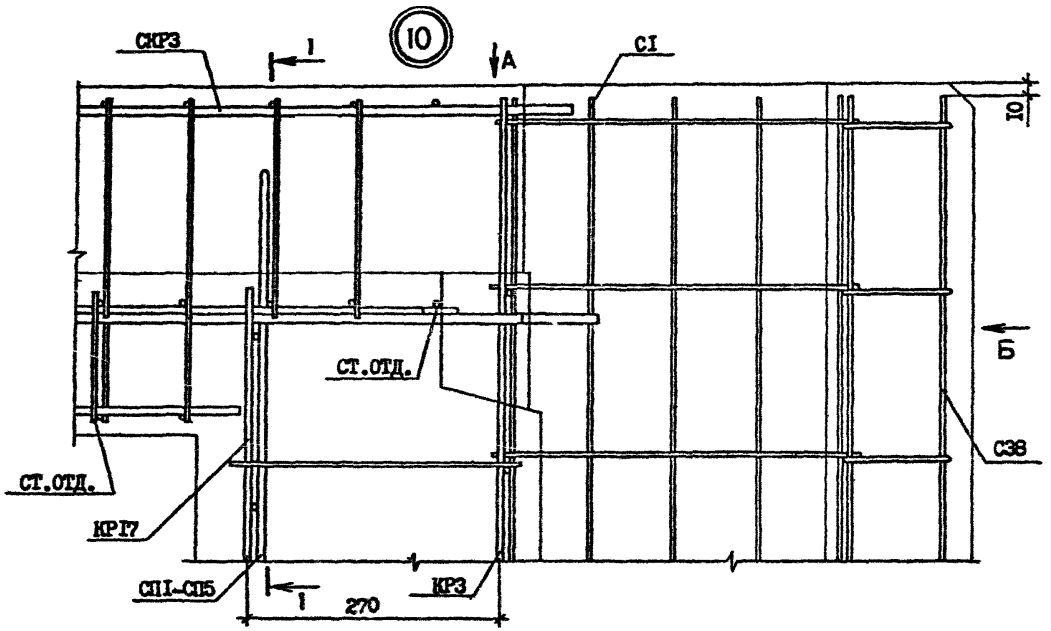

ВИД Б

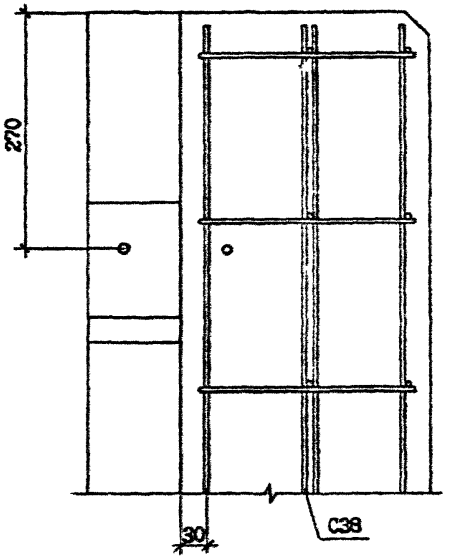

ВИД А

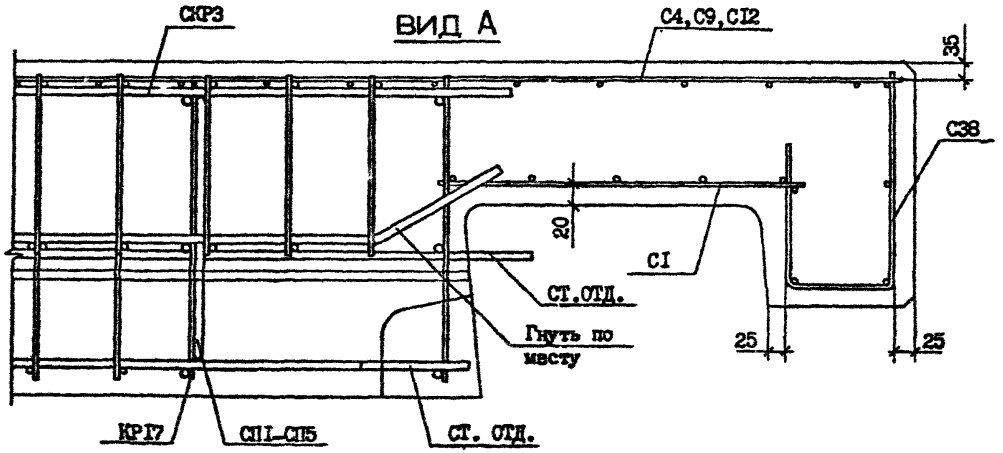

Сечение I-I см. лист 2

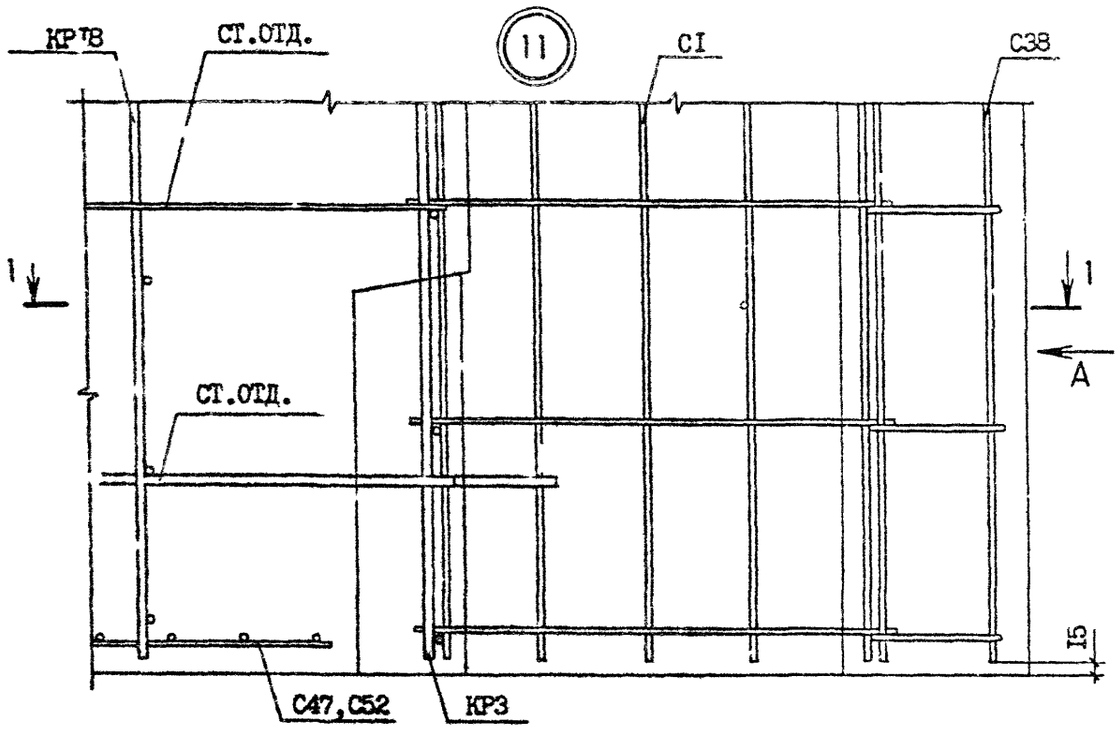

1 — 1

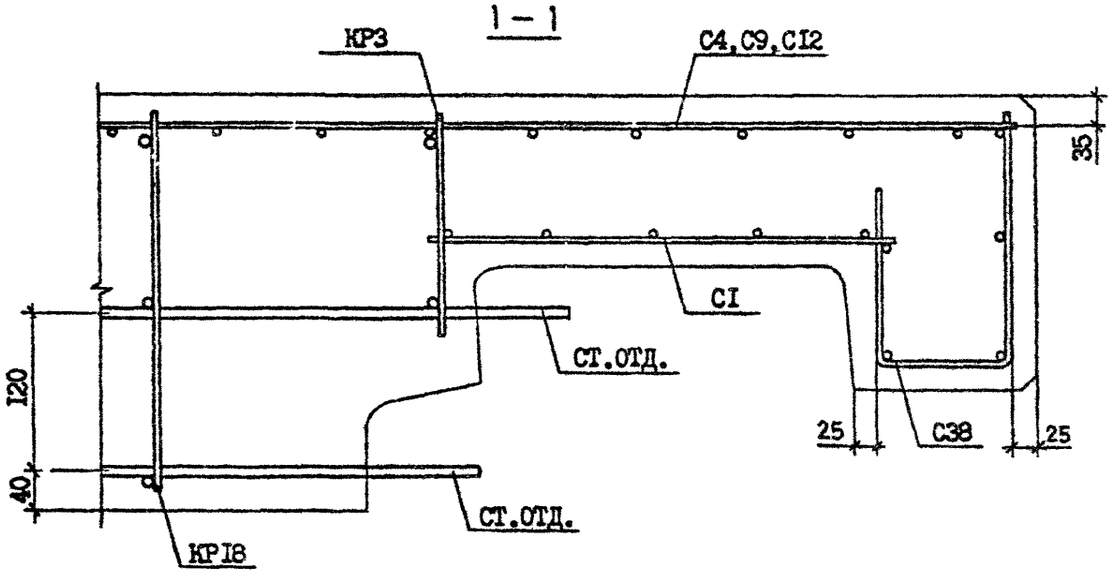

ВИД А

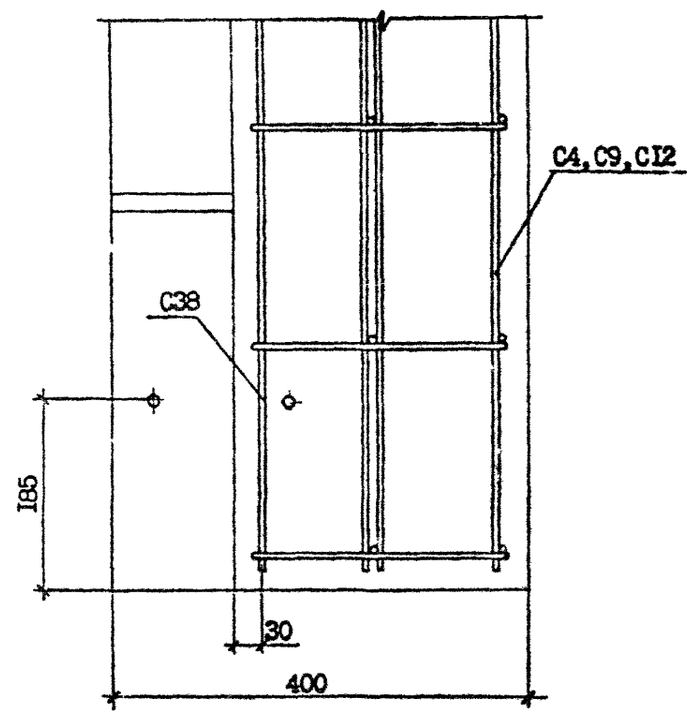

Инв. № подл. | Подпись и дата | Взам. инв. №

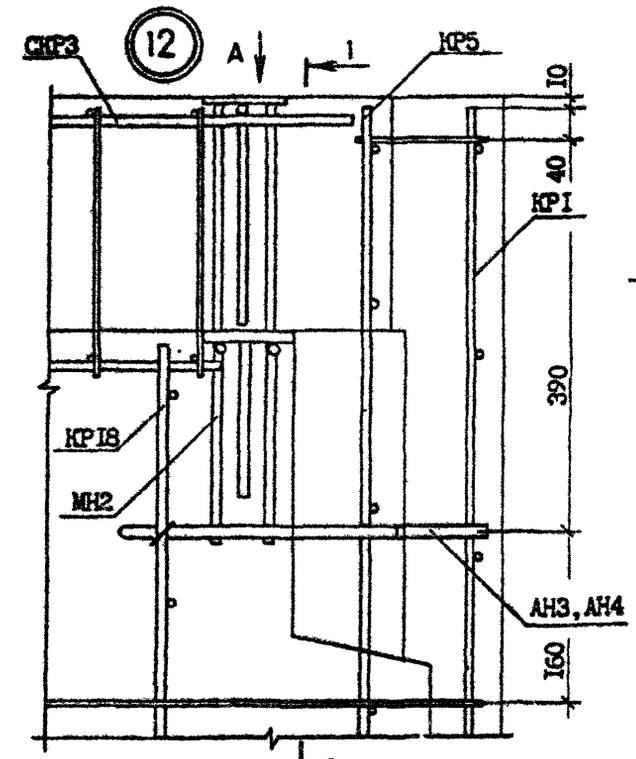

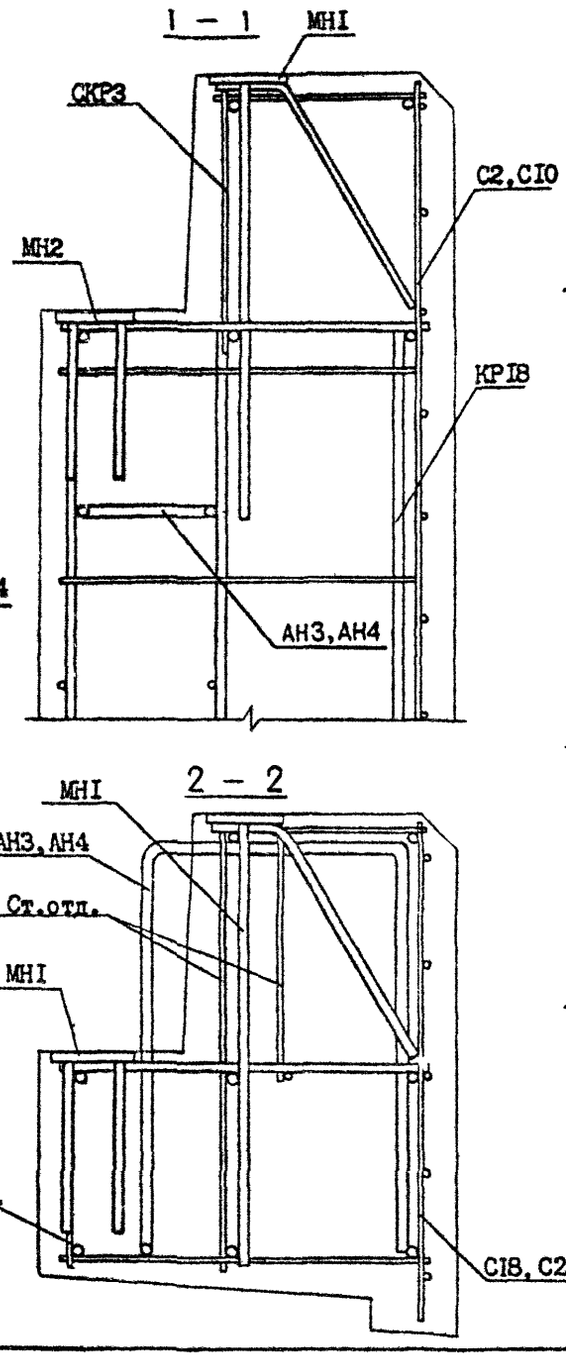

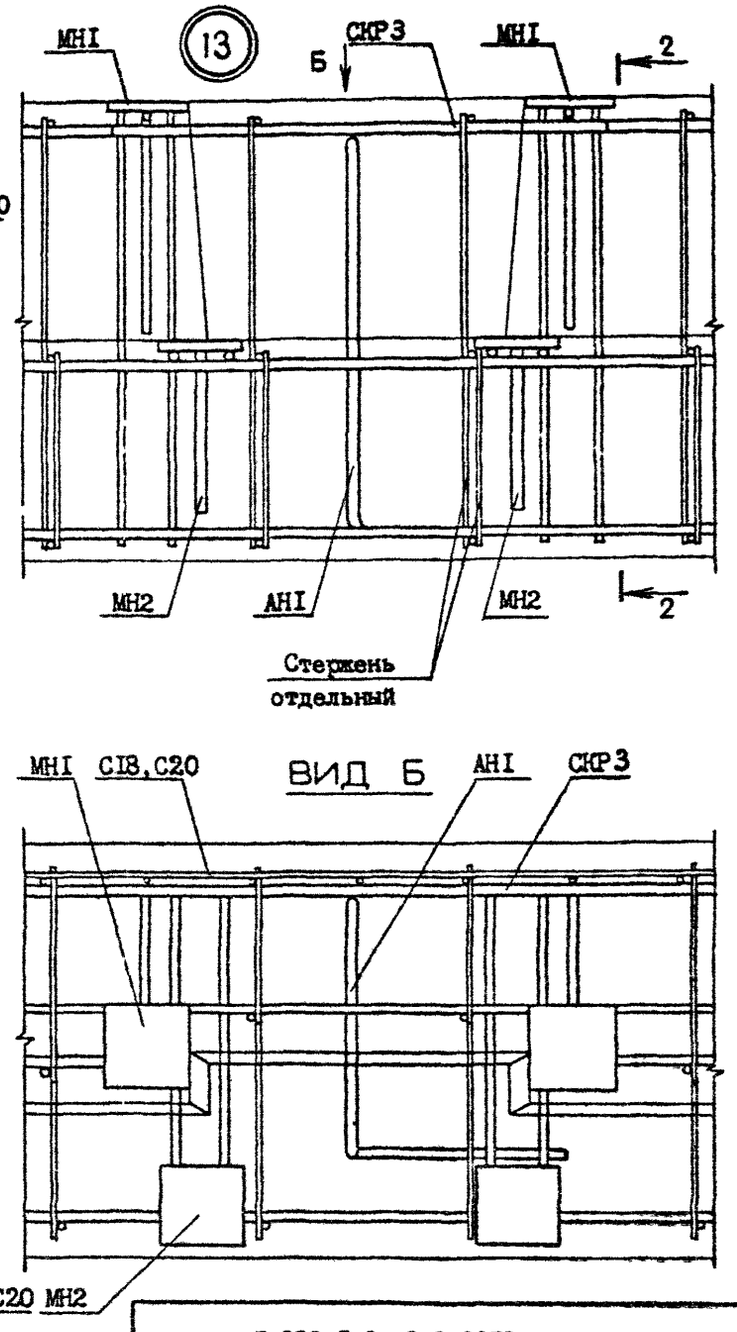

Инв. № подл. | Подпись и дата | Взам. инв. №

I.090.I-2с.2-9 ООД2

Лист 10

Копировал

Формат А3

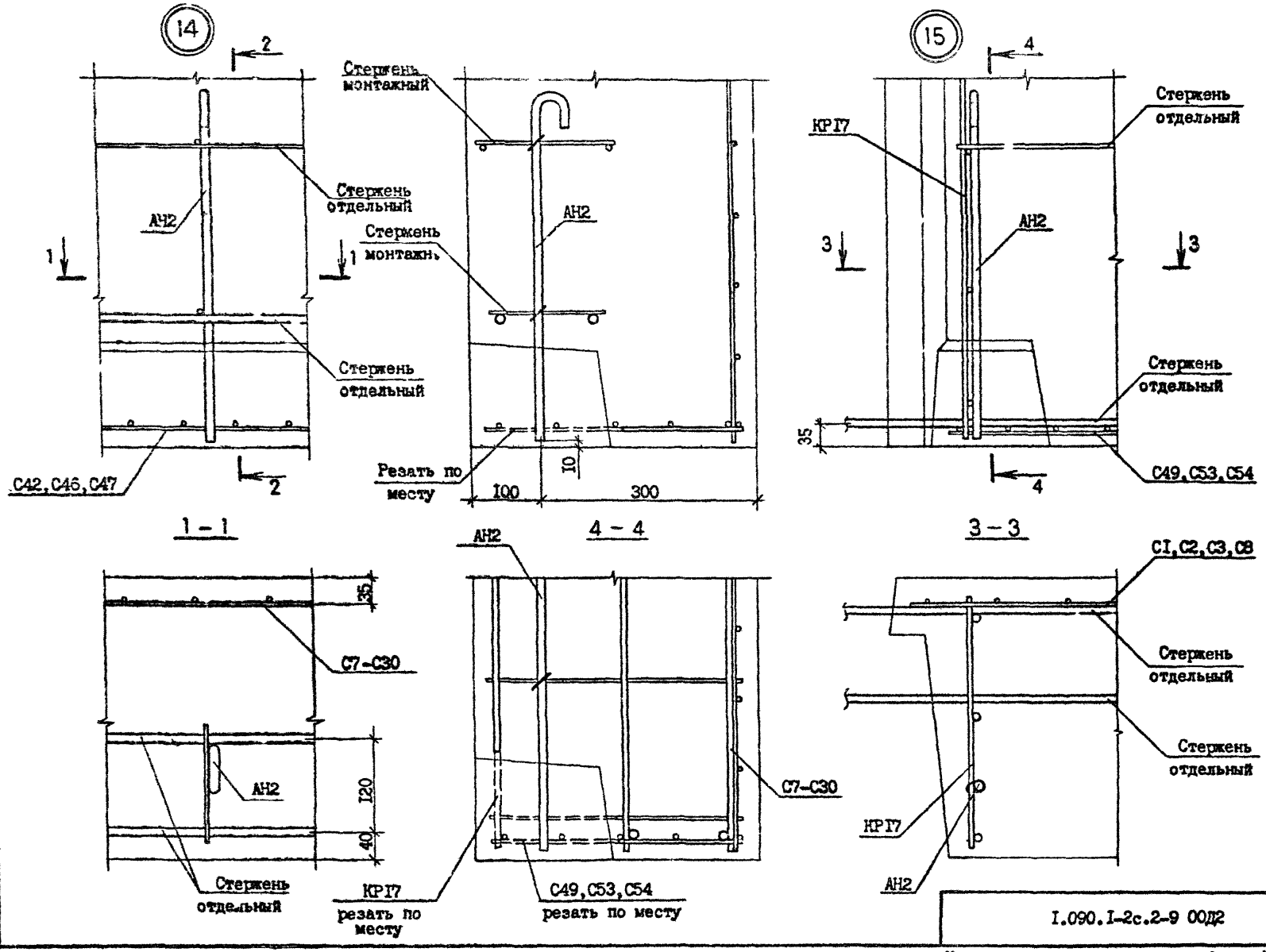

Инв. № подл. | Подпись и дата | Взам. инв. №

I.090.I-2с.2-9 ООД2

Лист 11

Копировал

Формат А3

Марка элемента	Изделия арматурные																		Изделия закладные						Общий расход
	Арматура класса																	Всего	Арматура класса			Прокат марки		Всего	
	А-I			Ас-II						А-III					Вр-I				А-III			ВСт3пс6			
	ГОСТ 5781-82*														ГОСТ 6727-80*				ГОСТ 5781-82*			ГОСТ 103-76*			
	Ф8	Ф10	Итого	Ф10	Ф12	Ф14	Ф16	Ф18	Итого	Ф6	Ф8	Ф10	Ф12	Итого	Ф4	Ф5	Итого		Ф6	Ф8	Итого	-8Х80	Итого		
1ПС0 30.33.4-1ПТ-С	-	10,0	10,0	-	2,5	-	-	-	2,5	3,8	14,4	11,2	-	29,4	22,9	5,6	28,5	70,4	-	-	-	-	-	-	70,4
1ПС0 30.33.4-2ПТ-С	-	10,0	10,0	-	2,5	-	-	-	2,5	7,9	14,4	7,4	5,7	35,4	22,9	2,8	25,7	73,6	-	-	-	-	-	-	73,6
2ПС0 30.33.4-1ПТ-С	-	10,0	10,0	-	2,5	-	-	-	2,5	4,2	14,4	11,2	-	29,8	24,5	5,6	30,1	72,4	-	-	-	-	-	-	72,4
2ПС0 30.33.4-2ПТ-С	-	10,0	10,0	-	2,5	-	-	-	2,5	8,3	14,4	7,4	5,7	35,8	24,5	2,8	27,3	75,6	-	-	-	-	-	-	75,6
3ПС0 30.33.4-1ПТ-С	-	10,0	10,0	-	2,5	-	-	-	2,5	5,0	14,4	11,2	-	30,6	28,3	5,6	33,9	77,0	-	-	-	-	-	-	77,0
3ПС0 30.33.4-2ПТ-С	-	10,0	10,0	-	2,5	-	-	-	2,5	9,1	14,4	7,4	5,7	36,6	28,3	2,8	31,1	80,2	-	-	-	-	-	-	80,2
4ПС0 30.33.4-1ПТ-С	-	10,8	10,8	-	2,5	-	-	-	2,5	7,0	13,6	10,9	-	31,5	25,3	5,7	31,0	75,8	-	-	-	-	-	-	75,8
4ПС0 30.33.4-2ПТ-С	-	10,8	10,8	-	2,5	-	-	-	2,5	7,9	18,6	7,4	5,1	39,0	25,3	2,6	27,9	80,2	-	-	-	-	-	-	80,2
5ПС0 30.33.4-1ПТ-С	-	10,8	10,8	-	2,5	-	-	-	2,5	7,4	13,6	10,9	-	31,9	27,0	5,7	32,7	77,9	-	-	-	-	-	-	77,9
5ПС0 30.33.4-2ПТ-С	-	10,8	10,8	-	2,5	-	-	-	2,5	8,3	18,6	7,4	5,1	39,4	27,0	2,6	29,6	82,3	-	-	-	-	-	-	82,3
6ПС0 30.33.4-1ПТ-С	-	10,8	10,8	-	2,5	-	-	-	2,5	7,8	13,6	10,9	-	32,3	28,7	5,7	34,4	80,0	-	-	-	-	-	-	80,0
6ПС0 30.33.4-2ПТ-С	-	10,8	10,8	-	2,5	-	-	-	2,5	8,7	18,6	7,4	5,1	39,8	28,7	2,6	31,3	84,4	-	-	-	-	-	-	84,4
7ПС0 30.33.4-2ПТ-С	-	10,8	10,8	-	2,5	-	-	-	2,5	6,9	13,6	10,9	-	31,4	26,2	5,5	31,7	76,4	-	-	-	-	-	-	76,4
8ПС0 30.33.4-2ПТ-С	-	10,8	10,8	-	-	3,8	-	-	3,8	3,5	16,8	7,4	-	27,7	28,6	11,7	40,3	82,6	-	-	-	-	-	-	82,6
9ПС0 30.33.4-2ПТ-С	-	10,8	10,8	-	-	3,8	-	-	3,8	3,5	16,8	7,4	-	27,7	28,6	11,7	40,3	82,6	-	-	-	-	-	-	82,6
1ПС0 33.33.4-1ПТ-С	-	10,5	10,5	-	2,5	-	-	-	2,5	5,6	11,2	10,9	-	27,7	31,1	5,7	36,8	77,5	-	-	-	-	-	-	77,5
1ПС0 33.33.4-2ПТ-С	-	10,5	10,5	-	2,5	-	-	-	2,5	6,4	16,3	7,4	5,1	35,2	31,1	2,6	33,7	81,9	-	-	-	-	-	-	81,9
2ПС0 33.33.4-1ПТ-С	-	10,5	10,5	-	2,5	-	-	-	2,5	5,66	11,2	10,9	-	27,7	31,1	5,7	36,8	77,5	-	-	-	-	-	-	77,5
2ПС0 33.33.4-2ПТ-С	-	10,5	10,5	-	2,5	-	-	-	2,5	6,4	16,3	7,4	5,1	35,2	31,1	2,7	33,7	81,9	-	-	-	-	-	-	81,9
1ПС0 60.33.4-1ПТ-С	-	18,5	18,5	-	-	7,5	-	-	7,5	4,7	25,8	22,4	-	52,9	45,6	11,2	56,8	135,7	-	-	-	-	-	-	135,7
1ПС0 60.33.4-2ПТ-С	-	18,5	18,5	-	-	7,5	-	-	7,5	12,9	25,8	14,9	11,3	64,9	45,6	5,6	51,2	142,1	-	-	-	-	-	-	142,1
2ПС0 60.33.4-1ПТ-С	-	18,5	18,5	-	-	-	10,6	-	10,6	5,5	25,8	22,4	-	53,7	48,7	11,2	59,9	142,7	-	-	-	-	-	-	142,7
2ПС0 30.33.4-2ПТ-С	-	18,5	18,5	-	-	-	10,6	-	10,6	13,7	25,8	14,9	11,3	65,7	48,7	5,6	54,3	149,1	-	-	-	-	-	-	149,1
3ПС0 60.33.4-1ПТ-С	-	19,2	19,2	-	-	-	10,6	-	10,6	11,2	19,5	21,8	-	52,5	50,1	11,4	61,5	143,8	-	-	-	-	-	-	143,8
3ПС0 60.33.4-2ПТ-С	-	19,2	19,2	-	-	-	10,6	-	10,6	12,9	29,6	14,9	10,3	67,7	50,1	5,1	55,2	152,7	-	-	-	-	-	-	152,7
4ПС0 60.33.4-1ПТ-С	-	19,2	19,2	-	-	-	-	14,5	14,5	12,8	19,5	21,8	-,	54,1	56,9	11,4	68,3	156,1	-	-	-	-	-	-	156,1
4ПС0 60.33.4-2ПТ-С	-	19,2	19,2	-	-	-	-	14,5	14,5	14,5	29,6	14,9	10,3	69,3	56,9	5,1	62,0	165,0	-	-	-	-	-	-	165,0
1ПСБ 30.33.4-1ПТ-С	1,2	6,9	8,1	1,6	-	-	-	-	1,6	3,8	14,4	11,2	-	29,4	19,3	5,6	24,9	64,0	-	-	-	-	-	-	64,0
1ПСБ 30.33.4-2ПТ-С	1,2	6,9	8,1	1,6	-	-	-	-	1,6	7,9	14,4	7,4	5,7	35,4	19,3	2,8	22,1	67,2	-	-	-	-	-	-	67,2

Нач.отд.	Эдишерашвили		5.VI.86
Н.контр.	Силагадзе		5.VI.86
ГИП	Эдишерашвили		5.VI.86
Рук.гр.	Салихова		5.VI.86
Проверил	Салихова		5.VI.86
Разраб.	Шелия		5.VI.86

1.090.1-2с.2-9 00РС

РАСХОД СТАЛИ

Стадия	Лист	Листов
Р	1	3

ТбилЗНИИЭП

Марка элемента	Изделия арматурные																Всего	Изделия закладные						Общий расход
	Арматура класса																	Арматура класса			Прокат марки			
	A-I			Ac-II						A-III					Bp-I			A-III			ВСт3пс6			
	ГОСТ 5781-82*														ГОСТ 6727-80*			ГОСТ 5781-82*			ГОСТ 103-76*			
	Ø8	Ø10	Итого	Ø10	Ø12	Ø14	Ø16	Ø18	Итого	Ø6	Ø8	Ø10	Ø12	Итого	Ø4	Ø5	Итого	Ø6	Ø8	Итого	-8Х80	Итого	Всего	
2ПСБ 30.35.4-ПТ-С	1,2	6,9	8,1	1,6	–	–	–	–	1,6	3,8	14,4	11,2	–	29,4	19,3	5,6	24,9	64,0	–	–	–	–	–	–	64,0
2ПСБ 30.33.4-2ПТ-С	1,2	6,9	8,1	1,6	–	–	–	–	1,6	17,9	14,4	7,4	5,7	35,4	19,3	2,8	22,1	67,2	–	–	–	–	–	–	67,2
ПСЛ 30.32.4-2ПТ-С	–	10,3	10,8	–	2,5	–	–	–	2,5	7,8	18,4	7,4	5,1	38,7	32,7	2,6	35,3	87,3	0,9	1,7	2,6	3,6	3,6	6,2	93,5
1ПСЛ 30.33.4-2ПТ-С	–	10,8	10,8	–	–	3,8	–	–	3,8	4,1	20,6	–	–	24,7	31,3	3,9	35,2	74,5	–	–	–	–	–	–	74,5
2ПСЛ 30.33.4-2ПТ-С	–	10,8	10,8	–	–	3,8	–	–	3,8	4,1	20,6	–	–	24,7	31,3	3,9	35,2	74,5	–	–	–	–	–	–	74,5
3ПСЛ 30.33.4-2ПТ-С	–	10,8	10,8	–	–	3,8	–	–	3,8	4,4	20,6	–	–	25,0	32,9	–	32,9	72,5	–	–	–	–	–	–	72,5
4ПСЛ 30.33.4-2ПТ-С	–	10,8	10,8	–	–	3,8	–	–	3,8	4,4	20,6	–	–	25,0	32,9	–	32,9	72,5	–	–	–	–	–	–	72,5
5ПСЛ 30.33.4-2ПТ-С	–	10,8	10,8	–	–	3,8	–	–	3,8	4,1	16,6	7,4	–	28,1	30,4	11,7	42,1	84,8	0,9	1,7	2,6	3,6	3,6	6,2	91,0
6ПСЛ 30.33.4-2ПТ-С	–	10,8	10,8	–	–	3,8	–	–	3,8	4,1	16,6	7,4	–	28,1	30,4	11,7	42,1	84,8	0,9	1,7	2,6	3,6	3,6	6,2	91,0
7ПСЛ 30.33.4-2ПТ-С	–	10,8	10,8	–	–	3,8	–	–	3,8	4,2	18,1	7,4	–	29,7	37,9	–	37,9	82,2	0,9	1,7	2,6	3,6	3,6	6,2	88,4
8ПСЛ 30.33.4-2ПТ-С	–	10,8	10,8	–	–	3,8	–	–	3,8	4,2	18,1	7,4	–	29,7	37,9	–	37,9	82,2	0,9	1,7	2,6	3,6	3,6	6,2	88,4
1ПСД 30.33.4-2ПТ-С	1,3	7,6	8,9	–	2,5	–	–	–	2,5	3,4	14,8	7,4	–	25,6	30,0	3,9	33,9	70,9	–	–	–	–	–	–	70,9
2ПСД 30.33.4-2ПТ-С	1,3	7,6	8,9	–	2,5	–	–	–	2,5	3,4	14,8	7,4	–	25,6	30,0	3,9	33,9	70,9	–	–	–	–	–	–	70,9
3ПСД 30.33.4-2ПТ-С	–	10,4	10,4	–	2,5	–	–	–	2,5	4,0	13,6	7,4	–	25,0	29,5	3,9	33,4	71,3	–	–	–	–	–	–	71,3
4ПСД 30.33.4-2ПТ-С	–	10,4	10,4	1,6	–	–	–	–	1,6	2,9	14,4	11,2	–	28,5	12,5	5,6	18,1	58,6	–	–	–	–	–	–	58,6
4ПСД 30.33.4-2ПТ-С	–	10,4	10,4	1,6	–	–	–	–	1,6	7,0	14,4	7,4	5,7	34,5	12,5	2,8	15,3	61,8	–	–	–	–	–	–	61,8
1ПСД 30.33.4-2ПТ-С	–	3,7	3,7	–	2,5	–	–	–	2,5	6,5	13,4	10,9	–	30,8	24,7	5,5	30,2	67,2	0,9	1,7	2,6	3,6	3,6	6,2	73,4
1ПС 30.33.4-2ПТ-С	–	10,8	10,8	–	–	3,8	–	–	3,8	2,9	20,7	–	–	23,6	31,2	–	31,2	69,4	–	–	–	–	–	–	69,4
1ПС 24.33.4-2ПТ-С	–	9,3	9,3	–	2,5	–	–	–	2,5	2,9	17,2	–	–	20,1	24,8	–	24,8	56,7	–	–	–	–	–	–	56,7
1ПС 18.33.4-2ПТ-С	–	7,8	7,8	–	2,5	–	–	–	2,5	2,9	13,6	–	–	16,5	18,3	–	18,3	45,1	–	–	–	–	–	–	45,1
1ПС 12.33.4-2ПТ-С	–	5,2	5,2	1,6	–	–	–	–	1,6	2,9	10,0	–	–	12,9	12,1	–	12,1	31,8	–	–	–	–	–	–	31,8
1ПС 30.16.4-2ПТ-С	–	5,8	5,8	1,6	–	–	–	–	1,6	6,8	–	–	–	6,8	20,5	–	20,5	34,7	–	–	–	–	–	–	34,7
1ПС 33.33.4-2ПТ-С	–	10,5	10,5	–	–	3,8	–	–	3,8	1,4	20,7	–	–	22,1	38,4	–	38,4	74,8	–	–	–	–	–	–	74,8
1ПС 21.33.4-2ПТ-С	–	7,5	7,5	–	2,5	–	–	–	2,5	1,4	13,6	–	–	15,0	25,7	–	25,7	50,7	–	–	–	–	–	–	50,7
1ПС 15.33.4-2ПТ-С	–	4,9	4,9	1,6	–	–	–	–	1,6	1,4	10,0	–	–	11,4	17,5	–	17,5	35,4	–	–	–	–	–	–	35,4
2ПС 33.33.4-2ПТ-С	–	10,5	10,5	–	–	3,8	–	–	3,8	1,4	20,7	–	–	22,1	38,4	–	38,4	74,8	–	–	–	–	–	–	74,8
2ПС 21.33.4-2ПТ-С	–	7,5	7,5	–	2,5	–	–	–	2,5	1,4	13,6	–	–	15,0	25,7	–	25,7	50,7	–	–	–	–	–	–	50,7
2ПС 15.33.4-2ПТ-С	–	4,9	4,9	1,6	–	–	–	–	1,6	1,4	10,0	–	–	11,4	17,5	–	17,5	35,4	–	–	–	–	–	–	35,4

gost.e-ecolog.ru