gost-eco.ru

ТИПОВЫЕ КОНСТРУКЦИИ, ИЗДЕЛИЯ И УЗЛЫ ЗДАНИЙ И СООРУЖЕНИЙ

СЕРИЯ 1.090.1-2с

СБОРНЫЕ ЖЕЛЕЗОБЕТОННЫЕ КОНСТРУКЦИИ МЕЖВИДОВОГО ПРИМЕНЕНИЯ ДЛЯ КРУПНОПАНЕЛЬНЫХ ОБЩЕСТВЕННЫХ ЗДАНИЙ И ВСПОМОГАТЕЛЬНЫХ ЗДАНИЙ ПРОМЫШЛЕННЫХ ПРЕДПРИЯТИЙ С ВЫСОТОЙ ЭТАЖА 3,0 И 3,3М ДЛЯ СТРОИТЕЛЬСТВА В СЕЙСМИЧЕСКИХ РАЙОНАХ

ВЫПУСК 1-4

4/91

ПАНЕЛИ НАРУЖНЫХ СТЕН НУЛЕВОГО ЦИКЛА ДЛЯ ПРИМЕНЕНИЯ В РАЙОНАХ СЕЙСМИЧНОСТЬЮ 9 БАЛЛОВ

РАБОЧИЕ ЧЕРТЕЖИ

1910-03
Цена: 3-96

Т.К. I.090.I-2с вып. I-4

№	ОБОЗНАЧЕНИЕ	НАИМЕНОВАНИЕ	СТР.	ПРИМЕЧАНИЕ
I	I.090.I-2с.I-4 0.0.0.0ТУ	ТЕХНИЧЕСКИЕ УСЛОВИЯ	3	
2	I.090.I-2с.I-4 I.0.0.0	ПАНЕЛЬ ЦОКОЛЬНАЯ ПСЦ 60, IIПСЦ 60	6	ПСЦ 60.2I.2,5-П-С9 IIПСЦ 60.2I.2,5-П-С9
3	I.090.I-2с.I-4 2.0.0.0	ПАНЕЛЬ ЦОКОЛЬНАЯ ПСЦ 30 - 4ПСЦ 30	8	ПСЦ 30.2I.2,5-П-С9 IIПСЦ 30.2I.2,5-П-С9 2ПСЦ 30.2I.2,5-П-С9 3ПСЦ 30.2I.2,5-П-С9 4ПСЦ 30.2I.2,5-П-С9
4	I.090.I-2с.I-4 3.0.0.0	ПАНЕЛЬ ЦОКОЛЬНАЯ ПСЦ I8, ПСЦ I2, 5 ПСЦ 30	I0	ПСЦ I8.2I.2,5-П-С9 ПСЦ I2.2I.2,5-П-С9 5ПСЦ 30.2I.2,5-П-С9
5	I.090.I-2с.I-4 4.0.0.0	ПАНЕЛЬ ЦОКОЛЬНАЯ IIПСЦ 32, 2ПСЦ 32	I2	IIПСЦ 32.2I.2,5-П-С9 2ПСЦ 32.2I.2,5-П-С9
6	I.090.I-2с.I-4 5.0.0.0	ПАНЕЛЬ ЦОКОЛЬНАЯ IIПСЦ I4, 2ПСЦ I4	I4	IIПСЦ I4.2I.2,5-П-С9 2ПСЦ I4.2I.2,5-П-С9
7	I.090.I-2с.I-4 0.0.0.0ДI	УЗЛЫ ОПАЛУБОЧНЫЕ	I6	
8	I.090.I-2с.I-4 0.I.0.0	КАРКАС ПРОСТРАНСТ. КП 60.2I.2,5, IIКП 60.2I.2,5	22	КП 60.2I.2,5 IIКП 60.2I.2,5
9	I.090.I-2с.I-4 0.2.0.0	КАРКАС ПРОСТРАНСТ. КП 30 - 4КП 30	24	КП 30.2I.2,5 IIКП 30.2I.2,5 2КП 30.2I.2,5 3КП 30.2I.2,5 4КП 30.2I.2,5
I0	I.090.I-2с.I-4 0.3.0.0	КАРКАС ПРОСТРАНСТ. КП I8, КП I2, 5КП 30	26	КП I8.2I.2,5 КП I2.2I.2,5 5КП 30.2I.2,5
II	I.090.I-2с.I-4 0.4.0.0	КАРКАС ПРОСТРАНСТ. IIКП 32, 2КП 32	29	IIКП 32.2I.2,5 2КП 32.2I.2,5
I2	I.090.I-2с.I-4 0.5.0.0	КАРКАС ПРОСТРАНСТ. IIКП I4, 2КП I4	3I	IIКП I4.2I.2,5 2КП I4.2I.2,5
I3	I.090.I-2с.I-4 0.0.0.0Д2	УЗЛЫ АРМАТУРНЫЕ	33	
I4	I.090.I-2с.I-4 0.0.I.0	КАРКАС УКРУПНИТЕЛЬНОЙ СБОРКИ СКРI	38	
I5	I.090.I-2с.I-4 0.0.2.0	КАРКАС ПЛОСКИЙ КРI - КР8	40	
I6	I.090.I-2с.I-4 0.0.3.0	СЕТКА СI - С3	44	
I7	I.090.I-2с.I-4 0.0.4.0	ИЗДЕЛИЕ ЗАКЛАДНОЕ МНI - МН5	46	
I8	I.090.I-2с.I-4 0.0.0.I	ПЕТЛЯ СТРОПОВОЧНАЯ СПI - СП3, СТЕРЖЕНЬ АНКЕРНЫЙ АНI - АН6	49	
I9	I.090.I-2с.I-4 0.0.0.0РС	РАСХОД СТАЛИ	50	

Н.контр.	Силагадзе		
Нач.отд.	Эдишерашвили		
Рук.маст	Бахтадзе		
ГИП	Эдишерашвили		
ГИП	Бурджанадзе		
Рук.гр.	Шелия		
Проверил	Шелия		
Разраб.	Салихова		

I.090.I-2с.I-4 0.0.0.0

СОДЕРЖАНИЕ

Стадия	Лист	Листов
Р		I

ТбилЗНИИЭП

Инв.№подл. | Подпись и дата | Взам.инв. №

Копировал

Формат А3

Т.К. 1.090.1-2с вып. 1-4

Инв.№подл. | Подпись и дата | Взам.инв. №

1. Общие данные

Выпуск 1-4 "Панели наружных стен нулевого цикла однослойные для применения в районах сейсмичностью 9 баллов" входит в состав серия 1.090.1-2с "Сборные железобетонные конструкции массового применения для крупнопанельных общественных зданий и вспомогательных зданий промышленных предприятий с высотой этажа 3,0 и 3,3 м для строительства в сейсмических районах".

Выпуск содержит: техническое описание, спецификации и сборочные чертежи панелей наружных стен нулевого цикла, спецузловые узлы, спецификации и сборочные чертежи пространственных каркасов, арматурные узлы, спецификации и сборочные чертежи арматурных и закладных изделий, расход стали.

Панели запроектированы в соответствии с требованиями СНиП II-7-81 "Строительство в сейсмических районах. Нормы проектирования", постановления Госстроя СССР от II марта 1981 г. №34 "О повышении расчетных сопротивлений металлопроката, используемого при изготовлении строительных конструкций, ВСН 32-77 "Инструкция по проектированию конструкций панельных жилых зданий", ГОСТ 11024-84 "Панели из легких бетонов для наружных стен жилых и общественных зданий. Технические требования".

Предел огнестойкости панелей - 2,5 часа.

2. Конструкция панелей.

2.1. Панели запроектированы из легкого бетона В10 на пористых неорганических заполнителях, толщиной 250 мм, высотой 2100 мм. В качестве заполнителя применен гравий керамзитовый по ГОСТ 9759-83. Морозостойкость бетона должна быть не менее F 25. Марка бетона по средней плотности принята D 1200. Отделка наружных поверхностей панелей в виде декоративного слоя раствора марки М150, толщиной 20 мм. При привязке к конкретному проекту допускается принимать другие виды отделки, имеющие требуемые декоративные, защитные и другие эксплуатационные свойства.

По горизонтальным и вертикальным граням панелей предусмотрены шпонки, арматурные выпуски и закладные детали для соединения панелей между собой, с внутренними стенами и перекрытиями. На верхней горизонтальной грани установлены строповочные петли.

В панелях предусмотрено устройство непрерывных арматурных поясов-обвязок в виде расположенных в теле стеновых панелей продольных арматурных элементов из двух стержней. Арматурные элементы поясов-обвязок расположены в двух уровнях - в верхней и нижней частях панели, арматура поясов в местах стыка панелей сваривается между собой. Устройство непрерывных по всему контуру здания арматурных поясов-обвязок в наружных стеновых панелях в уровнях перекрытий повышает надежность связи в единое целое вертикальных стен-диафрагм и горизонтальных дисков перекрытий, повышая тем самым общую пространственную жесткость здания.

2.2. Армирование панелей производится сварными пространственными каркасами, которые устанавливаются в формовочное оборудование в собранном виде, включая петлевые выпуски и закладные изделия. Пространственные каркасы состоят из каркасов укрупнительной сборки, плоских арматурных каркасов, арматурных сеток, отдельных стержней, петлевых выпусков и закладных изделий.

Арматурная сталь принята в соответствии со СНиП 2.03.01-84 и письмом Госстроя СССР от 15 апреля 1980 г. №42-Д "О мерах по предотвращению нерационального применения арматурной стали при проектировании и изготовлении железобетонных конструкций для промышленного, энергетического и сельского строительства": для плоских каркасов, сеток и отдельных стержней - сталь класса А-III марки 35ГС и класса Вр-I по ГОСТ 6727-80*; для монтажных петель (анкеров) - сталь класса А-I марки ВСт3пс2 по ГОСТ 5781-82*; для строповочных петель - сталь класса Ас-II марки 10ГТ по ГОСТ 5781-82* и сталь класса А-I марки ВСт3пс2 по ГОСТ 5781-82*; для закладных деталей - сталь класса А-III марки 35ГС по ГОСТ 5781-82* и полосовая сталь по ГОСТ 103-76* марки ВСт3пс6 по ГОСТ 380-71*; для поясов-обвязок - сталь класса А-I по ГОСТ 5781-82* марки ВСт3пс2.

Размеры панелей не должны иметь отклонений от основных проектных размеров, превышающих установленные по ГОСТ 12504-80*. Масса панелей не должна превышать проектную массу более чем на 7%.

3. Изготовление панелей.

3.1. Панели должны изготавливаться в соответствии с требованиями ГОСТ 11024-84 по рабочим чертежам и инвентарной заводской оснастке. При этом необходимо выполнять следующие требования:

Н.контр.	Силагадзе		5.87	I.090.I-2c.I-4 0.0.0.ОТО	
Нач.отд.	Эдишерашвили		5.87		
Рук.мест	Бахтадзе		5.87		
ГИП	Эдишерашвили		5.87	ТЕХНИЧЕСКОЕ ОПИСАНИЕ	Стадия: Р; Лист: 1; Листов: 3
ГИП	Бурджанадзе		5.87		
Рук.гр.	Шелия		5.87		ТбилЗНИИЭП
Проверил	Салихова		5.87		
Разраб.	Шелия		5.87		

Копировал Формат А3

3.1.1. Панели изготавливаются в горизонтальных формах фасадной стороной вниз.

3.1.2. Армирование панелей производится сварными пространственными каркасами, которые устанавливаются в форму в собранном виде. Все петлевые выпуски фиксируются в проектном положении бортовыми обечайками формы. Фиксация пространственных каркасов в проектном положении в форме должна обеспечиваться при помощи пластмассовых или цементных фиксаторов.

3.1.3. Термообработку панелей производить при температуре не выше 70°С, допускается воздействие температуры до 85°С на срок не более 30 минут.

3.1.4. Распалубку панелей производить при достижении бетоном прочности не менее 70% проектной с применением кантователя, обеспечивающим угол подъема не менее 70° к горизонту.

Контроль качества при изготовлении должен производиться путем систематического пооперационного контроля; прочности бетонных кубов и арматуры; точности укладки пространственных каркасов; толщины защитных слоев.

Для предохранения от коррозии лицевые поверхности закладных изделий должны быть покрыты антикоррозийной обмазкой слоем 0,5 мм.

Минимальная прочность бетона к моменту отпуска изделия с завода, если она не оговорена в проекте, должна быть не менее 80% проектной марки бетона, влажность панелей не должна быть более 12%.

3.2. При отпуске с завода панели должны иметь максимальную готовность в соответствии с требованиями ГОСТ 11024-84.

3.3. Приемка панелей ОТК завода-изготовителя и контрольная выборочная проверка производится в соответствии с требованиями ГОСТ 11024-84. При освоении производства панелей и при изменении технологии их изготовления рекомендуется провести испытания панелей и оценку их прочности, трещиностойкости по ГОСТ 8829-85 "Конструкции и изделия железобетонные сборные. Методы испытаний и оценки прочности, жесткости и трещиностойкости".

Указания по грунтовке торцов панелей см. л. 3, рис. 1.

4. Указания по хранению и транспортированию панелей.

Хранение и транспортирование панелей должны выполняться в соответствии с требованиями ГОСТ 11024-84. Подъем панелей производить с применением самобалансирующих траверс, обеспечивающих вертикальное положение панелей, наклон строп к вертикали допускается не более 15°. Опирание панелей при хранении и транспортировании должно производиться на специальные прокладки (деревянные, резиновые и т.п.).

5. Маркировка панелей.

Маркировка панелей выполнена в соответствии с ГОСТ 23009-78 "Конструкции и изделия бетонные и железобетонные сборные. Условные обозначения (марки)". Марка содержит обозначение основных характеристик панели и состоит из буквенно-цифровых групп.

Первая цифра означает отличие в типах и расположении вертикальных торцов панели (зеркальность), наличие проема, наличие дополнительных арматурных выпусков.

Группа букв означает: ПСЦ -панель стеновая нулевого цикла (цокольная); вторая группа цифр (записаны через точку) обозначает габариты панели (длина, высота, толщина) в дециметрах. Последующая буква "П" означает вид бетона - бетон на пористых заполнителях. Буквенно-цифровая группа "С9" в конце марки означает - для применения в районах сейсмичностью 9 баллов.

Марки проставляются на чертежах и спецификациях проекта в заказах заводам-изготовителям и на изделиях. Каждая изготовленная панель должна иметь маркировку согласно ГОСТ 13015.2-81 "Конструкции и изделия бетонные и железобетонные сборные. Правила маркировки", выполненную несмываемой краской. Должны быть нанесены: марка панели, индекс предприятия, масса панели, дата изготовления. Внесение изменений в обозначении марок не допускается.

6. Изготовление пространственных каркасов, арматурных и закладных изделий.

Сборка пространственных каркасов выполняется из плоских каркасов, отдельных стержней, петлевых выпусков и закладных изделий при помощи монтажных стержней в кондукторах. Все соединения следует производить сваркой в соответствии с требованиями ГОСТ 10922-75 "Арматурные изделия и закладные детали сварные для железобетонных конструкций. Технические требования и методы испытаний", СН 393-78 "Инструкция по сварке соединений арматуры и закладных изделий железобетонных конструкций". Качество сварки, выполняемой при сборке пространственных каркасов, плоских каркасов и закладных изделий, должно быть не ниже требований, предъявляемых к соединениям с ненормируемой прочностью по ГОСТ 10922-75. При изготовлении закладных изделий следует соблюдать требования ГОСТ 19292-85 "Соединения сварные

элементов закладных изделий сборных железобетонных конструкций. Контактная автоматическая сварка плавлением. Основные типы и конструктивные элементы."

7. Маркировка пространственных каркасов, арматурных и закладных изделий.

Маркировка пространственных каркасов имеет буквенно-цифровое обозначение.

Первая цифра обозначает - отличие в конструкции торца или его расположения (зеркальность), наличие дополнительных анкерных выпусков. Группа букв означает: КП - каркас пространственный; группа цифр (записаны через точку)обозначает габариты каркаса в дециметрах (длина, высота, толщина).

Марки арматурных и закладных изделий имеют буквенно-цифровое обозначение. Группа букв означает: КР - каркас плоский, СКР-каркас укрупнительной сборки, МН - изделие закладное, АН - петля монтажная (анкер), СП - петля строповочная, С - сетка.

Расчетные нагрузки на панели.

Панели наружных стен расчитаны по указаниям СНиП П-7-81, ВСН 32-77 и СНиП 2.03.01-84. Несущая способность панелей определяется несущей способностью опорных сечений (комбинированным стыком) согласно п.п. 12.48, 12.60 и приложения №4 ВСН 32-77.

РАСЧЕТНАЯ СХЕМА СТЫКА

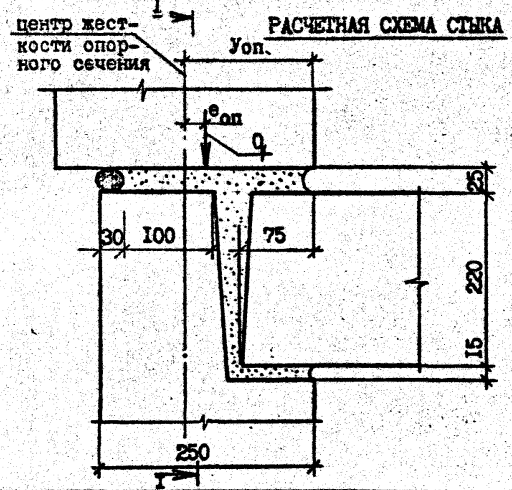

I - I

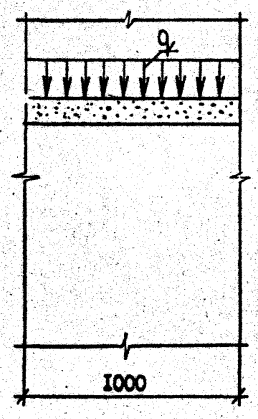

Расчетные нагрузки на стык цокольных панелей (Уоп= 12,4 см)

$e_{оп}$, см	q, тс/м	$e_{оп}$, см	q, тс/м
0,0	67,0	0,0	67,0
1,0	58,0	-1,0	72,0
2,0	52,0	-2,0	65,0
3,0	45,0	-3,0	58,0
4,0	40,0	-4,0	54,0
5,0	35,0	-5,0	52,0
6,0	32,0	-6,0	47,0
7,0	28,0		
8,0	27,0		
9,0	25,0		
10,0	24,0		

РИС. 1

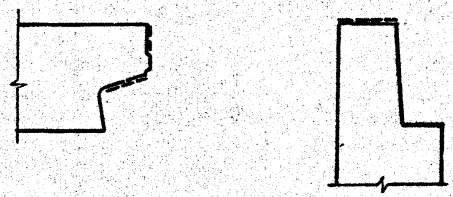

Пунктирной линией обозначена грунтуемая часть верхней и боковых поверхностей. Материалы для грунтовки должны применяться в соответствии с данными конкретного проекта

Т.К. 1.090.1-2с вып. 1-4

Взам. инв. №

Подпись и дата

Инв. № подл.

ФОРМАТ	ЗОНА	ПОЗ.	ОБОЗНАЧЕНИЕ	НАИМЕНОВАНИЕ	КОЛ.	ПРИМЕЧАНИЕ
				ДОКУМЕНТАЦИЯ		
А3			I.090.I-2c.I-4 I.0.0.0СБ	СБОРОЧНЫЙ ЧЕРТЕЖ		
А3			I.090.I-2c.I-4 0.0.0.0ДI	УЗЛЫ ОПАЛУБОЧНЫЕ		
А3			I.090.I-2c.I-4 0.0.0.0РС	РАСХОД СТАЛИ		
А3			I.090.I-2c.I-4 0.0.0.0ТО	ТЕХНИЧЕСКОЕ ОПИСАНИЕ		
			ПЕРЕМЕННЫЕ ДАННЫЕ ДЛЯ ИСПОЛНЕНИЙ:			
			I.090.I-2c.I-4 I.0.0.0	ПСЦ 60.2I.2,5-П-С9		
				СБОРОЧНЫЕ ЕДИНИЦЫ		
А4		I	I.090.I-2c.I-4 0.I.0.0	КАРКАС ПР. КП 60.2I	I	
				МАТЕРИАЛЫ		
				БЕТОН ЛЕГКИЙ BIO		2,59м³
				РАСТВОР ЦЕМЕНТНЫЙ BIO		0,25м³
				IПСЦ 60.2I.2,5-П-С9		
				СБОРОЧНЫЕ ЕДИНИЦЫ		
А4		I	I.090.I-2c.I-4 0.I.0.0-0I	КАРКАС ПР.IКП 60.2I	I	
				МАТЕРИАЛЫ		
				БЕТОН ЛЕГКИЙ BIO		2,55м³
				РАСТВОР ЦЕМЕНТНЫЙ BIO		0,25м³

Н.контр.	Силагадзе		22.VIII.87
Нач.отд.	Эдишерашвили		22.VIII.87
Рук.маст	Бахтадзе		22.VIII.87
ГИП	Эдишерашвили		22.VIII.87
ГИП	Бурджанадзе		22.VIII.87
Рук.гр.	Салихова		22.VIII.87
Проверил	Шелия		22.VIII.87
Разраб.	Салихова		22.VIII.87

I.090.I-2c.I-4 I.0.0.0

ПАНЕЛЬ ЦОКОЛЬНАЯ
ПСЦ 60, IПСЦ 60

Стадия	Лист	Листов
Р		I

ТбилЗНИИЭП

Копировал Формат А4

т.к. I.090.I-2c вып. I-4

Взам.инв.N | Подпись и дата | Инв.N подл.

ФОРМАТ	ЗОНА	ПОЗ.	ОБОЗНАЧЕНИЕ	НАИМЕНОВАНИЕ	КОЛ.	ПРИМЕЧАНИЕ

Лист

Копировал Формат А4

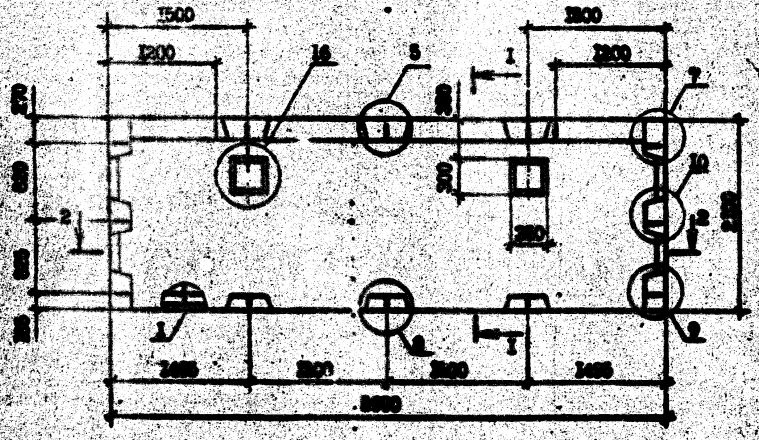

1 - 1

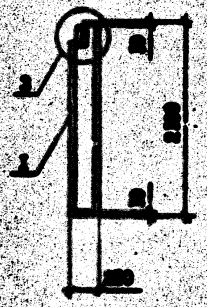

2 - 2

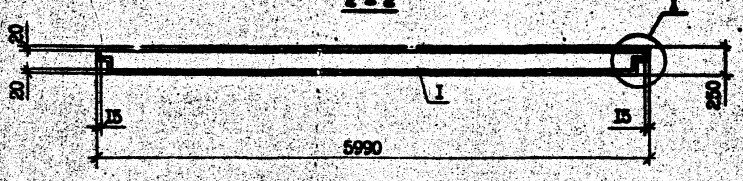

Проем только в панели ПСЦ 60.21.2,5-П-С9.

Обозначение	Марка	Масса, т
I.090.I-2с.I-4 I.0.0.0	ПСЦ 60.21.2,5-П-С9	3,56
-01	ПСЦ 60.21.2,5-П-С9	3,50

				I.090.I-2с.I-4 I.0.0.0СБ
Н.контр.	Силагадзе			ПАНЕЛЬ ЦОКОЛЬНАЯ ПСЦ 60, ПСЦ 60. СБОРОЧНЫЙ ЧЕРТЕЖ
Нач.отд.	Эдиберидзе			Стадия: Р; Масса: См. табл.; Масштаб: I:40
Рук.мест	Бахтадзе			Лист; Листов I
ГИП	Эдиберидзе			ТбилЗНИИЭП
ГИП	Бурджанадзе			
Рук.гр.	Шалия			
Проверил	Салихова			
Разраб.	Шалия			

Копировал

Формат А3

Инв. № подл. | Подпись и дата | Взам. инв. №

Т.К. 1090.1-2с вып. 1-4

ФОРМАТ	ЗОНА	ПОЗ.	ОБОЗНАЧЕНИЕ	НАИМЕНОВАНИЕ	КОЛ.	ПРИМЕЧАНИЕ
				ДОКУМЕНТАЦИЯ		
А3			I.090.I-2c.I-4 2.0.0.0СБ	СБОРОЧНЫЙ ЧЕРТЕЖ		
А3			I.090.I-2c.I-4 0.0.0.0ДI	УЗЛЫ ОПАЛУБОЧНЫЕ		
А3			I.090.I-2c.I-4 0.0.0.0РС	РАСХОД СТАЛИ		
А3			I.090.I-2c.I-4 0.0.0.0ТО	ТЕХНИЧЕСКОЕ ОПИСАНИЕ		
				ПЕРЕМЕННЫЕ ДАННЫЕ ДЛЯ ИСПОЛНЕНИЙ:		
			I.090.I-2c.I-4 2.0.0.0	ПСЦ 30.2I.2,5-П-С9		
				СБОРОЧНЫЕ ЕДИНИЦЫ		
А4		I	I.090.I-2c.I-4 0.2.0.0	КАРКАС ПР. КП 30.2I	I	
				МАТЕРИАЛЫ		
				БЕТОН ЛЕГКИЙ В10		I,25м³
				РАСТВОР ЦЕМЕНТНЫЙ В10		0,I3м³
			I.090.I-2c.I-4 2.0.0.0-0I	IIПСЦ 30.2I.2,5-П-С9		
				СБОРОЧНЫЕ ЕДИНИЦЫ		
А4		I	I.090.I-2c.I-4 0.2.0.0-0I	КАРКАС ПР. IКП 30.2I	I	
				МАТЕРИАЛЫ		
				БЕТОН ЛЕГКИЙ В10		I,25м³
				РАСТВОР ЦЕМЕНТНЫЙ В10		0,I3м³
			I.090.I-2c.I-4 2.0.0.0-02	2ПСЦ 30.2I.2,5-П-С9		
				СБОРОЧНЫЕ ЕДИНИЦЫ		
А4		I	I.090.I-2c.I-4 0.2.0.0-02	КАРКАС ПР. 2КП 30.2I	I	
				МАТЕРИАЛЫ		
				БЕТОН ЛЕГКИЙ В10		I,25м³
				РАСТВОР ЦЕМЕНТНЫЙ В10		I,I3м³
			I.090.I-2c.I-4 2.0.0.0-03	3ПСЦ 30.2I.2,5-П-С9		
				СБОРОЧНЫЕ ЕДИНИЦЫ		
А4		I	I.090.I-2c.I-4 0.2.0.0-03	КАРКАС ПР. 3КП 30.2I	I	
				МАТЕРИАЛЫ		
				БЕТОН ЛЕГКИЙ В10		I,25м³
				РАСТВОР ЦЕМЕНТНЫЙ В10		0,I3м³
			I.090.I-2c.I-4 2.0.0.0-04	4ПСЦ 30.2I.2,5-П-С9		
				СБОРОЧНЫЕ ЕДИНИЦЫ		
А4		I	I.090.I-2c.I-4 0.2.0.0-04	КАРКАС ПР. 4КП 30.2I	I	
				МАТЕРИАЛЫ		
				БЕТОН ЛЕГКИЙ В10		I,23м³
				РАСТВОР ЦЕМЕНТНЫЙ В10		0,I2м³

т.к. 1.090.1-2с вып. 1-4

Инв.№ подл. | Подпись и дата | Взам.инв.№

Н.контр.	Силагадзе		22.12.87
Нач.отд.	Эдишерашвили		22.12.87
Рук.маст	Бахтадзе		22.12.87
ГИП	Эдишерашвили		22.12.87
ГИП	Бурджанадзе		22.12.87
Рук.гр.	Салихова		22.12.87
Проверил	Шапна		22.12.87
Разраб.	Салихова		22.12.87

I.090.I-2c.I-4 2.0.0.0

ПАНЕЛЬ ЦОКОЛЬНАЯ ПСЦ 30 - 4ПСЦ 30

Стадия	Лист	Листов
Р	1	2

ТбилЗНИИЭП

Копировал Формат А4

Инв.№ подл. | Подпись и дата | Взам.инв.№

I.090.I-2c.I-4 2.0.0.0

Лист 2

Копировал Формат А4

Рис. I

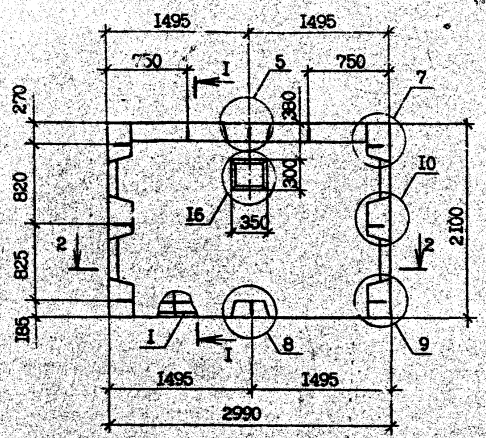

I - I

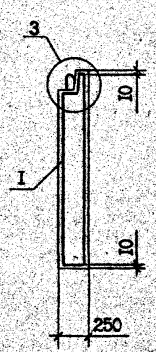

Рис. 2

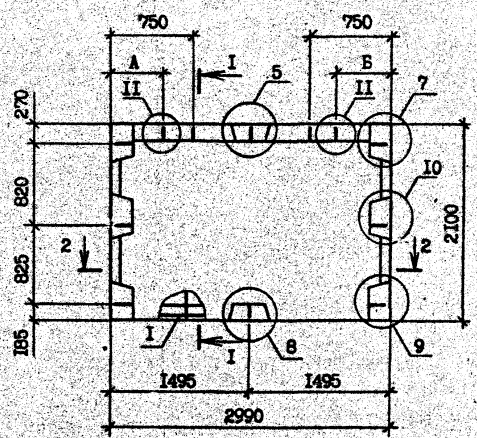

2 - 2

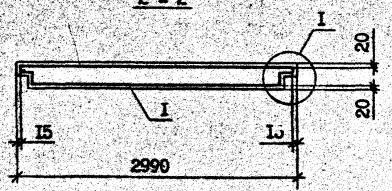

Проем только в панели 4ПСЦ 30.21.2,5-П-С9

Обозначение	Марка	Рис.	Размеры, мм А	Размеры, мм Б	Масса, т
I.090.I-2с.I-4 2.0.0.0	ПСЦ 30.2I.2,5-П-С9	I	-	-	I,73
-0I	IПСЦ 30.2I.2,5-П-С9	2	520	I290	I,73
-02	2ПСЦ 30.2I.2,5-П-С9		670	670	I,73
-03	3ПСЦ 30.2I.2,5-П-С9		370	370	I,73
-04	4ПСЦ 30.2I.2,5-П-С9	I	-	-	I,69

				I.090.I-2с.I-4 2.0.0.0СБ
Н.контр.	Склагадзе			
Нач.отд.	Эдишерашвили			ПАНЕЛЬ ЦОКОЛЬНАЯ ПСЦ 30 - 4ПСЦ 30 СБОРОЧНЫЙ ЧЕРТЕЖ
Рук.маст	Бахтадзе			Стадия: Р; Масса: См. табл.; Масштаб: I:40
ГИП	Эдишерашвили			Лист; Листов I
ГИП	Бурджанадзе			
Рук.гр.	Шелия			ТбилЗНИИЭП
Проверил	Салихова			
Разраб.	Шелия			

Копировал

Формат А3

Т.К. I.090.I-2с вып. I-4

Инв. № подл. | Подпись и дата | Взам. инв. №

Т.к. 1.090.1-2с Вып. 1-4

ФОРМАТ	ЗОНА	ПОЗ.	ОБОЗНАЧЕНИЕ	НАИМЕНОВАНИЕ	КОЛ.	ПРИМЕЧАНИЕ
				ДОКУМЕНТАЦИЯ		
А3			I.090.I-2с.I-4 3.0.0.0СБ	СБОРОЧНЫЙ ЧЕРТЕЖ		
А3			I.090.I-2с.I-4 0.0.0.0ДI	УЗЛЫ ОПАЛУБОЧНЫЕ		
А3			I.090.I-2с.I-4 0.0.0.0РС	РАСХОД СТАЛИ		
А3			I.090.I-2с.I-4 0.0.0.0ТО	ТЕХНИЧЕСКОЕ ОПИСАНИЕ		
			ПЕРЕМЕННЫЕ ДАННЫЕ ДЛЯ ИСПОЛНЕНИЙ:			
			I.090.I-2с.I-4 3.0.0.0	ПСЦ I8.2I.2,5-П-С9		
				СБОРОЧНЫЕ ЕДИНИЦЫ		
А4		I	I.090.I-2с.I-4 0.3.0.0	КАРКАС ПР. КП I8.2I	I	
				МАТЕРИАЛЫ		
				БЕТОН ЛЕГКИЙ BIO		0,70м³
				РАСТВОР ЦЕМЕНТНЫЙ BIO		0,08м³
			I.090.I-2с.I-4 3.0.0.0-0I	ПСЦ I2.2I.2,5-П-С9		
				СБОРОЧНЫЕ ЕДИНИЦЫ		
А4		I	I.090.I-2с.I-4 0.3.0.0-0I	КАРКАС ПР. КП I2.2I	I	
				МАТЕРИАЛЫ		
				БЕТОН ЛЕГКИЙ BIO		0,45м³
				РАСТВОР ЦЕМЕНТНЫЙ BIO		0,05м³
			I.090.I-2с.I-4 3.0.0.0-02	5ПСЦ 30.2I.2,5-П-С9		
				СБОРОЧНЫЕ ЕДИНИЦЫ		
А4		I	I.090.I-2с.I-4 0.3.0.0-02	КАРКАС ПР.5КП 30.2I	I	
				МАТЕРИАЛЫ		

Н.контр.	Силагадзе		22.VIII.7
Нач.отд.	Эдишерашвили		22.VIII.7
Рук.маст	Бахтадзе		22.VIII.7
ГИП	Эдишерашвили		22.VIII.7
ГИП	Бурджанадзе		22.VIII.7
Рук.гр.	Салихова		22.VIII.7
Проверил	Шолия		22.VIII.7
Разраб.	Салихова		22.VIII.7

I.090.I-2с.I-4 3.0.0.0

ПАНЕЛЬ ЦОКОЛЬНАЯ
ПСЦ I8, ПСЦ I2, 5ПСЦ 30

Стадия	Лист	Листов
Р	I	2

ТбилЗНИИЭП

Взам.инв.N | Подпись и дата | Инв.N подл.

Копировал | Формат А4

ФОРМАТ	ЗОНА	ПОЗ.	ОБОЗНАЧЕНИЕ	НАИМЕНОВАНИЕ	КОЛ.	ПРИМЕЧАНИЕ
				БЕТОН ЛЕГКИЙ BIO		0,90м³
				РАСТВОР ЦЕМЕНТНЫЙ BIO		0,I0м³

I.090.I-2с.I-4 3.0.0.0

Лист 2

Взам.инв.N | Подпись и дата | Инв.N подл.

Копировал | Формат А4

Рис. 1

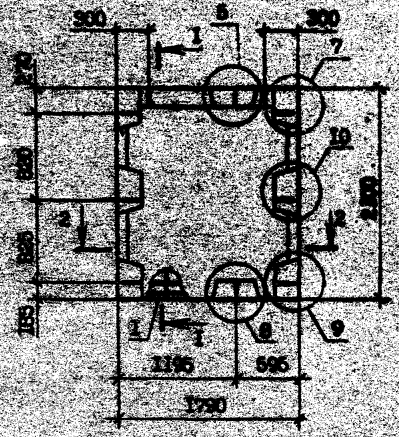

Рис. 2

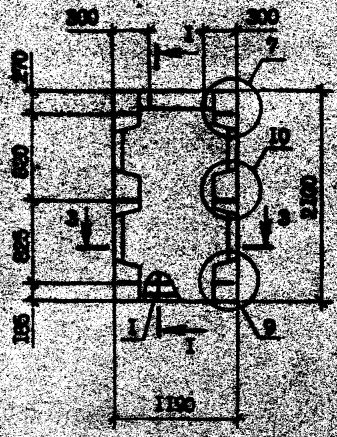

Рис. 3

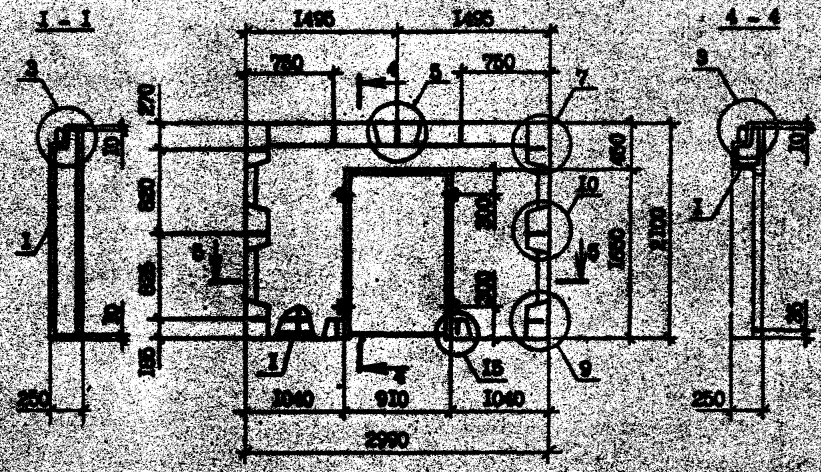

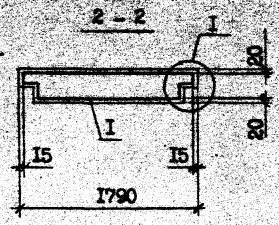

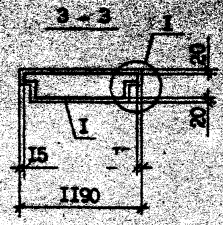

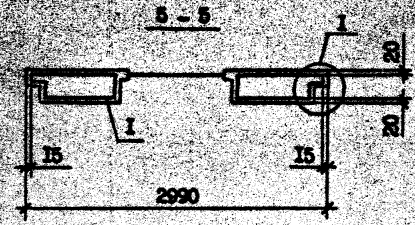

Обозначение	Марка	Рис.	Масса, т
I.090.I-2с.I-4 3.0.0.0	ПСЦ I8.2I.2,5-П-С9	I	0,98
-0I	ПСЦ I2.2I.2,5-П-С9	2	0,63
-02	5ПСЦ 30.2I.2,5-П-С9	3	I,26

				I.090.I-2с.I-4 3.0.0.0СБ		
Н.контр.	Салагадзе			ПАНЕЛЬ ЦОКОЛЬНАЯ ПСЦ I8, ПСЦ I2, 5ПСЦ 30 СБОРОЧНЫЙ ЧЕРТЕЖ	Стадия	Масса	Масштаб
Нач.отд.	Эдшерашвили				Р	См. табл.	I:40
Гл.инст.	Бахтадзе						
ГИП	Эдшерашвили				Лист	Листов	
ГИП	Буржанадзе						
Рук.гр.	Шелия				ТбилЗНИИЭП		
Проверил	Салихова						
Разраб.	Шелия						

Копировал

Формат А3

Тип. № 1090.1-2с Вып. I-4

Инв. № подл. | Подпись и дата | Взам. инв. №

ФОРМАТ	ЗОНА	ПОЗ.	ОБОЗНАЧЕНИЕ	НАИМЕНОВАНИЕ	КОЛ.	ПРИМЕЧАНИЕ
				ДОКУМЕНТАЦИЯ		
А3			I.090.I-2с.I-4 4.0.0.0СБ	СБОРОЧНЫЙ ЧЕРТЕЖ		
А3			I.090.I-2с.I-4 0.0.0.0ДI	УЗЛЫ ОПАЛУБОЧНЫЕ		
А3			I.090.I-2с.I-4 0.0.0.0РС	РАСХОД СТАЛИ		
А3			I.090.I-2с.I-4 0.0.0.0ТО	ТЕХНИЧЕСКОЕ ОПИСАНИЕ		
				МАТЕРИАЛЫ		
				БЕТОН ЛЕГКИЙ В10		I,29м^3
				РАСТВОР ЦЕМЕНТНЫЙ В10		0,I3м^3
				ПЕРЕМЕННЫЕ ДАННЫЕ ДЛЯ ИСПОЛНЕНИЙ:		
			I.090.I-2с.I-4 4.0.0.0	IПСЦ 32.2I.2,5-П-С9		
				СБОРОЧНЫЕ ЕДИНИЦЫ		
А4		I	I.090.I-2с.I-4 0.4.0.0	КАРКАС ПР. IКП 32.2I	I	
			I.090.I-2с.I-4 4.0.0.0-0I	2ПСЦ 32.2I.2,5-П-С9		
				СБОРОЧНЫЕ ЕДИНИЦЫ		
А4		I	I.090.I-2с.I-4 0.4.0.0-0I	КАРКАС ПР. 2КП 32.2I	I	

ФОРМАТ	ЗОНА	ПОЗ.	ОБОЗНАЧЕНИЕ	НАИМЕНОВАНИЕ	КОЛ.	ПРИМЕЧАНИЕ

Т.К. 1.090.1-2с Вып. 1-4

Инв.№ подл. | Подпись и дата | Взам.инв.№

Инв.№ подл. | Подпись и дата | Взам.инв.№

Разраб.	Шенгелия	12.87
Пров.	Цинцадзе	12.87
Н.контр.	Солихова	12.87
ГИП	Цинцадзе	12.87
Нач.сект.	Цинцадзе	12.87
Н.контр.	Солихова	12.87
Разраб.	Шенгелия	12.87
Разраб.	Солихова	12.87

I.090.I-2с.I-4 4.0.0.0

ПАНЕЛЬ ЦОКОЛЬНАЯ
IПСЦ 32, 2ПСЦ 32

Стадия	Лист	Листов
Р		I

ТбилЗНИИЭП

Копировал

Формат А4

Копировал

Формат А4

Лист

Рис. I

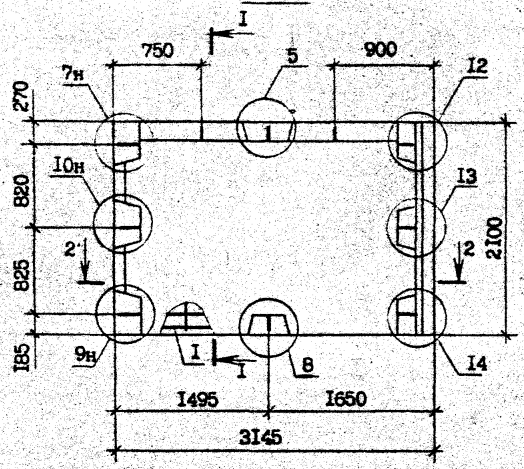

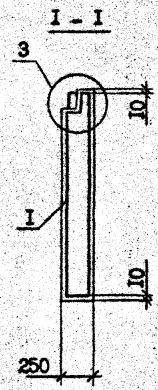

Рис. 2

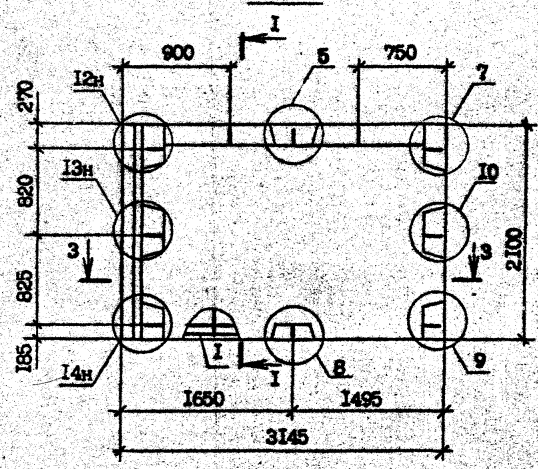

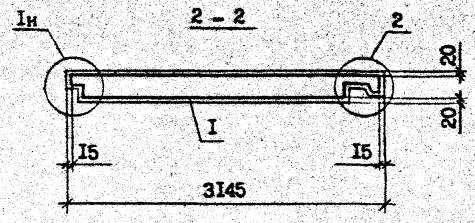

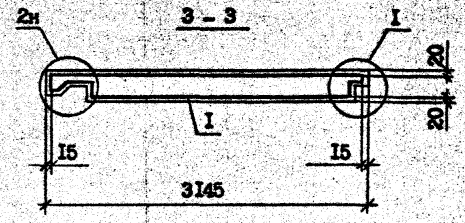

Обозначение	Марка	Рис.
I.090.I-2с.I-4 4.0.0.0	IПСЦ 32.2I.2,5-П-С9	I
-0I	2ПСЦ 32.2I.2,5-П-С9	2

Н.контр.	Силагадзе		
Нач.отд.	Эдишерашвили		
Рук.мест	Бахтадзе		
ГИП	Эдишерашвили		
ГИП	Бурджанадзе		
Рук.гр.	Шелия		
Проверил	Салихова		
Разраб.	Шелия		

I.090.I-2с.I-4 4.0.0.0СБ

ПАНЕЛЬ ЦОКОЛЬНАЯ IПСЦ 32, 2ПСЦ 32 СБОРОЧНЫЙ ЧЕРТЕЖ

Стадия	Масса	Масштаб
Р	I,78 т	I:40

Лист	Листов
	I

ТбилЗНИИЭП

Копировал

Формат А3

Инв. № подл. | Подпись и дата | Взам. инв. №

Т.К. I.090.I-2с Вып. I-4

Т.К. I.090.I-2с вып. I-4

ФОРМАТ	ЗОНА	ПОЗ.	ОБОЗНАЧЕНИЕ	НАИМЕНОВАНИЕ	КОЛ.	ПРИМЕЧАНИЕ
				ДОКУМЕНТАЦИЯ		
А3			I.090.I-2с.I-4 5.0.0.0СБ	СБОРОЧНЫЙ ЧЕРТЕЖ		
А3			I.090.I-2с.I-4 0.0.0.0ДI	УЗЛЫ ОПАЛУБОЧНЫЕ		
А3			I.090.I-2с.I-4 0.0.0.0РС	РАСХОД СТАЛИ		
А3			I.090.I-2с.I-4 0.0.0.0ТО	ТЕХНИЧЕСКОЕ ОПИСАНИЕ		
				МАТЕРИАЛЫ		
				БЕТОН ЛЕГКИЙ В10		0,48 м³
				РАСТВОР ЦЕМЕНТНЫЙ В10		0,06 м³
				ПЕРЕМЕННЫЕ ДАННЫЕ ДЛЯ ИСПОЛНЕНИЙ:		
			I.090.I-2с.I-4 5.0.0.0	1ПСЦ I4.2I.2,5-П-С9		
				СБОРОЧНЫЕ ЕДИНИЦЫ		
А4		I	I.090.I-2с.I-4 0.5.0.0	КАРКАС ПР.*1КП I4.2I	I	
			I.090.I-2с.I-4 5.0.0.0-0I	2ПСЦ I4.2I.2,5-П-С9		
				СБОРОЧНЫЕ ЕДИНИЦЫ		
А4		I	I.090.I-2с.I-4 0.5.0.0-0I	КАРКАС ПР. 2КП I4.2I	I	

Взам.инв.№ | Подпись и дата | Инв.№подл.

Н.контр.	Силагадзе		22.08
Нач.отд.	Эдишерашвили		22.08
Рук.маст	Бахтадзе		22.08
ГИП	Эдишерашвили		22.08
ГИП	Бурджанадзе		22.08
Рук.гр.	Салихова		22.08
Проверил	Шепия		22.08
Разраб.	Салихова		22.08

I.090.I-2с.I-4 5.0.0.0

ПАНЕЛЬ ЦОКОЛЬНАЯ
1ПСЦ I4, 2ПСЦ I4

Стадия	Лист	Листов
Р		1

ТбилЗНИИЭП

Копировал Формат А4

I4

ФОРМАТ	ЗОНА	ПОЗ.	ОБОЗНАЧЕНИЕ	НАИМЕНОВАНИЕ	КОЛ.	ПРИМЕЧАНИЕ

Взам.инв.№ | Подпись и дата | Инв.№подл.

Лист

Копировал Формат А4

Рис. I

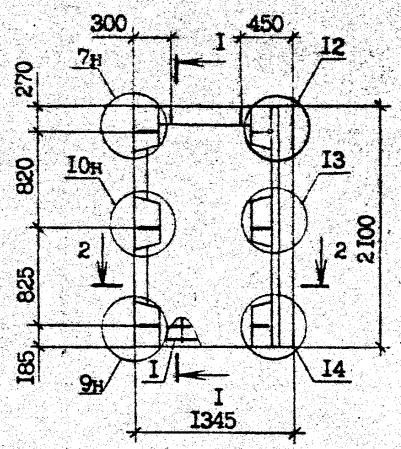

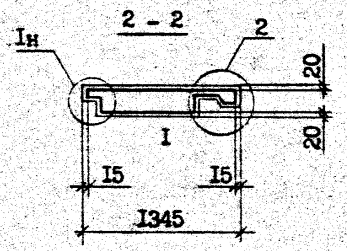

Рис. 2

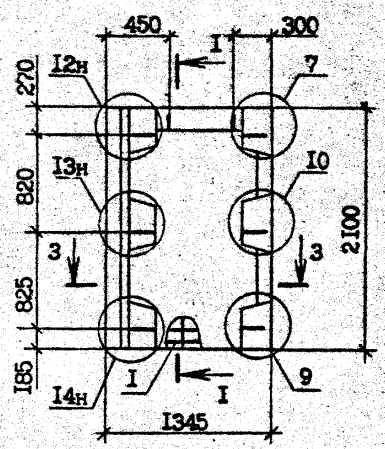

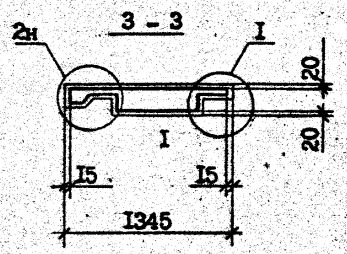

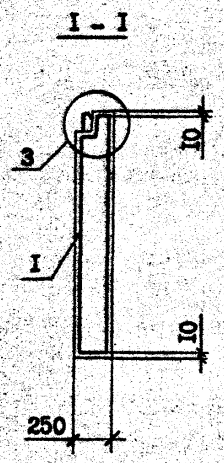

Обозначение	Марка	Рис.
I.090.I-2с.I-4 5.0.0.0	IПСЦ I4.2I.2,5-П-С9	I
-0I	2ПСЦ I4.2I.2,5-П-С9	2

			I.090.I-2с.I-4 5.0.0.0СБ
Н.контр.	Силагадзе		
Нач.отд.	Эдишерашвили		ПАНЕЛЬ ЦОКОЛЬНАЯ IПСЦ I4, 2ПСЦ I4 СБОРОЧНЫЙ ЧЕРТЕЖ
Рук.маст	Бахтадзе		
ГИП	Эдишерашвили		
ГИП	Бурджанадзе		
Рук.гр.	Шелия		
Проверил	Салихова		
Разраб.	Шелия		

Стадия	Масса	Масштаб
Р	0,68 т	I:40
Лист	Листов I	

ТбилЗНИИЭП

Т.К. I.090.I-2с Вып. I-4

Инв. № подл. | Подпись и дата | Взам. инв. №

Копировал

Формат А3

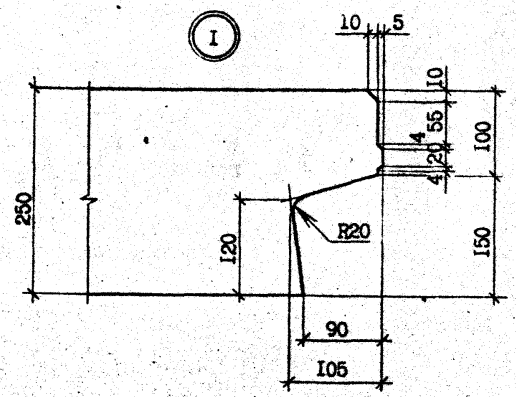

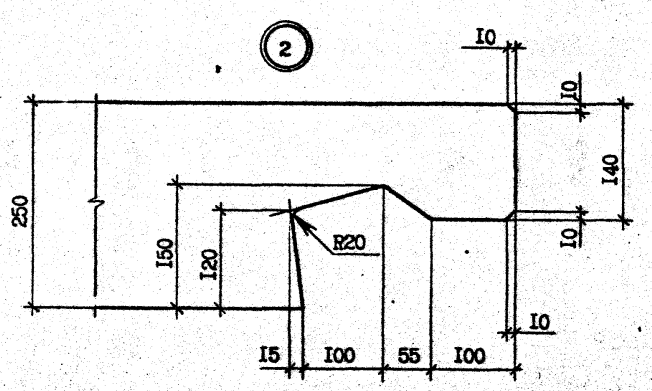

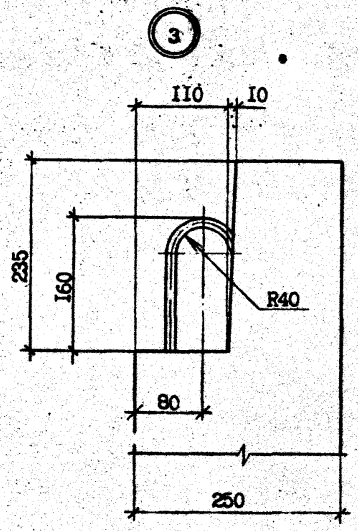

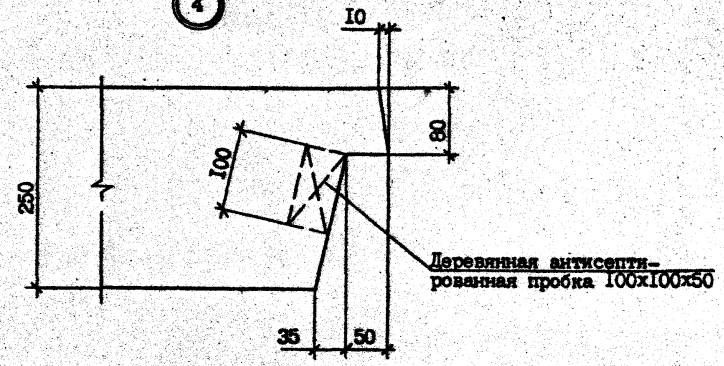

Т.К. 1.090.1-2с Вып. 1-4

Инв.№подл.	Подпись и дата	Взам.инв. №

Н.контр.	Салигерзе		
Нач.отд.	Эдишерашвили		
Рук.маст.	Бактадзе		
ГИП	Эдишерашвили		
ГИП	Бурджанадзе		
Рук.гр.	Шелия		
Проверил	Салихова		
Разраб.	Шелия		

I.090.I-2c.I-4 0.0.0.0ДI

УЗЛЫ ОПАЛУБОЧНЫЕ

Стадия	Лист	Листов
Р	1	6

ТбилЗНИИЭП

Копировал

Формат А3

5

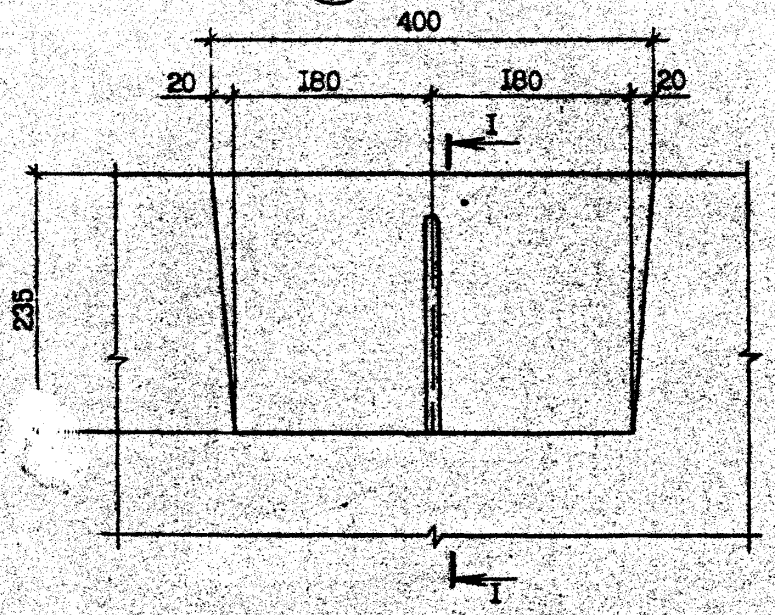

I - I

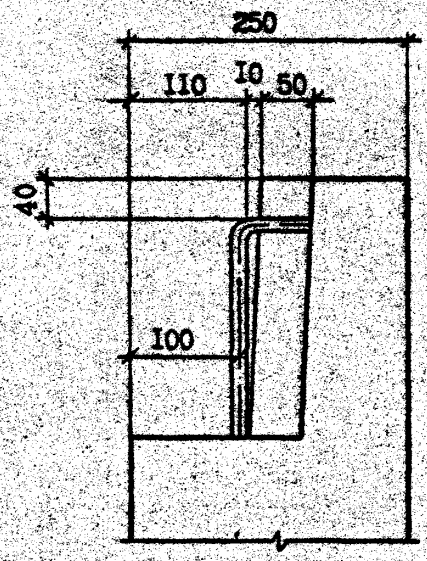

7

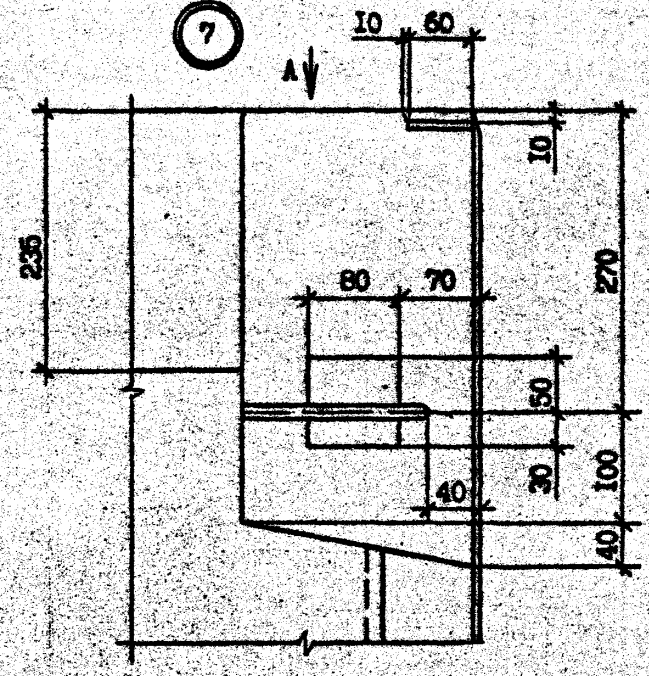

8

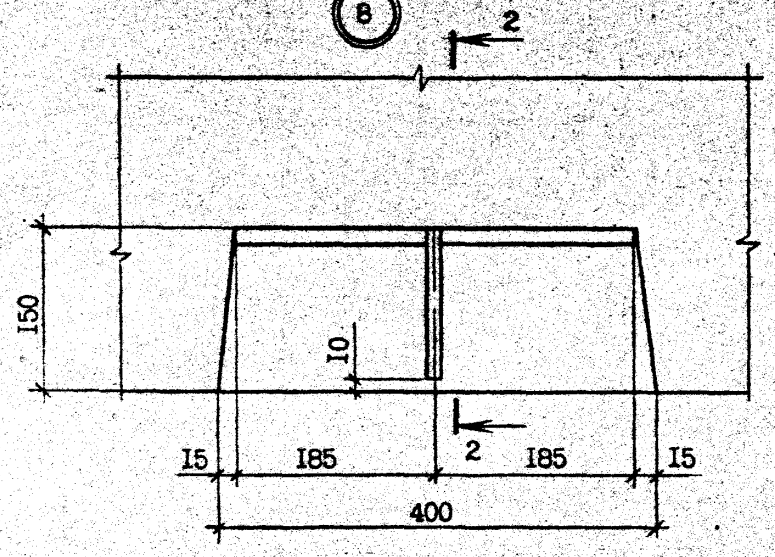

2 - 2

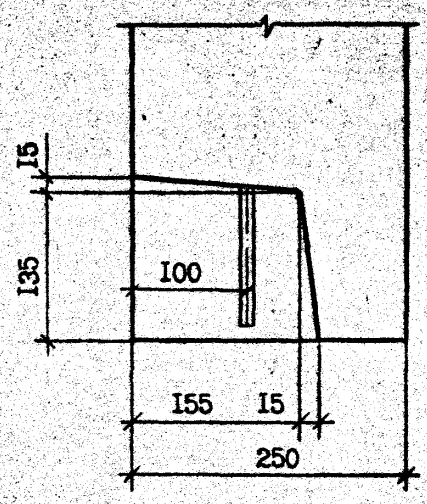

Вид А

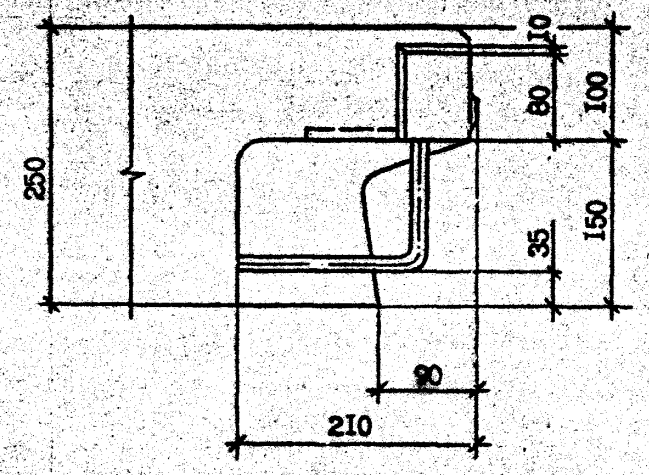

Т.К. 1.090.1-2с Вып. 1-4

Инв. № подл.	Подпись и дата	Взам. инв. №

1.090.1-2с.1-4 0.0.0.ОВ		Лист 2

Копировал

Формат А3

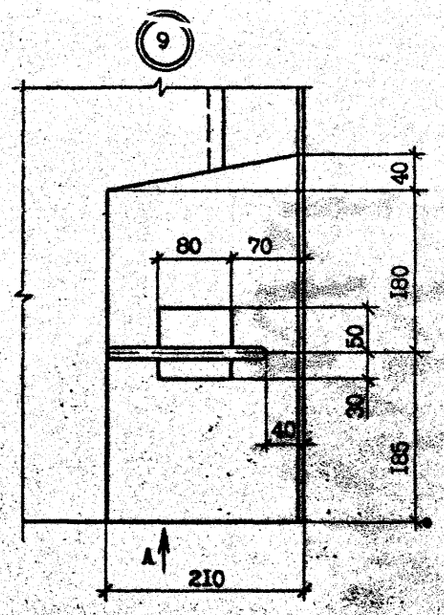

Вид А

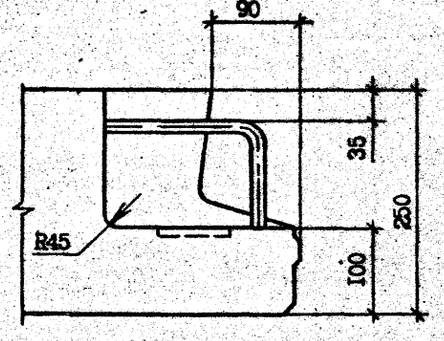

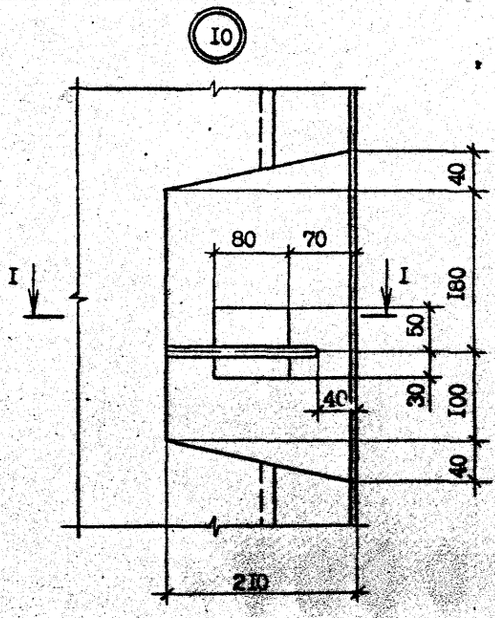

I – I

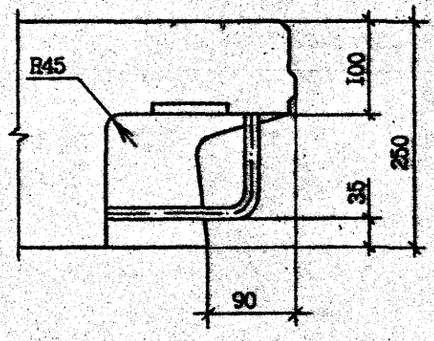

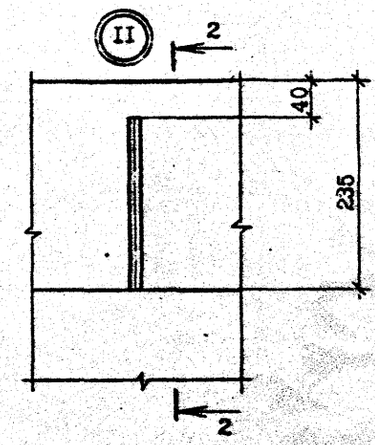

2 – 2

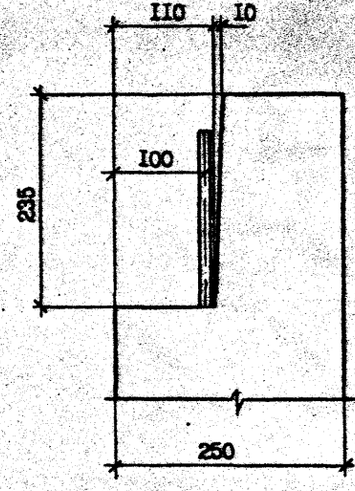

Т.К. 1.090.1-2с вып. 1-4

Инв. № подл.	Подпись и дата	Взам. инв. №

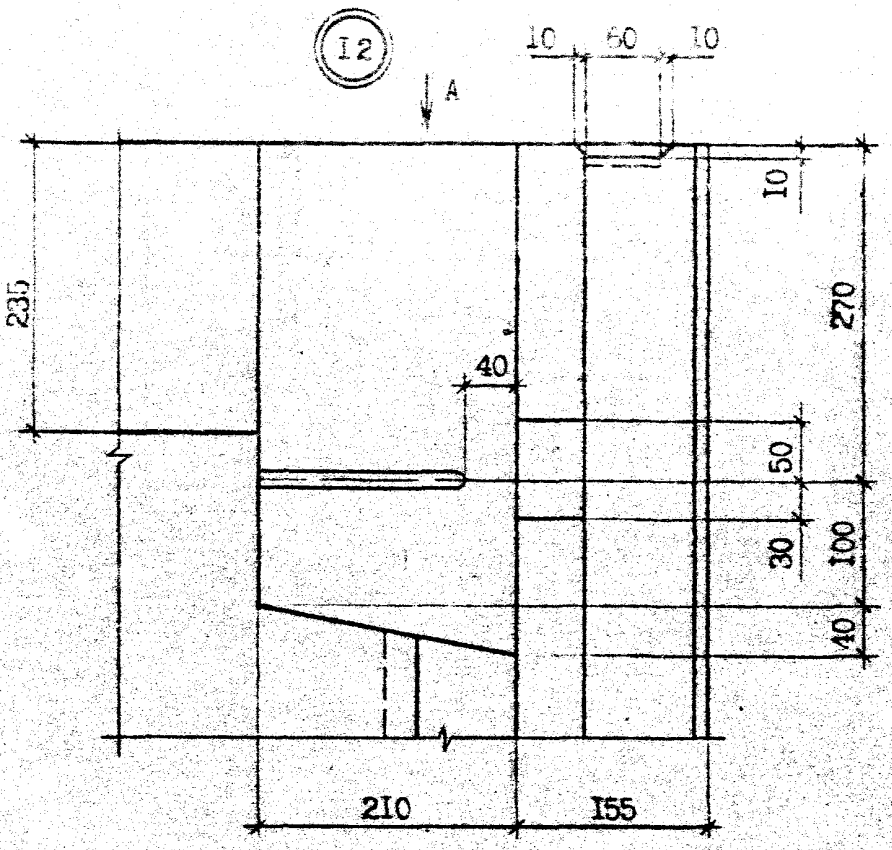

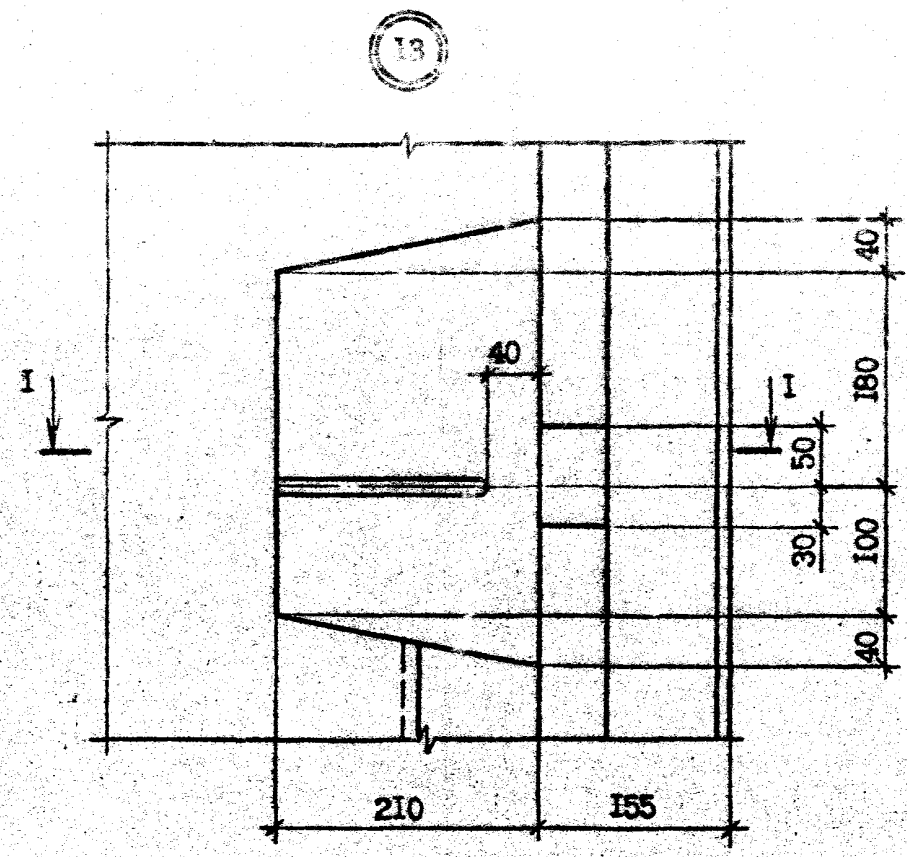

Вид А

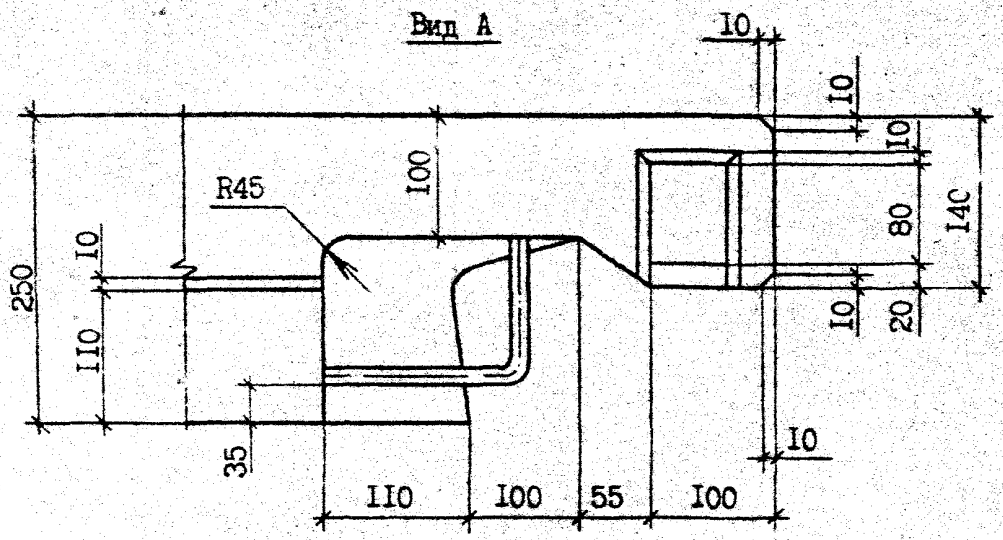

I - I

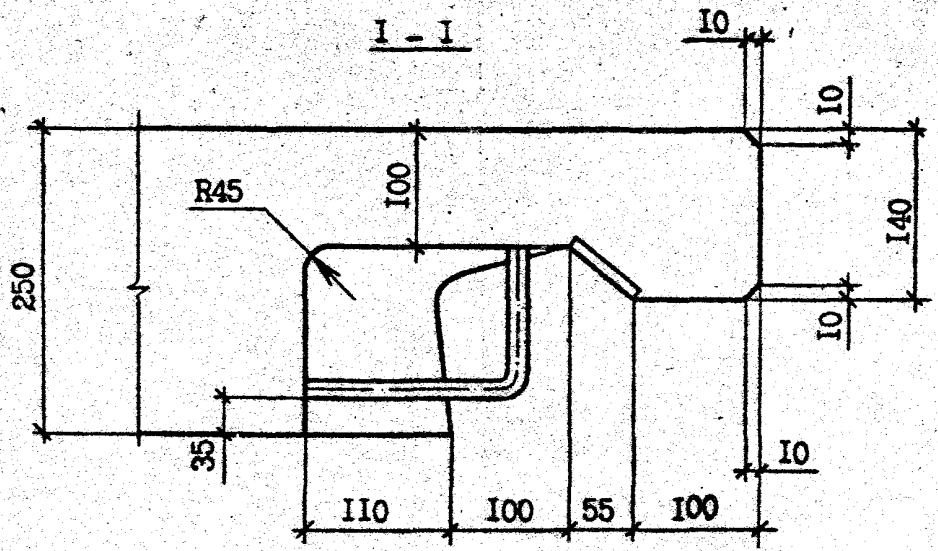

Взам. инв. №

Подпись и дата

Инв. № подл.

I.090.I-2c.I-4 0.0.0.0ДI

Копировал

Формат А3

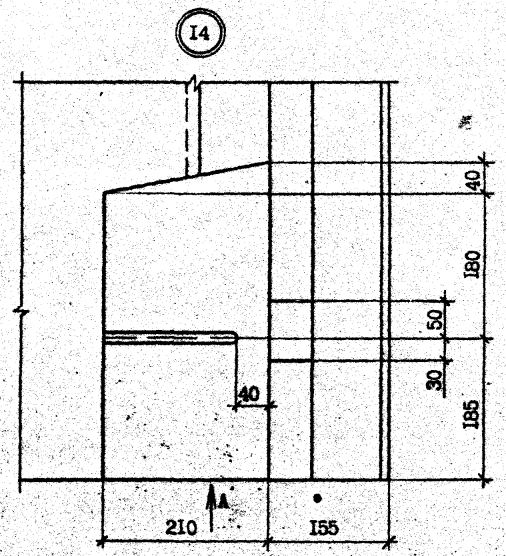

Вид А

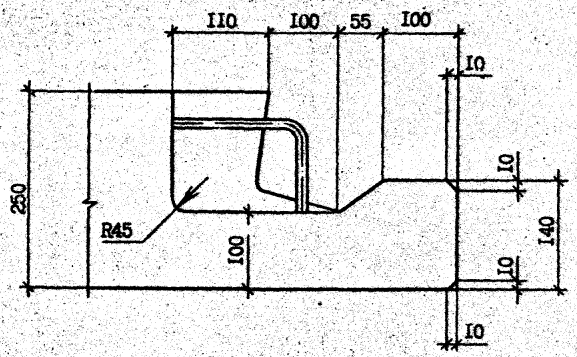

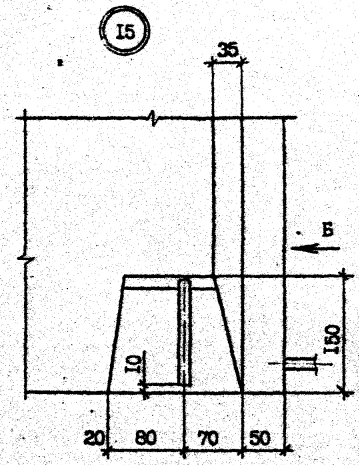

Вид Б

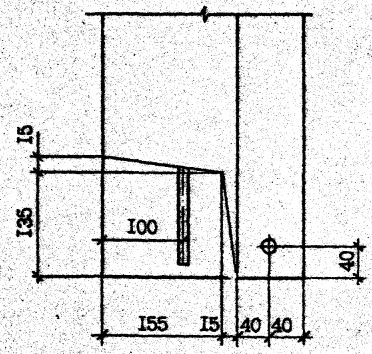

Т.К. 1.090.1-2с вып. 1-4

Инв. № подл. | Подпись и дата | Взам. инв. №

I.090.I-2c.I-4 0.0.0.0ДI

Лист 5

Копировал

Формат А3

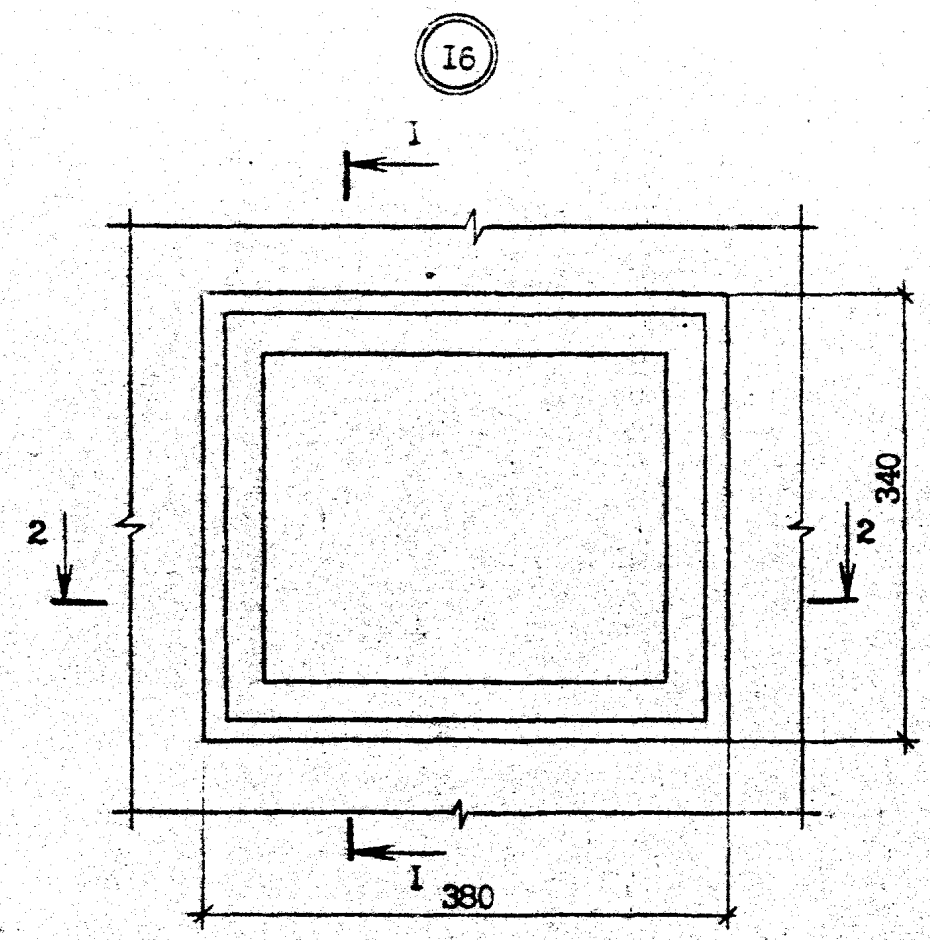

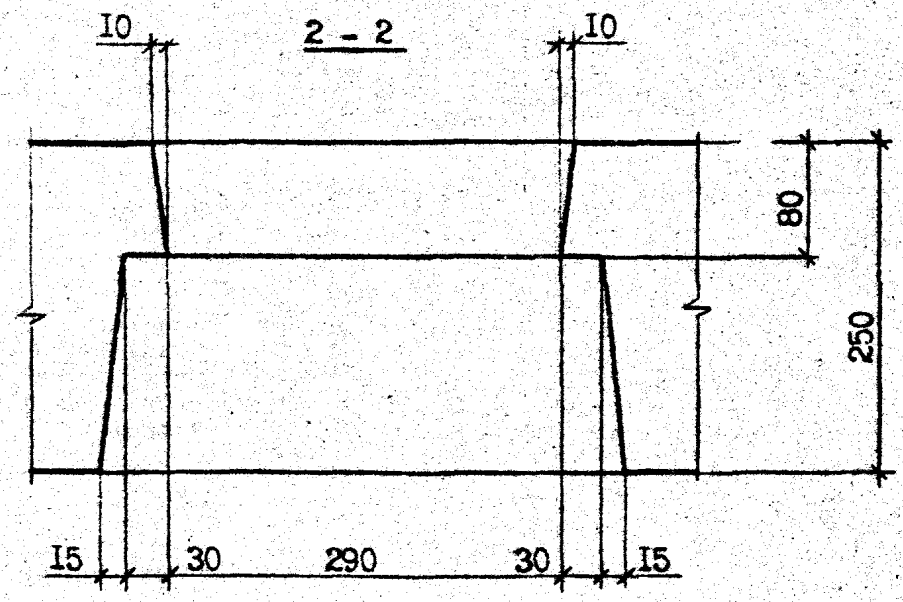

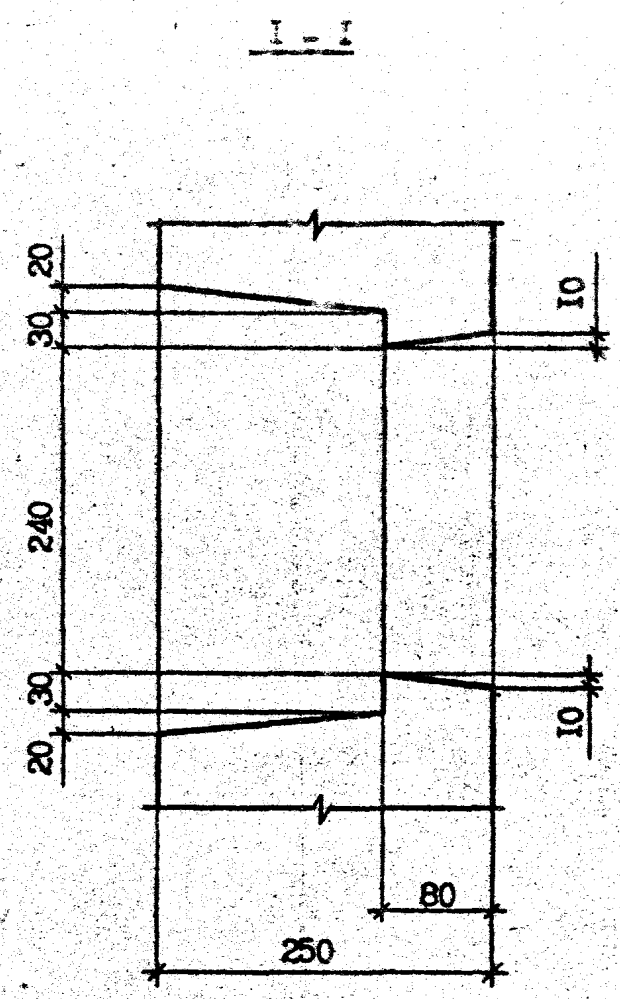

Т.К. 1.090.1-2с Вып. 1-4

Инв. № подл.	Подпись и дата	Взам. инв. №

ФОРМАТ	ЗОНА	ПОЗ.	ОБОЗНАЧЕНИЕ	НАИМЕНОВАНИЕ	КОЛ.	ПРИМЕЧАНИЕ
				ДОКУМЕНТАЦИЯ		
А3			I.090.I-2c.I-4 0.I.0.0СБ	СБОРОЧНЫЙ ЧЕРТЕЖ		
А3			I.090.I-2c.I-4 0.0.0.0Д2	УЗЛЫ АРМАТУРНЫЕ		
А3			I.090.I-2c.I-4 0.0.0.0ТО	ТЕХНИЧЕСКОЕ ОПИСАНИЕ		
				СБОРОЧНЫЕ ЕДИНИЦЫ		
				КАРКАСЫ ПЛОСКИЕ		
А4		I	I.090.I-2c.I-4 0.0.2.0	КР1	20	
А4		2	-0I	КР2	9	
А4		3	-02	КР3	2	
А4		4	-03	КР4	2	
				ИЗДЕЛИЯ ЗАКЛАДНЫЕ		
А4		5	I.090.I-2c.I-4 0.0.4.0	МН1	2	
А4		6	-0I	МН2	4	
А4		7	-02	МН3	2	
				ДЕТАЛИ		
А3		8	I.090.I-2c.I-4 0.0.0.I	ПЕТЛЯ СТРОПОВОЧНАЯ СП1	2	
				СТЕРЖНИ АНКЕРНЫЕ		
А3		9	I.090.I-2c.I-4 0.0.0.I-03	АН1	2	
А3		I0	-04	АН2	3	
А3		II	-05	АН3	3	
А3		I2	-06	АН4	4	
				СТЕРЖНИ ОТДЕЛЬНЫЕ		
БЧ		I3	I4.0II.5500	Ф14А-I ГОСТ 5781-82* L =5500	4	6,64 кг
БЧ		I4	5.04I.5960	Ф5Вр-I ГОСТ 6727-80* L =5960	6	0,92 кг
БЧ		I5	5.04I.5760	L =5760	4	0,89 кг

ФОРМАТ	ЗОНА	ПОЗ.	ОБОЗНАЧЕНИЕ	НАИМЕНОВАНИЕ	КОЛ	ПРИМЕЧАНИЕ
БЧ		I6	5.04I.5500	L =5500	2	0,85 кг
БЧ		I7	5.04I.I30	L =I30	I2	0,02 кг
				ПЕРЕМЕННЫЕ ДАННЫЕ ДЛЯ ИСПОЛНЕНИЙ:		
			I.090.I-2c.I-4 0.I.0.0	КП 60.2I.2,5		
			I.090.I-2c.I-4 0.I.0.0-0I	ИКП 60.2I.2,5		

Т.К. 1.090.I-2с вып. I-4

Взам.инв.N | Подпись и дата | Инв.N подл.

Н.контр.	Силагадзе		01.87
Нач.отд.	Эдишерашвили		01.87
Рук.маст	Вахтадзе		01.87
ГИП	Эдишерашвили		01.87
ГИП	Гуджиладзе		01.87
Рук.гр.	Салихова		01.87
Проверил	Шелия		01.87
Разраб.	Салихова		01.87

I.090.I-2c.I-4 0.I.0.0

КАРКАС ПРОСТРАНСТВЕННЫЙ КП 60.2I.2,5, ИКП 60.2I.2,5

Стадия	Лист	Листов
Р	I	2

ТбилЗНИИЭП

Копировал Формат А4

I.090.I-2c.I-4 0.I.0.0

2

Копировал Формат А4

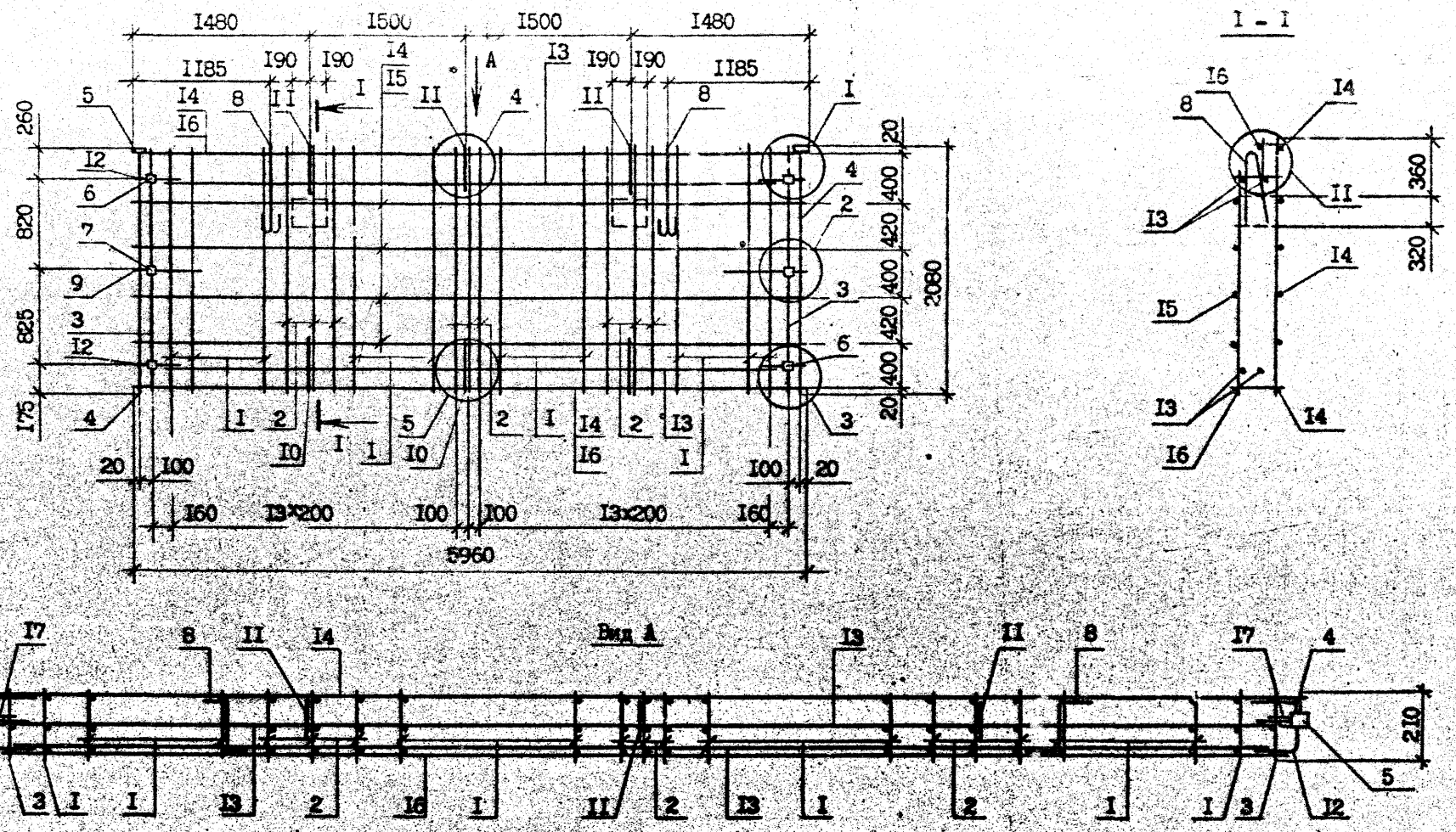

Резать по месту по пунктирной линии только для пространственного каркаса IКП 60.2I.2,5.

				I.090.I-2с.I-4 0.I.0.0СБ			
Н.контр.	Силагадзе			КАРКАС ПРОСТРАНСТВЕННЫЙ КП 60.2I.2,5, IКП 60.2I.2,5	Стадия	Масса	Масштаб
Нач.отд.	Фрумкин				Р	I08,2 кг	
Рук.мест	Бентадзе				Лист	Листов I	
ГИП	[illegible]						
ГИП	Бурдзиладзе						
Рук.гр.	Шолин				ТбилЗНИИЭП		
Проверил	Салихова						
Разраб.	Шолин						

Т.К. I.090.I-2с вып. I-4

Инв. № подл. | Подпись и дата | Взам. инв. №

Копировал

Формат А3

Формат	Зона	Поз.	Обозначение	Наименование	Кол.	Примечание
				Документация		
А3			I.090.I-2c.I-4 0.2.0.0СБ	Сборочный чертеж		
А3			I.090.I-2c.I-4 0.0.0.0Д2	Узлы армирования		
А3			I.090.I-2c.I-4 0.0.0.0ТО	Техническое описание		
				Сборочные единицы		
				Каркасы плоские		
А4		I	I.090.I-2c.I-4 0.0.2.0	КР1	I0	
А4		2	-0I	КР2	3	
А4		3	-02	КР3	2	
А4		4	-03	КР4	2	
				Изделия закладные		
А4		5	I.090.I-2c.I-4 0.0.4.0	МН1	2	
А4		6	-0I	МН2	4	
А4		7	-02	МН3	2	
				Детали		
А3		8	I.090.I-2c.I-4 0.0.0.I-0I	Петля строповочная СП2	2	
				Стержни анкерные		
А3		9	I.090.I-2c.I-4 0.0.0.I-03	АН1	2	
А3		II	-05	АН3	I	
А3		I2	-06	АН4	4	
				Стержни отдельные		
БЧ		I3	I4.0II.2500	Ф14А-I ГОСТ 5781-82* L=2500	4	3,02 кг
				Ø5Вр-I ГОСТ 6727-80*		
БЧ		I4	5.04I.2960	L=2960	6	0,46кг
БЧ		I5	5.04I.2760	L=2760	4	0,43кг
БЧ		I6	5.04I.2550	L=2550	2	I,39кг
БЧ		I7	5.04I.I30	L=I30	I2	0,02кг

Н.контр.	Силагадзе		12.V8
Нач.отд.	Эдишерашвили		12.V8
Рук.маст.	Бахтадзе		12.V8
ГИП	Эдишерашвили		12.V8
ГИП	Бурджанадзе		12.V8
Рук.гр.	Салихова		12.V8
Проверил	Шелия		12.V8
Разраб.	Салихова		12.V8

I.090.I-2c.I-4 0.2.0.0

КАРКАС ПРОСТРАНСТВЕННЫЙ КП 30 - 4КП 30

Стадия	Лист	Листов
Р	I	2

ТбилЗНИИЭП

Т.К. 1.090.1-2с вып. 1-4

Взам.инв.N | Подпись и дата | Инв.N подл.

Копировал Формат А4

Формат	Зона	Поз.	Обозначение	Наименование	Кол.	Примечание
				Изделия для поставки		
			I.090.2с.I-4 0.2.0.0	КП 30.2I.2,5		
				Детали		
А3		I0	I.090.I-2с.I-4 0.0.0.I-04	Стержень анкерный АН2	I	
			I.090.I-2с.I-4 0.2.0.0-0I	2КП 30.2I.2,5		
				Детали		
А3		I0	I.090.I-2с.I-4 0.0.0.I-04	Стержень анкерный АН2	3	
			I.090.I-2с.I-4 0.2.0.0-02	2КП 30.2I.2,5		
				Детали		
А3		I0	I.090.I-2с.I-4 0.0.0.I-04	Стержень анкерный АН2	3	
			I.090.I-2с.I-4 0.2.0.0-03	3КП 30.2I.2,5		
				Детали		
А3		I0	I.090.I-2с.I-4 0.0.0.I-04	Стержень анкерный АН2	3	
			I.090.I-2с.I-4 0.2.0.0-04	4КП 30.2I.2,5		
				Детали		
А3		I0	I.090.I-2с.I-4 0.0.0.I-05	Стержень анкерный АН2	I	

Взам.инв.N | Подпись и дата | Инв.N подл.

I.090.I-2с.I-4 0.2.0.0

Лист 2

Копировал Формат А4

Рис. I

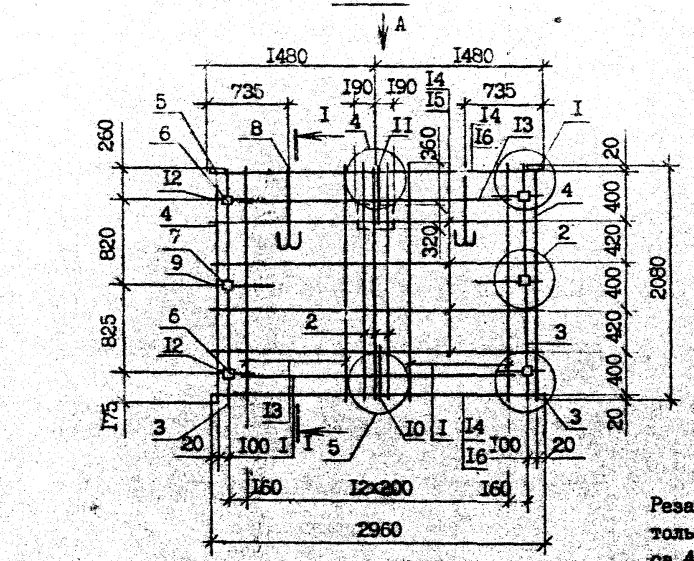

I - I

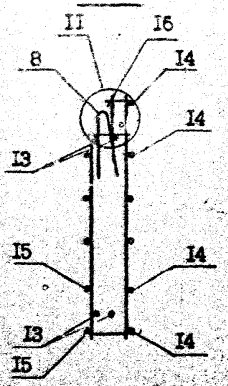

Рис. 2

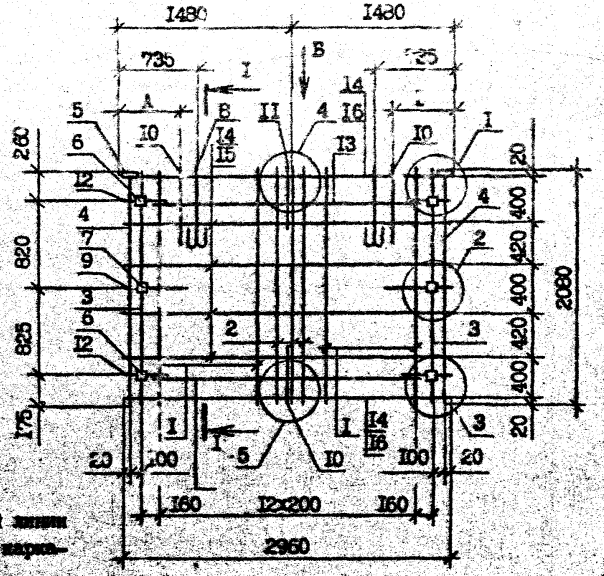

Резать по месту по пунктирной линии только для пространственного каркаса 4КП 30.21.2,5

Вид А

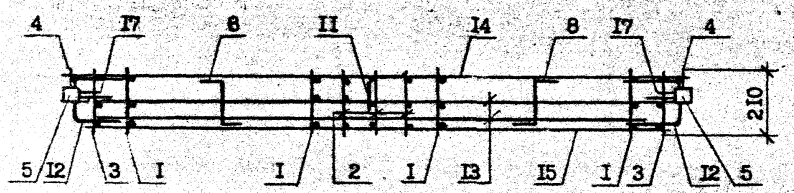

Вид Б

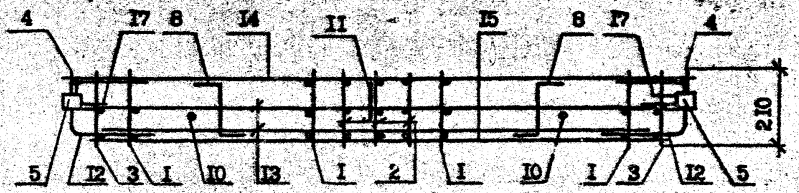

Обозначение	Марка	Рис.	Размеры, мм А	Размеры, мм Б	Масса, кг
I.090.I-2c.I-4 0.2.0.0	КП 30.21.2,5	I	-	-	62,78
-0I	IКП 30.21.2,5		505	I275	64,84
-02	2КП 30.21.2,5	2	655	655	64,84
-03	3КП 30.21.2,5		355	355	64,84
-04	4КП 30.21.2,5	I	-	-	62,78

Н.контр.	Салагадзе		
Нач.отд.	Эшнерашвили		
Рук.маст	Бактадзе		
ГИП	Эшнерашвили		
ГИП	Бурджанадзе		
Рук.гр.	Шалва		
Проверил	Сапихова		
Разраб.	Шалва		

I.090.I-2c.I-4 0.2.0.0СБ

КАРКАС ПРОСТРАНСТВЕННЫЙ КП 30 - 4КП 30 СБОРОЧНЫЙ ЧЕРТЕЖ

Стадия	Масса	Масштаб
Р	См. табл.	
Лист	Листов 1	

ТбилЗНИИЭП

Копировал

Формат А3

Т.К. I.090.I-2c вып. I-4

Инв. № подл. | Подпись и дата | Взам. инв. №

ФОРМАТ	ЗОНА	ПОЗ.	ОБОЗНАЧЕНИЕ	НАИМЕНОВАНИЕ	КОЛ.	ПРИМЕЧАНИЕ
				ДОКУМЕНТАЦИЯ		
А3			I.090.I-2с.I-4 0.3.0.0СБ	СБОРОЧНЫЙ ЧЕРТЕЖ		
А3			I.090.I-2с.I-4 0.0.0.0ОД2	УЗЛЫ ОПАЛУБОЧНЫЕ		
А3			I.090.I-2с.I-4 0.0.0.0ТО	ТЕХНИЧЕСКОЕ ОПИСАНИЕ		
				ПЕРЕМЕННЫЕ ДАННЫЕ ДЛЯ ИСПОЛНЕНИЙ:		
			I.090.I-2с.I-4 0.3.0.0	КП I8.2I.2,5		
				СБОРОЧНЫЕ ЕДИНИЦЫ		
				КАРКАСЫ ПЛОСКИЕ		
А4		I	I.090.I-2с.I-4 0.0.2.0	КРI	5	
А4		2	-0I	КР2	I	
А4		3	-02	КР3	2	
А4		4	-03	КР4	2	
				ИЗДЕЛИЯ ЗАКЛАДНЫЕ		
А4		5	I.090.I-2с.I-4 0.0.4.0	МНI	2	
А4		6	-0I	МН2	4	
А4		7	-02	МН3	2	
				ДЕТАЛИ		
А3		8	I.090.I-2с.I-4 0.0.0.I-02	ПЕТЛЯ СТРОПОВОЧНАЯ СП3	2	
				СТЕРЖНИ АНКЕРНЫЕ		
А3		9	I.090.I-2с.I-4 0.0.0.I-03	АНI	2	
А3		I0	-04	АН2	I	
А3		II	-05	АН3	I	
А3		I2	-06	АН4	4	
				СТЕРЖНИ ОТДЕЛЬНЫЕ		
БЧ		I3	I4.0II.I300	ФI4А-I ГОСТ 578I-82*		
				L=I300	4	I,57 кг
				15Вр-I ГОСТ 6727-80*		

ФОРМАТ	ЗОНА	ПОЗ.	ОБОЗНАЧЕНИЕ	НАИМЕНОВАНИЕ	КОЛ.	ПРИМЕЧАНИЕ
БЧ		I4	5.04I.I760	L=I760	6	0,27кг
БЧ		I5	5.04I.I560	L=I560	4	0,24кг
БЧ		I6	5.04I.890	L=890	2	0,I4кг
БЧ		I7	5.04I.I30	L=I30	I2	0,02кг
			I.090.I-2с.I-4 0.3.0.0-0I	КП I2.2I.2,5		
				СБОРОЧНЫЕ ЕДИНИЦЫ		
				КАРКАСЫ ПЛОСКИЕ		
А4		I	I.090.I-2с.I-4 0.0.2.0	КРI	3	
А4		3	-02	КР3	2	
А4		4	-03	КР4	2	
				ИЗДЕЛИЯ ЗАКЛАДНЫЕ		
А4		5	I.090.I-2с.I-4 0.0.4.0	МНI	2	
А4		6	-0I	МН2	4	
А4		7	-02	МН3	2	
				ДЕТАЛИ		
А3		8	I.090.I-2с.I-4 0.0.0.I-02	ПЕТЛЯ СТРОПОВОЧНАЯ СП3	2	
А3		I2	I.090.I-2с.I-4 0.0.0.I-06	СТЕРЖЕНЬ АНКЕРНЫЙ АН4	6	
				СТЕРЖНИ ОТДЕЛЬНЫЕ		
БЧ		I3	I4.0II.700	ФI4А-I ГОСТ 578I-82*		
				L=700	6	0,85кг
				Ф5Вр-I ГОСТ 6727-80*		
БЧ		I4	5.04I.II60	L=II60	6	0,I8кг
БЧ		I5	5.04I.960	L=960	4	0,I5кг
БЧ		I6	5.04I.200	L=200	3	0,03кг
БЧ		I7	5.04I.I30	L=I30	I2	0,02кг
			I.090.I-2с.I-4 0.3.0.0-02	5КП 30.2I.2,5		
				СБОРОЧНЫЕ ЕДИНИЦЫ		
АА		I	I.090.I-2с.I-4 0.0.I.0	КАРКАС УКР.СБОРКИ СКРI	I	
				КАРКАСЫ ПЛОСКИЕ		
А4		2	I.090.I-2с.I-4 0.0.2.0	КРI	4	

Т.К. 1.090.1-2с вып. 1-4

Взам.инв.№ | Подпись и дата | Инв.№ подл.

Н.контр.	Силагадзе		22.I87
Нач.отд.	Эдишерашвили		22.I87
Рук.мест.	Вахтадзе		22.I87
ГИП	Эдишерашвили		22.I87
ГИП	Буадзеладзе		22.I87
Рук.гр.	Салихова		22.I87
Проверил	Шапка		22.I87
Разраб.	Салихова		22.I87

I.090.I-2с.I-4 0.3.0.0

КАРКАС ПРОСТРАНСТВЕННЫЙ КП I8, КП I2, 5КП 30

Стадия	Лист	Листов
Р	I	3

ТбилЗНИИЭП

Копировал Формат А4

Взам.инв.№ | Подпись и дата | Инв.№подл.

I.090.I-2с.I-4 0.3.0.0

Лист 2

Копировал Формат А4

Формат	Зона	Поз.	Обозначение	Наименование	Кол.	Примечание
А4		3	I.090.I-2с.I-4 0.0.2.0-05	КР6	4	
А4		4	-02	КР3	2	
А4		5	-03	КР4	2	
				СЕТКИ		
А4		6	I.090.I-2с.I-4 0.0.3.0-0I	С2	2	
А4		7	-02	С3	I	
				ИЗДЕЛИЯ ЗАКЛАДНЫЕ		
А4		8	I.090.I-2с.I-4 0.0.4.0	МН1	2	
А4		9	-0I	МН2	4	
А4		I0	-02	МН3	2	
				ДЕТАЛИ		
А3		II	I.090.I-2с.I-4 0.0.0.I-0I	ПЕТЛЯ СТРОПОВОЧНАЯ СП3	2	
				СТЕРЖНИ АНКЕРНЫЕ		
А4		I2	I.090.I-2с.I-4 0.0.0.I-03	АН1	4	
А4		I3	-04	АН2	2	
А4		I4	-07	АН5	I	
А4		I5	-06	АН4	2	
				СТЕРЖНИ ОТДЕЛЬНЫЕ		
				Ф5Вр-I ГОСТ 6727-80*		
БЧ		I6	5.04I.I060	L=I060	I2	0,I6 кг
БЧ		I7	5.04I.860	L=860	6	0,I3 кг
БЧ		I8	5.04I.8I0	L=8I0	4	0,I2 кг
БЧ		I9	5.04I.I30	L=I30	I2	0,02 кг
				Ф12А-III ГОСТ 5781-82*		
БЧ		20	I2.0I3.2000	L=2000	I	I,76кг
				Ф14А-I ГОСТ 5781-82*		
БЧ		21	I4.0II.2500	L=2500	2	3,02кг

Т.К. 1.090.1-2с вып. 1-4

Инв.№ подл. | Подпись и дата | Взам.инв.№

Инв.№ подл. | Подпись и дата | Взам.инв.№

Рис. 1

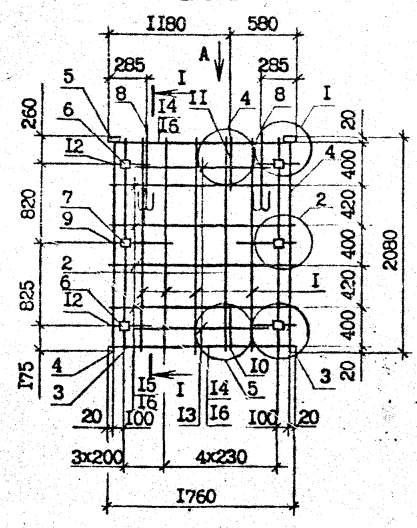

Рис. 2

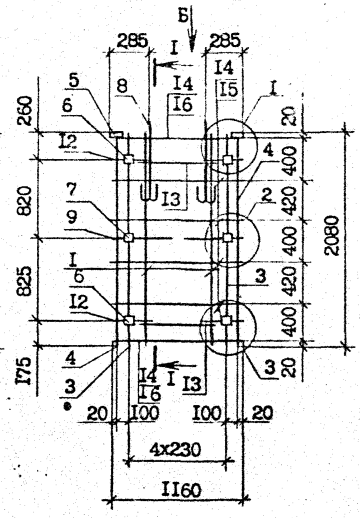

Рис. 3

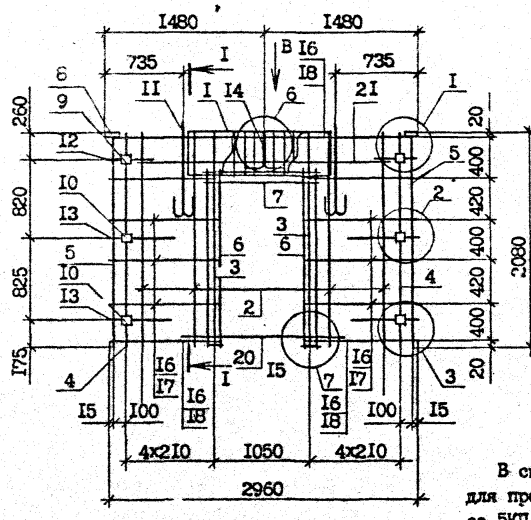

I - I

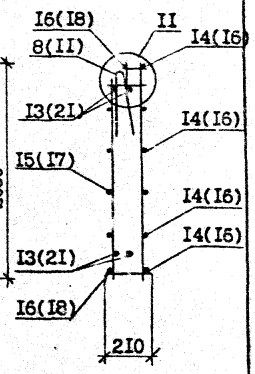

В скобках указаны позиции для пространственного каркаса 5КП 30.2I.2,5 (рис. 3).

Вид А

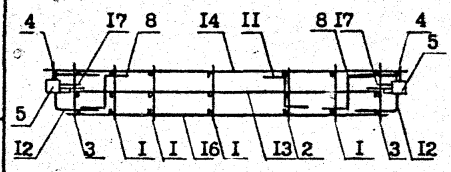

Вид Б

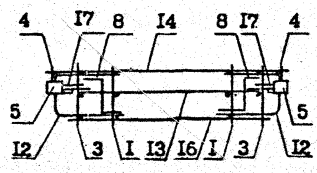

Вид В

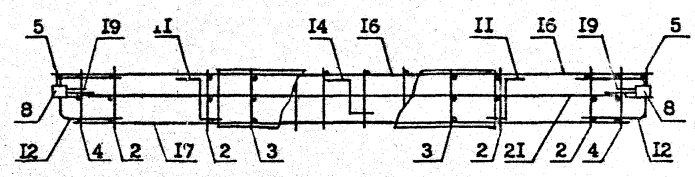

Обозначение	Марка	Рис.	Масса, кг
I.090.I-2c.I-4 0.3.0.0	КП I8.2I.2,5	I	44,06
-0I	КП I2.2I.2,5	2	38,09
-03	5КП 30.2I.2,5	3	57,65

Н.контр.	Склагадзе		
Нач.отд.	Эдишерашвили		
Рук.маст	Бахтадзе		
ГИП	Эдишерашвили		
ГИП	Бурджанадзе		
Рук.гр.	Шелия		
Проверил	Салихова		
Разраб.	Шелия		

I.090.I-2c.I-4 0.3.0.0СБ

КАРКАС ПРОСТРАНСТВЕННЫЙ КП I8, КП I2, 5КП 30 СБОРОЧНЫЙ ЧЕРТЕЖ

Стадия	Масса	Масштаб
Р	См. табл.	
Лист	Листов I	

ТбилЗНИИЭП

Копировал

Формат А3

Т.К. 1.090.1-2с вып. 1-4

Инв. № подл. | Подпись и дата | Взам. инв. №

ФОРМАТ	ЗОНА	ПОЗ.	ОБОЗНАЧЕНИЕ	НАИМЕНОВАНИЕ	КОЛ.	ПРИМЕЧАНИЕ
				ДОКУМЕНТАЦИЯ		
А3			1.090.1-2с.1-4 0.4.0.0СБ	СБОРОЧНЫЙ ЧЕРТЕЖ		
А3			1.090.1-2с.1-4 0.0.0.0Д2	УЗЛЫ АРМАТУРНЫЕ		
А3			1.090.1-2с.1-4 0.0.0.0ТО	ТЕХНИЧЕСКОЕ ОПИСАНИЕ		
				СБОРОЧНЫЕ ЕДИНИЦЫ		
				КАРКАСЫ ПЛОСКИЕ		
А4		1	1.090.1-2с.1-4 0.0.4.0	КР1	10	
А4		2	-01	КР2	3	
А4		3	-02	КР3	2	
А4		4	-03	КР4	2	
А4		5	-04	КР5	1	
				ИЗДЕЛИЯ ЗАКЛАДНЫЕ		
А4		6	1.090.1-2с.1-4 0.0.4.0	МН1	2	
А4		7	-01	МН2	2	
А4		8	-02	МН3	1	
А4		9	-03	МН4	2	
А4		10	-04	МН5	1	
				ДЕТАЛИ		
А3		11	1.090.1-2с.1-4 0.0.0.1-01	ПЕТЛЯ СТРОПОВОЧНАЯ СП2	2	
				СТЕРЖНИ АНКЕРНЫЕ		
А3		12	1.090.1-2с.1-4 0.0.0.1-03	АН1	2	
А3		13	-04	АН2	1	
А3		14	-05	АН3	1	
А3		15	-06	АН4	4	
				СТЕРЖНИ ОТДЕЛЬНЫЕ		
БЧ		16	14.011.2500	Ф14А-I ГОСТ 5781-82* L=2500	4	3,02кг
БЧ		17	5.041.315	Ф5Вр-I ГОСТ 6727-80* L=315	6	0,48 кг

ФОРМАТ	ЗОНА	ПОЗ.	ОБОЗНАЧЕНИЕ	НАИМЕНОВАНИЕ	КОЛ.	ПРИМЕЧАНИЕ
БЧ		18	5.041.2760	L=2760	4	0,43кг
БЧ		19	5.041.2700	L=2700	2	0,42кг
БЧ		20	5.041.130	L=130	6	0,02кг
БЧ		21	5.041.330	L=330	6	0,05кг
				ПЕРЕМЕННЫЕ ДАННЫЕ ДЛЯ ИСПОЛНЕНИЙ:		
			1.090.1-2с.1-4 0.4.0.0	1КП 32.21.2,5		
			1.090.1-2с.1-4 0.4.0.0-01	2КП 32.21.2,5		

Н.контр.	Силагадзе		12.87
Нач.отд.	Эдишерашвили		12.87
Рук.маст.	Бахтадзе		12.87
ГИП	Эдишерашвили		12.87
ГИП	Бурджанадзе		12.87
Рук.гр.	Саликова		12.87
Проверил	Шалия		12.87
Разраб.	Саликова		12.87

I.090.1-2с.I-4 0.4.0.0

КАРКАС ПРОСТРАНСТВЕННЫЙ 1КП 32, 2КП 32

Стадия	Лист	Листов
Р	1	2

ТбилЗНИИЭП

Т.к. 1.090.1-2с Вып. 1-4

Взам.инв.N | Подпись и дата | Инв.N подл.

Копировал Формат А4

I.090.1-2с.I-4 0.4.0.0

Лист 2

Взам.инв.N | Подпись и дата | Инв.N подл.

Копировал Формат А4

Рис. 1

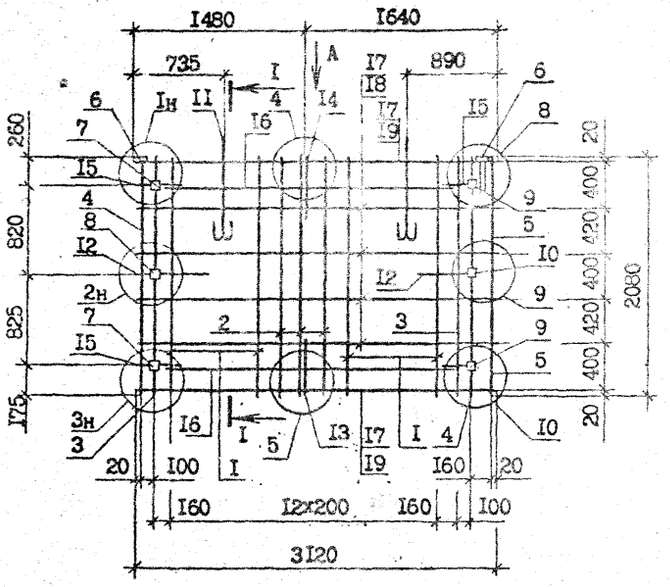

I – I

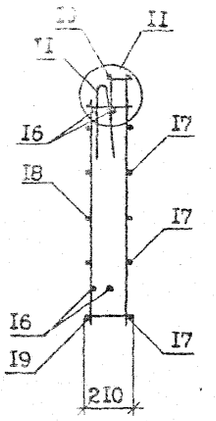

Рис. 2

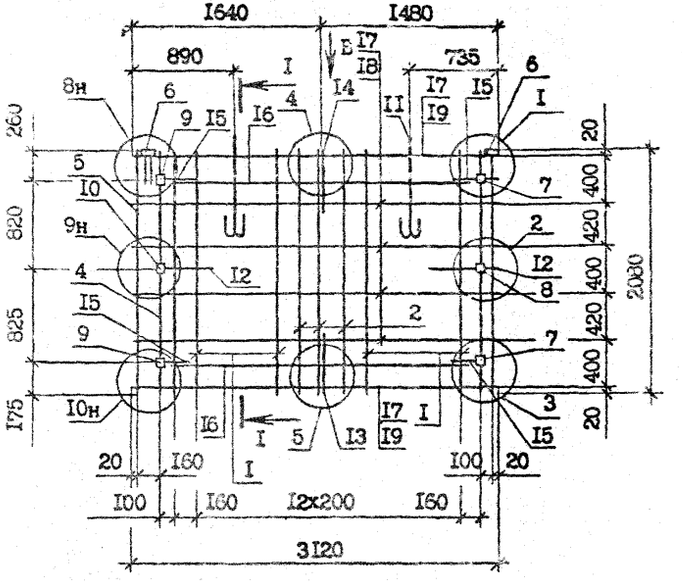

Вид А

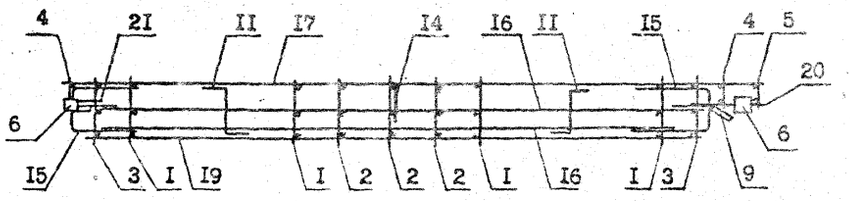

Вид Б

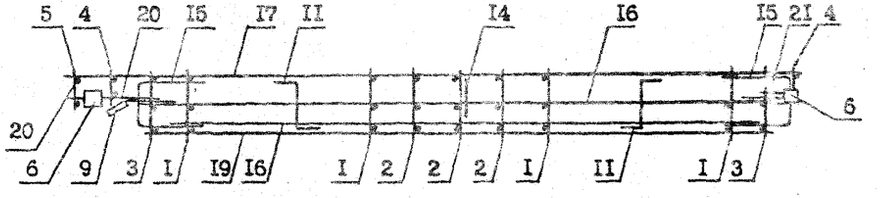

Обозначение	Марка	Рис.
I.090.I-2c.I-4 0.4.0.0	IКП 32.2I.2,5	I
-0I	2КП 32.2I.2,5	2

Н.контр.	Силагадзе		
Нач.отд.	Эдишерашвили		
Рук.маст	Бахтадзе		
ГИП	Эдишерашвили		
ГИП	Бурджанадзе		
Рук.гр.	Шелия		
Проверил	Салихова		
Разраб.	Шелия		

I.090.I-2c.I-4 0.4.0.0СБ

КАРКАС ПРОСТРАНСТВЕННЫЙ IКП 32, 2КП 32 СБОРОЧНЫЙ ЧЕРТЕЖ

Стадия	Масса	Масштаб
Р	62,6I кг	
Лист	Листов I	

ТбилЗНИИЭП

Копировал

Формат А3

Т.К. 1.090.1-2с вып. 1-4

Инв. № подл. | Подпись и дата | Взам. инв. №

Формат	Зона	Поз.	Обозначение	Наименование	Кол.	Примечание
				ДОКУМЕНТАЦИЯ		
А3			I.090.I-2с.I-4 0.5.0.0СБ	СБОРОЧНЫЙ ЧЕРТЕЖ		
А3			I.090.I-2с.I-4 0.0.0.0ДВ	УЗЛЫ АРМАТУРНЫЕ		
А3			I.090.I-2с.I-4 0.0.0.0ТО	ТЕХНИЧЕСКОЕ ОПИСАНИЕ		
				СБОРОЧНЫЕ ЕДИНИЦЫ		
				КАРКАСЫ ПЛОСКИЕ		
А4		I	I.090.I-2с.I-4 0.0.2.0	КР1	3	
А4		2	-02	КР3	2	
А4		3	-03	КР4	2	
А4		4	-04	КР5	I	
				ИЗДЕЛИЯ ЗАКЛАДНЫЕ		
А4		5	I.090.I-2с.I-4 0.0.4.0	МН1	2	
А4		6	-0I	МН2	2	
А4		7	-02	МН3	I	
А4		8	-03	МН4	2	
А4		9	-04	МН5	I	
				ДЕТАЛИ		
А3		I0	I.090.I-2с.I-4 0.0.0.I-02	ПЕТЛЯ СТРОПОВОЧНАЯ СП3	2	
А3		II	-06	СТЕРЖЕНЬ АНКЕРНЫЙ АН4	6	
				СТЕРЖНИ ОТДЕЛЬНЫЕ		
БЧ		I2	I4.0II.700	Ф14А-I ГОСТ 5781-82*		
				L =700	6	0,85кг
				Ø5Вр-I ГОСТ 6727-80*		
БЧ		I3	5.04I.I3I5	L =I3I5	6	0,20 кг
БЧ		I4	5.04I.960	L =960	4	0,I5 кг
БЧ		I5	5.04I.900	L =900	2	0,I4 кг
БЧ		I6	5.04I.I30	L =I30	6	0,02 кг
БЧ		I7	5.04I.330	L =330	6	0,05 кг

т.к. 4.090.1-2с вып. 1-4

Взам.инв.N | Подпись и дата | Инв.N подл.

Н.контр.	Силагадзе		22.VII.87
Нач.отд.	Эдишерашвили		22.VII.87
Рук.маст.	Бахтадзе		22.VII.87
ГИП	Эдишерашвили		22.VII.87
ГИП	Буражнадзе		22.VII.87
Рук.гр.	Салихова		22.VII.87
Проверил	Гелия		22.VII.87
Разраб.	Салихова		22.VII.87

I.090.I-2с.I-4 0.5.0.0

КАРКАС ПРОСТРАНСТВЕННЫЙ ПКП I4, 2КП I4

Стадия	Лист	Листов
Р	I	2

ТбилЗНИИЭП

Копировал Формат А4

Формат	Зона	Поз.	Обозначение	Наименование	Кол.	Примечание
				ПЕРЕМЕННЫЕ ДАННЫЕ ДЛЯ ИСПОЛНЕНИЙ:		
			I.090.I-2с.I-4 0.5.0.0	ПКП I4.2I.2,5		
			I.090.I-2с.I-4 0.5.0.0-0I	2КП I4.2I.2,5		

Взам.инв.N | Подпись и дата | Инв.N подл.

I.090.I-2с.I-4 0.5.0.0

Лист 2

Копировал Формат А4

Т.К. 1.090.1-2с вып. 1-4

Рис. 1

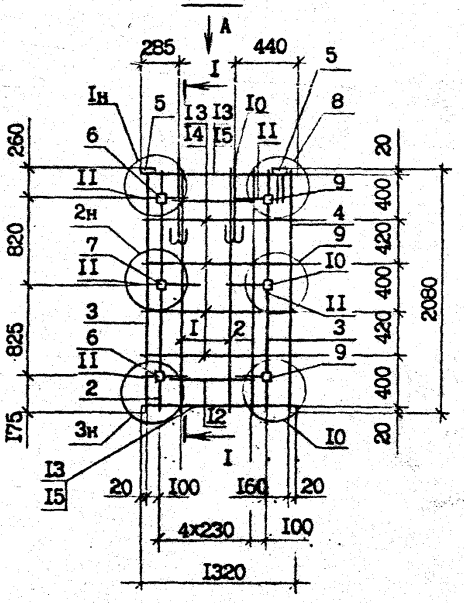

Рис. 2

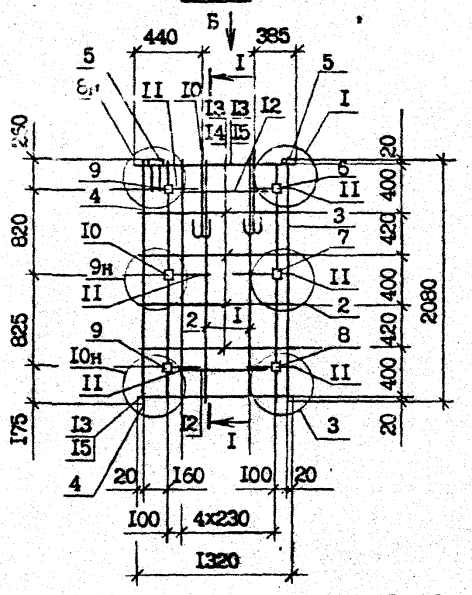

I – I

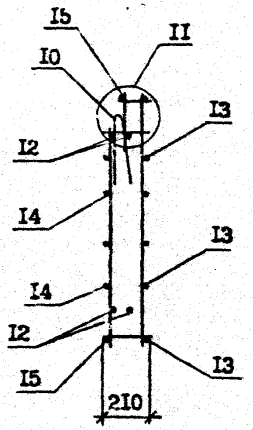

Вид А

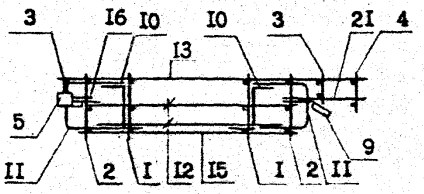

Вид Б

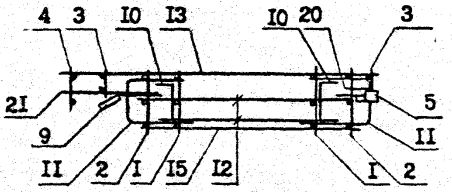

Обозначение	Марка	Рис.
I.090.I-2с.I-4 0.5.0.0	IКП I4.2I.2,5	I
-0I	2КП I4.2I.2,5	2

				I.090.I-2с.I-4 0.5.0.0СБ
Н.контр.	Силагадзе			КАРКАС ПРОСТРАНСТВЕННЫЙ IКП I4, 2КП I4 СБОРОЧНЫЙ ЧЕРТЕЖ
Нач.отд.	Эдишерашвили			
Рук.маст	Бахтадзе			
ГИП	Эдишерашвили			
ГИП	Бурджанадзе			
Рук.гр.	Шелия			
Проверил	Салихова			
Разраб.	Шелия			

Стадия	Масса	Масштаб
Р	40,05 кг	
Лист	Листов I	

ТбилЗНИИЭП

Копировал

Формат А3

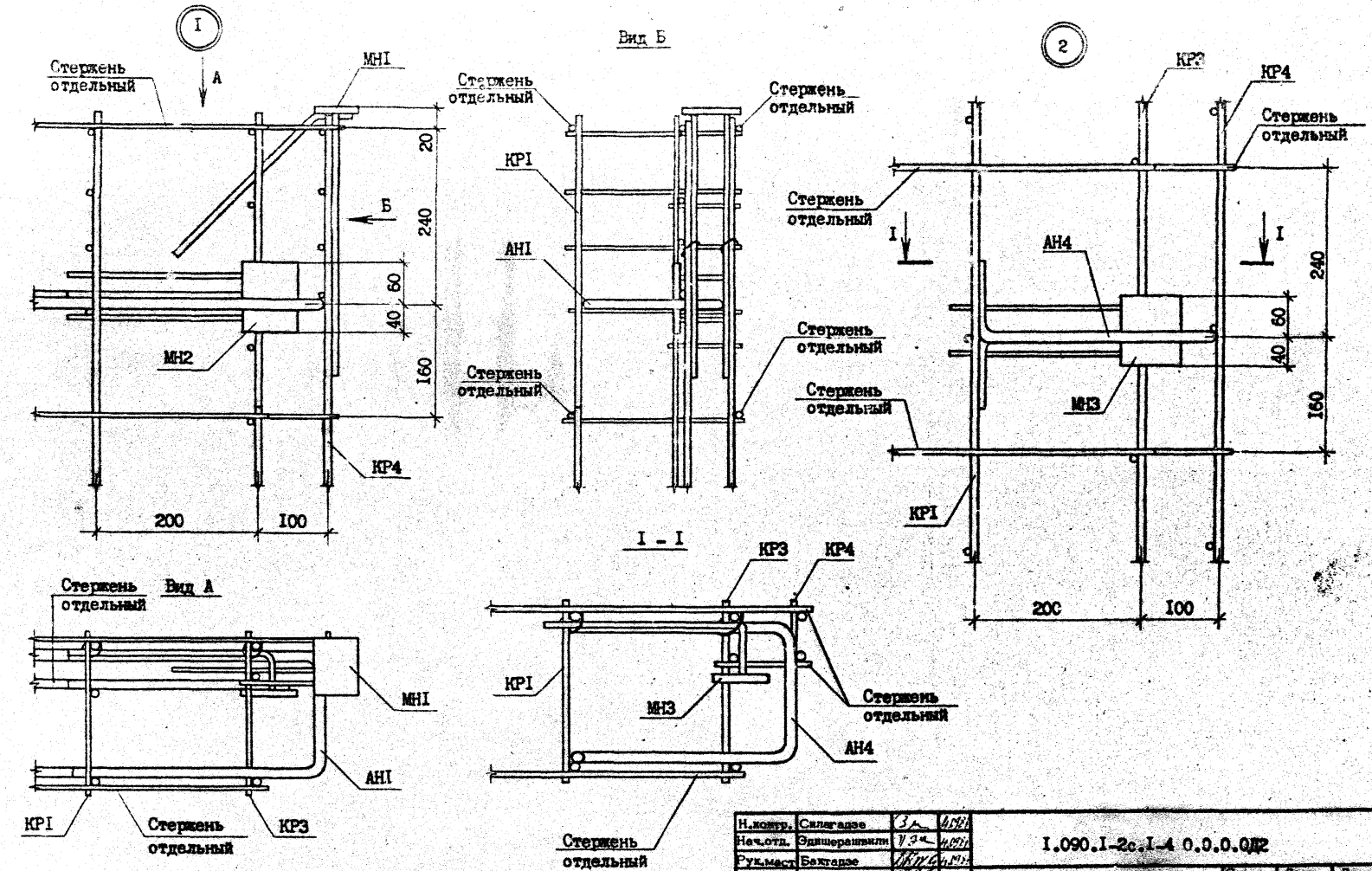

Т.К. 1.090.1-2с вып. 1-4

Взам.инв. №

Подпись и дата

Инв.№подл.

Н.контр.	Салагадзе		
Нач.отд.	Эдишерашвили		
Рук.маст	Бахтадзе		
ГИП	Эдишерашвили		
ГИП	Бурджанадзе		
Рук.гр.	Шолия		
Проверил	Салихова		
Разраб.	Шолия		

I.090.I-2c.I-4 0.0.0.ОД2

УЗЛЫ АРМАТУРНЫЕ

Стадия	Лист	Листов
Р	1	5

ТбилЗНИИЭП

Копировал

Формат А3

Т.К. 1.090.1-2с вып. 1-4

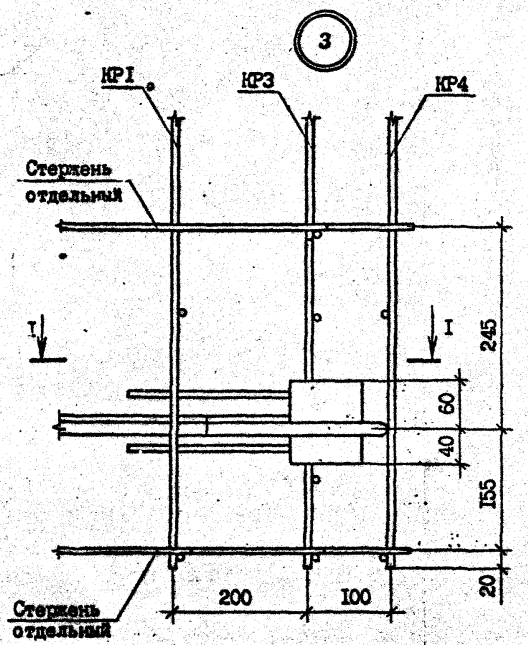

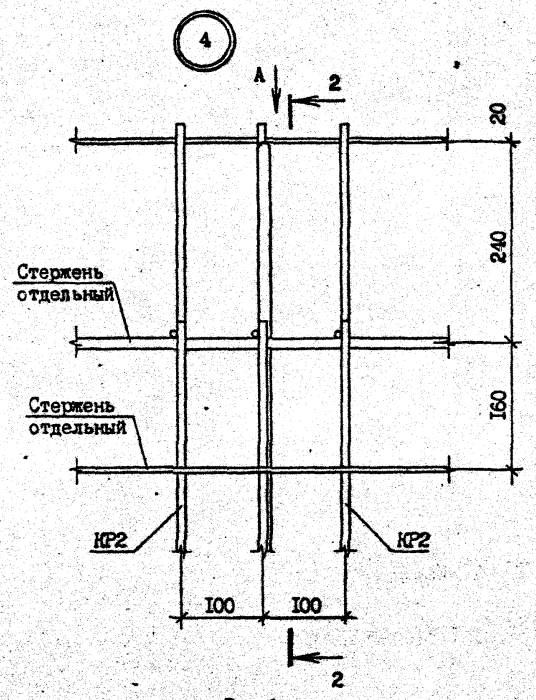

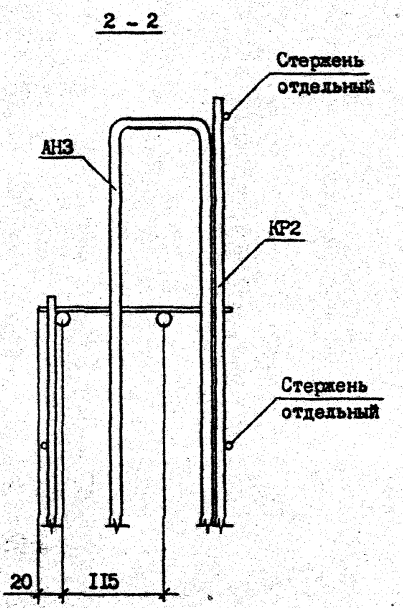

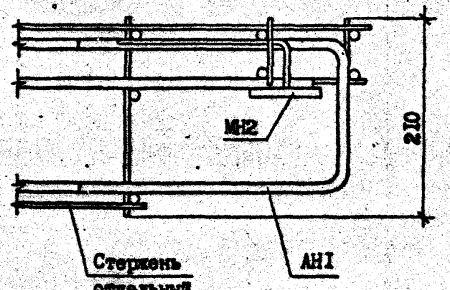

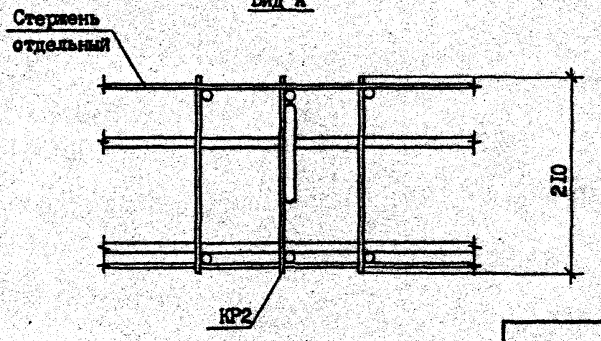

Инв. № подл. | Подпись и дата | Взам. инв. №

I.090.I-2c.I-4 0.0.0.ДР2

Лист 2

Копировал

Формат А3

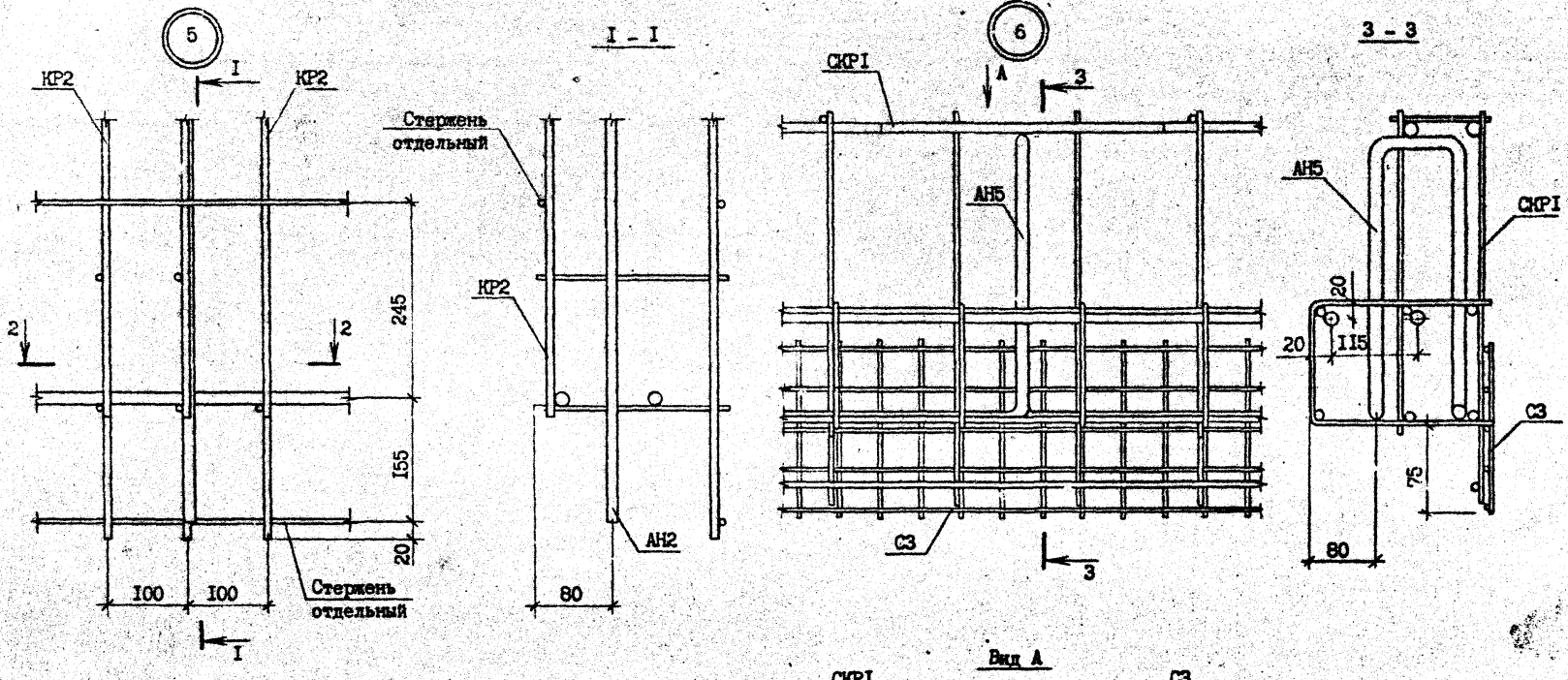

Т.К. 1.090.1-2с вып. 1-4

Инв. № подл.	Подпись и дата	Взам. инв. №

Т.090.1-2с.1-4 0.0.0.ОД2		Лист 3

Копировал Формат А3

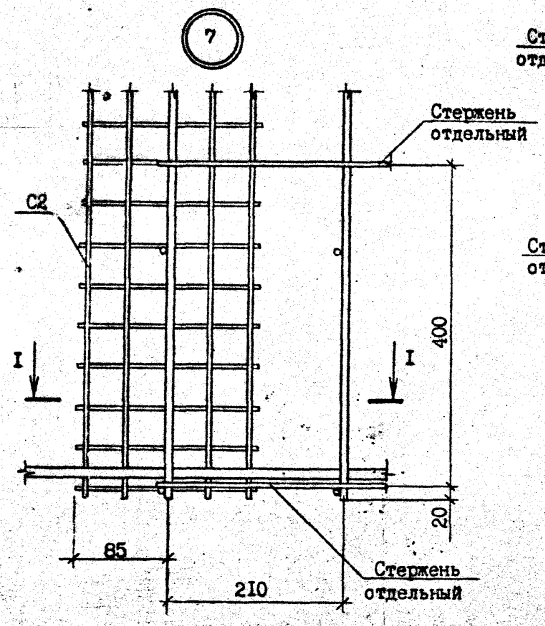

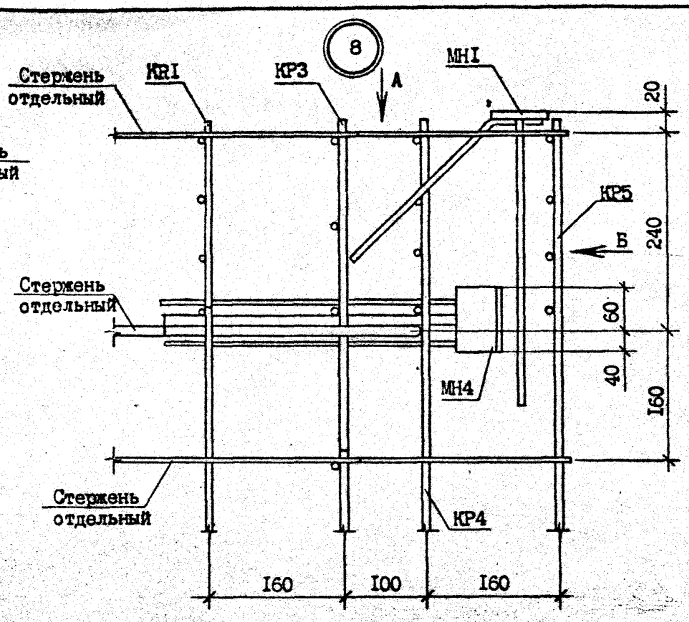

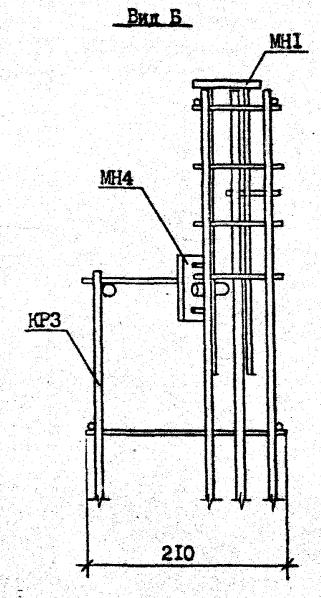

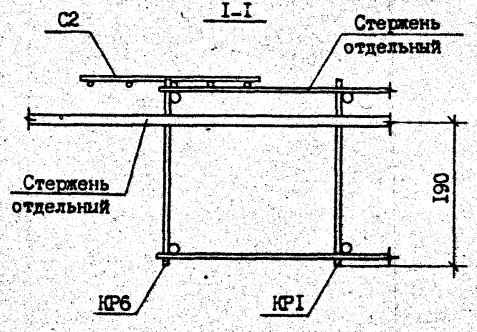

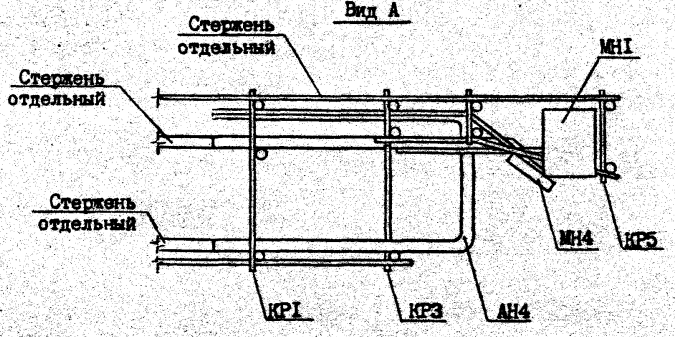

Т.К. 1.090.1-2с вып. 1-4

Инв.№ подл. | Подпись и дата | Взам. инв. №

1.090.1-2с.1-4 0.0.0.ОД2

Лист 4

Копировал

Формат А3

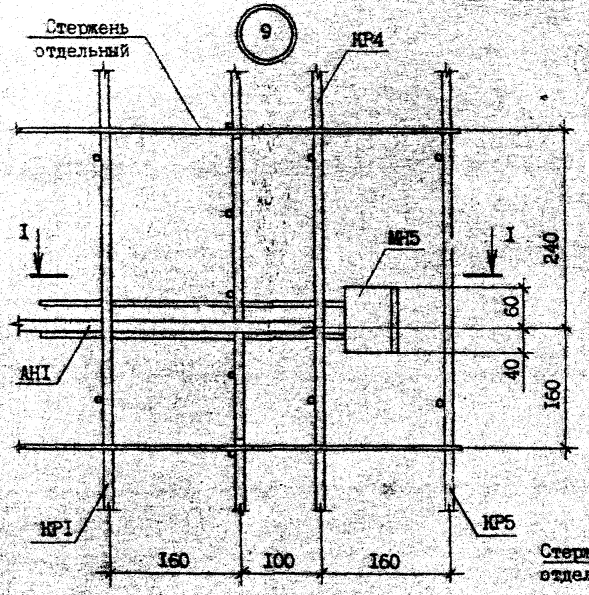

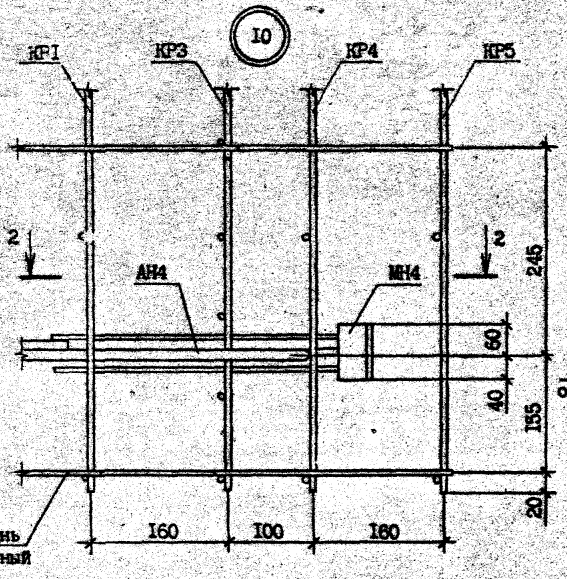

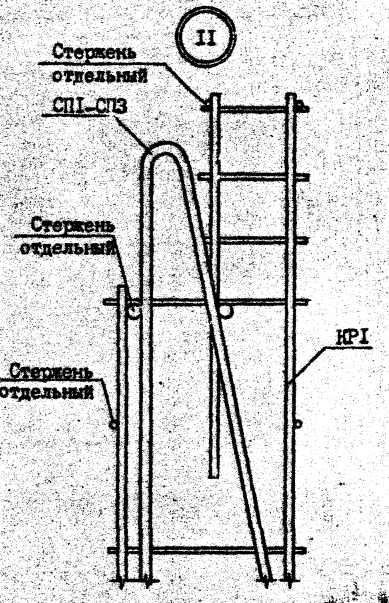

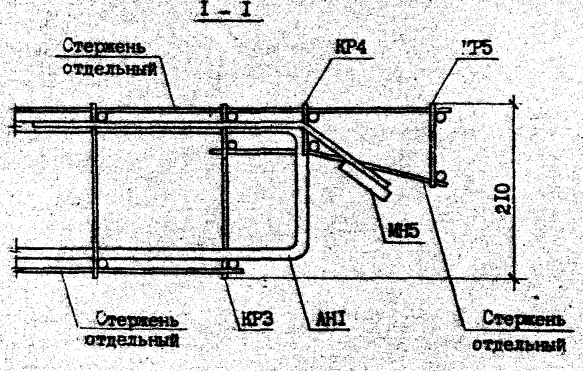

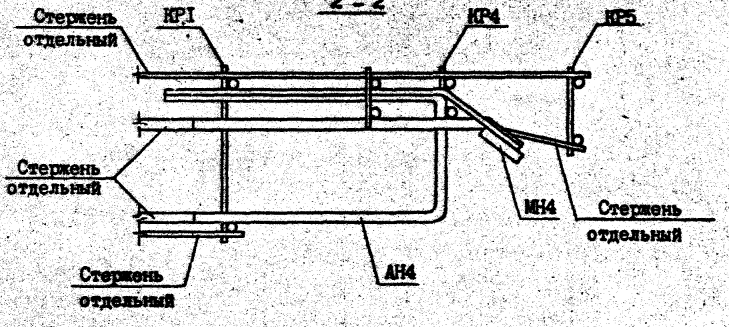

Т.К. 1.090.1-2с вып. 1-4

Инв. № подл. | Подпись и дата | Взам. инв. №

1.090.1-2с.1-4 0.0.0.ОД2

Лист 5

Копировал

Формат А3

ФОРМАТ	ЗОНА	ПОЗ.	ОБОЗНАЧЕНИЕ	НАИМЕНОВАНИЕ	КОЛ.	ПРИМЕЧАНИЕ
				ДОКУМЕНТАЦИЯ		
А4			I.090.I-2с.I-4 0.0.I.0СБ	СБОРОЧНЫЙ ЧЕРТЕЖ		
А3			I.090.I-2с.I-4 0.0.0.0ТО	ТЕХНИЧЕСКОЕ ОПИСАНИЕ		
				СБОРОЧНЫЕ ЕДИНИЦЫ		
				КАРКАСЫ ПЛОСКИЕ		
А4		I	I.090.I-2с.I-4 0.0.2.0-06	КР7	2	
А4		2	-07	КР8	I	
А4		3	I.090.I-2с.I-4 0.0.3.0	СЕТКА СI	I	
				ДЕТАЛИ		
				СТЕРЖНИ ОТДЕЛЬНЫЕ		
				Ф6А-III ГОСТ 5781-82*		
БЧ		4	6.0I3.95	L =95	I0	0,02кг
				Ф5Вр-I ГОСТ 6727-80*		
БЧ		5	5.04I.I900	L =I900	I	0,29кг

Т.к. 1.090.1-2с вып. 1-4

Инв.N подл. | Подпись и дата | Взам.инв.N

Н.контр.	Силагадзе	29.87
Нач.отд.	Эдишерашвили	29.87
Рук.маст	Вахтадзе	29.87
ГИП	Эдишерашвили	29.87
ГИП	Буржанадзе	29.87
Рук.гр.	Салихова	29.87
Проверил	Шелия	29.87
Разраб.	Салихова	29.87

I.090.I-2с.I-4 0.0.I.0

КАРКАС УКРУПНИТЕЛЬНОЙ СБОРКИ СКР1

Стадия	Лист	Листов
Р		I

ТбилЗНИИЭП

Копировал Формат А4

ФОРМАТ	ЗОНА	ПОЗ.	ОБОЗНАЧЕНИЕ	НАИМЕНОВАНИЕ	КОЛ.	ПРИМЕЧАНИЕ

Инв.N подл. | Подпись и дата | Взам.инв.N

Лист

Копировал Формат А4

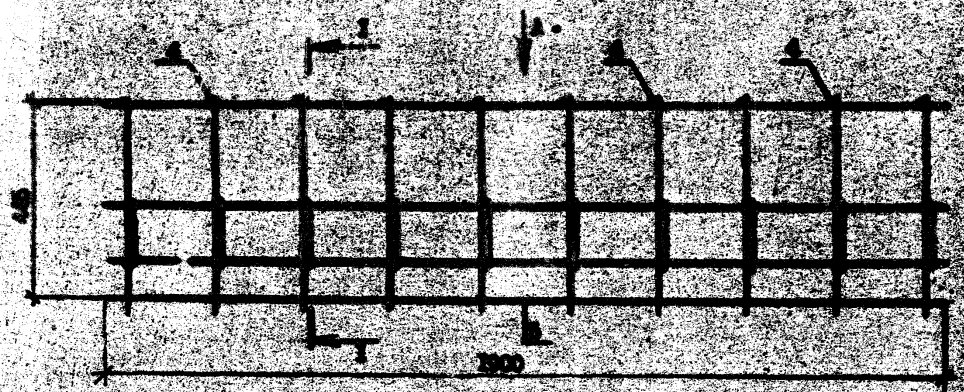

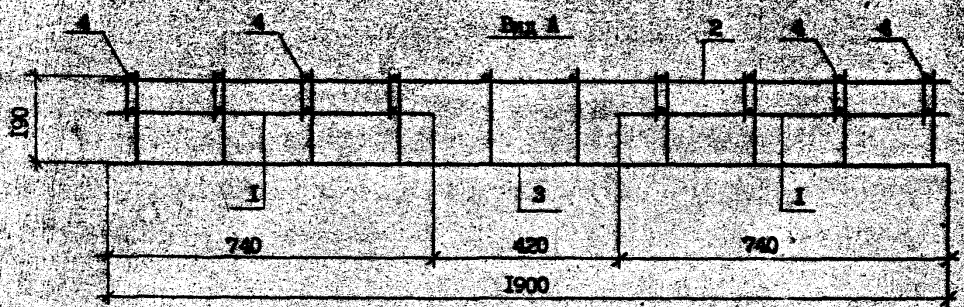

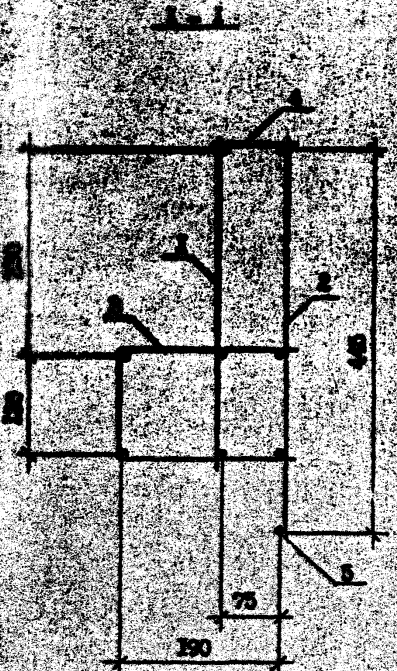

Инв. № подл. | Подпись и дата | Взам. инв. №

				I.090.I-2с.I-4 0.0.I.ОСБ	
Н.контр.	Салгадзе		7.85	КАРКАС УКРУПНИТЕЛЬНОЙ СБОРКИ СКР1 СБОРОЧНЫЙ ЧЕРТЕЖ	Стадия: Р; Масса: 6,12 кг; Масштаб:
Нач.отд.	Эдиберашвили		7.85		Лист; Листов
Рук.мест	Бахтадзе		7.85		ТбилЗНИИЭП
ГИП	Эдиберашвили		7.85		
ГИП	Бурджанадзе		7.85		
Рук.гр.	Шалия		7.85		
Проверил	Саликова		7.85		
Разраб.	Шалия		7.85		

Копировал

Формат А3

ФОРМАТ	ЗОНА	ПОЗ.	ОБОЗНАЧЕНИЕ	НАИМЕНОВАНИЕ	КОЛ.	ПРИМЕЧАНИЕ
				ДОКУМЕНТАЦИЯ		
А3			I.090.I-2c.I-4 0.0.2.0СБ	СБОРОЧНЫЙ ЧЕРТЕЖ		
А3			I.090.I-2c.I-4 0.0.0.0ТО	ТЕХНИЧЕСКОЕ ОПИСАНИЕ		
				ПЕРЕМЕННЫЕ ДАННЫЕ ДЛЯ ИСПОЛНЕНИЙ:		
			I.090.I-2c.I-4 0.0.2.0	КАРКАС ПЛОСКИЙ КР1		
				ДЕТАЛИ		
				Ф6А-III ГОСТ 5781-82*		
БЧ		I	6.0I3.2080	L =2080	I	0,46кг
БЧ		2	6.0I3.I840	L =I840	I	0,4Iкг
БЧ		3	6.0I3.550	L =550	I	0,I2кг
				Ф4Вр-I ГОСТ 6727-80*		
БЧ		4	4.04I.2I0	L =2I0	7	0,02кг
БЧ		5	4.04I.95	L =95	3	0,0Iкг
			I.090.I-2c.I-4 0.0.2.0-0I	КАРКАС ПЛОСКИЙ КР2		
				ДЕТАЛИ		
				Ф6А-III ГОСТ 5781-82*		
БЧ		I	6.0I3.2080	L =2080	I	0,46кг
БЧ		2	6.0I3.I700	L =I700	I	0,38кг
				Ф4Вр-I ГОСТ 6727-80*		
БЧ		3	4.04I.2I0	L =2I0	7	0,02кг
			I.090.I-2c.I-4 0.0.2.0-02	КАРКАС ПЛОСКИЙ КР3		
				ДЕТАЛИ		
				Ф6А-III ГОСТ 5781-82*		

ФОРМАТ	ЗОНА	ПОЗ.	ОБОЗНАЧЕНИЕ	НАИМЕНОВАНИЕ	КОЛ.	ПРИМЕЧАНИЕ
БЧ		I	6.0I3.2080	L =2080	2	0,46кг
БЧ		2	6.0I3.440	L =440	2	0,I0кг
				Ф4Вр-I ГОСТ 6727-80*		
БЧ		3	4.04I.2I0	L =2I0	6	0,02кг
БЧ		4	4.04I.60	L =60	II	0,0Iкг
			I.090.I-2c.I-4 0.0.2.0-03	КАРКАС ПЛОСКИЙ КР4		
				Ф6А-III ГОСТ 5781-82*		
БЧ		I	6.0I3.2070	L =2070	2	0,46кг
				Ф4Вр-I ГОСТ 6727-80*		
БЧ		2	4.04I.60	L =60	I0	0,0Iкг
			I.090.I-2c.I-4 0.0.2.0-04	КАРКАС ПЛОСКИЙ КР5		
				Ф6А-III ГОСТ 5781-82*		
БЧ		I	6.0I3.2080	L =2080	2	0,46кг
				Ф4Вр-I ГОСТ 6727-80*		
БЧ		2	4.04I.I00	L =I00	I0	0,0Iкг
			I.090.I-2c.I-4 0.0.2.0-05	КАРКАС ПЛОСКИЙ КР6		
				Ф6А-III ГОСТ 5781-82*		
БЧ		I	6.0I3.I680	L =I680	2	0,37кг
				Ф4Вр-I ГОСТ 6727-80*		
БЧ		2	4.04I.2I0	L=2I0	7	9,02кг
			I.090.I-2c.I-4 0.0.2.0-06	КАРКАС ПЛОСКИЙ КР7		
				Ф6А-III ГОСТ 5781-82*		
БЧ		I	8.0I3.740	L =740	I	0,29кг
				Ф6А-III ГОСТ 5781-82*		
БЧ		2	6.0I3.740	L =740	2	0,I8кг
				Ф5Вр-I ГОСТ 6727-80*		
БЧ		3	5.04I.400	L =400	4	0,06кг

Т.к. 1.090.1-2с вып. 1-4

Взам. инв. №

Подпись и дата

Инв. № подл.

Н. контр.	Силагадзе		
Нач. отд.	Эдишерашвили		
Рук. мест	Бахтадзе		
ГИП	Эдишерашвили		
ГИП	Вурдиманидзе		
Рук. гр.	Салихова		
Проверил	Шепля		
Разраб.	Салихова		

I.090.I-2c.I-4 0.0.2.0

КАРКАС ПЛОСКИЙ КР1 - КР8

Стадия	Лист	Листов
Р	I	3

ТбилЗНИИЭП

Копировал

Формат А4

Взам. инв. №

Подпись и дата

Инв. № подл.

I.090.I-2c.I-4 0.0.2.0

Лист 2

Копировал

Формат А4

ФОРМАТ	ЗОНА	ПОЗ.	ОБОЗНАЧЕНИЕ	НАИМЕНОВАНИЕ	КОЛ.	ПРИМЕЧАНИЕ
			I.090.I-2c.I-4 0.0.2.0-07	КАРКАС ПЛОСКИЙ КР8		
				Ф8А-III ГОСТ 5781-82*		
БЧ		I	8.0I3.I900	L =I900	I	0,75кг
				Ф6А-III ГОСТ 5781-82*		
БЧ		2	6.0I3.I900	L =I900	2	0,42кг
				Ф5Вр-I ГОСТ 6727-80*		
БЧ		3	5.04I.480	L =480	I0	0,07кг

Т.К. 1.090.1-2с Вып. 1-4

Инв.№подл. | Подпись и дата | Взам.инв.№

I.090.I-2c.I-4 0.0.2.0 — Лист 3

Копировал — Формат А4

ФОРМАТ	ЗОНА	ПОЗ.	ОБОЗНАЧЕНИЕ	НАИМЕНОВАНИЕ	КОЛ.	ПРИМЕЧАНИЕ

Инв.№подл. | Подпись и дата | Взам.инв.№

Лист

Копировал — Формат А4

Рис. I

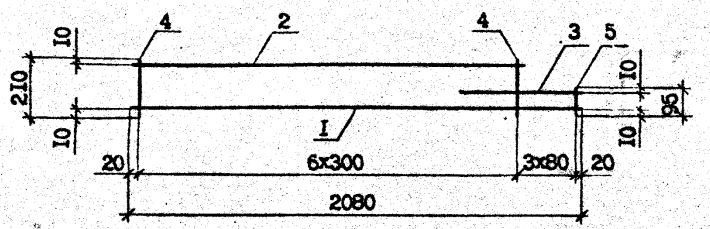

Рис. 2

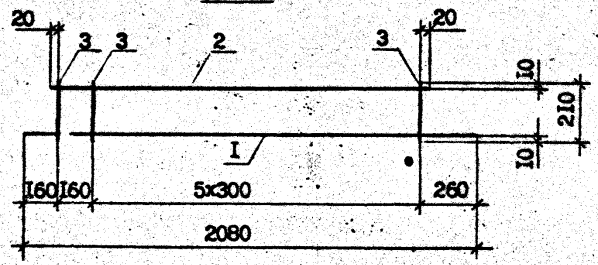

Рис. 3

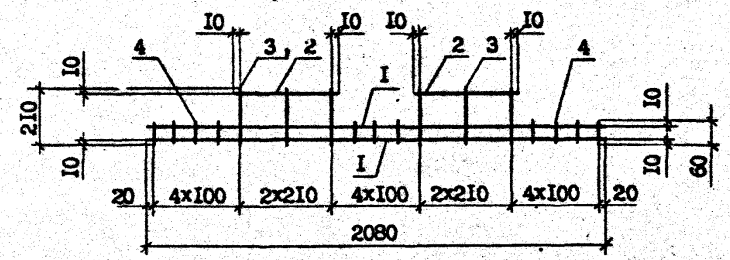

Рис. 4

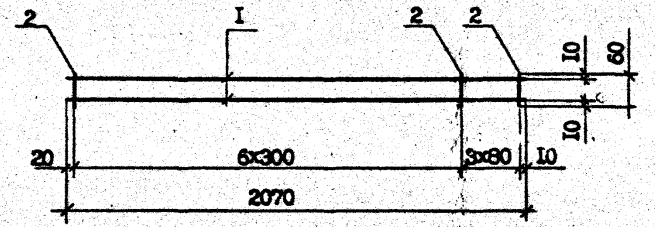

Обозначение	Марка	Рис.	Масса, кг
I.090.I-2c.I-4 0.0.2.0	КРI	I	I,I6
-0I	КР2	2	0,98
-02	КР3	3	I,35
-03	КР4	4	I,02
-04	КР5	5	I,02
-05	КР6	6	0,88
-06	КР7	7	0,85
-07	КР8	8	2,29

				I.090.I-2c.I-4 0.0.2.0СБ			
Н.контр.	Салагадзе			КАРКАС ПЛОСКИЙ КРI - КР8 СБОРОЧНЫЙ ЧЕРТЕЖ	Стадия	Масса	Масштаб
Нач.отд.	Эдишерашвили				Р	См. табл.	I:2
Рук.маст	Бахтадзе				Лист I	Листов 2	
ГИП	Эдишерашвили				ТбилЗНИИЭП		
ГИП	Бурджанадзе						
Рук.гр.	Шалия						
Проверил	Салихова						
Разраб.	Шалия						

Копировал

Формат А3

Рис. 5

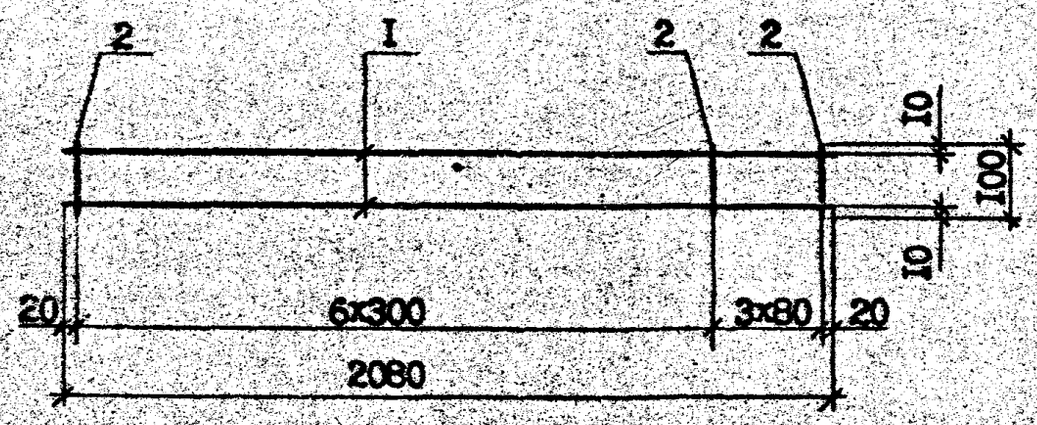

Рис. 6

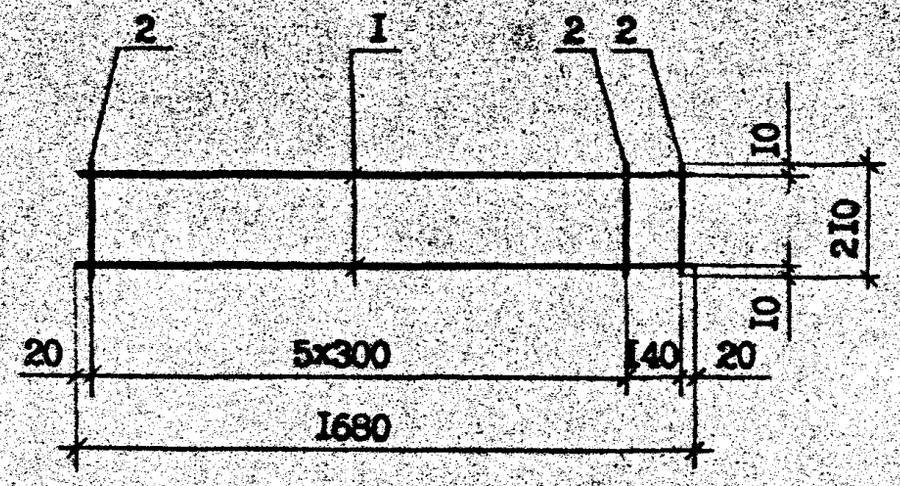

Рис. 7

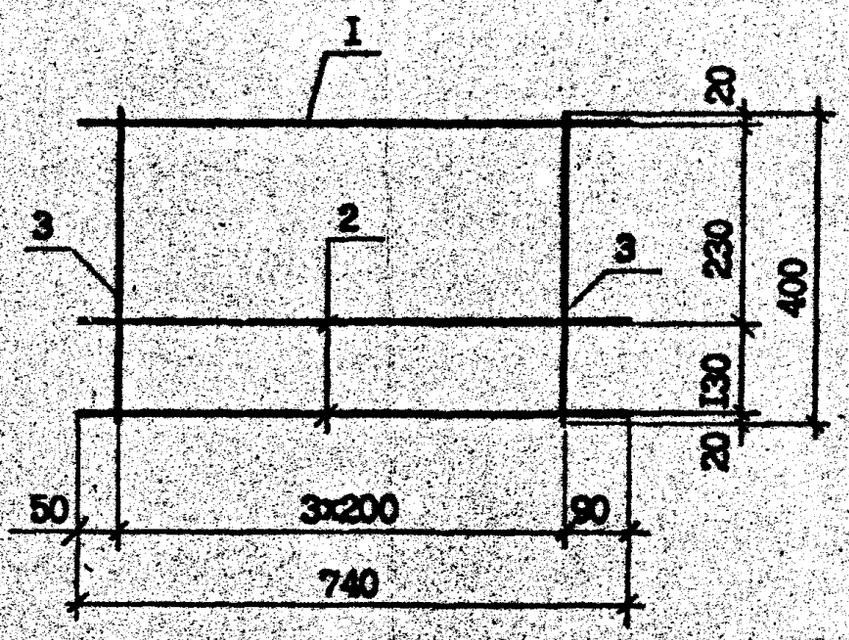

Рис. 8

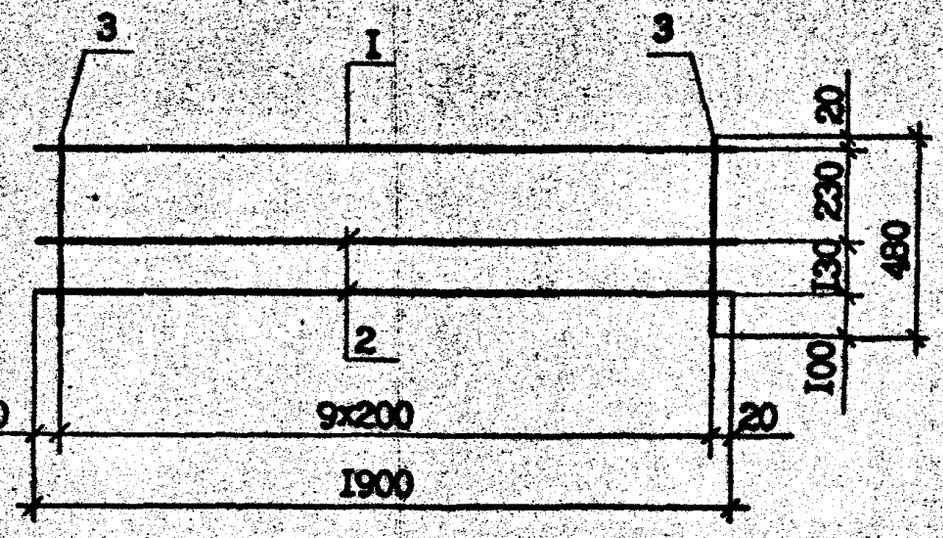

Инв. № подл. | Подпись и дата | Взам. инв. №

Т.К. 1.090.1-2с вып. 1-4

I.090.I-2c.I-4 0.0.2.0СБ

Лист 2

Копировал

Формат А3

Т.К. 1.090.1-2с вып. 1-4

ФОРМАТ	ЗОНА	ПОЗ.	ОБОЗНАЧЕНИЕ	НАИМЕНОВАНИЕ	КОЛ.	ПРИМЕЧАНИЕ
				ДОКУМЕНТАЦИЯ		
А3			I.090.I-2с.I-4 0.0.3.0СБ	СБОРОЧНЫЙ ЧЕРТЕЖ		
А3			I.090.I-2с.I-4 0.0.0.0ТО	ТЕХНИЧЕСКОЕ ОПИСАНИЕ		
				ПЕРЕМЕННЫЕ ДАННЫЕ ДЛЯ ИСПОЛНЕНИЙ:		
			I.090.I-2с.I-4 0.0.3.0	СЕТКА С1		
				ДЕТАЛИ		
				Ф6А-III ГОСТ 5781-82*		
БЧ		I	6.013.1900	L = 1900	2	0,42кг
				Ф5Вр-I ГОСТ 6727-80*		
БЧ		2	5.041.550	L = 550	10	0,08кг
			I.090.I-2с.I-4 0.0.3.0-01	СЕТКА С2		
				ДЕТАЛИ		
				Ф4Вр-I ГОСТ 6727-80*		
БЧ		I	4.041.1520	L = 1520	5	0,15кг
БЧ		2	4.041.220	L = 220	31	0,02кг
			I.090.I-2с.I-4 0.0.3.0-02	СЕТКА С3		
				ДЕТАЛИ		
				Ф4Вр-I ГОСТ 6727-80*		
БЧ		I	4.041.1820	L = 1820	5	0,18кг
БЧ		2	4.041.220	L = 220	37	0,02кг

Н.контр.	Силагадзе		19.87
Нач.отд.	Эдишерашвили		19.87
Рук.маст	Бахтадзе		19.87
ГИП	Эдишерашвили		19.87
ГИП	Буджиашвили		19.87
Рук.гр.	Салихова		19.87
Проверил	Шатия		19.87
Рд. зеб.	Салихова		19.87

I.090.I-2с.I-4 0.0.3.0

СЕТКА С1 – С3

Стадия	Лист	Листов
Р		

ТбилЗНИИЭП

Взам.инв.N | Подпись и дата | Инв.N подл.

Копировал | Формат А4

Взам.инв.N | Подпись и дата | Инв.N подл.

Копировал | Формат А4 | Лист

Рис. I

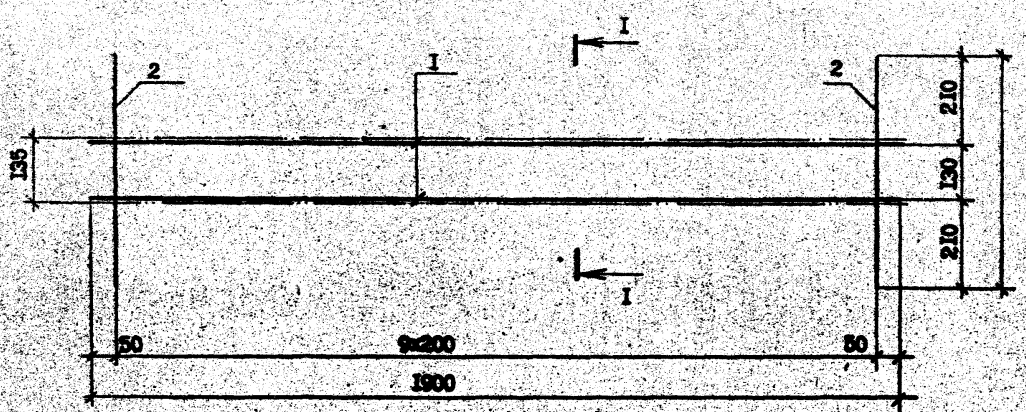

I - I

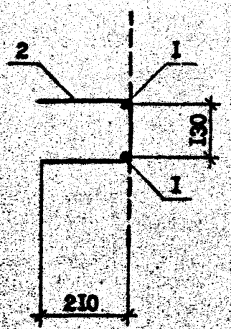

Рис. 2

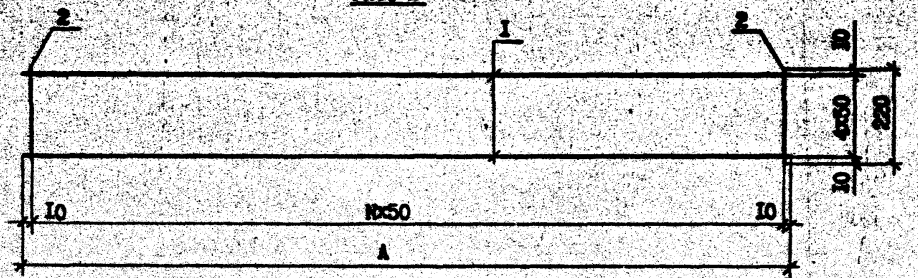

Обозначение	Марка	Рис.	N	A, мм	Масса, кг
I.090.I-2c.I-4 0.0.3.0	CI	I	-	-	I,64
-01	C2	2	30	I520	I,37
-02	C3	2	36	I820	I,64

			I.090.I-2c.I-4 0.0.3.0СБ
Н.контр.	Салагадзе		
Нач.отд.	Эдишерашвили		СЕТКА CI - C3 СБОРОЧНЫЙ ЧЕРТЕЖ
Рук.маст	Бахтадзе		Стадия: Р; Масса: См. табл.; Масштаб:
ГИП	Эдишерашвили		Лист; Листов 1
ГИП	Бурджанадзе		ТбилЗНИИЭП
Рук.гр.	Шелия		
Проверил	Салихова		
Разраб.	Шелия		

Взам. инв. № | Подпись и дата | Инв. № подл. | Т.К. 1.090.I-2с Вып. I-4

Копировал

Формат А3

ФОРМАТ	ЗОНА	ПОЗ.	ОБОЗНАЧЕНИЕ	НАИМЕНОВАНИЕ	КОЛ.	ПРИМЕЧАНИЕ
				ДОКУМЕНТАЦИЯ		
А3			I.090.I-2c.I-4 0.0.4.0СБ	СБОРОЧНЫЙ ЧЕРТЕЖ		
А3			I.090.I-2c.I-4 0.0.0.0ТО	ТЕХНИЧЕСКОЕ ОПИСАНИЕ		
				ПЕРЕМЕННЫЕ ДАННЫЕ ДЛЯ ИСПОЛНЕНИЙ:		
			I.090.I-2c.I-4 0.0.4.0	ИЗДЕЛИЕ ЗАКЛАДНОЕ МН1		
				ДЕТАЛИ		
БЧ		I	8.60.060.80	полоса-8х60 ГОСТ I03-76* L =80	I	0,30кг
				Ф8А-III ГОСТ 578I-82*		
БЧ		2	8.0I3.360	L =360	2	0,I4кг
				Ф6А-III ГОСТ 578I-82*		
БЧ		3	6.0I3.3I0	L =3I0	I	0,07кг
			I.090.I-2c.I-4 0.0.4.0-0I	ИЗДЕЛИЕ ЗАКЛАДНОЕ МН2		
				ДЕТАЛИ		
БЧ		I	8.80.060.80	полоса-8х80 ГОСТ I03-76* L = I00	I	0,50кг
				Ф6А-III ГОСТ 578I-82*		
БЧ		2	6.0I3.300	L =300	2	0,07кг
				ФI4А-I ГОСТ 578I-82*		
БЧ		3	I4.0II.260	L =260	I	0,3Iкг
			I.090.I-2c.I-4 0.0.4.0-02	ИЗДЕЛИЕ ЗАКЛАДНОЕ МН3		
				ДЕТАЛИ		

ФОРМАТ	ЗОНА	ПОЗ.	ОБОЗНАЧЕНИЕ	НАИМЕНОВАНИЕ	КОЛ.	ПРИМЕЧАНИЕ
				полоса-8х80 ГОСТ I03-76*		
БЧ		I	8.80.060.80	L =80	I	0,40кг
				Ф8А-III ГОСТ 578I-82*		
БЧ		2	8.0I3.360	L =360	2	0,I4кг
			I.090.I-2c.I-4 0.0.4.0-03	ИЗДЕЛИЕ ЗАКЛАДНОЕ МН4		
				ДЕТАЛИ		
				полоса-8х70 ГОСТ I03-76*		
БЧ		I	8.70.060.80	L = I00	I	0,44кг
				Ф6А-III ГОСТ 578I-82*		
БЧ		2	6.0I3.420	L =420	2	0,09кг
				ФI4А-I ГОСТ 578I-82*		
БЧ		3	I4.0II.460	L =460	I	0,55кг
			I.090.I-2c.I-4 0.0.4.0-04	ИЗДЕЛИЕ ЗАКЛАДНОЕ МН5		
				ДЕТАЛИ		
				полоса-8х70 ГОСТ I03-76*		
БЧ		I	8.70.060.80	L =80	I	0,35кг
				Ф8А-III ГОСТ 578I-82*		
БЧ		2	8.0I3.420	L =420	2	0,I7кг

Т.К. 1.090.1-2с вып. 1-4

Взам.инв.№ | Подпись и дата | Инв.№ подл.

Н.контр.	Силагадзе		
Нач.отд.	Эдишерашвили		
Рук.маст.	Вахтадзе		
ГИП	Эдишерашвили		
ГИП	Бурджанадзе		
Рук.гр.	Салихова		
Проверил	Шелия		
Разраб.	Салихова		

I.090.I-2c.I-4 0.0.4.0

ИЗДЕЛИЕ ЗАКЛАДНОЕ МН1 - МН5

Стадия	Лист	Листов
Р	I	2

ТбилЗНИИЭП

Копировал Формат А4

I.090.I-2c.I-4 0.0.4.0

Лист 2

Копировал Формат А4

Рис. I

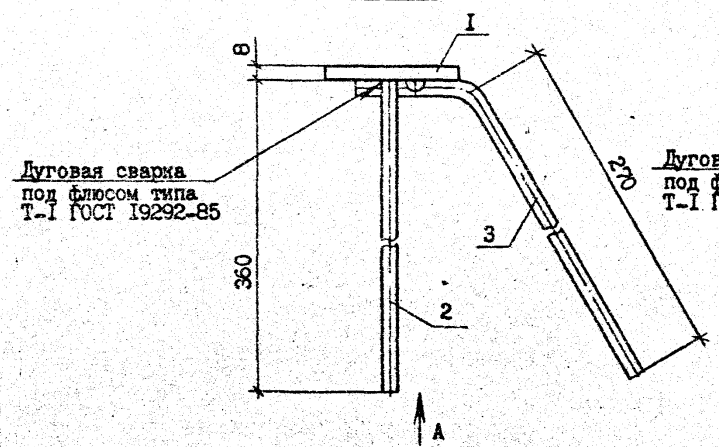

Рис. 2

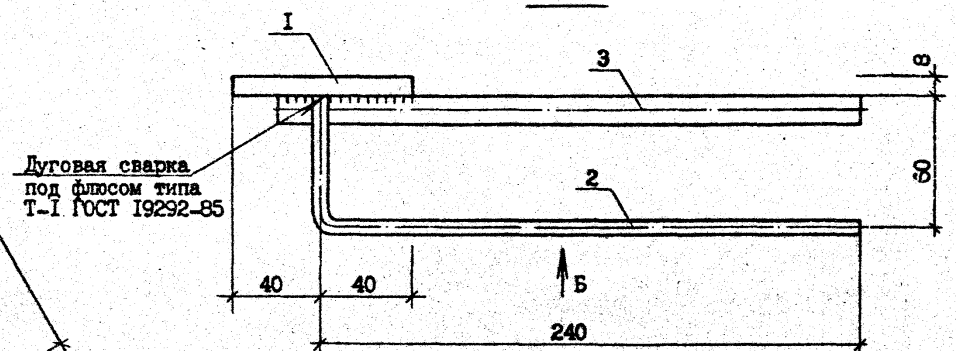

Вид А

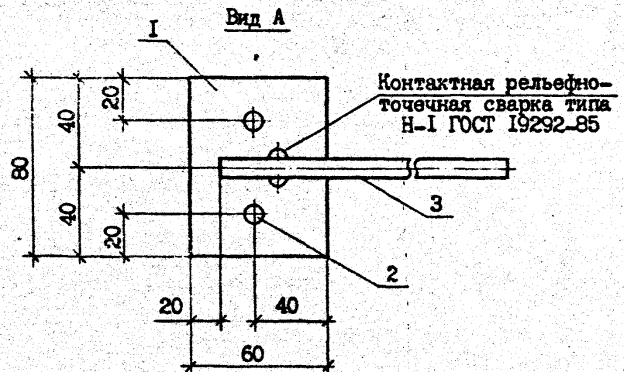

Вид Б

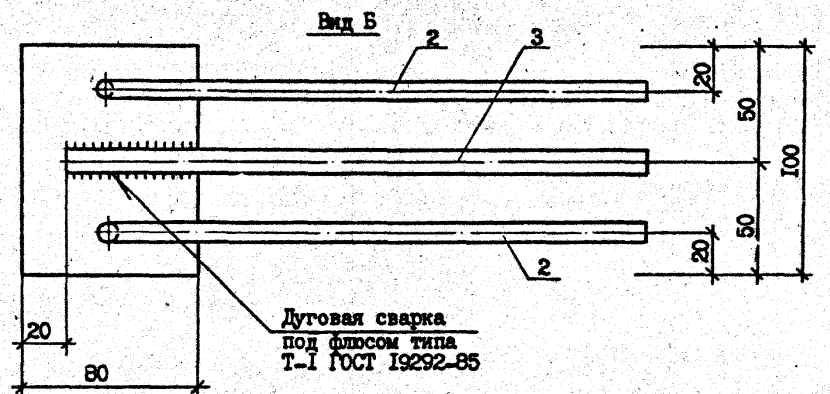

Обозначение	Марка	Рис.	Масса, кг
I.090.I-2c.I-4 0.0.4.0	МН1	I	0,65
-0I	МН2	2	0,95
-02	МН3	3	0,68
-03	МН4	4	I,I7
-04	МН5	5	0,69

Н.контр.	Силагадзе		
Нач.отд.	Эдишерашвили		
Рук.маст	Бактадзе		
ГИП	Эдишерашвили		
ГИП	Бурджанадзе		
Рук.гр.	Шелия		
Проверил	Салихова		
Разраб.	Шелия		

I.090.I-2c.I-4 0.0.4.0СБ

ИЗДЕЛИЕ ЗАКЛАДНОЕ
МН1 – МН5
СБОРОЧНЫЙ ЧЕРТЕЖ

Стадия	Масса	Масштаб
Р	См. табл.	I:2
Лист I	Листов 2	

ТбилЗНИИЭП

Копировал

Формат А3

т.к. 1.090.1-2с вып. 1-4

Инв. № подл. | Подпись и дата | Взам. инв. №

Рис. 3

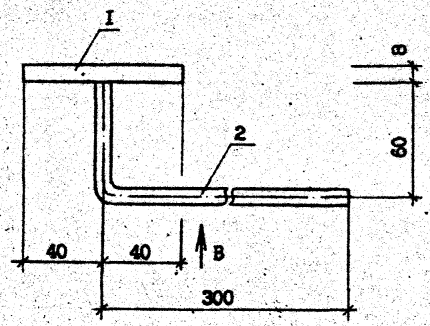

Рис. 4

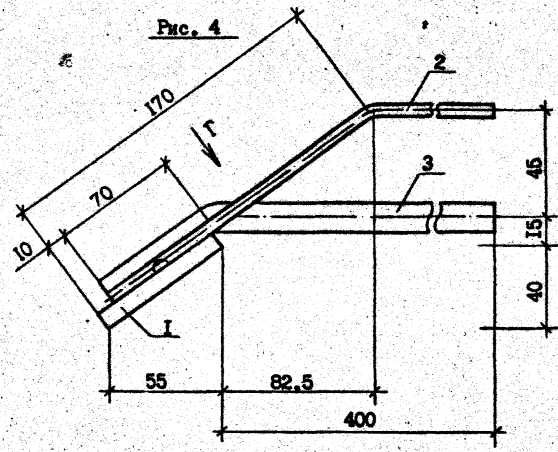

Рис. 5

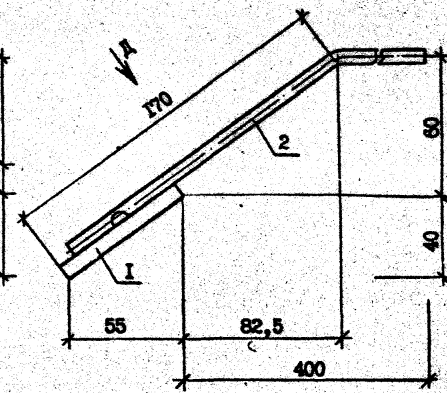

Вид В

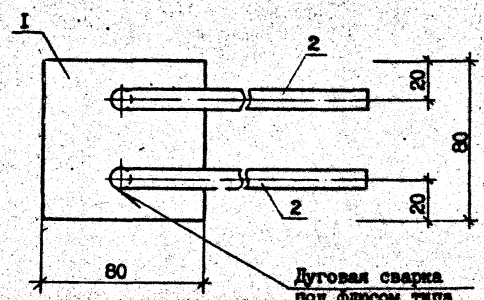

Вид Г

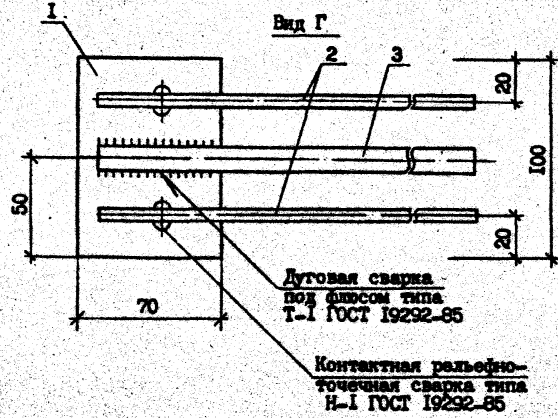

Вид Д

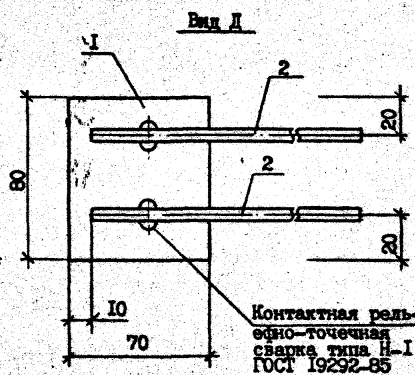

Т.К. 1.090.1-2с Вып. 1-4

Инв. № подл. | Подпись и дата | Взам. инв. №

I.090.I-2c.I-4 0.0.4.0СБ	Лист 2

Копировал Формат А3

Рис. 1

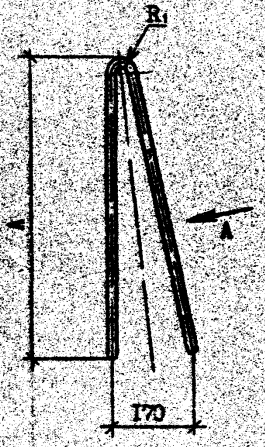

Вид А

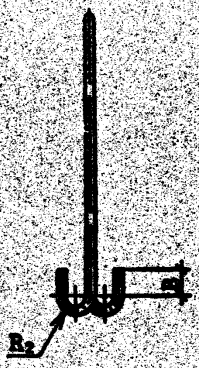

Рис. 3

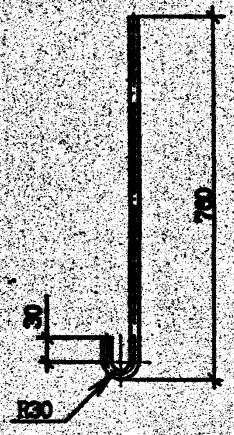

Рис. 4

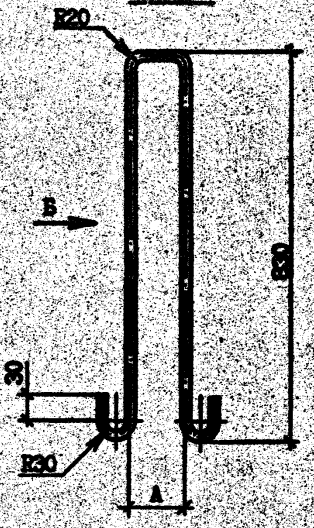

Вид Б

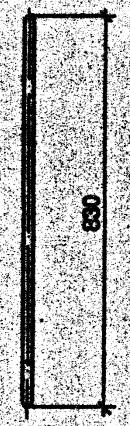

Рис. 2

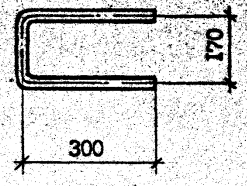

Рис. 5

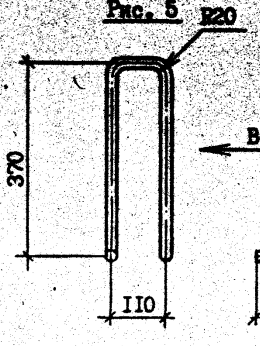

Вид В

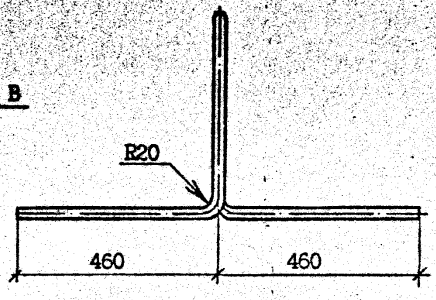

Обозначение	Марка	Рис.	Размеры, мм				Ф, мм	Общая длина, мм	Масса, кг
			R_1	R_2	A	B			
I.090.I-2c.I-4 0.0.0.I	СП1	I	40	30	770	50	I4Ac-II	I820	2,87
-0I	СП2		30	20	630	30	I2Ac-II	I440	I,27
-02	СП3		30	20	630	30	I0A-I	I440	0,89
-03	АН1	4	-	-	I70	-	I4A-I	770	0,93
-04	АН2	3	-	-	-	-	I4A-I	850	I,03
-05	АН3	4	-	-	II0	-	I4A-I	I945	2,35
-06	АН4	2	-	-	-	-	I4A-I	2005	2,42
-07	АН5	5	-	-	-	-	I4A-I	I770	2,I4

Взам. инв. №

Подпись и дата

Инв. № подл.

				I.090.I-2c.I-4 0.0.0.I	
Н.контр.	Силагадзе			ПЕТЛЯ СТРОПОВОЧНАЯ СП1 - СП3, СТЕРЖЕНЬ АНКЕРНЫЙ АН1 - АН6	Стадия: Р; Масса: См. табл.; Масштаб: I:I0
Нач.отд.	Эдишерашвили				Лист; Листов I
Рук.маст	Бахтадзе				
ГИП	Эдишерашвили			ГОСТ 578I-82*	ТбилЗНИИЭП
ГИП	Бурджанадзе				
Рук.гр.	Шелия				
Проверил	Салихова				
Разраб.	Шелия				

Копировал

Формат А3

Марка элемента	Изделия арматурные														Изделия закладные										Общий расход
	Арматура класса														Арматура класса					Прокат марки					
	А-I			Ас-II			А-III				Вр-I				А-I	А-III				ВСт3пс6					
	ГОСТ 5781-82*										ГОСТ 6727-80*				ГОСТ 5781-82*					ГОСТ 103-76*					
	ФI0	ФI4	Итого	ФI2	ФI4	Итого	Ф6	Ф8	ФI2	Итого	Ф4	Ф5	Итого	Всего	ФI4	Итого	Ф6	Ф8	Итого	-8х60	-8х70	-8х80	Итого	Всего	
ПСЦ 60.2I.2,5-П-С9	-	48,24	48,24	-	5,74	5,74	3I,44	-	-	3I,44	5,32	II,02	I6,34	I0I,76	I,24	I,24	0,7	I,I2	I,82	0,6	-	2,8	3,4	6,46	I08,22
IIПСЦ 60.2I.2,5-П-С9	-	48,24	48,24	-	5,74	5,74	3I,44	-	-	3I,44	5,32	II,02	I6,34	I0I,76	I,24	I,24	0,7	I,I2	I,82	0,6	-	2,8	3,4	6,46	I08,22
ПСЦ 30.2I.2,5-П-С9	-	27,00	27,00	2,54	-	2,54	I6,50	-	-	I6,50	2,78	7,50	I0,28	56,32	I,24	I,24	0,7	I,I2	I,82	0,6	-	2,8	3,4	6,46	62,78
IПСЦ 30.2I.2,5-П-С9	-	29,06	29,06	2,54	-	2,54	I6,50	-	-	I6,50	2,78	7,50	I0,28	58,38	I,24	I,24	0,7	I,I2	I,82	0,6	-	2,8	3,4	6,46	64,84
2ПСЦ 30.2I.2,5-П-С9	-	29,06	29,06	2,54	-	2,54	I6,50	-	-	I6,50	2,78	7,50	I0,28	58,38	I,24	I,24	0,7	I,I2	I,82	0,6	-	2,8	3,4	6,46	64,84
3ПСЦ 30.2I.2,5-П-С9	-	29,06	29,06	2,54	-	2,54	I6,50	-	-	I6,50	2,78	7,50	I0,28	58,38	I,24	I,24	0,7	I,I2	I,82	0,6	-	2,8	3,4	6,46	64,84
4ПСЦ 30.2I.2,5-П-С9	-	27,00	27,00	2,54	-	2,54	I6,50	-	-	I6,50	2,78	7,50	I0,28	56,32	I,24	I,24	0,7	I,I2	I,82	0,6	-	2,8	3,4	6,46	62,78
ПСЦ I8.2I.2,5-П-С9	I,78	2I,20	22,98	-	-	-	9,87	-	-	9,87	I,65	3,I0	4,75	37,60	I,24	I,24	0,7	I,I2	I,82	0,6	-	2,8	3,4	6,46	44,06
ПСЦ I2.2I.2,5-П-С9	I,78	I9,62	2I,40	-	-	-	7,05	-	-	7,05	I,I7	2,0I	3,I8	3I,63	I,24	I,24	0,7	I,I2	I,82	0,6	-	2,8	3,4	6,46	38,09
5ПСЦ 30.2I.2,5-П-С9	I,78	I8,80	20,58	-	-	-	I6,07	I,33	I,76	I9,I6	4,00	5,69	9,69	49,43	I,24	I,24	0,7	I,I2	I,82	0,6	-	2,8	3,4	6,46	55,89
IПСЦ 32.2I.2,5-П-С9	-	27,00	27,00	2,54	-	2,54	I7,42	-	-	I7,42	2,88	5,86	8,74	55,70	I,72	I,72	0,78	I,I8	I,96	0,6	I,23	I,4	3,23	6,9I	62,6I
2ПСЦ 32.2I.2,5-П-С9	-	27,00	27,00	2,54	-	2,54	I7,42	-	-	I7,42	2,88	5,86	8,74	55,70	I,72	I,72	0,78	I,I8	I,96	0,6	I,23	I,4	3,23	6,9I	62,6I
IПСЦ I4.2I.2,5-П-С9	I,78	I9,62	2I,40	-	-	-	7,97	-	-	7,97	I,27	2,50	3,77	33,I4	I,72	I,72	0,78	I,I8	I,96	0,6	I,23	I,4	3,23	6,9I	40,05
2ПСЦ I4.2I.2,5-П-С9	I,78	I9,62	2I,40	-	-	-	7,97	-	-	7,97	I,27	2,50	3,77	33,I4	I,72	I,72	0,78	I,I8	I,96	0,6	I,23	I,4	3,23	6,9I	40,05

Т.К. 1.090.1-2с вып. 1-4

Инв.№подл. | Подпись и дата | Взам.инв.№

Н.контр.	Силагадзе		
Нач.отд.	Эдишерашвили		
Рук.маст.	Вахтадзе		
ГИП	Эдишерашвили		
ГИП	Бурджанадзе		
Рук.гр.	Шелия		
Проверил	Салихова		
Разраб.	Шелия		

I.090.I-2c.I-4 0.0.0.0РС

РАСХОД СТАЛИ

Стадия	Лист	Листов
Р		1

ТбилЗНИИЭП

Копировал

Формат А3