ТИПОВЫЕ КОНСТРУКЦИИ, ИЗДЕЛИЯ И УЗЛЫ ЗДАНИЙ И СООРУЖЕНИЙ

# СЕРИЯ 1.090.1-1

## СБОРНЫЕ ЖЕЛЕЗОБЕТОННЫЕ КОНСТРУКЦИИ МЕЖВИДОВОГО ПРИМЕНЕНИЯ ДЛЯ КРУПНОПАНЕЛЬНЫХ ОБЩЕСТВЕННЫХ ЗДАНИЙ И ВСПОМОГАТЕЛЬНЫХ ЗДАНИЙ ПРОМЫШЛЕННЫХ ПРЕДПРИЯТИЙ С ВЫСОТОЙ ЭТАЖА 3,0 И 3,3 м

ВЫПУСК 2-7

## ПАНЕЛИ НАРУЖНЫХ СТЕН ОДНОСЛОЙНЫЕ ДЛЯ ЗДАНИЙ С ВЫСОТОЙ ЭТАЖА 3,0 м

## ПРОСТРАНСТВЕННЫЕ КАРКАСЫ

## РАБОЧИЕ ЧЕРТЕЖИ


РАЗРАБОТАНЫ

КИЕВЗНИИЭП

ЗАМ. ДИРЕКТОРА П. ДМИТРИЕВ

ІК

ГЛ. ИНЖ. ПРОЕКТА Ш. ЕГУНОВ

ЦНИИЭП ТОРГОВО-БЫТОВЫХ ЗДАНИЙ И ТУРИСТСКИХ КОМПЛЕКСОВ

ДИРЕКТОР ИН-ТА В. ЛЕПСКИЙ

НАЧ. ОТДЕЛА Б. ВОЛЫНСКИЙ

ГЛ. ИНЖ. ПРОЕКТА Р. КОНОВАЛОВА



УТВЕРЖДЕНЫ

И ВВЕДЕНЫ В ДЕЙСТВИЕ С 01.07.1984 г

Госстроем СССР, ПРОТОКОЛ

от 26.04.1984 г № ВА-27


gost.e-ecolog.ru

| № | ОБОЗНАЧЕНИЕ | НАИМЕНОВАНИЕ | СТР | ПРИМЕЧАНИЕ |
|---|---|---|---|---|
| I | I.090.I-I.2-7 00ТО | ТЕХНИЧЕСКОЕ ОПИСАНИЕ | 6 | |
| 2 | I.090.I-I.2-7 0I | КАРКАС ПРОСТРАНСТВЕННЫЙ 2КП0,3КП0 | 7 | 2КП030.3,5 - I<br>2КП030.3,5 - 2<br>2КП030.4,0 - I<br>2КП030.4,0 - 2<br>3КП030.3,5 - I<br>3КП030.3,5 - 2<br>3КП030.4,0 - I<br>3КП030.4,0 - 2 |
| 3 | I.090.I-I.2-7 02 | КАРКАС ПРОСТРАНСТВЕННЫЙ 4КП0-6КП0 | 10 | 4КП030.3,5 - I<br>4КП030.3,5 - 2<br>4КП030.4,0 - I<br>4КП030.4,0 - 2<br>5КП030.3,5 - I<br>5КП030.3,5 - 2<br>5КП030.4,0 - I<br>5КП030.4,0 - 2<br>6КП030.3,5 - I<br>6КП030.3,5 - 2<br>6КП030.4,0 - I<br>6КП030.4,0 - 2 |
| 4 | I.090.I-I.2-7 03 | КАРКАС ПРОСТРАНСТВЕННЫЙ 7КП0-9КП0 | 15 | 7КП030.3,5 - 2<br>7КП030.4,0 - 2<br>8КП030.3,5 - 2<br>8КП030.4,0 - 2 |
| | | | | 9КП030.3,5 - 2<br>9КП030.4,0 - 2 |
| 5 | I.090.I-I.2-7 04 | КАРКАС ПРОСТРАНСТВЕННЫЙ 2КП0 | 19 | 2КП028.3,5 - I<br>2КП028.3,5 - 2<br>2КП028.4,0 - I<br>2КП028.4,0 - 2 |
| 6 | I.090.I-I.2-7 05 | КАРКАС ПРОСТРАНСТВЕННЫЙ 3КП0,4КП0 | 21 | 3КП029.3,5 - I<br>3КП029.3,5 - 2<br>3КП029.4,0 - I<br>3КП029.4,0 - 2<br>4КП029.3,5 - I<br>4КП029.3,5 - 2<br>4КП029.4,0 - I<br>4КП029.4,0 - 2 |
| 7 | I.090.I-I.2-7 06 | КАРКАС ПРОСТРАНСТВЕННЫЙ IКП0, 2КП0 | 24 | IКП033.3,5 - I<br>IКП033.3,5 - 2<br>IКП033.4,0 - I<br>IКП033.4,0 - 2<br>2КП033.3,5 - I<br>2КП033.3,5 - 2<br>2КП033.4,0 - I<br>2КП033.4,0 - 2 |


| | | |
|---|---|---|
| НАЧОТД | Ситник | |
| Н.КОНТР | Егунов | |
| ГИП | Пинчук | |
| РУК.ГР | Рудавин | |
| ПРОВЕРИЛ | Рудавин | |
| РАЗРАБ. | Шейнич | |

1.090.1-1.2-7 00

СОДЕРЖАНИЕ

| СТАДИЯ | ЛИСТ | ЛИСТОВ |
|---|---|---|
| Р | 1 | 4 |

КиевЗНИИЭП

ТЛП КОРТ | КиевЗНИИЭП

19692 3

ФОРМАТ А3

Бобко
ОПЕРАТОР ТПП КОРТ
ЭПВЦ КиевЗНИИЭП
ВЗАМ ИНВ №
ПОДПИСЬ И ДАТА
ИНВ № ПОДЛ

| № | ОБОЗНАЧЕНИЕ | НАИМЕНОВАНИЕ | СТР | ПРИМЕЧАНИЕ |
|---|---|---|---|---|
| 8 | I.090.I-I.2-7 07 | КАРКАС ПРОСТРАНСТВЕННЫЙ 2КП0 | 27 | 2КП060.3,5-I<br>2КП060.3,5-2<br>2КП060.4,0-I<br>2КП060.4,0-2 |
| 9 | I.090.I-I.2-7 08 | КАРКАС ПРОСТРАНСТВЕННЫЙ 3КП0, 4КП0 | 30 | 3КП060.3,5-I<br>3КП060.3,5-2<br>3КП060.4,0-I<br>3КП060.4,0-2<br>4КП060.3,5-I<br>4КП060.3,5-2<br>4КП060.4,0-I<br>4КП060.4,0-2 |
| I0 | I.090.I-I.2-7 09 | КАРКАС ПРОСТРАНСТВЕННЫЙ IКПЛ-2КПЛ | 34 | IКПЛ30.3,5 - 2<br>IКПЛ30.4,0 - 2<br>2КПЛ30.3,5 - 2<br>2КПЛ30.4,0 - 2 |
| II | I.090.I-I.2-7 I0 | КАРКАС ПРОСТРАНСТВЕННЫЙ 3КПЛ,4КПЛ | 36 | 3КПЛ30.3,5 - 2<br>3КПЛ30.4,0 - 2<br>4КПЛ30.3,5 - 2<br>4КПЛ30.4,0 - 2 |
| I2 | I.090.I-I.2-7 II | КАРКАС ПРОСТРАНСТВЕННЫЙ 5КПЛ,6КПЛ | 38 | 5КПЛ30.3,5 - 2<br>5КПЛ30.4,0 - 2<br>6КПЛ30.3,5 - 2<br>6КПЛ30.4,0 - 2 |
| I3 | I.090.I-I.2-7 I2 | КАРКАС ПРОСТРАНСТВЕННЫЙ 7КПЛ,8КПЛ | 40 | 7КПЛ30.3,5 - 2<br>7КПЛ30.4,0 - 2<br>8КПЛ30.3,5 - 2<br>8КПЛ30.4,0 - 2 |
| I4 | I.090.I-I.2-7 I3 | КАРКАС ПРОСТРАНСТВЕННЫЙ IКПД-3КПД | 42 | IКПД30.3,5 - 2<br>IКПД30.4,0 - 2<br>2КПД30.3,5 - 2<br>2КПД30.4,0 - 2<br>3КПД30.3,5 - 2<br>3КПД30.4,0 - 2 |
| I5 | I.090.I-I.2-7 I4 | КАРКАС ПРОСТРАНСТВЕННЫЙ 4КПД | 46 | 4КПД30.3,5 - I<br>4КПД30.3,5 - 2<br>4КПД30.4,0 - I<br>4КПД30.4,0 - 2 |
| I6 | I.090.I-I.2-7 I5 | КАРКАС ПРОСТРАНСТВЕННЫЙ IКПД | 48 | IКПД28.3,5 - I<br>IКПД28.3,5 - 2<br>IКПД28.4,0 - I<br>IКПД28.4,0 - 2 |
| I7 | I.090.I-I.2-7 I6 | КАРКАС ПРОСТРАНСТВЕННЫЙ IКПД,2КПД | 50 | IКПД29.3,5 - I<br>IКПД29.3,5 - 2<br>IКПД29.4,0 - I<br>IКПД29.4,0 - 2<br>2КПД29.3,5 - I<br>2КПД29.3,5 - 2<br>2КПД29.4,0 - I<br>2КПД29.4,0 - 2 |

| № | ОБОЗНАЧЕНИЕ | НАИМЕНОВАНИЕ | СТР | ПРИМЕЧАНИЕ |
|---|---|---|---|---|
| I8 | I.090.I-I.2-7 I7 | КАРКАС ПРОСТРАНСТВЕННЫЙ КПД | 53 | КПД30.3,5 - 2<br>КПД30.4,0 - 2 |
| I9 | I.090.I-I.2-7 I8 | КАРКАС ПРОСТРАНСТВЕННЫЙ 2КПД | 53 | 2КПД28.3,5 - 2<br>2КПД28.4,0 - 2 |
| 20 | I.090.I-I.2-7 I9 | КАРКАС ПРОСТРАНСТВЕННЫЙ 3КПЛ, 4КПЛ | 56 | 3КПД29.3,5 - 2<br>3КПД29.4,0 - 2<br>4КПД29.3,5 - 2<br>4КПД29.4,0 - 2 |
| 2I | I.090.I-I.2-7 20 | КАРКАС ПРОСТРАНСТВЕННЫЙ КП | 58 | КП30.30.3,5<br>КП30.30.4,0<br>КП24.30.3,5<br>КП24.30.4,0 |
| 22 | I.090.I-I.2-7 2I | КАРКАС ПРОСТРАНСТВЕННЫЙ КП | 60 | КПП8.30.3,5<br>КПП8.30.4,0<br>КПП2.30.3,5<br>КПП2.30.4,0 |
| 23 | I.090.I-I.2-7 22 | КАРКАС ПРОСТРАНСТВЕННЫЙ КП | 62 | КП30.I5.3,5<br>КП30.I5.4,0 |
| 24 | I.090.I-I.2-7 23 | КАРКАС ПРОСТРАНСТВЕННЫЙ IКП | 63 | IКП33.30.3,5<br>IКП33.30.4,0 |
| 25 | I.090.I-I.2-7 24 | КАРКАС ПРОСТРАНСТВЕННЫЙ IКП | 64 | IКП2I.30.3,5<br>IКП2I.30.4,0<br>IКПП5.30.3,5<br>IКПП5.30.4,0 |
| 26 | I.090.I-I.2-7 25 | КАРКАС ПРОСТРАНСТВЕННЫЙ IКП | 66 | IКП33.I5.3,5<br>IКП33.I5.4,0 |
| 27 | I.090.I-I.2-7 26 | КАРКАС ПРОСТРАНСТВЕННЫЙ 2КП | 67 | 2КП33.30.3,5<br>2КП33.30.4,0 |
| 28 | I.090.I-I.2-7 27 | КАРКАС ПРОСТРАНСТВЕННЫЙ 2КП | 68 | 2КП2I.30.3,5<br>2КП2I.30.4,0<br>2КПП5.30.3,5<br>2КПП5.30.4,0 |
| 29 | I.090.I-I.2-7 28 | КАРКАС ПРОСТРАНСТВЕННЫЙ 2КП | 70 | 2КП33.I5.3,5<br>2КП33.I5.4,0 |
| 30 | I.090.I-I.2-7 29 | КАРКАС ПРОСТРАНСТВЕННЫЙ 2КП | 71 | 2КП29.30.3,5<br>2КП29.30.4,0 |
| 3I | I.090.I-I.2-7 30 | КАРКАС ПРОСТРАНСТВЕННЫЙ | 72 | 2КПП7.30.3,5<br>2КПП7.30.4,0 |

КиевЗНИИЭП | ТПП КОРТ

| № | ОБОЗНАЧЕНИЕ | НАИМЕНОВАНИЕ | СТР | ПРИМЕЧАНИЕ |
|---|---|---|---|---|
| | | 2КП | | 2КПI.30.3,5<br>2КПI.30.4,0 |
| 32 | I.090.I-I.2-7 3I | КАРКАС ПРОСТРАНСТВЕННЫЙ 2КП | 74 | 2КП29.I5.3,5<br>2КП29.I5.4,0 |
| 33 | I.090.I-I.2-7 32 | КАРКАС ПРОСТРАНСТВЕННЫЙ IКП | 75 | IКП29.30.3,5<br>IКП29.30.4,0 |
| 34 | I.090.I-I.2-7 33 | КАРКАС ПРОСТРАНСТВЕННЫЙ IКП | 76 | IКПI7.30.3,5<br>IКПI7.30.4,0<br>IКПI.30.3,5<br>IКПI.30.4,0 |
| 35 | I.090.I-I.2-7 34 | КАРКАС ПРОСТРАНСТВЕННЫЙ IКП | 78 | IКП29.I5.3,5<br>IКП29.I5.4,0 |
| 36 | I.090.I-I.2-7 35 | КАРКАС ПРОСТРАНСТВЕННЫЙ КП | 79 | КП28.30.3,5<br>КП28.30.4,0 |
| 37 | I.090.I-I.2-7 36 | КАРКАС ПРОСТРАНСТВЕННЫЙ КП | 80 | КП28.I5.3,5<br>КП28.I5.4,0 |
| 38 | I.090.I-I.2-7 00Д2 | УЗЛЫ АРМАТУРНЫЕ | 81 | |

| № | ОБОЗНАЧЕНИЕ | НАИМЕНОВАНИЕ | СТР | ПРИМЕЧАНИЕ |
|---|---|---|---|---|

Бойко
ОПЕРАТОР ТПП КОРТ
ЭПВЦ КиевЗНИИЭП
ВЗАМ ИНВ №
ПОДПИСЬ И ДАТА
ИНВ № ПОДЛ

1.090.1-1.2-7 00

ЛИСТ 4

19692 6

ФОРМАТ А3

## I. Общие данные

Выпуск 2-7 "Панели наружных стен однослойные для зданий с высотой этажа 3,0 м. Пространственные каркасы" входит в состав серии I.090.I-I "Сборные железобетонные конструкции межвидового применения для крупнопанельных общественных зданий промышленных предприятий с высотой этажа 3,0 и 3,3 м".

Выпуск содержит: техническое описание, спецификации, сборочные чертежи пространственных каркасов и арматурные узлы. Настоящий выпуск следует рассматривать совместно с выпуском 2-8 "Панели наружных стен однослойные для зданий с высотой этажа 3,0 м. Арматурные и закладные изделия".

Пространственные каркасы состоят из следующих сборочных единиц:

I. Каркасы укрупнительной сборки (СКР), устанавливаемые в перемычках панелей с проемами. СКР состоит из двух гнутых сеток;

2. Каркасы плоские (КР), устанавливаемые по торцам панелей и проемов;

3. Сетки (С), устанавливаемые в углах проемов у наружного слоя панели;

4. Изделия закладные (МН);

и деталей: петля строповочная (СП), стержень гнутый (АН) - петля монтажная, стержень отдельный (ст.отд.).

Арматурная сталь принята в соответствии со СНиП П-2I-75 и письмом Госстроя СССР от I5 апреля I980г. №42-Д "О мерах по предотвращению перерасхода арматурной стали при проектировании и изготовлении железобетонных конструкций для промышленного, жилищно-гражданского и сельского строительства": для плоских каркасов, сеток и отдельных стержней - сталь класса А-Ш по ГОСТ 578I-82 и класса Вр-I по ГОСТ 6727-80; для монтажных петель - сталь класса А-I по ГОСТ 578I-82; для строповочных петель - сталь класса Ас-П по ГОСТ 578I-82; для закладных деталей - сталь класса А-Ш по ГОСТ 578I-82. Для закладных деталей принята полосовая сталь по ГОСТ I03-76 марки ВСт3кп2 по ГОСТ 380-7I.

| | | | | | | |
|---|---|---|---|---|---|---|
| | | | | 1.090.1-1.2-7 ООТО | | |
| НАЧ.ОТД | Ситник | | | ТЕХНИЧЕСКОЕ ОПИСАНИЕ | СТАДИЯ | ЛИСТ | ЛИСТОВ |
| Н.КОНТР | Егунов | | | | Р | 1 | 2 |
| ГЛ.СПЕЦ | Пинчук | | | | ГОСГРАЖДАНСТРОЙ КиевЗНИИЭП | | |
| ПРОВЕРИЛ | Рудавин | | | | | | |
| РАЗРАБ. | Шейнич | | | | | | |

ЭПВЦ КиевЗНИИЭП | ОПЕРАТОР ТПП КОРТ | Бойко

ВЗАМ. ИНВ. № | ПОДП. И ДАТА | ИНВ. № ПОДЛ.

## 2. Изготовление пространственных каркасов.

Сборка пространственных каркасов выполняется из сборочных единиц и деталей при помощи контактной сварки клещами в специальных кондукторах. Все соединения следует производить сваркой в соответствии с требованиями ГОСТ I0922-75 "Арматурные изделия и закладные детали сварные для железобетонных конструкций. Технические требования и методы испытаний", СН 393-78 "Инструкции по сварке соединений арматуры и закладных деталей железобетонных конструкций". Качество сварки, выполняемой при сборке пространственных каркасов должно быть не ниже требований, предъявляемых к соединениям с ненормируемой прочностью по ГОСТ I0922-75.

## 3. Маркировка пространственных каркасов.

Марки пространственных каркасов имеют буквенно-цифровое обозначение.

Первая цифра означает:

- в каркасах с проемами - отличие в размерах или расположении проема;
- в каркасах без проемов - отличие в конструкции торца или его расположении (зеркальность).

Группа букв означает:

КПО - каркас пространственный для панелей ПСО с оконным проемом;

КПЛ - каркас пространственный для панелей ПСЛ для лестничных клеток;

КПД - каркас пространственный для панелей ПСД с дверным проемом;

КП - каркас пространственный для панелей ПС без проема.

Вторая группа цифр (записаны через точку) обозначает габарит панели, в которую устанавливается каркас, в дециметрах: для панелей с проемом - длина и толщина; для панелей без проема - длина, высота и толщина

Далее в марке каркаса с проемом следует тире и цифра, означающая тип несущей способности перемычки панели, в которую устанавливается каркас (см. выпуск 2-6):

I - унифицированная нагрузка 600 кг/м ;

2 - унифицированная нагрузка 800 кг/м .



19692 7 ФОРМАТ А4

| ФОРМАТ | ЗОНА | ПОЗ | ОБОЗНАЧЕНИЕ | НАИМЕНОВАНИЕ | КОЛ | ПРИМЕЧАНИЕ |
|---|---|---|---|---|---|---|
| | | | | ДОКУМЕНТАЦИЯ | | |
| А3 | | | 1.090.1-1.2-7 01СБ | СБОРОЧНЫЙ ЧЕРТЕЖ | | |
| А3 | | | 1.090.1-1.2-7 00Д2 | УЗЛЫ АРМАТУРНЫЕ | | |
| А4 | | | 1.090.1-1.2-7 00ТО | ТЕХНИЧЕСКОЕ ОПИСАНИЕ | | |
| | | | | ПЕРЕМЕННЫЕ ДАННЫЕ ДЛЯ ИСПОЛНЕНИЙ: | | |
| | | | | 1.090.1-1.2-7 01 | | |
| | | | | 2КПО30.3,5-1 | | |
| | | | | СБОРОЧНЫЕ ЕДИНИЦЫ | | |
| А4 | | 1 | 1.090.1-1.2-8 01 | КАРКАС УКР.СБОРКИ СКР1 | 1 | |
| А4 | | 2 | 1.090.1-1.2-8 04-02 | КАРКАС ПЛОСКИЙ КР3 | 2 | |
| А4 | | 3 | 1.090.1-1.2-8 06-02 | КАРКАС ПЛОСКИЙ КР12 | 2 | |
| А4 | | 4 | 1.090.1-1.2-8 09 | КАРКАС ПЛОСКИЙ КР20 | 2 | |
| А4 | | 5 | 1.090.1-1.2-8 14 | КАРКАС ПЛОСКИЙ КР32 | 2 | |
| А4 | | 6 | 1.090.1-1.2-8 27 | СЕТКА С55 | 4 | |
| А4 | | 7 | 1.090.1-1.2-8 28 | ИЗДЕЛИЕ ЗАКЛАДНОЕ МН1 | 2 | |
| | | | | ДЕТАЛИ | | |
| А4 | | 8 | 1.090.1-1.2-8 0029-02 | ПЕТЛЯ СТРОПОВОЧНАЯ СП3 | 2 | |
| А4 | | 9 | 1.090.1-1.2-8 0030 | СТЕРЖЕНЬ ГНУТЫЙ АН1 | 4 | |
| А4 | | 10 | 1.090.1-1.2-8 0030-01 | СТЕРЖЕНЬ ГНУТЫЙ АН2 | 2 | |
| | | | | СТ. ОТД. ГОСТ 6727-80 | | |
| ВЧ | | 11 | 5.041.2950 | Ф5 ВР-I L=2950 | 3 | 0.41КГ |
| ВЧ | | 12 | 5.041.2770 | Ф5 ВР-I L=2770 | 3 | 0.39КГ |
| ВЧ | | 13 | 5.041.280 | Ф5 ВР-I L=280 | 16 | 0.04КГ |
| ВЧ | | 14 | 5.041.430 | Ф5 ВР-I L=430 | 14 | 0.06КГ |
| ВЧ | | 15 | 5.041.130 | Ф5 ВР-I L=130 | 10 | 0.02КГ |
| | | | | 1.090.1-1.2-7 01-01 | | |
| | | | | 2КПО30.3,5-2 | | |
| | | | | СБОРОЧНЫЕ ЕДИНИЦЫ | | |
| А4 | | 1 | 1.090.1-1.2-8 01-02 | КАРКАС УКР.СБОРКИ СКР3 | 1 | |
| А4 | | 2 | 1.090.1-1.2-8 04-02 | КАРКАС ПЛОСКИЙ КР3 | 2 | |
| А4 | | 3 | 1.090.1-1.2-8 06-02 | КАРКАС ПЛОСКИЙ КР12 | 2 | |
| А4 | | 4 | 1.090.1-1.2-8 09 | КАРКАС ПЛОСКИЙ КР20 | 2 | |
| А4 | | 5 | 1.090.1-1.2-8 14 | КАРКАС ПЛОСКИЙ КР32 | 2 | |
| А4 | | 6 | 1.090.1-1.2-8 27 | СЕТКА С55 | 4 | |
| А4 | | 7 | 1.090.1-1.2-8 28 | ИЗДЕЛИЕ ЗАКЛАДНОЕ МН1 | 2 | |
| | | | | ДЕТАЛИ | | |
| А4 | | 8 | 1.090.1-1.2-8 0029-02 | ПЕТЛЯ СТРОПОВОЧНАЯ СП3 | 2 | |
| А4 | | 9 | 1.090.1-1.2-8 0030 | СТЕРЖЕНЬ ГНУТЫЙ АН1 | 4 | |
| А4 | | 10 | 1.090.1-1.2-8 0030-01 | СТЕРЖЕНЬ ГНУТЫЙ АН2 | 2 | |
| | | | | СТ. ОТД. ГОСТ 6727-80 | | |
| ВЧ | | 11 | 5.041.2950 | Ф5 ВР-I L=2950 | 3 | 0.41КГ |
| ВЧ | | 12 | 5.041.2770 | Ф5 ВР-I L=2770 | 3 | 0.39КГ |
| ВЧ | | 13 | 5.041.280 | Ф5 ВР-I L=280 | 16 | 0.04КГ |

Шейнич

ОПЕРАТОР ТПП КОРТ

ЭПВЦ КиевЗНИИЭП

ВЗАИМ ИНВ № | ПОДПИСЬ И ДАТА | ИНВ № ПОДЛ

| | | | |
|---|---|---|---|
| НАЧ ОТД | Ситник | | |
| Н КОНТР | Егунов | | |
| ГЛ СПЕЦ | Пинчук | | |
| ПРОВЕРИЛ | Рудавин | | |
| РАЗРАБ. | Бойко | | |

1.090.1-1.2-7 01

КАРКАС ПРОСТРАНСТВЕННЫЙ 2КПО, 3КПО

| СТАДИЯ | ЛИСТ | ЛИСТОВ |
|---|---|---|
| Р | 1 | 4 |

ГОСГРАЖДАНСТРОЙ КиевЗНИИЭП

ФОРМАТ А4

| ФОРМАТ | ЗОНА | ПОЗ | ОБОЗНАЧЕНИЕ | НАИМЕНОВАНИЕ | КОЛ | ПРИМЕЧАНИЕ |
|---|---|---|---|---|---|---|
| ВЧ | | 14 | 5.041.430 | Ф5 ВР-I L=430 | 14 | 0.06КГ |
| ВЧ | | 15 | 5.041.130 | Ф5 ВР-I L=130 | 10 | 0.02КГ |
| | | | | 1.090.1-1.2-7 01-02 | | |
| | | | | 2КПО30.4,0-1 | | |
| | | | | СБОРОЧНЫЕ ЕДИНИЦЫ | | |
| А4 | | 1 | 1.090.1-1.2-8 01-01 | КАРКАС УКР.СБОРКИ СКР2 | 1 | |
| А4 | | 2 | 1.090.1-1.2-8 04-03 | КАРКАС ПЛОСКИЙ КР4 | 2 | |
| А4 | | 3 | 1.090.1-1.2-8 06-03 | КАРКАС ПЛОСКИЙ КР13 | 2 | |
| А4 | | 4 | 1.090.1-1.2-8 09-01 | КАРКАС ПЛОСКИЙ КР21 | 2 | |
| А4 | | 5 | 1.090.1-1.2-8 14-01 | КАРКАС ПЛОСКИЙ КР33 | 2 | |
| А4 | | 6 | 1.090.1-1.2-8 27 | СЕТКА С55 | 4 | |
| А4 | | 7 | 1.090.1-1.2-8 28 | ИЗДЕЛИЕ ЗАКЛАДНОЕ МН1 | 2 | |
| | | | | ДЕТАЛИ | | |
| А4 | | 8 | 1.090.1-1.2-8 0029-02 | ПЕТЛЯ СТРОПОВОЧНАЯ СП3 | 2 | |
| А4 | | 9 | 1.090.1-1.2-8 0030 | СТЕРЖЕНЬ ГНУТЫЙ АН1 | 4 | |
| А4 | | 10 | 1.090.1-1.2-8 0030-01 | СТЕРЖЕНЬ ГНУТЫЙ АН2 | 2 | |
| | | | | СТ. ОТД. ГОСТ 6727-80 | | |
| ВЧ | | 11 | 5.041.2950 | Ф5 ВР-I L=2950 | 3 | 0.41КГ |
| ВЧ | | 12 | 5.041.2770 | Ф5 ВР-I L=2770 | 3 | 0.39КГ |
| ВЧ | | 13 | 5.041.280 | Ф5 ВР-I L=280 | 16 | 0.04КГ |
| ВЧ | | 14 | 5.041.430 | Ф5 ВР-I L=430 | 14 | 0.06КГ |
| ВЧ | | 15 | 5.041.130 | Ф5 ВР-I L=130 | 10 | 0.02КГ |
| | | | | 1.090.1-1.2-7 01-03 | | |
| | | | | 2КПО30.4,0-2 | | |
| | | | | СБОРОЧНЫЕ ЕДИНИЦЫ | | |
| А4 | | 1 | 1.090.1-1.2-8 01-03 | КАРКАС УКР.СБОРКИ СКР4 | 1 | |
| А4 | | 2 | 1.090.1-1.2-8 04-03 | КАРКАС ПЛОСКИЙ КР4 | 2 | |
| А4 | | 3 | 1.090.1-1.2-8 06-03 | КАРКАС ПЛОСКИЙ КР13 | 2 | |
| А4 | | 4 | 1.090.1-1.2-8 09-01 | КАРКАС ПЛОСКИЙ КР21 | 2 | |
| А4 | | 5 | 1.090.1-1.2-8 14-01 | КАРКАС ПЛОСКИЙ КР33 | 2 | |
| А4 | | 6 | 1.090.1-1.2-8 27 | СЕТКА С55 | 4 | |
| А4 | | 7 | 1.090.1-1.2-8 28 | ИЗДЕЛИЕ ЗАКЛАДНОЕ МН1 | 2 | |
| | | | | ДЕТАЛИ | | |
| А4 | | 8 | 1.090.1-1.2-8 0029-02 | ПЕТЛЯ СТРОПОВОЧНАЯ СП3 | 2 | |
| А4 | | 9 | 1.090.1-1.2-8 0030 | СТЕРЖЕНЬ ГНУТЫЙ АН1 | 4 | |
| А4 | | 10 | 1.090.1-1.2-8 0030-01 | СТЕРЖЕНЬ ГНУТЫЙ АН2 | 2 | |
| | | | | СТ. ОТД. ГОСТ 6727-80 | | |
| ВЧ | | 11 | 5.041.2950 | Ф5 ВР-I L=2950 | 3 | 0.41КГ |
| ВЧ | | 12 | 5.041.2770 | Ф5 ВР-I L=2770 | 3 | 0.39КГ |
| ВЧ | | 13 | 5.041.280 | Ф5 ВР-I L=280 | 16 | 0.04КГ |
| ВЧ | | 14 | 5.041.430 | Ф5 ВР-I L=430 | 14 | 0.06КГ |
| ВЧ | | 15 | 5.041.130 | Ф5 ВР-I L=130 | 10 | 0.02КГ |
| | | | | 1.090.1-1.2-7 01-04 | | |
| | | | | 3КПО30.3,5-1 | | |
| | | | | СБОРОЧНЫЕ ЕДИНИЦЫ | | |
| А4 | | 1 | 1.090.1-1.2-8 01 | КАРКАС УКР.СБОРКИ СКР1 | 1 | |
| А4 | | 2 | 1.090.1-1.2-8 04-02 | КАРКАС ПЛОСКИЙ КР3 | 2 | |
| А4 | | 3 | 1.090.1-1.2-8 06-02 | КАРКАС ПЛОСКИЙ КР12 | 2 | |
| А4 | | 4 | 1.090.1-1.2-8 09 | КАРКАС ПЛОСКИЙ КР20 | 2 | |

Шейнич

ОПЕРАТОР ТПП КОРТ

ЭПВЦ Киев ЗНИИЭП

ВЗАИМ ИНВ № | ПОДПИСЬ И ДАТА | ИНВ № ПОДЛ

1.090.1-1.2-7 01

ЛИСТ 2



ФОРМАТ А4

| ФОРМАТ | ЗОНА | ПОЗ | ОБОЗНАЧЕНИЕ | НАИМЕНОВАНИЕ | КОЛ | ПРИМЕЧАНИЕ |
|---|---|---|---|---|---|---|
| А4 | | 5 | 1.090.1-1.2-8 14-04 | КАРКАС ПЛОСКИЙ КР36 | 2 | |
| А4 | | 6 | 1.090.1-1.2-8 27 | СЕТКА С55 | 4 | |
| А4 | | 7 | 1.090.1-1.2-8 28 | ИЗДЕЛИЕ ЗАКЛАДНОЕ МН1 ДЕТАЛИ | 2 | |
| А4 | | 8 | 1.090.1-1.2-8 0029-02 | ПЕТЛЯ СТРОПОВОЧНАЯ СП3 | 2 | |
| А4 | | 9 | 1.090.1-1.2-8 0030 | СТЕРЖЕНЬ ГНУТЫЙ АН1 | 4 | |
| А4 | | 10 | 1.090.1-1.2-8 0030-01 | СТЕРЖЕНЬ ГНУТЫЙ АН2 СТ. ОТД. ГОСТ 6727-80 | 2 | |
| ВЧ | | 11 | 5.041.2950 | Ф5 ВР-I L=2950 | 5 | 0.41КГ |
| ВЧ | | 12 | 5.041.2770 | Ф5 ВР-I L=2770 | 5 | 0.39КГ |
| ВЧ | | 13 | 5.041.280 | Ф5 ВР-I L=280 | 12 | 0.04КГ |
| ВЧ | | 14 | 5.041.430 | Ф5 ВР-I L=430 | 10 | 0.06КГ |
| ВЧ | | 15 | 5.041.130 | Ф5 ВР-I L=130 | 10 | 0.02КГ |
| | | | | 1.090.1-1.2-7 01-05 3КП030.3,5-2 СБОРОЧНЫЕ ЕДИНИЦЫ | | |
| А4 | | 1 | 1.090.1-1.2-8 01-02 | КАРКАС УКР.СБОРКИ СКР3 | 1 | |
| А4 | | 2 | 1.090.1-1.2-8 04-02 | КАРКАС ПЛОСКИЙ КР3 | 2 | |
| А4 | | 3 | 1.090.1-1.2-8 06-02 | КАРКАС ПЛОСКИЙ КР12 | 2 | |
| А4 | | 4 | 1.090.1-1.2-8 09 | КАРКАС ПЛОСКИЙ КР20 | 2 | |
| А4 | | 5 | 1.090.1-1.2-8 14-04 | КАРКАС ПЛОСКИЙ КР36 | 2 | |
| А4 | | 6 | 1.090.1-1.2-8 27 | СЕТКА С55 | 4 | |
| А4 | | 7 | 1.090.1-1.2-8 28 | ИЗДЕЛИЕ ЗАКЛАДНОЕ МН1 ДЕТАЛИ | 2 | |
| А4 | | 8 | 1.090.1-1.2-8 0029-02 | ПЕТЛЯ СТРОПОВОЧНАЯ СП3 | 2 | |
| А4 | | 9 | 1.090.1-1.2-8 0030 | СТЕРЖЕНЬ ГНУТЫЙ АН1 | 4 | |
| А4 | | 10 | 1.090.1-1.2-8 0030-01 | СТЕРЖЕНЬ ГНУТЫЙ АН2 СТ. ОТД. ГОСТ 6727-80 | 2 | |
| ВЧ | | 11 | 5.041.2950 | Ф5 ВР-I L=2950 | 5 | 0.41КГ |
| ВЧ | | 12 | 5.041.2770 | Ф5 ВР-I L=2770 | 5 | 0.39КГ |
| ВЧ | | 13 | 5.041.280 | Ф5 ВР-I L=280 | 12 | 0.04КГ |
| ВЧ | | 14 | 5.041.430 | Ф5 ВР-I L=430 | 10 | 0.06КГ |
| ВЧ | | 15 | 5.041.130 | Ф5 ВР-I L=130 | 10 | 0.02КГ |
| | | | | 1.090.1-1.2-7 01-06 3КП030.4,0-1 СБОРОЧНЫЕ ЕДИНИЦЫ | | |
| А4 | | 1 | 1.090.1-1.2-8 01-01 | КАРКАС УКР.СБОРКИ СКР2 | 1 | |
| А4 | | 2 | 1.090.1-1.2-8 04-03 | КАРКАС ПЛОСКИЙ КР4 | 2 | |
| А4 | | 3 | 1.090.1-1.2-8 06-03 | КАРКАС ПЛОСКИЙ КР13 | 2 | |
| А4 | | 4 | 1.090.1-1.2-8 09-01 | КАРКАС ПЛОСКИЙ КР21 | 2 | |
| А4 | | 5 | 1.090.1-1.2-8 14-05 | КАРКАС ПЛОСКИЙ КР37 | 2 | |
| А4 | | 6 | 1.090.1-1.2-8 27 | СЕТКА С55 | 4 | |
| А4 | | 7 | 1.090.1-1.2-8 28 | ИЗДЕЛИЕ ЗАКЛАДНОЕ МН1 ДЕТАЛИ | 2 | |
| А4 | | 8 | 1.090.1-1.2-8 0029-02 | ПЕТЛЯ СТРОПОВОЧНАЯ СП3 | 2 | |
| А4 | | 9 | 1.090.1-1.2-8 0030 | СТЕРЖЕНЬ ГНУТЫЙ АН1 | 4 | |
| А4 | | 10 | 1.090.1-1.2-8 0030-01 | СТЕРЖЕНЬ ГНУТЫЙ АН2 СТ. ОТД. ГОСТ 6727-80 | 2 | |
| ВЧ | | 11 | 5.041.2950 | Ф5 ВР-I L=2950 | 5 | 0.41КГ |
| ВЧ | | 12 | 5.041.2770 | Ф5 ВР-I L=2770 | 5 | 0.39КГ |
| ВЧ | | 13 | 5.041.280 | Ф5 ВР-I L=280 | 12 | 0.04КГ |



ФОРМАТ А4



| ФОРМАТ | ЗОНА | ПОЗ | ОБОЗНАЧЕНИЕ | НАИМЕНОВАНИЕ | КОЛ | ПРИМЕЧАНИЕ |
|---|---|---|---|---|---|---|
| ВЧ | | 14 | 5.041.430 | Ф5 ВР-I L=430 | 10 | 0.06КГ |
| ВЧ | | 15 | 5.041.130 | Ф5 ВР-I L=130 | 10 | 0.02КГ |
| | | | | 1.090.1-1.2-7 01-07 3КП030.4,0-2 СБОРОЧНЫЕ ЕДИНИЦЫ | | |
| А4 | | 1 | 1.090.1-1.2-8 01-03 | КАРКАС УКР.СБОРКИ СКР4 | 1 | |
| А4 | | 2 | 1.090.1-1.2-8 04-03 | КАРКАС ПЛОСКИЙ КР4 | 2 | |
| А4 | | 3 | 1.090.1-1.2-8 06-03 | КАРКАС ПЛОСКИЙ КР13 | 2 | |
| А4 | | 4 | 1.090.1-1.2-8 09-01 | КАРКАС ПЛОСКИЙ КР21 | 2 | |
| А4 | | 5 | 1.090.1-1.2-8 14-05 | КАРКАС ПЛОСКИЙ КР37 | 2 | |
| А4 | | 6 | 1.090.1-1.2-8 27 | СЕТКА С55 | 4 | |
| А4 | | 7 | 1.090.1-1.2-8 28 | ИЗДЕЛИЕ ЗАКЛАДНОЕ МН1 ДЕТАЛИ | 2 | |
| А4 | | 8 | 1.090.1-1.2-8 0029-02 | ПЕТЛЯ СТРОПОВОЧНАЯ СП3 | 2 | |
| А4 | | 9 | 1.090.1-1.2-8 0030 | СТЕРЖЕНЬ ГНУТЫЙ АН1 | 4 | |
| А4 | | 10 | 1.090.1-1.2-8 0030-01 | СТЕРЖЕНЬ ГНУТЫЙ АН2 СТ. ОТД. ГОСТ 6727-80 | 2 | |
| БЧ | | 11 | 5.041.2950 | Ф5 ВР-I L=2950 | 5 | 0.41КГ |
| БЧ | | 12 | 5.041.2770 | Ф5 ВР-I L=2770 | 5 | 0.39КГ |
| БЧ | | 13 | 5.041.280 | Ф5 ВР-I L=280 | 12 | 0.04КГ |
| БЧ | | 14 | 5.041.430 | Ф5 ВР-I L=430 | 10 | 0.06КГ |
| БЧ | | 15 | 5.041.130 | Ф5 ВР-I L=130 | 10 | 0.02КГ |



19692 9 ФОРМАТ А4

ЭПВЦ Киев ЗНИИЭП
ОПЕРАТОР ТЛП КОРТ
БОИКО
ИНВ № ПОДЛ | ПОДПИСЬ И ДАТА | ВЗАМ ИНВ №

Рис. 1

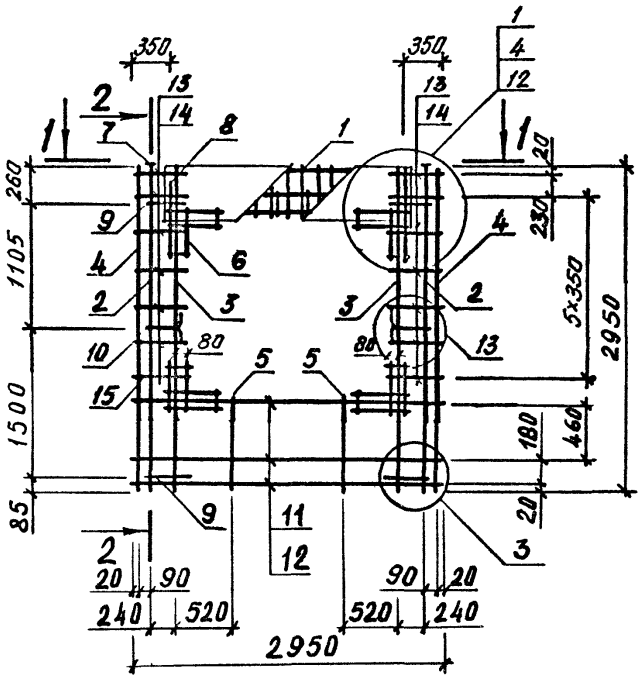


2–2

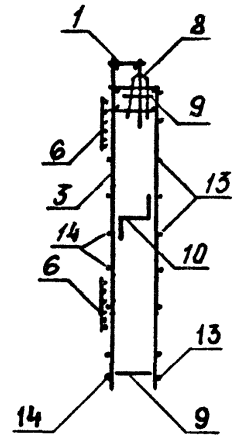


Рис. 2

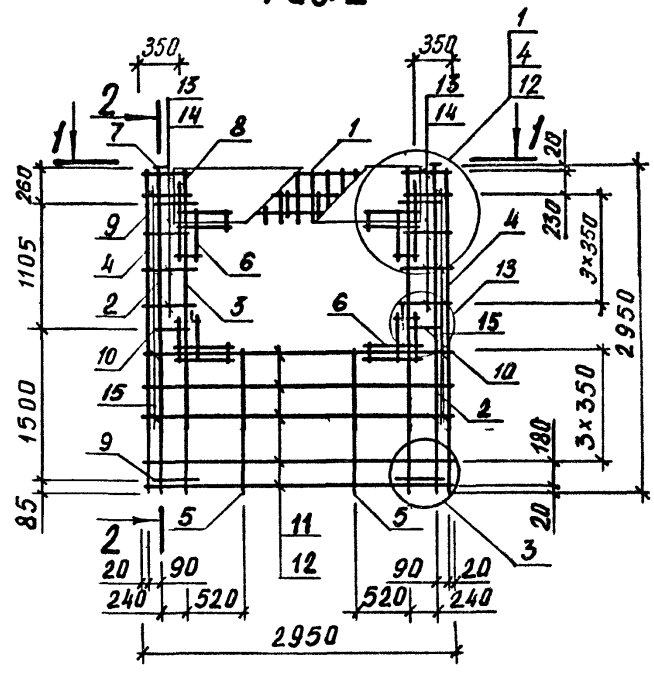


1–1

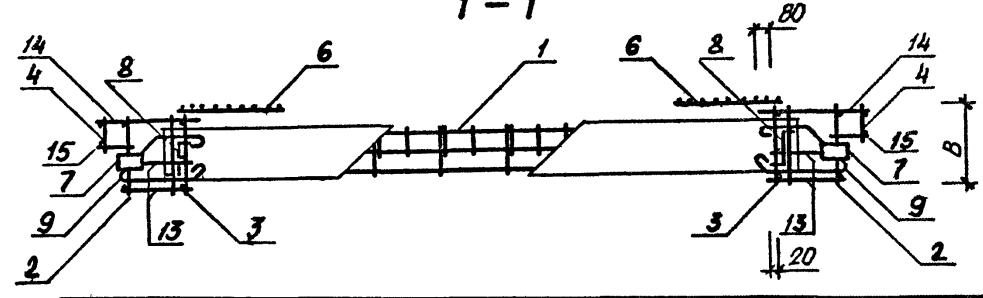


| ОБОЗНАЧЕНИЕ | МАРКА | РИС | B, ММ | МАССА, КГ |
|---|---|---|---|---|
| I.090.I-I.2-7 0I | 2КП030.3,5-I | I | 300 | 4I.54 |
| -0I | 2КП030.3,5-2 | I | 300 | 45.37 |
| -02 | 2КП030.4,0-I | I | 350 | 42.I5 |
| -03 | 2КП030.4,0-2 | I | 350 | 46.00 |
| -04 | 3КП030.3,5-I | 2 | 300 | 43.38 |
| -05 | 3КП030.3,5-2 | 2 | 300 | 47.2I |
| -06 | 3КП030.4,0-I | 2 | 350 | 44.0I |
| -07 | 3КП030.4,0-2 | 2 | 350 | 47.87 |

| | | |
|---|---|---|
| НАЧ ОТД | СИТНИК | |
| Н КОНТР | ЕГУНОВ | |
| ГЛ СПЕЦ | ПИНЧУК | |
| ПРОВЕРИЛ | РУДАВИН | |
| РАЗРАБ | ШЕЙНИЧ | |

1·090·1-1·2-7 01СБ

Каркас пространственный 2КП030, 3КП030 Сборочный чертеж

| СТАДИЯ | МАССА | МАСШТАБ |
|---|---|---|
| Р | СМ ТАБЛ | |
| ЛИСТ | ЛИСТОВ 1 | |

ГОСГРАЖДАНСТРОЙ КиевЗНИИЭП

| ФОРМАТ | ЗОНА | ПОЗ | ОБОЗНАЧЕНИЕ | НАИМЕНОВАНИЕ | КОЛ | ПРИМЕЧАНИЕ |
|---|---|---|---|---|---|---|
| А3 | | | 1.090.1-1.2-7 02СБ | ДОКУМЕНТАЦИЯ<br>СБОРОЧНЫЙ ЧЕРТЕЖ | | |
| А3 | | | 1.090.1-1.2-7 00Д2 | УЗЛЫ АРМАТУРНЫЕ | | |
| А4 | | | 1.090.1-1.2-7 00ТО | ТЕХНИЧЕСКОЕ ОПИСАНИЕ | | |
| | | | ПЕРЕМЕННЫЕ ДАННЫЕ | ДЛЯ ИСПОЛНЕНИЙ: | | |
| | | | | 1.090.1-1.2-7 02<br>4КП030.3,5-1<br>СБОРОЧНЫЕ ЕДИНИЦЫ | | |
| А4 | 1 | | 1.090.1-1.2-8 01-04 | КАРКАС УКР.СБОРКИ СКР5 | 1 | |
| А4 | 2 | | 1.090.1-1.2-8 04 | КАРКАС ПЛОСКИЙ КР1 | 2 | |
| А4 | 3 | | 1.090.1-1.2-8 06 | КАРКАС ПЛОСКИЙ КР10 | 4 | |
| А4 | 4 | | 1.090.1-1.2-8 09 | КАРКАС ПЛОСКИЙ КР20 | 2 | |
| А4 | 5 | | 1.090.1-1.2-8 14 | КАРКАС ПЛОСКИЙ КР32 | 2 | |
| А4 | 6 | | 1.090.1-1.2-8 27 | СЕТКА С55 | 4 | |
| А4 | 7 | | 1.090.1-1.2-8 28 | ИЗДЕЛИЕ ЗАКЛАДНОЕ МН1 | 2 | |
| | | | | ДЕТАЛИ | | |
| А4 | 8 | | 1.090.1-1.2-8 0029-02 | ПЕТЛЯ СТРОПОВОЧНАЯ СП3 | 2 | |
| А4 | 9 | | 1.090.1-1.2-8 0030 | СТЕРЖЕНЬ ГНУТЫЙ АН1 | 4 | |
| А4 | 10 | | 1.090.1-1.2-8 0030-01 | СТЕРЖЕНЬ ГНУТЫЙ АН2<br>СТ. ОТД. ГОСТ 6727-80 | 2 | |
| ВЧ | 11 | | 5.041.2950 | Ф5 ВР-I L=2950 | 3 | 0.41КГ |
| ВЧ | 12 | | 5.041.2770 | Ф5 ВР-I L=2770 | 3 | 0.39КГ |
| ВЧ | 13 | | 5.041.430 | Ф5 ВР-I L=430 | 16 | 0.06КГ |
| ВЧ | 14 | | 5.041.130 | Ф5 ВР-I L=130 | 10 | 0.02КГ |
| ВЧ | 15 | | 5.041.580 | Ф5 ВР-I L=580 | 14 | 0.08КГ |
| | | | | 1.090.1-1.2-7 02-01<br>4КП030.3,5-2<br>СБОРОЧНЫЕ ЕДИНИЦЫ | | |
| А4 | 1 | | 1.090.1-1.2-8 01-06 | КАРКАС УКР.СБОРКИ СКР7 | 1 | |
| А4 | 2 | | 1.090.1-1.2-8 04 | КАРКАС ПЛОСКИЙ КР1 | 2 | |
| А4 | 3 | | 1.090.1-1.2-8 06 | КАРКАС ПЛОСКИЙ КР10 | 4 | |
| А4 | 4 | | 1.090.1-1.2-8 09 | КАРКАС ПЛОСКИЙ КР20 | 2 | |
| А4 | 5 | | 1.090.1-1.2-8 14 | КАРКАС ПЛОСКИЙ КР32 | 2 | |
| А4 | 6 | | 1.090.1-1.2-8 27 | СЕТКА С55 | 4 | |
| А4 | 7 | | 1.090.1-1.2-8 28 | ИЗДЕЛИЕ ЗАКЛАДНОЕ МН1 | 2 | |
| | | | | ДЕТАЛИ | | |
| А4 | 8 | | 1.090.1-1.2-8 0029-02 | ПЕТЛЯ СТРОПОВОЧНАЯ СП3 | 2 | |
| А4 | 9 | | 1.090.1-1.2-8 0030 | СТЕРЖЕНЬ ГНУТЫЙ АН1 | 4 | |
| А4 | 10 | | 1.090.1-1.2-8 0030-01 | СТЕРЖЕНЬ ГНУТЫЙ АН2<br>СТ. ОТД. ГОСТ 6727-80 | 2 | |
| ВЧ | 11 | | 5.041.2950 | Ф5 ВР-I L=2950 | 3 | 0.41КГ |
| ВЧ | 12 | | 5.041.2770 | Ф5 ВР-I L=2770 | 3 | 0.39КГ |
| ВЧ | 13 | | 5.041.430 | Ф5 ВР-I L=430 | 16 | 0.06КГ |
| ВЧ | 14 | | 5.041.130 | Ф5 ВР-I L=130 | 10 | 0.02КГ |
| ВЧ | 15 | | 5.041.580 | Ф5 ВР-I L=580 | 14 | 0.08КГ |

| | | | |
|---|---|---|---|
| Н.КОНТР | Ситник | | 1.090.1-1.2-7 02 |
| Н.КОНТР | Егунов | | |
| ГИП СПЕЦ | Пинчук | | КАРКАС ПРОСТРАНСТВЕННЫЙ<br>4КП0-6КП0 |
| ПРОВЕРИЛ | Рудявин | | СТАДИЯ: Р; ЛИСТ: 1; ЛИСТОВ: 6 |
| РАЗРАБ | Бойко | | ГОСГРАЖДАНСТРОЙ<br>КиевЗНИИЭП |

ФОРМАТ А4

| ФОРМАТ | ЗОНА | ПОЗ | ОБОЗНАЧЕНИЕ | НАИМЕНОВАНИЕ | КОЛ | ПРИМЕЧАНИЕ |
|---|---|---|---|---|---|---|
| ВЧ | 14 | | 5.041.130 | Ф5 ВР-I L=130 | 10 | 0.02КГ |
| ВЧ | 15 | | 5.041.580 | Ф5 ВР-I L=580 | 14 | 0.08КГ |
| | | | | 1.090.1-1.2-7 02-02<br>4КП030.4,0-1<br>СБОРОЧНЫЕ ЕДИНИЦЫ | | |
| А4 | 1 | | 1.090.1-1.2-8 01-05 | КАРКАС УКР.СБОРКИ СКР6 | 1 | |
| А4 | 2 | | 1.090.1-1.2-8 04-01 | КАРКАС ПЛОСКИЙ КР2 | 2 | |
| А4 | 3 | | 1.090.1-1.2-8 06-01 | КАРКАС ПЛОСКИЙ КР11 | 4 | |
| А4 | 4 | | 1.090.1-1.2-8 09-01 | КАРКАС ПЛОСКИЙ КР21 | 2 | |
| А4 | 5 | | 1.090.1-1.2-8 14-01 | КАРКАС ПЛОСКИЙ КР33 | 2 | |
| А4 | 6 | | 1.090.1-1.2-8 27 | СЕТКА С55 | 4 | |
| А4 | 7 | | 1.090.1-1.2-8 28 | ИЗДЕЛИЕ ЗАКЛАДНОЕ МН1 | 2 | |
| | | | | ДЕТАЛИ | | |
| А4 | 8 | | 1.090.1-1.2-8 0029-02 | ПЕТЛЯ СТРОПОВОЧНАЯ СП3 | 2 | |
| А4 | 9 | | 1.090.1-1.2-8 0030 | СТЕРЖЕНЬ ГНУТЫЙ АН1 | 4 | |
| А4 | 10 | | 1.090.1-1.2-8 0030-01 | СТЕРЖЕНЬ ГНУТЫЙ АН2<br>СТ. ОТД. ГОСТ 6727-80 | 2 | |
| ВЧ | 11 | | 5.041.2950 | Ф5 ВР-I L=2950 | 3 | 0.41КГ |
| ВЧ | 12 | | 5.041.2770 | Ф5 ВР-I L=2770 | 3 | 0.39КГ |
| ВЧ | 13 | | 5.041.430 | Ф5 ВР-I L=430 | 16 | 0.06КГ |
| ВЧ | 14 | | 5.041.130 | Ф5 ВР-I L=130 | 10 | 0.02КГ |
| ВЧ | 15 | | 5.041.580 | Ф5 ВР-I L=580 | 14 | 0.08КГ |
| | | | | 1.090.1-1.2-7 02-03<br>4КП030.4,0-2<br>СБОРОЧНЫЕ ЕДИНИЦЫ | | |
| А4 | 1 | | 1.090.1-1.2-8 01-07 | КАРКАС УКР.СБОРКИ СКР8 | 1 | |
| А4 | 2 | | 1.090.1-1.2-8 04-01 | КАРКАС ПЛОСКИЙ КР2 | 2 | |
| А4 | 3 | | 1.090.1-1.2-8 06-01 | КАРКАС ПЛОСКИЙ КР11 | 4 | |
| А4 | 4 | | 1.090.1-1.2-8 09-01 | КАРКАС ПЛОСКИЙ КР21 | 2 | |
| А4 | 5 | | 1.090.1-1.2-8 14-01 | КАРКАС ПЛОСКИЙ КР33 | 2 | |
| А4 | 6 | | 1.090.1-1.2-8 27 | СЕТКА С55 | 4 | |
| А4 | 7 | | 1.090.1-1.2-8 28 | ИЗДЕЛИЕ ЗАКЛАДНОЕ МН1 | 2 | |
| | | | | ДЕТАЛИ | | |
| А4 | 8 | | 1.090.1-1.2-8 0029-02 | ПЕТЛЯ СТРОПОВОЧНАЯ СП3 | 2 | |
| А4 | 9 | | 1.090.1-1.2-8 0030 | СТЕРЖЕНЬ ГНУТЫЙ АН1 | 4 | |
| А4 | 10 | | 1.090.1-1.2-8 0030-01 | СТЕРЖЕНЬ ГНУТЫЙ АН2<br>СТ. ОТД. ГОСТ 6727-80 | 2 | |
| ВЧ | 11 | | 5.041.2950 | Ф5 ВР-I L=2950 | 3 | 0.41КГ |
| ВЧ | 12 | | 5.041.2770 | Ф5 ВР-I L=2770 | 3 | 0.39КГ |
| ВЧ | 13 | | 5.041.430 | Ф5 ВР-I L=430 | 16 | 0.06КГ |
| ВЧ | 14 | | 5.041.130 | Ф5 ВР-I L=130 | 10 | 0.02КГ |
| ВЧ | 15 | | 5.041.580 | Ф5 ВР-I L=580 | 14 | 0.08КГ |
| | | | | 1.090.1-1.2-7 02-04<br>5КП030.3,5-1<br>СБОРОЧНЫЕ ЕДИНИЦЫ | | |
| А4 | 1 | | 1.090.1-1.2-8 01-04 | КАРКАС УКР.СБОРКИ СКР5 | 1 | |
| А4 | 2 | | 1.090.1-1.2-8 04 | КАРКАС ПЛОСКИЙ КР1 | 2 | |
| А4 | 3 | | 1.090.1-1.2-8 06 | КАРКАС ПЛОСКИЙ КР10 | 4 | |
| А4 | 4 | | 1.090.1-1.2-8 09 | КАРКАС ПЛОСКИЙ КР20 | 2 | |

ЭПВЦ Киев ЗНИИЭП — ОПЕРАТОР ТЛП КОРТ — ШЕЙНИЧ

ВЗАМ ИНВ № | ПОДПИСЬ И ДАТА | ИНВ № ПОДЛ

1.090.1-1.2-7 02

Лист 2

19692 11

ФОРМАТ А4

| ФОРМАТ | ЗОНА | ПОЗ | ОБОЗНАЧЕНИЕ | НАИМЕНОВАНИЕ | КОЛ | ПРИМЕЧАНИЕ |
|---|---|---|---|---|---|---|
| А4 | | 5 | 1.090.1-1.2-8 14-02 | КАРКАС ПЛОСКИЙ КР34 | 2 | |
| А4 | | 6 | 1.090.1-1.2-8 27 | СЕТКА С55 | 4 | |
| А4 | | 7 | 1.090.1-1.2-8 28 | ИЗДЕЛИЕ ЗАКЛАДНОЕ МН1 | 2 | |
| | | | | ДЕТАЛИ | | |
| А4 | | 8 | 1.090.1-1.2-8 0029-02 | ПЕТЛЯ СТРОПОВОЧНАЯ СП3 | 2 | |
| А4 | | 9 | 1.090.1-1.2-8 0030 | СТЕРЖЕНЬ ГНУТЫЙ АН1 | 4 | |
| А4 | | 10 | 1.090.1-1.2-8 0030-01 | СТЕРЖЕНЬ ГНУТЫЙ АН2 | 2 | |
| | | | | СТ. ОТД. ГОСТ 6727-80 | | |
| БЧ | | 11 | 5.041.2950 | Ф5 ВР-I L=2950 | 4 | 0.41КГ |
| БЧ | | 12 | 5.041.2770 | Ф5 ВР-I L=2770 | 4 | 0.39КГ |
| БЧ | | 13 | 5.041.430 | Ф5 ВР-I L=430 | 14 | 0.06КГ |
| БЧ | | 14 | 5.041.130 | Ф5 ВР-I L=130 | 10 | 0.02КГ |
| БЧ | | 15 | 5.041.580 | Ф5 ВР-I L=580 | 12 | 0.08КГ |
| | | | | 1.090.1-1.2-7 02-05 | | |
| | | | | 5КП030.3,5-2 | | |
| | | | | СБОРОЧНЫЕ ЕДИНИЦЫ | | |
| А4 | | 1 | 1.090.1-1.2-8 01-06 | КАРКАС УКР.СБОРКИ СКР7 | 1 | |
| А4 | | 2 | 1.090.1-1.2-8 04 | КАРКАС ПЛОСКИЙ КР1 | 2 | |
| А4 | | 3 | 1.090.1-1.2-8 06 | КАРКАС ПЛОСКИЙ КР10 | 4 | |
| А4 | | 4 | 1.090.1-1.2-8 09 | КАРКАС ПЛОСКИЙ КР20 | 2 | |
| А4 | | 5 | 1.090.1-1.2-8 14-02 | КАРКАС ПЛОСКИЙ КР34 | 2 | |
| А4 | | 6 | 1.090.1-1.2-8 27 | СЕТКА С55 | 4 | |
| А4 | | 7 | 1.090.1-1.2-8 28 | ИЗДЕЛИЕ ЗАКЛАДНОЕ МН1 | 2 | |
| | | | | ДЕТАЛИ | | |
| А4 | | 8 | 1.090.1-1.2-8 0029-02 | ПЕТЛЯ СТРОПОВОЧНАЯ СП3 | 2 | |
| А4 | | 9 | 1.090.1-1.2-8 0030 | СТЕРЖЕНЬ ГНУТЫЙ АН1 | 4 | |
| А4 | | 10 | 1.090.1-1.2-8 0030-01 | СТЕРЖЕНЬ ГНУТЫЙ АН2 | 2 | |
| | | | | СТ. ОТД. ГОСТ 6727-80 | | |
| БЧ | | 11 | 5.041.2950 | Ф5 ВР-I L=2950 | 4 | 0.41КГ |
| БЧ | | 12 | 5.041.2770 | Ф5 ВР-I L=2770 | 4 | 0.39КГ |
| БЧ | | 13 | 5.041.430 | Ф5 ВР-I L=430 | 14 | 0.06КГ |
| БЧ | | 14 | 5.041.130 | Ф5 ВР-I L=130 | 10 | 0.02КГ |
| БЧ | | 15 | 5.041.580 | Ф5 ВР-I L=580 | 12 | 0.08КГ |
| | | | | 1.090.1-1.2-7 02-06 | | |
| | | | | 5КП030.4,0-1 | | |
| | | | | СБОРОЧНЫЕ ЕДИНИЦЫ | | |
| А4 | | 1 | 1.090.1-1.2-8 01-05 | КАРКАС УКР.СБОРКИ СКР6 | 1 | |
| А4 | | 2 | 1.090.1-1.2-8 04-01 | КАРКАС ПЛОСКИЙ КР2 | 2 | |
| А4 | | 3 | 1.090.1-1.2-8 06-01 | КАРКАС ПЛОСКИЙ КР11 | 4 | |
| А4 | | 4 | 1.090.1-1.2-8 09-01 | КАРКАС ПЛОСКИЙ КР21 | 2 | |
| А4 | | 5 | 1.090.1-1.2-8 14-03 | КАРКАС ПЛОСКИЙ КР35 | 2 | |
| А4 | | 6 | 1.090.1-1.2-8 27 | СЕТКА С55 | 4 | |
| А4 | | 7 | 1.090.1-1.2-8 28 | ИЗДЕЛИЕ ЗАКЛАДНОЕ МН1 | 2 | |
| | | | | ДЕТАЛИ | | |
| А4 | | 8 | 1.090.1-1.2-8 0029-02 | ПЕТЛЯ СТРОПОВОЧНАЯ СП3 | 2 | |
| А4 | | 9 | 1.090.1-1.2-8 0030 | СТЕРЖЕНЬ ГНУТЫЙ АН1 | 4 | |
| А4 | | 10 | 1.090.1-1.2-8 0030-01 | СТЕРЖЕНЬ ГНУТЫЙ АН2 | 2 | |
| | | | | СТ. ОТД. ГОСТ 6727-80 | | |
| БЧ | | 11 | 5.041.2950 | Ф5 ВР-I L=2950 | 4 | 0.41КГ |
| БЧ | | 12 | 5.041.2770 | Ф5 ВР-I L=2770 | 4 | 0.39КГ |
| БЧ | | 13 | 5.041.430 | Ф5 ВР-I L=430 | 14 | 0.06КГ |

Шейнич
ОПЕРАТОР ТЛП КОРТ
ЭПВЦ Киев ЗНИИЭП
ВЗАМ ИНВ №
ПОДПИСЬ И ДАТА
ИНВ №ПОДЛ







| ФОРМАТ | ЗОНА | ПОЗ | ОБОЗНАЧЕНИЕ | НАИМЕНОВАНИЕ | КОЛ | ПРИМЕЧАНИЕ |
|---|---|---|---|---|---|---|
| БЧ | | 14 | 5.041.130 | Ф5 ВР-I L=130 | 10 | 0.02КГ |
| БЧ | | 15 | 5.041.580 | Ф5 ВР-I L=580 | 12 | 0.08КГ |
| | | | | 1.090.1-1.2-7 02-07 | | |
| | | | | 5КП030.4,0-2 | | |
| | | | | СБОРОЧНЫЕ ЕДИНИЦЫ | | |
| А4 | | 1 | 1.090.1-1.2-8 01-07 | КАРКАС УКР.СБОРКИ СКР8 | 1 | |
| А4 | | 2 | 1.090.1-1.2-8 04-01 | КАРКАС ПЛОСКИЙ КР2 | 2 | |
| А4 | | 3 | 1.090.1-1.2-8 06-01 | КАРКАС ПЛОСКИЙ КР11 | 4 | |
| А4 | | 4 | 1.090.1-1.2-8 09-01 | КАРКАС ПЛОСКИЙ КР21 | 2 | |
| А4 | | 5 | 1.090.1-1.2-8 14-03 | КАРКАС ПЛОСКИЙ КР35 | 2 | |
| А4 | | 6 | 1.090.1-1.2-8 27 | СЕТКА С55 | 4 | |
| А4 | | 7 | 1.090.1-1.2-8 28 | ИЗДЕЛИЕ ЗАКЛАДНОЕ МН1 | 2 | |
| | | | | ДЕТАЛИ | | |
| А4 | | 8 | 1.090.1-1.2-8 0029-02 | ПЕТЛЯ СТРОПОВОЧНАЯ СП3 | 2 | |
| А4 | | 9 | 1.090.1-1.2-8 0030 | СТЕРЖЕНЬ ГНУТЫЙ АН1 | 4 | |
| А4 | | 10 | 1.090.1-1.2-8 0030-01 | СТЕРЖЕНЬ ГНУТЫЙ АН2 | 2 | |
| | | | | СТ. ОТД. ГОСТ 6727-80 | | |
| БЧ | | 11 | 5.041.2950 | Ф5 ВР-I L=2950 | 4 | 0.41КГ |
| БЧ | | 12 | 5.041.2770 | Ф5 ВР-I L=2770 | 4 | 0.39КГ |
| БЧ | | 13 | 5.041.430 | Ф5 ВР-I L=430 | 14 | 0.06КГ |
| БЧ | | 14 | 5.041.130 | Ф5 ВР-I L=130 | 10 | 0.02КГ |
| БЧ | | 15 | 5.041.580 | Ф5 ВР-I L=580 | 12 | 0.08КГ |
| | | | | 1.090.1-1.2-7 02-08 | | |
| | | | | 6КП030.3,5-1 | | |
| | | | | СБОРОЧНЫЕ ЕДИНИЦЫ | | |
| А4 | | 1 | 1.090.1-1.2-8 01-04 | КАРКАС УКР.СБОРКИ СКР5 | 1 | |
| А4 | | 2 | 1.090.1-1.2-8 04 | КАРКАС ПЛОСКИЙ КР1 | 2 | |
| А4 | | 3 | 1.090.1-1.2-8 06 | КАРКАС ПЛОСКИЙ КР10 | 4 | |
| А4 | | 4 | 1.090.1-1.2-8 09 | КАРКАС ПЛОСКИЙ КР20 | 2 | |
| А4 | | 5 | 1.090.1-1.2-8 14-04 | КАРКАС ПЛОСКИЙ КР36 | 2 | |
| А4 | | 6 | 1.090.1-1.2-8 27 | СЕТКА С55 | 4 | |
| А4 | | 7 | 1.090.1-1.2-8 28 | ИЗДЕЛИЕ ЗАКЛАДНОЕ МН1 | 2 | |
| | | | | ДЕТАЛИ | | |
| А4 | | 8 | 1.090.1-1.2-8 0029-02 | ПЕТЛЯ СТРОПОВОЧНАЯ СП3 | 2 | |
| А4 | | 9 | 1.090.1-1.2-8 0030 | СТЕРЖЕНЬ ГНУТЫЙ АН1 | 4 | |
| А4 | | 10 | 1.090.1-1.2-8 0030-01 | СТЕРЖЕНЬ ГНУТЫЙ АН2 | 2 | |
| | | | | СТ. ОТД. ГОСТ 6727-80 | | |
| БЧ | | 11 | 5.041.2950 | Ф5 ВР-I L=2950 | 5 | 0.41КГ |
| БЧ | | 12 | 5.041.2770 | Ф5 ВР-I L=2770 | 5 | 0.39КГ |
| БЧ | | 13 | 5.041.430 | Ф5 ВР-I L=430 | 12 | 0.06КГ |
| БЧ | | 14 | 5.041.130 | Ф5 ВР-I L=130 | 10 | 0.02КГ |
| БЧ | | 15 | 5.041.580 | Ф5 ВР-I L=580 | 10 | 0.08КГ |
| | | | | 1.090.1-1.2-7 02-09 | | |
| | | | | 6КП030.3,5-2 | | |
| | | | | СБОРОЧНЫЕ ЕДИНИЦЫ | | |
| А4 | | 1 | 1.090.1-1.2-8 01-06 | КАРКАС УКР.СБОРКИ СКР7 | 1 | |
| А4 | | 2 | 1.090.1-1.2-8 04 | КАРКАС ПЛОСКИЙ КР1 | 2 | |
| А4 | | 3 | 1.090.1-1.2-8 06 | КАРКАС ПЛОСКИЙ КР10 | 4 | |
| А4 | | 4 | 1.090.1-1.2-8 09 | КАРКАС ПЛОСКИЙ КР20 | 2 | |

Шейнич
ОПЕРАТОР ТЛП КОРТ
ЭПВЦ Киев ЗНИИЭП
ВЗАМ ИНВ №
ПОДПИСЬ И ДАТА
ИНВ №ПОДЛ

| ФОРМАТ | ЗОНА | ПОЗ | ОБОЗНАЧЕНИЕ | НАИМЕНОВАНИЕ | КОЛ | ПРИМЕЧАНИЕ |
|---|---|---|---|---|---|---|
| А4 | | 5 | 1.090.1-1.2-8 14-04 | КАРКАС ПЛОСКИЙ КР36 | 2 | |
| А4 | | 6 | 1.090.1-1.2-8 27 | СЕТКА С55 | 4 | |
| А4 | | 7 | 1.090.1-1.2-8 28 | ИЗДЕЛИЕ ЗАКЛАДНОЕ МН1 | 2 | |
| | | | | ДЕТАЛИ | | |
| А4 | | 8 | 1.090.1-1.2-8 0029-02 | ПЕТЛЯ СТРОПОВОЧНАЯ СП3 | 2 | |
| А4 | | 9 | 1.090.1-1.2-8 0030 | СТЕРЖЕНЬ ГНУТЫЙ АН1 | 4 | |
| А4 | | 10 | 1.090.1-1.2-8 0030-01 | СТЕРЖЕНЬ ГНУТЫЙ АН2 | 2 | |
| | | | | СТ. ОТД. ГОСТ 6727-80 | | |
| ВЧ | | 11 | 5.041.2950 | Ф5 ВР-I L=2950 | 5 | 0.41КГ |
| ВЧ | | 12 | 5.041.2770 | Ф5 ВР-I L=2770 | 5 | 0.39КГ |
| ВЧ | | 13 | 5.041.430 | Ф5 ВР-I L=430 | 12 | 0.06КГ |
| ВЧ | | 14 | 5.041.130 | Ф5 ВР-I L=130 | 10 | 0.02КГ |
| ВЧ | | 15 | 5.041.580 | Ф5 ВР-I L=580 | 10 | 0.08КГ |
| | | | | 1.090.1-1.2-7 02-10 | | |
| | | | | 6КП030.4,0-1 | | |
| | | | | СБОРОЧНЫЕ ЕДИНИЦЫ | | |
| А4 | | 1 | 1.090.1-1.2-8 01-05 | КАРКАС УКР.СБОРКИ СКР6 | 1 | |
| А4 | | 2 | 1.090.1-1.2-8 04-01 | КАРКАС ПЛОСКИЙ КР2 | 2 | |
| А4 | | 3 | 1.090.1-1.2-8 06-01 | КАРКАС ПЛОСКИЙ КР11 | 4 | |
| А4 | | 4 | 1.090.1-1.2-8 09-01 | КАРКАС ПЛОСКИЙ КР21 | 2 | |
| А4 | | 5 | 1.090.1-1.2-8 14-05 | КАРКАС ПЛОСКИЙ КР37 | 2 | |
| А4 | | 6 | 1.090.1-1.2-8 27 | СЕТКА С55 | 4 | |
| А4 | | 7 | 1.090.1-1.2-8 28 | ИЗДЕЛИЕ ЗАКЛАДНОЕ МН1 | 2 | |
| | | | | ДЕТАЛИ | | |
| А4 | | 8 | 1.090.1-1.2-8 0029-02 | ПЕТЛЯ СТРОПОВОЧНАЯ СП3 | 2 | |
| А4 | | 9 | 1.090.1-1.2-8 0030 | СТЕРЖЕНЬ ГНУТЫЙ АН1 | 4 | |
| А4 | | 10 | 1.090.1-1.2-8 0030-01 | СТЕРЖЕНЬ ГНУТЫЙ АН2 | 2 | |
| | | | | СТ. ОТД. ГОСТ 6727-80 | | |
| ВЧ | | 11 | 5.041.2950 | Ф5 ВР-I L=2950 | 5 | 0.41КГ |
| ВЧ | | 12 | 5.041.2770 | Ф5 ВР-I L=2770 | 5 | 0.39КГ |
| ВЧ | | 13 | 5.041.430 | Ф5 ВР-I L=430 | 12 | 0.06КГ |
| ВЧ | | 14 | 5.041.130 | Ф5 ВР-I L=130 | 10 | 0.02КГ |
| ВЧ | | 15 | 5.041.580 | Ф5 ВР-I L=580 | 10 | 0.08КГ |
| | | | | 1.090.1-1.2-7 02-11 | | |
| | | | | 6КП030.4,0-2 | | |
| | | | | СБОРОЧНЫЕ ЕДИНИЦЫ | | |
| А4 | | 1 | 1.090.1-1.2-8 01-07 | КАРКАС УКР.СБОРКИ СКР8 | 1 | |
| А4 | | 2 | 1.090.1-1.2-8 04-01 | КАРКАС ПЛОСКИЙ КР2 | 2 | |
| А4 | | 3 | 1.090.1-1.2-8 06-01 | КАРКАС ПЛОСКИЙ КР11 | 4 | |
| А4 | | 4 | 1.090.1-1.2-8 09-01 | КАРКАС ПЛОСКИЙ КР21 | 2 | |
| А4 | | 5 | 1.090.1-1.2-8 14-05 | КАРКАС ПЛОСКИЙ КР37 | 2 | |
| А4 | | 6 | 1.090.1-1.2-8 27 | СЕТКА С55 | 4 | |
| А4 | | 7 | 1.090.1-1.2-8 28 | ИЗДЕЛИЕ ЗАКЛАДНОЕ МН1 | 2 | |
| | | | | ДЕТАЛИ | | |
| А4 | | 8 | 1.090.1-1.2-8 0029-02 | ПЕТЛЯ СТРОПОВОЧНАЯ СП3 | 2 | |
| А4 | | 9 | 1.090.1-1.2-8 0030 | СТЕРЖЕНЬ ГНУТЫЙ АН1 | 4 | |
| А4 | | 10 | 1.090.1-1.2-8 0030-01 | СТЕРЖЕНЬ ГНУТЫЙ АН2 | 2 | |
| | | | | СТ. ОТД. ГОСТ 6727-80 | | |
| ВЧ | | 11 | 5.041.2950 | Ф5 ВР-I L=2950 | 5 | 0.41КГ |
| ВЧ | | 12 | 5.041.2770 | Ф5 ВР-I L=2770 | 5 | 0.39КГ |
| ВЧ | | 13 | 5.041.430 | Ф5 ВР-I L=430 | 12 | 0.06КГ |
| ВЧ | | 14 | 5.041.130 | Ф5 ВР-I L=130 | 10 | 0.02КГ |
| ВЧ | | 15 | 5.041.580 | Ф5 ВР-I L=580 | 10 | 0.08КГ |

Киев ЗНИИЭП ТПП КОРТ — Шейнич

ЭПВЦ — Киев ЗНИИЭП — ОПЕРАТОР ТПП КОРТ — Шейнич

ВЗАМ ИНВ № | ПОДПИСЬ И ДАТА | ИНВ №ПОДЛ

ЭПВЦ Киев ЗНИИЭП | ОПЕРАТОР ТЛП КОРТ | БОИКО
ИНВ № ПОДЛ. | ПОДПИСЬ И ДАТА | ВЗАМ. ИНВ №

## Рис. 1

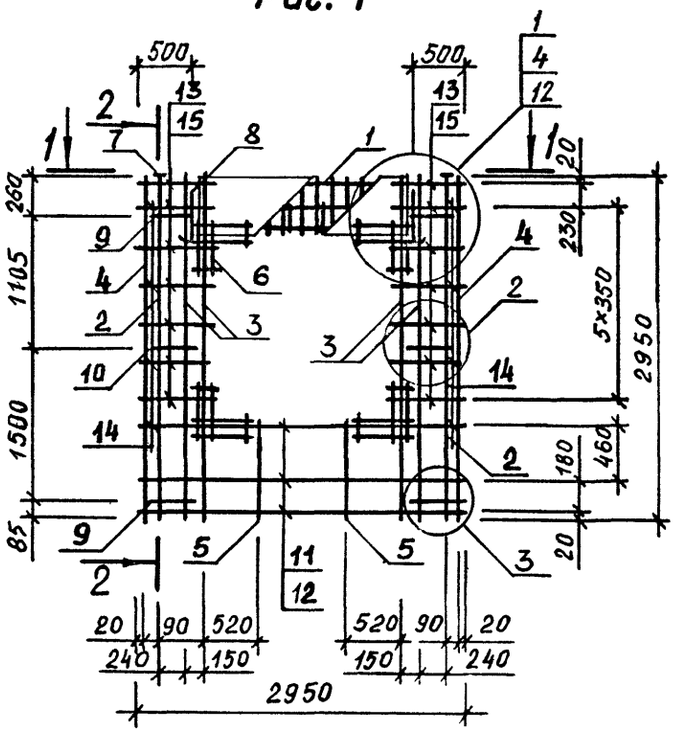


## 2–2

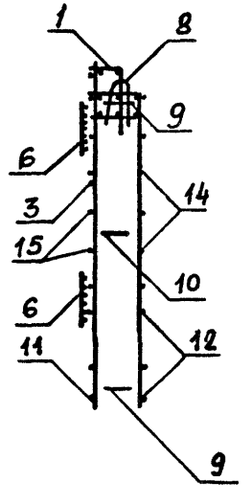


## 1–1

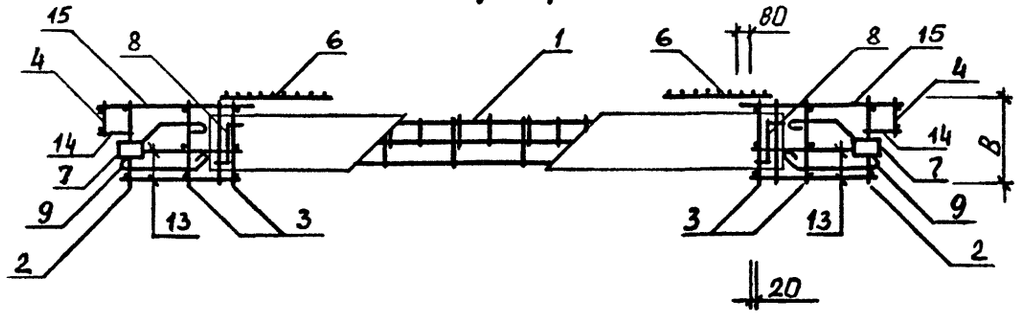


## Рис. 2

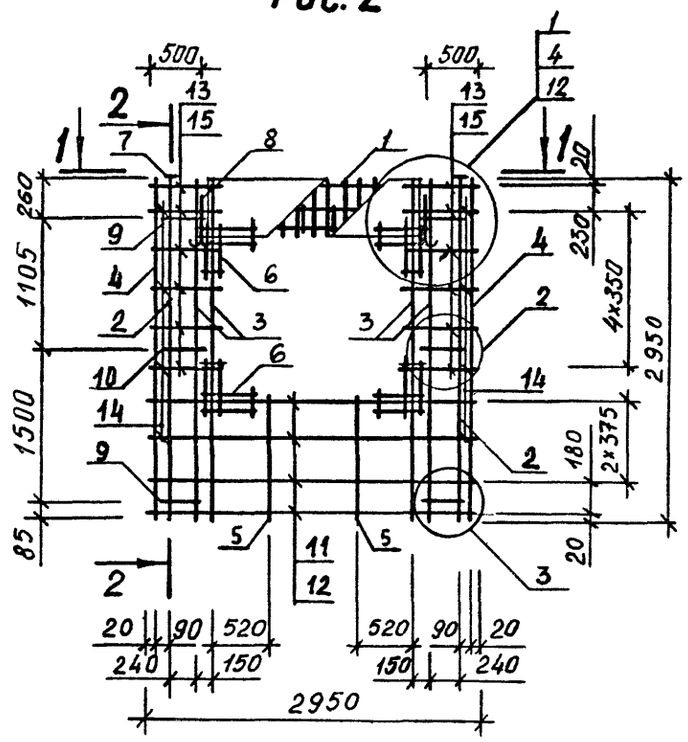


ТАБЛИЦУ ИСПОЛНЕНИЙ СМ. НА ЛИСТЕ 2

| | | | |
|---|---|---|---|
| НАЧ ОТД | Ситник | | |
| Н КОНТР | Егунов | | |
| ГЛ СПЕЦ | Пинчук | | |
| ПРОВЕРИЛ | Рудавин | | |
| РАЗРАБ | Шейнич | | |

**1.090.1-1.2-7 02СБ**

Каркас
Пространственный
4КП030, 5КП030, 6КП030
Сборочный чертеж

| СТАДИЯ | МАССА | МАСШТАБ |
|---|---|---|
| Р | СМ ТАБЛ | |
| ЛИСТ 1 | ЛИСТОВ 2 | |

ГОСГРАЖДАНСТРОЙ
КиевЗНИИЭП



ФОРМАТ А3

Киев ЗНИИЭП 1111 КОРТ 22

Рис. 3

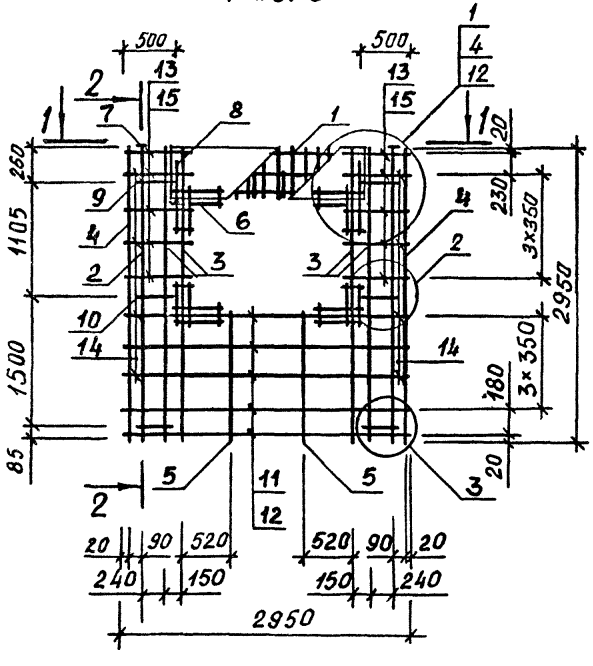


| ОБОЗНАЧЕНИЕ | МАРКА | РИС | В, мм | МАССА, кг |
|---|---|---|---|---|
| I.090.I-I.2-7 02 | 4КП030.3,5-I | I | 300 | 39.7I |
| -0I | 4КП030.3.5-2 | I | 300 | 43.20 |
| -02 | 4КП030.4,0-I | I | 350 | 40.40 |
| -03 | 4КП030.4,0-2 | I | 350 | 43.92 |
| -04 | 5КП030.3,5-I | 2 | 300 | 40.55 |
| -05 | 5КП030.3,5-2 | 2 | 300 | 44.04 |
| -06 | 5КП030.4,0-I | 2 | 350 | 4I.25 |
| -07 | 5КП030.4,0-2 | 2 | 350 | 44.76 |
| -08 | 6КП030.3,5-I | 3 | 300 | 4I.38 |
| -09 | 6КП030.3,5-2 | 3 | 300 | 44.88 |
| -I0 | 6КП030.4,0-I | 3 | 350 | 42.09 |
| -II | 6КП030.4,0-2 | 3 | 350 | 45.6I |

ВИД I-I И РАЗРЕЗ 2-2 СМ. НА ЛИСТЕ I.

| ФОРМАТ | ЗОНА | ПОЗ | ОБОЗНАЧЕНИЕ | НАИМЕНОВАНИЕ | КОЛ. | ПРИМЕЧАНИЕ |
|---|---|---|---|---|---|---|
| | | | | ДОКУМЕНТАЦИЯ | | |
| А3 | | | 1.090.1-1.2-7 03СВ | СВОРОЧНЫЙ ЧЕРТЕЖ | | |
| А3 | | | 1.090.1-1.2-7 00Д2 | УЗЛЫ АРМАТУРНЫЕ | | |
| А4 | | | 1.090.1-1.2-7 00ТО | ТЕХНИЧЕСКОЕ ОПИСАНИЕ | | |
| | | | | ПЕРЕМЕННЫЕ ДАННЫЕ ДЛЯ ИСПОЛНЕНИЙ: | | |
| | | | | 1.090.1-1.2-7 03 7КП030.3,5-2 СВОРОЧНЫЕ ЕДИНИЦЫ | | |
| А4 | 1 | | 1.090.1-1.2-8 01-08 | КАРКАС УКР.СБОРКИ СКР9 | 1 | |
| А4 | 2 | | 1.090.1-1.2-8 04 | КАРКАС ПЛОСКИЙ КР1 | 2 | |
| А4 | 3 | | 1.090.1-1.2-8 06 | КАРКАС ПЛОСКИЙ КР10 | 4 | |
| А4 | 4 | | 1.090.1-1.2-8 09 | КАРКАС ПЛОСКИЙ КР20 | 2 | |
| А4 | 5 | | 1.090.1-1.2-8 14 | КАРКАС ПЛОСКИЙ КР32 | 2 | |
| А4 | 6 | | 1.090.1-1.2-8 27 | СЕТКА С55 | 4 | |
| А4 | 7 | | 1.090.1-1.2-8 28 | ИЗДЕЛИЕ ЗАКЛАДНОЕ МН1 ДЕТАЛИ | 2 | |
| А4 | 8 | | 1.090.1-1.2-8 0029-02 | ПЕТЛЯ СТРОПОВОЧНАЯ СП3 | 2 | |
| А4 | 9 | | 1.090.1-1.2-8 0030 | СТЕРЖЕНЬ ГНУТЫЙ АН1 | 4 | |
| А4 | 10 | | 1.090.1-1.2-8 0030-01 | СТЕРЖЕНЬ ГНУТЫЙ АН2 СТ. ОТД. ГОСТ 6727-80 | 2 | |
| ВЧ | 11 | | 5.041.2950 | Ф5 ВР-I L=2950 | 3 | 0.41КГ |
| ВЧ | 12 | | 5.041.2770 | Ф5 ВР-I L=2770 | 3 | 0.39КГ |
| ВЧ | 13 | | 5.041.130 | Ф5 ВР-I L=130 | 10 | 0.02КГ |
| ВЧ | 14 | | 5.041.580 | Ф5 ВР-I L=580 | 16 | 0.08КГ |
| ВЧ | 15 | | 5.041.730 | Ф5 ВР-I L=730 | 14 | 0.10КГ |
| | | | | 1.090.1-1.2-7 03-01 7КП030.4,0-2 СВОРОЧНЫЕ ЕДИНИЦЫ | | |
| А4 | 1 | | 1.090.1-1.2-8 01-09 | КАРКАС УКР.СБОРКИ СКР10 | 1 | |
| А4 | 2 | | 1.090.1-1.2-8 04-01 | КАРКАС ПЛОСКИЙ КР2 | 2 | |
| А4 | 3 | | 1.090.1-1.2-8 06-01 | КАРКАС ПЛОСКИЙ КР11 | 4 | |
| А4 | 4 | | 1.090.1-1.2-8 09-01 | КАРКАС ПЛОСКИЙ КР21 | 2 | |
| А4 | 5 | | 1.090.1-1.2-8 14-01 | КАРКАС ПЛОСКИЙ КР33 | 2 | |
| А4 | 6 | | 1.090.1-1.2-8 27 | СЕТКА С55 | 4 | |
| А4 | 7 | | 1.090.1-1.2-8 28 | ИЗДЕЛИЕ ЗАКЛАДНОЕ МН1 ДЕТАЛИ | 2 | |
| А4 | 8 | | 1.090.1-1.2-8 0029-02 | ПЕТЛЯ СТРОПОВОЧНАЯ СП3 | 2 | |
| А4 | 9 | | 1.090.1-1.2-8 0030 | СТЕРЖЕНЬ ГНУТЫЙ АН1 | 4 | |
| А4 | 10 | | 1.090.1-1.2-8 0030-01 | СТЕРЖЕНЬ ГНУТЫЙ АН2 СТ. ОТД. ГОСТ 6727-80 | 2 | |
| ВЧ | 11 | | 5.041.2950 | Ф5 ВР-I L=2950 | 3 | 0.41КГ |
| ВЧ | 12 | | 5.041.2770 | Ф5 ВР-I L=2770 | 3 | 0.39КГ |
| ВЧ | 13 | | 5.041.130 | Ф5 ВР-I L=130 | 10 | 0.02КГ |

ЭПВЦ КиевЗНИИЭП | ОПЕРАТОР ТПП КОРТ | Шейнич

ВЗАМ ИНВ № | ПОДПИСЬ И ДАТА | ИНВ № ПОДЛ

| | | |
|---|---|---|
| НАЧ ОТД | Ситник | |
| Н КОНТР | Егунов | |
| ГЛ СПЕЦ | Пинчук | |
| ПРОВЕРИЛ | Рудавин | |
| РАЗРАБ. | Бойко | |

1.090.1-1.2-7 03

КАРКАС ПРОСТРАНСТВЕННЫЙ 7КП0 - 9КП0

| СТАДИЯ | ЛИСТ | ЛИСТОВ |
|---|---|---|
| Р | 1 | 3 |

ГОСГРАЖДАНСТРОЙ КиевЗНИИЭП

ФОРМАТ А4



| ФОРМАТ | ЗОНА | ПОЗ | ОБОЗНАЧЕНИЕ | НАИМЕНОВАНИЕ | КОЛ | ПРИМЕЧАНИЕ |
|---|---|---|---|---|---|---|
| ВЧ | 14 | | 5.041.580 | Ф5 ВР-I L=580 | 16 | 0.08КГ |
| ВЧ | 15 | | 5.041.730 | Ф5 ВР-I L=730 | 14 | 0.10КГ |
| | | | | 1.090.1-1.2-7 03-02 8КП030.3,5-2 СВОРОЧНЫЕ ЕДИНИЦЫ | | |
| А4 | 1 | | | КАРКАС УКР.СБОРКИ СКР11 | 1 | |
| А4 | 2 | | 1.090.1-1.2-8 01-10 | КАРКАС ПЛОСКИЙ КР1 | 2 | |
| А4 | 3 | | 1.090.1-1.2-8 04 | КАРКАС ПЛОСКИЙ КР10 | 6 | |
| А4 | 4 | | 1.090.1-1.2-8 06 | КАРКАС ПЛОСКИЙ КР20 | 2 | |
| А4 | 5 | | 1.090.1-1.2-8 09 | КАРКАС ПЛОСКИЙ КР32 | 1 | |
| А4 | 6 | | 1.090.1-1.2-8 14 | СЕТКА С55 | 4 | |
| А4 | 7 | | 1.090.1-1.2-8 27 | ИЗДЕЛИЕ ЗАКЛАДНОЕ МН1 ДЕТАЛИ | 2 | |
| А4 | 8 | | 1.090.1-1.2-8 28 | ПЕТЛЯ СТРОПОВОЧНАЯ СП3 | 2 | |
| А4 | 9 | | 1.090.1-1.2-8 0029-02 | СТЕРЖЕНЬ ГНУТЫЙ АН1 | 4 | |
| А4 | 10 | | 1.090.1-1.2-8 0030 | СТЕРЖЕНЬ ГНУТЫЙ АН2 СТ. ОТД. ГОСТ 6727-80 | 2 | |
| ВЧ | 11 | | 1.090.1-1.2-8 0030-01 | Ф5 ВР-I L=2950 | 3 | 0.41КГ |
| ВЧ | 12 | | 5.041.2950 | Ф5 ВР-I L=2770 | 3 | 0.39КГ |
| ВЧ | 13 | | 5.041.2770 | Ф5 ВР-I L=430 | 8 | 0.06КГ |
| ВЧ | 14 | | 5.041.430 | Ф5 ВР-I L=130 | 10 | 0.02КГ |
| ВЧ | 15 | | 5.041.130 | Ф5 ВР-I L=580 | 7 | 0.08КГ |
| ВЧ | 16 | | 5.041.580 | Ф5 ВР-I L=1310 | 8 | 0.18КГ |
| ВЧ | 17 | | 5.041.1310 | Ф5 ВР-I L=1480 | 7 | 0.21КГ |
| | | | 5.041.1480 | 1.090.1-1.2-7 03-03 8КП030.4,0-2 СВОРОЧНЫЕ ЕДИНИЦЫ | | |
| А4 | 1 | | | КАРКАС УКР.СБОРКИ СКР12 | 1 | |
| А4 | 2 | | 1.090.1-1.2-8 01-11 | КАРКАС ПЛОСКИЙ КР2 | 2 | |
| А4 | 3 | | 1.090.1-1.2-8 04-01 | КАРКАС ПЛОСКИЙ КР11 | 6 | |
| А4 | 4 | | 1.090.1-1.2-8 06-01 | КАРКАС ПЛОСКИЙ КР21 | 2 | |
| А4 | 5 | | 1.090.1-1.2-8 09-01 | КАРКАС ПЛОСКИЙ КР33 | 1 | |
| А4 | 6 | | 1.090.1-1.2-8 14-01 | СЕТКА С55 | 4 | |
| А4 | 7 | | 1.090.1-1.2-8 27 | ИЗДЕЛИЕ ЗАКЛАДНОЕ МН1 ДЕТАЛИ | 2 | |
| А4 | 8 | | 1.090.1-1.2-8 28 | ПЕТЛЯ СТРОПОВОЧНАЯ СП3 | 2 | |
| А4 | 9 | | 1.090.1-1.2-8 0029-02 | СТЕРЖЕНЬ ГНУТЫЙ АН1 | 4 | |
| А4 | 10 | | 1.090.1-1.2-8 0030 | СТЕРЖЕНЬ ГНУТЫЙ АН2 СТ. ОТД. ГОСТ 6727-80 | 2 | |
| ВЧ | 11 | | 1.090.1-1.2-8 0030-01 | Ф5 ВР-I L=2950 | 3 | 0.41КГ |
| ВЧ | 12 | | 5.041.2950 | Ф5 ВР-I L=2770 | 3 | 0.39КГ |
| ВЧ | 13 | | 5.041.2770 | Ф5 ВР-I L=430 | 8 | 0.06КГ |
| ВЧ | 14 | | 5.041.430 | Ф5 ВР-I L=130 | 10 | 0.02КГ |
| ВЧ | 15 | | 5.041.130 | Ф5 ВР-I L=580 | 7 | 0.08КГ |
| ВЧ | 16 | | 5.041.580 | Ф5 ВР-I L=1310 | 8 | 0.18КГ |
| ВЧ | 17 | | 5.041.1310 | Ф5 ВР-I L=1480 | 7 | 0.21КГ |
| | | | 5.041.1480 | 1.090.1-1.2-7 03-04 9КП030.3,5-2 СВОРОЧНЫЕ ЕДИНИЦЫ | | |

ЭПВЦ Киев ЗНИИЭП | ОПЕРАТОР ТПП КОРТ | Шейнич

ВЗАМ ИНВ № | ПОДПИСЬ И ДАТА | ИНВ № ПОДЛ

1.090.1-1.2-7 03

ЛИСТ 2



ФОРМАТ А4

| ФОРМАТ | ЗОНА | ПОЗ | ОБОЗНАЧЕНИЕ | НАИМЕНОВАНИЕ | КОЛ | ПРИМЕЧАНИЕ |
|---|---|---|---|---|---|---|
| А4 | | 1 | 1.090.1-1.2-8 01-10 | КАРКАС УКР.СБОРКИ СКР11 | 1 | |
| А4 | | 2 | 1.090.1-1.2-8 04 | КАРКАС ПЛОСКИЙ КР1 | 2 | |
| А4 | | 3 | 1.090.1-1.2-8 06 | КАРКАС ПЛОСКИЙ КР10 | 6 | |
| А4 | | 4 | 1.090.1-1.2-8 09 | КАРКАС ПЛОСКИЙ КР20 | 2 | |
| А4 | | 5 | 1.090.1-1.2-8 14 | КАРКАС ПЛОСКИЙ КР32 | 1 | |
| А4 | | 6 | 1.090.1-1.2-8 27 | СЕТКА С55 | 4 | |
| А4 | | 7 | 1.090.1-1.2-8 28 | ИЗДЕЛИЕ ЗАКЛАДНОЕ МН1 | 2 | |
| | | | | ДЕТАЛИ | | |
| А4 | | 8 | 1.090.1-1.2-8 0029-02 | ПЕТЛЯ СТРОПОВОЧНАЯ СП3 | 2 | |
| А4 | | 9 | 1.090.1-1.2-8 0030 | СТЕРЖЕНЬ ГНУТЫЙ АН1 | 4 | |
| А4 | | 10 | 1.090.1-1.2-8 0030-01 | СТЕРЖЕНЬ ГНУТЫЙ АН2 | 2 | |
| | | | | СТ. ОТД. ГОСТ 6727-80 | | |
| ВЧ | | 11 | 5.041.2950 | Ф5 ВР-I L=2950 | 3 | 0.41КГ |
| ВЧ | | 12 | 5.041.2770 | Ф5 ВР-I L=2770 | 3 | 0.39КГ |
| ВЧ | | 13 | 5.041.430 | Ф5 ВР-I L=430 | 8 | 0.06КГ |
| ВЧ | | 14 | 5.041.130 | Ф5 ВР-I L=130 | 10 | 0.02КГ |
| ВЧ | | 15 | 5.041.580 | Ф5 ВР-I L=580 | 7 | 0.08КГ |
| ВЧ | | 16 | 5.041.1310 | Ф5 ВР-I L=1310 | 8 | 0.18КГ |
| ВЧ | | 17 | 5.041.1480 | Ф5 ВР-I L=1480 | 7 | 0.21КГ |
| | | | | 1.090.1-1.2-7 03-05 | | |
| | | | | 9КПО30.4,0-2 | | |
| | | | | СБОРОЧНЫЕ ЕДИНИЦЫ | | |
| А4 | | 1 | 1.090.1-1.2-8 01-11 | КАРКАС УКР.СБОРКИ СКР12 | 1 | |
| А4 | | 2 | 1.090.1-1.2-8 04-01 | КАРКАС ПЛОСКИЙ КР2 | 2 | |
| А4 | | 3 | 1.090.1-1.2-8 06-01 | КАРКАС ПЛОСКИЙ КР11 | 6 | |
| А4 | | 4 | 1.090.1-1.2-8 09-01 | КАРКАС ПЛОСКИЙ КР21 | 2 | |
| А4 | | 5 | 1.090.1-1.2-8 14-01 | КАРКАС ПЛОСКИЙ КР33 | 1 | |
| А4 | | 6 | 1.090.1-1.2-8 27 | СЕТКА С55 | 4 | |
| А4 | | 7 | 1.090.1-1.2-8 28 | ИЗДЕЛИЕ ЗАКЛАДНОЕ МН1 | 2 | |
| | | | | ДЕТАЛИ | | |
| А4 | | 8 | 1.090.1-1.2-8 0029-02 | ПЕТЛЯ СТРОПОВОЧНАЯ СП3 | 2 | |
| А4 | | 9 | 1.090.1-1.2-8 0030 | СТЕРЖЕНЬ ГНУТЫЙ АН1 | 4 | |
| А4 | | 10 | 1.090.1-1.2-8 0030-01 | СТЕРЖЕНЬ ГНУТЫЙ АН2 | 2 | |
| | | | | СТ. ОТД. ГОСТ 6727-80 | | |
| ВЧ | | 11 | 5.041.2950 | Ф5 ВР-I L=2950 | 3 | 0.41КГ |
| ВЧ | | 12 | 5.041.2770 | Ф5 ВР-I L=2770 | 3 | 0.39КГ |
| ВЧ | | 13 | 5.041.430 | Ф5 ВР-I L=430 | 8 | 0.06КГ |
| ВЧ | | 14 | 5.041.130 | Ф5 ВР-I L=130 | 10 | 0.02КГ |
| ВЧ | | 15 | 5.041.580 | Ф5 ВР-I L=580 | 7 | 0.08КГ |
| ВЧ | | 16 | 5.041.1310 | Ф5 ВР-I L=1310 | 8 | 0.18КГ |
| ВЧ | | 17 | 5.041.1480 | Ф5 ВР-I L=1480 | 7 | 0.21КГ |

ТПП КОРТ Киев ЗНИИЭП

1.090.1-1.2-7 03

ЛИСТ 3

ФОРМАТ А4

ЭПВЦ Киев ЗНИИЭП ОПЕРАТОР ТПП КОРТ

ФОРМАТ | ЗОНА | ПОЗ | ОБОЗНАЧЕНИЕ | НАИМЕНОВАНИЕ | КОЛ | ПРИМЕЧАНИЕ

ВЗАМ.ИНВ.№ | ПОДПИСЬ И ДАТА | ИНВ.№ ПОДЛ

ЛИСТ

19692 17

ФОРМАТ А4

Рис. 1

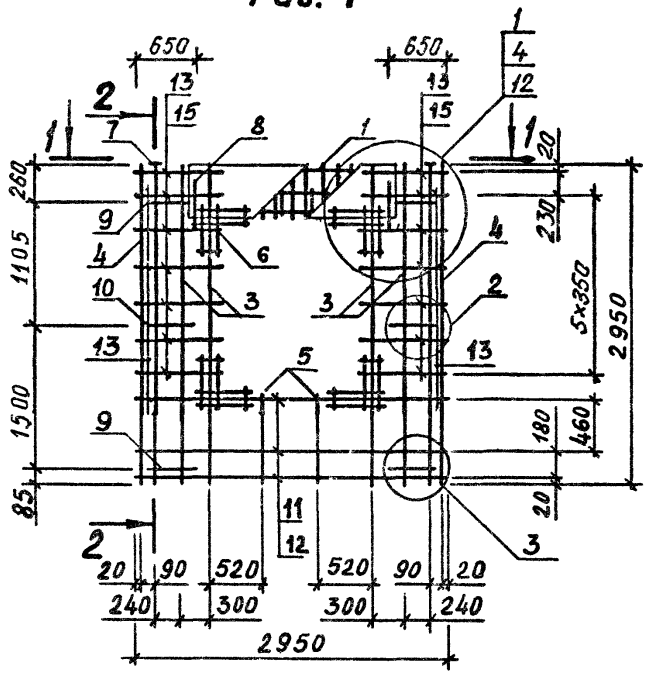


2-2

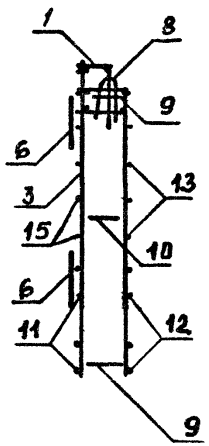

Рис. 2

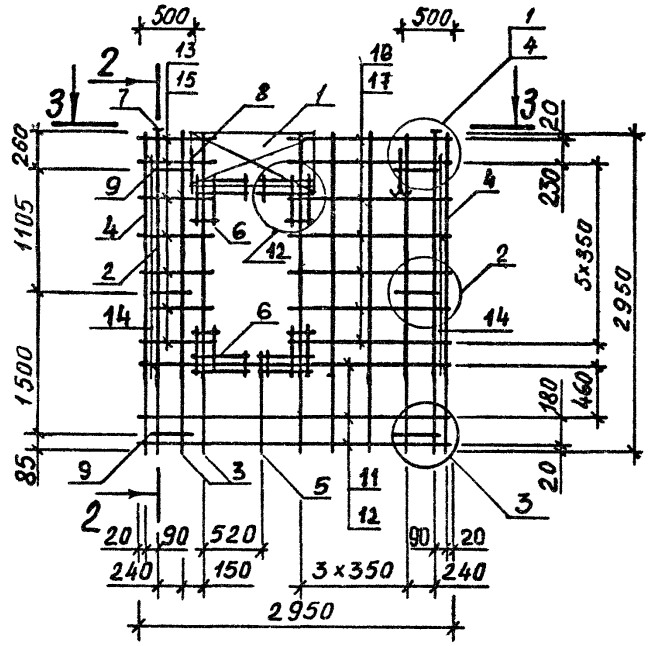


1-1

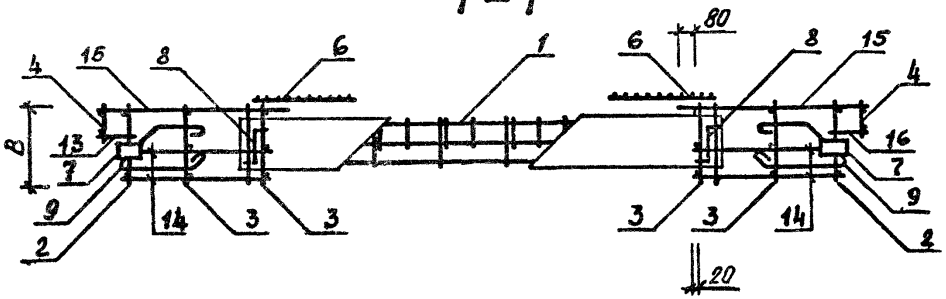


3-3

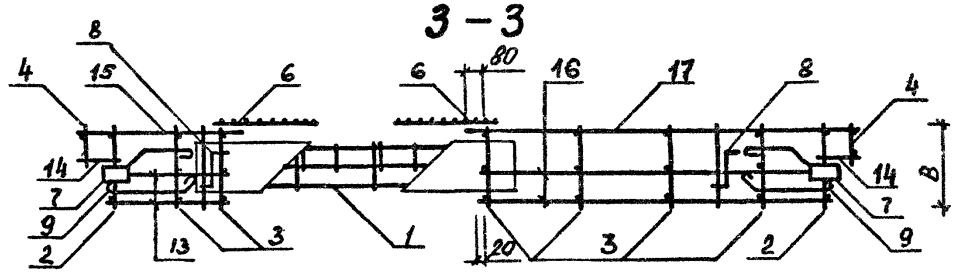


ТАБЛИЦУ ИСПОЛНЕНИЙ СМ. НА ЛИСТЕ 2.

| | | |
|---|---|---|
| НАЧ ОТД | СИТНИК | |
| Н КОНТР | ЕГУНОВ | |
| ГЛ СПЕЦ | ПИНЧУК | |
| ПРОВЕРИЛ | РУДАВИН | |
| РАЗРАБ. | ШЕЙНИЧ | |

1.090.1-1.2-7 0306

Каркас пространственный 7КПОЗ, 8КПОЗ, 9КПОЗ

Сборочный чертеж

| СТАДИЯ | МАССА | МАСШТАБ |
|---|---|---|
| Р | СМ ТАБЛ | |
| ЛИСТ 1 | ЛИСТОВ 2 | |

ГОСГРАЖДАНСТРОЙ КиевЗНИИЭП

ЭПВЦ Киев ЗНИИЭП | ОПЕРАТОР ТЛП КОРТ | БОЙКО

ИНВ.№ ПОДЛ | ПОДПИСЬ И ДАТА | ВЗАМ ИНВ №

19692 18

ФОРМАТ А3

Рис. 3

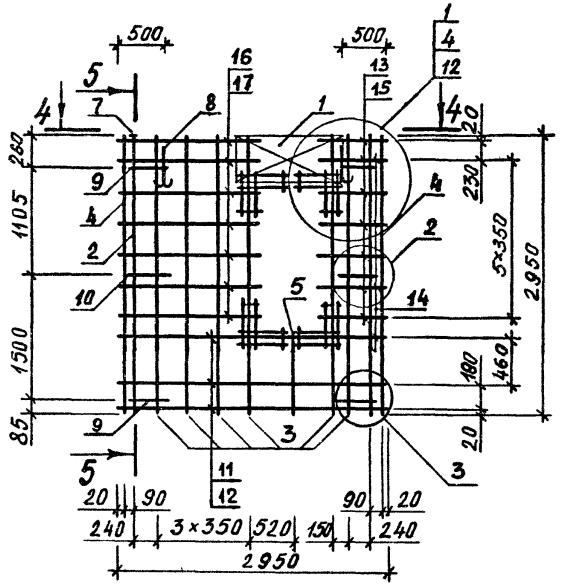


5 – 5

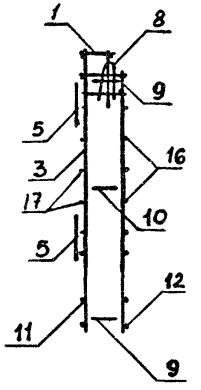


| ОБОЗНАЧЕНИЕ | МАРКА | РИС. | В, мм | МАССА, кг |
|---|---|---|---|---|
| I.090.I-I.2-7 03 | 7КП030.3,5-2 | I | 320 | 39.04 |
| -0I | 7КП030.4,0-2 | I | 370 | 40.78 |
| -02 | 8КП030.3,5-2 | 2 | 320 | 39.73 |
| -03 | 8КП030.4,0-2 | 2 | 370 | 40 44 |
| -04 | 9КП030.3,5-2 | 3 | 320 | 39.73 |
| -05 | 9КП030.4,0-2 | 3 | 370 | 40.44 |

4 – 4

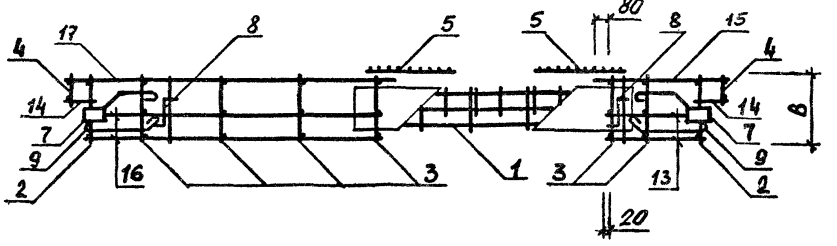

| ФОРМАТ | ЗОНА | ПОЗ | ОБОЗНАЧЕНИЕ | НАИМЕНОВАНИЕ | КОЛ. | ПРИМЕЧАНИЕ |
|---|---|---|---|---|---|---|
| | | | | ДОКУМЕНТАЦИЯ | | |
| А3 | | | 1.090.1-1.2-7 04СВ | СБОРОЧНЫЙ ЧЕРТЕЖ | | |
| А3 | | | 1.090.1-1.2-7 00Д2 | УЗЛЫ АРМАТУРНЫЕ | | |
| А4 | | | 1.090.1-1.2-7 00ТО | ТЕХНИЧЕСКОЕ ОПИСАНИЕ | | |
| | | | | ПЕРЕМЕННЫЕ ДАННЫЕ ДЛЯ ИСПОЛНЕНИЙ: | | |
| | | | | 1.090.1-1.2-7 04 2КП028.3,5-1 СБОРОЧНЫЕ ЕДИНИЦЫ | | |
| А4 | | 1 | 1.090.1-1.2-8 01-12 | КАРКАС УКР.СВОРКИ СКР13 | 1 | |
| А4 | | 2 | 1.090.1-1.2-8 04-05 | КАРКАС ПЛОСКИЙ КР6 | 2 | |
| А4 | | 3 | 1.090.1-1.2-8 06-02 | КАРКАС ПЛОСКИЙ КР12 | 2 | |
| А4 | | 4 | 1.090.1-1.2-8 14 | КАРКАС ПЛОСКИЙ КР32 | 2 | |
| А4 | | 5 | 1.090.1-1.2-8 27 | СЕТКА С55 | 4 | |
| А4 | | 6 | 1.090.1-1.2-8 26-02 | СЕТКА С53 | 2 | |
| А4 | | 7 | 1.090.1-1.2-8 28 | ИЗДЕЛИЕ ЗАКЛАДНОЕ МН1 ДЕТАЛИ | 2 | |
| А4 | | 8 | 1.090.1-1.2-8 0029-02 | ПЕТЛЯ СТРОПОВОЧНАЯ СП3 | 2 | |
| А4 | | 9 | 1.090.1-1.2-8 0030 | СТЕРЖЕНЬ ГНУТЫЙ АН1 | 4 | |
| А4 | | 10 | 1.090.1-1.2-8 0030-01 | СТЕРЖЕНЬ ГНУТЫЙ АН2 СТ. ОТД. ГОСТ 6727-80 | 2 | |
| ВЧ | | 11 | 5.041.2770 | Ф5 ВР-I L=2770 | 3 | 0.39КГ |
| ВЧ | | 12 | 5.041.280 | Ф5 ВР-I L=280 | 16 | 0.04КГ |
| ВЧ | | 13 | 5.041.2890 | Ф5 ВР-I L=2890 | 3 | 0.40КГ |
| | | | | 1.090.1-1.2-7 04-01 2КП028.3,5-2 СБОРОЧНЫЕ ЕДИНИЦЫ | | |
| А4 | | 1 | 1.090.1-1.2-8 01-13 | КАРКАС УКР.СВОРКИ СКР14 | 1 | |
| А4 | | 2 | 1.090.1-1.2-8 04-05 | КАРКАС ПЛОСКИЙ КР6 | 2 | |
| А4 | | 3 | 1.090.1-1.2-8 06-02 | КАРКАС ПЛОСКИЙ КР12 | 2 | |
| А4 | | 4 | 1.090.1-1.2-8 14 | КАРКАС ПЛОСКИЙ КР32 | 2 | |
| А4 | | 5 | 1.090.1-1.2-8 27 | СЕТКА С55 | 4 | |
| А4 | | 6 | 1.090.1-1.2-8 26-02 | СЕТКА С53 | 2 | |
| А4 | | 7 | 1.090.1-1.2-8 28 | ИЗДЕЛИЕ ЗАКЛАДНОЕ МН1 ДЕТАЛИ | 2 | |
| А4 | | 8 | 1.090.1-1.2-8 0029-02 | ПЕТЛЯ СТРОПОВОЧНАЯ СП3 | 2 | |
| А4 | | 9 | 1.090.1-1.2-8 0030 | СТЕРЖЕНЬ ГНУТЫЙ АН1 | 4 | |
| А4 | | 10 | 1.090.1-1.2-8 0030-01 | СТЕРЖЕНЬ ГНУТЫЙ АН2 СТ. ОТД. ГОСТ 6727-80 | 2 | |
| ВЧ | | 11 | 5.041.2770 | Ф5 ВР-I L=2770 | 3 | 0.39КГ |
| ВЧ | | 12 | 5.041.280 | Ф5 ВР-I L=280 | 16 | 0.04КГ |
| ВЧ | | 13 | 5.041.2890 | Ф5 ВР-I L=2890 | 3 | 0.40КГ |

ЭПВЦ КиевЗНИИЭП | ОПЕРАТОР ТЛП КОРТ | Шейнич

ВЗАМ.ИНВ.№ | ПОДПИСЬ И ДАТА | ИНВ.№ ПОДЛ.

| | | |
|---|---|---|
| | 1.090.1-1.2-7 04 | |
| НАЧ.ОТД. | Ситник | |
| Н.КОНТР. | Егунов | |
| ГЛ.СПЕЦ. | Пинчук | |
| ПРОВЕРИЛ | Рудавин | |
| РАЗРАБ. | Бойко | |

КАРКАС ПРОСТРАНСТВЕННЫЙ 2КП0

| СТАДИЯ | ЛИСТ | ЛИСТОВ |
|---|---|---|
| Р | 1 | 2 |

ГОСГРАЖДАНСТРОЙ КиевЗНИИЭП

ФОРМАТ А4



| ФОРМАТ | ЗОНА | ПОЗ | ОБОЗНАЧЕНИЕ | НАИМЕНОВАНИЕ | КОЛ | ПРИМЕЧАНИЕ |
|---|---|---|---|---|---|---|
| | | | | 1.090.1-1.2-7 04-02 2КП028.4,0-1 СБОРОЧНЫЕ ЕДИНИЦЫ | | |
| А4 | | 1 | 1.090.1-1.2-8 01-14 | КАРКАС УКР.СВОРКИ СКР15 | 1 | |
| А4 | | 2 | 1.090.1-1.2-8 04-05 | КАРКАС ПЛОСКИЙ КР6 | 2 | |
| А4 | | 3 | 1.090.1-1.2-8 06-03 | КАРКАС ПЛОСКИЙ КР13 | 2 | |
| А4 | | 4 | 1.090.1-1.2-8 14-01 | КАРКАС ПЛОСКИЙ КР33 | 2 | |
| А4 | | 5 | 1.090.1-1.2-8 27 | СЕТКА С55 | 4 | |
| А4 | | 6 | 1.090.1-1.2-8 26 | СЕТКА С51 | 2 | |
| А4 | | 7 | 1.090.1-1.2-8 28 | ИЗДЕЛИЕ ЗАКЛАДНОЕ МН1 ДЕТАЛИ | 2 | |
| А4 | | 8 | 1.090.1-1.2-8 0029-02 | ПЕТЛЯ СТРОПОВОЧНАЯ СП3 | 2 | |
| А4 | | 9 | 1.090.1-1.2-8 0030 | СТЕРЖЕНЬ ГНУТЫЙ АН1 | 4 | |
| А4 | | 10 | 1.090.1-1.2-8 0030-01 | СТЕРЖЕНЬ ГНУТЫЙ АН2 СТ. ОТД. ГОСТ 6727-80 | 2 | |
| ВЧ | | 11 | 5.041.2770 | Ф5 ВР-I L=2770 | 3 | 0.39КГ |
| ВЧ | | 12 | 5.041.280 | Ф5 ВР-I L=280 | 16 | 0.04КГ |
| ВЧ | | 13 | 5.041.2890 | Ф5 ВР-I L=2890 | 3 | 0.40КГ |
| | | | | 1.090.1-1.2-7 04-03 2КП028.4,0-2 СБОРОЧНЫЕ ЕДИНИЦЫ | | |
| А4 | | 1 | 1.090.1-1.2-8 01-15 | КАРКАС УКР.СВОРКИ СКР16 | 1 | |
| А4 | | 2 | 1.090.1-1.2-8 04-05 | КАРКАС ПЛОСКИЙ КР6 | 2 | |
| А4 | | 3 | 1.090.1-1.2-8 06-03 | КАРКАС ПЛОСКИЙ КР13 | 2 | |
| А4 | | 4 | 1.090.1-1.2-8 14-01 | КАРКАС ПЛОСКИЙ КР33 | 2 | |
| А4 | | 5 | 1.090.1-1.2-8 27 | СЕТКА С55 | 4 | |
| А4 | | 6 | 1.090.1-1.2-8 26 | СЕТКА С51 | 2 | |
| А4 | | 7 | 1.090.1-1.2-8 28 | ИЗДЕЛИЕ ЗАКЛАДНОЕ МН1 ДЕТАЛИ | 2 | |
| А4 | | 8 | 1.090.1-1.2-8 0029-02 | ПЕТЛЯ СТРОПОВОЧНАЯ СП3 | 2 | |
| А4 | | 9 | 1.090.1-1.2-8 0030 | СТЕРЖЕНЬ ГНУТЫЙ АН1 | 4 | |
| А4 | | 10 | 1.090.1-1.2-8 0030-01 | СТЕРЖЕНЬ ГНУТЫЙ АН2 СТ. ОТД. ГОСТ 6727-80 | 2 | |
| ВЧ | | 11 | 5.041.2770 | Ф5 ВР-I L=2770 | 3 | 0.39КГ |
| ВЧ | | 12 | 5.041.280 | Ф5 ВР-I L=280 | 16 | 0.04КГ |
| ВЧ | | 13 | 5.041.2890 | Ф5 ВР-I L=2890 | 3 | 0.40КГ |

ЭПВЦ КиевЗНИИЭП | ОПЕРАТОР ТЛП КОРТ | Шейнич

ВЗАМ.ИНВ.№ | ПОДПИСЬ И ДАТА | ИНВ.№ ПОДЛ.



19692 20

ФОРМАТ А4

## 2-2

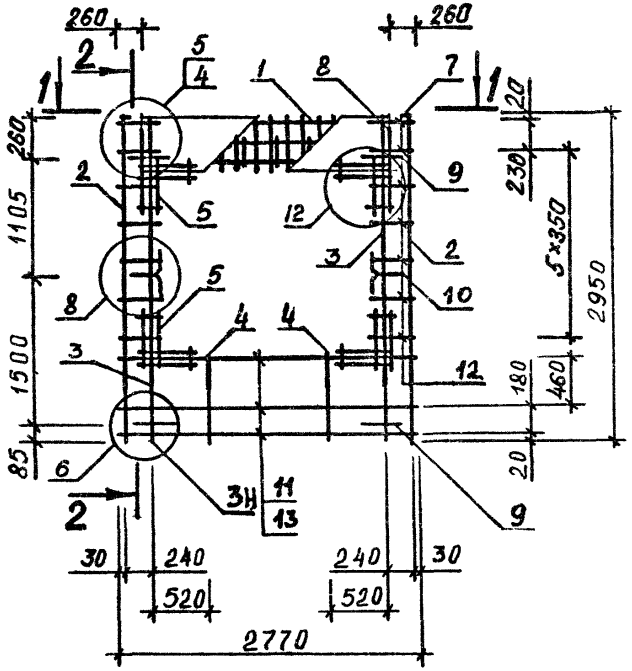


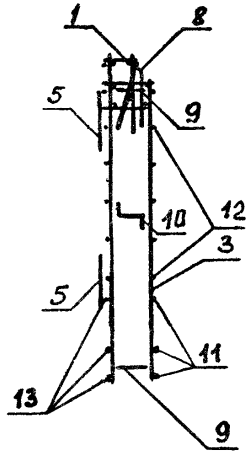

| ОБОЗНАЧЕНИЕ | МАРКА | В, мм | МАССА, кг |
|---|---|---|---|
| I.090.I-I.2-7 04 | 2КП028.3,5-I | 300 | 39.85 |
| -0I | 2КП028.3,5-2 | 300 | 43.55 |
| -02 | 2КП028.4,0-I | 350 | 40.40 |
| -03 | 2КП028.4,0-2 | 350 | 44.I2 |

## 1-1

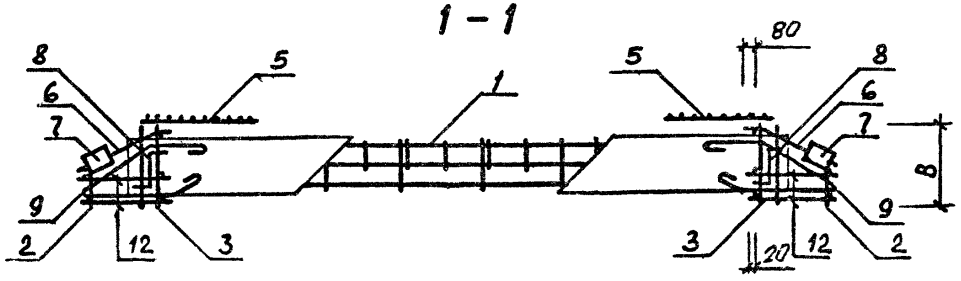


| | | | |
|---|---|---|---|
| НАЧ ОТД | СИТНИК | | |
| Н КОНТР | Егунов | | |
| ГЛ СПЕЦ | Пинчук | | |
| ПРОВЕРИЛ | Рудавин | | |
| РАЗРАБ. | Шейнич | | |

1.090.1-1.2-7 04СБ

Каркас пространственный 2КП028

Сборочный чертеж

| СТАДИЯ | МАССА | МАСШТАБ |
|---|---|---|
| Р | СМ ТАБЛ | |
| ЛИСТ | ЛИСТОВ 1 | |

ГОСГРАЖДАНСТРОЙ КиевЗНИИЭП



ФОРМАТ А3

| ФОРМАТ | ЗОНА | ПОЗ | ОБОЗНАЧЕНИЕ | НАИМЕНОВАНИЕ | КОЛ | ПРИМЕЧАНИЕ |
|---|---|---|---|---|---|---|
| | | | | ДОКУМЕНТАЦИЯ | | |
| А3 | | | 1.090.1-1.2-7 05СБ | СВОРОЧНЫЙ ЧЕРТЕЖ | | |
| А3 | | | 1.090.1-1.2-7 00Д2 | УЗЛЫ АРМАТУРНЫЕ | | |
| А4 | | | 1.090.1-1.2-7 00ТО | ТЕХНИЧЕСКОЕ ОПИСАНИЕ | | |
| | | | | ПЕРЕМЕННЫЕ ДАННЫЕ ДЛЯ ИСПОЛНЕНИЙ: | | |
| | | | | 1.090.1-1.2-7 05 | | |
| | | | | 3КП029.3,5-1 | | |
| | | | | СВОРОЧНЫЕ ЕДИНИЦЫ | | |
| А4 | 1 | | 1.090.1-1.2-8 01-16 | КАРКАС УКР.СВОРКИ СКР17 | 1 | |
| А4 | 2 | | 1.090.1-1.2-8 04-02 | КАРКАС ПЛОСКИЙ КР3 | 1 | |
| А4 | 3 | | 1.090.1-1.2-8 04-05 | КАРКАС ПЛОСКИЙ КР6 | 1 | |
| А4 | 4 | | 1.090.1-1.2-8 06-02 | КАРКАС ПЛОСКИЙ КР12 | 2 | |
| А4 | 5 | | 1.090.1-1.2-8 09 | КАРКАС ПЛОСКИЙ КР20 | 1 | |
| А4 | 6 | | 1.090.1-1.2-8 14 | КАРКАС ПЛОСКИЙ КР32 | 2 | |
| А4 | 7 | | 1.090.1-1.2-8 27 | СЕТКА С55 | 4 | |
| А4 | 8 | | 1.090.1-1.2-8 26-02 | СЕТКА С53 | 1 | |
| А4 | 9 | | 1.090.1-1.2-8 28 | ИЗДЕЛИЕ ЗАКЛАДНОЕ МН1 | 2 | |
| | | | | ДЕТАЛИ | | |
| А4 | 10 | | 1.090.1-1.2-8 0029-02 | ПЕТЛЯ СТРОПОВОЧНАЯ СП3 | 2 | |
| А4 | 11 | | 1.090.1-1.2-8 0030 | СТЕРЖЕНЬ ГНУТЫЙ АН1 | 4 | |
| А4 | 12 | | 1.090.1-1.2-8 0030-01 | СТЕРЖЕНЬ ГНУТЫЙ АН2 | 2 | |
| | | | | СТ. ОТД. ГОСТ 6727-80 | | |
| ВЧ | 13 | | 5.041.2770 | Ф5 ВР-I L=2770 | 3 | 0.39КГ |
| ВЧ | 14 | | 5.041.280 | Ф5 ВР-I L=280 | 16 | 0.04КГ |
| ВЧ | 15 | | 5.041.430 | Ф5 ВР-I L=430 | 7 | 0.06КГ |
| ВЧ | 16 | | 5.041.130 | Ф5 ВР-I L=130 | 5 | 0.02КГ |
| ВЧ | 17 | | 5.041.2900 | Ф5 ВР-I L=2900 | 3 | 0.40КГ |
| | | | | 1.090.1-1.2-7 05-01 | | |
| | | | | 3КП029.3,5-2 | | |
| | | | | СВОРОЧНЫЕ ЕДИНИЦЫ | | |
| А4 | 1 | | 1.090.1-1.2-8 01-17 | КАРКАС УКР.СВОРКИ СКР18 | 1 | |
| А4 | 2 | | 1.090.1-1.2-8 04-02 | КАРКАС ПЛОСКИЙ КР3 | 1 | |
| А4 | 3 | | 1.090.1-1.2-8 04-05 | КАРКАС ПЛОСКИЙ КР6 | 1 | |
| А4 | 4 | | 1.090.1-1.2-8 06-02 | КАРКАС ПЛОСКИЙ КР12 | 2 | |
| А4 | 5 | | 1.090.1-1.2-8 09 | КАРКАС ПЛОСКИЙ КР20 | 1 | |
| А4 | 6 | | 1.090.1-1.2-8 14 | КАРКАС ПЛОСКИЙ КР32 | 2 | |
| А4 | 7 | | 1.090.1-1.2-8 27 | СЕТКА С55 | 4 | |
| А4 | 8 | | 1.090.1-1.2-8 26-02 | СЕТКА С53 | 1 | |
| А4 | 9 | | 1.090.1-1.2-8 28 | ИЗДЕЛИЕ ЗАКЛАДНОЕ МН1 | 2 | |
| | | | | ДЕТАЛИ | | |
| А4 | 10 | | 1.090.1-1.2-8 0029-02 | ПЕТЛЯ СТРОПОВОЧНАЯ СП3 | 2 | |
| А4 | 11 | | 1.090.1-1.2-8 0030 | СТЕРЖЕНЬ ГНУТЫЙ АН1 | 4 | |
| А4 | 12 | | 1.090.1-1.2-8 0030-01 | СТЕРЖЕНЬ ГНУТЫЙ АН2 | 2 | |

ЭПВЦ КиевЗНИИЭП | ОПЕРАТОР ТПП КОРТ | Шейнич

ИНВ № ПОДЛ. | ПОДПИСЬ И ДАТА | ВЗАМ ИНВ №

1.090.1-1.2-7 05

| | | |
|---|---|---|
| НАЧ ОТД | Ситник | |
| Н КОНТР | Егунов | |
| ГЛ СПЕЦ | Пинчук | |
| ПРОВЕРИЛ | Рудавин | |
| РАЗРАБ | Бойко | |

КАРКАС ПРОСТРАНСТВЕННЫЙ
3КП0,4КП0

| СТАДИЯ | ЛИСТ | ЛИСТОВ |
|---|---|---|
| Р | 1 | 4 |

ГОСГРАЖДАНСТРОЙ
КиевЗНИИЭП

ФОРМАТ А4

| ФОРМАТ | ЗОНА | ПОЗ. | ОБОЗНАЧЕНИЕ | НАИМЕНОВАНИЕ | КОЛ | ПРИМЕЧАНИЕ |
|---|---|---|---|---|---|---|
| | | | | СТ. ОТД. ГОСТ 6727-80 | | |
| ВЧ | 13 | | 5.041.2770 | Ф5 ВР-I L=2770 | 3 | 0.39КГ |
| ВЧ | 14 | | 5.041.280 | Ф5 ВР-I L=280 | 16 | 0.04КГ |
| ВЧ | 15 | | 5.041.430 | Ф5 ВР-I L=430 | 7 | 0.06КГ |
| ВЧ | 16 | | 5.041.130 | Ф5 ВР-I L=130 | 5 | 0.02КГ |
| ВЧ | 17 | | 5.041.2900 | Ф5 ВР-I L=2900 | 3 | 0.40КГ |
| | | | | 1.090.1-1.2-7 05-02 | | |
| | | | | 3КП029.4,0-1 | | |
| | | | | СБОРОЧНЫЕ ЕДИНИЦЫ | | |
| А4 | 1 | | 1.090.1-1.2-8 01-18 | КАРКАС УКР.СБОРКИ СКР19 | 1 | |
| А4 | 2 | | 1.090.1-1.2-8 04-03 | КАРКАС ПЛОСКИЙ КР4 | 1 | |
| А4 | 3 | | 1.090.1-1.2-8 04-05 | КАРКАС ПЛОСКИЙ КР6 | 1 | |
| А4 | 4 | | 1.090.1-1.2-8 06-03 | КАРКАС ПЛОСКИЙ КР13 | 2 | |
| А4 | 5 | | 1.090.1-1.2-8 09-01 | КАРКАС ПЛОСКИЙ КР21 | 1 | |
| А4 | 6 | | 1.090.1-1.2-8 14-01 | КАРКАС ПЛОСКИЙ КР33 | 2 | |
| А4 | 7 | | 1.090.1-1.2-8 27 | СЕТКА С55 | 4 | |
| А4 | 8 | | 1.090.1-1.2-8 26 | СЕТКА С51 | 1 | |
| А4 | 9 | | 1.090.1-1.2-8 28 | ИЗДЕЛИЕ ЗАКЛАДНОЕ МН1 | 2 | |
| | | | | ДЕТАЛИ | | |
| А4 | 10 | | 1.090.1-1.2-8 0029-02 | ПЕТЛЯ СТРОПОВОЧНАЯ СП3 | 2 | |
| А4 | 11 | | 1.090.1-1.2-8 0030 | СТЕРЖЕНЬ ГНУТЫЙ АН1 | 4 | |
| А4 | 12 | | 1.090.1-1.2-8 0030-01 | СТЕРЖЕНЬ ГНУТЫЙ АН2 | 2 | |
| | | | | СТ. ОТД. ГОСТ 6727-80 | | |
| ВЧ | 13 | | 5.041.2770 | Ф5 ВР-I L=2770 | 3 | 0.39КГ |
| ВЧ | 14 | | 5.041.280 | Ф5 ВР-I L=280 | 16 | 0.04КГ |
| ВЧ | 15 | | 5.041.430 | Ф5 ВР-I L=430 | 7 | 0.06КГ |
| ВЧ | 16 | | 5.041.130 | Ф5 ВР-I L=130 | 5 | 0.02КГ |
| ВЧ | 17 | | 5.041.2920 | Ф5 ВР-I L=2920 | 3 | 0.41КГ |
| | | | | 1.090.1-1.2-7 05-03 | | |
| | | | | 3КП029.4,0-2 | | |
| | | | | СБОРОЧНЫЕ ЕДИНИЦЫ | | |
| А4 | 1 | | 1.090.1-1.2-8 01-19 | КАРКАС УКР.СВОРКИ СКР20 | 1 | |
| А4 | 2 | | 1.090.1-1.2-8 04-03 | КАРКАС ПЛОСКИЙ КР4 | 1 | |
| А4 | 3 | | 1.090.1-1.2-8 04-05 | КАРКАС ПЛОСКИЙ КР6 | 1 | |
| А4 | 4 | | 1.090.1-1.2-8 06-03 | КАРКАС ПЛОСКИЙ КР13 | 2 | |
| А4 | 5 | | 1.090.1-1.2-8 09-01 | КАРКАС ПЛОСКИЙ КР21 | 1 | |
| А4 | 6 | | 1.090.1-1.2-8 14-01 | КАРКАС ПЛОСКИЙ КР33 | 2 | |
| А4 | 7 | | 1.090.1-1.2-8 27 | СЕТКА С55 | 4 | |
| А4 | 8 | | 1.090.1-1.2-8 26 | СЕТКА С51 | 1 | |
| А4 | 9 | | 1.090.1-1.2-8 28 | ИЗДЕЛИЕ ЗАКЛАДНОЕ МН1 | 2 | |
| | | | | ДЕТАЛИ | | |
| А4 | 10 | | 1.090.1-1.2-8 0029-02 | ПЕТЛЯ СТРОПОВОЧНАЯ СП3 | 2 | |
| А4 | 11 | | 1.090.1-1.2-8 0030 | СТЕРЖЕНЬ ГНУТЫЙ АН1 | 4 | |
| А4 | 12 | | 1.090.1-1.2-8 0030-01 | СТЕРЖЕНЬ ГНУТЫЙ АН2 | 2 | |
| | | | | СТ. ОТД. ГОСТ 6727-80 | | |
| ВЧ | 13 | | 5.041.2770 | Ф5 ВР-I L=2770 | 3 | 0.39КГ |
| ВЧ | 14 | | 5.041.280 | Ф5 ВР-I L=280 | 16 | 0.04КГ |
| ВЧ | 15 | | 5.041.430 | Ф5 ВР-I L=430 | 7 | 0.06КГ |
| ВЧ | 16 | | 5.041.130 | Ф5 ВР-I L=130 | 5 | 0.02КГ |
| ВЧ | 17 | | 5.041.2920 | Ф5 ВР-I L=2920 | 3 | 0.41КГ |

ЭПВЦ КиевЗНИИЭП | ОПЕРАТОР ТПП КОРТ | Шейнич

ИНВ № ПОДЛ. | ПОДПИСЬ И ДАТА | ВЗАМ ИНВ №

1.090.1-1.2-7 05

ЛИСТ 2



ФОРМАТ А4

| ФОРМАТ | ЗОНА | ПОЗ | ОБОЗНАЧЕНИЕ | НАИМЕНОВАНИЕ | КОЛ | ПРИМЕЧАНИЕ |
|---|---|---|---|---|---|---|
| | | | | 1.090.1-1.2-7 05-04 | | |
| | | | | 4КП029.3,5-1 | | |
| | | | | СБОРОЧНЫЕ ЕДИНИЦЫ | | |
| А4 | | 1 | 1.090.1-1.2-8 01-20 | КАРКАС УКР.СБОРКИ СКР21 | 1 | |
| А4 | | 2 | 1.090.1-1.2-8 04-02 | КАРКАС ПЛОСКИЙ КР3 | 1 | |
| А4 | | 3 | 1.090.1-1.2-8 04-05 | КАРКАС ПЛОСКИЙ КР6 | 1 | |
| А4 | | 4 | 1.090.1-1.2-8 06-02 | КАРКАС ПЛОСКИЙ КР12 | 2 | |
| А4 | | 5 | 1.090.1-1.2-8 09 | КАРКАС ПЛОСКИЙ КР20 | 1 | |
| А4 | | 6 | 1.090.1-1.2-8 14 | КАРКАС ПЛОСКИЙ КР32 | 2 | |
| А4 | | 7 | 1.090.1-1.2-8 27 | СЕТКА С55 | 4 | |
| А4 | | 8 | 1.090.1-1.2-8 26-02 | СЕТКА С53 | 1 | |
| А4 | | 9 | 1.090.1-1.2-8 28 | ИЗДЕЛИЕ ЗАКЛАДНОЕ МН1 | 2 | |
| | | | | ДЕТАЛИ | | |
| А4 | | 10 | 1.090.1-1.2-8 0029-02 | ПЕТЛЯ СТРОПОВОЧНАЯ СП3 | 2 | |
| А4 | | 11 | 1.090.1-1.2-8 0030 | СТЕРЖЕНЬ ГНУТЫЙ АН1 | 4 | |
| А4 | | 12 | 1.090.1-1.2-8 0030-01 | СТЕРЖЕНЬ ГНУТЫЙ АН2 | 2 | |
| | | | | СТ. ОТД. ГОСТ 6727-80 | | |
| ВЧ | | 13 | 5.041.2770 | Ф5 ВР-I L=2770 | 3 | 0.39КГ |
| ВЧ | | 14 | 5.041.280 | Ф5 ВР-I L=280 | 16 | 0.04КГ |
| ВЧ | | 15 | 5.041.430 | Ф5 ВР-I L=430 | 7 | 0.06КГ |
| ВЧ | | 16 | 5.041.130 | Ф5 ВР-I L=130 | 5 | 0.02КГ |
| ВЧ | | 17 | 5.041.2900 | Ф5 ВР-I L=2900 | 3 | 0.40КГ |
| | | | | 1.090.1-1.2-7 05-05 | | |
| | | | | 4КП029.3,5-2 | | |
| | | | | СБОРОЧНЫЕ ЕДИНИЦЫ | | |
| А4 | | 1 | 1.090.1-1.2-8 01-21 | КАРКАС УКР.СБОРКИ СКР22 | 1 | |
| А4 | | 2 | 1.090.1-1.2-8 04-02 | КАРКАС ПЛОСКИЙ КР3 | 1 | |
| А4 | | 3 | 1.090.1-1.2-8 04-05 | КАРКАС ПЛОСКИЙ КР6 | 1 | |
| А4 | | 4 | 1.090.1-1.2-8 06-02 | КАРКАС ПЛОСКИЙ КР12 | 2 | |
| А4 | | 5 | 1.090.1-1.2-8 09 | КАРКАС ПЛОСКИЙ КР20 | 1 | |
| А4 | | 6 | 1.090.1-1.2-8 14 | КАРКАС ПЛОСКИЙ КР32 | 2 | |
| А4 | | 7 | 1.090.1-1.2-8 27 | СЕТКА С55 | 4 | |
| А4 | | 8 | 1.090.1-1.2-8 26-02 | СЕТКА С53 | 1 | |
| А4 | | 9 | 1.090.1-1.2-8 28 | ИЗДЕЛИЕ ЗАКЛАДНОЕ МН1 | 2 | |
| | | | | ДЕТАЛИ | | |
| А4 | | 10 | 1.090.1-1.2-8 0029-02 | ПЕТЛЯ СТРОПОВОЧНАЯ СП3 | 2 | |
| А4 | | 11 | 1.090.1-1.2-8 0030 | СТЕРЖЕНЬ ГНУТЫЙ АН1 | 4 | |
| А4 | | 12 | 1.090.1-1.2-8 0030-01 | СТЕРЖЕНЬ ГНУТЫЙ АН2 | 2 | |
| | | | | СТ. ОТД. ГОСТ 6727-80 | | |
| ВЧ | | 13 | 5.041.2770 | Ф5 ВР-I L=2770 | 3 | 0.39КГ |
| ВЧ | | 14 | 5.041.280 | Ф5 ВР-I L=280 | 16 | 0.04КГ |
| ВЧ | | 15 | 5.041.430 | Ф5 ВР-I L=430 | 7 | 0.06КГ |
| ВЧ | | 16 | 5.041.130 | Ф5 ВР-I L=130 | 5 | 0.02КГ |
| ВЧ | | 17 | 5.041.2900 | Ф5 ВР-I L=2900 | 3 | 0.40КГ |
| | | | | 1.090.1-1.2-7 05-06 | | |
| | | | | 4КП029.4,0-1 | | |
| | | | | СБОРОЧНЫЕ ЕДИНИЦЫ | | |
| А4 | | 1 | 1.090.1-1.2-8 01-22 | КАРКАС УКР.СБОРКИ СКР23 | 1 | |
| А4 | | 2 | 1.090.1-1.2-8 04-03 | КАРКАС ПЛОСКИЙ КР4 | 1 | |
| А4 | | 3 | 1.090.1-1.2-8 04-05 | КАРКАС ПЛОСКИЙ КР6 | 1 | |
| А4 | | 4 | 1.090.1-1.2-8 06-03 | КАРКАС ПЛОСКИЙ КР13 | 2 | |

Киев ЗНИИЭП ТЛП КОРТ

1.090.1-1.2-7 05

ЛИСТ 3

ФОРМАТ А4

| ФОРМАТ | ЗОНА | ПОЗ | ОБОЗНАЧЕНИЕ | НАИМЕНОВАНИЕ | КОЛ | ПРИМЕЧАНИЕ |
|---|---|---|---|---|---|---|
| А4 | | 5 | 1.090.1-1.2-8 09-01 | КАРКАС ПЛОСКИЙ КР21 | 1 | |
| А4 | | 6 | 1.090.1-1.2-8 14-01 | КАРКАС ПЛОСКИЙ КР33 | 2 | |
| А4 | | 7 | 1.090.1-1.2-8 27 | СЕТКА С55 | 4 | |
| А4 | | 8 | 1.090.1-1.2-8 26 | СЕТКА С51 | 1 | |
| А4 | | 9 | 1.090.1-1.2-8 28 | ИЗДЕЛИЕ ЗАКЛАДНОЕ МН1 | 2 | |
| | | | | ДЕТАЛИ | | |
| А4 | | 10 | 1.090.1-1.2-8 0029-02 | ПЕТЛЯ СТРОПОВОЧНАЯ СП3 | 2 | |
| А4 | | 11 | 1.090.1-1.2-8 0030 | СТЕРЖЕНЬ ГНУТЫЙ АН1 | 4 | |
| А4 | | 12 | 1.090.1-1.2-8 0030-01 | СТЕРЖЕНЬ ГНУТЫЙ АН2 | 2 | |
| | | | | СТ. ОТД. ГОСТ 6727-80 | | |
| ВЧ | | 13 | 5.041.2770 | Ф5 ВР-I L=2770 | 3 | 0.39КГ |
| ВЧ | | 14 | 5.041.280 | Ф5 ВР-I L=280 | 16 | 0.04КГ |
| ВЧ | | 15 | 5.041.430 | Ф5 ВР-I L=430 | 7 | 0.06КГ |
| ВЧ | | 16 | 5.041.130 | Ф5 ВР-I L=130 | 5 | 0.02КГ |
| ВЧ | | 17 | 5.041.2920 | Ф5 ВР-I L=2920 | 3 | 0.41КГ |
| | | | | 1.090.1-1.2-7 05-07 | | |
| | | | | 4КП029.4,0-2 | | |
| | | | | СБОРОЧНЫЕ ЕДИНИЦЫ | | |
| А4 | | 1 | 1.090.1-1.2-8 01-23 | КАРКАС УКР.СБОРКИ СКР24 | 1 | |
| А4 | | 2 | 1.090.1-1.2-8 04-03 | КАРКАС ПЛОСКИЙ КР4 | 1 | |
| А4 | | 3 | 1.090.1-1.2-8 04-05 | КАРКАС ПЛОСКИЙ КР6 | 1 | |
| А4 | | 4 | 1.090.1-1.2-8 06-03 | КАРКАС ПЛОСКИЙ КР13 | 2 | |
| А4 | | 5 | 1.090.1-1.2-8 09-01 | КАРКАС ПЛОСКИЙ КР21 | 1 | |
| А4 | | 6 | 1.090.1-1.2-8 14-01 | КАРКАС ПЛОСКИЙ КР33 | 2 | |
| А4 | | 7 | 1.090.1-1.2-8 27 | СЕТКА С55 | 4 | |
| А4 | | 8 | 1.090.1-1.2-8 26 | СЕТКА С51 | 1 | |
| А4 | | 9 | 1.090.1-1.2-8 28 | ИЗДЕЛИЕ ЗАКЛАДНОЕ МН1 | 2 | |
| | | | | ДЕТАЛИ | | |
| А4 | | 10 | 1.090.1-1.2-8 0029-02 | ПЕТЛЯ СТРОПОВОЧНАЯ СП3 | 2 | |
| А4 | | 11 | 1.090.1-1.2-8 0030 | СТЕРЖЕНЬ ГНУТЫЙ АН1 | 4 | |
| А4 | | 12 | 1.090.1-1.2-8 0030-01 | СТЕРЖЕНЬ ГНУТЫЙ АН2 | 2 | |
| | | | | СТ. ОТД. ГОСТ 6727-80 | | |
| ВЧ | | 13 | 5.041.2770 | Ф5 ВР-I L=2770 | 3 | 0.39КГ |
| ВЧ | | 14 | 5.041.280 | Ф5 ВР-I L=280 | 16 | 0.04КГ |
| ВЧ | | 15 | 5.041.430 | Ф5 ВР-I L=430 | 7 | 0.06КГ |
| ВЧ | | 16 | 5.041.130 | Ф5 ВР-I L=130 | 5 | 0.02КГ |
| ВЧ | | 17 | 5.041.2920 | Ф5 ВР-I L=2920 | 3 | 0.41КГ |

Шейнич

ОПЕРАТОР ТЛП КОРТ

ЭПВЦ Киев ЗНИИЭП

ВЗАМ.ИНВ.№

ПОДПИСЬ И ДАТА

ИНВ.№ПОДЛ.

1.090.1-1.2-7 05

ЛИСТ 4

19698 23

ФОРМАТ А4

ЭПВЦ Киев ЗНИИЭП
ОПЕРАТОР ТЛП КОРТ
БОЦКО
ВЗАМ.ИНВ.№
ПОДПИСЬ И ДАТА
ИНВ.№ ПОДЛ.

Рис. 1

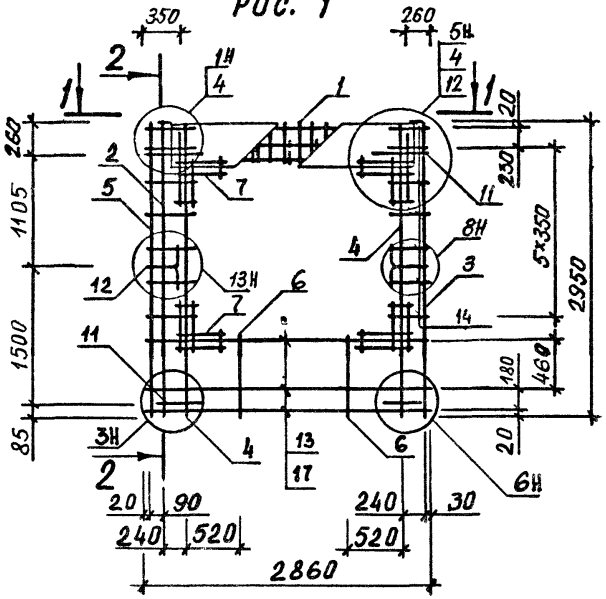


2-2

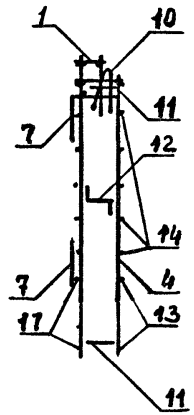


Рис. 2

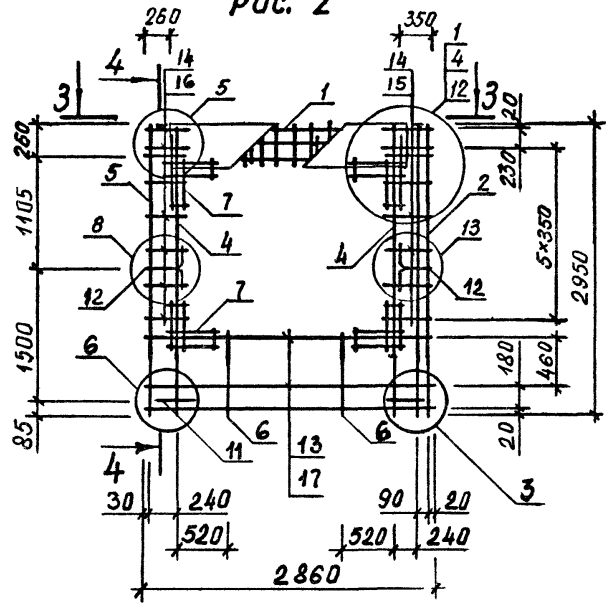


4-4

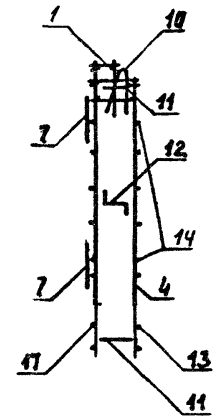


1-1

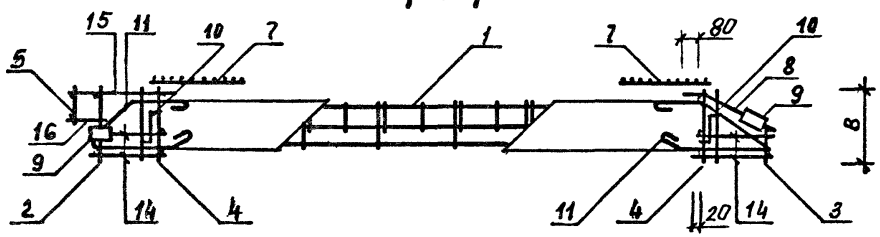


3-3

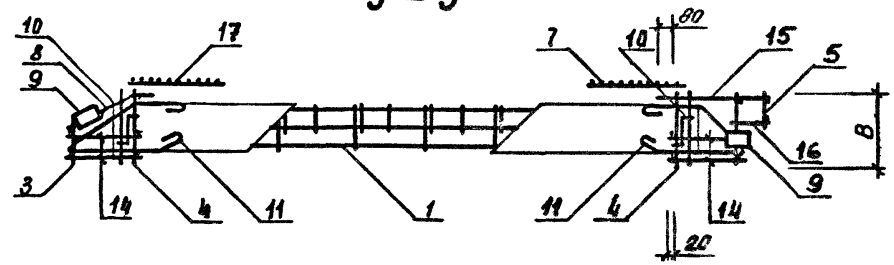


| ОБОЗНАЧЕНИЕ | МАРКА | РИС | B, мм | МАССА, кг |
|---|---|---|---|---|
| I.090.I-I.2-7 05 | 3КП029.3,5-I | I | 300 | 40.69 |
| -0I | 3КП029.3,5-2 | I | 300 | 44.45 |
| -02 | 3КП029.4,0-I | I | 350 | 4I.27 |
| -03 | 3КП029.4,0-2 | I | 350 | 45.06 |
| -04 | 4КП029.3,5-I | 2 | 300 | 40.69 |
| -05 | 4КП029.3,5-2 | 2 | 300 | 44.45 |
| -06 | 4КП029.4,0-I | 2 | 350 | 4I.27 |
| -07 | 4КП029.4,0-2 | 2 | 350 | 45.06 |

| | | |
|---|---|---|
| НАЧ.ОТД | Ситник | |
| Н.КОНТР | Егунов | |
| ГЛ.СПЕЦ | Пинчук | |
| ПРОВЕРИЛ | Рудавин | |
| РАЗРАБ. | Шейнич | |

1.090.1-1.2-7 05СБ

Каркас пространственный 3КП029, 4КП029

Сборочный чертёж

| СТАДИЯ | МАССА | МАСШТАБ |
|---|---|---|
| Р | СМ ТАБП | |
| ЛИСТ | ЛИСТОВ 1 | |

ГОСГРАЖДАНСТРОЙ КиевЗНИИЭП

| ФОРМАТ | ЗОНА | ПОЗ | ОБОЗНАЧЕНИЕ | НАИМЕНОВАНИЕ | КОЛ | ПРИМЕЧАНИЕ |
|---|---|---|---|---|---|---|
| А3 | | | 1.090.1-1.2-7 06СБ | ДОКУМЕНТАЦИЯ<br>СБОРОЧНЫЙ ЧЕРТЕЖ | | |
| А3 | | | 1.090.1-1.2-7 00Д2 | УЗЛЫ АРМАТУРНЫЕ | | |
| А4 | | | 1.090.1-1.2-7 00ТО | ТЕХНИЧЕСКОЕ ОПИСАНИЕ | | |
| | | | | ПЕРЕМЕННЫЕ ДАННЫЕ ДЛЯ ИСПОЛНЕНИЙ: | | |
| | | | | 1.090.1-1.2-7 06<br>1КП033.3,5-1<br>СБОРОЧНЫЕ ЕДИНИЦЫ | | |
| А4 | 1 | | 1.090.1-1.2-8 01-04 | КАРКАС УКР.СБОРКИ СКР5 | 1 | |
| А4 | 2 | | 1.090.1-1.2-8 03 | КАРКАС УКР.СБОРКИ СКР41 | 1 | |
| А4 | 3 | | 1.090.1-1.2-8 04 | КАРКАС ПЛОСКИЙ КР1 | 1 | |
| А4 | 4 | | 1.090.1-1.2-8 06 | КАРКАС ПЛОСКИЙ КР10 | 4 | |
| А4 | 5 | | 1.090.1-1.2-8 09 | КАРКАС ПЛОСКИЙ КР20 | 1 | |
| А4 | 6 | | 1.090.1-1.2-8 14 | КАРКАС ПЛОСКИЙ КР32 | 2 | |
| А4 | 7 | | 1.090.1-1.2-8 27 | СЕТКА С55 | 4 | |
| А4 | 8 | | 1.090.1-1.2-8 28 | ИЗДЕЛИЕ ЗАКЛАДНОЕ МН1<br>ДЕТАЛИ | 2 | |
| А4 | 9 | | 1.090.1-1.2-8 0029-02 | ПЕТЛЯ СТРОПОВОЧНАЯ СП3 | 2 | |
| А4 | 10 | | 1.090.1-1.2-8 0030 | СТЕРЖЕНЬ ГНУТЫЙ АН1<br>СТ. ОТД. ГОСТ 6727-80 | 6 | |
| ВЧ | 11 | | 5.041.430 | Ф5 ВР-I L=430 | 8 | 0.06КГ |
| ВЧ | 12 | | 5.041.130 | Ф5 ВР-I L=130 | 5 | 0.02КГ |
| ВЧ | 13 | | 5.041.580 | Ф5 ВР-I L=580 | 7 | 0.08КГ |
| ВЧ | 14 | | 5.041.2700 | Ф5 ВР-I L=2700 | 3 | 0.38КГ |
| ВЧ | 15 | | 5.041.2570 | Ф5 ВР-I L=2570 | 3 | 0.36КГ |
| ВЧ | 16 | | 5.041.260 | Ф5 ВР-I L=260 | 8 | 0.04КГ |
| ВЧ | 17 | | 5.041.320 | Ф5 ВР-I L=320 | 7 | 0.04КГ |
| | | | | 1.090.1-1.2-7 06-01<br>1КП033.3,5-2<br>СБОРОЧНЫЕ ЕДИНИЦЫ | | |
| А4 | 1 | | 1.090.1-1.2-8 01-06 | КАРКАС УКР.СБОРКИ СКР7 | 1 | |
| А4 | 2 | | 1.090.1-1.2-8 03 | КАРКАС УКР.СБОРКИ СКР41 | 1 | |
| А4 | 3 | | 1.090.1-1.2-8 04 | КАРКАС ПЛОСКИЙ КР1 | 1 | |
| А4 | 4 | | 1.090.1-1.2-8 06 | КАРКАС ПЛОСКИЙ КР10 | 4 | |
| А4 | 5 | | 1.090.1-1.2-8 09 | КАРКАС ПЛОСКИЙ КР20 | 1 | |
| А4 | 6 | | 1.090.1-1.2-8 14 | КАРКАС ПЛОСКИЙ КР32 | 2 | |
| А4 | 7 | | 1.090.1-1.2-8 27 | СЕТКА С55 | 4 | |
| А4 | 8 | | 1.090.1-1.2-8 28 | ИЗДЕЛИЕ ЗАКЛАДНОЕ МН1<br>ДЕТАЛИ | 2 | |
| А4 | 9 | | 1.090.1-1.2-8 0029-02 | ПЕТЛЯ СТРОПОВОЧНАЯ СП3 | 2 | |
| А4 | 10 | | 1.090.1-1.2-8 0030 | СТЕРЖЕНЬ ГНУТЫЙ АН1<br>СТ. ОТД. ГОСТ 6727-80 | 6 | |
| ВЧ | 11 | | 5.041.430 | Ф5 ВР-I L=430 | 8 | 0.06КГ |

1.090.1-1.2-7 06

| | | |
|---|---|---|
| НАЧ.ОТД | Ситник | |
| Н.КОНТР | Етунов | |
| ГЛ.СПЕЦ | Пинчук | |
| ПРОВЕРИЛ | Рудавин | |
| РАЗРАБ. | Бойко | |

КАРКАС ПРОСТРАНСТВЕННЫЙ
1КП0,2КП0

| СТАДИЯ | ЛИСТ | ЛИСТОВ |
|---|---|---|
| Р | 1 | 4 |

ГОСГРАЖДАНСТРОЙ
КиевЗНИИЭП

ФОРМАТ А4

ОПЕРАТОР ГЛП КОРТ Шейнич
ЭПВЦ Киев ЗНИИЭП

| ФОРМАТ | ЗОНА | ПОЗ | ОБОЗНАЧЕНИЕ | НАИМЕНОВАНИЕ | КОЛ | ПРИМЕЧАНИЕ |
|---|---|---|---|---|---|---|
| ВЧ | 12 | | 5.041.130 | Ф5 ВР-I L=130 | 5 | 0.02КГ |
| ВЧ | 13 | | 5.041.580 | Ф5 ВР-I L=580 | 7 | 0.08КГ |
| ВЧ | 14 | | 5.041.2700 | Ф5 ВР-I L=2700 | 3 | 0.38КГ |
| ВЧ | 15 | | 5.041.2570 | Ф5 ВР-I L=2570 | 3 | 0.36КГ |
| ВЧ | 16 | | 5.041.260 | Ф5 ВР-I L=260 | 8 | 0.04КГ |
| ВЧ | 17 | | 5.041.320 | Ф5 ВР-I L=320 | 7 | 0.04КГ |
| | | | | 1.090.1-1.2-7 06-02<br>1КП033.4,0-1<br>СБОРОЧНЫЕ ЕДИНИЦЫ | | |
| А4 | 1 | | 1.090.1-1.2-8 01-05 | КАРКАС УКР.СБОРКИ СКР6 | 1 | |
| А4 | 2 | | 1.090.1-1.2-8 03-01 | КАРКАС УКР.СБОРКИ СКР42 | 1 | |
| А4 | 3 | | 1.090.1-1.2-8 04-01 | КАРКАС ПЛОСКИЙ КР2 | 1 | |
| А4 | 4 | | 1.090.1-1.2-8 06-01 | КАРКАС ПЛОСКИЙ КР11 | 4 | |
| А4 | 5 | | 1.090.1-1.2-8 09-01 | КАРКАС ПЛОСКИЙ КР21 | 1 | |
| А4 | 6 | | 1.090.1-1.2-8 14-01 | КАРКАС ПЛОСКИЙ КР33 | 2 | |
| А4 | 7 | | 1.090.1-1.2-8 27 | СЕТКА С55 | 4 | |
| А4 | 8 | | 1.090.1-1.2-8 28 | ИЗДЕЛИЕ ЗАКЛАДНОЕ МН1<br>ДЕТАЛИ | 2 | |
| А4 | 9 | | 1.090.1-1.2-8 0029-02 | ПЕТЛЯ СТРОПОВОЧНАЯ СП3 | 2 | |
| А4 | 10 | | 1.090.1-1.2-8 0030 | СТЕРЖЕНЬ ГНУТЫЙ АН1<br>СТ. ОТД. ГОСТ 6727-80 | 6 | |
| ВЧ | 11 | | 5.041.430 | Ф5 ВР-I L=430 | 8 | 0.06КГ |
| ВЧ | 12 | | 5.041.130 | Ф5 ВР-I L=130 | 5 | 0.02КГ |
| ВЧ | 13 | | 5.041.580 | Ф5 ВР-I L=580 | 7 | 0.08КГ |
| ВЧ | 14 | | 5.041.2700 | Ф5 ВР-I L=2700 | 3 | 0.38КГ |
| ВЧ | 15 | | 5.041.2570 | Ф5 ВР-I L=2570 | 3 | 0.36КГ |
| ВЧ | 16 | | 5.041.260 | Ф5 ВР-I L=260 | 8 | 0.04КГ |
| ВЧ | 17 | | 5.041.320 | Ф5 ВР-I L=320 | 7 | 0.04КГ |
| | | | | 1.090.1-1.2-7 06-03<br>1КП033.4,0-2<br>СБОРОЧНЫЕ ЕДИНИЦЫ | | |
| А4 | 1 | | 1.090.1-1.2-8 01-07 | КАРКАС УКР.СБОРКИ СКР8 | 1 | |
| А4 | 2 | | 1.090.1-1.2-8 03-01 | КАРКАС УКР.СБОРКИ СКР42 | 1 | |
| А4 | 3 | | 1.090.1-1.2-8 04-01 | КАРКАС ПЛОСКИЙ КР2 | 1 | |
| А4 | 4 | | 1.090.1-1.2-8 06-01 | КАРКАС ПЛОСКИЙ КР11 | 4 | |
| А4 | 5 | | 1.090.1-1.2-8 09-01 | КАРКАС ПЛОСКИЙ КР21 | 1 | |
| А4 | 6 | | 1.090.1-1.2-8 14-01 | КАРКАС ПЛОСКИЙ КР33 | 2 | |
| А4 | 7 | | 1.090.1-1.2-8 27 | СЕТКА С55 | 4 | |
| А4 | 8 | | 1.090.1-1.2-8 28 | ИЗДЕЛИЕ ЗАКЛАДНОЕ МН1<br>ДЕТАЛИ | 2 | |
| А4 | 9 | | 1.090.1-1.2-8 0029-02 | ПЕТЛЯ СТРОПОВОЧНАЯ СП3 | 2 | |
| А4 | 10 | | 1.090.1-1.2-8 0030 | СТЕРЖЕНЬ ГНУТЫЙ АН1<br>СТ. ОТД. ГОСТ 6727-80 | 6 | |
| ВЧ | 11 | | 5.041.430 | Ф5 ВР-I L=430 | 8 | 0.06КГ |
| ВЧ | 12 | | 5.041.130 | Ф5 ВР-I L=130 | 5 | 0.02КГ |
| ВЧ | 13 | | 5.041.580 | Ф5 ВР-I L=580 | 7 | 0.08КГ |
| ВЧ | 14 | | 5.041.2700 | Ф5 ВР-I L=2700 | 3 | 0.38КГ |
| ВЧ | 15 | | 5.041.2570 | Ф5 ВР-I L=2570 | 3 | 0.36КГ |
| ВЧ | 16 | | 5.041.260 | Ф5 ВР-I L=260 | 8 | 0.04КГ |
| ВЧ | 17 | | 5.041.320 | Ф5 ВР-I L=320 | 7 | 0.04КГ |

ВЗАМ.ИНВ.№ | ПОДПИСЬ И ДАТА | ИНВ.№ ПОДЛ.

1.090.1-1.2-7 06

ЛИСТ 2



ФОРМАТ А4

| ФОРМАТ | ЗОНА | ПОЗ | ОБОЗНАЧЕНИЕ | НАИМЕНОВАНИЕ | КОЛ | ПРИМЕЧАНИЕ |
|---|---|---|---|---|---|---|
| | | | | 1.090.1-1.2-7 06-04 | | |
| | | | | 2КП033.3,5-1 | | |
| | | | | СБОРОЧНЫЕ ЕДИНИЦЫ | | |
| А4 | | 1 | 1.090.1-1.2-8 01-04 | КАРКАС УКР.СБОРКИ СКР5 | 1 | |
| А4 | | 2 | 1.090.1-1.2-8 03 | КАРКАС УКР.СБОРКИ СКР41 | 1 | |
| А4 | | 3 | 1.090.1-1.2-8 04 | КАРКАС ПЛОСКИЙ КР1 | 1 | |
| А4 | | 4 | 1.090.1-1.2-8 06 | КАРКАС ПЛОСКИЙ КР10 | 4 | |
| А4 | | 5 | 1.090.1-1.2-8 09 | КАРКАС ПЛОСКИЙ КР20 | 1 | |
| А4 | | 6 | 1.090.1-1.2-8 14 | КАРКАС ПЛОСКИЙ КР32 | 2 | |
| А4 | | 7 | 1.090.1-1.2-8 27 | СЕТКА С55 | 4 | |
| А4 | | 8 | 1.090.1-1.2-8 28 | ИЗДЕЛИЕ ЗАКЛАДНОЕ МН1 | 2 | |
| | | | | ДЕТАЛИ | | |
| А4 | | 9 | 1.090.1-1.2-8 0029-02 | ПЕТЛЯ СТРОПОВОЧНАЯ СП3 | 2 | |
| А4 | | 10 | 1.090.1-1.2-8 0030 | СТЕРЖЕНЬ ГНУТЫЙ АН1 | 6 | |
| | | | | СТ. ОТД. ГОСТ 6727-80 | | |
| БЧ | | 11 | 5.041.430 | Ф5 ВР-I L=430 | 8 | 0.06КГ |
| БЧ | | 12 | 5.041.130 | Ф5 ВР-I L=130 | 5 | 0.02КГ |
| БЧ | | 13 | 5.041.580 | Ф5 ВР-I L=580 | 7 | 0.08КГ |
| БЧ | | 14 | 5.041.2700 | Ф5 ВР-I L=2700 | 3 | 0.38КГ |
| БЧ | | 15 | 5.041.2570 | Ф5 ВР-I L=2570 | 3 | 0.36КГ |
| БЧ | | 16 | 5.041.260 | Ф5 ВР-I L=260 | 8 | 0.04КГ |
| БЧ | | 17 | 5.041.320 | Ф5 ВР-I L=320 | 7 | 0.04КГ |
| | | | | 1.090.1-1.2-7 06-05 | | |
| | | | | 2КП033.3,5-2 | | |
| | | | | СБОРОЧНЫЕ ЕДИНИЦЫ | | |
| А4 | | 1 | 1.090.1-1.2-8 01-06 | КАРКАС УКР.СБОРКИ СКР7 | 1 | |
| А4 | | 2 | 1.090.1-1.2-8 03 | КАРКАС УКР.СБОРКИ СКР41 | 1 | |
| А4 | | 3 | 1.090.1-1.2-8 04 | КАРКАС ПЛОСКИЙ КР1 | 1 | |
| А4 | | 4 | 1.090.1-1.2-8 06 | КАРКАС ПЛОСКИЙ КР10 | 4 | |
| А4 | | 5 | 1.090.1-1.2-8 09 | КАРКАС ПЛОСКИЙ КР20 | 1 | |
| А4 | | 6 | 1.090.1-1.2-8 14 | КАРКАС ПЛОСКИЙ КР32 | 2 | |
| А4 | | 7 | 1.090.1-1.2-8 27 | СЕТКА С55 | 4 | |
| А4 | | 8 | 1.090.1-1.2-8 28 | ИЗДЕЛИЕ ЗАКЛАДНОЕ МН1 | 2 | |
| | | | | ДЕТАЛИ | | |
| А4 | | 9 | 1.090.1-1.2-8 0029-02 | ПЕТЛЯ СТРОПОВОЧНАЯ СП3 | 2 | |
| А4 | | 10 | 1.090.1-1.2-8 0030 | СТЕРЖЕНЬ ГНУТЫЙ АН1 | 6 | |
| | | | | СТ. ОТД. ГОСТ 6727-80 | | |
| БЧ | | 11 | 5.041.430 | Ф5 ВР-I L=430 | 8 | 0.06КГ |
| БЧ | | 12 | 5.041.130 | Ф5 ВР-I L=130 | 5 | 0.02КГ |
| БЧ | | 13 | 5.041.580 | Ф5 ВР-I L=580 | 7 | 0.08КГ |
| БЧ | | 14 | 5.041.2700 | Ф5 ВР-I L=2700 | 3 | 0.38КГ |
| БЧ | | 15 | 5.041.2570 | Ф5 ВР-I L=2570 | 3 | 0.36КГ |
| БЧ | | 16 | 5.041.260 | Ф5 ВР-I L=260 | 8 | 0.04КГ |
| БЧ | | 17 | 5.041.320 | Ф5 ВР-I L=320 | 7 | 0.04КГ |
| | | | | 1.090.1-1.2-7 06-06 | | |
| | | | | 2КП033.4,0-1 | | |
| | | | | СБОРОЧНЫЕ ЕДИНИЦЫ | | |
| А4 | | 1 | 1.090.1-1.2-8 01-05 | КАРКАС УКР.СБОРКИ СКР6 | 1 | |
| А4 | | 2 | 1.090.1-1.2-8 03-01 | КАРКАС УКР.СБОРКИ СКР42 | 1 | |
| А4 | | 3 | 1.090.1-1.2-8 04-01 | КАРКАС ПЛОСКИЙ КР2 | 1 | |
| А4 | | 4 | 1.090.1-1.2-8 06-01 | КАРКАС ПЛОСКИЙ КР11 | 4 | |

ЭПВЦ Киев ЗНИИЭП — ОПЕРАТОР ТПП КОРТ — ШЕЙНИЧ

ВЗАМ ИНВ № — ПОДПИСЬ И ДАТА — ИНВ №ПОДЛ

1.090.1-1.2-7 06

ЛИСТ 3

ФОРМАТ А4

| ФОРМАТ | ЗОНА | ПОЗ | ОБОЗНАЧЕНИЕ | НАИМЕНОВАНИЕ | КОЛ | ПРИМЕЧАНИЕ |
|---|---|---|---|---|---|---|
| А4 | | 5 | 1.090.1-1.2-8 09-01 | КАРКАС ПЛОСКИЙ КР21 | 1 | |
| А4 | | 6 | 1.090.1-1.2-8 14-01 | КАРКАС ПЛОСКИЙ КР33 | 2 | |
| А4 | | 7 | 1.090.1-1.2-8 27 | СЕТКА С55 | 4 | |
| А4 | | 8 | 1.090.1-1.2-8 28 | ИЗДЕЛИЕ ЗАКЛАДНОЕ МН1 | 2 | |
| | | | | ДЕТАЛИ | | |
| А4 | | 9 | 1.090.1-1.2-8 0029-02 | ПЕТЛЯ СТРОПОВОЧНАЯ СП3 | 2 | |
| А4 | | 10 | 1.090.1-1.2-8 0030 | СТЕРЖЕНЬ ГНУТЫЙ АН1 | 6 | |
| | | | | СТ. ОТД. ГОСТ 6727-80 | | |
| БЧ | | 11 | 5.041.430 | Ф5 ВР-I L=430 | 8 | 0.06КГ |
| БЧ | | 12 | 5.041.130 | Ф5 ВР-I L=130 | 5 | 0.02КГ |
| БЧ | | 13 | 5.041.580 | Ф5 ВР-I L=580 | 7 | 0.08КГ |
| БЧ | | 14 | 5.041.2700 | Ф5 ВР-I L=2700 | 3 | 0.38КГ |
| БЧ | | 15 | 5.041.2570 | Ф5 ВР-I L=2570 | 3 | 0.36КГ |
| БЧ | | 16 | 5.041.260 | Ф5 ВР-I L=260 | 8 | 0.04КГ |
| БЧ | | 17 | 5.041.320 | Ф5 ВР-I L=320 | 7 | 0.04КГ |
| | | | | 1.090.1-1.2-7 06-07 | | |
| | | | | 2КП033.4,0-2 | | |
| | | | | СБОРОЧНЫЕ ЕДИНИЦЫ | | |
| А4 | | 1 | 1.090.1-1.2-8 01-07 | КАРКАС УКР.СБОРКИ СКР8 | 1 | |
| А4 | | 2 | 1.090.1-1.2-8 03-01 | КАРКАС УКР.СБОРКИ СКР42 | 1 | |
| А4 | | 3 | 1.090.1-1.2-8 04-01 | КАРКАС ПЛОСКИЙ КР2 | 1 | |
| А4 | | 4 | 1.090.1-1.2-8 06-01 | КАРКАС ПЛОСКИЙ КР11 | 4 | |
| А4 | | 5 | 1.090.1-1.2-8 09-01 | КАРКАС ПЛОСКИЙ КР21 | 1 | |
| А4 | | 6 | 1.090.1-1.2-8 14-01 | КАРКАС ПЛОСКИЙ КР33 | 2 | |
| А4 | | 7 | 1.090.1-1.2-8 27 | СЕТКА С55 | 4 | |
| А4 | | 8 | 1.090.1-1.2-8 28 | ИЗДЕЛИЕ ЗАКЛАДНОЕ МН1 | 2 | |
| | | | | ДЕТАЛИ | | |
| А4 | | 9 | 1.090.1-1.2-8 0029-02 | ПЕТЛЯ СТРОПОВОЧНАЯ СП3 | 2 | |
| А4 | | 10 | 1.090.1-1.2-8 0030 | СТЕРЖЕНЬ ГНУТЫЙ АН1 | 6 | |
| | | | | СТ. ОТД. ГОСТ 6727-80 | | |
| БЧ | | 11 | 5.041.430 | Ф5 ВР-I L=430 | 8 | 0.06КГ |
| БЧ | | 12 | 5.041.130 | Ф5 ВР-I L=130 | 5 | 0.02КГ |
| БЧ | | 13 | 5.041.580 | Ф5 ВР-I L=580 | 7 | 0.08КГ |
| БЧ | | 14 | 5.041.2700 | Ф5 ВР-I L=2700 | 3 | 0.38КГ |
| БЧ | | 15 | 5.041.2570 | Ф5 ВР-I L=2570 | 3 | 0.36КГ |
| БЧ | | 16 | 5.041.260 | Ф5 ВР-I L=260 | 8 | 0.04КГ |
| БЧ | | 17 | 5.041.320 | Ф5 ВР-I L=320 | 7 | 0.04КГ |

ЭПВЦ Киев ЗНИИЭП — ОПЕРАТОР ТПП КОРТ — ШЕЙНИЧ

ВЗАМ ИНВ № — ПОДПИСЬ И ДАТА — ИНВ №ПОДЛ

1.090.1-1.2-7 06

ЛИСТ 4



ФОРМАТ А4

Киев ЗНИИЭП ТПП КОРТ

Рис 1

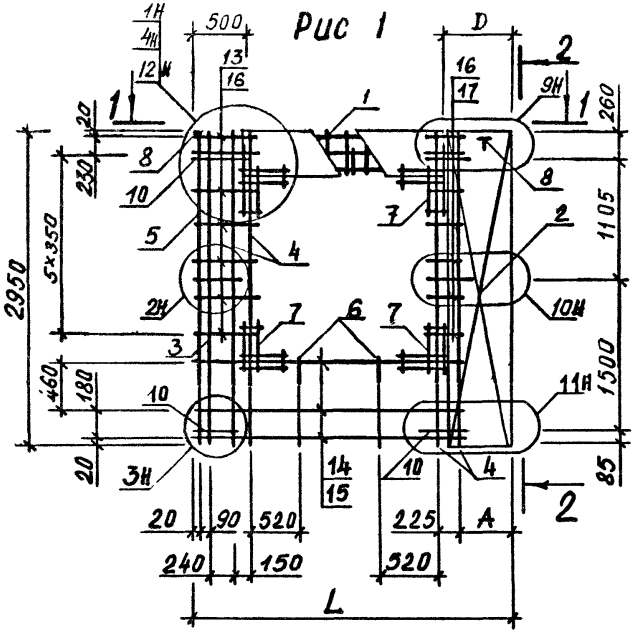


2-2

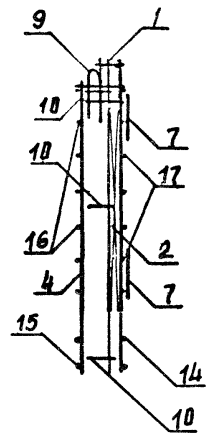


Рис. 2

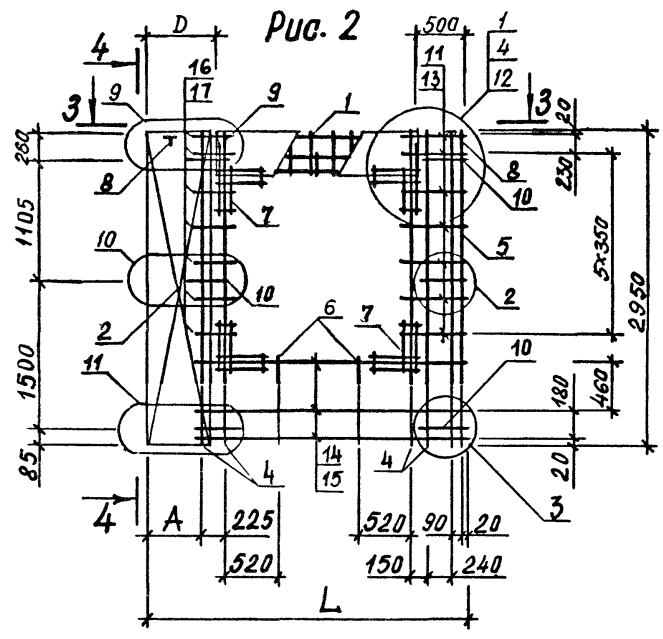


4-4

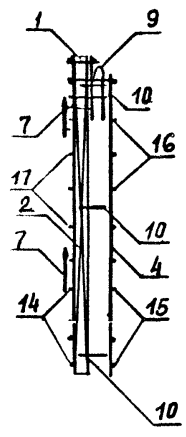


1-1

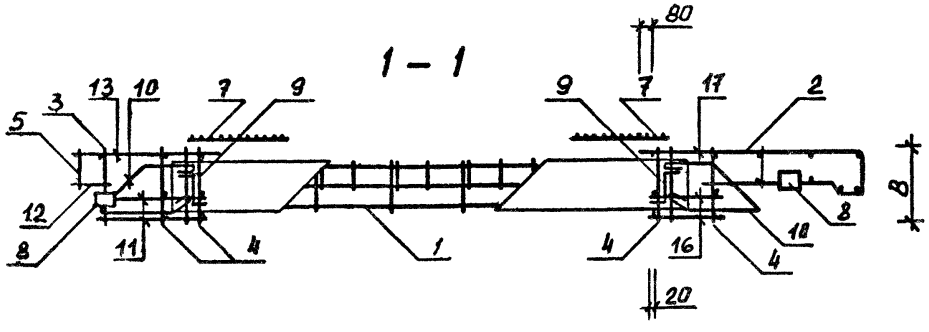


3-3

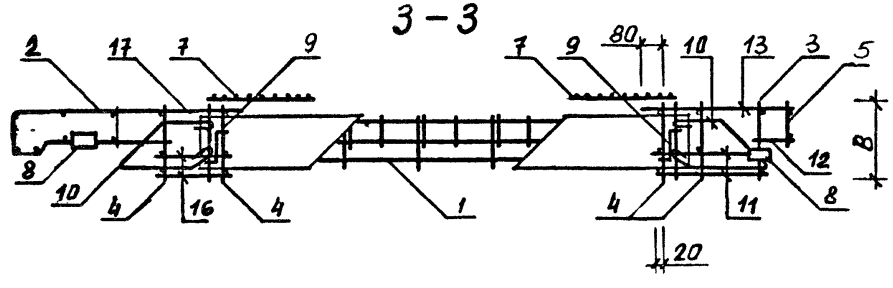


| ОБОЗНАЧЕНИЕ | МАРКА | РИС | Размеры, мм | | | | Масса, кг |
|---|---|---|---|---|---|---|---|
| | | | L | B | A | D | |
| I.090.I-I.2-7 06 | IКП033.3,5-I | I | 3230 | 300 | 555 | 775 | 40.5I |
| -0I | IКП033.3,5-2 | I | 3230 | 300 | 555 | 775 | 44.00 |
| -02 | IКП033.4,0-I | I | 3280 | 350 | 605 | 825 | 4I.23 |
| -03 | IКП033.4,0-2 | I | 3280 | 350 | 605 | 825 | 44.75 |
| -04 | 2КП033.3,5-I | 2 | 3230 | 300 | 555 | 775 | 40.5I |
| -05 | 2КП033.3,5-2 | 2 | 3230 | 300 | 555 | 775 | 44.00 |
| -06 | 2КП033.4,0-I | 2 | 3280 | 350 | 605 | 825 | 4I.23 |
| -07 | 2КП033.4,0-2 | 2 | 3280 | 350 | 605 | 825 | 44.75 |

| | | |
|---|---|---|
| НАЧ ОТД | Ситник | |
| Н КОНТР | Егунов | |
| ГЛ СПЕЦ | Пинчук | |
| ПРОВЕРИЛ | Рудавин | |
| РАЗРАБ. | Шейнич | |

**1.090.1-1.2-7 06СБ**

Каркас пространственный IКП033, 2КП033
Сборочный чертеж

| СТАДИЯ | МАССА | МАСШТАБ |
|---|---|---|
| Р | СМ ТАБЛ | |
| ЛИСТ | ЛИСТОВ 1 | |

ГОСГРАЖДАНСТРОЙ
КиевЗНИИЭП



ФОРМАТ А3

| ФОРМАТ | ЗОНА | ПОЗ | ОБОЗНАЧЕНИЕ | НАИМЕНОВАНИЕ | КОЛ | ПРИМЕЧАНИЕ |
|---|---|---|---|---|---|---|
| | | | | ДОКУМЕНТАЦИЯ | | |
| А3 | | | 1 090 1-1 2-7 07СБ | СБОРОЧНЫЙ ЧЕРТЕЖ | | |
| А3 | | | 1 090 1-1 2-7 00Д2 | УЗЛЫ АРМАТУРНЫЕ | | |
| А4 | | | 1 090 1-1 2-7 00ТО | ТЕХНИЧЕСКОЕ ОПИСАНИЕ | | |
| | | | | ПЕРЕМЕННЫЕ ДАННЫЕ ДЛЯ ИСПОЛНЕНИЙ | | |
| | | | | 1 090 1-1 2-7 07 | | |
| | | | | 2КП060 3,5-1 | | |
| | | | | СБОРОЧНЫЕ ЕДИНИЦЫ | | |
| А4 | 1 | | 1 090 1-1 2-8 01 | КАРКАС УКР СБОРКИ СКР1 | 2 | |
| А4 | 2 | | 1 090 1-1 2-8 04-02 | КАРКАС ПЛОСКИЙ КР3 | 2 | |
| А4 | 3 | | 1 090 1-1 2-8 06 | КАРКАС ПЛОСКИЙ КР10 | 3 | |
| А4 | 4 | | 1 090 1-1 2-8 06-02 | КАРКАС ПЛОСКИЙ КР12 | 2 | |
| А4 | 5 | | 1 090 1-1 2-8 09 | КАРКАС ПЛОСКИЙ КР20 | 2 | |
| А4 | 6 | | 1 090 1-1 2-8 14 | КАРКАС ПЛОСКИЙ КР32 | 4 | |
| А4 | 7 | | 1 090 1-1 2-8 27 | СЕТКА С55 | 8 | |
| А4 | 8 | | 1 090 1-1 2-8 28 | ИЗДЕЛИЕ ЗАКЛАДНОЕ МН1 | 2 | |
| А4 | 9 | | 1 090 1-1 2-8 28-01 | ИЗДЕЛИЕ ЗАКЛАДНОЕ МН2 | 1 | |
| | | | | ДЕТАЛИ | | |
| А4 | 10 | | 1 090 1-1 2-8 0029-03 | ПЕТЛЯ СТРОПОВОЧНАЯ СП4 | 4 | |
| А4 | 11 | | 1 090 1-1 2-8 0030 | СТЕРЖЕНЬ ГНУТЫЙ АН1 | 4 | |
| А4 | 12 | | 1 090 1-1 2-8 0030-01 | СТЕРЖЕНЬ ГНУТЫЙ АН2 | 2 | |
| | | | | СТ ОТД ГОСТ 6727-80 | | |
| ВЧ | 13 | | 5 041 5950 | Ф5 ВР-I L=5950 | 3 | 0 83КГ |
| ВЧ | 14 | | 5 041 5750 | Ф5 ВР-I L=5750 | 3 | 0 80КГ |
| ВЧ | 15 | | 5 041 280 | Ф5 ВР-I L=280 | 16 | 0 04КГ |
| ВЧ | 16 | | 5 041 430 | Ф5 ВР-I L=430 | 14 | 0 06КГ |
| ВЧ | 17 | | 5 041 790 | Ф5 ВР-I L=790 | 8 | 0 11КГ |
| ВЧ | 18 | | 5 041 910 | Ф5 ВР-I L=910 | 7 | 0 13КГ |
| ВЧ | 19 | | 5 041 130 | Ф5 ВР-I L=130 | 10 | 0 02КГ |
| | | | | 1 090 1-1 2-7 07-01 | | |
| | | | | 2КП060 3,5-2 | | |
| | | | | СБОРОЧНЫЕ ЕДИНИЦЫ | | |
| А4 | 1 | | 1 090 1-1 2-8 01-02 | КАРКАС УКР СБОРКИ СКР3 | 2 | |
| А4 | 2 | | 1 090 1-1 2-8 04-02 | КАРКАС ПЛОСКИЙ КР3 | 2 | |
| А4 | 3 | | 1 090 1-1 2-8 06 | КАРКАС ПЛОСКИЙ КР10 | 3 | |
| А4 | 4 | | 1 090 1-1 2-8 06-02 | КАРКАС ПЛОСКИЙ КР12 | 2 | |
| А4 | 5 | | 1 090 1-1 2-8 09 | КАРКАС ПЛОСКИЙ КР20 | 2 | |
| А4 | 6 | | 1 090 1-1 2-8 14 | КАРКАС ПЛОСКИЙ КР32 | 4 | |
| А4 | 7 | | 1 090 1-1 2-8 27 | СЕТКА С55 | 8 | |
| А4 | 8 | | 1 090 1-1 2-8 28 | ИЗДЕЛИЕ ЗАКЛАДНОЕ МН1 | 2 | |
| А4 | 9 | | 1 090 1-1 2-8 28-01 | ИЗДЕЛИЕ ЗАКЛАДНОЕ МН2 | 1 | |
| | | | | ДЕТАЛИ | | |
| А4 | 10 | | 1 090 1-1 2-8 0029-03 | ПЕТЛЯ СТРОПОВОЧНАЯ СП4 | 4 | |

ЭПВЦ КиевЗНИИЭП | ОПЕРАТОР ТПП КОРТ | Шейнич

ВЗАМ ИНВ № | ПОДПИСЬ И ДАТА | ИНВ № ПОДЛ

1 090 1-1 2-7 07

| | | |
|---|---|---|
| НАЧ ОТД | Ситник | |
| Н КОНТР | Егунов | |
| ГЛ СПЕЦ | Пинчук | |
| ПРОВЕРИЛ | Рудавин | |
| РАЗРАБ | Бойко | |

КАРКАС ПРОСТРАНСТВЕННЫЙ
2КП0

| СТАДИЯ | ЛИСТ | ЛИСТОВ |
|---|---|---|
| Р | 1 | 3 |

ГОСГРАЖДАНСТРОЙ КиевЗНИИЭП

ФОРМАТ А4

| ФОРМАТ | ЗОНА | ПОЗ | ОБОЗНАЧЕНИЕ | НАИМЕНОВАНИЕ | КОЛ | ПРИМЕЧАНИЕ |
|---|---|---|---|---|---|---|
| А4 | 11 | | 1 090 1-1 2-8 0030 | СТЕРЖЕНЬ ГНУТЫЙ АН1 | 4 | |
| А4 | 12 | | 1 090 1-1 2-8 0030-01 | СТЕРЖЕНЬ ГНУТЫЙ АН2 | 2 | |
| | | | | СТ ОТД ГОСТ 6727-80 | | |
| ВЧ | 13 | | 5 041 5950 | Ф5 ВР-I L=5950 | 3 | 0 83КГ |
| ВЧ | 14 | | 5 041 5750 | Ф5 ВР-I L=5750 | 3 | 0 80КГ |
| ВЧ | 15 | | 5 041 280 | Ф5 ВР-I L=280 | 16 | 0 04КГ |
| ВЧ | 16 | | 5 041 430 | Ф5 ВР-I L=430 | 14 | 0 06КГ |
| ВЧ | 17 | | 5 041 790 | Ф5 ВР-I L=790 | 8 | 0 11КГ |
| ВЧ | 18 | | 5 041 910 | Ф5 ВР-I L=910 | 7 | 0 13КГ |
| ВЧ | 19 | | 5 041 130 | Ф5 ВР-I L=130 | 10 | 0 02КГ |
| | | | | 1 090 1-1 2-7 07-02 | | |
| | | | | 2КП060 4,0-1 | | |
| | | | | СБОРОЧНЫЕ ЕДИНИЦЫ | | |
| А4 | 1 | | 1 090 1-1 2-8 01-01 | КАРКАС УКР СБОРКИ СКР2 | 2 | |
| А4 | 2 | | 1 090 1-1 2-8 04-03 | КАРКАС ПЛОСКИЙ КР4 | 2 | |
| А4 | 3 | | 1 090 1-1 2-8 06-01 | КАРКАС ПЛОСКИЙ КР11 | 3 | |
| А4 | 4 | | 1 090 1-1 2-8 06-03 | КАРКАС ПЛОСКИЙ КР13 | 2 | |
| А4 | 5 | | 1 090 1-1 2-8 09-01 | КАРКАС ПЛОСКИЙ КР21 | 2 | |
| А4 | 6 | | 1 090 1-1 2-8 14-01 | КАРКАС ПЛОСКИЙ КР33 | 4 | |
| А4 | 7 | | 1 090 1-1 2-8 27 | СЕТКА С55 | 8 | |
| А4 | 8 | | 1 090 1-1 2-8 28 | ИЗДЕЛИЕ ЗАКЛАДНОЕ МН1 | 2 | |
| А4 | 9 | | 1 090 1-1 2-8 28-01 | ИЗДЕЛИЕ ЗАКЛАДНОЕ МН2 | 1 | |
| | | | | ДЕТАЛИ | | |
| А4 | 10 | | 1 090 1-1 2-8 0029-04 | ПЕТЛЯ СТРОПОВОЧНАЯ СП5 | 4 | |
| А4 | 11 | | 1 090 1-1 2-8 0030 | СТЕРЖЕНЬ ГНУТЫЙ АН1 | 4 | |
| А4 | 12 | | 1 090 1-1 2-8 0030-01 | СТЕРЖЕНЬ ГНУТЫЙ АН2 | 2 | |
| | | | | СТ ОТД ГОСТ 6727-80 | | |
| ВЧ | 13 | | 5 041 5950 | Ф5 ВР-I L=5950 | 3 | 0.83КГ |
| ВЧ | 14 | | 5 041 5750 | Ф5 ВР-I L=5750 | 3 | 0 80КГ |
| ВЧ | 15 | | 5 041 280 | Ф5 ВР-I L=280 | 16 | 0 04КГ |
| ВЧ | 16 | | 5 041 430 | Ф5 ВР-I L=430 | 14 | 0 06КГ |
| ВЧ | 17 | | 5 041 790 | Ф5 ВР-I L=790 | 8 | 0.11КГ |
| ВЧ | 18 | | 5 041 910 | Ф5 ВР-I L=910 | 7 | 0 13КГ |
| ВЧ | 19 | | 5 041 130 | Ф5 ВР-I L=130 | 10 | 0 02КГ |
| | | | | 1 090 1-1 2-7 07-03 | | |
| | | | | 2КП060 4,0-2 | | |
| | | | | СБОРОЧНЫЕ ЕДИНИЦЫ | | |
| А4 | 1 | | 1 090 1-1 2-8 01-03 | КАРКАС УКР СБОРКИ СКР4 | 2 | |
| А4 | 2 | | 1 090 1-1 2-8 04-03 | КАРКАС ПЛОСКИЙ КР4 | 2 | |
| А4 | 3 | | 1 090 1-1 2-8 06-01 | КАРКАС ПЛОСКИЙ КР11 | 3 | |
| А4 | 4 | | 1 090 1-1 2-8 06-03 | КАРКАС ПЛОСКИЙ КР13 | 2 | |
| А4 | 5 | | 1 090 1-1 2-8 09-01 | КАРКАС ПЛОСКИЙ КР21 | 2 | |
| А4 | 6 | | 1 090 1-1 2-8 14-01 | КАРКАС ПЛОСКИЙ КР33 | 4 | |
| А4 | 7 | | 1 090 1-1 2-8 27 | СЕТКА С55 | 8 | |
| А4 | 8 | | 1 090 1-1 2-8 28 | ИЗДЕЛИЕ ЗАКЛАДНОЕ МН1 | 2 | |
| А4 | 9 | | 1 090 1-1 2-8 28-01 | ИЗДЕЛИЕ ЗАКЛАДНОЕ МН2 | 1 | |
| | | | | ДЕТАЛИ | | |
| А4 | 10 | | 1 090 1-1 2-8 0029-04 | ПЕТЛЯ СТРОПОВОЧНАЯ СП5 | 4 | |
| А4 | 11 | | 1 090 1-1 2-8 0030 | СТЕРЖЕНЬ ГНУТЫЙ АН1 | 4 | |
| А4 | 12 | | 1 090 1-1 2-8 0030-01 | СТЕРЖЕНЬ ГНУТЫЙ АН2 | 2 | |
| | | | | СТ ОТД ГОСТ 6727-80 | | |

ЭПВЦ КиевЗНИИЭП | ОПЕРАТОР ТПП КОРТ | Шейнич

ВЗАМ ИНВ № | ПОДПИСЬ И ДАТА | ИНВ № ПОДЛ

1 090 1-1 2-7 07

ЛИСТ 2



ФОРМАТ А4

| ФОРМАТ | ЗОНА | ПОЗ | ОБОЗНАЧЕНИЕ | НАИМЕНОВАНИЕ | КОЛ | ПРИМЕЧАНИЕ |
|---|---|---|---|---|---|---|
| БЧ | | 13 | 5.041.5950 | Ф5 ВР-I L=5950 | 3 | 0.83КГ |
| БЧ | | 14 | 5.041.5750 | Ф5 ВР-I L=5750 | 3 | 0.80КГ |
| БЧ | | 15 | 5.041.280 | Ф5 ВР-I L=280 | 16 | 0.04КГ |
| БЧ | | 16 | 5.041.430 | Ф5 ВР-I L=430 | 14 | 0.06КГ |
| БЧ | | 17 | 5.041.790 | Ф5 ВР-I L=790 | 8 | 0.11КГ |
| БЧ | | 18 | 5.041.910 | Ф5 ВР-I L=910 | 7 | 0.13КГ |
| БЧ | | 19 | 5.041.130 | Ф5 ВР-I L=130 | 10 | 0.02КГ |

Киев ЗНИИЭП | ТЛП КОРТ

1.090.1-1.2-7 07

ЛИСТ 3

ФОРМАТ А4

28

ЭПВЦ Киев ЗНИИЭП | ОПЕРАТОР ТЛП КОРТ

| ФОРМАТ | ЗОНА | ПОЗ | ОБОЗНАЧЕНИЕ | НАИМЕНОВАНИЕ | КОЛ | ПРИМЕЧАНИЕ |
|---|---|---|---|---|---|---|

ВЗАМ. ИНВ № | ПОДПИСЬ И ДАТА | ИНВ № ПОДЛ

ЛИСТ

19692 29

ФОРМАТ А4

ЭПВЦ Киев ЗНИИЭП
ОПЕРАТОР ТЛП КОРТ
Бойко
ИНВ № ПОДЛ | ПОДПИСЬ И ДАТА | ВЗАМ ИНВ №

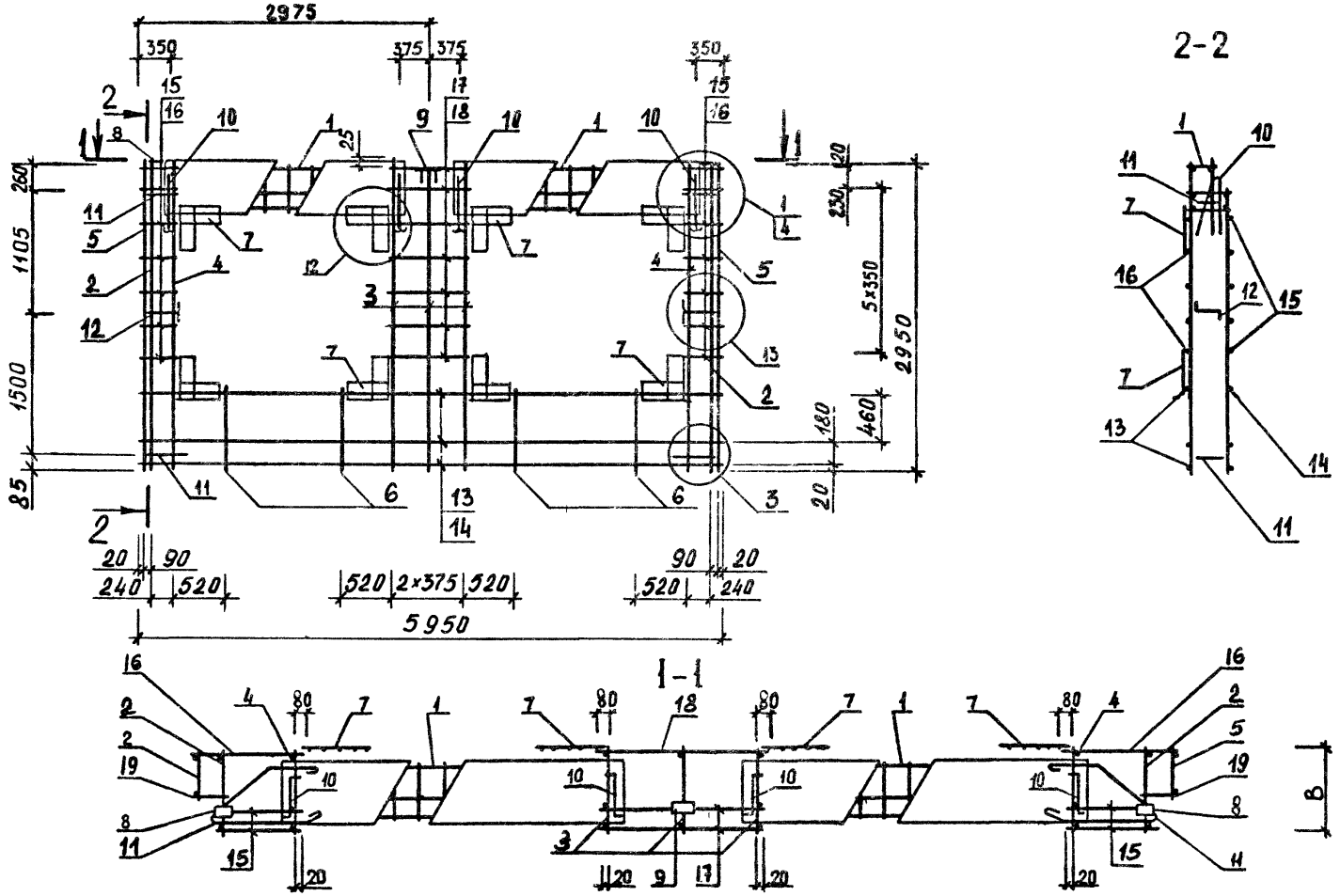


| ОБОЗНАЧЕНИЕ | МАРКА | B, мм | МАССА, кг |
|---|---|---|---|
| I.090.I-I.2-7 07 | 2КП060.30.3,5-I | 320 | 68.20 |
| -0I | 2КП060.30.3,5-2 | 320 | 75.86 |
| -02 | 2КП060.30.4,0-I | 370 | 72.64 |
| -03 | 2КП060.30.4,0-2 | 370 | 80.35 |

| | | |
|---|---|---|
| НАЧ ОТД | Ситник | |
| Н КОНТР | Егунов | |
| ГЛ СПЕЦ | Пинчук | |
| ПРОВЕРИЛ | Рудавин | |
| РАЗРАБ. | Шейнич | |

1.090.1-1.2-7 07СБ

Каркас пространственный 2КП060

Сборочный чертеж

| СТАДИЯ | МАССА | МАСШТАБ |
|---|---|---|
| Р | СМ ТАБЛ | |
| ЛИСТ | ЛИСТОВ 1 | |

ГОСГРАЖДАНСТРОЙ КиевЗНИИЭП



ФОРМАТ А3

| ФОРМАТ | ЗОНА | ПОЗ | ОБОЗНАЧЕНИЕ | НАИМЕНОВАНИЕ | КОЛ. | ПРИМЕЧАНИЕ |
|---|---|---|---|---|---|---|
| | | | | ДОКУМЕНТАЦИЯ | | |
| А3 | | | 1.090.1-1.2-7 08СВ | СВОРОЧНЫЙ ЧЕРТЕЖ | | |
| А3 | | | 1.090.1-1.2-7 00Д2 | УЗЛЫ АРМАТУРНЫЕ | | |
| А4 | | | 1.090.1-1.2-7 00ТО | ТЕХНИЧЕСКОЕ ОПИСАНИЕ | | |
| | | | | ПЕРЕМЕННЫЕ ДАННЫЕ ДЛЯ ИСПОЛНЕНИЙ: | | |
| | | | | 1.090.1-1.2-7 08 | | |
| | | | | 3КПО60.3,5-1 | | |
| | | | | СБОРОЧНЫЕ ЕДИНИЦЫ | | |
| А4 | | 1 | 1.090.1-1.2-8 01-04 | КАРКАС УКР.СБОРКИ СКР5 | 2 | |
| А4 | | 2 | 1.090.1-1.2-8 04 | КАРКАС ПЛОСКИЙ КР1 | 2 | |
| А4 | | 3 | 1.090.1-1.2-8 06 | КАРКАС ПЛОСКИЙ КР10 | 8 | |
| А4 | | 4 | 1.090.1-1.2-8 09 | КАРКАС ПЛОСКИЙ КР20 | 2 | |
| А4 | | 5 | 1.090.1-1.2-8 14 | КАРКАС ПЛОСКИЙ КР32 | 4 | |
| А4 | | 6 | 1.090.1-1.2-8 27 | СЕТКА С55 | 8 | |
| А4 | | 7 | 1.090.1-1.2-8 28 | ИЗДЕЛИЕ ЗАКЛАДНОЕ МН1 | 2 | |
| А4 | | 8 | 1.090.1-1.2-8 28-01 | ИЗДЕЛИЕ ЗАКЛАДНОЕ МН2 | 1 | |
| | | | | ДЕТАЛИ | | |
| А4 | | 9 | 1.090.1-1.2-8 0029-04 | ПЕТЛЯ СТРОПОВОЧНАЯ СП5 | 4 | |
| А4 | | 10 | 1.090.1-1.2-8 0030 | СТЕРЖЕНЬ ГНУТЫЙ АН1 | 4 | |
| А4 | | 11 | 1.090.1-1.2-8 0030-01 | СТЕРЖЕНЬ ГНУТЫЙ АН2 | 2 | |
| | | | | СТ. ОТД. ГОСТ 6727-80 | | |
| ВЧ | | 12 | 5.041.5950 | Ф5 ВР-I L=5950 | 3 | 0.83КГ |
| ВЧ | | 13 | 5.041.5750 | Ф5 ВР-I L=5750 | 3 | 0.80КГ |
| ВЧ | | 14 | 5.041.430 | Ф5 ВР-I L=430 | 16 | 0.06КГ |
| ВЧ | | 15 | 5.041.130 | Ф5 ВР-I L=130 | 10 | 0.02КГ |
| ВЧ | | 16 | 5.041.580 | Ф5 ВР-I L=580 | 14 | 0.08КГ |
| ВЧ | | 17 | 5.041.1090 | Ф5 ВР-I L=1090 | 8 | 0.15КГ |
| ВЧ | | 18 | 5.041.1210 | Ф5 ВР-I L=1210 | 7 | 0.17КГ |
| | | | | 1.090.1-1.2-7 08-01 | | |
| | | | | 3КПО60.3,5-2 | | |
| | | | | СБОРОЧНЫЕ ЕДИНИЦЫ | | |
| А4 | | 1 | 1.090.1-1.2-8 01-06 | КАРКАС УКР.СБОРКИ СКР7 | 2 | |
| А4 | | 2 | 1.090.1-1.2-8 04 | КАРКАС ПЛОСКИЙ КР1 | 2 | |
| А4 | | 3 | 1.090.1-1.2-8 06 | КАРКАС ПЛОСКИЙ КР10 | 8 | |
| А4 | | 4 | 1.090.1-1.2-8 09 | КАРКАС ПЛОСКИЙ КР20 | 2 | |
| А4 | | 5 | 1.090.1-1.2-8 14 | КАРКАС ПЛОСКИЙ КР32 | 4 | |
| А4 | | 6 | 1.090.1-1.2-8 27 | СЕТКА С55 | 8 | |
| А4 | | 7 | 1.090.1-1.2-8 28 | ИЗДЕЛИЕ ЗАКЛАДНОЕ МН1 | 2 | |
| А4 | | 8 | 1.090.1-1.2-8 28-01 | ИЗДЕЛИЕ ЗАКЛАДНОЕ МН2 | 1 | |
| | | | | ДЕТАЛИ | | |
| А4 | | 9 | 1.090.1-1.2-8 0029-04 | ПЕТЛЯ СТРОПОВОЧНАЯ СП5 | 4 | |
| А4 | | 10 | 1.090.1-1.2-8 0030 | СТЕРЖЕНЬ ГНУТЫЙ АН1 | 4 | |
| А4 | | 11 | 1.090.1-1.2-8 0030-01 | СТЕРЖЕНЬ ГНУТЫЙ АН2 | 2 | |

| | | | |
|---|---|---|---|
| НАЧ ОТД | Ситник | | 1.090.1-1.2-7 08 |
| Н КОНТР | Егунов | | |
| ГЛ СПЕЦ | Пинчук | | КАРКАС ПРОСТРАНСТВЕННЫЙ 3КПО, 4КПО |
| ПРОВЕРИЛ | Рудавин | | |
| РАЗРАБ | Бойко | | |

| СТАДИЯ | ЛИСТ | ЛИСТОВ |
|---|---|---|
| Р | 1 | 4 |

ГОСГРАЖДАНСТРОЙ КиевЗНИИЭП

ФОРМАТ А4

ЭПВЦ Киев ЗНИИЭП — ОПЕРАТОР ТЛП КОРТ — Шейнич

| ФОРМАТ | ЗОНА | ПОЗ | ОБОЗНАЧЕНИЕ | НАИМЕНОВАНИЕ | КОЛ | ПРИМЕЧАНИЕ |
|---|---|---|---|---|---|---|
| | | | | СТ. ОТД. ГОСТ 6727-80 | | |
| ВЧ | | 12 | 5.041.5950 | Ф5 ВР-I L=5950 | 3 | 0.83КГ |
| ВЧ | | 13 | 5.041.5750 | Ф5 ВР-I L=5750 | 3 | 0.80КГ |
| ВЧ | | 14 | 5.041.430 | Ф5 ВР-I L=430 | 16 | 0.06КГ |
| ВЧ | | 15 | 5.041.130 | Ф5 ВР-I L=130 | 10 | 0.02КГ |
| ВЧ | | 16 | 5.041.580 | Ф5 ВР-I L=580 | 14 | 0.08КГ |
| ВЧ | | 17 | 5.041.1090 | Ф5 ВР-I L=1090 | 8 | 0.15КГ |
| ВЧ | | 18 | 5.041.1210 | Ф5 ВР-I L=1210 | 7 | 0.17КГ |
| | | | | 1.090.1-1.2-7 08-02 | | |
| | | | | 3КПО60.4,0-1 | | |
| | | | | СБОРОЧНЫЕ ЕДИНИЦЫ | | |
| А4 | | 1 | 1.090.1-1.2-8 01-05 | КАРКАС УКР.СБОРКИ СКР6 | 2 | |
| А4 | | 2 | 1.090.1-1.2-8 04-01 | КАРКАС ПЛОСКИЙ КР2 | 2 | |
| А4 | | 3 | 1.090.1-1.2-8 06-01 | КАРКАС ПЛОСКИЙ КР11 | 8 | |
| А4 | | 4 | 1.090.1-1.2-8 09-01 | КАРКАС ПЛОСКИЙ КР21 | 2 | |
| А4 | | 5 | 1.090.1-1.2-8 14-01 | КАРКАС ПЛОСКИЙ КР33 | 4 | |
| А4 | | 6 | 1.090.1-1.2-8 27 | СЕТКА С55 | 8 | |
| А4 | | 7 | 1.090.1-1.2-8 28 | ИЗДЕЛИЕ ЗАКЛАДНОЕ МН1 | 2 | |
| А4 | | 8 | 1.090.1-1.2-8 28-01 | ИЗДЕЛИЕ ЗАКЛАДНОЕ МН2 | 1 | |
| | | | | ДЕТАЛИ | | |
| А4 | | 9 | 1.090.1-1.2-8 0029-04 | ПЕТЛЯ СТРОПОВОЧНАЯ СП5 | 4 | |
| А4 | | 10 | 1.090.1-1.2-8 0030 | СТЕРЖЕНЬ ГНУТЫЙ АН1 | 4 | |
| А4 | | 11 | 1.090.1-1.2-8 0030-01 | СТЕРЖЕНЬ ГНУТЫЙ АН2 | 2 | |
| | | | | СТ. ОТД. ГОСТ 6727-80 | | |
| ВЧ | | 12 | 5.041.5950 | Ф5 ВР-I L=5950 | 3 | 0.83КГ |
| ВЧ | | 13 | 5.041.5750 | Ф5 ВР-I L=5750 | 3 | 0.80КГ |
| ВЧ | | 14 | 5.041.430 | Ф5 ВР-I L=430 | 16 | 0.06КГ |
| ВЧ | | 15 | 5.041.130 | Ф5 ВР-I L=130 | 10 | 0.02КГ |
| ВЧ | | 16 | 5.041.580 | Ф5 ВР-I L=580 | 14 | 0.08КГ |
| ВЧ | | 17 | 5.041.1090 | Ф5 ВР-I L=1090 | 8 | 0.15КГ |
| ВЧ | | 18 | 5.041.1210 | Ф5 ВР-I L=1210 | 7 | 0.17КГ |
| | | | | 1.090.1-1.2-7 08-03 | | |
| | | | | 3КПО60.4,0-2 | | |
| | | | | СБОРОЧНЫЕ ЕДИНИЦЫ | | |
| А4 | | 1 | 1.090.1-1.2-8 01-07 | КАРКАС УКР.СБОРКИ СКР8 | 2 | |
| А4 | | 2 | 1.090.1-1.2-8 04-01 | КАРКАС ПЛОСКИЙ КР2 | 2 | |
| А4 | | 3 | 1.090.1-1.2-8 06-01 | КАРКАС ПЛОСКИЙ КР11 | 8 | |
| А4 | | 4 | 1.090.1-1.2-8 09-01 | КАРКАС ПЛОСКИЙ КР21 | 2 | |
| А4 | | 5 | 1.090.1-1.2-8 14-01 | КАРКАС ПЛОСКИЙ КР33 | 4 | |
| А4 | | 6 | 1.090.1-1.2-8 27 | СЕТКА С55 | 8 | |
| А4 | | 7 | 1.090.1-1.2-8 28 | ИЗДЕЛИЕ ЗАКЛАДНОЕ МН1 | 2 | |
| А4 | | 8 | 1.090.1-1.2-8 28-01 | ИЗДЕЛИЕ ЗАКЛАДНОЕ МН2 | 1 | |
| | | | | ДЕТАЛИ | | |
| А4 | | 9 | 1.090.1-1.2-8 0029-04 | ПЕТЛЯ СТРОПОВОЧНАЯ СП5 | 4 | |
| А4 | | 10 | 1.090.1-1.2-8 0030 | СТЕРЖЕНЬ ГНУТЫЙ АН1 | 4 | |
| А4 | | 11 | 1.090.1-1.2-8 0030-01 | СТЕРЖЕНЬ ГНУТЫЙ АН2 | 2 | |
| | | | | СТ. ОТД. ГОСТ 6727-80 | | |
| ВЧ | | 12 | 5.041.5950 | Ф5 ВР-I L=5950 | 3 | 0.83КГ |
| ВЧ | | 13 | 5.041.5750 | Ф5 ВР-I L=5750 | 3 | 0.80КГ |
| ВЧ | | 14 | 5.041.430 | Ф5 ВР-I L=430 | 16 | 0.06КГ |
| ВЧ | | 15 | 5.041.130 | Ф5 ВР-I L=130 | 10 | 0.02КГ |

ВЗАМ ИНВ № | ПОДПИСЬ И ДАТА | ИНВ №ПОДЛ

1.090.1-1.2-7 08 — ЛИСТ 2

19692 31

ФОРМАТ А4

| ФОРМАТ | ЗОНА | ПОЗ | ОБОЗНАЧЕНИЕ | НАИМЕНОВАНИЕ | КОЛ | ПРИМЕЧАНИЕ |
|---|---|---|---|---|---|---|
| ВЧ | | 16 | 5.041.580 | Ф5 ВР-I L=580 | 14 | 0.08КГ |
| ВЧ | | 17 | 5.041.1090 | Ф5 ВР-I L=1090 | 8 | 0.15КГ |
| ВЧ | | 18 | 5.041.1210 | Ф5 ВР-I L=1210 | 7 | 0.17КГ |
| | | | | 1.090.1-1.2-7 08-04 | | |
| | | | | 4КП060.3,5-1 | | |
| | | | | СВОРОЧНЫЕ ЕДИНИЦЫ | | |
| А4 | | 1 | 1.090.1-1.2-8 01-04 | КАРКАС УКР.СБОРКИ СКР5 | 2 | |
| А4 | | 2 | 1.090.1-1.2-8 04 | КАРКАС ПЛОСКИЙ КР1 | 2 | |
| А4 | | 3 | 1.090.1-1.2-8 06 | КАРКАС ПЛОСКИЙ КР10 | 8 | |
| А4 | | 4 | 1.090.1-1.2-8 09 | КАРКАС ПЛОСКИЙ КР20 | 2 | |
| А4 | | 5 | 1.090.1-1.2-8 14-04 | КАРКАС ПЛОСКИЙ КР36 | 4 | |
| А4 | | 6 | 1.090.1-1.2-8 27 | СЕТКА С55 | 8 | |
| А4 | | 7 | 1.090.1-1.2-8 28 | ИЗДЕЛИЕ ЗАКЛАДНОЕ МН1 | 2 | |
| А4 | | 8 | 1.090.1-1.2-8 28-01 | ИЗДЕЛИЕ ЗАКЛАДНОЕ МН2 | 1 | |
| | | | | ДЕТАЛИ | | |
| А4 | | 9 | 1.090.1-1.2-8 0029-04 | ПЕТЛЯ СТРОПОВОЧНАЯ СП5 | 4 | |
| А4 | | 10 | 1.090.1-1.2-8 0030 | СТЕРЖЕНЬ ГНУТЫЙ АН1 | 4 | |
| А4 | | 11 | 1.090.1-1.2-8 0030-01 | СТЕРЖЕНЬ ГНУТЫЙ АН2 | 2 | |
| | | | | СТ. ОТД. ГОСТ 6727-80 | | |
| ВЧ | | 12 | 5.041.5950 | Ф5 ВР-I L=5950 | 5 | 0.83КГ |
| ВЧ | | 13 | 5.041.5750 | Ф5 ВР-I L=5750 | 5 | 0.80КГ |
| ВЧ | | 14 | 5.041.430 | Ф5 ВР-I L=430 | 12 | 0.06КГ |
| ВЧ | | 15 | 5.041.130 | Ф5 ВР-I L=130 | 10 | 0.02КГ |
| ВЧ | | 16 | 5.041.580 | Ф5 ВР-I L=580 | 10 | 0.08КГ |
| ВЧ | | 17 | 5.041.1090 | Ф5 ВР-I L=1090 | 6 | 0.15КГ |
| ВЧ | | 18 | 5.041.1210 | Ф5 ВР-I L=1210 | 5 | 0.17КГ |
| | | | | 1.090.1-1.2-7 08-05 | | |
| | | | | 4КП060.3,5-2 | | |
| | | | | СВОРОЧНЫЕ ЕДИНИЦЫ | | |
| А4 | | 1 | 1.090.1-1.2-8 01-06 | КАРКАС УКР.СБОРКИ СКР7 | 2 | |
| А4 | | 2 | 1.090.1-1.2-8 04 | КАРКАС ПЛОСКИЙ КР1 | 2 | |
| А4 | | 3 | 1.090.1-1.2-8 06 | КАРКАС ПЛОСКИЙ КР10 | 8 | |
| А4 | | 4 | 1.090.1-1.2-8 09 | КАРКАС ПЛОСКИЙ КР20 | 2 | |
| А4 | | 5 | 1.090.1-1.2-8 14-04 | КАРКАС ПЛОСКИЙ КР36 | 4 | |
| А4 | | 6 | 1.090.1-1.2-8 27 | СЕТКА С55 | 8 | |
| А4 | | 7 | 1.090.1-1.2-8 28 | ИЗДЕЛИЕ ЗАКЛАДНОЕ МН1 | 2 | |
| А4 | | 8 | 1.090.1-1.2-8 28-01 | ИЗДЕЛИЕ ЗАКЛАДНОЕ МН2 | 1 | |
| | | | | ДЕТАЛИ | | |
| А4 | | 9 | 1.090.1-1.2-8 0029-04 | ПЕТЛЯ СТРОПОВОЧНАЯ СП5 | 4 | |
| А4 | | 10 | 1.090.1-1.2-8 0030 | СТЕРЖЕНЬ ГНУТЫЙ АН1 | 4 | |
| А4 | | 11 | 1.090.1-1.2-8 0030-01 | СТЕРЖЕНЬ ГНУТЫЙ АН2 | 2 | |
| | | | | СТ. ОТД. ГОСТ 6727-80 | | |
| ВЧ | | 12 | 5.041.5950 | Ф5 ВР-I L=5950 | 5 | 0.83КГ |
| ВЧ | | 13 | 5.041.5750 | Ф5 ВР-I L=5750 | 5 | 0.80КГ |
| ВЧ | | 14 | 5.041.430 | Ф5 ВР-I L=430 | 12 | 0.06КГ |
| ВЧ | | 15 | 5.041.130 | Ф5 ВР-I L=130 | 10 | 0.02КГ |
| ВЧ | | 16 | 5.041.580 | Ф5 ВР-I L=580 | 10 | 0.08КГ |
| ВЧ | | 17 | 5.041.1090 | Ф5 ВР-I L=1090 | 6 | 0.15КГ |
| ВЧ | | 18 | 5.041.1210 | Ф5 ВР-I L=1210 | 5 | 0.17КГ |

ЭПВЦ Киев ЗНИИЭП | ОПЕРАТОР ТПП КОРТ | Шейнин | Шейнин

ВЗАМ.ИНВ№ | ПОДПИСЬ И ДАТА | ИНВ№ПОДЛ

1.090.1-1.2-7 08

ЛИСТ 3

ФОРМАТ А4



| ФОРМАТ | ЗОНА | ПОЗ | ОБОЗНАЧЕНИЕ | НАИМЕНОВАНИЕ | КОЛ | ПРИМЕЧАНИЕ |
|---|---|---|---|---|---|---|
| | | | | 1.090.1-1.2-7 08-06 | | |
| | | | | 4КП060.4,0-1 | | |
| | | | | СВОРОЧНЫЕ ЕДИНИЦЫ | | |
| А4 | | 1 | 1.090.1-1.2-8 01-05 | КАРКАС УКР.СБОРКИ СКР6 | 2 | |
| А4 | | 2 | 1.090.1-1.2-8 04-01 | КАРКАС ПЛОСКИЙ КР2 | 2 | |
| А4 | | 3 | 1.090.1-1.2-8 06-01 | КАРКАС ПЛОСКИЙ КР11 | 8 | |
| А4 | | 4 | 1.090.1-1.2-8 09-01 | КАРКАС ПЛОСКИЙ КР21 | 2 | |
| А4 | | 5 | 1.090.1-1.2-8 14-05 | КАРКАС ПЛОСКИЙ КР37 | 4 | |
| А4 | | 6 | 1.090.1-1.2-8 27 | СЕТКА С55 | 8 | |
| А4 | | 7 | 1.090.1-1.2-8 28 | ИЗДЕЛИЕ ЗАКЛАДНОЕ МН1 | 2 | |
| А4 | | 8 | 1.090.1-1.2-8 28-01 | ИЗДЕЛИЕ ЗАКЛАДНОЕ МН2 | 1 | |
| | | | | ДЕТАЛИ | | |
| А4 | | 9 | 1.090.1-1.2-8 0029-05 | ПЕТЛЯ СТРОПОВОЧНАЯ СП6 | 4 | |
| А4 | | 10 | 1.090.1-1.2-8 0030 | СТЕРЖЕНЬ ГНУТЫЙ АН1 | 4 | |
| А4 | | 11 | 1.090.1-1.2-8 0030-01 | СТЕРЖЕНЬ ГНУТЫЙ АН2 | 2 | |
| | | | | СТ. ОТД. ГОСТ 6727-80 | | |
| ВЧ | | 12 | 5.041.5950 | Ф5 ВР-I L=5950 | 5 | 0.83КГ |
| ВЧ | | 13 | 5.041.5750 | Ф5 ВР-I L=5750 | 5 | 0.80КГ |
| ВЧ | | 14 | 5.041.430 | Ф5 ВР-I L=430 | 12 | 0.06КГ |
| ВЧ | | 15 | 5.041.130 | Ф5 ВР-I L=130 | 10 | 0.02КГ |
| ВЧ | | 16 | 5.041.580 | Ф5 ВР-I L=580 | 10 | 0.08КГ |
| ВЧ | | 17 | 5.041.1090 | Ф5 ВР-I L=1090 | 6 | 0.15КГ |
| ВЧ | | 18 | 5.041.1210 | Ф5 ВР-I L=1210 | 5 | 0.17КГ |
| | | | | 1.090.1-1.2-7 08-07 | | |
| | | | | 4КП060.4,0-2 | | |
| | | | | СВОРОЧНЫЕ ЕДИНИЦЫ | | |
| А4 | | 1 | 1.090.1-1.2-8 01-07 | КАРКАС УКР.СБОРКИ СКР8 | 2 | |
| А4 | | 2 | 1.090.1-1.2-8 04-01 | КАРКАС ПЛОСКИЙ КР2 | 2 | |
| А4 | | 3 | 1.090.1-1.2-8 06-01 | КАРКАС ПЛОСКИЙ КР11 | 8 | |
| А4 | | 4 | 1.090.1-1.2-8 09-01 | КАРКАС ПЛОСКИЙ КР21 | 2 | |
| А4 | | 5 | 1.090.1-1.2-8 14-05 | КАРКАС ПЛОСКИЙ КР37 | 4 | |
| А4 | | 6 | 1.090.1-1.2-8 27 | СЕТКА С55 | 8 | |
| А4 | | 7 | 1.090.1-1.2-8 28 | ИЗДЕЛИЕ ЗАКЛАДНОЕ МН1 | 2 | |
| А4 | | 8 | 1.090.1-1.2-8 28-01 | ИЗДЕЛИЕ ЗАКЛАДНОЕ МН2 | 1 | |
| | | | | ДЕТАЛИ | | |
| А4 | | 9 | 1.090.1-1.2-8 0029-05 | ПЕТЛЯ СТРОПОВОЧНАЯ СП6 | 4 | |
| А4 | | 10 | 1.090.1-1.2-8 0030 | СТЕРЖЕНЬ ГНУТЫЙ АН1 | 4 | |
| А4 | | 11 | 1.090.1-1.2-8 0030-01 | СТЕРЖЕНЬ ГНУТЫЙ АН2 | 2 | |
| | | | | СТ. ОТД. ГОСТ 6727-80 | | |
| ВЧ | | 12 | 5.041.5950 | Ф5 ВР-I L=5950 | 5 | 0.83КГ |
| ВЧ | | 13 | 5.041.5750 | Ф5 ВР-I L=5750 | 5 | 0.80КГ |
| ВЧ | | 14 | 5.041.430 | Ф5 ВР-I L=430 | 12 | 0.06КГ |
| ВЧ | | 15 | 5.041.130 | Ф5 ВР-I L=130 | 10 | 0.02КГ |
| ВЧ | | 16 | 5.041.580 | Ф5 ВР-I L=580 | 10 | 0.08КГ |
| ВЧ | | 17 | 5.041.1090 | Ф5 ВР-I L=1090 | 6 | 0.15КГ |
| ВЧ | | 18 | 5.041.1210 | Ф5 ВР-I L=1210 | 5 | 0.17КГ |

ЭПВЦ Киев ЗНИИЭП | ОПЕРАТОР ТПП КОРТ | Шейнин | Шейнин

ВЗАМ.ИНВ№ | ПОДПИСЬ И ДАТА | ИНВ№ПОДЛ

1.090.1-1.2-7 08

ЛИСТ 4



ФОРМАТ А4

РИС. 1

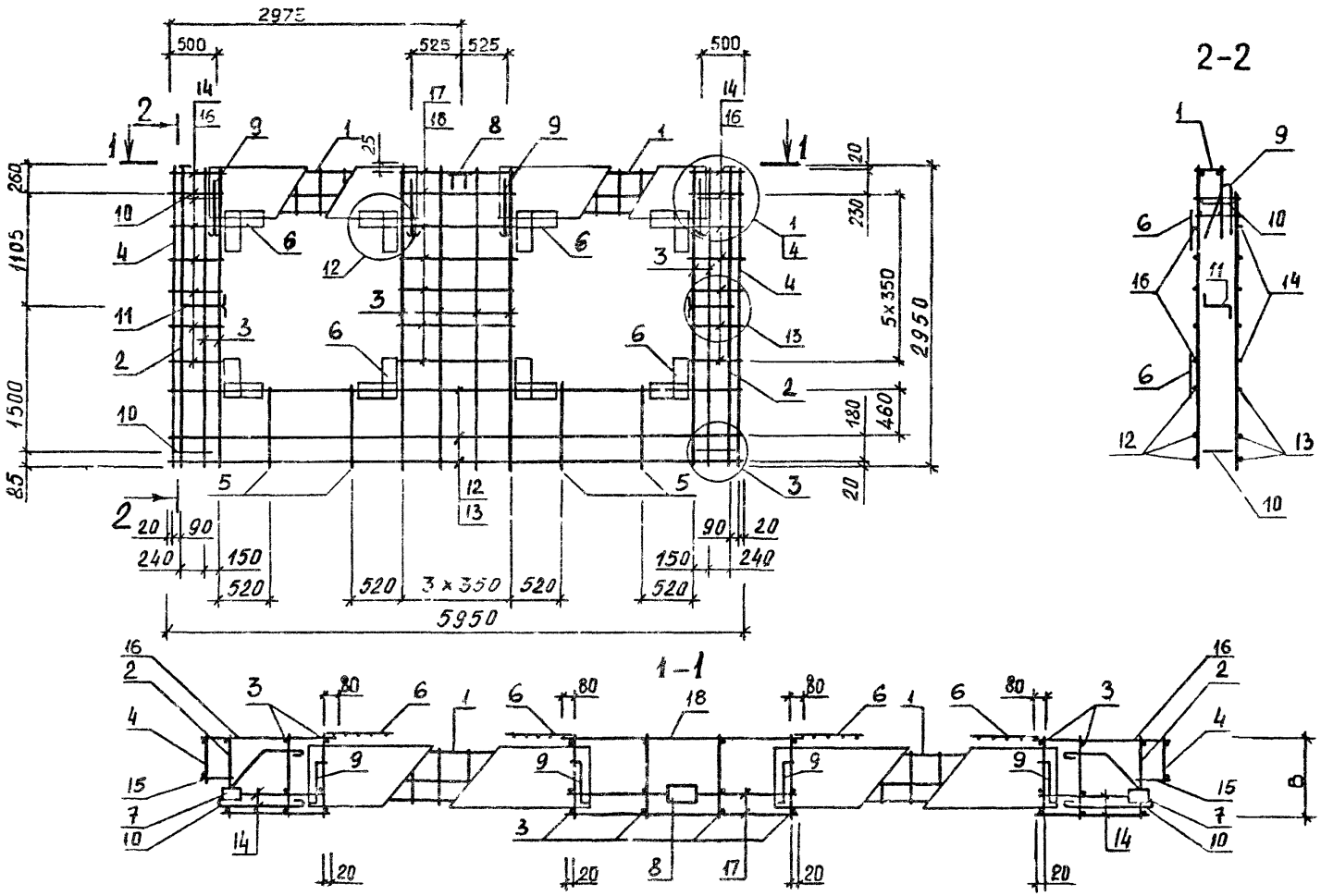


ТАБЛИЦУ ИСПОЛНЕНИЙ СМОТРИ НА ЛИСТЕ 2.

| | | |
|---|---|---|
| НАЧ ОТД | Ситник | |
| Н КОНТР | Егунов | |
| ГП СПЕЦ | Пинчук | |
| ПРОВЕРИЛ | Рудавин | |
| РАЗРАБ. | Шейнич | |

1.090.1-1.2-7 0805

Каркас пространственный 3КП060, 4КП060 Сборочный чертеж

| СТАДИЯ | МАССА | МАСШТАБ |
|---|---|---|
| Р | см таб1 | |
| ЛИСТ 1 | ЛИСТОВ 2 | |

ГОСГРАЖДАНСТРОЙ КиевЗНИИЭП



ФОРМАТ А3

ЭПВЦ КиевЗНИИЭП | ОПЕРАТОР ГЛП КОРТ | Бойко

# РИС. 2

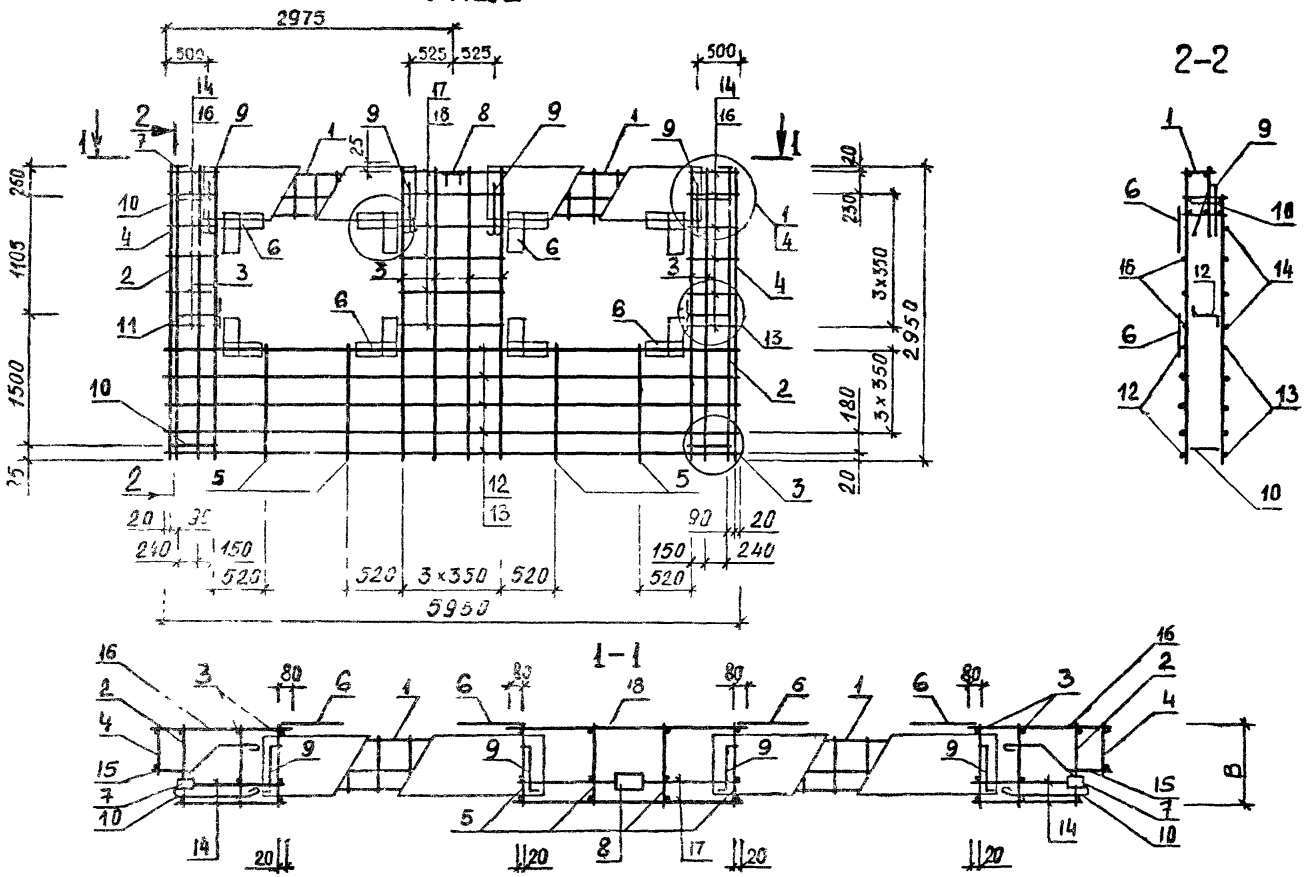


| ОБОЗНАЧЕНИЕ | МАРКА | РИС | В, мм | МАССА, кг |
|---|---|---|---|---|
| I 090.I-I.2-7 08 | 3КП060.30.3,5-I | I | 320 | 7I.24 |
| -0I | 3КП060.30.3,5-2 | I | 320 | 78.22 |
| -02 | 3КП060.30.4,0-I | I | 370 | 72.34 |
| -03 | 3КП060.30.4,0-2 | I | 370 | 79.38 |
| -04 | 4КП060.30.3,5-I | 2 | 320 | 74.59 |
| -05 | 4КП060.30.3,5-2 | 2 | 320 | 8I.57 |
| -06 | 4КП060.30.4,0-I | 2 | 370 | 80.02 |
| -07 | 4КП060.30.4,0-2 | 2 | 370 | 87.05 |

1.090.1-1.2-7 08СБ | ЛИСТ 2

ИНВ №ПОДЛ | ПОДП И ДАТА | ВЗАМ ИНВ №

19692 34 ФОРМАТ А3

| ФОРМАТ | ЗОНА | ПОЗ | ОБОЗНАЧЕНИЕ | НАИМЕНОВАНИЕ | КОЛ | ПРИМЕЧАНИЕ |
|---|---|---|---|---|---|---|
| | | | | ДОКУМЕНТАЦИЯ | | |
| А3 | | | 1.090.1-1.2-7 09СБ | СБОРОЧНЫЙ ЧЕРТЕЖ | | |
| А3 | | | 1.090.1-1.2-7 00Д2 | УЗЛЫ АРМАТУРНЫЕ | | |
| А4 | | | 1.090.1-1.2-7 00ТО | ТЕХНИЧЕСКОЕ ОПИСАНИЕ | | |
| | | | | ПЕРЕМЕННЫЕ ДАННЫЕ ДЛЯ ИСПОЛНЕНИЙ: | | |
| | | | | 1.090.1-1.2-7 09 | | |
| | | | | 1КПЛ30.3,5-2 | | |
| | | | | СБОРОЧНЫЕ ЕДИНИЦЫ | | |
| А4 | | 1 | 1.090.1-1.2-8 04 | КАРКАС ПЛОСКИЙ КР1 | 2 | |
| А4 | | 2 | 1.090.1-1.2-8 09 | КАРКАС ПЛОСКИЙ КР20 | 2 | |
| А4 | | 3 | 1.090.1-1.2-8 11-02 | КАРКАС ПЛОСКИЙ КР24 | 2 | |
| А4 | | 4 | 1.090.1-1.2-8 12 | КАРКАС ПЛОСКИЙ КР30 | 4 | |
| А4 | | 5 | 1.090.1-1.2-8 14-06 | КАРКАС ПЛОСКИЙ КР38 | 1 | |
| А4 | | 6 | 1.090.1-1.2-8 28 | ИЗДЕЛИЕ ЗАКЛАДНОЕ МН1 | 2 | |
| | | | | ДЕТАЛИ | | |
| А4 | | 7 | 1.090.1-1.2-8 0029-02 | ПЕТЛЯ СТРОПОВОЧНАЯ СП3 | 2 | |
| А4 | | 8 | 1.090.1-1.2-8 0030 | СТЕРЖЕНЬ ГНУТЫЙ АН1 | 6 | |
| | | | | СТ. ОТД. ГОСТ 6727-80 | | |
| ВЧ | | 9 | 5.041.430 | Ф5 ВР-I L=430 | 4 | 0.06КГ |
| ВЧ | | 10 | 5.041.130 | Ф5 ВР-I L=130 | 10 | 0.02КГ |
| ВЧ | | 11 | 5.041.2950 | Ф5 ВР-I L=2950 | 6 | 0.41КГ |
| ВЧ | | 12 | 5.041.2770 | Ф5 ВР-I L=2770 | 6 | 0.39КГ |
| ВЧ | | 13 | 5.041.280 | Ф5 ВР-I L=280 | 4 | 0.04КГ |
| ВЧ | | 14 | 5.041.1480 | Ф5 ВР-I L=1480 | 4 | 0.21КГ |
| ВЧ | | 15 | 5.041.1630 | Ф5 ВР-I L=1630 | 4 | 0.23КГ |
| | | | | 1.090.1-1.2-7 09-01 | | |
| | | | | 1КПЛ30.4,0-2 | | |
| | | | | СБОРОЧНЫЕ ЕДИНИЦЫ | | |
| А4 | | 1 | 1.090.1-1.2-8 04-01 | КАРКАС ПЛОСКИЙ КР2 | 2 | |
| А4 | | 2 | 1.090.1-1.2-8 09-01 | КАРКАС ПЛОСКИЙ КР21 | 2 | |
| А4 | | 3 | 1.090.1-1.2-8 11-03 | КАРКАС ПЛОСКИЙ КР25 | 2 | |
| А4 | | 4 | 1.090.1-1.2-8 12-01 | КАРКАС ПЛОСКИЙ КР31 | 4 | |
| А4 | | 5 | 1.090.1-1.2-8 14-07 | КАРКАС ПЛОСКИЙ КР39 | 1 | |
| А4 | | 6 | 1.090.1-1.2-8 28 | ИЗДЕЛИЕ ЗАКЛАДНОЕ МН1 | 2 | |
| | | | | ДЕТАЛИ | | |
| А4 | | 7 | 1.090.1-1.2-8 0029-03 | ПЕТЛЯ СТРОПОВОЧНАЯ СП4 | 2 | |
| А4 | | 8 | 1.090.1-1.2-8 0030 | СТЕРЖЕНЬ ГНУТЫЙ АН1 | 6 | |
| | | | | СТ. ОТД. ГОСТ 6727-80 | | |
| ВЧ | | 9 | 5.041.430 | Ф5 ВР-I L=430 | 4 | 0.06КГ |
| ВЧ | | 10 | 5.041.130 | Ф5 ВР-I L=130 | 10 | 0.02КГ |
| ВЧ | | 11 | 5.041.2950 | Ф5 ВР-I L=2950 | 6 | 0.41КГ |
| ВЧ | | 12 | 5.041.2770 | Ф5 ВР-I L=2770 | 6 | 0.39КГ |
| ВЧ | | 13 | 5.041.280 | Ф5 ВР-I L=280 | 4 | 0.04КГ |

| | | | | | | |
|---|---|---|---|---|---|---|
| ВЧ | | 14 | 5.041.1480 | Ф5 ВР-I L=1480 | 4 | 0.21КГ |
| ВЧ | | 15 | 5.041.1630 | Ф5 ВР-I L=1630 | 4 | 0.23КГ |
| | | | | 1.090.1-1.2-7 09-02 | | |
| | | | | 2КПЛ30.3,5-2 | | |
| | | | | СБОРОЧНЫЕ ЕДИНИЦЫ | | |
| А4 | | 1 | 1.090.1-1.2-8 04 | КАРКАС ПЛОСКИЙ КР1 | 2 | |
| А4 | | 2 | 1.090.1-1.2-8 09 | КАРКАС ПЛОСКИЙ КР20 | 2 | |
| А4 | | 3 | 1.090.1-1.2-8 11-02 | КАРКАС ПЛОСКИЙ КР24 | 2 | |
| А4 | | 4 | 1.090.1-1.2-8 12 | КАРКАС ПЛОСКИЙ КР30 | 4 | |
| А4 | | 5 | 1.090.1-1.2-8 14-06 | КАРКАС ПЛОСКИЙ КР38 | 1 | |
| А4 | | 6 | 1.090.1-1.2-8 28 | ИЗДЕЛИЕ ЗАКЛАДНОЕ МН1 | 2 | |
| | | | | ДЕТАЛИ | | |
| А4 | | 7 | 1.090.1-1.2-8 0029-02 | ПЕТЛЯ СТРОПОВОЧНАЯ СП3 | 2 | |
| А4 | | 8 | 1.090.1-1.2-8 0030 | СТЕРЖЕНЬ ГНУТЫЙ АН1 | 6 | |
| | | | | СТ. ОТД. ГОСТ 6727-80 | | |
| ВЧ | | 9 | 5.041.430 | Ф5 ВР-I L=430 | 4 | 0.06КГ |
| ВЧ | | 10 | 5.041.130 | Ф5 ВР-I L=130 | 10 | 0.02КГ |
| ВЧ | | 11 | 5.041.2950 | Ф5 ВР-I L=2950 | 6 | 0.41КГ |
| ВЧ | | 12 | 5.041.2770 | Ф5 ВР-I L=2770 | 6 | 0.39КГ |
| ВЧ | | 13 | 5.041.280 | Ф5 ВР-I L=280 | 4 | 0.04КГ |
| ВЧ | | 14 | 5.041.1480 | Ф5 ВР-I L=1480 | 4 | 0.21КГ |
| ВЧ | | 15 | 5.041.1630 | Ф5 ВР-I L=1630 | 4 | 0.23КГ |
| | | | | 1.090.1-1.2-7 09-03 | | |
| | | | | 2КПЛ30.4,0-2 | | |
| | | | | СБОРОЧНЫЕ ЕДИНИЦЫ | | |
| А4 | | 1 | 1.090.1-1.2-8 04-01 | КАРКАС ПЛОСКИЙ КР2 | 2 | |
| А4 | | 2 | 1.090.1-1.2-8 09-01 | КАРКАС ПЛОСКИЙ КР21 | 2 | |
| А4 | | 3 | 1.090.1-1.2-8 11-03 | КАРКАС ПЛОСКИЙ КР25 | 2 | |
| А4 | | 4 | 1.090.1-1.2-8 12-01 | КАРКАС ПЛОСКИЙ КР31 | 4 | |
| А4 | | 5 | 1.090.1-1.2-8 14-07 | КАРКАС ПЛОСКИЙ КР39 | 1 | |
| А4 | | 6 | 1.090.1-1.2-8 28 | ИЗДЕЛИЕ ЗАКЛАДНОЕ МН1 | 2 | |
| | | | | ДЕТАЛИ | | |
| А4 | | 7 | 1.090.1-1.2-8 0029-03 | ПЕТЛЯ СТРОПОВОЧНАЯ СП4 | 2 | |
| А4 | | 8 | 1.090.1-1.2-8 0030 | СТЕРЖЕНЬ ГНУТЫЙ АН1 | 6 | |
| | | | | СТ. ОТД. ГОСТ 6727-80 | | |
| ВЧ | | 9 | 5.041.430 | Ф5 ВР-I L=430 | 4 | 0.06КГ |
| ВЧ | | 10 | 5.041.130 | Ф5 ВР-I L=130 | 10 | 0.02КГ |
| ВЧ | | 11 | 5.041.2950 | Ф5 ВР-I L=2950 | 6 | 0.41КГ |
| ВЧ | | 12 | 5.041.2770 | Ф5 ВР-I L=2770 | 6 | 0.39КГ |
| ВЧ | | 13 | 5.041.280 | Ф5 ВР-I L=280 | 4 | 0.04КГ |
| ВЧ | | 14 | 5.041.1480 | Ф5 ВР-I L=1480 | 4 | 0.21КГ |
| ВЧ | | 15 | 5.041.1630 | Ф5 ВР-I L=1630 | 4 | 0.23КГ |

| | | | |
|---|---|---|---|
| НАЧ ОТД | Ситник | | 1.090.1-1.2-7 09 |
| Н КОНТР | Егунов | | КАРКАС ПРОСТРАНСТВЕННЫЙ 1КПЛ, 2КПЛ |
| ГЛ СПЕЦ | Пинчук | | СТАДИЯ: Р; ЛИСТ: 1; ЛИСТОВ: 2 |
| ПРОВЕРИЛ | Рудавин | | ГОСГРАЖДАНСТРОЙ КиевЗНИИЭП |
| РАЗРАБ. | Бойко | | |

ФОРМАТ А4

ЭПВЦ Киев ЗНИИЭП
ОПЕРАТОР ТЛП КОРТ
Шейнич

ВЗАМ ИНВ № | ПОДПИСЬ И ДАТА | ИНВ № ПОДЛ

1.090.1-1.2-7 09 ЛИСТ 2



ФОРМАТ А4

ЭПВЦ Киев ЗНИИЭП
ОПЕРАТОР ТЛП КОРТ
Бойко
ВЗАМ. ИНВ №
ПОДПИСЬ И ДАТА
ИНВ № ПОДЛ

РИС.1

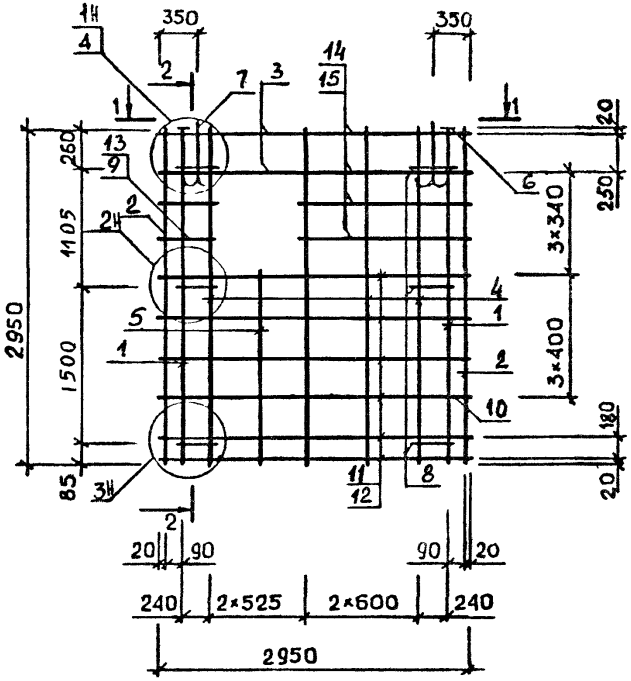


2-2

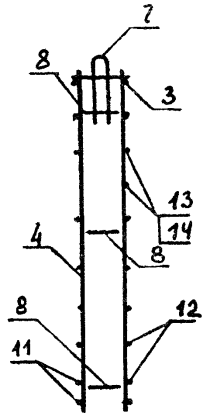

РИС.2

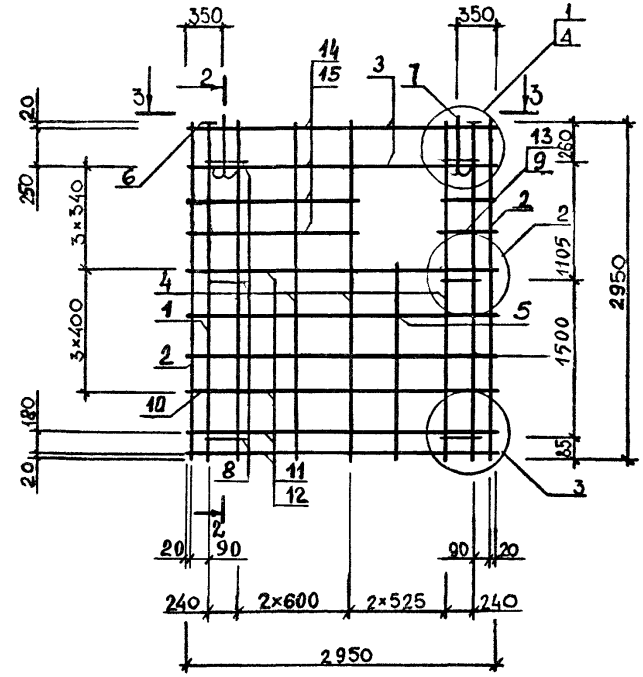


1-1

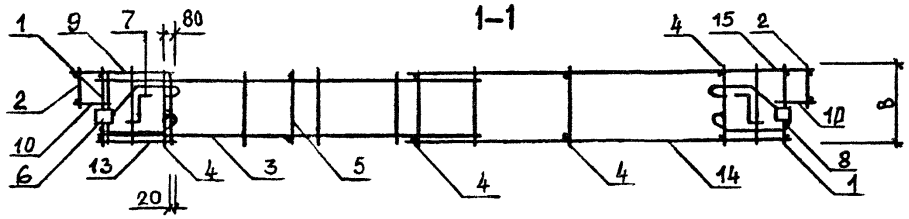

3-3

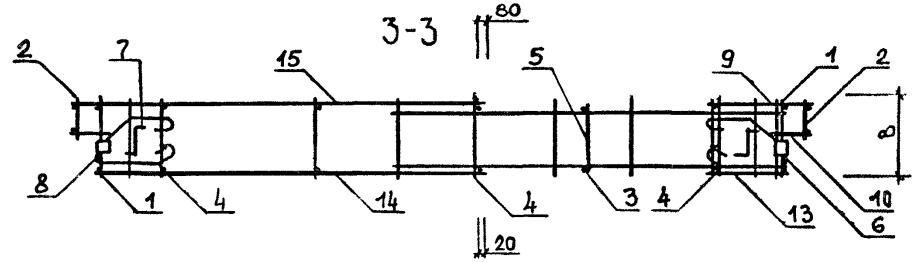

| ОБОЗНАЧЕНИЕ | МАРКА | РИС | В, мм | МАССА, кг |
|---|---|---|---|---|
| I.090.I-I.2-7 09 | IКПЛ30.3,5-2 | I | 300 | 34.8I |
| -0I | IКПЛ30.4,0-2 | I | 350 | 36.72 |
| -02 | 2КПЛ30.3,5-2 | 2 | 300 | 34.8I |
| -03 | 2КПЛ30.4,0-2 | 2 | 350 | 36.72 |

| | | |
|---|---|---|
| НАЧ ОТД | Ситник | |
| Н КОНТР | Егунов | |
| ГЛ СПЕЦ | Пинчук | |
| ПРОВЕРИЛ | Рудавин | |
| РАЗРАБ | Шейнич | |

1.090.1-1.2-7 090Б

Каркас пространственный IКПЛ30, 2КПЛ30 Сборочный чертеж

| СТАДИЯ | МАССА | МАСШТАБ |
|---|---|---|
| Р | СМ ТАБЛ | |
| ЛИСТ | ЛИСТОВ 1 | |

ГОСГРАЖДАНСТРОЙ КиевЗНИИЭП

| ФОРМАТ | ЗОНА | ПОЗ | ОБОЗНАЧЕНИЕ | НАИМЕНОВАНИЕ | КОЛ | ПРИМЕЧАНИЕ |
|---|---|---|---|---|---|---|
| | | | | ДОКУМЕНТАЦИЯ | | |
| А3 | | | 1.090.1-1.2-7 10СБ | СБОРОЧНЫЙ ЧЕРТЕЖ | | |
| А3 | | | 1.090.1-1.2-7 00Д2 | УЗЛЫ АРМАТУРНЫЕ | | |
| А4 | | | 1.090.1-1.2-7 00ТО | ТЕХНИЧЕСКОЕ СПИСАНИЕ | | |
| | | | | ПЕРЕМЕННЫЕ ДАННЫЕ ДЛЯ ИСПОЛНЕНИЙ: | | |
| | | | | 1.090.1-1.2-7 10 | | |
| | | | | 3КПЛ30.3,5-2 | | |
| | | | | СБОРОЧНЫЕ ЕДИНИЦЫ | | |
| А4 | | 1 | 1.090.1-1.2-8 04 | КАРКАС ПЛОСКИЙ КР1 | 2 | |
| А4 | | 2 | 1.090.1-1.2-8 09 | КАРКАС ПЛОСКИЙ КР20 | 2 | |
| А4 | | 3 | 1.090.1-1.2-8 11-02 | КАРКАС ПЛОСКИЙ КР24 | 1 | |
| А4 | | 4 | 1.090.1-1.2-8 14-08 | КАРКАС ПЛОСКИЙ КР28 | 1 | |
| А4 | | 5 | 1.090.1-1.2-8 12 | КАРКАС ПЛОСКИЙ КР30 | 4 | |
| А4 | | 6 | 1.090.1-1.2-8 28 | ИЗДЕЛИЕ ЗАКЛАДНОЕ МН1 | 2 | |
| | | | | ДЕТАЛИ | | |
| А4 | | 7 | 1.090.1-1.2-8 0029-02 | ПЕТЛЯ СТРОПОВОЧНАЯ СП3 | 2 | |
| А4 | | 8 | 1.090.1-1.2-8 0030 | СТЕРЖЕНЬ ГНУТЫЙ АН1 | 6 | |
| | | | | СТ. ОТД. ГОСТ 6727-80 | | |
| ВЧ | | 9 | 5.041.430 | Ф5 ВР-I L=430 | 3 | 0.06КГ |
| ВЧ | | 10 | 5.041.130 | Ф5 ВР-I L=130 | 10 | 0.02КГ |
| ВЧ | | 11 | 5.041.2950 | Ф5 ВР-I L=2950 | 7 | 0.41КГ |
| ВЧ | | 12 | 5.041.2770 | Ф5 ВР-I L=2770 | 7 | 0.39КГ |
| ВЧ | | 13 | 5.041.280 | Ф5 ВР-I L=280 | 3 | 0.04КГ |
| ВЧ | | 14 | 5.041.1480 | Ф5 ВР-I L=1480 | 3 | 0.21КГ |
| ВЧ | | 15 | 5.041.1630 | Ф5 ВР-I L=1630 | 3 | 0.23КГ |
| | | | | 1.090.1-1.2-7 10-01 | | |
| | | | | 3КПЛ30.4,0-2 | | |
| | | | | СБОРОЧНЫЕ ЕДИНИЦЫ | | |
| А4 | | 1 | 1.090.1-1.2-8 04-01 | КАРКАС ПЛОСКИЙ КР2 | 2 | |
| А4 | | 2 | 1.090.1-1.2-8 09-01 | КАРКАС ПЛОСКИЙ КР21 | 2 | |
| А4 | | 3 | 1.090.1-1.2-8 11-03 | КАРКАС ПЛОСКИЙ КР25 | 1 | |
| А4 | | 4 | 1.090.1-1.2-8 14-09 | КАРКАС ПЛОСКИЙ КР29 | 1 | |
| А4 | | 5 | 1.090.1-1.2-8 12-01 | КАРКАС ПЛОСКИЙ КР31 | 4 | |
| А4 | | 6 | 1.090.1-1.2-8 28 | ИЗДЕЛИЕ ЗАКЛАДНОЕ МН1 | 2 | |
| | | | | ДЕТАЛИ | | |
| А4 | | 7 | 1.090.1-1.2-8 0029-03 | ПЕТЛЯ СТРОПОВОЧНАЯ СП4 | 2 | |
| А4 | | 8 | 1.090.1-1.2-8 0030 | СТЕРЖЕНЬ ГНУТЫЙ АН1 | 6 | |
| | | | | СТ. ОТД. ГОСТ 6727-80 | | |
| ВЧ | | 9 | 5.041.430 | Ф5 ВР-I L=430 | 3 | 0.06КГ |
| ВЧ | | 10 | 5.041.130 | Ф5 ВР-I L=130 | 10 | 0.02КГ |
| ВЧ | | 11 | 5.041.2950 | Ф5 ВР-I L=2950 | 7 | 0.41КГ |
| ВЧ | | 12 | 5.041.2770 | Ф5 ВР-I L=2770 | 7 | 0.39КГ |
| ВЧ | | 13 | 5.041.280 | Ф5 ВР-I L=280 | 3 | 0.04КГ |
| ВЧ | | 14 | 5.041.1480 | Ф5 ВР-I L=1480 | 3 | 0.21КГ |
| ВЧ | | 15 | 5.041.1630 | Ф5 ВР-I L=1630 | 3 | 0.23КГ |

Киев ЗНИИЭП ТПП КОРТ

1.090.1-1.2-7 10

| | | |
|---|---|---|
| НАЧ ОТД | Ситник | |
| Н КОНТР | Егунов | |
| ГЛ СПЕЦ | Пинчук | |
| ПРОВЕРИЛ | Рудавин | |
| РАЗРАБ | Бойко | |

КАРКАС ПРОСТРАНСТВЕННЫЙ 3КПЛ, 4КПЛ

| СТАДИЯ | ЛИСТ | ЛИСТОВ |
|---|---|---|
| Р | 1 | 2 |

ГОСГРАЖДАНСТРОЙ КиевЗНИИЭП

ФОРМАТ А4

ЭПВЦ Киев ЗНИИЭП ТПП КОРТ СПЕРАТОР Шейнич

| ФОРМАТ | ЗОНА | ПОЗ | ОБОЗНАЧЕНИЕ | НАИМЕНОВАНИЕ | КОЛ | ПРИМЕЧАНИЕ |
|---|---|---|---|---|---|---|
| ВЧ | | 14 | 5.041.1480 | Ф5 ВР-I L=1480 | 3 | 0.21КГ |
| ВЧ | | 15 | 5.041.1630 | Ф5 ВР-I L=1630 | 3 | 0.23КГ |
| | | | | 1.090.1-1.2-7 10-02 | | |
| | | | | 4КПЛ30.3,5-2 | | |
| | | | | СБОРОЧНЫЕ ЕДИНИЦЫ | | |
| А4 | | 1 | 1.090.1-1.2-8 04 | КАРКАС ПЛОСКИЙ КР1 | 2 | |
| А4 | | 2 | 1.090.1-1.2-8 09 | КАРКАС ПЛОСКИЙ КР20 | 2 | |
| А4 | | 3 | 1.090.1-1.2-8 11-02 | КАРКАС ПЛОСКИЙ КР24 | 1 | |
| А4 | | 4 | 1.090.1-1.2-8 14-08 | КАРКАС ПЛОСКИЙ КР28 | 1 | |
| А4 | | 5 | 1.090.1-1.2-8 12 | КАРКАС ПЛОСКИЙ КР30 | 4 | |
| А4 | | 6 | 1.090.1-1.2-8 28 | ИЗДЕЛИЕ ЗАКЛАДНОЕ МН1 | 2 | |
| | | | | ДЕТАЛИ | | |
| А4 | | 7 | 1.090.1-1.2-8 0029-02 | ПЕТЛЯ СТРОПОВОЧНАЯ СП3 | 2 | |
| А4 | | 8 | 1.090.1-1.2-8 0030 | СТЕРЖЕНЬ ГНУТЫЙ АН1 | 6 | |
| | | | | СТ. ОТД. ГОСТ 6727-80 | | |
| ВЧ | | 9 | 5.041.430 | Ф5 ВР-I L=430 | 3 | 0.06КГ |
| ВЧ | | 10 | 5.041.130 | Ф5 ВР-I L=130 | 10 | 0.02КГ |
| ВЧ | | 11 | 5.041.2950 | Ф5 ВР-I L=2950 | 7 | 0.41КГ |
| ВЧ | | 12 | 5.041.2770 | Ф5 ВР-I L=2770 | 7 | 0.39КГ |
| ВЧ | | 13 | 5.041.280 | Ф5 ВР-I L=280 | 3 | 0.04КГ |
| ВЧ | | 14 | 5.041.1480 | Ф5 ВР-I L=1480 | 3 | 0.21КГ |
| ВЧ | | 15 | 5.041.1630 | Ф5 ВР-I L=1630 | 3 | 0.23КГ |
| | | | | 1.090.1-1.2-7 10-03 | | |
| | | | | 4КПЛ30.4,0-2 | | |
| | | | | СБОРОЧНЫЕ ЕДИНИЦЫ | | |
| А4 | | 1 | 1.090.1-1.2-8 04-01 | КАРКАС ПЛОСКИЙ КР2 | 2 | |
| А4 | | 2 | 1.090.1-1.2-8 09-01 | КАРКАС ПЛОСКИЙ КР21 | 2 | |
| А4 | | 3 | 1.090.1-1.2-8 11-03 | КАРКАС ПЛОСКИЙ КР25 | 1 | |
| А4 | | 4 | 1.090.1-1.2-8 14-09 | КАРКАС ПЛОСКИЙ КР29 | 1 | |
| А4 | | 5 | 1.090.1-1.2-8 12-01 | КАРКАС ПЛОСКИЙ КР31 | 4 | |
| А4 | | 6 | 1.090.1-1.2-8 28 | ИЗДЕЛИЕ ЗАКЛАДНОЕ МН1 | 2 | |
| | | | | ДЕТАЛИ | | |
| А4 | | 7 | 1.090.1-1.2-8 0029-03 | ПЕТЛЯ СТРОПОВОЧНАЯ СП4 | 2 | |
| А4 | | 8 | 1.090.1-1.2-8 0030 | СТЕРЖЕНЬ ГНУТЫЙ АН1 | 6 | |
| | | | | СТ. ОТД. ГОСТ 6727-80 | | |
| ВЧ | | 9 | 5.041.430 | Ф5 ВР-I L=430 | 3 | 0.06КГ |
| ВЧ | | 10 | 5.041.130 | Ф5 ВР-I L=130 | 10 | 0.02КГ |
| ВЧ | | 11 | 5.041.2950 | Ф5 ВР-I L=2950 | 7 | 0.41КГ |
| ВЧ | | 12 | 5.041.2770 | Ф5 ВР-I L=2770 | 7 | 0.39КГ |
| ВЧ | | 13 | 5.041.280 | Ф5 ВР-I L=280 | 3 | 0.04КГ |
| ВЧ | | 14 | 5.041.1480 | Ф5 ВР-I L=1480 | 3 | 0.21КГ |
| ВЧ | | 15 | 5.041.1630 | Ф5 ВР-I L=1630 | 3 | 0.23КГ |

ВЗАМ ИНВ № | ПОДПИСЬ И ДАТА | ИНВ № ПОДЛ

1.090.1-1.2-7 10

ЛИСТ 2

ЭПВЦ Киев ЗНИИЭП
ОПЕРАТОР ТЛП КОРТ Бойко
ВЗАМ ИНВ № | ПОДПИСЬ И ДАТА | ИНВ № ПОДЛ

РИС.1

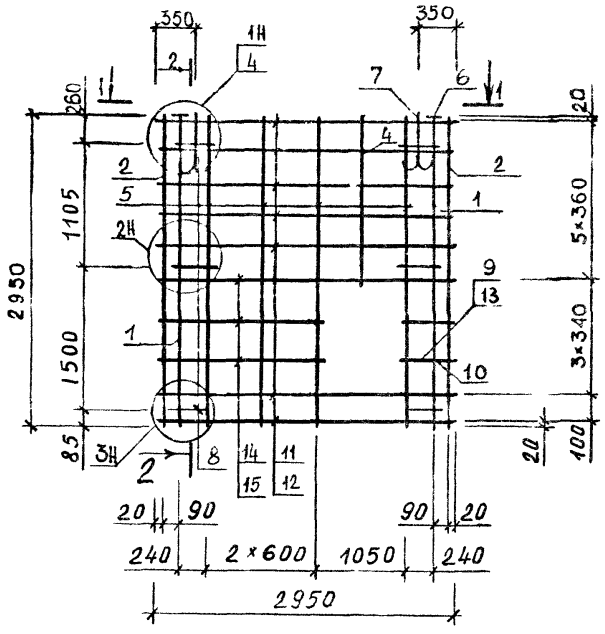


2-2

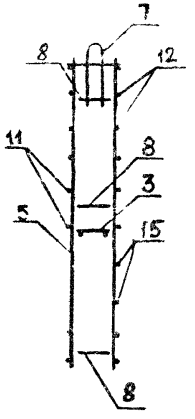


РИС.2

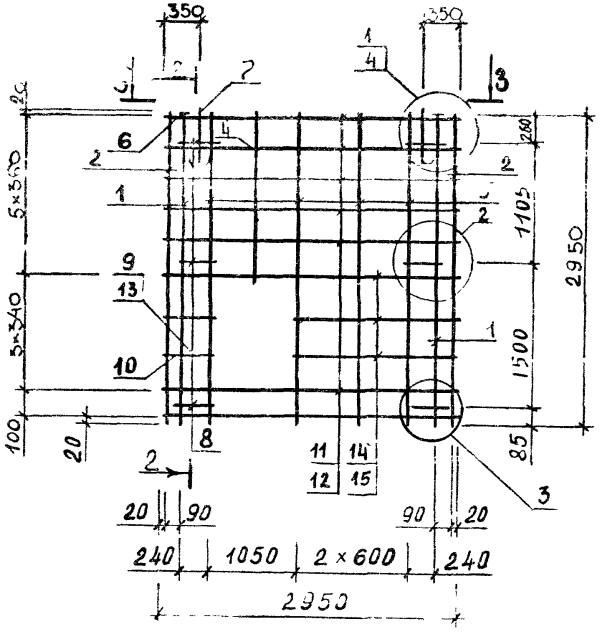


1-1

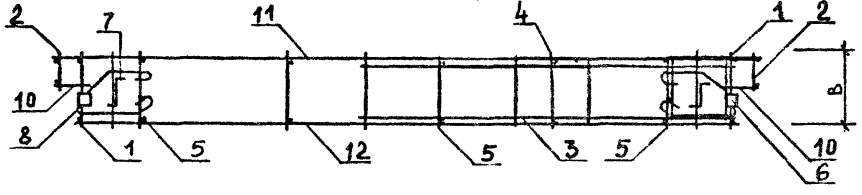


3-3

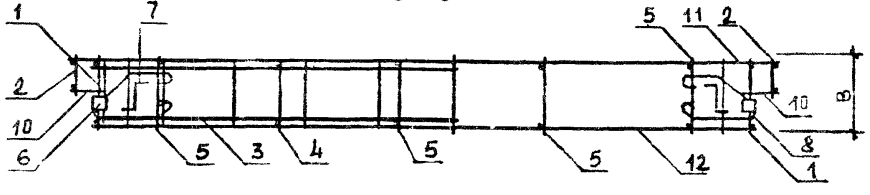


| ОБОЗНАЧЕНИЕ | МАРКА | РИС | В, мм | МАССА, кг |
|---|---|---|---|---|
| I.090.I-I.2-7 I0 | 3КПЛ30.3,5-2 | I | 300 | 34.42 |
| -0I | 3КПЛ30.4,0-2 | I | 350 | 36.3I |
| -02 | 4КПЛ30.3,5-2 | 2 | 300 | 34.42 |
| -03 | 4КПЛ30.4,0-2 | 2 | 350 | 36.3I |

| | | |
|---|---|---|
| НАЧ ОТД | Ситник | |
| Н КОНТР | Егунов | |
| ГЛ СПЕЦ | Пинчук | |
| ПРОВЕРИЛ | Рудавин | |
| РАЗРАБ. | Шейнич | |

1.090.1-1.2-7 10СБ

Каркас пространственный 3КПЛ30, 4КПЛ30
Сборочный чертёж

| СТАДИЯ | МАССА | МАСШТАБ |
|---|---|---|
| Р | СМ ТАБЛ | |
| ЛИСТ | ЛИСТОВ 1 | |

ГОСГРАЖДАНСТРОЙ КиевЗНИИЭП

| ФОРМАТ | ЗОНА | ПОЗ | ОБОЗНАЧЕНИЕ | НАИМЕНОВАНИЕ | КОЛ | ПРИМЕЧАНИЕ |
|---|---|---|---|---|---|---|
| | | | | ДОКУМЕНТАЦИЯ | | |
| А3 | | | 1.090.1-1.2-7 11СБ | СВОРОЧНЫЙ ЧЕРТЕЖ | | |
| А3 | | | 1.090.1-1.2-7 00Д2 | УЗЛЫ АРМАТУРНЫЕ | | |
| А4 | | | 1.090.1-1.2-7 00ТО | ТЕХНИЧЕСКОЕ ОПИСАНИЕ | | |
| | | | | ПЕРЕМЕННЫЕ ДАННЫЕ ДЛЯ ИСПОЛНЕНИЙ: | | |
| | | | | 1.090.1-1.2-7 11 5КПЛ30.3,5-2 СВОРОЧНЫЕ ЕДИНИЦЫ | | |
| А4 | 1 | | 1.090.1-1.2-8 04 | КАРКАС ПЛОСКИЙ КР1 | 2 | |
| А4 | 2 | | 1.090.1-1.2-8 06 | КАРКАС ПЛОСКИЙ КР10 | 4 | |
| А4 | 3 | | 1.090.1-1.2-8 09 | КАРКАС ПЛОСКИЙ КР20 | 2 | |
| А4 | 4 | | 1.090.1-1.2-8 10 | КАРКАС ПЛОСКИЙ КР22 | 1 | |
| А4 | 5 | | 1.090.1-1.2-8 14-06 | КАРКАС ПЛОСКИЙ КР38 | 1 | |
| А4 | 6 | | 1.090.1-1.2-8 28 | ИЗДЕЛИЕ ЗАКЛАДНОЕ МН1 ДЕТАЛИ | 2 | |
| А4 | 7 | | 1.090.1-1.2-8 0029-02 | ПЕТЛЯ СТРОПОВОЧНАЯ СП3 | 2 | |
| А4 | 8 | | 1.090.1-1.2-8 0030 | СТЕРЖЕНЬ ГНУТЫЙ АН1 СТ. ОТД. ГОСТ 6727-80 | 6 | |
| БЧ | 9 | | 5.041.280 | Ф5 ВР-I L=280 | 2 | 0.04КГ |
| БЧ | 10 | | 5.041.430 | Ф5 ВР-I L=430 | 2 | 0.06КГ |
| БЧ | 11 | | 5.041.130 | Ф5 ВР-I L=130 | 10 | 0.02КГ |
| БЧ | 12 | | 5.041.2950 | Ф5 ВР-I L=2950 | 9 | 0.41КГ |
| БЧ | 13 | | 5.041.2770 | Ф5 ВР-I L=2770 | 8 | 0.39КГ |
| БЧ | 14 | | 5.041.1480 | Ф5 ВР-I L=1480 | 5 | 0.21КГ |
| БЧ | 15 | | 5.041.1630 | Ф5 ВР-I L=1630 | 4 | 0.23КГ |
| | | | | 1.090.1-1.2-7 11-01 5КПЛ30.4,0-2 СВОРОЧНЫЕ ЕДИНИЦЫ | | |
| А4 | 1 | | 1.090.1-1.2-8 04-01 | КАРКАС ПЛОСКИЙ КР2 | 2 | |
| А4 | 2 | | 1.090.1-1.2-8 06-01 | КАРКАС ПЛОСКИЙ КР11 | 4 | |
| А4 | 3 | | 1.090.1-1.2-8 09-01 | КАРКАС ПЛОСКИЙ КР21 | 2 | |
| А4 | 4 | | 1.090.1-1.2-8 10-01 | КАРКАС ПЛОСКИЙ КР23 | 1 | |
| А4 | 5 | | 1.090.1-1.2-8 14-07 | КАРКАС ПЛОСКИЙ КР39 | 1 | |
| А4 | 6 | | 1.090.1-1.2-8 28 | ИЗДЕЛИЕ ЗАКЛАДНОЕ МН1 ДЕТАЛИ | 2 | |
| А4 | 7 | | 1.090.1-1.2-8 0029-03 | ПЕТЛЯ СТРОПОВОЧНАЯ СП4 | 2 | |
| А4 | 8 | | 1.090.1-1.2-8 0030 | СТЕРЖЕНЬ ГНУТЫЙ АН1 СТ. ОТД. ГОСТ 6727-80 | 6 | |
| БЧ | 9 | | 5.041.280 | Ф5 ВР-I L=280 | 2 | 0.04КГ |
| БЧ | 10 | | 5.041.430 | Ф5 ВР-I L=430 | 2 | 0.06КГ |
| БЧ | 11 | | 5.041.130 | Ф5 ВР-I L=130 | 10 | 0.02КГ |
| БЧ | 12 | | 5.041.2950 | Ф5 ВР-I L=2950 | 9 | 0.41КГ |
| БЧ | 13 | | 5.041.2770 | Ф5 ВР-I L=2770 | 8 | 0.39КГ |
| БЧ | 14 | | 5.041.1480 | Ф5 ВР-I L=1480 | 5 | 0.21КГ |
| БЧ | 15 | | 5.041.1630 | Ф5 ВР-I L=1630 | 4 | 0.23КГ |

1.090.1-1.2-7 11

| | | | | | |
|---|---|---|---|---|---|
| НАЧ ОТД | Ситник | | КАРКАС ПРОСТРАНСТВЕННЫЙ 5КПЛ, 6КПЛ | СТАДИЯ | ЛИСТ | ЛИСТОВ |
| Н КОНТР | Егунов | | | Р | 1 | 2 |
| ГЛ СПЕЦ | Пинчук | | | ГОСГРАЖДАНСТРОЙ КиевЗНИИЭП | | |
| ПРОВЕРИЛ | Рудавин | | | | | |
| РАЗРАБ | Бойко | | | | | |

ФОРМАТ А4

ЭПВЦ Киев ЗНИИЭП | ОПЕРАТОР ТЛП КОРТ | Шейнич

| ФОРМАТ | ЗОНА | ПОЗ | ОБОЗНАЧЕНИЕ | НАИМЕНОВАНИЕ | КОЛ | ПРИМЕЧАНИЕ |
|---|---|---|---|---|---|---|
| БЧ | 14 | | 5.041.1480 | Ф5 ВР-I L=1480 | 5 | 0.21КГ |
| БЧ | 15 | | 5.041.1630 | Ф5 ВР-I L=1630 | 4 | 0.23КГ |
| | | | | 1.090.1-1.2-7 11-02 6КПЛ30.3,5-2 СВОРОЧНЫЕ ЕДИНИЦЫ | | |
| А4 | 1 | | 1.090.1-1.2-8 04 | КАРКАС ПЛОСКИЙ КР1 | 2 | |
| А4 | 2 | | 1.090.1-1.2-8 06 | КАРКАС ПЛОСКИЙ КР10 | 4 | |
| А4 | 3 | | 1.090.1-1.2-8 09 | КАРКАС ПЛОСКИЙ КР20 | 2 | |
| А4 | 4 | | 1.090.1-1.2-8 10 | КАРКАС ПЛОСКИЙ КР22 | 1 | |
| А4 | 5 | | 1.090.1-1.2-8 14-06 | КАРКАС ПЛОСКИЙ КР38 | 1 | |
| А4 | 6 | | 1.090.1-1.2-8 28 | ИЗДЕЛИЕ ЗАКЛАДНОЕ МН1 ДЕТАЛИ | 2 | |
| А4 | 7 | | 1.090.1-1.2-8 0029-02 | ПЕТЛЯ СТРОПОВОЧНАЯ СП3 | 2 | |
| А4 | 8 | | 1.090.1-1.2-8 0030 | СТЕРЖЕНЬ ГНУТЫЙ АН1 СТ. ОТД. ГОСТ 6727-80 | 6 | |
| БЧ | 9 | | 5.041.280 | Ф5 ВР-I L=280 | 2 | 0.04КГ |
| БЧ | 10 | | 5.041.430 | Ф5 ВР-I L=430 | 2 | 0.06КГ |
| БЧ | 11 | | 5.041.130 | Ф5 ВР-I L=130 | 10 | 0.02КГ |
| БЧ | 12 | | 5.041.2950 | Ф5 ВР-I L=2950 | 9 | 0.41КГ |
| БЧ | 13 | | 5.041.2770 | Ф5 ВР-I L=2770 | 8 | 0.39КГ |
| БЧ | 14 | | 5.041.1480 | Ф5 ВР-I L=1480 | 5 | 0.21КГ |
| БЧ | 15 | | 5.041.1630 | Ф5 ВР-I L=1630 | 4 | 0.23КГ |
| | | | | 1.090.1-1.2-7 11-03 6КПЛ30.4,0-2 СВОРОЧНЫЕ ЕДИНИЦЫ | | |
| А4 | 1 | | 1.090.1-1.2-8 04-01 | КАРКАС ПЛОСКИЙ КР2 | 2 | |
| А4 | 2 | | 1.090.1-1.2-8 06-01 | КАРКАС ПЛОСКИЙ КР11 | 4 | |
| А4 | 3 | | 1.090.1-1.2-8 09-01 | КАРКАС ПЛОСКИЙ КР21 | 2 | |
| А4 | 4 | | 1.090.1-1.2-8 10-01 | КАРКАС ПЛОСКИЙ КР23 | 1 | |
| А4 | 5 | | 1.090.1-1.2-8 14-07 | КАРКАС ПЛОСКИЙ КР39 | 1 | |
| А4 | 6 | | 1.090.1-1.2-8 28 | ИЗДЕЛИЕ ЗАКЛАДНОЕ МН1 ДЕТАЛИ | 2 | |
| А4 | 7 | | 1.090.1-1.2-8 0029-03 | ПЕТЛЯ СТРОПОВОЧНАЯ СП4 | 2 | |
| А4 | 8 | | 1.090.1-1.2-8 0030 | СТЕРЖЕНЬ ГНУТЫЙ АН1 СТ. ОТД. ГОСТ 6727-80 | 6 | |
| БЧ | 9 | | 5.041.280 | Ф5 ВР-I L=280 | 2 | 0.04КГ |
| БЧ | 10 | | 5.041.430 | Ф5 ВР-I L=430 | 2 | 0.06КГ |
| БЧ | 11 | | 5.041.130 | Ф5 ВР-I L=130 | 10 | 0.02КГ |
| БЧ | 12 | | 5.041.2950 | Ф5 ВР-I L=2950 | 9 | 0.41КГ |
| БЧ | 13 | | 5.041.2770 | Ф5 ВР-I L=2770 | 8 | 0.39КГ |
| БЧ | 14 | | 5.041.1480 | Ф5 ВР-I L=1480 | 5 | 0.21КГ |
| БЧ | 15 | | 5.041.1630 | Ф5 ВР-I L=1630 | 4 | 0.23КГ |

ВЗАМ ИНВ № | ПОДПИСЬ И ДАТА | ИНВ № ПОДЛ

1.090.1-1.2-7 11 | ЛИСТ 2



ФОРМАТ А4

ЭПВЦ Киев ЗНИИЭП | ОПЕРАТОР ТЛП КОРТ | Бойко

РИС. 1

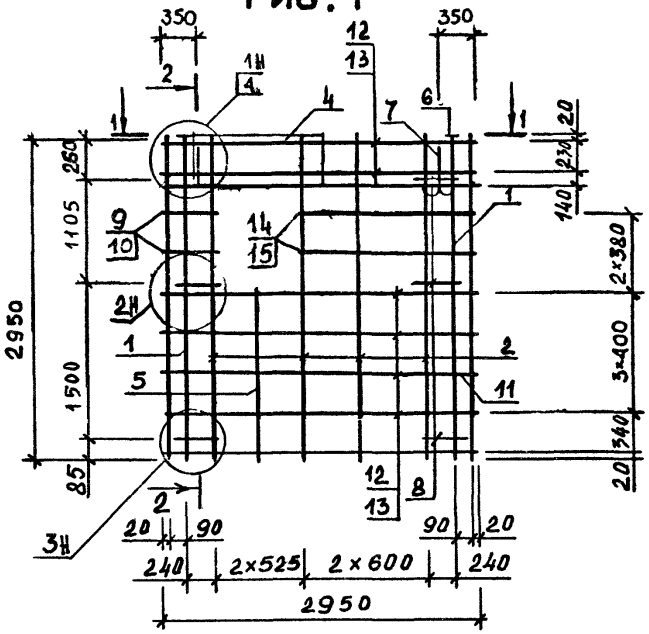


2-2

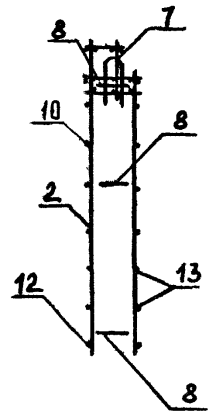

РИС. 2

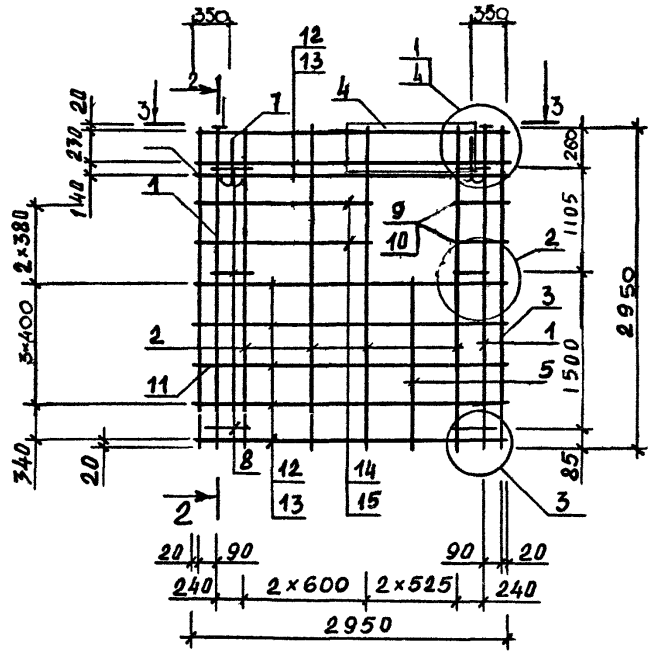


1-1

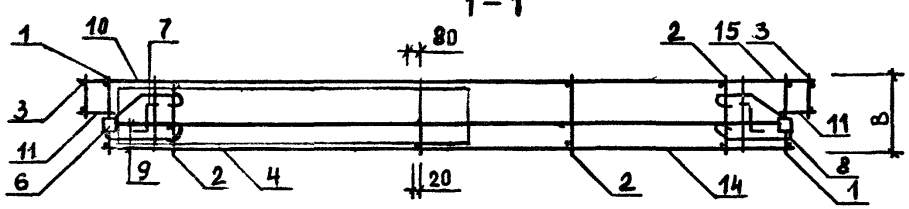


3-3

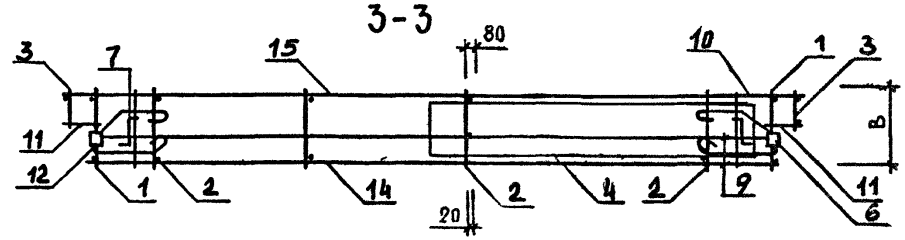


| ОБОЗНАЧЕНИЕ | МАРКА | РИС | В, мм | МАССА, кг |
|---|---|---|---|---|
| I.090.I-I.2-7 II | 5КПЛ30.3,5-2 | I | 300 | 36.37 |
| -0I | 5КПЛ30.4,0-2 | I | 350 | 38.3I |
| -02 | 6КПЛ30.3,5-2 | 2 | 300 | 36.37 |
| -03 | 6КПЛ30.4,0-2 | 2 | 350 | 38.3I |

| | | |
|---|---|---|
| НАЧ ОТД | Ситник | |
| Н КОНТР | Егунов | |
| ГЛ СПЕЦ | Пинчук | |
| ПРОВЕРИЛ | Рудавин | |
| РАЗРАБ | Шейнич | |

1.090.1-1.2-7 11СБ

Каркас пространственный 5КПЛ30, 6КПЛ30
Сборочный чертеж

| СТАДИЯ | МАССА | МАСШТАБ |
|---|---|---|
| Р | СМ ТАБЛ | |
| ЛИСТ | ЛИСТОВ 1 | |

ГОСГРАЖДАНСТРОЙ
КиевЗНИИЭП

ВЗАМ ИНВ № | ПОДПИСЬ И ДАТА | ИНВ № ПОДЛ

| ФОРМАТ | ЗОНА | ПОЗ | ОБОЗНАЧЕНИЕ | НАИМЕНОВАНИЕ | КОЛ | ПРИМЕЧАНИЕ |
|---|---|---|---|---|---|---|
| | | | | ДОКУМЕНТАЦИЯ | | |
| А3 | | | 1.090.1-1.2-7 12СБ | СВОРОЧНЫЙ ЧЕРТЕЖ | | |
| А3 | | | 1.090.1-1.2-7 00Д2 | УЗЛЫ АРМАТУРНЫЕ | | |
| А4 | | | 1.090.1-1.2-7 00ТО | ТЕХНИЧЕСКОЕ ОПИСАНИЕ | | |
| | | | | ПЕРЕМЕННЫЕ ДАННЫЕ ДЛЯ ИСПОЛНЕНИЙ: | | |
| | | | | 1.090.1-1.2-7 12 7КПЛ30.3,5-2 СБОРОЧНЫЕ ЕДИНИЦЫ | | |
| А4 | 1 | | 1.090.1-1.2-8 04 | КАРКАС ПЛОСКИЙ КР1 | 2 | |
| А4 | 2 | | 1.090.1-1.2-8 06 | КАРКАС ПЛОСКИЙ КР10 | 4 | |
| А4 | 3 | | 1.090.1-1.2-8 08 | КАРКАС ПЛОСКИЙ КР16 | 1 | |
| А4 | 4 | | 1.090.1-1.2-8 09 | КАРКАС ПЛОСКИЙ КР20 | 2 | |
| А4 | 5 | | 1.090.1-1.2-8 11-02 | КАРКАС ПЛОСКИЙ КР24 | 1 | |
| А4 | 6 | | 1.090.1-1.2-8 28 | ИЗДЕЛИЕ ЗАКЛАДНОЕ МН1 ДЕТАЛИ | 2 | |
| А4 | 7 | | 1.090.1-1.2-8 0029-02 | ПЕТЛЯ СТРОПОВОЧНАЯ СП3 | 2 | |
| А4 | 8 | | 1.090.1-1.2-8 0030 | СТЕРЖЕНЬ ГНУТЫЙ АН1 СТ. ОТД. ГОСТ 6727-80 | 6 | |
| БЧ | 9 | | 5.041.280 | Ф5 ВР-I L=280 | 3 | 0.04КГ |
| БЧ | 10 | | 5.041.430 | Ф5 ВР-I L=430 | 3 | 0.06КГ |
| БЧ | 11 | | 5.041.130 | Ф5 ВР-I L=130 | 10 | 0.02КГ |
| БЧ | 12 | | 5.041.2950 | Ф5 ВР-I L=2950 | 7 | 0.41КГ |
| БЧ | 13 | | 5.041.2770 | Ф5 ВР-I L=2770 | 8 | 0.39КГ |
| БЧ | 14 | | 5.041.1480 | Ф5 ВР-I L=1480 | 3 | 0.21КГ |
| БЧ | 15 | | 5.041.1630 | Ф5 ВР-I L=1630 | 3 | 0.23КГ |
| | | | | 1.090.1-1.2-7 12-01 7КПЛ30.4,0-2 СБОРОЧНЫЕ ЕДИНИЦЫ | | |
| А4 | 1 | | 1.090.1-1.2-8 04-01 | КАРКАС ПЛОСКИЙ КР2 | 2 | |
| А4 | 2 | | 1.090.1-1.2-8 06-01 | КАРКАС ПЛОСКИЙ КР11 | 4 | |
| А4 | 3 | | 1.090.1-1.2-8 08-01 | КАРКАС ПЛОСКИЙ КР17 | 1 | |
| А4 | 4 | | 1.090.1-1.2-8 09-01 | КАРКАС ПЛОСКИЙ КР21 | 2 | |
| А4 | 5 | | 1.090.1-1.2-8 11-03 | КАРКАС ПЛОСКИЙ КР25 | 1 | |
| А4 | 6 | | 1.090.1-1.2-8 28 | ИЗДЕЛИЕ ЗАКЛАДНОЕ МН1 ДЕТАЛИ | 2 | |
| А4 | 7 | | 1.090.1-1.2-8 0029-03 | ПЕТЛЯ СТРОПОВОЧНАЯ СП4 | 2 | |
| А4 | 8 | | 1.090.1-1.2-8 0030 | СТЕРЖЕНЬ ГНУТЫЙ АН1 СТ. ОТД. ГОСТ 6727-80 | 6 | |
| БЧ | 9 | | 5.041.280 | Ф5 ВР-I L=280 | 3 | 0.04КГ |
| БЧ | 10 | | 5.041.430 | Ф5 ВР-I L=430 | 3 | 0.06КГ |
| БЧ | 11 | | 5.041.130 | Ф5 ВР-I L=130 | 10 | 0.02КГ |
| БЧ | 12 | | 5.041.2950 | Ф5 ВР-I L=2950 | 7 | 0.41КГ |
| БЧ | 13 | | 5.041.2770 | Ф5 ВР-I L=2770 | 8 | 0.39КГ |

1.090.1-1.2-7 12

| | | |
|---|---|---|
| НАЧ ОТД | Ситник | |
| Н КОНТР | Егунов | |
| ГЛ СПЕЦ | Пинчук | |
| ПРОВЕРИЛ | Рудавин | |
| РАЗРАБ | Бойко | |

КАРКАС ПРОСТРАНСТВЕННЫЙ 7КПЛ,8КПЛ

| СТАДИЯ | ЛИСТ | ЛИСТОВ |
|---|---|---|
| Р | 1 | 2 |

ГОСГРАЖДАНСТРОЙ КиевЗНИИЭП

ФОРМАТ А4

ЭПВЦ Киев ЗНИИЭП — ОПЕРАТОР ТЛП КОРТ — Шейнич

| ФОРМАТ | ЗОНА | ПОЗ | ОБОЗНАЧЕНИЕ | НАИМЕНОВАНИЕ | КОЛ | ПРИМЕЧАНИЕ |
|---|---|---|---|---|---|---|
| БЧ | 14 | | 5.041.1480 | Ф5 ВР-I L=1480 | 3 | 0.21КГ |
| БЧ | 15 | | 5.041.1630 | Ф5 ВР-I L=1630 | 3 | 0.23КГ |
| | | | | 1.090.1-1.2-7 12-02 8КПЛ30.3,5-2 СБОРОЧНЫЕ ЕДИНИЦЫ | | |
| А4 | 1 | | 1.090.1-1.2-8 04 | КАРКАС ПЛОСКИЙ КР1 | 2 | |
| А4 | 2 | | 1.090.1-1.2-8 06 | КАРКАС ПЛОСКИЙ КР10 | 4 | |
| А4 | 3 | | 1.090.1-1.2-8 08 | КАРКАС ПЛОСКИЙ КР16 | 1 | |
| А4 | 4 | | 1.090.1-1.2-8 09 | КАРКАС ПЛОСКИЙ КР20 | 2 | |
| А4 | 5 | | 1.090.1-1.2-8 11-02 | КАРКАС ПЛОСКИЙ КР24 | 1 | |
| А4 | 6 | | 1.090.1-1.2-8 28 | ИЗДЕЛИЕ ЗАКЛАДНОЕ МН1 ДЕТАЛИ | 2 | |
| А4 | 7 | | 1.090.1-1.2-8 0029-02 | ПЕТЛЯ СТРОПОВОЧНАЯ СП3 | 2 | |
| А4 | 8 | | 1.090.1-1.2-8 0030 | СТЕРЖЕНЬ ГНУТЫЙ АН1 СТ. ОТД. ГОСТ 6727-80 | 6 | |
| БЧ | 9 | | 5.041.280 | Ф5 ВР-I L=280 | 3 | 0.04КГ |
| БЧ | 10 | | 5.041.430 | Ф5 ВР-I L=430 | 3 | 0.06КГ |
| БЧ | 11 | | 5.041.130 | Ф5 ВР-I L=130 | 10 | 0.02КГ |
| БЧ | 12 | | 5.041.2950 | Ф5 ВР-I L=2950 | 7 | 0.41КГ |
| БЧ | 13 | | 5.041.2770 | Ф5 ВР-I L=2770 | 8 | 0.39КГ |
| БЧ | 14 | | 5.041.1480 | Ф5 ВР-I L=1480 | 3 | 0.21КГ |
| БЧ | 15 | | 5.041.1630 | Ф5 ВР-I L=1630 | 3 | 0.23КГ |
| | | | | 1.090.1-1.2-7 12-03 8КПЛ30.4,0-2 СБОРОЧНЫЕ ЕДИНИЦЫ | | |
| А4 | 1 | | 1.090.1-1.2-8 04-01 | КАРКАС ПЛОСКИЙ КР2 | 2 | |
| А4 | 2 | | 1.090.1-1.2-8 06-01 | КАРКАС ПЛОСКИЙ КР11 | 4 | |
| А4 | 3 | | 1.090.1-1.2-8 08-01 | КАРКАС ПЛОСКИЙ КР17 | 1 | |
| А4 | 4 | | 1.090.1-1.2-8 09-01 | КАРКАС ПЛОСКИЙ КР21 | 2 | |
| А4 | 5 | | 1.090.1-1.2-8 11-03 | КАРКАС ПЛОСКИЙ КР25 | 1 | |
| А4 | 6 | | 1.090.1-1.2-8 28 | ИЗДЕЛИЕ ЗАКЛАДНОЕ МН1 ДЕТАЛИ | 2 | |
| А4 | 7 | | 1.090.1-1.2-8 0029-03 | ПЕТЛЯ СТРОПОВОЧНАЯ СП4 | 2 | |
| А4 | 8 | | 1.090.1-1.2-8 0030 | СТЕРЖЕНЬ ГНУТЫЙ АН1 СТ. ОТД. ГОСТ 6727-80 | 6 | |
| БЧ | 9 | | 5.041.280 | Ф5 ВР-I L=280 | 3 | 0.04КГ |
| БЧ | 10 | | 5.041.430 | Ф5 ВР-I L=430 | 3 | 0.06КГ |
| БЧ | 11 | | 5.041.130 | Ф5 ВР-I L=130 | 10 | 0.02КГ |
| БЧ | 12 | | 5.041.2950 | Ф5 ВР-I L=2950 | 7 | 0.41КГ |
| БЧ | 13 | | 5.041.2770 | Ф5 ВР-I L=2770 | 8 | 0.39КГ |
| БЧ | 14 | | 5.041.1480 | Ф5 ВР-I L=1480 | 3 | 0.21КГ |
| БЧ | 15 | | 5.041.1630 | Ф5 ВР-I L=1630 | 3 | 0.23КГ |

ВЗАМ ИНВ № | ПОДПИСЬ И ДАТА | ИНВ № ПОДЛ

1.090.1-1.2-7 12

ЛИСТ 2

19692 41

ФОРМАТ А4

ЭПВЦ Киев ЗНИИЭП
ОПЕРАТОР ТЛП КОРТ
ЭОМ330

РИС. 1

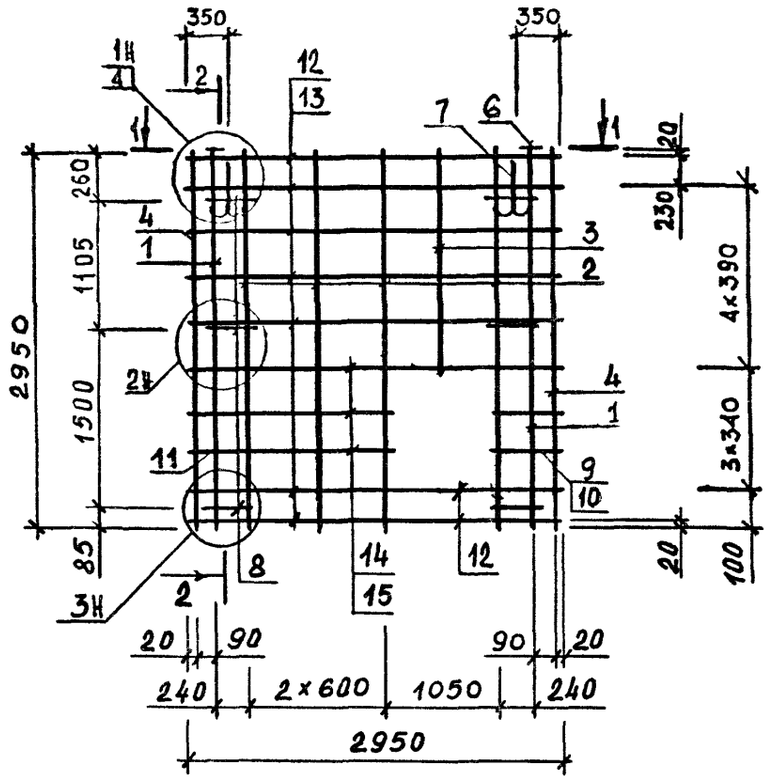


2-2

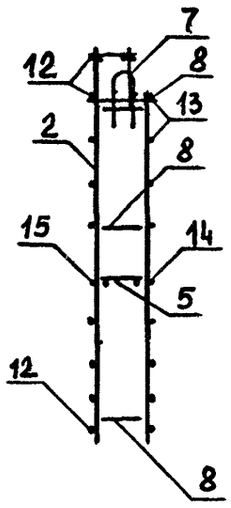

РИС. 2

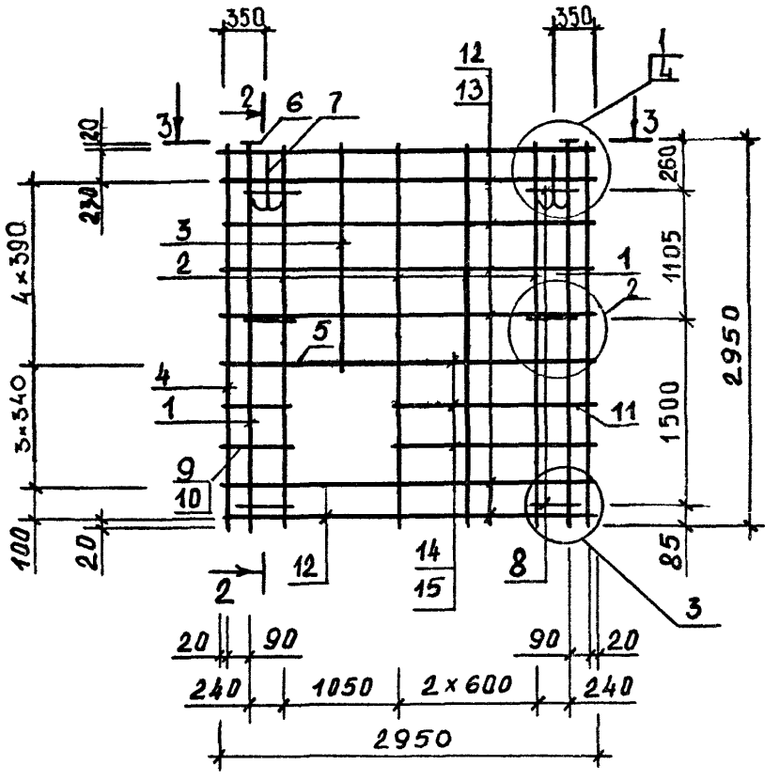


1-1

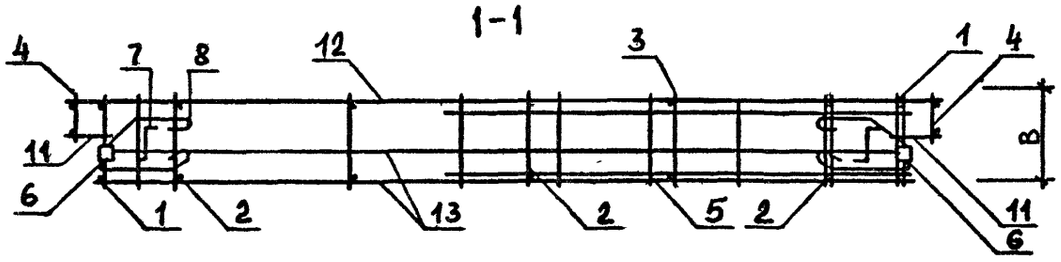

3-3

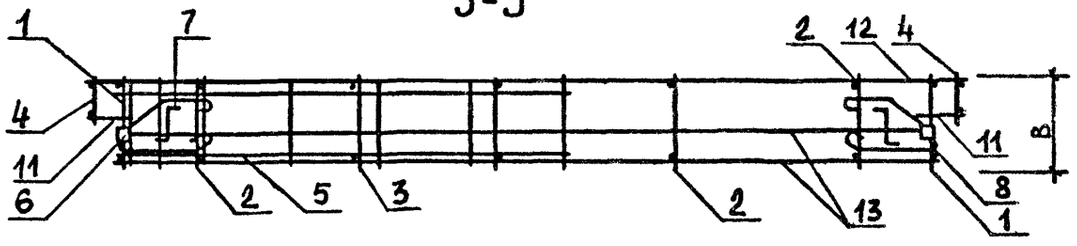

| ОБОЗНАЧЕНИЕ | МАРКА | РИС | В, мм | МАССА, кг |
|---|---|---|---|---|
| I.090.I-I.2-7 I2 | 7КПЛ30.3,5-2 | I | 300 | 35.I3 |
| -0I | 7КПЛ30.4,0-2 | I | 350 | 37.02 |
| -02 | 8КПЛ30.3,5-2 | 2 | 300 | 35.I3 |
| -03 | 8КПЛ30.4;0-2 | 2 | 350 | 37.02 |

| | | |
|---|---|---|
| НАЧ ОТД | Ситник | |
| Н КОНТР | Егунов | |
| ГЛ СПЕЦ | Пинчук | |
| ПРОВЕРИЛ | Рудавин | |
| РАЗРАБ. | Шейнич | |

1.090.1-1.2-7 12СБ

Каркас пространственный 7КПЛ30, 8КПЛ30
Сборочный чертеж

| СТАДИЯ | МАССА | МАСШТАБ |
|---|---|---|
| Р | СМ ТАБЛ | |
| ЛИСТ | ЛИСТОВ 1 | |

ГОСГРАЖДАНСТРОЙ
КиевЗНИИЭП

ВЗАМ ИНВ №
ПОДПИСЬ И ДАТА
ИНВ № ПОДЛ



ФОРМАТ А3

| ФОРМАТ | ЗОНА | ПОЗ | ОБОЗНАЧЕНИЕ | НАИМЕНОВАНИЕ | КОЛ | ПРИМЕЧАНИЕ |
|---|---|---|---|---|---|---|
| | | | | ДОКУМЕНТАЦИЯ | | |
| А3 | | | 1.090.1-1.2-7 13СВ | СБОРОЧНЫЙ ЧЕРТЕЖ | | |
| А3 | | | 1.090.1-1.2-7 00Д2 | УЗЛЫ АРМАТУРНЫЕ | | |
| А4 | | | 1.090.1-1.2-7 00ТО | ТЕХНИЧЕСКОЕ ОПИСАНИЕ | | |
| | | | | ПЕРЕМЕННЫЕ ДАННЫЕ ДЛЯ ИСПОЛНЕНИЙ: | | |
| | | | | 1.090.1-1.2-7 13 | | |
| | | | | 1КПД30.3,5-2 | | |
| | | | | СБОРОЧНЫЕ ЕДИНИЦЫ | | |
| А4 | | 1 | 1.090.1-1.2-8 04 | КАРКАС ПЛОСКИЙ КР1 | 2 | |
| А4 | | 2 | 1.090.1-1.2-8 06 | КАРКАС ПЛОСКИЙ КР10 | 5 | |
| А4 | | 3 | 1.090.1-1.2-8 09 | КАРКАС ПЛОСКИЙ КР20 | 2 | |
| А4 | | 4 | 1.090.1-1.2-8 11-02 | КАРКАС ПЛОСКИЙ КР24 | 2 | |
| А4 | | 5 | 1.090.1-1.2-8 27 | СЕТКА С55 | 2 | |
| А4 | | 6 | 1.090.1-1.2-8 28 | ИЗДЕЛИЕ ЗАКЛАДНОЕ МН1 | 2 | |
| | | | | ДЕТАЛИ | | |
| А4 | | 7 | 1.090.1-1.2-8 0029-02 | ПЕТЛЯ СТРОПОВОЧНАЯ СП3 | 2 | |
| А4 | | 8 | 1.090.1-1.2-8 0030 | СТЕРЖЕНЬ ГНУТЫЙ АН1 | 6 | |
| | | | | СТ. ОТД. ГОСТ 5781-82 | | |
| ВЧ | | 9 | 8.011.1600 | Ф8 А-I L=1600 | 2 | 0.63КГ |
| | | | | СТ. ОТД. ГОСТ 6727-80 | | |
| ВЧ | | 10 | 5.041.430 | Ф5 ВР-I L=430 | 8 | 0.06КГ |
| ВЧ | | 11 | 5.041.130 | Ф5 ВР-I L=130 | 10 | 0.02КГ |
| ВЧ | | 12 | 5.041.580 | Ф5 ВР-I L=580 | 8 | 0.08КГ |
| ВЧ | | 13 | 5.041.2950 | Ф5 ВР-I L=2950 | 2 | 0.41КГ |
| ВЧ | | 14 | 5.041.2770 | Ф5 ВР-I L=2770 | 3 | 0.39КГ |
| ВЧ | | 15 | 5.041.1210 | Ф5 ВР-I L=1210 | 8 | 0.17КГ |
| ВЧ | | 16 | 5.041.1380 | Ф5 ВР-I L=1380 | 8 | 0.19КГ |
| ВЧ | | 17 | 5.041.560 | Ф5 ВР-I L=560 | 12 | 0.08КГ |
| | | | | 1.090.1-1.2-7 13-01 | | |
| | | | | 1КПД30.4,0-2 | | |
| | | | | СБОРОЧНЫЕ ЕДИНИЦЫ | | |
| А4 | | 1 | 1.090.1-1.2-8 04-01 | КАРКАС ПЛОСКИЙ КР2 | 2 | |
| А4 | | 2 | 1.090.1-1.2-8 06-01 | КАРКАС ПЛОСКИЙ КР11 | 5 | |
| А4 | | 3 | 1.090.1-1.2-8 09-01 | КАРКАС ПЛОСКИЙ КР21 | 2 | |
| А4 | | 4 | 1.090.1-1.2-8 11-03 | КАРКАС ПЛОСКИЙ КР25 | 2 | |
| А4 | | 5 | 1.090.1-1.2-8 27 | СЕТКА С55 | 2 | |
| А4 | | 6 | 1.090.1-1.2-8 28 | ИЗДЕЛИЕ ЗАКЛАДНОЕ МН1 | 2 | |
| | | | | ДЕТАЛИ | | |
| А4 | | 7 | 1.090.1-1.2-8 0029-02 | ПЕТЛЯ СТРОПОВОЧНАЯ СП3 | 2 | |
| А4 | | 8 | 1.090.1-1.2-8 0030 | СТЕРЖЕНЬ ГНУТЫЙ АН1 | 6 | |
| | | | | СТ. ОТД. ГОСТ 5781-82 | | |
| ВЧ | | 9 | 8.011.1600 | Ф8 А-I L=1600 | 2 | 0.63КГ |
| | | | | СТ. ОТД. ГОСТ 6727-80 | | |

| | | | |
|---|---|---|---|
| НАЧ ОТД | Ситник | | 1.090.1-1.2-7 13 |
| Н КОНТР | Егунов | | |
| ГЛ СПЕЦ | Пинчук | | КАРКАС ПРОСТРАНСТВЕННЫЙ 1КПД – 3КПД |
| ПРОВЕРИЛ | Рудавин | | СТАДИЯ Р; ЛИСТ 1; ЛИСТОВ 3 |
| РАЗРАБ | Бойко | | ГОСГРАЖДАНСТРОЙ КиевЗНИИЭП |

ФОРМАТ А4

ЭПВЦ КиевЗНИИЭП ТЛП КОРТ ОПЕРАТОР Шейнич

| ФОРМАТ | ЗОНА | ПОЗ | ОБОЗНАЧЕНИЕ | НАИМЕНОВАНИЕ | КОЛ | ПРИМЕЧАНИЕ |
|---|---|---|---|---|---|---|
| ВЧ | | 10 | 5.041.430 | Ф5 ВР-I L=430 | 8 | 0.06КГ |
| ВЧ | | 11 | 5.041.130 | Ф5 ВР-I L=130 | 10 | 0.02КГ |
| ВЧ | | 12 | 5.041.580 | Ф5 ВР-I L=580 | 8 | 0.08КГ |
| ВЧ | | 13 | 5.041.2950 | Ф5 ВР-I L=2950 | 2 | 0.41КГ |
| ВЧ | | 14 | 5.041.2770 | Ф5 ВР-I L=2770 | 3 | 0.39КГ |
| ВЧ | | 15 | 5.041.1210 | Ф5 ВР-I L=1210 | 8 | 0.17КГ |
| ВЧ | | 16 | 5.041.1380 | Ф5 ВР-I L=1380 | 8 | 0.19КГ |
| ВЧ | | 17 | 5.041.560 | Ф5 ВР-I L=560 | 12 | 0.08КГ |
| | | | | 1.090.1-1.2-7 13-02 | | |
| | | | | 2КПД30.3,5-2 | | |
| | | | | СБОРОЧНЫЕ ЕДИНИЦЫ | | |
| А4 | | 1 | 1.090.1-1.2-8 04 | КАРКАС ПЛОСКИЙ КР1 | 2 | |
| А4 | | 2 | 1.090.1-1.2-8 06 | КАРКАС ПЛОСКИЙ КР10 | 5 | |
| А4 | | 3 | 1.090.1-1.2-8 09 | КАРКАС ПЛОСКИЙ КР20 | 2 | |
| А4 | | 4 | 1.090.1-1.2-8 11-02 | КАРКАС ПЛОСКИЙ КР24 | 2 | |
| А4 | | 5 | 1.090.1-1.2-8 27 | СЕТКА С55 | 2 | |
| А4 | | 6 | 1.090.1-1.2-8 28 | ИЗДЕЛИЕ ЗАКЛАДНОЕ МН1 | 2 | |
| | | | | ДЕТАЛИ | | |
| А4 | | 7 | 1.090.1-1.2-8 0029-02 | ПЕТЛЯ СТРОПОВОЧНАЯ СП3 | 2 | |
| А4 | | 8 | 1.090.1-1.2-8 0030 | СТЕРЖЕНЬ ГНУТЫЙ АН1 | 6 | |
| | | | | СТ. ОТД. ГОСТ 5781-82 | | |
| ВЧ | | 9 | 8.011.1600 | Ф8 А-I L=1600 | 2 | 0.63КГ |
| | | | | СТ. ОТД. ГОСТ 6727-80 | | |
| ВЧ | | 10 | 5.041.430 | Ф5 ВР-I L=430 | 8 | 0.06КГ |
| ВЧ | | 11 | 5.041.130 | Ф5 ВР-I L=130 | 10 | 0.02КГ |
| ВЧ | | 12 | 5.041.580 | Ф5 ВР-I L=580 | 8 | 0.08КГ |
| ВЧ | | 13 | 5.041.2950 | Ф5 ВР-I L=2950 | 2 | 0.41КГ |
| ВЧ | | 14 | 5.041.2770 | Ф5 ВР-I L=2770 | 3 | 0.39КГ |
| ВЧ | | 15 | 5.041.1210 | Ф5 ВР-I L=1210 | 8 | 0.17КГ |
| ВЧ | | 16 | 5.041.1380 | Ф5 ВР-I L=1380 | 8 | 0.19КГ |
| ВЧ | | 17 | 5.041.560 | Ф5 ВР-I L=560 | 12 | 0.08КГ |
| | | | | 1.090.1-1.2-7 13-03 | | |
| | | | | 2КПД30.4,0-2 | | |
| | | | | СБОРОЧНЫЕ ЕДИНИЦЫ | | |
| А4 | | 1 | 1.090.1-1.2-8 04-01 | КАРКАС ПЛОСКИЙ КР2 | 2 | |
| А4 | | 2 | 1.090.1-1.2-8 06-01 | КАРКАС ПЛОСКИЙ КР11 | 5 | |
| А4 | | 3 | 1.090.1-1.2-8 09-01 | КАРКАС ПЛОСКИЙ КР21 | 2 | |
| А4 | | 4 | 1.090.1-1.2-8 11-03 | КАРКАС ПЛОСКИЙ КР25 | 2 | |
| А4 | | 5 | 1.090.1-1.2-8 27 | СЕТКА С55 | 2 | |
| А4 | | 6 | 1.090.1-1.2-8 28 | ИЗДЕЛИЕ ЗАКЛАДНОЕ МН1 | 2 | |
| | | | | ДЕТАЛИ | | |
| А4 | | 7 | 1.090.1-1.2-8 0029-02 | ПЕТЛЯ СТРОПОВОЧНАЯ СП3 | 2 | |
| А4 | | 8 | 1.090.1-1.2-8 0030 | СТЕРЖЕНЬ ГНУТЫЙ АН1 | 6 | |
| | | | | СТ. ОТД. ГОСТ 5781-82 | | |
| ВЧ | | 9 | 8.011.1600 | Ф8 А-I L=1600 | 2 | 0.63КГ |
| | | | | СТ. ОТД. ГОСТ 6727-80 | | |
| ВЧ | | 10 | 5.041.430 | Ф5 ВР-I L=430 | 8 | 0.06КГ |
| ВЧ | | 11 | 5.041.130 | Ф5 ВР-I L=130 | 10 | 0.02КГ |
| ВЧ | | 12 | 5.041.580 | Ф5 ВР-I L=580 | 8 | 0.08КГ |
| ВЧ | | 13 | 5.041.2950 | Ф5 ВР-I L=2950 | 2 | 0.41КГ |
| ВЧ | | 14 | 5.041.2770 | Ф5 ВР-I L=2770 | 3 | 0.39КГ |

ВЗАМ ИНВ № | ПОДПИСЬ И ДАТА | ИНВ № ПОДЛ

| | |
|---|---|
| 1.090.1-1.2-7 13 | ЛИСТ 2 |

| ФОРМАТ | ЗОНА | ПОЗ | ОБОЗНАЧЕНИЕ | НАИМЕНОВАНИЕ | КОЛ | ПРИМЕЧАНИЕ |
|---|---|---|---|---|---|---|
| БЧ | | 15 | 5.041.1210 | Ф5 ВР-I L=1210 | 6 | 0.17КГ |
| БЧ | | 16 | 5.041.1380 | Ф5 ВР-I L=1380 | 8 | 0.19КГ |
| БЧ | | 17 | 5.041.560 | Ф5 ВР-I L=560 | 12 | 0.08КГ |
| | | | | 1.090.1-1.2-7 13-04 | | |
| | | | | 3КПД30.3,5-2 | | |
| | | | | СБОРОЧНЫЕ ЕДИНИЦЫ | | |
| А4 | | 1 | 1.090.1-1.2-8 04 | КАРКАС ПЛОСКИЙ КР1 | 2 | |
| А4 | | 2 | 1.090.1-1.2-8 06 | КАРКАС ПЛОСКИЙ КР10 | 4 | |
| А4 | | 3 | 1.090.1-1.2-8 11 | КАРКАС ПЛОСКИЙ КР18 | 2 | |
| А4 | | 4 | 1.090.1-1.2-8 09 | КАРКАС ПЛОСКИЙ КР20 | 2 | |
| А4 | | 5 | 1.090.1-1.2-8 27 | СЕТКА С55 | 2 | |
| А4 | | 6 | 1.090.1-1.2-8 28 | ИЗДЕЛИЕ ЗАКЛАДНОЕ МН1 | 2 | |
| | | | | ДЕТАЛИ | | |
| А4 | | 7 | 1.090.1-1.2-8 0029-02 | ПЕТЛЯ СТРОПОВОЧНАЯ СП3 | 2 | |
| А4 | | 8 | 1.090.1-1.2-8 0030 | СТЕРЖЕНЬ ГНУТЫЙ АН1 | 6 | |
| | | | | СТ. ОТД. ГОСТ 5781-82 | | |
| БЧ | | 9 | 8.011.2100 | Ф8 А-I L=2100 | 2 | 0.83КГ |
| | | | | СТ. ОТД. ГОСТ 6727-80 | | |
| БЧ | | 10 | 5.041.130 | Ф5 ВР-I L=130 | 10 | 0.02КГ |
| БЧ | | 11 | 5.041.580 | Ф5 ВР-I L=580 | 16 | 0.08КГ |
| БЧ | | 12 | 5.041.2950 | Ф5 ВР-I L=2950 | 2 | 0.41КГ |
| БЧ | | 13 | 5.041.2770 | Ф5 ВР-I L=2770 | 3 | 0.39КГ |
| БЧ | | 14 | 5.041.560 | Ф5 ВР-I L=560 | 18 | 0.08КГ |
| БЧ | | 15 | 5.041.730 | Ф5 ВР-I L=730 | 16 | 0.10КГ |
| | | | | 1.090.1-1.2-7 13-05 | | |
| | | | | 3КПД30.4,0-2 | | |
| | | | | СБОРОЧНЫЕ ЕДИНИЦЫ | | |
| А4 | | 1 | 1.090.1-1.2-8 04-01 | КАРКАС ПЛОСКИЙ КР2 | 2 | |
| А4 | | 2 | 1.090.1-1.2-8 06-01 | КАРКАС ПЛОСКИЙ КР11 | 4 | |
| А4 | | 3 | 1.090.1-1.2-8 11-01 | КАРКАС ПЛОСКИЙ КР19 | 2 | |
| А4 | | 4 | 1.090.1-1.2-8 09-01 | КАРКАС ПЛОСКИЙ КР21 | 2 | |
| А4 | | 5 | 1.090.1-1.2-8 27 | СЕТКА С55 | 2 | |
| А4 | | 6 | 1.090.1-1.2-8 28 | ИЗДЕЛИЕ ЗАКЛАДНОЕ МН1 | 2 | |
| | | | | ДЕТАЛИ | | |
| А4 | | 7 | 1.090.1-1.2-8 0029-02 | ПЕТЛЯ СТРОПОВОЧНАЯ СП3 | 2 | |
| А4 | | 8 | 1.090.1-1.2-8 0030 | СТЕРЖЕНЬ ГНУТЫЙ АН1 | 6 | |
| | | | | СТ. ОТД. ГОСТ 5781-82 | | |
| БЧ | | 9 | 8.011.2100 | Ф8 А-I L=2100 | 2 | 0.83КГ |
| | | | | СТ. ОТД. ГОСТ 6727-80 | | |
| БЧ | | 10 | 5.041.130 | Ф5 ВР-I L=130 | 10 | 0.02КГ |
| БЧ | | 11 | 5.041.580 | Ф5 ВР-I L=580 | 16 | 0.08КГ |
| БЧ | | 12 | 5.041.2950 | Ф5 ВР-I L=2950 | 2 | 0.41КГ |
| БЧ | | 13 | 5.041.2770 | Ф5 ВР-I L=2770 | 3 | 0.39КГ |
| БЧ | | 14 | 5.041.560 | Ф5 ВР-I L=560 | 18 | 0.08КГ |
| БЧ | | 15 | 5.041.730 | Ф5 ВР-I L=730 | 16 | 0.10КГ |

ЭПВЦ Киев ЗНИИЭП — ОПЕРАТОР ТЛП КОРТ — Шейнич

ИНВ №ПОДЛ | ПОДПИСЬ И ДАТА | ВЗАМ ИНВ №

1.090.1-1.2-7 13

ЛИСТ 3

ФОРМАТ А4

Киев ЗНИИЭП ТЛП КОРТ

РИС. 1

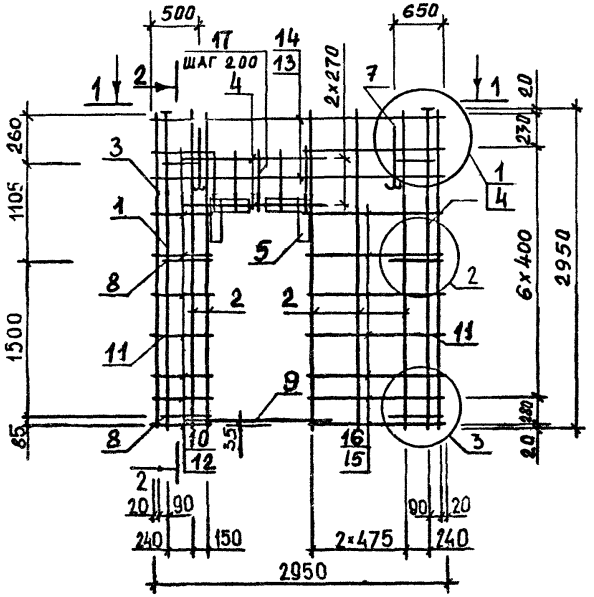


2-2

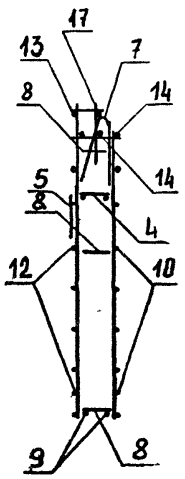


РИС. 2

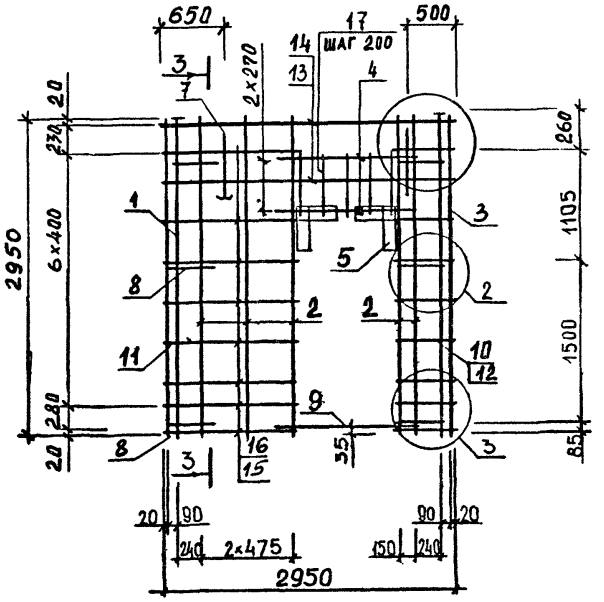


3-3

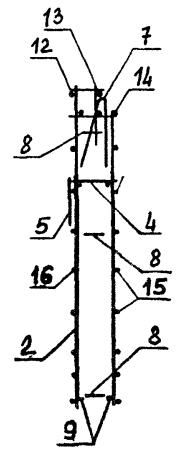


1 - 1

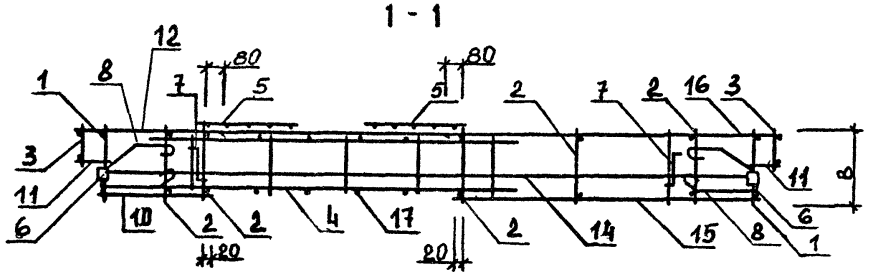


4-4

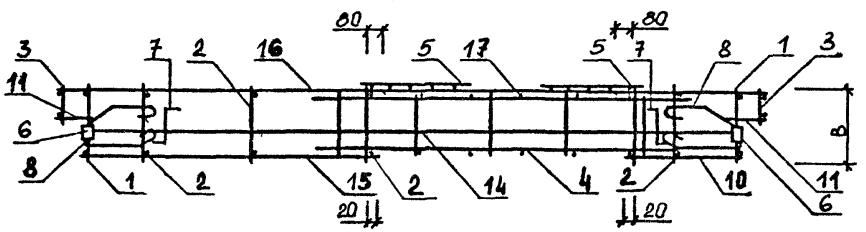


ТАБЛИЦУ ИСПОЛНЕНИЙ СМ. НА ЛИСТЕ 2

| | | |
|---|---|---|
| НАЧ ОТД | Ситник | |
| Н КОНТР | Егунов | |
| ГЛ СПЕЦ | Пинчук | |
| ПРОВЕРИЛ | Рудавин | |
| РАЗРАБ. | Шейнич | |

**1.090.1-1.2-7 13СБ**

Каркас пространственный
1КПДЗО, 2КПДЗО, 3КПДЗО
Сборочный чертеж

| СТАДИЯ | МАССА | МАСШТАБ |
|---|---|---|
| Р | СМ ТАБЛ | |
| ЛИСТ 1 | ЛИСТОВ 2 | |

ГОСГРАЖДАНСТРОЙ
КиевЗНИИЭП

ЭПВЦ КиевЗНИИЭП
ОПЕРАТОР ТЛП КОРТ
Бойко
Инв. № подл. | Подп. и дата | Взам. инв. №

РИС. 3

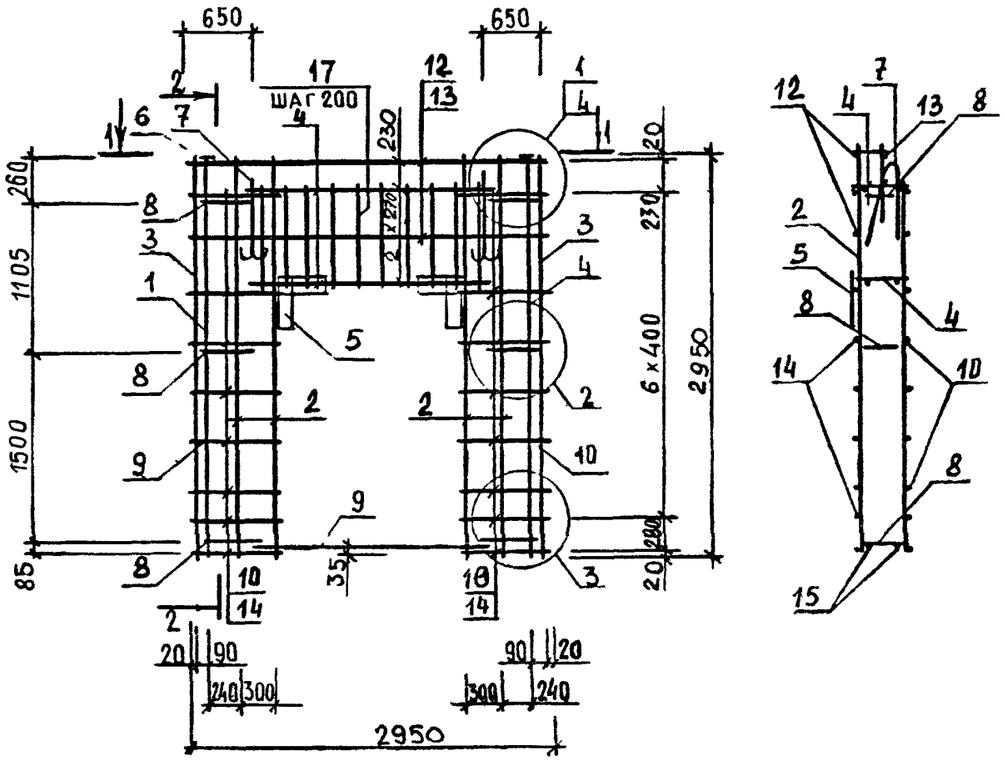


2-2




1-1

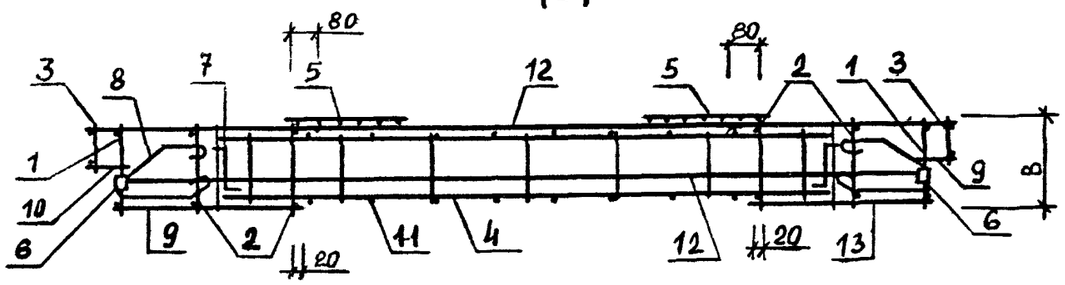


| ОБОЗНАЧЕНИЕ | МАРКА | РИС | В, мм | МАССА, кг |
|---|---|---|---|---|
| I.090.I-I.2-7 I3 | IКПД30.3,5-2 | I | 300 | 37.65 |
| -0I | IКПД30.4,0-2 | I | 350 | 38.23 |
| -02 | 2КПД30.3,5-2 | 2 | 300 | 37.65 |
| -03 | 2КПД30.4,0-2 | 2 | 350 | 38.23 |
| -04 | 3КПД30.3,5-2 | 3 | 300 | 37.78 |
| -05 | 3КПД30.4,0-2 | 3 | 350 | 38.33 |

| ФОРМАТ | ЗОНА | ПОЗ | ОБОЗНАЧЕНИЕ | НАИМЕНОВАНИЕ | КОЛ | ПРИМЕЧАНИЕ |
|---|---|---|---|---|---|---|
| | | | | ДОКУМЕНТАЦИЯ | | |
| А3 | | | 1.090.1-1.2-7 14СВ | СВОРОЧНЫЙ ЧЕРТЕЖ | | |
| А3 | | | 1.090.1-1.2-7 00Д2 | УЗЛЫ АРМАТУРНЫЕ | | |
| А4 | | | 1.090.1-1.2-7 00ТО | ТЕХНИЧЕСКОЕ ОПИСАНИЕ | | |
| | | | | ПЕРЕМЕННЫЕ ДАННЫЕ ДЛЯ ИСПОЛНЕНИЙ: | | |
| | | | | 1.090.1-1.2-7 14 4КПД30.3,5-1 СБОРОЧНЫЕ ЕДИНИЦЫ | | |
| А4 | 1 | | 1.090.1-1.2-8 02 | КАРКАС УКР.СБОРКИ СКР25 | 1 | |
| А4 | 2 | | 1.090.1-1.2-8 04-02 | КАРКАС ПЛОСКИЙ КР3 | 2 | |
| А4 | 3 | | 1.090.1-1.2-8 06-02 | КАРКАС ПЛОСКИЙ КР12 | 2 | |
| А4 | 4 | | 1.090.1-1.2-8 09 | КАРКАС ПЛОСКИЙ КР20 | 2 | |
| А4 | 5 | | 1.090.1-1.2-8 27 | СЕТКА С55 | 2 | |
| А4 | 6 | | 1.090.1-1.2-8 28 | ИЗДЕЛИЕ ЗАКЛАДНОЕ МН1 | 2 | |
| | | | | ДЕТАЛИ | | |
| А4 | 7 | | 1.090.1-1.2-8 0029-01 | ПЕТЛЯ СТРОПОВОЧНАЯ СП2 | 2 | |
| А4 | 8 | | 1.090.1-1.2-8 0030 | СТЕРЖЕНЬ ГНУТЫЙ АН1 | 2 | |
| А4 | 9 | | 1.090.1-1.2-8 0030-01 | СТЕРЖЕНЬ ГНУТЫЙ АН2 | 2 | |
| А4 | 10 | | 1.090.1-1.2-8 0031 | СТЕРЖЕНЬ ГНУТЫЙ АН3 | 1 | |
| А4 | 11 | | 1.090.1-1.2-8 0031-01 | СТЕРЖЕНЬ ГНУТЫЙ АН4 | 1 | |
| | | | | СТ. ОТД. ГОСТ 5781-82 | | |
| ВЧ | 12 | | 8.011.2700 | Ф8 А-I L=2700 | 2 | 1.07КГ |
| | | | | СТ. ОТД. ГОСТ 6727-80 | | |
| ВЧ | 13 | | 5.041.430 | Ф5 ВР-I L=430 | 18 | 0.06КГ |
| ВЧ | 14 | | 5.041.130 | Ф5 ВР-I L=130 | 10 | 0.02КГ |
| ВЧ | 15 | | 5.041.280 | Ф5 ВР-I L=280 | 20 | 0.04КГ |
| | | | | 1.090.1-1.2-7 14-01 4КПД30.3,5-2 СБОРОЧНЫЕ ЕДИНИЦЫ | | |
| А4 | 1 | | 1.090.1-1.2-8 02-01 | КАРКАС УКР.СБОРКИ СКР26 | 1 | |
| А4 | 2 | | 1.090.1-1.2-8 04-02 | КАРКАС ПЛОСКИЙ КР3 | 2 | |
| А4 | 3 | | 1.090.1-1.2-8 06-02 | КАРКАС ПЛОСКИЙ КР12 | 2 | |
| А4 | 4 | | 1.090.1-1.2-8 09 | КАРКАС ПЛОСКИЙ КР20 | 2 | |
| А4 | 5 | | 1.090.1-1.2-8 27 | СЕТКА С55 | 2 | |
| А4 | 6 | | 1.090.1-1.2-8 28 | ИЗДЕЛИЕ ЗАКЛАДНОЕ МН1 | 2 | |
| | | | | ДЕТАЛИ | | |
| А4 | 7 | | 1.090.1-1.2-8 0029-01 | ПЕТЛЯ СТРОПОВОЧНАЯ СП2 | 2 | |
| А4 | 8 | | 1.090.1-1.2-8 0030 | СТЕРЖЕНЬ ГНУТЫЙ АН1 | 2 | |
| А4 | 9 | | 1.090.1-1.2-8 0030-01 | СТЕРЖЕНЬ ГНУТЫЙ АН2 | 2 | |
| А4 | 10 | | 1.090.1-1.2-8 0031 | СТЕРЖЕНЬ ГНУТЫЙ АН3 | 1 | |
| А4 | 11 | | 1.090.1-1.2-8 0031-01 | СТЕРЖЕНЬ ГНУТЫЙ АН4 | 1 | |
| | | | | СТ. ОТД. ГОСТ 5781-82 | | |
| ВЧ | 12 | | 8.011.2700 | Ф8 А-I L=2700 | 2 | 1.07КГ |

| | | | |
|---|---|---|---|
| | | 1.090.1-1.2-7 14 | |
| НАЧОТД | Ситник | | |
| Н КОНТР | Егунов | КАРКАС ПРОСТРАНСТВЕННЫЙ 4КПД | СТАДИЯ Р; ЛИСТ 1; ЛИСТОВ 2 |
| ГЛ СПЕЦ | Пинчук | | ГОСГРАЖДАНСТРОЙ КиевЗНИИЭП |
| ПРОВЕРИЛ | Рудавин | | |
| РАЗРАБ | Бойко | | |

ФОРМАТ А4

ЭПВЦ Киев ЗНИИЭП — ОПЕРАТОР ТЛП КОРТ — Шейнич

| ФОРМАТ | ЗОНА | ПОЗ | ОБОЗНАЧЕНИЕ | НАИМЕНОВАНИЕ | КОЛ | ПРИМЕЧАНИЕ |
|---|---|---|---|---|---|---|
| | | | | СТ. ОТД. ГОСТ 6727-80 | | |
| ВЧ | 13 | | 5.041.430 | Ф5 ВР-I L=430 | 18 | 0.06КГ |
| ВЧ | 14 | | 5.041.130 | Ф5 ВР-I L=130 | 10 | 0.02КГ |
| ВЧ | 15 | | 5.041.280 | Ф5 ВР-I L=280 | 20 | 0.04КГ |
| | | | | 1.090.1-1.2-7 14-02 4КПД30.4,0-1 СБОРОЧНЫЕ ЕДИНИЦЫ | | |
| А4 | 1 | | 1.090.1-1.2-8 02-02 | КАРКАС УКР.СБОРКИ СКР27 | 1 | |
| А4 | 2 | | 1.090.1-1.2-8 04-03 | КАРКАС ПЛОСКИЙ КР4 | 2 | |
| А4 | 3 | | 1.090.1-1.2-8 06-03 | КАРКАС ПЛОСКИЙ КР13 | 2 | |
| А4 | 4 | | 1.090.1-1.2-8 09-01 | КАРКАС ПЛОСКИЙ КР21 | 2 | |
| А4 | 5 | | 1.090.1-1.2-8 27 | СЕТКА С55 | 2 | |
| А4 | 6 | | 1.090.1-1.2-8 28 | ИЗДЕЛИЕ ЗАКЛАДНОЕ МН1 | 2 | |
| | | | | ДЕТАЛИ | | |
| А4 | 7 | | 1.090.1-1.2-8 0029-01 | ПЕТЛЯ СТРОПОВОЧНАЯ СП2 | 2 | |
| А4 | 8 | | 1.090.1-1.2-8 0030 | СТЕРЖЕНЬ ГНУТЫЙ АН1 | 2 | |
| А4 | 9 | | 1.090.1-1.2-8 0030-01 | СТЕРЖЕНЬ ГНУТЫЙ АН2 | 2 | |
| А4 | 10 | | 1.090.1-1.2-8 0031 | СТЕРЖЕНЬ ГНУТЫЙ АН3 | 1 | |
| А4 | 11 | | 1.090.1-1.2-8 0031-01 | СТЕРЖЕНЬ ГНУТЫЙ АН4 | 1 | |
| | | | | СТ. ОТД. ГОСТ 5781-82 | | |
| ВЧ | 12 | | 8.011.2700 | Ф8 А-I L=2700 | 2 | 1.07КГ |
| | | | | СТ. ОТД. ГОСТ 6727-80 | | |
| ВЧ | 13 | | 5.041.430 | Ф5 ВР-I L=430 | 18 | 0.06КГ |
| ВЧ | 14 | | 5.041.130 | Ф5 ВР-I L=130 | 10 | 0.02КГ |
| ВЧ | 15 | | 5.041.280 | Ф5 ВР-I L=280 | 20 | 0.04КГ |
| | | | | 1.090.1-1.2-7 14-03 4КПД30.4,0-2 СБОРОЧНЫЕ ЕДИНИЦЫ | | |
| А4 | 1 | | 1.090.1-1.2-8 02-03 | КАРКАС УКР.СБОРКИ СКР28 | 1 | |
| А4 | 2 | | 1.090.1-1.2-8 04-03 | КАРКАС ПЛОСКИЙ КР4 | 2 | |
| А4 | 3 | | 1.090.1-1.2-8 06-03 | КАРКАС ПЛОСКИЙ КР13 | 2 | |
| А4 | 4 | | 1.090.1-1.2-8 09-01 | КАРКАС ПЛОСКИЙ КР21 | 2 | |
| А4 | 5 | | 1.090.1-1.2-8 27 | СЕТКА С55 | 2 | |
| А4 | 6 | | 1.090.1-1.2-8 28 | ИЗДЕЛИЕ ЗАКЛАДНОЕ МН1 | 2 | |
| | | | | ДЕТАЛИ | | |
| А4 | 7 | | 1.090.1-1.2-8 0029-01 | ПЕТЛЯ СТРОПОВОЧНАЯ СП2 | 2 | |
| А4 | 8 | | 1.090.1-1.2-8 0030 | СТЕРЖЕНЬ ГНУТЫЙ АН1 | 2 | |
| А4 | 9 | | 1.090.1-1.2-8 0030-01 | СТЕРЖЕНЬ ГНУТЫЙ АН2 | 2 | |
| А4 | 10 | | 1.090.1-1.2-8 0031 | СТЕРЖЕНЬ ГНУТЫЙ АН3 | 1 | |
| А4 | 11 | | 1.090.1-1.2-8 0031-01 | СТЕРЖЕНЬ ГНУТЫЙ АН4 | 1 | |
| | | | | СТ. ОТД. ГОСТ 5781-82 | | |
| ВЧ | 12 | | 8.011.2700 | Ф8 А-I L=2700 | 2 | 1.07КГ |
| | | | | СТ. ОТД. ГОСТ 6727-80 | | |
| ВЧ | 13 | | 5.041.430 | Ф5 ВР-I L=430 | 18 | 0.06КГ |
| ВЧ | 14 | | 5.041.130 | Ф5 ВР-I L=130 | 10 | 0.02КГ |
| ВЧ | 15 | | 5.041.280 | Ф5 ВР-I L=280 | 20 | 0.04КГ |

ВЗАМ.ИНВ.№ | ПОДПИСЬ И ДАТА | ИНВ.№ПОДЛ

| | | |
|---|---|---|
| | 1.090.1-1.2-7 14 | ЛИСТ 2 |

19692 47

ФОРМАТ А4

ЭПВЦ Киев ЗНИИЭП
ОПЕРАТОР ТЛП КОРТ
ВЗАМ ИНВ № | ПОДПИСЬ И ДАТА | ИНВ № ПОДЛ

## 2-2

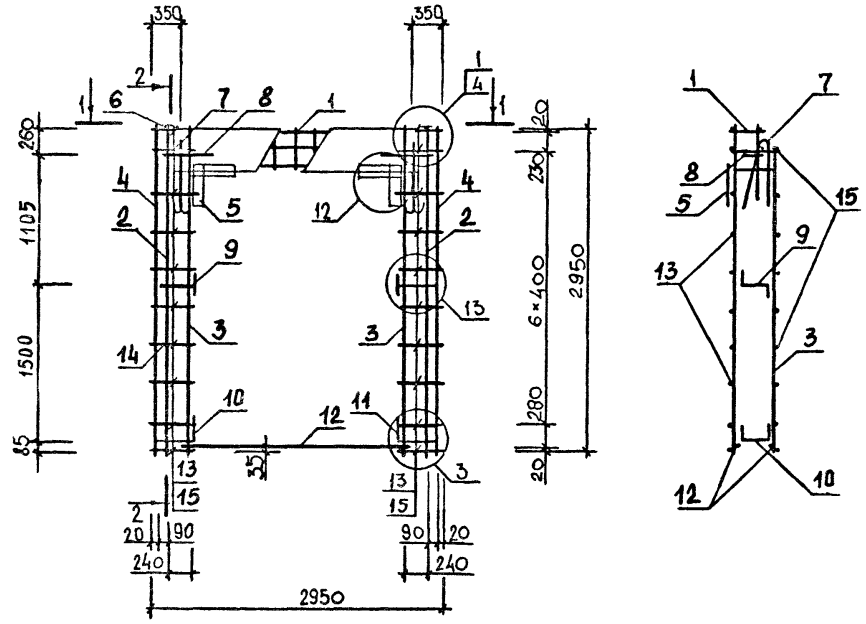




## 1-1

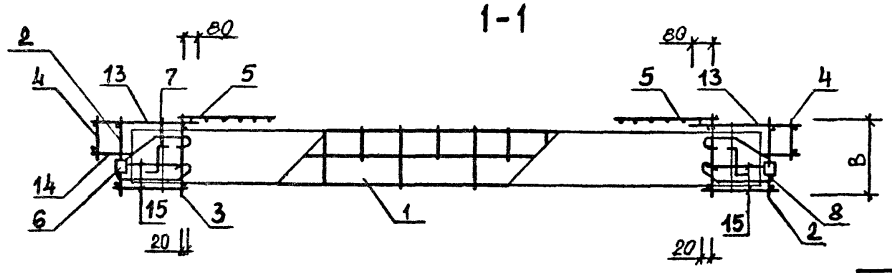


| ОБОЗНАЧЕНИЕ | МАРКА | B, мм | МАССА, кг |
|---|---|---|---|
| I.090.I-I.2-7 I4 | 4КПД30.3,5-I | 300 | 37.47 |
| -0I | 4КПД30.3,5-2 | 300 | 39.I0 |
| -02 | 4КПД30.4,0-I | 350 | 38.04 |
| -03 | 4КПД30.4,0-2 | 350 | 39.67 |

| | | |
|---|---|---|
| НАЧ ОТД | Ситник | |
| Н КОНТР | Егунов | |
| ГЛ СПЕЦ | Пинчук | |
| ПРОВЕРИЛ | Рудавин | |
| РАЗРАБ | Шейнич | |

**1.090.1-1 2-7 14СБ**

Каркас пространственный 4КПД30

Сборочный чертеж

| СТАДИЯ | МАССА | МАСШТАБ |
|---|---|---|
| Р | СМ ГАБЛ | |
| ЛИСТ | ЛИСТОВ 1 | |

ГОСГРАЖДАНСТРОЙ КиевЗНИИЭП



ФОРМАТ А3

| ФОРМАТ | ЗОНА | ПОЗ | ОБОЗНАЧЕНИЕ | НАИМЕНОВАНИЕ | КОЛ | ПРИМЕЧАНИЕ |
|---|---|---|---|---|---|---|
| | | | | ДОКУМЕНТАЦИЯ | | |
| А3 | | | 1.090.1-1.2-7 15СБ | СБОРОЧНЫЙ ЧЕРТЕЖ | | |
| А3 | | | 1.090.1-1.2-7 00Д2 | УЗЛЫ АРМАТУРНЫЕ | | |
| А4 | | | 1.090.1-1.2-7 00ТО | ТЕХНИЧЕСКОЕ ОПИСАНИЕ | | |
| | | | | ПЕРЕМЕННЫЕ ДАННЫЕ ДЛЯ ИСПОЛНЕНИЙ: | | |
| | | | | 1.090.1-1.2-7 15 | | |
| | | | | 1КПД28.3,5-1 | | |
| | | | | СБОРОЧНЫЕ ЕДИНИЦЫ | | |
| А4 | | 1 | 1.090.1-1.2-8 02-12 | КАРКАС УКР.СБОРКИ СКР37 | 1 | |
| А4 | | 2 | 1.090.1-1.2-8 04-05 | КАРКАС ПЛОСКИЙ КР6 | 2 | |
| А4 | | 3 | 1.090.1-1.2-8 06-02 | КАРКАС ПЛОСКИЙ КР12 | 2 | |
| А4 | | 4 | 1.090.1-1.2-8 27 | СЕТКА С55 | 2 | |
| А4 | | 5 | 1.090.1-1.2-8 26-02 | СЕТКА С53 | 2 | |
| А4 | | 6 | 1.090.1-1.2-8 28 | ИЗДЕЛИЕ ЗАКЛАДНОЕ МН1 | 2 | |
| | | | | ДЕТАЛИ | | |
| А4 | | 7 | 1.090.1-1.2-8 0029-01 | ПЕТЛЯ СТРОПОВОЧНАЯ СП2 | 2 | |
| А4 | | 8 | 1.090.1-1.2-8 0030 | СТЕРЖЕНЬ ГНУТЫЙ АН1 | 2 | |
| А4 | | 9 | 1.090.1-1.2-8 0030-01 | СТЕРЖЕНЬ ГНУТЫЙ АН2 | 2 | |
| А4 | | 10 | 1.090.1-1.2-8 0031 | СТЕРЖЕНЬ ГНУТЫЙ АН3 | 1 | |
| А4 | | 11 | 1.090.1-1.2-8 0031-01 | СТЕРЖЕНЬ ГНУТЫЙ АН4 | 1 | |
| | | | | СТ. ОТД. ГОСТ 5781-82 | | |
| БЧ | | 12 | 8.011.2700 | Ф8 А-I L=2700 | 2 | 1.07КГ |
| | | | | СТ. ОТД. ГОСТ 6727-80 | | |
| БЧ | | 13 | 5.041.280 | Ф5 ВР-I L=280 | 20 | 0.04КГ |
| | | | | 1.090.1-1.2-7 15-01 | | |
| | | | | 1КПД28.3,5-2 | | |
| | | | | СБОРОЧНЫЕ ЕДИНИЦЫ | | |
| А4 | | 1 | 1.090.1-1.2-8 02-14 | КАРКАС УКР.СБОРКИ СКР39 | 1 | |
| А4 | | 2 | 1.090.1-1.2-8 04-05 | КАРКАС ПЛОСКИЙ КР6 | 2 | |
| А4 | | 3 | 1.090.1-1.2-8 06-02 | КАРКАС ПЛОСКИЙ КР12 | 2 | |
| А4 | | 4 | 1.090.1-1.2-8 27 | СЕТКА С55 | 2 | |
| А4 | | 5 | 1.090.1-1.2-8 26-02 | СЕТКА С53 | 2 | |
| А4 | | 6 | 1.090.1-1.2-8 28 | ИЗДЕЛИЕ ЗАКЛАДНОЕ МН1 | 2 | |
| | | | | ДЕТАЛИ | | |
| А4 | | 7 | 1.090.1-1.2-8 0029-01 | ПЕТЛЯ СТРОПОВОЧНАЯ СП2 | 2 | |
| А4 | | 8 | 1.090.1-1.2-8 0030 | СТЕРЖЕНЬ ГНУТЫЙ АН1 | 2 | |
| А4 | | 9 | 1.090.1-1.2-8 0030-01 | СТЕРЖЕНЬ ГНУТЫЙ АН2 | 2 | |
| А4 | | 10 | 1.090.1-1.2-8 0031 | СТЕРЖЕНЬ ГНУТЫЙ АН3 | 1 | |
| А4 | | 11 | 1.090.1-1.2-8 0031-01 | СТЕРЖЕНЬ ГНУТЫЙ АН4 | 1 | |
| | | | | СТ. ОТД. ГОСТ 5781-82 | | |
| БЧ | | 12 | 8.011.2700 | Ф8 А-I L=2700 | 2 | 1.07КГ |
| | | | | СТ. ОТД. ГОСТ 6727-80 | | |
| БЧ | | 13 | 5.041.280 | Ф5 ВР-I L=280 | 20 | 0.04КГ |

1.090.1-1.2-7 15

| | | | | | |
|---|---|---|---|---|---|
| НАЧ ОТД | Ситник | | КАРКАС ПРОСТРАНСТВЕННЫЙ 1КПД | СТАДИЯ | ЛИСТ | ЛИСТОВ |
| Н КОНТР | Егунов | | | Р | 1 | 2 |
| ГЛ СПЕЦ | Пинчук | | | ГОСГРАЖДАНСТРОЙ КиевЗНИИЭП | | |
| ПРОВЕРИЛ | Рудавин | | | | | |
| РА | | | | | | |

ФОРМАТ А4

ЭПВЦ Киев ЗНИИЭП | ОПЕРАТОР ТЛП КОРТ | Шейнич

| ФОРМАТ | ЗОНА | ПОЗ | ОБОЗНАЧЕНИЕ | НАИМЕНОВАНИЕ | КОЛ | ПРИМЕЧАНИЕ |
|---|---|---|---|---|---|---|
| | | | | 1.090.1-1.2-7 15-02 | | |
| | | | | 1КПД28.4,0-1 | | |
| | | | | СБОРОЧНЫЕ ЕДИНИЦЫ | | |
| А4 | | 1 | 1.090.1-1.2-8 02-13 | КАРКАС УКР.СБОРКИ СКР38 | 1 | |
| А4 | | 2 | 1.090.1-1.2-8 04-05 | КАРКАС ПЛОСКИЙ КР6 | 2 | |
| А4 | | 3 | 1.090.1-1.2-8 06-03 | КАРКАС ПЛОСКИЙ КР13 | 2 | |
| А4 | | 4 | 1.090.1-1.2-8 27 | СЕТКА С55 | 2 | |
| А4 | | 5 | 1.090.1-1.2-8 26 | СЕТКА С51 | 2 | |
| А4 | | 6 | 1.090.1-1.2-8 28 | ИЗДЕЛИЕ ЗАКЛАДНОЕ МН1 | 2 | |
| | | | | ДЕТАЛИ | | |
| А4 | | 7 | 1.090.1-1.2-8 0029-01 | ПЕТЛЯ СТРОПОВОЧНАЯ СП2 | 2 | |
| А4 | | 8 | 1.090.1-1.2-8 0030 | СТЕРЖЕНЬ ГНУТЫЙ АН1 | 2 | |
| А4 | | 9 | 1.090.1-1.2-8 0030-01 | СТЕРЖЕНЬ ГНУТЫЙ АН2 | 2 | |
| А4 | | 10 | 1.090.1-1.2-8 0031 | СТЕРЖЕНЬ ГНУТЫЙ АН3 | 1 | |
| А4 | | 11 | 1.090.1-1.2-8 0031-01 | СТЕРЖЕНЬ ГНУТЫЙ АН4 | 1 | |
| | | | | СТ. ОТД. ГОСТ 5781-82 | | |
| БЧ | | 12 | 8.011.2700 | Ф8 А-I L=2700 | 2 | 1.07КГ |
| | | | | СТ. ОТД. ГОСТ 6727-80 | | |
| БЧ | | 13 | 5.041.280 | Ф5 ВР-I L=280 | 20 | 0.04КГ |
| | | | | 1.090.1-1.2-7 15-03 | | |
| | | | | 1КПД28.4,0-2 | | |
| | | | | СБОРОЧНЫЕ ЕДИНИЦЫ | | |
| А4 | | 1 | 1.090.1-1.2-8 02-15 | КАРКАС УКР.СБОРКИ СКР40 | 1 | |
| А4 | | 2 | 1.090.1-1.2-8 04-05 | КАРКАС ПЛОСКИЙ КР6 | 2 | |
| А4 | | 3 | 1.090.1-1.2-8 06-03 | КАРКАС ПЛОСКИЙ КР13 | 2 | |
| А4 | | 4 | 1.090.1-1.2-8 27 | СЕТКА С55 | 2 | |
| А4 | | 5 | 1.090.1-1.2-8 26 | СЕТКА С51 | 2 | |
| А4 | | 6 | 1.090.1-1.2-8 28 | ИЗДЕЛИЕ ЗАКЛАДНОЕ МН1 | 2 | |
| | | | | ДЕТАЛИ | | |
| А4 | | 7 | 1.090.1-1.2-8 0029-01 | ПЕТЛЯ СТРОПОВОЧНАЯ СП2 | 2 | |
| А4 | | 8 | 1.090.1-1.2-8 0030 | СТЕРЖЕНЬ ГНУТЫЙ АН1 | 2 | |
| А4 | | 9 | 1.090.1-1.2-8 0030-01 | СТЕРЖЕНЬ ГНУТЫЙ АН2 | 2 | |
| А4 | | 10 | 1.090.1-1.2-8 0031 | СТЕРЖЕНЬ ГНУТЫЙ АН3 | 1 | |
| А4 | | 11 | 1.090.1-1.2-8 0031-01 | СТЕРЖЕНЬ ГНУТЫЙ АН4 | 1 | |
| | | | | СТ. ОТД. ГОСТ 5781-82 | | |
| БЧ | | 12 | 8.011.2700 | Ф8 А-I L=2700 | 2 | 1.07КГ |
| | | | | СТ. ОТД. ГОСТ 6727-80 | | |
| БЧ | | 13 | 5.041.280 | Ф5 ВР-I L=280 | 20 | 0.04КГ |

ВЗАМ ИНВ № | ПОДПИСЬ И ДАТА | ИНВ №ПОДЛ

1.090.1-1.2-7 15 | ЛИСТ 2

ЭПВЦ Киев ЗНИИЭП | ОПЕРАТОР ТЛП КОРТ | Бойко

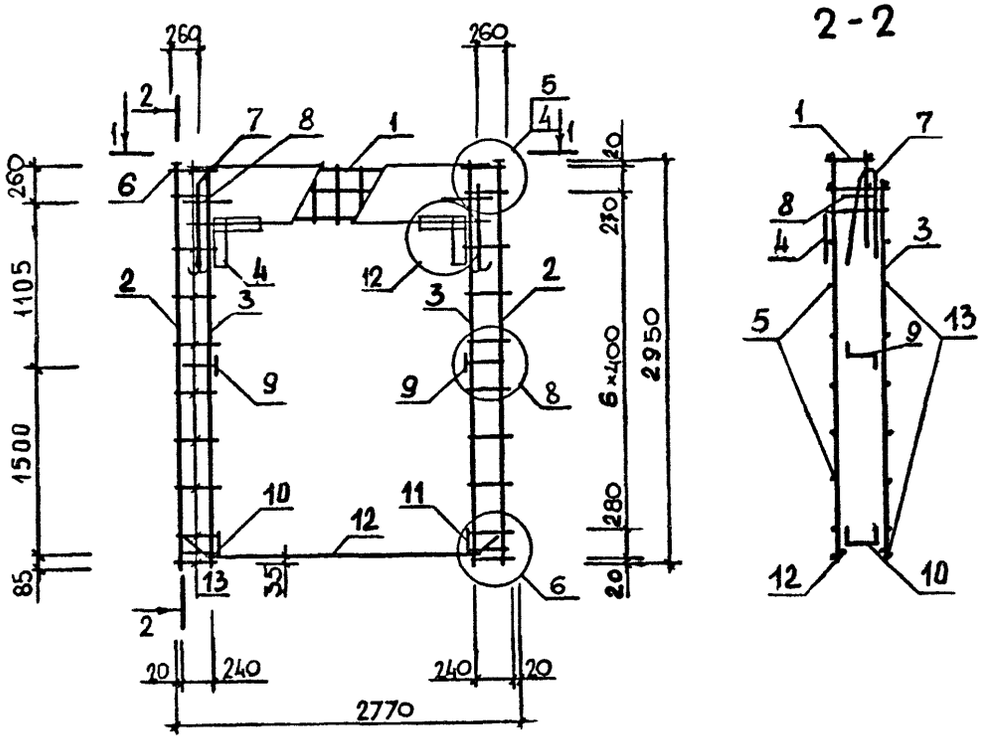


2-2




1-1

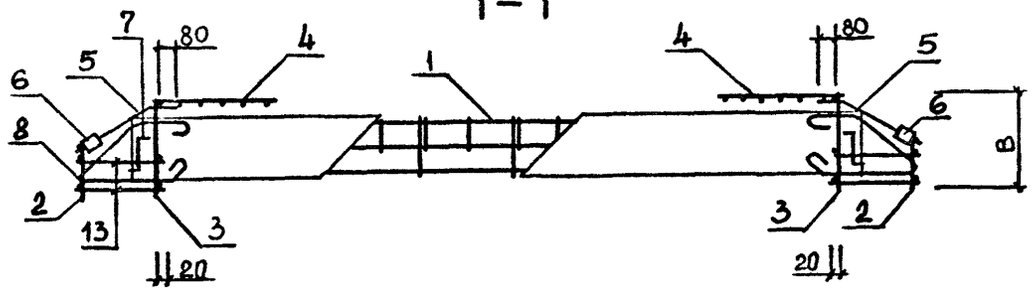


| ОБОЗНАЧЕНИЕ | МАРКА | B, мм | МАССА, кг |
|---|---|---|---|
| I.090.I-I.2-7 I5 | IКПД28.3,5-I | 300 | 35.8I |
| -0I | IКПД28.3,5-2 | 300 | 37.44 |
| -02 | IКПД28.4,0-I | 350 | 37.94 |
| -03 | IКПД28.4,0-2 | 350 | 37.95 |

| | | |
|---|---|---|
| НАЧ ОТД | Ситник | |
| Н КОНТР | Егунов | |
| ГЛ СПЕЦ | Пинчук | |
| ПРОВЕРИЛ | Рудавин | |
| РАЗРАБ. | Шейнич | |

1.090.1-1.2-7 15СБ

Каркас пространственный IКПД28

Сборочный чертеж

| СТАДИЯ | МАССА | МАСШТАБ |
|---|---|---|
| Р | СМ ТАБЛ | |
| ЛИСТ | ЛИСТОВ 1 | |

ГОСГРАЖДАНСТРОЙ КиевЗНИИЭП

ИНВ № ПОДЛ | ПОДПИСЬ И ДАТ | ВЗАМ ИНВ №

19692 50

ФОРМАТ А3

| ФОРМАТ | ЗОНА | ПОЗ | ОБОЗНАЧЕНИЕ | НАИМЕНОВАНИЕ | КОЛ | ПРИМЕЧАНИЕ |
|---|---|---|---|---|---|---|
| | | | | ДОКУМЕНТАЦИЯ | | |
| А3 | | | 1.090.1-1.2-7 16СБ | СБОРОЧНЫЙ ЧЕРТЕЖ | | |
| А3 | | | 1.090.1-1.2-7 00Д2 | УЗЛЫ АРМАТУРНЫЕ | | |
| А4 | | | 1.090.1-1.2-7 00ТО | ТЕХНИЧЕСКОЕ ОПИСАНИЕ | | |
| | | | | ПЕРЕМЕННЫЕ ДАННЫЕ ДЛЯ ИСПОЛНЕНИЙ: | | |
| | | | | 1.090.1-1.2-7 16 | | |
| | | | | 1КПД29.3,5-1 | | |
| | | | | СБОРОЧНЫЕ ЕДИНИЦЫ | | |
| А4 | 1 | | 1.090.1-1.2-8 02-04 | КАРКАС УКР.СБОРКИ СКР29 | 1 | |
| А4 | 2 | | 1.090.1-1.2-8 04-02 | КАРКАС ПЛОСКИЙ КР3 | 1 | |
| А4 | 3 | | 1.090.1-1.2-8 04-05 | КАРКАС ПЛОСКИЙ КР6 | 1 | |
| А4 | 4 | | 1.090.1-1.2-8 06-02 | КАРКАС ПЛОСКИЙ КР12 | 2 | |
| А4 | 5 | | 1.090.1-1.2-8 09 | КАРКАС ПЛОСКИЙ КР20 | 1 | |
| А4 | 6 | | 1.090.1-1.2-8 27 | СЕТКА С55 | 2 | |
| А4 | 7 | | 1.090.1-1.2-8 26-02 | СЕТКА С53 | 1 | |
| А4 | 8 | | 1.090.1-1.2-8 28 | ИЗДЕЛИЕ ЗАКЛАДНОЕ МН1 | 2 | |
| | | | | ДЕТАЛИ | | |
| А4 | 9 | | 1.090.1-1.2-8 0029-01 | ПЕТЛЯ СТРОПОВОЧНАЯ СП2 | 2 | |
| А4 | 10 | | 1.090.1-1.2-8 0030 | СТЕРЖЕНЬ ГНУТЫЙ АН1 | 2 | |
| А4 | 11 | | 1.090.1-1.2-8 0030-01 | СТЕРЖЕНЬ ГНУТЫЙ АН2 | 2 | |
| А4 | 12 | | 1.090.1-1.2-8 0031 | СТЕРЖЕНЬ ГНУТЫЙ АН3 | 1 | |
| А4 | 13 | | 1.090.1-1.2-8 0031-01 | СТЕРЖЕНЬ ГНУТЫЙ АН4 | 1 | |
| | | | | СТ. ОТД. ГОСТ 5781-82 | | |
| БЧ | 14 | | 8.011.2700 | Ф8 А-I L=2700 | 2 | 1.07КГ |
| | | | | СТ. ОТД. ГОСТ 6727-80 | | |
| БЧ | 15 | | 5.041.130 | Ф5 ВР-I L=130 | 5 | 0.02КГ |
| БЧ | 16 | | 5.041.280 | Ф5 ВР-I L=280 | 20 | 0.04КГ |
| БЧ | 17 | | 5.041.380 | Ф5 ВР-I L=380 | 9 | 0.05КГ |
| | | | | 1.090.1-1.2-7 16-01 | | |
| | | | | 1КПД29.3,5-2 | | |
| | | | | СБОРОЧНЫЕ ЕДИНИЦЫ | | |
| А4 | 1 | | 1.090.1-1.2-8 02-05 | КАРКАС УКР.СБОРКИ СКР30 | 1 | |
| А4 | 2 | | 1.090.1-1.2-8 04-02 | КАРКАС ПЛОСКИЙ КР3 | 1 | |
| А4 | 3 | | 1.090.1-1.2-8 04-05 | КАРКАС ПЛОСКИЙ КР6 | 1 | |
| А4 | 4 | | 1.090.1-1.2-8 06-02 | КАРКАС ПЛОСКИЙ КР12 | 2 | |
| А4 | 5 | | 1.090.1-1.2-8 09 | КАРКАС ПЛОСКИЙ КР20 | 1 | |
| А4 | 6 | | 1.090.1-1.2-8 27 | СЕТКА С55 | 2 | |
| А4 | 7 | | 1.090.1-1.2-8 26-02 | СЕТКА С53 | 1 | |
| А4 | 8 | | 1.090.1-1.2-8 28 | ИЗДЕЛИЕ ЗАКЛАДНОЕ МН1 | 2 | |
| | | | | ДЕТАЛИ | | |
| А4 | 9 | | 1.090.1-1.2-8 0029-01 | ПЕТЛЯ СТРОПОВОЧНАЯ СП2 | 2 | |
| А4 | 10 | | 1.090.1-1.2-8 0030 | СТЕРЖЕНЬ ГНУТЫЙ АН1 | 2 | |
| А4 | 11 | | 1.090.1-1.2-8 0030-01 | СТЕРЖЕНЬ ГНУТЫЙ АН2 | 2 | |

| | | |
|---|---|---|
| | | 1.090.1-1.2-7 16 |
| НАЧ.ОТД | Ситник | |
| Н.КОНТР. | Егунов | |
| ГЛ.СПЕЦ | Пинчук | |
| ПРОВЕРИЛ | Рудавин | |
| РАЗРАБ. | Бойко | |

КАРКАС ПРОСТРАНСТВЕННЫЙ 1КПД, 2КПД

| СТАДИЯ | ЛИСТ | ЛИСТОВ |
|---|---|---|
| Р | 1 | 4 |

ГОСГРАЖДАНСТРОЙ КиевЗНИИЭП

ФОРМАТ А4

ЭПВЦ Киев ЗНИИЭП | ОПЕРАТОР ТПП КОРТ | Шейнич

| ФОРМАТ | ЗОНА | ПОЗ | ОБОЗНАЧЕНИЕ | НАИМЕНОВАНИЕ | КОЛ | ПРИМЕЧАНИЕ |
|---|---|---|---|---|---|---|
| А4 | 12 | | 1.090.1-1.2-8 0031 | СТЕРЖЕНЬ ГНУТЫЙ АН3 | 1 | |
| А4 | 13 | | 1.090.1-1.2-8 0031-01 | СТЕРЖЕНЬ ГНУТЫЙ АН4 | 1 | |
| | | | | СТ. ОТД. ГОСТ 5781-82 | | |
| БЧ | 14 | | 8.011.2700 | Ф8 А-I L=2700 | 2 | 1.07КГ |
| | | | | СТ. ОТД. ГОСТ 6727-80 | | |
| БЧ | 15 | | 5.041.130 | Ф5 ВР-I L=130 | 5 | 0.02КГ |
| БЧ | 16 | | 5.041.280 | Ф5 ВР-I L=280 | 20 | 0.04КГ |
| БЧ | 17 | | 5.041.380 | Ф5 ВР-I L=380 | 9 | 0.05КГ |
| | | | | 1.090.1-1.2-7 16-02 | | |
| | | | | 1КПД29.4,0-1 | | |
| | | | | СБОРОЧНЫЕ ЕДИНИЦЫ | | |
| А4 | 1 | | 1.090.1-1.2-8 02-06 | КАРКАС УКР.СБОРКИ СКР31 | 1 | |
| А4 | 2 | | 1.090.1-1.2-8 04-03 | КАРКАС ПЛОСКИЙ КР4 | 1 | |
| А4 | 3 | | 1.090.1-1.2-8 04-05 | КАРКАС ПЛОСКИЙ КР6 | 1 | |
| А4 | 4 | | 1.090.1-1.2-8 06-03 | КАРКАС ПЛОСКИЙ КР13 | 2 | |
| А4 | 5 | | 1.090.1-1.2-8 09-01 | КАРКАС ПЛОСКИЙ КР21 | 1 | |
| А4 | 6 | | 1.090.1-1.2-8 27 | СЕТКА С55 | 2 | |
| А4 | 7 | | 1.090.1-1.2-8 26 | СЕТКА С51 | 1 | |
| А4 | 8 | | 1.090.1-1.2-8 28 | ИЗДЕЛИЕ ЗАКЛАДНОЕ МН1 | 2 | |
| | | | | ДЕТАЛИ | | |
| А4 | 9 | | 1.090.1-1.2-8 0029-01 | ПЕТЛЯ СТРОПОВОЧНАЯ СП2 | 2 | |
| А4 | 10 | | 1.090.1-1.2-8 0030 | СТЕРЖЕНЬ ГНУТЫЙ АН1 | 2 | |
| А4 | 11 | | 1.090.1-1.2-8 0030-01 | СТЕРЖЕНЬ ГНУТЫЙ АН2 | 2 | |
| А4 | 12 | | 1.090.1-1.2-8 0031 | СТЕРЖЕНЬ ГНУТЫЙ АН3 | 1 | |
| А4 | 13 | | 1.090.1-1.2-8 0031-01 | СТЕРЖЕНЬ ГНУТЫЙ АН4 | 1 | |
| | | | | СТ. ОТД. ГОСТ 5781-82 | | |
| БЧ | 14 | | 8.011.2700 | Ф8 А-I L=2700 | 2 | 1.07КГ |
| | | | | СТ. ОТД. ГОСТ 6727-80 | | |
| БЧ | 15 | | 5.041.130 | Ф5 ВР-I L=130 | 5 | 0.02КГ |
| БЧ | 16 | | 5.041.280 | Ф5 ВР-I L=280 | 20 | 0.04КГ |
| БЧ | 17 | | 5.041.380 | Ф5 ВР-I L=380 | 9 | 0.05КГ |
| | | | | 1.090.1-1.2-7 16-03 | | |
| | | | | 1КПД29.4,0-2 | | |
| | | | | СБОРОЧНЫЕ ЕДИНИЦЫ | | |
| А4 | 1 | | 1.090.1-1.2-8 02-07 | КАРКАС УКР.СБОРКИ СКР32 | 1 | |
| А4 | 2 | | 1.090.1-1.2-8 04-03 | КАРКАС ПЛОСКИЙ КР4 | 1 | |
| А4 | 3 | | 1.090.1-1.2-8 04-05 | КАРКАС ПЛОСКИЙ КР6 | 1 | |
| А4 | 4 | | 1.090.1-1.2-8 06-03 | КАРКАС ПЛОСКИЙ КР13 | 2 | |
| А4 | 5 | | 1.090.1-1.2-8 09-01 | КАРКАС ПЛОСКИЙ КР21 | 1 | |
| А4 | 6 | | 1.090.1-1.2-8 27 | СЕТКА С55 | 2 | |
| А4 | 7 | | 1.090.1-1.2-8 26 | СЕТКА С51 | 1 | |
| А4 | 8 | | 1.090.1-1.2-8 28 | ИЗДЕЛИЕ ЗАКЛАДНОЕ МН1 | 2 | |
| | | | | ДЕТАЛИ | | |
| А4 | 9 | | 1.090.1-1.2-8 0029-01 | ПЕТЛЯ СТРОПОВОЧНАЯ СП2 | 2 | |
| А4 | 10 | | 1.090.1-1.2-8 0030 | СТЕРЖЕНЬ ГНУТЫЙ АН1 | 2 | |
| А4 | 11 | | 1.090.1-1.2-8 0030-01 | СТЕРЖЕНЬ ГНУТЫЙ АН2 | 2 | |
| А4 | 12 | | 1.090.1-1.2-8 0031 | СТЕРЖЕНЬ ГНУТЫЙ АН3 | 1 | |
| А4 | 13 | | 1.090.1-1.2-8 0031-01 | СТЕРЖЕНЬ ГНУТЫЙ АН4 | 1 | |
| | | | | СТ. ОТД. ГОСТ 5781-82 | | |
| БЧ | 14 | | 8.011.2700 | Ф8 А-I L=2700 | 2 | 1.07КГ |
| | | | | СТ. ОТД. ГОСТ 6727-80 | | |

ИНВ.№ПОДЛ. | ПОДПИСЬ И ДАТА | ВЗАМ.ИНВ.№

| | | ЛИСТ |
|---|---|---|
| | 1.090.1-1.2-7 16 | 2 |

19692 51

ФОРМАТ А4

| ФОРМАТ | ЗОНА | ПОЗ | ОБОЗНАЧЕНИЕ | НАИМЕНОВАНИЕ | КОЛ | ПРИМЕЧАНИЕ |
|---|---|---|---|---|---|---|
| БЧ | | 15 | 5.041.130 | Ф5 ВР-I L=130 | 5 | 0.02КГ |
| БЧ | | 16 | 5.041.280 | Ф5 ВР-I L=280 | 20 | 0.04КГ |
| БЧ | | 17 | 5.041.380 | Ф5 ВР-I L=380 | 9 | 0.05КГ |
| | | | | 1.090.1-1.2-7 16-04 | | |
| | | | | 2КПД29.3,5-1 | | |
| | | | | СБОРОЧНЫЕ ЕДИНИЦЫ | | |
| А4 | | 1 | 1.090.1-1.2-8 02-08 | КАРКАС УКР.СБОРКИ СКР33 | 1 | |
| А4 | | 2 | 1.090.1-1.2-8 04-02 | КАРКАС ПЛОСКИЙ КР3 | 1 | |
| А4 | | 3 | 1.090.1-1.2-8 04-05 | КАРКАС ПЛОСКИЙ КР6 | 1 | |
| А4 | | 4 | 1.090.1-1.2-8 06-02 | КАРКАС ПЛОСКИЙ КР12 | 2 | |
| А4 | | 5 | 1.090.1-1.2-8 09 | КАРКАС ПЛОСКИЙ КР20 | 1 | |
| А4 | | 6 | 1.090.1-1.2-8 27 | СЕТКА С55 | 2 | |
| А4 | | 7 | 1.090.1-1.2-8 26-02 | СЕТКА С53 | 1 | |
| А4 | | 8 | 1.090.1-1.2-8 28 | ИЗДЕЛИЕ ЗАКЛАДНОЕ МН1 | 2 | |
| | | | | ДЕТАЛИ | | |
| А4 | | 9 | 1.090.1-1.2-8 0029-01 | ПЕТЛЯ СТРОПОВОЧНАЯ СП2 | 2 | |
| А4 | | 10 | 1.090.1-1.2-8 0030 | СТЕРЖЕНЬ ГНУТЫЙ АН1 | 2 | |
| А4 | | 11 | 1.090.1-1.2-8 0030-01 | СТЕРЖЕНЬ ГНУТЫЙ АН2 | 2 | |
| А4 | | 12 | 1.090.1-1.2-8 0031 | СТЕРЖЕНЬ ГНУТЫЙ АН3 | 1 | |
| А4 | | 13 | 1.090.1-1.2-8 0031-01 | СТЕРЖЕНЬ ГНУТЫЙ АН4 | 1 | |
| | | | | СТ. ОТД. ГОСТ 5781-82 | | |
| БЧ | | 14 | 8.011.2700 | Ф8 А-I L=2700 | 2 | 1.07КГ |
| | | | | СТ. ОТД. ГОСТ 6727-80 | | |
| БЧ | | 15 | 5.041.130 | Ф5 ВР-I L=130 | 5 | 0.02КГ |
| БЧ | | 16 | 5.041.280 | Ф5 ВР-I L=280 | 20 | 0.04КГ |
| БЧ | | 17 | 5.041.380 | Ф5 ВР-I L=380 | 9 | 0.05КГ |
| | | | | 1.090.1-1.2-7 16-05 | | |
| | | | | 2КПД29.3,5-2 | | |
| | | | | СБОРОЧНЫЕ ЕДИНИЦЫ | | |
| А4 | | 1 | 1.090.1-1.2-8 02-09 | КАРКАС УКР.СБОРКИ СКР34 | 1 | |
| А4 | | 2 | 1.090.1-1.2-8 04-02 | КАРКАС ПЛОСКИЙ КР3 | 1 | |
| А4 | | 3 | 1.090.1-1.2-8 04-05 | КАРКАС ПЛОСКИЙ КР6 | 1 | |
| А4 | | 4 | 1.090.1-1.2-8 06-02 | КАРКАС ПЛОСКИЙ КР12 | 2 | |
| А4 | | 5 | 1.090.1-1.2-8 09 | КАРКАС ПЛОСКИЙ КР20 | 1 | |
| А4 | | 6 | 1.090.1-1.2-8 27 | СЕТКА С55 | 2 | |
| А4 | | 7 | 1.090.1-1.2-8 26-02 | СЕТКА С53 | 1 | |
| А4 | | 8 | 1.090.1-1.2-8 28 | ИЗДЕЛИЕ ЗАКЛАДНОЕ МН1 | 2 | |
| | | | | ДЕТАЛИ | | |
| А4 | | 9 | 1.090.1-1.2-8 0029-01 | ПЕТЛЯ СТРОПОВОЧНАЯ СП2 | 2 | |
| А4 | | 10 | 1.090.1-1.2-8 0030 | СТЕРЖЕНЬ ГНУТЫЙ АН1 | 2 | |
| А4 | | 11 | 1.090.1-1.2-8 0030-01 | СТЕРЖЕНЬ ГНУТЫЙ АН2 | 2 | |
| А4 | | 12 | 1.090.1-1.2-8 0031 | СТЕРЖЕНЬ ГНУТЫЙ АН3 | 1 | |
| А4 | | 13 | 1.090.1-1.2-8 0031-01 | СТЕРЖЕНЬ ГНУТЫЙ АН4 | 1 | |
| | | | | СТ. ОТД. ГОСТ 5781-82 | | |
| БЧ | | 14 | 8.011.2700 | Ф8 А-I L=2700 | 2 | 1.07КГ |
| | | | | СТ. ОТД. ГОСТ 6727-80 | | |
| БЧ | | 15 | 5.041.130 | Ф5 ВР-I L=130 | 5 | 0.02КГ |
| БЧ | | 16 | 5.041.280 | Ф5 ВР-I L=280 | 20 | 0.04КГ |
| БЧ | | 17 | 5.041.380 | Ф5 ВР-I L=380 | 9 | 0.05КГ |

ЭПВЦ Киев ЗНИИЭП | ОПЕРАТОР ТПП КОРТ | Шейнич

ВЗАМ.ИНВ.№ | ПОДПИСЬ И ДАТА | ИНВ.№ ПОДЛ.



| ФОРМАТ | ЗОНА | ПОЗ | ОБОЗНАЧЕНИЕ | НАИМЕНОВАНИЕ | КОЛ | ПРИМЕЧАНИЕ |
|---|---|---|---|---|---|---|
| | | | | 1.090.1-1.2-7 16-06 | | |
| | | | | 2КПД29.4,0-1 | | |
| | | | | СБОРОЧНЫЕ ЕДИНИЦЫ | | |
| А4 | | 1 | 1.090.1-1.2-8 02-10 | КАРКАС УКР.СБОРКИ СКР35 | 1 | |
| А4 | | 2 | 1.090.1-1.2-8 04-03 | КАРКАС ПЛОСКИЙ КР4 | 1 | |
| А4 | | 3 | 1.090.1-1.2-8 04-05 | КАРКАС ПЛОСКИЙ КР6 | 1 | |
| А4 | | 4 | 1.090.1-1.2-8 06-03 | КАРКАС ПЛОСКИЙ КР13 | 2 | |
| А4 | | 5 | 1.090.1-1.2-8 09-01 | КАРКАС ПЛОСКИЙ КР21 | 1 | |
| А4 | | 6 | 1.090.1-1.2-8 27 | СЕТКА С55 | 2 | |
| А4 | | 7 | 1.090.1-1.2-8 26 | СЕТКА С51 | 1 | |
| А4 | | 8 | 1.090.1-1.2-8 28 | ИЗДЕЛИЕ ЗАКЛАДНОЕ МН1 | 2 | |
| | | | | ДЕТАЛИ | | |
| А4 | | 9 | 1.090.1-1.2-8 0029-01 | ПЕТЛЯ СТРОПОВОЧНАЯ СП2 | 2 | |
| А4 | | 10 | 1.090.1-1.2-8 0030 | СТЕРЖЕНЬ ГНУТЫЙ АН1 | 2 | |
| А4 | | 11 | 1.090.1-1.2-8 0030-01 | СТЕРЖЕНЬ ГНУТЫЙ АН2 | 2 | |
| А4 | | 12 | 1.090.1-1.2-8 0031 | СТЕРЖЕНЬ ГНУТЫЙ АН3 | 1 | |
| А4 | | 13 | 1.090.1-1.2-8 0031-01 | СТЕРЖЕНЬ ГНУТЫЙ АН4 | 1 | |
| | | | | СТ. ОТД. ГОСТ 5781-82 | | |
| БЧ | | 14 | 8.011.2700 | Ф8 А-I L=2700 | 2 | 1.07КГ |
| | | | | СТ. ОТД. ГОСТ 6727-80 | | |
| БЧ | | 15 | 5.041.130 | Ф5 ВР-I L=130 | 5 | 0.02КГ |
| БЧ | | 16 | 5.041.280 | Ф5 ВР-I L=280 | 20 | 0.04КГ |
| БЧ | | 17 | 5.041.380 | Ф5 ВР-I L=380 | 9 | 0.05КГ |
| | | | | 1.090.1-1.2-7 16-07 | | |
| | | | | 2КПД29.4,0-2 | | |
| | | | | СБОРОЧНЫЕ ЕДИНИЦЫ | | |
| А4 | | 1 | 1.090.1-1.2-8 02-11 | КАРКАС УКР.СБОРКИ СКР36 | 1 | |
| А4 | | 2 | 1.090.1-1.2-8 04-03 | КАРКАС ПЛОСКИЙ КР4 | 1 | |
| А4 | | 3 | 1.090.1-1.2-8 04-05 | КАРКАС ПЛОСКИЙ КР6 | 1 | |
| А4 | | 4 | 1.090.1-1.2-8 06-03 | КАРКАС ПЛОСКИЙ КР13 | 2 | |
| А4 | | 5 | 1.090.1-1.2-8 09-01 | КАРКАС ПЛОСКИЙ КР21 | 1 | |
| А4 | | 6 | 1.090.1-1.2-8 27 | СЕТКА С55 | 2 | |
| А4 | | 7 | 1.090.1-1.2-8 26 | СЕТКА С51 | 1 | |
| А4 | | 8 | 1.090.1-1.2-8 28 | ИЗДЕЛИЕ ЗАКЛАДНОЕ МН1 | 2 | |
| | | | | ДЕТАЛИ | | |
| А4 | | 9 | 1.090.1-1.2-8 0029-01 | ПЕТЛЯ СТРОПОВОЧНАЯ СП2 | 2 | |
| А4 | | 10 | 1.090.1-1.2-8 0030 | СТЕРЖЕНЬ ГНУТЫЙ АН1 | 2 | |
| А4 | | 11 | 1.090.1-1.2-8 0030-01 | СТЕРЖЕНЬ ГНУТЫЙ АН2 | 2 | |
| А4 | | 12 | 1.090.1-1.2-8 0031 | СТЕРЖЕНЬ ГНУТЫЙ АН3 | 1 | |
| А4 | | 13 | 1.090.1-1.2-8 0031-01 | СТЕРЖЕНЬ ГНУТЫЙ АН4 | 1 | |
| | | | | СТ. ОТД. ГОСТ 5781-82 | | |
| БЧ | | 14 | 8.011.2700 | Ф8 А-I L=2700 | 2 | 1.07КГ |
| | | | | СТ. ОТД. ГОСТ 6727-80 | | |
| БЧ | | 15 | 5.041.130 | Ф5 ВР-I L=130 | 5 | 0.02КГ |
| БЧ | | 16 | 5.041.280 | Ф5 ВР-I L=280 | 20 | 0.04КГ |
| БЧ | | 17 | 5.041.380 | Ф5 ВР-I L=380 | 9 | 0.05КГ |

ЭПВЦ Киев ЗНИИЭП | ОПЕРАТОР ТПП КОРТ | Шейнич

ВЗАМ.ИНВ.№ | ПОДПИСЬ И ДАТА | ИНВ.№ ПОДЛ.

Киев ЗНИИЭП ТЛП КОР I

РИС. 1

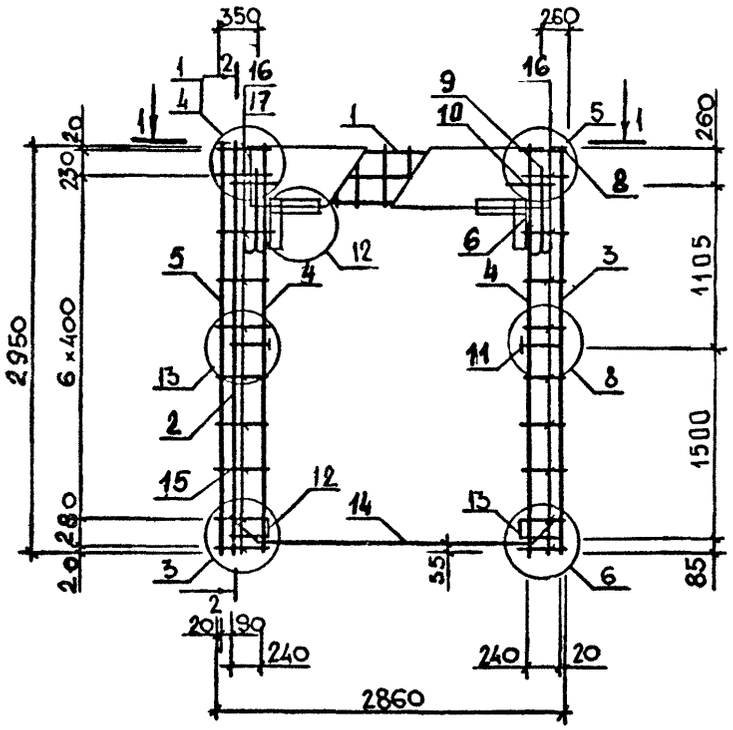


2-2

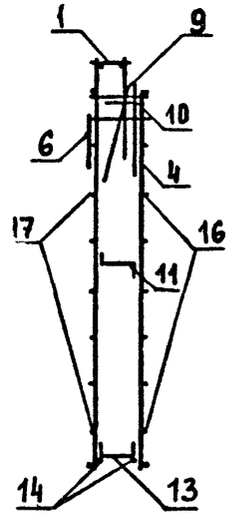

РИС. 2

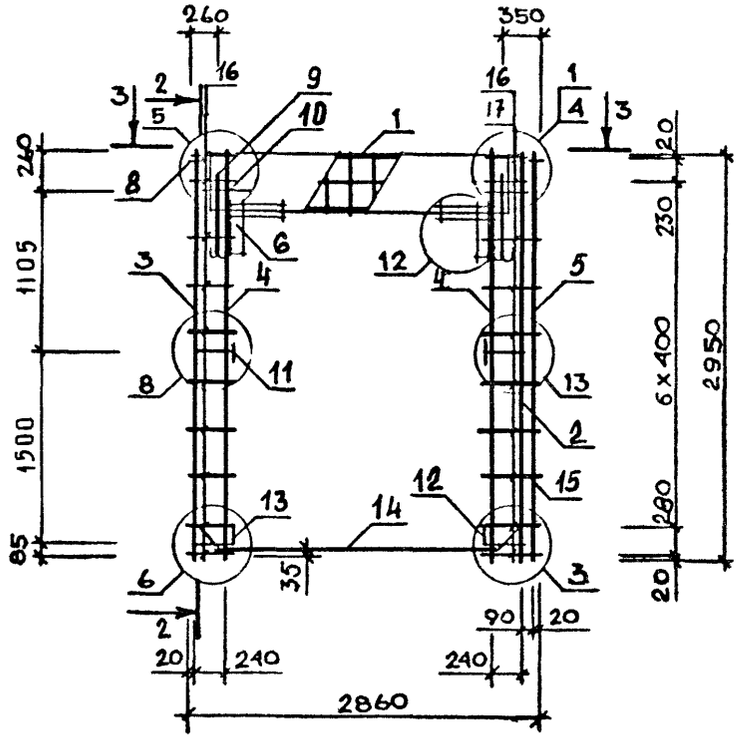


1-1

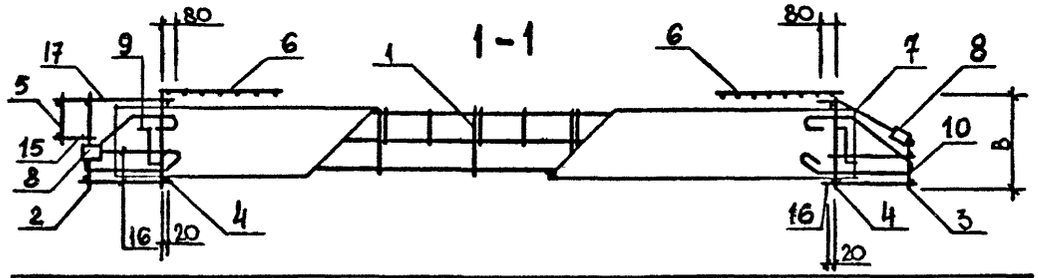

3-3

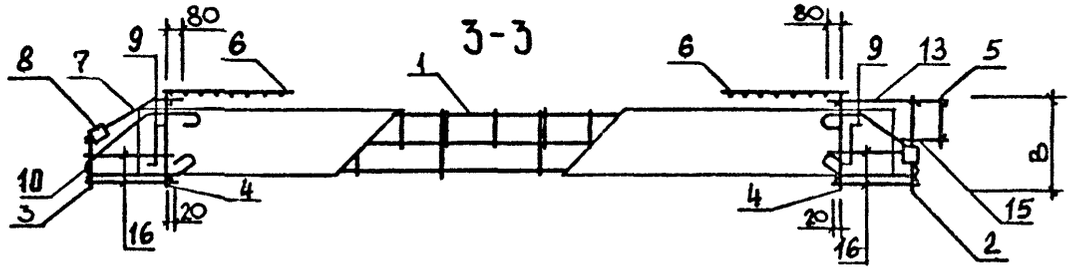

| ОБОЗНАЧЕНИЕ | МАРКА | РИС | В,мм | МАССА,кг |
|---|---|---|---|---|
| I.090.I-I.2-7 I6 | IКПД29.3,5-I | I | 300 | 36.50 |
| -0I | IКПД29.3,5-2 | I | 300 | 39.63 |
| -02 | IКПД29.4,0-I | I | 350 | 37.04 |
| -03 | IКПД29.4,0-2 | I | 350 | 39.76 |
| -04 | 2КПД29.3,5-I | 2 | 300 | 36.50 |
| -05 | 2КПД29.3,5-2 | 2 | 300 | 39.63 |
| -06 | 2КПД29.4,0-I | 2 | 350 | 37.04 |
| -07 | 2КПД29.4,0-2 | 2 | 350 | 39.76 |

| | | |
|---|---|---|
| НАЧ ОТД | Ситник | |
| Н КОНТР | Егунов | |
| ГЛ.СПЕЦ | Пинчук | |
| ПРОВЕРИЛ | Рудавин | |
| РАЗРАБ. | Шейнич | |

# 1.090.1-1.2-7 16СБ

Каркас пространственный IКПД29, 2КПД29 Сборочный чертеж

| СТАДИЯ | МАССА | МАСШТАБ |
|---|---|---|
| Р | СМ ТАБЛ | |
| ЛИСТ | ЛИСТОВ 1 | |

ГОСГРАЖДАНСТРОЙ
КиевЗНИИЭП



ФОРМАТ А3

| ФОРМАТ | ЗОНА | ПОЗ | ОБОЗНАЧЕНИЕ | НАИМЕНОВАНИЕ | КОЛ | ПРИМЕЧАНИЕ |
|---|---|---|---|---|---|---|
| | | | | ДОКУМЕНТАЦИЯ | | |
| А3 | | | 1.090.1-1.2-7 17СБ | СБОРОЧНЫЙ ЧЕРТЕЖ | | |
| А3 | | | 1.090.1-1.2-7 00Д2 | УЗЛЫ АРМАТУРНЫЕ | | |
| А4 | | | 1.090.1-1.2-7 00ТО | ТЕХНИЧЕСКОЕ ОПИСАНИЕ | | |
| | | | | ПЕРЕМЕННЫЕ ДАННЫЕ ДЛЯ ИСПОЛНЕНИЙ: | | |
| | | | | 1.090.1-1.2-7 17 | | |
| | | | | КПД30.3,5-2 | | |
| | | | | СБОРОЧНЫЕ ЕДИНИЦЫ | | |
| А4 | 1 | | 1.090.1-1.2-8 01-08 | КАРКАС УКР.СБОРКИ СКР9 | 1 | |
| А4 | 2 | | 1.090.1-1.2-8 04 | КАРКАС ПЛОСКИЙ КР1 | 2 | |
| А4 | 3 | | 1.090.1-1.2-8 06 | КАРКАС ПЛОСКИЙ КР10 | 4 | |
| А4 | 4 | | 1.090.1-1.2-8 09 | КАРКАС ПЛОСКИЙ КР20 | 2 | |
| А4 | 5 | | 1.090.1-1.2-8 13 | КАРКАС ПЛОСКИЙ КР26 | 2 | |
| А4 | 6 | | 1.090.1-1.2-8 27 | СЕТКА С55 | 2 | |
| А4 | 7 | | 1.090.1-1.2-8 28 | ИЗДЕЛИЕ ЗАКЛАДНОЕ МН1 | 2 | |
| | | | | ДЕТАЛИ | | |
| А4 | 8 | | 1.090.1-1.2-8 0029-01 | ПЕТЛЯ СТРОПОВОЧНАЯ СП2 | 2 | |
| А4 | 9 | | 1.090.1-1.2-8 0030 | СТЕРЖЕНЬ ГНУТЫЙ АН1 | 6 | |
| | | | | СТ. ОТД. ГОСТ 6727-80 | | |
| БЧ | 10 | | 5.041.130 | Ф5 ВР-I L=130 | 10 | 0.02КГ |
| БЧ | 11 | | 5.041.580 | Ф5 ВР-I L=580 | 16 | 0.08КГ |
| БЧ | 12 | | 5.041.2950 | Ф5 ВР-I L=2950 | 2 | 0.41КГ |
| БЧ | 13 | | 5.041.2770 | Ф5 ВР-I L=2770 | 2 | 0.39КГ |
| БЧ | 14 | | 5.041.730 | Ф5 ВР-I L=730 | 14 | 0.10КГ |
| | | | | 1.090.1-1.2-7 17-01 | | |
| | | | | КПД30.4,0-2 | | |
| | | | | СБОРОЧНЫЕ ЕДИНИЦЫ | | |
| А4 | 1 | | 1.090.1-1.2-8 01-09 | КАРКАС УКР.СБОРКИ СКР10 | 1 | |
| А4 | 2 | | 1.090.1-1.2-8 04-01 | КАРКАС ПЛОСКИЙ КР2 | 2 | |
| А4 | 3 | | 1.090.1-1.2-8 06-01 | КАРКАС ПЛОСКИЙ КР11 | 4 | |
| А4 | 4 | | 1.090.1-1.2-8 09-01 | КАРКАС ПЛОСКИЙ КР21 | 2 | |
| А4 | 5 | | 1.090.1-1.2-8 13-01 | КАРКАС ПЛОСКИЙ КР27 | 2 | |
| А4 | 6 | | 1.090.1-1.2-8 27 | СЕТКА С55 | 2 | |
| А4 | 7 | | 1.090.1-1.2-8 28 | ИЗДЕЛИЕ ЗАКЛАДНОЕ МН1 | 2 | |
| | | | | ДЕТАЛИ | | |
| А4 | 8 | | 1.090.1-1.2-8 0029-01 | ПЕТЛЯ СТРОПОВОЧНАЯ СП2 | 2 | |
| А4 | 9 | | 1.090.1-1.2-8 0030 | СТЕРЖЕНЬ ГНУТЫЙ АН1 | 6 | |
| | | | | СТ. ОТД. ГОСТ 6727-80 | | |
| БЧ | 10 | | 5.041.130 | Ф5 ВР-I L=130 | 10 | 0.02КГ |
| БЧ | 11 | | 5.041.580 | Ф5 ВР-I L=580 | 16 | 0.08КГ |
| БЧ | 12 | | 5.041.2950 | Ф5 ВР-I L=2950 | 2 | 0.41КГ |
| БЧ | 13 | | 5.041.2770 | Ф5 ВР-I L=2770 | 2 | 0.39КГ |
| БЧ | 14 | | 5.041.730 | Ф5 ВР-I L=730 | 14 | 0.10КГ |

ЭПВЦ КиевЗНИИЭП | ОПЕРАТОР ТПП КОРТ | Шейнич

ВЗАМ.ИНВ.№ | ПОДПИСЬ И ДАТА | ИНВ.№ ПОДЛ

| | | |
|---|---|---|
| НАЧ.ОТД | Ситник | |
| Н.КОНТР | Егунов | |
| ГЛ.СПЕЦ | Пинчук | |
| ПРОВЕРИЛ | Рудавин | |
| РАЗРАБ | Бойко | |

1.090.1-1.2-7 17

КАРКАС ПРОСТРАНСТВЕННЫЙ КПД

| СТАДИЯ | ЛИСТ | ЛИСТОВ |
|---|---|---|
| Р | | 1 |

ГОСГРАЖДАНСТРОЙ КиевЗНИИЭП

ФОРМАТ А4

| ФОРМАТ | ЗОНА | ПОЗ | ОБОЗНАЧЕНИЕ | НАИМЕНОВАНИЕ | КОЛ | ПРИМЕЧАНИЕ |
|---|---|---|---|---|---|---|
| | | | | ДОКУМЕНТАЦИЯ | | |
| А3 | | | 1.090.1-1.2-7 18СБ | СБОРОЧНЫЙ ЧЕРТЕЖ | | |
| А3 | | | 1.090.1-1.2-7 00Д2 | УЗЛЫ АРМАТУРНЫЕ | | |
| А4 | | | 1.090.1-1.2-7 00ТО | ТЕХНИЧЕСКОЕ ОПИСАНИЕ | | |
| | | | | ПЕРЕМЕННЫЕ ДАННЫЕ ДЛЯ ИСПОЛНЕНИЙ: | | |
| | | | | 1.090.1-1.2-7 18 | | |
| | | | | 2КПД28.3,5-2 | | |
| | | | | СБОРОЧНЫЕ ЕДИНИЦЫ | | |
| А4 | 1 | | 1.090.1-1.2-8 01-08 | КАРКАС УКР.СБОРКИ СКР9 | 1 | |
| А4 | 2 | | 1.090.1-1.2-8 04-05 | КАРКАС ПЛОСКИЙ КР6 | 2 | |
| А4 | 3 | | 1.090.1-1.2-8 06 | КАРКАС ПЛОСКИЙ КР10 | 4 | |
| А4 | 4 | | 1.090.1-1.2-8 13 | КАРКАС ПЛОСКИЙ КР26 | 2 | |
| А4 | 5 | | 1.090.1-1.2-8 27 | СЕТКА С55 | 2 | |
| А4 | 6 | | 1.090.1-1.2-8 26-02 | СЕТКА С53 | 2 | |
| А4 | 7 | | 1.090.1-1.2-8 28 | ИЗДЕЛИЕ ЗАКЛАДНОЕ МН1 | 2 | |
| | | | | ДЕТАЛИ | | |
| А4 | 8 | | 1.090.1-1.2-8 0029-01 | ПЕТЛЯ СТРОПОВОЧНАЯ СП2 | 2 | |
| А4 | 9 | | 1.090.1-1.2-8 0030 | СТЕРЖЕНЬ ГНУТЫЙ АН1 | 6 | |
| | | | | СТ. ОТД. ГОСТ 6727-80 | | |
| БЧ | 10 | | 5.041.580 | Ф5 ВР-I L=580 | 16 | 0.08КГ |
| БЧ | 11 | | 5.041.2770 | Ф5 ВР-I L=2770 | 2 | 0.39КГ |
| БЧ | 12 | | 5.041.2890 | Ф5 ВР-I L=2890 | 2 | 0.40КГ |
| БЧ | 13 | | 5.041.340 | Ф5 ВР-I L=340 | 14 | 0.05КГ |
| | | | | 1.090.1-1.2-7 18-01 | | |
| | | | | 2КПД28.4,0-2 | | |
| | | | | СБОРОЧНЫЕ ЕДИНИЦЫ | | |
| А4 | 1 | | 1.090.1-1.2-8 01-09 | КАРКАС УКР.СБОРКИ СКР10 | 1 | |
| А4 | 2 | | 1.090.1-1.2-8 04-05 | КАРКАС ПЛОСКИЙ КР6 | 2 | |
| А4 | 3 | | 1.090.1-1.2-8 06-01 | КАРКАС ПЛОСКИЙ КР11 | 4 | |
| А4 | 4 | | 1.090.1-1.2-8 13-01 | КАРКАС ПЛОСКИЙ КР27 | 2 | |
| А4 | 5 | | 1.090.1-1.2-8 27 | СЕТКА С55 | 2 | |
| А4 | 6 | | 1.090.1-1.2-8 26 | СЕТКА С51 | 2 | |
| А4 | 7 | | 1.090.1-1.2-8 28 | ИЗДЕЛИЕ ЗАКЛАДНОЕ МН1 | 2 | |
| | | | | ДЕТАЛИ | | |
| А4 | 8 | | 1.090.1-1.2-8 0029-01 | ПЕТЛЯ СТРОПОВОЧНАЯ СП2 | 2 | |
| А4 | 9 | | 1.090.1-1.2-8 0030 | СТЕРЖЕНЬ ГНУТЫЙ АН1 | 6 | |
| | | | | СТ. ОТД. ГОСТ 6727-80 | | |
| БЧ | 10 | | 5.041.580 | Ф5 ВР-I L=580 | 16 | 0.08КГ |
| БЧ | 11 | | 5.041.2770 | Ф5 ВР-I L=2770 | 2 | 0.39КГ |
| БЧ | 12 | | 5.041.2920 | Ф5 ВР-I L=2920 | 2 | 0.41КГ |
| БЧ | 13 | | 5.041.340 | Ф5 ВР-I L=340 | 14 | 0.05КГ |

ЭПВЦ КиевЗНИИЭП | ОПЕРАТОР ТПП КОРТ | Шейнич

ВЗАМ.ИНВ.№ | ПОДПИСЬ И ДАТА | ИНВ.№ ПОДЛ

| | | |
|---|---|---|
| НАЧ.ОТД | Ситник | |
| Н.КОНТР | Егунов | |
| ГЛ.СПЕЦ | Пинчук | |
| ПРОВЕРИЛ | Рудавин | |
| РАЗРАБ | Бойко | |

1.090.1-1.2-7 18

КАРКАС ПРОСТРАНСТВЕННЫЙ 2КПД

| СТАДИЯ | ЛИСТ | ЛИСТОВ |
|---|---|---|
| Р | | 1 |

ГОСГРАЖДАНСТРОЙ КиевЗНИИЭП



ФОРМАТ А4

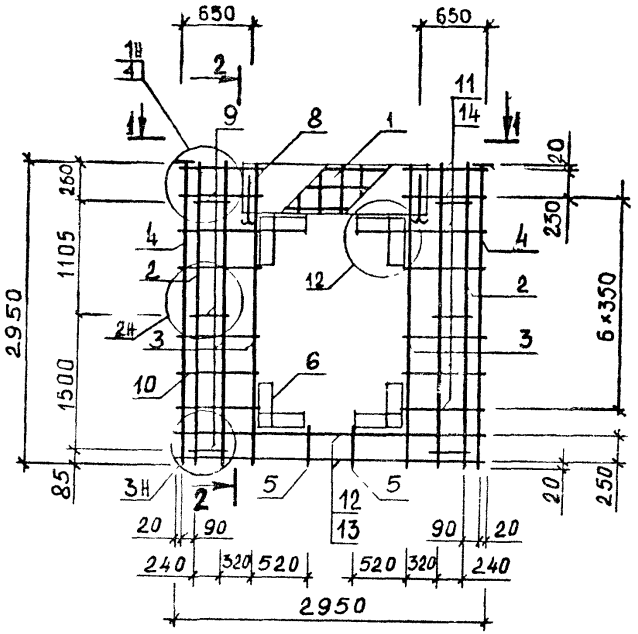


2-2

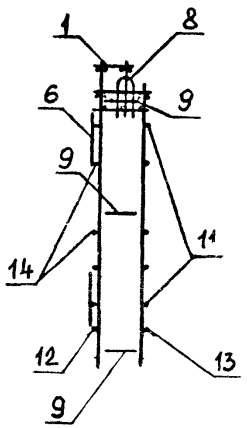


| ОБОЗНАЧЕНИЕ | МАРКА | В, мм | МАССА, кг |
|---|---|---|---|
| I.090.I-I.2-7 I7 -0I | КПД30.3,5-2<br>КПД30.4,0-2 | 300<br>350 | 36.95<br>38.68 |

1-1

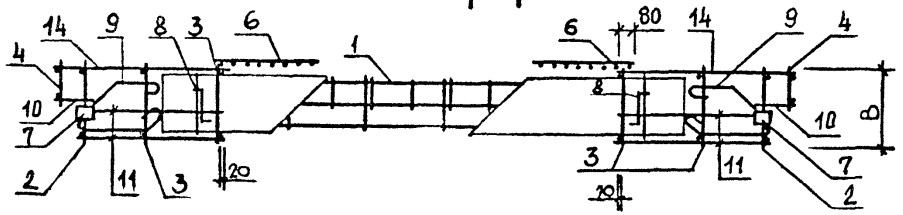


| | | | |
|---|---|---|---|
| НАЧ ОТД | Ситник | | |
| Н КОНТР | Егунов | | |
| ГЛ СПЕЦ | Пинчук | | |
| ПРОВЕРИЛ | Рудавин | | |
| РАЗРАБ | Шейнич | | |

**1.090.1-1.2-7 17СБ**

Каркас пространственный КПД30

Сборочный чертеж

| СТАДИЯ | МАССА | МАСШТАБ |
|---|---|---|
| Р | СМ ТАБЛ | |
| ЛИСТ | ЛИСТОВ 1 | |

ГОСГРАЖДАНСТРОЙ
КиевЗНИИЭП

ЭПВЦ Киев ЗНИИЭП
ОПЕРАТОР ТЛП КОРТ Бойко

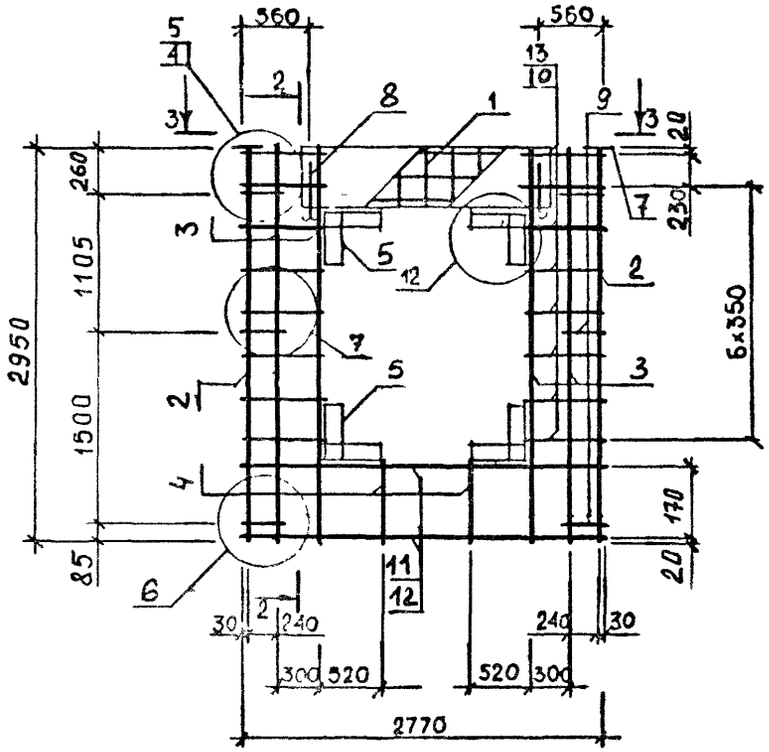


2-2

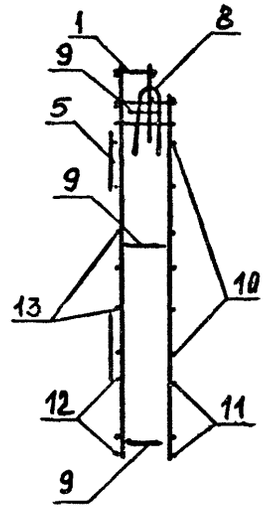

| ОБОЗНАЧЕНИЕ | МАРКА | В, мм | МАССА, кг |
|---|---|---|---|
| I.090.I-I.2-7 I8 | 2КПД28.3,5-2 | 300 | 38.45 |
| -0I | 2КПД28.4,0-2 | 350 | 40.I2 |

3-3

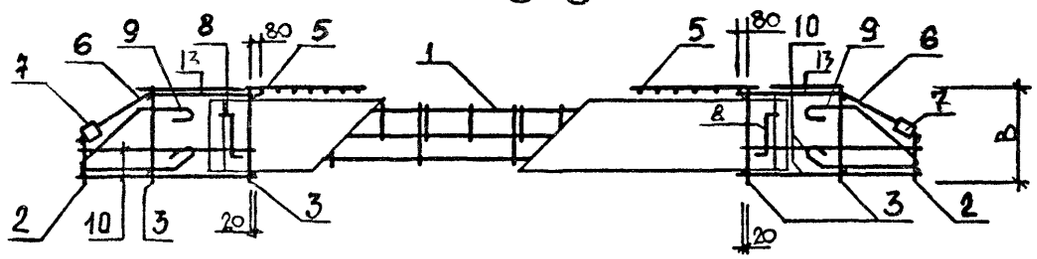

| | | | | |
|---|---|---|---|---|
| НАЧ ОТД | Ситник | | | 1.090.1-1.2-7 18СБ |
| Н КОНТР | Егунов | | | Каркас пространственный 2КПД28 Сборочный чертеж |
| ГЛ СПЕЦ | Пинчук | | | СТАДИЯ: Р; МАССА: СМ ТАБЛ; МАСШТАБ: |
| ПРОВЕРИЛ | Рудавин | | | ЛИСТ; ЛИСТОВ 1 |
| РАЗРАБ. | Шейнич | | | ГОСГРАЖДАНСТРОЙ КиевЗНИИЭП |

ВЗАМ.ИНВ № | ПОДПИСЬ И ДАТА | ИНВ № ПОДЛ

| ФОРМАТ | ЗОНА | ПОЗ | ОБОЗНАЧЕНИЕ | НАИМЕНОВАНИЕ | КОЛ | ПРИМЕЧАНИЕ |
|---|---|---|---|---|---|---|
| | | | | ДОКУМЕНТАЦИЯ | | |
| | | | 1.090.1-1.2-7 19СВ | СБОРОЧНЫЙ ЧЕРТЕЖ | | |
| А3 | | | 1.090.1-1.2-7 00Д2 | УЗЛЫ АРМАТУРНЫЕ | | |
| А3 | | | 1.090.1-1.2-7 00ТО | ТЕХНИЧЕСКОЕ ОПИСАНИЕ | | |
| А4 | | | | | | |
| | | | | ПЕРЕМЕННЫЕ ДАННЫЕ ДЛЯ ИСПОЛНЕНИЙ | | |
| | | | | 1.090.1-1.2-7 19 | | |
| | | | | 3КПД29.3,5-2 | | |
| | | | | СБОРОЧНЫЕ ЕДИНИЦЫ | | |
| | | | 1.090.1-1.2-8 01-08 | КАРКАС УКР.СБОРКИ СКР9 | 1 | |
| А4 | | 1 | 1.090.1-1.2-8 04 | КАРКАС ПЛОСКИЙ КР1 | 1 | |
| А4 | | 2 | 1.090.1-1.2-8 04-05 | КАРКАС ПЛОСКИЙ КР6 | 1 | |
| А4 | | 3 | 1.090.1-1.2-8 06 | КАРКАС ПЛОСКИЙ КР10 | 4 | |
| А4 | | 4 | 1.090.1-1.2-8 09 | КАРКАС ПЛОСКИЙ КР20 | 1 | |
| А4 | | 5 | 1.090.1-1.2-8 13 | КАРКАС ПЛОСКИЙ КР26 | 2 | |
| А4 | | 6 | 1.090.1-1.2-8 27 | СЕТКА С55 | 2 | |
| А4 | | 7 | 1.090.1-1.2-8 26-02 | СЕТКА С53 | 1 | |
| А4 | | 8 | 1.090.1-1.2-8 28 | ИЗДЕЛИЕ ЗАКЛАДНОЕ МН1 | 2 | |
| А4 | | 9 | | ДЕТАЛИ | | |
| | | | 1.090.1-1.2-8 0029-01 | ПЕТЛЯ СТРОПОВОЧНАЯ СП2 | 2 | |
| А4 | | 10 | 1.090.1-1.2-8 0030 | СТЕРЖЕНЬ ГНУТЫЙ АН1 | 6 | |
| А4 | | 11 | | СТ. ОТД. ГОСТ 6727-80 | | |
| | | | 5.041.130 | Ф5 ВР-I L=130 | 5 | 0.02КГ |
| ВЧ | | 12 | 5.041.580 | Ф5 ВР-I L=580 | 16 | 0.08КГ |
| ВЧ | | 13 | 5.041.2770 | Ф5 ВР-I L=2770 | 2 | 0.39КГ |
| ВЧ | | 14 | 5.041.730 | Ф5 ВР-I L=730 | 7 | 0.10КГ |
| ВЧ | | 15 | 5.041.2920 | Ф5 ВР-I L=2920 | 2 | 0.41КГ |
| ВЧ | | 16 | 5.041.340 | Ф5 ВР-I L=340 | 7 | 0.05КГ |
| ВЧ | | 17 | | | | |
| | | | | 1.090.1-1.2-7 19-01 | | |
| | | | | 3КПД29.4,0-2 | | |
| | | | | СБОРОЧНЫЕ ЕДИНИЦЫ | | |
| | | | 1.090.1-1.2-8 01-09 | КАРКАС УКР.СБОРКИ СКР10 | 1 | |
| А4 | | 1 | 1.090.1-1.2-8 04-01 | КАРКАС ПЛОСКИЙ КР2 | 1 | |
| А4 | | 2 | 1.090.1-1.2-8 04-05 | КАРКАС ПЛОСКИЙ КР6 | 1 | |
| А4 | | 3 | 1.090.1-1.2-8 06-01 | КАРКАС ПЛОСКИЙ КР11 | 4 | |
| А4 | | 4 | 1.090.1-1.2-8 09-01 | КАРКАС ПЛОСКИЙ КР21 | 1 | |
| А4 | | 5 | 1.090.1-1.2-8 13-01 | КАРКАС ПЛОСКИЙ КР27 | 2 | |
| А4 | | 6 | 1.090.1-1.2-8 27 | СЕТКА С55 | 2 | |
| А4 | | 7 | 1.090.1-1.2-8 26 | СЕТКА С51 | 1 | |
| А4 | | 8 | 1.090.1-1.2-8 28 | ИЗДЕЛИЕ ЗАКЛАДНОЕ МН1 | 2 | |
| А4 | | 9 | | ДЕТАЛИ | | |
| А4 | | 10 | 1.090.1-1.2-8 0029-01 | ПЕТЛЯ СТРОПОВОЧНАЯ СП2 | 2 | |
| А4 | | 11 | 1.090.1-1.2-8 0030 | СТЕРЖЕНЬ ГНУТЫЙ АН1 | 6 | |
| | | | | СТ. ОТД. ГОСТ 6727-80 | | |
| | | | | Ф5 ВР-I L=130 | 5 | 0.02КГ |
| | | | | Ф5 ВР-I L=580 | 16 | 0.08КГ |
| | | | | Ф5 ВР-I L=2770 | 2 | 0.39КГ |
| | | | | Ф5 ВР-I L=730 | 7 | 0.10КГ |
| | | | | Ф5 ВР-I L=2920 | 2 | 0.41КГ |
| | | | | Ф5 ВР-I L=340 | 7 | 0.05КГ |

1.090.1-1.2-7 19

| | | | | | |
|---|---|---|---|---|---|
| НАЧ.ОТД | Ситник | КАРКАС ПРОСТРАНСТВЕННЫЙ | СТАДИЯ | ЛИСТ | ЛИСТОВ |
| Н.КОНТР | Егунов | | Р | 1 | 2 |
| ГЛ.СПЕЦ | Пинчук | | ГОСГРАЖДАНСТРОЙ | | |
| ПРОВЕРИЛ | Рудавин | ЗКПД, 4КПД | КиевЗНИИЭП | | |
| РАЗРАБ | Бойко | | | | |

ФОРМАТ А4

ЭПВЦ Киев ЗНИИЭП — ОПЕРАТОР ТПП КОРТ — Шейнич

| ФОРМАТ | ЗОНА | ПОЗ | ОБОЗНАЧЕНИЕ | НАИМЕНОВАНИЕ | КОЛ | ПРИМЕЧАНИЕ |
|---|---|---|---|---|---|---|
| ВЧ | | 12 | 5.041.130 | Ф5 ВР-I L=130 | 5 | 0.02КГ |
| ВЧ | | 13 | 5.041.580 | Ф5 ВР-I L=580 | 16 | 0.08КГ |
| ВЧ | | 14 | 5.041.2770 | Ф5 ВР-I L=2770 | 2 | 0.39КГ |
| ВЧ | | 15 | 5.041.730 | Ф5 ВР-I L=730 | 7 | 0.10КГ |
| ВЧ | | 16 | 5.041.2920 | Ф5 ВР-I L=2920 | 2 | 0.41КГ |
| ВЧ | | 17 | 5.041.340 | Ф5 ВР-I L=340 | 7 | 0.05КГ |
| | | | | 1.090.1-1.2-7 19-02 | | |
| | | | | 4КПД29.3,5-2 | | |
| | | | | СБОРОЧНЫЕ ЕДИНИЦЫ | | |
| А4 | | 1 | 1.090.1-1.2-8 01-08 | КАРКАС УКР.СБОРКИ СКР9 | 1 | |
| А4 | | 2 | 1.090.1-1.2-8 04 | КАРКАС ПЛОСКИЙ КР1 | 1 | |
| А4 | | 3 | 1.090.1-1.2-8 04-05 | КАРКАС ПЛОСКИЙ КР6 | 1 | |
| А4 | | 4 | 1.090.1-1.2-8 06 | КАРКАС ПЛОСКИЙ КР10 | 4 | |
| А4 | | 5 | 1.090.1-1.2-8 09 | КАРКАС ПЛОСКИЙ КР20 | 1 | |
| А4 | | 6 | 1.090.1-1.2-8 13 | КАРКАС ПЛОСКИЙ КР26 | 2 | |
| А4 | | 7 | 1.090.1-1.2-8 27 | СЕТКА С55 | 2 | |
| А4 | | 8 | 1.090.1-1.2-8 26-02 | СЕТКА С53 | 1 | |
| А4 | | 9 | 1.090.1-1.2-8 28 | ИЗДЕЛИЕ ЗАКЛАДНОЕ МН1 | 2 | |
| | | | | ДЕТАЛИ | | |
| А4 | | 10 | 1.090.1-1.2-8 0029-01 | ПЕТЛЯ СТРОПОВОЧНАЯ СП2 | 2 | |
| А4 | | 11 | 1.090.1-1.2-8 0030 | СТЕРЖЕНЬ ГНУТЫЙ АН1 | 6 | |
| | | | | СТ. ОТД. ГОСТ 6727-80 | | |
| ВЧ | | 12 | 5.041.130 | Ф5 ВР-I L=130 | 5 | 0.02КГ |
| ВЧ | | 13 | 5.041.580 | Ф5 ВР-I L=580 | 16 | 0.08КГ |
| ВЧ | | 14 | 5.041.2770 | Ф5 ВР-I L=2770 | 2 | 0.39КГ |
| ВЧ | | 15 | 5.041.730 | Ф5 ВР-I L=730 | 7 | 0.10КГ |
| ВЧ | | 16 | 5.041.2920 | Ф5 ВР-I L=2920 | 2 | 0.41КГ |
| ВЧ | | 17 | 5.041.340 | Ф5 ВР-I L=340 | 7 | 0.05КГ |
| | | | | 1.090.1-1.2-7 19-03 | | |
| | | | | 4КПД29.4,0-2 | | |
| | | | | СБОРОЧНЫЕ ЕДИНИЦЫ | | |
| А4 | | 1 | 1.090.1-1.2-8 01-09 | КАРКАС УКР.СБОРКИ СКР10 | 1 | |
| А4 | | 2 | 1.090.1-1.2-8 04-01 | КАРКАС ПЛОСКИЙ КР2 | 1 | |
| А4 | | 3 | 1.090.1-1.2-8 04-05 | КАРКАС ПЛОСКИЙ КР6 | 1 | |
| А4 | | 4 | 1.090.1-1.2-8 06-01 | КАРКАС ПЛОСКИЙ КР11 | 4 | |
| А4 | | 5 | 1.090.1-1.2-8 09-01 | КАРКАС ПЛОСКИЙ КР21 | 1 | |
| А4 | | 6 | 1.090.1-1.2-8 13-01 | КАРКАС ПЛОСКИЙ КР27 | 2 | |
| А4 | | 7 | 1.090.1-1.2-8 27 | СЕТКА С55 | 2 | |
| А4 | | 8 | 1.090.1-1.2-8 26 | СЕТКА С51 | 1 | |
| А4 | | 9 | 1.090.1-1.2-8 28 | ИЗДЕЛИЕ ЗАКЛАДНОЕ МН1 | 2 | |
| | | | | ДЕТАЛИ | | |
| А4 | | 10 | 1.090.1-1.2-8 0029-01 | ПЕТЛЯ СТРОПОВОЧНАЯ СП2 | 2 | |
| А4 | | 11 | 1.090.1-1.2-8 0030 | СТЕРЖЕНЬ ГНУТЫЙ АН1 | 6 | |
| | | | | СТ. ОТД. ГОСТ 6727-80 | | |
| ВЧ | | 12 | 5.041.130 | Ф5 ВР-I L=130 | 5 | 0.02КГ |
| ВЧ | | 13 | 5.041.580 | Ф5 ВР-I L=580 | 16 | 0.08КГ |
| ВЧ | | 14 | 5.041.2770 | Ф5 ВР-I L=2770 | 2 | 0.39КГ |
| ВЧ | | 15 | 5.041.730 | Ф5 ВР-I L=730 | 7 | 0.10КГ |
| ВЧ | | 16 | 5.041.2920 | Ф5 ВР-I L=2920 | 2 | 0.41КГ |
| ВЧ | | 17 | 5.041.340 | Ф5 ВР-I L=340 | 7 | 0.05КГ |

ВЗАМ.ИНВ.№ | ПОДПИСЬ И ДАТА | ИНВ.№ ПОДЛ.

1.090.1-1.2-7 19 — ЛИСТ 2

РИС.1

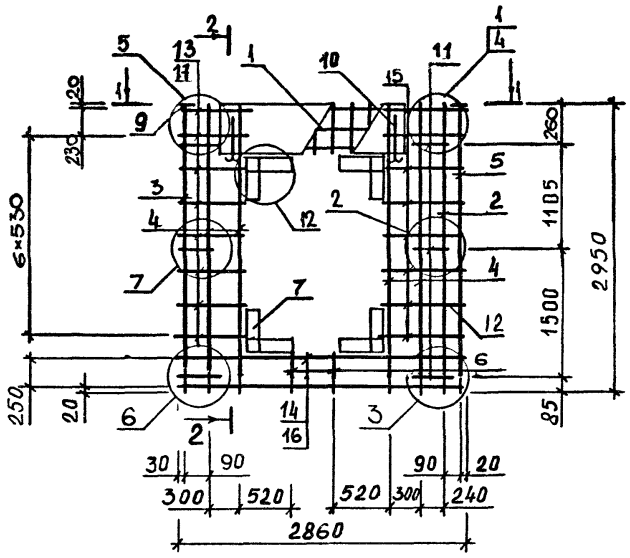


2-2

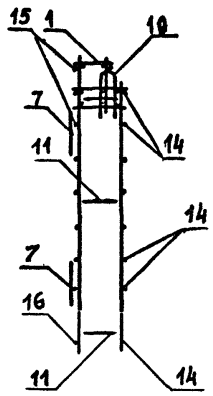

РИС.2

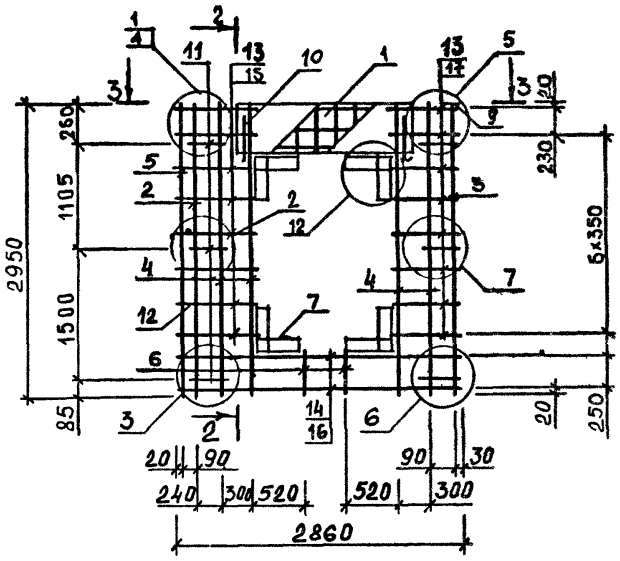


1 - 1

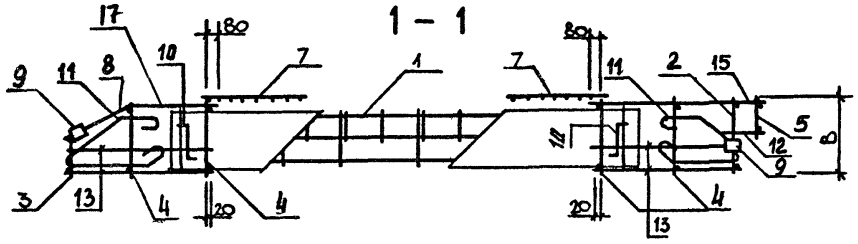

3-3

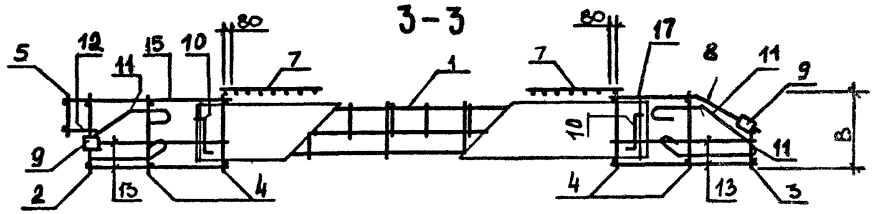

| ОБОЗНАЧЕНИЕ | МАРКА | РИС | В,мм | МАССА,кг |
|---|---|---|---|---|
| I.090.I-I.2-7 I9 | 3КПД29.3,5-2 | I | 300 | 37.70 |
| -0I | 3КПД29.4,0-2 | I | 350 | 39.40 |
| -02 | 4КПД29.3,5-2 | 2 | 300 | 37.70 |
| -03 | 4КПД29.4,0-2 | 2 | 350 | 39.40 |

| | | |
|---|---|---|
| НАЧ.ОТД | Ситник | |
| Н.КОНТР | Егунов | |
| ГЛ.СПЕЦ | Пинчук | |
| ПРОВЕРИЛ | Рудавин | |
| РАЗРАБ | Шейнич | |

**1.090.1-1.2-7 1906**

Каркас пространственный 3КПД29, 4КПД29

Сборочный чертеж

| СТАДИЯ | МАССА | МАСШТАБ |
|---|---|---|
| Р | СМ ТАБЛ | |
| ЛИСТ | ЛИСТОВ I | |

ГОСГРАЖДАНСТРОЙ КиевЗНИИЭП

ЭПВЦ Киев ЗНИИЭП | ОПЕРАТОР ТЛП КОРТ | Бойко

ИНВ.№ ПОДЛ | ПОДПИСЬ И ДАТА | ВЗАМ.ИНВ.№



ФОРМАТ А3

| ФОРМАТ | ЗОНА | ПОЗ | ОБОЗНАЧЕНИЕ | НАИМЕНОВАНИЕ | КОЛ | ПРИМЕЧАНИЕ |
|---|---|---|---|---|---|---|
| | | | | ДОКУМЕНТАЦИЯ | | |
| А3 | | | 1.090.1-1.2-7 20СБ | СБОРОЧНЫЙ ЧЕРТЕЖ | | |
| А3 | | | 1.090.1-1.2-7 00Д2 | УЗЛЫ АРМАТУРНЫЕ | | |
| А4 | | | 1.090.1-1.2-7 00ТО | ТЕХНИЧЕСКОЕ ОПИСАНИЕ | | |
| | | | | ПЕРЕМЕННЫЕ ДАННЫЕ ДЛЯ ИСПОЛНЕНИЙ. | | |
| | | | | 1.090.1-1.2-7 20 КП30.30.3,5 СБОРОЧНЫЕ ЕДИНИЦЫ | | |
| А4 | 1 | | 1.090.1-1.2-8 04 | КАРКАС ПЛОСКИЙ КР1 | 2 | |
| А4 | 2 | | 1.090.1-1.2-8 06 | КАРКАС ПЛОСКИЙ КР10 | 3 | |
| А4 | 3 | | 1.090.1-1.2-8 09 | КАРКАС ПЛОСКИЙ КР20 | 2 | |
| А4 | 4 | | 1.090.1-1.2-8 28 | ИЗДЕЛИЕ ЗАКЛАДНОЕ МН1 | 2 | |
| | | | | ДЕТАЛИ | | |
| А4 | 5 | | 1 090.1-1.2-8 0029-03 | ПЕТЛЯ СТРОПОВОЧНАЯ СП4 | 2 | |
| А4 | 6 | | 1.090.1-1.2-8 0030 | СТЕРЖЕНЬ ГНУТЫЙ АН1 СТ ОТД. ГОСТ 6727-80 | 6 | |
| БЧ | 7 | | 5.041.130 | Ф5 ВР-I L=130 | 10 | 0 02КГ |
| БЧ | 8 | | 5.041.2950 | Ф5 ВР-I L=2950 | 7 | 0.41КГ |
| БЧ | 9 | | 5.041.2770 | Ф5 ВР-I L=2770 | 8 | 0 39КГ |
| | | | | 1.090.1-1.2-7 20-01 КП30.30.4,0 СБОРОЧНЫЕ ЕДИНИЦЫ | | |
| А4 | 1 | | 1.090.1-1.2-8 04-01 | КАРКАС ПЛОСКИЙ КР2 | 2 | |
| А4 | 2 | | 1.090.1-1.2-8 06-01 | КАРКАС ПЛОСКИЙ КР11 | 3 | |
| А4 | 3 | | 1.090.1-1.2-8 09-01 | КАРКАС ПЛОСКИЙ КР21 | 2 | |
| А4 | 4 | | 1.090.1-1.2-8 28 | ИЗДЕЛИЕ ЗАКЛАДНОЕ МН1 | 2 | |
| | | | | ДЕТАЛИ | | |
| А4 | 5 | | 1.090.1-1.2-8 0029-03 | ПЕТЛЯ СТРОПОВОЧНАЯ СП4 | 2 | |
| А4 | 6 | | 1.090.1-1.2-8 0030 | СТЕРЖЕНЬ ГНУТЫЙ АН1 СТ. ОТД. ГОСТ 6727-80 | 6 | |
| БЧ | 7 | | 5.041.130 | Ф5 ВР-I L=130 | 10 | 0 02КГ |
| БЧ | 8 | | 5.041.2950 | Ф5 ВР-I L=2950 | 7 | 0.41КГ |
| БЧ | 9 | | 5.041.2770 | Ф5 ВР-I L=2770 | 8 | 0.39КГ |
| | | | | 1.090.1-1.2-7 20-02 КП24.30.3,5 СБОРОЧНЫЕ ЕДИНИЦЫ | | |
| А4 | 1 | | 1.090.1-1.2-8 04 | КАРКАС ПЛОСКИЙ КР1 | 2 | |
| А4 | 2 | | 1.090.1-1.2-8 06 | КАРКАС ПЛОСКИЙ КР10 | 2 | |
| А4 | 3 | | 1.090.1-1.2-8 09 | КАРКАС ПЛОСКИЙ КР20 | 2 | |
| А4 | 4 | | 1.090.1-1.2-8 28 | ИЗДЕЛИЕ ЗАКЛАДНОЕ МН1 | 2 | |
| | | | | ДЕТАЛИ | | |

| | | | |
|---|---|---|---|
| НАЧ.ОТД | СИТНИК | 1.090.1-1.2-7 20 | |
| Н.КОНТР | Егунов | | |
| ГЛ.СПЕЦ | Пинчук | КАРКАС ПРОСТРАНСТВЕННЫЙ КП30, КП24 | СТАДИЯ Р; ЛИСТ 1; ЛИСТОВ 2 |
| ПРОВЕРИЛ | Рудавин | | ГОСГРАЖДАНСТРОЙ КиевЗНИИЭП |
| РАЗРАБ | Бойко | | |

ФОРМАТ А4



ЭПВЦ КиевЗНИИЭП — ОПЕРАТОР ТПП КОРТ — Шейнич

| ФОРМАТ | ЗОНА | ПОЗ | ОБОЗНАЧЕНИЕ | НАИМЕНОВАНИЕ | КОЛ | ПРИМЕЧАНИЕ |
|---|---|---|---|---|---|---|
| А4 | 5 | | 1.090.1-1.2-8 0029-02 | ПЕТЛЯ СТРОПОВОЧНАЯ СП3 | 2 | |
| А4 | 6 | | 1.090.1-1.2-8 0030 | СТЕРЖЕНЬ ГНУТЫЙ АН1 СТ. ОТД. ГОСТ 6727-80 | 6 | |
| БЧ | 7 | | 5.041.130 | Ф5 ВР-I L=130 | 10 | 0.02КГ |
| БЧ | 8 | | 4.041.2350 | Ф4 ВР-I L=2350 | 7 | 0.21КГ |
| БЧ | 9 | | 4.041.2150 | Ф4 ВР-I L=2150 | 8 | 0.19КГ |
| | | | | 1.090 1-1.2-7 20-03 КП24.30 4,0 СБОРОЧНЫЕ ЕДИНИЦЫ | | |
| А4 | 1 | | 1.090.1-1.2-8 04-01 | КАРКАС ПЛОСКИЙ КР2 | 2 | |
| А4 | 2 | | 1.090.1-1.2-8 06-01 | КАРКАС ПЛОСКИЙ КР11 | 2 | |
| А4 | 3 | | 1.090.1-1.2-8 09-01 | КАРКАС ПЛОСКИЙ КР21 | 2 | |
| А4 | 4 | | 1.090.1-1.2-8 28 | ИЗДЕЛИЕ ЗАКЛАДНОЕ МН1 | 2 | |
| | | | | ДЕТАЛИ | | |
| А4 | 5 | | 1.090.1-1.2-8 0029-02 | ПЕТЛЯ СТРОПОВОЧНАЯ СП3 | 2 | |
| А4 | 6 | | 1.090.1-1.2-8 0030 | СТЕРЖЕНЬ ГНУТЫЙ АН1 СТ. ОТД ГОСТ 6727-80 | 6 | |
| БЧ | 7 | | 5.041.130 | Ф5 ВР-I L=130 | 10 | 0.02КГ |
| БЧ | 8 | | 4.041.2350 | Ф4 ВР-I L=2350 | 7 | 0.21КГ |
| БЧ | 9 | | 4.041.2150 | Ф4 ВР-I L=2150 | 8 | 0.19КГ |

ВЗАМ.ИНВ.№ | ПОДПИСЬ И ДАТА | ИНВ.№ПОДЛ

| | | |
|---|---|---|
| | 1.090.1-1.2-7 20 | ЛИСТ 2 |



ФОРМАТ А4

ЭПВЦ Киев ЗНИИЭП
ОПЕРАТОР ТПП КОРТ
Бойко
ВЗАМ.ИНВ.№
ПОДПИСЬ И ДАТА
ИНВ.№ ПОДЛ.

РИС. 1

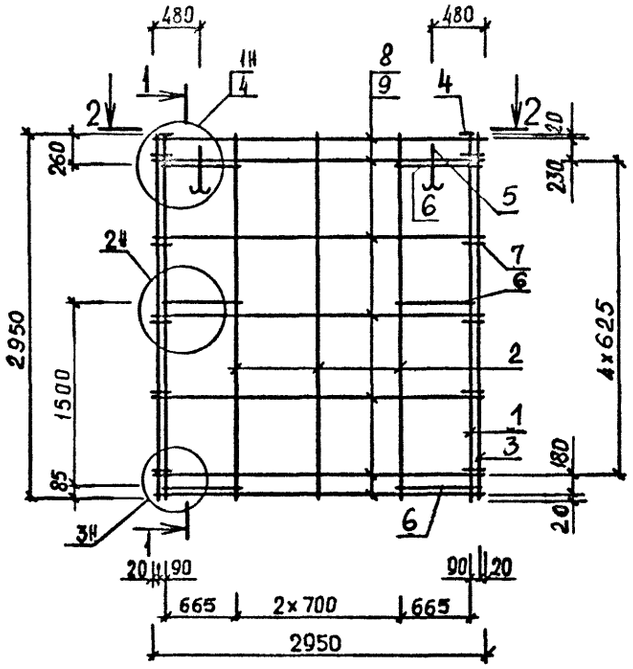


1 - 1

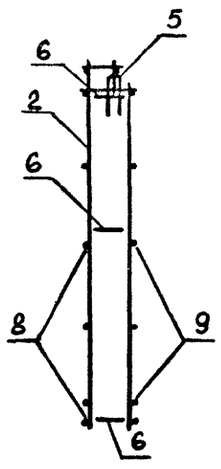


РИС. 2

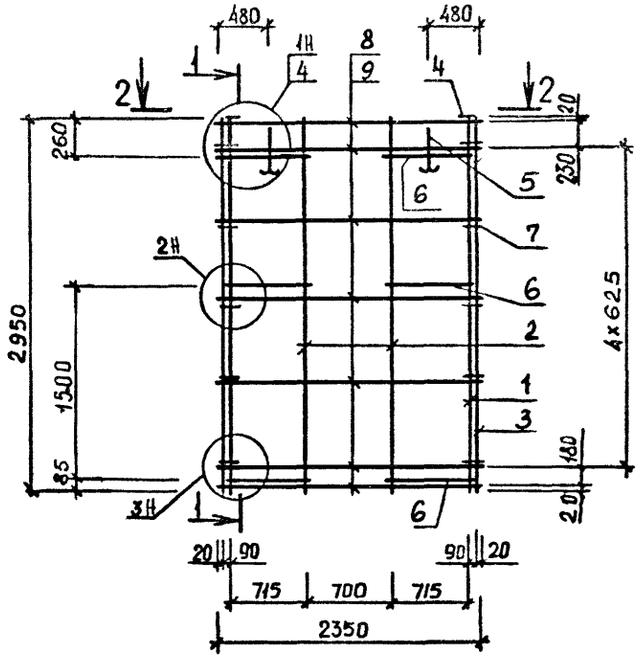


2 - 2

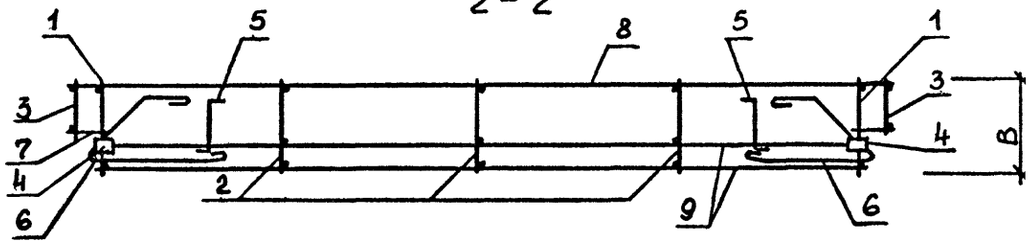


| ОБОЗНАЧЕНИЕ | МАРКА | РИС | В, мм | МАССА, кг |
|---|---|---|---|---|
| I.090.I-I.2-7 20 | КП30.30.3,5 | I | 320 | 3I.32 |
| -0I | КП30.30.4,0 | I | 370 | 3I.76 |
| -02 | КП24.30.3,5 | 2 | 320 | 25.32 |
| -03 | КП24.30.4,0 | 2 | 370 | 25.7I |

| | | |
|---|---|---|
| НАЧ.ОТД. | Ситник | |
| Н.КОНТР | Егунов | |
| ГЛ.СПЕЦ | Шинчук | |
| ПРОВЕРИЛ | Рудавин | |
| РАЗРАБ. | Шейнич | |

1.090.1-1.2-7 20СБ

Каркас пространственный КП30.30, КП24.30 Сборочный чертёж

| СТАДИЯ | МАССА | МАСШТАБ |
|---|---|---|
| Р | СМ ТАБЛ | |
| ЛИСТ | ЛИСТОВ 1 | |

ГОСГРАЖДАНСТРОЙ КиевЗНИИЭП



ФОРМАТ А3

| ФОРМАТ | ЗОНА | ПОЗ | ОБОЗНАЧЕНИЕ | НАИМЕНОВАНИЕ | КОЛ | ПРИМЕЧАНИЕ |
|---|---|---|---|---|---|---|
| | | | | ДОКУМЕНТАЦИЯ | | |
| А3 | | | 1.090.1-1.2-7 21СВ | СБОРОЧНЫЙ ЧЕРТЕЖ | | |
| А3 | | | 1.090.1-1.2-7 00Д2 | УЗЛЫ АРМАТУРНЫЕ | | |
| А4 | | | 1.090.1-1.2-7 00ТО | ТЕХНИЧЕСКОЕ ОПИСАНИЕ | | |
| | | | ПЕРЕМЕННЫЕ ДАННЫЕ | ДЛЯ ИСПОЛНЕНИЙ: | | |
| | | | | 1.090.1-1.2-7 21 | | |
| | | | | КП18.30.3,5 | | |
| | | | | СБОРОЧНЫЕ ЕДИНИЦЫ | | |
| А4 | 1 | | 1.090.1-1.2-8 04 | КАРКАС ПЛОСКИЙ КР1 | 2 | |
| А4 | 2 | | 1.090.1-1.2-8 06 | КАРКАС ПЛОСКИЙ КР10 | 1 | |
| А4 | 3 | | 1.090.1-1.2-8 09 | КАРКАС ПЛОСКИЙ КР20 | 2 | |
| А4 | 4 | | 1.090.1-1.2-8 28 | ИЗДЕЛИЕ ЗАКЛАДНОЕ МН1 | 2 | |
| | | | | ДЕТАЛИ | | |
| А4 | 5 | | 1.090.1-1.2-8 0029-02 | ПЕТЛЯ СТРОПОВОЧНАЯ СП3 | 2 | |
| А4 | 6 | | 1.090.1-1.2-8 0030 | СТЕРЖЕНЬ ГНУТЫЙ АН1 | 6 | |
| | | | | СТ. ОТД. ГОСТ 6727-80 | | |
| ВЧ | 7 | | 5.041.130 | Ф5 ВР-I L=130 | 10 | 0.02КГ |
| ВЧ | 8 | | 4.041.1750 | Ф4 ВР-I L=1750 | 7 | 0.16КГ |
| ВЧ | 9 | | 4.041.1550 | Ф4 ВР-I L=1550 | 8 | 0.14КГ |
| | | | | 1.090.1-1.2-7 21-01 | | |
| | | | | КП18.30.4,0 | | |
| | | | | СБОРОЧНЫЕ ЕДИНИЦЫ | | |
| А4 | 1 | | 1.090.1-1.2-8 04-01 | КАРКАС ПЛОСКИЙ КР2 | 2 | |
| А4 | 2 | | 1.090.1-1.2-8 06-01 | КАРКАС ПЛОСКИЙ КР11 | 1 | |
| А4 | 3 | | 1.090.1-1.2-8 09-01 | КАРКАС ПЛОСКИЙ КР21 | 2 | |
| А4 | 4 | | 1.090.1-1.2-8 28 | ИЗДЕЛИЕ ЗАКЛАДНОЕ МН1 | 2 | |
| | | | | ДЕТАЛИ | | |
| А4 | 5 | | 1.090.1-1.2-8 0029-02 | ПЕТЛЯ СТРОПОВОЧНАЯ СП3 | 2 | |
| А4 | 6 | | 1.090.1-1.2-8 0030 | СТЕРЖЕНЬ ГНУТЫЙ АН1 | 6 | |
| | | | | СТ. ОТД. ГОСТ 6727-80 | | |
| ВЧ | 7 | | 5.041.130 | Ф5 ВР-I L=130 | 10 | 0.02КГ |
| ВЧ | 8 | | 4.041.1750 | Ф4 ВР-I L=1750 | 7 | 0.16КГ |
| ВЧ | 9 | | 4.041.1550 | Ф4 ВР-I L=1550 | 8 | 0.14КГ |
| | | | | 1.090.1-1.2-7 21-02 | | |
| | | | | КП12.30.3,5 | | |
| | | | | СБОРОЧНЫЕ ЕДИНИЦЫ | | |
| А4 | 1 | | 1.090.1-1.2-8 04 | КАРКАС ПЛОСКИЙ КР1 | 2 | |
| А4 | 2 | | 1.090.1-1.2-8 06 | КАРКАС ПЛОСКИЙ КР10 | 1 | |
| А4 | 3 | | 1.090.1-1.2-8 09 | КАРКАС ПЛОСКИЙ КР20 | 2 | |
| А4 | 4 | | 1.090.1-1.2-8 28 | ИЗДЕЛИЕ ЗАКЛАДНОЕ МН1 | 2 | |
| | | | | ДЕТАЛИ | | |

1.090.1-1.2-7 21

| | | |
|---|---|---|
| НАЧ ОТД | Ситник | |
| Н КОНТР | Егунов | |
| ГЛ СПЕЦ | Пинчук | |
| ПРОВЕРИЛ | Рудавин | |
| РАЗРАБ | Бойко | |

КАРКАС ПРОСТРАНСТВЕННЫЙ

КП18, КП12

| СТАДИЯ | ЛИСТ | ЛИСТОВ |
|---|---|---|
| Р | 1 | 2 |

ГОСГРАЖДАНСТРОЙ КиевЗНИИЭП

ФОРМАТ А4

ЭПВЦ Киев ЗНИИЭП

ОПЕРАТОР ТЛП КОРТ

ШЕЙНИЧ И. Шейнич

ВЗАМ ИНВ №

ПОДПИСЬ И ДАТА

ИНВ № ПОДЛ

| ФОРМАТ | ЗОНА | ПОЗ | ОБОЗНАЧЕНИЕ | НАИМЕНОВАНИЕ | КОЛ | ПРИМЕЧАНИЕ |
|---|---|---|---|---|---|---|
| А4 | 5 | | 1.090.1-1.2-8 0029-01 | ПЕТЛЯ СТРОПОВОЧНАЯ СП2 | 2 | |
| А4 | 6 | | 1.090.1-1.2-8 0030 | СТЕРЖЕНЬ ГНУТЫЙ АН1 | 6 | |
| | | | | СТ. ОТД. ГОСТ 6727-80 | | |
| ВЧ | 7 | | 5.041.130 | Ф5 ВР-I L=130 | 10 | 0 02КГ |
| ВЧ | 8 | | 4.041.1150 | Ф4 ВР-I L=1150 | 7 | 0 10КГ |
| ВЧ | 9 | | 4.041.950 | Ф4 ВР-I L=950 | 8 | 0.09КГ |
| | | | | 1.090.1-1.2-7 21-03 | | |
| | | | | КП12.30.4,0 | | |
| | | | | СБОРОЧНЫЕ ЕДИНИЦЫ | | |
| А4 | 1 | | 1.090.1-1.2-8 04-01 | КАРКАС ПЛОСКИЙ КР2 | 2 | |
| А4 | 2 | | 1.090.1-1.2-8 06-01 | КАРКАС ПЛОСКИЙ КР11 | 1 | |
| А4 | 3 | | 1.090.1-1.2-8 09-01 | КАРКАС ПЛОСКИЙ КР21 | 2 | |
| А4 | 4 | | 1.090.1-1.2-8 28 | ИЗДЕЛИЕ ЗАКЛАДНОЕ МН1 | 2 | |
| | | | | ДЕТАЛИ | | |
| А4 | 5 | | 1.090.1-1.2-8 0029-01 | ПЕТЛЯ СТРОПОВОЧНАЯ СП2 | 2 | |
| А4 | 6 | | 1.090.1-1.2-8 0030 | СТЕРЖЕНЬ ГНУТЫЙ АН1 | 6 | |
| | | | | СТ. ОТД. ГОСТ 6727-80 | | |
| ВЧ | 7 | | 5.041.130 | Ф5 ВР-I L=130 | 10 | 0.02КГ |
| ВЧ | 8 | | 4.041.1150 | Ф4 ВР-I L=1150 | 7 | 0.10КГ |
| ВЧ | 9 | | 4.041.950 | Ф4 ВР-I L=950 | 8 | 0.09КГ |

1.090.1-1.2-7 21

ЛИСТ 2

19692 61

ФОРМАТ А4

ЭПВЦ Киев ЗНИИЭП
ОПЕРАТОР ТЛП КОРТ
Бойко

РИС. 1

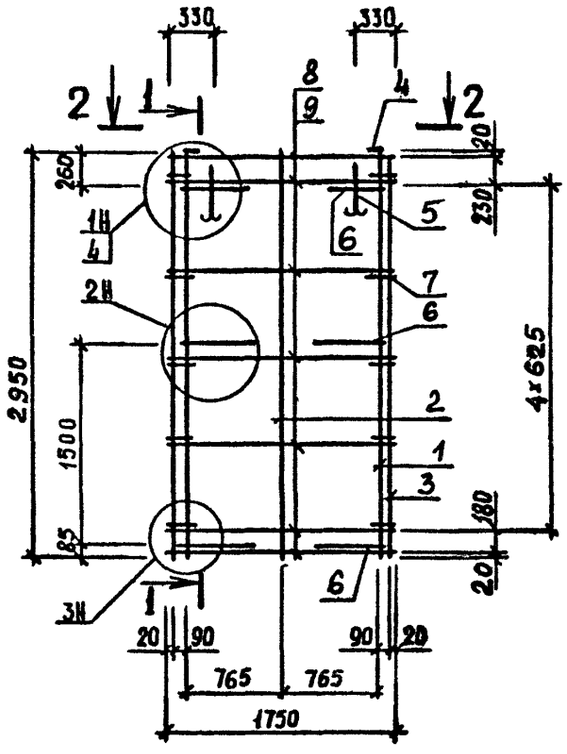


1-1

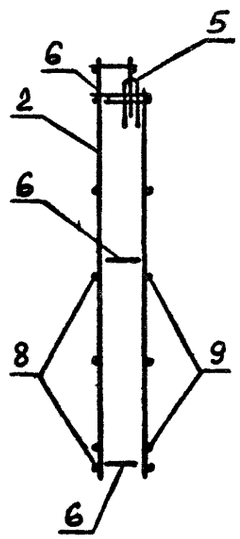


РИС. 2

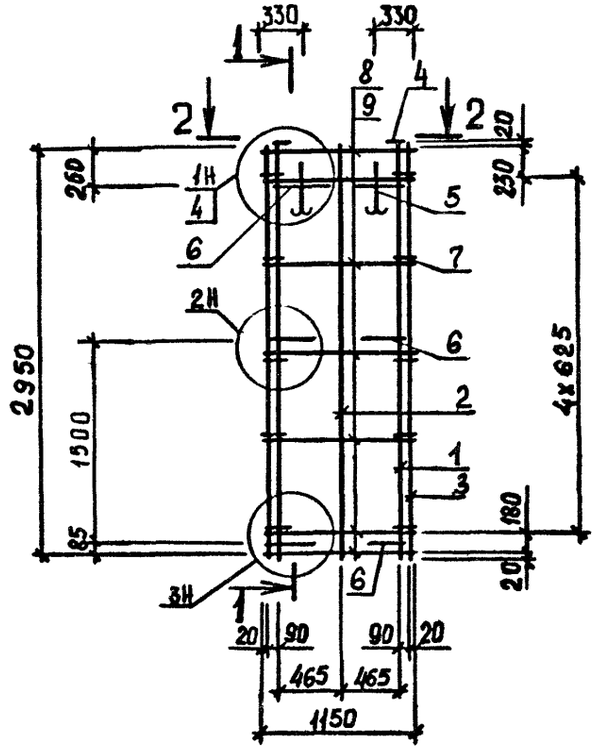


2-2

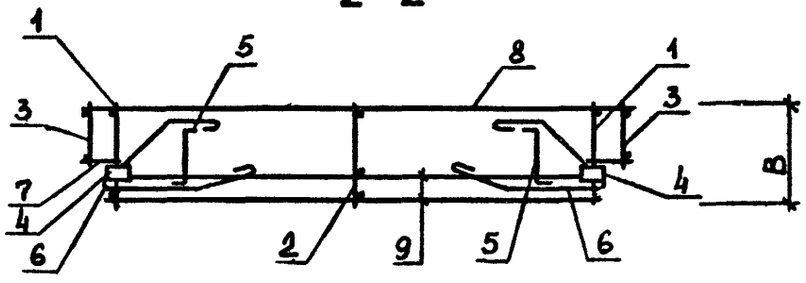


| ОБОЗНАЧЕНИЕ | МАРКА | РИС | B, мм | МАССА, кг |
|---|---|---|---|---|
| I.090.I-I.2-7 2I | КПI8.30.3,5 | I | 320 | 22.79 |
| -0I | КПI8.30.4,0 | I | 370 | 23.I2 |
| -02 | КПI2.30.3,5 | 2 | 320 | 20.97 |
| -03 | КПI2.30.4,0 | 2 | 370 | 2I.30 |

| | | | |
|---|---|---|---|
| НАЧ ОТД | Ситник | | |
| Н КОНТР | Егунов | | |
| ГЛ СПЕЦ | Пинчук | | |
| ПРОВЕРИЛ | Рудавин | | |
| РАЗРАБ. | Шейнич | | |

1.090.1-1.2-7 2IСБ

Каркас пространственный КПI8.30, КПI2.30 Сборочный чертёж

| СТАДИЯ | МАССА | МАСШТАБ |
|---|---|---|
| Р | СМ ТАБЛ | |
| ЛИСТ | ЛИСТОВ 1 | |

ГОСГРАЖДАНСТРОЙ КиевЗНИИЭП

ИНВ № ПОДЛ | ПОДПИСЬ И ДАТА | ВЗАМ ИНВ №

19692 62

ФОРМАТ А3

| ФОРМАТ | ЗОНА | ПОЗ | ОБОЗНАЧЕНИЕ | НАИМЕНОВАНИЕ | КОЛ | ПРИМЕЧАНИЕ |
|---|---|---|---|---|---|---|
| | | | | ДОКУМЕНТАЦИЯ | | |
| А4 | | | 1.090.1-1.2-7 22СБ | СБОРОЧНЫЙ ЧЕРТЕЖ | | |
| А3 | | | 1.090.1-1.2-7 00Д2 | УЗЛЫ АРМАТУРНЫЕ | | |
| А4 | | | 1.090.1-1.2-7 00ТО | ТЕХНИЧЕСКОЕ ОПИСАНИЕ | | |
| | | | | ПЕРЕМЕННЫЕ ДАННЫЕ ДЛЯ ИСПОЛНЕНИЙ: | | |
| | | | | 1.090.1-1.2-7 22 КП30.15.3,5 СБОРОЧНЫЕ ЕДИНИЦЫ | | |
| А4 | 1 | | 1.090.1-1.2-8 05 | КАРКАС ПЛОСКИЙ КР7 | 2 | |
| А4 | 2 | | 1.090.1-1.2-8 07 | КАРКАС ПЛОСКИЙ КР14 | 3 | |
| А4 | 3 | | 1.090.1-1.2-8 10 | КАРКАС ПЛОСКИЙ КР22 | 2 | |
| А4 | 4 | | 1.090.1-1.2-8 28 | ИЗДЕЛИЕ ЗАКЛАДНОЕ МН1 ДЕТАЛИ | 2 | |
| А4 | 5 | | 1.090.1-1.2-8 0029-01 | ПЕТЛЯ СТРОПОВОЧНАЯ СП2 | 2 | |
| А4 | 6 | | 1.090.1-1.2-8 0030 | СТЕРЖЕНЬ ГНУТЫЙ АН1 СТ. ОТД. ГОСТ 6727-80 | 6 | |
| ВЧ | 7 | | 5.041.130 | Ф5 ВР-I L=130 | 6 | 0.02КГ |
| ВЧ | 8 | | 5.041.2950 | Ф5 ВР-I L=2950 | 5 | 0.41КГ |
| ВЧ | 9 | | 5.041.2770 | Ф5 ВР-I L=2770 | 6 | 0.39КГ |
| | | | | 1.090.1-1.2-7 22-01 КП30.15.4,0 СБОРОЧНЫЕ ЕДИНИЦЫ | | |
| А4 | 1 | | 1.090.1-1.2-8 05-01 | КАРКАС ПЛОСКИЙ КР8 | 2 | |
| А4 | 2 | | 1.090.1-1.2-8 07-01 | КАРКАС ПЛОСКИЙ КР15 | 3 | |
| А4 | 3 | | 1.090.1-1.2-8 10-01 | КАРКАС ПЛОСКИЙ КР23 | 2 | |
| А4 | 4 | | 1.090.1-1.2-8 28 | ИЗДЕЛИЕ ЗАКЛАДНОЕ МН1 ДЕТАЛИ | 2 | |
| А4 | 5 | | 1.090.1-1.2-8 0029-01 | ПЕТЛЯ СТРОПОВОЧНАЯ СП2 | 2 | |
| А4 | 6 | | 1.090.1-1.2-8 0030 | СТЕРЖЕНЬ ГНУТЫЙ АН1 СТ. ОТД. ГОСТ 6727-80 | 6 | |
| ВЧ | 7 | | 5.041.130 | Ф5 ВР-I L=130 | 6 | 0.02КГ |
| ВЧ | 8 | | 5.041.2950 | Ф5 ВР-I L=2950 | 5 | 0.41КГ |
| ВЧ | 9 | | 5.041.2770 | Ф5 ВР-I L=2770 | 6 | 0.39КГ |

1.090.1-1.2-7 22

| | | |
|---|---|---|
| НАЧ ОТД | Ситник | |
| Н КОНТР | Егунов | |
| ГЛ СПЕЦ | Пинчук | |
| ПРОВЕРИЛ | Рудавин | |
| РАЗРАБ | Бойко | |

КАРКАС ПРОСТРАНСТВЕННЫЙ КП30

| СТАДИЯ | ЛИСТ | ЛИСТОВ |
|---|---|---|
| Р | | 1 |

ГОСГРАЖДАНСТРОЙ КиевЗНИИЭП

ФОРМАТ А4

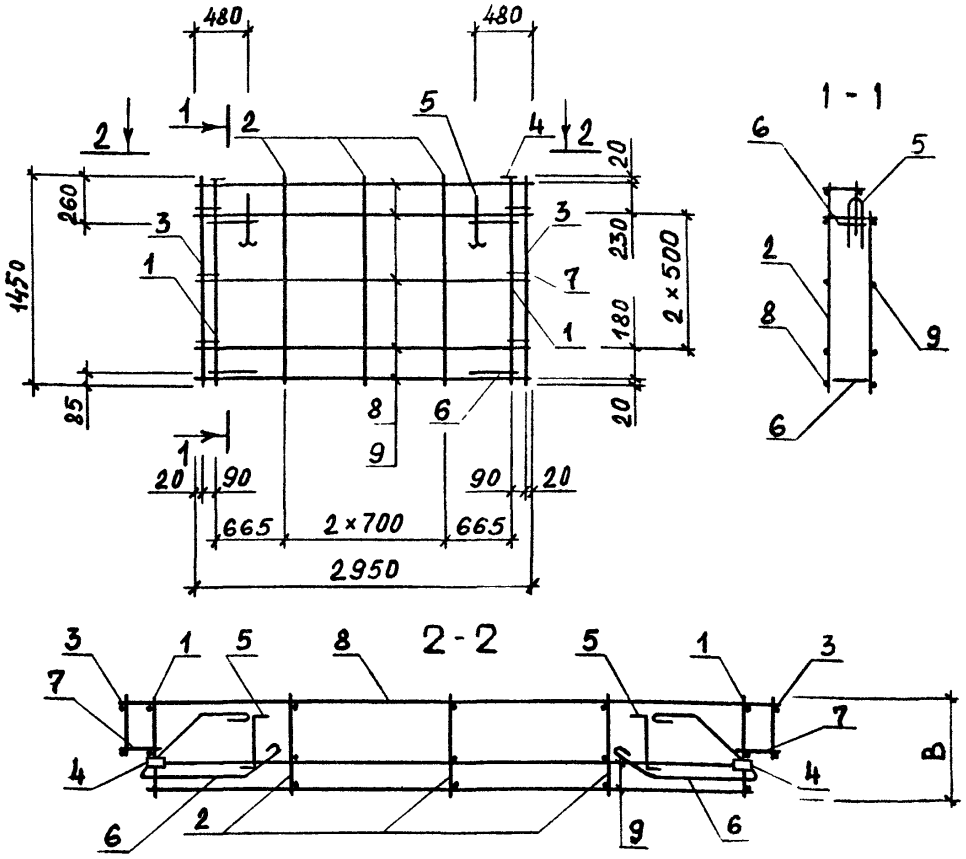


| ОБОЗНАЧЕНИЕ | МАРКА | B, мм | МАССА, кг |
|---|---|---|---|
| 1.090.1-1.2-7 22 | КП30.15.3,5 | 300 | 21.21 |
| -01 | КП30.15.4,0 | 350 | 21.50 |

1.090.1-1.2-7 22СБ

Каркас пространственный КП30.15 Сборочный чертеж

| НАЧ ОТД | Ситник | |
|---|---|---|
| Н КОНТР | Егунов | |
| ГЛ СПЕЦ | Пинчук | |
| ПРОВЕРИЛ | Рудавин | |
| РАЗРАБ | Шейнич | |

| СТАДИЯ | МАССА | МАСШТАБ |
|---|---|---|
| Р | СМ ТАБЛ | |
| ЛИСТ | ЛИСТОВ 1 | |

ГОСГРАЖДАНСТРОЙ КиевЗНИИЭП

19692 63

ФОРМАТ А4

| Формат | Зона | Поз | Обозначение | Наименование | Кол | Примечание |
|---|---|---|---|---|---|---|
| | | | | ДОКУМЕНТАЦИЯ | | |
| А4 | | | 1.090.1-1.2-7 23СБ | СБОРОЧНЫЙ ЧЕРТЕЖ | | |
| А3 | | | 1.090.1-1.2-7 00ДД | УЗЛЫ АРМАТУРНЫЕ | | |
| А4 | | | 1.090.1-1.2-7 00ТО | ТЕХНИЧЕСКОЕ ОПИСАНИЕ | | |
| | | | ПЕРЕМЕННЫЕ ДАННЫЕ ДЛЯ ИСПОЛНЕНИЙ: | | | |
| | | | | 1.090.1-1.2-7 23<br>1КП33.30.3,5<br>СБОРОЧНЫЕ ЕДИНИЦЫ | | |
| А4 | 1 | | 1.090.1-1.2-8 03 | КАРКАС УКР.СБОРКИ СКР41 | 1 | |
| А4 | 2 | | 1.090.1-1.2-8 04 | КАРКАС ПЛОСКИЙ КР1 | 1 | |
| А4 | 3 | | 1.090.1-1.2-8 06 | КАРКАС ПЛОСКИЙ КР10 | 4 | |
| А4 | 4 | | 1.090.1-1.2-8 09 | КАРКАС ПЛОСКИЙ КР20 | 1 | |
| А4 | 5 | | 1.090.1-1.2-8 [illegible] | ИЗДЕЛИЕ ЗАКЛАДНОЕ МН1 | 2 | |
| | | | | ДЕТАЛИ | | |
| А4 | 6 | | 1.090.1-1.2-8 0029-03 | ПЕТЛЯ СТРОПОВОЧНАЯ СП4 | 2 | |
| А4 | 7 | | 1.090.1-1.2-8 0030 | СТЕРЖЕНЬ ГНУТЫЙ АН1 | 6 | |
| | | | | СТ. ОТД. ГОСТ 6727-80 | | |
| БЧ | 8 | | 4.041.130 | Ф4 ВР-I L=130 | 5 | 0.01КГ |
| БЧ | 9 | | 4.041.2700 | Ф4 ВР-I L=2700 | 7 | 0.24КГ |
| БЧ | 10 | | 4.041.2570 | Ф4 ВР-I L=2570 | 8 | 0.23КГ |
| | | | | 1.090.1-1.2-7 23-01<br>1КП33.30.4,0<br>СБОРОЧНЫЕ ЕДИНИЦЫ | | |
| А4 | 1 | | 1.090.1-1.2-8 03-01 | КАРКАС УКР.СБОРКИ СКР42 | 1 | |
| А4 | 2 | | 1.090.1-1.2-8 04-01 | КАРКАС ПЛОСКИЙ КР2 | 1 | |
| А4 | 3 | | 1.090.1-1.2-8 06-01 | КАРКАС ПЛОСКИЙ КР11 | 4 | |
| А4 | 4 | | 1.090.1-1.2-8 09-01 | КАРКАС ПЛОСКИЙ КР21 | 1 | |
| А4 | 5 | | 1.090.1-1.2-8 28 | ИЗДЕЛИЕ ЗАКЛАДНОЕ МН1 | 2 | |
| | | | | ДЕТАЛИ | | |
| А4 | 6 | | 1.090.1-1.2-8 0029-04 | ПЕТЛЯ СТРОПОВОЧНАЯ СП5 | 2 | |
| А4 | 7 | | 1.090.1-1.2-8 0030 | СТЕРЖЕНЬ ГНУТЫЙ АН1 | 6 | |
| | | | | СТ. ОТД. ГОСТ 6727-80 | | |
| БЧ | 8 | | 4.041.130 | Ф4 ВР-I L=130 | 5 | 0.01КГ |
| БЧ | 9 | | 4.041.2700 | Ф4 ВР-I L=2700 | 7 | 0.24КГ |
| БЧ | 10 | | 4.041.2570 | Ф4 ВР-I L=2570 | 8 | 0.23КГ |

1.090.1-1.2-7 23

| | | |
|---|---|---|
| НАЧ.ОТД. | Ситник | |
| Н.КОНТР. | Егунов | |
| ГЛ.СПЕЦ. | Пинчук | |
| ПРОВЕРИЛ | Рудавин | |
| РАЗРАБ. | Бойко | |

КАРКАС ПРОСТРАНСТВЕННЫЙ
IКП33

| СТАДИЯ | ЛИСТ | ЛИСТОВ |
|---|---|---|
| Р | | 1 |

ГОСГРАЖДАНСТРОЙ
КиевЗНИИЭП

ЭПВЦ КиевЗНИИЭП | ОПЕРАТОР ТЛП КОРТ | Бойко

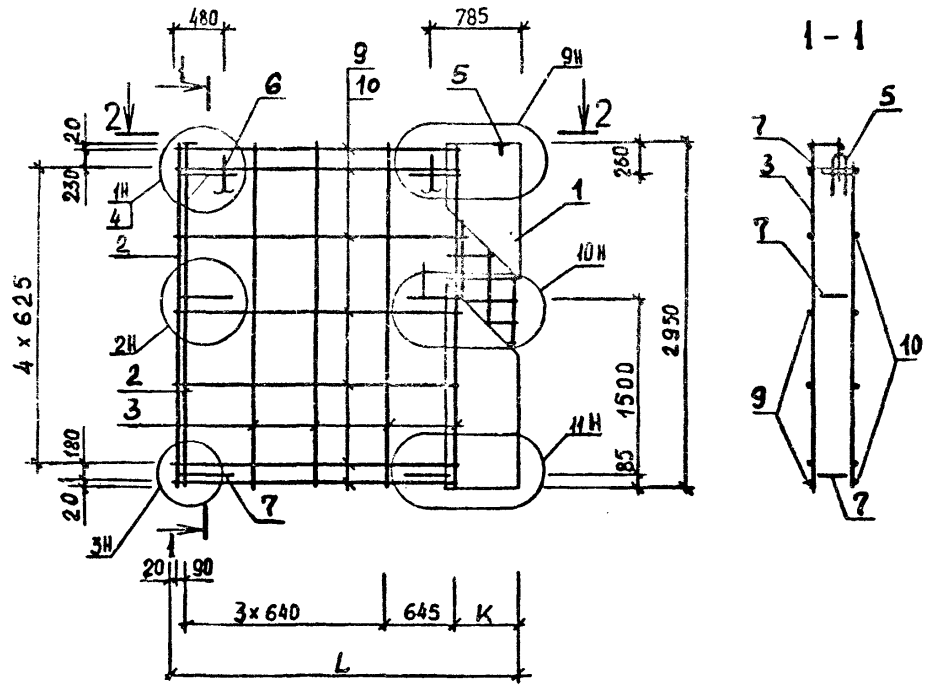


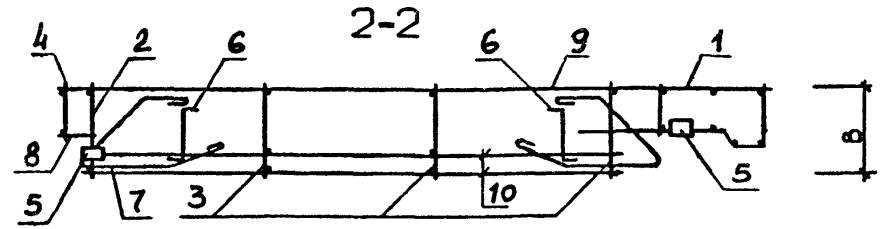


| ОБОЗНАЧЕНИЕ | МАРКА | Размеры, мм | | | МАССА, кг |
|---|---|---|---|---|---|
| | | B | L | K | |
| I.090.I-I.2-7 23 | IКП33.30,3;5 | 320 | 3230 | 555 | 3I.53 |
| -0I | IКП33.30.4,0 | 370 | 3280 | 605 | 33.78 |

1.090.1-1.2-7 23СБ

Каркас пространственный
IКП33.30
Сборочный чертёж

| СТАДИЯ | МАССА | МАСШТАБ |
|---|---|---|
| Р | СМ ТАБЛ | |

ЛИСТ | ЛИСТОВ 1

ГОСГРАЖДАНСТРОЙ
КиевЗНИИЭП

| | | |
|---|---|---|
| НАЧ.ОТД. | Ситник | |
| Н.КОНТР. | Егунов | |
| ГЛ.СПЕЦ. | Пинчук | |
| ПРОВЕРИЛ | Рудавин | |
| РАЗРАБ. | Шейнич | |

ЭПВЦ КиевЗНИИЭП | ОПЕРАТОР ТЛП КОРТ | Бойко

ИНВ № ПОДЛ. | ПОДПИСЬ И ДАТА | ВЗАМ. ИНВ №

19692 64

ФОРМАТ А4

| ФОРМАТ | ЗОНА | ПОЗ | ОБОЗНАЧЕНИЕ | НАИМЕНОВАНИЕ | КОЛ | ПРИМЕЧАНИЕ |
|---|---|---|---|---|---|---|
| | | | | ДОКУМЕНТАЦИЯ | | |
| А3 | | | 1.090.1-1.2-7 24СВ | СБОРОЧНЫЙ ЧЕРТЕЖ | | |
| А3 | | | 1.090.1-1.2-7 00Д2 | УЗЛЫ АРМАТУРНЫЕ | | |
| А4 | | | 1.090.1-1.2-7 00ТО | ТЕХНИЧЕСКОЕ ОПИСАНИЕ | | |
| | | | ПЕРЕМЕННЫЕ ДАННЫЕ | ДЛЯ ИСПОЛНЕНИЙ: | | |
| | | | | 1.090.1-1.2-7 24 | | |
| | | | | 1КП21.30.3,5 | | |
| | | | | СБОРОЧНЫЕ ЕДИНИЦЫ | | |
| А4 | | 1 | 1.090.1-1.2-8 03 | КАРКАС УКР.СБОРКИ СКР41 | 1 | |
| А4 | | 2 | 1.090.1-1.2-8 04 | КАРКАС ПЛОСКИЙ КР1 | 1 | |
| А4 | | 3 | 1.090.1-1.2-8 06 | КАРКАС ПЛОСКИЙ КР10 | 2 | |
| А4 | | 4 | 1.090.1-1.2-8 09 | КАРКАС ПЛОСКИЙ КР20 | 1 | |
| А4 | | 5 | 1.090.1-1.2-8 28 | ИЗДЕЛИЕ ЗАКЛАДНОЕ МН1 | 2 | |
| | | | | ДЕТАЛИ | | |
| А4 | | 6 | 1.090.1-1.2-8 0029-02 | ПЕТЛЯ СТРОПОВОЧНАЯ СП3 | 2 | |
| А4 | | 7 | 1.090.1-1.2-8 0030 | СТЕРЖЕНЬ ГНУТЫЙ АН1 | 6 | |
| | | | | СТ. ОТД. ГОСТ 6727-80 | | |
| БЧ | | 8 | 4.041.130 | Ф4 ВР-I L=130 | 5 | 0.01КГ |
| БЧ | | 9 | 4.041.1495 | Ф4 ВР-I L=1495 | 7 | 0.13КГ |
| БЧ | | 10 | 4.041.1375 | Ф4 ВР-I L=1375 | 8 | 0.12КГ |
| | | | | 1.090.1-1.2-7 24-01 | | |
| | | | | 1КП21.30.4,0 | | |
| | | | | СБОРОЧНЫЕ ЕДИНИЦЫ | | |
| А4 | | 1 | 1.090.1-1.2-8 03-01 | КАРКАС УКР.СБОРКИ СКР42 | 1 | |
| А4 | | 2 | 1.090.1-1.2-8 04-01 | КАРКАС ПЛОСКИЙ КР2 | 1 | |
| А4 | | 3 | 1.090.1-1.2-8 06-01 | КАРКАС ПЛОСКИЙ КР11 | 2 | |
| А4 | | 4 | 1.090.1-1.2-8 09-01 | КАРКАС ПЛОСКИЙ КР21 | 1 | |
| А4 | | 5 | 1.090.1-1.2-8 28 | ИЗДЕЛИЕ ЗАКЛАДНОЕ МН1 | 2 | |
| | | | | ДЕТАЛИ | | |
| А4 | | 6 | 1.090.1-1.2-8 0029-02 | ПЕТЛЯ СТРОПОВОЧНАЯ СП3 | 2 | |
| А4 | | 7 | 1.090.1-1.2-8 0030 | СТЕРЖЕНЬ ГНУТЫЙ АН1 | 6 | |
| | | | | СТ. ОТД. ГОСТ 6727-80 | | |
| БЧ | | 8 | 4.041.130 | Ф4 ВР-I L=130 | 5 | 0.01КГ |
| БЧ | | 9 | 4.041.1495 | Ф4 ВР-I L=1495 | 7 | 0.13КГ |
| БЧ | | 10 | 4.041.1375 | Ф4 ВР-I L=1375 | 8 | 0.12КГ |
| | | | | 1.090.1-1.2-7 24-02 | | |
| | | | | 1КП15.30.3,5 | | |
| | | | | СБОРОЧНЫЕ ЕДИНИЦЫ | | |
| А4 | | 1 | 1.090.1-1.2-8 03 | КАРКАС УКР.СБОРКИ СКР41 | 1 | |
| А4 | | 2 | 1.090.1-1.2-8 04 | КАРКАС ПЛОСКИЙ КР1 | 1 | |
| А4 | | 3 | 1.090.1-1.2-8 06 | КАРКАС ПЛОСКИЙ КР10 | 1 | |

1.090.1-1.2-7 24

| | | | | | |
|---|---|---|---|---|---|
| НАЧ ОТД | Ситник | | КАРКАС ПРОСТРАНСТВЕННЫЙ | СТАДИЯ | ЛИСТ | ЛИСТОВ |
| Н КОНТР | Егунов | | | Р | 1 | 2 |
| ГЛ СПЕЦ | Пинчук | | | ГОСГРАЖДАНСТРОЙ | | |
| ПРОВЕРИЛ | Рудавин | | IКП2I, IКП15 | КиевЗНИИЭП | | |
| РАЗРАБ. | Бойко | | | | | |

ФОРМАТ А4

| ФОРМАТ | ЗОНА | ПОЗ | ОБОЗНАЧЕНИЕ | НАИМЕНОВАНИЕ | КОЛ | ПРИМЕЧАНИЕ |
|---|---|---|---|---|---|---|
| А4 | | 4 | 1.090.1-1.2-8 09 | КАРКАС ПЛОСКИЙ КР20 | 1 | |
| А4 | | 5 | 1.090.1-1.2-8 28 | ИЗДЕЛИЕ ЗАКЛАДНОЕ МН1 | 2 | |
| | | | | ДЕТАЛИ | | |
| А4 | | 6 | 1.090.1-1.2-8 0029-01 | ПЕТЛЯ СТРОПОВОЧНАЯ СП2 | 2 | |
| А4 | | 7 | 1.090.1-1.2-8 0030 | СТЕРЖЕНЬ ГНУТЫЙ АН1 | 6 | |
| | | | | СТ. ОТД. ГОСТ 6727-80 | | |
| БЧ | | 8 | 4.041.130 | Ф4 ВР-I L=130 | 5 | 0.01КГ |
| БЧ | | 9 | 4.041.895 | Ф4 ВР-I L=895 | 7 | 0.08КГ |
| БЧ | | 10 | 4.041.775 | Ф4 ВР-I L=775 | 8 | 0.07КГ |
| | | | | 1.090.1-1.2-7 24-03 | | |
| | | | | 1КП15.30.4,0 | | |
| | | | | СБОРОЧНЫЕ ЕДИНИЦЫ | | |
| А4 | | 1 | 1.090.1-1.2-8 03-01 | КАРКАС УКР.СБОРКИ СКР42 | 1 | |
| А4 | | 2 | 1.090.1-1.2-8 04-01 | КАРКАС ПЛОСКИЙ КР2 | 1 | |
| А4 | | 3 | 1.090.1-1.2-8 06-01 | КАРКАС ПЛОСКИЙ КР11 | 1 | |
| А4 | | 4 | 1.090.1-1.2-8 09-01 | КАРКАС ПЛОСКИЙ КР21 | 1 | |
| А4 | | 5 | 1.090.1-1.2-8 28 | ИЗДЕЛИЕ ЗАКЛАДНОЕ МН1 | 2 | |
| | | | | ДЕТАЛИ | | |
| А4 | | 6 | 1.090.1-1.2-8 0029-01 | ПЕТЛЯ СТРОПОВОЧНАЯ СП2 | 2 | |
| А4 | | 7 | 1.090.1-1.2-8 0030 | СТЕРЖЕНЬ ГНУТЫЙ АН1 | 6 | |
| | | | | СТ. ОТД. ГОСТ 6727-80 | | |
| БЧ | | 8 | 4.041.130 | Ф4 ВР-I L=130 | 5 | 0.01КГ |
| БЧ | | 9 | 4.041.895 | Ф4 ВР-I L=895 | 7 | 0.08КГ |
| БЧ | | 10 | 4.041.775 | Ф4 ВР-I L=775 | 8 | 0.07КГ |

1.090.1-1.2-7 24

ЛИСТ 2

19692 65

ФОРМАТ А4

ЭПВЦ Киев ЗНИИЭП
ОПЕРАТОР ТЛП КОРТ
Бойко

РИС 1

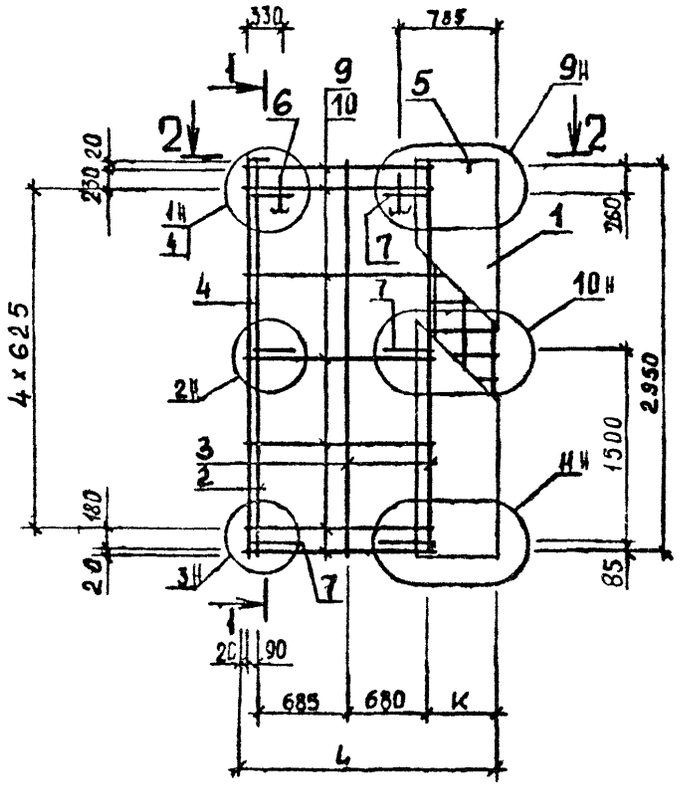


1-1

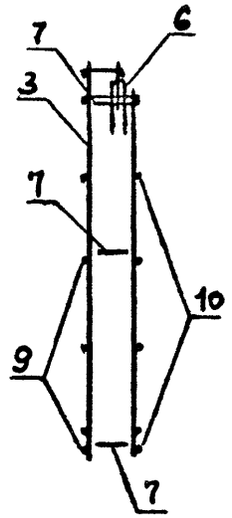


РИС 2

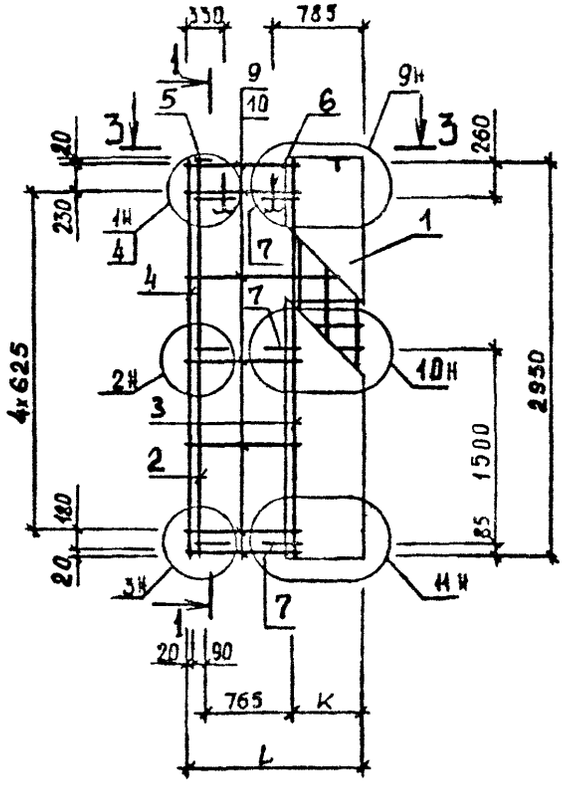


2-2

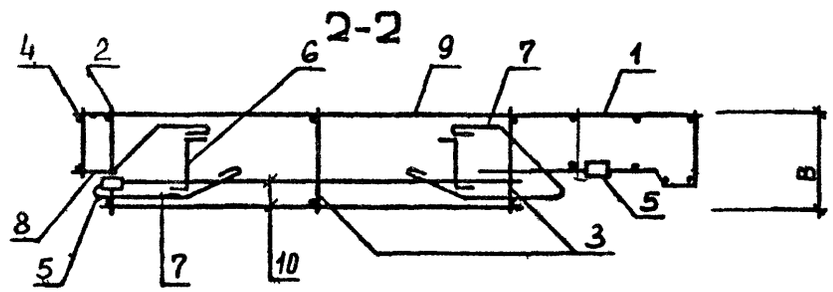


3-3

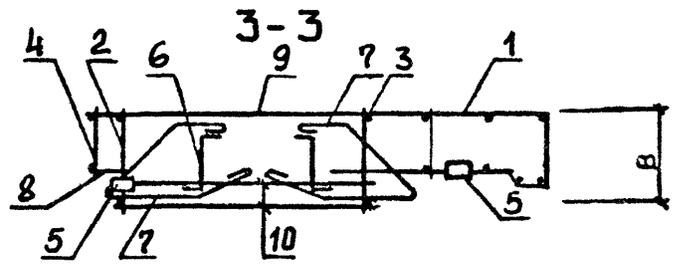


| ОБОЗНАЧЕНИЕ | МАРКА | РИС | Размеры, мм | | | МАССА, кг |
|---|---|---|---|---|---|---|
| | | | B | L | K | |
| I.090.I-I.2-7 24 | IКП2I.30.3,5 | I | 300 | 2030 | 555 | 25.II |
| -0I | IКП2I.30.4,0 | I | 350 | 2080 | 605 | 25.53 |
| -02 | IКП5.30.3,5 | 2 | 300 | I430 | 555 | 2I.57 |
| -03 | IКП5.30.4,0 | 2 | 350 | I480 | 605 | 2I.93 |

| | | |
|---|---|---|
| НАЧ ОТД | Ситник | |
| Н КОНТР | Егунов | |
| ГЛ.СПЕЦ | Пинчук | |
| ПРОВЕРИЛ | Рудавин | |
| РАЗРАБ. | Шейнич | |

1.090.1-1.2-7 24СБ

Каркас пространственный IКП2I.30, IКП5.30
Сборочный чертеж

| СТАДИЯ | МАССА | МАСШТАБ |
|---|---|---|
| Р | СМ ТАБЛ | |
| ЛИСТ | ЛИСТОВ 1 | |

ГОСГРАЖДАНСТРОЙ
КиевЗНИИЭП

ВЗАМ ИНВ № | ПОДПИСЬ И ДАТА | ИНВ № ПОДЛ



ФОРМАТ А3

| ФОРМА | ЗОНА | ПОЗ | ОБОЗНАЧЕНИЕ | НАИМЕНОВАНИЕ | КОЛ | ПРИМЕЧАНИЕ |
|---|---|---|---|---|---|---|
| | | | | ДОКУМЕНТАЦИЯ | | |
| А4 | | | 1.090.1-1.2-7 25СБ | СБОРОЧНЫЙ ЧЕРТЕЖ | | |
| А3 | | | 1.090.1-1.2-7 00Д2 | УЗЛЫ АРМАТУРНЫЕ | | |
| А4 | | | 1.090.1-1.2-7 00ТО | ТЕХНИЧЕСКОЕ ОПИСАНИЕ | | |
| | | | | ПЕРЕМЕННЫЕ ДАННЫЕ ДЛЯ ИСПОЛНЕНИЙ: | | |
| | | | | 1.090.1-1.2-7 25 | | |
| | | | | 1КП33.15.3,5 | | |
| | | | | СБОРОЧНЫЕ ЕДИНИЦЫ | | |
| А4 | 1 | | 1.090.1-1.2-8 03-02 | КАРКАС УКР.СБОРКИ СКР43 | 1 | |
| А4 | 2 | | 1.090.1-1.2-8 05 | КАРКАС ПЛОСКИЙ КР7 | 1 | |
| А4 | 3 | | 1.090.1-1.2-8 07 | КАРКАС ПЛОСКИЙ КР14 | 4 | |
| А4 | 4 | | 1.090.1-1.2-8 10 | КАРКАС ПЛОСКИЙ КР22 | 1 | |
| А4 | 5 | | 1.090.1-1.2-8 28 | ИЗДЕЛИЕ ЗАКЛАДНОЕ МН1 | 2 | |
| | | | | ДЕТАЛИ | | |
| А4 | 6 | | 1.090.1-1.2-8 0029-03 | ПЕТЛЯ СТРОПОВОЧНАЯ СП4 | 2 | |
| А4 | 7 | | 1.090.1-1.2-8 0030 | СТЕРЖЕНЬ ГНУТЫЙ АН1 | 4 | |
| | | | | СТ. ОТД. ГОСТ 6727-80 | | |
| ВЧ | 8 | | 4.041.130 | Ф4 ВР-I L=130 | 3 | 0.01КГ |
| ВЧ | 9 | | 4.041.2700 | Ф4 ВР-I L=2700 | 5 | 0.24КГ |
| ВЧ | 10 | | 4.041.2570 | Ф4 ВР-I L=2570 | 6 | 0.23КГ |
| | | | | 1.090.1-1.2-7 25-01 | | |
| | | | | 1КП33.15.4,0 | | |
| | | | | СБОРОЧНЫЕ ЕДИНИЦЫ | | |
| А4 | 1 | | 1.090.1-1.2-8 03-03 | КАРКАС УКР.СБОРКИ СКР44 | 1 | |
| А4 | 2 | | 1.090.1-1.2-8 05-01 | КАРКАС ПЛОСКИЙ КР8 | 1 | |
| А4 | 3 | | 1.090.1-1.2-8 07-01 | КАРКАС ПЛОСКИЙ КР15 | 4 | |
| А4 | 4 | | 1.090.1-1.2-8 10-01 | КАРКАС ПЛОСКИЙ КР23 | 1 | |
| А4 | 5 | | 1.090.1-1.2-8 28 | ИЗДЕЛИЕ ЗАКЛАДНОЕ МН1 | 2 | |
| | | | | ДЕТАЛИ | | |
| А4 | 6 | | 1.090.1-1.2-8 0029-04 | ПЕТЛЯ СТРОПОВОЧНАЯ СП5 | 2 | |
| А4 | 7 | | 1.090.1-1.2-8 0030 | СТЕРЖЕНЬ ГНУТЫЙ АН1 | 4 | |
| | | | | СТ. ОТД. ГОСТ 6727-80 | | |
| ВЧ | 8 | | 4.041.130 | Ф4 ВР-I L=130 | 3 | 0.01КГ |
| ВЧ | 9 | | 4.041.2700 | Ф4 ВР-I L=2700 | 5 | 0.24КГ |
| ВЧ | 10 | | 4.041.2570 | Ф4 ВР-I L=2570 | 6 | 0.23КГ |

1.090.1-1.2-7 25

| | | |
|---|---|---|
| НАЧ ОТД | Ситник | |
| Н КОНТР | Егунов | |
| ГЛ СПЕЦ | Пинчук | |
| ПРОВЕРИЛ | Рудавин | |
| РАЗРАБ | Бойко | |

КАРКАС ПРОСТРАНСТВЕННЫЙ
1КП33

| СТАДИЯ | ЛИСТ | ЛИСТОВ |
|---|---|---|
| Р | | 1 |

ГОСГРАЖДАНСТРОЙ
КиевЗНИИЭП

ФОРМАТ А4

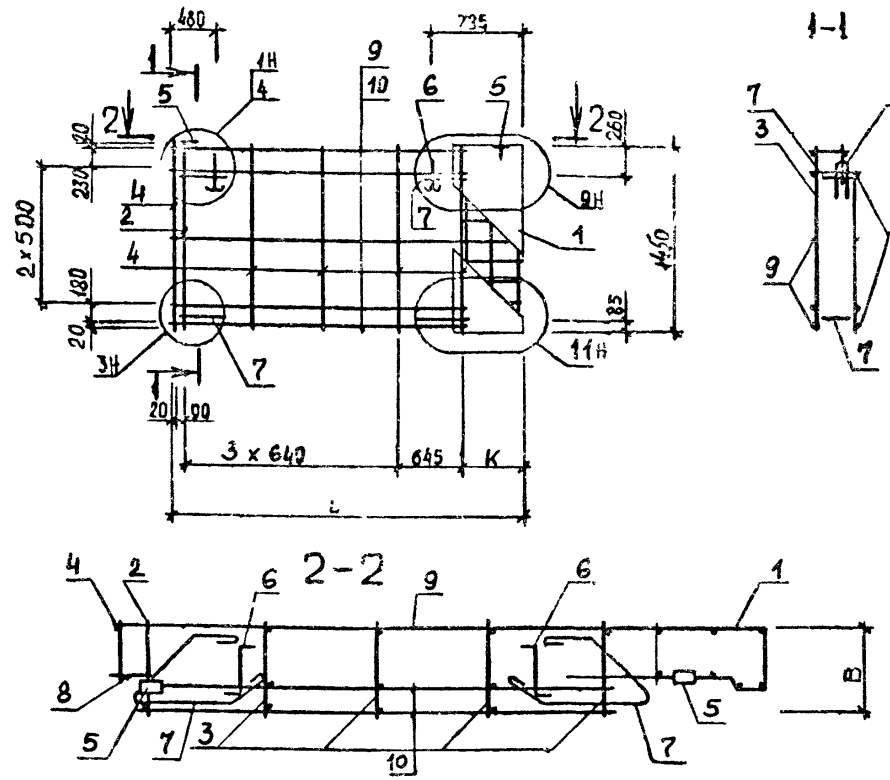


| ОБОЗНАЧЕНИЕ | МАРКА | Размеры, мм | | | МАССА, кг |
|---|---|---|---|---|---|
| | | B | L | K | |
| 1.090.1-1.2-7 25 | 1КП33.15.3,5 | 300 | 3230 | 555 | 20.98 |
| -01 | 1КП33.15.4,0 | 350 | 3280 | 605 | 23.49 |

ЭПВЦ КиевЗНИИЭП | ОПЕРАТОР ТПП КОРТ | Бойко

ВЗАМ ИНВ № | ПОДПИСЬ И ДАТА | ИНВ №ПОДЛ

1.090.1-1.2-7 25СБ

Каркас пространственный
1КП33.15
Сборочный чертёж

| СТАДИЯ | МАССА | МАСШТАБ |
|---|---|---|
| Р | СМ ТАБЛ | |
| ЛИСТ | ЛИСТОВ 1 | |

| | | |
|---|---|---|
| НАЧ ОТД. | Ситник | |
| Н КОНТР | Егунов | |
| ГЛ СПЕЦ | Пинчук | |
| ПРОВЕРИЛ | Рудавин | |
| РАЗРАБ | Шейнич | |

ГОСГРАЖДАНСТРОЙ
КиевЗНИИЭП

19692 С7

ФОРМАТ А4

| ФОРМАТ | ЗОНА | ПОЗ | ОБОЗНАЧЕНИЕ | НАИМЕНОВАНИЕ | КОЛ | ПРИМЕЧАНИЕ |
|---|---|---|---|---|---|---|
| | | | | ДОКУМЕНТАЦИЯ | | |
| А4 | | | 1.090.1-1.2-7 26СБ | СБОРОЧНЫЙ ЧЕРТЕЖ | | |
| А3 | | | 1.090.1-1.2-7 00Д2 | УЗЛЫ АРМАТУРНЫЕ | | |
| А4 | | | 1.090.1-1.2-7 00ТО | ТЕХНИЧЕСКОЕ ОПИСАНИЕ | | |
| | | | | ПЕРЕМЕННЫЕ ДАННЫЕ ДЛЯ ИСПОЛНЕНИЙ: | | |
| | | | | 1.090.1-1.2-7 26 | | |
| | | | | 2КП33.30.3,5 | | |
| | | | | СБОРОЧНЫЕ ЕДИНИЦЫ | | |
| А4 | 1 | | 1.090.1-1.2-8 03 | КАРКАС УКР.СБОРКИ СКР41 | 1 | |
| А4 | 2 | | 1.090.1-1.2-8 04 | КАРКАС ПЛОСКИЙ КР1 | 1 | |
| А4 | 3 | | 1.090.1-1.2-8 06 | КАРКАС ПЛОСКИЙ КР10 | 4 | |
| А4 | 4 | | 1.090.1-1.2-8 09 | КАРКАС ПЛОСКИЙ КР20 | 1 | |
| А4 | 5 | | 1.090.1-1.2-8 28 | ИЗДЕЛИЕ ЗАКЛАДНОЕ МН1 | 2 | |
| | | | | ДЕТАЛИ | | |
| А4 | 6 | | 1.090.1-1.2-8 0029-03 | ПЕТЛЯ СТРОПОВОЧНАЯ СП4 | 2 | |
| А4 | 7 | | 1.090.1-1.2-8 0030 | СТЕРЖЕНЬ ГНУТЫЙ АН1 | 6 | |
| | | | | СТ. ОТД. ГОСТ 6727-80 | | |
| ВЧ | 8 | | 4.041.130 | Ф4 ВР-I L=130 | 5 | 0.01КГ |
| ВЧ | 9 | | 4.041.2700 | Ф4 ВР-I L=2700 | 7 | 0.24КГ |
| ВЧ | 10 | | 4.041.2570 | Ф4 ВР-I L=2570 | 8 | 0.23КГ |
| | | | | 1.090.1-1.2-7 26-01 | | |
| | | | | 2КП33.30.4,0 | | |
| | | | | СБОРОЧНЫЕ ЕДИНИЦЫ | | |
| А4 | 1 | | 1.090.1-1.2-8 03-01 | КАРКАС УКР.СБОРКИ СКР42 | 1 | |
| А4 | 2 | | 1.090.1-1.2-8 04-01 | КАРКАС ПЛОСКИЙ КР2 | 1 | |
| А4 | 3 | | 1.090.1-1.2-8 06-01 | КАРКАС ПЛОСКИЙ КР11 | 4 | |
| А4 | 4 | | 1.090.1-1.2-8 09-01 | КАРКАС ПЛОСКИЙ КР21 | 1 | |
| А4 | 5 | | 1.090.1-1.2-8 28 | ИЗДЕЛИЕ ЗАКЛАДНОЕ МН1 | 2 | |
| | | | | ДЕТАЛИ | | |
| А4 | 6 | | 1.090.1-1.2-8 0029-04 | ПЕТЛЯ СТРОПОВОЧНАЯ СП5 | 2 | |
| А4 | 7 | | 1.090.1-1.2-8 0030 | СТЕРЖЕНЬ ГНУТЫЙ АН1 | 6 | |
| | | | | СТ. ОТД. ГОСТ 6727-80 | | |
| ВЧ | 8 | | 4.041.130 | Ф4 ВР-I L=130 | 5 | 0.01КГ |
| ВЧ | 9 | | 4.041.2700 | Ф4 ВР-I L=2700 | 7 | 0.24КГ |
| ВЧ | 10 | | 4.041.2570 | Ф4 ВР-I L=2570 | 8 | 0.23КГ |

ЭПВЦ КиевЗНИИЭП | ОПЕРАТОР ТПП КОРТ | Шейнич

| | | | |
|---|---|---|---|
| НАЧ.ОТД | Ситник | | |
| Н.КОНТР | Егунов | | |
| ГЛ.СПЕЦ | Пинчук | | |
| ПРОВЕРИЛ | Рудавин | | |
| РАЗРАБ | Бойко | | |

1.090.1-1.2-7 26

КАРКАС ПРОСТРАНСТВЕННЫЙ 2КП33

| СТАДИЯ | ЛИСТ | ЛИСТОВ |
|---|---|---|
| Р | | 1 |

ГОСГРАЖДАНСТРОЙ КиевЗНИИЭП

ЭПВЦ КиевЗНИИЭП | ОПЕРАТОР ТПП КОРТ | Бойко

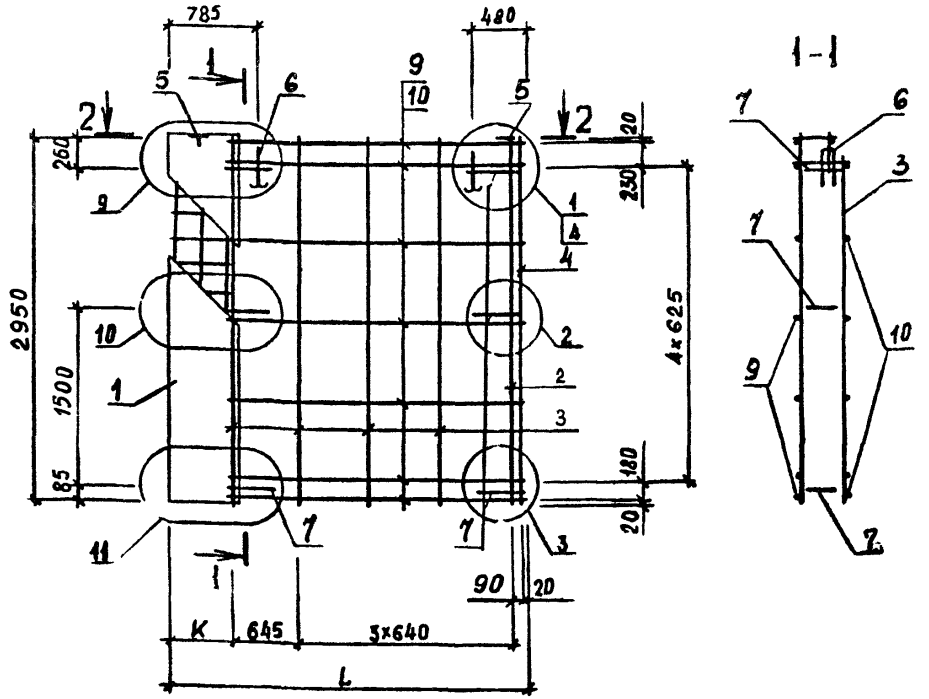


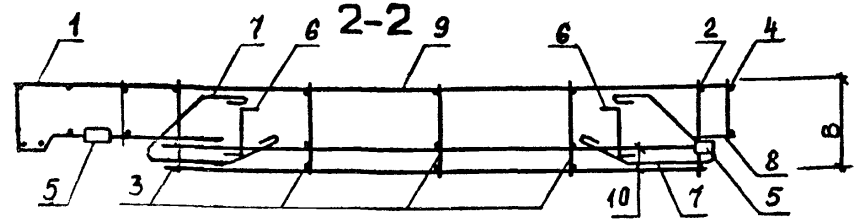


| ОБОЗНАЧЕНИЕ | МАРКА | Размеры, мм | | | МАССА, кг |
|---|---|---|---|---|---|
| | | B | L | K | |
| I.090.I-I.2-7 26 | 2КП33.30.3,5 | 300 | 3230 | 555 | 3I.53 |
| -0I | 2КП33.30.4,0 | 350 | 3280 | 605 | 33.78 |

| | | | |
|---|---|---|---|
| НАЧ.ОТД | Ситник | | |
| Н.КОНТР | Егунов | | |
| ГЛ.СПЕЦ | Пинчук | | |
| ПРОВЕРИЛ | Рудавин | | |
| РАЗРАБ | Шейнич | | |

1.090.1-1.2-7 26СБ

Каркас пространственный 2КП33.30 Сборочный чертёж

| СТАДИЯ | МАССА | МАСШТАБ |
|---|---|---|
| Р | СМ ТАБЛ | |

| ЛИСТ | ЛИСТОВ 1 |
|---|---|

ГОСГРАЖДАНСТРОЙ КиевЗНИИЭП

| ФОРМАТ | ЗОНА | ПОЗ | ОБОЗНАЧЕНИЕ | НАИМЕНОВАНИЕ | КОЛ | ПРИМЕЧАНИЕ |
|---|---|---|---|---|---|---|
| | | | | ДОКУМЕНТАЦИЯ | | |
| А3 | | | 1.090.1-1.2-7 27СБ | СБОРОЧНЫЙ ЧЕРТЕЖ | | |
| А3 | | | 1.090.1-1.2-7 00Д2 | УЗЛЫ АРМАТУРНЫЕ | | |
| А4 | | | 1.090.1-1.2-7 00ТО | ТЕХНИЧЕСКОЕ ОПИСАНИЕ | | |
| | | | | ПЕРЕМЕННЫЕ ДАННЫЕ ДЛЯ ИСПОЛНЕНИЙ: | | |
| | | | | 1.090.1-1.2-7 27 | | |
| | | | | 2КП21.30.3,5 | | |
| | | | | СБОРОЧНЫЕ ЕДИНИЦЫ | | |
| А4 | | 1 | 1.090.1-1.2-8 03 | КАРКАС УКР.СБОРКИ СКР41 | 1 | |
| А4 | | 2 | 1.090.1-1.2-8 04 | КАРКАС ПЛОСКИЙ КР1 | 1 | |
| А4 | | 3 | 1.090.1-1.2-8 06 | КАРКАС ПЛОСКИЙ КР10 | 2 | |
| А4 | | 4 | 1.090.1-1.2-8 09 | КАРКАС ПЛОСКИЙ КР20 | 1 | |
| А4 | | 5 | 1.090.1-1.2-8 28 | ИЗДЕЛИЕ ЗАКЛАДНОЕ МН1 | 2 | |
| | | | | ДЕТАЛИ | | |
| А4 | | 6 | 1.090.1-1.2-8 0029-02 | ПЕТЛЯ СТРОПОВОЧНАЯ СП3 | 2 | |
| А4 | | 7 | 1.090.1-1.2-8 0030 | СТЕРЖЕНЬ ГНУТЫЙ АН1 | 6 | |
| | | | | СТ. ОТД. ГОСТ 6727-80 | | |
| ВЧ | | 8 | 4.041.130 | Ф4 ВР-I L=130 | 5 | 0.01КГ |
| ВЧ | | 9 | 4.041.1495 | Ф4 ВР-I L=1495 | 7 | 0.13КГ |
| ВЧ | | 10 | 4.041.1375 | Ф4 ВР-I L=1375 | 8 | 0.12КГ |
| | | | | 1.090.1-1.2-7 27-01 | | |
| | | | | 2КП21.30.4,0 | | |
| | | | | СБОРОЧНЫЕ ЕДИНИЦЫ | | |
| А4 | | 1 | 1.090.1-1.2-8 03-01 | КАРКАС УКР.СБОРКИ СКР42 | 1 | |
| А4 | | 2 | 1.090.1-1.2-8 04-01 | КАРКАС ПЛОСКИЙ КР2 | 1 | |
| А4 | | 3 | 1.090.1-1.2-8 06-01 | КАРКАС ПЛОСКИЙ КР11 | 2 | |
| А4 | | 4 | 1.090.1-1.2-8 09-01 | КАРКАС ПЛОСКИЙ КР21 | 1 | |
| А4 | | 5 | 1.090.1-1.2-8 28 | ИЗДЕЛИЕ ЗАКЛАДНОЕ МН1 | 2 | |
| | | | | ДЕТАЛИ | | |
| А4 | | 6 | 1.090.1-1.2-8 0029-02 | ПЕТЛЯ СТРОПОВОЧНАЯ СП3 | 2 | |
| А4 | | 7 | 1.090.1-1.2-8 0030 | СТЕРЖЕНЬ ГНУТЫЙ АН1 | 6 | |
| | | | | СТ. ОТД. ГОСТ 6727-80 | | |
| ВЧ | | 8 | 4.041.130 | Ф4 ВР-I L=130 | 5 | 0.01КГ |
| ВЧ | | 9 | 4.041.1495 | Ф4 ВР-I L=1495 | 7 | 0.13КГ |
| ВЧ | | 10 | 4.041.1375 | Ф4 ВР-I L=1375 | 8 | 0.12КГ |
| | | | | 1.090.1-1.2-7 27-02 | | |
| | | | | 2КП15.30.3,5 | | |
| | | | | СБОРОЧНЫЕ ЕДИНИЦЫ | | |
| А4 | | 1 | 1.090.1-1.2-8 03 | КАРКАС УКР.СБОРКИ СКР41 | 1 | |
| А4 | | 2 | 1.090.1-1.2-8 04 | КАРКАС ПЛОСКИЙ КР1 | 1 | |
| А4 | | 3 | 1.090.1-1.2-8 06 | КАРКАС ПЛОСКИЙ КР10 | 1 | |

1.090.1-1.2-7 27

| | | | | | | |
|---|---|---|---|---|---|---|
| НАЧ.ОТД | Ситник | | КАРКАС ПРОСТРАНСТВЕННЫЙ 2КП21, 3КП15 | СТАДИЯ | ЛИСТ | ЛИСТОВ |
| Н.КОНТР | Егунов | | | Р | 1 | 2 |
| ГЛ.СПЕЦ | Пинчук | | | ГОСГРАЖДАНСТРОЙ КиевЗНИИЭП | | |
| ПРОВЕРИЛ | Рудавин | | | | | |
| РАЗРАБ | Бойко | | | | | |

ЭПВЦ Киев ЗНИИЭП

ОПЕРАТОР ТЛП КОРТ

Шейнич

| ФОРМАТ | ЗОНА | ПОЗ | ОБОЗНАЧЕНИЕ | НАИМЕНОВАНИЕ | КОЛ | ПРИМЕЧАНИЕ |
|---|---|---|---|---|---|---|
| А4 | | 4 | 1.090.1-1.2-8 09 | КАРКАС ПЛОСКИЙ КР20 | 1 | |
| А4 | | 5 | 1.090.1-1.2-8 28 | ИЗДЕЛИЕ ЗАКЛАДНОЕ МН1 | 2 | |
| | | | | ДЕТАЛИ | | |
| А4 | | 6 | 1.090.1-1.2-8 0029-01 | ПЕТЛЯ СТРОПОВОЧНАЯ СП2 | 2 | |
| А4 | | 7 | 1.090.1-1.2-8 0030 | СТЕРЖЕНЬ ГНУТЫЙ АН1 | 6 | |
| | | | | СТ. ОТД. ГОСТ 6727-80 | | |
| ВЧ | | 8 | 4.041.130 | Ф4 ВР-I L=130 | 5 | 0.01КГ |
| ВЧ | | 9 | 4.041.895 | Ф4 ВР-I L=895 | 7 | 0.08КГ |
| ВЧ | | 10 | 4.041.775 | Ф4 ВР-I L=775 | 8 | 0.07КГ |
| | | | | 1.090.1-1.2-7 27-03 | | |
| | | | | 2КП15.30.4,0 | | |
| | | | | СБОРОЧНЫЕ ЕДИНИЦЫ | | |
| А4 | | 1 | 1.090.1-1.2-8 03-01 | КАРКАС УКР.СБОРКИ СКР42 | 1 | |
| А4 | | 2 | 1.090.1-1.2-8 04-01 | КАРКАС ПЛОСКИЙ КР2 | 1 | |
| А4 | | 3 | 1.090.1-1.2-8 06-01 | КАРКАС ПЛОСКИЙ КР11 | 1 | |
| А4 | | 4 | 1.090.1-1.2-8 09-01 | КАРКАС ПЛОСКИЙ КР21 | 1 | |
| А4 | | 5 | 1.090.1-1.2-8 28 | ИЗДЕЛИЕ ЗАКЛАДНОЕ МН1 | 2 | |
| | | | | ДЕТАЛИ | | |
| А4 | | 6 | 1.090.1-1.2-8 0029-01 | ПЕТЛЯ СТРОПОВОЧНАЯ СП2 | 2 | |
| А4 | | 7 | 1.090.1-1.2-8 0030 | СТЕРЖЕНЬ ГНУТЫЙ АН1 | 6 | |
| | | | | СТ. ОТД. ГОСТ 6727-80 | | |
| ВЧ | | 8 | 4.041.130 | Ф4 ВР-I L=130 | 5 | 0.01КГ |
| ВЧ | | 9 | 4.041.895 | Ф4 ВР-I L=895 | 7 | 0.08КГ |
| ВЧ | | 10 | 4.041.775 | Ф4 ВР-I L=775 | 8 | 0.07КГ |

ВЗАМ.ИНВ.№ | ПОДПИСЬ И ДАТА | ИНВ.№ ПОДЛ.

1.090.1-1.2-7 27 | ЛИСТ 2

РИС. 1

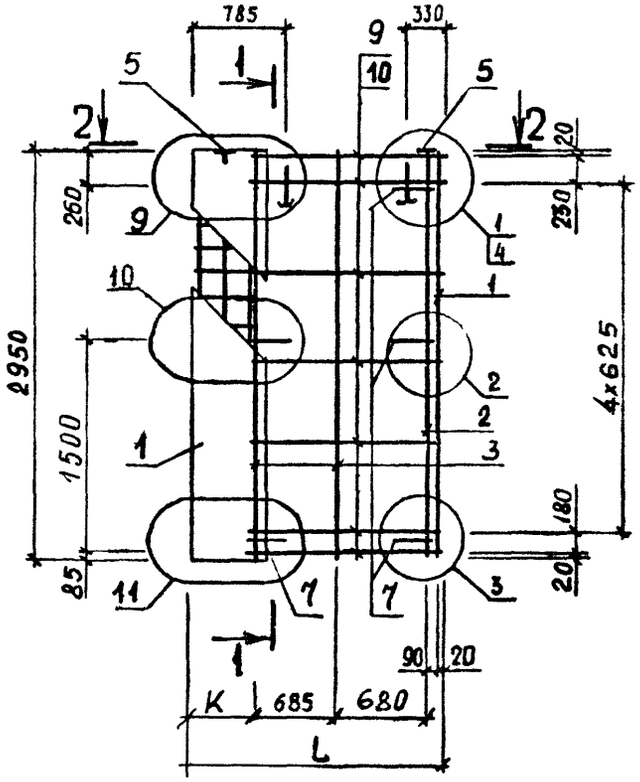


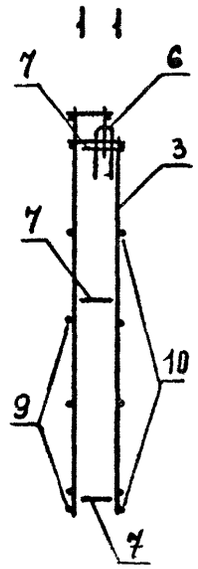

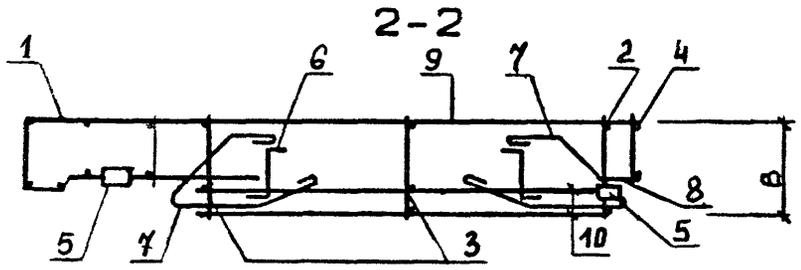


РИС. 2

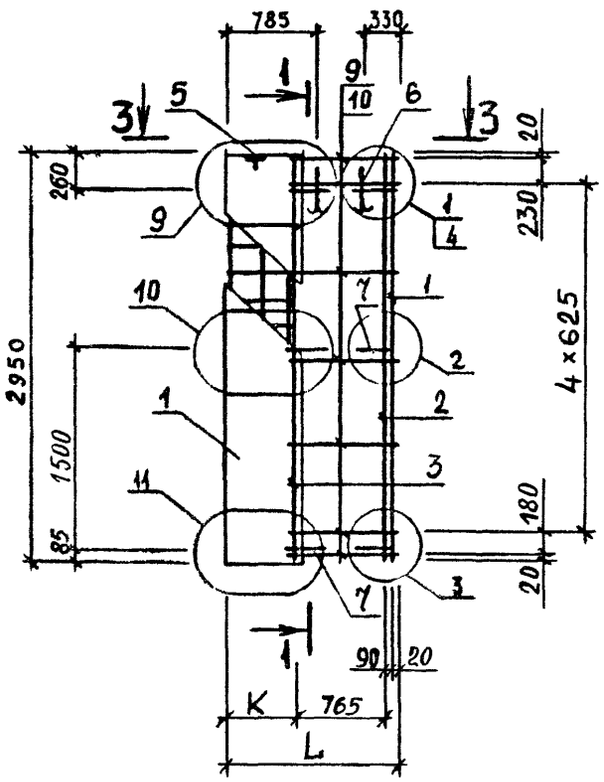


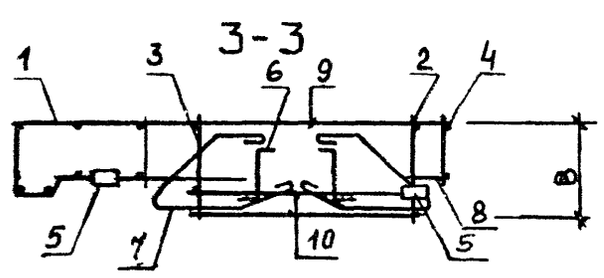


| ОБОЗНАЧЕНИЕ | МАРКА | РИС | Размеры, мм | | | МАССА, кг |
|---|---|---|---|---|---|---|
| | | | B | L | K | |
| I.090.I-I.2-7 27 | 2КП2I.30.3,5 | I | 300 | 2030 | 555 | 25.II |
| -0I | 2КП2I.30.4,0 | I | 350 | 2080 | 605 | 25.53 |
| -02 | 2КПI5.30.3,5 | 2 | 300 | I430 | 555 | 2I.57 |
| -03 | 2КПI5.30.4,0 | 2 | 350 | I480 | 605 | 2I.93 |

| | | |
|---|---|---|
| НАЧ ОТД | Ситник | |
| Н КОНТР | Егунов | |
| ГЛ.СПЕЦ | Пинчук | |
| ПРОВЕРИЛ | Рудавин | |
| РАЗРАБ. | Шейнич | |

1.090.1-1.2-7 27СБ

Каркас пространственный 2КП2I.30, 2КПI5.30 Сборочный чертеж

| СТАДИЯ | МАССА | МАСШТАБ |
|---|---|---|
| Р | СМ ТАБЛ | |
| ЛИСТ | ЛИСТОВ 1 | |

ГОСГРАЖДАНСТРОЙ КиевЗНИИЭП

ЭПВЦ Киев ЗНИИЭП | ОПЕРАТОР ТЛП КОРТ | Бойко

ВЗАМ ИНВ № | ПОДПИСЬ И ДАТА | ИНВ № ПОДЛ

19692-70

ФОРМАТ А3

| ФОРМАТ | ЗОНА | ПОЗ | ОБОЗНАЧЕНИЕ | НАИМЕНОВАНИЕ | КОЛ | ПРИМЕЧАНИЕ |
|---|---|---|---|---|---|---|
| | | | | ДОКУМЕНТАЦИЯ | | |
| А4 | | | 1.090.1-1.2-7 28СБ | СБОРОЧНЫЙ ЧЕРТЕЖ | | |
| А3 | | | 1.090.1-1.2-7 00Д2 | УЗЛЫ АРМАТУРНЫЕ | | |
| А4 | | | 1.090.1-1.2-7 00ТО | ТЕХНИЧЕСКОЕ ОПИСАНИЕ | | |
| | | | | ПЕРЕМЕННЫЕ ДАННЫЕ ДЛЯ ИСПОЛНЕНИЙ | | |
| | | | | 1.090.1-1.2-7 28 | | |
| | | | | 2КП33.15.3,5 | | |
| | | | | СБОРОЧНЫЕ ЕДИНИЦЫ | | |
| А4 | | 1 | 1.090.1-1.2-8 03-02 | КАРКАС УКР.СБОРКИ СКР43 | 1 | |
| А4 | | 2 | 1.090.1-1.2-8 05 | КАРКАС ПЛОСКИЙ КР7 | 1 | |
| А4 | | 3 | 1.090.1-1.2-8 07 | КАРКАС ПЛОСКИЙ КР14 | 4 | |
| А4 | | 4 | 1.090.1-1.2-8 10 | КАРКАС ПЛОСКИЙ КР22 | 1 | |
| А4 | | 5 | 1.090.1-1.2-8 28 | ИЗДЕЛИЕ ЗАКЛАДНОЕ МН1 | 2 | |
| | | | | ДЕТАЛИ | | |
| А4 | | 6 | 1.090.1-1.2-8 0029-01 | ПЕТЛЯ СТРОПОВОЧНАЯ СП2 | 2 | |
| А4 | | 7 | 1.090.1-1.2-8 0030 | СТЕРЕЖЕНЬ ГНУТЫЙ АН1 | 4 | |
| | | | | СТ. ОТД. ГОСТ 6727-80 | | |
| БЧ | | 8 | 4.041.130 | Ф4 ВР-I L=130 | 3 | 0.01КГ |
| БЧ | | 9 | 4.041.2700 | Ф4 ВР-I L=2700 | 5 | 0.24КГ |
| БЧ | | 10 | 4.041.2570 | Ф4 ВР-I L=2570 | 6 | 0.23КГ |
| | | | | 1.090.1-1.2-7 28-01 | | |
| | | | | 2КП33.15.4,0 | | |
| | | | | СБОРОЧНЫЕ ЕДИНИЦЫ | | |
| А4 | | 1 | 1.090.1-1.2-8 03-03 | КАРКАС УКР.СБОРКИ СКР44 | 1 | |
| А4 | | 2 | 1.090.1-1.2-8 05-01 | КАРКАС ПЛОСКИЙ КР8 | 1 | |
| А4 | | 3 | 1.090.1-1.2-8 07-01 | КАРКАС ПЛОСКИЙ КР15 | 4 | |
| А4 | | 4 | 1.090.1-1.2-8 10-01 | КАРКАС ПЛОСКИЙ КР23 | 1 | |
| А4 | | 5 | 1.090.1-1.2-8 28 | ИЗДЕЛИЕ ЗАКЛАДНОЕ МН1 | 2 | |
| | | | | ДЕТАЛИ | | |
| А4 | | 6 | 1.090.1-1.2-8 0029-02 | ПЕТЛЯ СТРОПОВОЧНАЯ СП3 | 2 | |
| А4 | | 7 | 1.090.1-1.2-8 0030 | СТЕРЖЕНЬ ГНУТЫЙ АН1 | 4 | |
| | | | | СТ. ОТД. ГОСТ 6727-80 | | |
| БЧ | | 8 | 4.041.130 | Ф4 ВР-I L=130 | 3 | 0.01КГ |
| БЧ | | 9 | 4.041.2700 | Ф4 ВР-I L=2700 | 5 | 0.24КГ |
| БЧ | | 10 | 4.041.2570 | Ф4 ВР-I L=2570 | 6 | 0.23КГ |

| | | | |
|---|---|---|---|
| | | 1.090.1-1.2-7 28 | |
| НАЧОТД | Ситник | КАРКАС ПРОСТРАНСТВЕННЫЙ | СТАДИЯ: Р; ЛИСТ: ; ЛИСТОВ: |
| НКОНТР | Егунов | | |
| ГЛСПЕЦ | Пинчук | | |
| ПРОВЕРИЛ | Рудавин | 2КП33 | ГОСГРАЖДАНСТРОЙ КиевЗНИИЭП |
| РАЗРАБ | Бойко | | |

ФОРМАТ А4

ЭПВЦ КиевЗНИИЭП | ОПЕРАТОР ТЛП КОРТ | Бойко

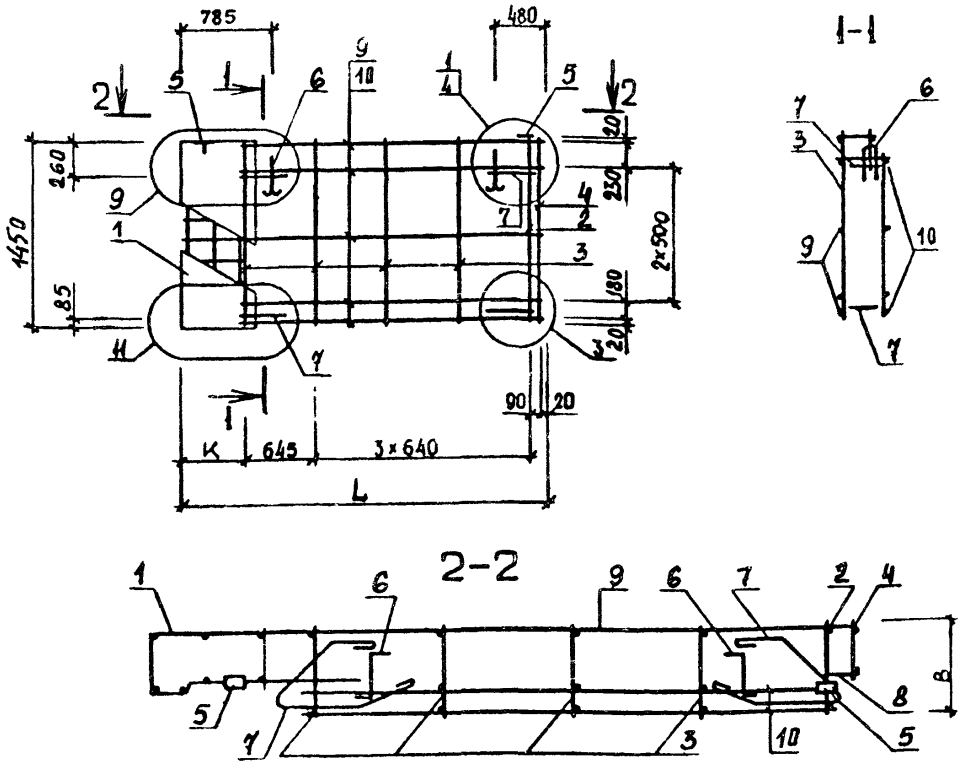


| ОБОЗНАЧЕНИЕ | МАРКА | Размеры, мм | | | МАССА, кг |
|---|---|---|---|---|---|
| | | В | L | К | |
| I.090.I-I.2-7 28 | 2КП33.I5.3,5 | 300 | 3230 | 555 | I8.62 |
| -0I | 2КП33.I5.4,0 | 350 | 3280 | 605 | 20.4I |

ВЗАМ ИНВ № | ПОДПИСЬ И ДАТА | ИНВ №ПОДЛ

| | | |
|---|---|---|
| | | 1.090.1-1.2-7 28СБ |
| НАЧОТД | Ситник | Каркас пространственный 2КП33.I5 Сборочный чертеж |
| НКОНТР | Егунов | СТАДИЯ: Р; МАССА: СМ ТАБЛ; МАСШТАБ: |
| ГЛСПЕЦ | Пинчук | ЛИСТ: ; ЛИСТОВ: 1 |
| ПРОВЕРИЛ | Рудавин | ГОСГРАЖДАНСТРОЙ КиевЗНИИЭП |
| РАЗРАБ | Шейнин | |



ФОРМАТ А4

| ФОРМАТ | ЗОНА | ПОЗ | ОБОЗНАЧЕНИЕ | НАИМЕНОВАНИЕ | КОЛ | ПРИМЕЧАНИЕ |
|---|---|---|---|---|---|---|
| | | | | ДОКУМЕНТАЦИЯ | | |
| А4 | | | 1.090.1-1.2-7 29СБ | СБОРОЧНЫЙ ЧЕРТЕЖ | | |
| А3 | | | 1.090.1-1.2-7 00Д2 | УЗЛЫ АРМАТУРНЫЕ | | |
| А4 | | | 1.090.1-1.2-7 00ТО | ТЕХНИЧЕСКОЕ ОПИСАНИЕ | | |
| | | | | ПЕРЕМЕННЫЕ ДАННЫЕ ДЛЯ ИСПОЛНЕНИЙ | | |
| | | | | 1.090.1-1.2-7 29 | | |
| | | | | 2КП29.30.3,5 | | |
| | | | | СБОРОЧНЫЕ ЕДИНИЦЫ | | |
| А4 | | 1 | 1.090.1-1.2-8 04 | КАРКАС ПЛОСКИЙ КР1 | 1 | |
| А4 | | 2 | 1.090.1-1.2-8 04-04 | КАРКАС ПЛОСКИЙ КР5 | 1 | |
| А4 | | 3 | 1.090.1-1.2-8 06 | КАРКАС ПЛОСКИЙ КР10 | 4 | |
| А4 | | 4 | 1.090.1-1.2-8 09 | КАРКАС ПЛОСКИЙ КР20 | 1 | |
| А4 | | 5 | 1.090.1-1.2-8 26-02 | СЕТКА С53 | 1 | |
| А4 | | 6 | 1.090.1-1.2-8 28 | ИЗДЕЛИЕ ЗАКЛАДНОЕ МН1 | 2 | |
| | | | | ДЕТАЛИ | | |
| А4 | | 7 | 1.090.1-1.2-8 0029-03 | ПЕТЛЯ СТРОПОВОЧНАЯ СП4 | 2 | |
| А4 | | 8 | 1.090.1-1.2-8 0030 | СТЕРЖЕНЬ ГНУТЫЙ АН1 | 6 | |
| | | | | СТ. ОТД. ГОСТ 6727-80 | | |
| БЧ | | 9 | 4.041.130 | Ф4 ВР-I L=130 | 5 | 0.01КГ |
| БЧ | | 10 | 4.041.2900 | Ф4 ВР-I L=2900 | 7 | 0.26КГ |
| БЧ | | 11 | 4.041.2780 | Ф4 ВР-I L=2780 | 8 | 0.25КГ |
| | | | | 1.090.1-1.2-7 29-01 | | |
| | | | | 2КП29.30.4,0 | | |
| | | | | СБОРОЧНЫЕ ЕДИНИЦЫ | | |
| А4 | | 1 | 1.090.1-1.2-8 04-01 | КАРКАС ПЛОСКИЙ КР2 | 1 | |
| А4 | | 2 | 1.090.1-1.2-8 04-04 | КАРКАС ПЛОСКИЙ КР5 | 1 | |
| А4 | | 3 | 1.090.1-1.2-8 06-01 | КАРКАС ПЛОСКИЙ КР11 | 4 | |
| А4 | | 4 | 1.090.1-1.2-8 09-01 | КАРКАС ПЛОСКИЙ КР21 | 1 | |
| А4 | | 5 | 1.090.1-1.2-8 26 | СЕТКА С51 | 1 | |
| А4 | | 6 | 1.090.1-1.2-8 28 | ИЗДЕЛИЕ ЗАКЛАДНОЕ МН1 | 2 | |
| | | | | ДЕТАЛИ | | |
| А4 | | 7 | 1.090.1-1.2-8 0029-03 | ПЕТЛЯ СТРОПОВОЧНАЯ СП4 | 2 | |
| А4 | | 8 | 1.090.1-1.2-8 0030 | СТЕРЖЕНЬ ГНУТЫЙ АН1 | 6 | |
| | | | | СТ. ОТД. ГОСТ 6727-80 | | |
| БЧ | | 9 | 4.041.130 | Ф4 ВР-I L=130 | 5 | 0.01КГ |
| БЧ | | 10 | 4.041.2780 | Ф4 ВР-I L=2780 | 8 | 0.25КГ |
| БЧ | | 11 | 4.041.2920 | Ф4 ВР-I L=2920 | 7 | 0.26КГ |

ЭПВЦ КиевЗНИИЭП | ОПЕРАТОР ТЛП КОРТ | Шейнич

ВЗАМ. ИНВ № | ПОДПИСЬ И ДАТА | ИНВ № ПОДЛ

| | | |
|---|---|---|
| НАЧ ОТД | Ситник | |
| Н КОНТР | Егунов | |
| ГЛ СПЕЦ | Пинчук | |
| ПРОВЕРИЛ | Рудавин | |
| РАЗРАБ | Бойко | |

1.090.1-1.2-7 29

КАРКАС ПРОСТРАНСТВЕННЫЙ 2КП29

| СТАДИЯ | ЛИСТ | ЛИСТОВ |
|---|---|---|
| Р | | 1 |

ГОСГРАЖДАНСТРОЙ КиевЗНИИЭП

ФОРМАТ А4

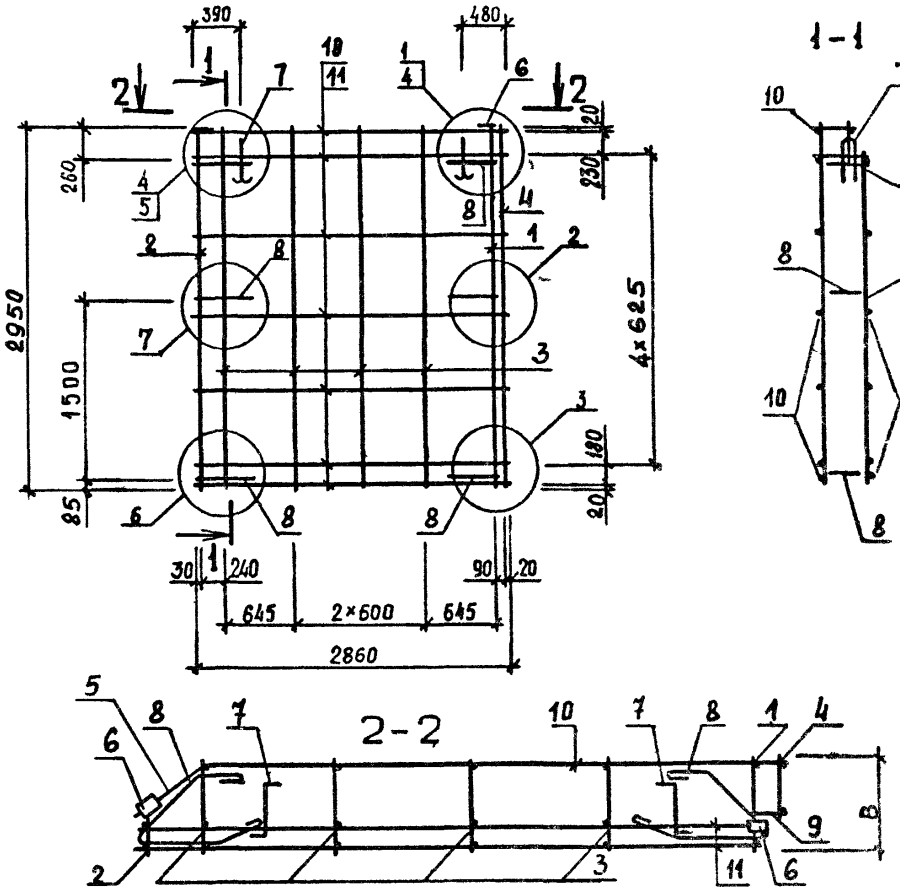


| ОБОЗНАЧЕНИЕ | МАРКА | В, мм | МАССА, кг |
|---|---|---|---|
| 1.090.1-1.2-7 29 | 2КП29.30.3,5 | 300 | 30.62 |
| -01 | 2КП29.30.4,0 | 350 | 31.09 |

ЭПВЦ КиевЗНИИЭП | ОПЕРАТОР ТЛП КОРТ | Бойко

ВЗАМ. ИНВ № | ПОДПИСЬ И ДАТА | ИНВ № ПОДЛ

| | | |
|---|---|---|
| НАЧ ОТД | Ситник | |
| Н КОНТР | Егунов | |
| ГЛ СПЕЦ | Пинчук | |
| ПРОВЕРИЛ | Рудавин | |
| РАЗРАБ | Шейнич | |

1.090.1-1.2-7 29СБ

Каркас пространственный 2КП29.30 Сборочный чертеж

| СТАДИЯ | МАССА | МАСШТАБ |
|---|---|---|
| Р | СМ ТАБЛ | |
| ЛИСТ | ЛИСТОВ 1 | |

ГОСГРАЖДАНСТРОЙ КиевЗНИИЭП



ФОРМАТ А4

| ФОРМАТ | ЗОНА | ПОЗ | ОБОЗНАЧЕНИЕ | НАИМЕНОВАНИЕ | КОЛ | ПРИМЕЧАНИЕ |
|---|---|---|---|---|---|---|
| | | | | ДОКУМЕНТАЦИЯ | | |
| А3 | | | 1.090.1-1.2-7 30СБ | СБОРОЧНЫЙ ЧЕРТЕЖ | | |
| А3 | | | 1.090.1-1.2-7 00Д2 | УЗЛЫ АРМАТУРНЫЕ | | |
| А4 | | | 1.090.1-1.2-7 00ТО | ТЕХНИЧЕСКОЕ ОПИСАНИЕ | | |
| | | | ПЕРЕМЕННЫЕ ДАННЫЕ | ДЛЯ ИСПОЛНЕНИЙ: | | |
| | | | | 1.090.1-1.2-7 30 | | |
| | | | | 2КП17.30.3.5 | | |
| | | | | СБОРОЧНЫЕ ЕДИНИЦЫ | | |
| А4 | | 1 | 1.090.1-1.2-8 04 | КАРКАС ПЛОСКИЙ КР1 | 1 | |
| А4 | | 2 | 1.090.1-1.2-8 04-04 | КАРКАС ПЛОСКИЙ КР5 | 1 | |
| А4 | | 3 | 1.090.1-1.2-8 06 | КАРКАС ПЛОСКИЙ КР10 | 2 | |
| А4 | | 4 | 1.090.1-1.2-8 09 | КАРКАС ПЛОСКИЙ КР20 | 1 | |
| А4 | | 5 | 1.090.1-1.2-8 26-02 | СЕТКА С53 | 1 | |
| А4 | | 6 | 1.090.1-1.2-8 28 | ИЗДЕЛИЕ ЗАКЛАДНОЕ МН1 | 2 | |
| | | | | ДЕТАЛИ | | |
| А4 | | 7 | 1.090.1-1.2-8 0029-01 | ПЕТЛЯ СТРОПОВОЧНАЯ СП2 | 2 | |
| А4 | | 8 | 1.090.1-1.2-8 0030 | СТЕРЖЕНЬ ГНУТЫЙ АН1 | 6 | |
| | | | | СТ. ОТД. ГОСТ 6727-80 | | |
| БЧ | | 9 | 4.041.130 | Ф4 ВР-I L=130 | 5 | 0.01КГ |
| БЧ | | 10 | 4.041.1700 | Ф4 ВР-I L=1700 | 7 | 0.15КГ |
| БЧ | | 11 | 4.041.1580 | Ф4 ВР-I L=1580 | 8 | 0.14КГ |
| | | | | 1.090.1-1.2-7 30-01 | | |
| | | | | 2КП17.30.4.0 | | |
| | | | | СБОРОЧНЫЕ ЕДИНИЦЫ | | |
| А4 | | 1 | 1.090.1-1.2-8 04-01 | КАРКАС ПЛОСКИЙ КР2 | 1 | |
| А4 | | 2 | 1.090.1-1.2-8 04-04 | КАРКАС ПЛОСКИЙ КР5 | 1 | |
| А4 | | 3 | 1.090.1-1.2-8 06-01 | КАРКАС ПЛОСКИЙ КР11 | 2 | |
| А4 | | 4 | 1.090.1-1.2-8 09-01 | КАРКАС ПЛОСКИЙ КР21 | 1 | |
| А4 | | 5 | 1.090.1-1.2-8 26 | СЕТКА С51 | 1 | |
| А4 | | 6 | 1.090.1-1.2-8 28 | ИЗДЕЛИЕ ЗАКЛАДНОЕ МН1 | 2 | |
| | | | | ДЕТАЛИ | | |
| А4 | | 7 | 1.090.1-1.2-8 0029-02 | ПЕТЛЯ СТРОПОВОЧНАЯ СП3 | 2 | |
| А4 | | 8 | 1.090.1-1.2-8 0030 | СТЕРЖЕНЬ ГНУТЫЙ АН1 | 6 | |
| | | | | СТ. ОТД. ГОСТ 6727-80 | | |
| БЧ | | 9 | 4.041.130 | Ф4 ВР-I L=130 | 5 | 0.01КГ |
| БЧ | | 10 | 4.041.1580 | Ф4 ВР-I L=1580 | 8 | 0.14КГ |
| БЧ | | 11 | 4.041.1720 | Ф4 ВР-I L=1720 | 7 | 0.15КГ |
| | | | | 1.090.1-1.2-7 30-02 | | |
| | | | | 2КП11.30.3.5 | | |
| | | | | СБОРОЧНЫЕ ЕДИНИЦЫ | | |
| А4 | | 1 | 1.090.1-1.2-8 04 | КАРКАС ПЛОСКИЙ КР1 | 1 | |

1.090.1-1.2-7 30

| | | |
|---|---|---|
| НАЧ ОТД | Ситник | |
| Н КОНТР | Егунов | |
| ГЛ СПЕЦ | Пинчук | |
| ПРОВЕРИЛ | Рудавин | |
| РАЗРАБ | Бойко | |

КАРКАС ПРОСТРАНСТВЕННЫЙ

2КП17, 2КП11

| СТАДИЯ | ЛИСТ | ЛИСТОВ |
|---|---|---|
| Р | 1 | 2 |

ГОСГРАЖДАНСТРОЙ КиевЗНИИЭП

ТЛП КОРТ КиевЗНИИЭП

| ФОРМАТ | ЗОНА | ПОЗ | ОБОЗНАЧЕНИЕ | НАИМЕНОВАНИЕ | КОЛ | ПРИМЕЧАНИЕ |
|---|---|---|---|---|---|---|
| А4 | | 2 | 1.090.1-1.2-8 04-04 | КАРКАС ПЛОСКИЙ КР5 | 1 | |
| А4 | | 3 | 1.090.1-1.2-8 06 | КАРКАС ПЛОСКИЙ КР10 | 1 | |
| А4 | | 4 | 1.090.1-1.2-8 09 | КАРКАС ПЛОСКИЙ КР20 | 1 | |
| А4 | | 5 | 1.090.1-1.2-8 26-02 | СЕТКА С53 | 1 | |
| А4 | | 6 | 1.090.1-1.2-8 28 | ИЗДЕЛИЕ ЗАКЛАДНОЕ МН1 | 2 | |
| | | | | ДЕТАЛИ | | |
| А4 | | 7 | 1.090.1-1.2-8 0029-01 | ПЕТЛЯ СТРОПОВОЧНАЯ СП2 | 2 | |
| А4 | | 8 | 1.090.1-1.2-8 0030 | СТЕРЖЕНЬ ГНУТЫЙ АН1 | 6 | |
| | | | | СТ. ОТД. ГОСТ 6727-80 | | |
| БЧ | | 9 | 4.041.130 | Ф4 ВР-I L=130 | 5 | 0.01КГ |
| БЧ | | 10 | 4.041.1100 | Ф4 ВР-I L=1100 | 7 | 0.10КГ |
| БЧ | | 11 | 4.041.980 | Ф4 ВР-I L=980 | 8 | 0.09КГ |
| | | | | 1.090.1-1.2-7 30-03 | | |
| | | | | 2КП11.30.4.0 | | |
| | | | | СБОРОЧНЫЕ ЕДИНИЦЫ | | |
| А4 | | 1 | 1.090.1-1.2-8 04-01 | КАРКАС ПЛОСКИЙ КР2 | 1 | |
| А4 | | 2 | 1.090.1-1.2-8 04-04 | КАРКАС ПЛОСКИЙ КР5 | 1 | |
| А4 | | 3 | 1.090.1-1.2-8 06-01 | КАРКАС ПЛОСКИЙ КР11 | 1 | |
| А4 | | 4 | 1.090.1-1.2-8 09-01 | КАРКАС ПЛОСКИЙ КР21 | 1 | |
| А4 | | 5 | 1.090.1-1.2-8 26 | СЕТКА С51 | 1 | |
| А4 | | 6 | 1.090.1-1.2-8 28 | ИЗДЕЛИЕ ЗАКЛАДНОЕ МН1 | 2 | |
| | | | | ДЕТАЛИ | | |
| А4 | | 7 | 1.090.1-1.2-8 0029-01 | ПЕТЛЯ СТРОПОВОЧНАЯ СП2 | 2 | |
| А4 | | 8 | 1.090.1-1.2-8 0030 | СТЕРЖЕНЬ ГНУТЫЙ АН1 | 6 | |
| | | | | СТ. ОТД. ГОСТ 6727-80 | | |
| БЧ | | 9 | 4.041.130 | Ф4 ВР-I L=130 | 5 | 0.01КГ |
| БЧ | | 10 | 4.041.980 | Ф4 ВР-I L=980 | 8 | 0.09КГ |
| БЧ | | 11 | 4.041.1120 | Ф4 ВР-I L=1120 | 7 | 0.10КГ |

ЭПВЦ Киев ЗНИИЭП ОПЕРАТОР ТЛП КОРТ

ВЗАМ ИНВ №

ПОДПИСЬ И ДАТА

ИНВ №ПОДЛ

1.090.1-1.2-7 30

ЛИСТ 2

19692 73 ФОРМАТ А4

РИС 1

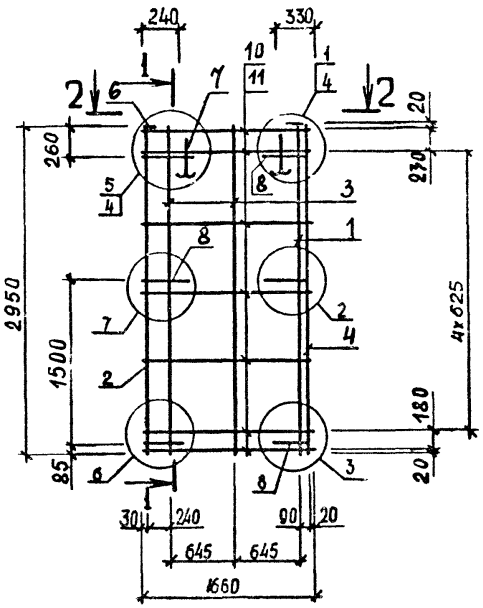


1-1

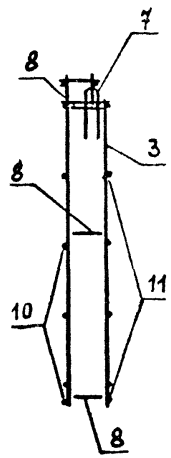

РИС. 2

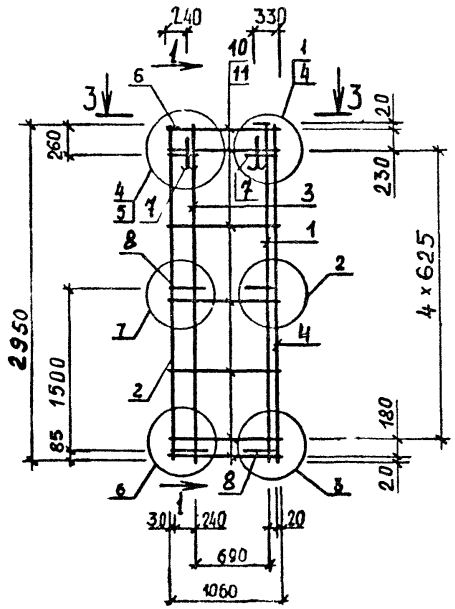


2-2

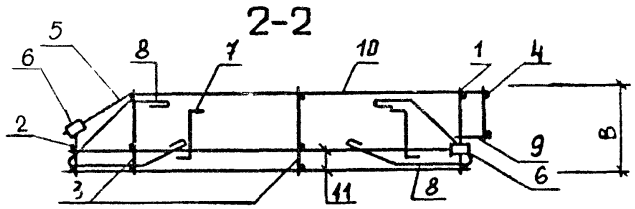

3-3

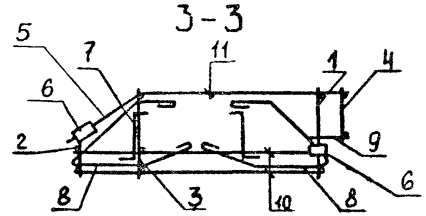

| ОБОЗНАЧЕНИЕ | МАРКА | РИС | В, мм | МАССА, кг |
|---|---|---|---|---|
| 1.090.1-1.2-7 30 | 2КШ7.30.3,5 | I | 300 | 23.19 |
| -0I | 2КШ7.30.4,0 | I | 350 | 24.57 |
| -02 | 2КШI.30.3,5 | 2 | 300 | 20.66 |
| -03 | 2КШI.30.4,0 | 2 | 350 | 20.97 |

| | | |
|---|---|---|
| НАЧ ОТД | Ситник | |
| Н КОНТР | Егунов | |
| ГЛ СПЕЦ | Нинчук | |
| ПРОВЕРИЛ | Рудавин | |
| РАЗРАБ. | Шейнич | |

1.090.1-1.2-7 300Б

Каркас пространственный 2КШ7.30, 2КШI.30 Сборочный чертеж

| СТАДИЯ | МАССА | МАСШТАБ |
|---|---|---|
| Р | см табл | |
| ЛИСТ | ЛИСТОВ 1 | |

ГОСГРАЖДАНСТРОЙ КиевЗНИИЭП

ЭПВЦ Киев ЗНИИЭП | ОПЕРАТОР ТЛП КОРТ | Бойко

ИНВ № ПОДЛ | ПОДПИСЬ И ДАТА | ВЗАМ ИНВ №



ФОРМАТ А3

| ФОРМАТ | ЗОНА | ПОЗ | ОБОЗНАЧЕНИЕ | НАИМЕНОВАНИЕ | КОЛ | ПРИМЕЧАНИЕ |
|---|---|---|---|---|---|---|
| | | | | ДОКУМЕНТАЦИЯ | | |
| А4 | | | 1.090.1-1.2-7 31СБ | СБОРОЧНЫЙ ЧЕРТЕЖ | | |
| А3 | | | 1.090.1-1.2-7 00Д2 | УЗЛЫ АРМАТУРНЫЕ | | |
| А4 | | | 1.090.1-1.2-7 00ТО | ТЕХНИЧЕСКОЕ ОПИСАНИЕ | | |
| | | | | ПЕРЕМЕННЫЕ ДАННЫЕ ДЛЯ ИСПОЛНЕНИЙ. | | |
| | | | | 1.090.1-1.2-7 31 | | |
| | | | | 2КП29.15.3,5 | | |
| | | | | СБОРОЧНЫЕ ЕДИНИЦЫ | | |
| А4 | 1 | | 1.090.1-1.2-8 05 | КАРКАС ПЛОСКИЙ КР7 | 1 | |
| А4 | 2 | | 1.090.1-1.2-8 05-02 | КАРКАС ПЛОСКИЙ КР9 | 1 | |
| А4 | 3 | | 1.090.1-1.2-8 07 | КАРКАС ПЛОСКИЙ КР14 | 4 | |
| А4 | 4 | | 1.090.1-1.2-8 10 | КАРКАС ПЛОСКИЙ КР22 | 1 | |
| А4 | 5 | | 1.090.1-1.2-8 26-03 | СЕТКА С54 | 1 | |
| А4 | 6 | | 1.090.1-1.2-8 28 | ИЗДЕЛИЕ ЗАКЛАДНОЕ МН1 | 2 | |
| | | | | ДЕТАЛИ | | |
| А4 | 7 | | 1.090.1-1.2-8 0029-01 | ПЕТЛЯ СТРОПОВОЧНАЯ СП2 | 2 | |
| А4 | 8 | | 1.090.1-1.2-8 0030 | СТЕРЖЕНЬ ГНУТЫЙ АН1 | 4 | |
| | | | | СТ. ОТД. ГОСТ 6727-80 | | |
| ВЧ | 9 | | 4.041.130 | Ф4 ВР-I L=130 | 3 | 0.01КГ |
| ВЧ | 10 | | 4.041.2900 | Ф4 ВР-I L=2900 | 5 | 0.26КГ |
| ВЧ | 11 | | 4.041.2780 | Ф4 ВР-I L=2780 | 6 | 0.25КГ |
| | | | | 1.090.1-1.2-7 31-01 | | |
| | | | | 2КП29.15.4,0 | | |
| | | | | СБОРОЧНЫЕ ЕДИНИЦЫ | | |
| А4 | 1 | | 1.090.1-1.2-8 05-01 | КАРКАС ПЛОСКИЙ КР8 | 1 | |
| А4 | 2 | | 1.090.1-1.2-8 05-02 | КАРКАС ПЛОСКИЙ КР9 | 1 | |
| А4 | 3 | | 1.090.1-1.2-8 07-01 | КАРКАС ПЛОСКИЙ КР15 | 4 | |
| А4 | 4 | | 1.090.1-1.2-8 10-01 | КАРКАС ПЛОСКИЙ КР23 | 1 | |
| А4 | 5 | | 1.090.1-1.2-8 26-01 | СЕТКА С52 | 1 | |
| А4 | 6 | | 1.090.1-1.2-8 28 | ИЗДЕЛИЕ ЗАКЛАДНОЕ МН1 | 2 | |
| | | | | ДЕТАЛИ | | |
| А4 | 7 | | 1.090.1-1.2-8 0029-01 | ПЕТЛЯ СТРОПОВОЧНАЯ СП2 | 2 | |
| А4 | 8 | | 1.090.1-1.2-8 0030 | СТЕРЖЕНЬ ГНУТЫЙ АН1 | 4 | |
| | | | | СТ. ОТД. ГОСТ 6727-80 | | |
| ВЧ | 9 | | 4.041.130 | Ф4 ВР-I L=130 | 3 | 0.01КГ |
| ВЧ | 10 | | 4.041.2780 | Ф4 ВР-I L=2780 | 6 | 0.25КГ |
| ВЧ | 11 | | 4.041.2920 | Ф4 ВР-I L=2920 | 5 | 0.26КГ |

| | | | |
|---|---|---|---|
| | | 1.090.1-1.2-7 31 | |
| НАЧ ОТД | Ситник | КАРКАС ПРОСТРАНСТВЕННЫЙ 2КП29 | СТАДИЯ: Р; ЛИСТ; ЛИСТОВ |
| Н КОНТР | Егунов | | ГОСГРАЖДАНСТРОЙ КиевЗНИИЭП |
| ГЛ СПЕЦ | Пинчук | | |
| ПРОВЕРИЛ | Рудавин | | |
| РАЗРАБ. | Бойко | | |

ФОРМАТ А4

ЭПВЦ КиевЗНИИЭП

ОПЕРАТОР ТЛП КОРТ

Бойко

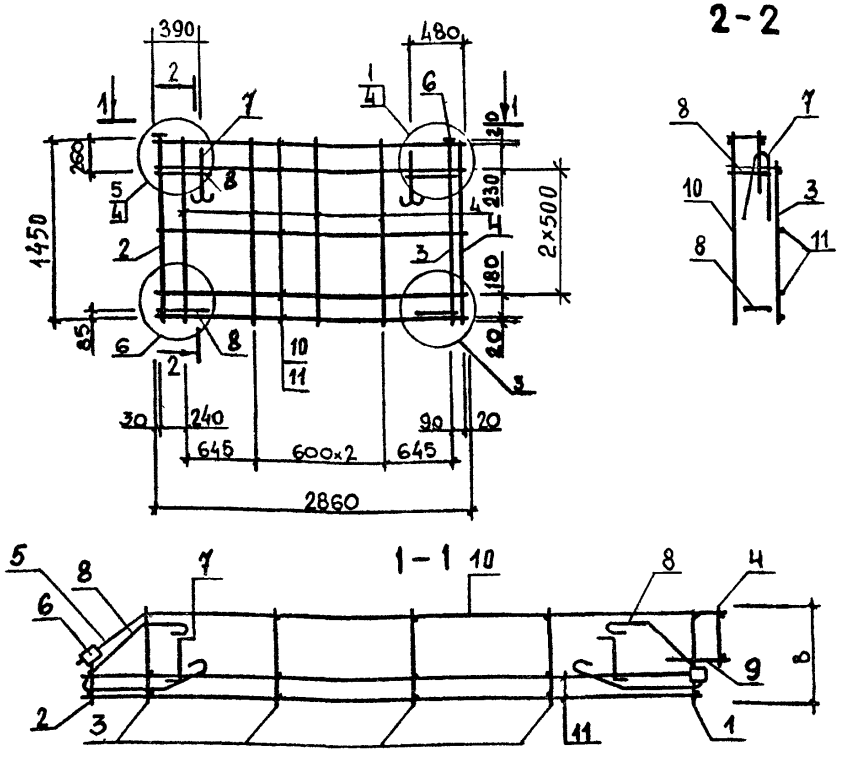


| ОБОЗНАЧЕНИЕ | МАРКА | В,мм | МАССА,кг |
|---|---|---|---|
| 1.090.1-1.2-7 31 | 2КП29.15.3,5 | 300 | 18.00 |
| -01 | 2КП29.15.4,0 | 350 | 18.26 |

ВЗАМ. ИНВ.№

ПОДПИСЬ И ДАТА

ИНВ.№ПОДЛ.

| | | | |
|---|---|---|---|
| | | 1.090.1-1.2-7 31СБ | |
| НАЧ ОТД | Ситник | Каркас пространственный 2КП29.15 Сборочный чертеж | СТАДИЯ: Р; МАССА: СМ ТАБЛ; МАСШТАБ |
| Н КОНТР | Егунов | | ЛИСТ; ЛИСТОВ 1 |
| ГЛ СПЕЦ | Пинчук | | ГОСГРАЖДАНСТРОЙ КиевЗНИИЭП |
| ПРОВЕРИЛ | Рудавин | | |
| РАЗРАБ | Шейнич | | |



ФОРМАТ А4

| ФОРМАТ | ЗОНА | ПОЗ | ОБОЗНАЧЕНИЕ | НАИМЕНОВАНИЕ | КОЛ | ПРИМЕЧАНИЕ |
|---|---|---|---|---|---|---|
| | | | | ДОКУМЕНТАЦИЯ | | |
| А4 | | | 1.090.1-1.2-7 32СБ | СБОРОЧНЫЙ ЧЕРТЕЖ | | |
| А3 | | | 1.090.1-1.2-7 00Д2 | УЗЛЫ АРМАТУРНЫЕ | | |
| А4 | | | 1.090.1-1.2-7 00ТО | ТЕХНИЧЕСКОЕ ОПИСАНИЕ | | |
| | | | ПЕРЕМЕННЫЕ ДАННЫЕ | ДЛЯ ИСПОЛНЕНИЙ: | | |
| | | | | 1.090.1-1.2-7 32<br>1КП29.30.3,5<br>СБОРОЧНЫЕ ЕДИНИЦЫ | | |
| А4 | | 1 | 1.090.1-1.2-8 04 | КАРКАС ПЛОСКИЙ КР1 | 1 | |
| А4 | | 2 | 1.090.1-1.2-8 04-04 | КАРКАС ПЛОСКИЙ КР5 | 1 | |
| А4 | | 3 | 1.090.1-1.2-8 06 | КАРКАС ПЛОСКИЙ КР10 | 4 | |
| А4 | | 4 | 1.090.1-1.2-8 09 | КАРКАС ПЛОСКИЙ КР20 | 1 | |
| А4 | | 5 | 1.090.1-1.2-8 26-02 | СЕТКА С53 | 1 | |
| А4 | | 6 | 1.090.1-1.2-8 28 | ИЗДЕЛИЕ ЗАКЛАДНОЕ МН1 | 2 | |
| | | | | ДЕТАЛИ | | |
| А4 | | 7 | 1.090.1-1.2-8 0029-03 | ПЕТЛЯ СТРОПОВОЧНАЯ СП4 | 2 | |
| А4 | | 8 | 1.090.1-1.2-8 0030 | СТЕРЖЕНЬ ГНУТЫЙ АН1 | 6 | |
| | | | | СТ. ОТД. ГОСТ 6727-80 | | |
| БЧ | | 9 | 4.041.130 | Ф4 ВР-I L=130 | 5 | 0.01КГ |
| БЧ | | 10 | 4.041.2900 | Ф4 ВР-I L=2900 | 7 | 0.26КГ |
| БЧ | | 11 | 4.041.2780 | Ф4 ВР-I L=2780 | 8 | 0.25КГ |
| | | | | 1.090.1-1.2-7 32-01<br>1КП29.30.4,0<br>СБОРОЧНЫЕ ЕДИНИЦЫ | | |
| А4 | | 1 | 1.090.1-1.2-8 04-01 | КАРКАС ПЛОСКИЙ КР2 | 1 | |
| А4 | | 2 | 1.090.1-1.2-8 04-04 | КАРКАС ПЛОСКИЙ КР5 | 1 | |
| А4 | | 3 | 1.090.1-1.2-8 06-01 | КАРКАС ПЛОСКИЙ КР11 | 4 | |
| А4 | | 4 | 1.090.1-1.2-8 09-01 | КАРКАС ПЛОСКИЙ КР21 | 1 | |
| А4 | | 5 | 1.090.1-1.2-8 26 | СЕТКА С51 | 1 | |
| А4 | | 6 | 1.090.1-1.2-8 28 | ИЗДЕЛИЕ ЗАКЛАДНОЕ МН1 | 2 | |
| | | | | ДЕТАЛИ | | |
| А4 | | 7 | 1.090.1-1.2-8 0029-03 | ПЕТЛЯ СТРОПОВОЧНАЯ СП4 | 2 | |
| А4 | | 8 | 1.090.1-1.2-8 0030 | СТЕРЖЕНЬ ГНУТЫЙ АН1 | 6 | |
| | | | | СТ. ОТД. ГОСТ 6727-80 | | |
| БЧ | | 9 | 4.041.130 | Ф4 ВР-I L=130 | 5 | 0.01КГ |
| БЧ | | 10 | 4.041.2780 | Ф4 ВР-I L=2780 | 8 | 0.25КГ |
| БЧ | | 11 | 4.041.2920 | Ф4 ВР-I L=2920 | 7 | 0.26КГ |

ЭПВЦ КиевЗНИИЭП — ОПЕРАТОР ТЛП КОРТ — ШЕЙНИЧ

ВЗАМ ИНВ № — ПОДПИСЬ И ДАТА — ИНВ № ПОДЛ

1.090.1-1.2-7 32

| | | |
|---|---|---|
| НАЧ ОТД | Ситник | |
| Н КОНТР | Егунов | |
| ГЛ СПЕЦ | Пинчук | |
| ПРОВЕРИЛ | Рудавин | |
| РАЗРАБ | Бойко | |

КАРКАС ПРОСТРАНСТВЕННЫЙ

IКП29

| СТАДИЯ | ЛИСТ | ЛИСТОВ |
|---|---|---|
| Р | | 1 |

ГОСГРАЖДАНСТРОЙ КиевЗНИИЭП

ФОРМАТ А4

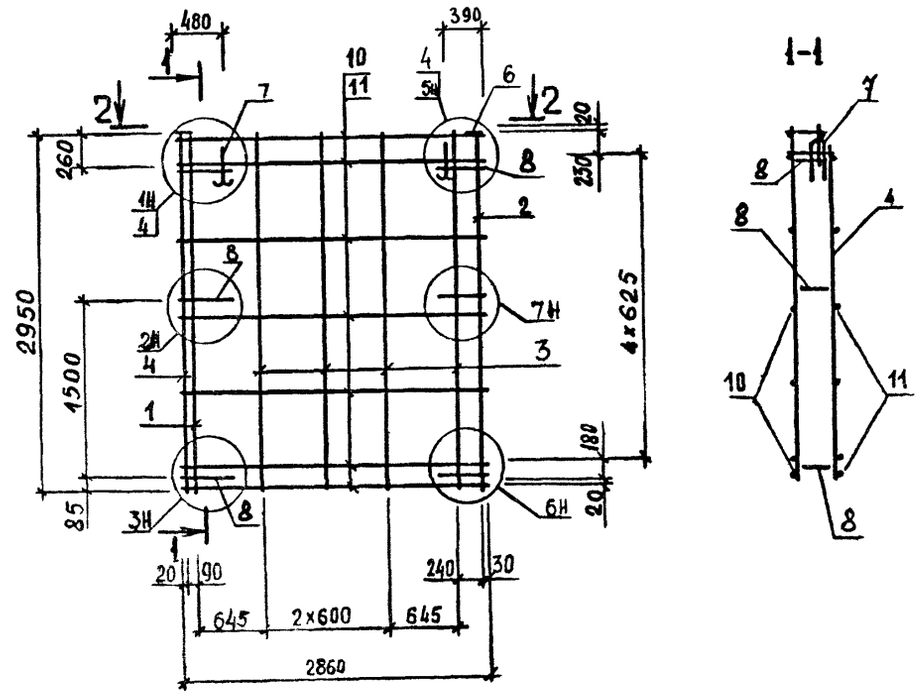


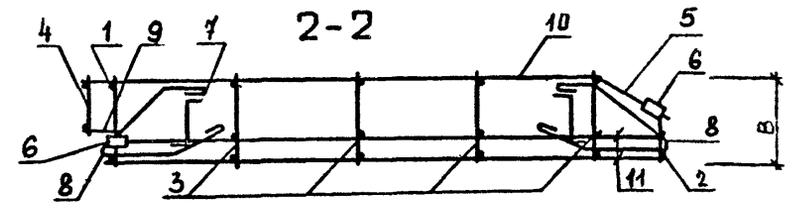


| ОБОЗНАЧЕНИЕ | МАРКА | В,мм | МАССА,кг |
|---|---|---|---|
| I.090.I-I.2-7.32 | IКП29.30.3,5 | 300 | 30.62 |
| -0I | IКП29.30.4,0 | 350 | 3I.09 |

ЭПВЦ КиевЗНИИЭП — ОПЕРАТОР ТЛП КОРТ — БОЙКО

ВЗАМ ИНВ № — ПОДПИСЬ И ДАТА — ИНВ № ПОДЛ

1.090.1-1.2-7 32СБ

| | | |
|---|---|---|
| НАЧ ОТД | Ситник | |
| Н КОНТР | Егунов | |
| ГЛ СПЕЦ | Пинчук | |
| ПРОВЕРИЛ | Рудавин | |
| РАЗРАБ | Шейнич | |

Каркас пространственный IКП29.30 Сборочный чертеж

| СТАДИЯ | МАССА | МАСШТАБ |
|---|---|---|
| Р | СМ ТАБЛ | |

ЛИСТ — ЛИСТОВ 1

ГОСГРАЖДАНСТРОЙ КиевЗНИИЭП

| ФОРМАТ | ЗОНА | ПОЗ | ОБОЗНАЧЕНИЕ | НАИМЕНОВАНИЕ | КОЛ | ПРИМЕЧАНИЕ |
|---|---|---|---|---|---|---|
| | | | | ДОКУМЕНТАЦИЯ | | |
| А3 | | | 1.090.1-1.2-7 33СБ | СБОРОЧНЫЙ ЧЕРТЕЖ | | |
| А3 | | | 1.090.1-1.2-7 00Д2 | УЗЛЫ АРМАТУРНЫЕ | | |
| А4 | | | 1.090.1-1.2-7 00ТО | ТЕХНИЧЕСКОЕ ОПИСАНИЕ | | |
| | | | ПЕРЕМЕННЫЕ ДАННЫЕ | ДЛЯ ИСПОЛНЕНИЙ: | | |
| | | | | 1.090.1-1.2-7 33 | | |
| | | | | 1КП17.30.3,5 | | |
| | | | | СБОРОЧНЫЕ ЕДИНИЦЫ | | |
| А4 | | 1 | 1.090.1-1.2-8 04 | КАРКАС ПЛОСКИЙ КР1 | 1 | |
| А4 | | 2 | 1.090.1-1.2-8 04-04 | КАРКАС ПЛОСКИЙ КР5 | 1 | |
| А4 | | 3 | 1.090.1-1.2-8 06 | КАРКАС ПЛОСКИЙ КР10 | 2 | |
| А4 | | 4 | 1.090.1-1.2-8 09 | КАРКАС ПЛОСКИЙ КР20 | 1 | |
| А4 | | 5 | 1.090.1-1.2-8 26-02 | СЕТКА С53 | 1 | |
| А4 | | 6 | 1.090.1-1.2-8 28 | ИЗДЕЛИЕ ЗАКЛАДНОЕ МН1 | 2 | |
| | | | | ДЕТАЛИ | | |
| А4 | | 7 | 1.090.1-1.2-8 0029-01 | ПЕТЛЯ СТРОПОВОЧНАЯ СП2 | 2 | |
| А4 | | 8 | 1.090.1-1.2-8 0030 | СТЕРЖЕНЬ ГНУТЫЙ АН1 | 6 | |
| | | | | СТ. ОТД. ГОСТ 6727-80 | | |
| БЧ | | 9 | 4.041.130 | Ф4 ВР-I L=130 | 5 | 0.01КГ |
| БЧ | | 10 | 4.041.1700 | Ф4 ВР-I L=1700 | 7 | 0.15КГ |
| БЧ | | 11 | 4.041.1580 | Ф4 ВР-I L=1580 | 8 | 0.14КГ |
| | | | | 1.090.1-1.2-7 33-01 | | |
| | | | | 1КП17.30.4,0 | | |
| | | | | СБОРОЧНЫЕ ЕДИНИЦЫ | | |
| А4 | | 1 | 1.090.1-1.2-8 04-01 | КАРКАС ПЛОСКИЙ КР2 | 1 | |
| А4 | | 2 | 1.090.1-1.2-8 04-04 | КАРКАС ПЛОСКИЙ КР5 | 1 | |
| А4 | | 3 | 1.090.1-1.2-8 06-01 | КАРКАС ПЛОСКИЙ КР11 | 2 | |
| А4 | | 4 | 1.090.1-1.2-8 09-01 | КАРКАС ПЛОСКИЙ КР21 | 1 | |
| А4 | | 5 | 1.090.1-1.2-8 26 | СЕТКА С51 | 1 | |
| А4 | | 6 | 1.090.1-1.2-8 28 | ИЗДЕЛИЕ ЗАКЛАДНОЕ МН1 | 2 | |
| | | | | ДЕТАЛИ | | |
| А4 | | 7 | 1.090.1-1.2-8 0029-02 | ПЕТЛЯ СТРОПОВОЧНАЯ СП3 | 2 | |
| А4 | | 8 | 1.090.1-1.2-8 0030 | СТЕРЖЕНЬ ГНУТЫЙ АН1 | 6 | |
| | | | | СТ. ОТД. ГОСТ 6727-80 | | |
| БЧ | | 9 | 4.041.130 | Ф4 ВР-I L=130 | 5 | 0.01КГ |
| БЧ | | 10 | 4.041.1580 | Ф4 ВР-I L=1580 | 8 | 0.14КГ |
| БЧ | | 11 | 4.041.1720 | Ф4 ВР-I L=1720 | 7 | 0.15КГ |
| | | | | 1.090.1-1.2-7 33-02 | | |
| | | | | 1КП11.30.3,5 | | |
| | | | | СБОРОЧНЫЕ ЕДИНИЦЫ | | |
| А4 | | 1 | 1.090.1-1.2-8 04 | КАРКАС ПЛОСКИЙ КР1 | 1 | |

1.090.1-1.2-7 33

| | | | |
|---|---|---|---|
| НАЧ ОТД | Ситник | | |
| Н КОНТР | Егунов | | |
| ГЛ СПЕЦ | Пинчук | | |
| ПРОВЕРИЛ | Рудавин | | |
| РАЗРАБ | Бойко | | |

КАРКАС ПРОСТРАНСТВЕННЫЙ

IКП17, IКПII

| СТАДИЯ | ЛИСТ | ЛИСТОВ |
|---|---|---|
| Р | 1 | 2 |

ГОСГРАЖДАНСТРОЙ КиевЗНИИЭП

ФОРМАТ 4

ЭПВЦ Киев ЗНИИЭП

ОПЕРАТОР ТЛП КОРТ

Шейнич

| ФОРМАТ | ЗОНА | ПОЗ | ОБОЗНАЧЕНИЕ | НАИМЕНОВАНИЕ | КОЛ | ПРИМЕЧАНИЕ |
|---|---|---|---|---|---|---|
| А4 | | 2 | 1.090.1-1.2-8 04-04 | КАРКАС ПЛОСКИЙ КР5 | 1 | |
| А4 | | 3 | 1.090.1-1.2-8 06 | КАРКАС ПЛОСКИЙ КР10 | 1 | |
| А4 | | 4 | 1.090.1-1.2-8 09 | КАРКАС ПЛОСКИЙ КР20 | 1 | |
| А4 | | 5 | 1.090.1-1.2-8 26-02 | СЕТКА С53 | 1 | |
| А4 | | 6 | 1.090.1-1.2-8 28 | ИЗДЕЛИЕ ЗАКЛАДНОЕ МН1 | 2 | |
| | | | | ДЕТАЛИ | | |
| А4 | | 7 | 1.090.1-1.2-8 0029-01 | ПЕТЛЯ СТРОПОВОЧНАЯ СП2 | 2 | |
| А4 | | 8 | 1.090.1-1.2-8 0030 | СТЕРЖЕНЬ ГНУТЫЙ АН1 | 6 | |
| | | | | СТ. ОТД. ГОСТ 6727-80 | | |
| БЧ | | 9 | 4.041.130 | Ф4 ВР-I L=130 | 5 | 0.01КГ |
| БЧ | | 10 | 4.041.1100 | Ф4 ВР-I L=1100 | 7 | 0.10КГ |
| БЧ | | 11 | 4.041.980 | Ф4 ВР-I L=980 | 8 | 0.09КГ |
| | | | | 1.090.1-1.2-7 33-03 | | |
| | | | | 1КП11.30.4,0 | | |
| | | | | СБОРОЧНЫЕ ЕДИНИЦЫ | | |
| А4 | | 1 | 1.090.1-1.2-8 04-01 | КАРКАС ПЛОСКИЙ КР2 | 1 | |
| А4 | | 2 | 1.090.1-1.2-8 04-04 | КАРКАС ПЛОСКИЙ КР5 | 1 | |
| А4 | | 3 | 1.090.1-1.2-8 06-01 | КАРКАС ПЛОСКИЙ КР11 | 1 | |
| А4 | | 4 | 1.090.1-1.2-8 09-01 | КАРКАС ПЛОСКИЙ КР21 | 1 | |
| А4 | | 5 | 1.090.1-1.2-8 26 | СЕТКА С51 | 1 | |
| А4 | | 6 | 1.090.1-1.2-8 28 | ИЗДЕЛИЕ ЗАКЛАДНОЕ МН1 | 2 | |
| | | | | ДЕТАЛИ | | |
| А4 | | 7 | 1.090.1-1.2-8 0029-01 | ПЕТЛЯ СТРОПОВОЧНАЯ СП2 | 2 | |
| А4 | | 8 | 1.090.1-1.2-8 0030 | СТЕРЖЕНЬ ГНУТЫЙ АН1 | 6 | |
| | | | | СТ. ОТД. ГОСТ 6727-80 | | |
| БЧ | | 9 | 4.041.130 | Ф4 ВР-I L=130 | 5 | 0.01КГ |
| БЧ | | 10 | 4.041.980 | Ф4 ВР-I L=980 | 8 | 0.09КГ |
| БЧ | | 11 | 4.041.1120 | Ф4 ВР-I L=1120 | 7 | 0.10КГ |

ВЗАМ ИНВ №

ПОДПИСЬ И ДАТА

ИНВ № ПОДЛ

1.090.1-1.2-7 33

ЛИСТ 2

19692 77

ФОРМАТ А4

ЭПВЦ Киев ЗНИИЭП | Оператор ТЛП КОРТ | Божко

РИС. 1

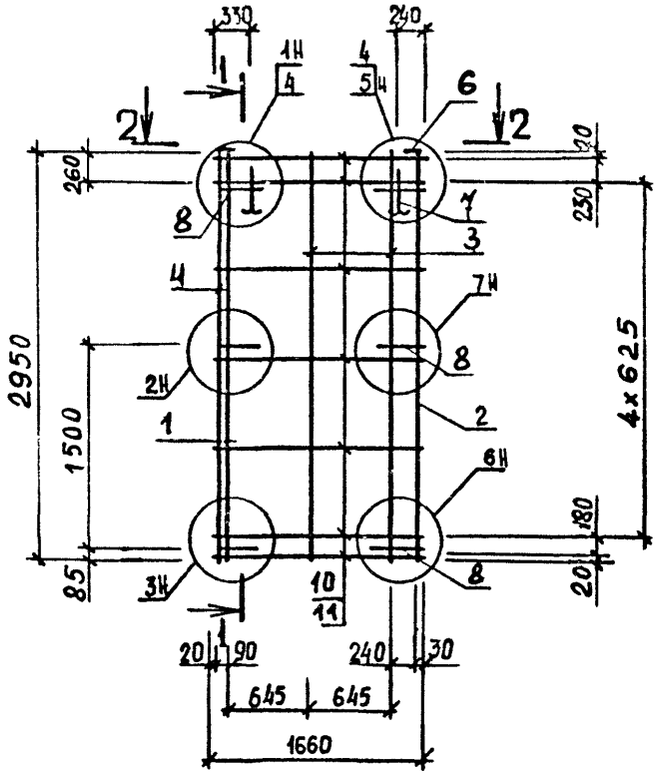


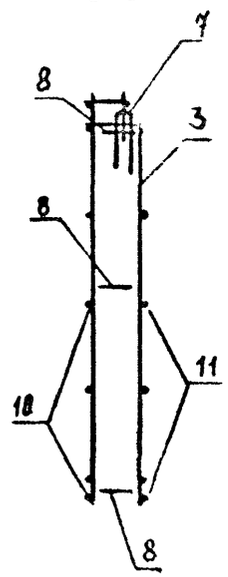


РИС. 2

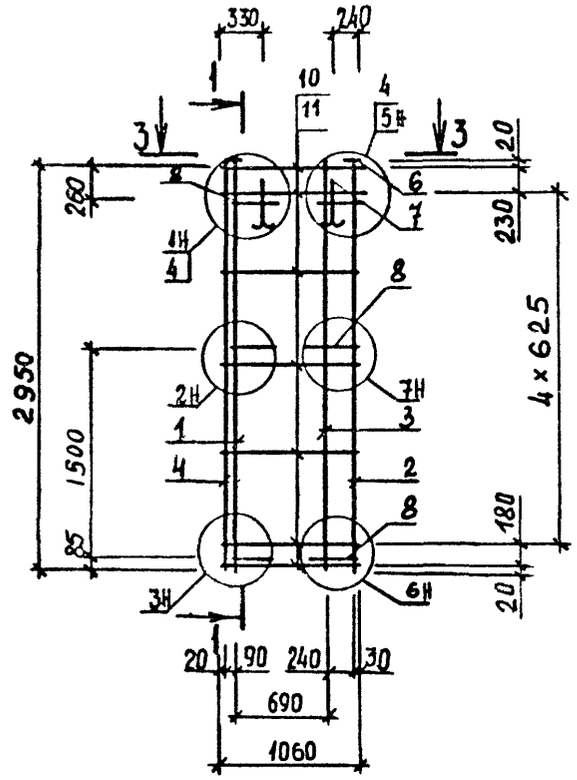


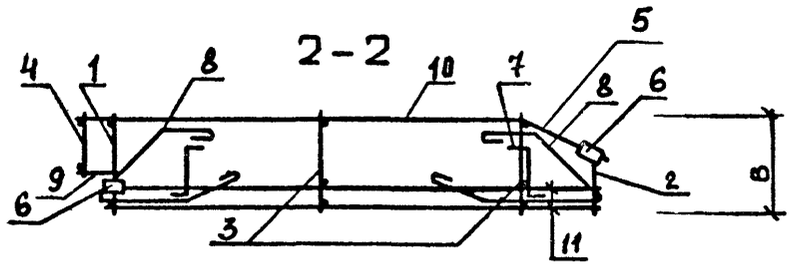


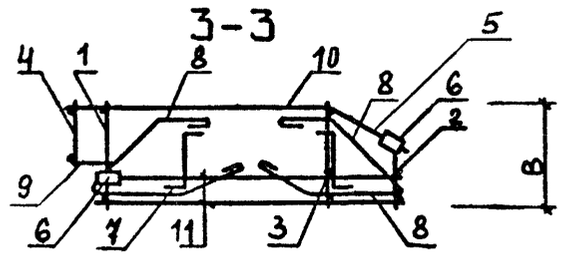


| ОБОЗНАЧЕНИЕ | МАРКА | В,мм | МАССА,кг |
|---|---|---|---|
| I.090.I-I.2-7 33 | IКШ7.30.3,5 | 300 | 23.I9 |
| -0I | IКШ7.30.4,0 | 350 | 24.57 |
| -02 | IКШI.30.3,5 | 300 | 20.66 |
| -03 | IКШI.30.4,0 | 350 | 20.97 |

| | | |
|---|---|---|
| НАЧ ОТД | Ситник | |
| Н КОНТР | Егунов | |
| Л СПЕЦ | Пинчук | |
| ПРОВЕРИЛ | Рудавин | |
| РАЗРАБ | Шейнич | |

1.090.1-1.2-7 33ОБ

Каркас пространственный IКШ7.30, IКШI.30 Сборочный чертёж

| СТАДИЯ | МАССА | МАСШТАБ |
|---|---|---|
| Р | СМ ТАБЛ | |
| ЛИСТ | ЛИСТОВ 1 | |

ГОСГРАЖДАНСТРОЙ КиевЗНИИЭП

ВЗАМ ИНВ № | ПОДПИСЬ И ДАТА | ИНВ № ПОДЛ



ФОРМАТ А3

| ФОРМАТ | ЗОНА | ПОЗ | ОБОЗНАЧЕНИЕ | НАИМЕНОВАНИЕ | КОЛ | ПРИМЕЧАНИЕ |
|---|---|---|---|---|---|---|
| | | | | ДОКУМЕНТАЦИЯ | | |
| А4 | | | 1.090.1-1.2-7 34СБ | СБОРОЧНЫЙ ЧЕРТЕЖ | | |
| А3 | | | 1.090.1-1.2-7 00Д2 | УЗЛЫ АРМАТУРНЫЕ | | |
| А4 | | | 1.090.1-1.2-7 00ТО | ТЕХНИЧЕСКОЕ ОПИСАНИЕ | | |
| | | | ПЕРЕМЕННЫЕ ДАННЫЕ | ДЛЯ ИСПОЛНЕНИЙ: | | |
| | | | | 1.090.1-1.2-7 34 | | |
| | | | | 1КП29.15.3,5 | | |
| | | | | СБОРОЧНЫЕ ЕДИНИЦЫ | | |
| А4 | 1 | | 1.090.1-1.2-8 05 | КАРКАС ПЛОСКИЙ КР7 | 1 | |
| А4 | 2 | | 1.090.1-1.2-8 05-02 | КАРКАС ПЛОСКИЙ КР9 | 1 | |
| А4 | 3 | | 1.090.1-1.2-8 07 | КАРКАС ПЛОСКИЙ КР14 | 4 | |
| А4 | 4 | | 1.090.1-1.2-8 10 | КАРКАС ПЛОСКИЙ КР22 | 1 | |
| А4 | 5 | | 1.090.1-1.2-8 26-03 | СЕТКА С54 | 1 | |
| А4 | 6 | | 1.090.1-1.2-8 28 | ИЗДЕЛИЕ ЗАКЛАДНОЕ МН1 | 2 | |
| | | | | ДЕТАЛИ | | |
| А4 | 7 | | 1.090.1-1.2-8 0029-01 | ПЕТЛЯ СТРОПОВОЧНАЯ СП2 | 2 | |
| А4 | 8 | | 1.090.1-1.2-8 0030 | СТЕРЖЕНЬ ГНУТЫЙ АН1 | 4 | |
| | | | | СТ. ОТД. ГОСТ 6727-80 | | |
| ВЧ | 9 | | 4.041.130 | Ф4 ВР-I L=130 | 3 | 0.01КГ |
| ВЧ | 10 | | 4.041.2900 | Ф4 ВР-I L=2900 | 5 | 0.26КГ |
| ВЧ | 11 | | 4.041.2780 | Ф4 ВР-I L=2780 | 6 | 0.25КГ |
| | | | | 1.090.1-1.2-7 34-01 | | |
| | | | | 1КП29.15.4,0 | | |
| | | | | СБОРОЧНЫЕ ЕДИНИЦЫ | | |
| А4 | 1 | | 1.090.1-1.2-8 05-01 | КАРКАС ПЛОСКИЙ КР8 | 1 | |
| А4 | 2 | | 1.090.1-1.2-8 05-02 | КАРКАС ПЛОСКИЙ КР9 | 1 | |
| А4 | 3 | | 1.090.1-1.2-8 07-01 | КАРКАС ПЛОСКИЙ КР15 | 4 | |
| А4 | 4 | | 1.090.1-1.2-8 10-01 | КАРКАС ПЛОСКИЙ КР23 | 1 | |
| А4 | 5 | | 1.090.1-1.2-8 26-01 | СЕТКА С52 | 1 | |
| А4 | 6 | | 1.090.1-1.2-8 28 | ИЗДЕЛИЕ ЗАКЛАДНОЕ МН1 | 2 | |
| | | | | ДЕТАЛИ | | |
| А4 | 7 | | 1.090.1-1.2-8 0029-01 | ПЕТЛЯ СТРОПОВОЧНАЯ СП2 | 2 | |
| А4 | 8 | | 1.090.1-1.2-8 0030 | СТЕРЖЕНЬ ГНУТЫЙ АН1 | 4 | |
| | | | | СТ. ОТД. ГОСТ 6727-80 | | |
| ВЧ | 9 | | 4.041.130 | Ф4 ВР-I L=130 | 3 | 0.01КГ |
| ВЧ | 10 | | 4.041.2780 | Ф4 ВР-I L=2780 | 6 | 0.25КГ |
| ВЧ | 11 | | 4.041.2920 | Ф4 ВР-I L=2920 | 5 | 0.26КГ |

| | | |
|---|---|---|
| 1.090.1-1.2-7 34 | | |
| НАЧ.ОТД. Ситник | КАРКАС ПРОСТРАНСТВЕННЫЙ IКП29 | СТАДИЯ: Р; ЛИСТ: ; ЛИСТОВ: 1 |
| Н.КОНТР. Егунов | | ГОСГРАЖДАНСТРОЙ КиевЗНИИЭП |
| ГЛ.СПЕЦ Пинчук | | |
| ПРОВЕРИЛ Рудавин | | |
| РАЗРАБ. Бойко | | |

ФОРМАТ А4

ЭПВЦ КиевЗНИИЭП — ОПЕРАТОР ТЛП КОРТ — Бойко

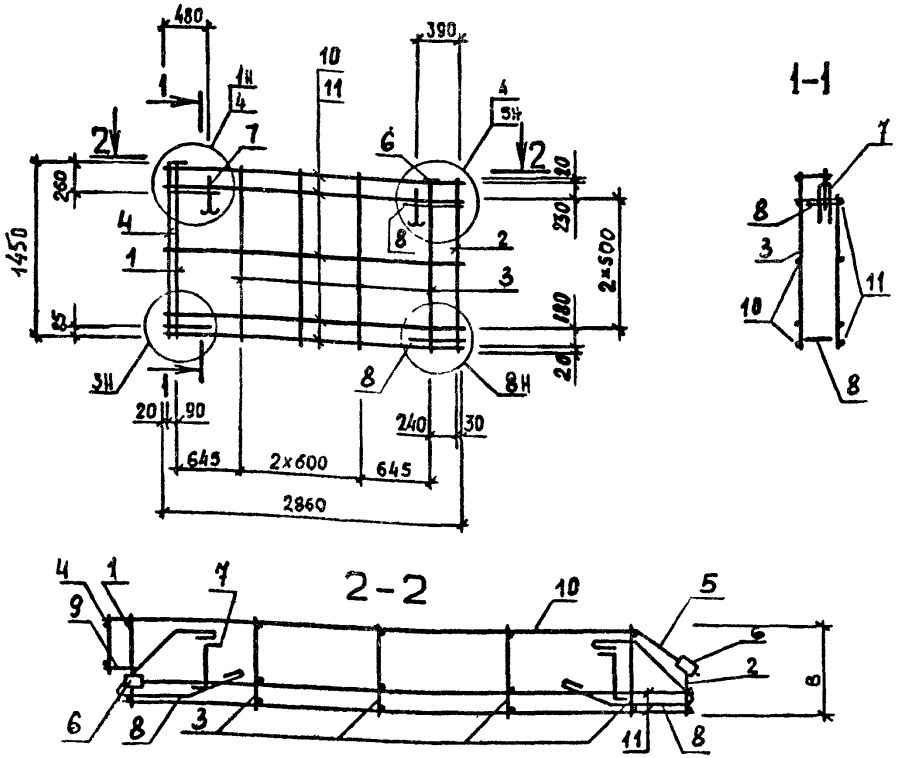


| ОБОЗНАЧЕНИЕ | МАРКА | В,мм | МАССА,кг |
|---|---|---|---|
| I.090.I-I.2-7 34 | IКП29.I5.3,5 | 300 | I8.00 |
| -0I | IКП29.I5.4,0 | 350 | I8.26 |

ВЗАМ. ИНВ № | ПОДПИСЬ И ДАТА | ИНВ №ПОДЛ

| | | |
|---|---|---|
| НАЧ.ОТД. Ситник | 1.090.1-1.2-7 34СБ | |
| Н.КОНТР. Егунов | Каркас пространственный IКП29.I5 Сборочный чертёж | СТАДИЯ: Р; МАССА: СМ ТАБЛ; МАСШТАБ: |
| ГЛ.СПЕЦ Пинчук | | ЛИСТ: ; ЛИСТОВ: 1 |
| ПРОВЕРИЛ Рудавин | | ГОСГРАЖДАНСТРОЙ КиевЗНИИЭП |
| РАЗРАБ Шейнич | | |



ФОРМАТ А4

| ФОРМАТ | ЗОНА | ПОЗ | ОБОЗНАЧЕНИЕ | НАИМЕНОВАНИЕ | КОЛ | ПРИМЕЧАНИЕ |
|---|---|---|---|---|---|---|
| | | | | ДОКУМЕНТАЦИЯ | | |
| А4 | | | 1.090.1-1.2-7 35СБ | СБОРОЧНЫЙ ЧЕРТЕЖ | | |
| А3 | | | 1.090.1-1.2-7 00Д2 | УЗЛЫ АРМАТУРНЫЕ | | |
| А4 | | | 1.090.1-1.2-7 00ТО | ТЕХНИЧЕСКОЕ ОПИСАНИЕ | | |
| | | | | ПЕРЕМЕННЫЕ ДАННЫЕ ДЛЯ ИСПОЛНЕНИЙ: | | |
| | | | | 1.090.1-1.2-7 35 | | |
| | | | | КП28.30.3,5 | | |
| | | | | СБОРОЧНЫЕ ЕДИНИЦЫ | | |
| А4 | | 1 | 1.090.1-1.2-8 04-04 | КАРКАС ПЛОСКИЙ КР5 | 2 | |
| А4 | | 2 | 1.090.1-1.2-8 06 | КАРКАС ПЛОСКИЙ КР10 | 5 | |
| А4 | | 3 | 1.090.1-1.2-8 26-02 | СЕТКА С53 | 2 | |
| А4 | | 4 | 1.090.1-1.2-8 28 | ИЗДЕЛИЕ ЗАКЛАДНОЕ МН1 | 2 | |
| | | | | ДЕТАЛИ | | |
| А4 | | 5 | 1.090.1-1.2-8 0029-03 | ПЕТЛЯ СТРОПОВОЧНАЯ СП4 | 2 | |
| А4 | | 6 | 1.090.1-1.2-8 0030 | СТЕРЖЕНЬ ГНУТЫЙ АН1 | 6 | |
| | | | | СТ. ОТД. ГОСТ 6727-80 | | |
| ВЧ | | 7 | 4.041.2770 | Ф4 ВР-I L=2770 | 8 | 0.25КГ |
| ВЧ | | 8 | 4.041.2850 | Ф4 ВР-I L=2850 | 7 | 0.26КГ |
| | | | | 1.090.1-1.2-7 35-01 | | |
| | | | | КП28.30.4,0 | | |
| | | | | СБОРОЧНЫЕ ЕДИНИЦЫ | | |
| А4 | | 1 | 1.090.1-1.2-8 04-04 | КАРКАС ПЛОСКИЙ КР5 | 2 | |
| А4 | | 2 | 1.090.1-1.2-8 06-01 | КАРКАС ПЛОСКИЙ КР11 | 5 | |
| А4 | | 3 | 1.090.1-1.2-8 26 | СЕТКА С51 | 2 | |
| А4 | | 4 | 1.090.1-1.2-8 28 | ИЗДЕЛИЕ ЗАКЛАДНОЕ МН1 | 2 | |
| | | | | ДЕТАЛИ | | |
| А4 | | 5 | 1.090.1-1.2-8 0029-03 | ПЕТЛЯ СТРОПОВОЧНАЯ СП4 | 2 | |
| А4 | | 6 | 1.090.1-1.2-8 0030 | СТЕРЖЕНЬ ГНУТЫЙ АН1 | 6 | |
| | | | | СТ. ОТД. ГОСТ 6727-80 | | |
| ВЧ | | 7 | 4.041.2770 | Ф4 ВР-I L=2770 | 8 | 0.25КГ |
| ВЧ | | 8 | 4.041.2890 | Ф4 ВР-I L=2890 | 7 | 0.26КГ |

Шеинич

ОПЕРАТОР ТЛП КОРТ

ЭПВЦ КиевЗНИИЭП

ВЗАМ. ИНВ №

ПОДПИСЬ И ДАТА

ИНВ № ПОДЛ

1.090.1-1.2-7 35

| | | | |
|---|---|---|---|
| НАЧ ОТД | Ситник | | |
| Н КОНТР | Егунов | | |
| ГЛ СПЕЦ | Пинчук | | |
| ПРОВЕРИЛ | Рудавин | | |
| РАЗРАБ | Бойко | | |

КАРКАС ПРОСТРАНСТВЕННЫЙ КП28.

| СТАДИЯ | ЛИСТ | ЛИСТОВ |
|---|---|---|
| Р | | 1 |

ГОСГРАЖДАНСТРОЙ КиевЗНИИЭП

ФОРМАТ А4

Бойко

ОПЕРАТОР ТЛП КОРТ

ЭПВЦ КиевЗНИИЭП

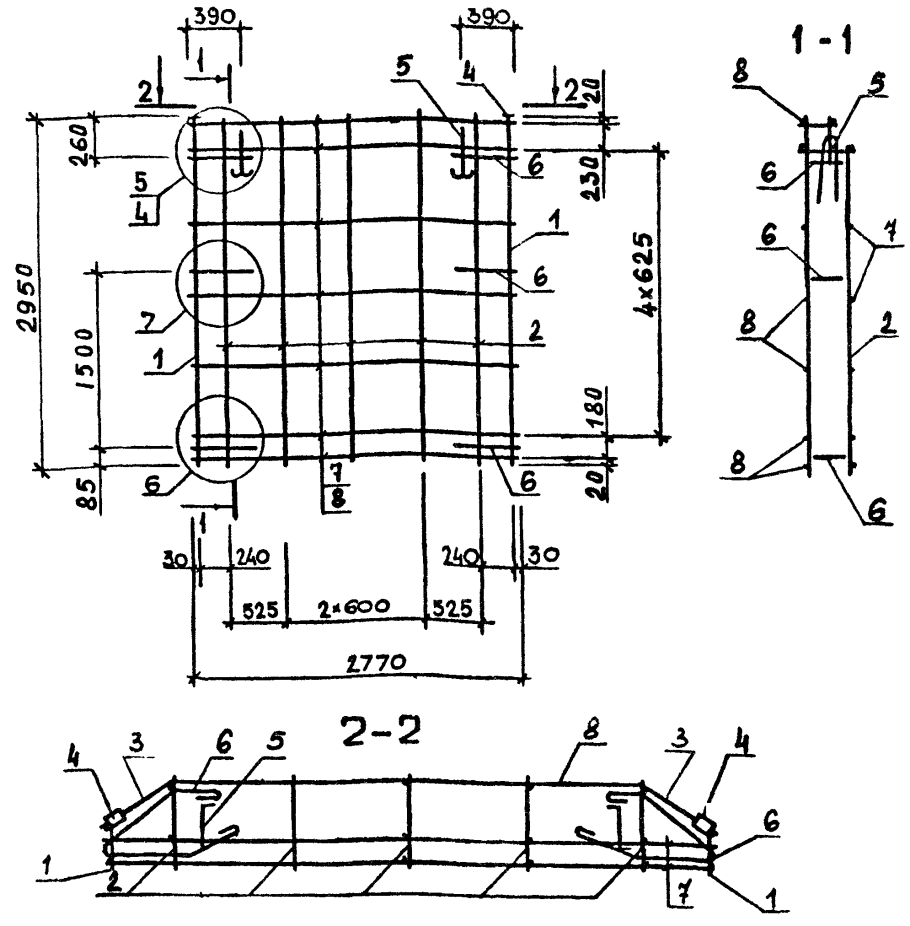





| ОБОЗНАЧЕНИЕ | МАРКА | В,мм | МАССА,кг |
|---|---|---|---|
| 1.090.1-1.2-7 35 | КП28.30.3,5 | 300 | 32.07 |
| -01 | КП28.30.4,0 | 350 | 32.57 |

ВЗАМ. ИНВ №

ПОДПИСЬ И ДАТА

ИНВ № ПОДЛ

1.090.1-1.2-7 35СБ

| | | | |
|---|---|---|---|
| НАЧ ОТД | Ситник | | |
| Н КОНТР | Егунов | | |
| ГЛ СПЕЦ | Пинчук | | |
| ПРОВЕРИЛ | Рудавин | | |
| РАЗРАБ | Шейнич | | |

Каркас пространственный КП28.30 Сборочный чертёж

| СТАДИЯ | МАССА | МАСШТАБ |
|---|---|---|
| Р | СМ ТАБЛ | |
| ЛИСТ | ЛИСТОВ 1 | |

ГОСГРАЖДАНСТРОЙ КиевЗНИИЭП

19692 80

ФОРМАТ А4

| ФОРМАТ | ЗОНА | ПОЗ | ОБОЗНАЧЕНИЕ | НАИМЕНОВАНИЕ | КОЛ. | ПРИМЕЧАНИЕ |
|---|---|---|---|---|---|---|
| | | | | ДОКУМЕНТАЦИЯ | | |
| А4 | | | 1.090.1-1.2-7 36СБ | СБОРОЧНЫЙ ЧЕРТЕЖ | | |
| А3 | | | 1.090.1-1.2-7 00Д2 | УЗЛЫ АРМАТУРНЫЕ | | |
| А4 | | | 1.090.1-1.2-7 00ТО | ТЕХНИЧЕСКОЕ ОПИСАНИЕ | | |
| | | | | ПЕРЕМЕННЫЕ ДАННЫЕ ДЛЯ ИСПОЛНЕНИЙ: | | |
| | | | | 1.090.1-1.2-7 36 КП28.15.3,5 | | |
| | | | | СБОРОЧНЫЕ ЕДИНИЦЫ | | |
| А4 | | 1 | 1.090.1-1.2-8 05-02 | КАРКАС ПЛОСКИЙ КР9 | 2 | |
| А4 | | 2 | 1.090.1-1.2-8 07 | КАРКАС ПЛОСКИЙ КР14 | 5 | |
| А4 | | 3 | 1.090.1-1.2-8 26-03 | СЕТКА С54 | 2 | |
| А4 | | 4 | 1.090.1-1.2-8 28 | ИЗДЕЛИЕ ЗАКЛАДНОЕ МН1 | 2 | |
| | | | | ДЕТАЛИ | | |
| А4 | | 5 | 1.090.1-1.2-8 0029-01 | ПЕТЛЯ СТРОПОВОЧНАЯ СП2 | 2 | |
| А4 | | 6 | 1.090.1-1.2-8 0030 | СТЕРЖЕНЬ ГНУТЫЙ АН1 СТ. ОТД. ГОСТ 6727-80 | 4 | |
| ВЧ | | 7 | 4.041.2770 | Ф4 ВР-I L=2770 | 6 | 0.25КГ |
| ВЧ | | 8 | 4.041.2850 | Ф4 ВР-I L=2850 | 5 | 0.26КГ |
| | | | | 1.090.1-1.2-7 36-01 КП28.15.4,0 | | |
| | | | | СБОРОЧНЫЕ ЕДИНИЦЫ | | |
| А4 | | 1 | 1.090.1-1.2-8 05-02 | КАРКАС ПЛОСКИЙ КР9 | 2 | |
| А4 | | 2 | 1.090.1-1.2-8 07-01 | КАРКАС ПЛОСКИЙ КР15 | 5 | |
| А4 | | 3 | 1.090.1-1.2-8 26-01 | СЕТКА С52 | 2 | |
| А4 | | 4 | 1.090.1-1.2-8 28 | ИЗДЕЛИЕ ЗАКЛАДНОЕ МН1 | 2 | |
| | | | | ДЕТАЛИ | | |
| А4 | | 5 | 1.090.1-1.2-8 0029-01 | ПЕТЛЯ СТРОПОВОЧНАЯ СП2 | 2 | |
| А4 | | 6 | 1.090.1-1.2-8 0030 | СТЕРЖЕНЬ ГНУТЫЙ АН1 СТ. ОТД. ГОСТ 6727-80 | 4 | |
| ВЧ | | 7 | 4.041.2770 | Ф4 ВР-I L=2770 | 6 | 0.25КГ |
| ВЧ | | 8 | 4.041.2890 | Ф4 ВР-I L=2890 | 5 | 0.26КГ |

| | | | |
|---|---|---|---|
| | | 1.090.1-1.2-7 36 | |
| НАЧ.ОТД | Ситник | КАРКАС ПРОСТРАНСТВЕННЫЙ КП28. | СТАДИЯ: Р; ЛИСТ: ; ЛИСТОВ: 1 |
| Н.КОНТР | Егунов | | ГОСГРАЖДАНСТРОЙ КиевЗНИИЭП |
| ГЛ.СПЕЦ | Пинчук | | |
| ПРОВЕРИЛ | Рудавин | | |
| РАЗРАБ | Бойко | | |

ФОРМАТ А4

ЭПВЦ КиевЗНИИЭП | ОПЕРАТОР ТЛП КОРТ | Бойко

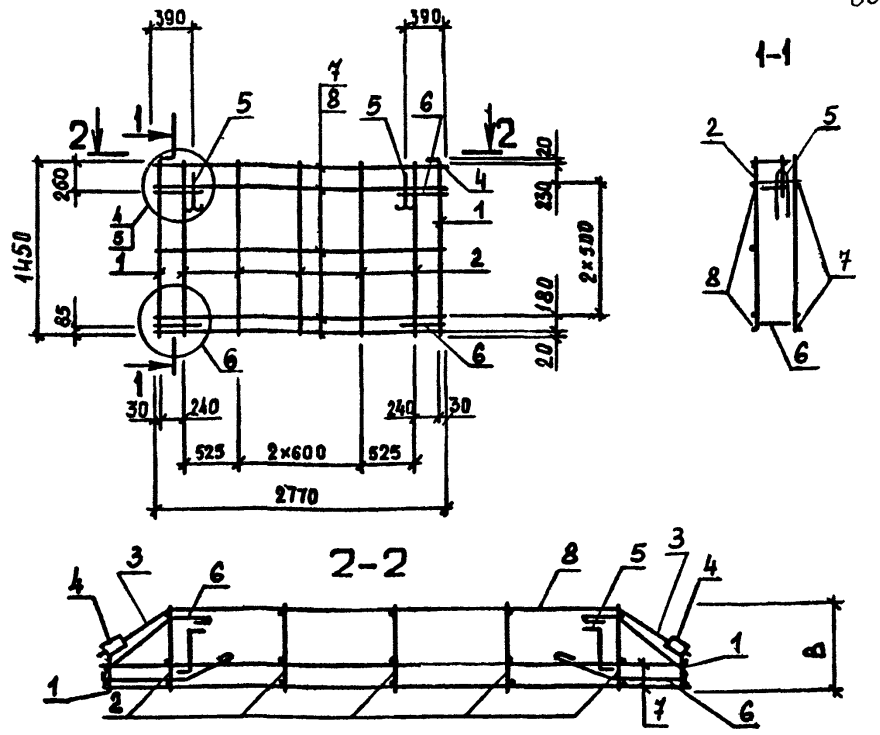


| ОБОЗНАЧЕНИЕ | МАРКА | В, мм | МАССА, кг |
|---|---|---|---|
| I.090.I-I.2-7 36 | КП28.I5.3,5 | 320 | I8.76 |
| -0I | КП28.I5.4,0 | 370 | I8.97 |

ВЗАМ. ИНВ № | ПОДПИСЬ И ДАТА | ИНВ №ПОДЛ

| | | | |
|---|---|---|---|
| | | 1.090.1-1.2-7 36СБ | |
| НАЧ.ОТД | Ситник | Каркас пространственный КП28.I5 Сборочный чертёж | СТАДИЯ: Р; МАССА: СМ ТАБЛ; МАСШТАБ: |
| Н.КОНТР | Егунов | | ЛИСТ: ; ЛИСТОВ: 1 |
| ГЛ.СПЕЦ | Пинчук | | ГОСГРАЖДАНСТРОЙ КиевЗНИИЭП |
| ПРОВЕРИЛ | Рудавин | | |
| РАЗРАБ. | Шейнич | | |



ФОРМАТ А4

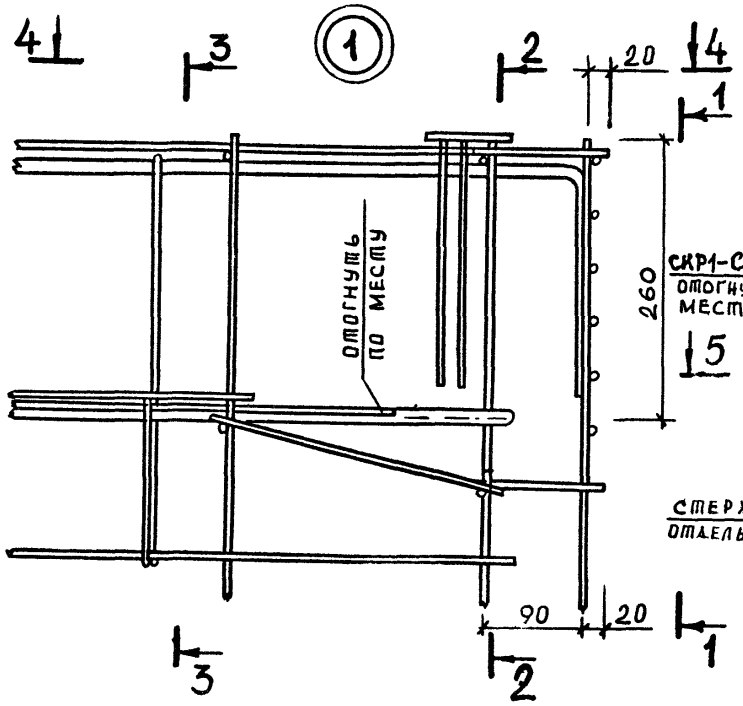


1-1

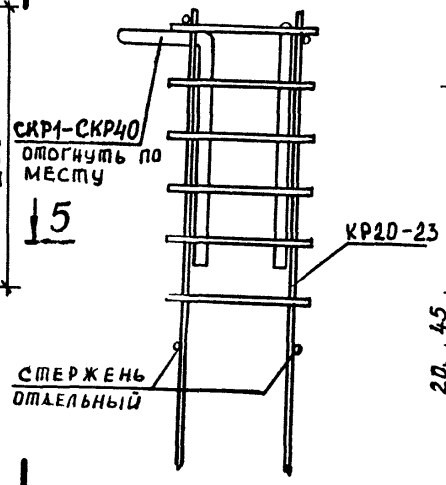


2-2

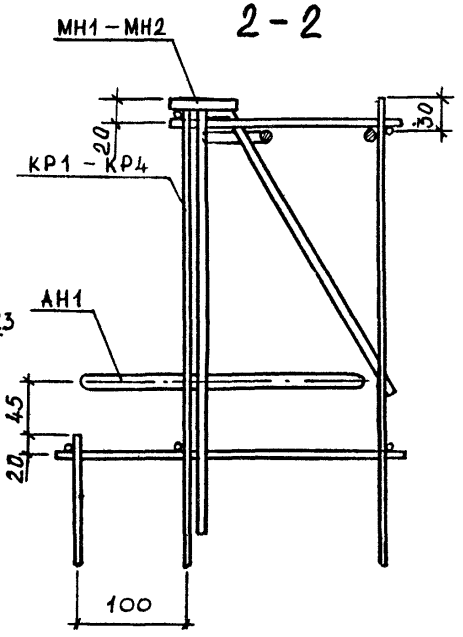


3-3

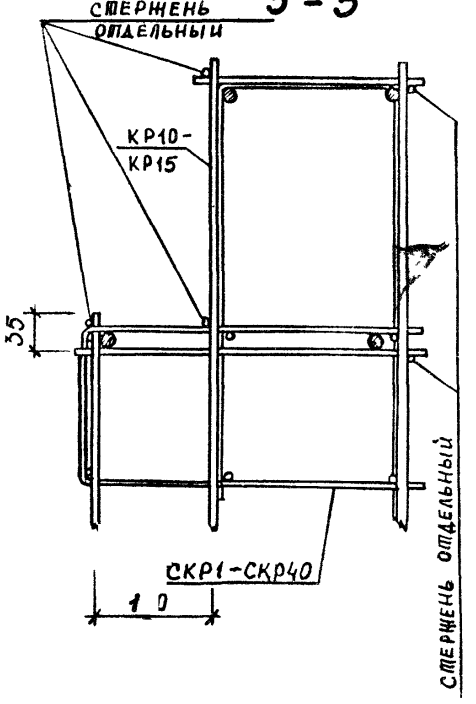


5-5

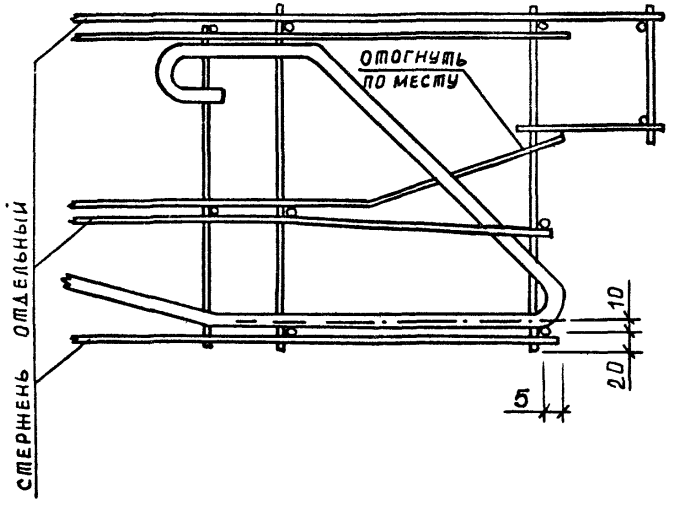


4-4

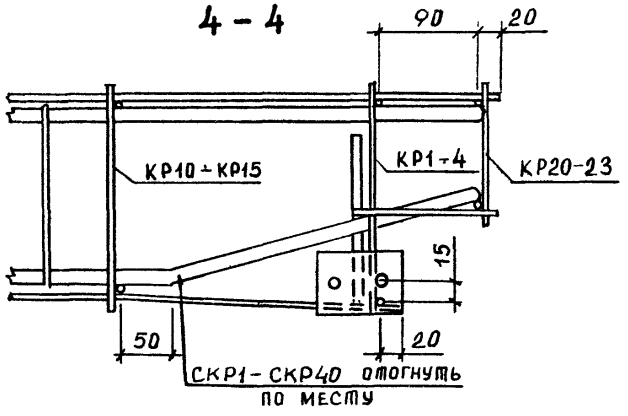


| | | | |
|---|---|---|---|
| НАЧ ОТД | Ситник | | |
| Н КОНТР | Егунов | | |
| ГЛ СПЕЦ | Пинчук | | |
| ПРОВЕРИЛ | Рудавин | | |
| РАЗРАБ | Шейнич | | |

**1.090.1-1.2-7 ООД2**

УЗЛЫ АРМАТУРНЫЕ

| СТАДИЯ | МАССА | МАСШТАБ |
|---|---|---|
| Р | СМ ТАБЛ | |

ЛИСТ 1 ЛИСТОВ 6

ГОСГРАЖДАНСТРОЙ КиевЗНИИЭП

ЭПВЦ Киев ЗНИИЭП | ОПЕРАТОР ТЛП КОРТ | Бойко

ВЗАМ ИНВ № | ПОДПИСЬ И ДАТА | ИНВ № ПОДЛ

КиевЗНИИЭП ТПП КОРТ

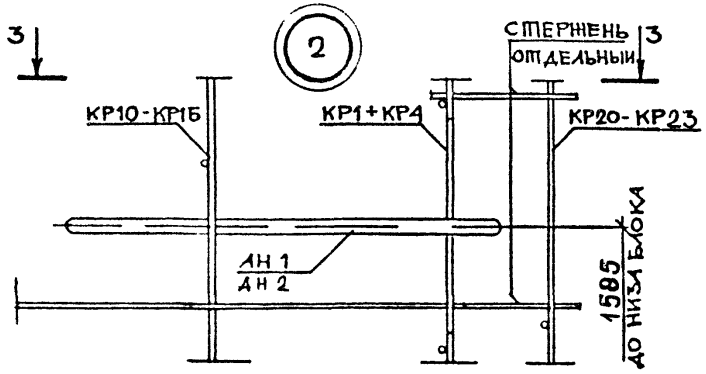


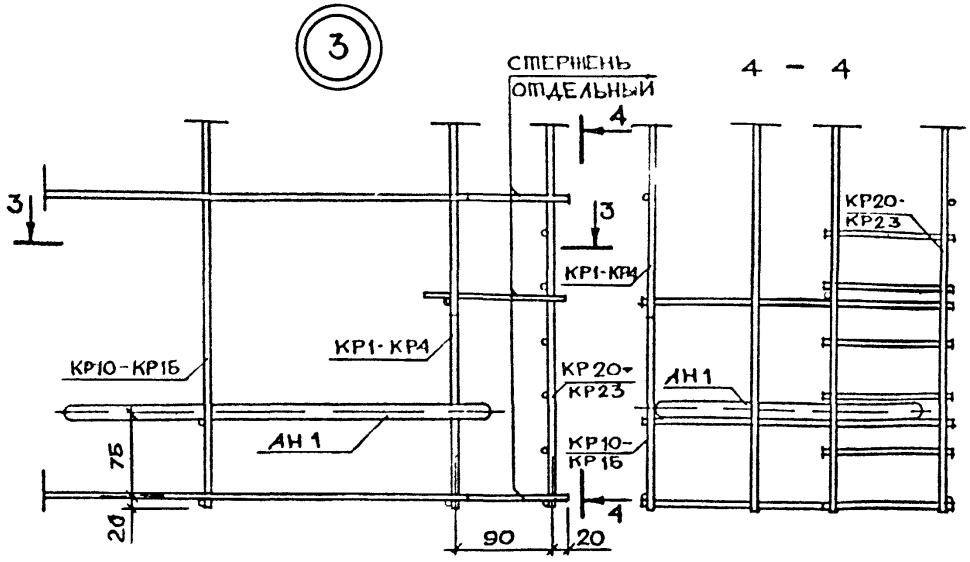


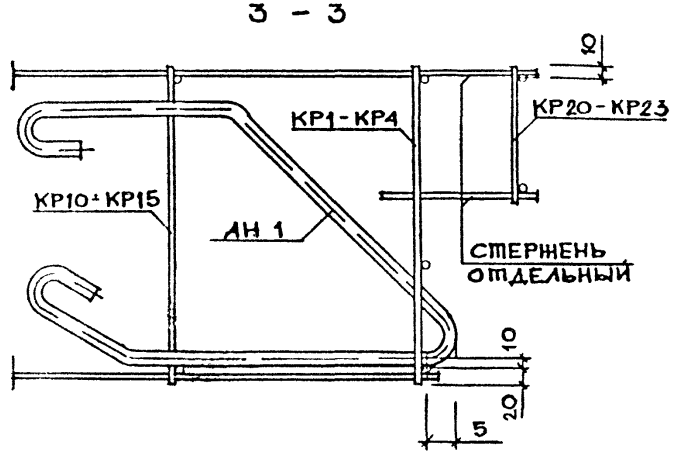


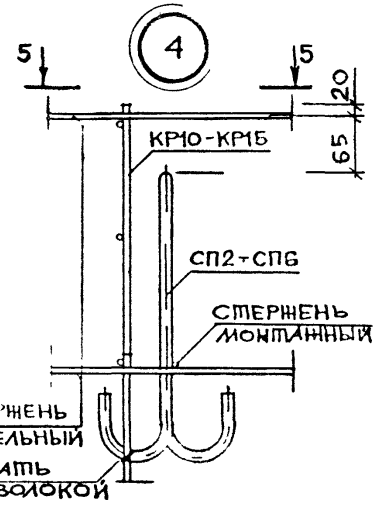


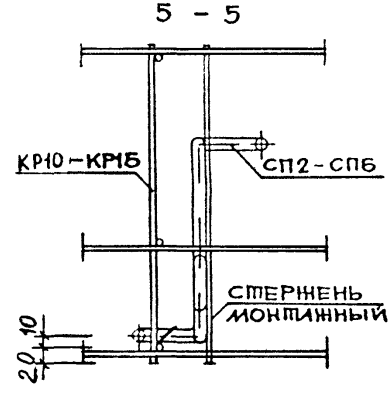


ВСЕ СОЕДИНЕНИЯ СТЕРЖНЕЙ, КРОМЕ ОГОВОРЕННЫХ, - СВАРНЫЕ

1.090.1-1.2-7 00Д2

ЛИСТ 2



ФОРМАТ А4

Бойко
ОПЕРАТОР ТЛП КОРТ
ЭПВЦ КиевЗНИИЭП

5

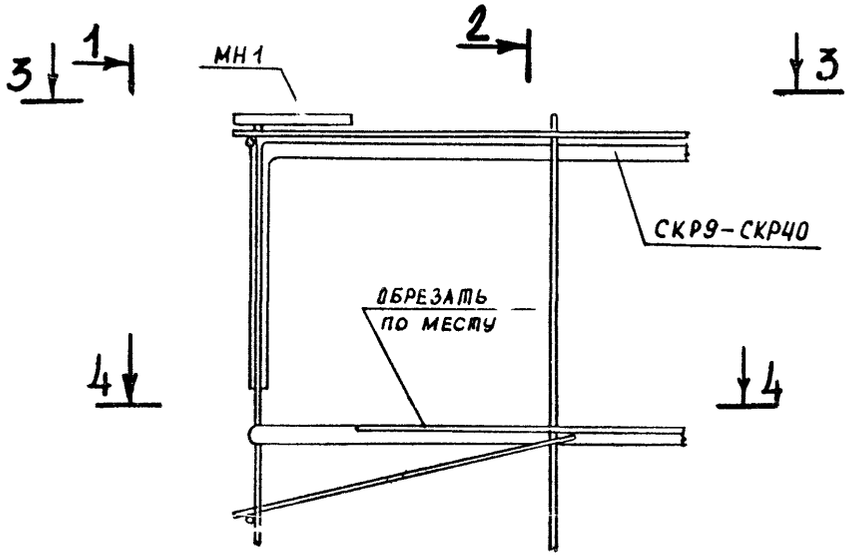


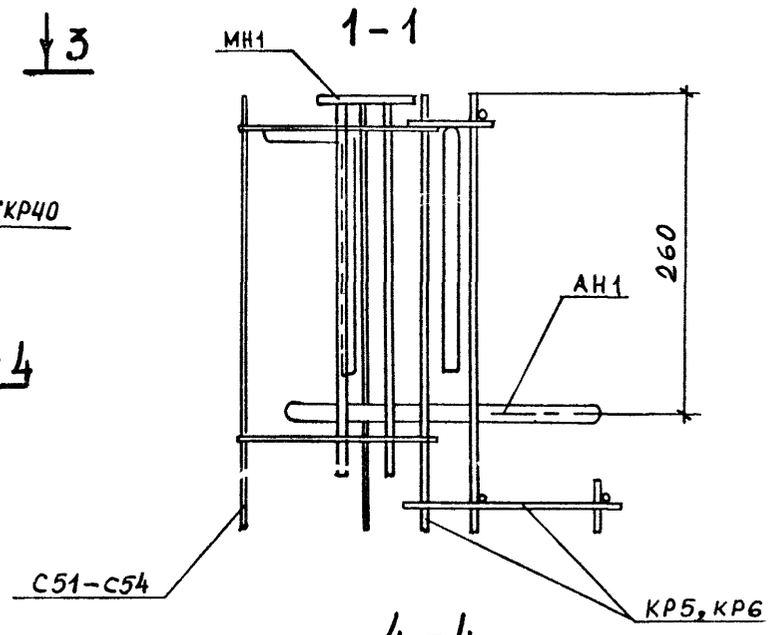


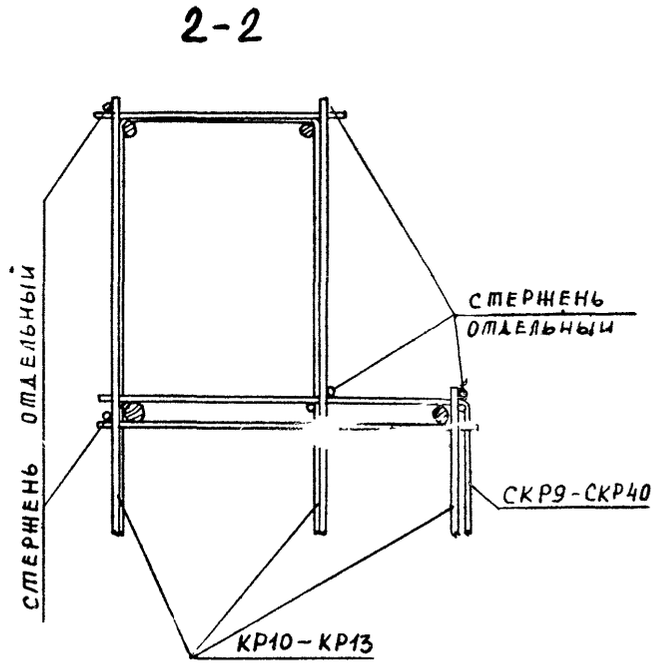


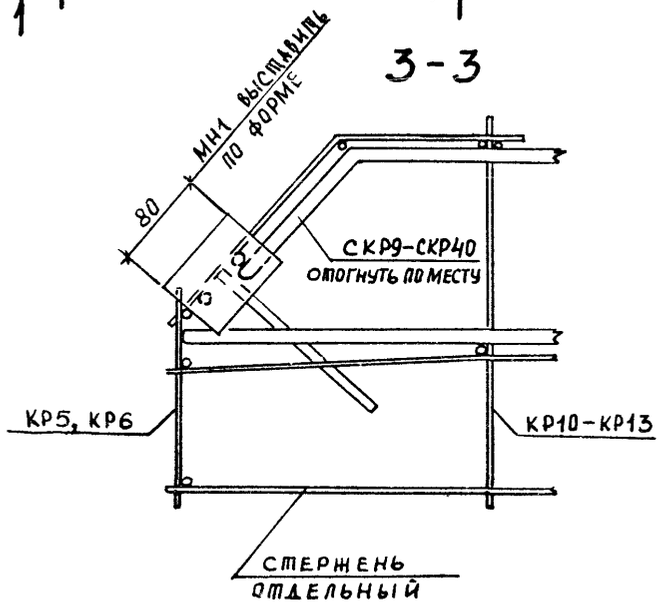


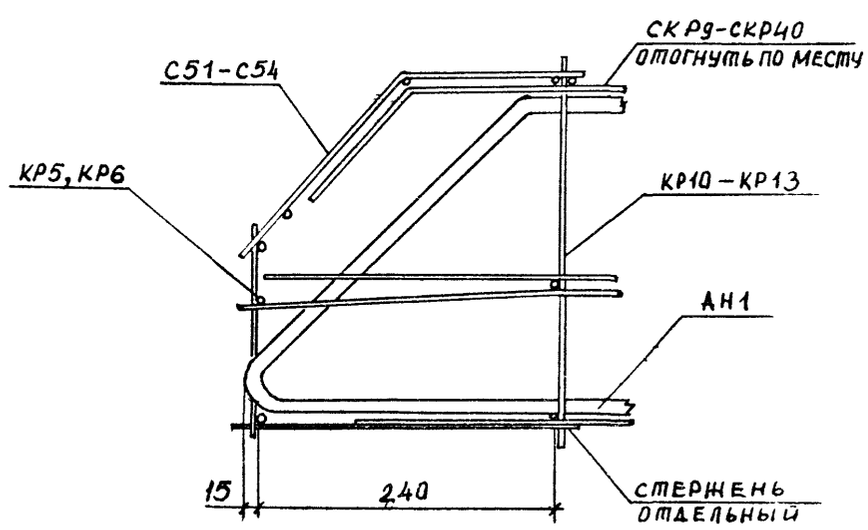

КиевЗНИИЭП 1111 КОР1 2/85

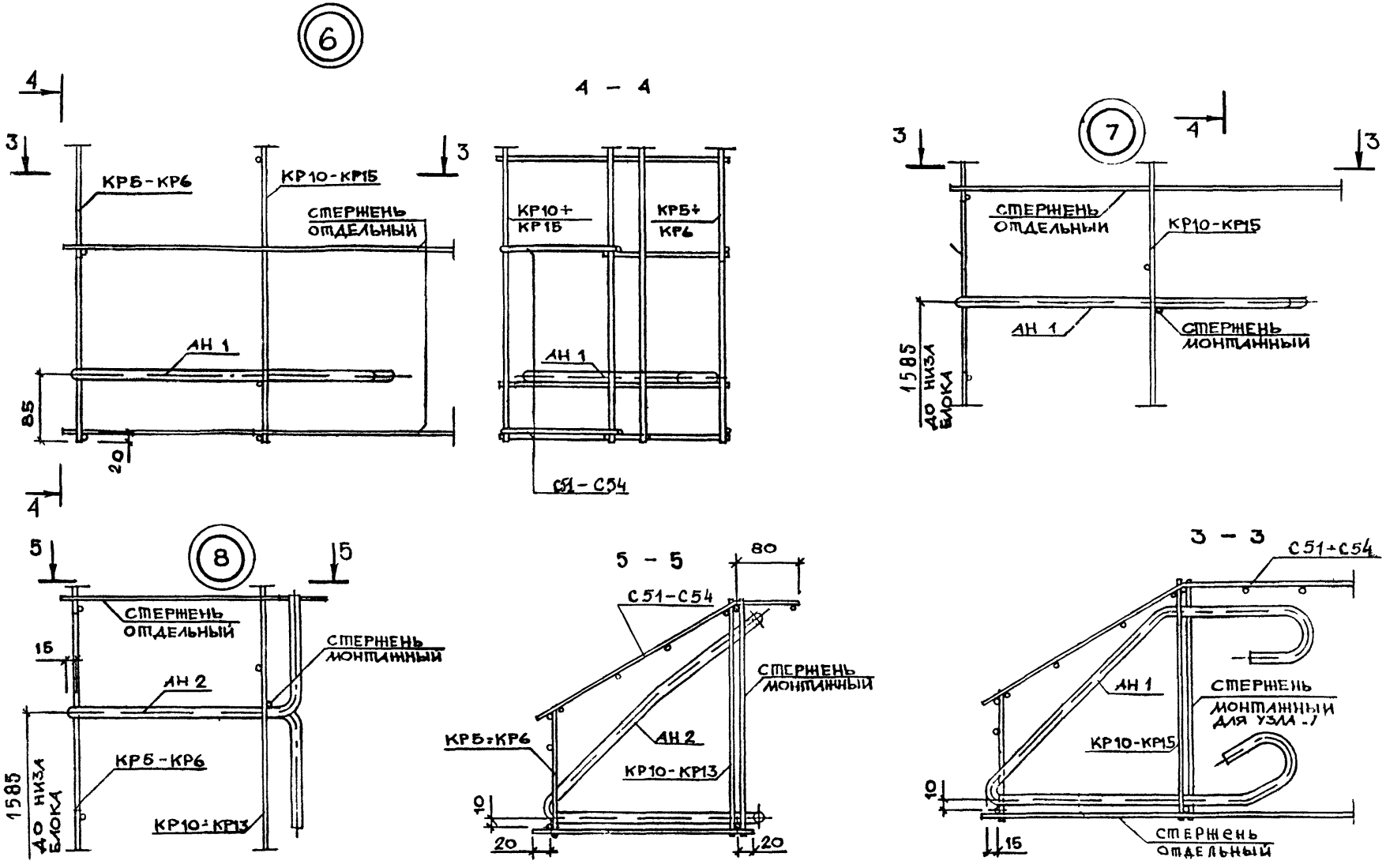

ЭПВЦ КиевЗНИИЭП
ОПЕРАТОР ТЛП КОРТ
БОЙКО
Инв. № подл. | Подп. и дата | Взам. инв. №

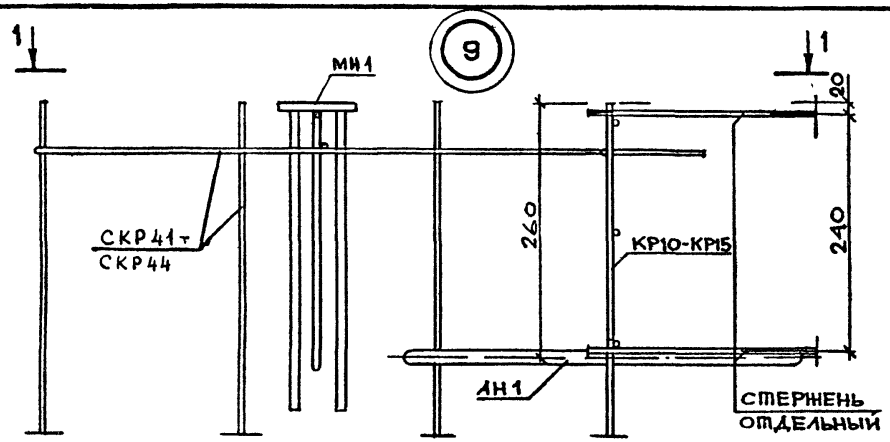


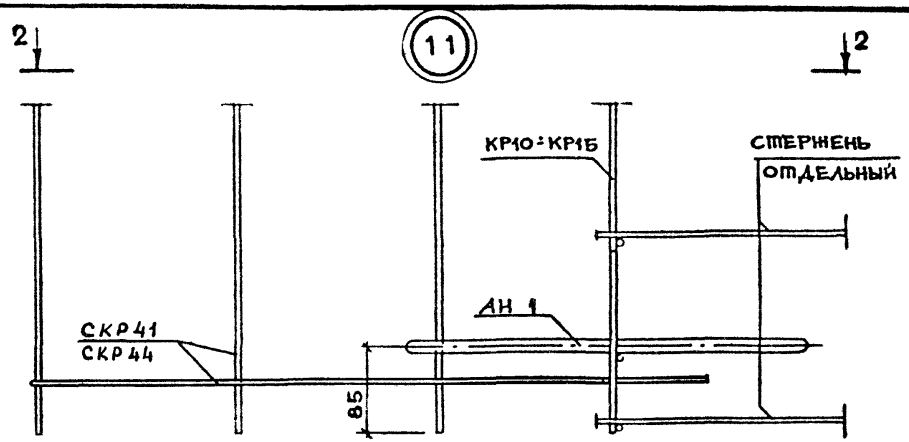


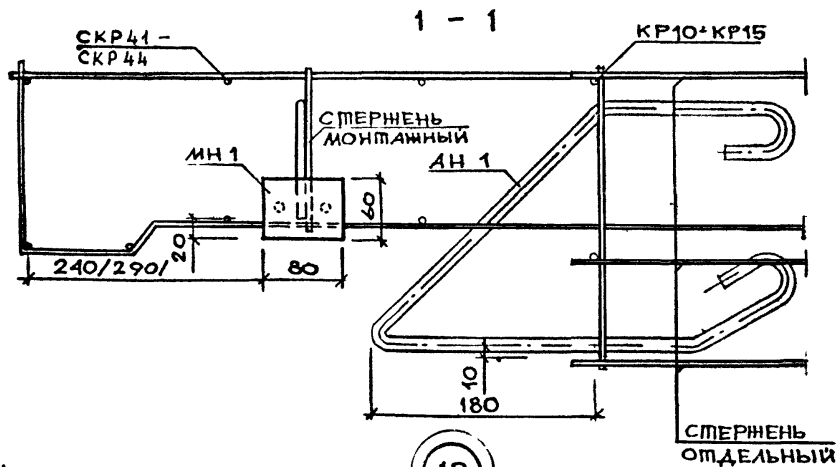


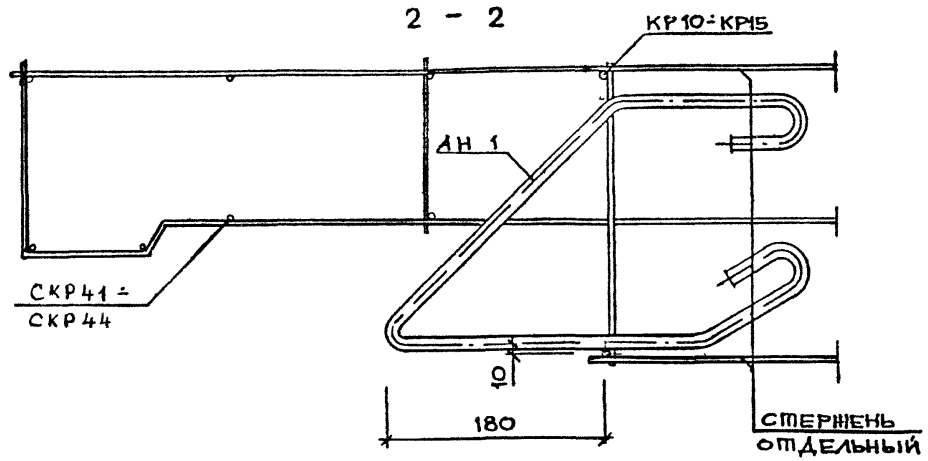


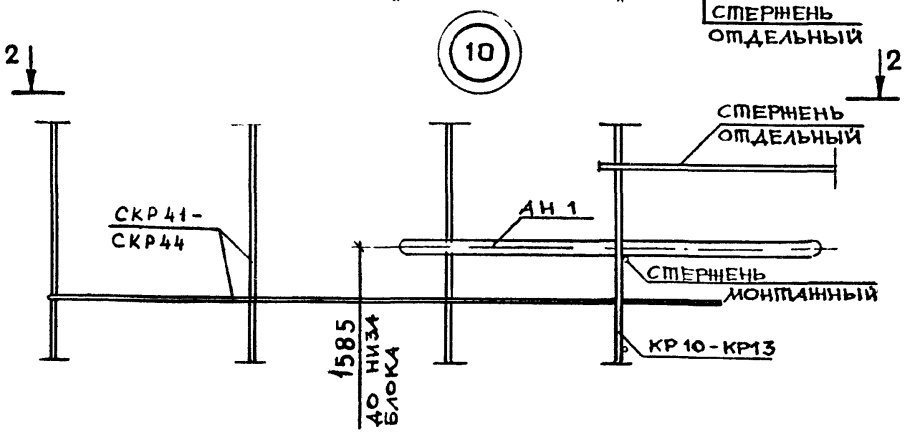


| 1.090.1-1.2-7 ООД2 | ЛИСТ 5 |
|---|---|

19692 86

ФОРМАТ А3

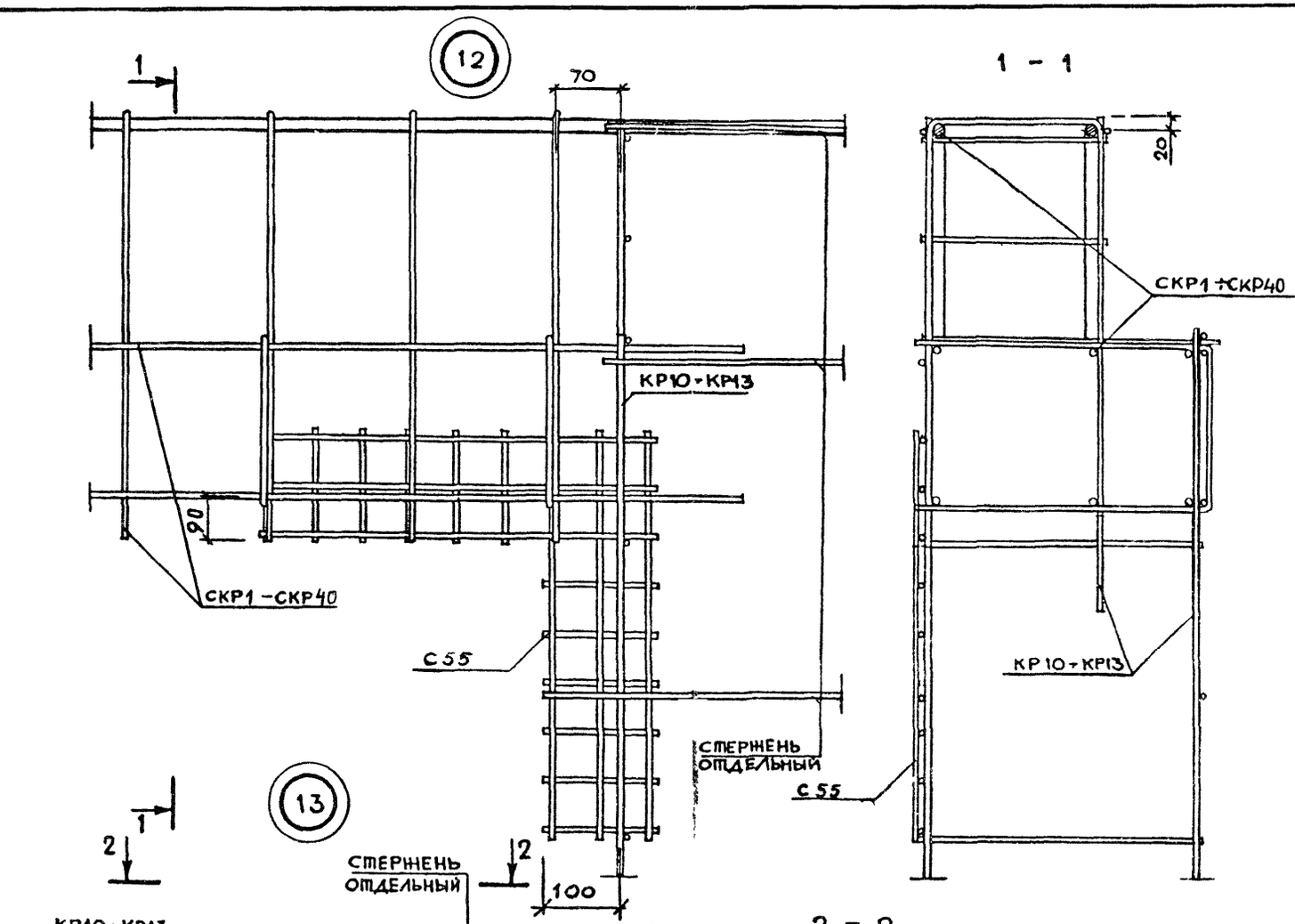


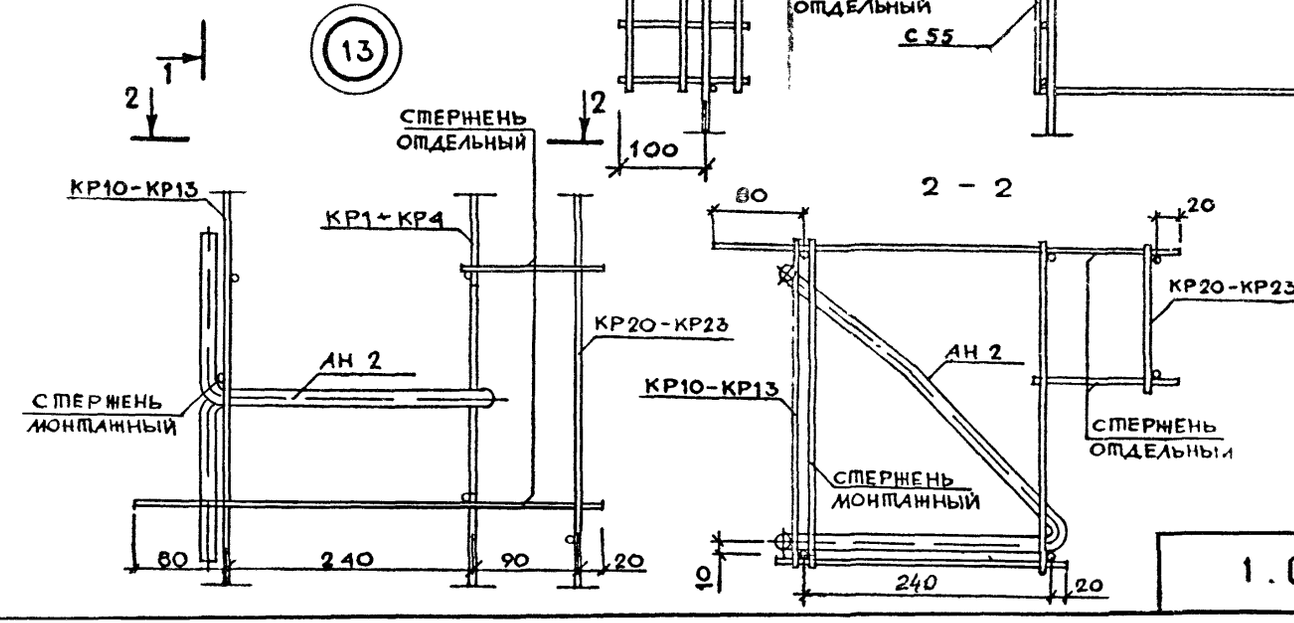


gost.e-ecolog.ru