ТИПОВЫЕ КОНСТРУКЦИИ, ИЗДЕЛИЯ И УЗЛЫ ЗДАНИЙ И СООРУЖЕНИЙ

СЕРИЯ 1.090.1-1

СБОРНЫЕ ЖЕЛЕЗОБЕТОННЫЕ КОНСТРУКЦИИ МЕЖВИДОВОГО ПРИМЕНЕНИЯ ДЛЯ КРУПНОПАНЕЛЬНЫХ ОБЩЕСТВЕННЫХ ЗДАНИЙ И ВСПОМОГАТЕЛЬНЫХ ЗДАНИЙ ПРОМЫШЛЕННЫХ ПРЕДПРИЯТИЙ С ВЫСОТОЙ ЭТАЖА 3,0 И 3,3 м

ВЫПУСК 2-5

ПАНЕЛИ НАРУЖНЫХ СТЕН ТРЕХСЛОЙНЫЕ НА ЖЕСТКИХ СВЯЗЯХ ДЛЯ ЗДАНИЙ С ВЫСОТОЙ ЭТАЖА 3,3 м

АРМАТУРНЫЕ И ЗАКЛАДНЫЕ ИЗДЕЛИЯ

РАБОЧИЕ ЧЕРТЕЖИ

РАЗРАБОТАНЫ

КИЕВЗНИИЭП

ЗАМ ДИРЕКТОРА П ДМИТРИЕВ

НАЧ ОТДЕЛА В БОРИСЕНКО

ГЛ. ИНЖ ПРОЕКТА МАЛАЧЕВСКИЙ

ЦНИИЭП ТОРГОВО-БЫТОВЫХ ЗДАНИЙ И ТУРИСТСКИХ КОМПЛЕКСОВ

ДИРЕКТОР ИН-ТА В. ЛЕПОКИЙ

НАЧ ОТДЕЛА Б. ВОЛЫНСКИЙ

ГЛ ИНЖ. ПРОЕКТА М. КОЧИН

УТВЕРЖДЕНЫ И ВВЕДЕНЫ В ДЕЙСТВИЕ С 1 ЯНВАРЯ 1984г ГОССТРОЕМ СССР

ПРОТОКОЛ ОТ 30 АВГУСТА 1983г N ВА-37

gost.e-ecolog.ru

N п/п	Обозначение	Наименование	стр.	Примечание
1	1.090.1-12-5 0000 ПЗ	Пояснительная записка	3	
2	1.090.1-12-5 0010	Сетки С1-С112	4	
3.	1.090.1-12-5 0020	Каркас КР1-КР37	26	
4.	1.090.1-12-5 0030	Изделие закладное МН	38	
5.	1.090.1-12-5 0040	Петля строповочная СП	39	
6.	1.090.1-12-5 0001	Стержень гнутый дуговой	40	

КиевЗНИИЭП

Выпуск 2-5 "Панели наружных стен трехслойные на жестких связях для зданий с высотой этажа 3,3 м. Арматурные и закладные изделия" входит в состав серии I.090.I-I "Сборные железобетонные конструкции межвидового применения для крупнопанельных общественных зданий и вспомогательных зданий промышленных предприятий с высотой этажа 3,0 и 3,3 м".

Выпуск содержит: пояснительную записку, спецификации и сборочные чертежи арматурных и закладных изделий.

Изготовление арматурных изделий и применяемые материалы

Изготовление арматурных и закладных изделий должно соответствовать требованиям "Инструкции по сварке соединений арматуры и закладных деталей железобетонных конструкций" СН 393-78.

Арматурная сталь принята в соответствии со СНиП II-2I-75. Арматура сеток и плоских каркасов выполнена из стали классов А-III ГОСТ 5781-82 и Вр-I ГОСТ 6727-80. Строповочные и монтажные петли выполнены из стали класса А-I ГОСТ 5781-82. В закладных изделиях принята полосовая сталь марки ВСт3кп2 по ГОСТ 380-71.

Маркировка арматурных и закладных изделий

Марки арматурных и закладных изделий имеют буквенно-цифровое обозначение:

С - сетка;
КР - каркас плоский;
МН - изделие закладное;
СП - петля строповочная;
П - стержень гнутый для строповочной петли;
УС - стержень гнутый в углах проема;
АН - петля монтажная.

Группа цифр обозначает порядковый номер изделия в сборке.

НАЧОТД.	АКИМЕНКО		1.090.1-1 2-5 0000 ПЗ
ГЛ.СПЕЦ.	ТИТОВА		ПОЯСНИТЕЛЬНАЯ ЗАПИСКА
ПРОВЕРИЛ	КАРПЕНКО		СТАДИЯ: Р; ЛИСТ: ; ЛИСТОВ: 1
РАЗРАБ.	ГРОСЬ		ГОСГРАЖДАНСТРОЙ КиевЗНИИЭП

ФОРМАТ А3

ФОРМАТ	ЗОНА	ПОЗ	ОБОЗНАЧЕНИЕ	НАИМЕНОВАНИЕ	КОЛ	ПРИМЕЧАНИЕ
			1.090.1-1 2-5 0010	СЕТКА С1		
				ДОКУМЕНТАЦИЯ:		
А3			1.090.1-1 2-5 0010 СВ	СВОРОЧНЫЙ ЧЕРТЕЖ		
				ДЕТАЛИ:		
				ГОСТ 6727-80		
ВЧ	1		4.041.3250	СТ. ОТД. Ф4ВРI L=3250	5	0.29КГ
ВЧ	2		4.041.450	СТ. ОТД. Ф4ВРI L=450	17	0.04КГ
			1.090.1-1 2-5 0010-001	СЕТКА С2		
				ДОКУМЕНТАЦИЯ:		
А3			1.090.1-1 2-5 0010 СВ	СВОРОЧНЫЙ ЧЕРТЕЖ		
				ДЕТАЛИ:		
				ГОСТ 6727-80		
ВЧ	1		4.041.3250	СТ. ОТД. Ф4ВРI L=3250	6	0.29КГ
ВЧ	2		4.041.600	СТ. ОТД. Ф4ВРI L=600	17	0.05КГ
			1.090.1-1 2-5 0010-002	СЕТКА С3		
				ДОКУМЕНТАЦИЯ:		
А3			1.090.1-1 2-5 0010 СВ	СВОРОЧНЫЙ ЧЕРТЕЖ		
				ДЕТАЛИ:		
				ГОСТ 6727-80		
ВЧ	1		4.041.3250	СТ. ОТД. Ф4ВРI L=3250	8	0.29КГ
ВЧ	2		4.041.750	СТ. ОТД. Ф4ВРI L=750	17	0.07КГ
			1.090.1-1 2-5 0010-003	СЕТКА С4		
				ДОКУМЕНТАЦИЯ:		
А3			1.090.1-1 2-5 0010 СВ	СВОРОЧНЫЙ ЧЕРТЕЖ		
				ДЕТАЛИ:		
				ГОСТ 6727-80		
ВЧ	1		4.041.3250	СТ. ОТД. Ф4ВРI L=3250	15	0.29КГ
ВЧ	2		4.041.1500	СТ. ОТД. Ф4ВРI L=1500	17	0.13КГ
			1.090.1-1 2-5 0010-004	СЕТКА С5		
				ДОКУМЕНТАЦИЯ:		
А3			1.090.1-1 2-5 0010 СВ	СВОРОЧНЫЙ ЧЕРТЕЖ		
				ДЕТАЛИ:		
				ГОСТ 6727-80		
ВЧ	1		4.041.3250	СТ. ОТД. Ф4ВРI L=3250	9	0.29КГ
ВЧ	2		4.041.900	СТ. ОТД. Ф4ВРI L=900	17	0.08КГ
			1.090.1-1 2-5 0010-005	СЕТКА С6		
				ДОКУМЕНТАЦИЯ:		
А3			1.090.1-1 2-5 0010 СВ	СВОРОЧНЫЙ ЧЕРТЕЖ		
				ДЕТАЛИ:		

		1.090.1-1 2-5 0010		
НАЧ ОТД	Акименко		СТАДИЯ	ЛИСТ	ЛИСТОВ
Н КОНТР	Титова		Р	I	I9
ГП СПЕЦ	Титова		Сетка С1-С112		
ПРОВЕРИЛ	Ягура		ГОСГРАЖДАНСТРОЙ		
РАЗРАБ.	Бобкова		КиевЗНИИЭП		

ФОРМАТ А4

ЭПВЦ Киев ЗНИИЭП

ОПЕРАТОР ТЛГ КОРТ

СКАЛА

ВЗАМ.ИНВ.№

ПОДПИСЬ И ДАТА

ИНВ.№ ПОДЛ.

ФОРМАТ	ЗОНА	ПОЗ	ОБОЗНАЧЕНИЕ	НАИМЕНОВАНИЕ	КОЛ	ПРИМЕЧАНИЕ
				ГОСТ 6727-80		
ВЧ	1		4.041.3250	СТ. ОТД. Ф4ВРI L=3250	9	0.29КГ
ВЧ	2		4.041.930	СТ. ОТД. Ф4ВРI L=930	17	0.08КГ
			1.090.1-1 2-5 0010-006	СЕТКА С7		
				ДОКУМЕНТАЦИЯ:		
А3			1.090.1-1 2-5 0010 СВ	СВОРОЧНЫЙ ЧЕРТЕЖ		
				ДЕТАЛИ:		
				ГОСТ 6727-80		
ВЧ	1		4.041.3250	СТ. ОТД. Ф4ВРI L=3250	5	0.29КГ
ВЧ	2		4.041.500	СТ. ОТД. Ф4ВРI L=500	17	0.04КГ
			1.090.1-1 2-5 0010-007	СЕТКА С8		
				ДОКУМЕНТАЦИЯ:		
А3			1.090.1-1 2-5 0010 СВ	СВОРОЧНЫЙ ЧЕРТЕЖ		
				ДЕТАЛИ:		
				ГОСТ 6727-80		
ВЧ	1		4.041.3250	СТ. ОТД. Ф4ВРI L=3250	6	0.29КГ
ВЧ	2		4.041.560	СТ. ОТД. Ф4ВРI L=560	17	0.05КГ
			1.090.1-1 2-5 0010-008	СЕТКА С9		
				ДОКУМЕНТАЦИЯ:		
А3			1.090.1-1 2-5 0010 СВ	СВОРОЧНЫЙ ЧЕРТЕЖ		
				ДЕТАЛИ:		
				ГОСТ 6727-80		
ВЧ	1		4.041.3250	СТ. ОТД. Ф4ВРI L=3250	12	0.29КГ
ВЧ	2		4.041.1230	СТ. ОТД. Ф4ВРI L=1230	17	0.11КГ
			1.090.1-1 2-5 0010-009	СЕТКА С10		
				ДОКУМЕНТАЦИЯ:		
А3			1.090.1-1 2-5 0010 СВ	СВОРОЧНЫЙ ЧЕРТЕЖ		
				ДЕТАЛИ:		
				ГОСТ 6727-80		
ВЧ	1		4.041.3250	СТ. ОТД. Ф4ВРI L=3250	14	0.29КГ
ВЧ	2		4.041.1360	СТ. ОТД. Ф4ВРI L=1360	17	0.12КГ
			1.090.1-1 2-5 0010-010	СЕТКА С11		
				ДОКУМЕНТАЦИЯ:		
А3			1.090.1-1 2-5 0010 СВ	СВОРОЧНЫЙ ЧЕРТЕЖ		
				ДЕТАЛИ:		
				ГОСТ 6727-80		
ВЧ	1		4.041.3250	СТ. ОТД. Ф4ВРI L=3250	7	0.29КГ
ВЧ	2		4.041.690	СТ. ОТД. Ф4ВРI L=690	17	0.06КГ
			1.090.1-1 2-5 0010-011	СЕТКА С12		
				ДОКУМЕНТАЦИЯ:		
А3			1.090.1-1 2-5 0010-011 СБ	СВОРОЧНЫЙ ЧЕРТЕЖ		
				ДЕТАЛИ:		
				ГОСТ 6727-80		

	1.090.1-1 2-5 0010	ЛИСТ 2

19260 5

ФОРМАТ А4

ФОРМАТ	ЗОНА	ПОЗ	ОБОЗНАЧЕНИЕ	НАИМЕНОВАНИЕ	КОЛ	ПРИМЕЧАНИЕ
ВЧ		1	4.041.3250	СТ. ОТД. Ф4ВРI L=3250	14	0.29КГ
ВЧ		2	4.041.1390	СТ. ОТД. Ф4ВРI L=1390	17	0.13КГ
			1.090.1-1 2-5 0010-012	СЕТКА С13 ДОКУМЕНТАЦИЯ:		
А3			1.090.1-1 2-5 0010-011 СБ	СВОРОЧНЫЙ ЧЕРТЕЖ ДЕТАЛИ: ГОСТ 6727-80		
ВЧ		1	4.041.3250	СТ. ОТД. Ф4ВРI L=3250	6	0.29КГ
ВЧ		2	4.041.620	СТ. ОТД. Ф4ВРI L=620	17	0.06КГ
			1.090.1-1 2-5 0010-013	СЕТКА С14 ДОКУМЕНТАЦИЯ:		
А3			1.090.1-1 2-5 0010-011 СБ	СВОРОЧНЫЙ ЧЕРТЕЖ ДЕТАЛИ: ГОСТ 6727-80		
ВЧ		1	4.041.3250	СТ. ОТД. Ф4ВРI L=3250	13	0.29КГ
ВЧ		2	4.041.1290	СТ. ОТД. Ф4ВРI L=1290	17	0.12КГ
			1.090.1-1 2-5 0010-014	СЕТКА С15 ДОКУМЕНТАЦИЯ:		
А3			1.090.1-1 2-5 0010-011 СБ	СВОРОЧНЫЙ ЧЕРТЕЖ ДЕТАЛИ: ГОСТ 6727-80		
ВЧ		1	4.041.3250	СТ. ОТД. Ф4ВРI L=3250	17	0.29КГ
ВЧ		2	4.041.1640	СТ. ОТД. Ф4ВРI L=1640	17	0.15КГ
			1.090.1-1 2-5 0010-015	СЕТКА С16 ДОКУМЕНТАЦИЯ:		
А3			1.090.1-1 2-5 0010-011 СБ	СВОРОЧНЫЙ ЧЕРТЕЖ ДЕТАЛИ: ГОСТ 6727-80		
ВЧ		1	4.041.3250	СТ. ОТД. Ф4ВРI L=3250	32	0.29КГ
ВЧ		2	4.041.3220	СТ. ОТД. Ф4ВРI L=3220	17	0.29КГ
			1.090.1-1 2-5 0010-016	СЕТКА С17 ДОКУМЕНТАЦИЯ:		
А3			1.090.1-1 2-5 0010-011 СБ	СВОРОЧНЫЙ ЧЕРТЕЖ ДЕТАЛИ: ГОСТ 6727-80		
ВЧ		1	4.041.3250	СТ. ОТД. Ф4ВРI L=3250	33	0.29КГ
ВЧ		2	4.041.3270	СТ. ОТД. Ф4ВРI L=3270	17	0.29КГ
			1.090.1-1 2-5 0010-017	СЕТКА С18 ДОКУМЕНТАЦИЯ:		
А3			1.090.1-1 2-5 0010-011 СБ	СВОРОЧНЫЙ ЧЕРТЕЖ ДЕТАЛИ: ГОСТ 6727-80		
ВЧ		1	4.041.3250	СТ. ОТД. Ф4ВРI L=3250	20	0.29КГ

1.090.1-1 2-5 0010 — ЛИСТ 3

ФОРМАТ А4

ЭПВЦ Киев ЗНИИЭП — ОПЕРАТОР ТЛГ КОРТ — СКАЛА

ФОРМАТ	ЗОНА	ПОЗ	ОБОЗНАЧЕНИЕ	НАИМЕНОВАНИЕ	КОЛ	ПРИМЕЧАНИЕ
ВЧ		2	4.041.2020	СТ. ОТД. Ф4ВРI L=2020	17	0.18КГ
			1.090.1-1 2-5 0010-018	СЕТКА С19 ДОКУМЕНТАЦИЯ:		
А3			1.090.1-1 2-5 0010-011 СБ	СВОРОЧНЫЙ ЧЕРТЕЖ ДЕТАЛИ: ГОСТ 6727-80		
ВЧ		1	4.041.3250	СТ. ОТД. Ф4ВРI L=3250	21	0.29КГ
ВЧ		2	4.041.2070	СТ. ОТД. Ф4ВРI L=2070	17	0.19КГ
			1.090.1-1 2-5 0010-019	СЕТКА С20 ДОКУМЕНТАЦИЯ:		
А3			1.090.1-1 2-5 0010-011 СБ	СВОРОЧНЫЙ ЧЕРТЕЖ ДЕТАЛИ: ГОСТ 6727-80		
ВЧ		1	4.041.3250	СТ. ОТД. Ф4ВРI L=3250	14	0.29КГ
ВЧ		2	4.041.1420	СТ. ОТД. Ф4ВРI L=1420	17	0.13КГ
			1.090.1-1 2-5 0010-020	СЕТКА С21 ДОКУМЕНТАЦИЯ:		
А3			1.090.1-1 2-5 0010-020 СБ	СВОРОЧНЫЙ ЧЕРТЕЖ ДЕТАЛИ: ГОСТ 6727-80		
ВЧ		1	4.041.1690	СТ. ОТД. Ф4ВРI L=1690	32	0.15КГ
ВЧ		2	4.041.3220	СТ. ОТД. Ф4ВРI L=3220	9	0.29КГ
			1.090.1-1 2-5 0010-021	СЕТКА С22 ДОКУМЕНТАЦИЯ:		
А3			1.090.1-1 2-5 0010-020 СБ	СВОРОЧНЫЙ ЧЕРТЕЖ ДЕТАЛИ: ГОСТ 6727-80		
ВЧ		1	4.041.1690	СТ. ОТД. Ф4ВРI L=1690	33	0.15КГ
ВЧ		2	4.041.3270	СТ. ОТД. Ф4ВРI L=3270	9	0.29КГ
			1.090.1-1 2-5 0010-022	СЕТКА С23 ДОКУМЕНТАЦИЯ:		
А3			1.090.1-1 2-5 0010-022 СБ	СВОРОЧНЫЙ ЧЕРТЕЖ ДЕТАЛИ: ГОСТ 6727-80		
ВЧ		1	4.041.3250	СТ. ОТД. Ф4ВРI L=3250	24	0.29КГ
ВЧ		2	4.041.2360	СТ. ОТД. Ф4ВРI L=2360	17	0.21КГ
			1.090.1-1 2-5 0010-023	СЕТКА С24 ДОКУМЕНТАЦИЯ:		
А3			1.090.1-1 2-5 0010-022 СБ	СВОРОЧНЫЙ ЧЕРТЕЖ ДЕТАЛИ: ГОСТ 6727-80		
ВЧ		1	4.041.3250	СТ. ОТД. Ф4ВРI L=3250	18	0.29КГ
ВЧ		2	4.041.1760	СТ. ОТД. Ф4ВРI L=1760	17	0.16КГ

1.090.1-1 2-5 0010 — ЛИСТ 4

ИНВ №ПОДЛ | ПОДПИСЬ И ДАТА | ВЗАМ ИНВ №

19260 6

ФОРМАТ А4

ФОРМАТ	ЗОНА	ПОЗ.	ОБОЗНАЧЕНИЕ	НАИМЕНОВАНИЕ	КОЛ	ПРИМЕЧАНИЕ
			1.090.1-1 2-5 0010-024	СЕТКА С25		
				ДОКУМЕНТАЦИЯ:		
А3			1.090.1-1 2-5 0010-022 СБ	СВОРОЧНЫЙ ЧЕРТЕЖ		
				ДЕТАЛИ:		
				ГОСТ 6727-80		
ВЧ		1	4.041.3250	СТ. ОТД. Ф4ВРI L=3250	12	0.29КГ
ВЧ		2	4.041.1160	СТ. ОТД. Ф4ВРI L=1160	17	0.10КГ
			1.090.1-1 2-5 0010-025	СЕТКА С26		
				ДОКУМЕНТАЦИЯ:		
А3			1.090.1-1 2-5 0010-025 СБ	СВОРОЧНЫЙ ЧЕРТЕЖ		
				ДЕТАЛИ:		
				ГОСТ 6727-80		
ВЧ		1	4.041.1590	СТ. ОТД. Ф4ВРI L=1590	30	0.14КГ
ВЧ		2	4.041.2960	СТ. ОТД. Ф4ВРI L=2960	8	0.27КГ
			1.090.1-1 2-5 0010-026	СЕТКА С27		
				ДОКУМЕНТАЦИЯ:		
А3			1.090.1-1 2-5 0010-025 СБ	СВОРОЧНЫЙ ЧЕРТЕЖ		
				ДЕТАЛИ:		
				ГОСТ 6727-80		
ВЧ		1	4.041.3250	СТ. ОТД. Ф4ВРI L=3250	30	0.29КГ
ВЧ		2	4.041.2960	СТ. ОТД. Ф4ВРI L=2960	16	0.27КГ
			1.090.1-1 2-5 0010-027	СЕТКА С28		
				ДОКУМЕНТАЦИЯ:		
А3			1.090.1-1 2-5 0010-027 СБ	СВОРОЧНЫЙ ЧЕРТЕЖ		
				ДЕТАЛИ:		
				ГОСТ 6727-80		
ВЧ		1	4.041.2350	СТ. ОТД. Ф4ВРI L=2350	5	0.21КГ
ВЧ		2	4.041.450	СТ. ОТД. Ф4ВРI L=450	24	0.04КГ
			1.090.1-1 2-5 0010-028	СЕТКА С29		
				ДОКУМЕНТАЦИЯ:		
А3			1.090.1-1 2-5 0010-027 СБ	СВОРОЧНЫЙ ЧЕРТЕЖ		
				ДЕТАЛИ:		
				ГОСТ 6727-80		
ВЧ		1	4.041.2350	СТ. ОТД. Ф4ВРI L=2350	11	0.21КГ
ВЧ		2	4.041.1080	СТ. ОТД. Ф4ВРI L=1080	24	0.10КГ
			1.090.1-1 2-5 0010-029	СЕТКА С30		
				ДОКУМЕНТАЦИЯ:		
А3			1.090.1-1 2-5 0010-027 СБ	СВОРОЧНЫЙ ЧЕРТЕЖ		
				ДЕТАЛИ:		
				ГОСТ 6727-80		
ВЧ		1	4.041.2350	СТ. ОТД. Ф4ВРI L=2350	8	0.21КГ
ВЧ		2	4.041.780	СТ. ОТД. Ф4ВРI L=780	24	0.07КГ
			1.090.1-1 2-5 0010-030	СЕТКА С31		

6

СКАЛА В.Скалы

ОПЕРАТОР ТЛГ КОРТ

ЭПВЦ Киев ЗНИИЭП

ВЗАМ ИНВ №

ПОДПИСЬ И ДАТА

ИНВ №ПОДЛ

ФОРМАТ	ЗОНА	ПОЗ	ОБОЗНАЧЕНИЕ	НАИМЕНОВАНИЕ	КОЛ	ПРИМЕЧАНИЕ
				ДОКУМЕНТАЦИЯ:		
А3			1.090.1-1 2-5 0010-027 СБ	СВОРОЧНЫЙ ЧЕРТЕЖ		
				ДЕТАЛИ:		
				ГОСТ 6727-80		
ВЧ		1	4.041.2350	СТ. ОТД. Ф4ВРI L=2350	17	0.21КГ
ВЧ		2	4.041.1680	СТ. ОТД. Ф4ВРI L=1680	24	0.15КГ
			1.090.1-1 2-5 0010-031	СЕТКА С32		
				ДОКУМЕНТАЦИЯ:		
А3			1.090.1-1 2-5 0010-027 СБ	СВОРОЧНЫЙ ЧЕРТЕЖ		
				ДЕТАЛИ:		
				ГОСТ 6727-80		
ВЧ		1	4.041.2350	СТ. ОТД. Ф4ВРI L=2350	14	0.21КГ
ВЧ		2	4.041.1380	СТ. ОТД. Ф4ВРI L=1380	24	0.12КГ
			1.090.1-1 2-5 0010-032	СЕТКА С33		
				ДОКУМЕНТАЦИЯ:		
А3			1.090.1-1 2-5 0010-032 СБ	СВОРОЧНЫЙ ЧЕРТЕЖ		
				ДЕТАЛИ:		
				ГОСТ 6727-80		
ВЧ		1	4.041.1590	СТ. ОТД. Ф4ВРI L=1590	5	0.14КГ
ВЧ		2	4.041.500	СТ. ОТД. Ф4ВРI L=500	16	0.04КГ
			1.090.1-1 2-5 0010-033	СЕТКА С34		
				ДОКУМЕНТАЦИЯ:		
А3			1.090.1-1 2-5 0010-032 СБ	СВОРОЧНЫЙ ЧЕРТЕЖ		
				ДЕТАЛИ:		
				ГОСТ 6727-80		
ВЧ		1	4.041.1590	СТ. ОТД. Ф4ВРI L=1590	6	0.14КГ
ВЧ		2	4.041.560	СТ. ОТД. Ф4ВРI L=560	16	0.05КГ
			1.090.1-1 2-5 0010-034	СЕТКА С35		
				ДОКУМЕНТАЦИЯ:		
А3			1.090.1-1 2-5 0010-034 СБ	СВОРОЧНЫЙ ЧЕРТЕЖ		
				ДЕТАЛИ:		
				ГОСТ 6727-80		
ВЧ		1	4.041.1010	СТ. ОТД. Ф4ВРI L=1010	10	0.09КГ
ВЧ		2	4.041.1010	СТ. ОТД. Ф4ВРI L=1010	10	0.09КГ
			1.090.1-1 2-5 0010-035	СЕТКА С36		
				ДОКУМЕНТАЦИЯ:		
А3			1.090.1-1 2-5 0010-035 СБ	СВОРОЧНЫЙ ЧЕРТЕЖ		
				ДЕТАЛИ:		
				ГОСТ 6727-80		
ВЧ		1	4.041.2040	СТ. ОТД. Ф4ВРI L=2040	5	0.18КГ
ВЧ		2	4.041.450	СТ. ОТД. Ф4ВРI L=450	21	0.04КГ
			1.090.1-1 2-5 0010-036	СЕТКА С37		
				ДОКУМЕНТАЦИЯ:		

19260 7

ФОРМА	ЗОНА	ПОЗ	ОБОЗНАЧЕНИЕ	НАИМЕНОВАНИЕ	КОЛ	ПРИМЕЧАНИЕ
А3			1.090.1-1 2-5 0010-035 СБ	СБОРОЧНЫЙ ЧЕРТЕЖ ДЕТАЛИ: ГОСТ 6727-80		
	ВЧ	1	4.041.2040	СТ. ОТД. Ф4ВРI L=2040	7	0.18КГ
	ВЧ	2	4.041.700	СТ. ОТД. Ф4ВРI L=700	21	0.06КГ
			1.090.1-1 2-5 0010-037	СЕТКА С38 ДОКУМЕНТАЦИЯ:		
А3			1.090.1-1 2-5 0010-035 СБ	СБОРОЧНЫЙ ЧЕРТЕЖ ДЕТАЛИ: ГОСТ 6727-80		
	ВЧ	1	4.041.2040	СТ. ОТД. Ф4ВРI L=2040	4	0.18КГ
	ВЧ	2	4.041.360	СТ. ОТД. Ф4ВРI L=360	21	0.03КГ
			1.090.1-1 2-5 0010-038	СЕТКА С39 ДОКУМЕНТАЦИЯ:		
А3			1.090.1-1 2-5 0010-038 СБ	СБОРОЧНЫЙ ЧЕРТЕЖ ДЕТАЛИ: ГОСТ 6727-80		
	ВЧ	1	4.041.1140	СТ. ОТД. Ф4ВРI L=1140	4	0.10КГ
	ВЧ	2	4.041.410	СТ. ОТД. Ф4ВРI L=410	12	0.04КГ
			1.090.1-1 2-5 0010-039	СЕТКА С40 ДОКУМЕНТАЦИЯ:		
А3			1.090.1-1 2-5 0010-038 СБ	СБОРОЧНЫЙ ЧЕРТЕЖ ДЕТАЛИ: ГОСТ 6727-80		
	ВЧ	1	4.041.1140	СТ. ОТД. Ф4ВРI L=1140	4	0.10КГ
	ВЧ	2	4.041.430	СТ. ОТД. Ф4ВРI L=430	12	0.04КГ
			1.090.1-1 2-5 0010-040	СЕТКА С41 ДОКУМЕНТАЦИЯ:		
А3			1.090.1-1 2-5 0010-038 СБ	СБОРОЧНЫЙ ЧЕРТЕЖ ДЕТАЛИ: ГОСТ 6727-80		
	ВЧ	1	4.041.2350	СТ. ОТД. Ф4ВРI L=2350	4	0.21КГ
	ВЧ	2	4.041.410	СТ. ОТД. Ф4ВРI L=410	24	0.04КГ
			1.090.1-1 2-5 0010-041	СЕТКА С42 ДОКУМЕНТАЦИЯ:		
А3			1.090.1-1 2-5 0010-038 СБ	СБОРОЧНЫЙ ЧЕРТЕЖ ДЕТАЛИ: ГОСТ 6727-80		
	ВЧ	1	4.041.2050	СТ. ОТД. Ф4ВРI L=2050	4	0.18КГ
	ВЧ	2	4.041.410	СТ. ОТД. Ф4ВРI L=410	21	0.04КГ
			1.090.1-1 2-5 0010-042	СЕТКА С43 ДОКУМЕНТАЦИЯ:		
А3			1.090.1-1 2-5 0010-038 СБ	СБОРОЧНЫЙ ЧЕРТЕЖ		

1.090.1-1 2-5 0010

ЛИСТ 7

ФОРМАТ А4

СКАЛА В Скала

ОПЕРАТОР ТЛГ КОРТ

ЭПВЦ Киев ЗНИИЭП

ВЗАМ ИНВ №

ПОДПИСЬ И ДАТА

ИНВ № ПОДЛ

ФОРМАТ	ЗОНА	ПОЗ	ОБОЗНАЧЕНИЕ	НАИМЕНОВАНИЕ	КОЛ	ПРИМЕЧАНИЕ
				ДЕТАЛИ: ГОСТ 6727-80		
	ВЧ	1	4.041.1740	СТ. ОТД. Ф4ВРI L=1740	4	0.16КГ
	ВЧ	2	4.041.410	СТ. ОТД. Ф4ВРI L=410	18	0.04КГ
			1.090.1-1 2-5 0010-043	СЕТКА С44 ДОКУМЕНТАЦИЯ:		
А3			1.090.1-1 2-5 0010-043 СБ	СБОРОЧНЫЙ ЧЕРТЕЖ ДЕТАЛИ: ГОСТ 6727-80		
	ВЧ	1	4.041.1950	СТ. ОТД. Ф4ВРI L=1950	11	0.18КГ
	ВЧ	2	4.041.1140	СТ. ОТД. Ф4ВРI L=1140	10	0.10КГ
			1.090.1-1 2-5 0010-044	СЕТКА С45 ДОКУМЕНТАЦИЯ:		
А3			1.090.1-1 2-5 0010-043 СБ	СБОРОЧНЫЙ ЧЕРТЕЖ ДЕТАЛИ: ГОСТ 6727-80		
	ВЧ	1	4.041.1860	СТ. ОТД. Ф4ВРI L=1860	12	0.17КГ
	ВЧ	2	4.041.1140	СТ. ОТД. Ф4ВРI L=1140	10	0.10КГ
			1.090.1-1 2-5 0010-045	СЕТКА С46 ДОКУМЕНТАЦИЯ:		
А3			1.090.1-1 2-5 0010-045 СБ	СБОРОЧНЫЙ ЧЕРТЕЖ ДЕТАЛИ: ГОСТ 6727-80		
	ВЧ	1	4.041.1250	СТ. ОТД. Ф4ВРI L=1250	8	0.11КГ
	ВЧ	2	4.041.750	СТ. ОТД. Ф4ВРI L=750	7	0.07КГ
			1.090.1-1 2-5 0010-046	СЕТКА С47 ДОКУМЕНТАЦИЯ:		
А3			1.090.1-1 2-5 0010-045 СБ	СБОРОЧНЫЙ ЧЕРТЕЖ ДЕТАЛИ: ГОСТ 6727-80		
	ВЧ	1	4.041.1740	СТ. ОТД. Ф4ВРI L=1740	8	0.16КГ
	ВЧ	2	4.041.750	СТ. ОТД. Ф4ВРI L=750	9	0.07КГ
			1.090.1-1 2-5 0010-047	СЕТКА С48 ДОКУМЕНТАЦИЯ:		
А3			1.090.1-1 2-5 0010-047 СБ	СБОРОЧНЫЙ ЧЕРТЕЖ ДЕТАЛИ: ГОСТ 6727-80		
	ВЧ	1	4.041.2690	СТ. ОТД. Ф4ВРI L=2690	7	0.24КГ
	ВЧ	2	4.041.840	СТ. ОТД. Ф4ВРI L=840	39	0.08КГ
			1.090.1-1 2-5 0010-048	СЕТКА С49 ДОКУМЕНТАЦИЯ:		
А3			1.090.1-1 2-5 0010-047 СБ	СБОРОЧНЫЙ ЧЕРТЕЖ ДЕТАЛИ:		

1.090.1-1 2-5 0010

ЛИСТ 8

19260 8

ФОРМАТ А4

ФОРМАТ	ЗОНА	ПОЗ	ОБОЗНАЧЕНИЕ	НАИМЕНОВАНИЕ	КОЛ	ПРИМЕЧАНИЕ
				ГОСТ 6727-80		
	ВЧ	1	4.041.2690	СТ. ОТД. Ф4ВРI L=2690	7	0.24КГ
	ВЧ	2	4.041.900	СТ. ОТД. Ф4ВРI L=900	39	0.08КГ
			1.090.1-1 2-5 0010-049	СЕТКА С50 ДОКУМЕНТАЦИЯ:		
А3			1.090.1-1 2-5 0010-049 СБ	СВОРОЧНЫЙ ЧЕРТЕЖ ДЕТАЛИ:		
				ГОСТ 6727-80		
	ВЧ	1	4.041.2510	СТ. ОТД. Ф4ВРI L=2510	7	0.23КГ
	ВЧ	2	4.041.840	СТ. ОТД. Ф4ВРI L=840	36	0.08КГ
			1.090.1-1 2-5 0010-050	СЕТКА С51 ДОКУМЕНТАЦИЯ:		
А3			1.090.1-1 2-5 0010-049 СБ	СВОРОЧНЫЙ ЧЕРТЕЖ ДЕТАЛИ:		
				ГОСТ 6727-80		
	ВЧ	1	4.041.2510	СТ. ОТД. Ф4ВРI L=2510	7	0.23КГ
	ВЧ	2	4.041.900	СТ. ОТД. Ф4ВРI L=900	36	0.08КГ
			1.090.1-1 2-5 0010-051	СЕТКА С52 ДОКУМЕНТАЦИЯ:		
А3			1.090.1-1 2-5 0010-049 СБ	СВОРОЧНЫЙ ЧЕРТЕЖ ДЕТАЛИ:		
				ГОСТ 6727-80		
	ВЧ	1	4.041.2600	СТ. ОТД. Ф4ВРI L=2600	7	0.23КГ
	ВЧ	2	4.041.840	СТ. ОТД. Ф4ВРI L=840	37	0.08КГ
			1.090.1-1 2-5 0010-052	СЕТКА С53 ДОКУМЕНТАЦИЯ:		
А3			1.090.1-1 2-5 0010-049 СБ	СВОРОЧНЫЙ ЧЕРТЕЖ ДЕТАЛИ:		
				ГОСТ 6727-80		
	ВЧ	1	4.041.2600	СТ. ОТД. Ф4ВРI L=2600	7	0.23КГ
	ВЧ	2	4.041.900	СТ. ОТД. Ф4ВРI L=900	37	0.08КГ
			1.090.1-1 2-5 0010-053	СЕТКА С54 ДОКУМЕНТАЦИЯ:		
А3			1.090.1-1 2-5 0010-049 СБ	СВОРОЧНЫЙ ЧЕРТЕЖ ДЕТАЛИ:		
				ГОСТ 6727-80		
	ВЧ	1	4.041.2090	СТ. ОТД. Ф4ВРI L=2090	7	0.19КГ
	ВЧ	2	4.041.840	СТ. ОТД. Ф4ВРI L=840	30	0.08КГ
			1.090.1-1 2-5 0010-054	СЕТКА С55 ДОКУМЕНТАЦИЯ:		
А3			1.090.1-1 2-5 0010-049 СБ	СВОРОЧНЫЙ ЧЕРТЕЖ ДЕТАЛИ:		
				ГОСТ 6727-80		

ЭПВЦ Киев ЗНИИЭП
ОПЕРАТОР ТПП КОРТ
СКАЛА
ВЗАМ ИНВ №
ПОДПИСЬ И ДАТА
ИНВ №ПОДЛ

ФОРМАТ	ЗОНА	ПОЗ	ОБОЗНАЧЕНИЕ	НАИМЕНОВАНИЕ	КОЛ	ПРИМЕЧАНИЕ
	ВЧ	1	4.041.2090	СТ. ОТД. Ф4ВРI L=2090	7	0.19КГ
	ВЧ	2	4.041.900	СТ. ОТД. Ф4ВРI L=900	30	0.08КГ
			1.090.1-1 2-5 0010-055	СЕТКА С56 ДОКУМЕНТАЦИЯ:		
А3			1.090.1-1 2-5 0010-049 СБ	СВОРОЧНЫЙ ЧЕРТЕЖ ДЕТАЛИ:		
				ГОСТ 6727-80		
	ВЧ	1	4.041.1490	СТ. ОТД. Ф4ВРI L=1490	7	0.13КГ
	ВЧ	2	4.041.840	СТ. ОТД. Ф4ВРI L=840	21	0.08КГ
			1.090.1-1 2-5 0010-056	СЕТКА С57 ДОКУМЕНТАЦИЯ:		
А3			1.090.1-1 2-5 0010-049 СБ	СВОРОЧНЫЙ ЧЕРТЕЖ ДЕТАЛИ:		
				ГОСТ 6727-80		
	ВЧ	1	4.041.1490	СТ. ОТД. Ф4ВРI L=1490	7	0.13КГ
	ВЧ	2	4.041.900	СТ. ОТД. Ф4ВРI L=900	21	0.08КГ
			1.090.1-1 2-5 0010-057	СЕТКА С58 ДОКУМЕНТАЦИЯ:		
А3			1.090.1-1 2-5 0010-049 СБ	СВОРОЧНЫЙ ЧЕРТЕЖ ДЕТАЛИ:		
				ГОСТ 6727-80		
	ВЧ	1	4.041.890	СТ. ОТД. Ф4ВРI L=890	7	0.08КГ
	ВЧ	2	4.041.840	СТ. ОТД. Ф4ВРI L=840	13	0.08КГ
			1.090.1-1 2-5 0010-058	СЕТКА С59 ДОКУМЕНТАЦИЯ:		
А3			1.090.1-1 2-5 0010-049 СБ	СВОРОЧНЫЙ ЧЕРТЕЖ ДЕТАЛИ:		
				ГОСТ 6727-80		
	ВЧ	1	4.041.890	СТ. ОТД. Ф4ВРI L=890	7	0.08КГ
	ВЧ	2	4.041.900	СТ. ОТД. Ф4ВРI L=900	13	0.08КГ
			1.090.1-1 2-5 0010-059	СЕТКА С60 ДОКУМЕНТАЦИЯ:		
А3			1.090.1-1 2-5 0010-059 СБ	СВОРОЧНЫЙ ЧЕРТЕЖ ДЕТАЛИ:		
				ГОСТ 6727-80		
	ВЧ	1	4.041.2960	СТ. ОТД. Ф4ВРI L=2960	7	0.27КГ
	ВЧ	2	4.041.840	СТ. ОТД. Ф4ВРI L=840	42	0.08КГ
			1.090.1-1 2-5 0010-060	СЕТКА С61 ДОКУМЕНТАЦИЯ:		
А3			1.090.1-1 2-5 0010-059 СБ	СВОРОЧНЫЙ ЧЕРТЕЖ ДЕТАЛИ:		
				ГОСТ 6727-80		
	ВЧ	1	4.041.3010	СТ. ОТД. Ф4ВРI L=3010	7	0.27КГ

ФОРМАТ	ЗОНА	ПОЗ	ОБОЗНАЧЕНИЕ	НАИМЕНОВАНИЕ	КОЛ	ПРИМЕЧАНИЕ
ВЧ		2	4.041.900	СТ. ОТД. Ф4ВРI L=900	43	0.08КГ
			1.090.1-1 2-5 0010-061	СЕТКА С62 ДОКУМЕНТАЦИЯ:		
А3			1.090.1-1 2-5 0010-059 СБ	СВОРОЧНЫЙ ЧЕРТЕЖ ДЕТАЛИ: ГОСТ 6727-80		
ВЧ		1	4.041.1760	СТ. ОТД. Ф4ВРI L=1760	7	0.16КГ
ВЧ		2	4.041.840	СТ. ОТД. Ф4ВРI L=840	25	0.08КГ
			1.090.1-1 2-5 0010-062	СЕТКА С63 ДОКУМЕНТАЦИЯ:		
А3			1.090.1-1 2-5 0010-059 СБ	СВОРОЧНЫЙ ЧЕРТЕЖ ДЕТАЛИ: ГОСТ 6727-80		
ВЧ		1	4.041.1810	СТ. ОТД. Ф4ВРI L=1810	7	0.16КГ
ВЧ		2	4.041.900	СТ. ОТД. Ф4ВРI L=900	25	0.08КГ
			1.090.1-1 2-5 0010-063	СЕТКА С64 ДОКУМЕНТАЦИЯ:		
А3			1.090.1-1 2-5 0010-059 СБ	СВОРОЧНЫЙ ЧЕРТЕЖ ДЕТАЛИ: ГОСТ 6727-80		
ВЧ		1	4.041.1160	СТ. ОТД. Ф4ВРI L=1160	7	0.10КГ
ВЧ		2	4.041.840	СТ. ОТД. Ф4ВРI L=840	16	0.08КГ
			1.090.1-1 2-5 0010-064	СЕТКА С65 ДОКУМЕНТАЦИЯ:		
А3			1.090.1-1 2-5 0010-059 СБ	СВОРОЧНЫЙ ЧЕРТЕЖ ДЕТАЛИ: ГОСТ 6727-80		
ВЧ		1	4.041.1210	СТ. ОТД. Ф4ВРI L=1210	7	0.11КГ
ВЧ		2	4.041.900	СТ. ОТД. Ф4ВРI L=900	17	0.08КГ
			1.090.1-1 2-5 0010-065	СЕТКА С66 ДОКУМЕНТАЦИЯ:		
А3			1.090.1-1 2-5 0010-065 СБ	СВОРОЧНЫЙ ЧЕРТЕЖ ДЕТАЛИ: ГОСТ 6727-80		
ВЧ		1	4.041.2410	СТ. ОТД. Ф4ВРI L=2410	5	0.22КГ
ВЧ		2	4.041.320	СТ. ОТД. Ф4ВРI L=320	34	0.03КГ
			1.090.1-1 2-5 0010-066	СЕТКА С67 ДОКУМЕНТАЦИЯ:		
А3			1.090.1-1 2-5 0010-065 СБ	СВОРОЧНЫЙ ЧЕРТЕЖ ДЕТАЛИ: ГОСТ 6727-80		
ВЧ		1	4.041.2410	СТ. ОТД. Ф4ВРI L=2410	6	0.22КГ
ВЧ		2	4.041.380	СТ. ОТД. Ф4ВРI L=380	34	0.03КГ

ФОРМАТ	ЗОНА	ПОЗ	ОБОЗНАЧЕНИЕ	НАИМЕНОВАНИЕ	КОЛ	ПРИМЕЧАНИЕ
			1.090.1-1 2-5 0010-067	СЕТКА С68 ДОКУМЕНТАЦИЯ:		
А3			1.090.1-1 2-5 0010-065 СБ	СВОРОЧНЫЙ ЧЕРТЕЖ ДЕТАЛИ: ГОСТ 6727-80		
ВЧ		1	4.041.2200	СТ. ОТД. Ф4ВРI L=2200	5	0.20КГ
ВЧ		2	4.041.320	СТ. ОТД. Ф4ВРI L=320	31	0.03КГ
			1.090.1-1 2-5 0010-068	СЕТКА С69 ДОКУМЕНТАЦИЯ:		
А3			1.090.1-1 2-5 0010-065 СБ	СВОРОЧНЫЙ ЧЕРТЕЖ ДЕТАЛИ: ГОСТ 6727-80		
ВЧ		1	4.041.2200	СТ. ОТД. Ф4ВРI L=2200	6	0.20КГ
ВЧ		2	4.041.380	СТ. ОТД. Ф4ВРI L=380	31	0.03КГ
			1.090.1-1 2-5 0010-069	СЕТКА С70 ДОКУМЕНТАЦИЯ:		
А3			1.090.1-1 2-5 0010-065 СБ	СВОРОЧНЫЙ ЧЕРТЕЖ ДЕТАЛИ: ГОСТ 6727-80		
ВЧ		1	4.041.1490	СТ. ОТД. Ф4ВРI L=1490	5	0.13КГ
ВЧ		2	4.041.320	СТ. ОТД. Ф4ВРI L=320	21	0.03КГ
			1.090.1-1 2-5 0010-070	СЕТКА С71 ДОКУМЕНТАЦИЯ:		
А3			1.090.1-1 2-5 0010-065 СБ	СВОРОЧНЫЙ ЧЕРТЕЖ ДЕТАЛИ: ГОСТ 6727-80		
ВЧ		1	4.041.1490	СТ. ОТД. Ф4ВРI L=1490	6	0.13КГ
ВЧ		2	4.041.380	СТ. ОТД. Ф4ВРI L=380	21	0.03КГ
			1.090.1-1 2-5 0010-071	СЕТКА С72 ДОКУМЕНТАЦИЯ:		
А3			1.090.1-1 2-5 0010-065 СБ	СВОРОЧНЫЙ ЧЕРТЕЖ ДЕТАЛИ: ГОСТ 6727-80		
ВЧ		1	4.041.790	СТ. ОТД. Ф4ВРI L=790	5	0.07КГ
ВЧ		2	4.041.320	СТ. ОТД. Ф4ВРI L=320	11	0.03КГ
			1.090.1-1 2-5 0010-072	СЕТКА С73 ДОКУМЕНТАЦИЯ:		
А3			1.090.1-1 2-5 0010-065 СБ	СВОРОЧНЫЙ ЧЕРТЕЖ ДЕТАЛИ: ГОСТ 6727-80		
ВЧ		1	4.041.790	СТ. ОТД. Ф4ВРI L=790	6	0.07КГ
ВЧ		2	4.041.380	СТ. ОТД. Ф4ВРI L=380	11	0.03КГ
			1.090.1-1 2-5 0010-073	СЕТКА С74		

ЭПВЦ Киев ЗНИИЭП

ОГРАНТОР ТЛ КОРТ

СКАЛА В Скалы

ВЗАМ ИНВ №

ПОДПИСЬ И ДАТА

ИНВ №ПОДЛ

ФОРМАТ	ЗОНА	ПОЗ	ОБОЗНАЧЕНИЕ	НАИМЕНОВАНИЕ	КОЛ	ПРИМЕЧАНИЕ
				ДОКУМЕНТАЦИЯ:		
А3			1.090.1-1 2-5 0010-065 СБ	СВОРОЧНЫЙ ЧЕРТЕЖ		
				ДЕТАЛИ:		
				ГОСТ 6727-80		
ВЧ	1		4.041.2560	СТ. ОТД. Ф4ВРI L=2560	5	0.23КГ
ВЧ	2		4.041.320	СТ. ОТД. Ф4ВРI L=320	37	0.03КГ
			1.090.1-1 2-5 0010-074	СЕТКА С75		
				ДОКУМЕНТАЦИЯ:		
А3			1.090.1-1 2-5 0010-065 СБ	СВОРОЧНЫЙ ЧЕРТЕЖ		
				ДЕТАЛИ:		
				ГОСТ 6727-80		
ВЧ	1		4.041.2560	СТ. ОТД. Ф4ВРI L=2560	6	0.23КГ
ВЧ	2		4.041.380	СТ. ОТД. Ф4ВРI L=380	37	0.03КГ
			1.090.1-1 2-5 0010-075	СЕТКА С76		
				ДОКУМЕНТАЦИЯ:		
А3			1.090.1-1 2-5 0010-065 СБ	СВОРОЧНЫЙ ЧЕРТЕЖ		
				ДЕТАЛИ:		
				ГОСТ 6727-80		
ВЧ	1		4.041.1210	СТ. ОТД. Ф4ВРI L=1210	5	0.11КГ
ВЧ	2		4.041.320	СТ. ОТД. Ф4ВРI L=320	17	0.03КГ
			1.090.1-1 2-5 0010-076	СЕТКА С77		
				ДОКУМЕНТАЦИЯ:		
А3			1.090.1-1 2-5 0010-076 СБ	СВОРОЧНЫЙ ЧЕРТЕЖ		
				ДЕТАЛИ:		
				ГОСТ 6727-80		
ВЧ	1		4.041.1310	СТ. ОТД. Ф4ВРI L=1310	6	0.12КГ
ВЧ	2		4.041.380	СТ. ОТД. Ф4ВРI L=380	19	0.03КГ
			1.090.1-1 2-5 0010-077	СЕТКА С78		
				ДОКУМЕНТАЦИЯ:		
А3			1.090.1-1 2-5 0010-076 СБ	СВОРОЧНЫЙ ЧЕРТЕЖ		
				ДЕТАЛИ:		
				ГОСТ 6727-80		
ВЧ	1		4.041.660	СТ. ОТД. Ф4ВРI L=660	5	0.06КГ
ВЧ	2		4.041.320	СТ. ОТД. Ф4ВРI L=320	9	0.03КГ
			1.090.1-1 2-5 0010-078	СЕТКА С79		
				ДОКУМЕНТАЦИЯ:		
А3			1.090.1-1 2-5 0010-076 СБ	СВОРОЧНЫЙ ЧЕРТЕЖ		
				ДЕТАЛИ:		
				ГОСТ 6727-80		
ВЧ	1		4.041.710	СТ. ОТД. Ф4ВРI L=710	6	0.06КГ
ВЧ	2		4.041.380	СТ. ОТД. Ф4ВРI L=380	9	0.03КГ
			1.090.1-1 2-5 0010-079	СЕТКА С80		
				ДОКУМЕНТАЦИЯ:		

ФОРМАТ А4

СКАЛА В Скалы

ОПЛАТОР ТЛП КОРТ

ЭПВЦ Киев ЗНИИЭП

ВЗАМ ИНВ №

ПОДПИСЬ И ДАТА

ИНВ №ПОДЛ

ФОРМАТ	ЗОНА	ПОЗ	ОБОЗНАЧЕНИЕ	НАИМЕНОВАНИЕ	КОЛ	ПРИМЕЧАНИЕ
А3			1.090.1-1 2-5 0010-076 СБ	СВОРОЧНЫЙ ЧЕРТЕЖ		
				ДЕТАЛИ:		
				ГОСТ 6727-80		
ВЧ	1		4.041.1900	СТ. ОТД. Ф4ВРI L=1900	5	0.17КГ
ВЧ	2		4.041.320	СТ. ОТД. Ф4ВРI L=320	27	0.03КГ
			1.090.1-1 2-5 0010-080	СЕТКА С81		
				ДОКУМЕНТАЦИЯ:		
А3			1.090.1-1 2-5 0010-076 СБ	СВОРОЧНЫЙ ЧЕРТЕЖ		
				ДЕТАЛИ:		
				ГОСТ 6727-80		
ВЧ	1		4.041.1900	СТ. ОТД. Ф4ВРI L=1900	6	0.17КГ
ВЧ	2		4.041.380	СТ. ОТД. Ф4ВРI L=380	27	0.03КГ
			1.090.1-1 2-5 0010-081	СЕТКА С82		
				ДОКУМЕНТАЦИЯ:		
А3			1.090.1-1 2-5 0010-076 СБ	СВОРОЧНЫЙ ЧЕРТЕЖ		
				ДЕТАЛИ:		
				ГОСТ 6727-80		
ВЧ	1		4.041.370	СТ. ОТД. Ф4ВРI L=370	5	0.03КГ
ВЧ	2		4.041.320	СТ. ОТД. Ф4ВРI L=320	5	0.03КГ
			1.090.1-1 2-5 0010-082	СЕТКА С83		
				ДОКУМЕНТАЦИЯ:		
А3			1.090.1-1 2-5 0010-076 СБ	СВОРОЧНЫЙ ЧЕРТЕЖ		
				ДЕТАЛИ:		
				ГОСТ 6727-80		
ВЧ	1		4.041.370	СТ. ОТД. Ф4ВРI L=370	6	0.03КГ
ВЧ	2		4.041.380	СТ. ОТД. Ф4ВРI L=380	5	0.03КГ
			1.090.1-1 2-5 0010-083	СЕТКА С84		
				ДОКУМЕНТАЦИЯ:		
А3			1.090.1-1 2-5 0010-076 СБ	СВОРОЧНЫЙ ЧЕРТЕЖ		
				ДЕТАЛИ:		
				ГОСТ 6727-80		
ВЧ	1		4.041.470	СТ. ОТД. Ф4ВРI L=470	5	0.04КГ
ВЧ	2		4.041.320	СТ. ОТД. Ф4ВРI L=320	7	0.03КГ
			1.090.1-1 2-5 0010-084	СЕТКА С85		
				ДОКУМЕНТАЦИЯ:		
А3			1.090.1-1 2-5 0010-076 СБ	СВОРОЧНЫЙ ЧЕРТЕЖ		
				ДЕТАЛИ:		
				ГОСТ 6727-80		
ВЧ	1		4.041.470	СТ. ОТД. Ф4ВРI L=470	6	0.04КГ
ВЧ	2		4.041.380	СТ. ОТД. Ф4ВРI L=380	7	0.03КГ
			1.090.1-1 2-5 0010-085	СЕТКА С86		
				ДОКУМЕНТАЦИЯ:		
А3			1.090.1-1 2-5 0010-076 СБ	СВОРОЧНЫЙ ЧЕРТЕЖ		

19260 11

ФОРМАТ А4

ФОРМАТ	ЗОНА	ПОЗ	ОБОЗНАЧЕНИЕ	НАИМЕНОВАНИЕ	КОЛ	ПРИМЕЧАНИЕ
				ДЕТАЛИ:		
				ГОСТ 6727-80		
	ВЧ	1	4.041.500	СТ. ОТД. Ф4ВРI L=500	5	0.04КГ
	ВЧ	2	4.041.320	СТ. ОТД. Ф4ВРI L=320	7	0.03КГ
			1.090.1-1 2-5 0010-086	СЕТКА С87		
				ДОКУМЕНТАЦИЯ:		
А3			1.090.1-1 2-5 0010-076 СБ	СВОРОЧНЫЙ ЧЕРТЕЖ		
				ДЕТАЛИ:		
				ГОСТ 6727-80		
	ВЧ	1	4.041.500	СТ. ОТД. Ф4ВРI L=500	6	0.04КГ
	ВЧ	2	4.041.380	СТ. ОТД. Ф4ВРI L=380	7	0.03КГ
			1.090.1-1 2-5 0010-087	СЕТКА С88		
				ДОКУМЕНТАЦИЯ:		
А3			1.090.1-1 2-5 0010-087 СБ	СВОРОЧНЫЙ ЧЕРТЕЖ		
				ДЕТАЛИ:		
				ГОСТ 6727-80		
	ВЧ	1	4.041.1070	СТ. ОТД. Ф4ВРI L=1070	5	0.10КГ
	ВЧ	2	4.041.320	СТ. ОТД. Ф4ВРI L=320	15	0.03КГ
			1.090.1-1 2-5 0010-088	СЕТКА С89		
				ДОКУМЕНТАЦИЯ:		
А3			1.090.1-1 2-5 0010-087 СБ	СВОРОЧНЫЙ ЧЕРТЕЖ		
				ДЕТАЛИ		
				ГОСТ 6727-80		
	ВЧ	1	4.041.1070	СТ. ОТД. Ф4ВРI L=1070	6	0.10КГ
	ВЧ	2	4.041.380	СТ. ОТД. Ф4ВРI L=380	15	0.03КГ
			1.090.1-1 2-5 0010-089	СЕТКА С90		
				ДОКУМЕНТАЦИЯ:		
А3			1.090.1-1 2-5 0010-087 СБ	СВОРОЧНЫЙ ЧЕРТЕЖ		
				ДЕТАЛИ:		
				ГОСТ 6727-80		
	ВЧ	1	4.041.1140	СТ. ОТД. Ф ВРI L=1140	5	0.10КГ
	ВЧ	2	4.041.320	СТ. ОТД. Ф4ВРI L=320	16	0,03КГ
			1.090.1-1 2-5 0010-090	СЕТКА С91		
				ДОКУМЕНТАЦИЯ:		
А3			1.090.1- 2-5 0010-087 СБ	СВОРОЧНЫЙ ЧЕРТЕЖ		
				ДЕТАЛИ:		
				ГОСТ 6727-80		
	ВЧ	1	4.041.1140	СТ. ОТД. Ф4ВРI L=1140	6	0.10КГ
	ВЧ	2	4.041.380	СТ. ОТД. Ф4ВРI L=380	16	0.03КГ
			1.090.1-1 2-5 0010-091	СЕТКА С92		
				ДОКУМЕНТАЦИЯ:		
А3			1.090.1-1 2-5 0010-087 СБ	СВОРОЧНЫЙ ЧЕРТЕЖ		
				ДЕТАЛИ:		

ЭПВЦ Киев ЗНИИЭП
ОПЕРАТОР ТПГ КОРТ
СКАЛА
ИНВ №ПОДЛ
ПОДПИСЬ И ДАТА
ВЗАМ.ИНВ №

ФОРМАТ	ЗОНА	ПОЗ	ОБОЗНАЧЕНИЕ	НАИМЕНОВАНИЕ	КОЛ	ПРИМЕЧАНИЕ
				ГОСТ 6727-80		
	ВЧ	1	4.041.1270	СТ. ОТД. Ф4ВРI L=1270	5	0.11КГ
	ВЧ	2	4.041.320	СТ. ОТД. Ф4ВРI L=320	18	0.03КГ
			1.090.1-1 2-5 0010-092	СЕТКА С93		
				ДОКУМЕНТАЦИЯ:		
А3			1.090.1-1 2-5 0010-087 СБ	СВОРОЧНЫЙ ЧЕРТЕЖ		
				ДЕТАЛИ:		
				ГОСТ 6727-80		
	ВЧ	1	4.041.1270	СТ. ОТД. Ф4ВРI L=1270	6	0.11КГ
	ВЧ	2	4.041.380	СТ. ОТД. Ф4ВРI L=380	18	0.03КГ
			1.090.1-1 2-5 0010-093	СЕТКА С94		
				ДОКУМЕНТАЦИЯ:		
А3			1.090.1-1 2-5 0010-087 СБ	СВОРОЧНЫЙ ЧЕРТЕЖ		
				ДЕТАЛИ:		
				ГОСТ 6727-80		
	ВЧ	1	4.041.2090	СТ. ОТД. Ф4ВРI L=2090	5	0.19КГ
	ВЧ	2	4.041.320	СТ. ОТД. Ф4ВРI L=320	30	0.03КГ
			1.090.1-1 2-5 0010-094	СЕТКА С95		
				ДОКУМЕНТАЦИЯ:		
А3			1.090.1-1 2-5 0010-087 СБ	СВОРОЧНЫЙ ЧЕРТЕЖ		
				ДЕТАЛИ:		
				ГОСТ 6727-80		
	ВЧ	1	4.041.2090	СТ. ОТД. Ф4ВРI L=2090	6	0.19КГ
	ВЧ	2	4.041.380	СТ. ОТД. Ф4ВРI L=380	30	0.03КГ
			1.090.1-1 2-5 0010-095	СЕТКА С96		
				ДОКУМЕНТАЦИЯ:		
А3			1.090.1-1 2-5 0010-095 СБ	СВОРОЧНЫЙ ЧЕРТЕЖ		
				ДЕТАЛИ:		
				ГОСТ 6727-80		
	ВЧ	1	4.041.3250	СТ. ОТД. Ф4ВРI L=3250	4	0.29КГ
	ВЧ	2	4.041.490	СТ. ОТД. Ф4ВРI L=490	17	0.04КГ
				ГОСТ 5781-82		
	ВЧ	3	8.013.3250	СТ. ОТД. Ф8АШ L=3250	1	1.28КГ
			1.090.1-1 2-5 0010-096	СЕТКА С97		
				ДОКУМЕНТАЦИЯ:		
А3			1.090.1-1 2-5 0010-095 СБ	СВОРОЧНЫЙ ЧЕРТЕЖ		
				ДЕТАЛИ:		
				ГОСТ 6727-80		
	ВЧ	1	4.041.3250	СТ. ОТД. Ф4ВРI L=3250	5	0.29КГ
	ВЧ	2	4.041.550	СТ. ОТД. Ф4ВРI L=550	17	0.05КГ
				ГОСТ 5781-82		
	ВЧ	3	8.013.3250	СТ. ОТД. Ф8АШ L=3250	1	1.28КГ
			1.090.1-1 2-5 0010-097	СЕТКА С98		

ФОРМАТ	ЗОНА	ПОЗ	ОБОЗНАЧЕНИЕ	НАИМЕНОВАНИЕ	КОЛ	ПРИМЕЧАНИЕ
				ДОКУМЕНТАЦИЯ:		
А3			1.090.1-1 2-5 0010-097 СБ	СВОРОЧНЫЙ ЧЕРТЕЖ		
				ДЕТАЛИ:		
				ГОСТ 6727-80		
ВЧ	1		4.041.2960	СТ. ОТД. Ф4ВРI L=2960	16	0.27КГ
ВЧ	2		4.041.1590	СТ. ОТД. Ф4ВРI L=1590	15	0.14КГ
			1.090.1-1 2-5 0010-098	СЕТКА С99		
				ДОКУМЕНТАЦИЯ:		
А3			1.090.1-1 2-5 0010-097 СБ	СВОРОЧНЫЙ ЧЕРТЕЖ		
				ДЕТАЛИ:		
				ГОСТ 6727-80		
ВЧ	1		4.041.3010	СТ. ОТД. Ф4ВРI L=3010	16	0.27КГ
ВЧ	2		4.041.1590	СТ. ОТД. Ф4ВРI L=1590	15	0.14КГ
			1.090.1-1 2-5 0010-099	СЕТКА С100		
				ДОКУМЕНТАЦИЯ:		
А3			1.090.1-1 2-5 0010-099 СБ	СВОРОЧНЫЙ ЧЕРТЕЖ		
				ДЕТАЛИ:		
				ГОСТ 6727-80		
ВЧ	1		4.041.3250	СТ. ОТД. Ф4ВРI L=3250	30	0.29КГ
ВЧ	2		4.041.2960	СТ. ОТД. Ф4ВРI L=2960	17	0.27КГ
			1.090.1-1 2-5 0010-100	СЕТКА С101		
				ДОКУМЕНТАЦИЯ:		
А3			1.090.1-1 2-5 0010-099 СБ	СВОРОЧНЫЙ ЧЕРТЕЖ		
				ДЕТАЛИ:		
				ГОСТ 6727-80		
ВЧ	1		4.041.3250	СТ. ОТД. Ф4ВРI L=3250	30	0.29КГ
ВЧ	2		4.041.3010	СТ. ОТД. Ф4ВРI L=3010	17	0.27КГ
			1.090.1-1 2-5 0010-101	СЕТКА С102		
				ДОКУМЕНТАЦИЯ:		
А3			1.090.1-1 2-5 0010-099 СБ	СВОРОЧНЫЙ ЧЕРТЕЖ		
				ДЕТАЛИ:		
				ГОСТ 6727-80		
ВЧ	1		4.041.3250	СТ. ОТД. Ф4ВРI L=3250	18	0.29КГ
ВЧ	2		4.041.1760	СТ. ОТД. Ф4ВРI L=1760	17	0.16КГ
			1.090.1-1 2-5 0010-102	СЕТКА С103		
				ДОКУМЕНТАЦИЯ:		
А3			1.090.1-1 2-5 0010-099 СБ	СВОРОЧНЫЙ ЧЕРТЕЖ		
				ДЕТАЛИ:		
				ГОСТ 6727-80		
ВЧ	1		4.041.3250	СТ. ОТД. Ф4ВРI L=3250	18	0.29КГ
ВЧ	2		4.041.1810	СТ. ОТД. Ф4ВРI L=1810	17	0.16КГ
			1.090.1-1 2-5 0010-103	СЕТКА С104		
				ДОКУМЕНТАЦИЯ:		

СКАЛА

ОПЕРАТОР ТЛП КОРТ

ЭПВЦ Киев ЗНИИЭП

ВЗАМ ИНВ №

ПОДПИСЬ И ДАТА

ИНВ №ПОДЛ

ФОРМАТ	ЗОНА	ПОЗ	ОБОЗНАЧЕНИЕ	НАИМЕНОВАНИЕ	КОЛ	ПРИМЕЧАНИЕ
А3			1.090.1-1 2-5 0010-099 СБ	СВОРОЧНЫЙ ЧЕРТЕЖ		
				ДЕТАЛИ:		
				ГОСТ 6727-80		
ВЧ	1		4.041.3250	СТ. ОТД. Ф4ВРI L=3250	12	0.29КГ
ВЧ	2		4.041.1160	СТ. ОТД. Ф4ВРI L=1160	17	0.10КГ
			1.090.1-1 2-5 0010-104	СЕТКА С105		
				ДОКУМЕНТАЦИЯ:		
А3			1.090.1-1 2-5 0010-099 СБ	СВОРОЧНЫЙ ЧЕРТЕЖ		
				ДЕТАЛИ:		
				ГОСТ 6727-80		
ВЧ	1		4.041.3250	СТ. ОТД. Ф4ВРI L=3250	12	0.29КГ
ВЧ	2		4.041.1210	СТ. ОТД. Ф4ВРI L=1210	17	0.11КГ
			1.090.1-1 2-5 0010-105	СЕТКА С106		
				ДОКУМЕНТАЦИЯ:		
А3			1.090.1-1 2-5 0010-099 СБ	СВОРОЧНЫЙ ЧЕРТЕЖ		
				ДЕТАЛИ:		
				ГОСТ 6727-80		
ВЧ	1		4.041.3250	СТ. ОТД. Ф4ВРI L=3250	29	0.29КГ
ВЧ	2		4.041.2900	СТ. ОТД. Ф4ВРI L=2900	17	0.26КГ
			1.090.1-1 2-5 0010-106	СЕТКА С107		
				ДОКУМЕНТАЦИЯ:		
А3			1.090.1-1 2-5 0010-099 СБ	СВОРОЧНЫЙ ЧЕРТЕЖ		
				ДЕТАЛИ:		
				ГОСТ 6727-80		
ВЧ	1		4.041.3250	СТ. ОТД. Ф4ВРI L=3250	30	0.29КГ
ВЧ	2		4.041.3000	СТ. ОТД. Ф4ВРI L=3000	17	0.27КГ
			1.090.1-1 2-5 0010-107	СЕТКА С108		
				ДОКУМЕНТАЦИЯ:		
А3			1.090.1-1 2-5 0010-107 СБ	СВОРОЧНЫЙ ЧЕРТЕЖ		
				ДЕТАЛИ:		
				ГОСТ 6727-80		
ВЧ	1		4.041.2900	СТ. ОТД. Ф4ВРI L=2900	16	0.26КГ
ВЧ	2		4.041.1590	СТ. ОТД. Ф4ВРI L=1590	15	0.14КГ
			1.090.1-1 2-5 0010-108	СЕТКА С109		
				ДОКУМЕНТАЦИЯ:		
А3			1.090.1-1 2-5 0010-107 СБ	СВОРОЧНЫЙ ЧЕРТЕЖ		
				ДЕТАЛИ:		
				ГОСТ 6727-80		
ВЧ	1		4.041.3000	СТ. ОТД. Ф4ВРI L=3000	16	0.27КГ
ВЧ	2		4.041.1590	СТ. ОТД. Ф4ВРI L=1590	15	0.14КГ
			1.090.1-1 2-5 0010-109	СЕТКА С110		
				ДОКУМЕНТАЦИЯ:		
А3			1.090.1-1 2-5 0010-109 СБ	СВОРОЧНЫЙ ЧЕРТЕЖ		

ФОРМАТ	ЗОНА	ПОЗ	ОБОЗНАЧЕНИЕ	НАИМЕНОВАНИЕ	КОЛ	ПРИМЕЧАНИЕ
				ДЕТАЛИ:		
				ГОСТ 6727-80		
		ВЧ 1	4.041.3250	СТ. ОТД. Ф4ВРI L=3250	5	0.29КГ
		ВЧ 2	4.041.560	СТ. ОТД. Ф4ВРI L=560	17	0.05КГ
				ГОСТ 5781-82		
		ВЧ 3	8.013.3250	СТ. ОТД. Ф8АШ L=3250	1	1.28КГ
			1.090.1-1 2-5 0010-110	СЕТКА С111		
				ДОКУМЕНТАЦИЯ:		
		А3	1.090.1-1 2-5 0010-109 СБ	СВОРОЧНЫЙ ЧЕРТЕЖ		
				ДЕТАЛИ:		
				ГОСТ 6727-80		
		ВЧ 1	4.041.3250	СТ. ОТД. Ф4ВРI L=3250	6	0.29КГ
		ВЧ 2	4.041.640	СТ. ОТД. Ф4ВРI L=640	17	0.06КГ
				ГОСТ 5781-82		
		ВЧ 3	8.013.3250	СТ. ОТД. Ф8АШ L=3250	1	1.28КГ
			1.090.1-1 2-5 0010-111	СЕТКА С112		
				ДОКУМЕНТАЦИЯ:		
		А3	1.090.1-1 2-5 0010-109 СБ	СВОРОЧНЫЙ ЧЕРТЕЖ		
				ДЕТАЛИ:		
				ГОСТ 6727-80		
		ВЧ 1	4.041.3250	СТ. ОТД. Ф4ВРI L=3250	3	0.29КГ
		ВЧ 2	4.041.370	СТ. ОТД. Ф4ВРI L=370	17	0.03КГ
				ГОСТ 5781-82		
		БЧ 3	8.013.3250	СТ. ОТД. Ф8АШ L=3250	1	1.28КГ
			1.090.1-1 2-5 0010-112	СЕТКА С113		
				ДОКУМЕНТАЦИЯ:		
		А3	1.090.1-1 2-5 0010-109 СБ	СВОРОЧНЫЙ ЧЕРТЕЖ		
				ДЕТАЛИ:		
				ГОСТ 6727-80		
		БЧ 1	4.041.3250	СТ. ОТД. Ф4ВРI L=3250	4	0.29КГ
		БЧ 2	4.041.440	СТ. ОТД. Ф4ВРI L=440	17	0.04КГ
				ГОСТ 5781-82		
		ВЧ 3	8.013.3250	СТ. ОТД. Ф8АШ L=3250	1	1.28КГ

ЭПВЦ Киев ЗНИИЭП ОПЕРАТОР ТЛП КОРТ

ВЗАМ ИНВ № ПОДПИСЬ И ДАТА ИНВ №ПОДЛ

ФОРМАТ	ЗОНА	ПОЗ	ОБОЗНАЧЕНИЕ	НАИМЕНОВАНИЕ	КОЛ	ПРИМЕЧАНИЕ

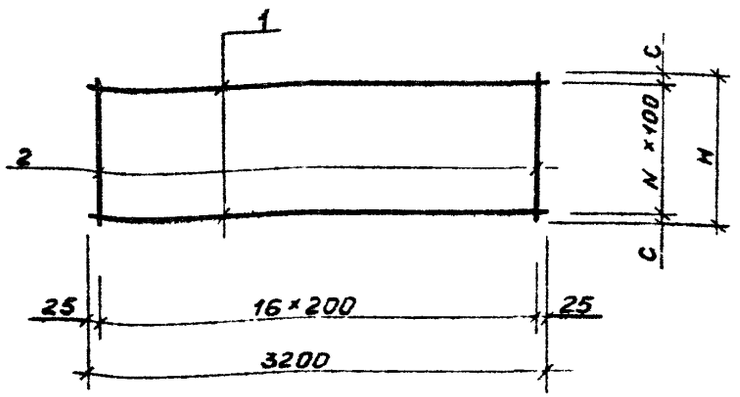

Размеры в мм, масса в кг.

Обозначение	Марка	Рис	H	N	C	Масса
1.020.1-3 2-5 0010	С1	—	450	4	25	2.15
-001	С2	—	600	5	50	2.67
-002	С3	—	750	7	25	3.49
-003	С4	—	1500	14	50	6.68
-004	С5	—	900	8	50	4.01
-005	С6	—	930	8	65	4.06
-006	С7	—	500	4	50	2.23
-007	С8	—	560	5	30	2.61
-008	С9	—	1230	11	65	5.39
-009	С10	—	1360	13	30	6.17
-010	С11	—	690	6	45	3.10

Нач.отд.	Акименко		
Н.контр	Титова		
ГИП спец.	Титова		
Проверил	Скоробогатый		
Разраб.	Полищук		

1.090.1-1 2-5 0010 СБ

Сетки С1–С11

Стадия	Масса	Масштаб
Р	см табл	

Лист | Листов 1

ГОСГРАЖДАНСТРОЙ
КиевЗНИИЭП

Формат А4

ЭПВЦ КиевЗНИИЭП | Оператор ТЛП КОРТ

Взам. инв. № | Подпись и дата | Инв. № подл.

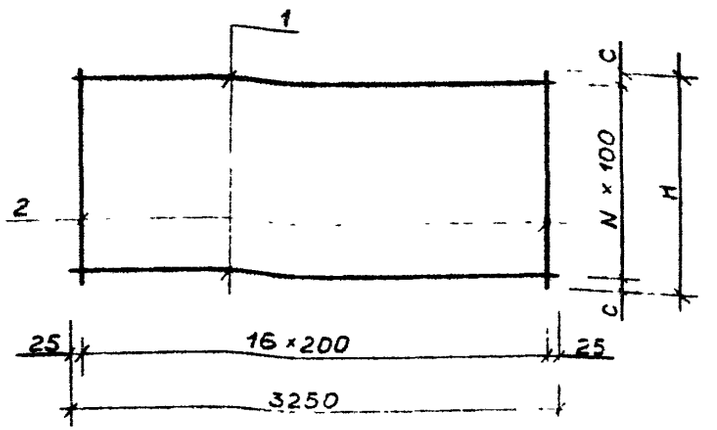

Размеры в мм, масса в кг.

Обозначение	Марка	Рис	H	N	C	Масса
1.090.1-1 2-5 0010 -011	С12	—	1390	13	45	6.22
-012	С13	—	620	5	55	2.70
-013	С14	—	1290	12	45	5.78
-014	С15	—	1640	16	20	7.48
-015	С16	—	3220	31	65	14.29
-016	С17	—	3270	32	35	14.66
-017	С18	—	2020	19	65	8.94
-018	С19	—	2070	20	35	9.31
-019	С20	—	1420	13	65	6.27

Нач.отд.	Акименко		
Н.контр	Титова		
ГИП спец.	Титова		
Проверил	Скоробогатый		
Разраб.	Полищук		

1.090.1-1 2-5 0010-011 СБ

Сетки С12–С20

Стадия	Масса	Масштаб
Р	см табл	

Лист | Листов 1

ГОСГРАЖДАНСТРОЙ
КиевЗНИИЭП

Формат А4

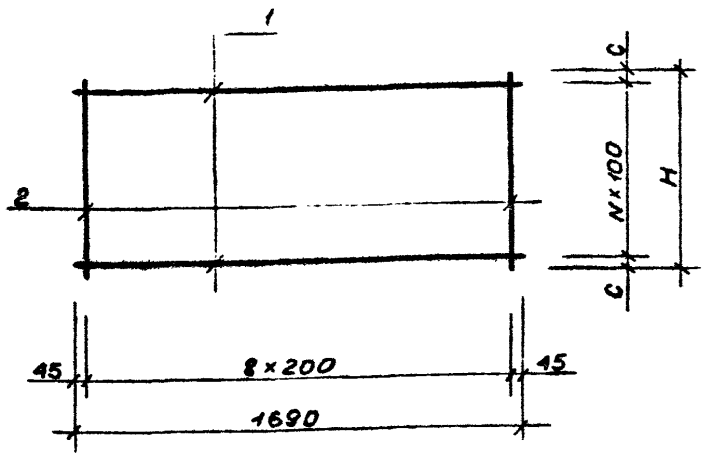

Размеры в мм, масса в кг.

Обозначение	Марка	Рис	L	H	N	C	Масса
1.090.1-1 2-5 0010 -020	С21	—	1690	3220	31	65	7.18
-021	С22	—	1690	3270	32	35	7.63

Нач.отд.	Акименко	
Н.контр.	Титова	
Гл.спец.	Титова	
Проверил	Скоробогатый	
Разраб.	Полищук	

1.090.1-1 2-5 0010-020 СБ

Сетки С21-С22

Стадия	Масса	Масштаб
Р	см табл	

Лист | Листов 1

ГОСГРАЖДАНСТРОЙ
КиевЗНИИЭП

Формат А4

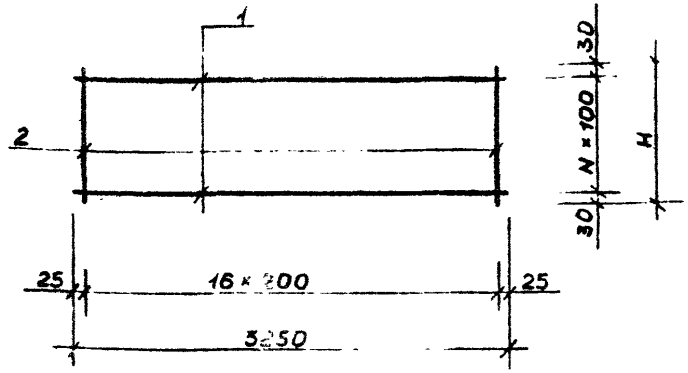

Размеры в мм, масса в кг.

Обозначение	Марка	Рис	L	H	N	Масса
1.090.1-1 2-5 0010 -022	С23	—	3250	2360	23	9.67
-023	С24	—	3250	1760	17	8.87
-024	С25	—	3250	1160	11	6.20

Нач.отд.	Акименко	
Н.контр.	Титова	
Гл.спец.	Титова	
Проверил	Скоробогатый	
Разраб.	Полищук	

090.1-1 2-5 0010-022 СБ

Сетки С23-С25

Стадия	Масса	Масштаб
Р	см табл	

Лист | Листов 1

ГОСГРАЖДАНСТРОЙ
КиевЗНИИЭП

ЭПВЦ КиевЗНИИЭП — Оператор ТПП КОРТ

Взам. инв.№ | Подпись и дата | Инв.№ подл.

Формат А4

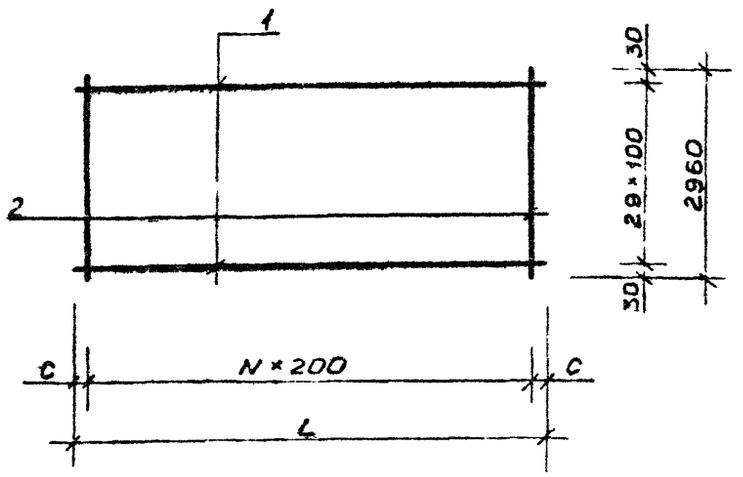

Размеры в мм, масса в кг.

Обозначение	Марка	Рис	L	N	C	Масса
1.090.1-1 2-5 0010-025	С26	—	1590	7	20	10.55
-026	С27	—	3250	15	25	10.91

			1.090.1-1 2-5 0010-025 СБ		
			Сетки С26-С27	Стадия: Р	Масса: см табл	Масштаб:
				Лист	Листов 1
Нач.отд.	Акименко			ГОСГРАЖДАНСТРОЙ КиевЗНИИЭП	
Н.контр	Титова				
Гл.спец	Титова				
Проверил	Скоробогатых				
Разраб.	Полищук				

Формат А4

ЭПВЦ КиевЗНИИЭП оператор ТЛП КОРТ
Подпись и дата | Взам. инв. № | Инв. № подл.

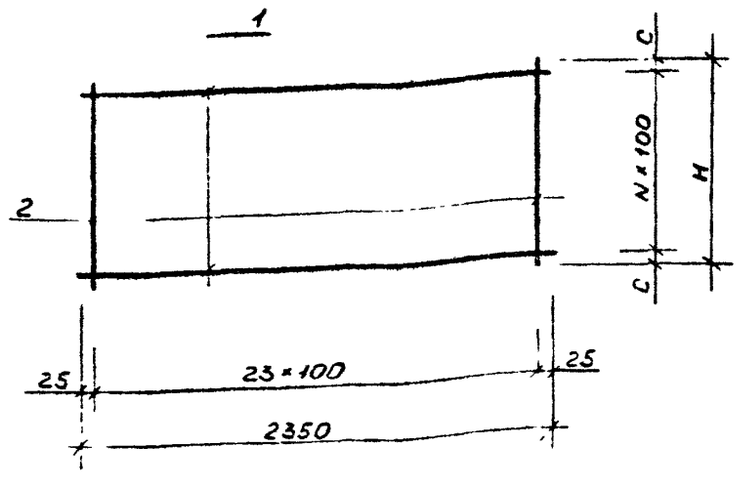

Размеры в мм, масса в кг.

Обозначение	Марка	Рис	H	N	C	Масса
1.090.1-1 2-5 0010-027	С28	—	450	4	25	5.32
-028	С29	—	1080	10	40	3.30
-029	С30	—	780	7	40	4.02
-030	С31	—	1680	16	40	5.28
-031	С32	—	1380	13	40	6.59

			1.090.1-1 2-5 0010-027 СБ		
			Сетки С28-С32	Стадия: Р	Масса: см табл	Масштаб:
				Лист	Листов 1
Нач.отд.	Акименко			ГОСГРАЖДАНСТРОЙ КиевЗНИИЭП	
Н.контр	Титова				
Гл.спец	Титова				
Проверил	Скоробогатых				
Разраб.	Полищук				

Формат А4

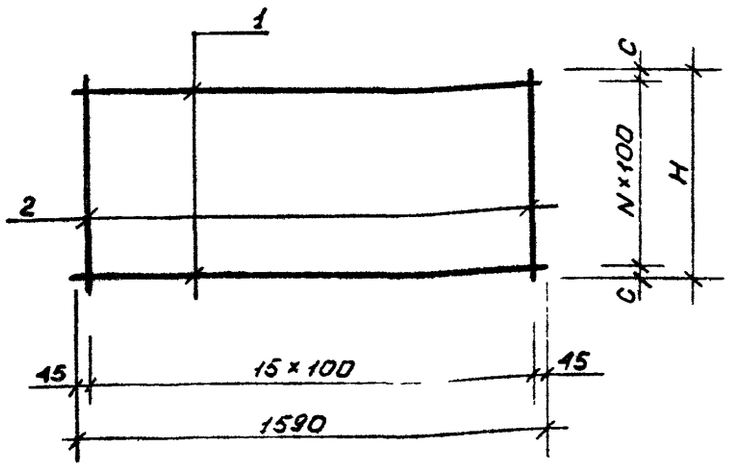

Размеры в мм, масса в кг.

Обозначение	Марка	Рис	H	N	C	Масса
1.090.1-1 2-5 0010-032	033	—	500	4	50	3.70
-033	034	—	560	5	30	1.58

Нач.отд.	Акименко		1.090.1-1 2-5 0010-032 СБ		
Н.контр	Титова		Сетки С33-34	Стадия: Р	Масса: см табл	Масштаб:
Гл.спец.	Титова			Лист	Листов 1
Проверил	Скоробогатый			ГОСГРАЖДАНСТРОЙ КиевЗНИИЭП	
Разраб.	Полищук				

Формат А

ЭПВЦ КиевЗНИИЭП — Оператор ТПП КОРТ

Взам. инв. №

Подпись и дата

Инв. № подл.

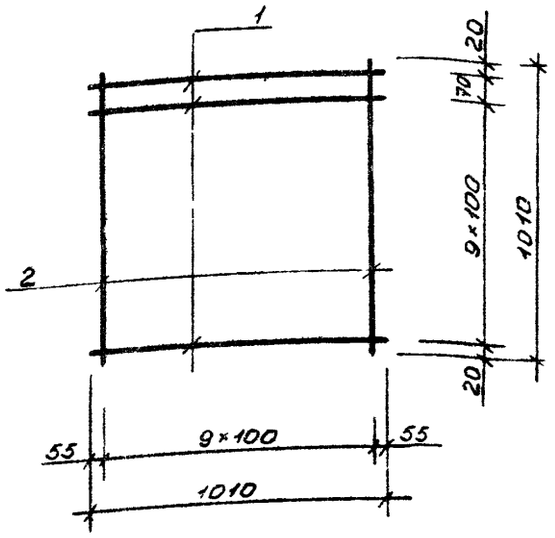

Нач.отд.	Акименко		1.090 1-1 2-5 0010-034 СБ		
Н.контр	Титова		Сетка С35	Стад: Р	Масса: 1.71	Масштаб:
Гл.спец.	Титова			Лист	Листов 1
Проверил	Скоробогатый			ГОСГРАЖДАНСТРОЙ КиевЗНИИЭП	
Разраб.	Полищук				

Формат А4

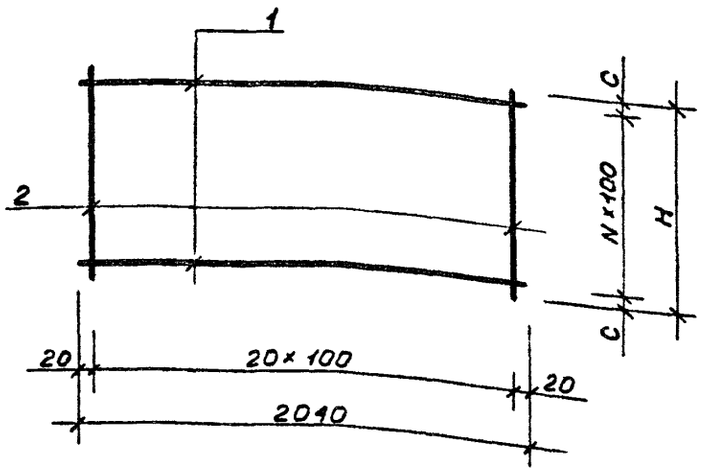

Размеры в мм, масса в кг

Обозначение	Марка	Рис	H	N	C	Масса
1.090.1-1 2-5 0010-035	036	–	450	4	25	1.83
-036	037	–	700	6	50	2.13
-037	038	–	360	3	30	2.06

1.090.1-1 2-5 0010-035 СБ			
Сетки С36–С38	Стадия: Р	Масса: см табл	Масштаб:
	Лист	Листов 1	
Нач.отд Акименко; Н.контр Титова; ГП спец Титова; Проверил Скоробогатый; Разраб Полищук	ГОСГРАЖДАНСТРОЙ КиевЗНИИЭП		

Формат А4

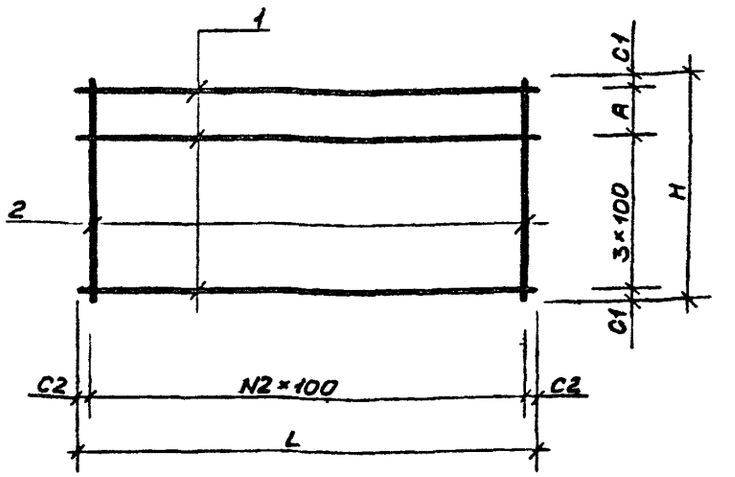

Размеры в мм, масса в кг

Обозначение	Марка	L	H	C1	N2	C2	A	Масса
1.090.1-1 2-5 0010-038	039	1140	410	20	11	20	70	1.09
-039	040	1140	430	20	11	20	90	0.85
-040	041	2350	410	20	23	25	70	1.31
-041	042	2050	410	20	20	25	70	1.62
-042	043	1740	410	20	17	20	70	1.29

1.090.1-1 2-5 0010-038 СБ			
Сетки С39–С43	Стадия: Р	Масса: см табл	Масштаб:
	Лист	Листов 1	
Нач.отд Акименко; Н.контр Титова; ГП спец Титова; Проверил Скоробогатый; Разраб Полищук	ГОСГРАЖДАНСТРОЙ КиевЗНИИЭП		

ЭПВЦ КиевЗНИИЭП — Оператор ТЛП КОРТ

Взам. инв. № | Подпись и дата | Инв. № подл.

Формат А4

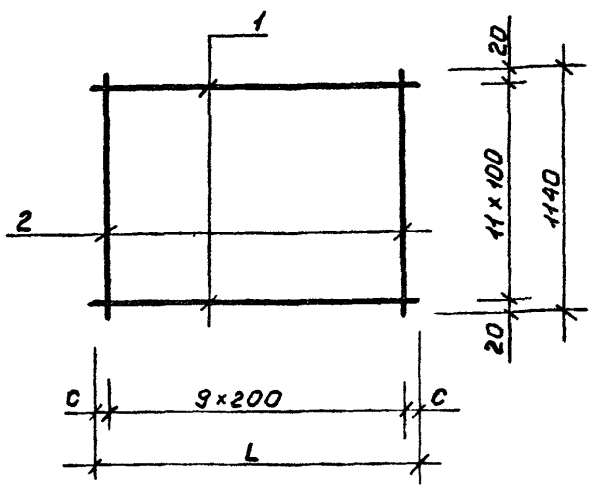

Размеры в мм, масса в кг

Обозначение	Марка	Рис	L	C	Масса
1.090.1-1 2-5 0010-043	С44	—	1950	75	1.13
-044	С45	—	1860	30	3.03

0 090.1-1 2-5 0010-043 СБ			
Сетки С44--С45	Стадия	Масса	Масштаб
	Р	см табл	
	Лист	Листов 1	
	ГОСГРАЖДАНСТРОЙ КиевЗНИИЭП		

Нач.отд.	Акименко	
Н.контр	Титова	
Гл.спец.	Титова	
Проверил	Скоробогатый	
Разраб.	Полищук	

Формат А4

Оператор ТПП КОРТ

ЭПВЦ КиевЗНИИЭП

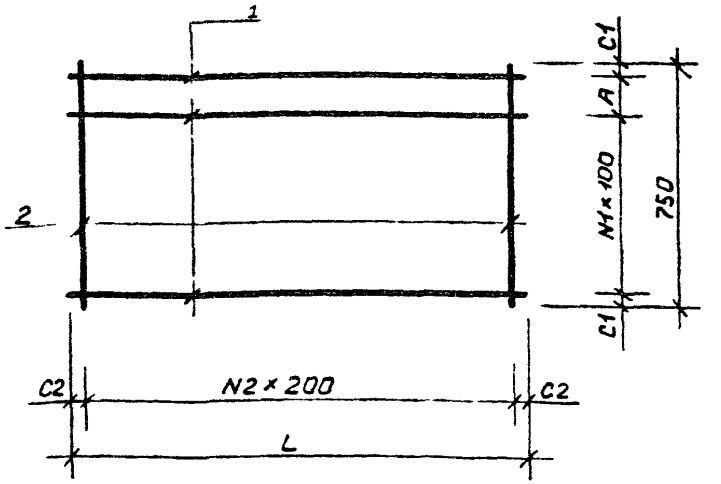

Размеры в мм масса в кг

Обозначение	Марка	L	N1	C1	N2	C2	A	Масса
1.090 1-1 2-5 0010-045	С46	1250	7	25	6	25		1.37
-046	С47	1740	6	20	8	20	110	1.88

1.090.1-1 2-5 0010-045 СБ			
Сетки С46-С47	Стадия	Масса	Масштаб
	Р	см табл	
	Лист	Листов 1	
	ГОСГРАЖДАНСТРОЙ КиевЗНИИЭП		

Нач.отд.	Акименко	
Н.контр	Титова	
Гл.спец.	Титова	
Проверил	Скоробогатый	
Разраб.	Полищук	

Взам. инв. №

Подпись и дата

Инв. № подл.

Формат А4

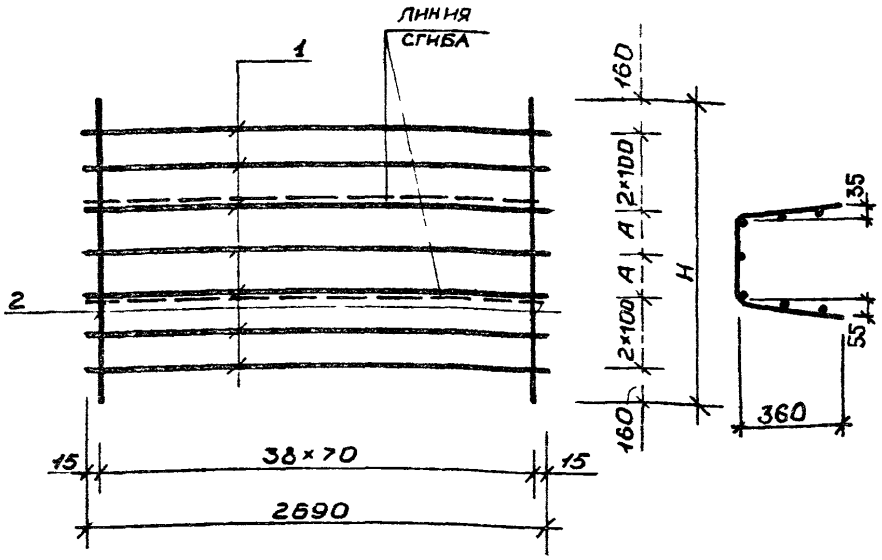

Размеры в мм масса в кг

Обозначение	Марка	Рис	H	A	Масса
1.090 1-1 2-5 0010 -047	С48	–	840	60	4.32
-048	С49	–	900	90	4.53

			1.090.1-1 2-5 0010-047 СБ		
Нач.отд.	Акименко		Сетки С48-С49	Стадия: Р	Масса: см таб.	Масштаб:
Н.контр	Титова			Лист	Листов 1	
Гл. спец.	Титова			ГОСГРАЖДАНСТРОЙ КиевЗНИИЭП		
Проверил	Скоробогатый					
Разраб.	Полищук					

Формат А3

ЭПВЦ КиевЗНИИЭП Оператор ТПП КОРТ

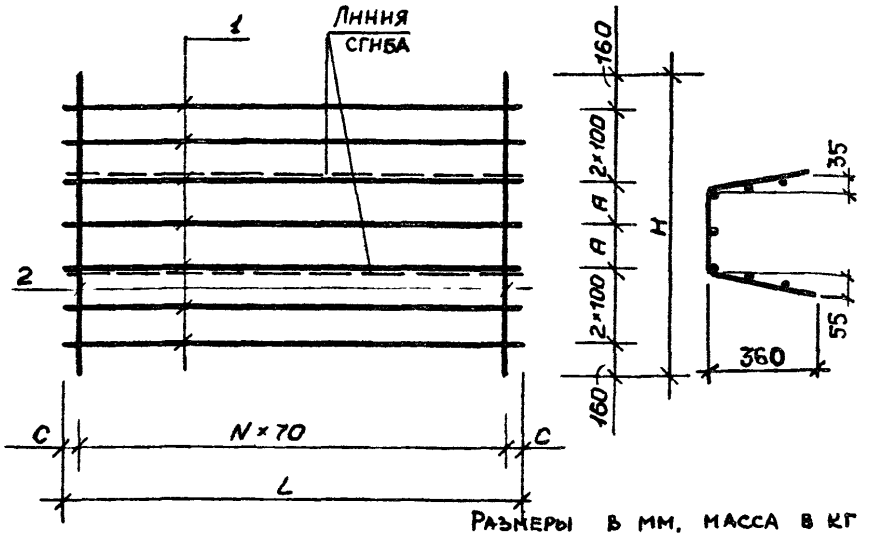

Размеры в мм, масса в кг

Обозначение	Марка	Рис	L	H	N	C	A	Масса
1.020.1-1 2-5 0010-049	С50	–	2510	840	35	30	60	4.08
-050	С51	–	2510	900	35	30	90	4.27
-051	С52	–	2600	840	36	40	60	4.20
-052	С53	–	2600	900	36	40	90	4.40
-053	С54	–	2090	840	29	30	60	2.11
-054	С55	–	2090	900	29	25	90	2.18
-055	С56	–	1490	840	20	45	60	2.39
-056	С57	–	1490	900	20	45	90	2.51
-057	С58	–	890	840	12	25	60	1.46
-058	С59	–	890	900	12	25	90	1.53

			1.090.1-1 2-5 0010-049 СБ		
Нач.отд.	Акименко		Сетки С50-С59	Стадия: Р	Масса: см таб.	Масштаб:
Н.контр	Титова			Лист	Листов 1	
Гл. спец.	Титова			ГОСГРАЖДАНСТРОЙ КиевЗНИИЭП		
Проверил	Скоробогатый					
Разраб.	Полищук					

Взам. инв. № | Подпись и дата | Инв. № подл.

Формат А3

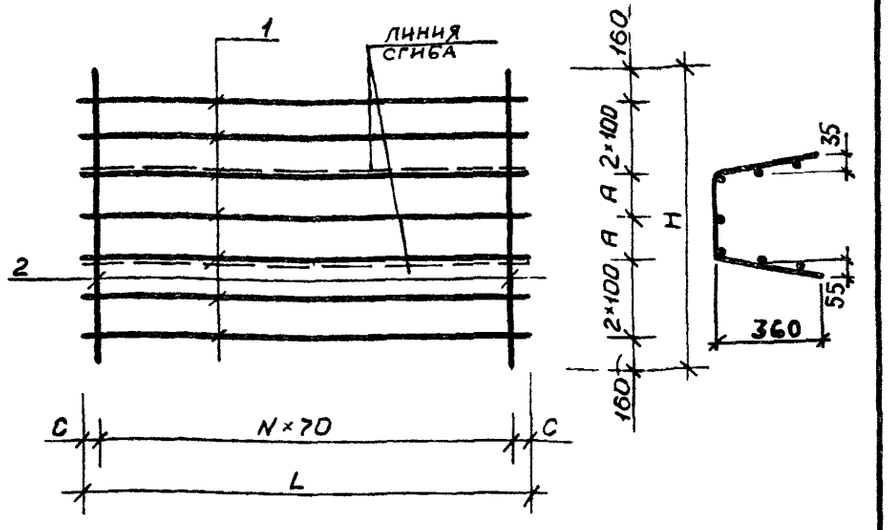

Размеры в мм, масса в кг

Обозначение	Марка	Рис	L	H	N	C	A	Масса
1.090.1-1 2-5 0010-059	060	–	2960	840	41	45	60	4.85
-060	061	–	3010	900	42	35	90	5.11
-061	062	–	1760	840	24	40	60	2.84
-062	063	–	1810	900	24	65	90	3.00
-063	064	–	1160	840	15	55	60	1.84
-064	065	–	1210	900	16	45	90	2.03

			1.090.1-1 2-5 0010-059 СБ
Нач.отд.	Акименко		Сетки С60–С65
Н.контр	Титова		Стадия: Р; Масса: см табл; Масштаб:
Гл.спец.	Титова		Лист; Листов 1
Проверил	Скоробогатый		Госгражданстрой КиевЗНИИЭП
Разраб.	Полищук		

Формат II

ЭПВЦ КиевЗНИИЭП | Оператор ТПП КОРТ

Взам. инв. № | Подпись и дата | Инв. № подл.

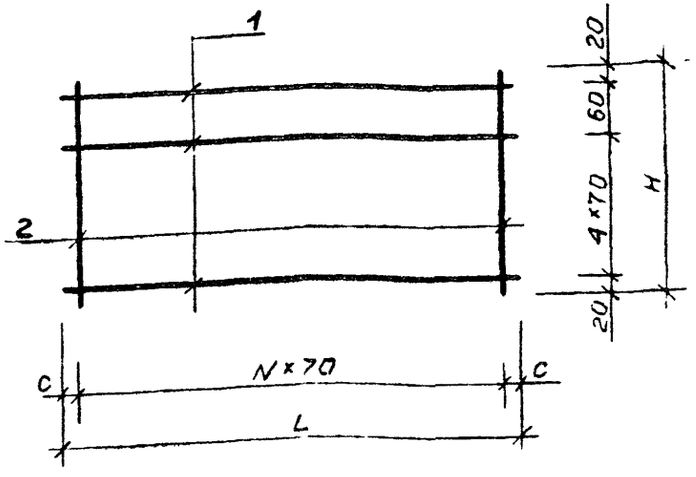

Размеры в мм, масса в кг

Обозначение	Марка	Рис	L	H	N	C	Масса
1 090 1-1 2-5 0010-065	066	–	2410	320	33	50	2.06
-066	067	–	2410	380	33	50	2.24
-067	068	–	2200	320	30	50	1.88
-068	069	–	2200	380	30	50	2.05
-069	070	–	1490	320	20	45	1.28
-070	071	–	1490	380	20	45	1.38
-071	072	–	790	320	10	45	0.67
-072	073	–	790	380	10	45	0.73
-073	074	–	2560	320	36	20	2.22
-074	075	–	2560	380	36	20	2.42
-075	076	–	1210	320	16	45	1.03

			1.090.1-1 2-5 0010-065 СБ
Нач.отд.	Акименко		Сетки С66–С76
Н.контр	Титова		Стадия: Р; Масса: см табл; Масштаб:
Гл.спец.	Титова		Лист; Листов 1
Проверил	Скоробогатый		Госгражданстрой КиевЗНИИЭП
Разраб.	Полищук		

Формат II

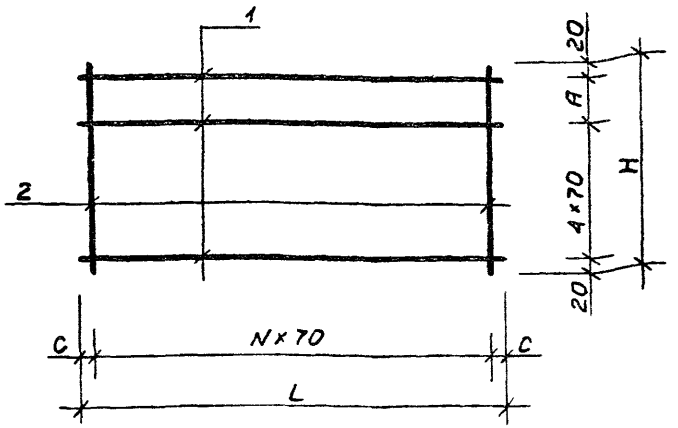

Размеры в мм, масса в кг

Обозначение	Марка	Рис	L	H	N	C	A	Масса
1.090.1-1 2-5 0010 -076	С77	–	1310	380	18	25	60	1.24
-077	С78	–	660	320	8	50		0.56
-078	С79	–	710	380	8	50	60	0.63
-079	С80	–	1900	320	26	40		1.63
-080	С81	–	1900	380	26	40		1.78
-081	С82	–	370	320	4	45		0.31
-082	С83	–	370	380	4	45	60	0.34
-083	С84	–	470	320	6	25		0 41
-084	С85	–	470	380	6	25	60	0.45
-085	С86	–	500	320	6	40		0.43
-086	С87	–	500	380	6	40	60	0.46

Нач.отд.	Акименко		
Н.контр.	Титова		
Гл.спец.	Титова		
Проверил	Скоробогатый		
Разраб.	Полищук		

1090.1-1 2-5 0010-076 СБ

Сетки С77-С87

Стадия	Масса	Масштаб
Р	см табл	

Лист | Листов 1

Госгражданстрой
КиевЗНИИЭП

Формат А

ЭПВЦ КиевЗНИИЭП Оператор ТЛП КОРТ
Взам. инв. № | Подпись и дата | Инв. № подл.

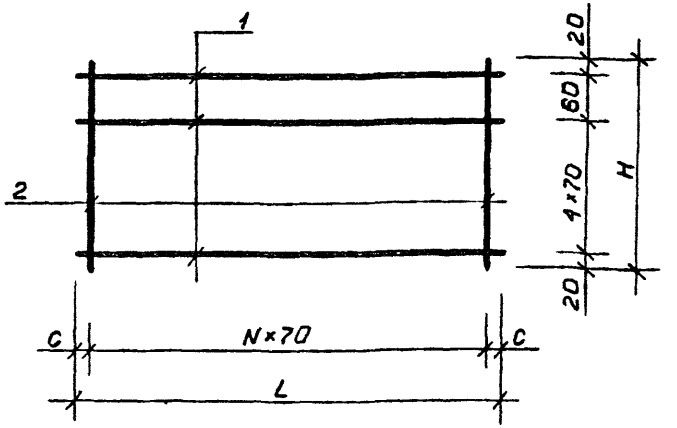

Размеры в мм, масса в кг

Обозначение	Марка	Рис	L	H	N	C	Масса
1.090.1-1 2-5 0010 -087	С88	–	1070	320	14	45	0.91
-088	С89	–	1070	380	14	45	0.99
-089	С90	–	1140	320	15	45	0.97
-090	С91	–	1140	380	15	45	1.06
-091	С92	–	1270	320	17	40	1.06
-092	С93	–	1270	380	17	40	1.15
-093	С94	–	2090	320	29	30	1.80
-094	С95	–	2090	380	29	30	1.97

Нач.отд.	Акименко		
Н.контр.	Титова		
Гл.спец.	Титова		
Проверил	Скоробогатый		
Разраб.	Полищук		

1.090.1-1 2-5 0010-087 СБ

Сетки С88-С95

Стадия	Масса	Масштаб
Р	см табл	

Лист | Листов 1

Госгражданстрой
КиевЗНИИЭП

Формат А

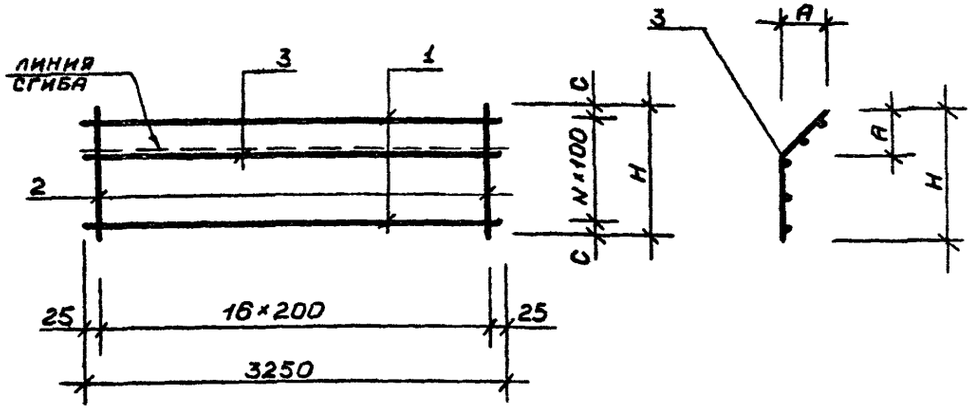

Размеры в мм, масса в кг

ОБОЗНАЧЕНИЕ	МАРКА	РИС	H	N	C	A	МАССА
1.090.1-1 2-5 0010 -095	С96	—	490	4	45	250	3.20
-096	С97	—	550	5	25	310	3.58

		1090.1-1 2-5 0010-095 СБ	
		Сетки С96-С97	СТАДИЯ: Р; МАССА: СМ ТАБЛ; МАСШТАБ:
НАЧ.ОТД.	АКИМЕНКО		ЛИСТ; ЛИСТОВ 1
Н.КОНТР	ТИТОВА		ГОСГРАЖДАНСТРОЙ КиевЗНИИЭП
ГЛ СПЕЦ	ТИТОВА		
ПРОВЕРИЛ	СКОРОБОГАТЫЙ		
РАЗРАБ.	ПОЛИЩУК		

ФОРМАТ II

ЭПВЦ КиевЗНИИЭП — ОПЕРАТОР ТПП КОРТ

ВЗАМ. ИНВ № | ПОДПИСЬ И ДАТА | ИНВ № ПОДЛ

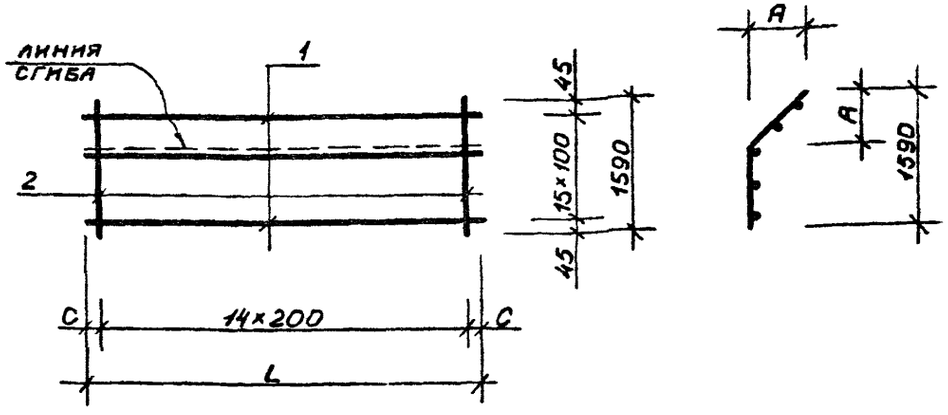

Размеры в мм, масса в кг

ОБОЗНАЧЕНИЕ	МАРКА	РИС	L	C	A	МАССА
1 090.1-1 2-5 0010 -097	С98	—	2960	80	250	6.41
-098	С99	—	3010	105	310	6.48

		1.090.1-1 2-5 00 10-097 СБ	
		Сетки С98-С99	СТАДИЯ: Р; МАССА: СМ ТАБЛ; МАСШТАБ:
НАЧ.ОТД.	АКИМЕНКО		ЛИСТ; ЛИСТОВ 1
Н.КОНТР	ТИТОВА		ГОСГРАЖДАНСТРОЙ КиевЗНИИЭП
ГЛ СПЕЦ	ТИТОВА		
ПРОВЕРИЛ	СКОРОБОГАТЫЙ		
РАЗРАБ.	ПОЛИЩУК		

ФОРМАТ II

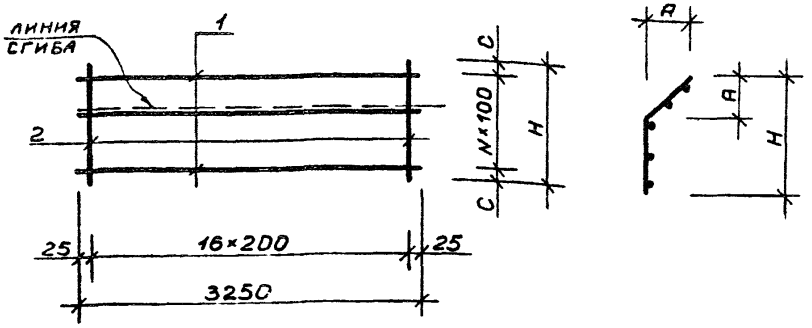

Размеры в мм, масса в кг

ОБОЗНАЧЕНИЕ	МАРКА	РИС	H	N	C	A	МАССА
1.090.1-1 2-5 0010-099	С100	—	2960	29	30	250	13.30
-100	С101	—	3010	29	55	310	13.38
-101	С102	—	1760	17	30	250	8.11
-102	С103	—	1810	17	55	310	8.20
-103	С104	—	1160	11	30	250	4.76
-104	С105	—	1210	11	55	310	4.82
-105	С106	—	2900	28	50	250	12.92
-106	С107	—	3000	29	50	310	13.36

			1.090.1-1 2-5 00 10-099 СБ		
НАЧ.ОТД.	АКИМЕНКО		Сетки С100-С107	СТАДИЯ: Р	МАССА: СМ ТАБЛ	МАСШТАБ:
Н.КОНТР	ТИТОВА			ЛИСТ	ЛИСТОВ 1
ГА СПЕЦ	ТИТОВА			ГОСГРАЖДАНСТРОЙ КиевЗНИИЭП	
ПРОВЕРИЛ	СКОРОБОГАТЫЙ				
РАЗРАБ.	ПОЛИЩУК				

ФОРМАТ А

ЭПВЦ КиевЗНИИЭП — ОПЕРАТОР ТЛП КОРТ

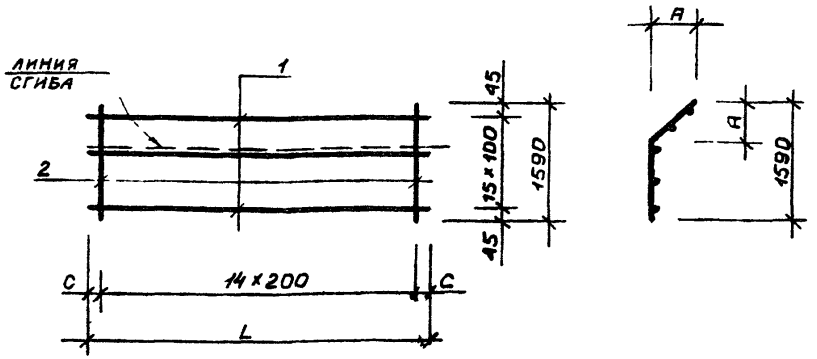

Размеры в мм, масса в кг

ОБОЗНАЧЕНИЕ	МАРКА	РИС	L	C	A	МАССА
1.090.1-1 2-5 0010-107	С108	—	2900	50	250	5.32
-108	С109	—	3000	100	310	5.46

			1.090.1-1 2-5 00 10-107 СБ		
НАЧ.ОТД.	АКИМЕНКО		Сетки С108-С109	СТАДИЯ: Р	МАССА: СМ ТАБЛ	МАСШТАБ:
Н.КОНТР	ТИТОВА			ЛИСТ	ЛИСТОВ 1
ГА СПЕЦ	ТИТОВА			ГОСГРАЖДАНСТРОЙ КиевЗНИИЭП	
ПРОВЕРИЛ	СКОРОБОГАТЫЙ				
РАЗРАБ.	ПОЛИЩУК				

ВЗАМ. ИНВ № | ПОДПИСЬ И ДАТА | ИНВ № ПОДЛ

ФОРМАТ А

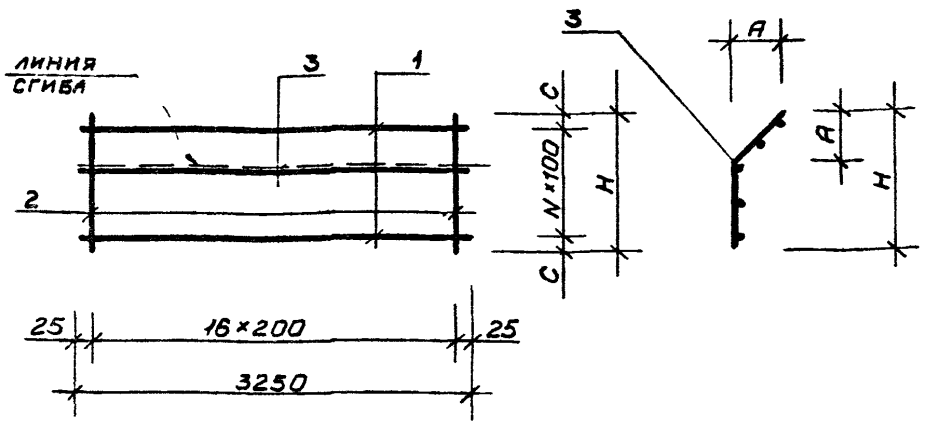

Размеры в мм масса в кг

ОБОЗНАЧЕНИЕ	МАРКА	H	N	C	A	МАССА
1.090.1-1 2-5 0010 -109	С110	560	5	30	250	3.60
-110	С111	640	6	20	310	4.02
-111	С112	370	3	35	250	2.73
-112	С113	470	4	35	310	3.12

НАЧ.ОТД.	Акименко	
Н.КОНТР	Титова	
ГЛ.СПЕЦ	Титова	
ПРОВЕРИЛ	Скоробогатый	
РАЗРАБ.	Полищук	

1.090.1-1 2-5 00 10-109 СБ

Сетки С110 – С113

СТАДИЯ	МАССА	МАСШТАБ
Р	СМ ТАБЛ	

ЛИСТ | ЛИСТОВ 1

ГОСГРАЖДАНСТРОЙ
КиевЗНИИЭП

ФОРМАТ II

ЭПВЦ КиевЗНИИЭП | ОПЕРАТОР ТЛП КОРТ

ВЗАМ. ИНВ.№ | ПОДПИСЬ И ДАТА | ИНВ.№ ПОДЛ.

НАЧ.ОТД.		
Н.КОНТР		
ГЛ.СПЕЦ		
ПРОВЕРИЛ		
РАЗРАБ.		

СТАДИЯ	МАССА	МАСШТАБ
Р	СМ ТАБЛ	

ЛИСТ | ЛИСТОВ

ГОСГРАЖДАНСТРОЙ
КиевЗНИИЭП

ФОРМАТ II

ФОРМАТ	ЗОНА	ПОЗ	ОБОЗНАЧЕНИЕ	НАИМЕНОВАНИЕ	КОЛ.	ПРИМЕЧАНИЕ
			1.090.1-1 2-5 0020	КАРКАС ПЛОСКИЙ КР1 ДОКУМЕНТАЦИЯ:		
А3			1.090.1-1 2-5 0020 СБ	СВОРОЧНЫЙ ЧЕРТЕЖ ДЕТАЛИ:		
				ГОСТ 5781-82		
ВЧ	1		8.013.3020	СТ. ОТД. Ф8 АШ L=3020	3	1.19КГ
				ГОСТ 6727-80		
ВЧ	2		4.041.320	СТ. ОТД. Ф4 ВРI L=320	16	0.03КГ
			1.090.1-1 2-5 0020-01	КАРКАС ПЛОСКИЙ КР2 ДОКУМЕНТАЦИЯ:		
А3			1.090.1-1 2-5 0020 СБ	СВОРОЧНЫЙ ЧЕРТЕЖ ДЕТАЛИ:		
				ГОСТ 5781-82		
ВЧ	1		8.013.3020	СТ. ОТД. Ф8 АШ L=3020	3	1.19КГ
				ГОСТ 6727-80		
ВЧ	2		4.041.370	СТ. ОТД. Ф4 ВРI L=370	16	0.03КГ
			1.090.1-1 2-5 0020-02	КАРКАС ПЛОСКИЙ КР3 ДОКУМЕНТАЦИЯ:		
А3			1.090.1-1 2-5 0020-02 СБ	СВОРОЧНЫЙ ЧЕРТЕЖ ДЕТАЛИ:		
				ГОСТ 5781-82		
ВЧ	1		8.013.1370	СТ. ОТД. Ф8 АШ L=1370	3	0.54КГ
				ГОСТ 6727-80		
ВЧ	2		4.041.320	СТ. ОТД. Ф4 ВРI L=320	8	0.03КГ
			1.090.1-1 2-5 0020-03	КАРКАС ПЛОСКИЙ КР4 ДОКУМЕНТАЦИЯ:		
А3			1.090.1-1 2-5 0020-02 СБ	СВОРОЧНЫЙ ЧЕРТЕЖ ДЕТАЛИ:		
				ГОСТ 5781-82		
ВЧ	1		8.013.1370	СТ. ОТД. Ф8 АШ L=1370	3	0.54КГ
				ГОСТ 6727-80		
ВЧ	2		4.041.370	СТ. ОТД. Ф4 ВРI L=370	8	0.03КГ
			1.090.1-1 2-5 0020-04	КАРКАС ПЛОСКИЙ КР5 ДОКУМЕНТАЦИЯ:		
А3			1.090.1-1 2-5 0020-04 СБ	СВОРОЧНЫЙ ЧЕРТЕЖ ДЕТАЛИ:		
				ГОСТ 5781-82		
ВЧ	1		8.013.830	СТ. ОТД. Ф8 АШ L=830	3	0.33КГ
				ГОСТ 6727-80		
ВЧ	2		4.041.320	СТ. ОТД. Ф4 ВРI L=320	6	0.03КГ

1.090.1-1 2-5 0020

НАЧ.ОТД.	Артемко		
Н.КОНТР.	Титова		
ГЛ.СПЕЦ.	Титова		
ПРОВЕРИЛ	Ядура		
РАЗРАБ.	Бобкова		

Каркас КР1-КР37

СТАДИЯ	ЛИСТ	ЛИСТОВ
Р	1	8

ГОСГРАЖДАНСТРОЙ
КиевЗНИИЭП

ФОРМАТ А4

СКАЛА

ЭПВЦ Киев ЗНИИЭП — ОПЕРАТОР КОРТ — ТЛГ

ФОРМАТ	ЗОНА	ПОЗ	ОБОЗНАЧЕНИЕ	НАИМЕНОВАНИЕ	КОЛ.	ПРИМЕЧАНИЕ
			1.090.1-1 2-5 0020-05	КАРКАС ПЛОСКИЙ КР6 ДОКУМЕНТАЦИЯ:		
А3			1.090.1-1 2-5 0020-04 СБ	СВОРОЧНЫЙ ЧЕРТЕЖ ДЕТАЛИ:		
				ГОСТ 5781-82		
ВЧ	1		8.013.830	СТ. ОТД. Ф8 АШ L=830	3	0.33КГ
				ГОСТ 6727-80		
ВЧ	2		4.041.370	СТ. ОТД. Ф4 ВРI L=370	6	0.03КГ
			1.090.1-1 2-5 0020-06	КАРКАС ПЛОСКИЙ КР7 ДОКУМЕНТАЦИЯ:		
А3			1.090.1-1 2-5 0020-06 СБ	СВОРОЧНЫЙ ЧЕРТЕЖ ДЕТАЛИ:		
				ГОСТ 5781-82		
ВЧ	1		8.013.600	СТ. ОТД. Ф8 АШ L=600	3	0.24КГ
				ГОСТ 6727-80		
ВЧ	2		4.041.320	СТ. ОТД. Ф4 ВРI L=320	4	0.03КГ
			1.090.1-1 2-5 0020-07	КАРКАС ПЛОСКИЙ КР8 ДОКУМЕНТАЦИЯ:		
А3			1.090.1-1 2-5 0020-06 СБ	СВОРОЧНЫЙ ЧЕРТЕЖ ДЕТАЛИ:		
				ГОСТ 5781-82		
ВЧ	1		8.013.600	СТ. ОТД. Ф8 АШ L=600	3	0.24КГ
				ГОСТ 6727-80		
ВЧ	2		4.041.370	СТ. ОТД. Ф4 ВРI L=370	4	0.03КГ
			1.090.1-1 2-5 0020-08	КАРКАС ПЛОСКИЙ КР9 ДОКУМЕНТАЦИЯ:		
А3			1.090.1-1 2-5 0020-08 СБ	СВОРОЧНЫЙ ЧЕРТЕЖ ДЕТАЛИ:		
				ГОСТ 5781-82		
ВЧ	1		6.013.250	СТ. ОТД. Ф6 АШ L=250	3	0.06КГ
				ГОСТ 6727-80		
ВЧ	2		4.041.320	СТ. ОТД. Ф4 ВРI L=320		0.03КГ
			1.090.1-1 2-5 0020-09	КАРКАС ПЛОСКИЙ КР10 ДОКУМЕНТАЦИЯ:		
А3			1.090.1-1 2-5 0020-08 СБ	СВОРОЧНЫЙ ЧЕРТЕЖ ДЕТАЛИ:		
				ГОСТ 5781-82		
ВЧ	1		6.013.250	СТ. ОТД. Ф6 АШ L=250	3	0.06КГ
				ГОСТ 6727-80		
ВЧ	2		4.041.370	СТ. ОТД. Ф4 ВРI L=370	2	0.03КГ
			1.090.1-1 2-5 0020-10	КАРКАС ПЛОСКИЙ КР11 ДОКУМЕНТАЦИЯ:		
А3			1.090.1-1 2-5 0020-10 СБ	СВОРОЧНЫЙ ЧЕРТЕЖ ДЕТАЛИ:		
				ГОСТ 5781-82		

ВЗАМ.ИНВ.№ | ПОДПИСЬ И ДАТА | ИНВ.№ПОДЛ.

1.090.1-1 2-5 0020

ЛИСТ 2

ФОРМАТ А4

ФОРМАТ	ЗОНА	ПОЗ	ОБОЗНАЧЕНИЕ	НАИМЕНОВАНИЕ	КОЛ	ПРИМЕЧАНИЕ
ВЧ		1	6.013.330	СТ. ОТД. Ф6АШ L=330 ГОСТ 6727-80	3	0.07КГ
ВЧ		2	4.041.320	СТ. ОТД. Ф4ВРI L=320	2	0.03КГ
			1.090.1-1 2-5 0020-11	КАРКАС ПЛОСКИЙ КР12 ДОКУМЕНТАЦИЯ:		
А3			1.090.1-1 2-5 0020-I0 СБ	СВОРОЧНЫЙ ЧЕРТЕЖ ДЕТАЛИ: ГОСТ 5781-82		
ВЧ		1	6.013.330	СТ. ОТД. Ф6АШ L=330 ГОСТ 6727-80	3	0.07КГ
ВЧ		2	4.041.370	СТ. ОТД. Ф4ВРI L=370	2	0.03КГ
			1.090.1-1 2-5 0020-12	КАРКАС ПЛОСКИЙ КР13 ДОКУМЕНТАЦИЯ:		
А3			1.090.1-1 2-5 0020-I2 СБ	СВОРОЧНЫЙ ЧЕРТЕЖ ДЕТАЛИ: ГОСТ 5781-82		
ВЧ		1	8.013.1860	СТ. ОТД. Ф8АШ L=1860 ГОСТ 6727-80	3	0.73КГ
ВЧ		2	4.041.320	СТ. ОТД. Ф4ВРI L=320	10	0.03КГ
			1.090.1-1 2-5 0020-13	КАРКАС ПЛОСКИЙ КР14 ДОКУМЕНТАЦИЯ:		
А3			1.090.1-1 2-5 0020-I2 СБ	СВОРОЧНЫЙ ЧЕРТЕЖ ДЕТАЛИ: ГОСТ 5781-82		
ВЧ		1	8.013.1860	СТ. ОТД. Ф8АШ L=1860 ГОСТ 6727-80	3	0.73КГ
ВЧ		2	4.041.370	СТ. ОТД. Ф4ВРI L=370	10	0.03КГ
			1.090.1-1 2-5 0020-14	КАРКАС ПЛОСКИЙ КР15 ДОКУМЕНТАЦИЯ:		
А3			1.090.1-1 2-5 0020-I4 СБ	СВОРОЧНЫЙ ЧЕРТЕЖ ДЕТАЛИ: ГОСТ 5781-82		
ВЧ		1	6.013.400	СТ. ОТД. Ф6АШ L=400 ГОСТ 6727-80	3	0.09КГ
ВЧ		2	4.041.320	СТ. ОТД. Ф4ВРI L=320	3	0.03КГ
			1.090.1-1 2-5 0020-15	КАРКАС ПЛОСКИЙ КР16 ДОКУМЕНТАЦИЯ:		
А3			1.090.1-1 2-5 0020-I4 СБ	СВОРОЧНЫЙ ЧЕРТЕЖ ДЕТАЛИ: ГОСТ 5781-82		
ВЧ		1	6.013.400	СТ. ОТД. Ф6АШ L=400 ГОСТ 6727-80	3	0.09КГ
ВЧ		2	4.041.370	СТ. ОТД. Ф4ВРI L=370	3	0.03КГ

ФОРМАТ А4

СКАЛА

ОПЕРАТОР ТЛГ КОРТ

ЭПВЦ Киев ЗНИИЭП

ВЗАМ ИНВ №

ПОДПИСЬ И ДАТА

ИНВ №ПОДЛ

ФОРМАТ	ЗОНА	ПОЗ	ОБОЗНАЧЕНИЕ	НАИМЕНОВАНИЕ	КОЛ	ПРИМЕЧАНИЕ
			1.090.1-1 2-5 0020-16	КАРКАС ПЛОСКИЙ КР17 ДОКУМЕНТАЦИЯ:		
А3			1.090.1-1 2-5 0020-I6 СБ	СВОРОЧНЫЙ ЧЕРТЕЖ ДЕТАЛИ: ГОСТ 5781-82		
ВЧ		1	8.013.680	СТ. ОТД. Ф8АШ L=680 ГОСТ 6727-80	3	0.27КГ
ВЧ		2	4.041.320	СТ. ОТД. Ф4ВРI L=320	4	0.03КГ
			1.090.1-1 2-5 0020-17	КАРКАС ПЛОСКИЙ КР18 ДОКУМЕНТАЦИЯ:		
А3			1.090.1-1 2-5 0020-I6 СБ	СВОРОЧНЫЙ ЧЕРТЕЖ ДЕТАЛИ: ГОСТ 5781-82		
ВЧ		1	8.013.680	СТ. ОТД. Ф8АШ L=680 ГОСТ 6727-80	3	0.27КГ
ВЧ		2	4.041.370	СТ. ОТД. Ф4ВРI L=370	4	0.03КГ
			1.090.1-1 2-5 0020-18	КАРКАС ПЛОСКИЙ КР19 ДОКУМЕНТАЦИЯ:		
А3			1.090.1-1 2-5 0020-I8 СБ	СВОРОЧНЫЙ ЧЕРТЕЖ ДЕТАЛИ: ГОСТ 5781-82		
ВЧ		1	8.013.3020	СТ. ОТД. Ф8АШ L=3020 ГОСТ 6727-80	3	1.19КГ
ВЧ		2	4.041.470	СТ. ОТД. Ф4ВРI L=470	14	0.04КГ
ВЧ		3	4.041.210	СТ. ОТД. Ф4ВРI L=210 ГОСТ 5781-82	2	0.02КГ
ВЧ		4	8.013.1280	СТ. ОТД. Ф8АШ L=1280	1	0.51КГ
ВЧ		5	8.013.1460	СТ. ОТД. Ф8АШ L=1460	1	0.58КГ
			1.090.1-1 2-5 0020-19	КАРКАС ПЛОСКИЙ КР20 ДОКУМЕНТАЦИЯ:		
А3			1.090.1-1 2-5 0020-I8 СБ	СВОРОЧНЫЙ ЧЕРТЕЖ ДЕТАЛИ: ГОСТ 5781-82		
ВЧ		1	8.013.3020	СТ. ОТД. Ф8АШ L=3020 ГОСТ 6727-80	3	1.19КГ
ВЧ		2	4.041.520	СТ. ОТД. Ф4ВРI L=520	14	0.05КГ
ВЧ		3	4.041.260	СТ. ОТД. Ф4ВРI L=260 ГОСТ 5781-82	2	0.02КГ
ВЧ		44	8.013.1280	СТ. ОТД. Ф8АШ L=1280	1	0.51КГ
ВЧ		5	8.013.1460	СТ. ОТД. Ф8АШ L=1460	1	0.58КГ
			1.090.1-1 2-5 0020-20	КАРКАС ПЛОСКИЙ КР21 ДОКУМЕНТАЦИЯ:		
А3			1.090.1-1 2-5 0020-20 СБ	СВОРОЧНЫЙ ЧЕРТЕЖ ДЕТАЛИ: ГОСТ 5781-82		
ВЧ		1	8.013.3020	СТ. ОТД. Ф8АШ L=3020 ГОСТ 6727-80	2	1.19КГ

19260 28 ФОРМАТ А4

ФОРМАТ	ЗОНА	ПОЗ	ОБОЗНАЧЕНИЕ	НАИМЕНОВАНИЕ	КОЛ	ПРИМЕЧАНИЕ
ВЧ	2		4.041.150	СТ. ОТД. Ф4ВРI L=150	16	0.01КГ
			1.090.1-1 2-5 0020-21	КАРКАС ПЛОСКИЙ КР22 ДОКУМЕНТАЦИЯ:		
А3			1.090.1-1 2-5 0020-20 СБ	СВОРОЧНЫЙ ЧЕРТЕЖ ДЕТАЛИ: ГОСТ 5781-82		
ВЧ	1		6.013.680	СТ. ОТД. Ф6АШ L=680 ГОСТ 6727-80	2	0.15КГ
ВЧ	2		4.041.150	СТ. ОТД. Ф4ВРI L=150	5	0.01КГ
			1.090.1-1 2-5 0020-22	КАРКАС ПЛОСКИЙ КР23 ДОКУМЕНТАЦИЯ:		
А3			1.090.1-1 2-5 0020-20 СБ	СВОРОЧНЫЙ ЧЕРТЕЖ ДЕТАЛИ: ГОСТ 5781-82		
ВЧ	1		6.013.980	СТ. ОТД. Ф6АШ L=980 ГОСТ 6727-80	2	0.22КГ
ВЧ	2		4.041.150	СТ. ОТД. Ф4ВРI L=150	5	0.01КГ
			1.090.1-1 2-5 0020-23	КАРКАС ПЛОСКИЙ КР24 ДОКУМЕНТАЦИЯ:		
А3			1.090.1-1 2-5 0020-23 СБ	СВОРОЧНЫЙ ЧЕРТЕЖ ДЕТАЛИ: ГОСТ 5781-82		
ВЧ	1		8.013.1580	СТ. ОТД. Ф8АШ L=1580 ГОСТ 6727-80	2	0.62КГ
ВЧ	2		4.041.150	СТ. ОТД. Ф4ВРI L=150	9	0.01КГ
			1.090.1-1 2-5 0020-24	КАРКАС ПЛОСКИЙ КР25 ДОКУМЕНТАЦИЯ:		
А3			1.090.1-1 2-5 0020-23 СБ	СВОРОЧНЫЙ ЧЕРТЕЖ ДЕТАЛИ: ГОСТ 5781-82		
ВЧ	1		8.013.1280	СТ. ОТД. Ф8АШ L=1280 ГОСТ 6727-80	2	0.51КГ
ВЧ	2		4.041.150	СТ. ОТД. Ф4ВРI L=150	7	0.01КГ
			1.090.1-1 2-5 0020-25	КАРКАС ПЛОСКИЙ КР26 ДОКУМЕНТАЦИЯ:		
А3			1.090.1-1 2-5 0020-23 СБ	СВОРОЧНЫЙ ЧЕРТЕЖ ДЕТАЛИ: ГОСТ 5781-82		
ВЧ	1		8.013.830	СТ. ОТД. Ф8АШ L=830 ГОСТ 6727-80	2	0.33КГ
ВЧ	2		4.041.150	СТ. ОТД. Ф4ВРI L=150	5	0.01КГ
			1.090.1-1 2-5 0020-26	КАРКАС ПЛОСКИЙ КР27 ДОКУМЕНТАЦИЯ:		

	1.090.1-1 2-5 0020		ЛИСТ 5

ФОРМАТ А4

ЭПВЦ Киев ЗНИИЭП — ОПЕРАТОР ТЛП КОРТ — СКАЛА — ВЗАМ ИНВ № — ПОДПИСЬ И ДАТА — ИНВ № ПОДЛ

ФОРМАТ	ЗОНА	ПОЗ	ОБОЗНАЧЕНИЕ	НАИМЕНОВАНИЕ	КОЛ	ПРИМЕЧАНИЕ
А3			1.090.1-1 2-5 0020-23 СБ	СВОРОЧНЫЙ ЧЕРТЕЖ ДЕТАЛИ: ГОСТ 5781-82		
ВЧ	1		8.013.600	СТ. ОТД. Ф8АШ L=600 ГОСТ 6727-80	2	0.24КГ
ВЧ	2		4.041.150	СТ. ОТД. Ф4ВРI L=150	4	0.01КГ
			1.090.1-1 2-5 0020-27	КАРКАС ПЛОСКИЙ КР28 ДОКУМЕНТАЦИЯ:		
А3			1.090.1-1 2-5 0020-23 СБ	СВОРОЧНЫЙ ЧЕРТЕЖ ДЕТАЛИ: ГОСТ 5781-82		
ВЧ	1		8.013.250	СТ. ОТД. Ф8АШ L=250 ГОСТ 6727-80	2	0.10КГ
ВЧ	2		4.041.150	СТ. ОТД. Ф4ВРI L=150	2	0.01КГ
			1.090.1-1 2-5 0020-28	КАРКАС ПЛОСКИЙ КР29 ДОКУМЕНТАЦИЯ:		
А3			1.090.1-1 2-5 0020-23 СБ	СВОРОЧНЫЙ ЧЕРТЕЖ ДЕТАЛИ: ГОСТ 5781-82		
ВЧ	1		8.013.330	СТ. ОТД. Ф8АШ L=330 ГОСТ 6727-80	2	0.13КГ
ВЧ	2		4.041.150	СТ. ОТД. Ф4ВРI L=150	2	0.01КГ
			1.090.1-1 2-5 0020-29	КАРКАС ПЛОСКИЙ КР30 ДОКУМЕНТАЦИЯ:		
А3			1.090.1-1 2-5 0020-23 СБ	СВОРОЧНЫЙ ЧЕРТЕЖ ДЕТАЛИ: ГОСТ 5781-82		
ВЧ	1		8.013.1860	СТ. ОТД. Ф8АШ L=1860 ГОСТ 6727-80	2	0.73КГ
ВЧ	2		4.041.150	СТ. ОТД. Ф4ВРI L=150	10	0.01КГ
			1.090.1-1 2-5 0020-30	КАРКАС ПЛОСКИЙ КР31 ДОКУМЕНТАЦИЯ:		
А3			1.090.1-1 2-5 0020-23 СБ	СВОРОЧНЫЙ ЧЕРТЕЖ ДЕТАЛИ: ГОСТ 5781-82		
ВЧ	1		8.013.400	СТ. ОТД. Ф8АШ L=400 ГОСТ 6727-80	2	0.16КГ
ВЧ	2		4.041.150	СТ. ОТД. Ф4ВРI L=150	3	0.01КГ
			1.090.1-1 2-5 0020-31	КАРКАС ПЛОСКИЙ КР32 ДОКУМЕНТАЦИЯ:		
А3			1.090.1-1 2-5 0020-31 СБ	СВОРОЧНЫЙ ЧЕРТЕЖ ДЕТАЛИ: ГОСТ 5781-82		
ВЧ	1		14.013.2700	СТ. ОТД. Ф14АШ L=2700	1	3.26КГ
ВЧ	2		6.013.180	СТ. ОТД. Ф6АШ L=180	15	0.04КГ

	1.090.1-1 2-5 0020		ЛИСТ 6

ФОРМАТ А4

ФОРМАТ	ЗОНА	ПОЗ	ОБОЗНАЧЕНИЕ	НАИМЕНОВАНИЕ	КОЛ	ПРИМЕЧАНИЕ
ВЧ		3	10.013.2400	СТ. ОТД. Ф10АШ L=2400	1	1.48КГ
			1.090.1-1 2-5 0020-32	КАРКАС ПЛОСКИЙ КР33 ДОКУМЕНТАЦИЯ:		
А3			1.090.1-1 2-5 0020-3I СБ	СБОРОЧНЫЙ ЧЕРТЕЖ ДЕТАЛИ:		
				ГОСТ 5781-82		
ВЧ		1	16.013.2700	СТ. ОТД. Ф16АШ L=2700	1	4.26КГ
ВЧ		2	8.013.180	СТ. ОТД. Ф8АШ L=180	15	0.07КГ
ВЧ		3	10.013.2400	СТ. ОТД. Ф10АШ L=2400	1	1.48КГ
			1.090.1-1 2-5 0020-33	КАРКАС ПЛОСКИЙ КР34 ДОКУМЕНТАЦИЯ:		
А3			1.090.1-1 2-5 0020-3I СБ	СБОРОЧНЫЙ ЧЕРТЕЖ ДЕТАЛИ:		
				ГОСТ 5781-82		
ВЧ		1	12.013.2700	СТ. ОТД. Ф12АШ L=2700	1	2.40КГ
ВЧ		2	6.013.180	СТ. ОТД. Ф6АШ L=180	13	0.04КГ
ВЧ		3	8.013.2100	СТ. ОТД. Ф8АШ L=2100	1	0.83КГ
			1.090.1-1 2-5 0020-34	КАРКАС ПЛОСКИЙ КР35 ДОКУМЕНТАЦИЯ:		
А3			1.090.1-1 2-5 0020-3I СБ	СБОРОЧНЫЙ ЧЕРТЕЖ ДЕТАЛИ:		
				ГОСТ 5781-82		
ВЧ		1	14.013.2700	СТ. ОТД. Ф14АШ L=2700	1	3.26КГ
ВЧ		2	8.013.180	СТ. ОТД. Ф8АШ L=180	13	0.07КГ
ВЧ		3	10.013.2100	СТ. ОТД. Ф10АШ L=2100	1	1.29КГ
			1.090.1-1 2-5 0020-35	КАРКАС ПЛОСКИЙ КР36 ДОКУМЕНТАЦИЯ:		
А3			1.090.1-1 2-5 0020-35 СБ	СБОРОЧНЫЙ ЧЕРТЕЖ ДЕТАЛИ:		
				ГОСТ 5781-82		
ВЧ		1	12.013.2420	СТ. ОТД. Ф12АШ L=2420	1	2.15КГ
ВЧ		2	6.013.180	СТ. ОТД. Ф6АШ L=180	11	0.04КГ
ВЧ		3	8.013.1800	СТ. ОТД. Ф8АШ L=1800	1	0.71КГ
			1.090.1-1 2-5 0020-36	КАРКАС ПЛОСКИЙ КР37 ДОКУМЕНТАЦИЯ:		
А3			1.090.1-1 2-5 0020-35 СБ	СБОРОЧНЫЙ ЧЕРТЕЖ ДЕТАЛИ:		
				ГОСТ 5781-82		
ВЧ		1	8.013.2420	СТ. ОТД. Ф8АШ L=2420	1	0.95КГ
				ГОСТ 6727-80		
ВЧ		2	4.041.180	СТ. ОТД. Ф4ВРI L=180	11	0.02КГ
				ГОСТ 5781-82		
ВЧ		3	6.013.1800	СТ. ОТД. Ф6АШ L=1800	1	0.40КГ

ФОРМАТ А4

ЭПВЦ Киев ЗНИИЭП
ОРГ УТОР ТЛГ КОРТ
СКАЛА
ВЗАМ ИНВ № | ПОДПИСЬ И ДАТА | ИНВ №ПОДЛ

ФОРМАТ	ЗОНА	ПОЗ	ОБОЗНАЧЕНИЕ	НАИМЕНОВАНИЕ	КОЛ	ПРИМЕЧАНИЕ
			1.090.1-1 2-5 0020-37	КАРКАС ПЛОСКИЙ КР38 ДОКУМЕНТАЦИЯ:		
А3			1.090.1-1 2-5 0020-37 СБ	СБОРОЧНЫЙ ЧЕРТЕЖ ДЕТАЛИ:		
				ГОСТ 5781-82		
ВЧ		1	6.013.960	СТ. ОТД. Ф6АШ L=960	1	0.21КГ
ВЧ		2	6.013.1040	СТ. ОТД. Ф6АШ L=1040	1	0.23КГ
				ГОСТ 6727-80		
ВЧ		3	4.041.190	СТ. ОТД. Ф4ВРI L=190	4	0.02КГ
			1.090.1-1 2-5 0020-38	КАРКАС ПЛОСКИЙ КР39 ДОКУМЕНТАЦИЯ:		
А3			1.090.1-1 2-5 0020-37 СБ	СБОРОЧНЫЙ ЧЕРТЕЖ ДЕТАЛИ:		
				ГОСТ 5781-82		
ВЧ		1	6.013.960	СТ. ОТД. Ф6АШ L=960	1	0.21КГ
ВЧ		2	6.013.1040	СТ. ОТД. Ф6АШ L=1040	1	0.23КГ
				ГОСТ 6727-80		
ВЧ		3	4.041.240	СТ. ОТД. Ф4ВРI L=240	4	0.02КГ

ФОРМАТ А4

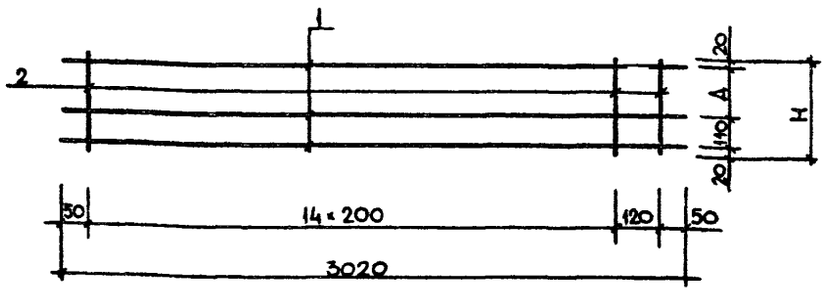

Размеры в мм, масса в кг

Обозначение	Марка	Н	Д	Масса
1.020.1-1 2-5 0020	КР1	320	170	4.03
-01	КР2	370	220	4.12

			1.090 1-1 2-5 0020 СБ		
Нач.отд.	Акименко		Каркасы КР 1, КР 2	Стадия	Масса	Масштаб
Н.контр	Титова			Р	см табл	
Гл.спец.	Титова			Лист	Листов 1	
Проверил	Яцура			ГОСГРАЖДАНСТРОЙ		
Разраб.	Скоробогатый			КиевЗНИИЭП		

Формат А4

ЭПВЦ КиевЗНИИЭП — Оператор ТПП КОРТ

Взам. инв. № | Подпись и дата | Инв. № подл.

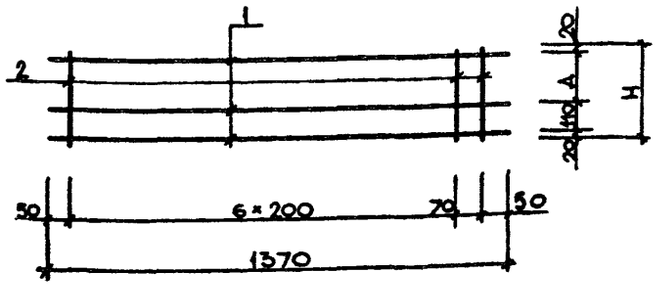

Размеры в мм, масса в кг

Обозначение	Марка	Н	Д	Масса
1.090.1-1 2-5 0020-02	КР3	320	170	1.85
-03	КР4	370	220	1.89

			1.090.1-1 2-5 0020-02 СБ		
Нач.отд.	Акименко		Каркасы КР 3, КР 4	Стадия	Масса	Масштаб
Н.контр	Титова			Р	см табл	
Гл.спе	Титова			Лист	Листов 1	
Проверил	Яцура			ГОСГРАЖДАНСТРОЙ		
Разраб.	Скоробогатый			КиевЗНИИЭП		

Формат А4

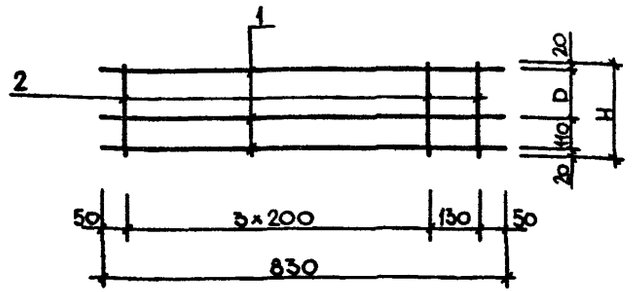

Размеры в мм, масса в кг.

Обозначение	Марка	H	D	Масса
1.090.1-1 2-5 0020 - 04	КР 5	320	170	1.16
- 05	КР 6	370	220	1.18

Нач.отд.	Акименко		
Н.контр	Титова		
Гл.спец.	Титова		
Проверил	Яцура		
Разраб.	Скоробогатый		

1.090.1-1 2-5.0020 - 04 СБ

Каркасы КР 5, КР 6

Стадия	Масса	Масштаб
Р	см табл	

Лист | Листов 1

ГОСГРАЖДАНСТРОЙ
КиевЗНИИЭП

Формат А4

ЭПВЦ КиевЗНИИЭП
Оператор ТЛП КОРТ

Взам. инв. №
Подпись и дата
Инв. № подл.

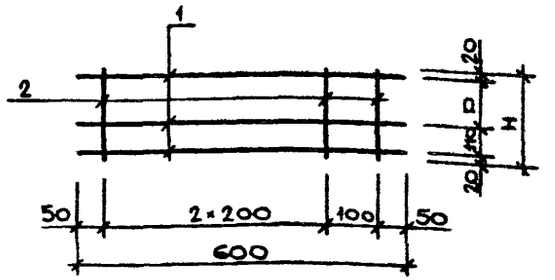

Размеры в мм, масса в кг

Обозначение	Марка	H	D	Масса
1.090 1-1 2-5 0020 - 06	КР 7	320	170	0.82
07	КР 8	370	220	0.84

Нач.отд	Акименко		
Н.контр	Титова		
Гл.спец	Титова		
Проверил	Яцура		
Разраб.	Скоробогатый		

1.090.1-1 2-5 0020 - 06 СБ

Каркасы КР 7, КР 8

Стадия	Масса	Масштаб
Р	см табл	

Лист | Листов 1

ГОСГРАЖДАНСТРОЙ
КиевЗНИИЭП

Формат А4

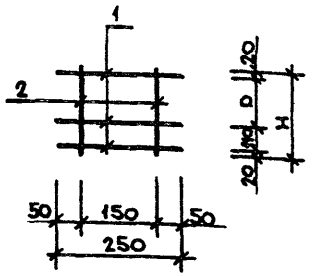

Размеры в мм, масса в кг

Обозначение	Марка	H	D	Масса
1.090.1-1 2-5 0020-08	КР 9	320	170	0.22
-09	КР 10	370	220	0.23

Нач.отд.	Акименко		
Н.контр	Титова		
Гл.спец.	Титова		
Проверил	Яцура		
Разраб.	Скоробогатый		

1.090.1-1 2-5 0020-08 СБ

Каркасы КР 9, КР 10

Стадия	Масса	Масштаб
Р	СМ ТАБЛ	

Лист | Листов 1

ГОСГРАЖДАНСТРОЙ
КиевЗНИИЭП

Формат А4

ЭПВЦ КиевЗНИИЭП
Оператор ТПП КОРТ

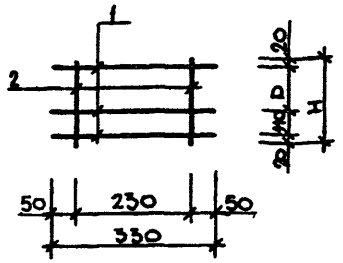

Размеры в мм, масса в кг

Обозначение	Марка	H	D	Масса
1.090.1-1 2-5 0020-10	КР 11	320	170	0.27
-11	КР 12	370	220	0.29

Взам. инв. № | Подпись и дата | Инв. № подл.

Нач.отд.	Акименко		
Н.контр	Титова		
Гл.спец.	Титова		
Проверил	Яцура		
Разраб.	Скоробогатый		

1.090.1-1 2-5 0020-10 СБ

Каркасы КР 11, КР 12

Стадия	Масса	Масштаб
Р	СМ ТАБЛ	

Лист | Листов 1

ГОСГРАЖДАНСТРОЙ
КиевЗНИИЭП

Формат А4

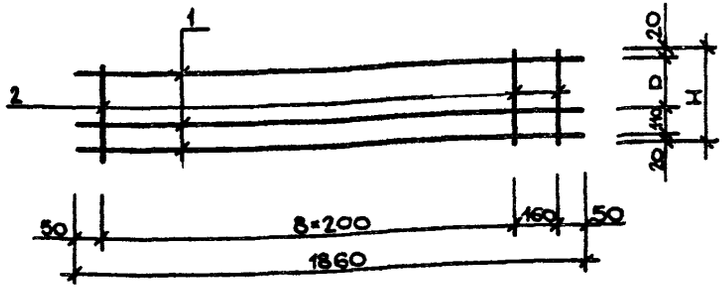

Размеры в мм, масса в кг

Обозначение	Марка	H	D	Масса
1.090.1-1 2-5 0020-12	КР13	320	170	2.49
-13	КР14	370	220	2.53

			1.090.1-1 2-5 0020-12 СБ
Нач.отд.	Акименко		Каркасы КР 13, КР 14
Н.контр	Титова		Стадия: Р; Масса: см табл; Масштаб:
Гл.спец.	Титова		Лист; Листов 1
Проверил	Яцира		ГосгражданстройКиевЗНИИЭП
Разраб.	Скоробогатый		

Формат А4

ЭПВЦ КиевЗНИИЭП Оператор ТПП КОРТ
Взам. инв. № | Подпись и дата | Инв. № подл.

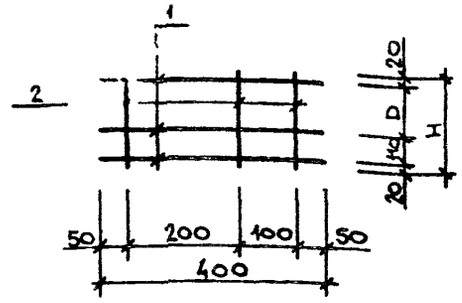

Размеры в мм масса в кг

Обозначение	Марка	H	D	Масса
1.090.1-1 2-5 0020-14	КР15	320	170	0.35
-15	КР16	370	220	0.37

			1.090.1-1 2-5 0020-14 СБ
Нач.отд.	Акименко		Каркасы КР 15, КР 16
Н.контр	Титова		Стадия: Р; Масса: см табл; Масштаб:
Гл.спец.	Титова		Лист; Листов 1
Провер.	Цура		ГосгражданстройКиевЗНИИЭП
Разраб.	Скоробогатый		

Формат А4

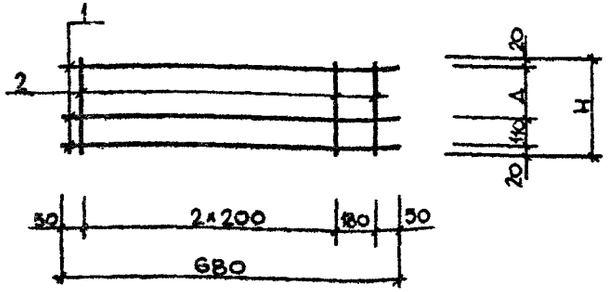

Размеры в мм масса в кг

ОБОЗНАЧЕНИЕ	МАРКА	Н	Д	МАССА
1 090 1-1 2-5 0020 -16	КР17	320	170	0.92
-17	КР18	370	220	0.94

1 090 1-1 2-5 0020 - 16 СБ

КАРКАСЫ КР 17, КР 18

СТАДИЯ	МАССА	МАСШТАБ
Р	СМ ТАБЛ	

ЛИСТ | ЛИСТОВ 1

ГОСГРАЖДАНСТРОЙ КиевЗНИИЭП

НАЧ ОТД	Акименко	
Н КОНТР	Тилова	
ГЛ СПЕЦ	Тилова	
ПРОВЕРИЛ	Яцура	
РАЗРАБ.	Скоробогатый	

ФОРМАТ А4

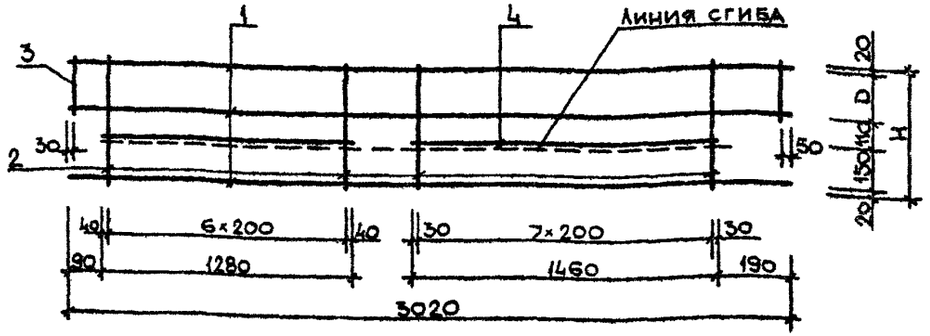

Размеры в мм, масса в кг

ОБОЗНАЧЕНИЕ	МАРКА	Н	D	МАССА
1 090 1-1 2-5 0020 - 18	КР19	470	170	5 29
- 19	КР20	520	220	5 38

1 090 1-1 2-5 0020 - 18 СБ

КАРКАСЫ КР 19, КР 20

СТАДИЯ	МАССА	МАСШТАБ
Р	СМ ТАБЛ	

ЛИСТ | ЛИСТОВ 1

ГОСГРАЖДАНСТРОЙ КиевЗНИИЭП

НАЧ ОТД	Акименко	
Н КОНТР	Тилова	
ГЛ СПЕЦ	Тилова	
ПРОВЕРИЛ	Яцура	
РАЗРАБ.	Скоробогатый	

ЭПВЦ КиевЗНИИЭП

ОПЕРАТОР ТЛП КОРТ

ВЗАМ ИНВ №

ПОДПИСЬ И ДАТА

ИНВ № ПОДЛ

ФОРМАТ А4

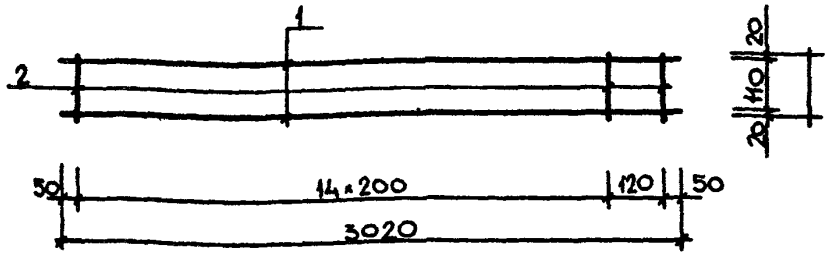

Масса в кг

Обозначение	Марка	Масса
1.090.1-1 2-5 0020-20	КР21	2.80

1.090.1-1 2-5 0020-20 СБ

Каркасы КР 21

Стадия	Масса	Масштаб
Р	см табл	

Лист | Листов 1

ГОСГРАЖДАНСТРОЙ КиевЗНИИЭП

Нач.отд	Акименко	
Н.контр	Титова	
Гл.спец.	Титова	
Проверил	Яцура	
Разраб.	Скоробогатый	

Формат А4

ЭПВЦ КиевЗНИИЭП | Оператор ТЛП КОРТ

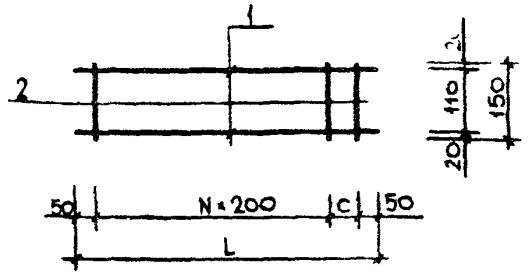

Размеры в мм, масса в кг

Обозначение	Марка	L	N	C	Масса
1.090.1-1 2-5 0020-21	КР22	680	2	180	0.37
-22	КР23	980	4	80	0.50

1.090.1-1 2-5 0020-21 СБ

Каркасы КР 22, КР 23

Стадия	Масса	Масштаб
Р	см табл	

Лист | Листов 1

ГОСГРАЖДАНСТРОЙ КиевЗНИИЭП

Нач.отд	Акименко	
Н.контр	Титова	
Гл.спец.	Титова	
Проверил	Яцура	
Разраб.	Скоробогатый	

Взам. инв. № | Подпись и дата | Инв. № подл.

Формат А4

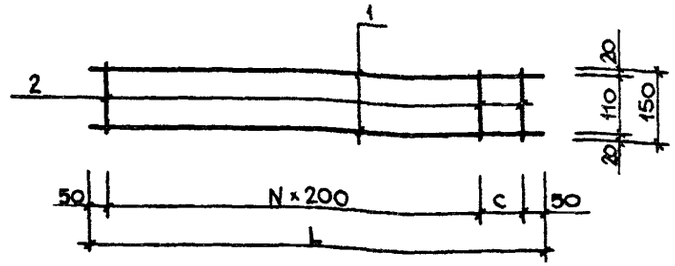

Размеры в мм, масса в кг

Обозначение	Марка	L	N	C	Масса
1.090.1-1 2-5 0020-23	КР24	1580	7	80	1.37
-24	КР25	1280	5	18	1.10
-25	КР26	830	3	130	0.72
-26	КР27	600	2	100	0.53
-27	КР28	250	-	150	0.22
-28	КР29	330	-	230	0.29
-29	КР30	1860	8	150	1.60
-30	КР31	400	1	100	0.36

1.090.1-1 2-5 0020-23 СБ

Каркасы КР24 – КР31

		Стадия	Масса	Масштаб
		Р	см табл	
		Лист	Листов 1	

ГОССТРОЙ КиевЗНИИЭП

Нач.отд	Акименко	
Н.контр	Титова	
Гл.спец	Титова	
Проверил	Яцура	
Разраб.	Скоробогатый	

Формат А4

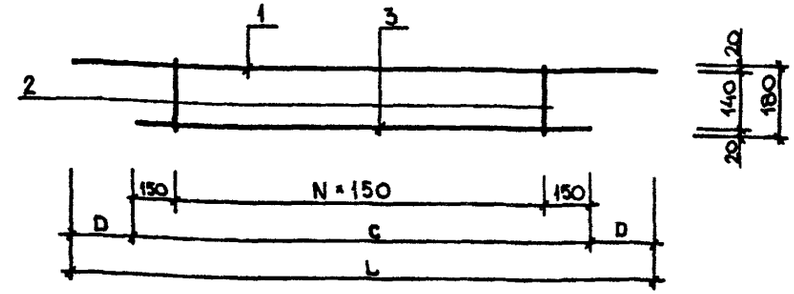

Размеры в мм, масса в кг

Обозначение	Марка	N	C	D	Масса
1.090.1-1 2-5 0020-31	КР32	14	2400	150	5.34
-32	КР33	14	2400	150	6.81
-33	КР34	12	2100	300	3.75
-34	КР35	12	2100	300	5.48

1.090.1-1 2-5 0020-31 СБ

Каркасы КР32 – КР35

		Стадия	Масса	Масштаб
		Р	см табл	
		Лист	Листов 1	

ГОССТРОЙ КиевЗНИИЭП

Нач.отд	Акименко	
Н.контр	Титова	
Гл.спец	Титова	
Проверил	Яцура	
Разраб.	Скоробогатый	

Инв.№подл | Подпись и дата | Взам.инв.№

ЭПВЦ КиевЗНИИЭП Оператор ТПП КОРТ

Формат А4

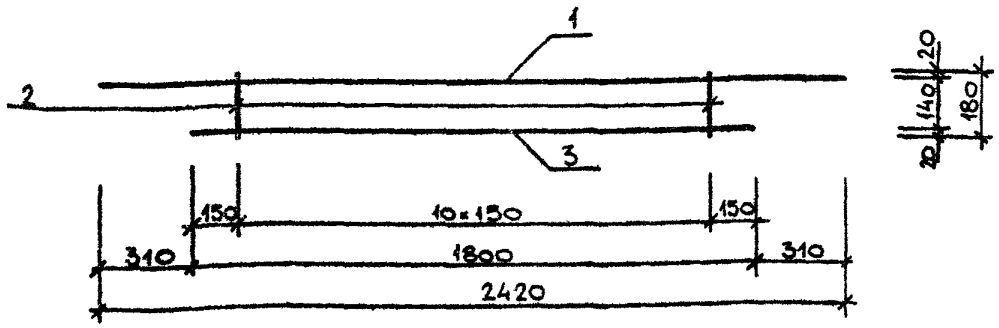

Масса в кг

Обозначение	Марка	Масса
1.090.1-1 2-5 0020 -35	КР36	3.30
-36	КР37	1.53

			1.090.1-1 2-5 0020-35 СБ
			Каркасы КР 36, КР 37
Нач.отд	Акименко		Стадия: Р; Масса: см. табл.; Масштаб:
Н.контр	Титова		Лист; Листов 1
Гл.спец	Титова		ГОСГРАЖДАНСТРОЙ КиевЗНИИЭП
Проверил	Яцура		
Разраб.	Скоробогатый		

Формат А4

ЭПВЦ КиевЗНИИЭП — Оператор ТЛП КОРТ

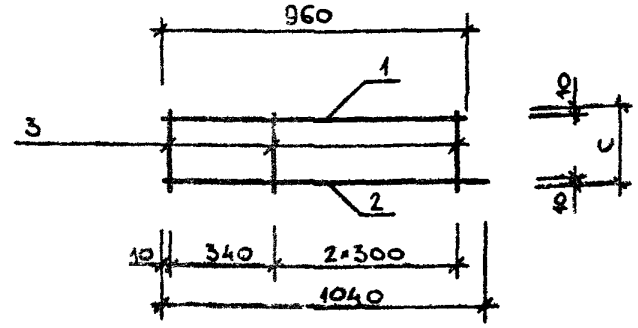

Масса в кг

Обозначение	Марка	C	Масса
1.090.1-1 2-5 0020 -37	КР38	190	0.51
-38	КР39	240	0.72

Взам. инв. №

Подпись и дата

Инв. № подл.

			1.090.1-1.2-5 0020-37 СБ
			Каркасы КР 38, КР 39
Нач.отд	Акименко		Стадия: Р; Масса: см. табл.; Масштаб:
Н.контр	Титова		Лист; Листов 1
Гл.спец	Титова		ГОСГРАЖДАНСТРОЙ КиевЗНИИЭП
Проверил	Яцура		
Разраб.	Скоробогатый		

Формат А4

ОБОЗНАЧЕНИЕ	НАИМЕНОВАНИЕ	КОЛ НА ИСПОЛН 1.020.1-3 2-5 0030	ПРИМЕЧАНИЕ
			МАССА КГ
1.090.1-1 2-5 0030 СБ	ДОКУМЕНТАЦИЯ: СБОРОЧНЫЙ ЧЕРТЕЖ	х	
	ДЕТАЛИ:		
1 ВЧ	ПОЛОСА ГОСТ 103-76 -10Х60 С38/23 L=80	1	0.47
2 ВЧ	ГОСТ 5781-82 Ø12АШ L=250	2	0.22

1.090.1-1 2-5 0030

			СТАДИЯ	ЛИСТ	ЛИСТОВ
			Р		1
Нач отд	Акименко		ИЗДЕЛИЕ ЗАКЛАДНОЕ МН		Госгражданстрой КиевЗНИИЭП
Н контр	Титова				
Гл спец	Титова				
Проверил	Карпенко				
Разраб	Бобкова				

ФОРМАТ II

ЭПВЦ КиевЗНИИЭП | ОПЕРАТОР ТЛП КОРТ | СКАЛА 1:2

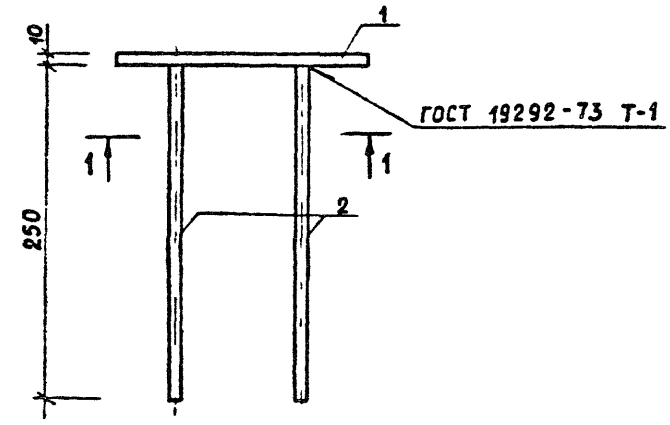

1 – 1

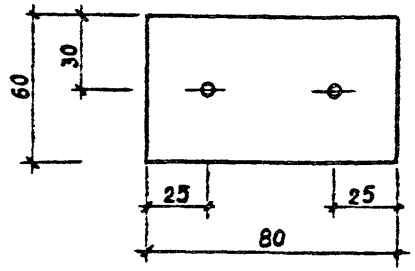

ВЗАМ. ИНВ №

ПОДПИСЬ И ДАТА

ИНВ №ПОДЛ

	1.090.1-1 2-5 0030 СБ	
	ИЗДЕЛИЕ ЗАКЛАДНОЕ МН	СТАДИЯ: Р; МАССА: 0.92; МАСШТАБ: 1:2; ЛИСТ; ЛИСТОВ 1
Нач отд. Акименко		Госгражданстрой КиевЗНИИЭП
Н контр. Титова		
Гл спец. Титова		
Проверил Карпенко		
Разраб. Бобкова		

ФОРМАТ II

ФОРМАТ	ЗОНА	ПОЗ.	ОБОЗНАЧЕНИЕ	НАИМЕНОВАНИЕ	КОЛ.	ПРИМЕЧАНИЕ
			1.090.1-1 2-5 0040	ПЕТЛЯ СТРОПОВОЧНАЯ СП1 ДОКУМЕНТАЦИЯ:		
А4			1.090.1-1 2-5 0040 СБ	СБОРОЧНЫЙ ЧЕРТЕЖ ДЕТАЛИ·		
А3		1	1.090.1-1 2-5 0001	СТЕРЖЕНЬ ГНУТЫЙ П1 ГОСТ 5781-82	1	
ВЧ		2	8.011.280	СТ. ОТД. Ф8АI L=280	1	0.11КГ
			1.090.1-1 2-5 0040-01	ПЕТЛЯ СТРОПОВОЧНАЯ СП2 ДОКУМЕНТАЦИЯ:		
А4			1.090.1-1 2-5 0040 СБ	СБОРОЧНЫЙ ЧЕРТЕЖ ДЕТАЛИ:		
А3		1	1.090.1-1 2-5 0001-01	СТЕРЖЕНЬ ГНУТЫЙ П2 ГОСТ 5781-82	1	
ВЧ		2	8.011.280	СТ. ОТД. Ф8АI L=280	1	0.11КГ
			1.090.1-1 2-5 0040-02	ПЕТЛЯ СТРОПОВОЧНАЯ СП3 ДОКУМЕНТАЦИЯ·		
А4			1.090.1-1 2-5 0040 СБ	СБОРОЧНЫЙ ЧЕРТЕЖ ДЕТАЛИ:		
А3		1	1.090.1-1 2-5 0001-02	СТЕРЖЕНЬ ГНУТЫЙ П3 ГОСТ 5781-82	1	
ВЧ		2	8.011.280	СТ. ОТД. Ф8АI L=280	1	0.11КГ
			1.090.1-1 2-5 0040-03	ПЕТЛЯ СТРОПОВОЧНАЯ СП4 ДОКУМЕНТАЦИЯ:		
А4			1.090.1-1 2-5 0040 СБ	СБОРОЧНЫЙ ЧЕРТЕЖ ДЕТАЛИ:		
А3		1	1.090.1-1 2-5 0001-03	СТЕРЖЕНЬ ГНУТЫЙ П4 ГОСТ 5781-82	1	
ВЧ		2	8.011.280	СТ. ОТД. Ф8АI L=280	1	0.11КГ
			1.090.1-1 2-5 0040-04	ПЕТЛЯ СТРОПОВОЧНАЯ СП5 ДОКУМЕНТАЦИЯ:		
А4			1.090.1-1 2-5 0040 СБ	СБОРОЧНЫЙ ЧЕРТЕЖ ДЕТАЛИ:		
А3		1	1.090.1-1 2-5 0001-06	СТЕРЖЕНЬ ГНУТЫЙ П5 ГОСТ 5781-82	1	
ВЧ		2	8.011.280	СТ. ОТД. Ф8АI L=280	1	0.11КГ

1.090.1-1 2-5 0040

НАЧ.ОТД.	Акименко	
Н.КОНТР.	Титова	
ГЛ.СПЕЦ.	Титова	
ПРОВЕРИЛ	Карпенко	
РАЗРАБ.	Бобкова	

Петля строповочная СП

СТАДИЯ	ЛИСТ	ЛИСТОВ
Р		I

ГОСГРАЖДАНСТРОЙ КиевЗНИИЭП

ФОРМАТ А4

ЭПВЦ КиевЗНИИЭП

ОПЕРАТОР ТЛП КОРТ

СКАЛА

ВЗАМ. ИНВ №

ПОДПИСЬ И ДАТА

ИНВ.№ ПОДЛ.

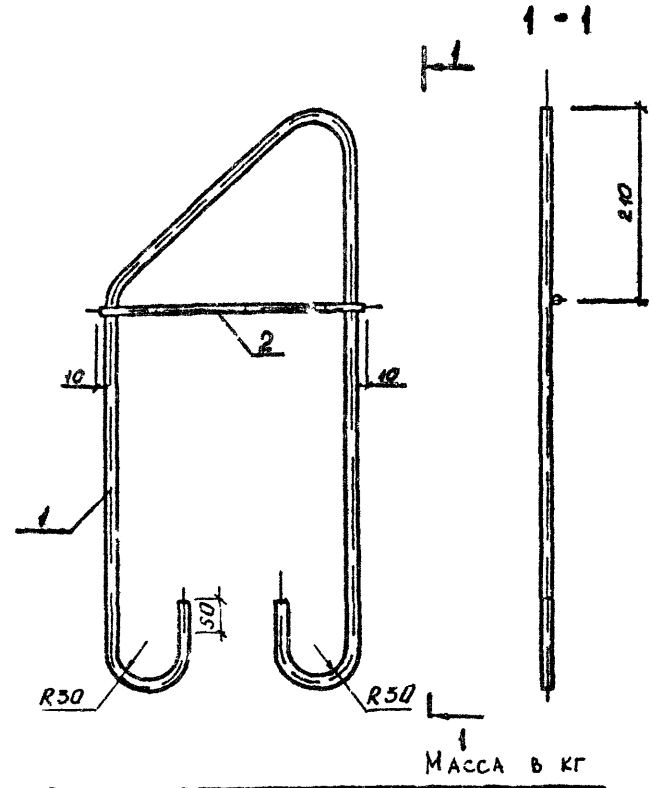

Масса в кг

ОБОЗНАЧЕНИЕ	МАРКА	МАССА
1 090.1-1 2-5 0 0.4.0	СП1	1.06
-01	СП2	1.49
-02	СП3	2 00
-03	СП4	2 57
-04	СП5	3.19

1.090.1-1 2-5 0040 СБ

НАЧ. ОТД.	Акименко	
Н КОНТР	Титова	
ГЛ. СПЕЦ	Титова	
ПРОВЕРИЛ	Карпенко	
РАЗРАБ.	Бобкова	

ПЕТЛЯ СТРОПОВОЧНАЯ СП

СТАДИЯ	МАССА	МАСШТАБ
Р	СМ ТАБЛ	1:5

ЛИСТ | ЛИСТОВ 1

ГОСГРАЖДАНСТРОЙ КиевЗНИИЭП

19260 40

ФОРМАТ В

РИС. 1

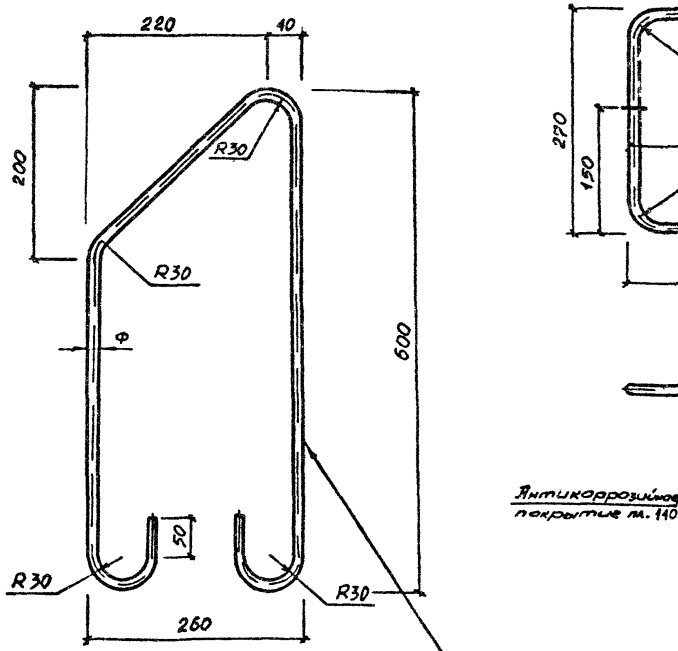

РИС 4

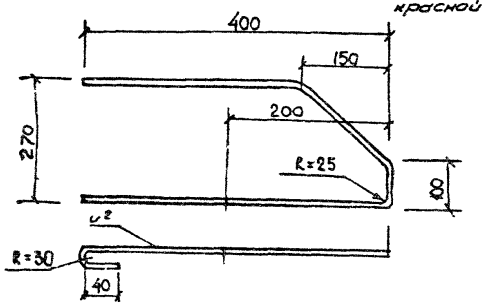

Нанести метку красной краской

РИС. 2

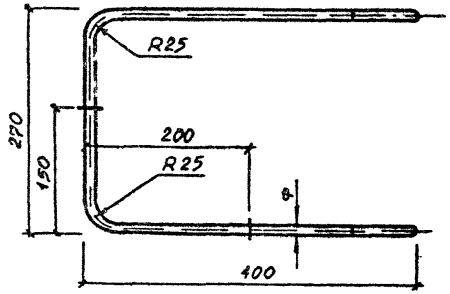

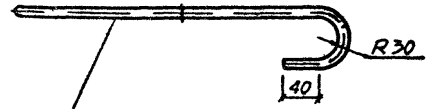

Антикоррозийное покрытие т. 140см²

РИС. 3

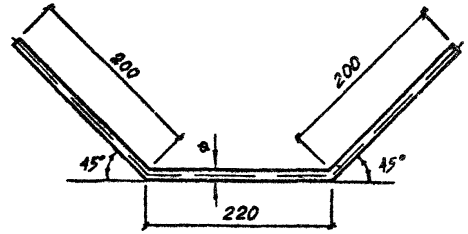

Масса в кг

Обозначение	Марка	Рис	Ф	Класс	Масса
1.090.1-1 2-5 0001	П1	1	10	AII	0.95
-01	П2	1	12	AII	1.38
-02	П3	1	14	AII	1.88
-03	П4	1	16	AII	2.46
-04	УС	3	8	AII	0.26
-05	АН	2	12	A_{c}II	1.12
-06	П5	1	18	AII	3.08
-07	АН1	4	12	A_{c}II	1.12

Нач. отд.	Акименко		
Н. контр.	Титова		
Гл. спец.	Титова		
Проверил	Карпенко		
Разраб.	Бобкова		

1.090.1-1 2-5 0001

СТЕРЖЕНЬ ГНУТЫЙ П, УС, АН1, АН-2

Стадия	Масса	Масштаб
Р	см. табл.	1:5

Лист | Листов 1

ГОСТ 5781-82

Госгражданстрой КиевЗНИИЭП

Формат А2

gost.e-ecolog.ru