ТИПОВЫЕ КОНСТРУКЦИИ, ИЗДЕЛИЯ И УЗЛЫ ЗДАНИЙ И СООРУЖЕНИЙ

СЕРИЯ 1.030.9-2

ПЕРЕГОРОДКИ ПАНЕЛЬНЫЕ ЗДАНИЙ ПРОМЫШЛЕННЫХ И СЕЛЬСКОХОЗЯЙСТВЕННЫХ ПРЕДПРИЯТИЙ

ВЫПУСК 7

ИЗДЕЛИЯ СТАЛЬНЫЕ

ЧАСТЬ 2

ИЗДЕЛИЯ АРМАТУРНЫЕ И ЗАКЛАДНЫЕ К ЖЕЛЕЗОБЕТОННЫМ КОЛОННАМ ИЗДЕЛИЯ СОЕДИНИТЕЛЬНЫЕ

РАБОЧИЕ ЧЕРТЕЖИ

20434-09
ЦЕНА 4-24

gost.e-ecolog.ru

ЦЕНТРАЛЬНЫЙ ИНСТИТУТ ТИПОВОГО ПРОЕКТИРОВАНИЯ
ГОССТРОЯ СССР

Москва, А-445, Смольная ул., 22

Сдано в печать V 1985 года

Заказ № 6207 Тираж 4150 экз.

ТИПОВЫЕ КОНСТРУКЦИИ, ИЗДЕЛИЯ И УЗЛЫ ЗДАНИЙ И СООРУЖЕНИЙ

СЕРИЯ 1.030.9-2

ПЕРЕГОРОДКИ ПАНЕЛЬНЫЕ ЗДАНИЙ ПРОМЫШЛЕННЫХ И СЕЛЬСКОХОЗЯЙСТВЕННЫХ ПРЕДПРИЯТИЙ

ВЫПУСК 7

ИЗДЕЛИЯ СТАЛЬНЫЕ

ЧАСТЬ 2

ИЗДЕЛИЯ АРМАТУРНЫЕ И ЗАКЛАДНЫЕ К ЖЕЛЕЗОБЕТОННЫМ КОЛОННАМ

ИЗДЕЛИЯ СОЕДИНИТЕЛЬНЫЕ

РАБОЧИЕ ЧЕРТЕЖИ

РАЗРАБОТАНЫ ИНСТИТУТАМИ

ЦНИИПРОМЗДАНИИ
ЗАМ ДИРЕКТОРА ИНСТИТУТА С.М. ГЛИКИН
ГЛАВНЫЙ АРХИТЕКТОР ПРОЕКТА Н.С. ЕРМОПИН

ХАРЬКОВСКИЙ ПРОМСТРОЙНИИПРОЕКТ
ГЛАВНЫЙ ИНЖЕНЕР ИНСТИТУТА Н.Ф. ДОВГИЙ
ГЛАВНЫЙ ИНЖЕНЕР ПРОЕКТА А.М. МОНИН

Утверждены и введены в действие Госстроем СССР с 01.07.85
Постановление от 20.03.85 №37

NN п/п	Обозначение	Наименование	Стр.
1.	1.030.9-2.7-2-0.00.0	Содержание	2...11
2.	1.030.9-2.7-2-0.00.0ТО	Техническое описание	12...14
3.	1.030.9-2.7-2-1.00.0	Каркас пространственный (КП1...КП12; КП15; КП18; КП19; КП23; КП29; КП30; КП34; КП41; КП44; КП48; КП55; КП59; КП64; КП68; КП72; КП75; КП80).	15...18
4	1.030.9-2.7-2-1.00.0СБ	Каркас пространственный (КП1...КП12; КП15; КП18; КП19; КП23; КП29; КП30; КП34; КП41; КП44; КП48; КП55; КП59; КП64; КП68; КП72; КП75; КП80). Сборочный чертеж	19, 20
5	1.030.9-2.7-2-2.00.0	Каркас пространственный (КП13; КП14; КП16; КП17; КП20...КП22; КП24...КП28; КП31...КП33; КП35...КП40; КП42; КП43; КП45...КП47; КП49...КП54; КП56...КП58; КП60...КП63; КП65...КП67; КП69...КП71; КП73; КП74; КП76;...КП79; КП81...КП89).	21...28
6	1.030.9-2.7-2-2.00.0СБ	Каркас пространственный (КП13; КП14; КП16; КП17; КП20...КП22; КП24...КП28; КП31...КП33; КП35...КП40; КП42; КП43; КП45...КП47; КП49...КП54; КП56...КП58; КП60...КП63; КП65...КП67; КП69...КП71; КП73; КП74; КП76...КП79; КП81...КП89). Сборочный чертеж	29...31

Нач. отд.	Бродский		1.030.9-2.7-2-0.00.0
Н. контр.	Чупякова		
Гл. констр.	Коротецкий		
Рук. гр.	Чупякова		
Исполнил	Фотинчев		Содержание
Проверил	Проценко		

Стадия	Лист	Листов
Р	1	6

ХАРЬКОВСКИЙ ПРОМСТРОЙНИИПРОЕКТ

NN п/п	Обозначение	Наименование	Стр.
7	1.030.9-2.7-2-0.01.0	Каркас плоский (Кр1... Кр3; Кр10...Кр12; Кр15; Кр16; Кр20...Кр22 Кр24...Кр34; Кр36...Кр40; Кр42...Кр49)	32...34
8	1.030.9-2.7-2-0.01.0СБ	Каркас плоский (Кр1...Кр3; Кр10...Кр12; Кр15; Кр16; Кр20...Кр22; Кр24...Кр34; Кр36...Кр40; Кр42...Кр49). Сборочный чертеж	35,36
9	1.030.9-2.7-2-0.02.0	Каркас плоский (Кр14; Кр17; Кр19; Кр23; Кр35; Кр41.)	37,38
10	1.030.9-2.7-2-0.02.0СБ	Каркас плоский (Кр14; Кр17; Кр19; Кр23; Кр35; Кр41). Сборочный чертеж	39
11	1.030.9-2.7-2-0.03.0	Каркас плоский (Кр4...Кр9; Кр13; Кр18)	40,41
12	1.030.9-2.7-2-0.03.0СБ	Каркас плоский (Кр4...Кр9; Кр13; Кр18). Сборочный чертеж	42
13	1.030.9-2.7-2-0.04.0	Каркас плоский (Кр50...Кр76)	43...45
14	1.030.9-2.7-2-0.04.0СБ	Каркас плоский (Кр50...Кр76). Сборочный чертеж	46,47
15	1.030.9-2.7-2-0.05.0	Каркас плоский (Кр77; Кр78; Кр84...Кр101; Кр112...Кр119)	48...50
16	1.030.9-2.7-2-0.05.0СБ	Каркас плоский (Кр77; Кр78; Кр84...Кр101; Кр112...Кр119). Сборочный чертеж	51...53
17.	1.030.9-2.7-2-0.06.0	Каркас плоский (Кр79...Кр83; Кр102...Кр111)	54...56
18.	1.030.9-2.7-2-0.06.0СБ	Каркас плоский (Кр79...Кр83; Кр102...Кр111). Сборочный чертеж	57,58

Взам. инв. №

Подпись и дата

Инв. № подл.

№№ п/п	Обозначение	Наименование	Стр.
19	1.030.9-2.7-2-0.07.0	Каркас плоский (Кр120..Кр127)	59, 60
20	1.030.9-2.7-2-0.07.0 СБ	Каркас плоский (Кр120..Кр127) Сборочный чертеж	61
21	1.030.9-2.7-2-0.08.0	Сетка (С1...С5)	62
22	1.030.9-2.7-2-0.08.0 СБ	Сетка (С1...С5). Сборочный чертеж	63
23	1.030.9-2.7-2-0.09.0	Изделие закладное (МН 1; МН 2)	64
24	1.030.9-2.7-2-0.09.0 СБ	Изделие закладное (МН 1; МН 2). Сборочный чертеж	65
25	1.030.9-2.7-2-0.10.0	Изделие закладное (МН3...МН8; МН20...МН22)	66...68
26	1.030.9-2.7-2-0.10.0-СБ	Изделие закладное (МН3...МН8) МН20...МН22) Сборочный чертеж	69
27	1.030.9-2.7-2-0.11.0	Изделие закладное (МН9,..МН16; МН28; МН29)	70...72
28	1.030.9-2.7-2-0.11.0 СБ	Изделие закладное (МН9...МН16; МН28; МН29). Сборочный чертеж.	73
29	1.030.9-2.7-2-0.12.0	Изделие закладное МН17	74
30	1.030.9-2.7-2-0.13.0	Изделие закладное (МН18; МН19)	75
31	1.030.9-2.7-2-0.13.0 СБ	Изделие закладное (МН18; МН19) Сборочный чертеж	76
32	1.030.9-2.7-2-0.14.0	Изделие закладное (МН23...МН26)	77, 78
33	1.030.9-2.7-2-0.14.0 СБ	Изделие закладное (МН23..МН26) Сборочный чертеж	79
34	1.030.9-2.7-2-0.15.0	Изделие закладное МН27	80
35	1.030.9-2.7-2-0.16.0	Изделие соединительное (МС1; МС2; МС5...МС8; МС11);	81

Инв.№ подл. | Подпись и дата | Взам. инв.№

NN п/п	Обозначение	Наименование	Стр.
		МС4; МС33; МС42; МС49...МС51; МС64)	
36	1.030.9-2.7-2-0.17.0	Изделие соединительное МС3	82
37	1.030.9-2.7-2-0.18.0	Изделие соединительное (МС4; МС26; МС28; МС36; МС37; МС39; МС40; МС43; МС48)	83
38	1.030.9-2.7-2-0.19.0	Изделие соединительное (МС9; МС9а; МС15; МС15а; МС31; МС31а; МС22; МС22а)	84, 85
39	1.030.9-2.7-2-0.19.0 СБ	Изделие соединительное (МС9; МС9а; МС15; МС15а; МС31; МС31а; МС22; МС22а) Сборочный чертеж	86
40	1.030.9-2.7-2-0.20.0	Изделие соединительное (МС10; МС12)	87
41	1.030.9-2.7-2-0.20.0 СБ	Изделие соединительное (МС10; МС12) Сборочный чертеж	88
42	1.030.9-2.7-2-0.21.0	Изделие соединительное МС13	89
43	1.030.9-2.7-2-0.22.0	Изделие соединительное (МС16...МС19; МС21; МС23; МС25; МС53; МС68)	90, 91
44	1.030.9-2.7-2-0.23.0	Изделие соединительное МС20	92
45	1.030.9-2.7-2-0.24.0	Изделие соединительное (МС27; МС27а)	93
46	1.030.9-2.7-2-0.25.0	Изделие соединительное МС29	94
47	1.030.9-2.7-2-0.26.0	Изделие соединительное МС30	95
48	1.030.9-2.7-2-0.27.0	Изделие соединительное МС32	96
49	1.030.9-2.7-2-0.28.0	Изделие соединительное МС34	97

Взам. инв. №

Подпись и дата

Инв. № подл.

NN п/п	Обозначение	Наименование	Стр.
50	1.030.9-2.7-2-0.29.0	Изделие соединительное (МС35; МС35а; МС24; МС24а)	98
51	1.030.9-2.7-2-0.29.0 СБ	Изделие соединительное (МС35; МС35а; МС24; МС24а). Сборочный чертеж	99
52	1.030.9-2.7-2-0.30.0	Изделие соединительное МС38	100
53	1.030.9-2.7-2-0.31.0	Изделие соединительное (МС41; МС44)	101
54	1.030.9-2.7-2-0.32.0	Изделие соединительное МС45	102
55	1.030.9-2.7-2-0.33.0	Изделие соединительное МС46	103
56	1.030.9-2.7-2-0.34.0	Изделие соединительное МС47	104
57	1.030.9-2.7-2-0.35.0	Изделие соединительное (МС52; МС62; МС63; МС66; МС67; МС56)	105
58	1.030.9-2.7-2-0.36.0	Изделие соединительное (МС54; МС55)	106
59	1.030.9-2.7-2-0.37.0	Изделие соединительное МС58	107
60	1.030.9-2.7-2-0.38.0	Изделие соединительное (МС59...МС61)	108
61	1.030.9-2.7-2-0.39.0	Изделие соединительное МС65	109
62	1.030.9-2.7-2-0.40.0	Изделие (соединительное (МС69; МС70)	110
63	1.030.9-2.7-2-0.40.0 СБ	Изделие соединительное (МС69, МС70) Сборочный чертеж	111
64	1.030.9-2.7-2-0.41.0	Изделие соединительное МС71	112
65	1.030.9-2.7-2-0.42.0	Изделие соединительное (МС72; МС73)	113

Взам. инв. № | Подпись и дата | Инв. № подл.

NN п/п	Обозначение	Наименование	Стр.
66	1.030.9-2.7-2-0.42.0 СБ	Изделие соединительное (МС72; МС73). Сборочный чертеж	114
67	1.030.9-2.7-2-0.43.0	Изделие соединительное МС74	115
68	1.030.9-2.7-2-0.44.0	Изделие соединительное (МС75; МС77; МС92; МС93; МС94)	116
69	1.030.9-2.7-2-0.45.0	Изделие соединительное (МС76; МС97; МС99...МС103; МС106)	117...119
70	1.030.9-2.7-2-0.45.0 СБ	Изделие соединительное (МС76; МС97; МС99...МС103; МС106). Сборочный чертеж	120
71	1.030.9-2.7-2-0.46.0	Изделие соединительное (МС78; МС78а)	121
72	1.030.9-2.7-2-0.47.0	Изделие соединительное (МС80; МС81; МС82)	122
73	1.030.9-2.7-2-2-0.48.0	Изделие соединительное (МС83; МС84)	123
74	1.030.9-2.7-2-0.49.0	Изделие соединительное МС85	124
75	1.030.9-2.7-2-0.50.0	Изделие соединительное (МС79; МС86; МС87)	125
76	1.030.9-2.7-2-0.51.0	Изделие соединительное (МС90; МС91)	126
77	1.030.9-2.7-2-0.52.0	Изделие соединительное МС98	127
78	1.030.9-2.7-2-0.53.0	Изделие соединительное (МС104; МС105)	128
79	1.030.9-2.7-2-0.54.0	Изделие соединительное МС107	129

Инв. № подл. | Подпись и дата | Взам. инв. №

NN п/п	Обозначение	Наименование	Стр
80	1.030.9-2.7-2-0.55.0	Изделие соединительное МС108	130
81	1.030.9-2.7-2-0.56.0	Изделие соединительное (МС109; МС112)	131
82	1.030.9-2.7-2-0.57.0	Изделие соединительное МС110	132
83	1.030.9-2.7-2-0.58.0	Изделие соединительное (МС111; МС113; МС114)	133
84	1.030.9-2.7-2-0.59.0	Насадка стальная (Н1...Н10)	134
85	1.030.9-2.7-2-0.59.0 СБ	Насадка стальная (Н1...Н10). Сборочный чертеж	135
86	1.030.9-2.7-0.60.0	Фасонка (Ф1; Ф2)	136
87	1.030.9-2.7-2-0.61.0	Фасонный элемент (фс1; фс2)	137
88	1.030.9-2.7-2-0.62.0	Изделие соединительное МС115	138
89	1.030.9-2.7-2-0.62.0 СБ	Изделие соединительное МС115. Сборочный чертеж	139
90	1.030.9-2.7-2-0.63.0	Изделие соединительное МС116	140
91	1.030.9-2.7-2-0.63.0 СБ	Изделие соединительное МС116. Сборочный чертеж	141
92.	1.030.9-2.7-2-0.64.0	Изделие соединительное МС117	142
93.	1.030.9-2.7-2-0.64.0 СБ	Изделие соединительное МС117. Сборочный чертеж	143
94	1.030.9-2.7-2-0.65.0	Изделие соединительное МС118	144
95	1.030.9-2.7-2-0.65.0 СБ	Изделие соединительное МС118. Сборочный чертеж	145
96	1.030.9-2.7-2-0.66.0	Изделие соединительное МС119	146,147
97	1.030.9-2.7-2-0.66.0 СБ	Изделие соединительное МС119. Сборочный чертеж	148
98	1.030.9-2.7-2-0.67.0	Изделие соединительное МС120	149,150

Взам.инв.№ | Подпись и дата | Инв.№ подл.

NN п/п	Обозначение	Наименование	Стр.
99	1.030.9-2.7-2-0.67.0 СБ	Изделие соединительное МС120	151
		Сборочный чертеж	
100	1.030.9-2.7-2-0.68.0	Изделие соединительное МС121	152
101	1.030.9-2.7-2-0.68.0 СБ	Изделие соединительное МС121.	153
		Сборочный чертеж	
102	1.030.9-2.7-2-0.69.0	Изделие соединительное МС122	154
103	1.030.9-2.7-2-0.69.0 СБ	Изделие соединительное МС122.	155
		Сборочный чертеж	
104	1.030.9-2.7-2-0.70.0	Изделие соединительное МС123	156
105	1.030.9-2.7-2-0.70.0 СБ	Изделие соединительное МС123.	157
		Сборочный чертеж	
106	1.030.9-2.7-2-0.71.0	Изделие соединительное МС124	158
107	1.030.9-2.7-2-0.71.0 СБ	Изделие соединительное МС124.	159
		Сборочный чертеж	
108	1.030.9-2.7-2-0.72.0	Изделие соединительное МС125	160
109	1.030.9-2.7-2-0.72.0 СБ	Изделие соединительное МС125.	161
		Сборочный чертеж	
110	1.030.9-2.7-2-0.73.0	Изделие соединительное МС126	162, 163
111	1.030.9-2.7-2-0.73.0 СБ	Изделие соединительное МС126.	164, 165
		Сборочный чертеж	
112	1.030.9-2.7-2-0.74.0	Изделие соединительное МС127	166
113	1.030.9-2.7-2-0.75.0	Изделие соединительное МС128	167, 168
114	1.030.9-2.7-2-0.75.0 СБ	Изделие соединительное МС128.	169
		Сборочный чертеж	
115	1.030.9-2.7-2-0.76.0	Изделие соединительное МС129	170, 171
116	1.030.9-2.7-2-0.77.0	Изделие соединительное МС130	172
117	1.030.9-2.7-2-0.77.0 СБ	Изделие соединительное МС130.	173
		Сборочный чертеж	

Взам. инв. №

Подпись и дата

Инв. № подл.

№№ п/п.	Обозначение	Наименование	Стр.
118	1.030.9-2.7-2-0.78.0	Изделие соединительное МС131	174, 175
119	1.030.9-2.7-2-0.78.0 СБ	Изделие соединительное МС 131.	176
		Сборочный чертеж	
120	1.030.9-2.7-2-0.79.0	Изделие соединительное МС132	177
121	1.030.9-2.7-2-0.79.0 СБ	Изделие соединительное МС132.	178
		Сборочный чертеж	
122	1.030.9-2.7-2-0.80.0	Изделие соединительное МС134	179
123	1.030.9-2.7-2-0.80.0 СБ	Изделие соединительное МС 134.	180
		Сборочный чертеж	
124	1.030.9-2.7-2-0.81.0	Изделие соединительное (МС135; МС136; МС137; МС138; МС139; МС140; МС141; МС142; МС143; МС159; МС160)	181
125	1.030.9-2.7-2-0.82.0	Изделие соединительное МС144	182
126	1.030.9-2.7-2-0.83.0	Изделие соединительное МС145	183
127	1.030.9-2.7-2-0.84.0	Изделие соединительное МС146	184
128	1.030.9-2.7-2-0.85.0	Изделие соединительное МС147	185
130	1.030.9-2.7-2-0.86.0	Изделие соединительное МС148	186
131	1.030.9-2.7-2-0.87.0	Изделие соединительное МС149	187
132	1.030.9-2.7-2-0.88.0	Изделие соединительное МС150	188
133	1.030.9-2.7-2-0.89.0	Изделие соединительное МС151	189
134	1.030.9-2.7-2-0.90.0	Изделие соединительное МС152	190
135	1.030.9-2.7-2-0.90.0 СБ	Изделие соединительное МС152.	191
		Сборочный чертеж	
136	1.030.9-2.7-2-0.91.0	Изделие соединительное (МС162, МС153; МС154; МС156; МС157)	192, 193
137	1.030.9-2.7-2-0.92.0	Изделие соединительное МС155	194
138	1.030.9-2.7-2-0.92.0 СБ	Изделие соединительное МС155.	195
		Сборочный чертеж	

Инв.№ подл. | Подпись и дата | Взам.инв.№

NN№ п/п	Обозначение	Наименование	Стр.
139	1.030.9-2.7-2-0.93.0	Изделие соединительное МС158	196
140	1.030.9-2.7-2-0.94.0	Изделие соединительное МС161	197
141	1.030.9-2.7-2-0.95.0	Изделие деревянное Д1	198
142	1.030.9-2.7-2-0.00.1	Стержень арматурный	199...204
143	1.030.9-2.7-2-0.00.2	Стержень арматурный гнутый	205...207
144	1.030.9-2.7-2-0.00.3	Полоса	208...212
145	1.030.9-2.7-2-0.00.4	Уголок	213
		Приложение	
146	11761.00.00.000 ПС	Устройство для крепления оборудования. Дюбель ДРК-М10	214, 215
		Паспорт	
147	11761.00.00.000	Устройство для крепления оборудования. Дюбель ДРК-М10	216
		Рабочая конструкторская документация	
148	11761.00.00.000 СБ	Дюбель ДРК-М10	217
		Сборочный чертеж	
149	11761.00.00.001	Втулка	218
150	11761.00.00.002	Пробка	219
151	1.030.9-2.7-2-0.00.5	Пример объединения плоских каркасов в пространственные	220

Инв.№ подл. | Подпись и дата | Взам. инв.№

1. Общая часть

1.1. Часть 2 выпуска 7 серии 1.030.9-2 содержит рабочие чертежи арматурных и закладных изделий к железобетонным колоннам и соединительных изделий.

Состав серии, материалы для проектирования и указания по расчету колонн приведены в выпуске 0 настоящей серии.

1.2. Марки арматурных сталей и сталей для закладных и соединительных изделий следует назначать в конкретном проекте в соответствии с условиями монтажа и эксплуатации здания и действующими нормативными документами.

1.3. Длины анкеров закладных деталей, привариваемых втавр, на чертежах и в спецификациях даны номинальными, т.е. без учета добавления на оплавление и осадку анкера при сварке.

Припуск в длине заготовки анкера можем приниматься равным диаметру анкера при приварке с одной стороны и двум диаметрам при приварке с двух сторон.

2. Технические требования

2.1. Изготовление арматурных, закладных и соединительных изделий производить в соответствии с требованиями ГОСТ 10922-75 „Арматурные изделия и закладные детали сварные для железобетонных конструкций. Технические требования и методы испытаний", ГОСТ 19292-73 „Соединения сварные элементов закладных деталей сборных железобетонных конструкций, контактная и автоматическая сварка плавлением. Основные типы и конструктивные элементы", СН393-78 „Инструкции по

Нач. отд.	Бродский		1.030.9-2.7-2-0.00.0 ТО		
Н.контр.	Чупакова				
Гл. спец.	Коротецкий				
Рук. гр.	Чупакова				
Исполнил	Шотничев		Техническое описание.	Стадия: Р	Лист: 1
Проверил	Проценко				Листов: 3
				ХАРЬКОВСКИЙ ПРОМСТРОЙНИИПРОЕКТ	

сварке соединений арматуры и закладных деталей железобетонных конструкций" и СН313-65*„Инструкции по технологии изготовления и установке стальных закладных деталей в сборных железобетонных и бетонных изделиях."

2.2. Плоские арматурные каркасы и сетки следует изготовлять с помощью контактной точечной сварки. Сварку каркасов производить во всех точках пересечения стержней; в сетках С-1...С-5 сварке подлежат все узлы пересечения двух крайних стержней по периметру.

2.3. Объединение плоских каркасов в пространственные предусмотрено путем приварки соединительных поперечных стержней к продольным стержням плоских каркасов. При этом ось соединительного поперечного стержня должна отстоять на расстоянии 25-30 мм от оси поперечного стержня плоского каркаса. При отсутствии сварочных клещей допускается объединять плоские каркасы с помощью шпилек, располагая их с тем же шагом, что и поперечные стержни. В этом случае для обеспечения возможности транспортирования пространственных каркасов к месту формования в них должны быть предусмотрены связи, обеспечивающие их неизменяемость (см. док.-0.00.5).

2.4. Антикоррозионная защита закладных изделий должна приниматься в конкретном проекте по аналогии с антикоррозионной защитой, принятой для закладных изделий основных колонн здания.

Инв.№ подл. | Подпись и дата | Взам. инв.№

3. Указания по обозначению документов

3.1. Структура обозначения документов данного выпуска:

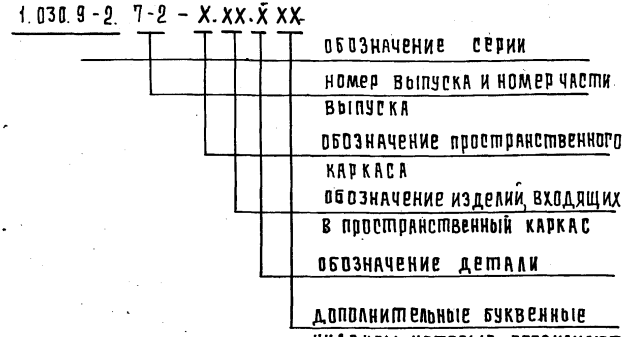

ТО- техническое описание; СБ-сборочный чертеж изделий, включенных в групповую спецификацию, помещенную на листе, обозначенном тем же номером без индекса СБ.

Пример обозначения листа:

Лист 1.030.9-2.7-2-2.00.0 содержит спецификацию пространственных каркасов, объединенных в группу 2.

3.2. Каждой марке изделия или детали соответствует обозначение документа, характеризующее название серии, выпуск, номер сборочного чертежа и номер его исполнения.

Например, пространственному каркасу КП43 соответствует обозначение 1.030.9-2.7-2.00.0-22; плоскому каркасу КР35 соответствует обозначение 1.030.9-2.7-2-0.02.0-04.

Формат	Зона	Поз.	Обозначение	Наименование	Кол.	Примеч.
				Документация		
А4			1.030.9-2.7-2-0.00.0 ТО	Техническое описание		
А4			1.030.9-2.7-2-1.00.0 СБ	Сборочный чертеж		

Формат	Зона	Для исполнения с порядковым номером *)	Обозначение	Кол.	Примеч.
		Переменные данные			
		Сборочные единицы			
		Поз. 1 Каркас	плоский		
		Кр 1... Кр 13; Кр15... Кр18; Кр 21; Кр 22; Кр 24; Кр 26; Кр 28; Кр 29; Кр 31; Кр 33; Кр 36; Кр 38; Кр 40; Кр 42; Кр 45			
А4		-00	1.030.9-2.7-2-0.01.0	2	Кр 1
		-01	-01	2	Кр 2
		-02	-02	2	Кр 3
		-03	1.030.9-2.7-2-0.03.0	2	Кр 4
		-04	-01	2	Кр 5
		-05	-02	2	Кр 6
		-06	-03	2	Кр 7
		-07	-04	2	Кр 8
		-08	-05	2	Кр 9

*) Основное исполнение, не имеющее порядкового номера, обозначено „00".

Взам. инв. №

Подпись и дата

Инв. № подл.

Нач. отд.	Бродский		
Н. контр.	Чумакова		
Гл. спец.	Коротецкий		
Рук. гр.	Чумакова		
Исполнил	Ляпкун		
Проверил	Проценко		

1.030.9-2.7-2-1.00.0

Каркас пространственный (КП1...КП12; КП15; КП18; КП19; КП23; КП29; КП30; КП34; КП41; КП44; КП48; КП55; КП59; КП64; КП68; КП72; КП75; КП80).

Стадия	Лист	Листов
Р	1	4

ХАРЬКОВСКИЙ ПРОМСТРОЙНИИПРОЕКТ

Формат	Зона	Для исполнения с порядковым номером	Обозначение	Кол.	Примеч.
А4		-09	1.030.9-2.7-2-0.01.0 -03	2	Кр 10
		-10	-04	2	Кр 11
		-11	-05	2	Кр 12
		-12	1.030.9-2.7-2-0.03.0 -06	2	Кр 13
		-13	1.030.9-2.7-2-0.01.0 -06	2	Кр 15
		-14	-07	2	Кр 16
		-15	1.030.9-2.7-2-0.03.0 -07	2	Кр 18
		-16	1.030.9-2.7-2-0.01.0 -09	2	Кр 21
		-17	-10	2	Кр 22
		-18	-11	2	Кр 24
		-19	-13	2	Кр 26
		-20	-15	2	Кр 28
		-21	-16	2	Кр 29
		-22	-18	2	Кр 31
		-23	-20	2	Кр 33
		-24	-22	2	Кр 36
		-25	-24	2	Кр 38
		-26	-26	2	Кр 40
		-27	-27	2	Кр 42
		-28	-30	2	Кр 45
		Поз. 2 Каркас	плоский Кр 120; Кр 125		
А4		-27	1.030.9-2.7-2-0.07.0	1	Кр 120
		-28	-05	1	Кр 125
		Поз. 3 Сетка	С1... С5		
А4		-00; -01... 08	1.030.9-2.7-2-0,08.0	3	С1
		-09... -14	-01	3	С2

Формат	Зона	Для исполнения с порядковым номером	Обозначение	Кол.	Примеч.
		– 15... – 17	1.030.9-2.7-2-0.08.0-02	3	С3
		– 18... – 26	– 03	3	С4
		– 27; – 28	– 04	3	С5
		Детали			
		Поз. 4 Стержень арматурный			
А4		– 00	1.030.9-2.7-2-0.00.1-132	32	
		– 01	– 132	38	
		– 02	– 132	44	
		– 03	– 132	46	
		– 04	– 132	50	
		– 05	– 132	56	
		– 06	– 132	58	
		– 07	– 132	62	
		– 08	– 132	68	
		– 09	– 134	58	
		– 10	– 134	62	
		– 11; – 16	– 134	68	
		– 12	– 134	82	
		– 13	– 134	60	
		– 14	– 134	64	
		– 15	– 134	78	
		– 17	– 134	72	
		– 18	– 136	64	
		– 19	– 136	66	
		– 20; – 23	– 136	68	
		– 21; – 25; – 26	– 136	74	
		– 22	– 136	76	

Взам. инв. №

Подпись и дата

Инв. № подл.

Формат	Зона	Для исполнения с порядковым номером	Обозначение	Кол.	Примеч.
		-24	1.030.9-2.7-2-0.00.1-136	72	
		-27	-131	78	
		-28	-131	80	
		Поз. 5 Стержень арматурный			
А4		-00...-09; -12...-14	1.030.9-2.7-2-0.00.1-132	8	
		-10	-132	10	
		-11	-132	12	
		-15	-134	10	
		-16...-19; -23; -26	-134	8	
		-20	-134	6	
		-21; -22; -24; -25	-134	12	
			-128	12	

ЭЛИЗА-ПА 10

Рис. 1

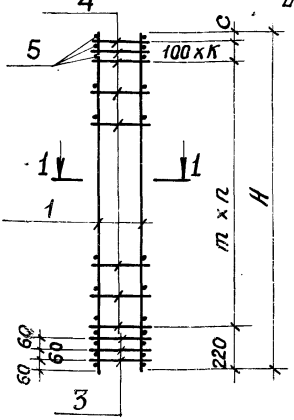

Рис. 2

Детальное смотрите рис. 1

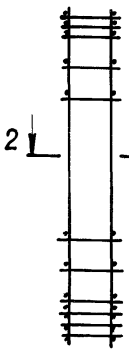

Рис. 3

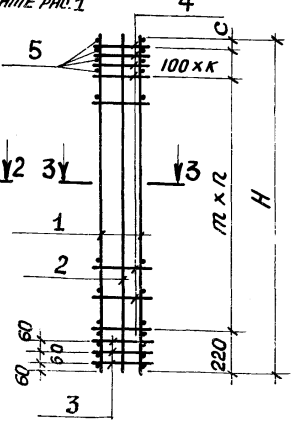

1-1

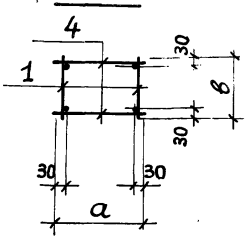

2-2

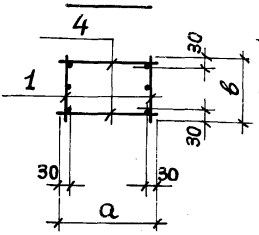

3-3

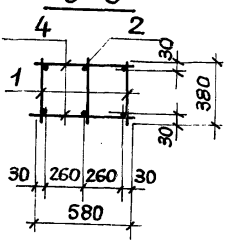

Таблицу исполнений смотрите на листе 2

Нач. отд.	Бродский		
Н. контр.	Чумакова		
Гл. спец.	Коротецкий		
Рук. гр.	Чумакова		
Исполнил	Лапкун		
Проверил	Проценко		

1.030.9-2.7-2-1.00.0 СБ

Каркас пространственный (КП1... КП12; КП15, КП18; КП19; КП23; КП29; КП30; КП34; КП41; КП44; КП48; КП55; КП59; КП64; КП68; КП72; КП75; КП80) Сборочный чертеж.

Стадия	Масса	Масштаб
Р	Ст. табл.	–
Лист 1	Листов 2	

ХАРЬКОВСКИЙ ПРОМСТРОЙНИИПРОЕКТ

Инв. № подл. | Подпись и дата | Взам. инв. №

Обозначение	Марка	Рис.	Размеры, мм H	a	в	c	m	n	к	Масса, кг
1.030.9-2.7-2-1.00.0	КП 1	1	2980	280	280	60	200	12	3	15,0
– 01	КП 2		3580					15		17,5
– 02	КП 3		4180					18		19,9
– 03	КП 4	2	4430			110		19		28,8
– 04	КП 5		4780			60		21		30,7
– 05	КП 6		5380					24		34,7
– 06	КП 7		5630			110		25		35,9
– 07	КП 8		5980			60		27		38,1
– 08	КП 9		6580					30		41,4
– 09	КП 10	1	6830	380			250	25	4	40,9
– 10	КП 11		7180					26		43,0
– 11	КП 12		7780					28	5	46,4
– 12	КП 15	2	8030			110	200	37	3	52,3
– 13	КП 18	1	8380			60	300	26		60,8
– 14	КП 19		8980					28		65,0
– 15	КП 23	2	9230		380	110	250	34	4	79,6
– 16	КП 29	1	9580			60	300	30	3	71,8
– 17	КП 30		10180					32		76,2
– 18	КП 34		10430	480		110	350	28		96,5
– 19	КП 41		10780					29		99,4
– 20	КП 44		11380					31	2	104,5
– 21	КП 48		11630						5	107,2
– 22	КП 55		11980			60		32		110,3
– 23	КП 59		12580				400	30	3	137,6
– 24	КП 64		12830			110			5	140,6
– 25	КП 68		13180			60		31		144,4
– 26	КП 72		13780					33	3	150,0
– 27	КП 75	3	14030	—	—	110			5	216,9
– 28	КП 80		14380			60		34		222,4

Взам. инв. №

Подпись и дата

Инв. № подл.

Формат	Зона	Поз.	Обозначение	Наименование	Кол.	Примеч.
				Документация		
			1.030.9-2.7-2-0.00.0 ТО	Техническое описание		
			1.030.9-2.7-2-2.00.0 СБ	Сборочный чертеж		

Формат	Зона	Для исполнения с порядковым номером*)	Обозначение	Кол.	Примеч.
			Переменные данные		
			Сборочные единицы		
		Поз. 1 Каркас плоский Кр 12; Кр 14; Кр 17; Кр 19; Кр 20;	Кр 23...Кр 25; Кр 27...Кр 30; Кр 32; Кр 34; Кр 35; Кр 37; Кр 39; Кр 41; Кр 43; Кр 44; Кр 46... Кр 49		
А4		-00; -01	1.030.9-2.7-2-0.01.0-05	1	Кр 12
		-02... -03	1.030.9-2.7-2-0.02	1	Кр 14
		-04...-06	-01	1	Кр 17
		-07...-09	-02	1	Кр 19
		-10; -11	1.030.9-2.7-2-0.01.0-08	1	Кр 20
		-12...-14	1.030.9-2.7-2-0.02.0-03	1	Кр 23
		-15...-17	1.030.9-2.7-2-0.01.0-11	1	Кр 24
		-18...-20	-12	1	Кр 25
		-21; -22	-14	1	Кр 27

*) Основное исполнение, не имеющее порядкового номера, обозначено „00".

Инв. № подл. | Подпись и дата | Взам. инв. №

Нач. отд.	Бродский		1.030.9-2.7-2-2.00.0
Н. контр.	Чуткова		
Гл. спец.	Коротецкий		
Рук. гр.	Чуткова		Каркас пространственный (КП13; КП14; КП16; КП17; КП20...КП22; КП24...КП28; КП31... КП33; КП35...КП40; КП42; КП43; КП45...КП47; КП49...КП54; КП56...КП58; КП60...КП63; КП65...КП67; КП69...КП73; КП74; КП76...КП79; КП81...КП89).
Исполнил	Лялкун		
Проверил	Проценко		

Стадия	Лист	Листов
Р	1	8

ХАРЬКОВСКИЙ ПРОМСТРОЙНИИПРОЕКТ

Формат	Зона	Для исполнения с порядковым номером	Обозначение	Кол.	Примеч.
А4		-23...-25	1.030.9-2.7-2-0.01.0-15	1	Кр 28
		-26...-28	-16	1	Кр 29
		-29...-31	-17	1	Кр 30
		-32...-34	-19	1	Кр 32
		-35; -36	-21	1	Кр 34
		-37; -38	1.030.9-2.7-2-0.02.0-04	1	Кр 35
		-39...-41	1.030.9-2.7-2-0.01.0-23	1	Кр 37
		-42...-44	-25	1	Кр 39
		-45; -46	1.030.9-2.7-2-0.02.0-05	1	Кр 41
		-47; -48	1.030.9-2.7-2-0.01.0-28	1	Кр 43
		-49; -50	-29	1	Кр 44
		-51...-53	-31	1	Кр 46
		-54; -55	-32	1	Кр 47
		-56; -57	-33	1	Кр 48
		-58; -59	-34	1	Кр 49
		Поз. 2 Каркас	плоский Кр50...Кр75		
		-00; -02	1.030.9-2.7-2-0.04.0	1	Кр 50
		-01; -03; -05	-01	1	Кр 51
		-04	-02	1	Кр 52
		-06	-03	1	Кр 53
		-07; -18; -32	-08	1	Кр 58
		-08; -19; -33	-07	1	Кр 57
		-09; -13; -20; -30; -34	-09	1	Кр 59
		-10	-04	1	Кр 54
		-11	-05	1	Кр 55
		-12; -29	-10	1	Кр 60

Взам. инв. №

Подпись и дата

Инв. № подл.

Формат	Зона	Для исполнения с порядковым номером	Обозначение	Кол.	Примеч.
А4		-14; -31; -40; -41	1.030.9-2.7-2-0.04.0-11	1	Кр 61
		-15; -42	-14	1	Кр 64
		-16; -43	-13	1	Кр 63
		-17; -24; -25; -27; -28; -44; -52; -53	-15	1	Кр 65
		-21	-06	1	Кр 56
		-22	-05	1	Кр 55
		-23; -26; -51	-16	1	Кр 66
		-35; -37; -49	-18	1	Кр 68
		-36; -38; -50	-17	1	Кр 67
		-39	-12	1	Кр 62
		-45	-20	1	Кр 70
		-46	-19	1	Кр 69
		-47; -54	-24	1	Кр 74
		-48; -55	-23	1	Кр 73
		-56	-22	1	Кр 72
		-57	-21	1	Кр 71
		-58	-26	1	Кр 76
		-59	-25	1	Кр 75
		Поз. 3 Каркас плоский Кр 77...Кр 119			
		-00	1.030.9-2.7-2-0,05.0-01	1	Кр 78
		-01	-00	1	Кр 77
		-02	1.030.9-2.7-2-0.06.0-01	1	Кр 80
		-03	-00	1	Кр 79
		-04	-03	1	Кр 82
		-05	-04	1	Кр 83
		-06	-02	1	Кр 81
		-07	-08	1	Кр 105

Инв. № подл. | Подпись и дата | Взам. инв. №

Формат	Зона	Для исполнения с порядковым номером	Обозначение	Кол.	Примеч.
А4		-08	1.030.9-2.7-2-0.06.0-10	1	Кр 107
		-09	-06	1	Кр 103
		-10	1.030.9-2.7-2-0.05.0-03	1	Кр 85
		-11	-02	1	Кр 84
		-12	1.030.9-2.7-2-0.06.0-07	1	Кр 104
		-13	-09	1	Кр 106
		-14	-05	1	Кр 102
		-15	1.030.9-2.7-2-0.05.0-14	1	Кр 94-1
		-16	-18	1	Кр 96-1
		-17	-10	1	Кр 92
		-18; -29; -39	-05	1	Кр 87
		-19; -30; -40; -41	-06	1	Кр 88
		-20; -31	-04	1	Кр 86
		-21; -32	-08	1	Кр 90
		-22; -34	-07	1	Кр 89
		-23	-11	1	Кр 93
		-24; -25	-15	1	Кр 95
		-26	-13	1	Кр 94
		-27; -28	-17	1	Кр 96
		-33	-09	1	Кр 91
		-35	-12	1	Кр 93-1
		-36	-16	1	Кр 95-1
		-37	1.030.9-2.7-2-0.06.0-12	1	Кр 109
		-38	-14	1	Кр 111
		-42	1.030.9-2.7-2-0.05.0-23	1	Кр 100-1
		-43	-25	1	Кр 101-1
		-44	-21	1	Кр 99
		-45	1.030.9-2.7-2-0.06.0-11	1	Кр 108

Инв. № подл. | Подпись и дата | Взам. инв. №

Формат	Зона	Для исполнения с порядковым номером	Обозначение	Кол.	Примеч.
А4		– 46	1.030.9-2.7-2-0.06.0-13	1	Кр 110
		– 47	1.030.9-2.7-2-0.05.0-26	1	Кр 112
		– 48	– 27	1	Кр 113
		– 49	– 19	1	Кр 97
		– 51	– 22	1	Кр 100
		– 52; – 53	– 24	1	Кр 101
		– 54	– 28	1	Кр 114
		– 55	– 29	1	Кр 115
		– 56	– 30	1	Кр 116
		– 57	– 31	1	Кр 117
		– 58	– 32	1	Кр 118
		– 59	– 33	1	Кр 119
		– 50	– 20	1	Кр 98
		Поз. 4 Каркас	плоский Кр 121... Кр 124;		
		Кр 126;	Кр 127		
А4		– 47; – 54; – 58	1.030.9-2.7-2-0.07.0-01	1	Кр 121
		– 48; – 55; – 59	– 02	1	Кр 122
		– 49; – 56	– 03	1	Кр 123
		– 50; – 57	– 04	1	Кр 124
		– 51	– 06	1	Кр 126
		– 52; – 53	– 07	1	Кр 127
		Поз. 5 Сетка	С2... С5		
		– 00... 06	1.030.9-2.7-2-0.08.0-01	3	С2
		– 07... – 14	– 02	3	С3
		– 15... – 46	– 03	3	С4
		– 47... – 59	– 04	3	С5

Взам. инв. №

Подпись и дата

Инв. № подл.

Формат	Зона	Для исполнения с порядковым номером	Обозначение	Кол.	Примеч.
			Детали		
			Поз. 6 Стержень арматурный		
		-00; -02; -08; -10	1.030.9-2.7-2-0.00.1-134	38	
		-01; -03; -05	-134	44	
		-04	-134	48	
		-06; -14	-134	54	
		-07	-134	42	
		-09; -13	-134	46	
		-11	-134	44	
		-12	-134	50	
		-15; -18; -32	-136	42	
		-16; -43	-136	40	
		-17; -20; -24; -25; -27; -28; -30; -34; -44	-136	46	
		-19; -22; -33	-136	38	
		-21	-136	34	
		-23; -26; -29	-136	50	
		-31; -36; -38; -40; -41	-136	54	
		-35; -37	-136	56	
		-39	-136	58	
		-42	-136	44	
		-45	-136	64	
		-46	-136	60	
		-47; -51; -56	-137	50	
		-48; -57	-137	48	
		-49; -54	-137	56	
		-50; -55	-137	54	
		-52; -53	-137	46	
		-58	-131	56	
		-59	-131	54	

Взам. инв. №

Подпись и дата

Инв. № подл.

Формат	Зона	Для исполнения с порядковым номером	Обозначение	Кол.	Примеч.
		Поз.7 Стержень	арматурный		
А4		-00; -04; -28	1.030.9-2.7-2-0.00.1-133	32	
		-01; -36; -38	-133	28	
		-02	-133	34	
		-03; -08	-133	30	
		-05	-133	36	
		-06; -07; -25; -35; -37; -46	-133	26	
		-09; -45	-133	22	
		-10	-133	44	
		-11	-133	40	
		-12	-132	26	
		-13	-132	30	
		-14	-132	22	
		-15	-134	24	
		-16; -26	-134	28	
		-17; -23	-134	22	
		-18; -49	-135	36	
		-19; -56	-135	40	
		-20; -47	-135	32	
		-21; -32; -53	-135	48	
		-22; -34	-135	44	
		-24	-134	26	
		-27; -31	-134	32	
		-29	-134	36	
		-30; -42	-134	40	
		-33	-135	52	
		-39; -44	-134	38	
		-40	-134	42	

Взам. инв. №

Подпись и дата

Инв. № подл.

Формат	Зона	Для исполнения с порядковым номером	Обозначение	Кол.	Примеч.
А4		- 41	1.030.9-2.7-2-0.00.1 - 133	42	
		- 43	- 134	44	
		- 48	- 135	34	
		- 50	- 135	38	
		- 51	- 136	44	
		- 52	- 136	48	
		- 54	- 135	24	
		- 55	- 135	30	
		- 57	- 135	42	
		- 58	- 129	40	
		- 59	- 129	42	
		Поз.8 Стержень	арматурный		
А4		- 00...- 03	1.030.9-2.7-2-0.00.1 - 132	12	
		- 04...- 06	- 132	10	
		- 07...- 09; - 23...- 25	- 134	6	
		- 10; - 11; - 26..- 28; -47..-50	- 134	12	
		-12..-22; -29..-34; -37; -38; -39..-41	- 134	8	
		- 35; -36; -51...-53; -56; -57	- 134	10	
		- 42...- 46; - 54; - 55	- 134	6	
		- 58; - 59	- 128	10	

Инв.№подл. | Подпись и дата | Взам. инв.№

Рис. 1

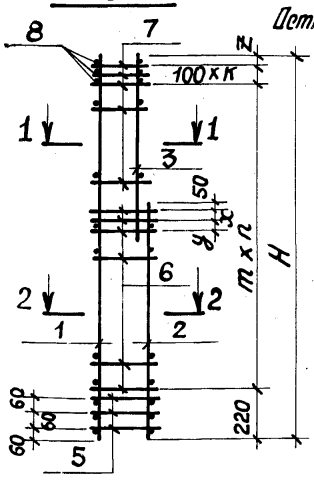

Рис. 2

Остальное смотрите рис. 1

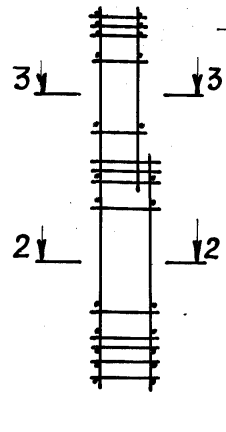

Рис. 3

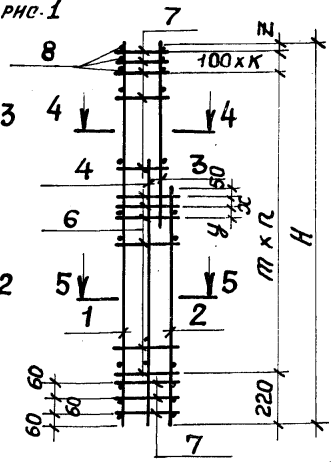

1-1

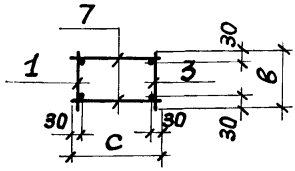

3-3

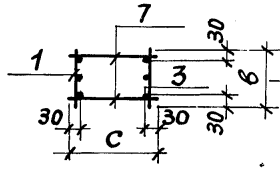

4-4

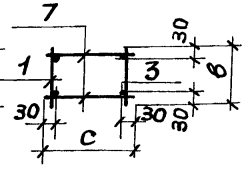

2-2

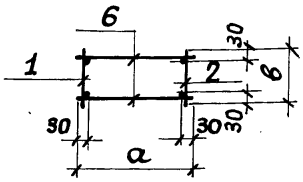

5-5

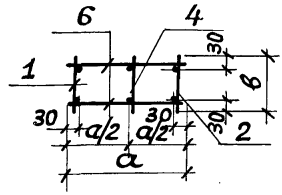

Таблицу исполнений смотрите на листе 2,3.

Нач. отд.	Бродский		
Н. контр.	Чумакова		
Гл. спец.	Коротецкий		
Рук. гр.	Чумакова		
Исполнил	Лапкин		
Проверил	Проценко		

1.030.9-2.7-2-2.00.0 СБ

Каркас пространственный (КП13; КП14; КП16; КП17; КП20...КП22; КП24...КП28; КП31...КП33; КП35...КП40; КП42; КП43; КП45...КП47; КП49...КП54; КП56...КП58; КП60...КП63; КП65...КП67; КП69...КП71; КП73; КП74; КП76...КП79; КП81...КП89). Сборочный чертеж

Стадия	Масса	Масштаб
Р	См. табл.	–
Лист 1	Листов 3	

ХАРЬКОВСКИЙ ПРОМСТРОЙНИИПРОЕКТ

Инв. № подл. | Подпись и дата | Взам. инв. №

Обозначение	Марка	Рис.	Размеры, мм H	a	в	c	m	x	y	z	n	к	Масса, кг
1.030.9-2.7-2-2.00.0	КП 13	1	7180	380	280	330	250	60		60	28	5	48,5
-01	КП 14							80	80				48,7
-02	КП 16	2	8030					60			29		57,0
-03	КП 17							80	80				56,8
-04	КП 20		8980					130	130	110	33	4	65,1
-05	КП 21							80	80				65,7
-06	КП 22							50	60				64,4
-07	КП 24		9230				300				29	2	80,4
-08	КП 25												81,0
-09	КП 26												80,0
-10	КП 27	1	9280				250	60		60	34	5	59,6
-11	КП 28							80	80				59,8
-12	КП 31	2	10180			280	300	50	60		32	3	86,7
-13	КП 32												87,1
-14	КП 33												86,5
-15	КП 35	1	10430	480	380	380	350	60		110	28	3	101,5
-16	КП 36							80	80				101,6
-17	КП 37							150	160				101,6
-18	КП 38		10480			430	300	50	60	60	33	3	83,8
-19	КП 39												83,7
-20	КП 40										35		83,7
-21	КП 42		11080										87,7
-22	КП 43												84,3
-23	КП 45		11380			380	350	100	110	110	31	2	109,6
-24	КП 46							150	160				109,5
-25	КП 47					330							109,2
-26	КП 49		11630			380		100	110	60		5	112,3
-27	КП 50							150	160				112,2
-28	КП 51					330							111,9
-29	КП 52		11680			380	300	50	60		37	3	91,9

Обозначение	Марка	Рис.	Размеры, мм								n	k	Масса, кг
			H	a	в	c	m	x	y	z			
1.030.9-2.7-2-2.00.0-30	КП 53	1	11680	480	380	380	300	50	60	60	37	3	91,8
– 31	КП 54												92,0
– 32	КП 56		12280			430					39		96,2
– 33	КП 57												96,4
– 34	КП 58												96,4
– 35	КП 60		12580			330	350	150	160		34	4	120,1
– 36	КП 61							50	60				120,1
– 37	КП 62	2	12830					150	160		35	3	130,0
– 38	КП 63												130,5
– 39	КП 65	1	12880			380	300	50	60		41	3	100,6
– 40	КП 66												100,5
– 41	КП 67					330							100,1
– 42	КП 69	2	13480		380	380	350	80	80	110	37	2	127,6
– 43	КП 70												127,5
– 44	КП 71							150	160				127,5
– 45	КП 73		13780			330		80	80	60	38		137,8
– 46	КП 74							130	130				138,1
– 47	КП 76	3	14030	580		430	400	150	160	110	33	5	181,9
– 48	КП 77							50	60				180,9
– 49	КП 78		14080				350	150	160	60	38		154,3
– 50	КП 79							50	60				152,9
– 51	КП 81		14680			480		100	110		40	4	157,1
– 52	КП 82							150	160				156,0
– 53	КП 83												155,5
– 54	КП 84		15280			430	400	50	60		37	2	194,2
– 55	КП 85												193,4
– 56	КП 86		15880					150	160		38	4	199,0
– 57	КП 87							50	60				197,7
– 58	КП 88		17080					150	160		41	4	257,4
– 59	КП 89							50	60				256,3

Инв. № подл. | Подпись и дата | Взам. инв. №

Формат	Зона	Поз	Обозначение	Наименование	Кол.	Примеч.
				Документация		
			1.030.9-2.7-2-0.00.0 ТО	Техническое описание		
			1.030.9-2.7-2-0.01.0 СБ	Сборочный чертеж		

Формат	Зона	Для исполнения с порядковым номером *)	Обозначение	Кол.	Примеч.
		Переменные данные			
		Детали			
		Поз. 1 Стержень арматурный			
А4		-00	1.030.9-2.7-2-0.00.1	2	
		-01	-003	2	
		-02	-008	2	
		-03	-038	2	
		-04	-039	2	
		-05	-040	2	
		-06	-064	2	
		-07	-065	2	
		-08	-044	2	
		-09	-067	2	
		-10	-068	2	
		-11	-091	2	

*) Основное исполнение, не имеющее порядкового номера, обозначено „00".

Нач.отд.	Бродский		1.030.9-2.7-2-0.01.0
Н.контр.	Чупакова		
Гл.спец.	Коротецкий		
Рук.гр.	Чупакова		Каркас плоский (Кр1...Кр3; Кр10...Кр12; Кр15; Кр16; Кр20...Кр22; Кр24...Кр34; Кр36...Кр40; Кр42...Кр49).
Исполнил	Лялкун		
Проверил	Проценко		

Стадия	Лист	Листов
Р	1	3

ХАРЬКОВСКИЙ ПРОМСТРОЙНИИПРОЕКТ

Формат	Зона	Для исполнения с порядковым номером	Обозначение	Кол.	Примеч.
А4		-12	1.030.9-2.7-2-0.00.1-069	2	
		-13	-093	2	
		-14	-070	2	
		-15	-094	2	
		-16	-095	2	
		-17	-071	2	
		-18	-096	2	
		-19	-072	2	
		-20	-113	2	
		-21	-097	2	
		-22	-114	2	
		-23	-073	2	
		-24	-115	2	
		-25	-099	2	
		-26	-116	2	
		-27	-124	2	
		-28	-117	2	
		-29	-101	2	
		-30	-125	2	
		-31	-102	2	
		-32	-118	2	
		-33	-119	2	
		-34	-126	2	
		Поз. 2 Стержень арматурный			
		-00	1.030.9-2.7-2-0.00.1-132	15	
		-01	-132	18	
		-02	-132	21	
		-03	-132	28	

Инв. № подл. | Подпись и дата | Взам. инв. №

Формат	Зона	Для исполнения с порядковым номером	Обозначение	Кол.	Примеч.
А4		-04; 06	1.030.9-2.7-2-0.00.1-132	29	
		-05	-132	32	
		-07	-132	31	
		-11	-134	31	
		-08; -14	-134	38	
		-09; -15; -22	-134	33	
		-10; -18; -26	-134	35	
		-12; -28	-134	36	
		-13; -20	-134	32	
		-16; -24	-134	34	
		-17	-134	40	
		-19	-134	42	
		-21	-134	37	
		-23	-134	44	
		-25; -32	-134	39	
		-27	-128	36	
		-29; -33	-134	41	
		-30	-128	37	
		-31	-134	43	
		-34	-128	44	

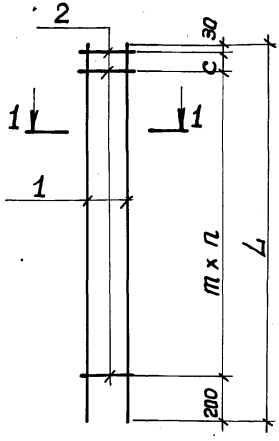

1-1

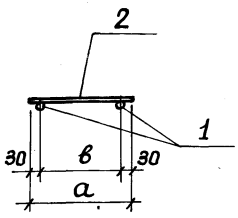

Обозначение	Марка	Размеры, мм					n	Масса, кг
		L	а	в	с	т		
1.030.9-2.7-2-0.01.0	Кр 1	2980	280	220	150	200	13	5,7
-01	Кр 2	3580					16	6,9
-02	Кр 3	4180					19	8,0
-03	Кр 10	6830			100	250	26	17,4
-04	Кр 11	7180			200		27	18,3
-05	Кр 12	7780			50		30	19,8
-06	Кр 15	8380				300	27	27,3

Продолжение таблицы смотрите на листе 2.

Взам. инв. №

Подпись и дата

Инв. № подл.

Нач. отд.	Бродский	
Н. контр.	Чуткова	
Гл. спец.	Коротецкий	
Рук. гр.	Чуткова	
Исполнил	Лапкин	
Проверил	Проценко	

1.030.9-2.7-2-0.01.0 СБ

Каркас плоский (Кр 1... Кр 3; Кр 10... Кр 12; Кр 15; Кр 16; Кр 20... Кр 22; Кр 24... Кр 34; Кр 36... Кр 46; Кр 42... Кр 49)
Сборочный чертеж

Стадия	Масса	Масштаб
Р		—
	Ст. табл.	
Лист 1	Листов 2	

ХАРЬКОВСКИЙ ПРОМСТРОЙНИИПРОЕКТ

Обозначение	Марка	Размеры, мм					n	Масса, кг
		L	a	в	c	m		
1.030.9-2.7-2-0.01.0-07	Кр 16	8980	280	220	50	300	29	29,3
-08	Кр 20	9280	380	320		250	36	24,3
-09	Кр 21	9580				300	31	31,9
-10	Кр 22	10180					33	34,0
-11	Кр 24	10430				350	29	43,4
-12	Кр 25	10480				300	34	35,0
-13	Кр 26	10780				350	30	44,8
-14	Кр 27	11080				300	36	36,9
-15	Кр 28	11380			300	350	31	47,3
-16	Кр 29	11630			200		32	48,3
-17	Кр 30	11680			50	300	38	39,0
-18	Кр 31	11980			200	350	33	49,8
-19	Кр 32	12280			50	300	40	40,9
-20	Кр 33	12580			350	400	30	63,8
-21	Кр 34	12580			100	350	35	52,3
-22	Кр 36	12830			200	400	31	65,1
-23	Кр 37	12880			50	300	42	43,0
-24	Кр 38	13180			150	400	32	66,9
-25	Кр 39	13480			300	350	37	56,0
-26	Кр 40	13780			350	400	33	69,8
-27	Кр 42	14030			200		34	86,5
-28	Кр 43	14030						71,2
-29	Кр 44	14080				350	39	58,5
-30	Кр 45	14380			150	400	35	88,8
-31	Кр 46	14680			100	350	41	61,0
-32	Кр 47	15280			250	400	37	77,4
-33	Кр 48	15880			50		39	80,5
-34	Кр 49	17080					42	105,3

Взам. инв. №

Подпись и дата

Инв. № подл.

Формат	Зона	Поз.	Обозначение	Наименование	Кол.	Примеч.
				Документация		
			1.030.9-2.7-2-0.00.0 ТО	Техническое описание		
			1.030.9-2.7-2-0.02.0 СБ	Сборочный чертеж		

Формат	Зона	Для исполнения с порядковым номером*)	Обозначение	Кол.	Примеч.
			Переменные данные		
			Детали		
			Поз. 1 Стержень арматурный		
А4		-00	1.030.9-2.7-2-0.00.1-041	2	
		-01	-042	2	
		-02	-066	2	
		-03	-068	2	
	*	-04	-098	2	
		-05	-100	2	
			Поз. 2 Стержень арматурный		
		-00	1.030.9-2.7-2-0.00.1-005	1	
		-01	-030	1	
		-02; -04	-013	1	
		-03; -05	-009	1	

*) Основное исполнение, не имеющее порядкового номера, обозначено „00".

Инв. № подл. | Подпись и дата | Взам. инв. №

Нач. отд.	Бродский	
Н. контр.	Чупакова	
Гл. спец.	Коротецкий	
Рук. гр.	Чупакова	
Исполнил	Лялкун	
Проверил	Проценко	

1.030.9-2.7-2-0.02.0

Каркас плоский (Кр 14; Кр 17; Кр 19; Кр 23; Кр 35; Кр 41)

Стадия	Лист	Листов
Р	1	2

ХАРЬКОВСКИЙ ПРОМСТРОЙНИИПРОЕКТ

Формат	Зона	Для исполнения с порядковым номером	Обозначение	Кол.	Примеч.
		Поз. 3 Стержень арматурный			
А4		– 00	1.030.9-2.7-2-0.00.1-132	33	
		– 01	– 132	36	
		– 02	– 134	31	
		– 03	– 134	35	
		– 04	– 134	37	
		– 05	– 134	40	

Взам. инв. №

Подпись и дата

Инв. № подл.

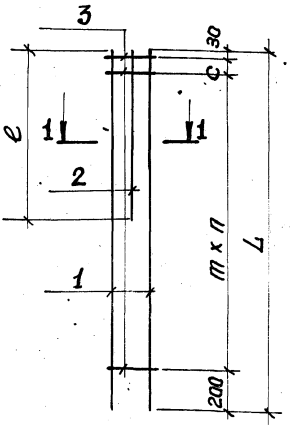

1-1

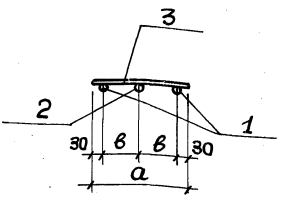

Обозначение	Марка	Размеры, мм						п	Масса, кг
		L	e	a	в	c	m		
1.030.9-2.7-2-0.02.0	Кр 14	8030	3940	280	110	50	250	31	23,9
-01	Кр 17	8980	4340			—		35	28,2
-02	Кр 19	9230	4540	380	160	—	300	30	34,8
-03	Кр 23	10180	4290			50		33	37,8
-04	Кр 35	12830	4540			—	350	36	57,3
-05	Кр 41	13780	4290			250		38	61,0

Нач. отд.	Гродский	
Н. контр.	Чупякова	
Гл. спец.	Коротецкий	
Рук. гр.	Чупякова	
Исполнил	Лапкун	
Проверил	Проценко	

1.030.9-2.7-2-0.02.ОСБ

Каркас плоский (Кр 14; Кр 17; Кр 19; Кр 23; Кр 35; Кр 41). Сборочный чертеж.

Стадия	Лист	Листов
Р	Ст. табл.	—
Лист	Листов 1	

ХАРЬКОВСКИЙ ПРОМСТРОЙНИИПРОЕКТ

Инв. № подл. | Подпись и дата | Взам. инв. №

Формат	Зона	Поз.	Обозначение	Наименование	Кол.	Примеч.
				Документация		
			1.030.9-2.7-2-0.00.0 ТО	Техническое описание		
			1.030.9-2.7-2-0.03.0 СБ	Сборочный чертеж		

Формат	Зона	Для исполнения с порядковым номером*)	Обозначение	Кол.	Примеч.
		Переменные данные			
		Детали			
		Поз. 1 Стержень арматурный			
А4		– 00	1.030.9-2.7-2-0.00.1-012	3	
		– 01	–016	3	
		– 02	– 020	3	
		– 03	– 021	3	
		– 04	– 022	3	
		– 05	– 023	3	
		– 06	– 024	3	
		– 07	– 043	3	
		Поз. 2 Стержень арматурный			
		– 00	1.030.9-2.7-2-0.00.1- 132	22	
		– 01	– 132	24	

*) Основное исполнение, не имеющее порядкового номера, обозначено „00."

Взам. инв. №

Подпись и дата

Инв. № подл.

Нач. отд.	Бродский		
Н. контр.	Чумакова		
Гл. спец.	Коротецкий		
Рук. гр.	Чумакова		
Исполнил	Лапкун		
Проверил	Проценко		

1.030.9-2.7-2-0.03.0

Каркас плоский (Кр 4 ... Кр 9; Кр 13; Кр 18).

Стадия	Лист	Листов
Р	1	2

ХАРЬКОВСКИЙ ПРОМСТРОЙНИИПРОЕКТ

Формат	Зона	Для исполнения с порядковым номером	Обозначение	Кол.	Примеч.
		-02	1.030.9-2.7-2-0.00.1-132	27	
		-03	-132	28	
		-04	-132	30	
		-05	-132	33	
		-06	-132	40	
		-07	-134	37	

Инв.№ подл. | Подпись и дата | Взам. инв.№

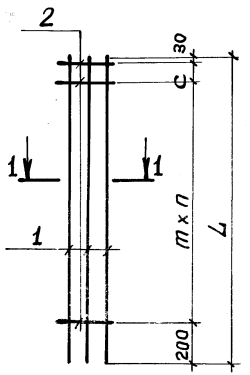

1 - 1

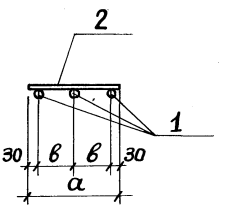

Обозначение	Марка	Размеры, мм					n	Масса, кг
		L	а	в	с	т		
1.030.9-2.7-2-0.03.0	Кр 4	4430	280	110	—	200	21	12,4
-01	Кр 5	4780			150		22	13,3
-02	Кр 6	5380					25	15,2
-03	Кр 7	5630			—		27	15,8
-04	Кр 8	5980			150		28	16,8
-05	Кр 9	6580					31	18,4
-06	Кр 13	8030			—		39	22,5
-07	Кр 18	9230	380	160	—	250	36	35,5

Нач. отд.	Бродский		1.030.9-2.7-2-0.03.0 СБ
Н. контр.	Чумакова		
Гл. спец.	Коропецкий		
Рук. гр.	Чумакова		Каркас плоский (Кр4...Кр9; Кр13; Кр18). Сборочный чертеж
Исполнил	Лапкун		
Проверил	Проценко		

Стадия	Масса	Масштаб
Р	Ст. табл.	—
Лист	Листов 1	

ХАРЬКОВСКИЙ ПРОМСТРОЙНИИПРОЕКТ

Инв. № подл. | Подпись и дата | Взам. инв. №

Формат	Зона	Поз.	Обозначение	Наименование	Кол.	Примеч.
				Документация		
А4			1.030.9-2.7-2-0.00.0 ТО	Техническое описание		
А4			1.030.9-2.7-2-0.04.0 СБ	Сборочный чертеж		

Формат	Зона	Для исполнения с порядковым номером*)	Обозначение	Кол.	Примеч.
		Переменные	данные		
			Детали		
		Поз. 1. Стержень	арматурный		
А4		-00; -04	1.030.9-2.7-2-0.00.1-032	2	
		-01; -05	-034	2	
		-02	-036	2	
		-03	-037	2	
		-06	-049	2	
		-07	-053	2	
		-08	-055	2	
		-09	-057	2	
		-10	-059	2	
		-11	-061	2	
		-12	-063	2	

*) Основное исполнение, не имеющее порядкового номера, обозначено „00."

Инв. № подл. | Подпись и дата | Взам. инв. №

Нач. отд.	Бродский		1.030.9-2.7-2-0.04.0
Н. контр.	Чумакова		
Гл. спец.	Коротецкий		
Рук. гр.	Чумакова		Каркас плоский (Кр50 ... Кр76)
Исполнил	Томичев		Стадия: Р; Лист: 1; Листов: 3
Проверил	Проценко		ХАРЬКОВСКИЙ ПРОМСТРОЙНИИПРОЕКТ

Формат	Зона	Для исполнения с порядковым номером	Обозначение	Кол.	Примеч.
		-13	1.030.9-2.7-2-0.00.1-081	2	
		-14	-083	2	
		-15	-085	2	
		-16	-087	2	
		-17	-088	2	
		-18	-089	2	
		-19	-090	2	
		-20	-092	2	
		-21	-109	2	
		-22	-110	2	
		-23	-111	2	
		-24	-112	2	
		-25	-122	2	
		-26	-123	2	
		Поз. 2 Стержень арматурный			
А4		-00	1.030.9-2.7-2-0.00.1-132	19	
		-01	-132	21	
		-02	-132	24	
		-03	-132	26	
		-04; -13	-134	19	
		-05; -14	-134	21	
		-06	-134	16	
		-07	-134	18	
		-08	-134	20	

Взам. инв. №

Подпись и дата

Инв. № подл.

1.030.9-2.7-2-0.04.0

Лист 2

Формат	Зона	Для исполнения с порядковым номером	Обозначение	Кол.	Примеч.
		-09	1.030.9-2.7-2-0.00.1-134	22	
		-10; -16; -22	-134	24	
		-11; -17; -23	-134	26	
		-12; -18	-134	28	
		-15	-134	22	
		-19	-134	29	
		-20	-134	31	
		-21	-134	23	
		-24	-134	27	
		-25	-128	26	
		-26	-128	27	
		Поз. 3	Шайба		
А4		-00; -01... -05	1.030.9-2.7-2-0.00.3-23	2	
		-06...-12	-24	2	
		-13... -20	-25	2	
		-21... -24	-26	2	
		-25; -26	-27	2	

Взам. инв. №

Подпись и дата

Инв. № подл.

1.030.9-2.7-2-0.04.0

Лист 3

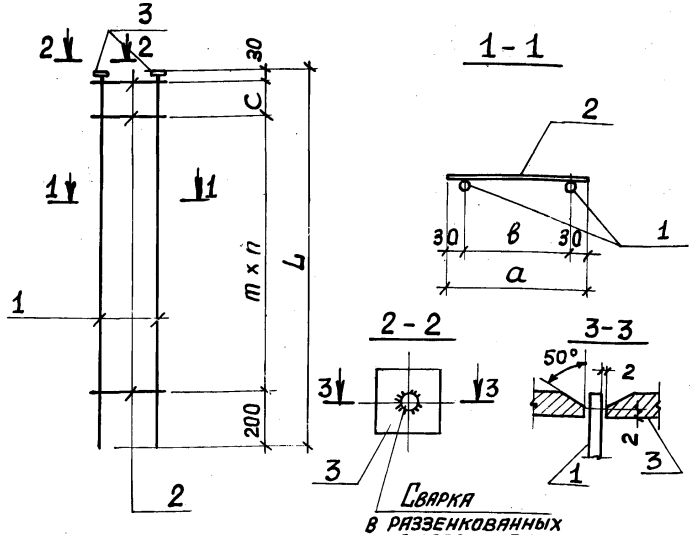

Обозначение	Марка	Размеры, мм					n	Масса, кг
		L	a	в	c	m		
1.030.9-2.7-2-0.04.0	Кр 50	4580	280	220	100	250	17	12,2
-01	51	5180			200		19	13,8
-02	52	5780			50		22	15,3

Продолжение таблицы исполнений см. лист 2.

Нач. отд.	Бродский		
Н. контр.	Чумакова		
Гл. спец.	Коротецкий		
Рук. гр.	Чумакова		
Исполнил	Фомичев		
Проверил	Проценко		

1.030.9-2.7-2-0.04.0 СБ

Каркас плоский (Кр 50.... Кр 76). Сборочный чертеж

Стадия	Масса	Масштаб
Р	См. табл.	—
Лист 1	Листов 2	

ХАРЬКОВСКИЙ ПРОМСТРОЙНИИПРОЕКТ

Обозначение	Марка	Размеры, мм					n	Масса, кг
		L	a	в	c	m		
1.030.9-2.7-2-0.04.0-03	Кр 53	6380	280	220	150		24	16,8
-04	54	4580			100	250	17	12,6
-05	55	5180			200		19	14,3
-06	56	4580			150		14	15,8
-07	57	5180			150		16	17,9
-08	58	5780			150		18	19,8
-09	59	6380			150	300	20	21,9
-10	60	6980			150		22	23,8
-11	61	7580			150		24	25,9
-12	62	8180			150		26	27,8
-13	63	6380			200		17	28,0
-14	64	6980			100		19	30,5
-15	65	7580	380	320	—		21	32,9
-16	66	8180			250	350	22	35,4
-17	67	8780			150		24	37,9
-18	68	9380			50		26	40,4
-19	69	9980			300		27	42,9
-20	70	10580			200		29	45,4
-21	71	8780			150		21	46,0
-22	72	9380			350		22	49,0
-23	73	9980			150	400	24	52,1
-24	74	10580			350		25	55,0
-25	75	9980			150		24	62,9
-26	76	10580			350		25	66,6

Инв. № подл. | Подпись и дата | Взам. инв. №

Формат	Зона	Поз.	Обозначение	Наименование	Кол.	Примеч.
				Документация		
А4			1.030.9-2.7-2-0.00.0 ТО	Техническое описание		
А4			1.030.9-2.7-2-0.05.0 СБ	Сборочный чертеж		

Формат	Зона	Для исполнения с порядковым номером*)	Обозначение	Кол	Примеч.
		Переменные данные			
		Детали			
		Поз. 1 Стержень арматурный			
А4		-00	1.030.9-2.7-2-0.00.1-025	2	
		-01	-027	2	
		-02	-033	2	
		-03	-035	2	
		-04	-052	2	
		-05	-054	2	
		-06	-056	2	
		-07	-058	2	
		-08	-060	2	
		-09	-062	2	
		-10	-074	2	
		-11; -12	-075	2	

*) Основное исполнение, не имеющее порядкового номера, обозначено „00".

Нач. отд.	Бродский	
Н. контр.	Чумакова	
Гл. спец.	Коротецкий	
Рук. гр.	Чумакова	
Исполнил	Томичев	
Проверил	Проценко	

1.030.9-2.7-2-0.05.0

Каркас плоский (Кр77; Кр78; Кр84... ... Кр101; Кр112... Кр119)

Стадия	Лист	Листов
Р	1	3

ХАРЬКОВСКИЙ ПРОМСТРОЙНИИПРОЕКТ

Формат	Зона	Для исполнения с порядковым номером	Обозначение	Кол.	Примеч.
		-13; -14	1.030.9-2.7-2-0.00.1 - 076	2	
		-15; -16	- 077	2	
		-17; -18	- 078	2	
		-19	- 079	2	
		-20	- 080	2	
		-21	- 082	2	
		-22; -23	- 084	2	
		-24; -25	- 086	2	
		-26	- 103	2	
		-27	- 104	2	
		-28	- 105	2	
		-29	- 106	2	
		-30	- 107	2	
		-31	- 108	2	
		-32	- 120	2	
		-33	- 121	2	
А4		Поз. 2 Стержень арматурный			
		-00	1.030.9-2.7-2-0.00.1-132	14	
		-01	-132	16	
		-02; -05; -21; -30	-134	20	
		-03; -25	-134	23	
		-04	-134	18	
		-06; -22; -23	-134	22	
		-07; -24	-134	24	
		-08	-134	26	
		-09	-134	28	
		-10	-134	11	
		-11; -12; -26	-134	12	

Инв. № подл. | Подпись и дата | Взам. инв. №

Формат	Зона	Для исполнения с порядковым номером	Обозначение	Кол.	Примеч.
		-13; -14; -27	1.030.9-2.7-2.0.00.1 -134	13	
		-15; -16	-134	14	
		-17; -18; -28	-134	15	
		-29	-134	16	
		-19	-134	17	
		-20	-134	19	
		-31	-134	21	
		-32	-128	20	
		-33	-128	22	

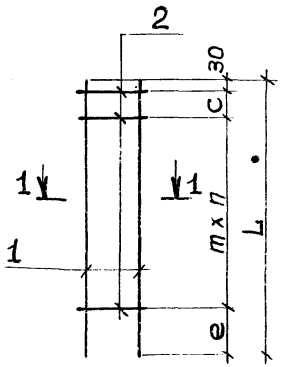

1-1

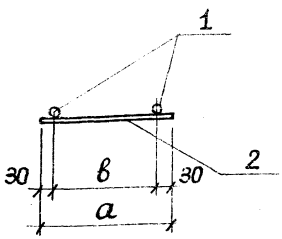

Обозначение	Марка	Размеры, мм						n	Масса, кг
		L	а	в	с	e	m		
1.030.9-2.7-2-0.05.0	Кр 77	3300	280	220	200	70	250	12	8,4
-01	Кр 78	3900				170		14	9,9
-02	Кр 84	4800	380	320	50	220		18	12,6

Продолжение таблицы исполнений см. лист 2

Нач. отд.	Бродский		
Н. контр.	Чумакова		
Гл. спец.	Коротецкий		
Рук. гр.	Чумакова		
Исполнил	Потничев		
Проверил	Проценко		

1.030.9-2.7-2-0.05.0 ОБ

Каркас плоский (Кр 77; Кр 78; Кр 84... ...Кр 101; Кр 112... Кр 119). Сборочный чертеж

Стадия	Масса	Масштаб
Р	см. табл.	—
Лист 1	Листов 3	

ХАРЬКОВСКИЙ ПРОМСТРОЙНИИПРОЕКТ

Инв. № подл. | Подпись и дата | Взам. инв. №

Обозначение	Марка	Размеры, мм						n	Масса кг
		L	a	B	c	e	m		
1.030.9-2.7-2-0.05.0-03	Кр 85	5400	380	320	50	70	250	21	14,2
-04	Кр 86	4950					300	16	16,5
-05	Кр 87	5550						18	18,6
-06	Кр 88	6150						20	20,5
-07	Кр 89	6750						22	22,6
-08	Кр 90	7350						24	24,5
-09	Кр 91	7950						26	26,6
-10	Кр 92	3800			—	270	350	10	15,8
-11	Кр 93	4150			300	320		10	17,2
-12	-1				—	270		11	17,2
-13	Кр 94	4400			200	320		11	18,3
-14	-1				—	170		12	18,3
-15	Кр 95	4750			300	220		12	19,7
-16	-1				—	170		13	19,7
-17	Кр 96	5000			200	220		13	20,8
-18	-1				—	70		14	20,8
-19	Кр 97	5650			200	170		15	23,5
-20	Кр 98	6250				70		17	26,0
-21	Кр 99	6850			300	220		18	28,4

Инв. № подл. | Подпись и дата | Взам. инв. №

Обозначение	Марка	Размеры, мм						n	Масса, кг
		L	a	в	c	e	m		
1.030.9-2.7-2-0.05.0-22	Кр 100	7450	380	320	100	320	350	20	30,9
-23	-1				300	120		20	30,9
-24	Кр 101	8050			100	220		22	33,4
-25	-1				300	370		21	33,4
-26	Кр 112	4450			200	220	400	10	22,6
-27	Кр 113	5050				420		11	25,7
-28	Кр 114	5700			250	220		13	29,0
-29	Кр 115	6300				420		14	32,0
-30	Кр 116	7500			50	220		18	38,0
-31	Кр 117	8100				420		19	41,1
-32	Кр 118	7650				370		18	47,2
-33	Кр 119	8250				170		20	51,0

Инв.№ подл. | Подпись и дата | Взам. инв.№

Формат	Зона	Поз.	Обозначение	Наименование	Кол.	Примеч.
				Документация		
А4			1.030.9-2.7-2-0.00.0 ТО	Техническое описание		
А4			1.030.9-2.7-2-0.06.0 СБ	Сборочный чертеж		

Формат	Зона	Для исполнения с порядковым номером*)	Обозначение	Кол.	Примеч.
		Переменные данные			
		Детали			
		Поз. 1 Стержень	арматурный		
А4		-00	1.030.9-2.7-2-0.00.1-026	2	
		-01	-028	2	
		-02	-025	2	
		-03	-027	2	
		-04	-031	2	
		-05	-045	2	
		-06	-046	2	
		-07	-047	2	
		-08	-048	2	
		-09	-050	2	
		-10	-051	2	
		-11	-075	2	

*) Основное исполнение, не имеющее порядкового номера, обозначено „00".

Инв. № подл. | Подпись и дата | Взам. инв. №

Нач. отд.	Бродский		1.030.9-2.7-2-0.06.0
Н. контр.	Чумакова		
Гл. спец.	Коротецкий		
Рук. гр.	Чумакова		Каркас плоский (Кр79 ... Кр 83; Кр 102 ... Кр 111)
Исполнил	Фомичев		Стадия: Р; Лист: 1; Листов: 3
Проверил	Проценко		ХАРЬКОВСКИЙ ПРОМСТРОЙНИИПРОЕКТ

Формат	Зона	Для исполнения с порядковым номером	Обозначение	Кол.	Примеч.
		-12	1.030.9-2.7-2.0.00.1- 076	2	
		-13	-077	2	
		-14	-078	2	
		Поз. 2. Стержень арматурный			
А4		-00	1.030.9-2.7-2-0.00.1-002	1	
		-01 ; -11	-007	1	
		-02	-025	1	
		-03	-027	1	
		-04	-031	1	
		-05	-001	1	
		-06	-004	1	
		-07	-006	1	
		-08	-010	1	
		-09	-014	1	
		-10	-017	1	
		-12	-011	1	
		-13	-015	1	
		-14	-018	1	
		Поз. 3 Стержень арматурный			
А4		-00	1.030.9-2.7-2-0.00.1 -132	15	
		-01	-132	18	
		-02	-132	14	
		-03	-132	17	
		-04	-132	19	
		-05; -06; -12	-134	13	

Взам. инв. №

Подпись и дата

Инв. № подл.

Монтаж	Зона	Для исполнения с порядковым номером	Обозначение	Кол.	Примеч.
		-13	1.030.9-2.7-2.0.00.1-134	14	
		-07; -08; -14	-134	15	
		-09; -10	-134	17	
		-11	-134	12	

Инв. № подл. | Подпись и дата | Взам. инв. №

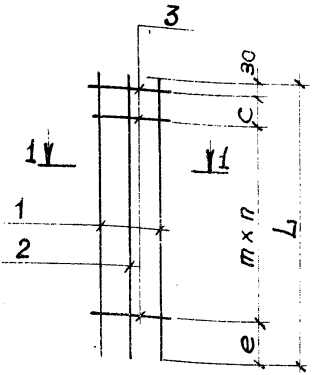

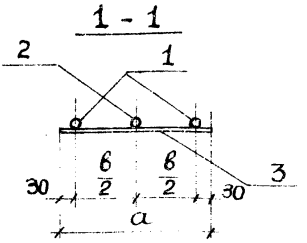

Обозначение	Марка	Размеры, мм						n	Масса, кг
		L	a	в	c	e	m		
1.030.9-2.7-2-0.06.0	Кр 79	3550	280	220	50	220	250	18	12,3
-01	Кр 80	4150				70		16	14,2
-02	Кр 81	3300				220		12	12,4

Продолжение таблицы исполнений см. лист 2.

Нач. отд.	Бродский	
Н. контр.	Чумакова	
Гл. спец.	Коротецкий	
Рук. гр.	Чумакова	
Исполнил	Фомичев	
Проверил	Проценко	

1.030.9-2.7-2-0.06.0 СБ

Каркас плоский (Кр 79,... Кр 83; Кр 102... Кр 111).
Сборочный чертеж

Стадия	Масса	Масштаб
Р	Ст. табл.	—
Лист 1	Листов 2	

ХАРЬКОВСКИЙ ПРОМСТРОЙНИИПРОЕКТ

Инв. № подл. | Подпись и дата | Взам. инв. №

Обозначение	Марка	Размеры, мм						n	Масса, кг
		L	a	в	c	e	m		
1.030.9-2.7-2-0.06.0-03	Кр 82	3900	280	220	50	70	250	15	14,6
-04	Кр 83	4500				170		17	16,8
-05	Кр 102	3450	380	320		70	300	11	14,8
-06	Кр 103	3700			—			12	15,6
-07	Кр 104	4050			50			13	17,2
-08	Кр 105	4300			—			14	18,2
-09	Кр 106	4650			50			15	19,6
-10	Кр 107	4900			—			16	20,7
-11	Кр 108	4150			250	370	350	10	20,9
-12	Кр 109	4400			—	170		12	22,2
-13	Кр 110	4750			250	270		12	23,9
-14	Кр 111	5000			—	70		14	25,2

Инв.№ подл. | Подпись и дата | Взам. инв.№

Формат	Зона	Поз.	Обозначение	Наименование	Кол.	Примеч.
				Документация		
А4			1.030.9-2.7-2-0.00. 0 ТО	Техническое описание		
А4			1.030.9-2.7-2-0.07.0 СБ	Сборочный чертеж		

Формат	Зона	Для исполнения с порядковым номером*)	Обозначение	Кол.	Примеч.
		Переменные данные			
		Детали			
		Поз. 1. Стержень арматурный			
А4		-00	1.030.9-2.7-2-0.00.1-144	2	
		-01	-143	2	
		-02	-142	2	
		-03	-141	2	
		-04	-140	2	
		-05	-145	2	
		-06	-139	2	
		-07	-138	2	
		Поз. 2 Стержень арматурный			
		-00	1.030.9-2.7-2-0.00.1-134	35	
		-01; -03	-134	27	

*) Основное исполнение, не имеющее порядкового номера, обозначено „00".

Нач. отд.	Бродский		
Н. контр.	Чумакова		
Гл. спец.	Коротецкий		
Рук. гр.	Чумакова		
Исполнил	Лапкун		
Проверил	Проценко		

1.030.9-2.7-2-0.07.0

Наркас плоский (Кр 120... Кр 127)

Стадия	Лист	Листов
Р	1	2

ХАРЬКОВСКИЙ ПРОМСТРОЙНИИПРОЕКТ

Взам. инв. №

Подпись и дата

Инв. № подл.

Формат	Зона	Для исполнения с порядковым номером	Обозначение	Кол.	Примеч.
А4		-02; -04	1.030.9-2.7-2-0.00.1-134	26	
		-05	-134	36	
		-06	-134	24	
		-07	-134	22	

ЭПИЗИ-ПД 61

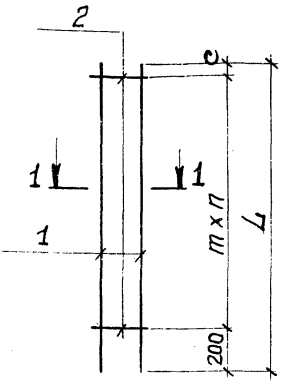

1-1

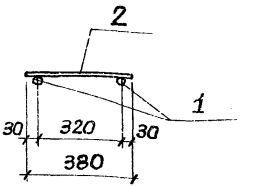

Обозначение	Марка	Размеры, мм			n	Масса, кг
		L	c	m		
1.030.9-2.7-2-0.07.0	Кр 120	14030	230	400	34	26,8
-01	Кр 121	10830			26	20,6
-02	Кр 122	10230	30		25	19,5
-03	Кр 123	9630	330	350	26	18,6
-04	Кр 124	9030	80		25	17,3
-05	Кр 125	14380	180	400	35	27,4
-06	Кр 126	8430		350	23	16,2
-07	Кр 127	7830	280		21	15,1

Нач.отд.	Бродский		
Н. контр.	Чумакова		
Гл.спец.	Коротецкий		
Рук. гр.	Чумакова		
Исполнил	Лапкун		
Проверил	Проценко		

1.030.9-2.7-2.0.07.0 СБ

Каркас плоский (Кр 120... Кр 127). Сборочный чертеж

Стадия	Масса	Масштаб
Р	См. табл.	-
Лист	Листов 1	

ХАРЬКОВСКИЙ ПРОМСТРОЙНИИПРОЕКТ

Инв.№ подл. | Подпись и дата | Взам. инв.№

Формат	Зона	Поз.	Обозначение	Наименование	Кол.	Примеч.
				Документация		
А4			1.030.9-2.7-2-0.00.0 ТО	Техническое описание		
А4			1.030.9-2.7-2-0.08.0 СБ	Сборочный чертеж		

Формат	Зона	Для исполнения с порядковым номером*)	Обозначение	Кол.	Примеч.
		Переменные данные			
		Детали			
А4		Поз. 1 Стержень арматурный			
		-00	1.030.9-2.7-2-0.00.1-127	6	
		-01	-128	6	
		-02	-128	8	
		-03	-130	8	
		-04	-131	8	
		Поз. 2 Стержень арматурный			
		-00	1.030.9-2.7-2-0.00.1-127	6	
		-01	-127	8	
		-02	-128	8	
		-03	-128	10	
		-04	-128	12	

*) Основное исполнение, не имеющее порядкового номера, обозначено „00"

Нач. отд.	Бродский		1.030.9-2.7-2-0.08.0
Н. контр.	Чумакова		
Гл. спец.	Коротецкий		
Рук. гр.	Чумакова		Стадия: Р; Лист: —; Листов: 1
Исполнил	Лапкин		Сетка (С1 ... С5)
Проверил	Проценко		ХАРЬКОВСКИЙ ПРОМСТРОЙНИИПРОЕКТ

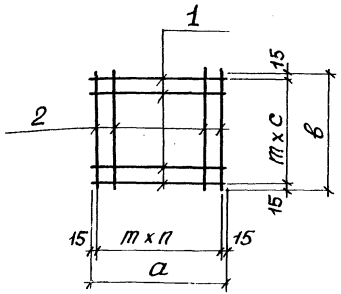

Обозначение	Марка	Размеры, мм			n	c	Масса, кг
		a	в	m			
1.030.9-2.7-2-0.08.0	С1	280	280	50	5	5	0,8
-01	С2	380			7		1,0
-02	С3		380			7	1,4
-03	С4	480			9		1,6
-04	С5	580			11		2,0

Нач. отд.	Бродский	
Н. контр.	Чумакова	
Гл. спец.	Коротецкий	
Рук. гр.	Чумакова	
Исполнил	Лапкун	
Проверил	Проценко	

1.030.9-2.7-2-0.08.0 СБ

Сетка (С1... С5). Сборочный чертеж

Стадия	Масса	Масштаб
Р	Ст. табл.	–
Лист	Листов 1	

ХАРЬКОВСКИЙ ПРОМСТРОЙНИИПРОЕКТ

Инв. № подл. | Подпись и дата | Взам. инв. №

20430-00 61

Формат	Зона	Поз	Обозначение	Наименование	Кол.	Примеч.
				Документация		
А4			1.030.9-2.7-2-0.00.0 ТО	Техническое описание		
А4			1.030.9-2.7-2-0.09.0 СБ	Сборочный чертеж		
				Детали		
А4		1	1.030.9-2.7-2-0.00.2-01	Стержень арматурный	4	
			Переменные данные для исполнений.			
				1.030.9-2.7-2-0.09.0		МН1
				Детали		
А4		2	1.030.9-2.7-2-0.00.4	Уголок	2	
А4		3	1.030.9-2.7-2-0.00.2	Стержень арматурный	2	
				1.030.9-2.7-2-0.09.0-01		МН2
				Детали		
А4		2	1.030.9-2.7-2-0.00.4-01	Уголок	2	
А4		3	1.030.9-2.7-2-0.00.2-02	Стержень арматурный	2	

Нач.отд.	Бродский		1.030.9-2.7-2-0.09.0
Н.контр.	Чумакова		
Гл.спец.	Коротецкий		
Ст.инж.	Чумакова		Изделие закладное (МН1; МН2).
Исполнил	Проценко		Стадия: Р; Лист: —; Листов: 1
Проверил	Чумакова		ХАРЬКОВСКИЙ ПРОМСТРОЙНИИПРОЕКТ

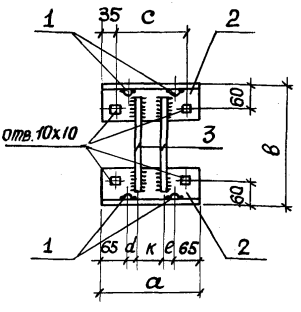

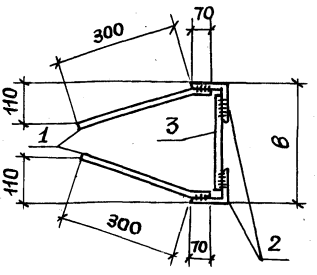

Обозначение	Марка	Размеры, мм						Масса, кг
		a	в	c	d	к	e	
1.030.9-2.7-2-0.09.0	МН1	250	300	180	25	70	25	5,4
-01	МН2	300	400	230	35	100	35	6,2

Нач.отр.	Бродский	
Н.контр.	Чумакова	
Гл.спец.	Коротецкий	
Ст.инж.	Чумакова	
Исполн.	Проценко	
Провер.	Чумакова	

1.030.9-2.7-2-0.09.0 СБ

Изделие закладное (МН1; МН2).
Сборочный чертеж

Стадия	Масса	Масштаб
Р	См. табл.	—
Лист	Листов 1	

ХАРЬКОВСКИЙ ПРОМСТРОЙНИИПРОЕКТ

Инв.№подл. | Подпись и дата | Взам. инв.№

Формат	Зона	Поз.	Обозначение	Наименование	Кол.	Примеч.
				Документация		
А4			1.030.9-2.7-2-0.00.0 ТО	Техническое описание		
А4			1.030.9-2.7-2-0.10.0 СБ	Сборочный чертеж		
				Детали		
А4		1	1.030.9-2.7-2-0.00.4-02	Уголок	2	
				Переменные данные для исполнений		
				1.030.9-2.7-2-0.10.0		МН3
				Детали		
А4		2	1.030.9-2.7-2-0.00.2-03	Стержень арматурный	3	
А4		3	1.030.9-2.7-2-0.00.2-04	Стержень арматурный	4	
А4		4	1.030.9-2.7-2-0.00.2-05; 53	Стержень арматурный	1;1	
А4		5	1.030.9-2.7-2-0.00.3	Полоса	4	
				1.030.9-2.7-2-0.10.0-01		МН4
				Детали		
А4		2	1.030.9-2.7-2-0.00.2-03	Стержень арматурный	3	
А4		3	1.030.9-2.7-2-0.00.2-06	Стержень арматурный	4	
А4		4	1.030.9-2.7-2-0.00.2-07; 54	Стержень арматурный	1;1	
А4		5	1.030.9-2.7-2-0.00.3	Полоса	4	

Нач. отд.	Бродский		1.030.9-2.7-2-0.10.0
Н. контр.	Чуткакова		
Гл. спец.	Коротецкий		
Ст. инж.	Чуткакова		Изделие закладное (МН3...МН8; МН20...МН22)
Исполнил	Проценко		Стадия: Р; Лист: 1; Листов: 3
Проверил	Чуткакова		ХАРЬКОВСКИЙ ПРОМСТРОЙНИИПРОЕКТ

Формат	Зона	Поз.	Обозначение	Наименование	Кол.	Примеч.
				1.030.9-2.7-2-0.10.0-02		МН5
				Детали		
А4		2	1.030.9-2.7-2-0.00.2-03	Стержень арматурный	3	
А4		3	1.030.9-2.7-2-0.00.2-08	Стержень арматурный	4	
А4		4	1.030.9-2.7-2-0.00.2-09;55	Стержень арматурный	1;1	
А4		5	1.030.9-2.7-2-0.00.3-01	Полоса	4	
				1.030.9-2.7-2-0.10.0-03		МН6
				Детали		
А4		2	1.030.9-2.7-2-0.00.2-10	Стержень арматурный	3	
А4		3	1.030.9-2.7-2-0.00.2-11	Стержень арматурный	4	
А4		4	1.030.9-2.7-2-0.00.2-12;56	Стержень арматурный	1;1	
А4		5	1.030.9-2.7-2-0.00.3	Полоса	4	
				1.030.9-2.7-2-0.10.0-04		МН7
				Детали		
А4		2	1.030.9-2.7-2-0.00.2-10	Стержень арматурный	3	
А4		3	1.030.9-2.7-2-0.00.2-13	Стержень арматурный	4	
А4		4	1.030.9-2.7-2-0.00.2-14;57	Стержень арматурный	1;1	
А4		5	1.030.9-2.7-2-0.00.3-01	Полоса	4	
				1.030.9-2.7-2-0.10.0-05		МН8
				Детали		
А4		2	1.030.9-2.7-2-0.00.2-10	Стержень арматурный	3	
А4		3	1.030.9-2.7-2-0.00.2-08	Стержень арматурный	4	
А4		4	1.030.9-2.7-2-0.00.2-09;55	Стержень арматурный	1;1	
А4		5	1.030.9-2.7-2-0.00.3-01	Полоса	4	

Инв. № подл. | Подпись и дата | Взам. инв. №

Формат	Зона	Поз.	Обозначение	Наименование	Кол.	Примеч.
				1.030.9-2.7-2-0.10.0-06		МН20
				Детали		
А4		2	1.030.9-2.7-2-0.00.2-10	Стержень арматурный	3	
А4		3	1.030.9-2.7-2-0.00.2-31	Стержень арматурный	4	
А4		4	1.030.9-2.7-2-0.00.2-32;58	Стержень арматурный	1;1	
А4		5	1.030.9-2.7-2-0.00.3-06	Полоса	4	
				1.030.9-2.7-2-0.10.0-07		МН21
				Детали		
А4		2	1.030.9-2.7-2-0.00.2-10	Стержень арматурный	3	
А4		3	1.030.9-2.7-2-0.00.2-33	Стержень арматурный	4	
А4		4	1.030.9-2.7-2-0.00.2-34;39	Стержень арматурный	1;1	
А4		5	1.030.9-2.7-2-0.00.3-06	Полоса	4	
				1.030.9-2.7-2-0.10.0-08		МН22
				Детали		
А4		2	1.030.9-2.7-2-0.00.2-10	Стержень арматурный	3	
А4		3	1.030.9-2.7-2-0.00.2-35	Стержень арматурный	4	
А4		4	1.030.9-2.7-2-0.00.2-36;40	Стержень арматурный	1;1	
А4		5	1.030.9-2.7-2-0.00.3-06	Полоса	4	

Инв.№ подл. | Подпись и дата | Взам. инв.№

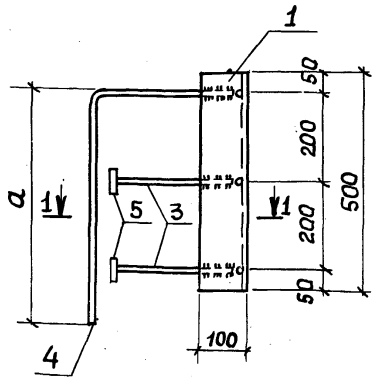

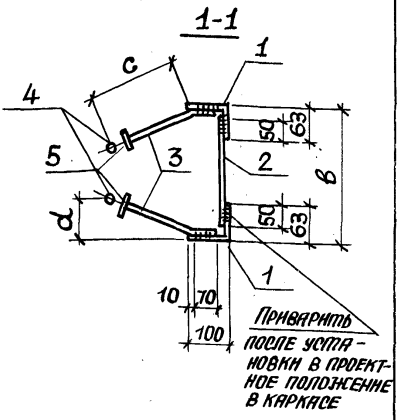

Обозначение	Марка	Размеры, мм				Масса, кг
		a	в	c	d	
1.030.9-2.7-2-0.10.0	МН3	400	300	170	75	9,9
-01	МН4	500	300	230	95	10,9
-02	МН5	550	300	280	115	12,1
-03	МН6	500	400	170	75	10,9
-04	МН7	550	400	230	95	12,3
-05	МН8	550	400	280	115	12,1
-06	МН20	650	400	330	130	15,7
-07	МН21	650	400	380	150	16,1
-08	МН22	650	400	480	150	16,9

Взам. инв. №

Подпись и дата

Инв. № подл.

Нач. отд.	Бродский	
Н. контр.	Чупакова	
Гл. спец.	Коротецкий	
Рук. гр.	Чупакова	
Исполнил	Проценко	
Проверил	Чупакова	

1.030.9-2.7-2-0.10.0 СБ

Изделие закладное (МН3...МН8; МН20...МН22). Сборочный чертеж

Стадия	Масса	Масштаб
Р	См. табл.	—
Лист	Листов 1	

ХАРЬКОВСКИЙ ПРОМСТРОЙНИИПРОЕКТ

Формат	Зона	Поз.	Обозначение	Наименование	Кол.	Примеч.
				Документация		
А4			1.030.9-2.7-2-0.00.0 ТО	Техническое описание		
А4			1.030.9-2.7-2-0.11.0 СБ	Сборочный чертеж		
			Переменные данные	для исполнений		
				1.030.9-2.7-2-0.11.0		МН9
				Детали		
А4		1	1.030.9-2.7-2-0.00.3-02	Полоса	1	
А4		2	1.030.9-2.7-2-0.00.3-03	Полоса	4	
А4		3	1.030.9-2.7-2-0.00.2-59	Стержень арматурный	2	
А4		4	1.030.9-2.7-2-0.00.2-15	Стержень арматурный	4	
				1.030.9-2.7-2-0.11.0-01		МН10
				Детали		
А4		1	1.030.9-2.7-2-0.00.3-05	Полоса	1	
А4		2	1.030.9-2.7-2-0.00.3-06	Полоса	4	
А4		3	1.030.9-2.7-2-0.00.2-60	Стержень арматурный	2	
А4		4	1.030.9-2.7-2-0.00.2-16	Стержень арматурный	4	

Инв.№ подл. | Подпись и дата | Взам. инв. №

Нач. отд.	Бродский		1.030.9-2.7-2-0.11.0
Н. контр.	Чумакова		
Гл. спец.	Коротецкий		
Рук. гр.	Чумакова		
Исполнил	Проценко		Изделие закладное (МН9...МН16; МН28; МН29)
Проверил	Чумакова		

Стадия	Лист	Листов
Р	1	3

ХАРЬКОВСКИЙ ПРОМСТРОЙНИИПРОЕКТ

Формат	Зона	Поз.	Обозначение	Наименование	Кол.	Примеч.
				1.030.9-2.7-2-0.11.0-02		МН11
				Детали		
А4		1	1.030.9-2.7-2-0.00.3-05	Полоса	1	
А4		2	1.030.9-2.7-2-0.00.3-06	Полоса	4	
А4		3	1.030.9-2.7-2-0.00.2-18	Стержень арматурный	2	
А4		4	1.030.9-2.7-2-0.00.2-17	Стержень арматурный	4	
				1.030.9-2.7-2-0.11.0-03		МН12
				Детали		
А4		1	1.030.9-2.7-2-0.00.3-05	Полоса	1	
А4		2	1.030.9-2.7-2-0.00.3-06	Полоса	4	
А4		3	1.030.9-2.7-2-0.00.2-61	Стержень арматурный	2	
А4		4	1.030.9-2.7-2-0.00.2-19	Стержень арматурный	4	
				1.030.9-2.7-2-0.11.0-04		МН13
				Детали		
А4		1	1.030.9-2.7-2-0.00.3-07	Полоса	1	
А4		2	1.030.9-2.7-2-0.00.3	Полоса	4	
А4		3	1.030.9-2.7-2-0.00.2-21	Стержень арматурный	2	
А4		4	1.030.9-2.7-2-0.00.2-20	Стержень арматурный	4	
				1.030.9-2.7-2-0.11.0-05		МН14
				Детали		
А4		1	1.030.9-2.7-2-0.00.3-07	Полоса	1	
А4		2	1.030.9-2.7-2-0.00.3	Полоса	4	
А4		3	1.030.9-2.7-2-0.00.2-23	Стержень арматурный	2	
А4		4	1.030.9-2.7-2-0.00.2-22	Стержень арматурный	4	

Инв.№ подл. | Подпись и дата | Взам.инв.№

Формат	Зона	Поз.	Обозначение	Наименование	Кол.	Примеч.
				1.030.9-2.7-2-0.11.0-06		МН15
				Детали		
А4		1	1.030.9-2.7-2-0.00.3-08	Полоса	1	
А4		2	1.030.9-2.7-2-0.00.3-01	Полоса	4	
А4		3	1.030.9-2.7-2-0.00.2-25	Стержень арматурный	2	
А4		4	1.030.9-2.7-2-0.00.2-24	Стержень арматурный	4	
				1.030.9-2.7-2-0.11.0-09		МН16
				Детали		
А4		1	1.030.9-2.7-2-0.00.3-09	Полоса	1	
А4		2	1.030.9-2.7-2-0.00.3-06	Полоса	4	
А4		3	1.030.9-2.7-2-0.00.2-27	Стержень арматурный	2	
А4		4	1.030.9-2.7-2-0.00.2-26	Стержень арматурный	4	
				1.030.9-2.7-2-0.11.0-08		МН28
				Детали		
А4		1	1.030.9-2.7-2-0.00.3-02	Полоса	1	
А4		2	1.030.9-2.7-2-0.00.3	Полоса	4	
А4		3	1.030.9-2.7-2-0.00.2-62	Стержень арматурный	2	
А4		4	1.030.9-2.7-2-0.00.2-63	Стержень арматурный	4	
				1.030.9-2.7-2-0.11.0-09		МН29
				Детали		
А4		1	1.030.9-2.7-2-0.00.3-05	Полоса	1	
А4		2	1.030.9-2.7-2-0.00.3-06	Полоса	4	
А4		3	1.030.9-2.7-2-0.00.2-27	Стержень арматурный	2	
А4		4	1.030.9-2.7-2-0.00.2-26	Стержень арматурный	4	

Инв.№ подл. | Подпись и дата | Взам.инв.№

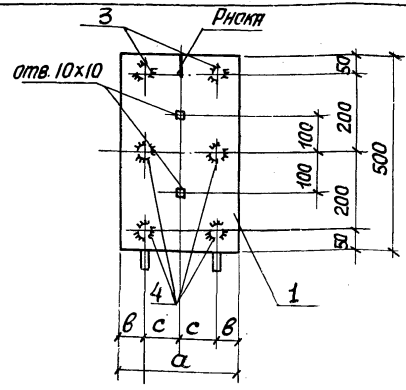

Обозначение	Марка	Размеры, мм									Масса, кг
		a	в	c	d	к	e	m	n	p	
1.030.9-2.7-2-0.11.0	МН9	290	65	80	500	240	310	10	10	70	14,4
-01	МН10	300	65	85	650	240	310	12	12	70	20,5
-02	МН11	300	65	85	650	285	360	12	12	90	21,3
-03	МН12	300	65	85	650	335	410	12	12	90	21,5
-04	МН13	250	40	85	500	195	260	8	8	70	10,1
-05	МН14	250	40	85	500	295	360	8	8	70	10,5
-06	МН15	250	40	85	550	390	460	10	10	90	15,4
-07	МН16	250	40	85	650	485	560	12	12	90	20,8
-08	МН28	290	65	80	500	190	260	8	8	70	14,4
-09	МН29	300	65	85	650	485	560	12	12	90	23,1

Взам. инв. №

Подпись и дата

Инв. № подл.

Нач. отд.	Бродский		
Н. контр.	Чуткова		
Гл. спец.	Коротецкий		
Рук. гр.	Чуткова		
Исполнил	Проценко		
Проверил	Чуткова		

1.030.9-2.7-2-0.11.0 СБ

Изделие закладное (МН9... МН16; МН28; МН29). Сборочный чертеж

Стадия	Масса	Масштаб
Р	См. табл.	—
Лист	Листов 1	

ХАРЬКОВСКИЙ ПРОМСТРОЙНИИПРОЕКТ

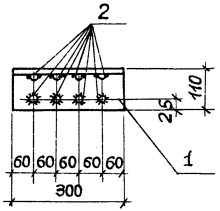

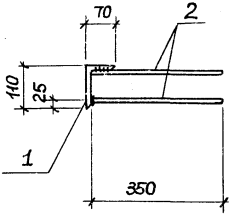

Формат	Зона	Поз.	Обозначение	Наименование	Кол.	Примеч.
				Детали		
А4		1	1.030.9-2.7-2-0.00.4-03	Уголок	1	
А4		2	1.030.9-2.7-2-0.00.2-28	Стержень арматурный	8	

Нач. отд.	Бродский		
Н. контр.	Чупакова		
Гл. спец.	Коротецкий		
Рук. гр.	Чупакова		
Исполнил	Проценко		
Проверил	Чупакова		

1.030.9-2.7-2-0.12.0

Изделие закладное МН17

Стадия	Масса	Масштаб
Р	4,9кг	1:10
Лист	Листов 1	

ХАРЬКОВСКИЙ ПРОМСТРОЙНИИПРОЕКТ

Инв. № подл. | Подпись и дата | Взам. инв. №

Формат	Зона	Поз	Обозначение	Наименование	Кол.	Приме-чание
				Документация		
А4			1.030.9-2.7-2-0.00.0 ТО	Техническое описание		
А4			1.030.9-2.7-2-0.13.0 СБ	Сборочный чертеж		
				Детали		
А4		1	1.030.9-2.7-2-0.00.3-10	Полоса	1	
				Переменные данные для исполнений		
				1.030.9-2.7-2-0.13.0		МН18
				Детали		
А4		2	1.030.9-2.7-2-0.00.2-29	Стержень арматурный	4	
				1.030.9-2.7-2-0.13.0-01		МН19
				Детали		
А4		2	1.030.9-2.7-2-0.00.2-30	Стержень арматурный	4	

Инв. № подл. | Подпись и дата | Взам. инв. №

Нач. отд.	Бродский		
Н. контр.	Чумакова		
Гл. спец.	Коротецкий		
Рук. гр.	Чумакова		
Исполнил	Проценко		
Проверил	Чумакова		

1.030.9-2.7-2-0.13.0

Изделие закладное (МН18; МН19).

Стадия	Лист	Листов
Р		1

ХАРЬКОВСКИЙ ПРОМСТРОЙНИИПРОЕКТ

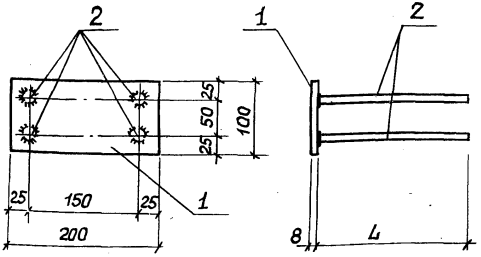

Обозначение	Марка	L, мм	Масса, кг
1.030.9-2.7-2-0.13.0	МН18	370	2,1
-01	МН19	470	2,5

Нач.отд.	Бродский		
Н.контр.	Чумакова		
Гл.спец.	Коротецкий		
Рук.гр.	Чумакова		
Исполнил	Проценко		
Проверил	Чумакова		

1.030.9-2.7-2-0.13.0 СБ

Изделие закладное (МН18; МН19). Сборочный чертеж

Стадия	Масса	Масштаб
Р	Ст. табл.	—
Лист	Листов 1	

ХАРЬКОВСКИЙ ПРОМСТРОЙНИИПРОЕКТ

Формат	Зона	Поз.	Обозначение	Наименование	Кол.	Примеч.
				Документация		
А4			1.030.9-2.7-2-0.00.0 ТО	Техническое описание		
А4			1.030.9-2.7-2-0.14.0 СБ	Сборочный чертеж		
				Детали		
А4		1	1.030.9-2.7-2-0.00.4-04	Уголок	2	
А4		2	1.030.9-2.7-2-0.00.2-10	Стержень арматурный	2	
А4		5	1.030.9-2.7-2-0.00.3-06	Полоса	2	
			Переменные данные для исполнений			
				1.030.9-2.7-2-0.14.0		МН23
				Детали		
А4		3	1.030.9-2.7-2-0.00.2-37	Стержень арматурный	2	
А4		4	1.030.9-2.7-2-0.00.2-38; 43	Стержень арматурный	1; 1	
				1.030.9-2.7-2-0.14.0-01		МН24
				Детали		
А4		3	1.030.9-2.7-2-0.00.2-31	Стержень арматурный	2	
А4		4	1.030.9-2.7-2-0.00.2-32; 58	Стержень арматурный	1; 1	

Взам. инв. №

Подпись и дата

Инв. № подл.

Нач. отд.	Бродский		1.030.9-2.7-2-0.14.0
Н. контр.	Чумакова		
Гл. спец.	Коротецкий		
Рук. гр.	Чумакова		Стадия: Р; Лист: 1; Листов: 2
Исполнил	Проценко		Изделие закладное (МН23... МН26).
Проверил	Чумакова		ХАРЬКОВСКИЙ ПРОМСТРОЙНИИПРОЕКТ

Поз.	Зона	Поз.	Обозначение	Наименование	Кол.	Приме
				1.030.9-2.7-2-0.14.0-02		МН25
				Детали		
ГЧ		3	1.030.9-2.7-2-0.00.2-41	Стержень арматурный	2	
ДЧ		4	1.030.9-2.7-2-0.00.2-42;44	Стержень арматурный	1;1	
				1.030.9-2.7-2-0.14.0-03		МН26
				Детали		
ДЧ		3	1.030.9-2.7-2-0.00.2-33	Стержень арматурный	2	
ДЧ		4	1.030.9-2.7-2-0.00.2-34;39	Стержень арматурный	1;1	

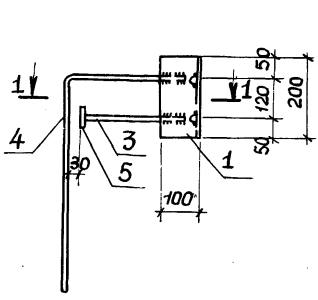

Обозначение	Марка	Размеры, мм		Масса, кг
		a	в	
1.030.9-2.7-2-0.14.0	МН23	230	95	8,0
-01	МН24	330	130	8,8
-02	МН25	280	115	8,4
-03	МН26	380	150	9,0

Нач.отд.	Бродский		
Н.контр.	Чупакова		
Гл.спец.	Коротецкий		
Рук.гр.	Чупакова		
Исполнил	Проценко		
Проверил	Чупакова		

1.030.9-2.7-2-0.14.0 СБ

Изделие закладное (МН23...МН26). Сборочный чертеж

Стадия	Масса	Масштаб
Р	См. табл.	—
Лист	Листов 1	

ХАРЬКОВСКИЙ ПРОМСТРОЙНИИПРОЕКТ

Инв.№ подл. | Подпись и дата | Взам. инв. №

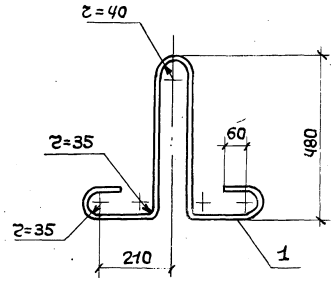

Формат	Зона	Поз.	Обозначение	Наименование	Кол.	Приме-чание
				Детали		
А4		1	1.030.9-2.7-2-0.15.0	Стержень арматурный ф20 AI, ℓ=1620	1	

Нач.отд.	Бродский	
Н.контр.	Чупакова	
Гл.спец.	Коротецкий	
Рук.гр.	Чупакова	
Исполнил	Процепко	
Проверил	Чупакова	

1.030.9-27-2-0.15.0

Изделие закладное МН 27

Стадия	Масса	Масштаб
Р	4,0 кг	1:10
Лист	Листов 1	

ГОСТ 5781-82

ХАРЬКОВСКИЙ ПРОМСТРОЙНИИПРОЕКТ

Рис.1

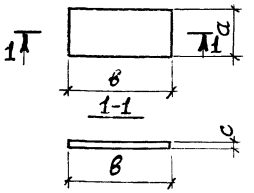

Рис.2

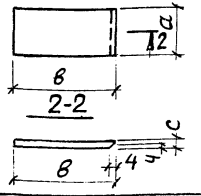

Обозначение	Марка	Рис.	Размеры, мм			Масса, кг
			a	в	c	
1.030.9-2.7-2-0.16.0	МС1	1	70	120	6	0,4
-01	МС2		120	120	6	0,7
-02	МС5		60	90	6	0,3
-03	МС6		60	60	6	0,2
-04	МС7		80	140	6	0,5
-05	МС8		110	140	6	0,7
-06	МС11		140	200	8	1,8
-07	МС14	2	60	60	6	0,2
-08	МС38	1	150	150	6	1,1
-09	МС42		100	100	10	0,8
-10	МС49		160	400	10	5,0
-11	МС50		160	350	10	4,4
-12	МС51		160	300	10	3,8
-13	МС64		80	200	8	1,0

Инв.№ подл. | Подпись и дата | Взам.инв.№

Нач.отд.	Бродский		
Н.контр.	Чуткова		
Гл.спец.	Коротецкий		
Рук.гр.	Чуткова		
Исполнил	Проценко		
Проверил	Чуткова		

1.030.9-2.7-2-0.16.0

Изделие соединительное (МС1; МС2; МС5...МС8; МС11; МС14; МС38; МС42; МС49...МС51; МС64).

Стадия	Масса	Масштаб
Р	Ст. табл.	–
Лист	Листов 1	

Полоса ГОСТ 103-76 Вст3кп2 ГОСТ535-79

ХАРЬКОВСКИЙ ПРОМСТРОЙНИИПРОЕКТ

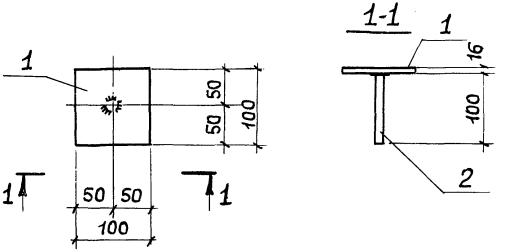

Формат	Зона	Поз	Обозначение	Наименование	Кол.	Примеч.
				Детали		
А4		1	1.030.9-2.7-2-0.00.3-11	Полоса	1	
А4		2	1.030.9-2.7-2-0.00.2-45	Стержень арматурный	1	

Нач. отд.	Бродский		
Н. контр.	Чуткова		
Гл. спец.	Коротецкий		
Рук. гр.	Чуткова		
Исполнил	Проценко		
Проверил	Чуткова		

1.030.9-2.7-2-0.17.0

Изделие соединительное МО 3

Стадия	Масса	Масштаб
Р	1,7 кг	1:5
Лист	Листов 1	

ХАРЬКОВСКИЙ ПРОМСТРОЙНИИПРОЕКТ

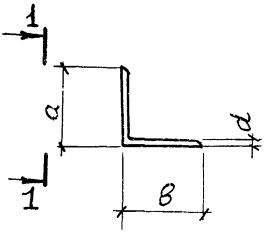

1-1

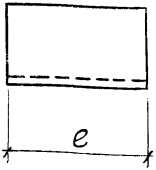

Обозначение	Марка	Размеры, мм				Масса, кг
		а	в	е	d	
1.030.9-2.7-2-0.18.0	МС 4	75	50	60	5	0,3
-01	МС 26	75	50	150	5	0,7
-02	МС 28	100	100	100	8	1,2
-03	МС 36	100	63	140	6	1,1
-04	МС 37	100	63	60	6	0,5
-05	МС 39	100	100	140	12	2,5
-06	МС 40	100	100	190	12	3,4
-07	МС 43	100	100	170	8	2,1
-08	МС 48	100	100	360	10	5,4

Инв.№ подл. | Подпись и дата | Взам. инв.№

Нач. отд.	Бродский		
Н. контр.	Чумакова		
Гл. спец.	Коротецкий		
Рук. гр.	Чумакова		
Исполнил	Проценко		
Проверил	Чумакова		

1.030.9-2.7-2-0.18.0

Изделие соединительное (МС4; МС26; МС28; МС36; МС37; МС39; МС40; МС43; МС48)

Стадия	Масса	Масштаб
Р	См. табл.	—
Лист	Листов 1	

ГОСТ 8509-72*
ГОСТ 9510-72*

ХАРЬКОВСКИЙ ПРОМСТРОЙНИИПРОЕКТ

Формат	Зона	Поз.	Обозначение	Наименование	Кол.	Приме-чание
				Документация		
А4			1.030.9-2.7-2-0.00.0 ТО	Техническое описание		
А4			1.030.9-2.7-2-0.19.0 СБ	Сборочный чертеж		
			Переменные данные	для исполнений		
				1.030.9-2.7-2-0.19.0		МС9
				Детали		
А4		1	1.030.9-2.7-2-0.00.4-05	Уголок	1	
А4		2	1.030.9-2.7-2-0.00.2-46	Стержень арматурный	1	
				1.030.9-2.7-2-0.19.0-01		МС9а
				Детали		
А4		1	1.030.9-2.7-2-0.00.4-05	Уголок	1	
А4		2	1.030.9-2.7-2-0.00.2-46	Стержень арматурный	1	
				1.030.9-2.7-2-0.19.0-02		МС15
				Детали		
А4		1	1.030.9-2.7-2.0.00.4-05	Уголок	1	
А4		2	1.030.9-2.7-2.0.00.2-47	Стержень арматурный	1	

Инв.№ подл. | Подпись и дата | Взам. инв. №

Нач. отд.	Бродский	
Н. контр.	Чумакова	
Гл. спец.	Коротецкий	
Рук. гр.	Чумакова	
Исполнил	Проценко	
Проверил	Чумакова	

1.030.9-2.7-2-0.19.0

Изделие соединительное (МС9; МС9а; МС15; МС15а; МС31; МС31а; МС22; МС22а)

Стадия	Лист	Листов
Р	1	2

ХАРЬКОВСКИЙ ПРОМСТРОЙНИИПРОЕКТ

Формат	Зона	Поз	Обозначение	Наименование	Кол.	Примеч.
				1.030.9-2.7-2-0.19.0-03		МС15а
				Детали		
А4		1	1.030.9-2.7-2-0.00.4-05	Уголок	1	
А4		2	1.030.9-2.7-2-0.00.2-47	Стержень арматурный	1	
				1.030.9-2.7-2-0.19.0-04		МС31
				Детали		
А4		1	1.030.9-2.7-2-0.00.4-05	Уголок	1	
А4		2	1.030.9-2.7-2-0.00.2-50	Стержень арматурный	1	
				1.030.9-2.7-2-0.19.0-05		МС31а
				Детали		
А4		1	1.030.9-2.7-2-0.00.4-05	Уголок	1	
А4		2	1.030.9-2.7-2-0.00.2-50	Стержень арматурный	1	
				1.030.9-2.7-2-0.19.0-06		МС22
				Детали		
А4		1	1.030.9-2.7-2-0.00.4-05	Уголок	1	
А4		2	1.030.9-2.7-2-0.00.2-64	Стержень арматурный	1	
				1.030.9-2.7-2-0.19.0-07		МС22а
				Детали		
А4		1	1.030.9-2.7-2-0.00.4-05	Уголок	1	
А4		2	1.030.9-2.7-2-0.00.2-64	Стержень арматурный	1	

Инв. № подл. | Подпись и дата | Взам. инв. №

Рис. 1

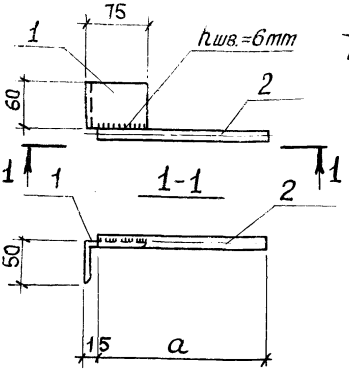

Рис. 2 - зеркальное отражение
Остальное - см. рис. 1



Обозначение	Марка	Рис.	a мм	Масса, кг
1.030.9-2.7-2-0.19.0	МС9	1	210	0,5
-01	МС9а	2	210	0,5
-02	МС15	1	160	0,5
-03	МС15а	2	160	0,5
-04	МС31	1	120	0,4
-05	МС31а	2	120	0,4
-06	МС22	1	340	0,6
-07	МС22а	2	340	0,6

Нач. отд.	Бродецкий	
Н. контр.	Чумакова	
Гл. спец.	Коротецкий	
Рук. гр.	Чумакова	
Исполнил	Проценко	
Проверил	Чумакова	

1.030.9-2.7-2-0.19.0 СБ

Изделие соединительное (МС9; МС9а; МС15; МС15а; МС31; МС31а; МС22; МС22а)
Сборочный чертеж

Стадия	Масса	Масштаб
Р	Ст. табл.	—
Лист	Листов 1	

ХАРЬКОВСКИЙ ПРОМСТРОЙНИИПРОЕКТ

Инв. № подл. | Подп. и дата | Взам. инв. №

Формат	Зона	Поз.	Обозначение	Наименование	Кол.	Примеч.
				Документация		
			1.030.9-2.7-2-0.00.0 ТО	Техническое описание		
			1.030.9-2.7-2-0.20.0 СБ	Сборочный чертеж		
				Детали		
А4		1	1.030.9-2.7-2-0.00.3-12	Полоса	1	
Б4		2		Гайка М12.5 ГОСТ 5915-70*	2	
			Переменные данные для исполнений			
				1.030.9-2.7-2-0.20.0		МС10
				Детали		
А4		3	1.030.9-2.7-2-0.00.3-13	Полоса	2	
Б4		4		Болт М12х30.58 ГОСТ 7798-70* с шайбой 12.01 ГОСТ 11371-78	2	
				1.030.9-2.7-2-0.20.0-01		МС12
				Детали		
				Шайба 12.01 ГОСТ 11371-78	2	
				Болт М12х260.58 ГОСТ 7798-70* с шайбой 12.01 ГОСТ 11371-78	2	

Инв.№ подл. | Подпись и дата | Взам. инв.№

Нач.отд.	Бродский	
Н.контр.	Чумакова	
Гл.спец.	Коротецкий	
Рук.гр.	Чумакова	
Исполнил	Проценко	
Проверил	Чумакова	

1.030.9-2.7-2-0.20.0

Изделие соединительное (МС10; МС12)

Стадия	Лист	Листов
Р		1

ХАРЬКОВСКИЙ ПРОМСТРОЙНИИПРОЕКТ

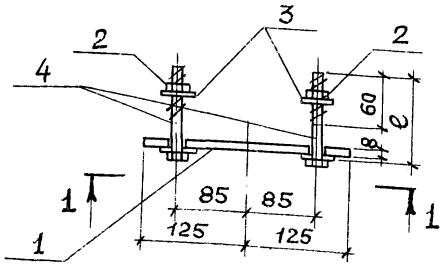

1-1

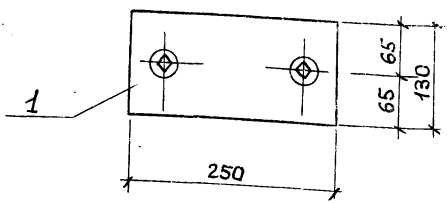

Обозначение	Марка	ℓ, мм	Масса, кг
1.030.9-2.7-2-0.20.0	МС 10	90	2,6
-01	МС 12	260	2,9

Взам. инв. №

Подпись и дата

Инв. № подл.

Нач. отд.	Бродский		
Н. контр.	Чумакова		
Гл. спец.	Коротецкий		
Рук. гр.	Чумакова		
Исполнил	Проценко		
Проверил	Чумакова		

1.030.9-2.7-2-0.20.0 СБ

Изделие соединительное (МС10; МС12). Сборочный чертеж

Стадия	Масса	Масштаб
Р	Ст. табл.	—
Лист	Листов 1	

ХАРЬКОВСКИЙ ПРОМСТРОЙНИИПРОЕКТ

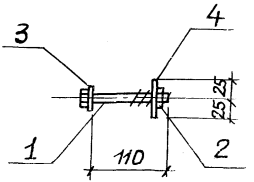

Формат	Зона	Поз.	Обозначение	Наименование	Кол.	Примеч.
				Детали		
БЧ		1		Болт М10х110.58. ГОСТ 7798-70*	1	
БЧ		2		Гайка М10.5. ГОСТ 5915-70*	1	
БЧ		3		Шайба 10.01. ГОСТ 11371-78	1	
АУ		4	1.030.9-2.7-2-0.00 З-14	Полоса	1	

Нач. отд.	Бродский		
Н. контр.	Чуткова		
Гл. спец.	Коротецкий		
Рук. гр.	Чуткова		
Исполнил	Проценко		
Проверил	Чуткова		

1.030.9-2.7-2-0.21.0

Изделие соединительное МС13

Стадия	Масса	Масштаб
Р	0,2кг	1:5
Лист	Листов 1	

ХАРЬКОВСКИЙ ПРОМСТРОЙНИИПРОЕКТ

Инв. № подл. | Подпись и дата | Взам. инв. №

Рис. 1

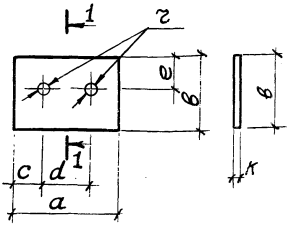

Рис. 2

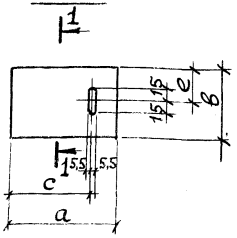

Рис. 3

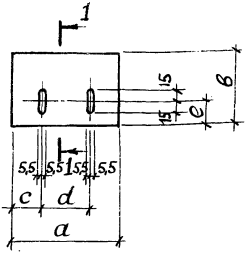

Рис. 4

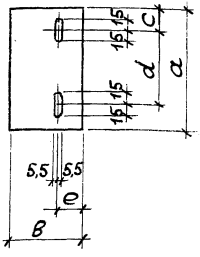

Таблицу исполнений см. на листе 2

Нач. отд.	Бродский		
Н. контр.	Чумакова		
Гл. спец.	Коротецкий		
Рук. гр.	Чумакова		
Исполнил	Проценко		
Проверил	Чумакова		

1.030.9-2.7-2-0.22.0

Изделие соединительное (МС16...МС19; МС21; МС23; МС25; МС53; МС68)

Стадия	Масса	Масштаб
Р	См. табл.	—
Лист 1	Листов 2	

ГОСТ 103-76
Полоса $\frac{\text{ВСт3кп2 ГОСТ 535-79}}{}$

ХАРЬКОВСКИЙ ПРОМСТРОЙНИИПРОЕКТ

Инв.№ подл. | Подпись и дата | Взам. инв. №

Обозначение	Марка	Рис.	Размеры, мм							Масса, кг
			a	в	c	d	e	г	к	
1.030.9-2.7-2-0.22.0	МС 16	1	250	100	40	170	50	13	8	1,6
-01	МС 17	4	210	120	40	130	40	11		1,6
-02	МС 21	3	210	160	40	130	40			2,0
-03	МС 23		180	120	25	130	40			1,3
-04	МС 25	1	170	80	25	120	40			0,9
-05	МС 18	2	120	120	80	-	60			0,9
-06	МС 19		180	120	130	-	60			1,4
-07	МС 53	1	160	80	20	120	40		6	0,6
-08	МС 68		120	80	20	80	40			0,5

Инв.№ подл. | Подпись и дата | Взам. инв.№

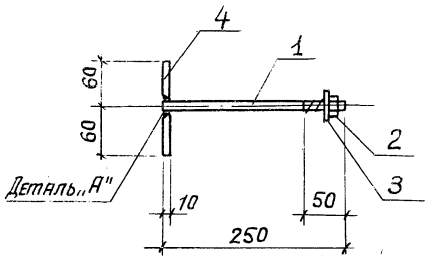

Деталь „А"
М1:2

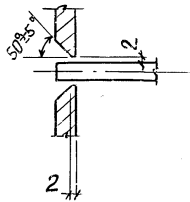

Формат	Зона	Поз.	Обозначение	Наименование	Кол.	Примеч.
				Детали		
А4		1	1.030.9-2.7-2-0.00.2- 48	Стержень арматурный	1	
Б4		2		Гайка М12.6. ГОСТ 5915-70*	1	
Б4		3		Шайба 12.01. ГОСТ 11371- 78	1	
А4		4	1.030.9-2.7-2-0.00.3 - 15	Полоса	1	

Нач. отд.	Бродский		1.030.9-2.7-2-0.23.0
Н. контр.	Чупакова		
Гл. спец.	Коротецкий		
Рук. гр.	Чупакова		Изделие соединительное МС 20
Исполнил	Проценко		
Проверил	Чупакова		

Стадия	Масса	Масштаб
Р	0,8кг	1:5
Лист	Листов 1	

ХАРЬКОВСКИЙ ПРОМСТРОЙНИИПРОЕКТ

1.030.9-2.7-2-0.25.0 — 1.030.9-2.7-2-0.25.0-01

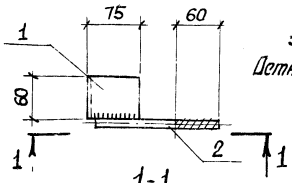

Зеркальное отражение
Остальное-см. 1.030.9-2.7-2-0.25.0

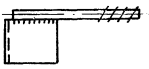

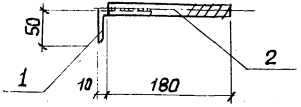

Формат	Зона	Поз.	Обозначение	Наименование	Кол.	Примеч.
				Детали		
А4		1	1.030.9-2.7-2-0.00.4-05	Уголок	1	
А4		2	1.030.9-2.7-2-0.00.2-49	Стержень арматурный	1	

Нач. отд.	Бродский		
Н. контр.	Чумакова		
Гл. спец.	Баротецкий		
Рук. гр.	Чумакова		
Исполнил	Процепко		
Проверил	Чумакова		

1.030.9-2.7-2-0.24.0

Изделие соединительное (тс27; тс27а)

Стадия	Масса	Масштаб
Р	0,5кг	1:5
Лист	Листов 1	

ХАРЬКОВСКИЙ ПРОМСТРОЙНИИПРОЕКТ

Инв.№ подл. | Подпись и дата | Взам. инв.№

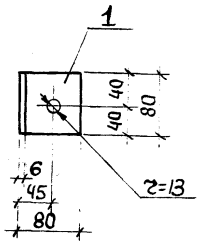

Формат	Зона	Поз.	Обозначение	Наименование	Кол.	Примеч.
				Детали		
А4		1	1.030.9-2.7-2-0.25.0	Уголок $\frac{Б\text{-}80\times6\ ГОСТ\ 8509\text{-}72^{*}}{ВСт3кп2\ ГОСТ\ 535\text{-}79}$ $l=80$	1	

Нач. отд.	Бродский		
Н. контр.	Чумакова		
Гл. спец.	Коротецкий		
Рук. гр.	Чумакова		
Исполнил	Литвинова		
Проверил	Чумакова		

1.030.9-2.7-2-0.25.0

Изделие соединительное МС 29

Стадия	Масса	Масштаб
Р	0,6кг	1:5
Лист	Листов 1	

ХАРЬКОВСКИЙ ПРОМСТРОЙНИИПРОЕКТ

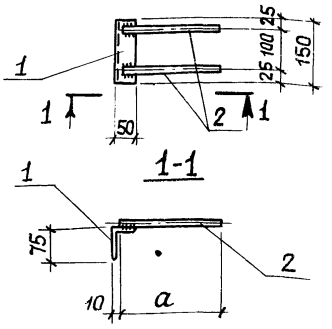

Обозначение	Марка	a, мм	Масса, кг
1.030.9-2.7-2-0.26.0	МС30	100	0,9
-01		160	0,9
-02		210	1,1
-03		250	1,1

Формат	Зона	Поз.	Обозначение	Наименование	Кол.	Примеч.
				Детали		
А4		1	1.030.9-2.7-2-0.00.4-07	Уголок	1	
А4		2	1.030.9-2.7-2-0.00.2-51; 47; 46; 68	Стержень арматурный	2	

Нач. отд.	Бродский	
Н. контр.	Чуткова	
Гл. спец.	Коротецкий	
Рук. гр.	Чуткова	
Исполнил	Процено	
Проверил	Чуткова	

1.030.9-2.7-2-0.26.0

Изделие соединительное МС 30

Стадия	Масса	Масштаб
Р	Ст. табл.	—
Лист	Листов 1	

ХАРЬКОВСКИЙ ПРОМСТРОЙНИИПРОЕКТ

Инв. № подл. | Подпись и дата | Взам. инв. №

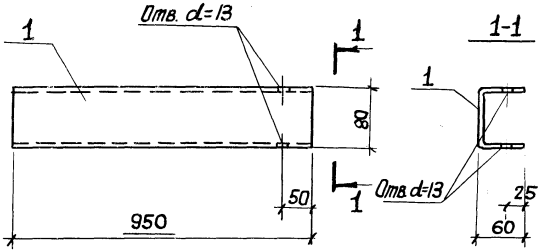

Формат	Зона	Поз.	Обозначение	Наименование	Кол.	Примеч.
				Детали		
А4		1	1030.9-2.7-2-0.27.0	Швеллер 80×60×6 ГОСТ 8278-75* / ВСТ3КП2 ГОСТ 14 74-76 С-950	1	

Нач. отд.	Бродский		
Н. контр.	Чумакова		
Гл. спец.	Коротецкий		
Рук. гр.	Чумакова		
Исполнил	Проценко		
Провер.	Чумакова		

1.030.9-2.7-2-0.27.0

Изделие соединительное МС 32

Стадия	Масса	Масштаб
Р	8,0 кг	1:5
Лист	Листов 1	

ХАРЬКОВСКИЙ ПРОМСТРОЙНИИПРОЕКТ

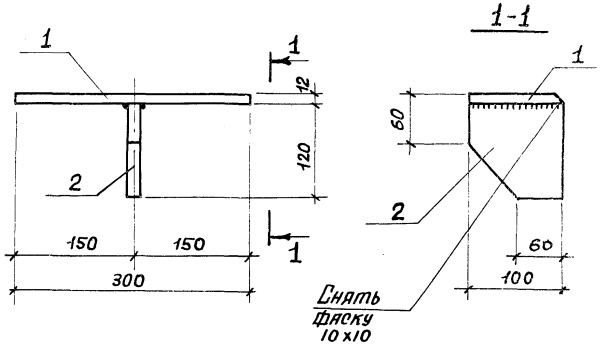

Формат	Зона	Поз.	Обозначение	Наименование	Кол.	Примеч.
				Детали		
А4		1	1.031.9-2.7-2-0.00.3-16	Полоса	1	
А4		2	1.030.9-2.7-2-0.00.3-17	То же	1	

Нач. отд.	Бродский		
Н. контр.	Чумакова		
Гл. спец.	Коротецкий		
Рук. гр.	Чумакова		
Исполнил	Проценко		
Проверил	Чумакова		

1.030.9-2.7-2-0.28.0

Изделие соединительное МС 34

Стадия	Масса	Масштаб
Р	3,9 кг	1:5
Лист	Листов 1	

ХАРЬКОВСКИЙ ПРОМСТРОЙНИИПРОЕКТ

Инв. № подл. | Подпись и дата | Взам. инв. №

Формат	Зона	Поз.	Обозначение	Наименование	Кол.	Примеч.
				Документация		
А4			1.030.9-2.7-2-0.00.0 ТО	Техническое описание		
А4			1.030.9-2.7-2-0.29.0 СБ	Сборочный чертеж		
				Детали		
А4		1.	1.030.9-2.7-2-0.00.4-05	Уголок	1	
А4		3	1.030.9-2.7-2-0.00.2-51	Стержень арматурный	1	
			Переменные данные для исполнений			
				1.030.9-2.7-2-0.29.0		МС 35
				Детали		
А4		2	1.030.9-2.7-2-0.00.2-46	Стержень арматурный	1	
				1.030.9-2.7-2-0.29.0-01		МС 35а
				Детали		
А4		2	1.030.9-2.7-2-0.00.2-46	Стержень арматурный	1	
				1.030.9-2.7-2-0.29.0-02		МС 24
				Детали		
А4		2	1.030.9-2.7-2-0.00.2-64	Стержень арматурный	1	
				1.030.9-2.7-2-0.29.0-03		МС24а
				Детали		
А4		2	1.030.9-2.7-2-0.00.2-64	Стержень арматурный	1	

Нач. отд.	Бродский		
Н. контр.	Чумакова		
Гл. констр.	Коротецкий		
Рук. гр.	Чумакова		
Исполнил	Проценко		
Проверил	Чумакова		

1.030.9-2.7-2-0.29.0

Изделие соединительное (МС 35; МС 35а; МС 24; МС 24а)

Стадия	Лист	Листов
Р		1

ХАРЬКОВСКИЙ ПРОМСТРОЙНИИПРОЕКТ

Рис. 1

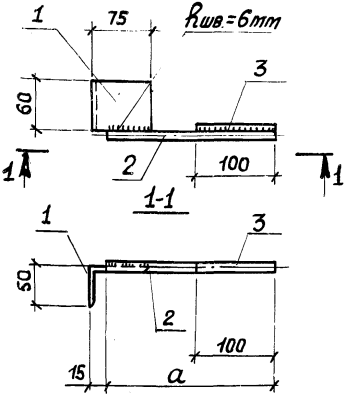

Рис. 2 - зеркальное отражение
Остальное – см. рис. 1



Обозначение	Марка	Рис.	a мм	Масса, кг
1.030.9-2.7-2-0.29.0	МС 35	1	210	0,6
-01	МС 35а	2	210	0,6
-02	МС 24	1	340	0,7
-03	МС 24а	2	340	0,7

Нач. отд.	Бродский		
Н. контр.	Чупакова		
Гл. спец.	Коротецкий		
Рук. гр.	Чупакова		
Исполнил	Проценко		
Проверил	Чупакова		

1.030.9-2.7-2-0.29.0 СБ

Изделие соединительное (МС 35; МС 35а, МС 24; МС 24а). Сборочный чертеж

Стадия	Масса	Масштаб
Р	См. табл.	–
Лист	Листов 1	

ХАРЬКОВСКИЙ ПРОМСТРОЙНИИПРОЕКТ

Инв. № подл. | Подпись и дата | Взам. инв. №

Эпизи-по 1ПП

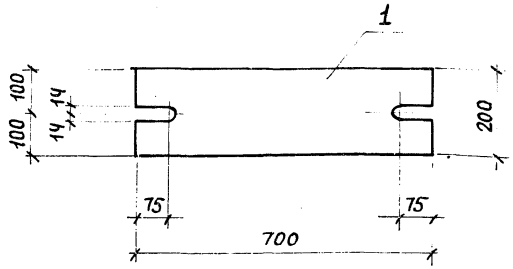

Формат	Зона	Поз.	Обозначение	Наименование	Кол.	Примеч.
				Детали		
А4		1	1.030.9 - 2.7-2-0.30.0	Полоса $\frac{Б-20\times200\ ГОСТ\ 103-76}{ВСт3кп2\ ГОСТ\ 535-79}$ $\ell=700$	1	

Нач. отд.	Бродский		1.030.9-2.7-2-0.30.0
Н. контр.	Чумакова		
Гл. спец.	Коротецкий		
Рук. гр.	Чумакова		
Исполнил	Проценко		Изделие соединительное МС38
Проверил	Чумакова		

Стадия	Масса	Масштаб
Р	22,0 кг	1:10
Лист	Листов 1	

ХАРЬКОВСКИЙ ПРОМСТРОЙНИИПРОЕКТ

Взам. инв. №

Подпись и дата

Инв. № подл.

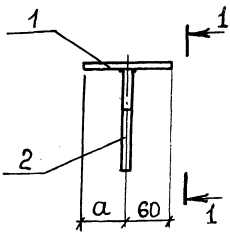

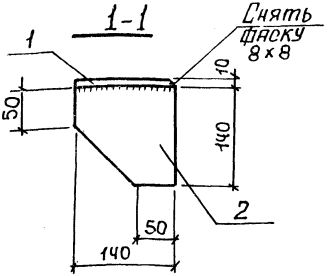

Обозначение	Марка	a, мм	Масса, кг
1.030.9-2.7-2-0.31.0	МС41	60	2,8
-01	МС44	140	3,7

Формат	Зона	Поз.	Обозначение	Наименование	Кол.	Примеч.
				Детали		
А4	к	1	1.030.9-2.7-2-0.00.3-19	Полоса	1	МС41
А4		1	1.030.9-2.7-2-0.00.3-50	Полоса	1	МС44
А4		2	1.030.9-2.7-2-0.00.3-18	Полоса	1	

Нач. отд.	Бродский	
Н. контр.	Чуткова	
Гл. спец.	Коротецкий	
Ст. инж.	Чуткова	
Исполнил	Проценко	
Провер.	Чуткова	

1.030.9-2.7-2-0.31.0

Изделие соединительное (МС41; МС44).

Стадия	Масса	Масштаб
Р	от. табл.	—
Лист	Листов 1	

ХАРЬКОВСКИЙ ПРОМСТРОЙНИИПРОЕКТ

Инв.№ подл. | Подпись и дата | Взам. инв.№

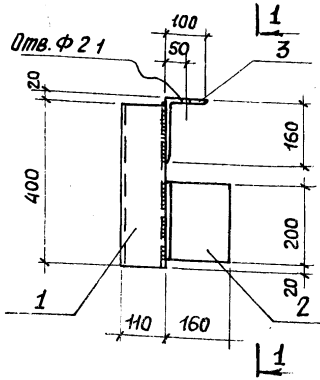

Формат	Зона	Поз.	Обозначение	Наименование	Кол.	Примеч.
				Детали		
БЧ		1		Гн Д 140х6, С=400, ГОСТ 8639-82	1	
А4		2	1.030.9-2.7-2-0.00.Ч-11	Уголок	1	
А4		3	1.030.9-2.7-2-0.00.Ч-10	Уголок	1	

Нач.отд.	Бродский		1.030.9-2.7-2-0.32.0
Н.контр.	Чупакова		
Гл.спец.	Коротецкий		
Рук.гр.	Чупакова		Изделие соединительное МС 45
Исполнил	Лапкун		
Проверил	Чупакова		

Стадия	Масса	Масштаб
Р	14,8 кг	1:10
Лист	Листов 1	

ХАРЬКОВСКИЙ ПРОМСТРОЙНИИПРОЕКТ

Инв.№ подл. | Подпись и дата | Взам.инв.№

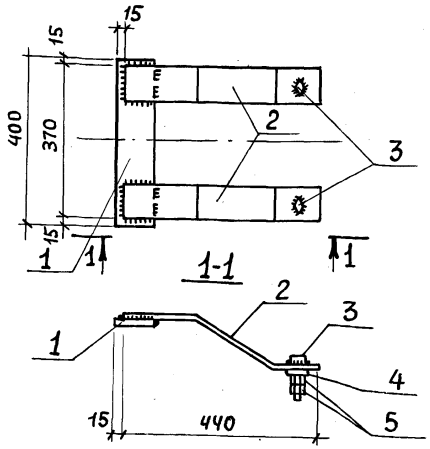

Формат	Зона	Поз.	Обозначение	Наименование	Кол.	Примеч.
				Детали		
А4		1	1.030.9 – 2.7– 2-0.00.3 – 20	Полоса	1	
А4		2	1.030.9– 2.7– 2-0.00.3 – 21	Полоса	2	
Б4		3		Болт М20 × 100. 58 ГОСТ 7798 –70 *	2	
Б4		4		Шайба 20. 01 ГОСТ 11371–78	2	
Б4		5		Гайка М20. 5 ГОСТ 5915– 70 *	4	

Взам. инв. №

Подпись и дата

Инв. № подл.

Нач. отд.	Бродский		
Н. контр.	Чупакова		
Гл. спец.	Коротецкий		
Рук. гр.	Чупакова		
Исполнил	Литвинова		
Проверил	Чупакова		

1.030.9-2.7-2-0.33.0

Изделие соединительное МС 46

Стадия	Масса	Масштаб
Р	8,2кг	1:10
Лист	Листов 1	

ХАРЬКОВСКИЙ ПРОМСТРОЙНИИПРОЕКТ

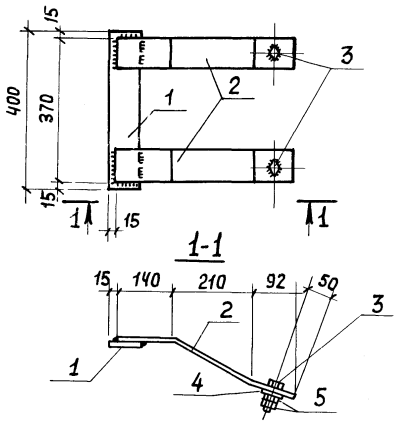

Формат	Зона	Поз	Обозначение	Наименование	Кол.	Примеч.
				Детали		
А4		1	1.030.9-2.7-2-0.00.3-20	Полоса	1	
А4		2	1.030.9-2.7-2-0.00.3-22	Полоса	2	
Б4		3		Болт М20х100.58 ГОСТ 7798-70*	2	
Б4		4		Шайба 20.01 ГОСТ 11371-78	2	
Б4		5		Гайка М20 ГОСТ 5915-70*	4	

Нач. отд.	Бродский		
Н. контр.	Чупакова		
Гл. спец.	Коротецкий		
Рук. гр.	Чупакова		
Исполнил	Литвинова		
Проверил	Чупакова		

1.030.9-2.7-2-0.34.0

Изделие соединительное МС 47

Стадия	Масса	Масштаб
Р	8,0кг	1:10
Лист	Листов 1	

ХАРЬКОВСКИЙ ПРОМСТРОЙНИИПРОЕКТ

Инв. № подл. | Подпись и дата | Взам. инв. №

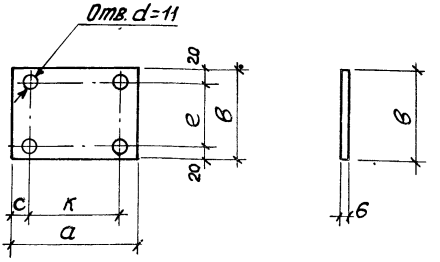

Обозначение	Марка	Размеры, мм					Масса, кг
		а	в	с	к	е	
1.030.9-2.7-2-0.35.0	МС62	180	140	80	80	100	1,2
-01	МС62	120	120	20	80	80	0,7
-02	МС63	170	120	20	130	80	1,0
-03	МС66	160	160	20	120	120	1,2
-04	МС67	240	120	20	200	80	1,4
-05	МС56	300	140	80	200	100	2,0

Инв.№ подл.	Подпись и дата	Взам. инв.№	

Нач.отд.	Бродский		
Н.контр.	Чумакова		
Гл.спец.	Коротецкий		
Рук.гр.	Чумакова		
Исполнил	Проценко		
Проверил	Чумакова		

1.030.9-2.7-2-0.35.0

Изделие соединительное (МС52; МС62, МС63; МС66; МС67; МС56)

Стадия	Масса	Масштаб
Р	См. табл.	—
Лист	Листов 1	

Полоса ГОСТ 103-76 Вст3кп2 ГОСТ 535-79

ХАРЬКОВСКИЙ ПРОМСТРОЙНИИПРОЕКТ

Рис. 1

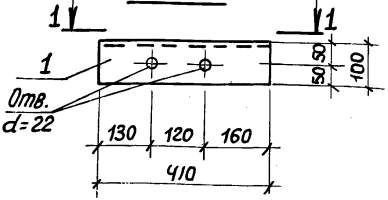

Рис. 2

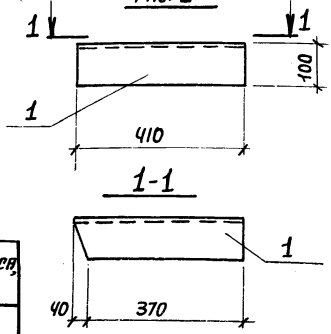

Обозначение	Рис.	Марка	Масса, кг
1.030.9-2.7-2-0.36.0	1	МС 54	6,2
-01	2	МС 55	6,2

Формат	Зона	Поз.	Обозначение	Наименование	Кол.	Примеч.
			Переменные данные	для исполнений		
				1.030.9-2.7-2-0.36.0		МС 54
				Детали		
А4		1	1.030.9-2.7-2-0.36.0	Уголок Б-100х10 ГОСТ 8509-72* / Вст3кп2 ГОСТ 535-79 / L=410	1	
				1.030.9-2.7-2-0.36.0-01		МС 55
				Детали		
А4		1	1.030.9-2.7-2-0.36.0-01	Уголок Б-100х10 ГОСТ 8509-72* / Вст3кп2 ГОСТ 535-79 / L=410	1	

Взам. инв. № | Подпись и дата | Инв. № подл.

Нач. отд.	Бродский		
Н. контр.	Чуткова		
Гл. спец.	Коротецкий		
Рук. гр.	Чуткова		
Исполнил	Проценко		
Проверил	Чуткова		

1.030.9-2.7-2-0.36.0

Изделие соединительное (МС 54; МС 55)

Стадия	Масса	Масштаб
Р	Ст. табл.	1:10
Лист	Листов 1	

ХАРЬКОВСКИЙ ПРОМСТРОЙНИИПРОЕКТ

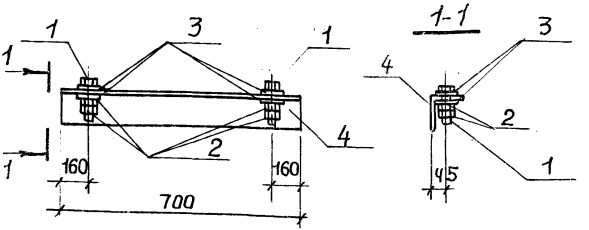

Формат	Зона	Поз.	Обозначение	Наименование	Кол.	Примеч.
				Детали		
БЧ		1		Болт М20х80.58 ГОСТ 7798-70*	2	
БЧ		2		Гайка М20 5 ГОСТ 5915-70*	4	
БЧ		3		Шайба 20 01 ГОСТ 11371-78	4	
АЧ		4	1.030.9-2.7-2-0.00.4-09	Уголок	1	

Нач. отд.	Бродский		
Ч. контр.	Чумакова		
Гл. спец.	Коротецкий		
Ст. инж.	Чумакова		
Исполнил	Проценко		
Проверил	Чумакова		

1.030.9-2.7-2-0.37.0

Изделие соединительное МС 58

Стадия	Масса	Масштаб
Р	8,2кг	1:10
Лист	Листов 1	

ХАРЬКОВСКИЙ ПРОМСТРОЙНИИПРОЕКТ

Инв. № подл. | Подпись и дата | Взам. инв. №

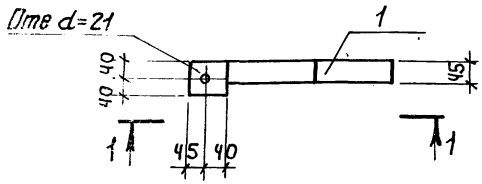

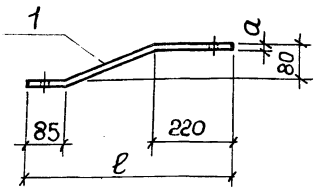

Обозначение	Марка	Размеры, мм		Масса, кг
		ℓ	a	
1.030.9-2.7-2-0.38.0	МС 59	530	8	1,7
-01	МС 60	580	10	1,9
-02	МС 61	630	10	2,5

Нач.отд.	Бродский	
Н.контр.	Чумакова	
Гл.спец.	Коротецкий	
Ст.инж.	Чумакова	
Исполнил	Проценко	
Провер.	Чумакова	

1.030.9-2.7-2-0.38.0

Изделие соединительное (МС 59... МС 61)

Стадия	Масса	Масштаб
Р	см. табл.	—
Лист	Листов 1	

Полоса ГОСТ 103-76 В Ст3кп2 ГОСТ 535-79

ХАРЬКОВСКИЙ ПРОМСТРОЙНИИПРОЕКТ

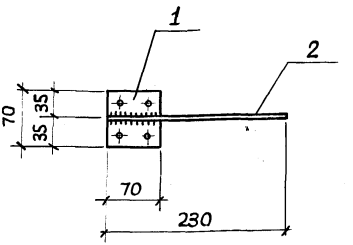

Формат	Зона	Поз.	Обозначение	Наименование	Кол.	Примеч.
				Детали		
А4		1	1.030.9 – 2.7-2-0.00.3-ЧЧ	Полоса	1	
А4		2	1.030.9 – 2.7-2-0.00.2-67	Стержень арматурный	1	

Нач. отд.	Бродский		1.030.9 - 2.7-2-0.39.0
Н. контр.	Чумакова		
Гл. спец.	Коротецкий		
Рук. гр.	Чумакова		
Исполнил	Литвинова		Изделие соединительное МС 65
Проверил	Чумакова		

Стадия	Масса	Масштаб
Р	0,3кг	1:5
Лист	Листов 1	

ХАРЬКОВСКИЙ ПРОМСТРОЙНИИПРОЕКТ

Инв. № подл. | Подпись и дата | Взам. инв. №

Формат	Зона	Поз.	Обозначение	Наименование	Кол.	Приме-чание
				Документация		
А4			1.030.9-2.7-2-0.00.0 ТО	Техническое описание		
А4			1.030.9-2.7-2-0.40.0 СБ	Сборочный чертеж		
				Детали		
А4		2	1.030.9-2.7-2-0.00.4-10	Уголок	1	
			Переменные данные	для исполнений		
				1.030.9-2.7-2-0.40.0		МС 69
				Детали		
Б4		1		Гн О 110х6, ℓ=660, ГОСТ8639-82	1	
				1.030.9-2.7-2-0.40.0-01		МС 70
				Детали		
Б4		1		Гн О 110х6, ℓ=740, ГОСТ8639-82	1	

Нач. отд.	Бродский		1.030.9-2.7-2-0.40.0
Н. контр.	Чумакова		
Гл. спец.	Коротецкий		
Рук. гр.	Чумакова		
Исполнил	Литвинова		Изделие соединительное (МС69; МС70)
Проверил	Лощенко		

Стадия	Лист	Листов
Р		1

ХАРЬКОВСКИЙ ПРОМСТРОЙНИИПРОЕКТ

1-1

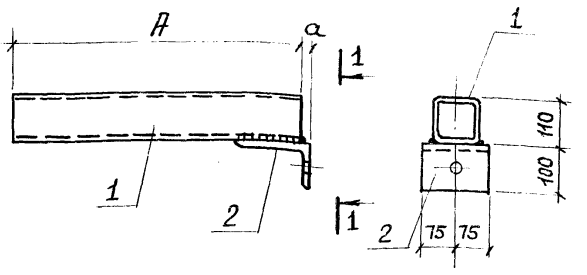

Обозначение	Марка	А, мм.	а, мм	Масса, кг
1.030.9-2.7-2-0.40.0	МС 69	660	20	15,9
-01	МС70	740	40	17,5

Взам. инв. №

Подпись и дата

Инв. № подл.

Нач. отд.	Бродецкий	
Н. контр.	Чумакова	
Гл. спец.	Коратецкий	
Рук. гр.	Чумакова	
Исполнил	Литвинова	
Проверил	Чумакова	

1.030.9-2.7-2-0.40.0 СБ

Изделие соединительное (МС 69; МС 70). Сборочный чертеж

Стадия	Масса	Масштаб
Р	См. табл.	—
Лист	Листов 1	

ХАРЬКОВСКИЙ ПРОМСТРОЙНИИПРОЕКТ

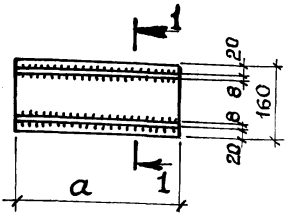

1-1

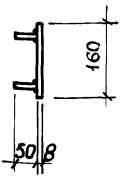

Обозначение	Марка	a мм	Масса, кг
1.030.9-2.7-2.0.41.0	МО71	400	6,5
-01		350	5,7
-02		300	4,9

Нач.отд.	Бродский		
Н.контр.	Чуткакова		
Гл.спец.	Коротецкий		
Рук. гр.	Чуткакова		
Исполнил	Проценко		
Проверил	Чуткакова		

1.030.9-2.7-2-0.41.0

Изделие соединительное МО71	Стадия	Масса	Масштаб
	Р	Ст. табл.	1:10
	Лист	Листов 1	

Полоса Б-8х160 ГОСТ103-76 Вст3кп2 ГОСТ535-79

ХАРЬКОВСКИЙ ПРОМСТРОЙНИИПРОЕКТ

Формат	Зона	Пов.	Обозначение	Наименование	Кол.	Примеч.
				Документация		
А4			1.030.9-2.7-2-0.00.0 ТО	Техническое описание		
А4			1.030.9-2.7-2-0.42.0 СБ	Сборочный чертеж		
				Детали		
Б4		1		Швеллер 100х40х3 ГОСТ 8278-75* / Вст3 кп2 ГООТ 11474-76	1	п.м
Б4		2		Самонарезающий болт Ф6 ТУ34-5815-70	5	на п.м.
			Переменные данные для	исполнений		
				1.030.9-2.7-2-0.42.0		МС72
				Детали.		
А4		3	1.030.9-2.7-2-0.00.3-45	Полоса	1	п.м
				1.030.9-2.7-2-0.42.0-01		МС73
				Детали		
А4		3	1.030.9-2.7-2-0.00.3-46	Полоса	1	п.м.

Взам. инв. №

Подпись и дата

Инв. № подл.

Нач. отд.	Бродский		
Н. контр.	Чумакова		
Гл. спец.	Коротецкий		
Рук. гр.	Чумакова		
Исполнил	Проценко		
Проверил	Чумакова		

1.030.9-2.7-2-0.42.0

Изделие соединительное (МС72; МС73)

Стадия	Лист	Листов
Р		1

ХАРЬКОВСКИЙ ПРОМСТРОЙНИИПРОЕКТ

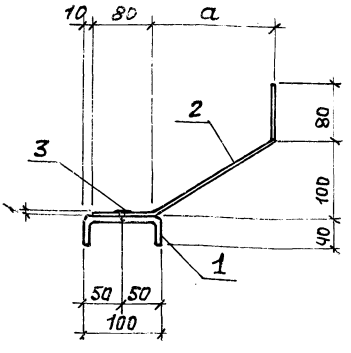

Обозначение	Марка	a, мм	Масса 1 п.м., кг
1.030.9-2.7-2-0.42.0	МС72	70	6,2
-01	МС73	170	6,8

Нач.отд.	Бродский	
Н.контр.	Чумакова	
Гл.спец.	Коротецкий	
Ст.инж.	Чумакова	
Исполнил	Проценко	
Проверил	Чумакова	

1.030.9-2.7-2-0.42.0 СБ

Изделие соединительное (МС72; МС73). Сборочный чертеж

Стадия	Масса	Масштаб
Р	См. табл.	–
Лист	Листов 1	

ХАРЬКОВСКИЙ ПРОМСТРОЙНИИПРОЕКТ

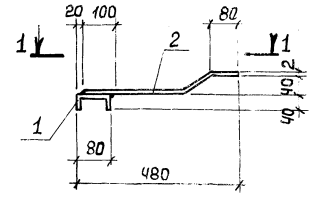

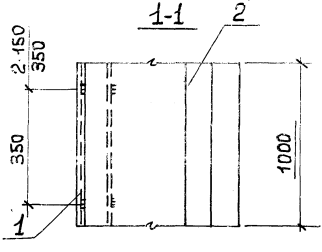

Формат	Зона	Поз	Обозначение	Наименование	Кол.	Примеч.
				Детали		
А4		1		Гн ⊏ 80х40х3 ГОСТ 8278-75	1	п.м.
А4		2	1.030.9-2.7-2-0.00.3-47	Полоса	1	п.м.

Инв. № подл. | Подпись и дата | Взам. инв. №

Нач. отд.	Бродский		
Н. контр.	Чупакова		
Гл. спец.	Коротецкий		
Рук. гр.	Чупакова		
Исполнил	Проценко		
Проверил	Чупакова		

1.030.9-2.7-2-0.43.0

Изделие соединительное МС74

Стадия	Масса	Масштаб
Р	10.8 кг	1:10
Лист	Листов 1	

ХАРЬКОВСКИЙ ПРОМСТРОЙНИИПРОЕКТ

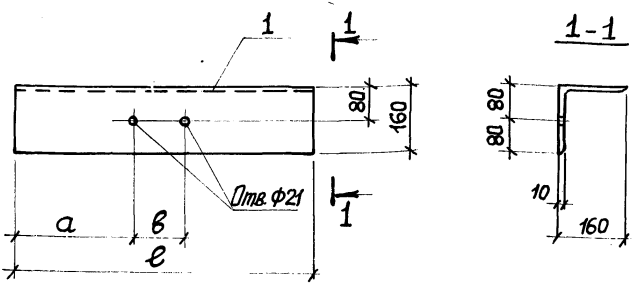

Обозначение	Марка	Размеры, мм			Масса, кг
		а	в	е	
1.030.9-2.7-2-0.44.0	МС 75	440	120	940	23,2
-01	МС 77	560	100	1220	30,1
-02	МС 92	80	120	280	6,9
-03	МС 93	300	120	720	17,8
-04	МС 94	50	640	740	18,3

Нач. отд.	Бродский		
Н. контр.	Чумакова		
Гл. спец.	Коротецкий		
Рук. гр.	Чумакова		
Исполнил	Фомичев		
Проверил	Чумакова		

1.030.9-2.7-2-0.44.0

Изделие соединительное (МС 75; МС 77; МС 92; МС 93; МС 94)

Стадия	Масса	Масштаб
Р	См. табл.	—
Лист	Листов 1	

Уголок Б-160×10 ГОСТ 8509-72* Вст3кп2 ГОСТ 535-79

ХАРЬКОВСКИЙ ПРОМСТРОЙНИИПРОЕКТ

Инв. № подл. | Подпись и дата | Взам. инв. №

Формат	Зона	Поз.	Обозначение	Наименование	Кол.	Приме-чание
				Документация		
А4			1.030.9-2.7-2-0.000 ТО	Техническое описание		
А4			1.030.9-2.7-2-0.45.0 СБ	Сборочный чертеж		
			Переменные данные	для исполнений		
				1.030.9-2.7-2-0.45.0		МС76
				Детали		
АЧ		1	1.030.9-2.7-2-0.00.3-38	Полоса	1	
БЧ		2		Болт М20×80.58 ГОСТ 7798-70	2	
БЧ		3		Гайка М20.5 ГОСТ 5915-70*	4	
БЧ		4		Шайба 20.01 ГОСТ 11371-78	4	
				1.030.9-2.7-2-0.45.0-01		МС97
				Детали		
АЧ		1	1.030.9-2.7-2-0.00.3-39	Полоса	1	
БЧ		2		Болт М20×80.58 ГОСТ 7798-70	2	
БЧ		3		Гайка М20.5 ГОСТ 5915-70*	4	
БЧ		4		Шайба 20.01 ГОСТ 11371-78	4	
				1.030.9-2.7-2-0.45.0-02		МС99
				Детали		
АЧ		1	1.030.9-2.7-2-0.00.3-40	Полоса	1	
БЧ		2		Болт М20×80.58 ГОСТ 7798-70	2	
БЧ		3		Гайка М20.5 ГОСТ 5915-70*	4	
БЧ		4		Шайба 20.01 ГОСТ 11371-78	4	

Инв. № подл. | Подпись и дата | Взам. инв. №

Нач. отд.	Бродский		
Н. контр.	Чумакова		
Гл. спец.	Коротецкий		
Рук. гр.	Чумакова		
Исполнил	Процепко		
Проверил	Чумакова		

1.030.9-2.7-2-0.45.0

Изделие соединительное (МС76; МС97; МС99...МС103; МС106)

Стадия	Лист	Листов
Р	1	3

ХАРЬКОВСКИЙ ПРОМСТРОЙНИИПРОЕКТ

Формат	Зона	Поз.	Обозначение	Наименование	Кол.	Примеч.
				1.030.9-2.7-2-0.45.0-03		МС 100
				Детали		
А4		1	1.030.9-2.7-2-0.00.3-41	Полоса	1	
Б4		2		Болт М20×80.58 ГОСТ 7798-70*	2	
Б4		3		Гайка М20.5 ГОСТ 5915-70*	4	
Б4		4		Шайба 20.01 ГОСТ 11371-78	4	
				1.030.9-2.7-2-0.45.0-04		МС 101
				Детали		
А4		1	1.030.9-2.7-2-0.00.3-42	Полоса	1	
Б4		2		Болт М20×80.58 ГОСТ 7798-70*	2	
Б4		3		Гайка М20.5 ГОСТ 5915-70*	4	
Б4		4		Шайба 20.01 ГОСТ 11371-78	4	
				1.030.9-2.7-2-0.45.0-05		МС 102
				Детали		
А4		1	1.030.9-2.7-2-0.00.3-37	Полоса	1	
Б4		2		Болт М20×80.58 ГОСТ 7798-70*	1	
Б4		3		Гайка М20.5 ГОСТ 5915-70*	2	
Б4		4		Шайба 20.01 ГОСТ 11371-78	2	
				1.030.9-2.7-2-0.45.0-06		МС 103
				Детали		
А4		1	1.030.9-2.7-2-0.00.3-28	Полоса	1	
Б4		2		Болт М20×80.58 ГОСТ 7798-70*	2	
Б4		3		Гайка М20.5 ГОСТ 5915-70*	4	
Б4		4		Шайба 20.01 ГОСТ 11371-73	4	

Инв. № подл. | Подпись и дата | Взам. инв. №

Формат	Зона	Поз.	Обозначение	Наименование	Кол.	Примеч.
				1.030.9-27-2-0.45.0-07		тс106
				Детали		
А4		1	1.030.9-27-2-0.00.3-45	Полоса	1	
Б4		2		Болт М20×80.58 ГОСТ7798-70*	2	
Б4		3		Гайка М20.5 ГОСТ5915-70*	4	
Б4		4		Шайба 20.01. ГОСТ11371-78	4	

Инв.№ подл. | Подпись и дата | Взам. инв.№

Рис. 1

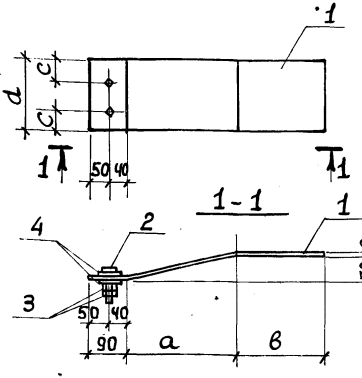

Рис. 2

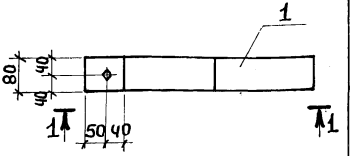

Обозначение	Марка	Рис	Размеры, мм				Масса, кг
			a	в	c	d	
1.030.9-2.7-2-0.45.0	МС 76	1	240	400	50	220	10,8
-01	МС 97		240	300	50	220	9,0
-02	МС 99		150	220	50	220	7,0
-03	МС 100		340	100	40	180	8,1
-04	МС 101		300	250	50	220	9,6
-05	МС 102	2	240	330	–	–	3,8
-06	МС 103	1	140	250	50	220	7,7
-07	МС 106	2	270	260	–	–	3,8

Взам. инв. №

Подпись и дата

Инв. № подл.

Нач. отд.	Бродский	
Н. контр.	Чумакова	
Гл. спец.	Коротецкий	
Рук. гр.	Чумакова	
Исполнил	Потничев	
Проверил	Чумакова	

1.030.9 - 2.7- 2-0.45.0 СБ

Изделие соединительное (МС76, МС97, МС99... МС103, МС106). Сборочный чертеж

Стадия	Масса	Масштаб
Р	См. табл.	–
Лист	Листов 1	

ХАРЬКОВСКИЙ ПРОМСТРОЙНИИПРОЕКТ

Рис 1

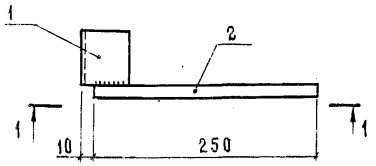

Рис. 2 - зеркальное отражение
остальное см. рис. 1

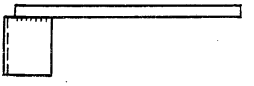

1-1

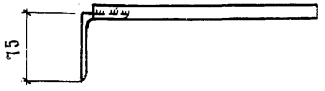

$h_ш$ = 4мм
$в_ш$ = 6мм

Обозначение	Марка	Рис.
1.030.9-2.7-2-0.46.0	МС78	1
-01	МС78а	2

Формат	Зона	Поз.	Обозначение	Наименование	Кол	Примечание
				Детали		
БЧ		1	1.030.9-2.7-2-0.46.1	Уголок Б-75×75×5 ГОСТ 8510-72 / ВСт3кп2-1 ГОСТ 535-79 ℓ=60	1	0,30 кг
БЧ		2	1.030.9-2.7-2-0.46.2	⌀ 12 AI ГОСТ 5781-82 ℓ=250	1	0,22 кг

Нач.отд.	Котов	
Гл.констр.	Цудечкис	
Н.контр.	Кузьмина	
Гл.спец.	Люхина	
Ст.инж.	Кузьмина	
Гл.спец.	Люхина	

1.030.9-2.7-2-0.46.0

Изделие соединительное МС78

Стадия	Масса	Масштаб
Р	0,52	
Лист	Листов 1	

ГИПРОНИСЕЛЬХОЗ

Взам. инв. N | Подпись и дата | Инв. N подл.

Рис 1

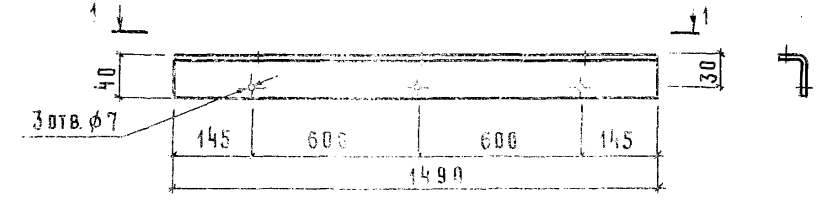

1 – 1

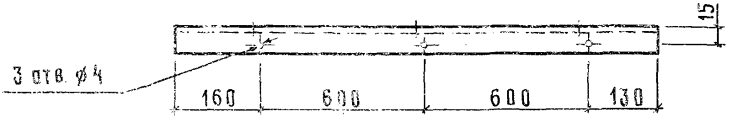

Рис. 2

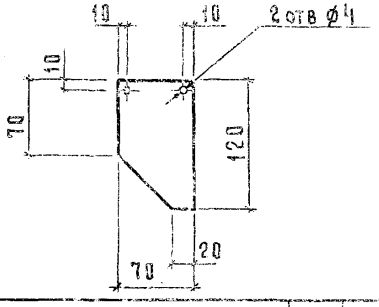

Рис. 3

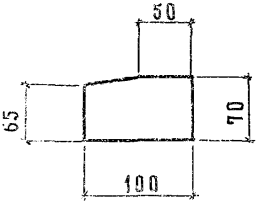

Обозначение	Рис.	Марка	Профиль	Масса, кг.
1.030.9-2.7-2-0.47.0	1	МС80	Уголок $\frac{40\times25\times2,5\ ГОСТ\ 19772-74}{Вст3кп2\ ГОСТ\ 11474-76}$	1,8
– 01	2	МС81	Полоса $\frac{Б-6\times70\ ГОСТ\ 103-76}{Вст3кп2-1\ ГОСТ\ 535-79}$	0,40
– 02	3	МС82		0,33

Нач.отд.	Котов		
Гл.конст.	Цудечкис		
Н.контр.	Кузьмина		
Гл.спец.	Люхина		
Ст.инж.	Кузьмина		
Инж.	Епанешникова		
Гл.спец.	Люхина		

1.030.9-2.7-2-0.47.0

Изделие соединительное (МС80, МС81, МС82)

Стадия	Масса	Масштаб
Р	см. табл.	
Лист	Листов 1	

ГИПРОНИСЕЛЬХОЗ

Взам. инв. N | Подпись и дата | Инв. N подл.

Копировал Косенкова 20434-09 123 формат А4

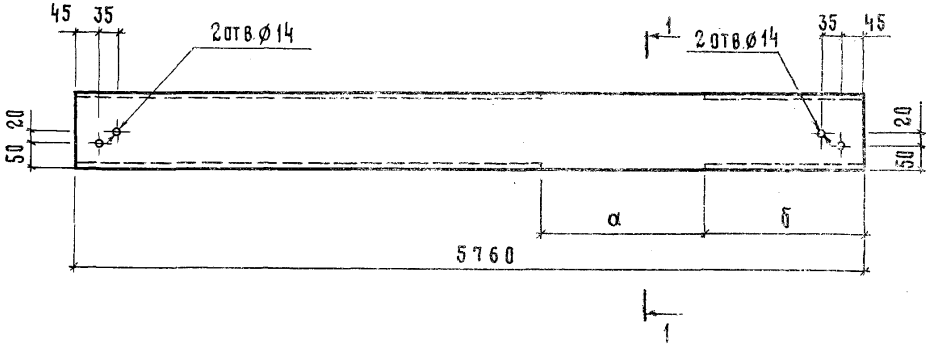

1-1 повёрнуто



Обозначение	Марка	Размеры, мм	
		α	б
1.030.9-2.7-2-0.48.0	МС 83	1220	1070
-01	МС 84	1520	1370

Взам. инв. N | Подпись и дата | Инв. N подл.

Нач.отд.	Котов	
Гл.конст	Цудечкис	
Н.контр.	Кузьмина	
Гл.спец.	Люхина	
Инж.	Епанешникова	
Гл.спец.	Люхина	

1.030.9-2.7-2-048.0

Изделие соединительное (МС 83, МС 84)

Стадия	Масса	Масштаб
Р	70,8	
Лист	Листов 1	

Швеллер 6-14 ГОСТ 8240-72 / Вст3кп2-1 ГОСТ 535-79

ГИПРОНИСЕЛЬХОЗ

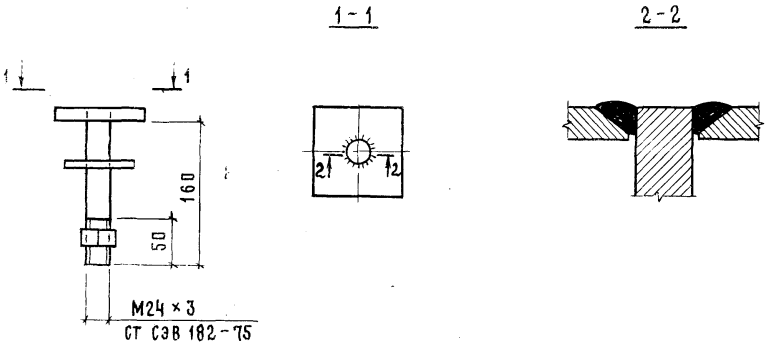

Формат	Зона	Поз	Обозначение	Наименование	Кол.	Примечание
				Детали		
А4		1	1.030.9 - 2.7 - 2 - 0.003 - 48	Пластина П1	1	
А4		2	1.030.9 - 2.7 - 2 - 0.003 - 49	Пластина П2	1	
Б4		3	1.030.9 - 2.7 - 2 - 0.49.1	Круг $\frac{25\ \text{ГОСТ}\ 2590-71}{\text{В Ст3кп2-1 ГОСТ}\ 535-79}$ $\ell=175$	1	0,68 кг
				Стандартные изделия		
		4		Гайка М24 ГОСТ 5915-70	1	107,0кг/1000шт

		1.030.9 - 2.7 - 2 - 0.49.0
Изделие соединительное МС 85	Стадия: Р; Масса: 2,3; Масштаб:	
	Лист	Листов 1
	ГИПРОНИСЕЛЬХОЗ	

Нач. отд.	Котов	
Гл. констр.	Цудечкис	
Н. контр.	Кузьмина	
Гл. спец.	Люхина	
Ст. инж.	Кузьмина	
Гл. спец.	Люхина	

Рис.1

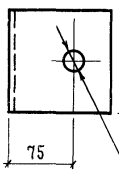

Рис. 2

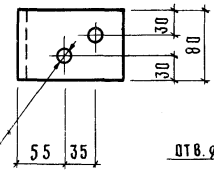

Рис. 3

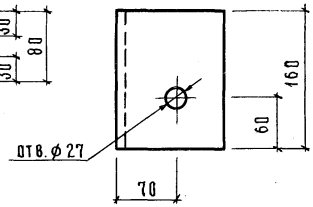

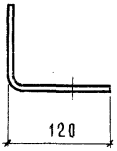

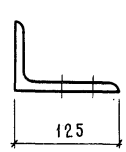

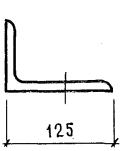

Обозначение	Марка	Рис.	Профиль	Масса, кг
1.030.9-2.7-2-0.50.0	МС79	1	Уголок $\frac{120\times100\times6\ ГОСТ\ 19772-74}{Вст3кп2-1\ ГОСТ\ 11474-76}$	1,2
-01	МС86	2	Уголок $\frac{Б-125\times100\times10\ ГОСТ\ 8510-72}{Вст3кп2-1\ ГОСТ\ 535-79}$	1,2
-02	МС87	3	Уголок $\frac{Б-125\times100\times10\ ГОСТ\ 8510-72}{Вст3кп2-1\ ГОСТ\ 535-79}$	2,5

Взам. инв. N | Подпись и дата | Инв. N подл.

Нач. отд.	Котов	
Гл. констр.	Цудечкис	
Н. контр.	Кузьмина	
Гл. спец.	Люхина	
Ст. инж.	Варгина	
Гл. спец.	Люхина	

1.030.9-2.7-2-0.50.0

Изделие соединительное (МС79; МС86; МС87)

Стадия	Масса	Масштаб
Р	см. табл.	
Лист	Листов 1	

ГИПРОНИСЕЛЬХОЗ

1-1

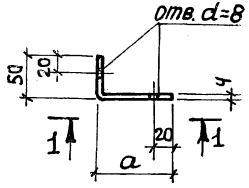

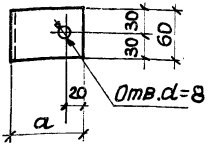

Обозначение	Марка	a, мм	Масса, кг
1.030.9-2.7-2~0.51.0	МС90	60	0,2
-01	МС91	90	0,3

Нач.отд.	Бродский	
Н.контр.	Чумакова	
Гл.спец.	Коротецкий	
Ст.инж.	Чумакова	
Исполнил	Проценко	
Проверил	Чумакова	

1.030.9-2.7-2-0.51.0

Изделие соединительное (МС90, МС91)

Стадия	Масса	Масштаб
Р	Ст. табл.	-
Лист	Листов 1	

Полоса $\frac{5-4\times60\ ГОСТ\ 103-76}{ВСт3кп2\ ГОСТ\ 535-79}$

ХАРЬКОВСКИЙ ПРОМСТРОЙНИИПРОЕКТ

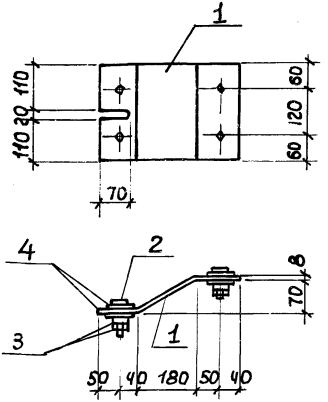

Формат	Зона	Поз.	Обозначение	Наименование	Кол.	Примеч.
				Детали		
А4		1	1.030.9 - 2.7-2-0.00.3- 35	Полоса	1	
Б4		2		Болт М20 × 80.58 ГОСТ 7798-70 *	4	
Б4		3		Гайка М20.5 ГОСТ 5915-70 *	8	
Б4		4		Шайба 20.01 ГОСТ 11371-78	8	

Нач. отд.	Бродский		
Н. контр.	Чумакова		
Гл. спец.	Коротецкий		
Рук. гр.	Чумакова		
Исполнил.	Фомичев		
Проверил	Чумакова		

1.030.9- 2.7-2 - 0.52.0

Изделие соединительное МС 98

Стадия	Масса	Масштаб
Р	7.2 кг	1:10
Лист	Листов 1	

ХАРЬКОВСКИЙ ПРОМСТРОЙНИИПРОЕКТ

Взам. инв. №

Подпись и дата

Инв. № подл.

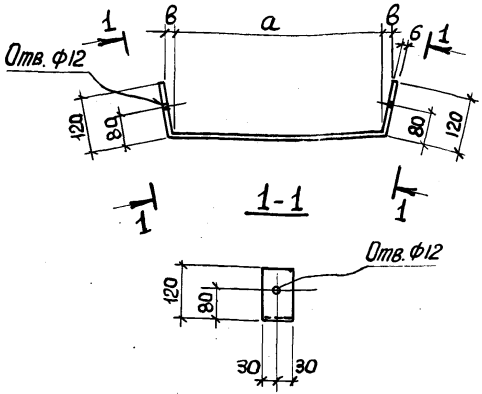

Обозначение	Марка	Размеры, мм		Масса
		а	в	
1.030.9 – 2.7-2-0.53.0	МС 104	522	12	2,2
–01	МС 105	502	14	2,1

Нач. отд.	Бродский		
И. контр.	Чуткова		
Гл. спец.	Коротецкий		
Рук. гр.	Чуткова		
Исполнил	Фомичёв		
Проверил	Чуткова		

1.030.9 – 2.7-2 – 0.53.0

Изделие соединительное (МС104, МС105)

Стадия	Масса	Масштаб
Р	Ст. табл.	—
Лист	Листов 1	

Полоса Б-6×60 ГОСТ103-76 / Вст3кп2 ГОСТ535-79

ХАРЬКОВСКИЙ ПРОМСТРОЙНИИПРОЕКТ

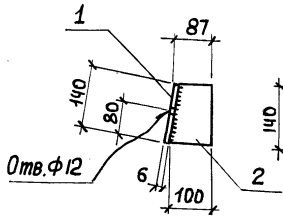

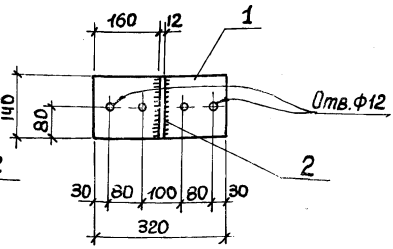

Формат	Зона	Поз.	Обозначение	Наименование	Кол.	Примеч.
				Детали		
А4		1	1.030.9-2.7-2-0.00.3-36	Полоса	1	
А4		2	1.030.9-2.7-2-0.00.3-29	Полоса	1	

Нач. отд.	Бодский	
Н. контр.	Чуткакова	
Гл. спец.	Коротецкий	
Рук. гр.	Чуткакова	
Исполнил	Фотничев	
Проверил	Чуткакова	

1.030.9-2.7-2-0.54.0

Изделие соединительное МС 107

Стадия	Масса	Масштаб
Р	3,3 кг	1:10
Лист	Листов 1	

ХАРЬКОВСКИЙ ПРОМСТРОЙНИИПРОЕКТ

Инв. № подл. | Подпись и дата | Взам. инв. №

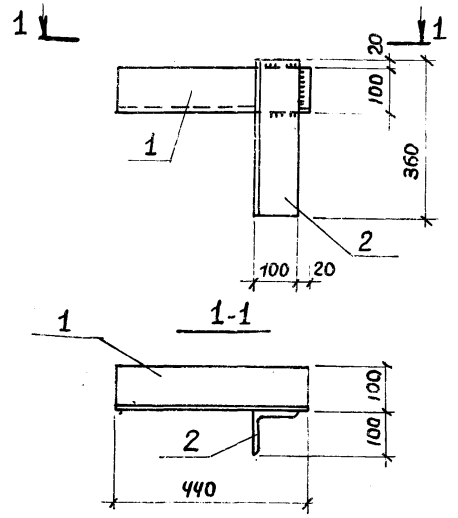

Формат	Зона	Поз.	Обозначение	Наименование	Кол.	Примеч.
				Детали		
БЧ		1	1.030.9-2.7-2-0.55.1	Уголок Б-100х10 ГОСТ 8509-72* / Вст3кп2 ГОСТ 535-79 С=440	1	6,7кг
БЧ		2	1.030.9-2.7-2-0.55.2	Уголок Б-100х10 ГОСТ 8509-72* / Вст3кп2 ГОСТ 535-79 С=360	1	5,4кг

Нач. отд.	Бродский		1.030.9-2.7-2-0.55.0
Н. контр.	Чумакова		
Гл. констр.	Коротецкий		
Рук. гр.	Чумакова		
Исполнил	Проценко		
Проверил	Чумакова		

Изделие соединительное МС 108

Стадия	Масса	Масштаб
Р	12,1кг	1:10
Лист	Листов 1	

ХАРЬКОВСКИЙ ПРОМСТРОЙНИИПРОЕКТ

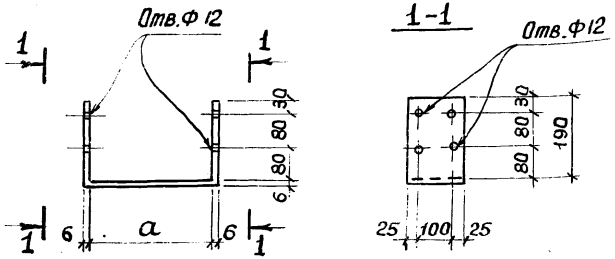

Обозначение	Марка	a, мм	Масса, кг
1.030.9 – 2.7-2-0.56.0	МС 109	552	6,6
1.030.9 – 2.7-2-0.56.0-01	МС 112	382	5,4

Нач.отд.	Бродский		
Н.контр.	Чумакова		
Гл.спец.	Коротецкий		
Рук.гр.	Чумакова		
Исполнил	Долгачев		
Проверил	Чумакова		

1.030.9 – 2.7-2-0.56.0

Изделие соединительное (МС 109, МС 112)

Стадия	Масса	Масштаб
Р	Ст. табл.	—
Лист	Листов 1	

Полоса 5-6×150 ГОСТ 103-76 / Вст3кп2 ГОСТ 535-79

ХАРЬКОВСКИЙ ПРОМСТРОЙНИИПРОЕКТ

Взам. инв.№ | Подпись и дата | Инв.№ подл.

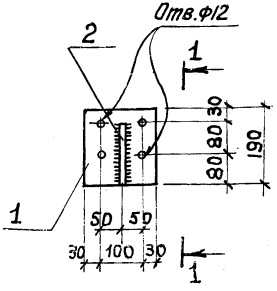

Формат	Зона	Поз.	Обозначение	Наименование	Кол.	Примеч.
				Детали		
А4		1	1.030.9 - 2.7-2-0.003-32	Полоса	1	
А4		2	1.030.9 - 2.7-2-0.003-34	Полоса	1	

Нач. отд.	Бродский		
Н. контр.	Чумакова		
Гл. спец.	Коротецкин		
Рук. гр.	Чумакова		
Исполнил	Фоличев		
Проверил	Чумакова		

1.030.9 - 2.7-2-0.57.0

Изделие соединительное МС 110

Стадия	Масса	Масштаб
Р	2,6 кг	1:10
Лист	Листов 1	

ХАРЬКОВСКИЙ ПРОМСТРОЙНИИПРОЕКТ

Инв. № подл. | Подпись и дата | Взам. инв. №

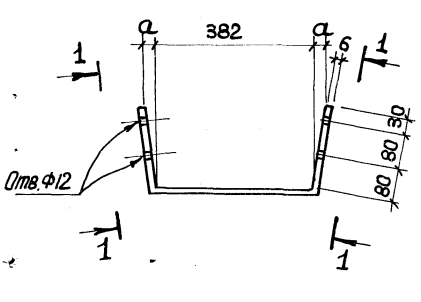

Обозначение	Марка	Размер, мм	Масса, кг
		а	
1.030.9 - 2.7 - 2 - 0.58.0	МС 111	14	5,4
1.030.9 - 2.7 - 2 - 0.58.0-01	МС 113	13	5,4
1.030.9 - 2.7 - 2 - 0.58.0-02	МС 114	16	5,4

Взам. инв. №

Подпись и дата

Инв. № подл.

Нач. отд.	Бродский		
Н. контр.	Чумакова		
Гл. спец.	Коротецкий		
Рук. гр.	Чумакова		
Исполнил	Фомичев		
Проверил	Чумакова		

1.030.9-2.7-2-0.58.0

Изделие соединительное (МС 111; МС 113; МС 114)

Стадия	Масса	Масштаб
Р	См. табл.	—
Лист	Листов 1	

Полоса Б-6×150 ГОСТ 103-76 / Вст3кп2 ГОСТ 535-79

ХАРЬКОВСКИЙ ПРОМСТРОЙНИИПРОЕКТ

Инв. N подл.	Подпись и дата	Взам. инв. N

Формат	Зона	Поз.	Обозначение	Наименование	Кол. на испол. 1.030.9-2.7-2-0.59.0 —										Примечание
					—	01	02	03	04	05	06	07	08	09	
				Документация											
А4			1.030.9-2.7-2-0.59.0 СБ	Сборочный чертеж	X	X	X	X	X	X	X	X	X	X	
				Детали											
				Швеллер Б-14 ГОСТ 8240-72 / Ст3кп2-1 ГОСТ 535-79											
Б4		1	1.030.9-2.7-2-0.59.1	ℓ = 950	1										11,7кг
			— 01	ℓ = 1250		1									15,4кг
			— 02	ℓ = 1550			1								19,1кг
			— 03	ℓ = 1720				1							21,2кг
			— 04	ℓ = 1850					1						22,8кг
			— 05	ℓ = 1900						1					23,4кг
			— 06	ℓ = 2020							1				24,9кг
			— 07	ℓ = 2150								1			26,4кг
			— 08	ℓ = 2440									1		30,0кг
			— 09	ℓ = 2740										1	33,7кг
А4		2	1.030.9-2.7-2-0.60.0	фасонка Ф1	1	1	1	1	1	1	1	1	1	1	
А4		3	— 01	фасонка Ф2	2	2	2	2	2	2	2	2	2	2	

Нач.отд.	Котов	
Гл.констр.	Цудечкис	
Н.контр.	Кузьмина	
Гл.спец.	Люхина	
Ст.инж.	Вяргина	
Гл.спец.	Люхина	

1.030.9-2.7-2-0.59.0

Насадка стальная (Н1... Н10)

Стадия	Лист	Листов
Р		1

ГИПРОНИСЕЛЬХОЗ

Копировал Косенкова

Формат А4

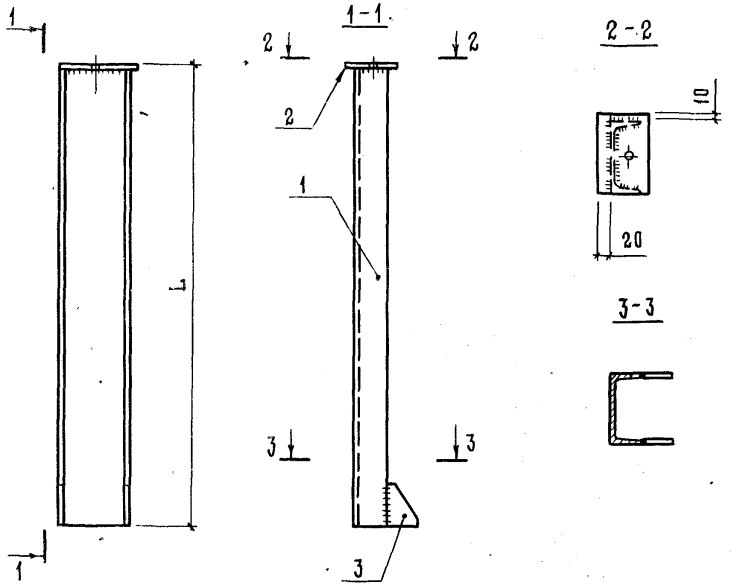

Обозначение	Марка	L, мм	Масса, кг
1.030.9-2.7-2-0.59.0	Н1	960	13,5
-01	Н2	1260	17,2
-02	Н3	1560	20,9
-03	Н4	1730	23,0
-04	Н5	1860	24,6
-05	Н6	1910	25,2
-06	Н7	2030	26,7
-07	Н8	2160	28,2
-08	Н9	2450	31,8
-09	Н10	2750	35,5

Нач.отд.	Котов		
Гл.констр.	Цудечкис		
Н.контр.	Кузьмина		
Гл.спец.	Люхина		
Ст.инж.	Варгина		
Гл.спец.	Люхина		

1.030.9-2.7-2-0.59.0.СБ

Насадка стальная (Н1...Н10). Сборочный чертёж

Стадия	Масса	Масштаб
Р	см.табл.	
Лист	Листов 1	

ГИПРОНИСЕЛЬХОЗ

Взам. инв.N | Подпись и дата | Инв.N подл.

Копировал Косенкова 20030 пд 136 формат А4

Рис 1

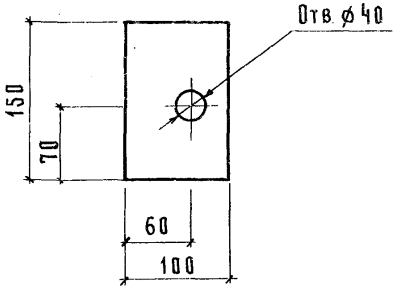

Рис. 2

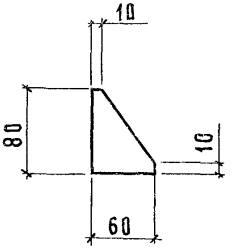

Обозначение	Марка	Рис.	Профиль	Длина мм	Масса, кг
1.030.9-2.7-2-0.60.0	ф1	1	Б-10×100	150	1,2
-01	ф2	2	Б-8×60	80	0,30

Нач.отд.	Котов	
Гл.конст.	Цудечкис	
Н.контр.	Кузьмина	
Гл.спец.	Люхина	
Инж.	Епанешникова	
Гл.спец.	Люхина	

1.030.9-2.7-2-0.60.0

фасонка ф

Стадия	Масса	Масштаб
Р	см.табл.	
Лист	Листов 1	

Полоса — ГОСТ 103-76 / Ст3кп2-1 ГОСТ 535-79

ГИПРОНИСЕЛЬХОЗ

Взам.инв.N | Подпись и дата | Инв.N подл.

Рис. 1

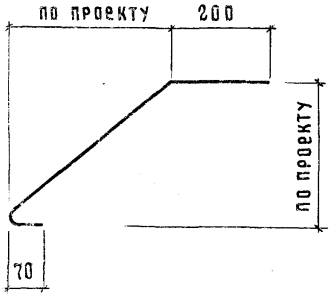

Рис. 2

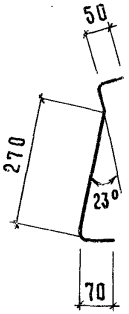

на 1 п.м

Обозначение	Рис.	Марка изделия	Ширина развертки мм	Масса кг*
1.030.9-2.7-2-0.61.0	1	фс1	по проекту	по проекту
-01	2	фс2	450	2,8

Нач.отд.	Котов		
Гл.конст.	Цудечкис		
Н.контр.	Кузьмина		
Гл.спец.	Люхина		
Ст.инж.	Кузьмина		
Ст.инж.	Матвеева		
Гл.спец.	Люхина		

1.030.9-2.7-2-0.61.0

фасонный элемент (фс1; фс2)

Стадия	Масса	Масштаб
Р	см.табл.	
Лист	Листов 1	

Лист оцин. Б-0,8 ГОСТ 19903-74* / Ст3 кп 1 ГОСТ 14918-80

ГИПРОНИСЕЛЬХОЗ

Взам. инв. N | Подпись и дата | Инв. N подл.

Копировал Косенкова 2043409 138 формат А4

Инв. N подл.	Подпись и дата	Взам. инв. N

Формат	Зона	Поз.	Обозначение	Наименование	Кол. на исполнение 1.030.9-2.7-2-0.62.0 —	01	02	03					Примечание
				Документация									
			1.030.9-2.7-2-0.00.ОТО	Техническое описание	X	X	X	X					
А4			1.030.9-2.7-2-0.62.0СБ	Сборочный чертеж	X	X	X	X					
				Детали									
А4		1	1.030.9-2.7-2-0.62.0	Полоса-180×10 ГОСТ 103-76 ℓ=570	1								8,1 кг
			-01	ℓ=540		1							7,6 кг
			-02	ℓ=510			1						7,2 кг
			-03	ℓ=480				1					6,8 кг
А4		2	1.030.9-2.7-2-0.62.0	Уголок L110×70×8 ГОСТ 8510-72* ℓ=100	2	2	2	2					2,2 кг
				Стандартные изделия									
		3		Болт М20×75.58 ГОСТ 7798-70*	4	4	4	4					
		4		Гайка М20.5 ГОСТ 5915-70*	4	4	4	4					
		5		Шайба 20.01.05 ГОСТ 11371-68*	6	6	6	6					
		6		Шайба 20.01.05 ГОСТ 10906-66*	2	2	2	2					
				Наплавленный металл 2%	0,2	0,2	0,2	0,2					кг

Нач. отд.	Светличный		15.06.83
Гл. спец.	Капитульский		
Рук. гр.	Корчунский		
Исполн.	Фельдман		
Исполн.	Балакирева		
Провер.	Корчунский		
Н. контр.	Капитульский		

1.030.9-2.7-2-0.62.0

Изделие соединительное МС 115

Стадия	Лист	Листов
Р		1

ХАРЬКОВСКИЙ ПРОМСТРОЙНИИПРОЕКТ

20134-09 139

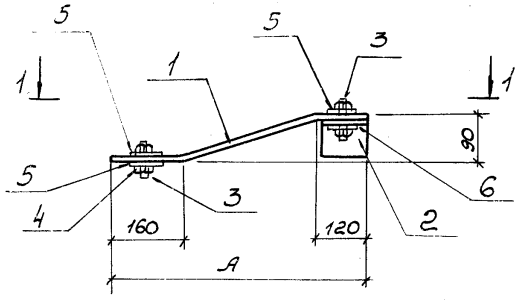

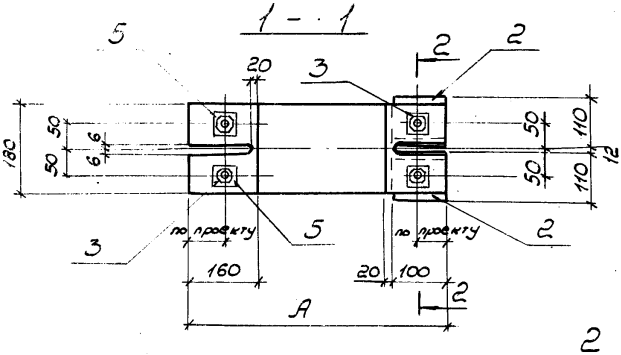

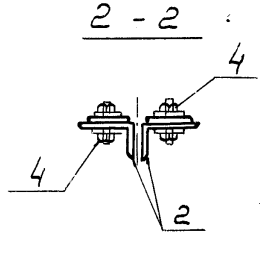

Обозначение	Марка	А, мм	Масса, кг
1.030.9-2.7-2-0.62.0	МС115	560	10,3
-01		530	9,8
-02		500	9,4
-03		470	9,0

Нач. отд.	Светличный		
Гл. спец.	Капитульский		
рук. гр.	Корсунский		
Исполн.	Фельдман		
Исполн.	Балакирева		
Провер.	Корсунский		
Н. контр.	Капитульский		

1.030.9-2.7-2-0.62.0 СБ

Изделие соединительное МС115. Сборочный чертеж

Сталь марки ВСт3кп2

Стадия	Масса	Масштаб
Р	см. табл.	1:10
Лист	Листов 1	

ХАРЬКОВСКИЙ ПРОМСТРОЙНИИПРОЕКТ

Инв. N подл. | Подпись и дата | Взам. инв. N

Формат	Зона	Поз.	Обозначение	Наименование	Кол. на исполнение 1.030.9-2.7-2-0.63.0							Примечание
					–	01	02	03				
				Документация								
			1.030.9-2.7-2-0.00. ОТО	Техническое описание	X	X	X	X				
А4			1.030.9-2.7-2-0.63. ОСБ	Сборочный чертеж	X	X	X	X				
				Детали								
А4		1	1.030.9-2.7-2-0.63. 0	Полоса -180х10 ГОСТ 103-76 ℓ=570	1							8,1 кг
			-01	ℓ=540		1						7,6 кг
			-02	ℓ=510			1					7,2 кг
			-03	ℓ=470				1				6,8 кг
А4		2	1.030.9-2.7-2-0.63 0	Полоса-140х10 ℓ=200	1	1	1	1				2,2 кг
А4		3	1.030.9-2.7-2-0.63. 0	Уголок L 110х70х8 ГОСТ 8510-72* ℓ=100	2	2	2	2				2,2 кг
А4		4	1.030.9-2.7-2-0.63. 0	Гнутый швеллер [180х80х5 ГОСТ 8278-83 ℓ=140	1	1	1	1				1,9 кг
				Стандартные изделия								
		5		Болт М20х75.58 ГОСТ 7798-70*	4	4	4	4				
		6		Гайка М20.5 ГОСТ 5915-70*	4	4	4	4				
		7		Шайба 20.01.05 ГОСТ 11371-68*	6	6	6	6				
		8		Шайба 20.01.05 ГОСТ 10906-66*	2	2	2	2				
				Наплавленный металл 2%	0,3	0,3	0,3	0,3				кг

Нач. отд.	Светличный		15.06.83
Гл. спец.	Капитульский		
Рук. гр.	Корсунский		
Исполн.	Фельдман		
Исполн.	Балакирева		
Провер.	Корсунский		
Н. контр.	Капитульский		

1.030.9-2.7-2-0.63.0

Изделие соединительное МС 116

Стадия	Лист	Листов
Р		1

ХАРЬКОВСКИЙ ПРОМСТРОЙНИИПРОЕКТ

20434-09 141

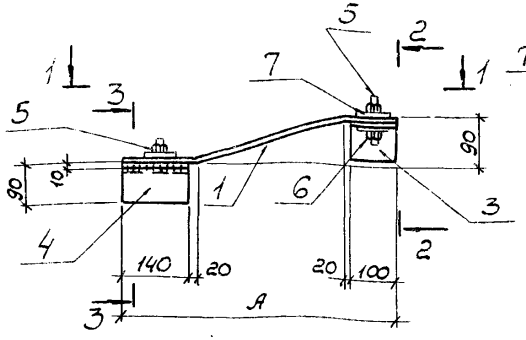

2 - 2

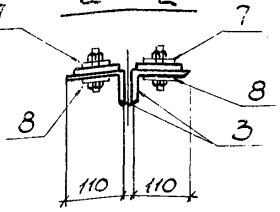

1 - 1

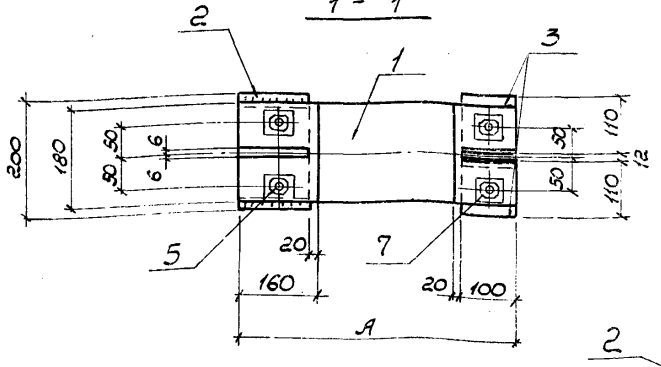

3 - 3

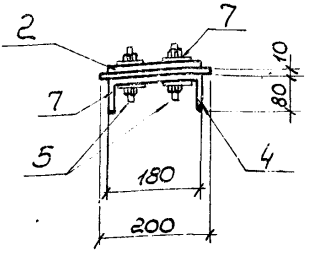

Обозначение	Марка	A, мм	Масса, кг
1.030.9-2.7-2-0.63.0	МС 116	560	14,4
-01		530	13,9
-02		500	13,5
-03		470	13,1

Нач.отд.	Свеличный	
Гл.спец.	Капитульский	
рук.гр.	Корсунский	
Исполн.	Фельдман	
Исполн.	Балакирева	
Провер.	Корсунский	
Н.контр	Капитульский	

1.030.9-2.7-2-0.63.ОСБ

Изделие соединительное МС 116. Сборочный чертеж

Стадия	Масса	Масштаб
Р	ст. табл.	1:10
Лист	Листов 1	

Сталь марки ВСт3кп2

ХАРЬКОВСКИЙ ПРОМСТРОЙНИИПРОЕКТ

Взам.инв.N | Подпись и дата | Инв.N подл.

Формат	Зона	Поз.	Обозначение	Наименование	Кол. на исполнение 1.030.9-2.7-2-0.64.0-							Примечание
					–	01	02	03				
				Документация								
			1.030.9-2.7-2-0.00. ОТО	Техническое описание	X	X	X	X				
А4			1.030.9-2.7-2-0.64. ОСБ	Сборочный чертеж	X	X	X	X				
				Детали								
А4		1	1.030.9-2.7-2-0.64.0	Полоса -180×10 ℓ=570 ГОСТ 103-76	1							8,1 кг
			01	ℓ=540		1						7,6 кг
			02	ℓ=510			1					7,2 кг
			03	ℓ=470				1				6,8 кг
А4		2	1.030.9-2.7-2-0.64.0	Полоса -110×10 ℓ=100÷170	1	1	1	1				1,5 кг
А4		3	1.030.9-2.7-2-0.64.0	Уголок L110×70×8 ℓ=100 ГОСТ 6510-72*	2	2	2	2				2,2 кг
				Стандартные изделия								
		4		Болт М20×75.58 ГОСТ 7798-70*	4	4	4	4				
		5		Гайка М20.5 ГОСТ 5915-70*	4	4	4	4				
		6		Шайба 20.01.05 ГОСТ 11371-68*	6	6	6	6				
		7		ГОСТ 10906-66*	2	2	2	2				
				Наплавленный металл 2%	0,2	0,2	0,2	0,2				кг

Нач. отд.	Светличный		(Сос.)
Гл. спец.	Капитульский		
Рук. гр.	Корсунский		
Исполн.	Фельдман		
Исполн.	Балакирева		
Провер.	Корсунский		
Н. контр	Капитульский		

1.030.9-2.7-2-0.64.0

Изделие соединительное МС 117

Стадия	Лист	Листов
Р		1

ХАРЬКОВСКИЙ ПРОМСТРОЙНИИПРОЕКТ

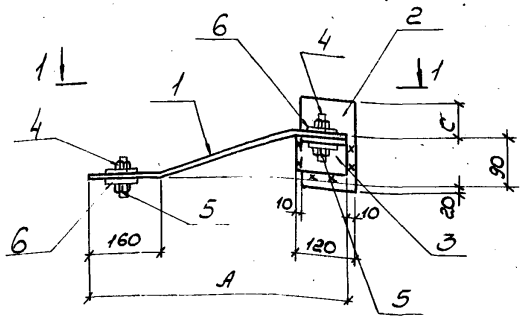

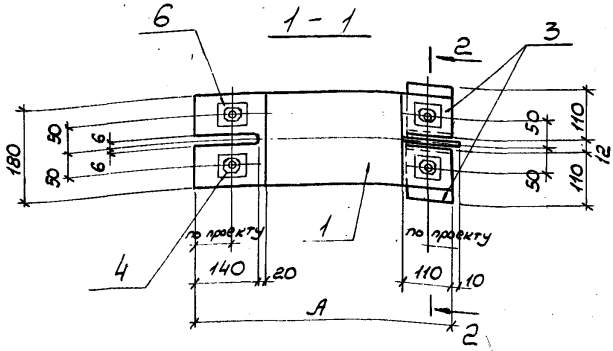

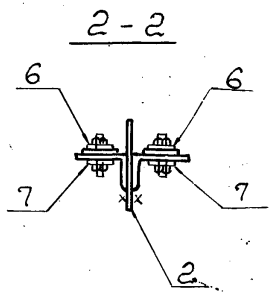

Обозначение	Марка	Размеры, мм		Масса, кг
		A	C	
1.030.9-2.7-2-0.64.0	МС 117	560	по проекту	11,8
-01		530		11,3
-02		500		10,9
-03		470		10,5

Нач. отд.	Светличный		15.06.
Гл. спец.	Капитульский		
Рук. гр.	Корсунский		
Исполн.	Фельдман		
Исполн.	Балакирева		
Провер.	Корсунский		
Н. контр.	Капитульский		

1.030.9-2.7-2-0.64.ОСБ

Изделие соединительное МС 117. Сборочный чертеж

Сталь марки ВСт3кп2

Стадия	Масса	Масштаб
Р	см. табл.	1:10
Лист	Листов 1	

ХАРЬКОВСКИЙ ПРОМСТРОЙНИИПРОЕКТ

Инв. N подл. | Подпись и дата | Взам. инв. N

Формат	Зона	Поз	Обозначение	Наименование	Кол. на исполнение 1.030.9-2.7-2-0.65.0-							Примечание
					–	01	02	03				
				Документация								
			1.030.9-2.7-2-0.00.ОТО	Техническое описание	X	X	X	X				
А4			1.030.9-2.7-2-0.65.0СБ	Сборочный чертеж	X	X	X	X				
				Детали								
А4		1	1.030.9-2.7-2-0.65.0	Полоса – 180×10 ℓ=570 ГОСТ 103-76	1							8,1 кг
			-01	ℓ=540		1						7,6 кг
			-02	ℓ=510			1					7,2 кг
			-03	ℓ=470				1				6,8 кг
А4		2	1.030.9-2.7-2-0.65.0	Полоса – 140×10 ℓ=200	1	1	1	1				2,2 кг
А4		3	1.030.9-2.7-2-0.65.0	Полоса – 110×10 ℓ=100÷170	1	1	1	1				1,5 кг
А4		4	1.030.9-2.7-2-0.65.0	Уголок L110×70×8 ГОСТ 8510-72* ℓ=100	2	2	2	2				2,2 кг
А4		5	1.030.9-2.7-2-0.65.0	Гнутый швеллер 180×80×5 ГОСТ 8278-83 ℓ=140	1	1	1	1				1,9 кг
				Стандартные изделия								
		6		Болт М20×75.58 ГОСТ 7798-70*	4	4	4	4				
		7		Гайка М20.5 ГОСТ 5915-70*	4	4	4	4				
		8		Шайба 20.01.05 ГОСТ 11371-68*	6	6	6	6				
		9		ГОСТ 10906-66*	2	2	2	2				
				Наплавленный металл 2%	0,3	0,3	0,3	0,3				кг

Нач. отд.	Светличный		15.06.83
Гл. спец.	Капитульский		
рук. гр.	Корсунский		
Исполн.	Фельдман		
Исполн	Балакирева		
Провер.	Корсунский		
Н. контр.	Капитульский		

1.030.9-2.7-2-0.65.0

Изделие соединительное
МС 118

Стадия	Лист	Листов
Р		1

ХАРЬКОВСКИЙ ПРОМСТРОЙНИИПРОЕКТ

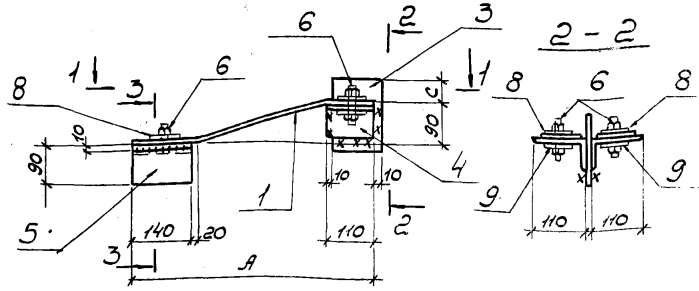

Обозначение	Марка	Размер, мм		Масса, кг
		A	C	
1.030-2.7-2-0.65.0	МС118	560	по проекту	15,9
-01		530		15,4
-02		500		15,0
-03		470		14,6

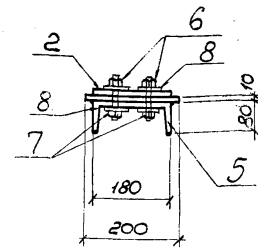

Нач. отд.	Светличный		
Гл. спец.	Капитульский		
Рук. гр.	Корсунский		
Исполн.	Фельдман		
Исполн.	Балакирева		
Провер.	Корсунский		
Н. контр.	Капитульский		

ГОСТ 21.106-83

1.030.9-2.7-2-0.65.0СБ

Изделие соединительное МС118. Сборочный чертеж

Стадия	Масса	Масштаб
Р	см. табл.	1:10
Лист	Листов 1	

Сталь марки ВСт3кп2

ХАРЬКОВСКИЙ ПРОМСТРОЙНИИПРОЕКТ

Подпись и дата | Взам. инв. N | Инв. N подл.

Формат	Зона	Поз.	Обозначение	Наименование	Кол. на исполнение 1.030.9-2.7-2-0.66.0-									Примечание
					-	01	02							
				Документация										
			1.030.9-2.7-2-0.00.ОТО	Техническое описание	×	×	×							
А4			1.030.9-2.7-2-0.66.0СБ	Сборочный чертеж	×	×	×							
				Детали										
А4		1	1.030.9-2.7-2-0.66.0	Полоса - 180×10 ГОСТ 103-76 ℓ=420	1									6,0 кг
			01	ℓ=400		1								5,7 кг
			02	ℓ=380			1							5,4 кг
А4		2	1.030.9-2.7-2-0.66.0	Уголок L 100×10 ГОСТ 8509-72* ℓ=240	2	2	2							7,4 кг

Нач. отд.	Светличный		15.06.83
Гл.спец.	Капитульский		
Рук. гр.	Корсунский		
Исполн.	Фельдман		
Провер.	Корсунский		
Н. контр	Капитульский		

1.030.9-2.7-2-0.66.0

Изделие соединительное
тс 119

Стадия	Лист	Листов
Р	1	2

ХАРЬКОВСКИЙ ПРОМСТРОЙНИИПРОЕКТ

Инв. N подл.	Подпись и дата	Взам. инв N

Формат	Зона	Поз.	Обозначение	Наименование	Кол. на исполнение 1.030.9-2.7-2-0.66.0-						Примечание
					–	01	02				
				Стандартные изделия							
		3		Болт М20×75.58 ГОСТ 7798-70*							
		4		Гайка М 20.5 ГОСТ 5915-70*							
		5		Шайба 20.01.05 ГОСТ 11371-68*							
		6		Шайба 20.01.05 ГОСТ 10906-66*							
				Наплавленный металл 2%	0,3	0,3	0,3				кг

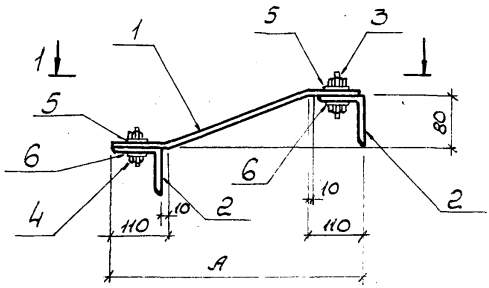

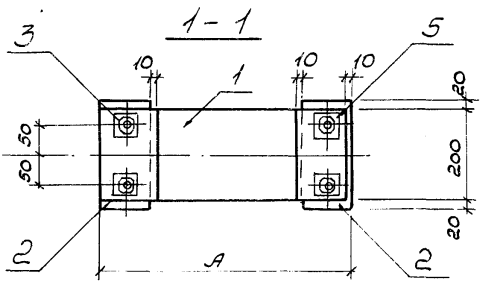

Обозначение	Марка	A, мм	масса кг
1.030.9-2.7-2-0.66. 0	МС119	460	13,4
-01		380	13,1
-02		360	12,8

Нач. отд.	Светличный		15.06.83
Гл. спец.	Капитульский		
Рук. гр.	Корсунский		
Исполн.	Балакирева		
Исполн.	Фельдман		
Провер.	Корсунский		
Н. контр.	Капитульский		

1.030.9-2.7-2-0.66. 0 СБ

Изделие соединительное МС 119.

Сборочный чертеж

Сталь марки ВСт3кп2

Стадия	Масса	Масштаб
Р	см. табл.	1:10
Лист	Листов 1	

ХАРЬКОВСКИЙ ПРОМСТРОЙНИИПРОЕКТ

Инв. N подл. | Подпись и дата | Взам. инв. N

Инв.№ подл.	Подпись и дата	Взам.инв.№

Формат	Зона	Поз.	Обозначение	Наименование	Кол. на исполнение 1.030.9-2.7-2-0.67.0- —	01	02	03					Примечание
				Документация									
			1.030.9-2.7-2-0.00.ОТО	Техническое описание	X	X	X	X					
А4			1.030.9-2.7-2-067.0СБ	Сборочный чертеж	X	X	X	X					
				Детали									
А4		1	1.030.9-2.7-2-067.0	Полоса-200х10 ГОСТ 103-76 ℓ=400	1								6,3 кг
			-01	ℓ=390		1							6,2 кг
			-02	ℓ=370			1						5,8 кг
			-03	ℓ=360				1					5,7 кг
А4		2	1.030.9-2.7-2-0.67.0	Уголок L 125х10 ГОСТ 8309-72* ℓ=240	2	2	2	2					9,2 кг

Нач. отд.	Светличный		
Гл.спец.	Капитульский		
Рук.гр.	Корсунский		
Исполн.	Балакирева		
Провер.	Корсунский		
Н.контр.	Капитульский		

1.030.9-2.7-2-0.67.0

Изделие соединительное тс 120

Стадия	Лист	Листов
Р	1	2

ХАРЬКОВСКИЙ ПРОМСТРОЙНИИПРОЕКТ

Инв. N подл.	Подпись и дата	Взам. инв. N

Формат	Зона	Поз.	Обозначение	Наименование	Кол. на исполнение 1.030.9-2.7-2-0.67.0-								Примечание
					–	01	02	03					
				Стандартные изделия									
				Болт М20×75.58 ГОСТ 7798-70*									
				Гайка М20.5 ГОСТ 5915-70*									
				Шайба 20.01.05 ГОСТ 11371-68*									
				Шайба 20.01.06 ГОСТ 10906-66*									
				Наплавленный металл 2%	0,3	0,3	0,3	0,3					кг

20434-09 151

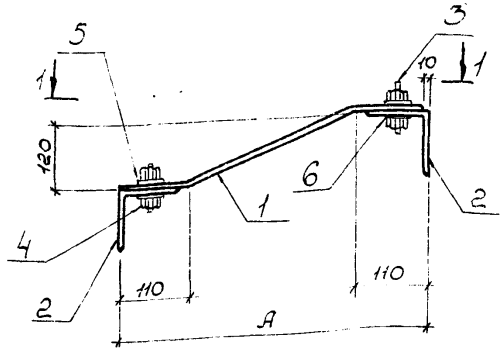

1 - 1

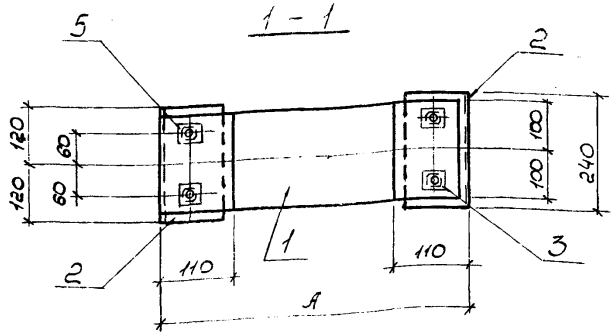

Обозначение	Марка	A, мм	масса, кг
1.030.9-2.7-2-0.67. 0	МС120	370	15,5
-01		350	15,4
-02		330	15,0
-03		310	14,9

Нач. отд.	Светличный		15.06.83
Гл. спец.	Капитульский		
Рук. гр.	Корсунский		
Исполн.	Балакирева		
Провер.	Корсунский		
Исполн.	Фельдман		
Н. контр	Капитульский		

1.030.9-2.7-2-0.67.0СБ

Изделие соединительное МС120. Сборочный чертеж	Стадия	Масса	Масштаб
	Р	см. табл.	1:10
	Лист	Листов 1	
Сталь марки ВСт3кп2	ХАРЬКОВСКИЙ ПРОМСТРОЙНИИПРОЕКТ		

Инв.N подл. | Подпись и дата | Взам.инв.N

Инв. N подл.	Подпись и дата	Взам. инв. N

Формат	Зона	Поз.	Обозначение	Наименование	Кол. на исполнение 1.030.9-2.7-2-0.68.0-								Примечание
					–	01	02	03	04				
				Документация									
			1.030.9-2.7-2-0.00.0ТО	Техническое описание	X	X	X	X	X				
А4			1.030.9-2.7-2-0.68.0СБ	Сборочный чертеж	X	X	X	X	X				
				Детали									
А4		1	1.030.9-2.7-2-0.68.0	Полоса-200×10 ГОСТ 103-76 ℓ=410	1								6,5 кг
			-01	ℓ=390		1							6,2 кг
			-02	ℓ=370			1						5,9 кг
			-03	ℓ=360				1					5,7 кг
			-04	ℓ=350					1				5,5 кг
А4		2	1.030.9-2.7-2-0.68.0	Уголок L125×10 ГОСТ 8509-72* ℓ=240	1	1	1	1	1				4,6 кг
				Стандартные изделия									
		3		Болт М20×75.58 ГОСТ 7798-70*	4	4	4	4	4				
		4		Гайка М20.5 ГОСТ 5915-70*	4	4	4	4	4				
		5		Шайба 20.01.05 ГОСТ 11371-68*	6	6	6	6	6				
		6		ГОСТ 10906-78*	2	2	2	2	2				
				Наплавленный металл 2%	0,2	0,2	0,2	0,2	0,2				кг

Нач. отд.	Светлинный		15.06.88
Гл. спец.	Капитульский		
Рук. гр.	Корсунский		
Исполн.	Балакирева		
Провер.	Корсунский		
Исполн.	Фельдман		
Н. контр.	Капитульский		

1.030.9-2.7-2-0.68.0

Изделие соединительное МС 121

Стадия	Лист	Листов
Р		1

ХАРЬКОВСКИЙ ПРОМСТРОЙНИИПРОЕКТ

Инв. N подл. | Подпись и дата | Взам. инв. N

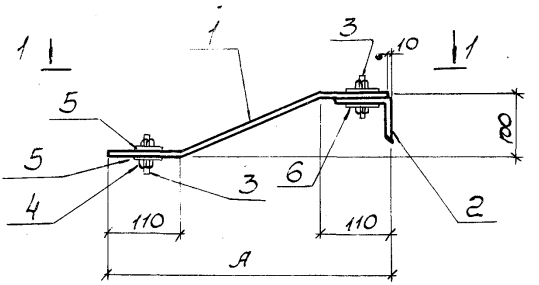

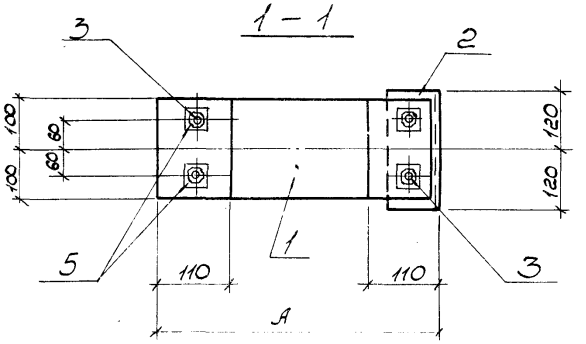

Обозначение	Марка	А, мм	Масса, кг
1.030.9-2.7-2-0.68. 0	МС121	390	11,1
-01		370	10,8
-02		350	10,5
-03		330	10,3
-04		310	10,1

Нач. отд.	Светличный		
Гл. спец.	Капитульский		
Рук. гр.	Корсунский		
Исполн.	Балакирева		
Провер.	Корсунский		
Исполн.	Фельдман		
Н. контр.	Капитульский		

1.030.9-2.7-2-0.68.0 СБ

Изделие соединительное МС121. Сборочный чертеж

Стадия	Масса	Масштаб
Р	см. табл.	1:10
Лист	Листов 1	

Сталь марки ВСт3кп2

ХАРЬКОВСКИЙ ПРОМСТРОЙНИИПРОЕКТ

Инв. N подл. | Подпись и дата | Взам. инв. N

Инв. N подл.	Подпись и дата	Взам. инв. N

Формат	Зона	Поз.	Обозначение	Наименование	Кол. на исполнение 1.030.9-2.7-2-0.69.0-							Примечание
					–	01	02	03				
				Документация								
			1.030.9-2.7-2-0.00. ОТО	Техническое описание	X	X	X	X				
А4			1.030.9-2.7-2-0.69. ОСБ	Сборочный чертеж	X	X	X	X				
				Детали								
А4		1	1.030.9-2.7-2-0.69.0	Полоса – 100×10 ГОСТ 103-76 ℓ=500	2							8,0 кг
			-01	ℓ=470		2						7,4 кг
			-02	ℓ=440			2					7,0 кг
			-03	ℓ=430				2				6,8 кг
А4		2	1.030.9-2.7-2-0.69.0	Полоса – 90×12 ℓ=460	1	1	1	1				3,9 кг
А4		3	1.030.9-2.7-2-0.69.0	Полоса – 120×10 ℓ=260	2	2	2	2				5,0 кг
А4		4	1.030.9-2.7-2-0.69.0	Швеллер [24 ГОСТ 8240-72 ℓ=1000	2	2	2	2				48,0 кг
				Стандартные изделия								
		5		Болт М20×75.58 ГОСТ 7798-70*	2	2	2	2				
		6		Гайка М20.5 ГОСТ 5915-70*	2	2	2	2				
		7		Шайба 20.01.05 ГОСТ 11371-68*	4	4	4	4				
				Наплавленный металл 2%	1,3	1,3	1,3	1,3				кг

Нач. отд.	Светличный		15.06.89	
Гл. спец.	Капитульский			
Рук. гр.	Хорсунский			
Исполн.	Фельдман			
Исполн.	Балакирева			
Провер.	Хорсунский			
Н. контр.	Капитульский			

1.030.9-2.7-2-0.69.0

Изделие соединительное
МС 122

Стадия	Лист	Листов
Р		1

ХАРЬКОВСКИЙ ПРОМСТРОЙНИИПРОЕКТ

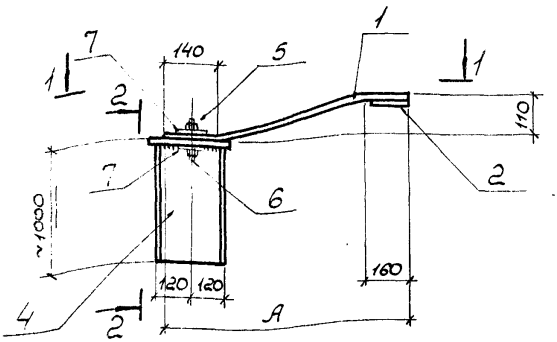

Обозначение	Марка	l, мм	Масса, кг
1.030.9-2.7-2-0.69.0	тс122	470	64,9
-01		440	64,3
-02		400	63,9
-03		370	63,7

Нач. отд.	Светличный		15.06.83
Гл. спец.	Капитульский		
Рук. гр.	Корсунский		
Исполн.	Фельдман		
Исполн.	Балакирева		
Провер.	Корсунский		
Н. контр.	Капитульский		

1.030.9-2.7-2-0.69.ОСБ

Изделие соединительное тс122. Сборочный чертеж

Стадия	Масса	Масштаб
Р	см. табл.	1:15
Лист	Листов 1	

Сталь марки ВСт3пс2

ХАРЬКОВСКИЙ ПРОМСТРОЙНИИПРОЕКТ

Инв. № подл. | Подпись и дата | Взам. инв. №

Инв.N подл.	Подпись и дата	Взам.инв.N

Формат	Зона	Поз.	Обозначение	Наименование	Кол. на исполнение 1.030.9-2.7-2-0.70.0-							Примечание
					–	01	02	03				
				Документация								
			1.030.9-2.7-2-0.00.ОТО	Техническое описание	X	X	X	X				
А4			1.030.9-2.7-2-0.70.0СБ	Сборочный чертеж	X	X	X	X				
				Детали								
А4		1	1.030.9-2.7-2-0.70.0	Полоса-100×10 ГОСТ 103-76 ℓ=510	2							8,0 кг
			-01	ℓ=470		2						7,4 кг
			-02	ℓ=440			2					7,0 кг
			-03	ℓ=420				2				6,6 кг
А4		2	1.030.9-2.7-2-0.70.0	Полоса-90×12 ℓ=460	1	1	1	1				3,9 кг
А4		3	1.030.9-2.7-2-0.70.0	Полоса-120×10 ℓ=220	2	2	2	2				4,2 кг
А4		4	1.030.9-2.7-2-0.70.0	Швеллер [20 ГОСТ 8240-72 ℓ=1000	2	2	2	2				36,8 кг
				Стандартные изделия								
		5		Болт М20×75.58 ГОСТ 7798-70*	2	2	2	2				
		6		Гайка М20.5 ГОСТ 5915-70*	2	2	2	2				
		7		Шайба 20.01.05 ГОСТ 11371-68*	4	4	4	4				
				Наплавленный металл 2%	1,1	1,1	1,1	1,1				кг

Нач. отд.	Светличный		15.06.87
Гл. спец.	Капитульский		
Рук. гр.	Корсунский		
Исполн.	Фельдман		
Исполн.	Балакирева		
Провер.	Корсунский		
Н. контр.	Капитульский		

1.030.9-2.7-2-0.70.0

Изделие соединительное МС123

Стадия	Лист	Листов
Р		1

ХАРЬКОВСКИЙ ПРОМСТРОЙНИИПРОЕКТ

20434-09 157

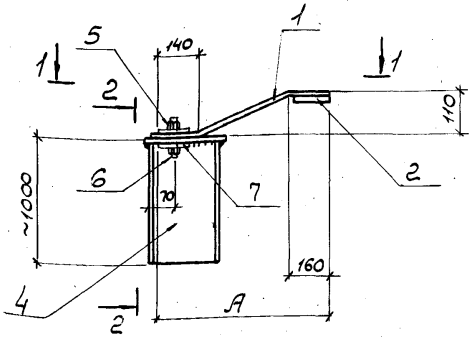

1 - 1

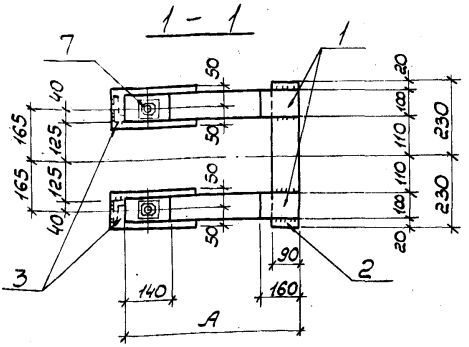

2 - 2

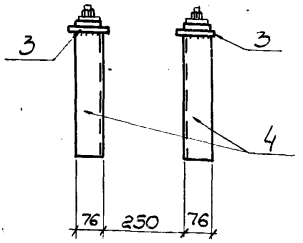

Обозначение	Марка	А, мм	Масса, кг
1.030.9-2.7-2-0.70-0	МС123	480	52,9
-01		440	52,3
-02		400	51,9
-03		360	51,5

Нач. отд.	Светличный		15.06.83
Гл.спец.	Капитульский		
Рук. гр.	Корсунский		
Исполн.	Фельдман		
Исполн.	Балакирева		
Провер.	Корсунский		
Н.контр.	Капитульский		

1.030.9-2.7-2-0.70.0 СБ

Изделие соединительное МС123.

Сборочный чертеж

Сталь марки ВСт3пс2

Стадия	Масса	Масштаб
Р	см. табл.	1:15
Лист	Листов 1	

ХАРЬКОВСКИЙ ПРОМСТРОЙНИИПРОЕКТ

Взам. инв. N | Подпись и дата | Инв. N подл.

Формат	Зона	Поз.	Обозначение	Наименование	Кол. на исполнение 1.030.9-2.7-2-0.71.0-								Примечание
					–	01	02	03					
				Документация									
			1.030.9-2.7-2-0.00.ОТО	Техническое описание	X	X	X	X					
А4			1.030.9-2.7-2-0.71.ОСБ	Сборочный чертеж	X	X	X	X					
				Детали									
А4		1	1.030.9-2.7-2-0.71.0	Полоса - 100×10 ГОСТ 103-76 ℓ=580	2								9,2 кг
			-01	ℓ=540		2							8,6 кг
			-02	ℓ=510			2						8,0 кг
			-03	ℓ=470				2					7,4 кг
А4		2	1.030.9-2.7-2-0.71.0	Полоса - 90×12 ℓ=460	1	1	1	1					3,9 кг
А4		3	1.030.9-2.7-2-0.71.0	Полоса - 120×10 ℓ=220	2	2	2	2					4,2 кг
А4		4	1.030.9-2.7-2-0.71.0	Швеллер [20 ГОСТ 8240-72 ℓ=1000	2	2	2	2					36,8 кг
				Стандартные изделия									
		5		Болт М20×75.58 ГОСТ 7798-70*	2	2	2	2					
		6		Гайка М20.5 ГОСТ 5915-70*	2	2	2	2					
		7		Шайба 20.01.05 ГОСТ 11371-68*	4	4	4	4					
				Наплавленный металл 2%	1,1	1,1	1,0	1,0					кг

Нач. отд.	Светличный		15.06.88
Гл. спец.	Капитульский		
Рук. гр.	Корсунский		
Исполн.	Балакирева		
Провер.	Корсунский		
Исполн.	Фельдман		
Н. контр.	Капитульский		

1.030.9-2.7-2-0.71.0

Изделие соединительное МС124

Стадия	Лист	Листов
Р		1

ХАРЬКОВСКИЙ ПРОМСТРОЙНИИПРОЕКТ

20134-09 159

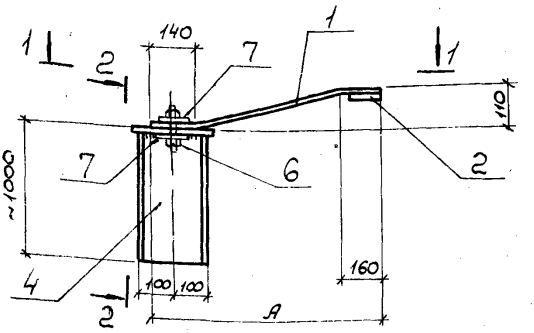

1 - 1

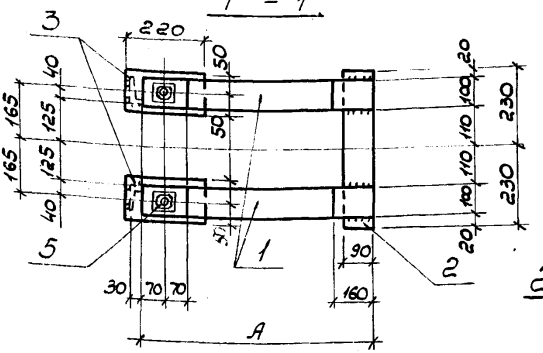

2 - 2

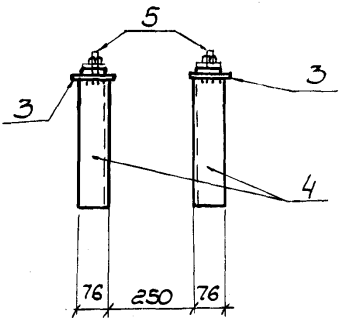

Обозначение	Марка	A, мм	масса, кг
1.030.9-2.7-2-0.71. 0	МС124	560	54,1
-01		520	53,5
-02		480	52,9
-03		440	52,3

Нач. отд.	Свеличный		15.06.13
Гл. спец.	Капитульский		
Рук. гр.	Корсунский		
Исполн.	Балакирева		
Провер.	Корсунский		
Исполн.	Фельдман		
Н. контр.	Капитульский		

1.030.9-2.7-2-0.71. ОСБ

Изделие соединительное МС124.

Сборочный чертеж

Сталь марки ВСт3кп2

Стадия	Масса	Масштаб
Р	см. табл.	1:45
Лист	Листов 1	

ХАРЬКОВСКИЙ ПРОМСТРОЙНИИПРОЕКТ

Инв. N подл. | Подпись и дата | Взам. инв. N

Формат	Зона	Поз.	Обозначение	Наименование	Кол. на исполнение 1.030.9-2.7-2-0.72.0-								Примечание
					–	01	02	03	04				
				Документация									
			1.030.9-2.7-2-0.00.ОТО	Техническое описание	X	X	X	X	X				
А4			1.030.9-2.7-2-0.72.ОСБ	Сборочный чертеж	X	X	X	X	X				
				Детали									
А4		1	1.030.9-2.7-2-0.72.0	Полоса-180×10 ГОСТ 103-76 ℓ=510	1	1	1	1	1				7,2 кг
А4		2	1.030.9-2.7-2-0.72.0	Полоса-180×10 ℓ=230	2								6,6 кг
			-01	ℓ=190		2							5,4 кг
			-02	ℓ=150			2						4,4 кг
			-03	ℓ=110				2					3,2 кг
			-04	ℓ=70					2				2,0 кг
А4		3	1.030.9-2.7-2-0.72.0	Труба 121×5 ГОСТ 10704-76 ℓ=330	1	1	1	1	1				4,7 кг
А4		4	1.030.9-2.7-2-0.72.0	Труба 133×5 ГОСТ 10704-76 ℓ=190	1	1	1	1	1				3,0 кг
А4		5	1.030.9-2.7-2-0.72.0	Уголок L 50×5 ГОСТ 8509-72* ℓ=180	2	2	2	2	2				1,4 кг
				Наплавленный металл 2%	0,4	0,4	0,4	0,3	0,3				кг

Нач. отд.	Светличный		15.06.83
Гл. спец.	Капитульский		
Рук. гр.	Корсунский		
Исполн.	Балакирева		
Провер.	Корсунский		
Исполн.	Фельдман		
Н. контр.	Капитульский		

1.030.9-2.7-2-0.72.0

Изделие соединительное МС 125

Стадия	Лист	Листов
Р		1

ХАРЬКОВСКИЙ ПРОМСТРОЙНИИПРОЕКТ

Инв. № подл. | Подп. и дата | Взам. инв. №

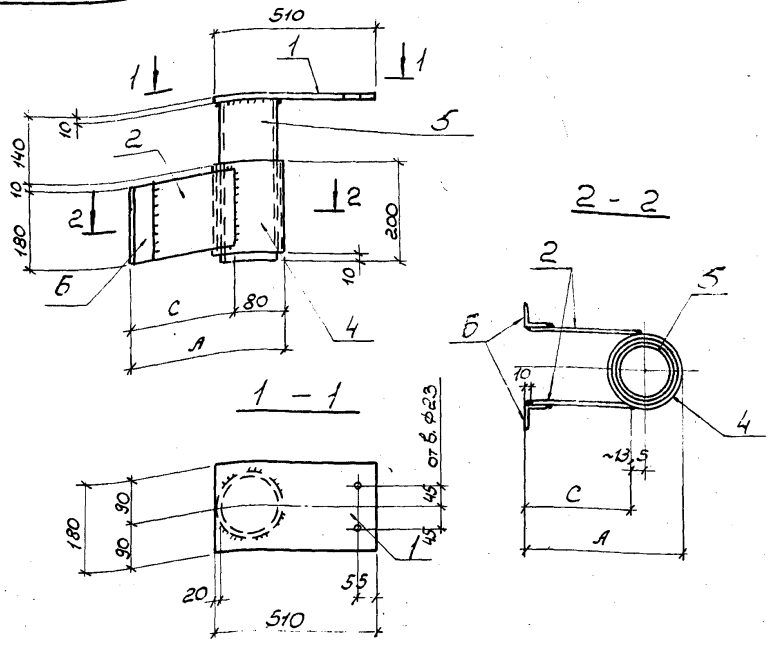

Обозначение	Марка	Размеры, мм		Масса, кг
		А	С	
1.030.9-2.7-2-0.72.0	МС125	320	240	22,9
-01		280	200	21,7
-02		240	160	20,7
-03		200	120	19,5
-04		160	80	18,3

Нач. отд.	Светличный		
Гл. спец.	Капитульский		
Рук. гр.	Корсунский		
Исполн.	Балакирева		
Провер.	Корсунский		
Исполн.	Фельдман		
Н. контр.	Капитульский		

1.030.9-2.7-2-0.72.0СБ

Изделие соединительное МС125. Сборочный чертеж

Сталь марки ВСт3кп2

Стадия	Масса	Масштаб
Р	см. табл.	1:10
Лист	Листов 1	

ХАРЬКОВСКИЙ ПРОМСТРОЙНИИПРОЕКТ

Взам. инв. N | Подпись и дата | Инв. N подл.

Формат	Зона	Поз	Обозначение	Наименование	Кол. на исполнение 1.030.9-2.7-2-0.73.0-									Примечание
					–	01	02	03	04	05	06			
				Документация										
			1.030.9-2.7-2-0.00.ОТО	Техническое описание	X	X	X	X	X	X	X			
А4			1.030.9-2.7-2-0.73.СБ	Сборочный чертеж	X	X	X	X	X	X	X			
				Детали										
А4		1	1.030.9-2.7-2-0.73.0	Полоса – 180×10 ГОСТ 103-76 ℓ=510	1	1	1	1	1	1	1			7,2 кг
А4		2	1.030.9-2.7-2-0.73.0	Полоса – 130×8 ℓ=140	1	1	1	1	1	1	1			1,2 кг
А4		3	1.030.9-2.7-2-0.73.0	Профиль 180×125×5 ГОСТ 25577-83 ℓ=340	1									7,6 кг
			-01	ℓ=320		1								7,1 кг
			-02	ℓ=300			1							6,7 кг
			-03	ℓ=280				1						6,3 кг
			-04	ℓ=260					1					5,8 кг
			-05	ℓ=240						1				5,4 кг

Копировал

Формат А4

Нач.отд.	Светличный		15.06.83
Гл.спец.	Капитульский		
Рук.гр.	Корсунский		
Исполн.	Бакакирева		
Провер.	Корсунский		
Исполн	Фельдман		
Н.контр.	Капитульский		

1.030.9-2.7-2-0.73.0

Изделие соединительное МС126

Стадия	Лист	Листов
Р	1	2

ХАРЬКОВСКИЙ ПРОМСТРОЙНИИПРОЕКТ

Инв. N подл	Подпись и дата	Взам. инв. N

Формат	Зона	Поз	Обозначение	Наименование	Кол. на исполнение 1.030.9-2.7-2-0.73.0-									Примечание
					–	01	02	03	04	05	06			
			-06	ℓ = 220							1			4,9 кг
А4		4	1.030.9-2.7-2-0.73.0	Труба 133×5 гост 10704-76 ℓ = 180	1	1	1	1	1	1	1			2,9 кг
А4		5	1.030.9-2.7-2-0.73.0	Труба 121×5 гост 10704-76 ℓ = 320	1	1	1	1	1	1	1			4,6 кг
А4		6	1.030.9-2.7-2-0.73.0	Уголок L 50×5 гост 8509-72* ℓ = 180	2	2	2	2	2	2	2			1,4 кг
				Наплавленный металл 2%	0,5	0,5	0,5	0,5	0,4	0,4	0,4			кг

1.030.9-2.7-2-0.73.0

Лист 2

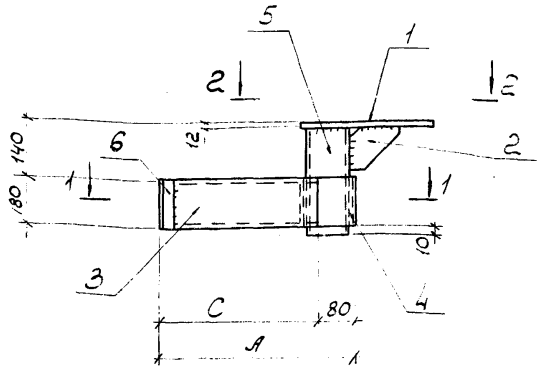

1 – 1

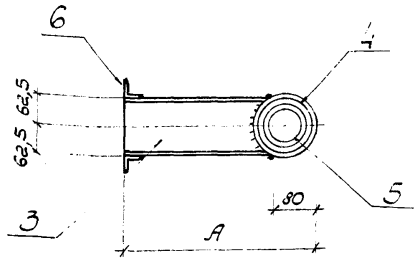

Деталь поз. „3"

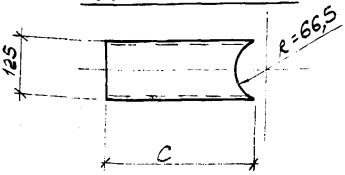

Нач. отд.	Светличный				
Гл. спец.	Капитульский				
Рук. гр.	Корсунский				
Исполн.	Балакирева				
Провер.	Корсунский				
Исполн.	Фельдман				
Н. контр.	Капитульский				

1.030.9-2.7-2-0.73 ОСБ

Изделие соединительное МС126.

Сборочный чертеж

Сталь марки ВСт.3кп2

Стадия	Масса	Масштаб
Р	см. табл.	1:15
Лист 1	Листов 2	

ХАРЬКОВСКИЙ ПРОМСТРОЙНИИПРОЕКТ

Инв. N подл. | Подпись и дата | Взам. инв. N

2 - 2

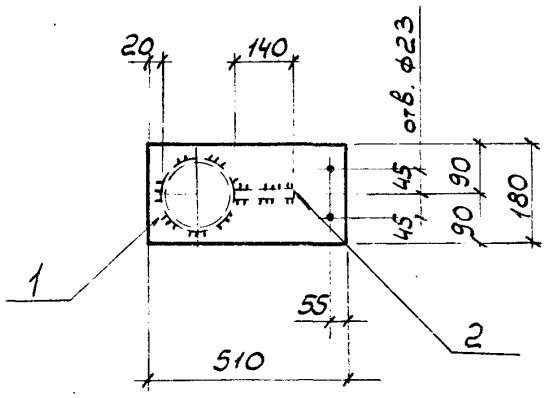

Обозначение	Марка	Размер, мм		Масса, кг
		A	C	
1.030.9-2.7-2-0.73.00	ТС126	420	340	24,9
-01		400	320	24,4
-02		380	300	24,0
-03		360	280	23,6
-04		340	260	23,1
-05		320	240	22,1
-06		300	220	22,2

Инв. N подл. | Подпись и дата | Взам. инв. N

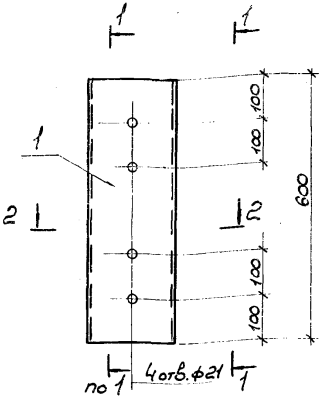

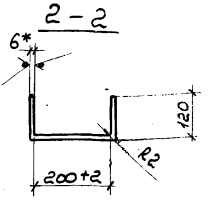

Формат	Зона	Поз.	Обозначение	Наименование	Кол.	Масса, кг	Примеч.
				Детали			
А4		1	1.030.9-2.7-2-0.74.01	Полоса - 440×6 ГОСТ 82-70 ℓ = 600	1	11,3	Гнуть из Ст6

* Размер для справок

Нач. отд.	Свеличный		05.06.85
Гл. спец.	Капитульский		
Рук. гр.	Корунский		
Исполн.	Зинченко		
Провер.	Корунский		
Н. контр.	Капитульский		

1.030.9-2.7-2-0.74.0

Изделие соединительное тс 127

Стадия	Масса	Масштаб
Р	См. табл.	1:10
Лист	Листов 1	

Сталь марки ВСт3кп2

ХАРЬКОВСКИЙ ПРОМСТРОЙНИИПРОЕКТ

Инв. N подл. | Подпись и дата | Взам. инв. N

Инв. N подл	Подпись и дата	Взам. инв. N

Формат	Зона	Поз.	Обозначение	Наименование	Кол. на исполнение 1.030.9-2.7-2-0.75.0							Примечание
					-	01	02	03	04			
				Документация								
			1.030.9-2.7-2-0.00.ОТО	Техническое описание	X	X	X					
А4			1.030.9-2.7-2-0.75.ОСБ	Сборочный чертеж	X	X	X					
				Детали								
А4		1	1.030.9-2.7-2-0.75.0	Полоса-200х10 ГОСТ 103-76 $\ell = 530$	1							8,3 кг
			01	$\ell = 480$		1						7,5 кг
			02	$\ell = 440$			1					6,9 кг
			03	$\ell = 400$				1				6,3 кг
			04	$\ell = 360$					1			5,7 кг
А4		2	1.030.9-2.7-2-0.75.0	Полоса-80х8 ГОСТ 103-76 $\ell = 270$	1							1,4 кг
			01	$\ell = 220$		1						1,1 кг

Нач. отд.	Светличный		15.06.8[illegible]
Гл. спец.	Капитульский		
Рук. гр.	Корсунский		
Исполн.	Фельдман		
Исполн.	Зинченко		
Провер.	Корсунский		
Н. контр.	Капитульский		

1.030.9-2.7-2-0.75.0

Изделие соединительное МС 128

Стадия	Лист	Листов
Р	1	2

ХАРЬКОВСКИЙ ПРОМСТРОЙНИИПРОЕКТ

20434-09 168

Инв. N подл.	Подпись и дата	Взам. инв. N

Формат	Зона	Поз.	Обозначение	Наименование	Кол. на исполнение 1.030.9-2.7-2-0.75.0-							Примечание
					–	01	02	03	04			
А4		3	1.030.9-2.7-2-0.75.0	Уголок L 100×10 ГОСТ 8509-72* ℓ=640	1	1	1	1	1			9,7 кг
А4		4	1.030.9-2.7-2-0.75.0	Уголок L 100×10 ГОСТ 8509-72* ℓ=450	1	1	1	1	1			6,8 кг
				Стандартные изделия								
		5		Болт М20×75.58 ГОСТ 7798-70*	4	4	4	4	4			
		6		Гайка М20.5 ГОСТ 5915-70*	4	4	4	4	4			
		7		Шайба 20.01.05 ГОСТ 11371-68*	4	4	4	4	4			
		8		Шайба 20.01.05 ГОСТ 10906-66*	4	4	4	4	4			
				Наплавленный металл 2%	0,5	0,5	0,5	0,5	0,5			кг

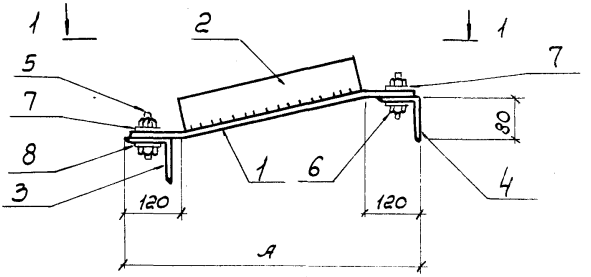

1 – 1

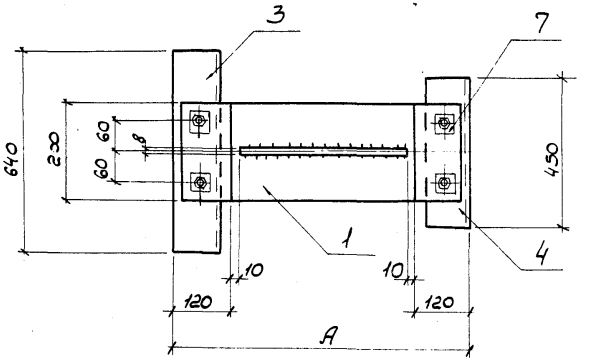

Обозначение	Марка	A, мм	масса, кг
1.030.9-2.7-2-075.0	МС128	520	26,2
01		470	25,1
02		420	23,4
03		370	22,8
04		320	22,2

Нач. отд.	Светличный	
Гл. спец.	Капитульский	
Рук. гр.	Корсунский	
Исполн.	Фельдман	
Исполн.	Зинченко	
Провер	Корсунский	
Н. контр	Капитульский	

1.030.9-2.7-2-075.0 СБ

Изделие соединительное МС 128.

Сборочный чертеж

Стадия	Масса	Масштаб
Р	см. табл.	1:10
Лист	Листов 1	

Сталь марки ВСт3кп2

ХАРЬКОВСКИЙ ПРОМСТРОЙНИИПРОЕКТ

Инв. N подл. | Подпись и дата | Взам. инв. N

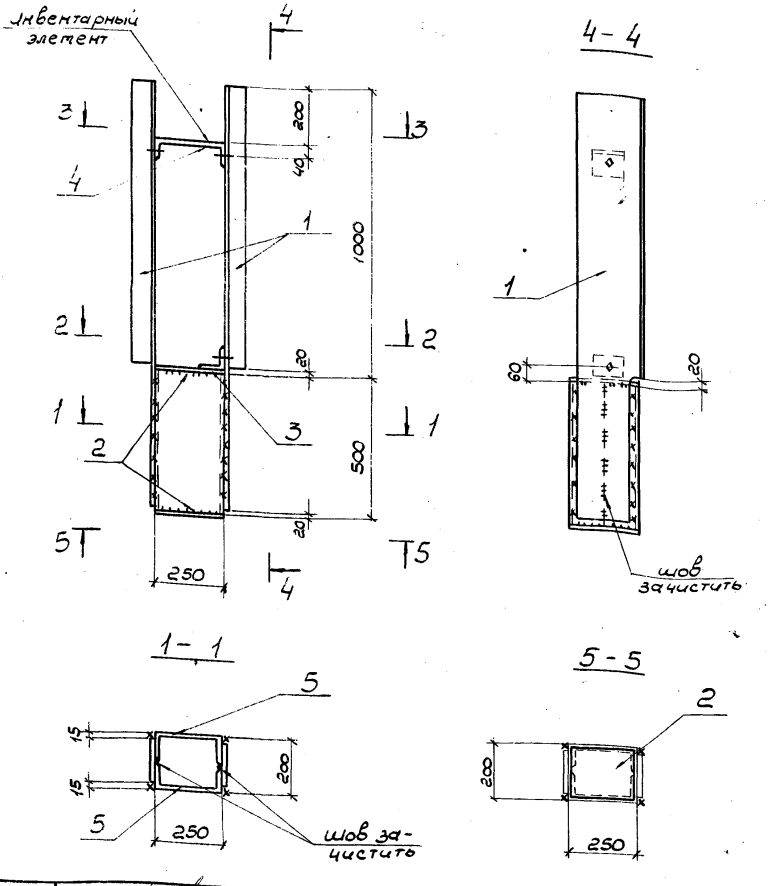

Нач. отд.	Сверличный		
Гл. спец.	Капитульский		
рук. гр.	Корсунский		
Исполн.	Зинченко		
Провер	Корсунский		
Н. контр.	Капитульский		

1.030.9-2.7-2-0.76.0

Изделие соединительное тс 129	Стадия	Масса	Масштаб
	Р	см. табл.	1:15
	Лист 1	Листов 2	
Сталь марки ВСт3кп2	ХАРЬКОВСКИЙ ПРОМСТРОЙНИИПРОЕКТ		

Инв. N подл. | Подпись и дата | Взам. инв. N

Деталь поз.1

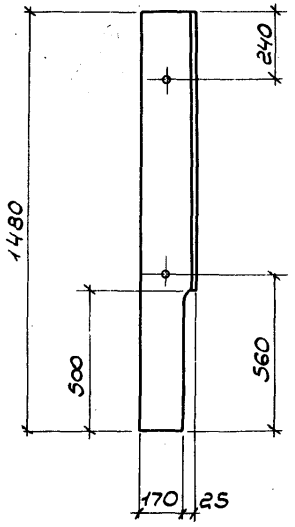

2 - 2

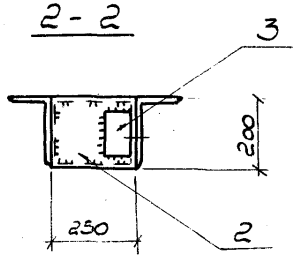

3 - 3

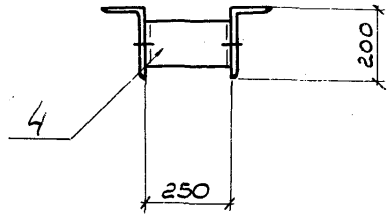

Формат	Зона	Поз.	Обозначение	Наименование	Кол.	Масса, кг	Примеч.
				Детали			
А4		1	1.030.9-2.7-2-0.76.01	Уголок L200×125×12 ГОСТ 8510-72* ℓ=1480	2	79,1	
А4		2	1.030.9-2.7-2-0.76.02	Полоса-200×8 ГОСТ 103-76 ℓ=250	2	6,2	
А4		3	1.030.9-2.7-2-0.76.03	Уголок L100×7 ГОСТ 8509-72* ℓ=150	1	1,6	
А4		4	1.030.9-2.7-2-0.76.04	Гнутый швеллер [250×100×6 ГОСТ 8278-83 ℓ=150	1	3,0	
А4		5	1.030.9-2.7-2-0.76.05	Гнутый швеллер [250×100×6 ГОСТ 8278-83 ℓ=500	2	20,1	
				Болт М20×75.58 ГОСТ 7798-70*	3		
				Гайка М20.5 ГОСТ 5915-70*	3		
				Шайба 20.01.05 ГОСТ 10906-66*	6		

Взам. инв. N | Подпись и дата | Инв. N подл.

1.030.9-2.7-2-0.76.0

Лист 2

Формат	Зона	Поз.	Обозначение	Наименование	Кол. на исполнение 1.030.9-2.7-2-0.77.0-								Примечание
					–	01	02	03	04	05	06	07	
				Документация									
			1.030.9-2.7-2-0.00.ОТО	Техническое описание									
А4			1.030.9-2.7-2-0.77.ОСБ	Сборочный чертеж									
				Детали									
А4		1	1.030.9-2.7-2-0.77.0	Полоса-200×10 ГОСТ 103-76 ℓ = 550	1								8,6 кг
			01	ℓ = 530		1							8,3 кг
			02	ℓ = 510			1						8,0 кг
			03	ℓ = 500				1					7,9 кг
			04	ℓ = 450					1				7,1 кг
			05	ℓ = 430						1			6,8 кг
			06	ℓ = 410							1		6,5 кг
			07	ℓ = 400								1	6,3 кг

Нач. отд.	Светличный		
Гл. спец.	Капитульский		
Рук. гр.	Корсунский		
Исполн.	Фельдман		
Провер.	Корсунский		
Н. контр.	Капитульский		

1.030.9-2.7-2-0.77.0

Изделие соединительное ТС130

Стадия	Лист	Листов
Р	1	2

ХАРЬКОВСКИЙ ПРОМСТРОЙНИИПРОЕКТ

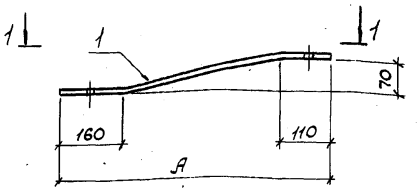

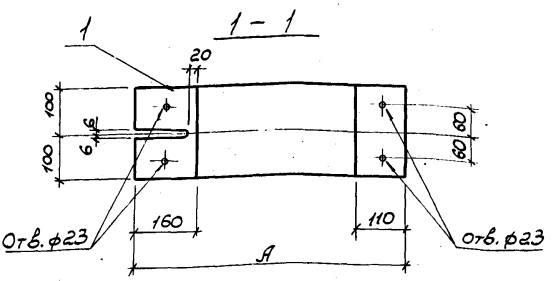

Обозначение	Марка	А, мм	Масса, кг
1.030.9-2.7-2-0.78.0-		540	8,6
-01		520	8,3
-02		500	8,0
-03	МС130	490	7,9
-04		440	7,1
-05		420	6,8
-06		400	6,5
-07		390	6,3

Нач. отд.	Свеличный		
Гл. спец.	Капитульский		
Рук. гр.	Корсунский		
Исполн.	Фельдман		
Провер.	Корсунский		
Н. контр.	Капитульский		

1.030.9-2.7-2-0.77. ОСБ

Изделие соединительное МС130. Сборочный чертеж

Сталь марки ВСт3кп2

Стадия	Масса	Масштаб
Р	см. табл.	1:10
Лист	Листов 1	

ХАРЬКОВСКИЙ ПРОМСТРОЙНИИПРОЕКТ

Инв. N подл. | Подпись и дата | Взам. инв. N

Формат	Зона	Поз.	Обозначение	Наименование	Кол. на исполнение 1.030.9-2.7-2-0.78.0-								Примечание
					-	01	02	03	04	05	06	07	
				Документация									
			1.030.9-2.7-2-0.00.ОТО	Техническое описание	X	X	X	X	X	X	X	X	
А4			1.030.9-2.7-2-0.78.ОСБ	Сборочный чертеж	X	X	X	X	X	X	X	X	
				Детали									
А4		1	1.030.9-2.7-2-0.78.0	Полоса - 200х10 ГОСТ 103-76 ℓ=550	1								8,6 кг
			-01	ℓ=530		1							8,3кг
			-02	ℓ=510			1						8,0кг
			-03	ℓ=500				1					7,9кг
			-04	ℓ=450					1				7,1кг
			-05	ℓ=430						1			6,8кг
			-06	ℓ=410							1		6,5кг
			-07	ℓ=400								1	6,3кг
А4		2	1.030.9-2.7-2-0.78.0	Уголок L 100х10 ГОСТ 8509-72* ℓ=120	2	2	2	2	2	2	2	2	3,6кг

Нач. отд.	Светличный		
Гл. спец.	Капитульский		
Рук. гр.	Корчунский		
Исполн.	Балткирева		
Провер.	Корчунский		
Исполн.	Фельдман		
Н. контр.	Капитульский		

1.030.9-2.7-2.-0.78.0

Изделие соединительное МС 131

Стадия	Лист	Листов
Р	1	2

ХАРЬКОВСКИЙ ПРОМСТРОЙНИИПРОЕКТ

Инв.N подл.	Подпись и дата	Взам.инв.N

Формат	Зона	Поз.	Обозначение	Наименование	Кол. на исполнение 1.030.9-2.7-2-0.78.0-								Примечание
					-	01	02	03	04	05	06	07	
				Стандартные изделия									
		3		Болт М20х75.58 ГОСТ 7798-70*	2	2	2	2	2	2	2	2	
		4		Гайка М20.5 ГОСТ 5915-70*	2	2	2	2	2	2	2	2	
		5		Шайба 20.01.05 ГОСТ 11371-68*	2	2	2	2	2	2	2	2	
		6		Шайба 20.01.05 ГОСТ 10906-66*	2	2	2	2	2	2	2	2	
				Наплавленный металл 2%	0,2	0,2	0,2	0,2	0,2	0,2	0,2	0,2	кг

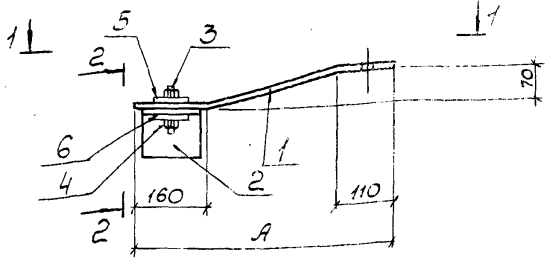

1 – 1

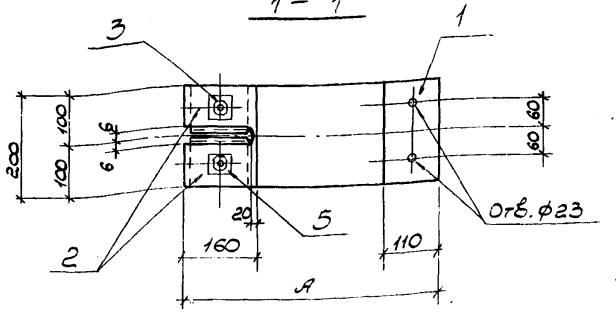

2 – 2

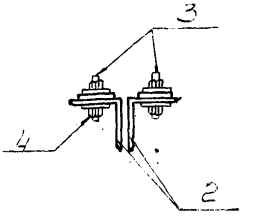

Обозначение	Марка	A, мм	Масса, кг
1.030.9-2.7-2-0.78.0	МС131	540	12,2
-01		520	11,9
-02		500	11,6
-03		490	11,5
-04		440	10,7
-05		420	10,4
-06		400	10,1
-07		390	9,9

Нач. отд.	Светличный		15.06.83
Гл. спец.	Капитульский		
Рук. гр.	Корсунский		
Исполн.	Балакирева		
Провер.	Корсунский		
Исполн.	Фельдман		
Н. контр.	Капитульский		

1.030.9-2.7-2-0.78.ОСБ

Изделие соединительное МС131.
Сборочный чертеж

Стадия	Масса	Масштаб
Р	см. табл.	1:10
Лист	Листов 1	

Сталь марки ВСт3кп2

ХАРЬКОВСКИЙ ПРОМСТРОЙНИИПРОЕКТ

Инв.N подл.	Подпись и дата	Взам. инв.N

Формат	Зона	Поз.	Обозначение	Наименование	Кол. на исполнение 1.030.9-2.7-2-0.79.0-							Примечание
					-	01	02	03	04	05		
				Документация								
			1.030.9-2.7-2-0.00.ОТО	Техническое описание	X	X	X	X	X	X		
А4			1.030.9-2.7-2-0.79.ОСБ	Сборочный чертеж	X	X	X	X	X	X		
				Детали								
А4		1	1.030.9-2.7-2-0.79 О	Полоса - 160×10 ГОСТ 103-76 ℓ=520	1							6,5 кг
			-01	ℓ=480		1						6,0 кг
			-02	ℓ=450			1					5,7 кг
			-03	ℓ=430				1				5,4 кг
			-04	ℓ=410					1			5,1 кг
			-05	ℓ=380						1		4,8 кг
				Наплавленный металл 2%	0,1	0,1	0,1	0,1	0,1	0,1		кг

Нач. отд.	Светличный		15.06.83
Гл. спец.	Капитульский		
Рук. гр	Корсунский		
Исполн.	Балакирева		
Провер.	Корсунский		
Исполн.	Фельдман		
Н. контр	Капитульский		

1.030.9-2.7-2-0.79.0

Изделие соединительное МС 132

Стадия	Лист	Листов
Р		1

ХАРЬКОВСКИЙ ПРОМСТРОЙНИИПРОЕКТ

20434-09 ТВ

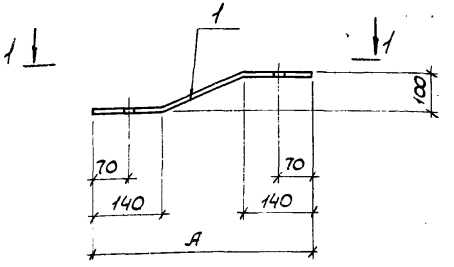

1 – 1

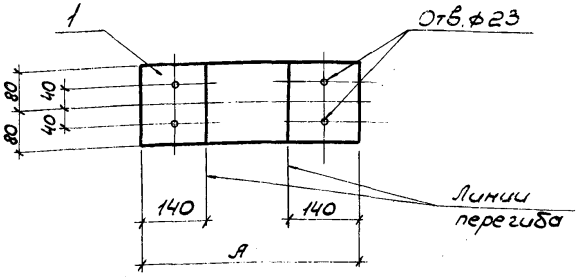

Обозначение	Марка	А, мм	Масса, кг
1.030.9-2.7-2-0.79. 0	МС132	500	6,5
-01		450	6,0
-02		420	5,7
-03		390	5,4
-04		360	5,1
-05		300	4,8

Нач. отд.	Свечничный		
Гл. спец.	Капитульский		
Рук. гр.	Корсунский		
Исполн.	Балакирева		
Провер.	Корсунский		
Исполн.	Фельдман		
Н. контр.	Капитульский		

1.030.9-2.7-2-0.79. ОСБ

Изделие соединительное МС132. Сборочный чертеж

Стадия	Масса	Масштаб
Р	см. табл.	1:10
Лист	Листов 1	

Сталь марки ВСт3кп2

ХАРЬКОВСКИЙ ПРОМСТРОЙНИИПРОЕКТ

Инв.N подл.	Подпись и дата	Взам.инв.N

Формат	Зона	Поз.	Обозначение	Наименование		Кол. на исполнение 1.030.9-2.7-2-0.80.0-							Примечание
						–	01	02	03	04	05		
				Документация									
			1.030.9-2.7-2-0.00.010	Техническое описание		×	×	×	×	×	×		
А4			1.030.9-2.7-2-0.80.0СБ	Сборочный чертеж		×	×	×	×	×	×		
				Детали									
А4		1	1.030.9-2.7-2-0.80.0	Полоса – 480×10 ГОСТ 82-70*	ℓ=700	1							26,4 кг
			-01		ℓ=650		1						24,5 кг
			-02		ℓ=600			1					22,6 кг
			-03		ℓ=550				1				20,7 кг
			-04		ℓ=450					1			17,0 кг
			-05		ℓ=400						1		15,1 кг
А4		2	1.030.9-2.7-2-0.80.0	Полоса – 240×10 ГОСТ 82-70*	ℓ=700	2							26,4 кг
			-01		ℓ=650		2						24,5 кг
			-02		ℓ=600			2					22,6 кг
			-03		ℓ=550				2				20,7 кг
			-04		ℓ=450					2			17,0 кг
			-05		ℓ=400						2		15,1 кг

Нач. отд.	Светличный		5.06.87
Гл.спец.	Капитульский		
Рук. гр.	Корсунский		
Исполн.	Балакирева		
Провер.	Корсунский		
Исполн.	Фельдман		
Н.контр.	Капитульский		

1.030.9 - 2.7-2-080.0

Изделие соединительное МС 134

Стадия	Лист	Листов
Р		1

ХАРЬКОВСКИЙ ПРОМСТРОЙНИИПРОЕКТ

2043-05 180

779

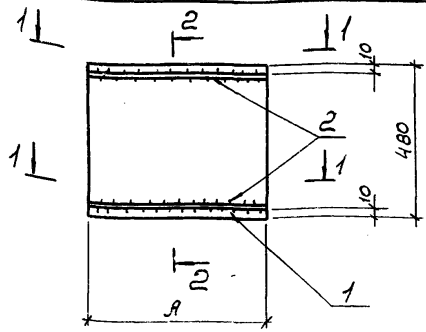

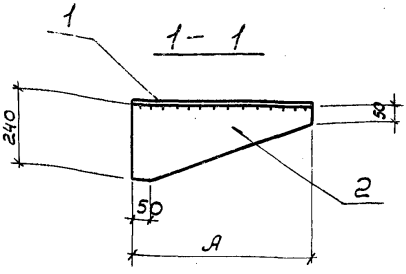

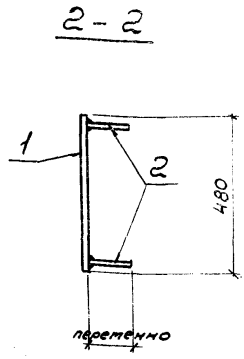

Обозначение	Марка	А, мм	Масса, кг
1.030.9-2.7-2-0.80.0	тс137	700	52,8
-01		650	49,0
-02		600	45,2
-03		550	41,4
-04		450	34,0
-05		400	30,2

Нач. отд.	Светличный		
Гл. спец.	Капитульский		
Рук. гр.	Корсунский		
Исполн.	Балакирева		
Провер.	Корсунский		
Исполн.	Фельдман		
Н. контр	Капитульский		

1.030.9-2.7-2-0.80. ОСБ

Изделие соединительное тс-134. Сборочный чертеж

Сталь марки ВСт3кп2

Стадия	Масса	Масштаб
Р	см. табл.	1:15
Лист	Листов 1	

ХАРЬКОВСКИЙ ПРОМСТРОЙНИИПРОЕКТ

Инв. N подл. | Подпись и дата | Взам. инв. N

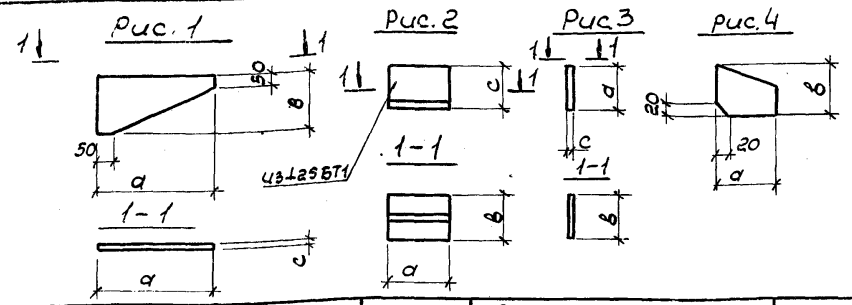

Обозначение	Марка	Рис.	Размеры, мм			Масса, кг
			a	b	c	
1.030.9-2.7-2-081.0	МС 135	Рис.1	300	250	10	5,9 кг
-01	МС 136		400	230	10	7,2 кг
-02	МС 137		430	230	10	7,8 кг
-03	МС 138		500	230	10	9,0 кг
-04	МС 139		600	230	10	10,8 кг
-05	МС 140	Рис.2	125	200	60	2,9 кг
-06	МС 133		125	200	80	
-07	МС 141	Рис.3	120	100	8	0,8 кг
-08	МС 157		300	120	20	5,7 кг
-09	МС 159		300	400	12	11,3 кг
-10	МС 160		120	350	12	4,0 кг
-11	МС 142	Рис.4	70	120	8	0,5 кг
-12	МС 143		170	120	8	1,3 кг

Нач. отд.	Светличный		
Гл. спец.	Капитульский		
Рук. гр.	Корсунский		
Исполн.	Балакирева		
Провер.	Корсунский		
Исполн.	Фельдман		
Н. контр.	Капитульский		

1.030.9-2.7-2-081.0

Изделие соединительное (МС 135; МС 136; МС 137; МС 133 МС 138; МС 139; МС 140; МС 141; МС 142; МС 143)

Стадия	Масса	Масштаб
Р		
	Лист	Листов 1

ВСт 3 кп 2 ГОСТ 380-71*

ХАРЬКОВСКИЙ ПРОМСТРОЙНИИПРОЕКТ

Инв. N подл. | Подпись и дата | Взам. инв. N

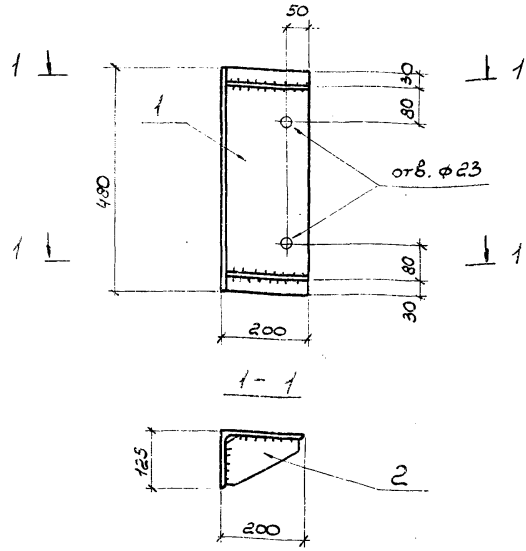

Формат	Зона	Поз.	Обозначение	Наименование	Кол.	Прим.
				Детали		
А4		1	1.030.9 - 2.7 - 2-082.01	Уголок L 200×125×12 ГОСТ 8510-72* ℓ = 480	1	14,2кг
А4		2	1.030.9 - 2.7 - 2-082.02	Полоса-100×8 ГОСТ 103-76 ℓ = 180	2	2,4кг

Нач. отд.	Светличный		
Гл. спец.	Капитульский		
Рук. гр.	Корсунский		
Исполн.	Фельдман		
Исполн.	Зинченко		
Провер.	Корсунский		
Н. контр.	Капитульский		

1.030.9 - 2.7 - 2-082.0

Изделие соединительное тс 144

Стадия	Масса	Масштаб
Р	см. табл.	1:10
Лист	Листов 1	

Сталь марки ВСт3кп2

ХАРЬКОВСКИЙ ПРОМСТРОЙНИИПРОЕКТ

Инв. N подл. | Подпись и дата | Взам. инв. N

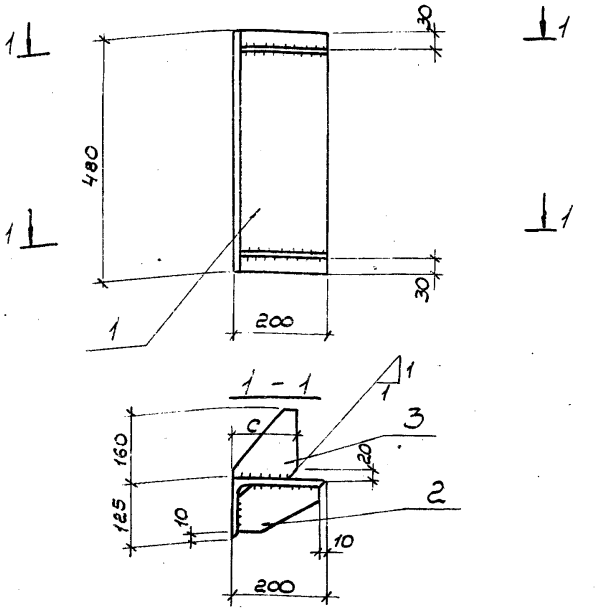

формат	Зона	Поз.	Обозначение	Наименование	С, мм	Кол.	Примеч.
				Детали			
А4		1	1.030.9-2.7-2-083.01	Уголок L 200×125×12 ГОСТ 8510-72* ℓ=480		1	14,2кг
А4		2	1.030.9-2.7-2-083.02	Полоса -100×8 ГОСТ 103-76 ℓ=180		2	2,4кг
А4		3	1.030.9-2.7-2-083.03	Полоса -160×8 ГОСТ 103-76	по проекту	2	

Взам. инв. N

Подпись и дата

Инв. N подл.

Нач. отд.	Светличный		
Гл. спец.	Капитульский		
Рук. гр.	Корсунский		
Исполн.	Фельдман		
Исполн.	Зинченко		
Провер.	Корсунский		
Н. контр	Капитульский		

1.030.9-2.7-2-083.0

Изделие соединительное мс 145

Стадия	Масса	Масштаб
Р	ст. табл.	1:10
Лист	Листов 1	

Сталь марки ВСт3кп2

ХАРЬКОВСКИЙ ПРОМСТРОЙНИИПРОЕКТ

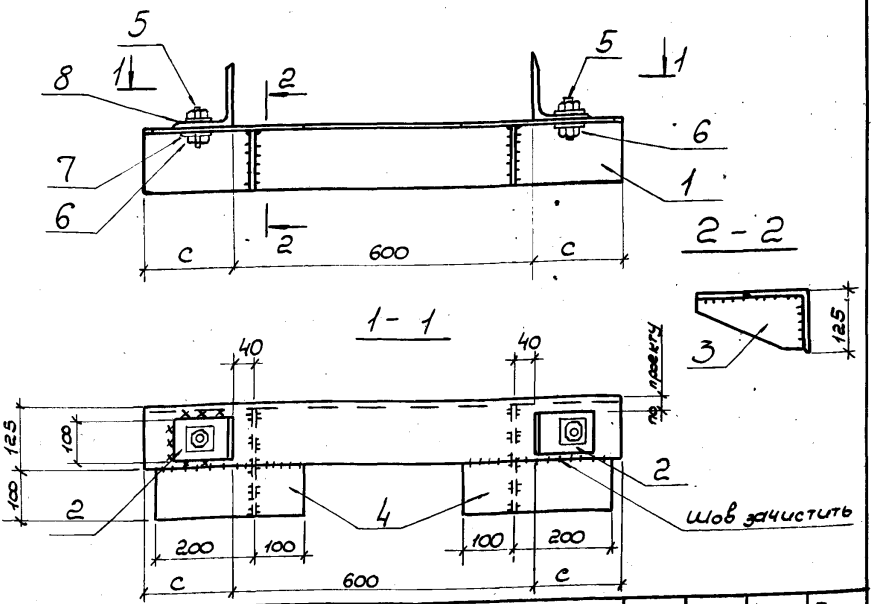

Формат	Зона	Поз.	Обозначение	Наименование	Кол.	Масса, кг	с, в мм	Примечание
				Детали			по проекту	
А4		1	1.030.9-2.7-2-084.01	Уголок L 125×12 ГОСТ 8509-72* ℓ=535÷680	1	15,5		для ℓ=680
А4		2	1.030.9-2.7-2-084.02	Уголок L 125×12 ГОСТ 8509-72* ℓ=100	2	4,6		
А4		3	1.030.9-2.7-2-084.03	Полоса-125×8 ГОСТ 103-76 ℓ=225	2	3,6		
А4		4	1.030.9-2.7-2-084.04	Полоса-100×10 ГОСТ 103-76 ℓ=300	2	4,8		
		5		Болт М20×75.58 ГОСТ 7798-70*	2			
		6		Гайка М20.5 ГОСТ 5915-70*	2			
		7		Шайба 20.01.05 ГОСТ 11371-68*	2			
		8		Шайба 20.01.05 ГОСТ 10906-66	2			

Взам. инв. N

Подпись и дата

Инв. N подл.

Нач. отд.	Светличный		15.06.83
Гл. спец.	Капитульский		
Рук. гр.	Корсунский		
Исполн.	Фельдман		
Исполн.	Зинченко		
Провер.	Корсунский		
Н. контр.	Капитульский		

1.030.9-2.7-2-084.0

Изделие соединительное МС 146

Стадия	Масса	Масштаб
Р	см. табл.	1:10
Лист	Листов 1	

Сталь марки ВСт3кп2

ХАРЬКОВСКИЙ ПРОМСТРОЙНИИПРОЕКТ

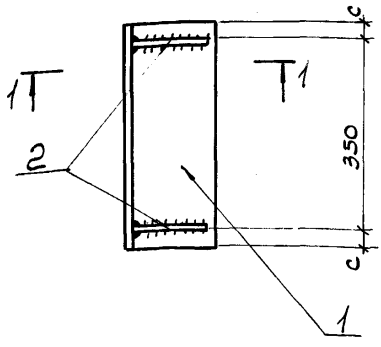

1 – 1

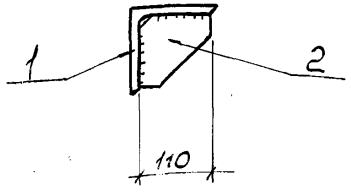

Формат	Зона	Поз.	Обозначение	Наименование	Кол.	Масса, кг	С, мм	Примечание
				Детали				
А4		1	1.030.9-2.7-2-0.85.01	Уголок L125×12 ГОСТ 8509-72* ℓ=400	1	9,1	25	
А4		1	1.030.9-2.7-2-0.85.02	Уголок L125×12 ГОСТ 8509-72* ℓ=500	1	11,3	75	
А4		2	1.030.9-2.7-2-0.85.03	Полоса -110×8 ГОСТ 103-76 ℓ=110	2	1,6		

Нач. отд.	Светличный		15.06.87
Гл. спец.	Капитульский		
Рук. гр.	Корсунский		
Исполн.	Балакирева		
Провер.	Корсунский		
Исполн.	Фельдман		
Н. контр.	Капитульский		

1.030.9-2.7-2-0.85.0

Изделие соединительное МС147

Стадия	Масса	Масштаб
Р	см. табл.	1:10
Лист	Листов 1	

Сталь марки ВСт3кп2

ХАРЬКОВСКИЙ ПРОМСТРОЙНИИПРОЕКТ

Инв. N подл. | Подпись и дата | Взам. инв. N

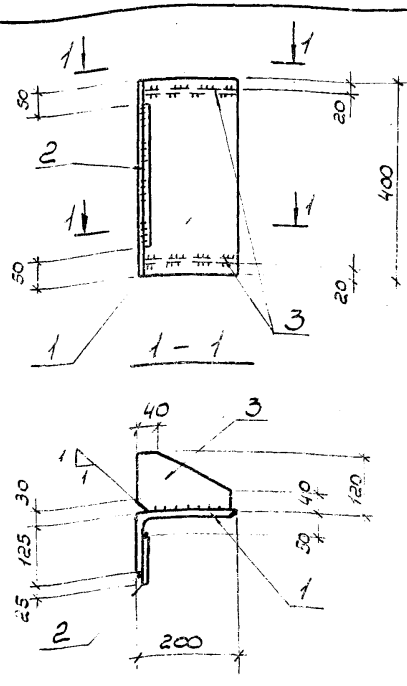

Формат	Зона	Поз.	Обозначение	Наименование	Кол.	Масса, кг	С, мм	Примечание
				Детали				
А4		1	1.030.9-2.7-2-086.01	Уголок L 200×125×16 ГОСТ 8510-72*, ℓ=400	1	15,6		
А4		2	1.030.9-2.7-2-086.02	Полоса-120×8 ГОСТ 103-76 ℓ=300	1	1,9		
А4		3	1.030.9-2.7-2-086.03	Полоса-180×10 ГОСТ 103-76 ℓ=130	2	3,6		

Нач. отд.	Светличный	
Гл. спец.	Капитульский	
Рук. гр.	Корсунский	
Исполн.	Балакирева	
Провер.	Корсунский	
Исполн.	Фельдман	
Н. контр	Капитульский	

Инв. N подл. | Подпись и дата | Взам. инв. N

1.030.9-2.7-2-086.0

Изделие соединительное тс 148

Стадия	Масса	Масштаб
Р	ст. табл.	1:10
Лист	Листов 1	

Сталь марки ВСт 3кп2

ХАРЬКОВСКИЙ ПРОМСТРОЙНИИПРОЕКТ

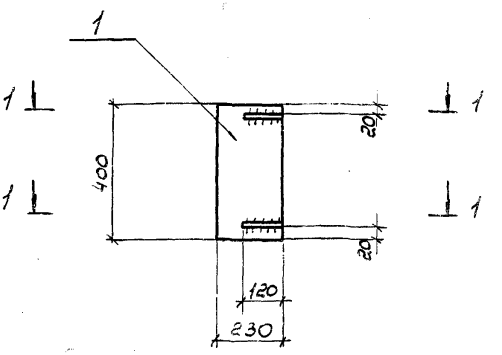

1 - 1

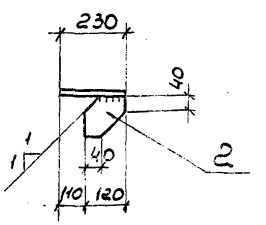

Формат	Зона	Поз	Обозначение	Наименование	Кол.	Масса, кг	Примеч.
				Детали			
А4		1	1.030.9-2.7-2-087.01	Полоса-200×12 ГОСТ 103-76 ℓ=400	1	7,5	
А4		2	1.030.9-2.7-2-087.02	Полоса-120×8 ГОСТ 103-76 ℓ=170	2	2,6	

Взам. инв. N

Подпись и дата

Инв. N подл.

Нач. отд.	Светличный	
Гл. спец.	Капитульский	
Рук. гр.	Корсунский	
Исполн.	Фельдман	
Исполн.	Зинченко	
Провер.	Корсунский	
Н. контр.	Капитульский	

1.030.9-2.7-2-087.0

Изделие соединительное МС 149

Стадия	Масса	Масштаб
Р	см. табл.	1:15
Лист	Листов 1	

Сталь марки ВСт3кп2

ХАРЬКОВСКИЙ ПРОМСТРОЙНИИПРОЕКТ

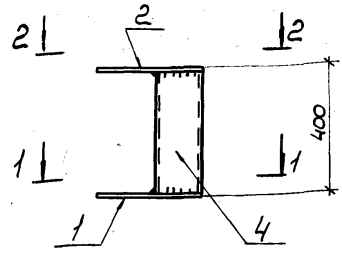

1 - 1

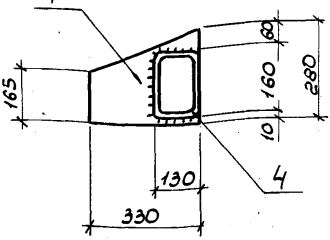

2 - 2

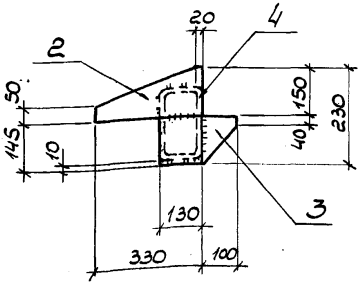

Формат	Зона	Поз	Обозначение	Наименование	Кол.	Масса, кг	Примечание
				Детали			
А4		1	1.030.9-2.7-2-088.0	Полоса -230×10 ГОСТ 82-72* ℓ=330	1	6,0	
А4		2	1.030.9-2.7-2-088.0	Полоса 150×10 ГОСТ 103-76 ℓ=330	1	3,9	
А4		3	1.030.9-2.7-2-088.0	Полоса -80×10 ГОСТ 103-76 ℓ=240	1	1,5	
А4		4	1.030.9-2.7-2-088.0	Профиль □160×130×7 ГОСТ 25577-83 ℓ=400	1	11,3	

Взам. инв. N | Подпись и дата | Инв. N подл.

Нач. отд.	Светличный	
Гл. спец.	Капитульский	
Рук. гр.	Корсунский	
Исполн.	Балакирева	
Провер.	Корсунский	
Исполн.	Фельдман	
Н. контр.	Капитульский	

1.030.9-2.7-2-088.0

Изделие соединительное МС 150

Стадия	Масса	Масштаб
Р	см. табл.	1:15
Лист	Листов 1	

Сталь марки ВСт3кп2

ХАРЬКОВСКИЙ ПРОМСТРОЙНИИПРОЕКТ

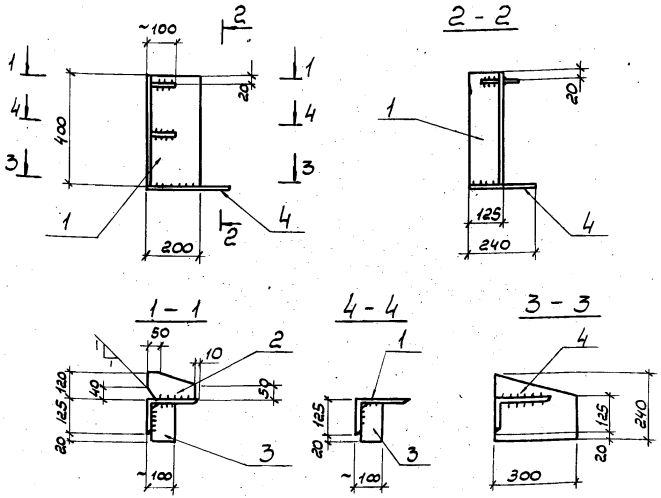

Формат	Зона	Поз.	Обозначение	Наименование	Кол.	Масса кг	Приме-чание
				Детали			
А4		1	1.030.9-2.7-2-0.89.01	Уголок L 200×125×12 ГОСТ 8509-72* ℓ=400	1	11,9	
А4		2	1.030.9-2.7-2-0.89.02	Полоса - 120×8 ГОСТ 103-76 ℓ=200	2	3,0	
А4		3	1.030.9-2.7-2-0.89.03	Полоса - 90×8 ГОСТ 103-76 ℓ=145	2	1,6	
А4		4	1.030.9-2.7-2-0.89.04	Полоса - 240×10 ГОСТ 82-70* ℓ=300	1	5,7	

Нач. отд.	Светличный		1.030.9-2.7-2-0.89.0
Гл. спец.	Капитульский		
Рук. гр.	Корсунский		
Исполн.	Фельдман		Изделие соединительное МС 151
Исполн.	Зинченко		
Провер.	Корсунский		
Н. контр.	Капитульский		

Стадия	Масса	Масштаб
Р	ст. табл.	1:15
Лист	Листов 1	

Сталь марки ВСт3кп2

ХАРЬКОВСКИЙ ПРОМСТРОЙНИИПРОЕКТ

Взам. инв. № | Подпись и дата | Инв. № подл.

Формат	Зона	Поз.	Обозначение	Наименование		Кол. на исполнение 1.030.9-2.7-2-0.90.0 —	01	02	03	04	05		Примечание
				Документация									
			1.030.9-2.7-2-000.ОТО	Техническое описание		X	X	X	X	X	X		
А4			1.030.9-2.7-2-090.ОСБ	Сборочный чертеж		X	X	X	X	X	X		
				Детали									
А4		1	1.030.9-27-2-090.0	Полоса - 450х10 гост 82-70*	ℓ=700	1							26,4 кг
			-01		ℓ=650		1						24,5 кг
			-02		ℓ=600			1					22,6 кг
			-03		ℓ=550				1				20,7 кг
			-04		ℓ=450					1			16,9 кг
			-05		ℓ=400						1		15,0 кг
А4		2	1.030.9-2.7-2-090.0	Полоса - 240х10 гост 82-70*	ℓ=700	2							26,4 кг
			-01		ℓ=650		2						24,5 кг
			-02		ℓ=600			2					22,6 кг
			-03		ℓ=550				2				20,7 кг
			-04		ℓ=450					2			16,9 кг
			-05		ℓ=400						2		15,0 кг

Нач. отд.	Светличный	
Гл. спец.	Капитульский	
Рук. гр.	Корсунский	
Исполн.	Балакирева	
Провер.	Корсунский	
Исполн.	Фельдман	
Н. контр	Капитульский	

1.030.9-2.7-2-0.90.0

Изделие соединительное МС 152

Стадия	Лист	Листов
Р		1

ХАРЬКОВСКИЙ ПРОМСТРОЙНИИПРОЕКТ

20034-09 191

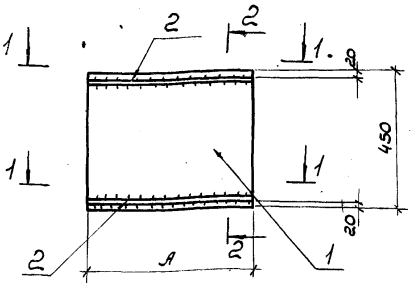

1 – 1

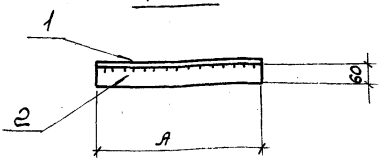

2 – 2

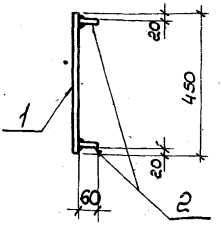

Обозначение	Марка	l, мм	Масса, кг
1.030.9-2.7-2-0,90.0	МС152	700	52,8
-01		650	49,0
-02		600	45,2
-03		550	41,4
-04		450	33,8
-05		400	30,0

Взам. инв. №

Подпись и дата

Инв. № подл.

Нач. отд.	Свелчичный	
Гл. спец.	Капитульский	
Рук. гр.	Корсунский	
Исполн.	Балакирева	
Провер.	Корсунский	
Исполн.	Фельдман	
Н. контр.	Капитульский	

1.030.9-2.7-2-0,90. ОСБ

Изделие соединительное МС 152.
Сборочный чертеж

Сталь марки ВСт. 3 кп2

Стадия	Масса	Масштаб
Р	см. табл.	1:15
Лист	Листов 1	

ХАРЬКОВСКИЙ ПРОМСТРОЙНИИПРОЕКТ

Рис.1

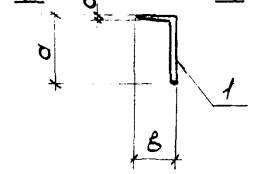

Рис.2

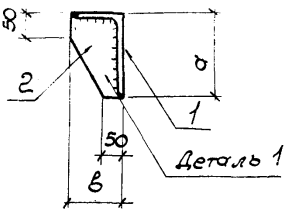

Деталь 1

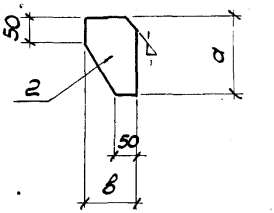

1-1; 5-5

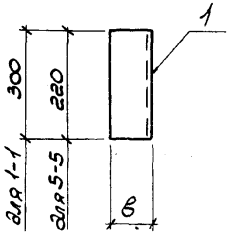

2-2

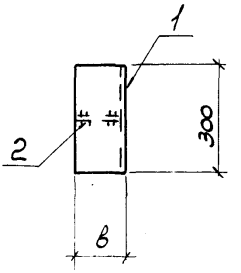

3-3

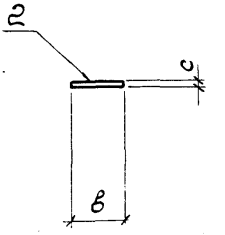

Рис.3

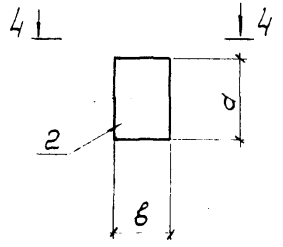

4-4

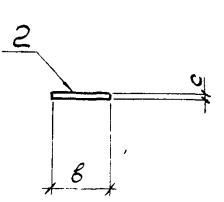

Рис.4

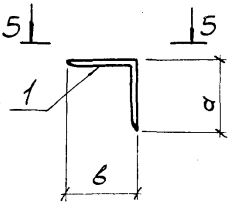

Нач. отд.	Свеличный		
Гл. спец.	Капитульский		
Рук. гр.	Корсунский		
Исполн.	Зинченко		
Провер.	Корсунский		
Исполн.	Фельдман		
Н. контр	Капитульский		

1.030.9-2.7-2-0.91.0

Изделие соединительное (МС153; МС154; МС156; МС157; МС162)

Стадия	Масса	Масштаб
Р	см. табл.	

Лист 1 | Листов 2

Сталь марки ВСт3кп2

ХАРЬКОВСКИЙ ПРОМСТРОЙНИИПРОЕКТ

Обозначение	Марка	Рис.	Размеры, мм			Масса, кг
			a	в	c	
1.030.9-2.7-2-0.91.0	МС153	Рис.1	200	125	16	11,7
01	МС154	Рис.2	250	160	20	24,8
02	МС157		200	125	16	14,9
03	МС156	Рис.3	300	120	12	3,4
04	МС162	Рис.4	140	140	12	5,6

Формат	Зона	Поз.	Обозначение	Наименование	Кол.	Примеч.
				1.030.9-2.7-2-0.91.0		МС153
				Детали		
А4		1	1.030.9-2.7-2-0.91.1	Уголок L200×125×16 ГОСТ 8510-72* ℓ=300	1	
				1.030.9-2.7-2-0.91.01		МС154
				Детали		
А4		1	1.030.9-2.7-2-0.91.2-01	Уголок L250×160×20 ГОСТ 8510-72* ℓ=300	1	
А4		2	1.030.9-2.7-2-0.91.3-01	Полоса -160×20 ГОСТ 103-76 ℓ=250	1	
				1.030.9-2.7-2-0.91.02		МС157
				Детали		
А4		1	1.030.9-2.7-2-0.91.4-02	Уголок L200×125×16 ГОСТ 8510-72* ℓ=300	1	
А4		2	1.030.9-2.7-2-0.91.5-02	Полоса -125×16 ГОСТ 103-76 ℓ=200	1	
				1.030.9-2.7-2-0.91.03		МС156
				Детали		
А4		2	1.030.9-2.7-2-0.91.6-03	Полоса -120×12 ГОСТ 103-76 ℓ=300	1	
				1.030.9-2.7-2-0.91.04		МС162
				Детали		
А4		1	1.030.9-2.7-2-0.91.7-04	Уголок L140×12 ГОСТ 8509-72* ℓ=220	1	

Взам. инв. N | Подпись и дата | Инв. N подл.

Формат	Зона	Поз.	Обозначение	Наименование	Кол. на исполнение 1.030.9-2.7-2-0.92.0- —	01	02	03	04	05		Примечание
				Документация								
			1.030.9-2.7-2-0.00.ОТО	Техническое описание	X	X	X	X	X	X		
А4			1.030.9 - 2.7-2-0.92.0СБ	Сборочный чертеж	X	X	X	X	X	X		
				Детали								
А4		1	1.030.9-2.7-2-0.92.0	Двутавр I26 Ш1 ТУ 14-2-24-72 ℓ=350	1							15,0 кг
			01	ℓ=310		1						13,3 кг
			02	ℓ=270			1					11,6 кг
			03	ℓ=230				1				9,9 кг
			04	ℓ=190					1			8,2 кг
			05	ℓ=150						1		6,5 кг
А4		2	1.030.9-2.7-2-0.92.0	Полоса - 100х16 ГОСТ 103-76 ℓ=300	1	1	1	1	1	1		3,8 кг
А4		3	1.030.9-2.7-2-0.92.0	Полоса - 240х12 ГОСТ 82-70 ℓ=300	1	1	1	1	1	1		6,8 кг
				Наплавленный металл 2%	0,3	0,3	0,3	0,3	0,3	0,2		кг

Нач. отд.	Светличный		15.06.83
Гл. спец.	Капитульский		
Рук. гр.	Корсунский		
Исполн.	Зинченко		
Провер.	Корсунский		
Н. контр.	Капитульский		

1.030.9-2.7-2-0.92.0

Изделие соединительное
ТС 155

Стадия	Лист	Листов
Р		1

ХАРЬКОВСКИЙ ПРОМСТРОЙНИИПРОЕКТ

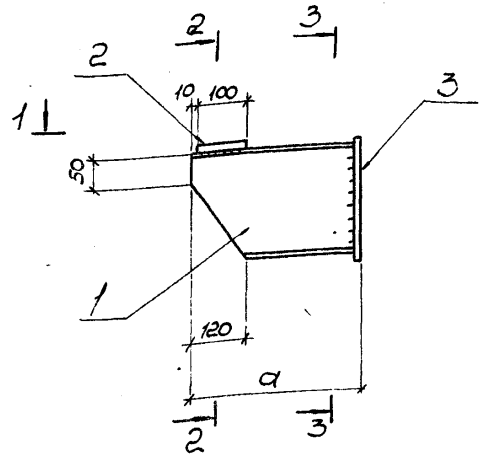

2-2

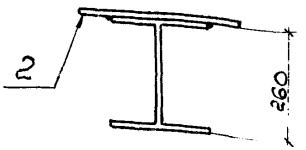

1-1

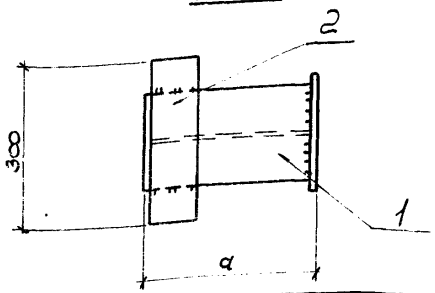

3-3

3

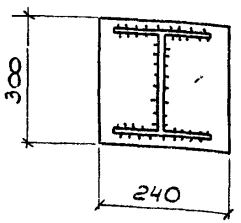

Обозначение	Марка	a, мм	Масса, кг	Обозначение	Марка	a, мм	Масса, кг
1.030.9-2.7-2-0.92.0	МС155	350	25,6	04		190	18,8
01		310	23,9	05		150	17,1
02		270	22,2				
03		230	20,5				

Нач. отд.	Светличный		12.06.83
Гл.спец.	Капитульский		
Рук. гр.	Корсунский		
Исполн.	Зинченко		
Провер.	Корсунский		
Н.контр	Капитульский		

1.030.9-2.7-2-0.92.0 СБ

Изделие соединительное МС 155

Сборочный чертеж

Сталь марки ВСт3кп2

Стадия	Масса	Масштаб
Р	См. табл.	1:10
Лист	Листов 1	

ХАРЬКОВСКИЙ ПРОМСТРОЙНИИПРОЕКТ

Инв. N подл. | Подпись и дата | Взам. инв. N

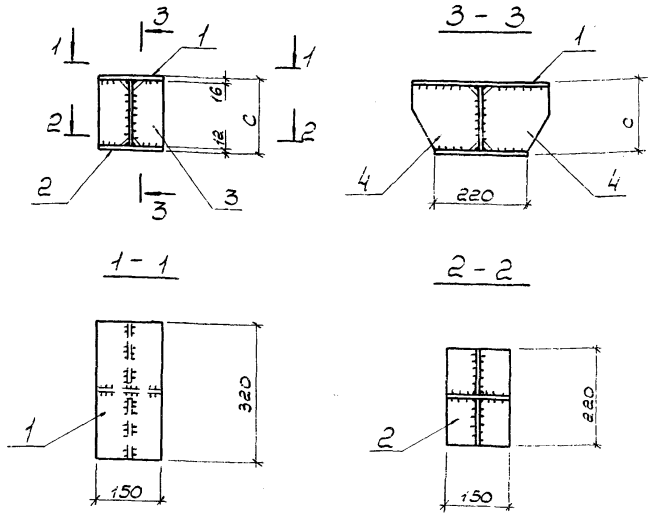

Формат	Зона	Поз.	Обозначение	Наименование	Кол.	Масса, кг	c, мм	Примечание
				Детали				
А4		1	1.030.9-2.7-2-0.93.01	Полоса-150×16 ГОСТ 103-76 ℓ=320	1	6,0	по проекту	
А4		2	1.030.9-2.7-2-0.93.02	Полоса-150×12 ГОСТ 103-76 ℓ=220	1	3,1		
А4		3	1.030.9-2.7-2-0.93.03	Полоса-150×12 ГОСТ 103-76	1			Вес по проекту
А4		4	1.030.9-2.7-2-0.93.04	Полоса-150×12 ГОСТ 103-76	2			Вес по проекту

Нач.отд.	Светличный		15.06.[illegible]
Гл.спец.	Капитульский		
Рук.гр.	Корсунский		
Исполн.	Фельдман		
Провер.	Корсунский		
Н.контр.	Капитульский		

1.030.9-2.7-2-0.93.0

Изделие соединительное МС 158

Стадия	Масса	Масштаб
Р	ст. табл.	1:10
Лист	Листов 1	

Сталь марки ВСт3кп2

ХАРЬКОВСКИЙ ПРОМСТРОЙНИИПРОЕКТ

Взамен.инв.N | Подпись и дата | Инв.N подл.

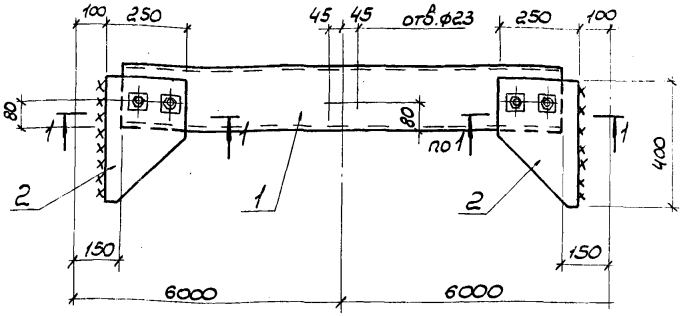

1 – 1

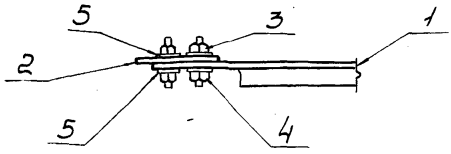

Формат	Зона	Поз.	Обозначение	Наименование	Кол.	Масса, кг	Примечание
				Детали			
А4		1	1.030.9-2.7-2-0.94.01	Швеллер [20 ГОСТ 8240-72 ℓ=11700	1	215	
А4		2	1.030.9-2.7-2-0.94.02	Полоса – 250×10 ГОСТ 82-70* ℓ=400	2	7,9	
		3		Болт М20×75.58 ГОСТ 7798-70*	4		
		4		Гайка М20.5 ГОСТ 5915-70*	4		
		5		Шайба 20.01.05 ГОСТ 11371-68*	8		

Нач. отд.	Светличный		15.06.89
Гл. спец.	Капитульский		
Рук. гр.	Корсунский		
Исполн.	Фельдман		
Провер.	Корсунский		
Н. контр.	Капитульский		

1.030.9-2.7-2-0.94.0

Изделие соединительное ТС 161

Стадия	Масса	Масштаб
Р	см. табл.	1:15
Лист	Листов 1	

Сталь марки Вст3кп2

ХАРЬКОВСКИЙ ПРОМСТРОЙНИИПРОЕКТ

Инв. N подл. | Подпись и дата | Взам. инв. N

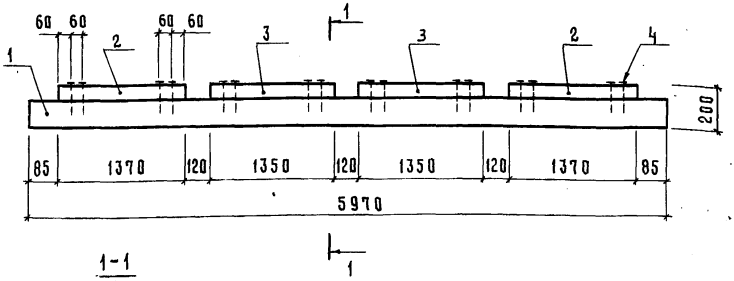

1-1

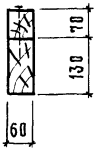

Марка	Объём древесины м³
Д1	0,07

Формат	Зона	Поз.	Обозначение	Наименование	Кол.	Примечание
				Детали		
				Пиломатериалы ГОСТ 24454-80 сосна или ель $\varphi \leq 20\%$		
БЧ		1	1.030.9-2.7-2-0.95.1	Доска 60×130 ℓ=5970	1	0,047 м³
БЧ		2	1.030.9-2.7-2-0.95.2	Брусок 60×70 ℓ=1370	2	0,006 м³
БЧ		3	1.030.9-2.7-2-0.95.3	Брусок 60×70 ℓ=1350	2	0,006 м³
				Стандартные изделия		
		4		Гвоздь К4×120 ГОСТ 4028-63	16	11,77 кг / 1000 шт

Нач.отд	Котов	
Гл.конст.	Цудечкис	
Н.контр.	Кузьмина	
Гл.спец.	Люхина	
Ст.инж.	Кузьмина	
Ст.инж.	Матвеева	
Гл.спец.	Люхина	

1.030.9-2.7-2-0.95.0

Изделие деревянное Д1

Стадия	Масса	Масштаб
Р	35,0	
Лист	Листов 1	

ГИПРОНИСЕЛЬХОЗ

Взам. инв. N | Подпись и дата | Инв. N подл.

Копировал Косенкова 20434-09 199 формат А4

Обозначение	Ф, мм и класс стали	Длина, мм	Масса, кг	Примечание
1.030.9-2.7-2-0.00.1	12А III	2980	2,6	ГОСТ 5781-82
-001		3450	3,1	
-002		3550	3,2	
-003		3580	3,2	
-004		3700	3,3	
-005		3940	3,5	
-006		4050	3,6	
-007		4150	3,7	
-008		4180	3,7	
-009		4290	3,8	
-010		4300	3,8	
-011		4400	3,9	
-012		4430	3,9	
-013		4540	4,0	
-014		4650	4,1	
-015		4750	4,2	
-016		4780	4,2	
-017		4900	4,4	
-018		5000	4,4	
-020		5380	4,8	
-021		5630	5,0	
-022		5980	5,3	
-023		6580	5,8	

Взам. инв. №

Подпись и дата

Инв. № подл.

Нач. отд.	Бродский		
Н. контр.	Чумакова		
Гл. спец.	Коротецкий		
Рук. гр.	Чумакова		
Исполнил	Лапкун		
Проверил	Проценко		

1.030.9-2.7-2-0.00.1

Стержень арматурный

Стадия	Масса	Масштаб
Р	См. табл.	—
Лист 1	Листов 6	

ХАРЬКОВСКИЙ ПРОМСТРОЙНИИПРОЕКТ

Обозначение	Ф, мм и класс стали	Длина, мм	Масса, кг	Примечание
1.030.9-2.7-2-0.00.1-024	12AIII	8030	7,1	
-025		3300	4,0	
-026		3550	4,3	
-027		3900	4,7	
-028		4150	5,0	
-030		4340	5,3	
-031		4500	5,4	
-032		4580	5,5	
-033		4800	5,8	
-034		5180	6,3	
-035		5400	6,5	
-036		5780	7,0	
-037	14AIII	6380	7,7	ГОСТ 5781-82
-038		6830	8,3	
-039		7180	8,7	
-040		7780	9,4	
-041		8030	9,7	
-042		8980	10,9	
-043		9230	11,2	
-044		9280	11,2	
-045		3450	5,5	
-046		3700	5,8	
-047		4050	6,4	
-048		4300	6,8	
-049	16AIII	4580	7,2	
-050		4650	7,3	
-051		4900	7,7	
-052		4950	7,8	

Инв.№ подл. | Подпись и дата | Взам. инв.№

Обозначение	Ф, мм и класс стали	Длина, мм	Масса, кг	Примечание
1.030.9-2.7-2-0.00.1-053		5180	8,2	
-054		5550	8,8	
-055		5780	9,1	
-056		6150	9,7	
-057		6380	10,1	
-058		6750	10,7	
-059		6980	11,0	
-060		7350	11,6	
-061		7580	12,0	
-062		7950	12,6	
-063		8180	12,9	
-064	16А III	8380	13,2	
-065		8980	14,2	ГОСТ 5781-82
-066		9230	14,6	
-067		9580	15,1	
-068		10180	16,1	
-069		10480	16,6	
-070		11080	17,5	
-071		11680	18,5	
-072		12280	19,4	
-073		12880	20,4	
-074		3800	7,6	
-075		4150	8,3	
-076		4400	8,8	
-077	18А III	4750	9,5	
-078		5000	10,0	
-079		5650	11,3	
-080		6250	12,5	

Инв. № подл. | Подпись и дата | Взам. инв. №

1.030.9-2.7-2-0.00.1

Лист 3

Обозначение	Ф, мм и класс стали	Длина, мм	Масса, кг	Примечание
1.030.9-2.7-2-0.00.1-081	18 A III	6380	12,8	ГОСТ 5781-82
-082		6850	13,7	
-083		6980	14,0	
-084		7450	14,9	
-085		7580	15,2	
-086		8050	16,1	
-087		8180	16,4	
-088		8780	17,6	
-089		9380	18,8	
-090		9980	20,0	
-091		10430	20,9	
-092		10580	21,2	
-093		10780	21,6	
-094		11380	22,8	
-095		11630	23,3	
-096		11980	24,0	
-097		12580	25,2	
-098		12830	25,7	
-099		13480	27,0	
-100		13780	27,6	
-101		14080	28,2	
-102		14680	29,4	
-103	20 A III	4450	11,0	
-104		5050	12,5	
-105		5700	14,1	
-106		6300	15,6	
-107		7500	18,5	
-108		8100	20,0	

Инв. № подл. | Подпись и дата | Взам. инв. №

Обозначение	Ф, мм и класс стали	Длина, мм	Масса, кг	Примечание
1.030.9-2.7-2-0.00.1-109		8780	21,7	
-110		9380	23,2	
-111		9980	24,7	
-112		10580	26,1	
-113	20 A III	12580	31,1	
-114		12830	31,7	
-115		13180	32,6	
-116		13780	34,0	
-117		14030	34,7	ГОСТ 5781-82
-118		15280	37,7	
-119		15880	39,2	
-120		7650	22,8	
-121		8250	24,6	
-122		9980	29,7	
-123	22 A III	10580	31,5	
-124		14030	41,8	
-125		14380	42,9	
-126		17080	50,9	
-127		280	0,06	
-128		380	0,08	
-129	6 A I	430	0,09	
-130		480	0,10	
-131		580	0,13	
-132		280	0,03	
-133		330	0,04	
-134	5 Вр I	380	0,05	ГОСТ 6727-80
-135		430	0,06	
-136		480	0,07	

Взам. инв. №

Подпись и дата

Инв. № подл.

Обозначение	Ф, мм и класс стали	Длина, мм	Масса, кг	Примечание
1.030.9-2.7-2-0.00.1-137	5Вр I	580	0,08	ГОСТ 6727-80
-138	12А III	7830	7,0	ГОСТ 5781-82
-139		8430	7,5	
-140		9030	8,0	
-141		9630	8,6	
-142		10230	9,1	
-143		10830	9,6	
-144		14030	12,5	
-145		14380	12,8	

Инв.№ подл. | Подпись и дата | Взам. инв.№

Рис. 1

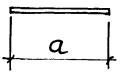

Рис. 2

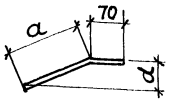

Рис. 3

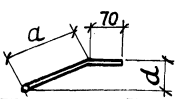

Рис. 4

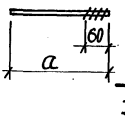

Рис. 5

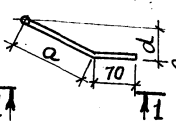

1-1

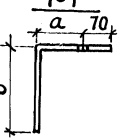

Рис. 6

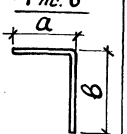

Обозначение	Рис.	Ф, мм и класс стали	Размеры, мм a	в	d	Масса, кг	Примечание
1.030.9-2.7-2-0.00.2	1	10 A III	260	—	—	0,2	ГОСТ 5781-82
-01	2	10 A III	300	—	75	0,2	
-02	1	10 A III	360	—	—	0,2	
-03	-"-	8 A III	275	—	—	0,1	
-04	2	10 A III	140	—	75	0,1	
-05	3	10 A III	170	400	75	0,4	
-06	2	12 A III	200	—	95	0,2	
-07	3	12 A III	230	500	95	0,7	
-08	2	14 A III	250	—	115	0,2	
-09	3	14 A III	280	550	115	1,1	
-10	1	8 A III	375	—	—	0,1	

Нач. отд.	Бродский		
Н. контр.	Чупакова		
Гл. спец.	Коротецкий		
Ст. инж.	Чупакова		
Исполнил	Проценко		
Проверил	Чупакова		

1.030.9-2.7-2-0.00.2

Стержень арматурный гнутый

Стадия	Масса	Масштаб
Р	Ст. табл.	-
Лист 1	Листов 3	

ХАРЬКОВСКИЙ ПРОМСТРОЙНИИПРОЕКТ

Инв. № подл. | Подпись и дата | Взам. инв. №

Обозначение	Рис.	Ø, мм и класс стали	Размеры, мм a	в	d	Масса кг	Примечания
-11	2	12АIII	140	—	75	0,2	ГОСТ 5781-82
-12	3	12АIII	170	500	75	0,7	
-13	2	14АIII	200	—	95	0,3	
-14	3	14АIII	230	550	95	1,0	
-15	1	12АIII	240	—	—	0,2	
-16	—"—	16АIII	240	—	—	0,4	
-17	—"—	16АIII	285	—	—	0,5	
-18	6	16АIII	650	360	—	1,6	
-19	1	16АIII	335	—	—	0,5	
-20	—"—	10АIII	195	—	—	0,1	
-21	6	10АIII	500	260	—	0,5	
-22	1	10АIII	295	—	—	0,2	
-23	6	10АIII	500	360	—	0,5	
-24	1	14АIII	390	—	—	0,5	
-25	6	14АIII	550	460	—	1,2	
-26	1	16АIII	485	—	—	0,8	
-27	6	16АIII	650	560	—	1,9	
-28	1	10АIII	350	—	—	0,2	
-29	—"—	10АIII	370	—	—	0,2	
-30	—"—	10АIII	470	—	—	0,3	
-31	2	16АIII	300	—	130	0,6	
-32	3	16АIII	330	650	130	1,7	
-33	2	16АIII	350	—	150	0,7	
-34	3	16АIII	380	650	150	1,7	
-35	2	16АIII	450	—	150	0,8	
-36	3	16АIII	480	650	150	1,9	
-37	2	16АIII	200	—	95	0,4	
-38	3	16АIII	230	650	95	1,5	
-39	5	16АIII	380	650	150	1,7	

Инв.№ подл. | Подпись и дата | Взам.инв.№

Обозначение	Рис.	ф, мм и класс стали	Размеры, мм a	b	d	Масса, кг	Примечания
-40	5	16AIII	480	650	150	1,9	
-41	2	16AIII	250	—	115	0,5	
-42	3	16AIII	280	650	115	1,6	
-43	5	16AIII	230	650	95	1,5	
-44	5	16AIII	280	650	115	1,6	ГОСТ
-45	1	25AI	100	—	—	0,4	5781-82
-46	—"—	12AI	210	—	—	0,2	
-47	—"—	12AI	160	—	—	0,1	
-48	4	12AI	250	—	—	0,2	
-49	—"—	12AI	180	—	—	0,2	
-50	1	12AI	120	—	—	0,1	
-51	—"—	12AI	100	—	—	0,1	
-52	—"—	25AI	240	—	—	0,9	
-53	5	10AIII	170	400	75	0,4	
-54	5	12AIII	230	500	95	0,7	
-55	—"—	14AIII	280	550	115	1,1	
-56	—"—	12AIII	170	500	75	0,7	
-57	—"—	14AIII	230	550	95	1,0	
-58	—"—	16AIII	330	650	130	1,7	
-59	6	12AIII	310	500	—	0,7	
-60	—"—	16AIII	310	650	—	1,5	
-61	—"—	16AIII	410	650	—	1,7	
-62	—"—	12AIII	260	500	—	0,7	
-63	1	12AIII	195	—	—	0,2	
-64	—"—	12AI	340	—	—	0,3	
-65	6	10AI	100	350	—	0,3	
-66	1	12AI	250	—	—	0,2	
-67	—"—	10AI	230	—	—	0,1	

Инв. № подл. | Подпись и дата | Взам. инв. №

Рис. 1

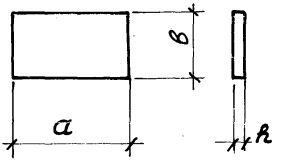

Рис. 2

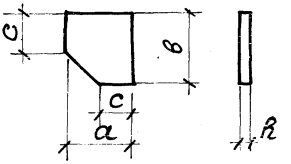

Рис. 3

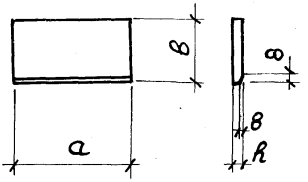

Рис. 4

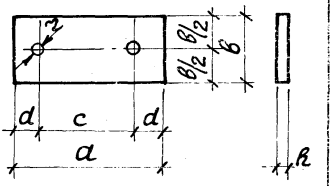

Рис. 5

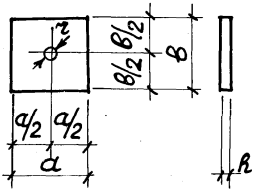

Рис. 6

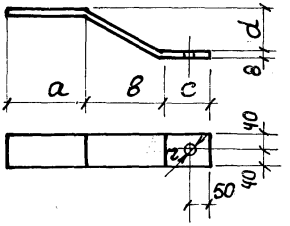

Нач. отд.	Бродский		1.030.9-2.7-2-0.00.3		
Н. контр.	Чумакова				
Гл. спец.	Коротецкий				
Рук. гр.	Чумакова				
Исполнил	Проценко				
Проверил	Чумакова				
			Полоса	Стадия: Р	Масса: См. табл.	Масштаб: –
				Лист 1	Листов 5
			ГОСТ 103-76	ХАРЬКОВСКИЙ ПРОМСТРОЙНИИПРОЕКТ	

Инв. № подл. | Подпись и дата | Взам. инв. №

Рис.7

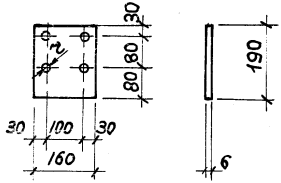

Рис.8

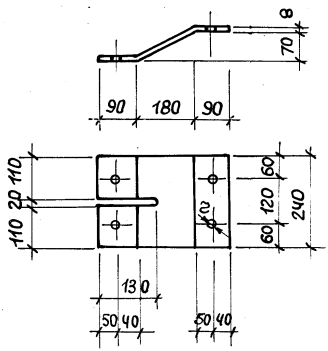

Рис.9

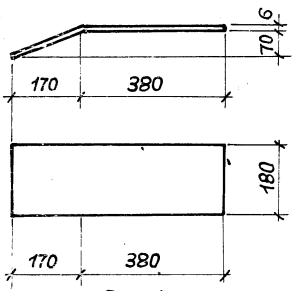

Рис.10

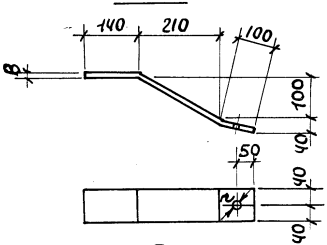

Рис.11

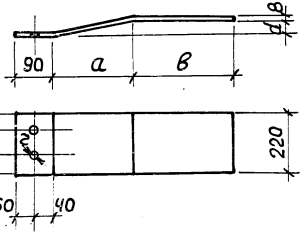

Рис.12

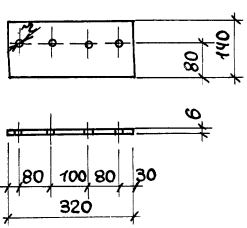

Инв.№подл. | Подпись и дата | Взам.инв.№

Рис. 13

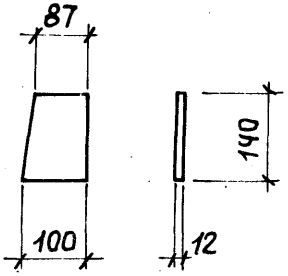

Рис. 14

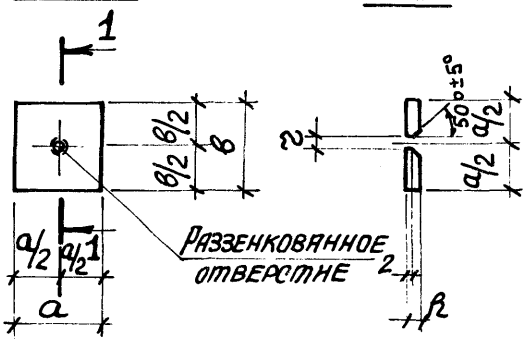

Рис. 15

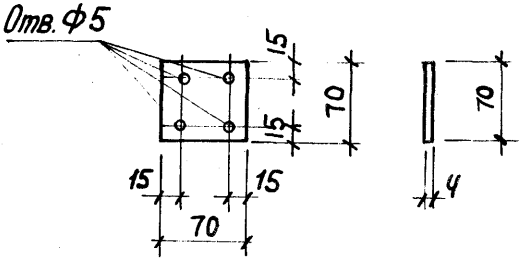

Рис. 16

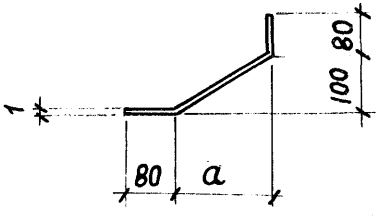

Рис. 17

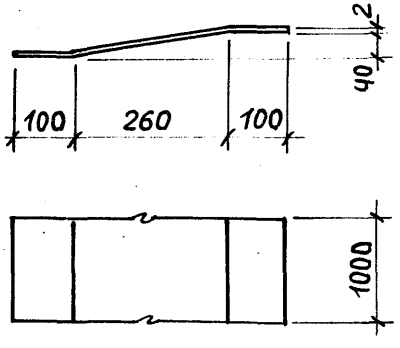

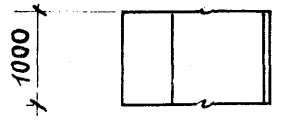

Обозначение	Рис.	Размеры, мм						Масса, кг	Примечание
		a	в	c	d	R	r		
1.030.9-2.7-2-0.00.3	1	50	50	—	—	8	—	0,2	
-01	—"—	60	60	—	—	10	—	0,3	
-02	—"—	500	290	—	—	10	—	11,4	
-03	—"—	50	50	—	—	10	—	0,2	
-04	—"—	500	300	—	—	10	—	11,8	
-05	—"—	500	300	—	—	12	—	14,1	
-06	—"—	70	70	—	—	12	—	0,5	
-07	—"—	500	250	—	—	8	—	7,9	
-08	—"—	500	250	—	—	10	—	9,8	
-09	—"—	500	250	—	—	12	—	11,8	
-10	—"—	200	100	—	—	8	—	1,3	
-11	—"—	100	100	—	—	16	—	1,3	
-12	4	250	130	170	40	8	13	2,0	
-13	5	60	60	—	—	6	13	0,2	
-14	—"—	50	50	—	—	5	11	0,1	
-15	14	120	60	—	—	10	16	0,6	
-16	1	300	100	—	—	12	—	2,8	
-17	2	100	120	60	—	12	—	1,1	
-18	—"—	140	140	50	—	10	—	1,5	
-19	3	140	120	—	—	10	—	1,3	
-20	1	400	90	—	—	8	—	2,3	
-21	6	150	190	100	110	—	21	2,6	
-22	10	—	—	—	—	—	21	2,4	
-23	14	60	60	—	—	12	18	0,3	
-24	—"—	60	60	—	—	12	20	0,3	
-25	—"—	80	80	—	—	16	22	0,7	

Инв. № подл. | Подпись и дата | Взам. инв. №

Обозначение	Рис.	Размеры, мм						Масса, кг	Примечание
		a	в	c	d	h	r		
1.030.9-2.7-2-0.00.3-26	14	80	80	—	—	16	24	0,7	
-27	-"-	80	80	—	—	16	26	0,7	
-28	11	140	250	50	70	—	21	6,8	
-29	13	—	—	—	—	—	—	1,2	
-30	1	100	60	—	—	10	—	0,5	
-31	3	400	60	—	—	10	—	1,9	
-32	7	—	—	—	—	—	12	1,4	
-33	9	—	—	—	—	—	—	4,8	
-34	1	160	80	—	—	12	—	1,2	
-35	8	—	—	—	—	—	21	5,6	
-36	12	—	—	—	—	—	12	2,1	
-37	6	330	240	90	70	—	21	3,4	
-38	11	240	400	50	70	—	21	10,0	
-39	-"-	240	300	50	70	—	21	8,2	
-40	-"-	150	220	50	70	—	21	6,5	
-41	-"-	340	100	40	70	—	21	7,3	
-42	-"-	300	250	50	70	—	21	8,8	
-43	6	260	270	90	70	—	21	8,0	
-44	15	—	—	—	—	—	—	0,1	
-45	16	70	—	—	—	—	—	2,2	ГОСТ 19904-74*
-46	-"-	170	—	—	—	—	—	3,0	
-47	17	—	—	—	—	—	—	7,3	ГОСТ 19903-74*
-48	14	100	100	—	—	14	29	1,1	
-49	5	80	80	—	—	8	27	0,4	
-50	3	200	140	—	—	10	—	2,2	

Инв.№ подл. | Подпись и дата | Взам. инв.№

Рис.1

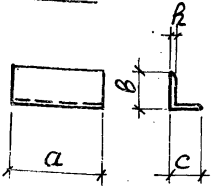

Рис.2

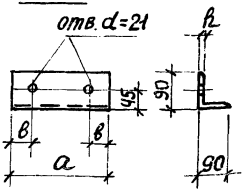

Рис.3

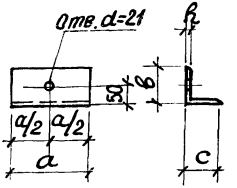

Обозначение	Рис.	Размеры, мм				Масса кг	Примечание
		a	в	c	R		
1.030.9-2.7-2-0.00.4	1	250	90	90	6	2,1	
-01	—"—	300	90	90	6	2,5	
-02	—"—	500	100	63	6	3,8	
-03	—"—	300	110	70	8	3,3	
-04	—"—	200	100	63	6	1,5	
-05	—"—	60	75	50	6	0,3	
-06	—"—	60	75	75	6	0,4	
-07	—"—	150	75	50	5	0,7	
-08	2	490	50	—	8	5,3	
-09	—"—	700	160	—	8	7,4	
-10	3	150	100	160	10	3,0	
-11	1	200	100	160	10	4,0	

Нач. отд.	Бродский		
Н. контр.	Чуткова		
Гл. спец.	Коротецкий		
Ст. инж.	Чуткова		
Исполнил	Проценко		
Проверил	Чуткова		

1.030.9-2.7-2-0.00.4

Уголок

Стадия	Масса	Масштаб
Р	Ст. табл.	—
Лист	Листов 1	

ГОСТ 8509-72*
ГОСТ 8510-72*

ХАРЬКОВСКИЙ ПРОМСТРОЙНИИПРОЕКТ

Инв. № подл. | Подпись и дата | Взам. инв. №

Министерство монтажных и специальных строительных работ СССР
Главное техническое управление
ВНИИМонтажспецстрой

УСТРОЙСТВО ДЛЯ КРЕПЛЕНИЯ ОБОРУДОВАНИЯ ДЮБЕЛЬ ДРК-М10

ПАСПОРТ

11 761.00.00.000 ПС

1984

Инв.№ подл. | Подпись и дата | Взам. инв.№

1. Назначение

Дюбель распорный конический исполнения ДРК-М10 применяется для закрепления оборудования и строительных элементов к несущим конструкциям из бетона (стенам, колоннам, перекрытиям, фундаментам и др.) при выполнении строительно-монтажных работ.

2. Техническая характеристика.

2.1. Диаметр крепежной резьбы дюбеля, мм		10
2.2. Диаметр отверстия под дюбель, мм		12
2.3. Глубина сверления отверстия под дюбель, мм		60 ± 1
2.4. Габаритные размеры дюбеля:	длина, мм	60
	диаметр, мм	12
2.5. Масса дюбеля, кг		0,033

3. Устройство и принцип работы.

Дюбель состоит из втулки и пробки. Втулка снабжена внутренней резьбой и наружным конусом с продольными прорезями. Конус втулки обжат в радиальном направлении до взаимного соприкосновения стенок прорезей. Пробка имеет конический конец, скругленный в месте перехода к торцу. При сборке дюбеля пробка вставляется своей конической частью через резьбовое отверстие во втулку.

Установка дюбеля осуществляется следующим образом. В стене (фундаменте, колонне или другой конструкции из бетона) сверлится отверстие требуемых размеров, в которое вставляется дюбель (втулка с пробкой). С помощью пробойника пробка загоняется молотком в конус втулки. При этом первоначально подогнутые друг к другу части конуса раздвигаются в радиальном направлении, благодаря чему дюбель закрепляется в отверстии. При установке оборудования в резьбу втулки завинчивается болт или шпилька необходимой длины.

Взам. инв. №

Подпись и дата

Инв. № подл.

Изм.	Лист	№ докум.	Подпись	Дата
Зав. лаб. 2		Алексеенко		
Н. контр.		Белов		
Ст. н. с.		Белов		
Гл. н. с.		Гольцев		

11761.00.00.000 ПС

Устройство для крепления оборудования Дюбель ДРК-М10 Паспорт

Лит.	Лист	Листов
	2	2

ВНИИМонтажспецстрой

Копировал: Устюгов

Министерство монтажных и специальных строительных работ СССР
Главное техническое управление
ВНИИМонтажспецстрой

Устройство для крепления оборудования
Дюбель ДРК-М10
Рабочая конструкторская документация

11761.00.00.000

1984

Инв.№ подл. | Подпись и дата | Взам. инв.№

Копировала: Четаева

2 0434-09 217

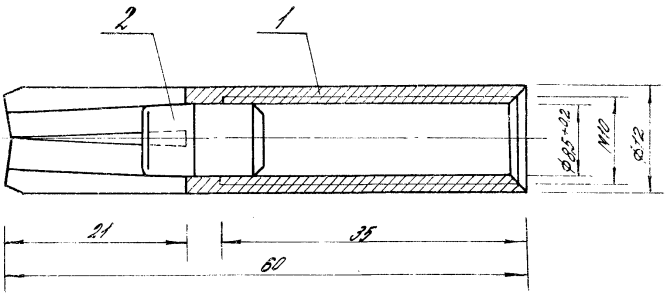

Формат	Зона	Поз.	Обозначение	Наименование	Кол.	Примечание
				Детали		
А4		1	11761.00.00.001	Втулка	1	
А4		2	11761.00.00.002	Пробка	1	

Зав. лабор.	Алексеенко		
Н. контр.	Белов		
Ст. н. сотр.	Белов		
Мл. н. сотр.	Гольцев		

11761.00.00.000 СБ

Дюбель ДРК - М10

Стадия	Масса	Масштаб
Р	0.033	2:1
Лист	Листов 1	

ВНИИМонтажспецстрой

Инв. № подл. | Подпись и дата | Взам. инв. №

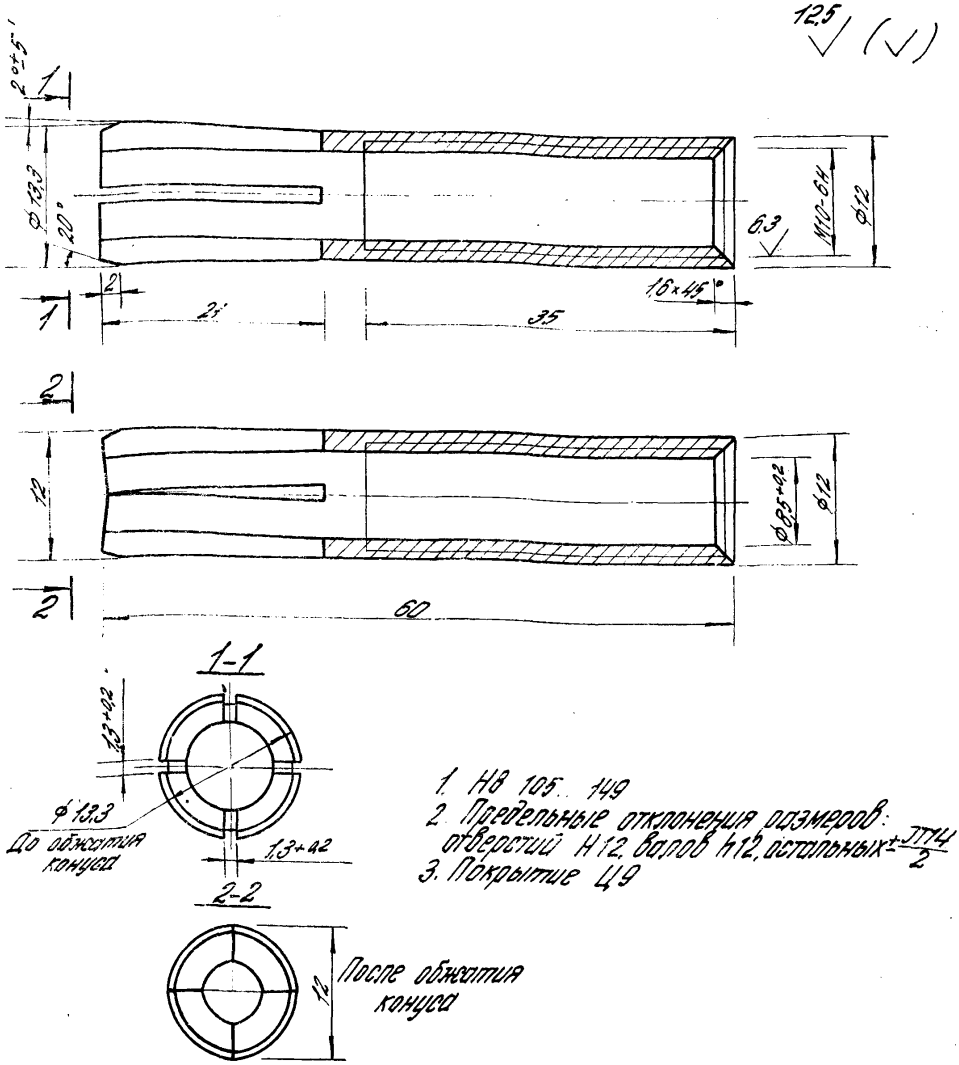

1. НВ 105...149
2. Предельные отклонения размеров: отверстий Н12, валов h12, остальных $\pm\frac{IT14}{2}$
3. Покрытие Ц9

				11761.00.00.001		
				Втулка	Стадия	Масса	Масштаб
					Р	0,027	2:1
					Лист	Листов 1
Зав. лабор.	Алексеенко			Сталь 20. ГОСТ 1050-74	ВНИИМОНТАЖСПЕЦСТРОЙ	
Н. контр.	Белов					
Ст. н. сотр.	Белов					
Мл. н. сотр.	Гольцев					

Инв. № подл. | Подпись и дата | Взам. инв. №

20434-09 219

6.3
✓(✓)

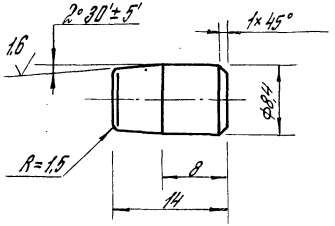

1. НВ 149... 196
2. Предельные отклонения размеров:
Валов h12, остальных ±½ JT14

				11761.00.00.002		
				Пробка	Стадия: Р	Масса: 0,006
					Масштаб: 2:1	
Зав.лабор.	Алексеенко				Лист	Листов 1
Н.контр.	Белов			Сталь 35. ГОСТ 1050-74	ВНИИМОНТАЖСПЕЦСТРОЙ	
Ст.н.сотр.	Белов					
Мл.н.сотр.	Гольцев					

Примеры образования пространственного арматурного каркаса при помощи сварочных клещей для контактной точечной сварки

а) приварка поперечных соединительных стержней к продольным стержням плоских каркасов

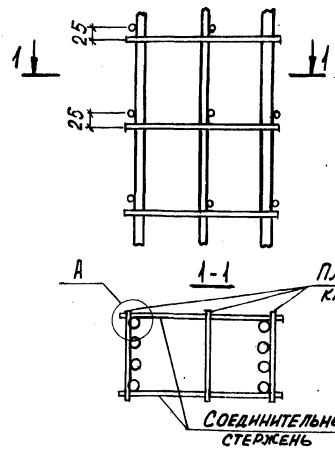

б) приварка поперечных соединительных стержней к поперечным стержням плоских каркасов

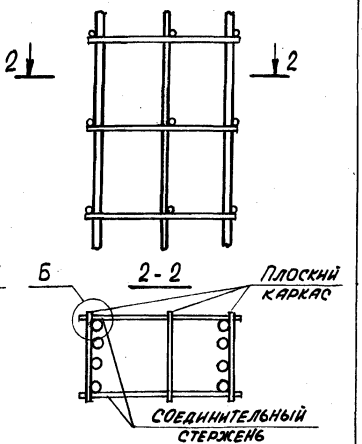



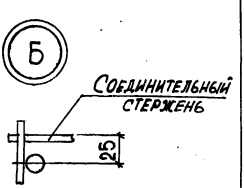

Нач. отд.	Бродский		
Н. контр.	Чумакова		
Гл. спец.	Коротецкий		
Рук. гр.	Чумакова		
Исполн.	Проценко		
Провер.	Чумакова		

1.030.9-2.7-2-0.00.5

Пример объединения плоских каркасов в пространственные

Стадия	Лист	Листов
Р	1	2

ХАРЬКОВСКИЙ ПРОМСТРОЙНИИПРОЕКТ

Инв. № подл. | Подпись и дата | Взам. инв. №

Пример образования пространственного арматурного каркаса при помощи шпилек

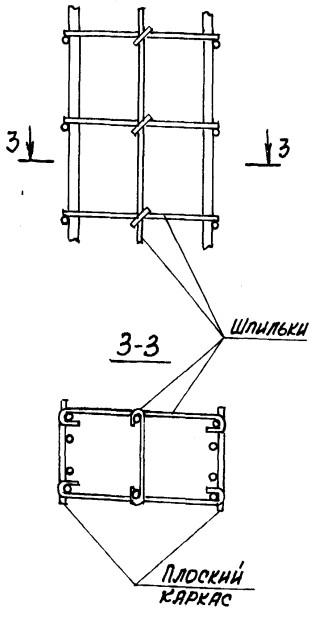

Пример обеспечения жесткости пространственного арматурного каркаса при помощи связевых диагональных стержней

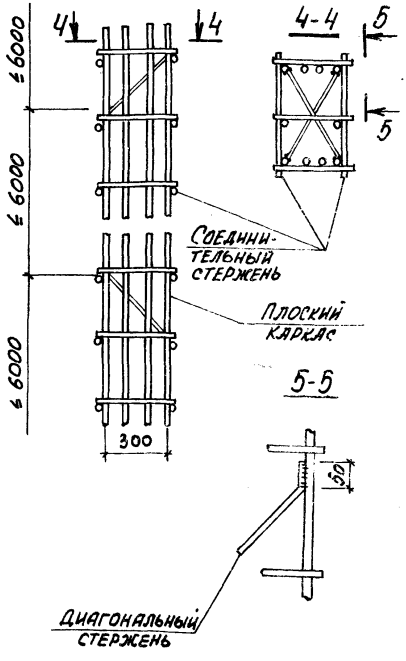

gost.e-ecolog.ru