ТИПОВЫЕ КОНСТРУКЦИИ, ИЗДЕЛИЯ И УЗЛЫ ЗДАНИЙ И СООРУЖЕНИЙ

СЕРИЯ 1.030.9-2

ПЕРЕГОРОДКИ ПАНЕЛЬНЫЕ ЗДАНИЙ ПРОМЫШЛЕННЫХ И СЕЛЬСКОХОЗЯЙСТВЕННЫХ ПРЕДПРИЯТИЙ

ВЫПУСК 7

ИЗДЕЛИЯ СТАЛЬНЫЕ

ЧАСТЬ I

ИЗДЕЛИЯ АРМАТУРНЫЕ И ЗАКЛАДНЫЕ К ПАНЕЛЯМ

РАБОЧИЕ ЧЕРТЕЖИ

20434-08
ЦЕНА 2-47

gost.e-ecolog.ru

ЦЕНТРАЛЬНЫЙ ИНСТИТУТ ТИПОВОГО ПРОЕКТИРОВАНИЯ
ГОССТРОЯ СССР

Москва, А-445, Смольная ул., 22

Сдано в печать XII 1986 года

Заказ № 12961 Тираж 310 экз

ТИПОВЫЕ КОНСТРУКЦИИ, ИЗДЕЛИЯ И УЗЛЫ ЗДАНИЙ И СООРУЖЕНИЙ

СЕРИЯ 1.030.9-2

ПЕРЕГОРОДКИ ПАНЕЛЬНЫЕ ЗДАНИЙ ПРОМЫШЛЕННЫХ И СЕЛЬСКОХОЗЯЙСТВЕННЫХ ПРЕДПРИЯТИЙ

ВЫПУСК 7

ИЗДЕЛИЯ СТАЛЬНЫЕ

ЧАСТЬ I

ИЗДЕЛИЯ АРМАТУРНЫЕ И ЗАКЛАДНЫЕ К ПАНЕЛЯМ

РАБОЧИЕ ЧЕРТЕЖИ

РАЗРАБОТАНЫ ИНСТИТУТАМИ

ЦНИИПРОМЗДАНИЙ
ЗАМ ДИРЕКТОРА ИНСТИТУТА
С.М. ГЛИКИН
ГЛАВНЫЙ АРХИТЕКТОР ПРОЕКТА
Н.С. СИМОЛИН
ГИПРОНИСЕЛЬХОЗ
ГЛАВНЫЙ ИНЖЕНЕР ИНСТИТУТА
Л.С. БУТАЕВ

ХАРЬКОВСКИЙ ПРОМСТРОЙНИИПРОЕКТ
ГЛАВНЫЙ ИНЖЕНЕР ИНСТИТУТА
Н.Ф. ДОВГИЙ
ГЛАВНЫЙ ИНЖЕНЕР ПРОЕКТА
А.М. МОНИН
ПРИ УЧАСТИИ НИИСК
ЗАМ ДИРЕКТОРА ИНСТИТУТА
Н.А. ЛУКАШЕНКО

Утверждены и введены в действие Госстроем СССР с 01.07.85. Постановление от 20.03.85 №37

№ п/п	Обозначение	Наименование	Стр.
1	1.030.9-2.7-1-00.0	Содержание	2...5
2	1.030.9-2.7-1-00.0 ТО	Техническое описание	6.7
3	1.030.9-2.7-1-01.0	Сетка (С1... С10; С196... С205)	8...11
4	1.030.9-2.7-1-01.0 СБ	Сетка (С1... С10; С196... С205). Сборочный чертеж	12, 13
5	1.030.9-2.7-1-02.0	Сетка (С11... С14; С206... С209)	14...16
6	1.030.9-2.7-1-02.0 СБ	Сетка (С11 С14 С206... С209). Сборочный чертеж	17
7	1.030.9-2.7-1-03.0	Сетка (С15... С34; С247... С266)	18...24
8	1.030.9-2.7-1-03.0 СБ	Сетка (С15... С34; С247... С266). Сборочный чертеж	25, 26
9	1.030.9-2.7-1-04.0	Сетка (С35... С61; С267... С293)	27...38
10	1.030.9-2.7-1-04.0 СБ	Сетка (С35... С61 С267... С293). Сборочный чертеж	39...41
11	1.030.9-2.7-1-05.0	Сетка (С62... С68 С70... С73, С218, С219, С232)	42...44
12	1.030.9-2.7-1-05.0 СБ	Сетка (С62... С68 С70... С73 С218, С219, С232). Сборочный чертеж	45
13	1.030.9-2.7-1-06.0	Сетка (С69, С74... С76, С86, С119, С131, С233)	46, 47
14	1.030.9-2.7-1-06.0 СБ	Сетка (С69, С74... С76, С86, С119, С131, С233). Сборочный чертеж	48
15	1.030.9-2.7-1-07.0	Сетка (С77... С82)	49, 50
16	1.030.9-2.7-1-07.0 СБ	Сетка (С77... С82). Сборочный чертеж.	51
17	1.030.9-2.7-1-08.0	Сетка (С83, С84)	52

Нач. отд.	Бродский		1.030.9-2.7-1-00.0
Н. контр.	Чумакова		
Гл. конст.	Сорогтецкий		
Рук. гр.	Чумакова		Содержание
Исполн.	Литвинова		Стадия: Р; Лист: 1; Листов: 4
Провер.	Чумакова		Харьковский промстройниипроект

NN п/п	Обозначение	Наименование	Стр.
18	1.030.9-2.7-1-08.0 СБ	Сетка (С83, С84). Сборочный чертеж	53
19	1.030.9-2.7-1-09.0	Сетка (С85, С89, С90 С92... С94)	54, 55
20	1.030.9-2.7-1-09.0-СБ	Сетка (С85, С89, С90, С92... С94). Сборочный чертеж	56
21	1.030.9-2.7-1-10.0	Сетка (С87, С88, С91, С95, С96)	57, 58
22	1.030.9-2.7-1-10.0 СБ	Сетка (С87, С88 С91, С95, С96). Сборочный чертеж	59
23	1.030.9-2.7-1-11.0	Сетка (С97... С99; С101... С104)	60, 61
24	1.030.9-2.7-1-11.0 СБ	Сетка (С97... С99, С101... С104) Сборочный чертеж	62
25	1.030.9-2.7-1-12.0	Сетка (С100, С105)	63
26	1.030.9-2.7-1-12.0 СБ	Сетка (С100, С105) Сборочный чертеж	64
27	1.030.9-2.7-1-13.0	Сетка (С106, С114... С117, С137... С141)	65, 66
28	1.030.9-2.7-1-13.0 СБ	Сетка (С106, С114... С117 С137... С141). Сборочный чертеж	67
29	1.030.9-2.7-1-14.0	Сетка (С107... С109; С118, С120)	68, 69
30	1.030.9-2.7-1-14.0 СБ	Сетка (С107... С109, С118, С120). Сборочный чертеж	70
31	1.030.9-2.7-1-15.0	Сетка (С110, С132, С133, С148... С150)	71, 72
32	1.030.9-2.7-1-15.0 СБ	Сетка (С110, С132, С133, С148... С150) Сборочный чертеж	73
33	1.030.9-2.7-1-16.0	Сетка (С111... С113)	74
34	1.030.9-2.7-1-16.0 СБ	Сетка (С111... С113). Сборочный чертеж	75
35	1.030.9-2.7-1-17.0	Сетка (С121... С125, С142... С146)	76, 77
36	1.030.9-2.7-1-17.0 СБ	Сетка (С121... С125, С142... С146) Сборочный чертеж	78

NN п/п	Обозначение	Наименование	Стр.
37	1.030.9-2.7-1-18.0	Сетка (С126... С129)	79,80
38	1.030.9-2.7-1-18.0 СБ	Сетка (С126... С129). Сборочный чертеж	81
39	1.030.9-2.7-1-19.0	Сетка (С130, С147)	82
40	1.030.9-2.7-1-19.0 СБ	Сетка (С130, С147) (Сборочный чертеж	83
41	1.030.9-2.7-1-20.0	Сетка (С134... С136)	84
42	1.030.9-2.7-1-20.0 СБ	Сетка (С134... С136). Сборочный чертеж	85
43	1.030.9-2.7-1-21.0	Сетка (С151... С155) С175... С179, С210... С217)	86...89
44	1.030.9-2.7-1-21.0 СБ	Сетка (С151... С155) С175... С179. С210... С217). Сборочный чертеж	90,91
45	1.030.9-2.7-1-22.0	Сетка (С156... С159, С220... С223)	92,93
46	1.030.9-2.7-1-22.0 СБ	Сетка (С156... С159, С220... С223). Сборочный чертеж	94
47	1.030.9-2.7-1-23.0	Сетка (С160... С164. С180... С184, С224... С231)	95...98
48	1.030.9-2.7-1-23.0 СБ	Сетка (С160... С164 С180... С184, С224... С231). Сборочный чертеж	99,100
49	1.030.9-2.7-1-24.0	Сетка (С165... С168, С234... С237)	101,102
50	1.030.9-2.7-1-24.0 СБ	Сетка (С165... С168, С234... С237). Сборочный чертеж	103
51	1.030.9-2.7-1-25.0	Сетка (С169... С171, С185... С187, С238... С243)	104...106

NN п/п	Обозначение	Наименование	Стр
52	1.030.9-2.7-1-25.0СБ	Сетка(С169...С171, С185...С187 С235...С243) Сборочный чертеж	107
53	1.030.9-2.7-1-26.0	Сетка(С172...С174, С244...С246)	108,109
54	1.030.9-2.7-1-26.0 СБ	Сетка(С172...С174, С244...С246). Сборочный чертеж	110
55	1.030.9-2.7-1-27.0	Сетка(С188...С193)	111,112
56	1.030.9-2.7-1-27.0 СБ	Сетка(С188...С193). Сборочный чертеж	113
57	1.030.9-2.7-1-28.0	Сетка(С194, С195)	114
58	1.030.9-2.7-1-28.0 СБ	Сетка(С194, С195). Сборочный чертеж	115
59	1.030.9-2.7-1-29.0	Сетка С294	116
60	1.030.9-2.7-1-00.1	Стержень арматурный (СТ1...СТ123)	117...121
61	1.030.9-2.7-1-00.2	Петля монтажная (М1...М10)	122,123
62	1.030.9-2.7-1-00.3	Петля монтажная (М11...М16)	124,125
63	1.030.9-2.7-1-00.4	Петля монтажная М17	126
64	1.030.9-2.7-1-00.5	Изделие закладное М18	127
65	1.030.9-2.7-1-00.6	Изделие закладное М19	128

1. Общая часть

1.1. Часть 1 выпуска 7 серии 1.030.9-2 содержит рабочие чертежи арматурных и закладных изделий к железобетонным панелям.

Состав серии, материалы для проектирования и указания по расчету панелей приведены в выпуске 0 настоящей серии.

1.2. Марки арматурных сталей и сталей для закладных изделий следует назначать в конкретном проекте в соответствии с условиями монтажа и эксплуатации здания и действующими нормативными документами.

2. Технические требования

2.1. Изготовление арматурных и закладных изделий производить в соответствии с требованиями ГОСТ 10922-75 "Арматурные изделия и закладные детали сварные для железобетонных конструкций. Технические требования и методы испытаний" и "Инструкции по сварке соединений арматуры и закладных деталей железобетонных конструкций" СН393-78.

2.2. Арматурные сетки следует изготовлять с помощью контактной точечной сварки. Сварку сеток производить во всех точках пересечения стержней.

3. Указания по обозначению листов

Нач. отд	Бродский		
Н. контр	Чумакова		
Гл. спец	Коротецкий		
Рук. гр.	Чумакова		
Исполн.	Фомичев		
Провер	Чумакова		

1.030.9-2.7-1-00.0 ТО

Техническое описание

Стадия	Лист	Листов
Р	1	2

ХАРЬКОВСКИЙ ТЕПЛОСТРОЙПРОЕКТ

3.1. Структура обозначения листов данного выпуска

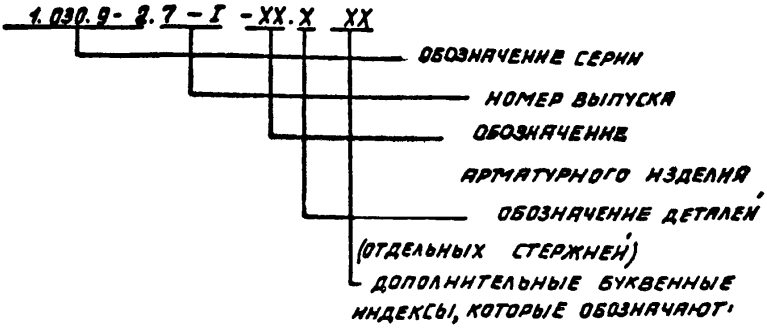

ТО - техническое описание; СБ - сборочный чертеж изделий, включенных в групповую спецификацию, помещенную на листе, обозначенном тем же номером без индекса СБ.

Пример обозначения листа:

Лист 1.030.9-2.7-1-03.0 содержит спецификацию сеток, объединенных в группу 03.

3.2. Каждой марке сетки соответствует обозначение, характеризующее обозначение серии, выпуск, номер сборочного чертежа и номер ее исполнения.

Например, сетке С43 соответствует обозначение 1.030.9-2.7-1-04.0-08.

Формат	Зона	Поз.	Обозначение	Наименование	Кол.	Примеч.
				Документация		
А4			1.030.9-2.7-1-00.0 ТО	Техническое описание		
А4			1.030.9-2.7-1-01.0 СБ	Сборочный чертеж		
			Переменные данные	для исполнений:		
А4				1.030.9-2.7-1-01.0		С1
				Детали		
А4		1	1.030.9-2.7-1-00.1-097	Стержень Ст. 98	16	
А4		2	-110	—"— Ст. 111	21	
А4				1.030.9-2.7-1-01.0-01		С2
				Детали		
А4		1	1.030.9-2.7-1-00.1-098	Стержень Ст. 99	16	
А4		2	-110	—"— Ст. 111	20	
А4				1.030.9-2.7-1-01.0-02		С3
				Детали		
А4		1	1.030.9-2.7-1-00.1-100	Стержень Ст. 101	16	
А4		2	-110	—"— Ст. 111	20	
А4				1.030.9-2.7-1-01.0-03		С4
				Детали		
А4		1	1.030.9-2.7-1-00.1-101	Стержень Ст. 102	16	
А4		2	-110	—"— Ст. 111	19	

Нач. отд.	Бродский		
Н. контр.	Чумакова		
Гл. спец.	Коротецкий		
Рук. гр.	Чумакова		
Исполн.	Проценко		
Провер.	Литвинова		

1.030.9-2.7-1-01.0

Сетка (С1...С10; С196... С205)

Стадия	Лист	Листов
Р	1	4

ХАРЬКОВСКИЙ ГРОМСТРОЙНИЙПРОЕКТ

Формат	Зона	Поз.	Обозначение	Наименование	Кол.	Примеч.
А4				1.030.9-2.7-1-01.0-04		С5
				Детали		
А4		1	1.030.9-2.7-1-00.1-069	Стержень Ст. 70	16	
А4		2	-110	—"— Ст. 111	18	
А4				1.030.9-2.7-1-01.0-05		С6
				Детали		
А4		1	1.030.9-2.7-1-00.1-097	Стержень Ст. 98	14	
А4		2	-112	—"— Ст. 113	21	
А4				1.030.9-2.7-1-01.0-06		С7
				Детали		
А4		1	1.030.9-2.7-1-00.1-098	Стержень Ст. 99	14	
А4		2	-112	—"— Ст. 113	20	
А4				1.030.9-2.7-1-01.0-07		С8
				Детали		
А4		1	1.030.9-2.7-1-00.1-100	Стержень Ст. 101	14	
А4		2	-112	—"— Ст. 113	20	
А4				1.030.9-2.7-1-01.0-08		С9
				Детали		
А4		1	1.030.9-2.7-1-00.1-101	Стержень Ст. 102	14	
А4		2	-112	—"— Ст. 113	19	
А4				1.030.9-2.7-1-01.0-09		С10
				Детали		
А4		1	1.030.9-2.7-1-00.1-069	Стержень Ст. 70	14	
А4		2	-112	—"— Ст. 113	18	

Формат	Зона	Поз	Обозначение	Наименование	Кол.	Примеч.
А4				1.030.9-2.7-1-01.0-10		С196
				Детали		
А4		1	1.030.9-2.7-1-00.1-059	Стержень Ст. 60	16	
А4		2	-110	— • — Ст. 111	21	
А4				1.030.9-2.7-1-01.0-11		С197
				Детали		
А4		1	1.030.9-2.7-1-00.1-060	Стержень Ст. 61	16	
А4		2	-110	—"— Ст. 111	20	
А4				1.030.9-2.7-1-01.0-12		С198
				Детали		
А4		1	1.030.9-2.7-1-00.1-062	Стержень Ст 63	16	
А4		2	-110	—"— Ст. 111	20	
А4				1.030.9-2.7-1-01.0-13		С199
				Детали		
А4		1	1.030.9-2.7-1-00.1-063	Стержень Ст. 64	16	
А4		2	-110	— • — Ст. 111	19	
А4				1.030.9-2.7-1-01.0-14		С200
				Детали		
А4		1	1.030.9-2.7-1-00.1-038	Стержень Ст. 39	16	
А4		2	-110	—"— Ст. 111	18	
А4				1.030.9-2.7-1-01.0-15		С201
				Детали		
А4		1	1.030.9-2.7-1-00.1-059	Стержень Ст. 60	14	
А4		2	-112	—"— Ст. 113	21	
А4				1.030.9-2.7-1-01.0-16		С202
				Детали		
А4		1	1.030.9-2.7-1-00.1-060	Стержень Ст. 61	14	
А4		2	-112	—"— Ст. 113	20	

Формат	Зона	Поз.	Обозначение	Наименование	Кол.	Приме-чание
А4				1.030.9-2.7-1-01.0-17		С 203
				Детали		
А4		1	1.030.9-2.7-1-00.1-062	Стержень Ст. 63	14	
А4		2	- 112	— " — Ст. 113	20	
А4				1.030.9-2.7-1-01.0-18		С 204
				Детали		
А4		1	1.030.9-2.7-1-00.1-063	Стержень Ст. 64	14	
А4		2	- 112	— " — Ст. 113	19	
А4				1.030.9-2.7-1-01.0-19		С 205
				Детали		
А4		1	1.030.9-2.7-1-00.1-038	Стержень Ст 39	14	
А4		2	- 112	— " — Ст. 113	18	

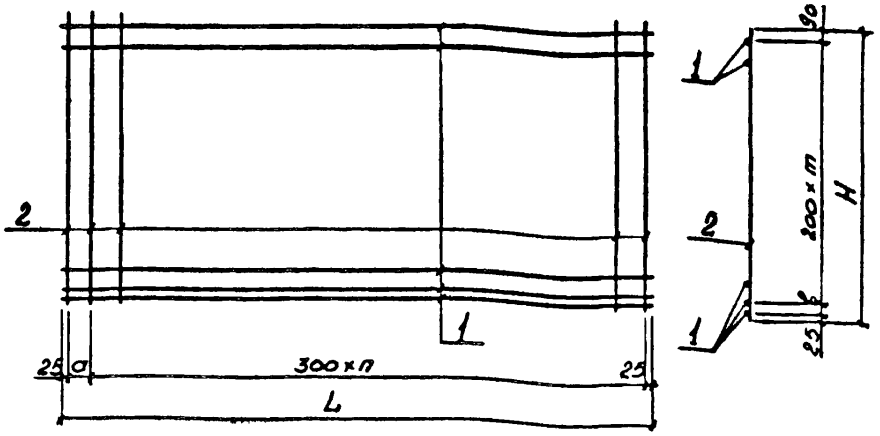

Обозначение	Марка	Размеры, мм				m, шт	n, шт	Масса, кг
		H	L	a	b			
1.030.9-2.7-1-01.0	С1	2965	5960	210	50	14	19	21,9
-01	С2		5740	290			18	21,0
-02	С3		5620	170			18	20,7
-03	С4		5520	370			17	20,1
-04	С5		5020	170			16	14,6
-05	С6	2715	5960	210	—	13	19	19,6
-06	С7		5740	290			18	18,8
-07	С8		5620	170			18	18,5
-08	С9		5520	370			17	18,0
-09	С10		5020	170			16	13,1

Продолжение таблицы исполнений см. лист 2

Нач. отд.	Брадский		
Н. контр.	Чумакова		
Гл. спец.	Хоротецкий		
Рук. гр.	Чумакова		
Исполн.	Проценко		
Провер.	Литвинова		

1.030.9-2.7-1-01.0 СБ

Сетка (С1...С10; С196... С205). Сборочный чертеж

Стадия	Масса	Масштаб
Р	см. табл.	—
Лист 1	Листов 2	

ХАРЬКОВСКИЙ ПРОМСТРОЙНИИПРОЕКТ

Обозначение	Марка	Размеры, мм				m, шт.	n, шт.	Масса, кг
		H	L	a	в			
1.030.9-2.7-1-01.0-10	С196	2965	5960	210	50	14	19	17,25
-11	С197		5740	290			18	16,5
-12	С198		5620	170			18	16,4
-13	С199		5520	370			17	15,8
-14	С200		5020	170			16	11,5
-15	С201	2715	5960	210	—	13	19	15,54
-16	С202		5740	290			18	14,9
-17	С203		5620	170			18	14,7
-18	С204		5520	370			17	14,2
-19	С205		5020	170			16	10,5

Формат	Зона	Поз.	Обозначение	Наименование	Кол.	Примеч.
				Документация		
А4			1.030.9-2.7-1-00.0 ТО	Техническое описание		
А4			1.030.9-2.7-1-00.0 СБ	Сборочный чертеж		
			Переменные данные	для исполнений:		
А4				1.030.9-2.7-1-02.0		С14
				Детали		
А4		1	1.030.9-2.7-1-00.1-097	Стержень Ст. 98	14	
А4		2	- 110	— " — Ст. 111	18	
А4		3	- 113	— " — Ст. 114	3	
А4		4	- 102	— " — Ст. 103	2	
А4				1.030.9-2.7-1-02.0-01		С12
				Детали		
А4		1	1.030.9-2.7-1-00.1-097	Стержень Ст. 98	14	
А4		2	- 110	— " — Ст. 111	16	
А4		3	- 113	— " — Ст. 114	5	
А4		4	- 108	— " — Ст. 109	2	

Нач. отд.	Бровский		1.030.9-2.7-1-02.0
Н. контр.	Чумаксва		
Гл. спец.	Коротецкий		
Рук. гр.	Чумакова		Сетка (С11... С14; С206... С209)
Исполн.	Проценко		
Провер.	Антинова		

Стадия	Лист	Листов
Р	1	3

УКРГОРСТРОЙПРОЕКТ

Формат	Зона	Поз.	Обозначение	Наименование	Кол.	Примеч.
				1.030.9-2.7-1-02.0-02		С 13
				Детали		
А4		1	1.030.9-2.7-1-00.1-097	Стержень Ст 98	14	
А4		2	-110	—"— Ст. 111	18	
А4		3	-114	—"— Ст. 115	3	
А4		4	-102	—"— Ст 103	2	
А4				1.030.9-2.7-1-02.0-03		С 14
				Детали		
А4		1	1.030.9-2.7-1-00.1-101	Стержень Ст 102	15	
А4		2	-110	—"— Ст 111	17	
А4		3	-111	—"— Ст. 112	3	
А4		4	-104	—"— Ст 105	1	
А4				1.030.9-2.7-1-02.0-04		С 206
				Детали		
А4		1	1.030.9-2.7-1-00.1-059	Стержень Ст 60	14	
А4		2	-110	—"— Ст. 111	18	
А4		3	-113	—"— Ст. 114	3	
А4		4	-064	—"— Ст. 65	2	
А4				1.030.9-2.7-1-02.0-05		С 207
				Детали		
А4		1	1.030.9-2.7-1-00.1-059	Стержень Ст. 60	14	
А4		2	-110	—"— Ст. 111	16	
А4		3	-113	—"— Ст 114	5	
А4		4	-070	—"— Ст. 71	2	

Формат	Зона	Поз.	Обозначение	Наименование	Кол.	Примеч.
А4				1.030.9-2.7-1-02.0-06		с.808
				Детали		
А4		1	1.030.9-2.7-1-00.1-059	Стержень Ст. 60	14	
А4		2	-110	—"— Ст. 111	18	
А4		3	-114	—"— Ст. 115	3	
А4		4	-064	—"— Ст. 65	2	
				1.030.9-2.7-1-02.0-07		с.809
				Детали		
А4		1	1.030.9-2.7-1-00.1-063	Стержень Ст. 64	15	
А4		2	-110	—"— Ст. 111	17	
А4		3	-111	—"— Ст. 112	3	
А4		4	-066	—"— Ст. 67	1	

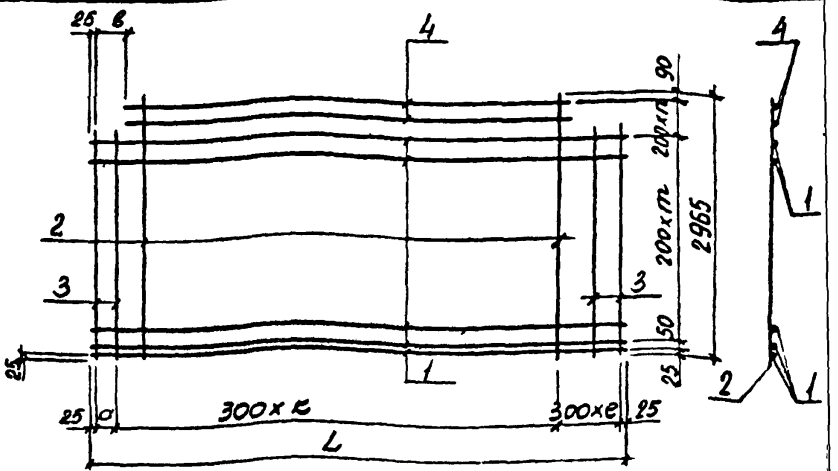

Обозначение	Марка	Размеры, мм L	а	в	к	е	т	п	Масса, кг
1.030.9-2.7-1-02.0	С11	5960	210	275	18	1	12	2	21,6
-01	С12				16	3			21,4
-02	С13				18	1			21,6
-03	С14	5520	70	145	17		13	1	20,4
-04	С206	5960	210	275	18	1	12	2	16,7
-05	С207				16	3			16,9
-06	С208				18	1			17,0
-07	С209	5520	70	145	17		13	1	16,1

Нач. отд.	Бровский	
Н. контр.	Чумакова	
Гл. спец.	Коротецкая	
Рук. гр.	Чумакова	
Исполн.	Процепко	
Пробер.	Литвинова	

1.030.9-2.7-1-02.0 СБ

Сетка (С11...С14; С206...С209). Сборочный чертеж

Стадия	Масса	Масштаб
Р	см. табл.	–
Лист	Листов 1	

Харьковский Промстройниипроект

Формат	Зона	Поз.	Обозначение	Наименование	Кол.	Примеч.
				Документация		
А4			1.030.9-2.7-1-00.0 ТО	Техническое описание		
А4			1.030.9-2.7-1-00.0 СБ	Сборочный чертеж		
			Переменные данные	для исполнений:		
А4				1.030.9-2.7-1-03.0		С15
				Детали		
А4		1	1.030.9-2.7-1-00.1-097	Стержень Ст. 98	10	
А4		2	-082	—"— Ст. 83	21	
А4				1.030.9-2.7-1-03.0-01		С16
				Детали		
А4		1	1.030.9-2.7-1-00.1-098	Стержень Ст. 99	10	
А4		2	-082	—"— Ст. 83	20	
А4				1.030.9-2.7-1-03.0-02		С17
				Детали		
А4		1	1.030.9-2.7-1-00.1-101	Стержень Ст. 102	10	
А4		2	-082	—"— Ст. 83	20	
А4				1.030.9-2.7-1-03.0-03		С18
				Детали		
А4		1	1.030.9-2.7-1-00.1-069	Стержень Ст. 70	10	
А4		2	-082	—"— Ст. 83	18	

Нач. отд.	Бровский		1.030.9-2.7-1-03.0
Н. контр.	Чумакова		
Гл. спец.	Коротецкий		
Рук. гр.	Чумакова		Сетка (С15... С34, С247... С266)
Исполн.	Проценко		Стадия: Р; Лист: 1; Листов: 7
Провер.	Чумакова		ХАРЬКОВСКИЙ ПРОМСТРОЙНИИПРОЕКТ

Формат	Зона	Поз.	Обозначение	Наименование	Кол.	Примеч.
А4				1.030.9-2.7-1-03.0-04		С19
				Детали		
А4		1	1.030.9-2.7-1-00.1-070	Стержень Ст 71	10	
А4		2	-082	—"— Ст. 83	17	
А4				1.030.9-2.7-1-03.0-05		С20
				Детали		
А4		1	7-1-00.1-097	Стержень Ст 98	8	
А4		2	-084	—•— Ст. 85	21	
А4				1.030.9-2.7-1-03.0-06		С21
				Детали		
А4		1	1.030.9-2.7-1-00.1-098	Стержень Ст 99	8	
А4		2	-084	—•— Ст. 85	20	
А4				1.030.9-2.7-1-03.0-07		С22
				Детали		
А4		1	1.030.9-2.7-1-00.1-099	Стержень Ст. 100	8	
А4		2	-084	—"— Ст. 85	20	
А4				1.030.9-2.7-1-03.0-08		С23
				Детали		
А4		1	1.030.9-2.7-1-00.1-100	Стержень Ст 101	8	
А4		2	-084	—•— Ст. 85	20	
А4				1.030.9-2.7-1-03.0-09		С24
				Детали		
А4		1	1.030.9-2.7-1-00.1-101	Стержень Ст. 102	8	
А4		2	-084	—"— Ст. 85	20	

Формат	Зона	Поз.	Обозначение	Наименование	Кол.	Примеч.
А4				1.030.9-2.7-1-03.0-10		С25
				Детали		
А4		1	1.030.9-2.7-1-00.1-103	Стержень Ст 104	8	
А4		2	-084	— " — Ст. 85	19	
А4				1.030.9-2.7-1-03.0-11		С26
				Детали		
А4		1	1.030.9-2.7-1-00.1-105	Стержень Ст. 106	8	
А4		2	-084	— " — Ст. 85	18	
А4				1.030.9-2.7-1-03.0-12		С27
				Детали		
А4		1	1.030.9-2.7-1-00.1-069	Стержень Ст. 70	8	
А4		2	-084	— " — Ст. 85	18	
А4				1.030.9-2.7-1-03.0-13		С28
				Детали		
А4		1	1.030.9-2.7-1-00.1-070	Стержень Ст. 71	8	
А4		2	-084	— " — Ст. 85	17	
А4				1.030.9-2.7-1-03.0-14		С29
				Детали		
А4		1	1.030.9-2.7-1-00.1-097	Стержень Ст 98	7	
А4		2	-087	— " — Ст. 88	21	
А4				1.030.9-2.7-1-03.0-15		С30
				Детали		
А4		1	1.030.9-2.7-1-00.1-098	Стержень Ст. 99	7	
А4		2	-087	— " — Ст. 88	20	

Формат	Зона	Поз.	Обозначение	Наименование	Кол.	Примеч.
А4				1.030.9-2.7-1-03.0-16		С31
				Детали		
А4		1	1.030.9-2.7-1-00.1-101	Стержень Ст. 102	7	
А4		2	-087	—"— Ст. 88	20	
А4				1.030.9-2.7-1-03.0-17		С32
				Детали		
А4		1	1.030.9-2.7-1-00.1-103	Стержень Ст. 104	7	
А4		2	-087	—"— Ст. 88	19	
А4				1.030.9-2.7-1-03.0-18		С33
				Детали		
А4		1	1.030.9-2.7-1-00.1-069	Стержень Ст. 70	7	
А4		2	-087	—"— Ст. 88	18	
А4				1.030.9-2.7-1-03.0-19		С34
				Детали		
А4		1	1.030.9-2.7-1-00.1-070	Стержень Ст. 71	7	
А4		2	-087	—"— Ст. 88	17	
А4				1.030.9-2.7-1-03.0-20		С247
				Детали		
А4		1	1.030.9-2.7-1-00.1-059	Стержень Ст. 60	10	
А4		2	-082	—"— Ст. 83	21	
А4				1.030.9-2.7-1-03.0-21		С248
				Детали		
А4		1	1.030.9-2.7-1-00.1-060	Стержень Ст. 61	10	
А4		2	-082	—"— Ст. 83	20	
А4				1.030.9-2.7-1-03.0-22		С249
				Детали		
А4		1	1.030.9-2.7-1-00.1-063	Стержень Ст. 64	10	
А4		2	-082	—"— Ст. 83	20	

Формат	Зона	Поз.	Обозначение	Наименование	Кол.	Примеч.
А4				1.030.9-2.7-1-03.0-23		С250
				Детали		
А4		1	1.030.9-2.7-1-00.1-038	Стержень Ст.39	10	
А4		2	-082	—"— Ст.83	18	
А4				1.030.9-2.7-1-03.0-24		С251
				Детали		
А4		1	1.030.9-2.7-1-00.1-039	Стержень Ст.40	10	
А4		2	-082	—"— Ст.83	17	
А4				1.030.9-2.7-1-03.0-25		С252
				Детали		
А4		1	1.030.9-2.7-1-00.1-059	Стержень Ст.60	8	
А4		2	-084	—"— Ст.85	21	
А4				1.030.9-2.7-1-03.0-16		С253
				Детали		
А4		1	1.030.9-2.7-1-00.1-060	Стержень Ст.61	8	
А4		2	-084	—"— Ст.85	20	
А4				1.030.9-2.7-1-03.0-27		С254
				Детали		
А4		1	1.030.9-2.7-1-00.1-061	Стержень Ст 62	8	
А4		2	-084	—"— Ст.85	20	
А4				1.030.9-2.7-1-03.0-28		С255
				Детали		
А4		1	1.030.9-2.7-1-00.1-062	Стержень Ст.63	8	
А4		2	-084	—"— Ст.85	20	
А4				1.030.9-2.7-1-03.0-29		С256
				Детали		
А4		1	1.030.9-2.7-1-00.1-063	Стержень Ст.64	8	
А4		2	-084	—"— Ст.85	20	

Формат	Зона	Поз.	Обозначение	Наименование	Кол.	Приме.
А4				1.030.9-2.7-1-03.0-30		С 257
				Детали		
А4		1	1.030.9-2.7-1-00.1-065	Стержень Ст. 66	8	
А4		2	-084	— " — Ст. 85	19	
А4				1.030.9-2.7-1-03.0-31		С 258
				Детали		
А4		1	1.030.9-2.7-1-00.1-067	Стержень Ст. 68	8	
А4		2	-084	— " — Ст. 85	18	
А4				1.030.9-2.7-1-03.0-32		С 259
				Детали		
А4		1	1.030.9-2.7-1-00.1-038	Стержень Ст. 39	8	
А4		2	-084	— " — Ст. 85	18	
А4				1.030.9-2.7-1-03.0-33		С 260
				Детали		
А4		1	1.030.9-2.7-1-00.1-039	Стержень Ст. 40	8	
А4		2	-084	— " — Ст. 85	17	
А4				1.030.9-2.7-1-03.0-34		С 261
				Детали		
А4		1	1.030.9-2.7-1-00.1-059	Стержень Ст. 60	7	
А4		2	-087	— " — Ст. 88	21	
А4				1.030.9-2.7-1-03.0-35		С 262
				Детали		
А4		1	1.030.9-2.7-1-00.1-060	Стержень Ст. 61	7	
А4		2	-087	— " — Ст. 88	20	
А4				1.030.9-2.7-1-03.0-36		С 263
				Детали		
А4		1	1.030.9-2.7-1-00.1-063	Стержень Ст. 64	7	
А4		2	-087	— " — Ст. 88	20	

Формат	Зона	Поз.	Обозначение	Наименование	Кол.	Примеч.
А4				1.030.9-2.7-1-03.0-37		С 264
				Детали		
А4		1	1030.9-2.7-1-00.1-065	Стержень Ст. 66	7	
А4		2	-087	—"— Ст. 88	19	
А4				1.030.9-2.7-1-03.0-38		С 265
				Детали		
А4		1	1.030.9-2.7-1-00.1-038	Стержень Ст. 39	7	
А4		2	-087	—"— Ст. 88	18	
А4				1.030.9-2.7-1-03.0-39		С 266
				Детали		
А4		1	1.030.9-2.7-1-00.1-039	Стержень Ст. 40	7	
А4		2	-087	—"— Ст. 88	17	

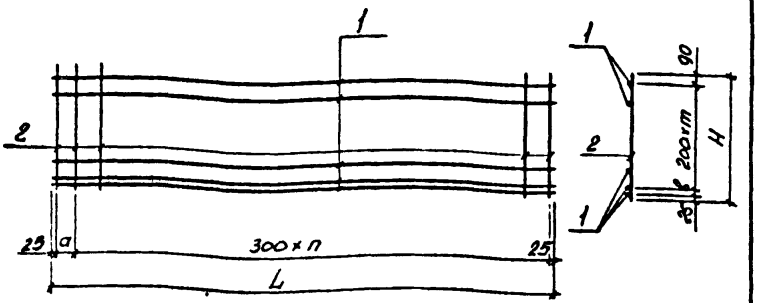

Обозначение	Марка	Размеры, мм H	L	a	B	m, шт.	n, шт.	Масса, кг
1.030.9-2.7-1-03.0	С15	1765	5960	210	50	8	19	11,7
-01	С16		5740	290			18	12,6
-02	С17		5520	70			18	12,5
-03	С18		5020	170			16	8,5
-04	С19		4860	310			15	7,1
-05	С20	1465	5960	210	150	6	19	9,4
-06	С21		5740	290			18	9,0
-07	С22		5690	240			18	9,0
-08	С23		5620	170				8,8
-09	С24		5520	70				8,8

Продолжение таблицы исполнений см. лист 2

Нач. отд.	Бродский	
Н. контр.	Чумакова	
Гл. спец.	Коротецкий	
Рук. гр.	Чумакова	
Исполн.	Процено	
Провер.	Литвинова	

1.030.9-2.7-1-03.0 СБ

Сетка (С15... С34, С247... С266). Сборочный чертеж

Стадия	Масса	Масштаб
Р	см. табл	—
Лист 1	Листов 2	

ХАРЬКОВСКИЙ ПРОМСТРОЙНИИПРОЕКТ

Обозначение	Марка	Размеры, мм				m, шт.	n, шт.	Масса, кг
		H	L	a	в			
1.030.9-2.7-1-03.0-10	С25	1465	5240	90	150	6	17	8,3
-11	С26		5140	290			15	8,0
-12	С27		5020	170			16	5,9
-13	С28		4860	310			15	5,7
-14	С29	1165	5960	210	50	5	19	7,9
-15	С30		5740	290			18	5,7
-16	С31		5520	70			18	7,4
-17	С32		5240	90			17	7,0
-18	С33		5020	170			16	5,0
-19	С34		4860	310			15	4,8
-20	С247	1765	5960	210	50	8	19	8,8
-21	С248		5740	290			18	8,4
-22	С249		5520	70			18	8,2
-23	С250		5020	170			16	5,5
-24	С251		4860	310			15	5,2
-25	С252	1465	5960	210	150	6	19	7,1
-26	С253		5740	290			18	6,6
-27	С254		5690	240			18	6,5
-28	С255		5620	170			18	6,5
-29	С256		5520	70			18	6,4
-30	С257		5240	90			17	6,2
-31	С258		5140	290			16	6,0
-32	С259		5020	170			16	4,4
-33	С260		4860	310			15	4,2
-34	С261	1165	5960	210	50	5	19	5,9
-35	С262		5740	290			18	5,6
-36	С263		5520	70			18	5,5
-37	С264		5240	90			17	5,1
-38	С265		5020	170			16	3,6
-39	С266		4860	310			15	3,5

Формат	Зона	Поз.	Обозначение	Наименование	Кол.	Примеч.
				Документация		
А4			1.030.9-2.7-1-00.0 ТО	Техническое описание		
А4			1.030.9-2.7-1-00.0 СБ	Сборочный чертеж		
				Переменные данные для исполнений		
А4				1.030.9-2.7-1-04.0		С35
				Детали		
А4		1	1.030.9-2.7-1-00.1-097	Стержень Ст.98	6	
А4		2	-085	— " — Ст.85	18	
А4		3	-087	— " — Ст88	3	
А4		4	-102	— " — Ст103	2	
А4				1.030.9-2.7-1-04.0-01		С36
				Детали		
А4		1	1.030.9-2.7-1-00.1-097	Стержень Ст98	6	
А4		2	-084	— " — Ст85	16	
А4		3	-087	— " — Ст88	5	
А4		4	-108	— " — Ст109	2	

Нач. отд.	Бродский		1.030.9-2.7-1-04.0
Н. контр.	Чумакова		
Гл. спец.	Коростецкий		Сетка (С35... С61, С267... С293)
Рук. гр.	Чумакова		
Исполн.	Литвинова		
Провер.	Чумакова		

Стадия	Лист	Листов
Р	1	12

ХАРЬКОВСКИЙ ПРОМСТРОЙНИИПРОЕКТ

Формат	Зона	Поз.	Обозначение	Наименование	Кол.	Примеч.
А4				1.030.9-2.7-1-04.0-02		С37
				Детали		
А4		1	1.030.9-2.7-1-00.1-097	Стержень Ст 98	6	
А4		2	-084	— " — Ст.85	18	
А4		3	-089	— " — Ст. 90	3	
А4		4	-102	— " — Ст 103	2	
А4				1.030.9-2.7-1-04.-03		С38
				Детали		
А4		1	1.030.9-2.7-1-00.1-097	Стержень Ст 98	6	
А4		2	-084	— " — Ст.85	18	
А4		3	-120	— " — Ст 121	3	
А4		4	-102	— " — Ст 103	2	
А4				1.030.9-2.7-1-04.0-04		С39
				Детали		
А4		1	1.030.9-2.7-1-00.1-093	Стержень Ст. 98	5	
А4		2	-080	— " — Ст. 85	18	
А4		3	-086	— " — Ст. 91	3	
А4		4	-098	— " — Ст 103	3	
А4				1.030.9-2.7-1-04.0-05		С40
				Детали		
А4		1	1.030.9-2.7-1-00.1-097	Стержень Ст 98	5	
А4		2	-084	— " — Ст 85	16	
А4		3	-090	— " — Ст 91	5	
А4		4	-108	— " — Ст 109	3	
А4				1.030.9-2.7-1-04.0-06		С41
				Детали		
А4		1	1.030.9-2.7-1-00.1-097	Стержень Ст 98	6	
А4		2	-084	— " — Ст 85	17	
А4		3	-087	— " — Ст 88	4	
А4		4	-103	— " — Ст 104	2	

Формат	Зона	Поз.	Обозначение	Наименование	Кол.	Приме-чание
А4				1.030.9-2.7-1-04.0-07		С42
				Детали		
А4		1	1.030.9-2.7-1-00.1-097	Стержень Ст.98	6	
А4		2	-084	— " — Ст85	16	
А4		3	-087	— " — Ст88	5	
А4		4	-109	— " — Ст110	2	
А4				1.030.9-2.7-1-04.0-08		С43
				Детали		
А4		1	1.030.9-2.7-1-00.1-097	Стержень Ст.98	5	
А4		2	-084	— " — Ст85	17	
А4		3	-090	— " — Ст91	4	
А4		4	-103	— " — Ст104	3	
А4				1.030.9-2.7-1-04.0-09		С44
				Детали		
А4		1	1.030.9-2.7-1-00.1-097	Стержень Ст98	5	
А4		2	-084	— " — Ст85	16	
А4		3	-090	— " — Ст91	5	
А4		4	-109	— " — Ст110	3	
А4				1.030.9-2.7-1-04.010		С45
				Детали		
А4		1	1.030.9-2.7-1-00.1-097	Стержень Ст98	5	
А4		2	-084	— " — Ст85	17	
А4		3	-091	— " — Ст92	4	
А4		4	-103	— " — Ст104	3	
А4				1.030.9-2.7-1-04.0-11		С46
				Детали		
А4		1	1.030.9-2.7-1-00.1-097	Стержень Ст98	5	
А4		2	-084	— " — Ст85	16	
А4		3	-091	— " — Ст92	6	
А4		4	-109	— " — Ст110	3	

Формат	Зона	Поз.	Обозначение	Наименование	Кол.	Примеч.
А4				1.030.9-2.7-1-04.0-12		С47
				Детали		
А4		1	1.030.9-2.7-1-00.1-097	Стержень Ст98	6	
А4		2	-084	—"— Ст85	18	
А4		3	-089	—"— Ст90	3	
А4		4	-100	—"— Ст101	2	
А4				1.030.9-2.7-1-04.0-13		С48
				Детали		
А4		1	1.030.9-2.7-1-00.1-097	Стержень Ст. 98	5	
А4		2	-084	—"— Ст. 85	18	
А4		3	-091	—"— Ст 91	3	
А4		4	-100	—"— Ст. 101	3	
А4				1.030.9-2.7-1-04.0-14		С49
				Детали		
А4		1	1.030.9-2.7-1-00.1-097	Стержень Ст. 98	5	
А4		2	-084	—"— Ст. 85	16	
А4		3	-090	—"— Ст. 91	5	
А4		4	-106	—"— Ст. 107	3	
А4				1.030.9-2.7-1-04.0-15		С50
				Детали		
А4		1	1.030.9-2.7-1-00.1-097	Стержень Ст. 98	5	
А4		2	-084	—"— Ст. 85	18	
А4		3	-091	—"— Ст. 92	3	
А4		4	-100	—"— Ст 101	3	
А4				1.030.9-2.7-1-04.0-16		С51
				Детали		
А4		1	1.030.9-2.7-1-00.1-097	Стержень Ст. 98	5	
А4		2	-084	—"— Ст. 85	16	
А4		3	-091	—"— Ст. 92	5	
А4		4	-105	—"— Ст 107	3	

Формат	Зона	Поз.	Обозначение	Наименование	Кол.	Приме-чание
А4				1.030.9-2.7-1-04.0-17		С52
				Детали		
А4		1	1.030.9-2.7-1-00.1-097	Стержень Ст. 98	3	
А4		2	-084	— " — Ст. 85	18	
А4		3	-094	— " — Ст. 95	3	
А4		4	-100	— " — Ст. 101	5	
А4				1.030.9-2.7-1-04.0-18		С53
				Детали		
А4		1	1.030.9-2.7-1-00.1-097	Стержень Ст. 98	3	
А4		2	-084	— " — Ст. 85	16	
А4		3	-094	— " — Ст. 95	5	
А4		4	-106	— " — Ст. 107	5	
А4				1.030.9-2.7-1-04.0-19		С54
				Детали		
А4		1	1.030.9-2.7-1-00.1-101	Стержень Ст. 102	7	
А4		2	-084	— " — Ст. 85	15	
А4		3	-086	— " — Ст. 87	3	
А4		4	-104	— " — Ст. 105	1	
А4				1.030.9-2.7-1-04.0-20		С55
				Детали		
А4		1	1.030.9-2.7-1-00.1-101	Стержень Ст. 102	6	
А4		2	-080	— " — Ст. 85	15	
А4		3	-087	— " — Ст. 88	3	
А4		4	-104	— " — Ст. 105	2	
А4				1.030.9-2.7-1-04.0-21		С56
				Детали		
А4		1	1.030.9-2.7-1-00.1-069	Стержень Ст. 70	7	
А4		2	-084	— " — Ст. 85	15	
А4		3	-086	— " — Ст. 87	3	
А4		4	-072	— " — Ст. 73	1	

Формат	Зона	Поз.	Обозначение	Наименование	Кол.	Примеч.
А4				1.030.9-2.7-1-04.0-22		С57
				Детали		
А4		1	1.030.9-2.7-1-00.1-069	Стержень Ст 70	6	
А4		2	-084	—"— Ст 85	15	
А4		3	-087	—"— Ст 88	3	
А4		4	-072	—"— Ст 73	2	
А4				1.030.9-2.7-1-04.0-23		С58
				Детали		
А4		1	1.030.9-2.7-1-00.1-097	Стержень Ст 98	5	
А4		2	-087	—"— Ст. 88	18	
А4		3	-090	—"— Ст. 91	3	
А4		4	-102	—"— Ст. 103	2	
А4				1.030.9-2.7-1-04.0-24		С59
				Детали		
А4		1	1.030.9-2.7-1-00.1-097	Стержень Ст. 98	5	
А4		2	-087	—"— Ст 88	16	
А4		3	-090	—"— Ст. 91	5	
А4		4	-108	—"— Ст 109	2	
А4				1.030.9-2.7-1-04.0-25		С60
				Детали		
А4		1	1.030.9-2.7-1-00.1-097	Стержень Ст. 98	5	
А4		2	-087	—"— Ст 88	18	
А4		3	-091	—"— Ст. 92	3	
А4		4	-102	—"— Ст. 103	2	
А4				1.030.9-2.7-1-04.0-26		С61
				Детали		
А4		1	1.030.9-2.7-1-00.1-097	Стержень Ст. 98	5	
А4		2	-087	—"— Ст. 88	18	
А4		3	-090	—"— Ст. 91	3	
А4		4	-100	—"— Ст. 101	2	

Формат	Зона	Поз.	Обозначение	Наименование	Кол.	Примеч.
А4				1.030.9-2.7-1-04.0-27		С267
				Детали		
А4		1	1.030.9-2.7-1-00.1-059	Стержень Ст.60	6	
А4		2	-084	—"— Ст.85	18	
А4		3	-087	—"— Ст.88	3	
А4		4	-064	—"— Ст.65	2	
А4				1.030.9-2.7-1-04.0-28		С268
				Детали		
А4		1	1.030.9-2.7-1-00.1-059	Стержень Ст.60	6	
А4		2	-084	—"— Ст.85	16	
А4		3	-087	—"— Ст.88	5	
А4		4	-070	—"— Ст.71	2	
А4				1.030.9-2.7-1-04.0-29		С269
				Детали		
А4		1	1.030.9-2.7-1-00.1-059	Стержень Ст.60	6	
А4		2	-084	—"— Ст.85	18	
А4		3	-089	—"— Ст.90	3	
А4		4	-064	—"— Ст.65	2	
А4				1.030.9-2.7-1-04.0-30		С270
				Детали		
А4		1	1.030.9-2.7-1-00.1-059	Стержень Ст.60	6	
А4		2	-084	—"— Ст.85	18	
А4		3	-088	—"— Ст.89	3	
А4		4	-064	—"— Ст.65	2	
А4				1.030.9-2.7-1-04.0-31		С271
				Детали		
А4		1	1.030.9-2.7-1-00.1-059	Стержень Ст.60	5	
А4		2	-084	—"— Ст.85	18	
А4		3	-090	—"— Ст.91	3	
А4		4	-064	—"— Ст.65	3	

Формат	Зона	Поз.	Обозначение	Наименование	Кол.	Приме-чание
А4				1.030.9-2.7-1-04.0-32		С272
				Детали		
А4		1	1.030.9-2.7-1-00.1-059	Стержень Ст. 60	5	
А4		2	-084	—"— Ст. 85	16	
А4		3	-090	—"— Ст. 91	5	
А4		4	-070	—"— Ст. 71	3	
А4				1.030.9-2.7-1-04.0-33		С273
				Детали		
А4		1	1.030.9-2.7-1-00.1-059	Стержень Ст. 60	6	
А4		2	-084	—"— Ст. 85	17	
А4		3	-087	—"— Ст. 88	4	
А4		4	-065	—"— Ст. 66	2	
А4				1.030.9-2.7-1-04.0-34		С274
				Детали		
А4		1	1.030.9-2.7-1-00.1-059	Стержень Ст. 60	6	
А4		2	-084	—"— Ст 85	16	
А4		3	-087	—"— Ст. 88	5	
А4		4	-071	—"— Ст. 72	2	
А4				1.030.9-2.7-1-04.0-35		С275
				Детали		
А4		1	1.030.9-2.7-1-00.1-059	Стержень Ст. 60	5	
А4		2	-084	—"— Ст. 85	17	
А4		3	-090	—"— Ст. 91	4	
А4		4	-065	—"— Ст. 66	3	
А4				1.030.9-2.7-1-04.0-36		С276
				Детали		
А4		1	1.030.9-2.7-1-00.1-059	Стержень Ст. 60	5	
А4		2	-084	—"— Ст. 85	16	
А4		3	-090	—"— Ст. 91	5	
А4		4	-071	—"— Ст. 72	3	

Формат	Зона	Поз.	Обозначение	Наименование	Кол.	Примеч.
А4				1.030.9-2.7-1-04.0-37		С277
				Детали		
А4		1	1.030.9-2.7-1-00.1-059	Стержень Ст. 60	5	
А4		2	-084	— " — Ст. 85	17	
А4		3	-091	— " — Ст. 92	4	
А4		4	-065	— " — Ст. 66	3	
А4				1.030.9-2.7-1-04.038		С278
				Детали		
А4		1	1.030.9-2.7-1-00.1-059	Стержень Ст. 60	5	
А4		2	-084	— " — Ст. 85	16	
А4		3	-091	— " — Ст. 92	5	
А4		4	-071	— " — Ст. 72	3	
А4				1.030.9-2.7-1-04.0-39		С279
				Детали		
А4		1	1.030.9-2.7-1-00.1-059	Стержень Ст. 60	6	
А4		2	-084	— " — Ст. 85	18	
А4		3	-089	— " — Ст. 90	3	
А4		4	-062	— " — Ст. 63	2	
А4				1.030.9-2.7-1-04.0-40		С280
				Детали		
А4		1	1.030.9-2.7-1-00.1-059	Стержень Ст. 60	5	
А4		2	-084	— " — Ст. 85	18	
А4		3	-090	— " — Ст. 91	3	
А4		4	-062	— " — Ст. 63	5	
А4				1.030.9-2.7-1-04.0-41		С281
				Детали		
А4		1	1.030.9-2.7-1-00.1-059	Стержень Ст. 60	5	
А4		2	-084	— " — Ст. 85	16	
А4		3	-090	— " — Ст. 91	5	
А4		4	-068	— " — Ст. 69	3	

Формат	Зона	Поз.	Обозначение	Наименование	Кол.	Примеч.
А4				1.030.9-2.7-1-04.0-42		С282
				Детали		
А4		1	1.030.9-2.7-1-00.1-059	Стержень Ст.60	5	
А4		2	-084	—"— Ст.85	18	
А4		3	-091	—"— Ст.92	3	
А4		4	-062	—"— Ст.63	3	
А4				1.030.9-2.7-1-04.0-43		С283
				Детали		
А4		1	1.030.9-2.7-1-00.1-059	Стержень Ст.60	5	
А4		2	-084	—"— Ст.85	16	
А4		3	-091	—"— Ст.92	5	
А4		4	-068	—"— Ст.69	3	
А4				1.030.9-2.7-1-04.0-44		С284
				Детали		
А4		1	1.030.9-2.7-1-00.1-059	Стержень Ст.60	3	
А4		2	-084	—"— Ст.85	18	
А4		3	-094	—"— Ст.95	3	
А4		4	-062	—"— Ст.63	5	
А4				1.030.9-2.7-1-04.0-45		С285
				Детали		
А4		1	1.030.9-2.7-1-00.1-059	Стержень Ст.60	3	
А4		2	-084	—"— Ст.85	16	
А4		3	-094	—"— Ст.95	5	
А4		4	-068	—"— Ст.69	5	
А4				1.030.9-2.7-1-04.0-46		С286
				Детали		
А4		1	1.030.9-2.7-1-00.1-063	Стержень Ст.64	7	
А4		2	-084	—"— Ст.85	15	
А4		3	-086	—"— Ст.87	3	
А4		4	-066	—"— Ст.67	1	

Формат	Зона	Поз.	Обозначение	Наименование	Кол.	Примеч.
А4				1.030.9-2.7-1-04.0-47		С287
				Детали		
А4		1	1.030.9-2.7-1-00.1-063	Стержень Ст. 64	6	
А4		2	-084	—"— Ст. 85	15	
А4		3	-087	—"— Ст. 88	3	
А4		4	-066	—"— Ст. 67	2	
А4				1.030.9-2.7-1-04.0-48		С288
				Детали		
А4		1	1.030.9-2.7-1-00.1-038	Стержень Ст. 39	7	
А4		2	-084	—"— Ст. 85	15	
А4		3	-086	—"— Ст. 87	3	
А4		4	-040	—"— Ст. 41	1	
А4				1.030.9-2.7-1-04.0-49		С289
				Детали		
А4		1	1.030.9-2.7-1-00.1-038	Стержень Ст. 39	6	
А4		2	-084	—"— Ст. 85	15	
А4		3	-087	—"— Ст. 88	3	
А4		4	-040	—"— Ст. 41	2	
А4				1.030.9-2.7-1-04.0-50		С290
				Детали		
А4		1	1.030.9-2.7-1-00.1-059	Стержень Ст. 60	5	
А4		2	-087	—"— Ст. 88	18	
А4		3	-090	—"— Ст. 91	3	
А4		4	-064	—"— Ст. 65	2	

Формат	Зона	Поз.	Обозначение	Наименование	Кол.	Примеч.
А4				1.030.9-2.7-1-04.0-51		С291
				Детали		
А4		1	1.030.9-2.7-1-00.1-059	Стержень Ст. 60	5	
А4		2	-087	—"— Ст. 88	16	
А4		3	-090	—"— Ст. 91	5	
А4		4	-070	—"— Ст. 71	2	
А4				1.030.9-2.7-1-04.0-52		С292
				Детали		
А4		1	1.030.9-2.7-1-00.1-059	Стержень Ст. 60	5	
А4		2	-087	—"— Ст. 88	18	
А4		3	-091	—"— Ст. 92	3	
А4		4	-064	—"— Ст. 65	2	
А4				1.030.9-2.7-1-04.0-53		С293
				Детали		
А4		1	1.030.9-2.7-1-00.1-059	Стержень Ст. 60	5	
А4		2	-087	—"— Ст. 88	18	
А4		3	-090	—"— Ст. 91	3	
А4		4	-062	—"— Ст. 63	2	

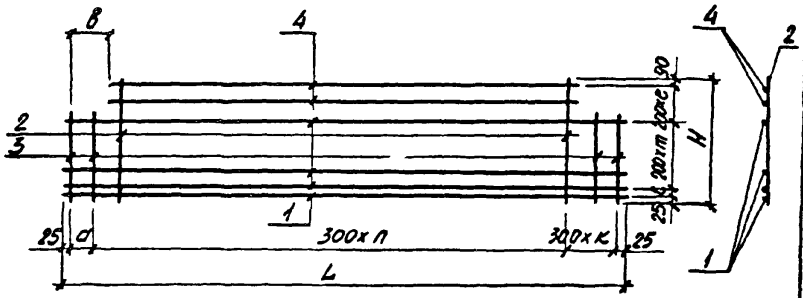

Обозначение	Марка	Размеры, мм					m	л	к	е	Масса, кг
		H	L	a	b	c					
1.030.9-2.7-1-04.0	С35	1165	5960	210	275	150	4	18	1	2	9,1
-01	С36							16	3		8,9
-02	С37							18	1		9,1
-03	С38						3			3	9,3
-04	С39							16	3		9,0
-05	С40										8,7
-06	С41				335		4	17	2	2	9,1
-07	С42							16	3		8,9
-08	С43						3	17	2	3	8,9
-09	С44							16	3		8,6
-10	С45							17	2		8,8
-11	С46							16	3		8,7

Нач. отд.	Бродский	
Н. контр.	Чумакова	
Гл. спец.	Коротецкий	
Рук. гр.	Чумакова	
Исполн.	Литвинова	
Провер.	Чумакова	

1.030.9-2.7-1-04.0 СБ

Сетка (С35... С61, С267... С293). Сборочный чертеж

Стадия	Масса	Масштаб
Р	см табл.	—
Лист 1	Листов 3	

Харьковский Промстройниипроект

Обозначение	Марка	Размеры, мм					m	n	k	e	Масса, кг
		H	L	a	b	c					
1.030.9 – 2.7-1-04.0-12	C47	1465	5960	210	145	150	4	18	1	2	9,2
-13	C48						3			3	9,1
-14	C49							16	3		8,8
-15	C50							18	1		9,0
-16	C51							16	3		8,7
-17	C52						1	18	1	5	8,9
-18	C53							16	3		8,4
-19	C54		5520	370			5	16	1	1	8,9
-20	C55						4			2	8,9
-21	C56		5020	170			5	15		1	8,8
-22	C57						4			2	5,8
-23	C58	1165	5960	210	275	50	3	18			7,7
-24	C59							16	3		7,5
-25	C60							18	1		7,7
-26	C61				145						7,8
-27	C267	1465			275	150	4			2	6,8
-28	C268							16	3		6,7
-29	C269							18	1		6,7
-30	C270										7,9
-31	C271						3			3	6,7
-32	C272							16	3		6,5
-33	C273				335		4	17	2	2	5,9
-34	C274							16	3		6,7
-35	C275						3	17	2	3	6,6
-36	C276							16	3		6,5
-37	C277							17	2		6,4
-38	C278							16	3		5,3
-39	C279				145		4	18	1	2	6,7

1.030.9-2.7-1-04.0 СБ

Лист 2

Обозначение	Марка	Размеры, мм					m	n	k	e	Масса, кг
		H	L	a	B	C					
1030.9-2.7-1-04.0-40	С 280	1465	5960	210	145	150	3	18	1	3	6,6
-41	С 281							16	3		6,4
-42	С 282							18	1		6,8
-43	С 283							16	3		6,5
-44	С 284						1	18	1	5	6,6
-45	С 285							16	3		6,2
-46	С 286		5520	370			5	16	1	1	6,5
-47	С 287						4			2	6,2
-48	С 288		5080	170			5	15		1	6,5
-49	С 289						4			2	4,3
-50	С 290	1165	5960	210	275	50		18			5,7
-51	С 291						3	16	3		5,6
-52	С 292							18	1		5,7
-53	С 293				145						5,6

Формат	Зона	Поз.	Обозначение	Наименование	Кол.	Примеч.
				Документация		
А4			1.030.9-2.7-1-00.0 ТО	Техническое описание		
А4			1.030.9-2.7-1-05.0 СБ	Сборочный чертеж		
				Переменные данные для исполнений:		
А4				1.030.9-2.7-1-05.0		С66
				Детали		
А4		1	1.030.9-2.7-1-00.1-097	Стержень Ст. 98	5	
А4		2	-090	—"— Ст. 91	21	
А4				1.030.9-2.7-1-05.0-01		С67
				Детали		
А4		1	1.030.9-2.7-1-00.1-100	Стержень Ст. 101	5	
А4		2	-090	—"— Ст. 91	20	
А4				1.030.9-2.7-1-05.0-02		С68
				Детали		
А4		1	1.030.9-2.7-1-00.1-101	Стержень Ст. 102	5	
А4		2	-090	—"— Ст. 91	20	
А4				1.030.9-2.7-1-05.0-03		С70
				Детали		
А4		1	1.030.9-2.7-1-00.1-097	Стержень Ст. 98	4	
А4		2	-093	—"— Ст 94	21	

Нач. отд.	Бродский		1.030.9-2.7-1-05.0
Н. контр.	Чупакова		
Гл. спец.	Коротецкий		
Рук. гр.	Чупакова		Сетка(С62...С68, С70...С73, С218, С219, С232)
Исполн.	Проценко		
Провер.	Литвинова		

Стадия	Лист	Листов
Р	1	3

ХАРЬКОВСКИЙ ПРОМСТРОЙНИИПРОЕКТ

Формат	Зона	Поз.	Обозначение	Наименование	Кол.	Приме-чание
А4				1.030.9-2.7-1-05.0-04		С 71
				Детали		
А4		1	1.030.9-2.7-1-00.1-100	Стержень Ст.101	4	
А4		2	-093	— " — Ст. 94	20	
А4				1.030.9-2.7-1-05.0-05		С 72
				Детали		
А4		1	1.030.9-2.7-1-00.1-101	Стержень Ст.102	4	
А4		2	-093	— " — Ст. 94	20	
А4				1.030.9-2.7-1-05.0-06		С 73
				Детали		
А4		1	1.030.9-2.7-1-00.1-069	Стержень Ст. 70	4	
А4		2	-093	— " — Ст. 94	18	
А4				1.030.9-2.7-1-05.0-07		С 218
				Детали		
А4		1	1.030.9-2.7-1-00.1-059	Стержень Ст. 60	5	
А4		2	-090	— " — Ст. 91	21	
А4				1.030.9-2.7-1-05.0-08		С 219
				Детали		
А4		1	1.030.9-2.7-1-00.1-062	Стержень Ст. 63	5	
А4		2	-090	— " — Ст. 91	20	
А4				1.030.9-2.7-1-05.0-09		С 232
				Детали		
А4		1	1.030.9-2.7-1-00.1-063	Стержень Ст. 64	5	
А4		2	-090	— " — Ст. 91	20	
А4				1.030.9-2.7-1-05.0-10		С 62
				Детали		
А4		1	1.030.9-2.7-1-00.1-053	Стержень Ст. 60	5	
А4		2	-093	— " — Ст. 94	21	

Формат	Зона	Поз.	Обозначение	Наименование	Кол.	Примеч.
А4				1.030.9-2.7-1-05.0-11		С63
				Детали		
А4		1	1.030.9-2.7-1-00.1-062	Стержень Ст. 63	5	
А4		2	-093	—"— Ст. 94	20	
А4				1.030.9-2.7-1-05.0-12		С64
				Детали		
А4		1	1.030.9-2.7-1-00.1-063	Стержень Ст. 64	5	
А4		2	-093	—"— Ст. 94	20	
А4				1.030.9-2.7-1-05.0-13		С65
				Детали		
А4		1	1.030.9-2.7-1-00.1-069	Стержень Ст. 70	4	
А4		2	-093	—"— Ст. 94	18	

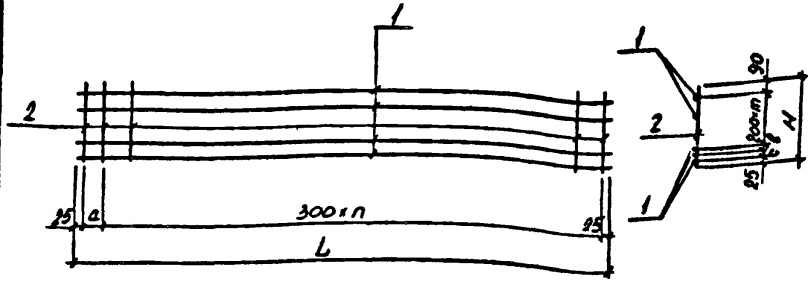

Обозначение	Марка	Размеры, мм H	L	a	b	c	m, шт.	n, шт.	Масса, кг
1.030.9-2.7-1-05.0	С66	865	5960	210	150	–	3	19	5,8
-01	С67		5620	170				18	5,5
-02	С68		5520	70				18	5,4
-03	С70	565	5960	210	50	–	2	19	4,4
-04	С71		5620	170				18	4,1
-05	С72		5520	70				18	4,1
-06	С73		5020	170				16	2,7
-07	С218	865	5960	210	150	–	3	19	4,4
-08	С219		5620	170				18	4,2
-09	С232		5520	70				18	4,1
-10	С62	565	5960	210	25	25	2	19	2,6
-11	С63		5620	170				18	2,5
-12	С6У		5520	70				18	2,5
-13	С65		5020	170	50	–	2	16	1,7

Нач. отд.	Бродский	
Н. контр.	Чумакова	
Гл. спец.	Коротецкий	
Рук. гр.	Чумакова	
Исполн.	Проценко	
Проверил	Латвинова	

1.030.9-2.7-1-05.0 СБ

Сетка (С62...С68, С70...С73, С218, С219, С232). Сборочный чертеж

Стадия	Масса	Масштаб
Р	см. табл.	—
Лист	Листов 1	

Харьковский Промстройниипроект

Формат	Зона	Поз.	Обозначение	Наименование	Кол.	Примеч.
				Документация		
А4			1.030.9-2.7-1-00.0 ТО	Техническое описание		
А4			1.030.9-2.7-1-06.0 СБ	Сборочный чертеж		
			Переменные данные	для исполнений:		
А4				1.030.9-2.7-1-06.0		С69
				Детали		
А4		1	1.030.9-2.7-1-00.1-097	Стержень Ст. 98	3	
А4		2	-090	— " — Ст. 91	18	
А4		3	-093	— " — Ст. 94	3	
А4		4	-102	— " — Ст. 103	2	
А4				1.030.9-2.7-1-06.0-01		С74
				Детали		
А4		1	1.030.9-2.7-1-00.1-097	Стержень Ст. 98	2	
А4		2	-093	— " — Ст. 94	18	
А4		3	-096	— " — Ст. 97	3	
А4		4	-102	— " — Ст. 103	2	
А4				1.030.9-2.7-1-06.0-02		С75
				Детали		
А4		1	1.030.9-2.7-1-00.1-101	Стержень Ст. 102	3	
А4		2	-093	— " — Ст. 94	17	
А4		3	-095	— " — Ст. 96	2	
А4		4	-104	— " — Ст. 105	1	

Нач. отд.	Золовский	
Н. контр.	Чумакова	
Гл. спец.	Коротецкий	
Рук. гр.	Чумакова	
Исполн.	Проценко	
Провер.	Литвинова	

1.030.9-2.7-1-06.0

Сетка (С69; С74... С76; С86; С119, С131; С233)

Стадия	Лист	Листов
Р	1	2

Харьковский Промстройниипроект

Формат	Зона	Поз.	Обозначение	Наименование	Кол.	Примеч.
А4				1.030.9-2.7-1-06.0-03		С76
				Детали		
А4		1	1.030.9-2.7-1-00.1-069	Стержень Ст. 70	3	
А4		2	-093	" Ст. 94	16	
А4		3	-095	" Ст. 96	2	
А4		4	-072	" Ст. 73	1	
А4				1.030.9-2.7-1-06.0-04		С86
				Детали		
А4		1	1.030.9-2.7-1-00.1-059	Стержень Ст. 60	3	
А4		2	-090	" Ст. 91	18	
А4		3	-093	" Ст. 94	3	
А4		4	-064	" Ст. 65	2	
А4				1.030.9-2.7-1-06.0-05		С119
				Детали		
А4		1	1.030.9-2.7-1-00.1-059	Стержень Ст. 60	2	
А4		2	-093	" Ст. 94	18	
А4		3	-096	" Ст. 97	3	
А4		4	-064	" Ст. 65	2	
А4				1.030.9-2.7-1-06.0-06		С131
				Детали		
А4		1	1.030.9-2.7-1-00.1-063	Стержень Ст. 64	3	
А4		2	-093	" Ст. 94	17	
А4		3	-095	" Ст. 96	2	
А4		4	-066	" Ст. 67	1	
А4				1.030.9-2.7-1-06.0-07		С233
				Детали		
А4		1	1.030.9-2.7-1-00.1-069	Стержень Ст. 70	3	
А4		2	-093	" Ст. 94	16	
А4		3	-095	" Ст. 96	2	
А4		4	-040	" Ст. 73	1	

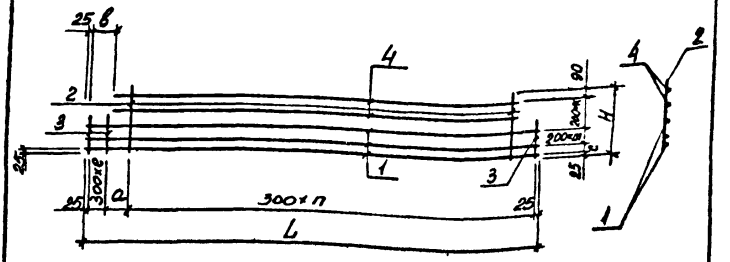

Обозначение	Марка	Размеры, мм					m	n	e	к	Масса, кг
		H	L	a	в	c					
1.030.9-2.7-1-06.0	С69	865	5960	210	275	150	1	18	1	2	5,6
-01	С74		5960			100	—			1	4,1
-02	С75	565	5520	370	145	50	1	17	—		3,9
-03	С76		5020	170				16			2,6
-04	С86	865	5960	210	275	150	1	18	1	2	4,2
-05	С119		5960			100	—			1	3,0
-06	С131	565	5520	370	145	50	1	17	—		2,8
-07	С233		5020	170				16			2,6

Нач. отд.	Бродский	
Н. контр.	Чумакова	
Гл. спец.	Коротецкий	
Рук. гр.	Чумакова	
Исполн.	Проценко	
Провер.	Литвинова	

1.030.9-2.7-1-06.0 СБ

Сетка (С69; С74...С76; С86; С119; С131; С233). Сборочный чертеж

Стадия	Масса	Масштаб
Р	см табл.	—
Лист	Листов 1	

Харьковский Промстройниипроект

Формат	Зона	Поз.	Обозначение	Наименование	Кол.	Примеч.
				Документация		
А4			1.030.9-2.7-1-00.0 ТО	Техническое описание		
А4			1.030.9-2.7-1-07.0 СБ	Сборочный чертеж		
			Переменные данные	для исполнений:		
А4				1.030.9-2.7-1-07.0		С77
				Детали		
А4		1	1.030.9-2.7-1-00.1-041	Стержень Ст. 42	16	
А4		2	-110	—"— Ст 111	11	
А4				1.030.9-2.7-1-07.0-01		С78
				Детали		
А4		1	1.030.9-2.7-1-00.1-042	Стержень Ст. 43	16	
А4		2	-110	—"— Ст. 111	10	
А4				1.030.9-2.7-1-07.0-02		С79
				Детали		
А4		1	1.030.9-2.7-1-00.1-043	Стержень Ст. 44	16	
А4		2	-110	—"— Ст. 111	9	

Нач. отд.	Гордеский		1.030.9-2.7-1-07.0
Н. контр.	Чуманкова		
Гл. спец.	Коротецкий		
Рук. гр.	Чумаченя		Сетка (С77... С82)
Исполн.	Процено		
Провер.	Литвинова		

Стадия	Лист	Листов
Р	1	2

Харьковский промстройниипроект

Формат	Зона	Поз.	Обозначение	Наименование	Кол.	Примеч.
А4				1.030.9-2.7-1-07.0-03		С80
				Детали		
А4		1	1.030.9-2.7-1-00.1-041	Стержень Ст. 42	14	
А4		2	-112	—"— Ст. 113	11	
А4				1.030.9-2.7-1-07.0-04		С81
				Детали		
А4		1	1.030.9-2.7-1-00.1-042	Стержень Ст. 43	14	
А4		2	-112	—"— Ст. 113	10	
А4				1.030.9-2.7-1-07.0-05		С82
				Детали		
А4		1	1.030.9-2.7-1-00.1-043	Стержень Ст. 44	14	
А4		2	-112	—"— Ст. 113	9	

20031 38 51

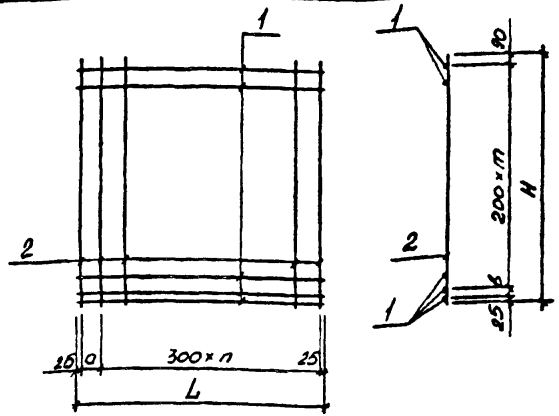

Обозначение	Марка	Размеры, мм H	L	a	в	т, шт	п, шт	Масса, кг
1.030.9-2.7-1-07.0	С77	2965	2960	210	50	14	9	6,9
-1	С78		2620	170			8	6,2
-2	С79		2520	370			7	5,8
-3	С80	2715	2960	210	—	13	9	6,3
-4	С81		2620	170			8	5.6
-5	С82		2520	370			7	5,2

Нач. отд.	Бродский		1.030.9-2.7-1-07.0 СБ
Н. контр.	Чумакова		
Гл. спец.	Коротецкий		
Рук. гр.	Чумакова		Сетка (С77...С82). Сборочный чертеж
Исполн.	Проценко		
Провер.	Литвинова		

Стадия	Масса	Масштаб
Р	см. табл.	—
Лист	Листов 1	

ХАРЬКОВСКИЙ ПРОМСТРОЙНИИПРОЕКТ

Формат	Зона	Поз.	Обозначение	Наименование	Кол.	Примеч.
				Документация		
А4			1.030.9-2.7-1-00.0 ТО	Техническое описание		
А4			1.030.9-2.7-1-08.0 СБ	Сборочный чертеж		
			Переменные данные	для исполнений:		
А4				1.030.9-2.7-1-08.0		СВ3
				Детали		
А4		1	1.030.9-2.7-1-00.1-041	Стержень ст. 42	14	
А4		2	-110	—"— Ст. 111	8	
А4		3	-113	—"— Ст. 114	3	
А4		4	-045	—"— Ст. 46	2	
А4				1.030.9-2.7-1-08.0-01		СВ4
				Детали		
А4		1	1.030.9-2.7-1-00.1-041	Стержень Ст. 42	14	
А4		2	-110	—"— Ст. 111	8	
А4		3	-114	—"— Ст. 115	3	
А4		4	-045	—"— Ст. 46	2	

Нач. отд.	Бродский		
Н. контр.	Чумакова		
Гл. спец.	Коротецкий		
Рук. гр.	Чумакова		
Исполн.	Проценко		
Провер.	Литвинова		

1.030.9-2.7-1-08.0

Сетка (СВ3, СВ4)

Стадия	Лист	Листов
Р		1

ХАРЬКОВСКИЙ ГРОМСТРОЙНИЦПРОЕКТ

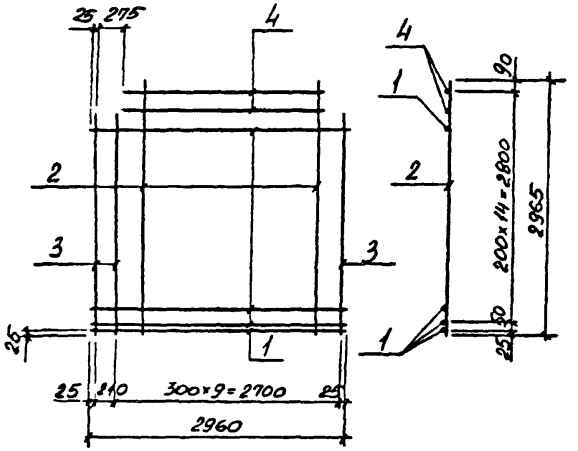

Обозначение	Марка	Масса, кг
1.030.9-2.7-1-08.0	С83	6,7
-01	С84	6,7

Нач. отд.	Бродский		1.030.9-2.7-1-08.0 СБ
Н. контр.	Чумакова		
Гл. спец.	Коротецкий		
Рук. гр.	Чумакова		Сетка (С83, С84). Сборочный чертеж
Исполн.	Процепко		
Провер.	Литвинова		

Стадия	Масса	Масштаб
Р	см. табл.	—
Лист	Листов 1	

ХАРЬКОВСКИЙ ПРОМСТРОЙНИИПРОЕКТ

Формат	Зона	Поз.	Обозначение	Наименование	Кол.	Примеч.
				Документация		
А4			1.030.9-2.7-1-00.0 ТО	Техническое описание		
А4			1.030.9-2.7-1-09.0 СБ	Сборочный чертеж		
			Переменные данные для	исполнений:		
А4				1.030.9-2.7-1-09.0		С85
				Детали		
А4		1	1.030.9-2.7-1-00.1-041	Стержень Ст. 42	10	
А4		2	-082	—"— Ст 83	11	
А4				1.030.9-2.7-1-09.0-01		С89
				Детали		
А4		1	1.030.9-2.7-1-00.1-041	Стержень Ст. 42	8	
А4		2	-084	—"— Ст. 85	11	
А4				1.030.9-2.7-1-09.0-02		С90
				Детали		
А4		1	1.030.9-2.7-1-00.1-044	Стержень Ст. 45	8	
А4		2	-084	—"— Ст. 85	9	

Нач. отд.	Бродский	
Н. контр.	Чумакова	
Гл. спец.	Коротецкий	
Ст. инж.	Чумакова	
Исполн.	Проценко	
Провер.	Литвинова	

1.030.9-2.7-1-09.0

Сетка (С85; С89; С90; С92... С94)

Стадия	Лист	Листов
Р	1	2

ХАРЬКОВСКИЙ ГРОМСТРОЙНИЙ ПРОЕКТ

Формат	Зона	Поз.	Обозначение	Наименование	Кол.	Примеч.
А4				1.030.9-2.7-1-09.0-03		С92
				Детали		
А4		1	1.030.9-2.7-1-00.1-041	Стержень Ст. 42	7	
А4		2	-087	—"— Ст. 88	11	
А4				1.030.9-2.7-1-09.0-04		С93
				Детали		
А4		1	1.030.9-2.7-1-00.1-043	Стержень Ст. 44	7	
А4		2	-087	—"— Ст. 88	10	
А4				1.030.9-2.7-1-09.0-05		С94
				Детали		
А4		1	1.030.9-2.7-1-00.1-044	Стержень Ст. 45	7	
А4		2	-087	—"— Ст. 88	9	

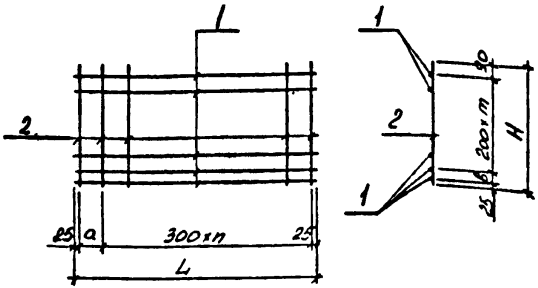

Обозначение	Марка	Размеры, мм H	L	a	в	m, шт.	n, шт.	Масса, кг
1.030.9-2.7-1-09.0	С85	1765	2960	210	50	8	9	3,3
-01	С89	1465			150	6		2,7
-02	С90		2365	215			7	2,2
-03	С92	1165	2960	210	50	5	9	2,2
-04	С93		2520	90			8	2,0
-05	С94		2365	215			7	1,8

Нач. отд.	Бродский		
Н. контр.	Чумакова		
Гл. спец.	Коротецкий		
Рук. гр.	Чумакова		
Исполн.	Проценко		
Провер.	Литвинова		

1.030.9-2.7-1-09.0 СБ

Сетка (С85; С89, С90; С92...С94). Сборочный чертеж

Стадия	Масса	Масштаб
Р	См. табл.	—
Лист	Листов 1	

УкрЬковский Промстройниипроект

Формат	Зона	Поз.	Обозначение	Наименование	Кол.	Примеч.
				Документация		
А4			1.030.9-2.7-1-00.0 ТО	Техническое описание		
А4			7-1-10.0 СБ	Сборочный чертеж		
			Переменные данные	для исполнений:		
А4				1.030.9-2.7-1-10.0		С87
				Детали		
А4		1	1.030.9-2.7-1-00.1-041	Стержень Ст 42	6	
А4		2	-084	—"— Ст 85	8	
А4		3	-089	—"— Ст 90	3	
А4		4	-045	—"— Ст 46	2	
А4				1.030.9-2.7-1-10.0-01		С88
				Детали		
А4		1	1.030.9-2.7-1-00.1-041	Стержень Ст 42	6	
А4		2	-084	—"— Ст 85	8	
А4		3	-088	—"— Ст 89	3	
А4		4	-045	—"— Ст 46	2	
А4				1.030.9-2.7-1-10.0-02		С91
				Детали		
А4		1	1.030.9-2.7-1-00.1-041	Стержень Ст42	6	
А4		2	-084	—"— Ст85	8	

Нач. отд.	Бродский		
Н. контр.	Чумакова		
Гл. спец.	Коротецкий		
Ст. инж.	Чумакова		
Исполн.	Проценко		
Провер.	Литвинова		

1.030.9-2.7-1-10.0

Сетка (С87, С88, С91, С95, С96)

Стадия	Лист	Листов
Р	1	2

ХАРЬКОВСКИЙ ПРОМСТРОЙНИИПРОЕКТ

20434-08 58

Формат	Зона	Поз.	Обозначение	Наименование	Кол.	Примеч.
А4		3	1.030.9-2.7-1-00.1-СП	Стержень Ст 88	3	
А4		4	-045	—"— Ст. 46	2	
А4				1.030.9-2.7-1-10.0-03		С95
				Детали		
А4		1	1.030.9-2.7-1-00.1-041	Стержень Ст 42	5	
А4		2	-087	—"— Ст. 88	8	
А4		3	-090	—"— Ст. 91	3	
А4		4	-045	—"— Ст. 46	2	
А4				1.030.9-2.7-1-10.0-04		С96
				Детали		
А4		1	1.030.9-2.7-1-00.1-041	Стержень Ст. 42	5	
А4		2	-087	—"— Ст. 88	8	
А4		3	-091	—"— Ст. 92	3	
А4		4	-045	—"— Ст. 46	2	

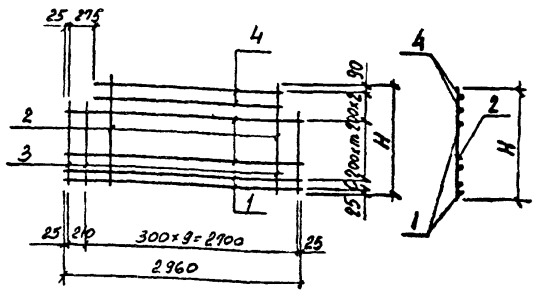

Обозначение	Марка	Размеры, мм H	Размеры, мм C	m, шт.	Масса, кг
1.030.9-2.7-1-10.0	С87	1465	150	4	2,5
-01	С88				
-02	С91				
-03	С95	1165	50	3	2,0
-04	С96				2,0

Нач. отд.	Брозский	
Н. контр.	Чумакова	
Гл. спец.	Коротецкий	
Рук. гр.	Чумакова	
Исполн.	Прощенко	
Проверил	Литвинова	

1.030.9-2.7-1-10.0 СБ

Сетка (С87, С88, С91, С95, С96). Сборочный чертеж

Стадия	Масса	Масштаб
Р	См. табл.	—
Лист	Листов 1	

Урюпковский промстройниипроект

Формат	Зона	Поз.	Обозначение	Наименование	Кол.	Примеч.
				Документация		
А4			1.030.9-2.7-1-00.0 ТО	Техническое описание		
А4			1.030.9-2.7-1-11.0 СБ	Сборочный чертеж		
				Переменные данные для исполнений:		
А4				1.030.9-2.9-1-11.0		С97
				Детали		
А4		1	1.030.9-2.7-1-00.1-041	Стержень Ст. 42	5	
А4		2	-090	—"— Ст. 91	11	
А4				1.030.9-2.7-1-11.0-01		С98
				Детали		
А4		1	1.030.9-2.7-1-00.1-042	Стержень Ст. 43	5	
А4		2	-090	—"— Ст. 91	10	
А4				1.030.9-2.7-1-11.0-02		С99
				Детали		
А4		1	1.030.9-2.9-1-00.1-043	Стержень Ст. 44	5	
А4		2	-090	—"— Ст. 91	10	

Нач. отд.	Бродский		1.030.9-2.7-1-11.0
Н. контр.	Чумакова		
Гл. спец.	Коротецкий		
Рук. гр.	Чумакова		Сетка (С97... С99; С101... С104)
Исполн.	Проценко		
Провер.	Литвинова		

Стадия	Лист	Листов
Р	1	2

ХАРЬКОВСКИЙ ПРОМСТРОЙНИИПРОЕКТ

Формат	Зона	Поз.	Обозначение	Наименование	Кол.	Примеч.
А4				1.030.9-2.7-1-11.0-03		С101
				Детали		
А4		1	1.030.9-2.7-1-00.1-041	Стержень Ст. 42	3	
А4		2	-093	— " — Ст. 94	11	
А4				1.030.9-2.7-1-11.0-04		С102
				Детали		
А4		1	1.030.9-2.7-1-00.1-042	Стержень Ст. 43	3	
А4		2	-093	— " — Ст. 94	10	
А4				1.030.9-2.7-1-11.0-05		С103
				Детали		
А4		1	1.030.9-2.7-1-00.1-043	Стержень Ст. 44	3	
А4		2	-093	— " — Ст. 94	10	
А4				1.030.9-2.7-1-11.0-06		С104
				Детали		
А4		1	1.030.9-2.7-1-00.1-044	Стержень Ст. 45	3	
А4		2	-093	— " — Ст. 94	9	

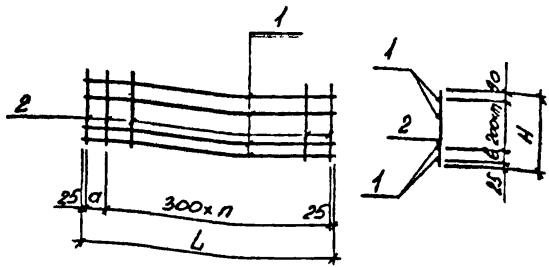

Обозначение	Марка	Размеры, мм				m, шт.	n, шт.	Масса, кг
		H	L	a	в			
1.030.9-2.7-1-11.0	С97	865	2960	210	150	3	9	1,6
-01	С98		2620	170			8	1,5
-02	С99		2520	70				1,4
-03	С101	565	2960	210	250	1	9	1,0
-04	С102		2620	170			8	0,9
-05	С103		2520	70				0,9
-06	С104		2365	215			7	0,8

Нач. отд.	Бродский		
Н. контр.	Чиланова		
Гл. спец.	Коротецкий		
Рук. гр.	Чуманова		
Исполн.	Проценко		
Провер.	Литвинова		

1.030.9-2.7-1-11.0 СБ

Сетка (С97...С99; С101...С104). Сборочный чертеж

Стадия	Масса	Масштаб
Р	см. табл.	—
Лист	Листов 1	

Харьковский Промстройпроект

Формат	Зона	Поз.	Обозначение	Наименование	Кол.	Примеч.
				Документация		
А4			1.030.9-2.7-1-00.0 ТО	Техническое описание		
А4			1.030.9-2.7-1-12.0 СБ	Сборочный чертеж		
			Переменные данные	для исполнений:		
А4				1.030.9-2.7-1-12.0		С100
				Детали		
А4		1	1.030.9-2.7-1-00.1-041	Стержень Ст. 42	3	
А4		2	-090	— " — Ст. 91	8	
А4		3	-093	— " — Ст. 94	3	
А4		4	-045	— " — Ст. 46	2	
А4				1.030.9-2.7-1-12.0-01		С105
				Детали		
А4		1	1.030.9-2.7-1-00.1-041	Стержень Ст. 42	1	
А4		2	-093	— " — Ст. 94	8	
А4		3	-096	— " — Ст. 97	3	
А4		4	-045	— " — Ст. 46	2	

Нач. отд.	Бродский		1.030.9-2.7-1-12.0
Н. контр.	Чумакова		
Гл. спец.	Коротецкий		
Рук. гр.	Чумакова		Сетка (С100, С105)
Исполн.	Проценко		Стадия: Р; Лист; Листов: 1
Провер.	Литвинова		УкрНИИпроектстальконструкция

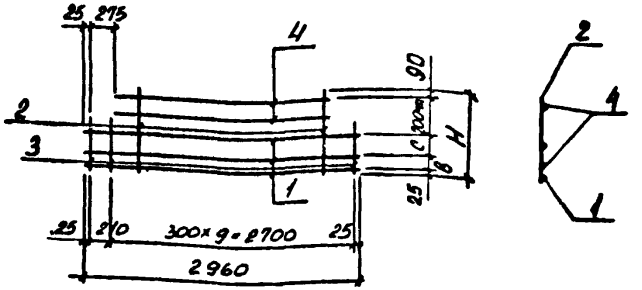

Обозначение	Марка	Размеры, мм			m	Масса, кг
		H	в	c		
1.030.9-2.7-1-12.0	С100	865	150	200	2	1,5
-01	С105	585	—	250	1	0,9

Нач. отд.	Бродский		
Н. контр.	Чумакова		
Гл. спец.	Коротецкий		
Рук. гр.	Чумакова		
Исполн.	Проценко		
Провер.	Литвинова		

1.030.9-2.7-1-12.0 СБ

Сетка (С100, С105). Сборочный чертеж

Стадия	Масса	Масштаб
Р	см. табл	—
Лист	Листов 1	

Харьковский Промстройпроект

Формат	Зона	Поз.	Обозначение	Наименование	Кол.	Примеч.
				Документация		
А4			1.030.9-2.7-1-00.0 ТО	Техническое описание		
А4			1.030.9-2.7-1-13.0 СБ	Сборочный чертеж		
				Переменные данные		
				для исполнений:		
А4				1.030.9-2.7-1-13.0		С106
				Детали		
А4		1	1.030.9-2.7-1-00.1-046	Стержень Ст. 47	13	
А4		2	-110	—"— Ст. 111	8	
А4				1.030.9-2.7-1-13.0-01		С114
				Детали		
А4		1	1.030.9-2.7-1-00.1-047	Стержень Ст. 48	13	
А4		2	-110	—"— Ст. 111	8	
А4				1.030.9-2.7-1-13.0-02		С115
				Детали		
А4		1	1.030.9-2.7-1-00.1-049	Стержень Ст. 50	13	
А4		2	-110	—"— Ст. 111	7	
А4				1.030.9-2.7-1-13.0-03		С116
				Детали		
А4		1	1.030.9-2.7-1-00.1-050	Стержень Ст. 51	13	
А4		2	-110	—"— Ст. 111	7	

Нач. отд.	Бобровский		1.030.9-2.7-1-13.0
Н. контр.	Чумакова		
Гл. спец.	Коротецкий		Сетка (С106; С114... С117, С137... С141)
Рук. гр.	Чумакова		
Исполн.	Процента		
Провер.	Литвинова		

Стадия	Лист	Листов
Р	1	2

ХАРЬКОВСКИЙ ПРОМСТРОЙНИИПРОЕКТ

Формат	Зона	Поз.	Обозначение	Наименование	Кол.	Примеч.
А4				1.030.9-2.7-1-13.0-04		С117
				Детали		
А4		1	1.030.9-2.7-1-00.1-051	Стержень Ст. 52	13	
А4		2	-110	—"— Ст. 111	5	
А4				1.030.9-2.7-1-13.0-05		С137
				Детали		
А4		1	1.030.9-2.7-1-00.1-046	Стержень Ст. 47	12	
А4		2	-112	—"— Ст. 113	8	
А4				1.030.9-2.7-1-13.0-06		С138
				Детали		
А4		1	1.030.9-2.7-1-00.1-047	Стержень Ст. 48	12	
А4		2	-112	—"— Ст. 113	8	
А4				1.030.9-2.7-1-13.0-07		С139
				Детали		
А4		1	1.030.9-2.7-1-00.1-049	Стержень Ст. 50	12	
А4		2	-112	—"— Ст. 113	7	
А4				1.030.9-2.7-1-13.0-08		С140
				Детали		
А4		1	1.030.9-2.7-1-00.1-050	Стержень Ст. 51	12	
А4		2	-112	—"— Ст. 113	7	
А4				1.030.9-2.7-1-13.0-09		С141
				Детали		
А4		1	1.030.9-2.7-1-00.1-051	Стержень Ст. 52	12	
А4		2	-112	—"— Ст. 113	5	

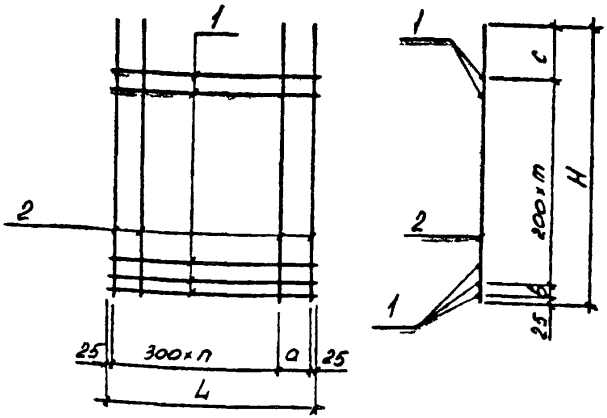

Обозначение	Марка	Размеры, мм H	L	a	в	c	m, шт.	n, шт.	Масса, кг
1.030.9-2.7-1-13.0	С 106	2965	2210	360	150	590	11	6	4,7
-01	С 114		1990	1110					4,6
-02	С 115		1670	320				5	4,2
-03	С 116		1770	220					4,0
-04	С 117		1270	320				3	2,8
-05	С 137	2915	2210	360	50	640	10	6	4,4
-06	С 138		1990	140					4,2
-07	С 139		1870	320				5	3,9
-08	С 140		1770	220					3,7
-09	С 141		1270	320				3	2,6

Нач. отд.	Бродский		1.030.9-2.7-1-13.0 СБ
Н. контр.	Чумакова		
Гл. спец.	Коротецкий		
Рук. гр.	Чуйкова		
Исполн.	Троценко		Сетка (С106; С114...С117; С137...С141). Сборочный чертеж
Провер.	Литвинова		

Стадия	Листов	Масштаб
Р	см. табл.	—
Лист	Листов 1	

ХАРЬКОВСКИЙ ПРОМСТРОЙНИИПРОЕКТ

Формат	Зона	Поз.	Обозначение	Наименование	Кол.	Примеч.
				Документация		
А4			1.030.9-2.7-1-00.0 ТО	Техническое описание		
А4			1.030.9-2.7-1-14.0 СБ	Сборочный чертеж		
			Переменные данные	для исполнений:		
А4				1.030.9-2.7-1-14.0		С107
				Детали		
А4		1	1.030.9-2.7-1-00.1-046	Стержень Ст. 47	13	
А4		2	-110	—"— Ст. 111	7	
А4		3	-113	—"— Ст. 114	1	
А4				1.030.9-2.7-1-14.0-01		С108
				Детали		
А4		1	1.030.9-2.7-1-00.1-046	Стержень Ст. 47	13	
А4		2	-110	—"— Ст. 111	7	
А4		3	-114	—"— Ст. 115	1	
А4				1.030.9-2.7-1-14.0-02		С109
				Детали		
А4		1	1.030.9-2.7-1-00.1-046	Стержень Ст. 47	13	
А4		2	-110	—"— Ст. 111	7	
А4		3	-111	—"— Ст. 112	1	

Нач. отд.	Бродский		
Н. контр.	Чумакова		
Гл. спец.	Коротецкий		
Рук. гр.	Чумакова		
Исполн.	Проценко		
Провер.	Литвинова		

1.030.9-2.7-1-14.0

Сетка (С107...С109; С118; С120)

Стадия	Лист	Листов
Р	1	2

ХАРЬКОВСКИЙ ПРОМСТРОЙНИЙПРОЕКТ

Форм.	Зона	Поз.	Обозначение	Наименование	Кол.	Примеч.
А4				1.030.9-2.7-1-14.0-03		С118
				Детали		
А4		1	1.030.9-2.7-1-00.1-046	Стержень Ст. 47	13	
А4		2	-110	—"— Ст. 111	5	
А4		3	-113	—"— Ст. 114	3	
А4				1.030.9-2.7-1-14.0-04		С120
				Детали		
А4		1	1.030.9-2.7-1-00.1-050	Стержень Ст. 51	13	
А4		2	-110	—"— Ст. 111	6	
А4		3	-111	—"— Ст. 112	1	

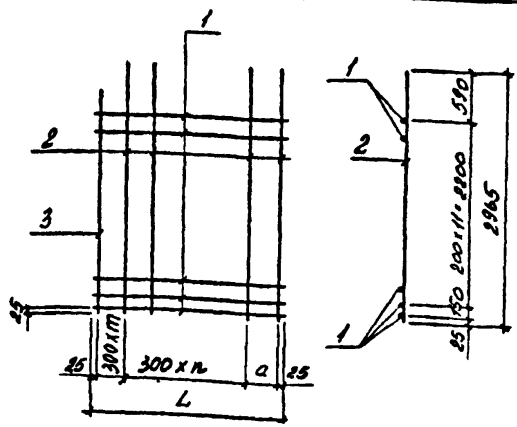

Обозначение	Марка	Размеры, мм L	Размеры, мм a	m	n	Масса, кг
1.030.9-2.7-1-14.0	С 107	2210	360	1	5	5,8
-01	С 108					5,8
-02	С 109					5,9
-03	С 118			3	3	5,8
-04	С 120	1110	220	1	4	4,9

Нач. отд	Боровский		
Н. контр	Чумакова		
Гл. спец.	Коротецкий		
Рук. гр.	Чумакова		
Исполн.	Проценко		
Провер.	Литвинова		

1.030.9-2.7-1-14.0 СБ

Сетка (С 107... С 109, С 118, С 120). Сборочный чертеж

Стадия	Масса	Масштаб
Р	См. табл.	—
Лист	Листов 1	

ХАРЬКОВСКИЙ ПРОМСТРОЙНИИПРОЕКТ

Формат	Зона	Поз.	Обозначение	Наименование	Кол.	Примеч.
				Документация		
А4			1.030.9-2.7-1-00.0 ТО	Техническое описание		
А4			1.030.9-2.7-1-15.0 СБ	Сборочный чертеж		
			Переменные данные	для исполнений:		
А4				1.030.9-2.7-1-15.0		С110
				Детали		
А4		1	1.030.9-2.7-1-00.1-053	Стержень Ст. 54	19	
А4		2	-004	—"— Ст. 5	4	
А4				1.030.9-2.7-1-15.0-01		С132
				Детали		
А4		1	1.030.9-2.7-1-00.1-052	Стержень Ст. 53	19	
А4		2	-004	—"— Ст. 5	5	
А4				1.030.9-2.7-1-15.0-02		С133
				Детали		
А4		1	1.030.9-2.7-1-00.1-054	Стержень Ст. 55	19	
А4		2	-004	—"— Ст. 5	4	

Нач. отд.	Бродский	
Н. контр.	Чумакова	
Гл. спец.	Коротецкий	
Рук. гр.	Чумакова	
Исполн.	Прощенко	
Пробер.	Литвинова	

1.030.9-2.7-1-15.0

Сетка (С110; С132; С133; С148...С150)

Стадия	Лист	Листов
Р	1	2

ХАРЬКОВСКИЙ ПРОМСТРОЙНИИПРОЕКТ

Формат	Зона	Поз.	Обозначение	Наименование	Кол.	Примеч.
А4				1.030.9-2.7-1-15.0-03		С148
				Детали		
А4		1	1.030.9-2.7-1-00.1-053	Стержень Ст. 54	15	
А4		2	-007	—"— Ст. 8	4	
А4				1.030.9-2.7-1-15.0-04		С149
				Детали		
А4		1	1.030.9-2.7-1-00.1-052	Стержень Ст. 53	15	
А4		2	-007	—"— Ст. 8	5	
А4				1.030.9-2.7-1-15.0-05		С150
				Детали		
А4		1	1.030.9-2.7-1-00.1-054	Стержень Ст. 55	15	
А4		2	-008	—"— Ст. 8	4	

Рис. 1

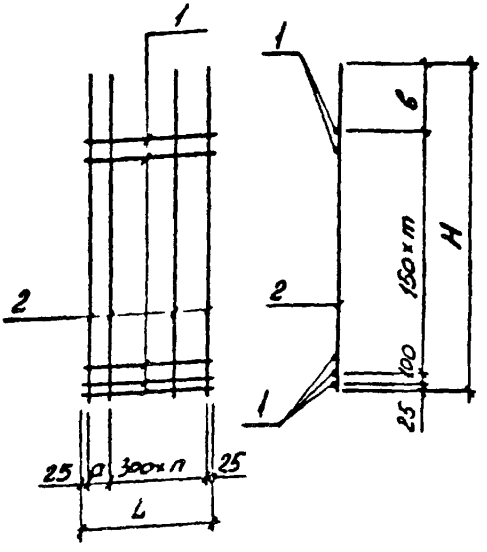

Рис. 2

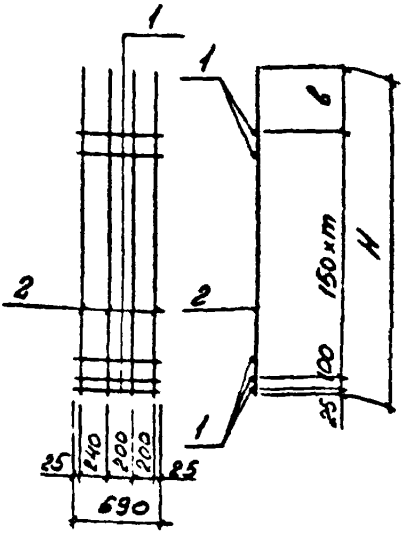

Обозначение	Марка	Рис.	Размеры, мм H	L	a	в	m, шт.	n, шт.	Масса, кг
1.030.9-2.7-1-15.0	С 110	1	2965	790	140	590	15	2	3,3
-01	С 132			1130	180			3	4,3
-02	С 133	2		—	—			—	3,3
-03	С 148	1	2715	790	140	640	13	2	3,0
-04	С 149			1130	180			3	3,9
-05	С 150	2		—	—			—	3,0

Нач. отд.	Брацкий		1.030.9-2.7-1-15.0 СБ
Н. контр.	Чумакова		
Гл. спец.	Коротецкий		
Рук. гр.	Чумакова		Сетка (С 110; С 132; С 133, С 1118 ... С 150). Сборочный чертеж
Исполн.	Проценко		
Провер.	Литзинова		

Стадия	Масса	Масштаб
Р	см. табл.	—
Лист	Листов 1	

ХАРЬКОВСКИЙ ПРОМСТРОЙНИИПРОЕКТ

Формат	Зона	Поз.	Обозначение	Наименование	Кол.	Примеч.
				Документация		
А4			1.030.9-2.7-1-00.0 ТО	Техническое описание		
А4			1.030.9-2.7-1-16.0 СБ	Сборочный чертеж		
			Переменные данные	для исполнений:		
А4				1.030.9-2.7-1-16.0		С111
				Детали		
А4		1	1.030.9-2.7-1-00.1-053	Стержень Ст. 54	17	
А4		2	-004	—"— Ст. 5	2	
А4		3	-008	—"— Ст. 9	2	
А4				1.030.9-2.7-1-16.0-01		С112
				Детали		
А4		1	1.030.9-2.7-1-00.1-053	Стержень Ст. 54	17	
А4		2	-004	—"— Ст. 5	2	
А4		3	-010	—"— Ст. 11	2	
А4				1.030.9-2.7-1-16.0-02		С113
				Детали		
А4		1	1.030.9-2.7-1-00.1-053	Стержень Ст 54	17	
А4		2	-004	—"— Ст. 5	2	
А4		3	-006	—"— Ст. 7	2	

Нач. отд.	Бродский		
Н. контр.	Чумакова		
Гл. спец.	Коротецкий		
Рук. гр.	Чумакова		
Исполн.	Проценко		
Провер.	Литвинова		

1.030.9-2.7-1-16.0

Сетка (С 111...С 113)

Стадия	Лист	Листов
Р	1	1

Харьковский Промстройниипроект

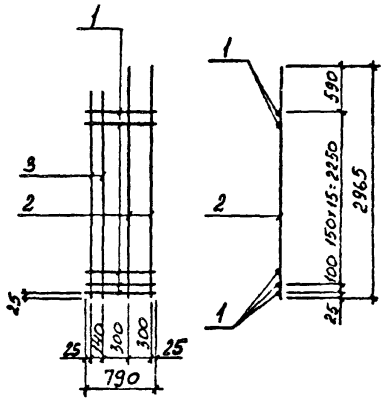

Обозначение	Марка	Масса, кг
1.030.9-2.7-1-16.0	С111	3,2
-1	С112	3,8
-2	С113	3,2

Нач. отд.	Бродский		1.030.9-2.7-1-16.0 СБ		
Н. контр.	Чумакова				
Гл. спец.	Коротецкая				
Рук. гр.	Чумакова				
Исполн.	Процько		Сетка (С111...С113). Сборочный чертеж	Стадия: Р	Масса: см. табл.	Масштаб: —
Пробер	Литвинова			Лист	Листов 1	
				ХАРЬКОВСКИЙ ПРОМСТРОЙНИИПРОЕКТ		

Формат	Зона	Поз.	Обозначение	Наименование	Кол.	Примеч.
				Документация		
А4			1.030.9-2.7-1-00.0 ТО	Техническое описание		
А4			1.030.9-2.7-1-17.0 СБ	Сборочный чертеж		
				Переменные данные для исполнений		
А4				1.030.9-2.7-1-17.0		С121
				Детали		
А4		1	1.030.9-2.7-1-00.1-074	Стержень Ст. 75	13	
А4		2	-110	— " — Ст. 111	15	
А4				1.030.9-2.7-1-17.0-01		С122
				Детали		
А4		1	1.030.9-2.7-1-00.1-075	Стержень Ст. 76	13	
А4		2	-110	— " — Ст 111	14	
А4				1.030.9-2.7-1-17.0-02		С123
				Детали		
А4		1	1.030.9-2.7-1-00.1-076	Стержень Ст. 77	13	
А4		2	-110	— " — Ст. 111	14	
А4				1.030.9-2.7-1-17.0-03		С124
				Детали		
А4		1	1.030.9-2.7-1-00.1-077	Стержень Ст. 78	13	
А4		2	-110	— " — Ст. 111	13	

Нач. отд.	Бродский		
Н. контр.	Чумакова		
Гл. спец.	Коротецкий		
Рук. гр.	Чумакова		
Исполн.	Гоцченко		
Провер.	Литвинова		

1.030.9-2.7-1-17.0

Сетка (С121...С125; С142... С146)

Стадия	Лист	Листов
Р	1	2

ХАРЬКОВСКИЙ ПРОМСТРОЙНИИПРОЕКТ

Формат	Зона	Поз.	Обозначение	Наименование	Кол.	Примеч.
А4				1.030.9-2.7-1-17.0-04		С125
				Детали		
А4		1	1.030.9-2.7-1-00.1-078	Стержень Ст 79	13	
А4		2	-110	—"— Ст. 111	12	
А4				1.030.9-2.7-1-17.0-05		С142
				Детали		
А4		1	1.030.9-2.7-1-00.1-074	Стержень Ст. 75	12	
А4		2	-112	—"— Ст 113	15	
А4				1.030.9-2.7-1-17.0-06		С143
				Детали		
А4		1	1.030.9-2.7-1-00.1-075	Стержень Ст. 76	12	
А4		2	-112	—"— Ст. 113	14	
А4				1.030.9-2.7-1-17.0-07		С144
				Детали		
А4		1	1.030.9-2.7-1-00.1-076	Стержень Ст. 77	12	
А4		2	-112	—"— Ст. 113	14	
А4				1.030.9-2.7-1-17.0-08		С145
				Детали		
А4		1	1.030.9-2.7-1-00.1-077	Стержень Ст. 78	12	
А4		2	-112	—"— Ст. 113	13	
А4				1.030.9-2.7-1-17.0-09		С146
				Детали		
А4		1	1.030.9-2.7-1-00.1-078	Стержень Ст. 79	12	
А4		2	-112	—"— Ст. 113	12	

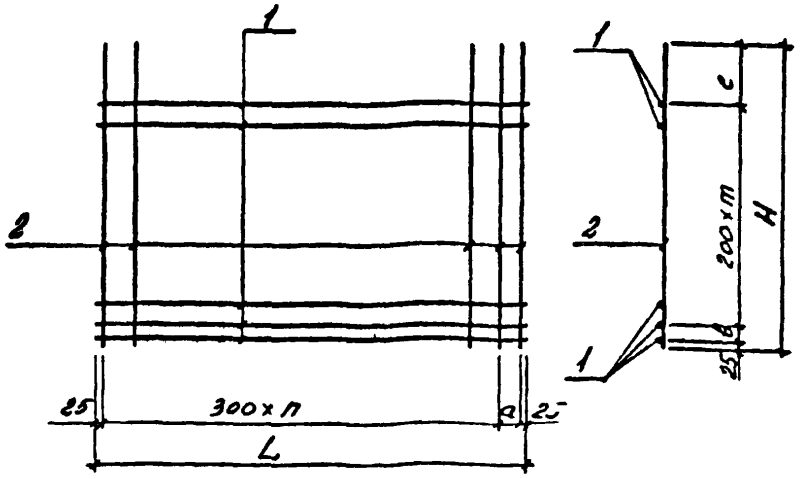

Обозначение	Марка	Размеры, мм H	L	a	b	c	m, шт	n, шт	Масса, кг
1.030.9-2.7-1-17.0	С 121	2965	4130	180	150	590	11	13	11,0
-01	С 122		3910	260				12	10,3
-02	С 123		3790	140					10,2
-03	С 124		3690	340				11	9,6
-04	С 125		3190	140				10	8,1
-05	С 142	2715	4130	180	50	640	10	13	10,1
-06	С 143		3910	260				12	9,5
-07	С 144		3790	140					9,4
-08	С 145		3690	340				11	8,9
-09	С 146		3190	140				10	8,0

Нач. отд.	Брацкий	
Н. контр.	Чумакова	
Гл. спец.	Коротецкий	
Рук. гр.	Чумакова	
Исполн.	Проценко	
Провер.	Антвинова	

1.030.9-2.7-1-17.0 СБ

Сетка (С 121..., С 125; С 142... С 146). Сборочный чертеж

Стадия	Масса	Масштаб
Р	см. табл.	—
Лист	Листов 1	

Харьковский Промстройниипроект

Формат	Зона	Поз.	Обозначение	Наименование	Кол.	Примеч.
				Документация		
А4			1.030.9-2.7-1-00.0 ТО	Техническое описание		
А4			1.030.9-2.7-1-18.0 СБ	Сборочный чертеж		
			Переменные данные	для исполнений:		
А4				1.030.9-2.7-1-18.0		С126
				Детали		
А4		1	1.030.9-2.7-1-00.1-074	Стержень Ст. 75	13	
А4		2	-110	—"— Ст. 111	13	
А4		3	-113	—"— Ст. 114	2	
А4				1.030.9-2.7-1-18.0-01		С127
				Детали		
А4		1	1.030.9-2.7-1-00.1-074	Стержень Ст. 75	13	
А4		2	-110	—"— Ст. 111	12	
А4		3	-113	—"— Ст. 114	3	
А4				1.030.9-2.7-1-18.0-02		С128
				Детали		
А4		1	1.030.9-2.7-1-00.1-074	Стержень Ст. 75	13	
А4		2	-110	—"— Ст 111	13	
А4		3	-114	—"— Ст 115	2	

Нач. отд.	Бродский	
Н. контр.	Чумакова	
Гл. спец.	Коротецкий	
Рук. гр.	Чумакова	
Исполн.	Проценко	
Провер.	Литвинова	

1.030.9-2.7-1-18.0

Сетка (С126...С129)

Стадия	Лист	Листов
Р	1	2

Формат	Зона	Поз.	Обозначение	Наименование	Кол.	Примеч.
А4				1.030.9-2.7-1-18.0-03		С129
				Детали		
А4		1	1.030.9-2.7-1-00.1-077	Стержень Ст. 78	13	
А4		2	-110	—"— Ст. 111	12	
А4		3	-111	—"— Ст. 112	1	

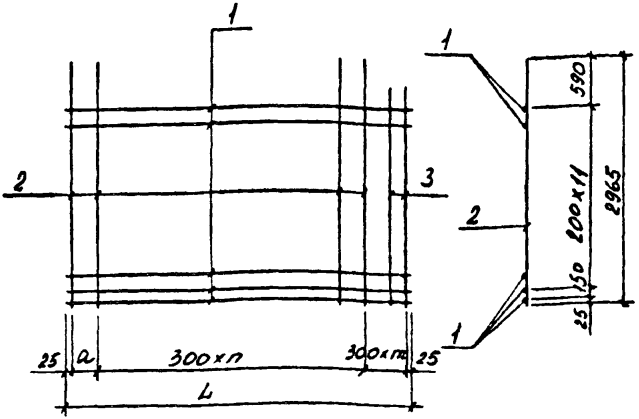

Обозначение	Марка	Размеры, мм L	Размеры, мм a	n	m	Масса, кг
1.030.9-2.7-1-18.0	С 126	4130	180	11	2	10,9
-01	С 127			10	3	10,8
-02	С 128			11	2	10,9
-03	С 129	3690	340	10	1	9,6

Нач. отд.	Бродский		1.030.9-2.7-1-18.0 СБ
Н. контр.	Чумакова		
Гл. спец.	Коротецкий		
Рук. гр.	Чумакова		Сетка (С126...С129). Сборочный чертеж
Исполн.	Прусенко		
Пробер	Литвинова		

Стадия	Масса	Масштаб
Р	См. табл.	—
Лист	Листов 1	

Харьковский промстройниипроект

Формат	Зона	Поз	Обозначение	Наименование	Кол.	Примеч.
				Документация		
А4			1.030.9-2.7-1-00.0 ТО	Техническое описание		
А4			.7-1-19.0 СБ	Сборочный чертеж		
			Переменные данные	для исполнений:		
А4				1.030.9-2.7-1-19.0		С130
				Детали		
А4		1	1.030.9-2.7-1-00.1-048	Стержень Ст. 49	13	
А4		2	-110	" Ст. 111	8	
А4				1.030.9-2.7-1-19.0-01		С147
				Детали		
А4		1	1.030.9-2.7-1-00.1-048	Стержень Ст. 49	12	
А4		2	-112	" Ст. 113	8	

Нач. отд.	Бродский		
Н. контр.	Чумакова		
Гл. спец.	Коротецкий		
Рук. гр.	Чумакова		
Исполн.	Проценко		
Провер.	Литвинова		

1.030.9-2.7-1-19 0

Сетка (С 130, С 147)

Стадия	Лист	Листов
Р		1

ХАРЬКОВСКИЙ ПРОМСТРОЙНИЦПРОЕКТ

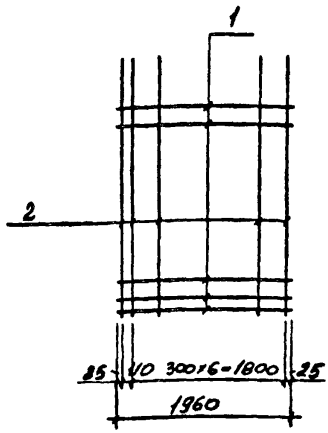

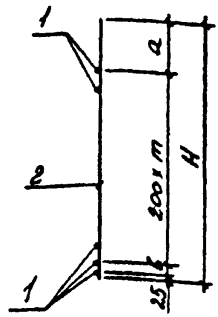

Обозначение	Марка	Размеры, мм H	a	в	m, шт.	Масса, кг
1.030.9-2.7-1-19.0	С130	2965	590	150	11	4,6
-01	С147	2915	640	50	10	4,2

Нач. отд.	Бродский		
Н. контр.	Чумакова		
Гл. спец.	Коротецкий		
Рук. гр.	Чумакова		
Исполн.	Проценко		
Провер.	Литвинова		

1.030.9-2.7-1-19.0 СБ

Сетка (С130; С147). Сборочный чертеж

Стадия	Масса	Масштаб
Р	см. табл.	—
Лист	Листов 1	

Харьковский Промстройниипроект

Формат	Зона	Поз.	Обозначение	Наименование	Кол.	Примеч.
				Документация		
А4			1.030.9-2.7-1-00.0 ТО	Техническое описание		
А4			1.030.9-2.7-1-20.0 СБ	Сборочный чертеж		
				Переменные данные для исполнений:		
А4				1.030.9-2.7-1-20.0.		С134
				Детали		
А4		1	1.030.9-2.7-1-00.1-052	Стержень Ст. 53	17	
А4		2	-004	— " — Ст. 5	3	
А4		3	-008	— " — Ст. 9	2	
А4				1.030.9-2.7-1-20.0-01		С135
				Детали		
А4		1	1.030.9-2.7-1-00.1-052	Стержень Ст. 53	19	
А4		2	-004	— " — Ст. 5	3	
А4		3	-010	— " — Ст. 11	2	
А4				1.030.9-2.7-1-20.0-02		С136
				Детали		
А4		1	1.030.9-2.7-1-00.1-054	Стержень Ст. 55	17	
А4		2	-004	— " — Ст. 5	2	
А4		3	-006	— " — Ст. 7	2	

Нач. отд.	Бродский	
Н. контр.	Чумакова	
Гл. спец.	Коростелин	
Рук. гр.	Чумакова	
Исполн.	Лощенко	
Провер.	Литвинова	

1.030.9-2.7-1-20.0

Сетка (С134...С136)

Стадия	Лист	Листов
Р	1	1

УКРЬГОВСКИЙ ГРОМСТРОЙПРОЕКТ

Рис. 1

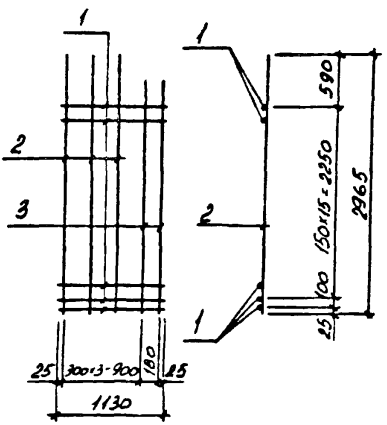

Рис. 2

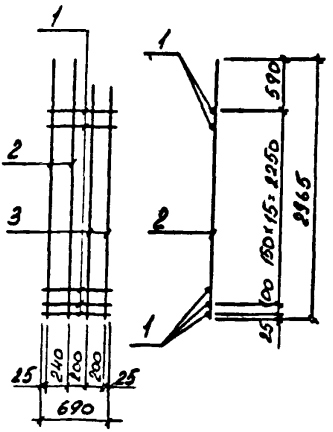

Обозначение	Марка	Рис.	Масса, кг
1.030.9-2.7-1-20.0	С 134	1	4,2
-01	С 135		4,1
-02	С136	2	3,1

Нач. отд	Бодеский		1.030.9-2.7-1-20.0 СБ
Н. контр	Чумакова		
Гл. спец	Коротецкий		
Рук. гр	Чумакова		Сетка(С134..С136). Сборочный чертеж
Исполн	Проценко		Стадия: Р; Масса: см. табл; Масштаб: —
Провер	Литвинова		Лист; Листов 1
			Харьковский Промстройниипроект

Формат	Зона	Поз.	Обозначение	Наименование	Кол.	Примеч.
				Документация		
А4			1.030.9-2.7-1-00.0 ТО	Техническое описание		
А4			1.030.9-2.7-1-21.0 СБ	Сборочный чертеж		
				Переменные данные для исполнений:		
А4				1.030.9-2.7-1-21.0		С151
				Детали		
А4		1	1.030.9-2.7-1-00.1-116	Стержень Ст. 117	21	
А4		2	-017	—"— Ст. 18	1	
А4		3	-036	—"— Ст. 37	1	
А4				1.030.9-2.7-1-21.0-01		С152
				Детали		
А4		1	1.030.9-2.7-1-00.1-116	Стержень Ст. 117	21	
А4		2	-018	—"— Ст. 19	1	
А4		3	-037	—"— Ст. 38	1	
А4				1.030.9-2.7-1-21.0-02		С153
				Детали		
А4		1	1.030.9-2.7-1-00.1-116	Стержень Ст. 117	21	
А4		2	-019	—"— Ст. 20	1	
А4		3	-034	—"— Ст. 35	1	

Нач. отд.	Брадский	
Н. контр.	Чумакова	
Гл. спец.	Коротецкий	
Рук. гр.	Чумакова	
Исполн.	Проценко	
Провер.	Литвинова	

1.030.9-2.7-1-21.0

Сетка (С151... С155; С175... С179; С210... С217)

Стадия	Листов	Листов
Р	1	4

ХАРЬКОВСКИЙ ГОССТРОЙПРОЕКТ

Формат	Зона	Поз.	Обозначение	Наименование	Кол.	Примеч.
А4				1.030.9-2.7-1-21.0-03		С154
				Детали		
А4		1	1.030.9-2.7-1-00.1-116	Стержень Ст. 117	21	
А4		2	-020	—"— Ст. 21	1	
А4		3	-035	—"— Ст. 36	1	
А4				1.030.9-2.7-1-21.0-04		С155
				Детали		
А4		1	1.030.9-2.7-1-00.1-116	Стержень Ст 117	20	
А4		2	-016	—"— Ст. 17	1	
А4		3	-031	—"— Ст. 32	1	
А4				1.030.9-2-7-1-21.0-05		С175
				Детали		
А4		1	1.030.9-2.7-1-00.1-115	Стержень Ст. 116	21	
А4		2	-017	—"— Ст. 18	1	
А4		3	-036	—"— Ст. 37	1	
А4				1.030.9-2.7-1-21.0-06		С176
				Детали		
А4		1	1.030.9-2.7-1-00.1-115	Стержень Ст. 116	21	
А4		2	-018	—"— Ст. 19	1	
А4		3	-037	—"— Ст. 38	1	
А4				1.030.9-2.7-1-21.0-07		С177
				Детали		
А4		1	1.030.9-2.7-1-00.1-115	Стержень Ст. 116	21	
А4		2	-019	—"— Ст 20	1	
А4		3	-034	—"— Ст. 35	1	
А4				1.030.9-2.7-1-21.0-08		С178
				Детали		
А4		1	1.030.9-2.7-1-00.1-115	Стержень Ст. 116	21	
А4		2	-020	—"— Ст. 21	1	
А4		3	-035	—"— Ст. 36	1	

Формат	Зона	Поз.	Обозначение	Наименование	Кол.	Примеч.
А4				1.030.9-2.7-1-21.0-09		С 179
				Детали		
А4		1	1.030.9-2.7-1-00.1-115	Стержень Ст. 116	20	
А4		2	-016	—"— Ст. 17	1	
А4		3	-031	—"— Ст. 32	1	
А4				1.030.9-2.7-1-21.0-10		С 210
				Детали		
А4		1	1.030.9-2.7-1-00.1-116	Стержень Ст. 117	21	
А4		2	-017	—"— Ст. 18	1	
А4		3	-032	—"— Ст. 33	1	
А4				1.030.9-2.7-1-21.0-11		С 211
				Детали		
А4		1	1.030.9-2.7-1-00.1-116	Стержень Ст. 117	21	
А4		2	-018	—"— Ст. 19	1	
А4		3	-033	—"— Ст. 34	1	
А4				1.030.9-2.7-1-21.0-12		С 212
				Детали		
А4		1	1.030.9-2.7-1-00.1-116	Стержень Ст. 117	21	
А4		2	-019	—"— Ст. 20	1	
А4		3	-029	—"— Ст. 30	1	
А4				1.030.9-2.7-1-21.0-13		С 213
				Детали		
А4		1	1.030.9-2.7-1-00.1-116	Стержень Ст. 117	21	
А4		2	-020	—"— Ст. 21	1	
А4		3	-030	—"— Ст. 31	1	
А4				1.030.9-2.7-1-21.0-14		С 214
				Детали		
А4		1	1.030.9-2.7-1-00.1-115	Стержень Ст. 116	21	
А4			-017	—"— Ст. 18	1	
А4			-032	—"— Ст. 33	1	

Формат	Зона	Поз.	Обозначение	Наименование	Кол.	Примеч.
А4				1.030.9-2.7-1-21.0-15		С 215
				Детали		
А4		1	1.030.9-2.7-1-00.1-115	Стержень Ст. 116	21	
А4		2	-018	—"— Ст. 19	1	
А4		3	-033	—"— Ст. 34	1	
А4				1.030.9-2.7-1-21.0-16		С 216
				Детали		
А4		1	1.030.9-2.7-1-00.1-115	Стержень Ст. 116	21	
А4		2	-019	—"— Ст. 20	1	
А4		3	-029	—"— Ст. 30	1	
А4				1.030.9-2.7-1-21.0-17		С 217
				Детали		
А4		1	1.030.9-2.7-1-00.1-115	Стержень Ст. 116	21	
А4		2	-020	—"— Ст. 21	1	
А4		3	-030	—"— Ст. 31	1	

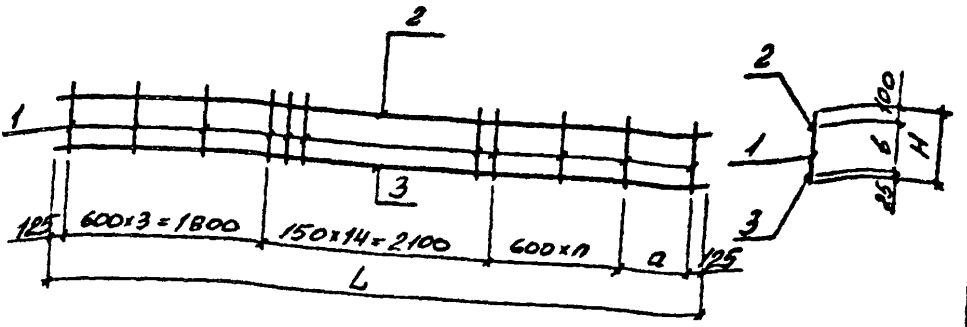

Обозначение	Марка	Размеры, мм				n, шт.	Масса, кг
		H	L	a	b		
1.030.9-2.7-1-21.0	С 151	500	5960	610	375	2	17,3
-01	С 152		5740	390			16,7
-02	С 153		5620	270			14,1
-03	С 154		5520	170			13,8
-04	С 155		5020	270		1	9,7
-05	С 175	550	5960	610	425	2	17,3
-06	С 176		5740	390			16,7
-07	С 177		5620	270			14,1
-08	С 178		5520	170			13,8
-09	С 179		5020	270		1	9,7

Продолжение таблицы исполнений см. лист 2

Нач отд	Бродский		
Н. контр.	Чумакова		
Гл. спец.	Коротецкий		
Рук. гр.	Чумакова		
Исполн.	Проценко		
Провер	Литвинова		

1.030.9-2.7-1-21.0 СБ

Сетка (С151...С155; С175...С179; С210... С217). Сборочный чертеж

Стадия	Масса	Масштаб
Р	см. табл.	—
Лист 1	Листов 2	

Харьковский Промстройниипроект

Обозначение	Марка	Размеры, мм				n, шт.	Масса, кг
		H	L	a	в		
1030.9-2.7-1-81.0-10	С 210	500	5960	610	375	2	14,8
-11	С 211		5740	390			14,3
-12	С 212		5620	270			12,0
-13	С 213		5520	170		1	11,8
-14	С 214	550	5960	610	425	2	14,8
-15	С 215		5740	390			14,3
-16	С 216		5620	270			12,0
-17	С 217		5520	170		1	11,8

Формат	Зона	Поз.	Обозначение	Наименование	Кол.	Примеч.
				Документация		
А4			1.030.9-2.7-1-00.0 ТО	Техническое описание		
А4			1.030.9-2.7-1-22.0 СБ	Сборочный чертеж		
			Переменные данные	для исполнений:		
А4				1.030.9-2.7-1-22.0		С156
				Детали		
А4		1	1.030.9-2.7-1-00.1-116	Стержень Ст. 117	19	
А4		2	-118	—"— Ст. 119	2	
А4		3	-021	—"— Ст. 22	1	
А4		4	-032	—"— Ст. 33	1	
А4				1.030.9-2.7-1-22.0-01		С157
				Детали		
А4		1	1.030.9-2.7-1-00.1-116	Стержень Ст. 117	18	
А4		2	-118	—"— Ст. 119	3	
А4		3	-023	—"— Ст. 24	1	
А4		4	-032	—"— Ст. 33	1	
А4				1.030.9-2.7-1-22.0-02		С158
				Детали		
А4		1	1.030.9-2.7-1-00.1-116	Стержень Ст. 117	19	
А4		2	-119	—"— Ст. 120	2	
А4		3	-021	—"— Ст. 22	1	
А4		4	-032	—"— Ст. 33	1	

Нач. отд.	Бродский		
Н. контр.	Чумакова		
Гл. спец.	Коротецкий		
Рук. гр.	Чумакова		
Исполн.	Проценко		
Провер.	Литвинова		

1.030.9-2.7-1-22.0

Сетки (С156...С159; С220...С223)

Стадия	Лист	Листов
Р	1	2

ХАРЬКОВСКИЙ ТРОМСТРОЙНИИПРОЕКТ

[illegible] 83

Формат	Зона	Поз.	Обозначение	Наименование	Кол.	Приме.
А4				1.030.9-2.7-1-22.0-03		С159
				Детали		
А4		1	1.030.9-2.7-1-00.1-116	Стержень Ст. 117	19	
А4		2	-117	—"— Ст. 118	2	
А4		3	-022	—"— Ст. 23	1	
А4		4	-030	—"— Ст. 31	1	
А4				1.030.9-2.7-1-22.0-04		С220
				Детали		
А4		1	1.030.9-2.7-1-00.1-116	Стержень Ст. 117	19	
А4		2	-118	—"— Ст. 119	2	
А4		3	-021	—"— Ст. 22	1	
А4		4	-027	—"— Ст. 28	1	
А4				1.030.9-2.7-1-22.0-05		С221
				Детали		
А4		1	1.030.9-2.7-1-00.1-116	Стержень Ст. 117	18	
А4		2	-118	—"— Ст. 119	3	
А4		3	-023	—"— Ст. 24	1	
А4		4	-027	—"— Ст. 28	1	
А4				1.030.9-2.7-1-22.0-06		С222
				Детали		
А4		1	1.030.9-2.7-1-00.1-116	Стержень Ст. 117	19	
А4		2	-119	—"— Ст. 120	2	
А4		3	-021	—"— Ст. 22	1	
А4		4	-027	—"— Ст. 28	1	
А4				1.030.9-2.7-1-22.0-07		С223
				Детали		
А4		1	1.030.9-2.7-1-00.1-116	Стержень Ст. 117	19	
А4		2	-117	—"— Ст. 118	2	
А4		3	-022	—"— Ст. 23	1	
А4		4	-025	—"— Ст. 26	1	

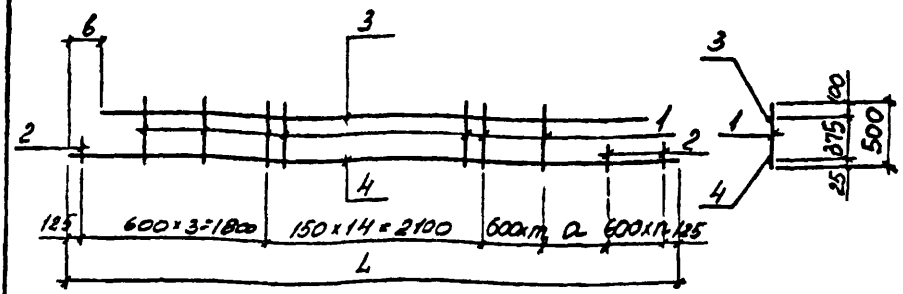

Обозначение	Марка	Размеры, мм			m	n	Масса, кг
		L	a	в			
1.030.9-2.7-1-22.0	С156	5960	610	300	2	–	14,1
-01	С157				1	1	13,7
-02	С158				2	–	14,3
-03	С159	5520	170	150			11,5
-04	С220	5960	610	300			12,1
-05	С221				1	1	11,6
-06	С222				2	–	12,1
-07	С223	5520	170	150			9,7

Нач. отд.	Бродский		
Н. контр.	Чумакова		
Гл. спец.	Коротецкий		
Рук. гр.	Чумакова		
Исполн.	Процено		
Пробер	Литвинова		

1.030.9-2.7-1-22.0 СБ

Сетка (С156...С159; С220...С223). Сборочный чертеж

Стадия	Масса	Масштаб
Р	см. табл.	—
Лист	Листов 1	

ХАРЬКОВСКИЙ ПРОМСТРОЙНИИПРОЕКТ

Формат	Зона	Поз.	Обозначение	Наименование	Кол.	Примеч.
				Документация		
А4			1.030.9-2.7-1-00.0 ТО	Техническое описание		
А4			1.030.9-2.7-1-23.0 СБ	Сборочный чертеж		
А4						
			Переменные данные	для исполнений:		
А4				1.030.9-2.7-1-23.0		С160
				Детали		
А4		1	1.030.9-2.7-1-00.1-116	Стержень Ст.117	20	
А4		2	-017	—"— Ст.18	1	
А4		3	-036	—"— Ст.37	1	
А4				1.030.9-2.7-1-23.0-01		С161
				Детали		
А4		1	1.030.9-2.7-1-00.1-116	Стержень Ст 117	19	
А4		2	-018	" Ст.19	1	
А4		3	-037	" Ст 38	1	
А4				1.030.9-2.7-1-23.0-02		С162
				Детали		
А4		1	1.030.9-2.7-1-00.1-116	Стержень Ст.117	19	
А4		2	-019	" Ст.20	1	
А4		3	-034	" Ст.35	1	

Нач. отд.	Бровский	
Н. контр.	Чумакова	
Гл. спец.	Коротецкий	
Рук. гр.	Чумакова	
Исполн.	Прокопенко	
Провер.	Литвинова	

1.030.9-2.7-1-23.0

Сетки (С160...С164; С180...С184; С224...С231)

Стадия	Лист	Листов
Р	1	4

ХАРЬКОВСКИЙ ПРОМСТРОЙНИИПРОЕКТ

Формат	Зона	Поз.	Обозначение	Наименование	Кол.	Примеч.
А4				1.030.9-2.7-1-23.0-03		С163
				Детали		
А4		1	1.030.9-2.7-1-00.1-116	Стержень Ст.117	19	
А4		2	-020	—"— Ст.21	1	
А4		3	-035	—"— Ст.36	1	
А4				1.030.9-2.7-1-23.0-04		С164
				Детали		
А4		1	1.030.9-2.7-1-00.1-116	Стержень Ст.117	18	
А4		2	-016	—"— Ст.17	1	
А4		3	-031	—"— Ст.32	1	
А4				1.030.9-2.7-1-23.0-05		С180
				Детали		
А4		1	1.030.9-2.7-1-00.1-115	Стержень Ст.116	20	
А4		2	-017	—"— Ст.18	1	
А4		3	-036	—"— Ст.37	1	
А4				1.030.9-2.7-1-23.0-06		С181
				Детали		
А4		1	1.030.9-2.7-1-00.1-115	Стержень Ст.116	19	
А4		2	-018	—"— Ст.19	1	
А4		3	-037	—"— Ст.38	1	
А4				1.030.9-2.7-1-23.0-07		С182
				Детали		
А4		1	1.030.9-2.7-1-00.1-115	Стержень Ст.116	19	
А4		2	-019	—"— Ст.20	1	
А4		3	-034	—"— Ст.35	1	
А4				1.030.9-2.7-1-23.0-08		С183
				Детали		
А4		1	1.030.9-2.7-1-00.1-115	Стержень Ст.116	19	
А4		2	-020	—"— Ст.21	1	
А4		3	-035	—"— Ст.36	1	

Формат	Зона	Поз.	Обозначение	Наименование	Кол.	Приме-чание
А4				1.030.9-2.7-1-23.0-08		С184
				Детали		
А4		1	1.030.9-2.7-1-00.1-115	Стержень Ст. 116	18	
А4		2	-016	—"— Ст. 17	1	
А4		3	-031	—"— Ст 32	1	
А4				1.030.9-2.7-1-23.0-10		С224
				Детали		
А4		1	1.030.9-2.7-1-00.1-116	Стержень Ст. 117	20	
А4		2	-017	—"— Ст. 18	1	
А4		3	-032	—"— Ст 33	1	
А4				1.030.9-2.7-1-23.0-11		С225
				Детали		
А4		1	1.030.9-2.7-1-00.1-116	Стержень Ст. 117	19	
А4		2	-018	—"— Ст. 19	1	
А4		3	-033	—"— Ст. 34	1	
А4				1.030.9-2.7-1-23.0-12		С226
				Детали		
А4		1	1.030.9-2.7-1-00.1-116	Стержень Ст. 117	19	
А4		2	-019	—"— Ст. 20	1	
А4		3	-029	—"— Ст. 30	1	
А4				1.030.9-2.7-1-23.0-13		С227
				Детали		
А4		1	1.030.9-2.7-1-00.1-116	Стержень Ст. 117	19	
А4		2	-020	—"— Ст. 21	1	
А4		3	-030	—"— Ст. 31	1	

Формат	Зона	Поз.	Обозначение	Наименование	Кол.	Примеч.
А4				1.030.9-2.7-1-23.0-14		С228
				Детали		
А4		1	1.030.9-2.7-1-00.1-115	Стержень Ст. 116	20	
А4		2	-017	—"— Ст. 18	1	
А4		3	-032	—"— Ст. 33	1	
А4				1.030.9-2.7-1-23.0-15		С229
				Детали		
А4		1	1.030.9-2.7-1-00.1-115	Стержень Ст. 116	19	
А4		2	-018	—"— Ст. 19	1	
А4		3	-033	—"— Ст. 34	1	
А4				1.030.9-2.7-1-23.0-16		С230
				Детали		
А4		1	1.030.9-2.7-1-00.1-115	Стержень Ст. 116	19	
А4		2	-019	—"— Ст. 20	1	
А4		3	-029	—"— Ст. 30	1	
А4				1.030.9-2.7-1-23.0-17		С231
				Детали		
А4		1	1.030.9-2.7-1-00.1-115	Стержень Ст. 116	19	
А4		2	-020	—"— Ст. 21	1	
А4		3	-030	—"— Ст. 31	1	

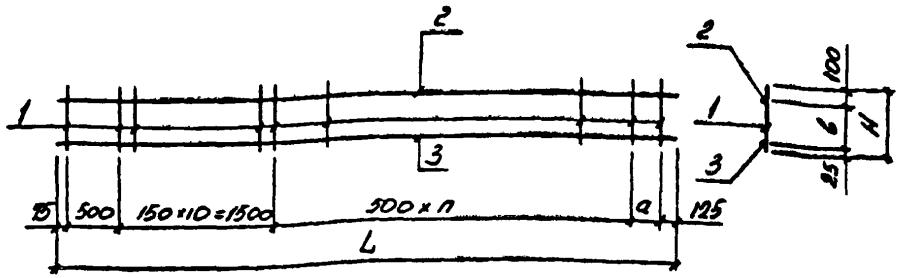

Обозначение	Марка	Размеры, мм H	L	a	B	n, шт	Масса, кг
1.030.9-2.7-1-23.0	С160	500	5960	260	375	7	17,2
-01	С161		5740	540		6	16,5
-02	С162		5620	420			13,9
-03	С163		5520	320			13,6
-04	С164		5020	320		5	9,5
-05	С180	550	5960	260	425	7	17,2
-06	С181		5740	540		6	16,5
-07	С182		5620	1120			14,0
-08	С183		5520	320			13,6
-09	С184		5020	320		5	9,5

Продолжение таблицы исполнений см. лист 2

Нач. отд.	Бродский		
Н. контр.	Чуманкова		
Гл. спец.	Коротецкий		
Рук. гр.	Чуманкова		
Исполн.	Процено		
Провер.	Литвинова		

1.030.9-2.7-1-23.0 СБ

Сетка (С160...С164; С180...С184; С224...С231). Сборочный чертеж

Стадия	Масса	Масштаб
Р	см. табл.	—
Лист 1	Листов 2	

УКРЬКОВСКИЙ ПРОМСТРОЙНИИПРОЕКТ

Обозначение	Марка	Размеры, мм				n, шт.	Масса, кг
		H	L	a	B		
1.030.9-2.7-1-23.0-10	С 224	500	5960	260	375	7	14,7
-11	С 225		5740	540		6	14,1
-12	С 226		5620	420			11,8
-13	С 227		5520	320			11,6
-14	С 228	650	5960	260	425	7	14,7
-15	С 229		5740	540		6	14,1
-16	С 230		5620	420			11,8
-17	С 231		5520	320			11,6

Формат	Зона	Поз.	Обозначение	Наименование	Кол.	Примеч.
				Документация		
А4			1.030.9-2.7-1-00.0 ТО	Техническое описание		
А4			1.030.9-2.7-1-24.0 СБ	Сборочный чертеж		
			Переменные данные	для исполнений:		
А4				1.030.9-2.7-1-24.0		С165
				Детали		
А4		1	1.030.9-2.7-1-00.1-116	Стержень Ст. 117	18	
А4		2	-118	— " — Ст. 119	2	
А4		3	-021	— " — Ст. 22	1	
А4		4	-032	— " — Ст. 33	1	
А4				1.030.9-2.7-1-24.0-01		С166
				Детали		
А4		1	1.030.9-2.7-1-00.1-116	Стержень Ст. 117	17	
А4		2	-118	— " — Ст. 119	3	
А4		3	-023	— " — Ст. 24	1	
А4		4	-032	— " — Ст. 33	1	
А4				1.030.9-2.7-1-24.0-02		С167
				Детали		
А4		1	1.030.9-2.7-1-00.1-116	Стержень Ст. 117	18	
А4		2	-119	— " — Ст. 120	2	
А4		3	-021	— " — Ст. 22	1	
А4		4	-032	— " — Ст. 33	1	

Нач. отд.	Бровский		1.030.9-2.7-1-24.0
Н. контр.	Чумакова		
Гл. спец.	Коротецкий		
Рук. гр.	Чумакова		Сетка (С165...С168; С234...С237)
Исполн.	Проценко		
Провер.	Литвинова		

Стадия	Лист	Листов
Р	1	2

ХАРЬКОВСКИЙ ПРОМСТРОЙНИИПРОЕКТ

Формат	Зона	Поз.	Обозначение	Наименование	Кол.	Примеч.
А4				1.030.9-2.7-1-24.0-03		С168
				Детали		
А4		1	1.030.9-2.7-1-00.1-116	Стержень Ст. 117	18	
А4		2	-117	—"— Ст. 118	2	
А4		3	-022	—"— Ст. 23	1	
А4		4	-030	—"— Ст. 31	1	
А4				1.030.9-2.7-1-24.0-04		С234
				Детали		
А4		1	1.030.9-2.7-1-00.1-116	Стержень Ст. 117	18	
А4		2	-118	—"— Ст. 119	2	
А4		3	-021	—"— Ст. 22	1	
А4		4	-027	—"— Ст. 28	1	
А4				1.030.9-2.7-1-24.0-05		С235
				Детали		
А4		1	1.030.9-2.7-1-00.1-116	Стержень Ст. 117	17	
А4		2	-118	—"— Ст. 119	3	
А4		3	-023	—"— Ст. 24	1	
А4		4	-027	—"— Ст. 28	1	
А4				1.030.9-2.7-1-24.0-06		С236
				Детали		
А4		1	1.030.9-2.7-1-00.1-116	Стержень Ст. 117	18	
А4		2	-119	—"— Ст. 120	2	
А4		3	-021	—"— Ст. 22	1	
А4		4	-027	—"— Ст. 28	1	
А4				1.030.9-2.7-1-24.0-07		С237
				Детали		
А4		1	1.030.9-2.7-1-00.1-116	Стержень Ст. 117	18	
А4		2	-117	—"— Ст. 118	2	
А4		3	-022	—"— Ст. 23	1	
А4		4	-025	—"— Ст. 26	1	

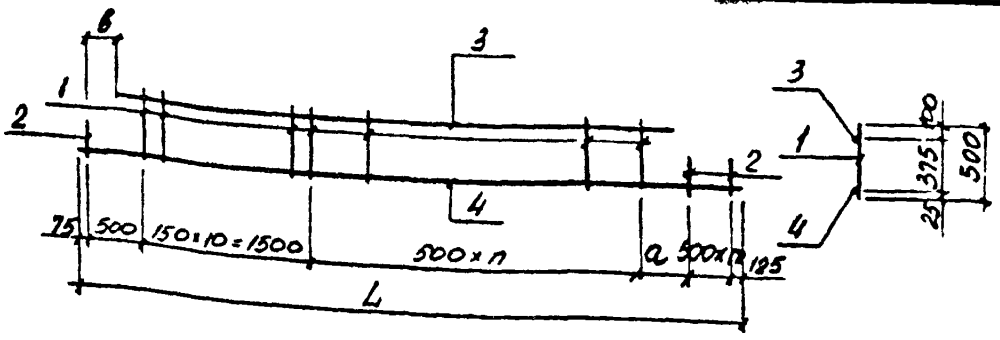

Обозначение	Марка	Размеры, мм			m	n	Масса, кг
		L	a	B			
1.030.9-2.7-1-24.0	С165	5960	260	225	—	7	14,0
-01	С166				1	6	13,6
-02	С167				—	7	14,0
-03	С168	5520	320	95		6	11,3
-04	С234	5960	260	225		7	11,8
-05	С235				1	6	11,4
-06	С236				—	7	11,8
-07	С237	5520	320	95		6	9,5

Нач. отд.	Бобровский		
Н. контр.	Чумакова		
Гл. спец.	Коваленко		
Рук. гр.	Чумакова		
Исполн.	Проценко		
Пробер	Литвинова		

1.030.9-2.7-1-24.0 СБ

Сетка (С165...С168; С234...С237). Сборочный чертеж

Стадия	Масса	Масштаб
Р	см. табл.	—
Лист	Листов 1	

Харьковский Промстройниипроект

Формат	Зона	Поз.	Обозначение	Наименование	Кол.	Примеч.
				Документация		
А4			1.030.9-2.7-1-00.0 ТО	Техническое описание		
А4			1.030.9-2.7-1-25.0 СБ	Сборочный чертеж		
			Переменные данные	для исполнений:		
А4				1.030.9-2.7-1-25.0		С169
				Детали		
А4		1	1.030.9-2.7-1-00.1-116	Стержень Ст. 117	28	
А4		2	-017	—"— Ст. 18	1	
А4		3	-036	—"— Ст. 37	1	
А4				1.030.9-2.7-1-25.0-01		С170
				Детали		
А4		1	1.030.9-2.7-1-00.1-116	Стержень Ст. 117	26	
А4		2	-019	—"— Ст. 20	1	
А4		3	-034	—"— Ст. 35	1	
А4				1.030.9-2.7-1-25.0-02		С171
				Детали		
А4		1	1.030.9-2.7-1-00.1-116	Стержень Ст. 117	26	
А4		2	-020	—"— Ст. 21	1	
А4		3	-035	—"— Ст. 36	1	

Нач отд	Бродский		
Н контр	Чумакова		
Гл спец	Коротецкий		
Рук гр	Чумакова		
Исполн	Проценко		
Провер	Литвинова		

1.030.9-2.7-1-25.0

Сетка (С169.. С171, С185..С187, С238. С243)

Стадия	Лист	Листов
Р	1	3

ХАРЬКОВСКИЙ ГРОМОТРОЙНИЙПРОЕКТ

Формат	Зона	Поз.	Обозначение	Наименование	Кол.	Приме-чание
А4				1.030.9-2.7-1-25.0-03		С185
				Детали		
А4		1	1.030.9-2.7-1-00.1-115	Стержень Ст. 116	28	
А4		2	-017	—"— Ст. 18	1	
А4		3	-036	—"— Ст. 37	1	
А4				1.030.9-2.7-1-25.0-04		С186
				Детали		
А4		1	1.030.9-2.7-1-00.1-115	Стержень Ст. 116	26	
А4		2	-019	—"— Ст. 20	1	
А4		3	-034	—"— Ст. 35	1	
А4				1.030.9-2.7-1-25.0-05		С187
				Детали		
А4		1	1.030.9-2.7-1-00.1-115	Стержень Ст. 116	26	
А4		2	-020	—"— Ст. 21	1	
А4		3	-035	—"— Ст. 36	1	
А4				1.030.9-2.7-1-25.0-06		С238
				Детали		
А4		1	1.030.9-2.7-1-00.1-116	Стержень Ст. 117	28	
А4		2	-017	—"— Ст. 18	1	
А4		3	-032	—"— Ст. 33	1	
А4				1.030.9-2.7-1-25.0-07		С239
				Детали		
А4		1	1.030.9-2.7-1-00.1-116	Стержень Ст. 117	26	
А4		2	-019	—"— Ст. 20	1	
А4		3	-029	—"— Ст. 30	1	
А4				1.030.9-2.7-1-25.0-08		С240
				Детали		
А4		1	1.030.9-2.7-1-00.1-116	Стержень Ст. 117	26	
А4		2	-020	—"— Ст. 21	1	
А4		3	-030	—"— Ст. 31	1	

Формат	Зона	Поз.	Обозначение	Наименование	Кол.	Примеч.
А4				1.030.9-2.7-1-25.0-09		С241
				Детали		
А4		1	1.030.9-2.7-1-00.1-115	Стержень Ст. 116	28	
А4		2	-017	—"— Ст. 18	1	
А4		3	-032	—"— Ст. 33	1	
А4				1.030.9-2.7-1-25.0-10		С242
				Детали		
А4		1	1.030.9-2.7-1-00.1-115	Стержень Ст. 116	26	
А4		2	-019	—"— Ст. 20	1	
А4		3	-029	—"— Ст. 30	1	
А4				1.030.9-2.7-1-25.0-11		С243
				Детали		
А4		1	1.030.9-2.7-1-00.1-115	Стержень Ст. 116	26	
А4		2	-020	—"— Ст. 21	1	
А4		3	-030	—"— Ст. 31	1	

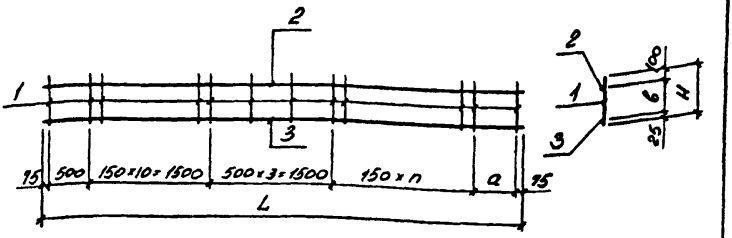

Обозначение	Марка	Размеры, мм H	L	a	B	n, шт.	Масса, кг
1.030.9-2.7-1-25.0	С169	500	5960	510	375	12	17,7
-01	С170		5620	470		10	14,2
-02	С171		5520	370			14,0
-03	С185	550	5960	510	425	12	17,8
-04	С186		5620	470		10	14,5
-05	С187		5520	370			14,2
-06	С238	500	5960	510	375	12	15,1
-07	С239		5620	470		10	12,1
-08	С240		5520	370			12,0
-09	С241	550	5960	510	425	12	15,3
-10	С242		5620	470		10	12,4
-11	С243		5520	370			12,2

Нач. отд.	Бровский		
Н. контр.	Чумакова		
Гл. спец.	Коротецкий		
Рук. гр.	Чумакова		
Исполн.	Процено		
Провер.	Литвинова		

1.030.9-2.7-1-25.0 СБ

Сетка (С169...С171, С185...С187, С238... С243). Сборочный чертеж

Стадия	Масса	Масштаб
Р	см. табл.	—
Лист	Листов 1	

Укрьгорский промстройниипроект

Формат	Зона	Поз.	Обозначение	Наименование	Кол.	Примеч.
				Документация		
А4			1.030.9-2.7-1-00.0 ТО	Техническое описание		
А4			1.030.9-2.7-1-26.0 СБ	Сборочный чертеж		
			Переменные данные	для исполнений		
А4				1.030.9-2.7-1-26.0		С172
				Детали		
А4		1	1.030.9-2.7-1-00.1-116	Стержень Ст 117	26	
А4		2	-118	—"— Ст. 119	2	
А4		3	-021	—"— Ст. 22	1	
А4		4	-032	—"— Ст 33	1	
А4				1.030.9-2.7-1-26.0-01		С173
				Детали		
А4		1	1.030.9-2.7-1-00.1-116	Стержень Ст. 117	26	
А4		2	-119	—"— Ст. 120	2	
А4		3	-021	—"— Ст. 22	1	
А4		4	-032	—"— Ст. 33	1	

Нач. отд.	Брацкий	
Н. контр.	Чумакова	
Гл. спец.	Коротецкий	
Рук. гр.	Чумакова	
Исполн.	Проценко	
Провер.	Литвинова	

1.030.9-2.7-1-26.0

Сетка (С172...С174, С244..С246)

Стадия	Лист	Листов
Р	1	2

ХАРЬКОВСКИЙ ЗИМСТРОЙНИИПРОЕКТ

Формат	Зона	Поз.	Обозначение	Наименование	Кол.	Приме.
А4				1.030.9-2.7-1-26.0-02		С174
				Детали		
А4		1	1.030.9-2.7-1-00.1-116	Стержень Ст 117	24	
А4		2	-117	—"— Ст 118	2	
А4		3	-022	—"— Ст. 23	1	
А4		4	-030	—"— Ст 31	1	
А4				1.030.9-2.7-1-26.0-03		С244
				Детали		
А4		1	1.030.9-2.7-1-00.1-116	Стержень Ст. 117	26	
А4		2	-118	—"— Ст. 119	2	
А4		3	-021	—"— Ст. 22	1	
А4		4	-027	—"— Ст. 28	1	
А4				1.030.9-2.7-1-26.0-04		С245
				Детали		
А4		1	1.030.9-2.7-1-00.1-116	Стержень Ст. 117	26	
А4		2	-119	—"— Ст. 120	2	
А4		3	-021	—"— Ст. 22	1	
А4		4	-027	—"— Ст. 28	1	
А4				1.030.9-2.7-1-26.0-05		С246
				Детали		
А4		1	1.030.9-2.7-1-00.1-116	Стержень Ст. 117	24	
А4		2	-117	—"— Ст. 118	2	
А4		3	-022	—"— Ст. 23	1	
А4		4	-025	—"— Ст. 26	1	

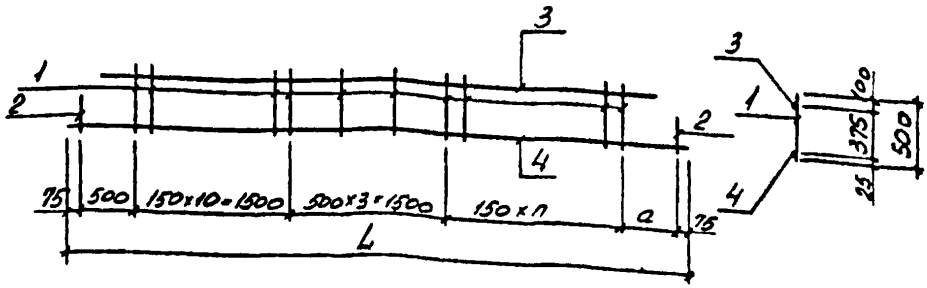

Обозначение	Марка	Размеры, мм		n, шт.	Масса, кг
		L	a		
1.030.9-2.7-1-26.0	С 172	5960	510	12	14,7
-01	С 173				14,5
-02	С 174	5520	370	10	11,7
-03	С 244	5960	510	12	12,4
-04	С 245				12,4
-05	С 246	5520	370	10	10,0

Нач. отд.	Бродский		
Н. контр.	Чумакова		
Гл. спец.	Коротецкий		
Рук. гр.	Чумакова		
Исполн.	Проценко		
ГПОБСР	Литвинова		

1.030.9-2.7-1-26.0 СБ

Сетка (С 172... С 174; С 244... С 246). Сборочный чертеж

Стадия	Масса	Масштаб
Р	см. табл.	—
Лист	Листов 1	

Харьковский Промстройпроект

Формат	Зона	Поз.	Обозначение	Наименование	Кол.	Примеч.
				Документация		
А4			1.030.9-2.7-1-00.0 ТО	Техническое описание		
А4			1.030.9-2.7-1-27.0 СБ	Сборочный чертеж		
				Переменные данные для исполнений:		
А4				1.030.9-2.7-1-27.0		С188
				Детали		
А4		1	1.030.9-2.7-1-00.1-056	Стержень Ст. 57	14	
А4		2	-005	—"— Ст. 6	2	
А4				1.030.9-2.7-1-27.0-01		С189
				Детали		
А4		1	1.030.9-2.7-1-00.1-056	Стержень Ст 57	13	
А4		2	-009	—"— Ст. 10	2	
А4				1.030.9-2.7-1-27.0-02		С190
				Детали		
А4		1	1.030.9-2.7-1-00.1-056	Стержень Ст 57	13	
А4		2	-011	—"— Ст. 12	2	

Нач. отд.	Бодовский		1.030.9-2.7-1-27.0
Н. контр.	Чумакова		
Гл. спец.	Коротецкий		Сетка (С 188...С 193)
Рук. гр.	Чумакова		Стадия: Р; Лист: 1; Листов: 2
Исполн.	Проценко		ХАРЬКОВСКИЙ ПРОМСТРОЙНИИПРОЕКТ
Провер.	Литвинова		

Формат	Зона	Поз.	Обозначение	Наименование	Кол.	Примеч.
А4				1030.9-2.7-1-27.0-03		с 191
				Детали		
А4		1	1.030.9-2.7-1-00.1-055	Стержень Ст. 56	14	
А4		2	-005	— " — Ст. 6	2	
А4				1.030.9-2.7-1-27.0-04		с 192
				Детали		
А4		1	1.030.9-2.7-1-00.1-055	Стержень Ст. 56	13	
А4		2	-009	— " — Ст. 10	2	
А4				1.030.9-2.7-1-27.0-05		с 193
				Детали		
А4		1	1.030.9-2.7-1-00.1-055	Стержень Ст. 56	13	
А4		2	-011	— " — Ст. 12	2	

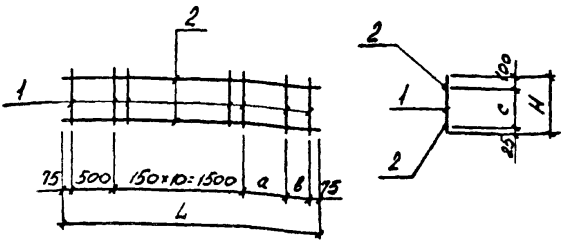

Обозначение	Марка	Размеры, мм					Масса, кг
		H	L	a	в	c	
1.030.9-2.7-1-27.0	С 188	500	2960	500	310	375	1,7
-01	С 189		2620	470	—		1,6
-02	С 190		2520	370			1,6
-03	С 191	550	2960	500	310	425	1,7
-04	С 192		2620	470	—		1,6
-05	С 193		2520	370			1,6

Нач. отд.	Бродский		1.030.9-2.7-1-27.0 СБ
Н. контр.	Чумакова		
Гл. спец.	Коротецкий		
Рук. гр.	Чучкова		
Испол.	Проценко		Сетка (С188,...С193). Сборочный чертеж
Провер.	Литинская		

Стадия	Масса	Масштаб
Р	см. табл.	—
Лист	Листов 1	

ХАРЬКОВСКИЙ ПРОМСТРОЙНИИПРОЕКТ

Формат	Зона	Поз.	Обозначение	Наименование	Кол.	Примеч.
				Документация		
А4			1.030.9-2.7-1-00.0 ТО	Техническое описание		
А4			1.030.9-2.7-1-28.0 СБ	Сборочный чертеж		
			Переменные данные	для исполнений:		
А4						
				1.030.9-2.7-1-28.0		С194
				Детали		
А4		1	1.030.9-2.7-1-00.1-056	Стержень Ст. 57	11	
А4		2	-057	— " — Ст. 58	3	
А4		3	-012	— " — Ст. 13	1	
А4		4	-005	— " — Ст. 6	1	
А4				1.030.9-2.7-1-28.0-01		С195
				Детали		
А4		1	1.030.9-2.7-1-00.1-056	Стержень Ст. 57	11	
А4		2	-058	— " — Ст. 59	3	
А4		3	-012	— " — Ст. 13	1	
А4		4	-005	— " — Ст. 6	1	

Нач. отд.	Бродский	
Н. контр.	Чумакова	
Гл. спец.	Коротецкий	
Рук. гр.	Чумакова	
Исполн.	Проценко	
Пробер	Литвинова	

1.030.9-2.7-1-28.0

Сетка (С194, С195)

Стадия	Лист	Листов
Р		1

УкрНИИпроект

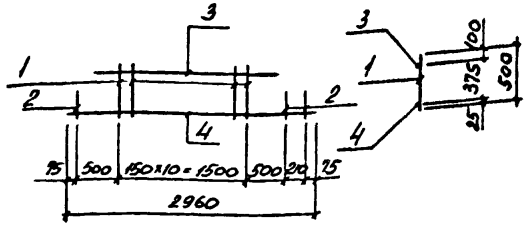

Обозначение	Марка	Масса, кг
1.030.9-2.7-1-28.0	С194	1,5
-01	С195	1,5

Нач. отд.	Бродский		1.030.9-2.7-1-28.0 СБ
Н. контр.	Чумакова		
Гл. спец.	Коротецкий		
Рук. гр.	Чумакова		
Исполн.	Проценко		Сетка (С194, С195). Сборочный чертеж
Провер.	Литвинова		

Стадия	Масса	Масштаб
Р	См. табл.	—
Лист	Листов 1	

Харьковский Промстройниипроект

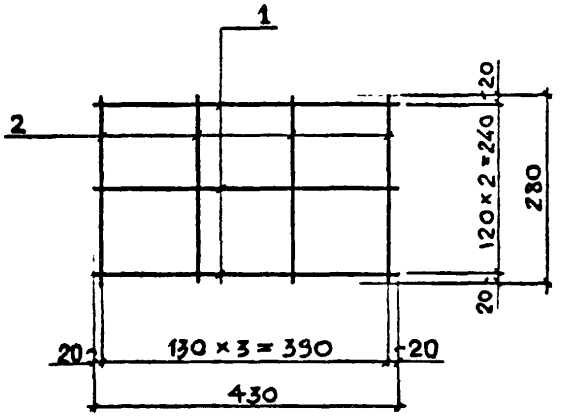

Формат	Зона	Поз.	Обозначение	Наименование	Кол.	Примеч
				Документация		
			1.030.9-2.7-1-00.0 ТО	Техническое описание		
				Детали		
		1	1.030.9-2.7-1-00.1-122	Стержень Ст 123	3	
		2	1-121	Стержень Ст 122	4	

Нач.отд.	Бродский		
Н.контр.	Чумакова		
Гл.спец.	Коротецкий		
Рук.гр.	Чумакова		
Исполн.	Фомичев		
Провер.	Чумакова		

1.030.9-2.7-1-29.0

Сетка С294

Стадия	Масса	Масштаб
Р	0,37	–
Лист	Листов 1	

Харьковский Промстройниипроект

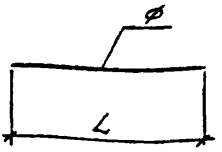

Обозначение	Марка	Ø, мм и класс стали	Длина, мм	Масса, кг	Примечание
1.030.9-2.7-1-00.1	Ст. 1	6 АIII	5960	1,3	ГОСТ 5781-82
-001	Ст. 2		5620	1,2	
-002	Ст. 3		5520	1,2	
-003	Ст. 4		3500	0,78	
-004	Ст. 5		2965	0,66	
-005	Ст. 6		2960	0,66	
-006	Ст. 7		2815	0,62	
-007	Ст. 8		2715	0,60	
-008	Ст. 9		2665	0,59	
-009	Ст. 10		2620	0,58	
-010	Ст. 11		2585	0,57	
-011	Ст. 12		2520	0,56	
-012	Ст. 13		2360	0,52	
-013	Ст. 14	8 АIII	5620	2,2	
-014	Ст. 15		5520	2,2	
-015	Ст. 16		5180	2,1	
-016	Ст. 17		5020	2,0	
-017	Ст. 18	10 АIII	5960	3,7	
-018	Ст. 19		5740	3,5	

Нач. стд.	Бродский		
контр.	Чумакова		
Гл. спец.	Коротецкий		
Рук. гр.	Чумакова		
Исполн.	Проценко		
Провер.	Чумакова		

1.030.9-2.7-1-00.1

Стержень арматурный (Ст. 1... Ст. 123)

Стадия	Масса	Масштаб
Р	см. табл	—

Лист 1 | Листов 5

ХАРЬКОВСКИЙ ПРОМСТРОЙНИИПРОЕКТ

Обозначение	Марка	Ø, мм и класс стали	Длина, мм	Масса, кг	Примечание
1.030.9-2.7-1-00.1-019	Ст. 20	10 AIII	5620	3,5	ГОСТ 5781-82
-020	Ст. 21		5520	3,4	
-021	Ст. 22		5360	3,3	
-022	Ст. 23		5180	3,2	
-023	Ст. 24		4860	3,0	
-024	Ст. 25	12 AIII	5740	5,1	
-025	Ст. 26		5620	4,9	
-026	Ст. 27		5020	4,5	
-027	Ст. 28	14 AIII	5960	7,2	
-028	Ст. 29		5740	6,9	
-029	Ст. 30		5620	6,8	
-030	Ст. 31		5520	6,7	
-031	Ст. 32		5020	6,1	
-032	Ст. 33	16 AIII	5960	9,4	
-033	Ст. 34		5740	9,1	
-034	Ст. 35		5620	8,9	
-035	Ст. 36		5520	8,7	
-036	Ст. 37	18 AIII	5960	11,9	
-037	Ст. 38		5740	11,5	
-038	Ст. 39	3 BpI	5020	0,26	ГОСТ 6727-80
-039	Ст. 40		4860	0,25	
-040	Ст. 41		4680	0,24	
-041	Ст. 42		2960	0,15	
-042	Ст. 43		2620	0,13	
-043	Ст. 44		2520	0,13	
-044	Ст. 45		2365	0,12	
-045	Ст. 46		2360	0,12	
-046	Ст. 47		2210	0,11	
-047	Ст. 48		1990	0,10	
-048	Ст. 49		1960	0,10	

25-34-18 113

Обозначение	Марка	Ø, мм и класс стали	Длина, мм	Масса, кг	Примечание
1030.9-2.7-1-00.1-049	Сп. 50		1870	0,10	
-050	Сп. 51		1770	0,09	
-051	Сп. 52		1270	0,06	
-052	Сп. 53		1130	0,06	
-053	Сп. 54	3 Вр I	790	0,04	
-054	Сп. 55		690	0,04	
-055	Сп. 56		550	0,03	
-056	Сп. 57		500	0,03	
-057	Сп. 58		200	0,01	
-058	Сп. 59		120	0,01	
-059	Сп. 60		5960	0,54	
-060	Сп. 61		5740	0,52	ГОСТ 6727-80
-061	Сп. 62		5690	0,51	
-062	Сп. 63		5620	0,51	
-063	Сп. 64		5520	0,50	
-064	Сп. 65		5360	0,48	
-065	Сп. 66		5240	0,47	
-066	Сп. 67		5180	0,47	
-067	Сп. 68		5140	0,46	
-068	Сп. 69		5120	0,46	
-069	Сп. 70	4 Вр I	5020	0,45	
-070	Сп. 71		4860	0,44	
-071	Сп. 72		4740	0,43	
-072	Сп. 73		4680	0,42	
-073	Сп. 74		4310	0,39	
-074	Сп. 75		4130	0,37	
-075	Сп. 76		3910	0,35	
-076	Сп. 77		3790	0,34	
-077	Сп. 78		3690	0,33	
-078	Сп. 79		3190	0,29	

20434-08 120

Обозначение	Марка	∅, мм и класс стали	Длина, мм	Масса, кг	Примечание
1.030.9-2.7-1-00.1-079	Сп. 80		2960	0,27	
-080	Сп. 81		2620	0,24	
-081	Сп. 82		2520	0,23	
-082	Сп. 83		1765	0,16	
-083	Сп. 84		1615	0,15	
-084	Сп. 85		1465	0,13	
-085	Сп. 86		1385	0,12	
-086	Сп. 87		1315	0,12	
-087	Сп. 88		1165	0,10	
-088	Сп. 89	4 Вр I	1015	0,10	
-089	Сп. 90		1085	0,10	
-090	Сп. 91		865	0,08	ГОСТ 6727-80
-091	Сп. 92		785	0,07	
-092	Сп. 93		765	0,07	
-093	Сп. 94		565	0,05	
-094	Сп. 95		465	0,04	
-095	Сп. 96		265	0,02	
-096	Сп. 97		185	0,02	
-097	Сп. 98		5960	0,83	
-098	Сп. 99		5740	0,80	
-099	Сп. 100		5690	0,79	
-100	Сп. 101		5620	0,78	
-101	Сп. 102		5520	0,77	
-102	Сп. 103		5360	0,75	
-103	Сп. 104	5 Вр I	5240	0,73	
-104	Сп. 105		5180	0,72	
-105	Сп. 106		5140	0,71	
-106	Сп. 107		5120	0,71	
-107	Сп. 108		5020	0,70	
-108	Сп. 109		4860	0,68	

Обозначение	Марка	∅, мм и класс стали	Длина, мм	Масса, кг	Примечание
1.030.9-2.7-1-00.1-109	Сп. 110	5 Вр I	4740	0.66	ГОСТ 6727-80
-110	Сп. 111		2965	0.41	
-111	Сп. 112		2815	0.39	
-112	Сп. 113		2715	0.38	
-113	Сп. 114		2665	0.37	
-114	Сп. 115		2585	0.36	
-115	Сп. 116		550	0.08	
-116	Сп. 117		500	0.07	
-117	Сп. 118		350	0.05	
-118	Сп. 119		200	0.02	
-119	Сп. 120		120	0.02	
-120	Сп. 121		1015	0.16	
-121	Сп 122		280	0.03	
-122	Сп 123		430	0.06	

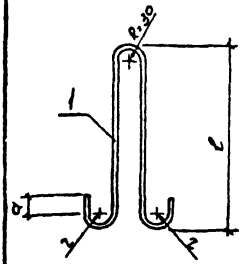

Обозначение	Марка	Размеры, мм a	Размеры, мм r	Размеры, мм l	Масса, кг
1.030.9-2.7-1-00.2	М1	50	30	660	2.49
-01	М2			630	1.52
-02	М3	30	20	560	1.15
-03	М4			450	0.67
-04	М5			360	0.36
-05	М6	50	30	900	2.49
-06	М7	30	20	870	1.71
-07	М8			710	0.99
-08	М9			430	0.41
-09	М10			250	0.15

Формат	Зона	Поз.	Обозначение	Наименование	Кол.	Примеч.
			Переменные данные для исполнений			
А4				1.030.9-2.7-1-00.2		М1
				Детали		
А4		1		Ф16А I ГОСТ 5781-82 / Ст3сп2 L=1580	1	

Нач. отд.	Бондаренко		1.030.9-2.7-1-00.2
Н. контр.	Чумакова		
Гл. спец.	Коротецкий		
Рук. гр.	Чумакова		Петля монтажная (М1... М10)
Исполн.	Проценко		
Провер.	Литвинова		

Стадия	Масса	Масштаб
Р	см. табл.	—
Лист 1	Листов 2	

Харьковский Промстройниипроект

Инв. № подл. | Подп. и дата | Взам. инв. №

Формат	Зона	Поз.	Обозначение	Наименование	Кол.	Примеч.
А4				1.030.9-2.7-1-00.2-01		М2
				ДЕТАЛИ		
А4		1		Ф14АI ГОСТ5781-82 / Вст3сп2 L=1520	1	
А4				1.030.9-2.7-1-00.2-02		М3
				ДЕТАЛИ		
А4		1		Ф12АI ГОСТ5781-82 / Вст3сп2 L=1300	1	
А4				1.030.9-2.7-1-00.2-03		М4
				ДЕТАЛИ		
А4		1		Ф10АI ГОСТ5781-82 / Вст3сп2 L=1080	1	
А4				1.030.9-2.7-1-00.2-04		М5
				ДЕТАЛИ		
А4		1		Ф8АI ГОСТ5781-82 / Вст3сп2 L=900	1	
А4				1.030.9-2.7-1-00.2-05		М6
				ДЕТАЛИ		
А4		1		Ф14АI ГОСТ5781-82 / Вст3сп2 L=900	1	
А4				1.030.9-2.7-1-00.2-06		М7
				ДЕТАЛИ		
А4		1		Ф12АI ГОСТ5781-82 / Вст3сп2 L=870	1	
А4				1.030.9-2.7-1-00.2-07		М8
				ДЕТАЛИ		
А4		1		Ф10АI ГОСТ5781-82 / Вст3сп2 L=710	1	
А4				1.030.9-2.7-1-00.2-08		М9
				ДЕТАЛИ		
А4		1		Ф8АI ГОСТ5781-82 / Вст3сп2 L=430	1	
А4				1.030.9-2.7-1-00.2-09		М10
				ДЕТАЛИ		
А4		1		Ф6АI ГОСТ5781-82 / Вст3сп2 L=250	1	

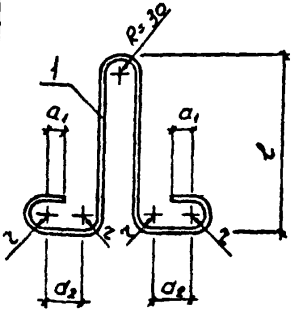

Обозначение	Марка	Размеры, мм a_1	a_2	r	c	Масса, кг
1.030.9-2.7-1-00.3	М11	50	80	30	490	1,91
-01	М12				540	2,03
-02	М13	30	300	20	490	1,66
-03	М14		80		540	1,29
-04	М15		910			1,59
-05	М16		80			0,87

Формат	Зона	Поз.	Обозначение	Наименование	Кол.	Примеч.
			Переменные данные	для исполнений		
А4				1.030.9-2.7-1-00.3		М11
				Детали		
А4				Ф14АI ГОСТ 5781-82 / Вст3сп2 L=1580	1	
				1.030.9-2.7-1-00.3-01		М12
				Детали		
А4				Ф14АI ГОСТ 5781-82 / Вст3сп2 L=1680	1	
А4				1.030.9-2.7-1-00.3-02		М13
				Детали		
А4				Ф12АI ГОСТ 5781-82 / Вст3сп2 L=1870	1	

Нач. отд.	Бродский		
Н. контр.	Чумакова		
Гл. спец.	Коротецкий		
Рук. гр.	Чумакова		
Исполн.	Проценко		
Провер.	Литвинова		

1.030.9-2.7-1-00.3

Петля монтажная (М11... М16)

Стадия	Масса	Масштаб
Р	См. табл.	—
Лист 1	Листов 2	

ХАРЬКОВСКИЙ ПРОМСТРОЙНИИПРОЕКТ

Формат	Зона	Поз.	Обозначение	Наименование	Кол.	Примеч.
А4				1.030.9 – 2.7-1.00-3-03		М14
				Детали		
А4				ϕ12 AI $\frac{\text{ГОСТ 5781-82}}{\text{Ст3сп2}}$ L=1450	1	
А4				1.030.9 - 2.7-1-00-3-04		М15
				Детали		
А4				ϕ12 AI $\frac{\text{ГОСТ 5781-82}}{\text{Ст3сп2}}$ L=1790	1	
А4				1.030.9-2.7-1-00-3-05		М16
				Детали		
А4				ϕ10 AI $\frac{\text{ГОСТ 5781-82}}{\text{Ст3сп2}}$ L=1410	1	

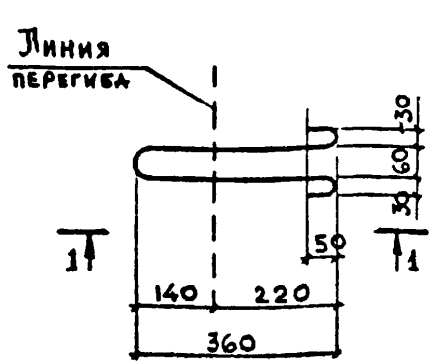

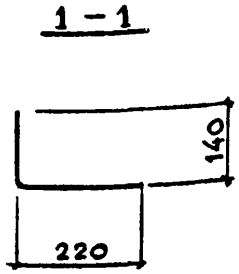

Формат	Зона	Поз.	Обозначение	Наименование	Кол	Примеч
				Документация		
			1.030.9-2.7-1-00.0 ТО	Техническое описание		
				Детали		
		1	1.030.9-2.7-1-00.4	⌀6ДI $\frac{\text{ГОСТ 5781-82}}{\text{ВСТ3сп2}}$ $l=890$	1	

Нач. отд.	Бродский		
Н. контр.	Чумакова		
Гл. спец.	Коротецкий		
Рук. гр.	Чумакова		
Исполн.	Фомичёв		
Провер.	Чумакова		

1.030.9-2.7-1-00.4

Петля монтажная М17

Стадия	Масса	Масштаб
Р	0,20кг	1:100

Лист | Листов 1

Харьковский Промстройниипроект

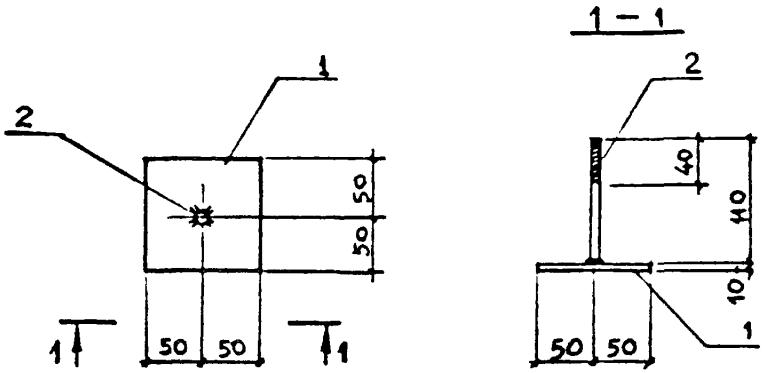

Формат	Зона	Поз.	Обозначение	Наименование	Кол.	Примеч.
				Документация		
			1.030.9-2.7-1-00.0 ТО	Техническое описание		
				Детали		
		1	1.030.9-2.7-1-00.5	Полоса $\frac{Б-10\times100\ ГОСТ\ 103-76}{ВСт3сп2\ ГОСТ\ 535-79}$ $l=100$	1	
		2	-01	ф16АI $\frac{ГОСТ\ 5781-82}{ВСт3сп2}$ $l=110$	1	

Нач. отд.	Бродский		
Н. контр.	Чумакова		
Гл. спец.	Коротецкий		
Рук. гр.	Чумакова		
Исполн.	Фомичев		
Провер.	Чумакова		

1.030.9-2.7-1-00.5

Изделие закладное М18

Стадия	Масса	Масштаб
Р	1,35 кг	1:5
Лист	Листов 1	

Харьковский Промстройниипроект

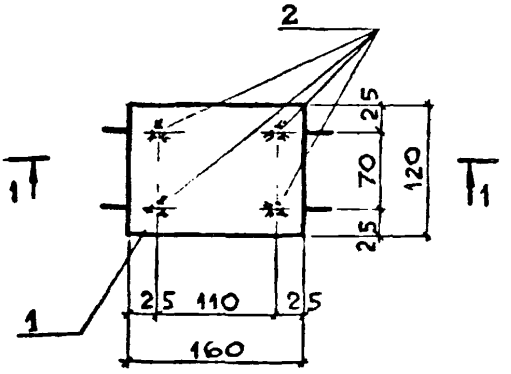

1 — 1

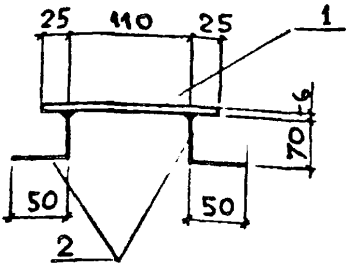

Формат	Зона	Поз.	Обозначение	Наименование	Кол.	Примеч.
				Документация		
			1.030.9-2.7-1-00.0 ТО	Техническое описание		
				Детали		
		1	1.030.9-2.7-1-00.6	Полоса $\frac{Б\text{-}6\times120\ ГОСТ\ 103\text{-}76}{ВСт3кп2\ ГОСТ\ 535\text{-}79}$ $l=160$	1	
		2	-01	$\phi 8AIII\ \frac{ГОСТ\ 5781\text{-}82}{ВСт3сп2}\ l=130$	4	

Нач. отд.	Бродский		1.030.9-2.7-1-00.6	
Н. контр.	Чумакова			
Гл. спец.	Коротецкий			
Рук. гр.	Чумакова		Изделие закладное М19	Стадия: Р; Масса: 1,09 кг; Масштаб: 1:50
Исполн.	Фомичев			Лист; Листов 1
Провер.	Чумакова			Харьковский Промстройниипроект

gost.e-ecolog.ru