СЕРИЯ 1.030.9-2

ПЕРЕГОРОДКИ ПАНЕЛЬНЫЕ ЗДАНИЙ ПРОМЫШЛЕННЫХ И СЕЛЬСКОХОЗЯЙСТВЕННЫХ ПРЕДПРИЯТИЙ

ВЫПУСК 6

УЗЛЫ

РАБОЧИЕ ЧЕРТЕЖИ

20434-07
ЦЕНА 4-31

gost.e-ecolog.ru

ЦЕНТРАЛЬНЫЙ ИНСТИТУТ ТИПОВОГО ПРОЕКТИРОВАНИЯ
ГОССТРОЯ СССР

Москва, А-445, Смольная ул. 22

Сдано в печать X 1986 года

Заказ № 12630 Тираж 440 жз

ТИПОВЫЕ КОНСТРУКЦИИ, ИЗДЕЛИЯ И УЗЛЫ ЗДАНИЙ И СООРУЖЕНИЙ

СЕРИЯ 1.030.9-2

ПЕРЕГОРОДКИ ПАНЕЛЬНЫЕ ЗДАНИЙ ПРОМЫШЛЕННЫХ И СЕЛЬСКОХОЗЯЙСТВЕННЫХ ПРЕДПРИЯТИЙ

ВЫПУСК 6

УЗЛЫ

РАБОЧИЕ ЧЕРТЕЖИ

РАЗРАБОТАНЫ ИНСТИТУТАМИ

ЦНИИПРОМЗДАНИЙ
ЗАМ. ДИРЕКТОРА ИНСТИТУТА С.М. ГЛИКИН
ГЛАВНЫЙ АРХИТЕКТОР ПРОЕКТА Н.С. ЕРМОЛИН

ХАРЬКОВСКИЙ ПРОМСТРОЙНИИПРОЕКТ
ГЛАВНЫЙ ИНЖЕНЕР ИНСТИТУТА И.Ф. ДОВГИЙ
ГЛАВНЫЙ ИНЖЕНЕР ПРОЕКТА А.М. МОНИН

ГИПРОНИСЕЛЬХОЗ
ГЛАВНЫЙ ИНЖЕНЕР ИНСТИТУТА П.С. БУТАЕВ

Утверждены и введены в действие Госстроем СССР с 01.07.85. Постановление от 20.03.85 №37

N п/п	Обозначение	Наименование	Стр.
1	1.030.9-2.6-000.0	Содержание	2...7
2	1.030.9-2.6-000.0 ТО	Техническое описание	8...18
3	1.030.9-2.6-001.0	Узел 1	19, 20
4	1.030.9-2.6-002.0	Узел 2	21
5	1.030.9-2.6-003.0	Узел 3	22
6	1.030.9-2.6-004.0	Узел 4	23
7	1.030.9-2.6-005.0	Узел 5	24
8	1.030.9-2.6-006.0	Узел 6	25
9	1.030.9-2.6-007.0	Узел 7	26, 27
10	1.030.9-2.6-008.0	Узел 8	28
11	1.030.9-2.6-009.0	Узел 9	29; 30
12	1.030.9-2.6-010.0	Узел 10	31; 32
13	1.030.9-2.6-011.0	Узел (11, 12)	33...36
14	1.030.9-2.6-012.0	Узел 13	37...39
15	1.030.9-2.6-013.0	Узел 14	40
16	1.030.9-2.6-014.0	Узел 15	41; 42
17	1.030.9-2.6-015.0	Узел 16	43; 44
18	1.030.9-2.6-016.0	Узел 17	45; 46
19	1.030.9-2.6-017.0	Узел 18	47
20	1.030.9-2.6-018.0	Узел 19	48; 49
21	1.030.9-2.6-019.0	Узел (20, 21)	50
22	1.030.9-2.6-020.0	Узел 22т	51
23	1.030.9-2.6-021.0	Узел 22д	52
24	1.030.9-2.6-022.0	Узел 22г	53
25	1.030.9-2.6-023.0	Узел 23т	54

Нач.отд.	Бродский		1.030.9-2.6-000.0
Н.контр.	Чумакова		
Гл.спец.	Колотецкий		
Рук.гр.	Чумакова		Содержание
Исполн.	Прощенко		Стадия: Р; Лист: 1; Листов: 6
Провер.	Чумакова		ХАРЬКОВСКИЙ ПРОМСТРОЙНИИПРОЕКТ

N п/п	Обозначение	Наименование	Стр
26	1.030 9 - 2 . 6-024.0	Узел 23д	55
27	1.030. 9 - 2. 6-025.0	Узел 24	56
28	1.030. 9 - 2. 6-026.0	Узел 25т	57
29	1.030. 9 - 2 6-027.0	Узел 25д	58
30	1.030. 9 - 2. 6-028.0	Узел 26т	59
31	1.030. 9 - 2. 6-029.0	Узел 26д	60
32	1.030. 9 - 2. 6-030.0	Узел 27т	61
33	1.030 9 - 2. 6-031.0	Узел 27д	62
34	1.030. 9 - 2. 6-032.0	Узел 28	63
35	1.030. 9 - 2. 6-033.0	Узел 29	64
36	1.030. 9 - 2. 6-034.0	Узел 30	65
37	1.030. 9 - 2. 6-035.0	Узел 31	66
38	1.030. 9 - 2. 6-036.0	Узел 32	67
39	1.030. 9 - 2. 6-037.0	Узел 33	68
40	1.030. 9 - 2. 6-038.0	Узел 34	69
41	1.030. 9 - 2. 6-039.0	Узел 35	70
42	1.030. 9 - 2. 6-040.0	Узел 36	71
43	1.030. 9 - 2. 6-041.0	Узел (37, 38)	72
44	1.030. 9 - 2. 6-042.0	Узел 39	73
45	1.030. 9 - 2. 6-043.0	Узел 40	74
46	1.030. 9 - 2. 6-044.0	Узел 41т	75
47	1.030. 9 - 2. 6-045.0	Узел 41д	76
48	1.030. 9 - 2. 6-046.0	Узел 42	77
49	1.030. 9 - 2. 6-047.0	Узел 43	78; 79
50	1.030. 9 - 2. 6-048.0	Узел 44т	80
51	1.030. 9 - 2. 6-049.0	Узел 44д	81
52	1.030. 9 - 2. 6-050.0	Узел (45, 46)	82; 83

N п/п	Обозначение	Наименование	Стр
53	1.030.9-2.6-051.0	Узел 47	84
54	1.030.9-2.6-052.0	Узел (48,49)	85; 86
55	1.030.9-2.6-053.0	Узел 50	87; 88
56	1.030.9-2.6-054.0	Узел (51,52)	89; 90
57	1.030.9-2.6-055.0	Узел 53	91; 92
58	1.030.9-2.6-056.0	Узел 54	93
59	1.030.9-2.6-057.0	Узел 55	94; 95
60	1.030.9-2.6-058.0	Узел 56	96; 97
61	1.030.9-2.6-059.0	Узел 57	98; 99
62	1.030.9-2.6-060.0	Узел 58	100
64	1.030.9-2.6-061.0	Узел 59	101
65	1.030.9-2.6-062.0	Узел 60	102
66	1.030.9-2.6-063.0	Узел 61	103; 104
67	1.030.9-2.6-064.0	Узел 62	105; 106
68	1.030.9-2.6-065.0	Узел 63	107; 108
69	1.030.9-2.6-066.0	Узел 64	109; 110
70	1.030.9-2.6-067.0	Узел 65	111; 112
71	1.030.9-2.6-068.0	Узел 66	113; 114
72	1.030.9-2.6-069.0	Узел 67	115; 116
73	1.030.9-2.6-070.0	Узел 68	117...121
74	1.030.9-2.6-071.0	Узел 69	122; 123
75	1.030.9-2.6-072.0	Узел 70	124; 125
76	1.030.9-2.6-073.0	Узел 71	126; 127
77	1.030.9-2.6-074.0	Узел 72	128; 129
78	1.030.9-2.6-075.0	Узел 73	130...132
79	1.030.9-2.6-076.0	Узел 74	133
80	1.030.9-2.6-077.0	Узел 75	134

N п/п	Обозначение	Наименование	Стр
81	1.030.9-2.6-078.0	Узел 76	135...138
82	1.030.9-2.6-079.0	Узел 77	139...143
83	1.030.9-2.6-080.0	Узел 78	144...146
84	1.030.9-2.6-081.0	Узел 79	147
85	1.030.9-2.6-082.0	Узел 80	148; 149
86	1.030.9-2.6-083.0	Узел 81	150...152
87	1.030.9-2.6-084.0	Узел 82	153
88	1.030.9-2.6-085.0	Узел 83	154
89	1.030.9-2.6-086.0	Узел 84	155
90	1.030.9-2.6-087.0	Узел 85	156
91	1.030.9-2.6-088.0	Узел 85г	157
92	1.030.9-2.6-089.0	Узел 86	158
93	1.030.9-2.6-090.0	Узел 86г	159
94	1.030.9-2.6-091.0	Узел 87	160
95	1.030.9-2.6-092.0	Узел 87г	161
96	1.030.9-2.6-093.0	Узел 88	162
97	1.030.9-2.6-094.0	Узел 88г	163
98	1.030.9-2.6-095.0	Узел 89	164
99	1.030.9-2.6-096.0	Узел 90т	165
100	1.030.9-2.6-097.0	Узел (90д, 91д)	166; 167
101	1.030.9-2.6-098.0	Узел 92д	168
102	1.030.9-2.6-099.0	Узел 93д	169
103	1.030.9-2.6-100.0	Узел 94д	170
104	1.030.9-2.6-101.0	Узел 95д	171
105	1.030.9-2.6-102.0	Узел 96д	172
106	1.030.9-2.6-103.0	Узел 97д	173

N п/п	Обозначение	Наименование	Стр.
107	1.030.9-2.6-104.0	Узел 98д	174
108	1.030.9-2.6-105.0	Узел (99...103; 99г...103г)	175
109	1.030.9-2.6-106.0	Узел 104	176
110	1.030.9-2.6-107.0	Узел 104г	177
111	1.030.9-2.6-108.0	Узел (105г... 107г)	178; 179
112	1.030.9-2.6-109.0	Узел (105д... 107д)	180; 181
113	1.030.9-2.6-110.0	Узел (105г... 107г)	182; 183
114	1.030.9-2.6-111.0	Узел 108г	184; 185
115	1.030.9-2.6-112.0	Узел 108д	186; 187
116	1.030.9-2.6-113.0	Узел (109г, 110г)	188
117	1.030.9-2.6-114.0	Узел (109д, 110д)	189
118	1.030.9-2.6-115.0	Узел (109г, 110г)	190
119	1.030.9-2.6-116.0	Узел 111	191
120	1.030.9-2.6-117.0	Узел 112	192
121	1.030.9-2.6-118.0	Узел 112г	193
122	1.030.9-2.6-119.0	Узел 113г	194
123	1.030.9-2.6-120.0	Узел 113г	195
124	1.030.9-2.6-121.0	Узел 114	196
125	1.030.9-2.6-122.0	Узел 115	197
126	1.030.9-2.6-123.0	Узел 116	198
127	1.030.9-2.6-124.0	Узел 117	199
128	1.030.9-2.6-125.0	Узел 118	200
129	1.030.9-2.6-126.0	Узел 119	201... 203
130	1.030.9-2.6-127.0	Узел 120	204; 205
131	1.030.9-2.6-128.0	Узел 121	206
132	1.030.9-2.6-129.0	Узел 122	207
133	1.030.9-2.6-130.0	Узел 123	208

N п/п	Обозначение	Наименование	стр
134	1.030.9-2.6-131.0	Узел 124	209
135	1.030.9-2.6-132.0	Узел 125	210
136	1.030.9-2.6-133.0	Узел 126	211
137	1.030.9-2.6-134.0	Узел 127	212; 213
138	1.030.9-2.6-135.0	Узел (128, 129)	214; 215
139	1.030.9-2.6-136.0	Узел 130	216
140	1.030.9-2.6-137.0	Узел 131	217
141	1.030.9-2.6-138.0	Узел 132	218
142	1.030.9-2.6-139.0	Узел 133	219
143	1.030.9-2.6-140.0	Узел (134, 135)	220
144	1.030.9-2.6-141.0	Узел 136	221
145	1.030.9-2.6-142.0	Узел (137, 138, 139)	222
146	1.030.9-2.6-143.0	Узел (140, 141)	223
147	1.030.9-2.6-144.0	Узел (142, 143)	224
148	1.030.9-2.6-145.0	Узел (144, 145)	225

1. Настоящий выпуск серии 1.030.9-2 содержит рабочие чертежи узлов крепления панелей перегородок и элементов фахверка.

Состав серии и материалы для проектирования приведены в выпуске 0 настоящей серии.

2. Толщина горизонтальных швов между панелями перегородок принята равной 15 мм, вертикальных - 20 мм; между торцом панели и колонной - 30 мм.

Обеспечение толщины горизонтального шва, а также фиксация площадок опирания панелей осуществляется фиксирующими прокладками размером 300 × 50 × 15 мм из плоских асбестоцементных листов или пресованных плит шлакоситалла по ГОСТ 19246-82.

3. Фиксирующие прокладки в горизонтальных швах панелей следует располагать в соответствии с рис. 1...8, помещенными на листе 6,7 настоящего документа; при необходимости иного расположения прокладки расстояние от конца панели до середины фиксирующей прокладки не должно превышать 570 мм.

4. В целях ускорения монтажа установку панелей перегородок всех типов друг на друга допускается производить на фиксирующие прокладки с последующим заполнением горизонтальных и вертикальных швов.

5. Заполнение горизонтальных и вертикальных швов между панелями следует выполнять в соответствии с решениями, приведенными на листе 8 настоящего документа.

Нач. отд.	Бродский		1.030.9-2.6-000 0 ТО		
Н. контр.	Чумакова				
Гл. спец.	Коротецкий				
Гл. спец.	Калитульский				
Рук. гр.	Чумакова		Техническое описание	Стадия	Лист	Листов
Рук. гр.	Корсунский			Р	1	11
				ХАРЬКОВСКИЙ ГРАЖДАНСТРОЙНИИПРОЕКТ		

6. Горизонтальный шов между верхом перегородки и конструкциями перекрытия или покрытия принят равным 30 мм. Заполнение шва производится пористыми резиновыми уплотняющими прокладками по ГОСТ 19177-81 с последующей обмазкой герметизирующей нетвердеющей мастикой по ГОСТ 14791-79

7. Заполнение швов в перегородках должно осуществляться по окончании устройства электропроводки.

8. Строповку панелей производить только при помощи траверсы, обеспечивающей вертикальное направление подъемного усилия во всех точках строповки Отклонение железобетонных панелей от вертикали при подъемно-транспортных операциях допускается не более чем на 8°, гипсобетонных — на 3°.

9. Монтаж перегородок одноэтажных зданий

9.1. Колонны фахверка поперечных перегородок крепятся к верхним поясам стропильных конструкций. В связи с этим соединительные изделия для крепления колонн должны быть установлены на железобетонную стропильную конструкцию перед монтажом плит покрытия; до установки всех плит покрытия на данную железобетонную конструкцию или до установки всех связей при металлических стропильных конструкциях колонна фахверка должна быть временно раскреплена.

9.2. Колонны фахверка продольных перегородок при шаге стропильных конструкций 6 м и наличии подстропильных конструкций устанавливаются и окончательно раскрепляются до установки плит покрытия.

Колонны фахверка продольных перегородок при шаге стропильных конструкций 12 м до установки и окончательного крепления плит покрытия, к которым крепятся колонны фахверка, должны быть временно раскреплены.

9.3. Рекомендуется производить укрупнительную сборку колонн фахверка и стальных элементов „Г" у места их монтажа до установки колонн фахверка в проектное положение.

9.4. Панели перегородок рекомендуется монтировать после установки наружных ограждающих конструкций. При монтаже панелей перегородок при полном или частичном отсутствии наружных ограждающих конструкций необходимо предусмотреть временное крепление верха панелей из плоскости в середине пролета.

9.5. Монтаж панелей должен производиться равномерно с двух сторон колонн фахверка с превышением по высоте ряда панелей с одной стороны колонны не более 3-х метров.

9.6 Заполнение верхней части перегородок в одноэтажных зданиях каркасно-обшивными щитами по стальному каркасу выполнять с помощью средств малой механизации после установки всех ограждающих конструкций здания.

9.7. Монтаж панелей на стальных колоннах должен производиться после установки горизонтальных связей колонн вдоль перегородки.

9.8. Установка опорных столиков на стальных колоннах должна производиться одновременно с постановкой диафрагм по деталям „А" и „Б" (см. док. 1.030.9-2.4-07).

9.9. Узлы 61, 62 разработаны с использованием описания изобретения к авторскому свидетельству N 601366 „Узел сопряжения стойки фахверка торцовой стены здания со стропильной фермой покрытия" Узел 63 разработан с использованием описания изобретения к авторскому свидетельству N 638691 „Стыковое соединение швеллерных стержней.

10. Монтаж перегородок многоэтажных зданий

10.1. Колонны фахверка монтируются до устройства перекрытия этажа и до окончательного крепления к конструкциям перекрытия должны быть временно раскреплены.

10.2. Панели перегородок рекомендуется монтировать после установки стеновых панелей данного этажа до установки плит вышележащего перекрытия При монтаже панелей длиной более 3 м до установки наружных стеновых панелей необходимо предусматривать временное крепление верха панелей из плоскости в середине пролета.

10.3. При монтаже панелей перегородок, расположенных под ригелями, рекомендуется пользоваться „Устройством для временного закрепления в проектном положении панельных перегородок", выполненным в соответствии с описанием изобретения к авторскому свидетельству N 708041.

10.4. В УЗЛАХ 40, 41, 59 ПРЕДУСМОТРЕНО КРЕПЛЕНИЕ СБОРНЫХ ЖЕЛЕЗОБЕТОННЫХ ПОДУШЕК ПРИ ПОМОЩИ КЛЕЯ К ПЛИТАМ ПЕРЕКРЫТИЯ.

РЕКОМЕНДУЕМЫЙ СОСТАВ КЛЕЯ (В % ПО МАССЕ)

ЖИДКОЕ СТЕКЛО 35%
ТРИНАТРИЙ ФОСФАТ 5%
АСБЕСТ 2%
КВАРЦЕВЫЙ ПЕСОК
СРЕДНЕЙ КРУПНОСТИ 18%
ПОРТЛАНДЦЕМЕНТ ИЛИ
ШЛАКОПОРТЛАНДЦЕМЕНТ 40%

СОСТАВ КЛЕЯ РАЗРАБОТАН НАУЧНОЙ ЧАСТЬЮ ХАРЬКОВСКОГО ПРОМСТРОЙНИИПРОЕКТА: ИЗОБРЕТЕНИЕ „МИНЕРАЛЬНЫЙ КЛЕЙ." АВТОРСКОЕ СВИДЕТЕЛЬСТВО № 1030336.

ВОЗМОЖНО ПРИМЕНЕНИЕ ДРУГИХ СОСТАВОВ КЛЕЯ, А ТАКЖЕ УСТРОЙСТВО ПОДУШЕК ИЗ МОНОЛИТНОГО БЕТОНА

11. ПОСЛЕ УСТАНОВКИ ПАНЕЛЕЙ С ДВЕРНЫМИ ПРОЕМАМИ В ПРОЕКТНОЕ ПОЛОЖЕНИЕ, ПЕРЕМЫЧКУ ПОД ПРОЕМОМ, ЕСЛИ ОНА МЕШАЕТ УСТАНОВКЕ ДВЕРНОЙ КОРОБКИ ИЛИ УСТРОЙСТВУ ПОЛА, СЛЕДУЕТ УДАЛИТЬ.

12. ПРИ УСТРОЙСТВЕ УЗЛОВ КРЕПЛЕНИЯ ЭЛЕМЕНТОВ ПЕРЕГОРОДОК С ИСПОЛЬЗОВАНИЕМ РАСПОРНЫХ ДЮБЕЛЕЙ ДРК-М10 ОТВЕРСТИЯ Ф 12мм ГЛУБИНОЮ 60 мм В ЖЕЛЕЗОБЕТОННЫХ КОНСТРУКЦИЯХ СЛЕДУЕТ ОБРАЗОВЫВАТЬ С ПОМОЩЬЮ СВЕРЛ ТИПА ВК ПО ГОСТ 22735-77 И 22736-77 И СВЕРЛИЛЬНЫХ МАШИН МАРОК ИЭ 4712, ИЭ 4713; ИЭ4709.

Чертежи втулки и распорной пробки даны в части 2 выпуска 7 настоящей серии; применяемые болты - М10х 30.58 ГОСТ 7798-70*

Усилие забивки пробки при установке дюбеля - 1,5 дж, усилие затяжки болта - 750 кгс, момент затяжки - 1,5 кгс.м.

Распорные дюбели типа ДРК намечены к выпуску Ногинским опытным заводом монтажных приспособлений Минмонтажспецстроя СССР

13. Монтаж конструкций производить на монтажной электросварке и болтах нормальной точности по ГОСТ 7798-70*, класса 5.8 в соответствии с таблицей 57 СНиП II-23-81.

Ручную сварку конструкций производить электродами Э-42 по ГОСТ 9467-75.

Высоту всех сварных швов, неоговоренных на чертежах узлов, принимать равной меньшей из толщин свариваемых элементов.

Сварку в узлах производить по всему периметру соприкосновения соединительных изделий.

14. Гайки болтов после проверки правильности смонтированных конструкций должны быть полностью затянуты и предохранены от откручивания постановкой контргаек или приварены к стержню болта.

Все неоговоренные болты принять М 20.

15. Все монтажные крепления, прихватки временные приспособления после монтаж должны быть сняты, а места привярки зачищены.

16. Монтаж конструкций перегородок и устройство узлов производить в соответствии со следующими основными нормативными документами:

СНиП III-4-80 „Техника безопасности в строительстве."

СНиП III-16-80 „Бетонные и железобетонные конструкции сборные. Правила производства и приемки работ."

СНиП III-18-75 „Металлические конструкции. Правила производства и приемки работ."

17. Описание марок узлов см. п. 4.12 вып. 0 данной серии.

Расположение фиксирующих прокладок в швах панелей

Рис. 1. В поперечных перегородках у крайних колонн здания с высотой сечения колонны ≥ 600

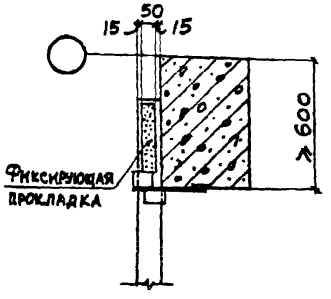

Рис. 2. В поперечных перегородках у крайних колонн здания с высотой сечения колонны ≤ 500

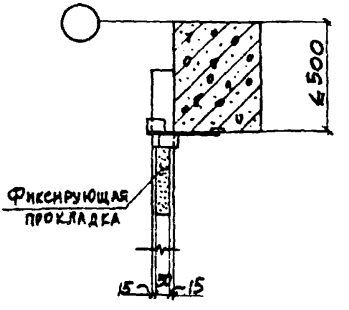

Рис. 3 В поперечных перегородках у средних колонн здания с высотой сечения колонны ≥ 800

Рис. 4. В поперечных перегородках у средних колонн здания с высотой сечения колонны ≤ 700 и у фахверковых колонн

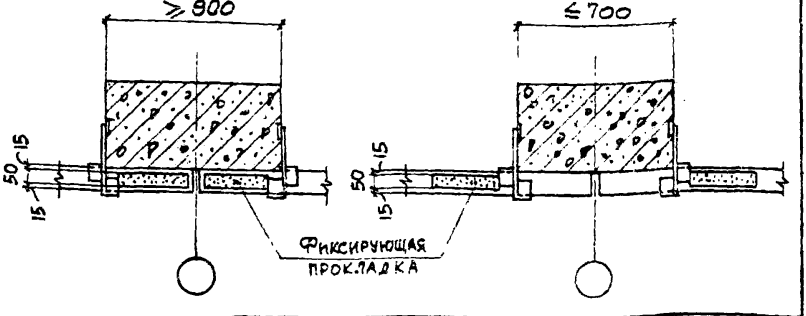

Расположение фиксирующих прокладок в швах панелей

Рис.5. В продольных перегородках у средних колонн здания и у фахверковых колонн

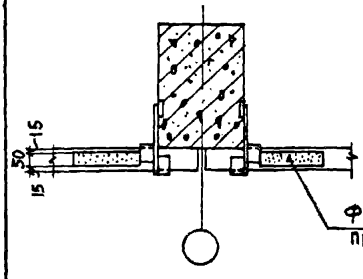

Рис.6 В продольных перегородках у торцов здания и у температурных швов

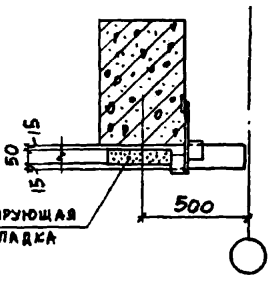

Рис.7. В продольных перегородках, не совпадающих со створом колонн здания (только в многоэтажных зданиях) у фахверковых стоек, расположенных у торцов и температурных швов

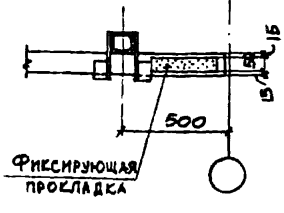

Рис.8 В продольных и поперечных перегородках при межколонном расположении панелей

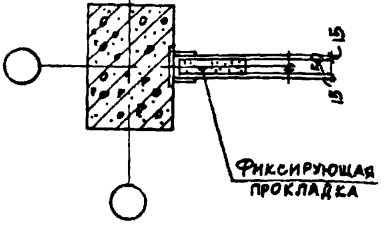

Заполнение швов между панелями
Перегородки из железобетонных панелей

При отсутствии повышенной влажности и агрессивности среды

При наличии повышенной влажности агрессивной среды

В противопожарных перегородках

Горизонтальные швы

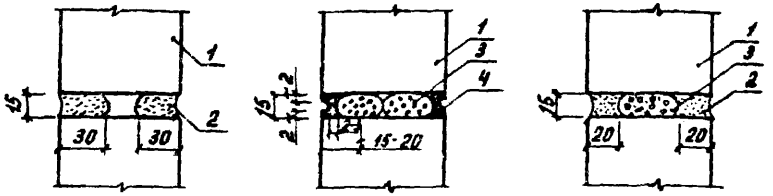

Вертикальные швы

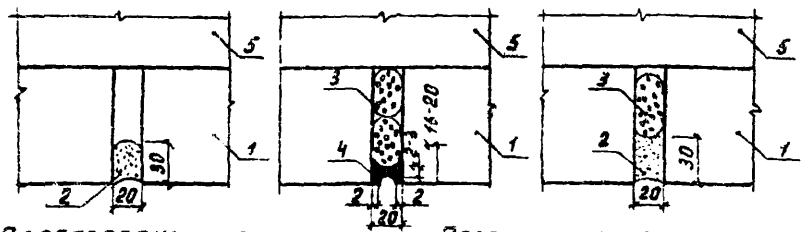

Перегородки из гипсобетонных панелей

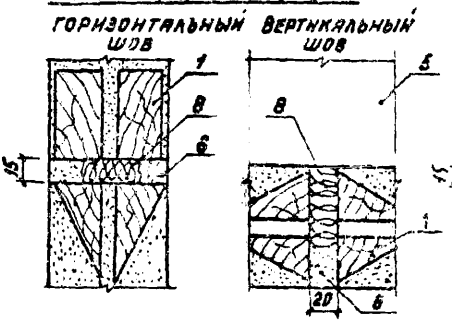

Перегородки из каркасно-обшивных панелей

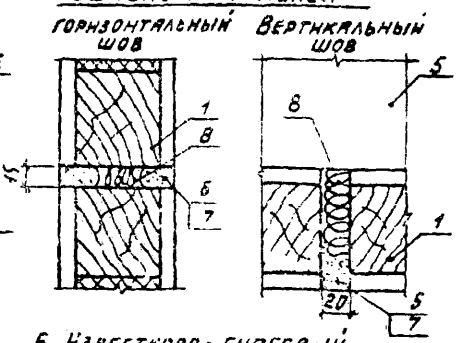

1. Панель перегородки
2. Цементный раствор М50
3. Гернит или поронзол
4. Мастика по ГОСТ 14791-79
5. Колонна
6. Известково-гипсовый раствор М25 (при обшивке из гипсокартонных листов)
7. Цементно-известковый раствор М50 (при обшивке из асбестоцементных листов
8. Плита

Примеры устройства плинтусов в перегородках

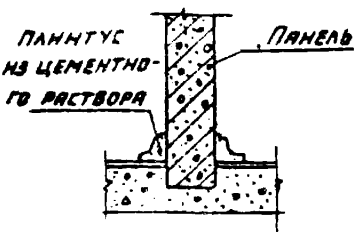

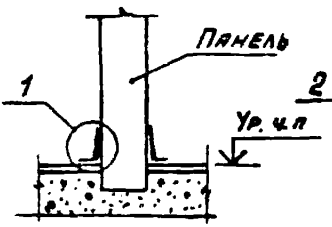

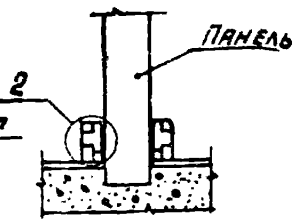

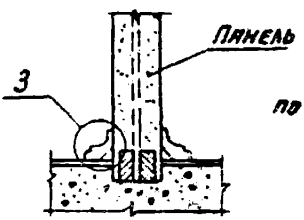

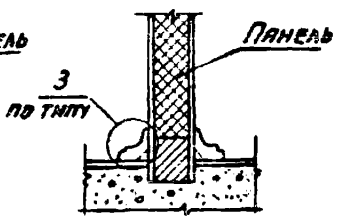

Узел 1

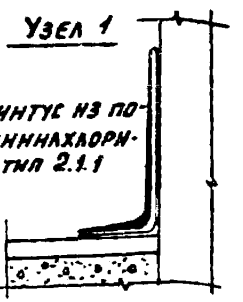

Узел 2

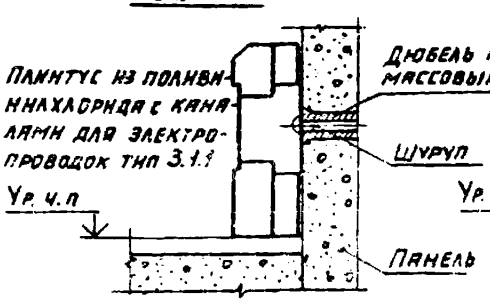

Узел 3

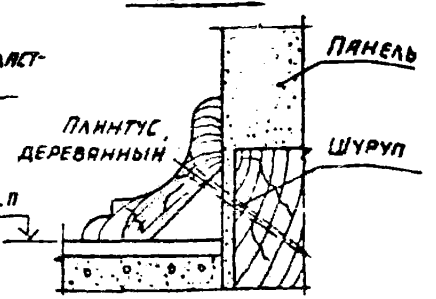

Плинтус из цементного раствора вытягивается с помощью шаблона.

Плинтусы из поливинилхлоридных профилей типов 2.1.1 и 3.1.1 (ГОСТ 19111-77) крепятся к перегородкам при помощи клеющей мастики КН-3 (ГОСТ 24064-80). Плинтус типа 3.1.1 можно крепить к однослойным панелям при помощи шурупов и пластмассовых дюбелей (ТУ 36-941-79) см. узел 2.

Деревянные плинтусы крепятся при помощи шурупов к элементам каркаса гипсобетонных и каркасно-обшивных панелей (см. узел 3) или к деревянным пробкам предварительно установленным в бетонной подготовке пола.

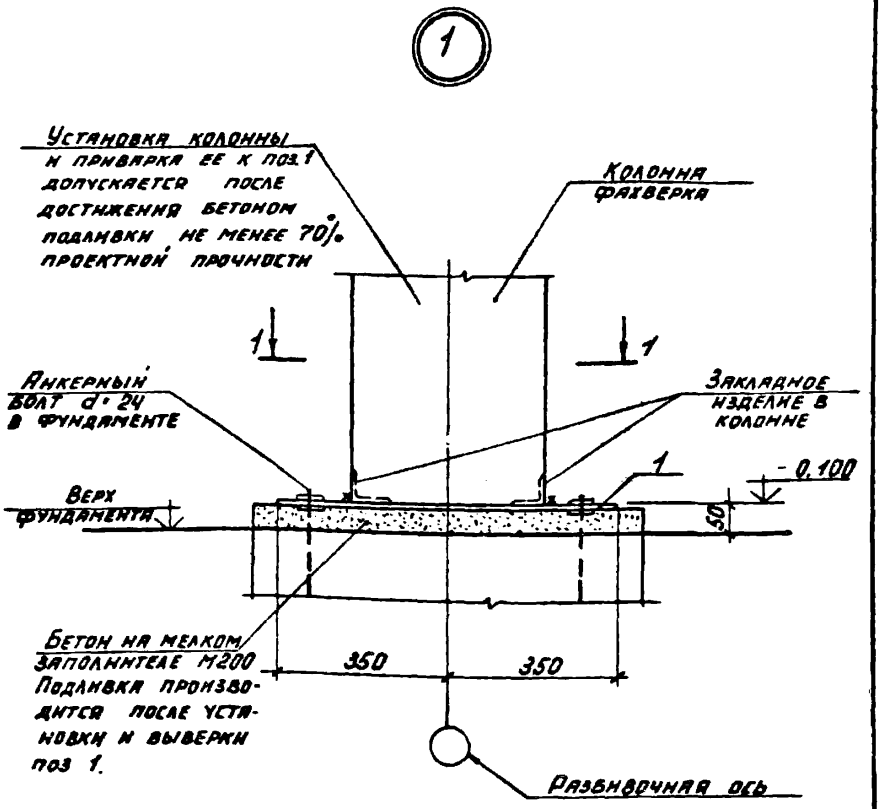

Нач. отд	Бродский		
Н. контр	Чумакова		
Гл. спец	Коротецкий		
Рук. гр	Чумакова		
Исполн.	Проценко		
Провер	Чумакова		

1.030.9-2.6-001.0

Узел 1

Стадия	Лист	Листов
Р	1	2

ХАРЬКОВСКИЙ ПРОМСТРОЙНИИПРОЕКТ

1-1

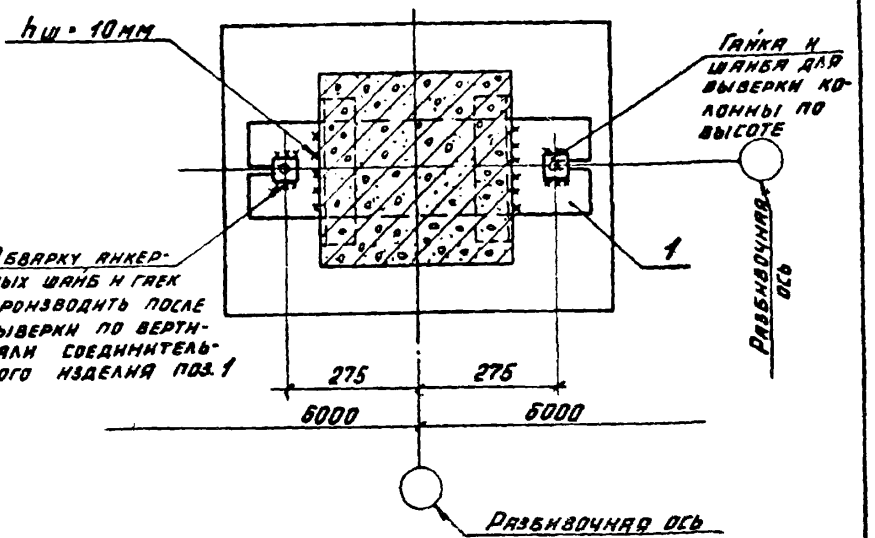

Марка, поз	Обозначение	Наименование	Кол.	Масса ед. кг	Примечание
		Детали			
1	1.030.9-2.7-2-030.0	Изделие соединительное МС38	1	22,0	

2

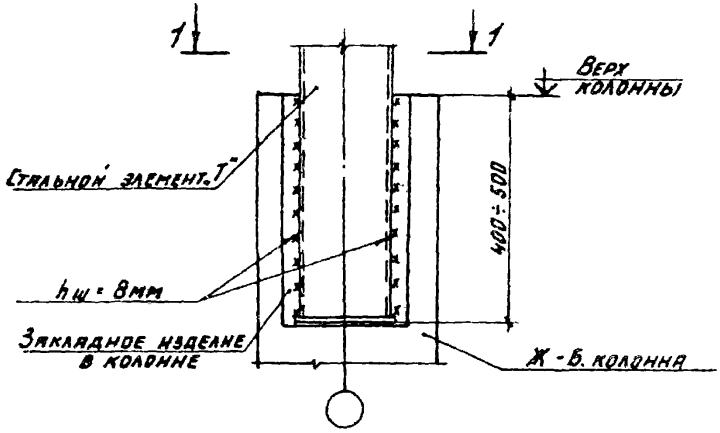

1-1

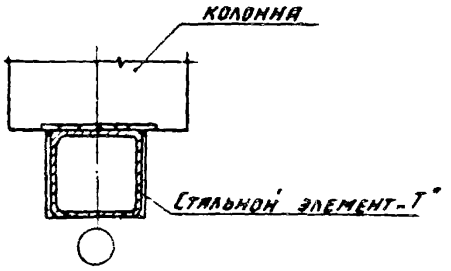

Нач. отд	Бродский			1.030.9-2.6-002.0	
Н. контр	Чумакова				
Гл. спец.	Коротецкий				
Рук. гр.	Чумакова			Стадия: Р	Лист:	Листов: 1
Исполн.	Проценко			Узел 2	ХАРЬКОВСКИЙ ПРОМСТРОЙНИИПРОЕКТ
Провер.	Чумакова				

3

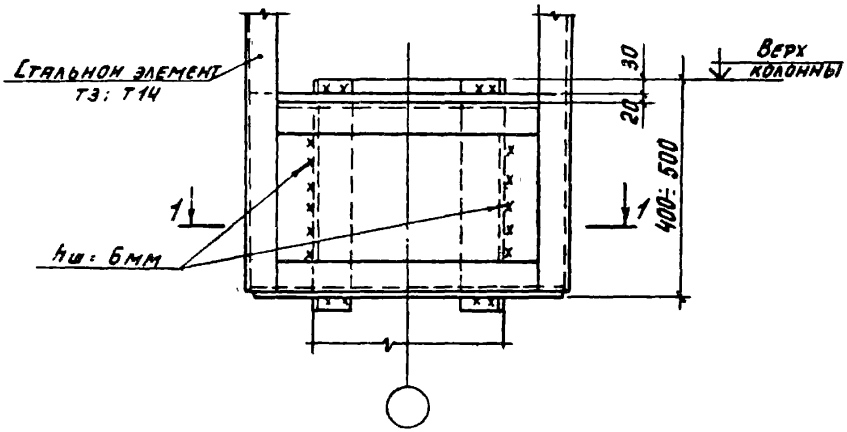

1-1

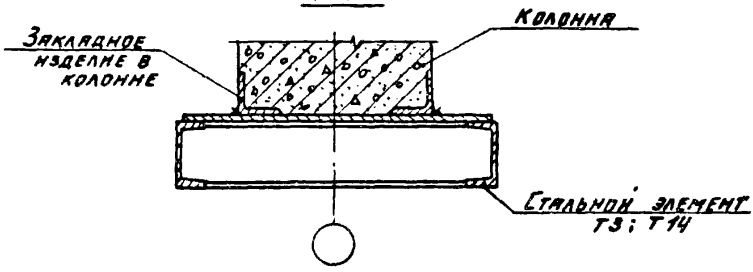

Нач. отд	Бродский			1.030.9-2.6-003.0	
Н. контр	Чумакова				
Гл спец	Коротецкий				
Рук. гр.	Чумакова				
Исполн.	Проценко			Узел 3	Стадия: Р; Лист; Листов: 1
Провер	Чумакова				Харьковский Промстройниипроект

4

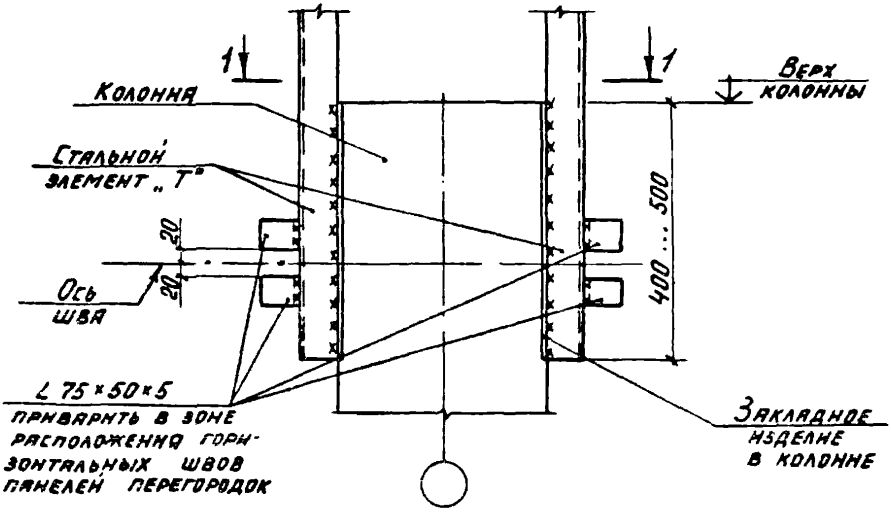

1-1

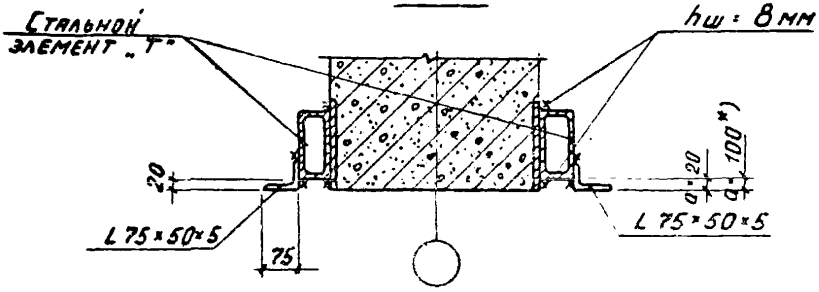

*) a = 100 мм в зданиях с мостовыми кранами грузоподъемностью 30 т.

Нач. отд.	Бродский		1030 9-2.6-004.0			
Н. контр.	Чумакова					
Гл. спец.	Коротецкий					
Рук.-гр.	Чумакова		Узел 4	Стадия	Лист	Листов
Исполн.	Проценко			Р		1
Провер.	Чумакова			ХАРЬКОВСКИЙ ПРОМСТРОЙНИИПРОЕКТ		

5

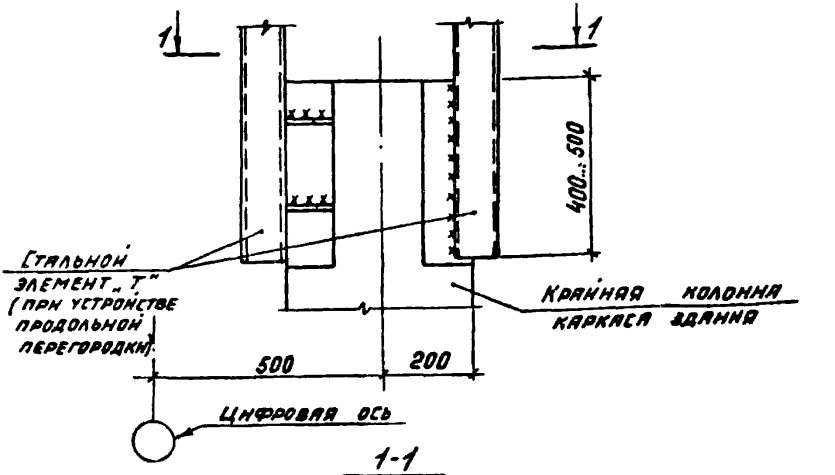

1-1

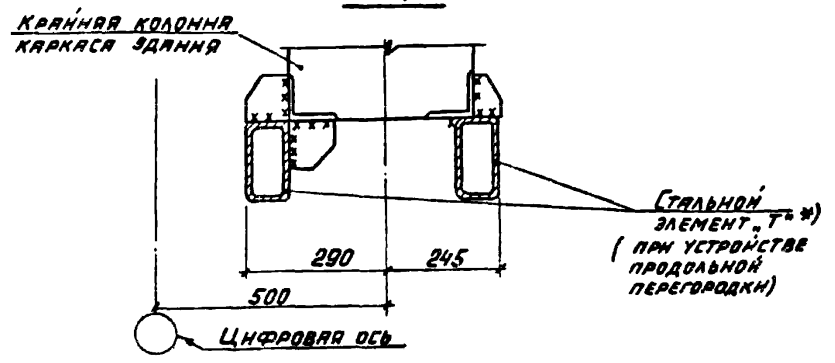

*) Деталн крепления стального элемента „Т" к колонне см. узел 76

Нач.отд.	Бродский		1.030.9-2.6 - 005.0
Н. контр.	Чумакова		
Гл. спец.	Коротецкий		
Рук. гр.	Чумакова		Узел 5
Исполн.	Проценко		
Провер.	Чумакова		

Стадия	Лист	Листов
Р		1

ХАРЬКОВСКИЙ ПРОМСТРОЙНИИПРОЕКТ

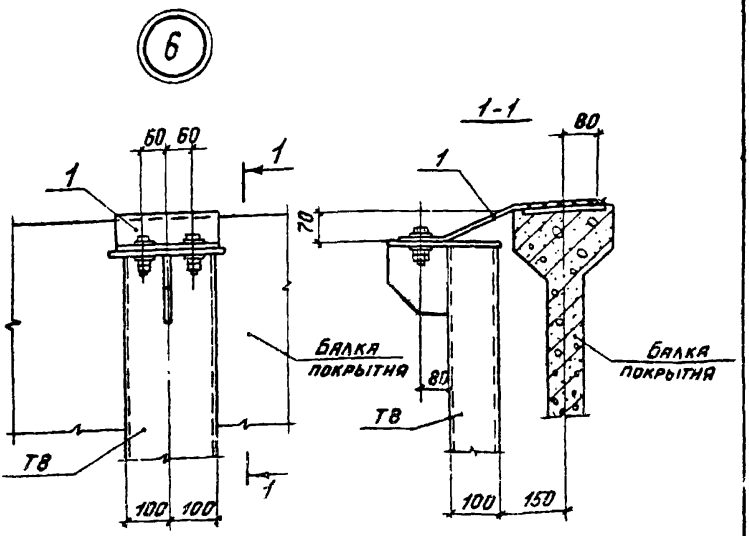

Марка, поз.	Обозначение	Наименование	Кол.	Масса ед. кг	Приме-чание
		Сборочные единицы			
1	1.030.9-2.7-2-045.0-03	Изделие соединительное МС 99	1	7,0	

Нач. отд.	Бродский			1.030.9-2.6-006 0		
Н. контр.	Чумакова					
Гл. спец.	Коротецкий					
Рук. гр.	Чумакова			Узел 6	Стадия	Лист	Листов
Исполн.	Проценко				Р		1
Провер.	Чумакова				ХАРЬКОВСКИЙ ПРОМСТРОЙНИИПРОЕКТ		

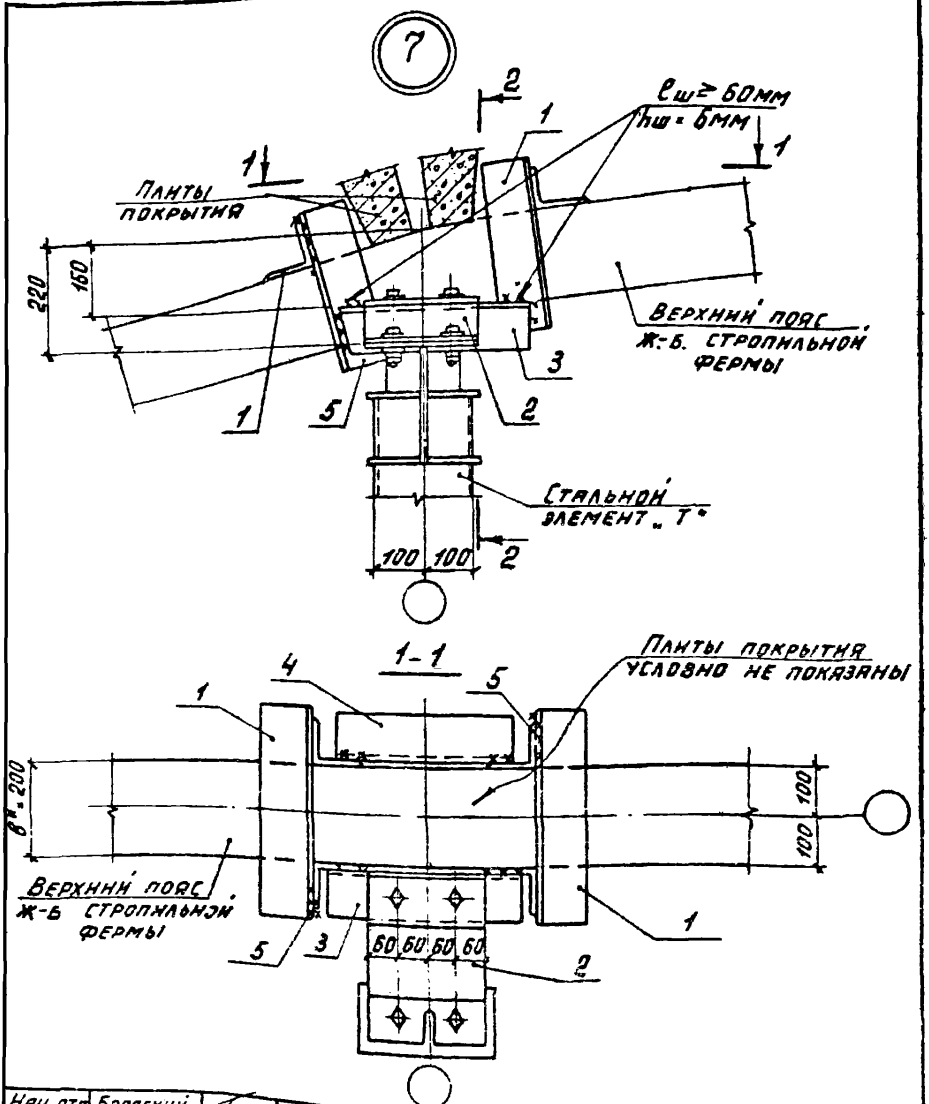

Нач. отд.	Бродский		
Н. контр.	Чумакова		
Гл. спец.	Коротецкий		
Рук. гр.	Чумакова		
Исполн.	Проценко		
Провер.	Чумакова		

1.030 9-2.6 - 007.0

Узел 7

Стадия	Лист	Листов
Р	1	2

ХАРЬКОВСКИЙ ПРОМСТРОЙНИИПРОЕКТ

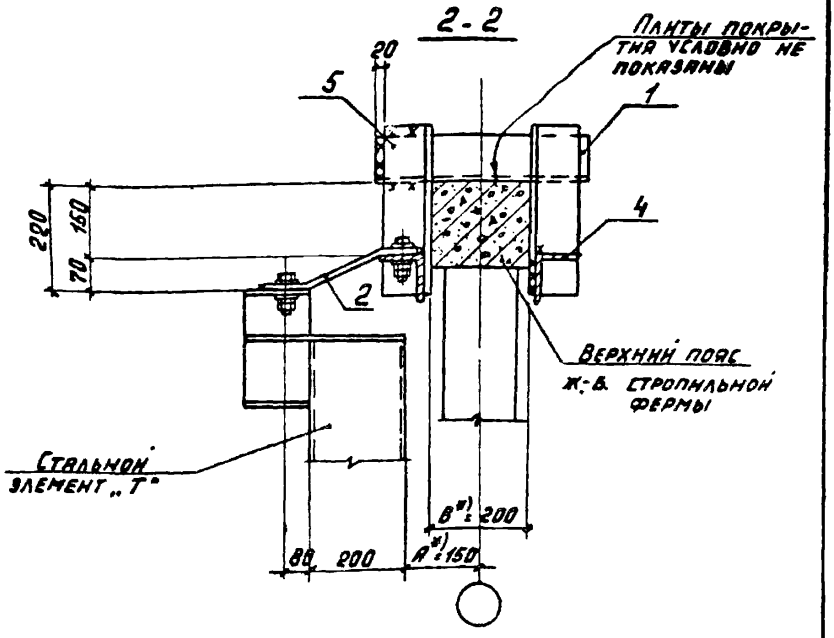

Марка, поз	Обозначение	Наименование	Кол.	Масса ед. кг	Примечание
		Сборочные единицы			
1	1.030.9-2.7-2-0.55.0	Изделие соединительное МС 108	2	12,1	
2	-0.52.0	То же МС 98	1	7,2	
		Детали			
3	1.030.9-2.7-2-0.36.0	Изделие соединительное МС 54	1	6,2	
4	0.36.0-01	То же МС 55	1	6,2	
5	-0.180-08	— " — МС 48	2	5,4	

*) В конкретном проекте при других значениях „A", „B" выполнить узел и соединительные изделия по типу данного узла

8

1-1

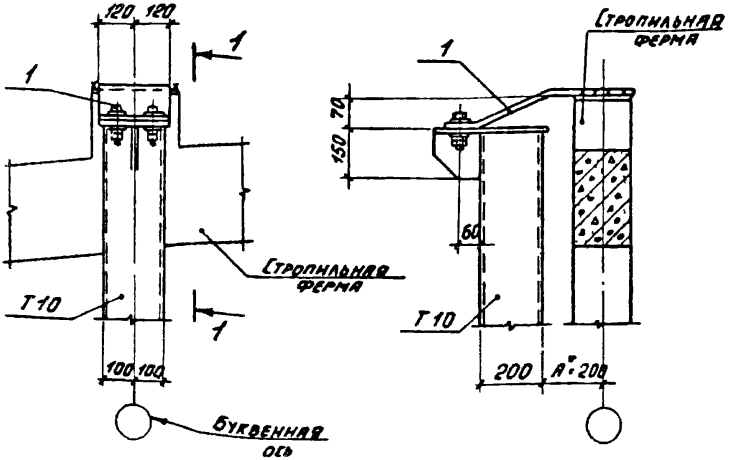

Марка, поз	Обозначение	Наименование	Кол	Масса ед. кг	Примечание
		Сборочные единицы			
1	1.030.9-2.7-2.0.45.0-01	Изделие соединительное МС97	1	9,0	

* В конкретном проекте при других значениях "А" узел и соединительные изделия выполнить по типу данного узла

Нач. отд.	Бродский		1.030.9-2.6-008.0
Н. контр.	Чумакова		
Гл. спец.	Коротецкий		
Рук. гр.	Чумакова		Стадия: Р; Лист: ; Листов: 1
Исполн.	Проценко		Узел 8.
Провер.	Чумакова		ХАРЬКОВСКИЙ ПРОМСТРОЙНИИПРОЕКТ

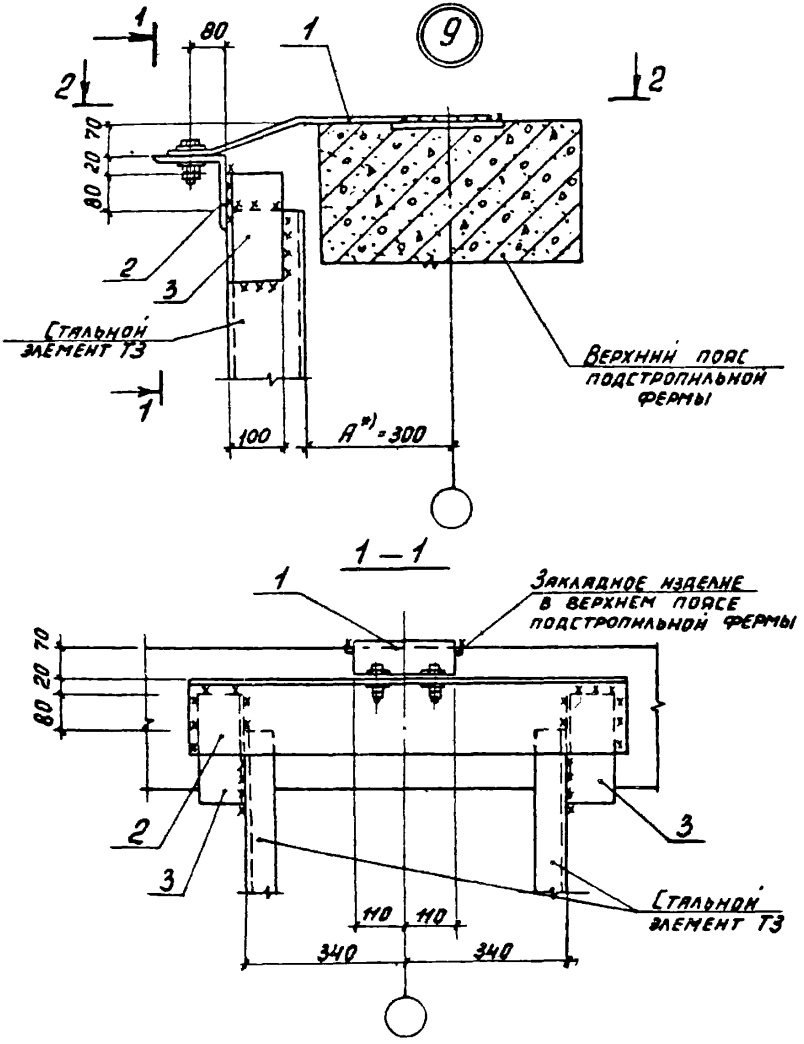

Нач. от.	Бродский		
Н. контр.	Чумакова		
Гл. констр.	Коротецкий		
Рук. гр.	Чумакова		
Исполн.	Прищенко		
Провер.	Чумакова		

1.030.9-2.6-009 0

Узел 9

Стадия	Лист	Листов
Р	1	2

ХАРЬКОВСКИЙ ПРОМСТРОЙНИИПРОЕКТ

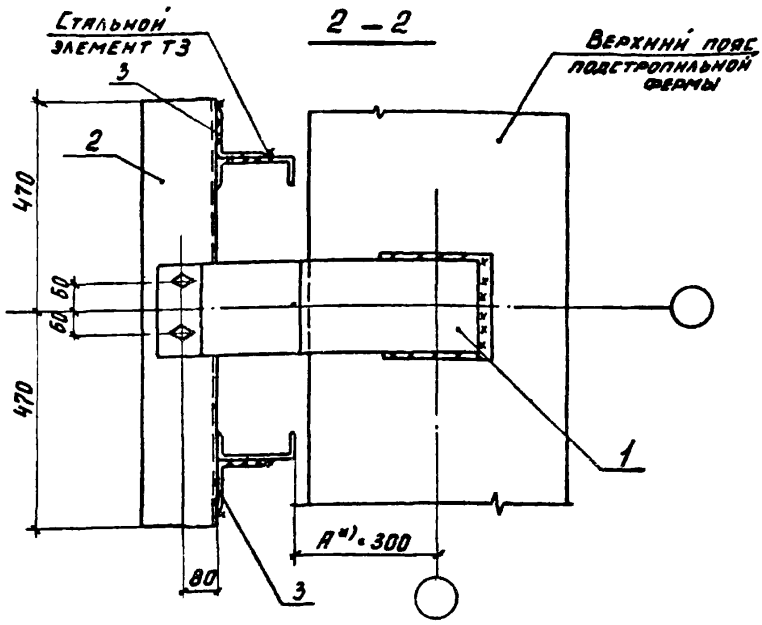

Марка, поз.	Обозначение	Наименование	Кол.	Масса ед. кг	Примечание
		Сборочные единицы			
1	1.030.9-2.7-2-0.46.0	Изделие соединительное МС76	1	10,8	
		Детали			
2	1.030.9-2.7-2-0.44.0	Изделие соединительное МС75	1	23,2	
3	1.030.9-2.6-009.1	Уголок 160×100×10 ГОСТ 8510-72* ℓ=250	2	5.0	

*) При других значениях „А" соединительное изделие поз. 1 выполнять по типу данного узла

10

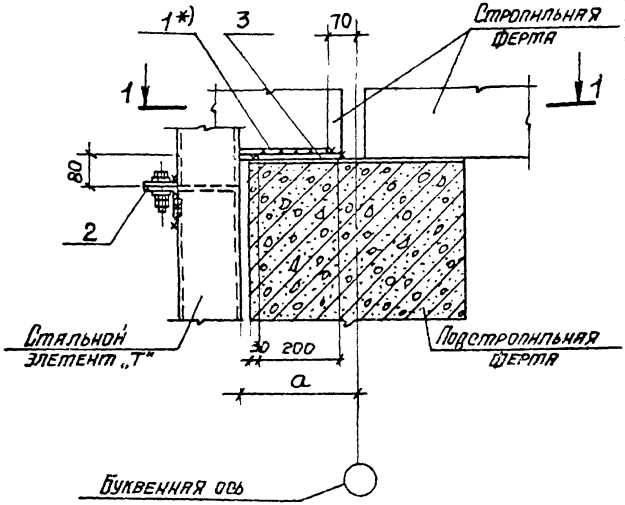

Нач. отд.	Бродский		1.030 9-2.6-010.0		
Н. контр.	Чупакова				
Гл. констр.	Корецкий				
Ст. инж.	Чупакова				
Исполнил	Проценко		Узел 10	Стадия	Лист	Листов
Проверил	Чупакова			Р	1	2
				ХАРЬКОВСКИЙ ПРОМСТРОЙНИИПРОЕКТ		

1-1

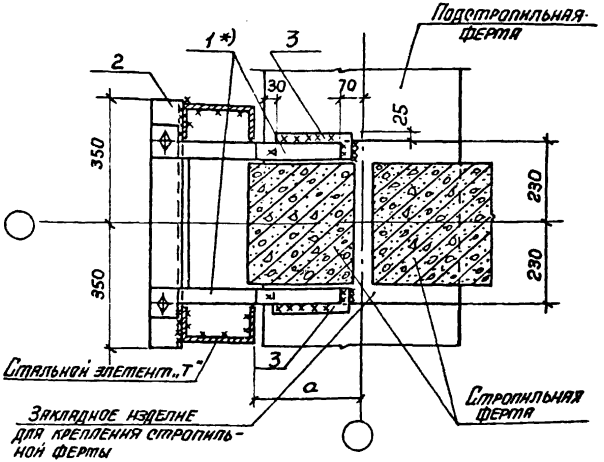

Марка, поз	Обозначение	Наименование	Кол.	Масса ед., кг	Примечание
		Сборочные единицы			
1*)	1.030.9-2.7-2-0.38.0	Изделие соединительное МС59...МС61	2		*)
		Детали			
2	1.030.9-2.7-2-0,37.0	Изделие соединительное МС58	1	8.2	
3	1.030.9-2.6-010.0	-70х10, ℓ=200	2	1.1	

*) При a= 300 мм принимается МС59, при a=350 - МС60, при a= 400 - МС61

11

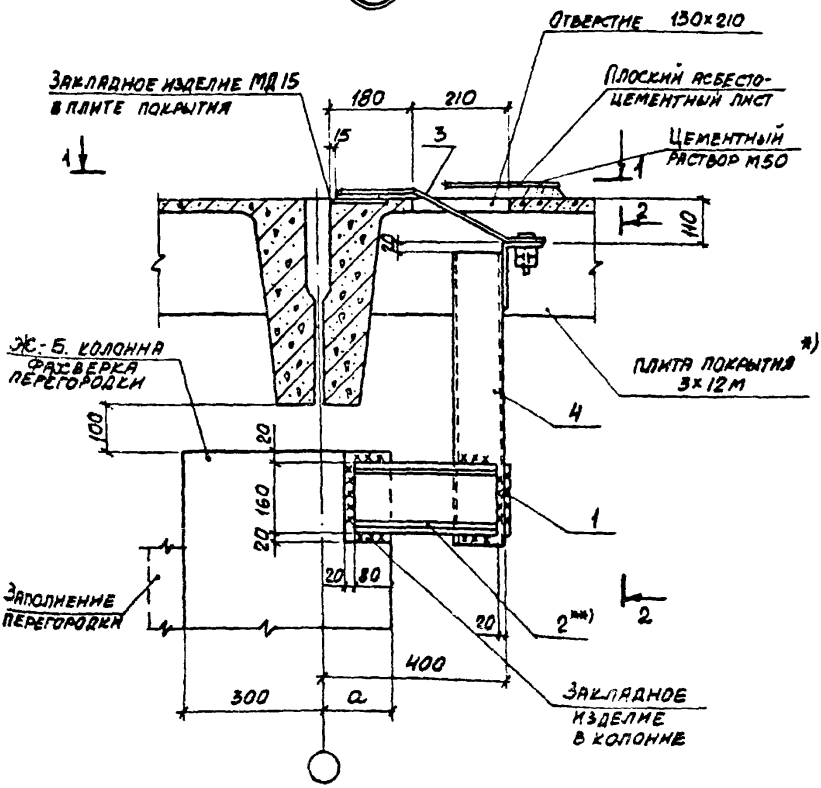

*) Смотрите примечание на док. - 012.0 лист 3.

Нач. отд.	Бродский			1.030.9 - 2.6 - 011.0		
Н. контр.	Чумакова					
Гл. спец.	Коротецкий					
Рук. гр.	Чумакова			Узел (11; 12)	Стадия	Лист	Листов
Исполн.	Фомичев				Р	1	4
Провер.	Чумакова				ХАРЬКОВСКИЙ ПРОМСТРОЙНИИПРОЕКТ		

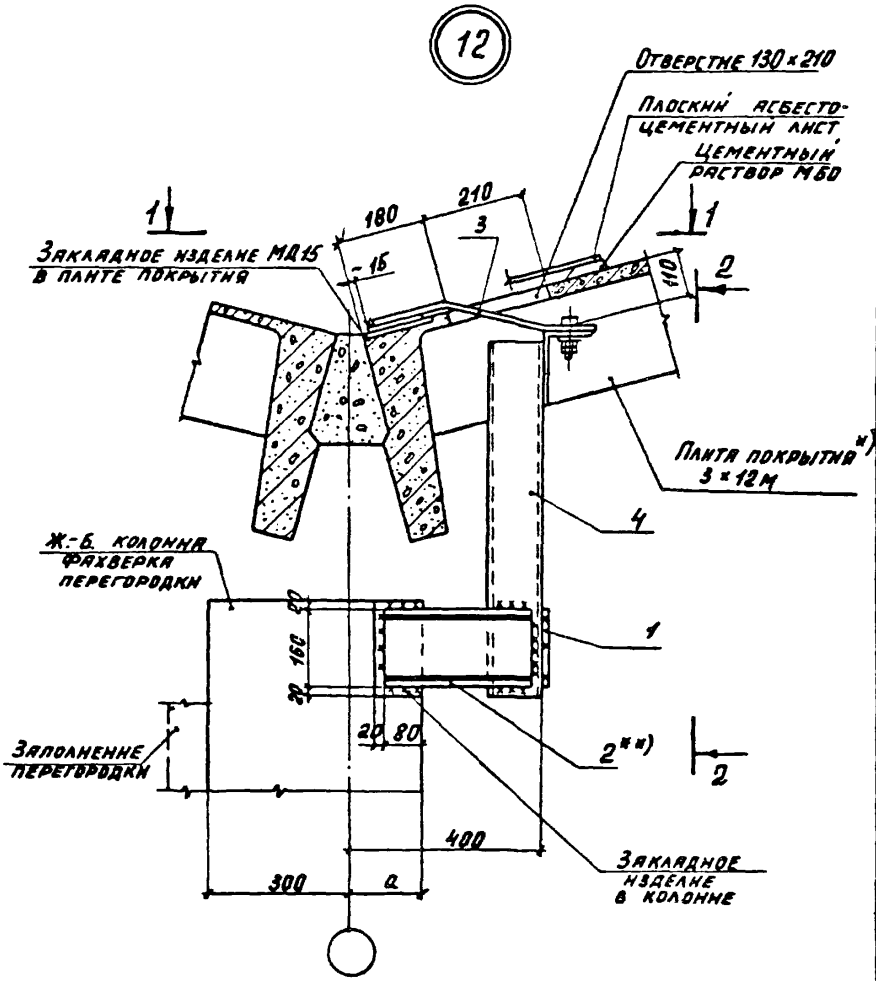

1.030.9-2.6-011.0	Лист 2

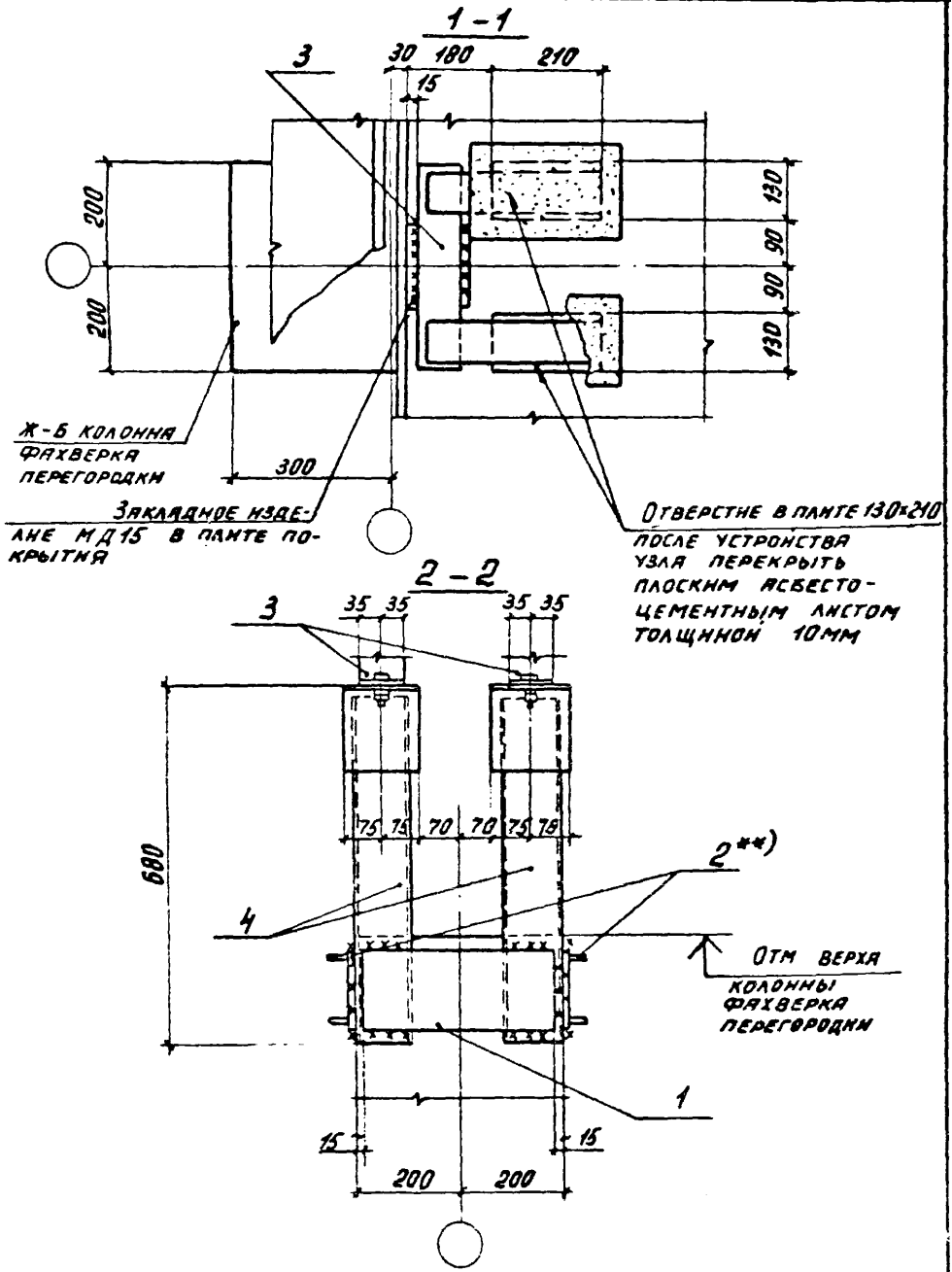
1 – 1
3
30
180
210
15
200
200
130
90
90
130
Ж-б колонна
фахверка
перегородки
300
Закладное изде-
лие МД15 в плите по-
крытия
Отверстие в плите 130×210
после устройства
узла перекрыть
плоским асбесто-
цементным листом
толщиной 10мм
2 – 2
3
35
35
35
35
75
75
70
70
75
75
680
2**)
4
Отм верха
колонны
фахверка
перегородки
1
15
15
200
200

Марка, поз	Обозначение	Наименование	Кол.	Масса ед. кг	Примеч.
		Деталн			
1	1.030.9-2.7-2-016.0-11	Изделие соединительное МС50	1	4,4	
2**)	-0.41.0-02	То же МС71	2		**)
	Переменные данные для исполнений:				
		Узел 11			
		Сборочные единицы			
3	1.030.9-2.7-2-0,33.0	Изделие соединительное МС46	1	8,2	
4	-0.40.0	То же МС69	2	15,9	
		Узел 12			
		Сборочные единицы			
3	1.030.9-2.7-2-0.34.0	Изделие соединительное МС47	1	8,0	
4	-0.40.0-01	То же МС70	2	17,5	

**) При q = 50, 100, 150 принимать соответственно МС71 исполнение 00; 01; 02.

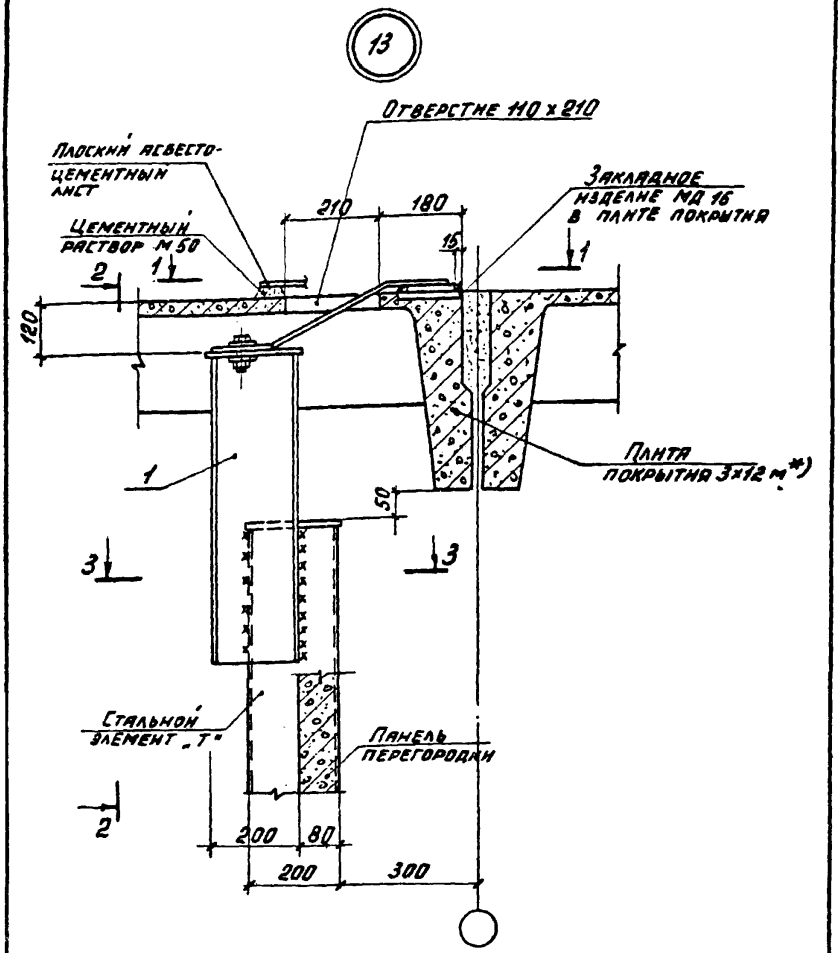

*) См. примечание на листе 3

Нач. отд	Бродский			1.030.9-2.6-012.0		
Н. контр.	Чумакова					
Гл. спец.	Коротецкий					
Рук. гр.	Чумакова				Стадия	Лист	Листов
Исполнил	Фомичев			Узел 13	Р	1	3
Проверил	Чумакова				ХАРЬКОВСКИЙ ПРОМСТРОЙНИИПРОЕКТ		

1 – 1

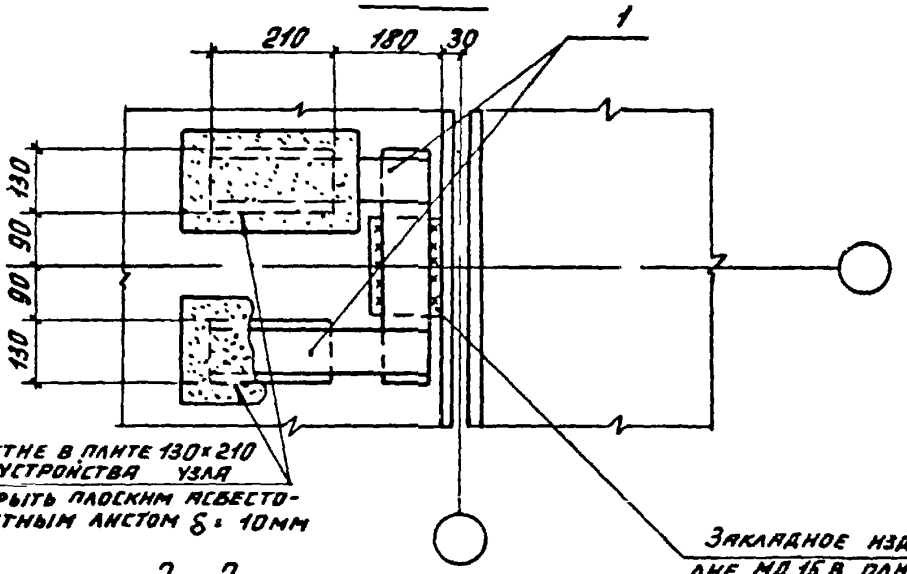
210
180
30
1
130
90
90
130
Отверстие в плите 130×210 после устройства узла перекрыть плоским асбестоцементным листом δ = 10мм
Закладное изделие МД 16 в плите покрытия

2 – 2

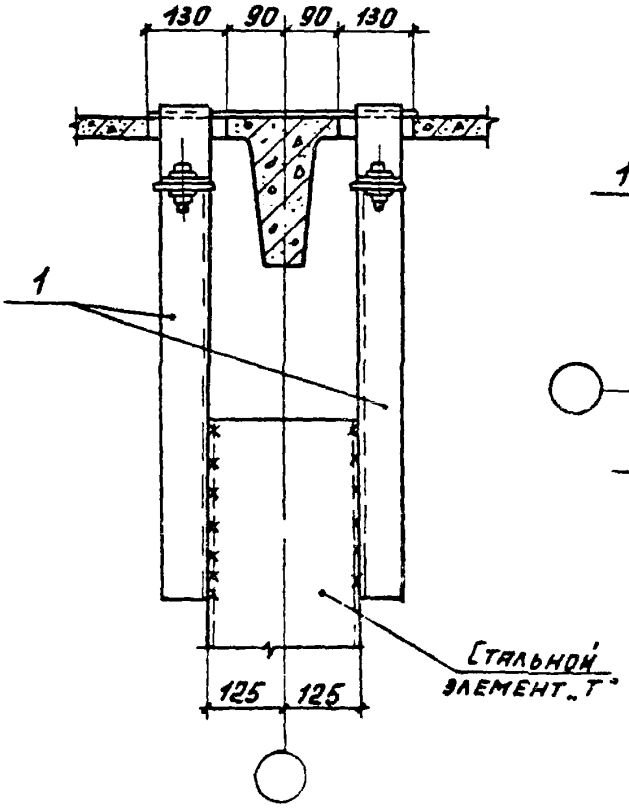
130
90
90
130
1
125
125
Стальной элемент „Т"

3 – 3

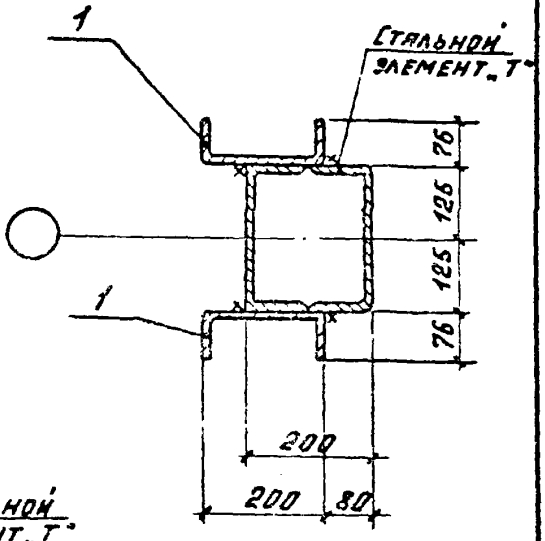
1
Стальной элемент „Т"
76
125
125
76
1
200
200
80

Марка, поз.	Обозначение	Наименование	Кол	Масса ед., кг	Примеч.
		Сборочные единицы			
1	1.030.9-2.7-2-0.71.0	Изделие соединительное 124	1		см. вып. 7 п. 2

*) При определении типа этой плиты по несущей способности в расчетную нагрузку включить дополнительную нагрузку, эквивалентную действию опорной реакции колонны фахверка и равную $q_{экв.доп.} = \frac{R_A}{1.8}$ тс/м^2, где R_A - опорная реакция колонны фахверка в тс, принимаемая по соответствующим таблицам расчетных нагрузок, приведенных в вып. 0, документы 1.030.9-2.0-20, 0-22, а затем на суммарную нагрузку ввести коэффициент 1,17, учитывающий ослабление полки плиты отверстиями.

Чертеж этой типовой плиты с дополнительным закладным изделием МД-15 и верхним стержнем Ø12 AIII каркаса среднего поперечного ребра, принятыми по листу 20 серии 2.460-2, вып. 0, и двумя отверстиями 130×210 мм, принятыми по чертежу настоящего узла, выполняется в конкретном проекте.

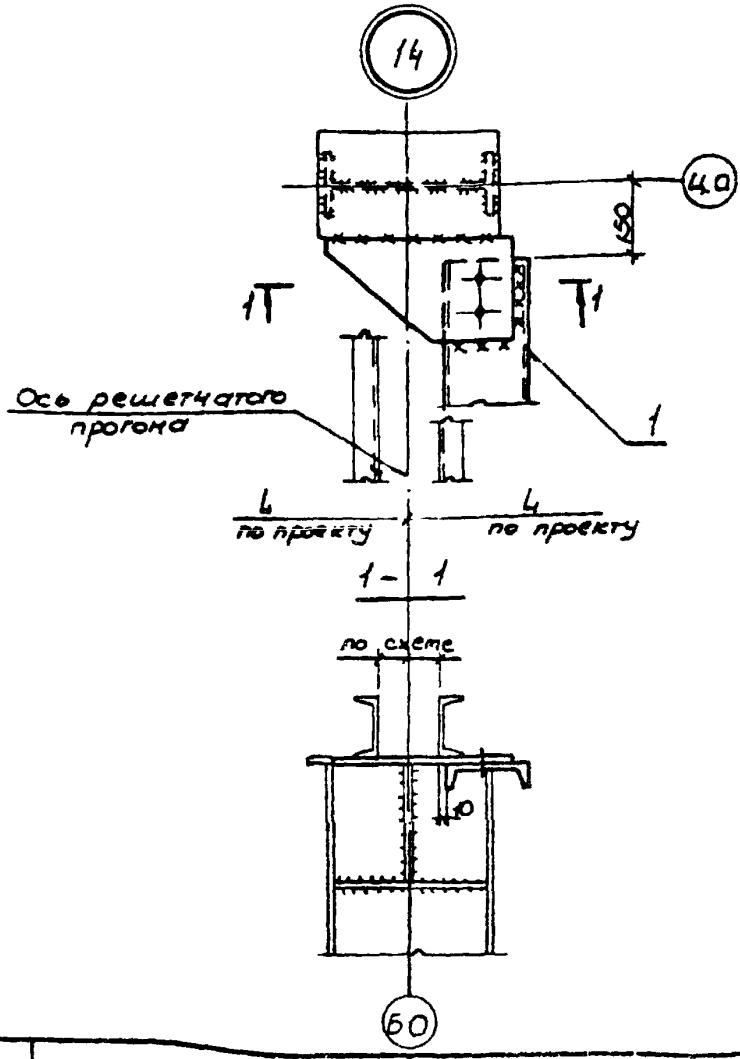

Марка поз.	Обозначение	Наименование	Кол	Масса ед, кг	Примечание
		Сборочные единицы			
1	1.030.9-2.7-2-Q94.0СБ	Изделие соединительное МС 161	1	222,9	

Нач. отд.	Светличный		
Гл. спец.	Капитульский		
Рук. гр.	Корсунский		
Исполн.	Фельдман		
Провер.	Корсунский		
Н. контр.	Капитульский		

1.030.9-2.6-013.0

Узел 14

Стадия	Лист	Листов
Р		1

ХАРЬКОВСКИЙ ПРОМСТРОЙНИИПРОЕКТ

15

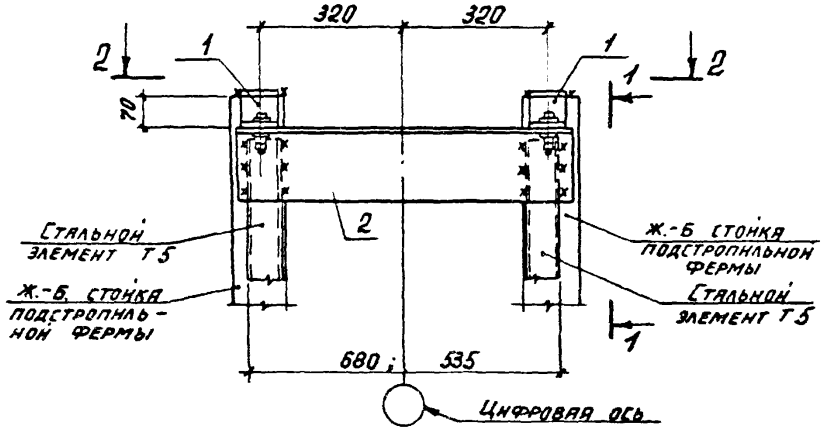

1-1

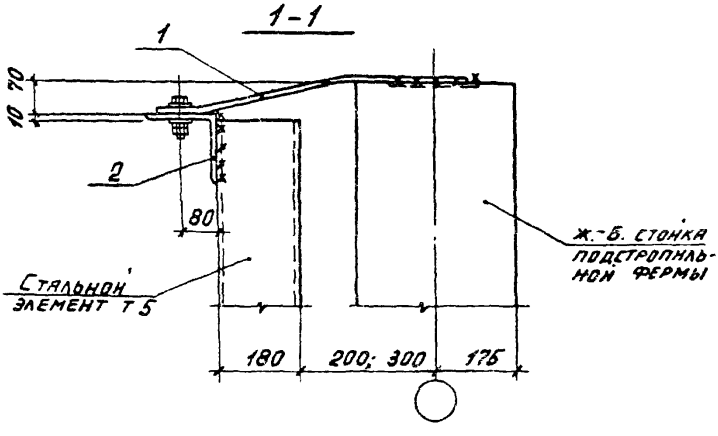

Нач. отд.	Бродский			1.030.9-2.6-014.0		
Н. контр.	Чумакова					
Гл. спец.	Коротецкий					
Рук. гр.	Чумакова				Стадия	Лист	Листов
Исполн.	Проценко				Р	1	2
Провер.	Чумакова			Узел 15	ХАРЬКОВСКИЙ ПРОМСТРОЙНИИПРОЕКТ		

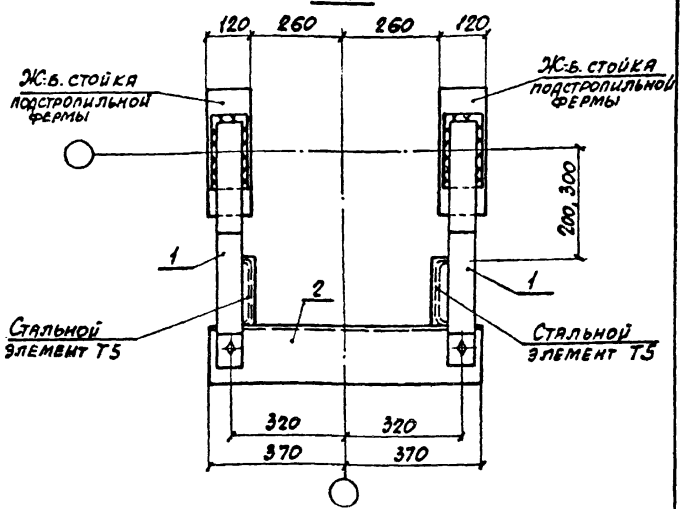

Марка, поз.	Обозначение	Наименование	Кол.	Масса ед., кг	Примеч.
		Сборочные единицы			
1	1.030.9-2.7-2-0.45.0-05	Изделие соединительное МС102	2	3,8	
		Детали			
2	1.030.9-2.7-2-0.44.0-04	Изделие соединительное МС94	1	18,3	

16

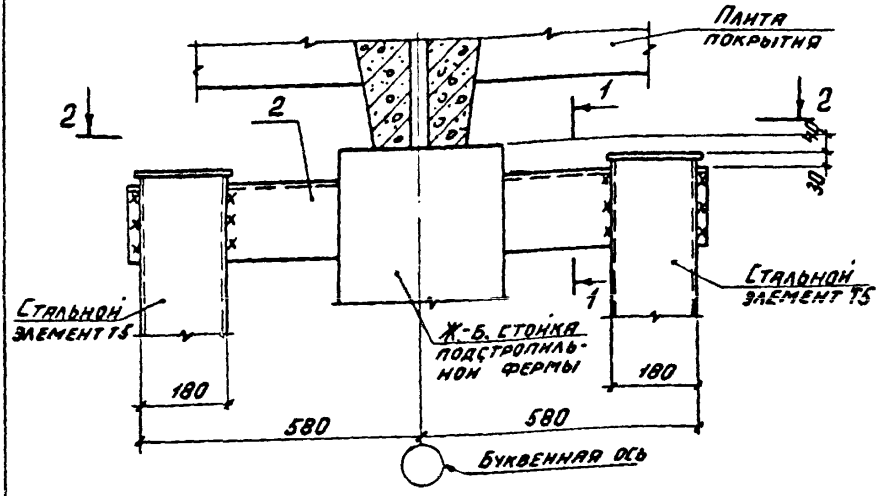

1-1

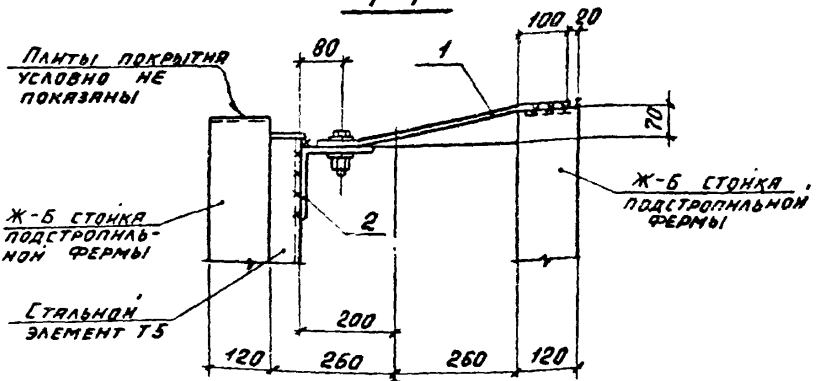

Нач. отд	Бродский		
Н. контр.	Чумакова		
Гл. спец.	Коротецкий		
Рук. гр.	Чумакова		
Исполнил	Проценко		
Проверил	Чумакова		

1.030.9-2.6-015.0

Узел 16

Стадия	Лист	Листов
Р	1	2

ХАРЬКОВСКИЙ ПРПМСТРОЙНИИПРОЕКТ

2 - 2

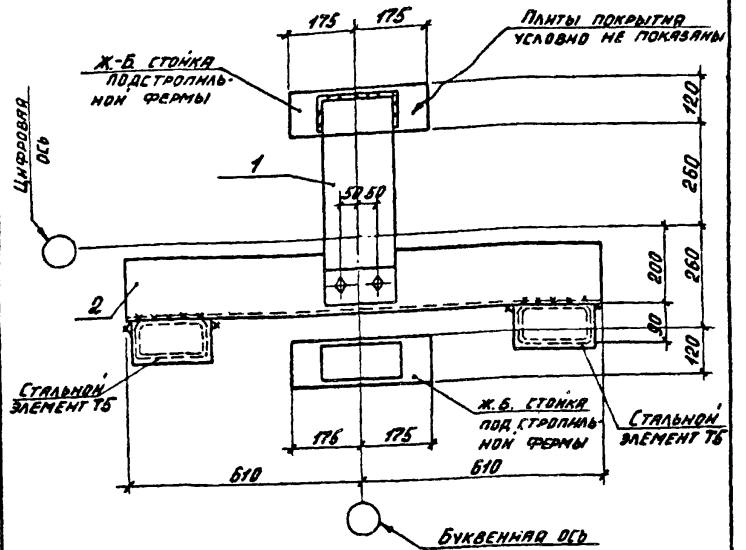

Марка, поз.	Обозначение	Наименование	Кол.	Масса ед., кг	
		Сборочные единицы			
1	1.030.9-2.7-2-0.45.0-03	Изделие соединительное МС100	1	8,1	
		Детали			
2	1.030.9-2.7-2-0.44.0-01	Изделие соединительное МС77	1	30,1	

17

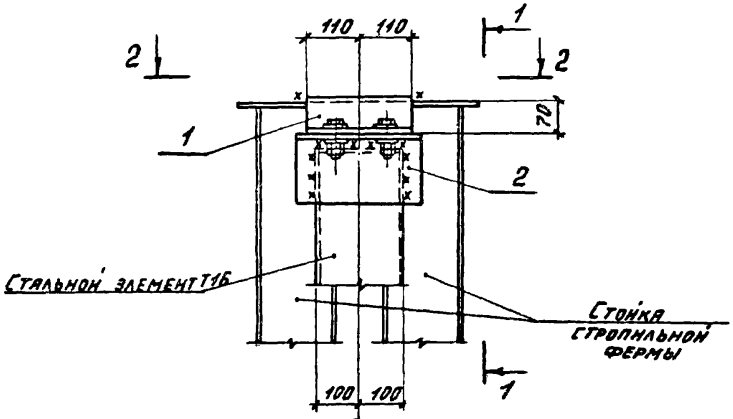

1-1

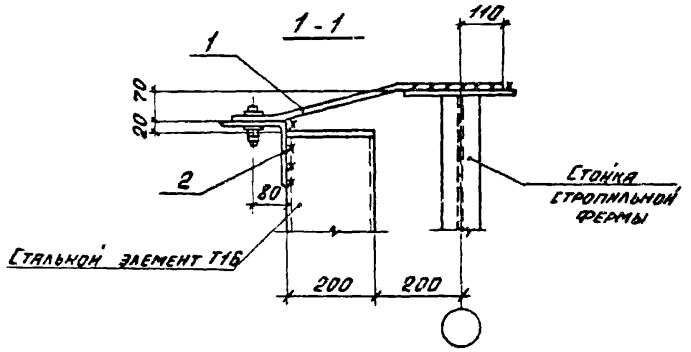

Нач. отд.	Бродский		1.030.9-2.6-016.0	
Н. контр.	Чумакова			
Гл. спец.	Хоротецкий			
Рук. гр.	Чумакова		Стадия: Р; Лист: 1; Листов: 2	
Исполнил	Проценко		Узел 17	ХАРЬКОВСКИЙ ПРОМСТРОЙНИИПРОЕКТ
Проверил	Чумакова			

2-2

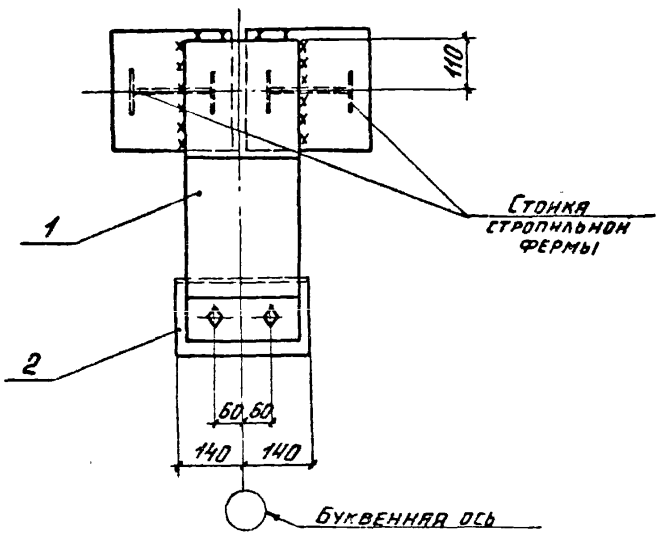

Марка, поз.	Обозначение	Наименование	Кол.	Масса, ед. кг	Примеч.
		Сборочные единицы			
1	1.030.9-2.7-2-0.45.0-04	Изделие соединительное МС101	1	9,6	
		Детали			
2	1.030.9-2.7-2-0.44.0-02	Изделие соединительное МС92	1	6,9	

18

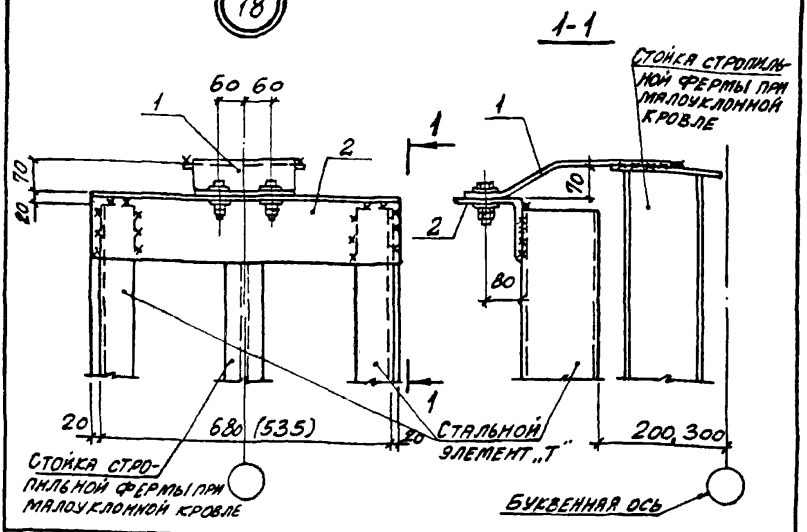

Марка поз.	Обозначение	Наименование	Кол.	Масса, ед., кг	Примечание
		Сборочные единицы			
1	1.030.9-2.7-2-0.45.0-06	Изделие соединительное МС 103	1	7.7	
		Детали			
2	1.030.9-2.7-2-0.44.0-03	Изделие соединительное МС 93	1	17,8	

Нач. отд	Бродский		1.030.9-2.6-017.0
Н. контр.	Чумакова		
Гл. спец.	Коротецкий		
Рук. гр.	Чумакова		
Исполнил	Проценко		Узел 18
Проверил	Чумакова		

Стадия	Лист	Листов
Р		1

ХАРЬКОВСКИЙ ПРОМСТРОЙНИИПРОЕКТ

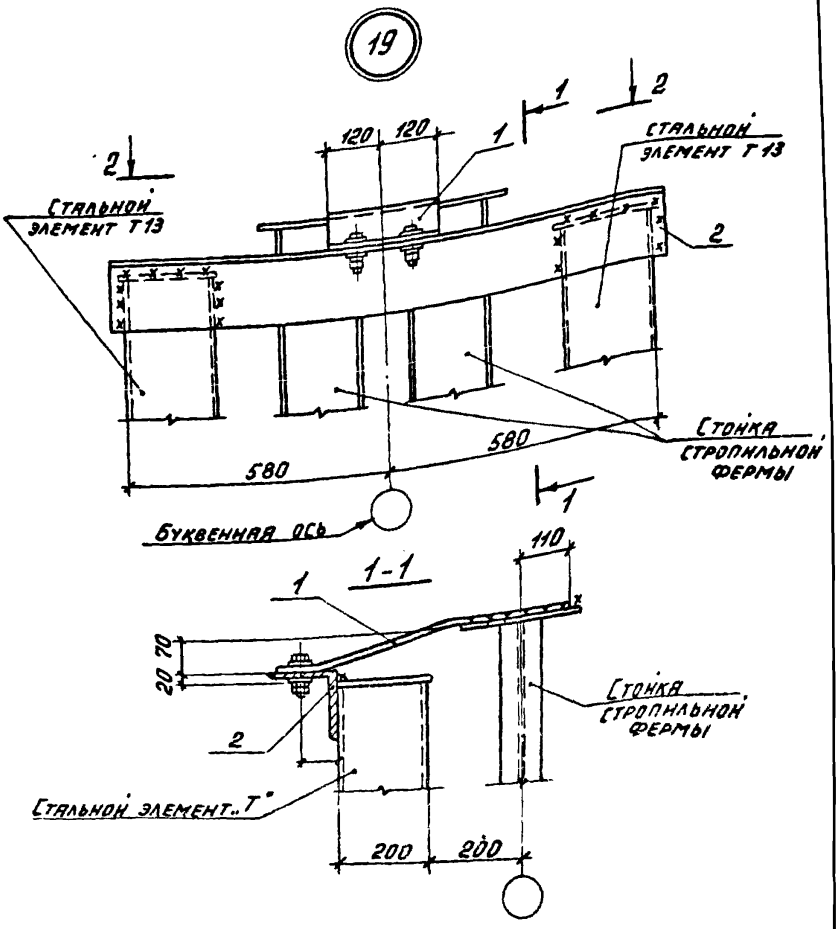

Нач. отд.	Бродский		
Н. контр.	Чумакова		
Гл. спец.	Коротецкий		
Рук. гр.	Чумакова		
Исполнил	Проценко		
Проверил	Чумакова		

1.030.9-2.6-018.0

Узел 19

Стадия	Лист	Листов
Р	1	2

ХАРЬКОВСКИЙ ПРОМСТРОЙНИИПРОЕКТ

2-2

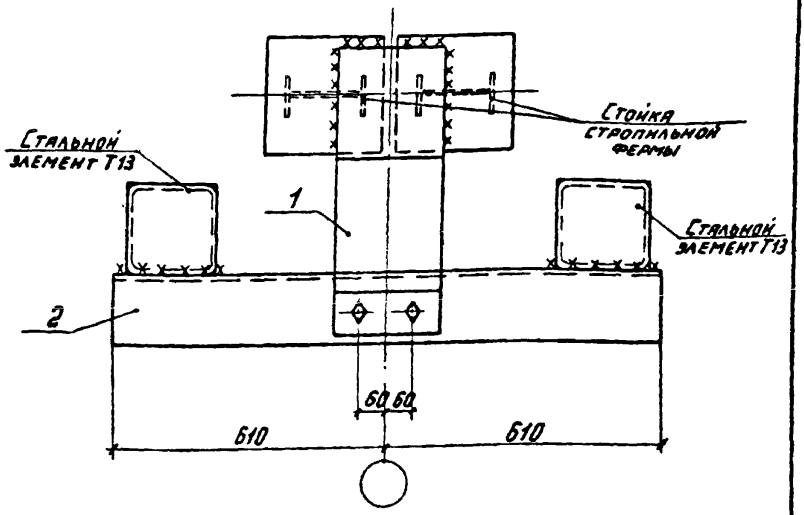

Марка, поз.	Обозначение	Наименование	Кол.	Масса ед. кг	Примеч.
		Сборочные единицы			
1	1.030.9-2.7-2-0.45.0-04	Изделие соединительное МС101	1	9,6	
		Детали			
2	1.030.9-2.7-2-0.44.0-01	Изделие соединительное МС77	1	30,1	

(20)

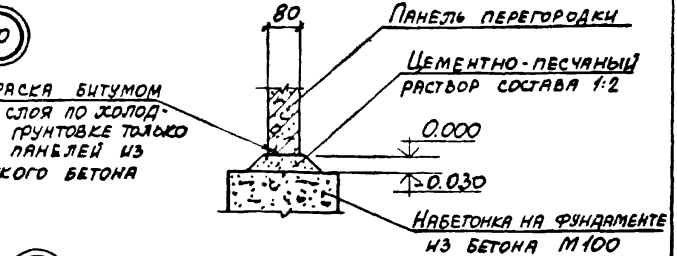

Окраска битумом в 2 слоя по холодной грунтовке только для панелей из легкого бетона

(21)

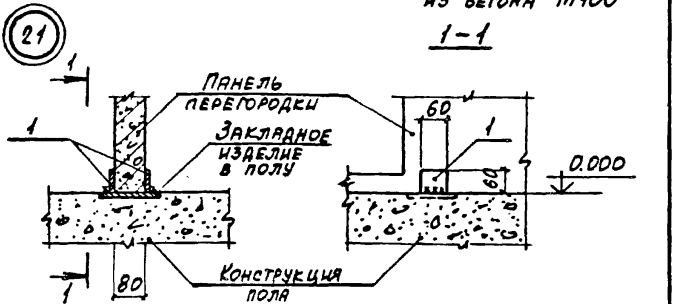

1-1

Марка, поз.	Обозначение	Наименование	Кол.	Масса ед., кг	Примеч.
		Детали			
1	1.030.9-2.7-2.016.0-03	Изделие соединительное МС6	2	0,2	

Нач.отд.	Бродский		
Н.контр.	Чумакова		
Гл.спец.	Коротецкий		
Рук.гр.	Чумакова		
Исполн.	Проценко		
Провер.	Чумакова		

1.030.9-2.6-019.0

Узел (20, 21)

Стадия	Лист	Листов
Р		1

ХАРЬКОВСКИЙ ПРОМСТРОЙНИИПРОЕКТ

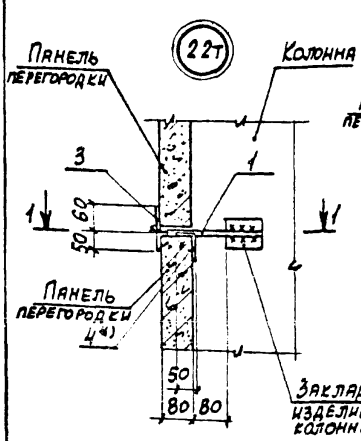

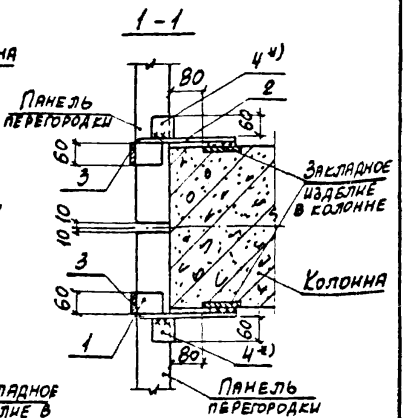

Марка, поз.	Обозначение	Наименование	Кол.	Масса ед., кг	Примеч.
		Сборочные единицы			
1	1.030.9-2.7-2-0.29.0	Изделие соединительное МС35	1	0,6	
2	-0.29.0-01	То же МС35а	1	0,6	
		Детали			
3	1.030.9-2.7-2-0.16.0-08	Изделие соединительное МС14	2	0,2	
4 *)	-0.18.0	То же МС4	2	0,3	*)

*.) Поз 4 устанавливается при необходимости рихтовки панели относительно колонны

Нач. отд.	Бродский		1.030.9-2.6-020.0
Н. контр.	Чумакова		
Гл. спец.	Коротецкий		
Рук. гр.	Чумакова		Стадия: Р; Лист: ; Листов: 1
Исполн.	Фомичев		Узел 22т
Провер.	Чумакова		ХАРЬКОВСКИЙ ПРОМСТРОЙНИИПРОЕКТ

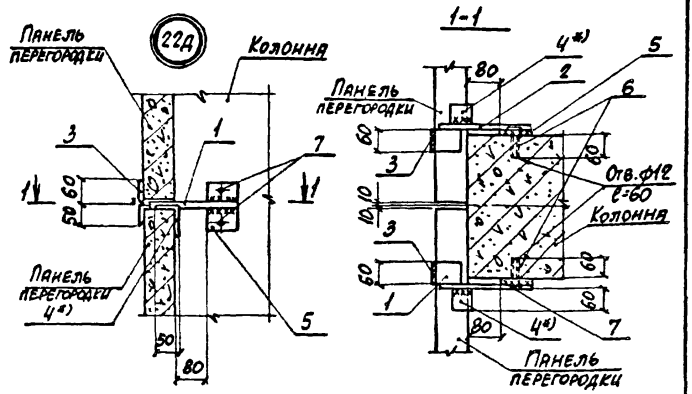

Марка поз.	Обозначение	Наименование	Кол.	Масса ед.кг	Примеч.
		Сборочные единицы			
1	1.030.9-2.7-2-0.19.0	Изделие соединительное МС9	1	0,5	
2	-0.19.0-01	То же МС9а	1	0,5	
		Детали			
3	1.030.9-2.7-2-0.16.0-07	Изделие соединительное МС14	2	0,2	
4*)	-0.18.0	То же МС4	2	0,3	*)
5	-0.22.0-08	—"— МС68	2	0,5	
6	КТ61.00.00.000	Дюбель ДРК-М10	4	0,04	
7		Болт М10х30.58 ГОСТ 7798-70* с шайбой 10.01 ГОСТ 11371-78	4	0,03	

*) Поз.4 устанавливается при необходимости рихтовки панели

Нач.отд.	Бродский		1.030.9-2.6-021.0
Н.контр.	Чумакова		
Гл.спец.	Коротецкий		
Рук.гр.	Чумакова		
Исполн.	Фомичев		Узел 22д
Провер.	Чумакова		

Стадия	Лист	Листов
Р		1

ХАРЬКОВСКИЙ ПРОМСТРОЙНИИПРОЕКТ

22г

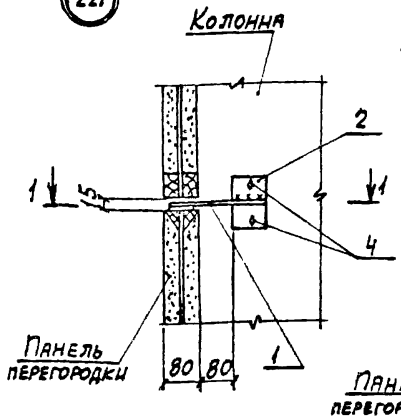

1-1

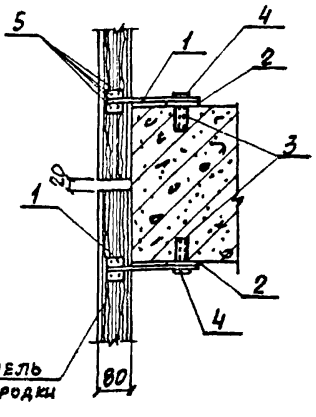

Марка, поз.	Обозначение	Наименование	Кол.	Масса ед., кг	Примеч.
		Сборочные единицы			
1	1.030.9-2.7-2-0.39.0	Изделие соединительное МС65	2	0,3	
		Детали			
2	1.030.9-2.7-2-0.22.0-08	Изделие соединительное МС68	2	0.5	
3	11761.00.00.000	Дюбель ДРК-М10	4	0,04	
4		Болт М10×30.58 ГОСТ 7798-70* с шайбой 10.01 ГОСТ 11371-78	4	0,03	
5		Гвозди К4×100 ГОСТ 4028-63	8	0,01	

Нач. отд.	Бродский		1.030.9-2.6-0.22.0
Н. контр.	Чумакова		
Гл. спец.	Хорогецкий		
Рук. гр.	Чумакова		
Испол.	Фомичев		Узел 22г
Провер.	Чумакова		

Стадия	Лист	Листов
Р		1

ХАРЬКОВСКИЙ ПРОМСТРОЙНИИПРОЕКТ

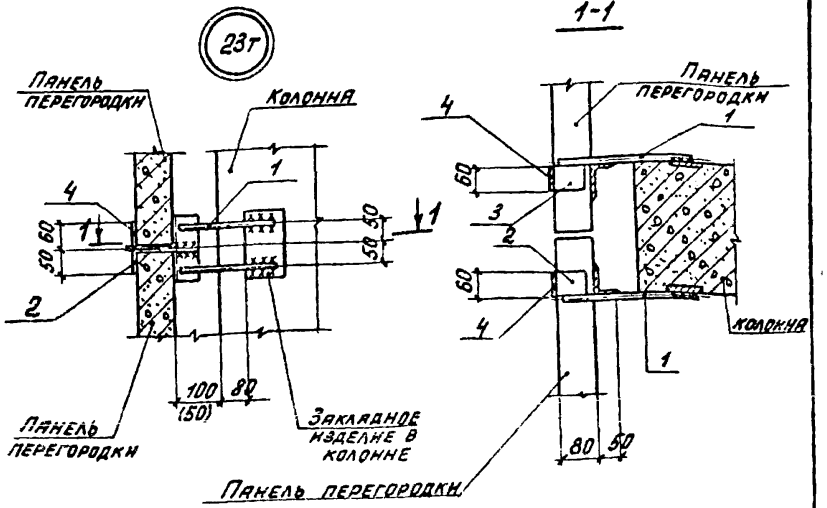

Марка, поз.	Обозначение	Наименование	Кол.	Масса ед. кг	Примеч.
		Сборочные единицы			
1	1.030.9-2.7-2-026.0-03	Изделие соединительное МС30	1	1,2	
2	-0.19.0-04	То же МС31	1	0,4	
3	-0.19.0-05	—"— МС31а	1	0,4	
		Детали			
4	1.030.9-2.7-2-0.16-03	Изделие соединительное МС14	2	0,2	

Нач. отд.	Бродский		
Н. контр.	Чумакова		
Гл. спец.	Коротецкий		
Рук. гр.	Чумакова		
Исполн.	Проценко		
Провер.	Чумакова		

1.030.9-2.6-023.0

Узел 23т.

Стадия	Лист	Листов
Р		1

ХАРЬКОВСКИЙ ПРОМСТРОЙНИИПРОЕКТ

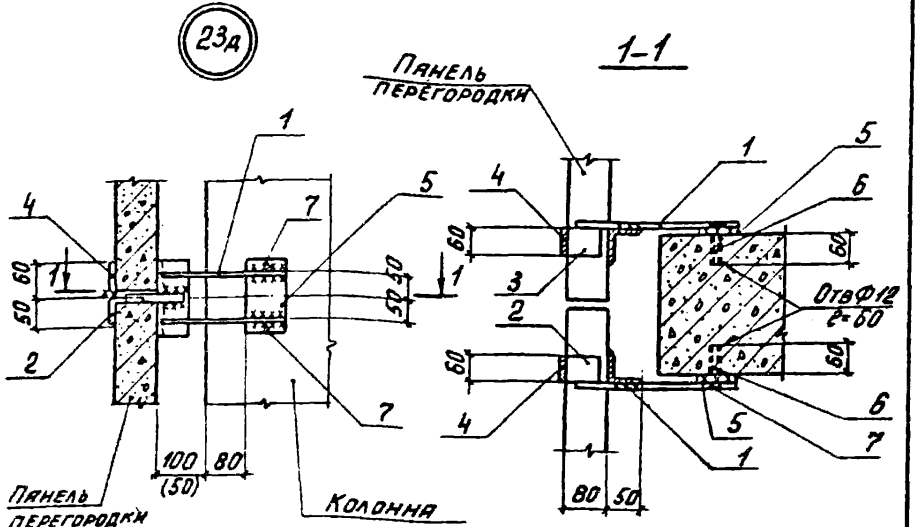

Марка, поз.	Обозначение	Наименование	Кол.	Масса ед., кг	Примеч.
		Сборочные единицы			
1	1.030.9-2.7-2-0.26.0-03	Изделие соединительное МС30	2	1,2	
2	-0.19.0-04	То же МС31	1	0,4	
3	-0.19.0-05	—"— МС31а	1	0,4	
		Детали			
4	1.030.9-2.7-2-0.16.0-07	Изделие соединительное МС14	2	0,2	
5	-0.22.0-07	То же МС53	2	0,6	
6	11761.00.00.000	Дюбель ДРК-М10	4	0,04	
7		Болт М10х30.58 ГОСТ 7798-70 с шайбой 10.01 ГОСТ 11371-78	4	0,03	

Нач. отд.	Бродский		
Н. контр.	Чумакова		
Гл. конст.	Коротецкий		
Рук. гр.	Чумакова		
Исполнил	Проценко		
Проверил	Чумакова		

1.030.9-2.6-024.0

Узел 23д

Стадия	Лист	Листов
Р		1

ХАРЬКОВСКИЙ ПРОМСТРОЙНИИПРОЕКТ

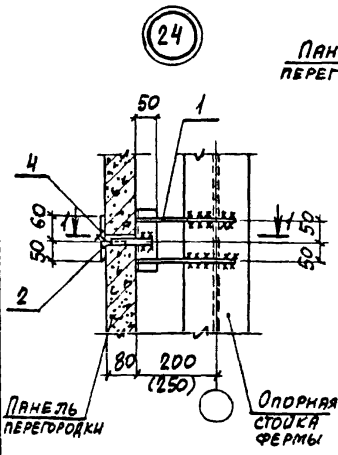

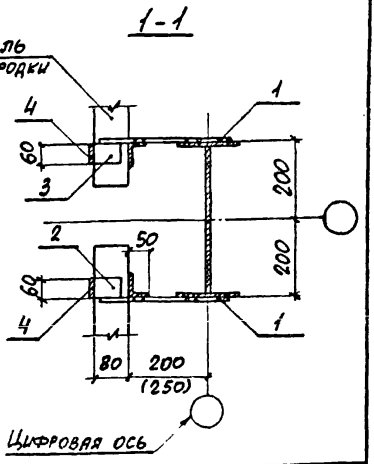

Марка, поз.	Обозначение	Наименование		Кол.	Масса ед., кг	Примеч.
		Сборочные единицы				
1	1.030.9-2.7-2-0.26.0-03	Изделие соединительное	МС30	2	1,2	
2	-0.19.0-04	То же	МС31	1	0,4	
3	-0.19.0-05	—"—	МС31а	1	0,4	
		Детали				
4	1.030.9-2.7-2-0.16.0-07	Изделие соединительное	МС14	2	0,2	

Нач. отд.	Бродский		
Н. контр.	Чумакова		
Гл. констр.	Коротецкий		
Рук. гр.	Чумакова		
Исполн.	Проценко		
Провер.	Чумакова		

1.030.9-2.6-025.0

Узел 24

Стадия	Лист	Листов
Р		1

ХАРЬКОВСКИЙ ПРОМСТРОЙНИИПРОЕКТ

25т

1-1

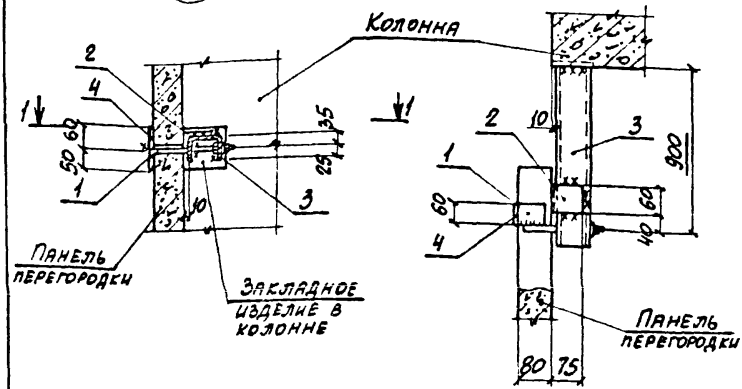

Марка, поз.	Обозначение	Наименование	Кол.	Масса ед., кг	Примеч.
		Сборочные единицы			
1	1.030.9-2.7-2-0.24.0	Изделие соединительное МС27	1	0,5	МС27а*
		Детали			
2	1.030.9-2.7-2-0.18.0	Изделие соединительное МС4	1	0,3	
3	-0.27.0	То же МС32	1	8,0	
4	-0.16.0-07	—"— МС14	1	0,2	

*) Для узла в зеркальном изображении

Нач. отд.	Бродский		
Н. контр.	Чумакова		
Гл. спец.	Коротецкий		
Рук. гр.	Чумакова		
Исполн.	Проценко		
Провер.	Чумакова		

1.030.9-2.6-026.0

Узел 25т

Стадия	Лист	Листов
Р		1

ХАРЬКОВСКИЙ ПРОМСТРОЙНИИПРОЕКТ

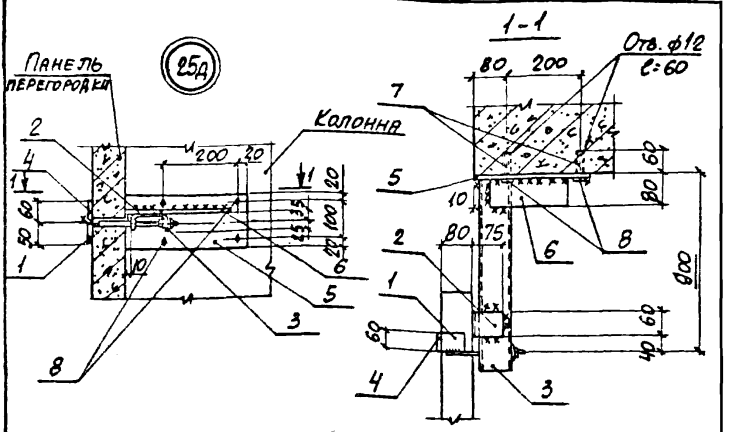

Марка, поз.	Обозначение	Наименование	Кол.	Масса ед., кг	Примеч.
		Сборочные единицы			
1	1.030.9-2.7-2-0.24.0	Изделие соединительное МС27	1	0,5	МС27а*)
		Детали			
2	1.030.9-2.7-2-0.18.0	Изделие соединительное МС4	1	0,3	
3	-0.27.0	То же МС32	1	8,0	
4	-0.16.0-07	— " — МС14	1	0,2	
5	-0.35.0-05	— " — МС56	1	2,0	
6	-0.16.0-13	— " — МС64	1	1,0	
7	11761.00.00.000	Дюбель ДРК-М10	4	0,04	
8		Болт М10х30.58 ГОСТ 7798-70* с шайбой 10.01 ГОСТ 11371-78	4	0,03	

*) Для узла в зеркальном изображении

Н.ук.отд.	Бродский		
Н.контр.	Чумакова		
Гл.спец.	Ескотецкий		
Рук.гр.	Чумакова		
Исполн.	Прощенко		
Провер.	Чумакова		

1.030.9-2.6-027.0

Узел 25д

Стадия	Лист	Листов
Р	1	

ХАРЬКОВСКИЙ ПРОМСТРОЙНИИПРОЕКТ

26т

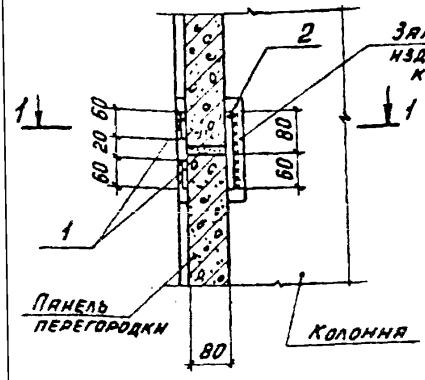

1-1

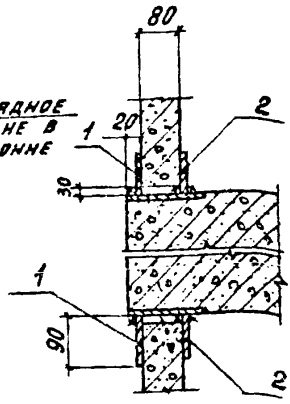

Марка, поз	Обозначение	Наименование	Кол.	Масса ед. кг	Примеч.
		Детали			
1	1.030.9-2.7-2-0.16.0-02	Изделие соединительное МС5	4	0,3	
2	-04	То же МС7	2	0,5	

Нач. отд.	Бродский		
Н. контр.	Чумакова		
Гл. спец.	Коротецкий		
Рук. гр.	Чумакова		
Исполнил	Проценко		
Проверил	Чумакова		

1.030.9-2.6-028.0

Узел 26т

Стадия	Лист	Листов
Р		1

ХАРЬКОВСКИЙ ПРОМСТРОЙНИИПРОЕКТ

26д

1-1

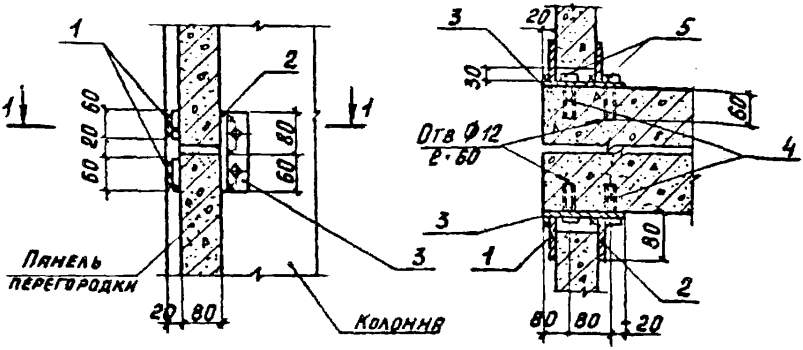

Марка, поз	Обозначение	Наименование	Кол.	Масса ед. кг	Примечание
		Детали			
1	1.030.9-2.7-2-0.16.0-02	Изделие соединительное МС 5	4	0,3	
2	-0.16.0-04	То же МС 7	2	0.5	
3	-0.35.0	—"— МС 52	2	1,2	
4	11761.00.00.000	Дюбель ДРК-М10	8	0,04	
5		Болт М10×30.58 ГОСТ 7798-70*			
		с шайбой 10.01 ГОСТ 11371-78	8	0,03	

Нач. отд	Бровский		
Н. контр.	Чумакова		
Гл. спец.	Коротецкий		
Рук. гр.	Чумакова		
Исполнил	Фомичев		
Проверил	Чумакова		

1.030.9-2.6-029.0

Узел 26д

Стадия	Лист	Листов
Р		1

ХАРЬКОВСКИЙ ПРОМСТРОЙНИИПРОЕКТ

27т

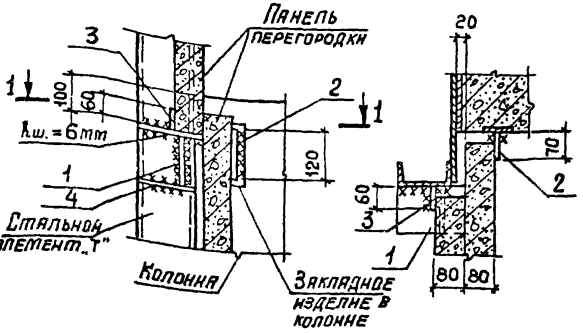

Марка, поз.	Обозначение	Наименование	Кол.	Масса ед., кг	Примеч.
		Сборочные единицы			
1	1.030.9-2.7-2-0.31.0-01	Изделие соединительное МС44	1	3,7	
		Детали			
2	1.030.9-2.7-2-0.16.0-03	Изделие соединительное МС6	1	0,2	
3	-0.16.0	То же МС1	1	0,4	
4	1.030.9-2.6-030.1	Полоса $\frac{-60\times8}{ГОСТ\ 103-76}$, $\ell=200$	1	0,6	

Нач. отд.	Бродский		
Н. контр.	Чумакова		
Гл. спец.	Коротецкий		
Рук. гр.	Чумакова		
Исполн.	Фомичев		
Провер.	Чумакова		

1.030.9-2.6-030 0

Узел 27т

Стадия	Лист	Листов
Р		1

ХАРЬКОВСКИЙ ПРОМСТРОЙНИИПРОЕКТ

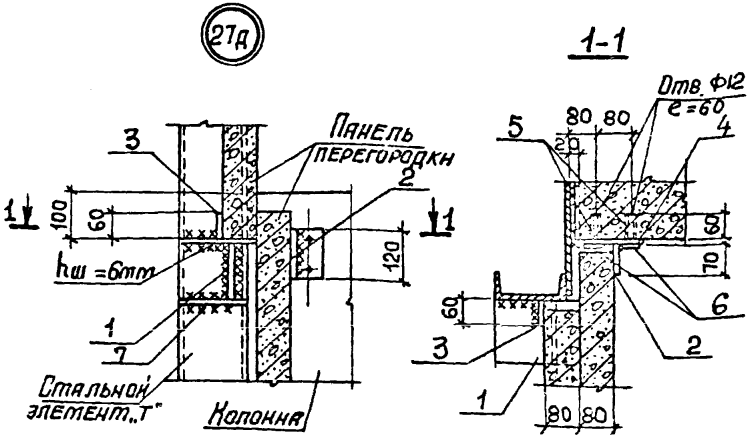

Марка, поз.	Обозначение	Наименование	Кол.	Масса ед., кг	Примеч.
		Сборочные единицы			
1	1.030.9-2.7-2-0.31.0-01	Изделие соединительное МС44	1	3,7	
		Детали			
2	1.030.9-2.7-2-0.16.0-03	Изделие соединительное МС1	1	0,4	
3	-0.16.0	То же МС6	1	0,2	
4	-0.35.0-01	—"— МС62	1	0,7	
5	11761.00.00.000	Дюбель ДРК-М10	4	0,04	
6		Болт М10х30.58 ГОСТ 7798-70* с шайбой 10.01 ГОСТ 11371-78	4	0,03	
7	1.030.9-2.6-031.1	Полоса $\frac{-60\times8;\ e=200}{ГОСТ\ 103-76}$	1	0,6	

Нач. отд.	Бродский		
Н. контр.	Чумакова		
Гл. спец.	Коротецкий		
Рук. гр.	Чумакова		
Исполнит.	Шамичев		
Проверил	Чумакова		

1.030.9-2.6-031.0

УЗЕЛ 27Д

Стадия	Лист	Листов
Р		1

ХАРЬКОВСКИЙ ПРОМСТРОЙНИИПРОЕКТ

20434-07 63

28

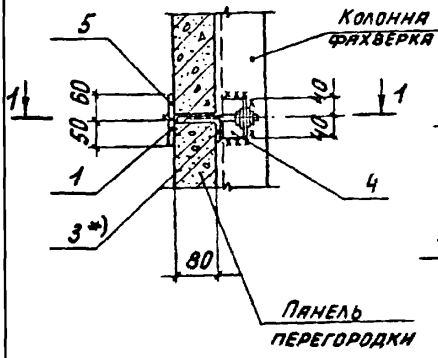

1-1

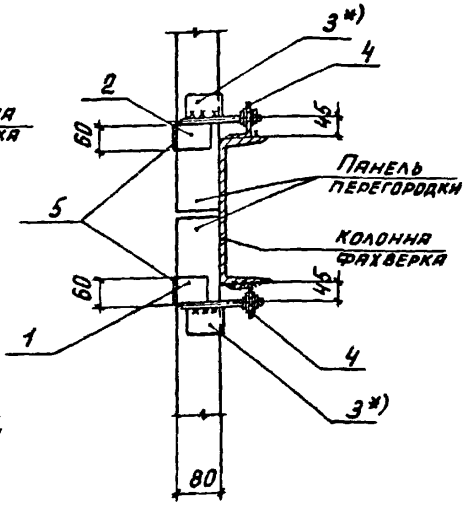

Марка, поз.	Обозначение	Наименование	Кол	Масса ед. кг	Примеч.
		Сборочные единицы			
1	1.030.9-2.7-2-0.24.0	Изделие соединительное МС 27	1	0,5	
2	-0.24.0-01	То же МС 27а	1	0,5	
		Детали			
3*)	1.030.9-2.7-2-0.18.0	Изделие соединительное МС4	2	0,3	*)
4	-0.25.0-01	То же МС29	2	0,6	
5	-0.16.0-07	——"—— МС14	2	0,2	

*) Поз. 3 устанавливается при необходимости рихтовки панели относительно колонны

Нач. отд	Бродский		
Н. контр	Чумакова		
Гл. конс	Коротецкий		
Рук. гр.	Чумакова		
Исполнил	Проценко		
Проверил	Чумакова		

1.030.9-2.6-032.0

Узел 28

Стадия	Лист	Листов
Р		1

ХАРЬКОВСКИЙ ПРОМСТРОЙНИИПРОЕКТ

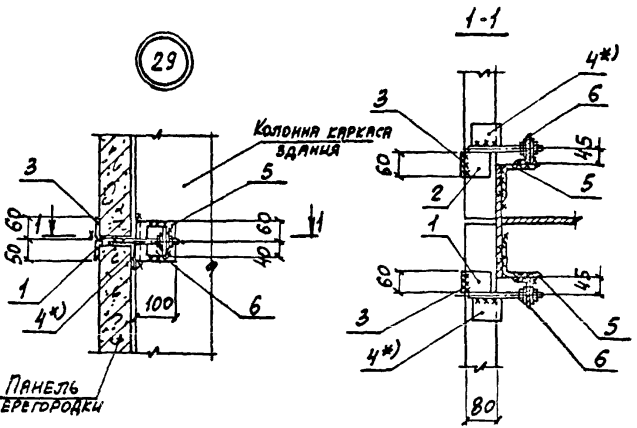

Марка, поз.	Обозначение	Наименование	Кол.	Масса ед., кг	Примеч.
		Сборочные единицы			
1	1.030.9-2.7-2-0.24.0	Изделие соединительное МС27	1	0,5	
2	-0.24.0-01	То же МС27а	1	0,5	
		Детали			
3	1.030.9-2.7-2-0.16.0-07	Изделие соединительное МС14	2	0,2	
4*)	-0.18.0	То же МС4	2	0,3	*)
5	-0.18.0-02	—"— МС28	2	1,2	
6	-0.25.0-21	—"— МС29	2	0,6	

*) Поз. 4 устанавливается при необходимости рихтовки панели относительно колонны

Нач. отд.	Бродский		1.030.9-2.6-033.0
Н. контр.	Чумакова		
Гл. спец.	Коротецкий		
Рук. гр.	Чумакова		Узел 29
Исполн.	Проценко		Стадия Р; Лист 1; Листов
Провер.	Чумакова		ХАРЬКОВСКИЙ ПРОМСТРОЙНИИПРОЕКТ

30

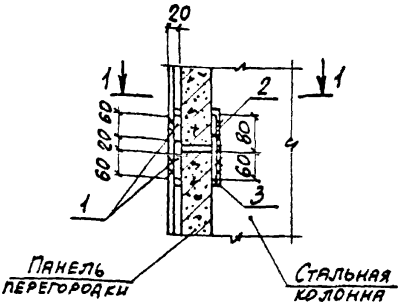

1-1

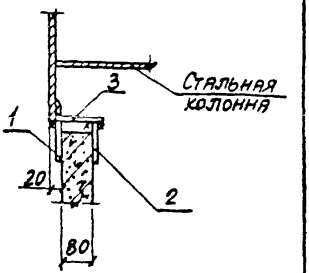

Марка, поз.	Обозначение	Наименование	Кол.	Масса ед., кг	Примеч.
		Детали			
1	1.030.9-2.7-2-0.16.0-02	Изделие соединительное МС5	2	0,3	
2	-0.16.0-05	То же МС8	1	0,7	
3	-0.18.0-07	— " — МС43	1	2,1	

Нач.отд.	Бродский		1.030.9-2.6-034.0
Н.контр.	Чумакова		
Гл.спец.	Коротецкий		
Рук.гр.	Чумакова		Стадия: Р; Лист:; Листов: 1
Исполн.	Проценко		Узел 30
Провер.	Чумакова		ХАРЬКОВСКИЙ ПРОМСТРОЙНИИПРОЕКТ

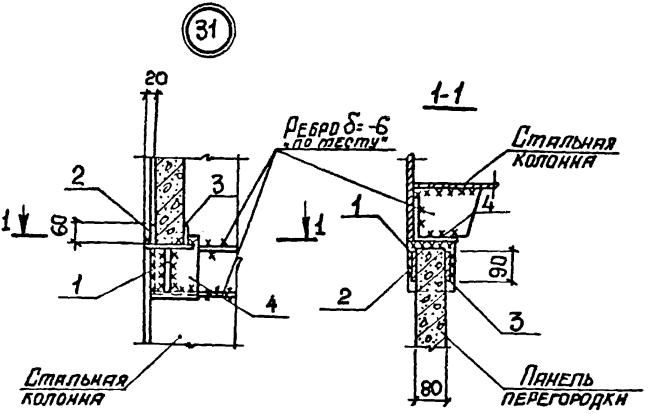

Марка, поз.	Обозначение	Наименование	Кол.	Масса ед., кг	Примеч.
		Сборочные единицы			
1	1.030.9-2.7-2-0.31.0	Изделие соединительное МС41	1	2,8	
		Детали			
2	1.030.9-2.7-2-0.16.0-02	Изделие соединительное МС5	1	0,3	
3	-0.16.0-02	То же МС5	1	0,3	
4	-0.18.0-07	МС43	1	2,1	

Нач. отд.	Бродский		1.030.9-2.6-035.0
Н. контр.	Чуткова		
Гл. спец.	Коротецкий		
Рук. гр.	Чуткова		
Конструктор	Расценко		Узел 31
Проверил	Чуткова		

Стадия	Лист	Листов
Р		1

ХАРЬКОВСКИЙ ПРОМСТРОЙНИИПРОЕКТ

32

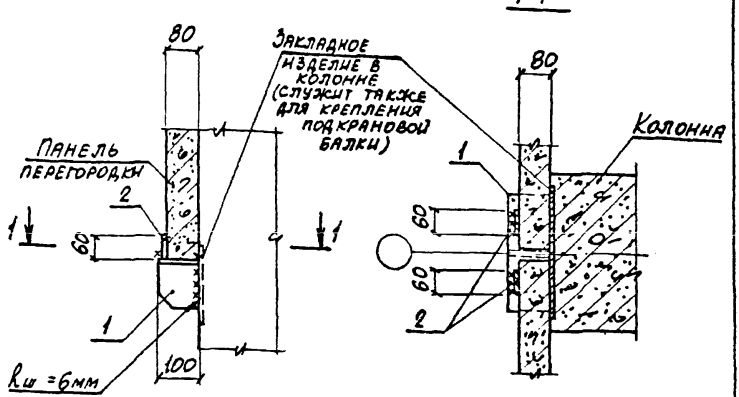

Вертикальная нагрузка на столик не более 5.0тс

Марка, поз.	Обозначение	Наименование	Кол.	Масса ед., кг	Примеч.
		Сборочные единицы			
1	1.030.9-2.7-2-0.28.0	Изделие соединительное МС34	1	4,7	
		Детали			
2	1.030.9-2.7-2-0.16.0-02	Изделие соединительное МС5	2	0,3	

Нач. отд.	Бродский		1.030.9-2.6-036.0
Н. контр.	Чумакова		
Гл. спец.	Коротецкий		
Рук. гр.	Чумакова		Стадия: Р; Лист: ; Листов: 1
Исполн.	Проценко		Узел 32
Провер.	Чумакова		ХАРЬКОВСКИЙ ПРОМСТРОЙНИИПРОЕКТ

33

1-1

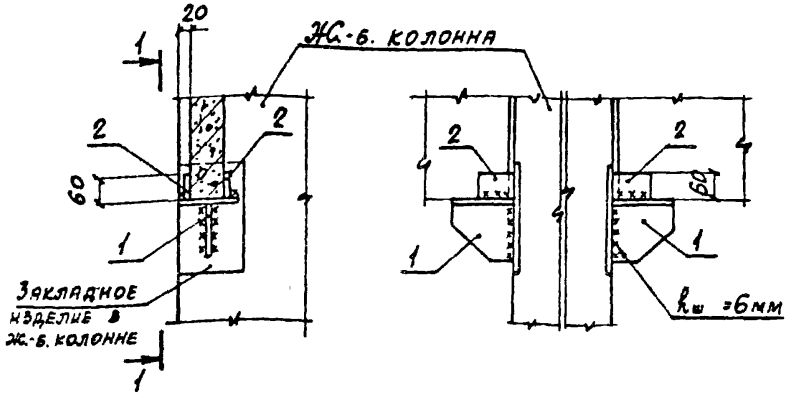

Марка, поз.	Обозначение	Наименование	Кол.	Масса ед., кг	Примеч.
		Сборочные единицы			
1	1.030.9-2.7-2-0.31.0	Изделие соединительное МС41	2	2,8	
		Детали			
2	1.030.9-2.7-2-0.16.0-02	Изделие соединительное МС5	4	0,3	

Нач. отд.	Бродский		
Н. контр.	Чумакова		
Гл. спец.	Коротецкий		
Рук. гр.	Чумакова		
Исполн.	Проценко		
Провер.	Чумакова		

1.030.9-2.6-037.0

Узел 33

Стадия	Лист	Листов
Р		1

ХАРЬКОВСКИЙ ПРОМСТРОЙНИИПРОЕКТ

20434-07 69

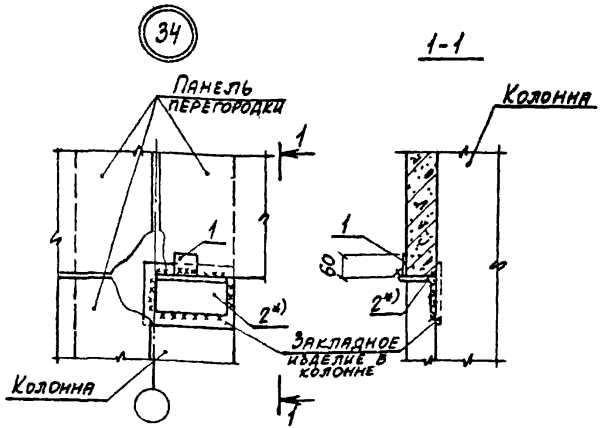

Вертикальная нагрузка на столик не более 5.0тс

Марка, поз.	Обозначение	Наименование	Кол.	Масса ед., кг	Примеч.
		Детали			
1	1.030.9-2.7-2-0.16.0-02	Изделие соединительное МС5	1	0,3	
2*)	-0.18.0-05(-06	То же МС39(МС40)	1	2,5(3,4)	*)

*) При ширине колонны в=300мм принимать МС39, при в=400 - МС40.

Нач. отд.	Бродский		1.030.9-2.6-038.0
Н. контр.	Чумакова		
Гл. спец.	Коротецкий		
Рук. гр.	Чумакова		Узел 34
Исполн.	Проценко		Стадия Р; Лист; Листов 1
Провер.	Чумакова		ХАРЬКОВСКИЙ ПРОМСТРОЙНИИПРОЕКТ

35

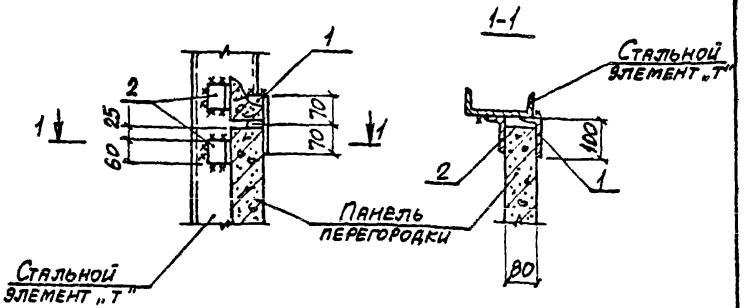

Марка, поз.	Обозначение	Наименование	Кол.	Масса ед., кг	Примеч.
		Детали			
1	1.030.9-2.7-2-0.18.0-03	Изделие соединительное МС 36	1	1,1	
2	-04	То же МС 37	2	0,5	

Нач. отд.	Бродский		
Н. контр.	Чумакова		
Гл. спец.	Коротецкий		
Рук. гр.	Чумакова		
Исполн.	Проценко		
Провер.	Чумакова		

1.030.9-2.6-039.0

Узел 35

Стадия	Лист	Листов
Р		1

ХАРЬКОВСКИЙ ГРОМСТРОЙНИЙПРОЕКТ

20434-07 71

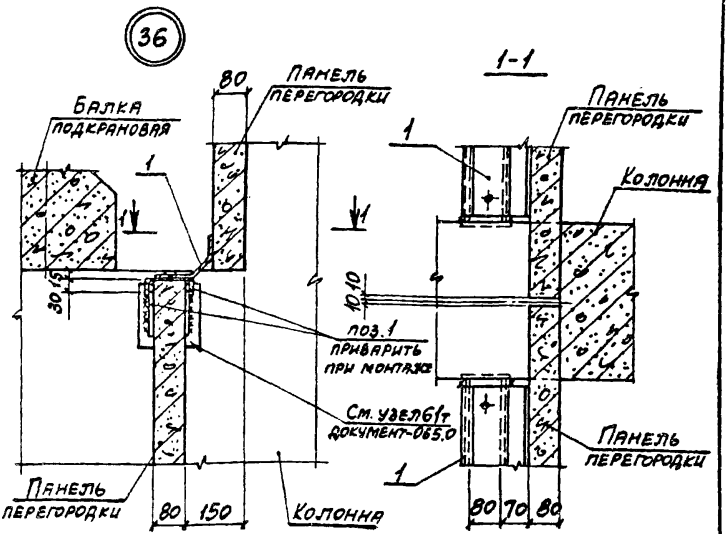

Марка, поз.	Обозначение	Наименование	Кол.	Масса ед., кг	Примеч.
		Сборочные единицы			
1	1.030.9-2.7-2-042.0	Изделие соединительное МС 72	По схеме	6,2	п.м.

Нач. отд.	Бродский		1.030.9-2.6-040.0	
Н. контр.	Чумакова			
Гл. спец.	Коротецкий			
Рук. гр.	Чумакова		Узел 36	Стадия: Р; Лист: —; Листов: 1
Исполн.	Проценко			Харьковский Промстройниипроект
Провер.	Чумакова			

20434-07 72

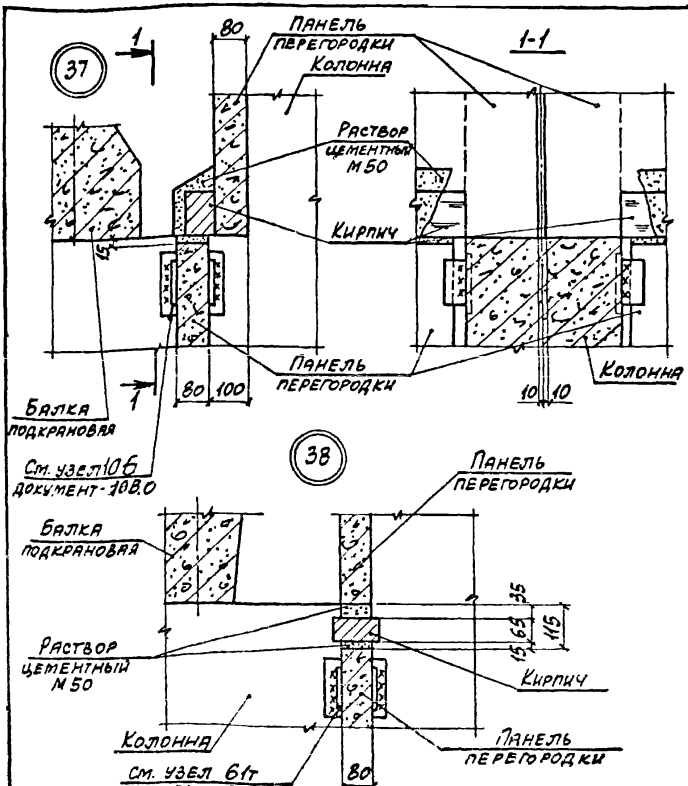

Нач. отд.	Бродский		1.030.9-2.6-041.0
Н. контр.	Чумакова		
Гл. спец.	Коротецкий		
Рук. гр.	Чумакова		
Исполн.	Процейко		Узел (37,38)
Провер.	Чумакова		

Стадия	Лист	Листов
Р		1

ХАРЬКОВСКИЙ ПРОМСТРОЙНИИПРОЕКТ

39

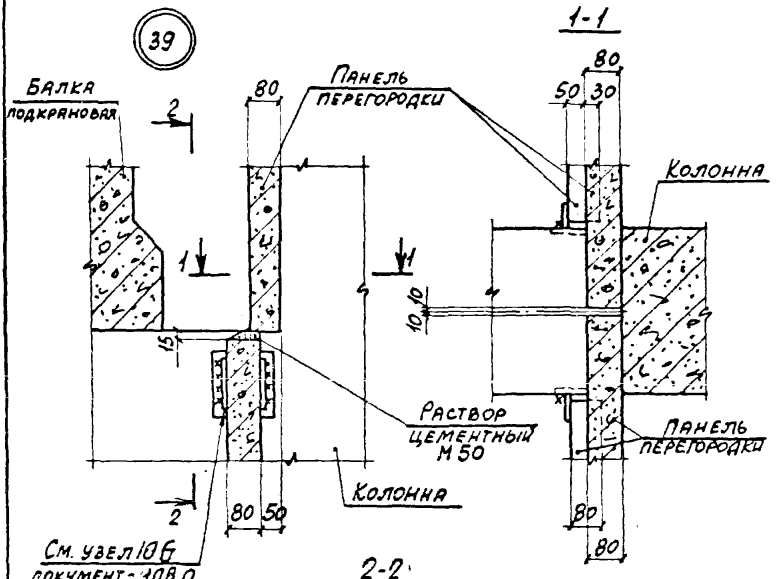

Нач. отд.	Бродский		1.030.9-2.6-042.0		
Н. контр.	Чумакова				
Гл. спец.	Коротецкий				
Рук. гр.	Чумакова		Узел 39	Стадия: Р	Лист: 1	Листов: 1
Исполн.	Троценко				
Провер.	Чумакова			Харьковский Промстройниипроект	

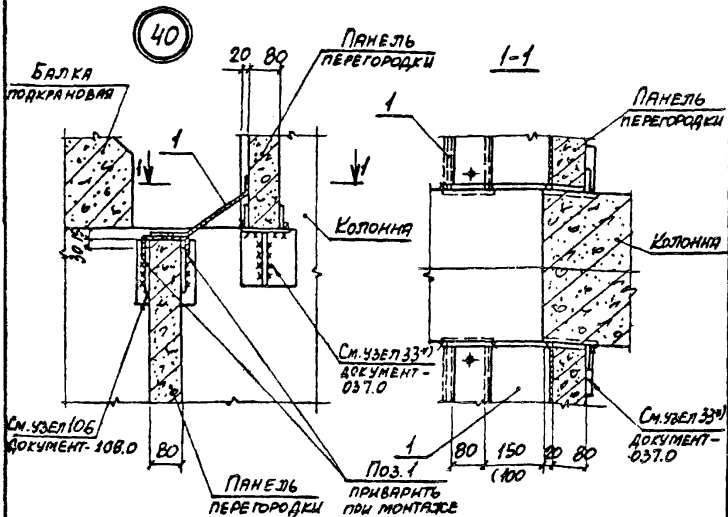

Марка, поз.	Обозначение	Наименование	Кол.	Масса ед., кг	Примеч.
		Сборочные единицы			
1	1.030.9-2.7-2-042.0-01	Изделие соединительное МС73	по схеме	7,0	п. м.

*) Вертикальная нагрузка на столик не более 5.0тс

Нач. отд.	Бродский		1.030.9-2.6-043.0
Н. контр.	Чумакова		
Гл. спец.	Коротецкий		
Рук. гр.	Чумакова		Узел 40
Исполн.	Проценко		
Провер.	Чумакова		

Стадия	Лист	Листов
Р		1

ХАРЬКОВСКИЙ ПРОМСТРОЙНИИПРОЕКТ

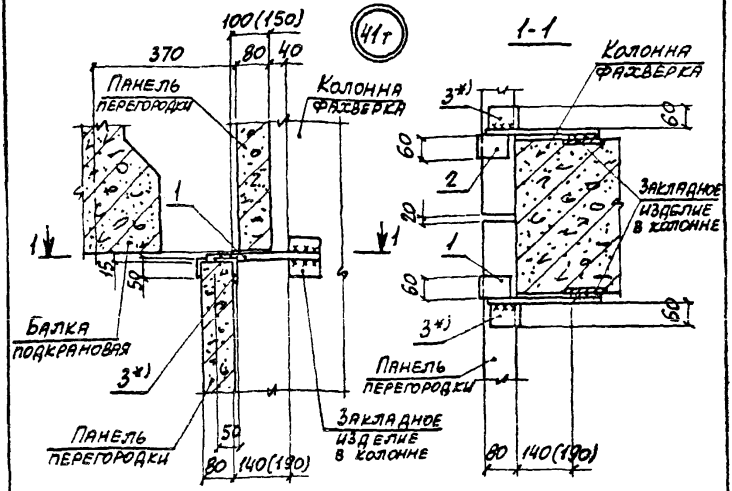

Марка, поз.	Обозначение	Наименование	Кол.	Масса ед., кг	Примеч.
		Сборочные единицы			
1	1.030.9-2.7-2-0.29.0-02	Изделие соединительное МС24	1	0,7	
2	-0.29.0-03	То же МС24а	1	0,7	
		Детали			
3*)	1.030.9-2.7-2-0.18.0	Изделие соединительное МС4	2	0,3	*)

*) Поз. 3 устанавливается при необходимости рихтовки панели относительно колонны

Нач. отд.	Бродский		1.030.9-2.6-044.0
Н. контр.	Чумакова		
Гл. спец.	Коротецкая		
Рук. гр.	Чумакова		Стадия: Р; Лист: /; Листов: /
Исполн.	Проценко		Узел 41т
Провер.	Чумакова		ХАРЬКОВСКИЙ ПРОМСТРОЙНИИПРОЕКТ

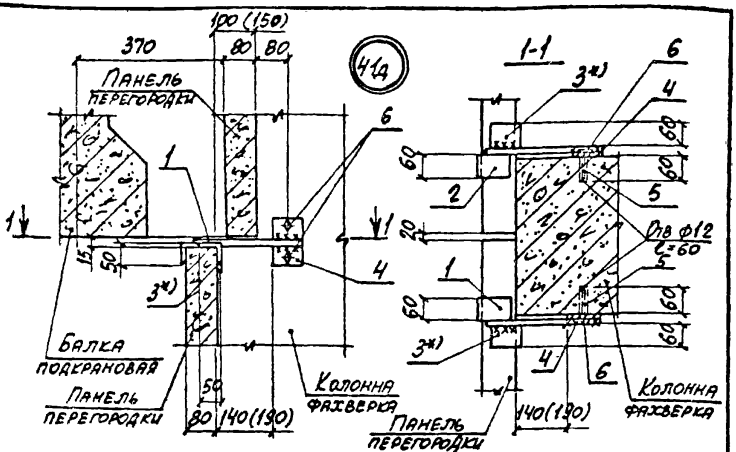

Марка, поз.	Обозначение	Наименование	Кол.	Масса ед., кг	Примеч.
		Сборочные единицы			
1	1.030.9-2.7-2-0.19.0-06	Изделие соединительное МС22	1	0,6	
2	-0.19.0-07	То же МС22а	1	0,6	
		Детали			
3*)	1.030.9-2.7-2-0.18.0	Изделие соединительное МС4	2	0,3	*)
4	-0.22.0-08	То же МС68	2	0,5	
5	11761.00.00.000	Дюбель ДРК-М10	4	0,04	
6		Болт М10х30.58 ГОСТ 7798-70* с шайбой 10.01 ГОСТ 11371-78	4	0,03	

*) Поз 3 устанавливается при необходимости рихтовки панели относительно колонны

Нач. отд.	Бродский		
Н. контр.	Чумакова		
Гл. спец.	Коротецкий		
Рук. гр.	Чумакова		
Исполн.	Проценко		
Провер.	Чумакова		

1.030.9-2.6-045.0

Узел 41д

Стадия	Лист	Листов
Р		1

ХАРЬКОВСКИЙ ПРОМСТРОЙНИИПРОЕКТ

20434-07 77

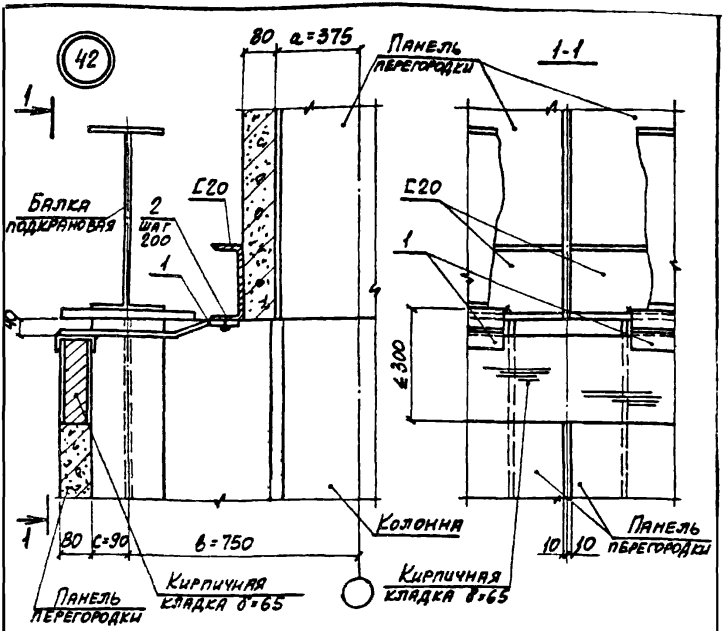

Марка. поз.	Обозначение	Наименование	Кол.	Масса ед., кг	Примеч.
		Сборочные единицы			
1	1.030.9-2.7-2-0.43.0	Изделие соединительное МС74	По схеме	10,8	п.м.
2		Самонарезающий болт ф6 ТУ 34-5815-70	5	0.004	на п.м.

При других значениях a, в, c в конкретных проектах разработать поз 1. по типу МС 74

Нач. отд.	Бродский		
Н. контр.	Чумакова		
Гл. спец.	Коротеченя		
Рук. гр.	Чумакова		
Исполн.	Процепко		
Провер.	Чумакова		

1.030.9-2.6-046.0

Узел 42

Стадия	Лист	Листов
Р		1

ХАРЬКОВСКИЙ ПРОМСТРОЙНИИПРОЕКТ

Рис. 1

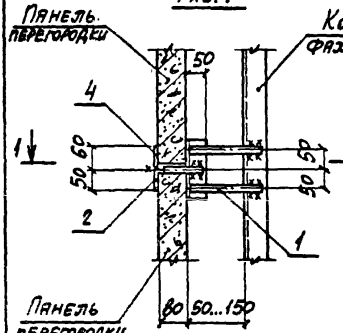

1-1

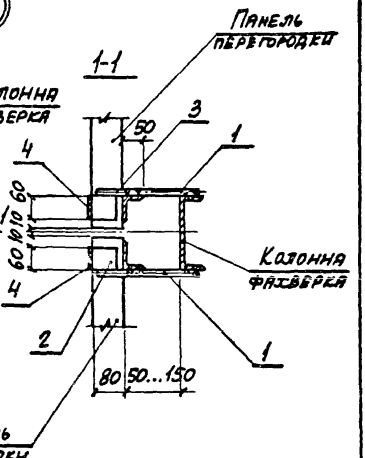

Обозначение	Марка	Рис.
1.030.9-2.6-047.0	Узел 43	1
-047.0-01		2

Нач. отд.	Бродский			1.030.9-2.6-047.0	
Н. контр.	Чумакова				
Гл. спец.	Коротецкий				
Рук. гр.	Чумакова			Узел 43	Стадия: Р; Лист: 1; Листов: 2
Исполн.	Проценко				ХАРЬКОВСКИЙ ПРОМСТРОЙНИИПРОЕКТ
Провер.	Чумакова				

Рис. 2

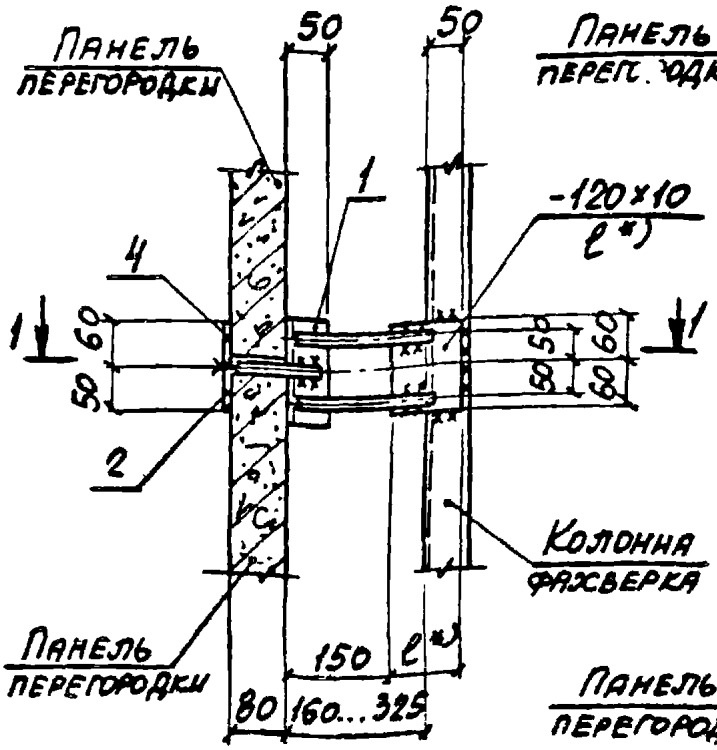

1-1

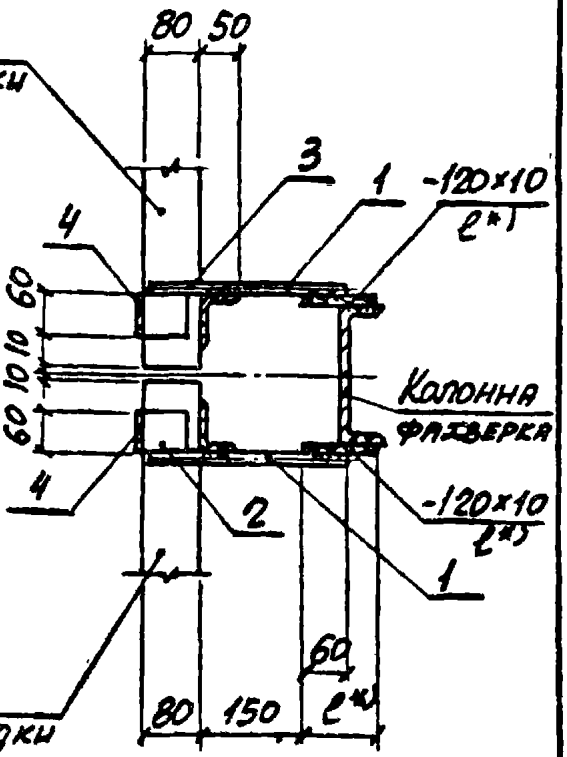

Марка, поз.	Обозначение	Наименование	Кол.	Масса ед., кг	Примеч.
		Сборочные единицы			
1	1.030.9-2.7-2-0.26.0	Изделие соединительное МС30	2		
2	-0.19.0-04	То же МС31	1	0,4	
3	-0.19.0-05	— " — МС31а	1	0.4	
		Детали			
4	1.030.9-2.7-2-0.16.0-07	Изделие соединительное МС14	2	0,2	

*) ℓ определяется в конкретном проекте в соответствии с рис. 2

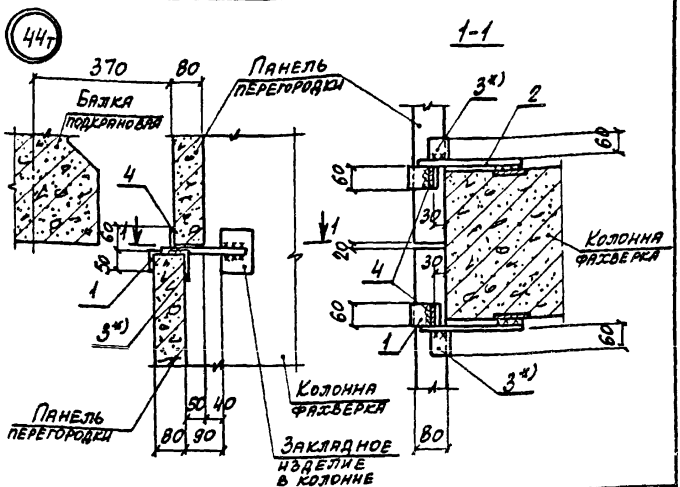

Марка поз.	Обозначение	Наименование	Кол.	Масса ед., кг	Примеч.
		Сборочные единицы			
1	1.030.9-2.7-0.29.0	Изделие соединительное МС35	1	0,6	
2	-0.29.0-01	То же МС35а	1	0,6	
		Детали			
3*)	1.030.9-2.7-2-0.18.0	Изделие соединительное МС4	2	0,3	*)
4	-0.16.0-07	То же МС14	2	0,2	

*) Поз. 3 устанавливается при необходимости рихтовки панели относительно колонны

Нач. отд.	Бродский		1.030.9-2.6-048.0
Н. контр.	Чумакова		
Гл. спец.	Коротецкий		
Рук. гр.	Чумакова		Стадия: Р; Лист: ; Листов: 1
Исполн.	Процензо		Узел 44т
Провер.	Чумакова		ХАРЬКОВСКИЙ ПРОМСТРОЙНИИПРОЕКТ

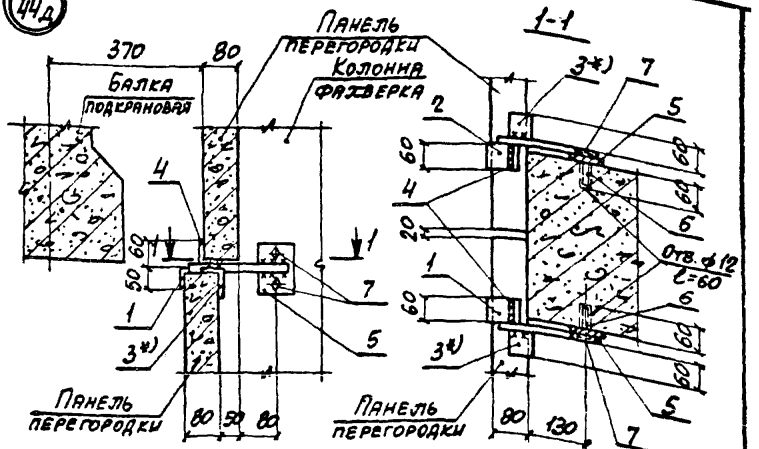

Марка, поз.	Обозначение	Наименование	Кол.	Масса ед., кг	Приме-чание
		Сборочные единицы			
1	1.030.9-2.7-2-0.19.0	Изделие соединительное МС9	1	0.5	
2	-0.19.0-01	То же МС9а	1	0.5	
		Детали			
3*)	1.030.9-2.7-2-0.18.0	Изделие соединительное МС4	2	0.3	*)
4	-0.16.0-07	То же МС14	2	0.2	
5	-0.22.0-08	— " — МС68	2	0.5	
6	11761.00.00.000	Дюбель ДРК-М10	4	0,04	
7		Болт М16х30.58 ГОСТ 7798-70 с шайбой 10.01 ГОСТ 11371-78	4	0,03	

*) Поз. 3 устанавливается при необходимости рихтовки панели относительно колонны

Нач. отд.	Бродский		1.030.9-2.6-049.0
Н. контр.	Чумакова		
Гл. спец.	Коротецкий		
Рук. гр.	Чумакова		Стадия: Р; Лист; Листов: 1
Исполн.	Проценко		Узел 44д
Провер.	Чумакова		ХАРЬКОВСКИЙ ПРОМСТРОЙНИИПРОЕКТ

45 К точке А
по серии 1.460.2-10 вып.1

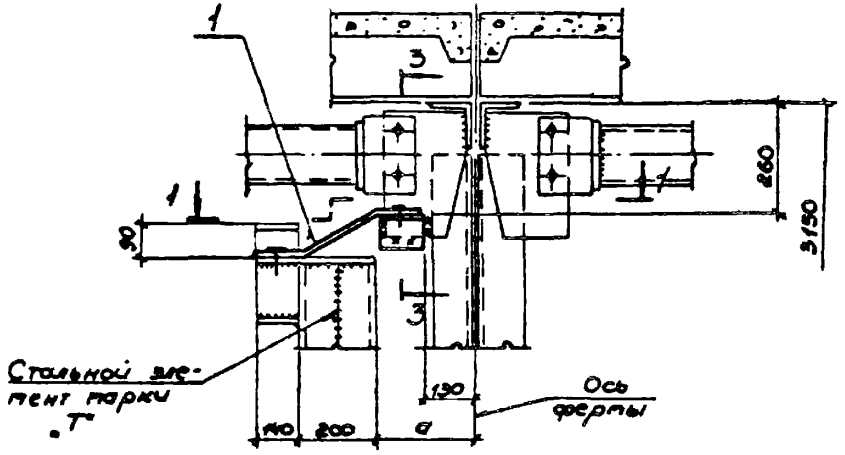

46 К точке Б
по серии 1.460.2-10 вып.1

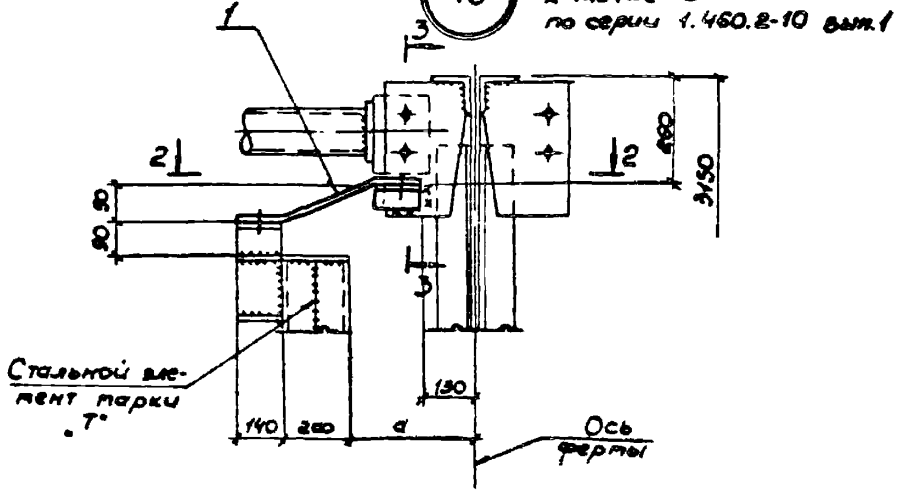

Нач. отд.	Светличный		
Гл. спец.	Капитульский		
Рук. гр.	Корсунский		
Ст. инж.	Орлева		
Исполн.	Балабирева		
Провер.	Корсунский		
Н. контр.	Корсунский		

1.030.9-2.6-050.0

Узлы 45; 46

Стадия	Лист	Листов
Р	1	2

ХАРЬКОВСКИЙ ПРОМСТРОЙНИИПРОЕКТ

1 - 1

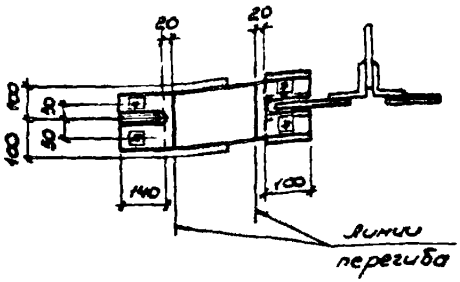

2 - 2

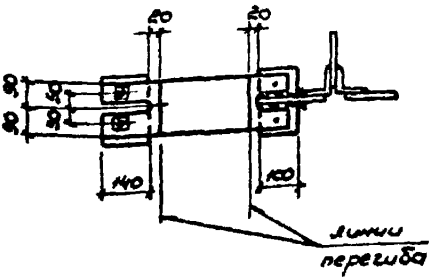

3 - 3

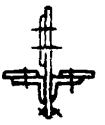

Исполнение	Марка	a, мм	Исполнение	Марка	a, мм
1.030.9-2.6-050.0	45	350	1.030.9-2.6-050.0	46	350
-01		320	-01		320
-02		290	-02		290
-03		260	-03		260

Марка поз	Обозначение	Наименование	Кол	Масса ед., кг	Примечание
1	1.030.9-2.6-0 50.0	Узел 45			
		Сборочные единицы			
1	1.030.9-2.7-2-0.62.0С5	Изделие соединительное НС 115	1		см. вып. 7 ч. 2
1	1.030.9-2.6-050.0	Узел 46			
		Сборочные единицы			
1	1.030.9-2.7-2-0.62.0С5	Изделие соединительное НС 115	1		см. вып. 7 ч. 2

47 к точке В
по серии 1.460.2-10 вып.1

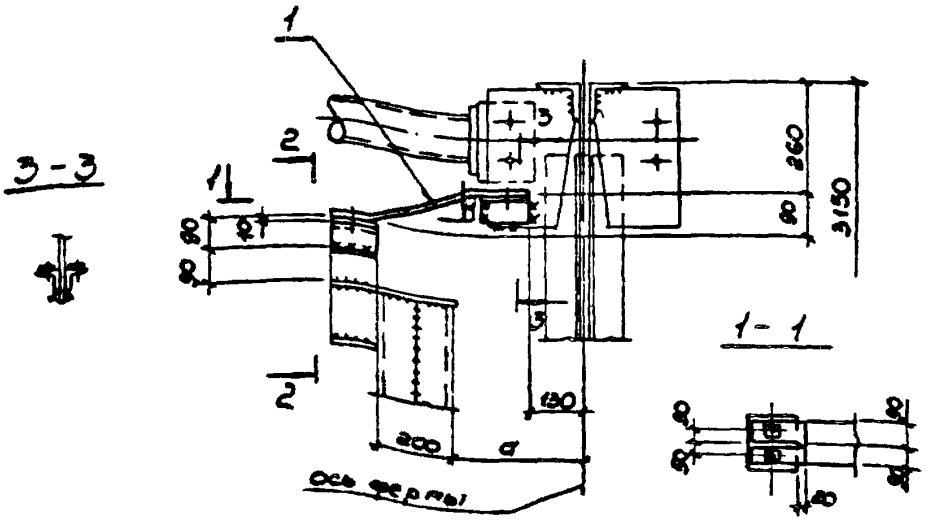

2-2

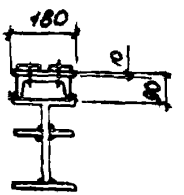

Исполнение	Марка	a, мм
1.030.9-2.6-0 51.0	47	350
-01		320
-02		290
-03		260

Марка поз	Обозначение	Наименование	Кол.	Масса ед., кг	Примечание
		Сборочные единицы			
1	1.030 9-2.7-2-0.63.ОСБ	изделие соединительное МС 116	1		см. вып. 7 ч. 2

Нач. отд.	Светличный		
Гл. спец.	Капитульский		
Рук. гр.	Корсунский		
Ст. инж.	Ярцева		
Исполн.	Балакирева		
Провер.	Корсунский		
Н. контр.	Корсунский		

1.030.9-2.6-0 51 0

Узел 47

Стадия	Лист	Листов
Р		1

ХАРЬКОВСКИЙ ПРОМСТРОЙНИИПРОЕКТ

20434-07 85

48 к узлу А по серии 1.460-8 вып.1.

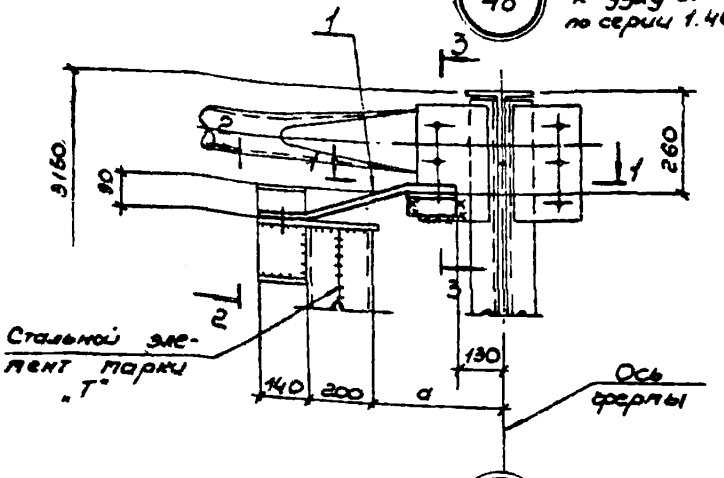

49 к узлу Б по серии 1.460-8 вып.1

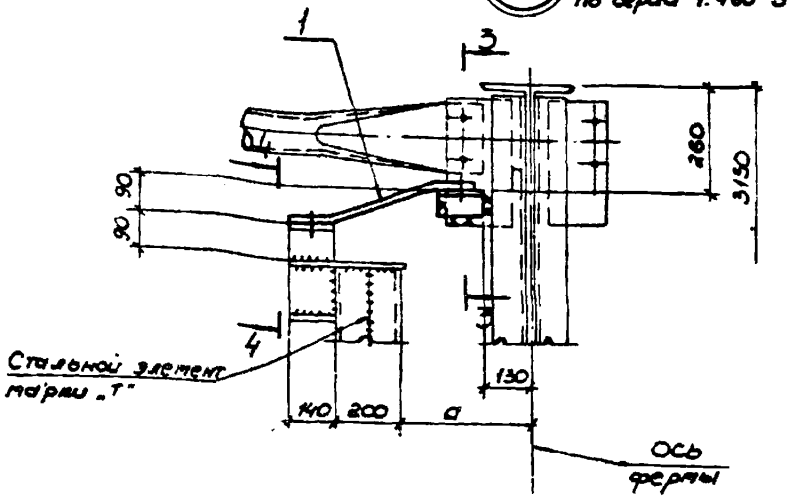

Нач. отд.	Светличный		
Гл. спец.	Капустинский		
Рук. гр.	Корсунский		
Ст. инж.	Фурсева		
Исполн.	Замкурева		
Провер.	Корсунский		
Н. контр.	Корсунский		

1.030.9 - 2.6 - 0 52.0

Узлы 48, 49

Стадия	Лист	Листов
Р	1	2

ХАРЬКОВЭНЕРГОПРОМСТРОЙНИИПРОЕКТ

20434-07 86

1 - 1

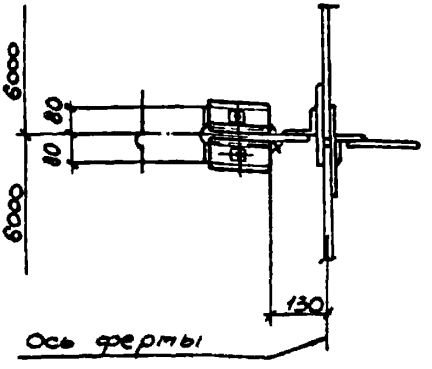

2 - 2

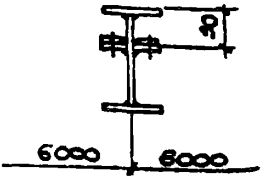

4 - 4

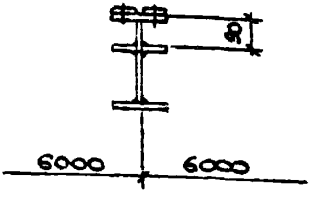

Исполнение	Марка	a, мм
1.030.9-2.6-052.0	МС 11.5	350
-01		320
-02		290
-03		260

Марка поз	Обозначение	Наименование	Кол	Масса ед., кг	Примечание
	1.030.9-2.6-0 52.0	Узел 48			
		Сборочные единицы			
1	1.030.9-2.7-2-0.62.0С5	Изделие соединительное МС 11.5	1		см. выпуск
	1.030.9-2.6-0 52.0	Узел 49			
		Сборочные единицы			
1	1.030.9-2.7-2-0.62.0С6	Изделие соединительное МС 11.5	1		см. выпуск 1

50 к точке 8 по серии 1.460-8 вып.1

2-2

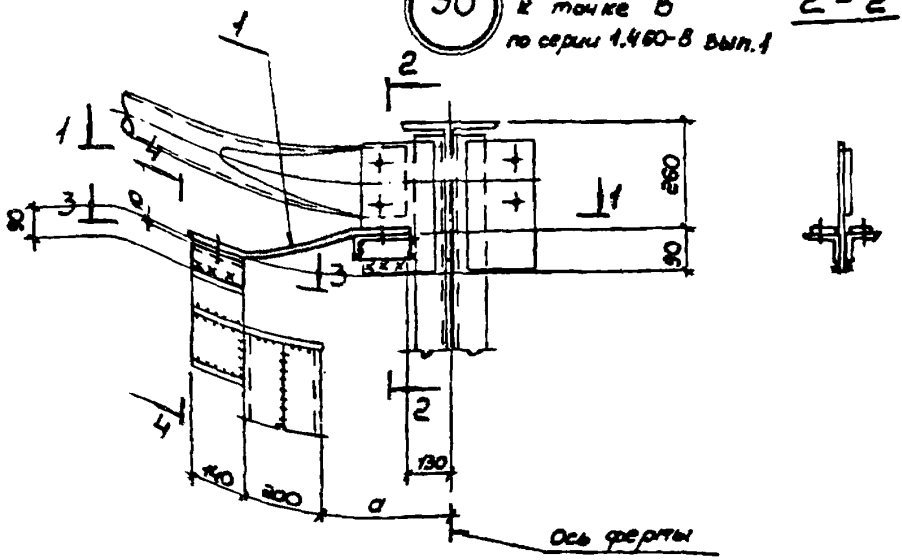

1-1

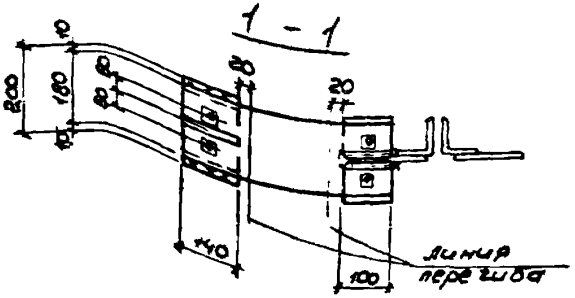

Исполнение	Марка	a, мм
1.030.9-2.6-053.0	50	350
-01		320
-02		290
-03		260

Нач. отд.	Свечников	
Гл. спец.	Капитульский	
Рук. гр.	Корсунский	
Ст. инж.	Арцева	
Исполн.	Балакирева	
Провер.	Корсунский	
Н. контр.	Корсунский	

1.030.9-2.6-053.0

Узел 50

Стадия	Лист	Листов
Р	1	2

ХАРЬКОВСКИЙ ПРОМСТРОЙНИИПРОЕКТ

3 - 3

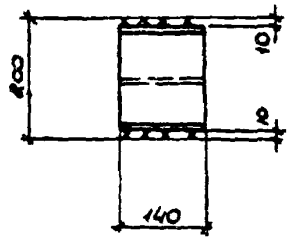

4 - 4

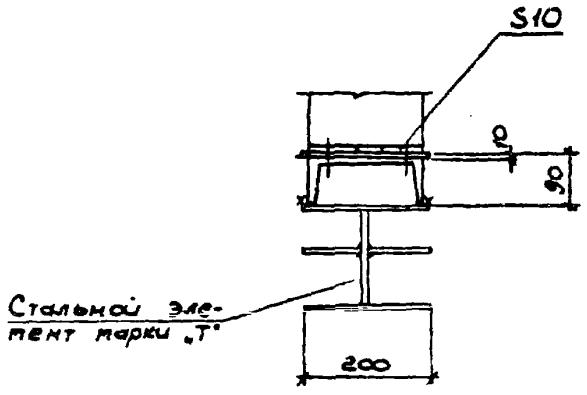

Марка поз	Обозначение	Наименование	Кол.	Масса ед., кг	Примечание
		Сборочные единицы			
1	1.030.9-2.7-2-0.630 СБ	Изделие соединительное тс 116	1		см. вып. 7 ч. 2

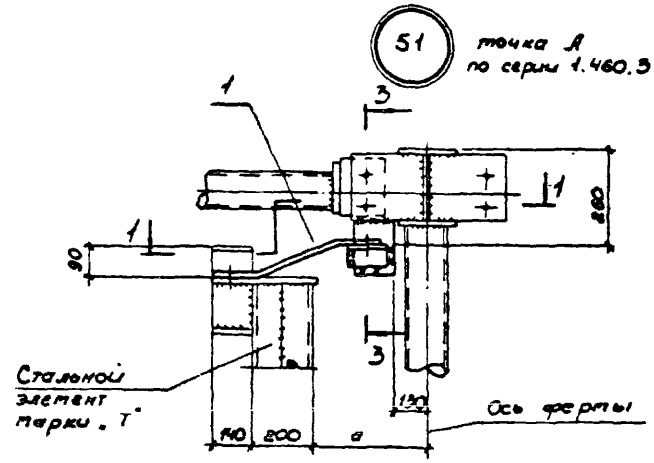

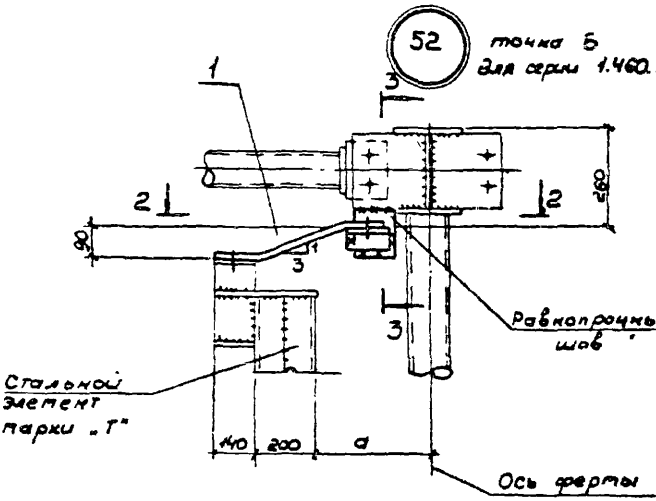

Нач. отд.	Светличный		
Гл. спец.	Капитульский		
Рук. гр.	Корсунский		
Ст. инж.	Яцева		
Исполн.	Балакирева		
Провер	Корсунский		
Н. контр.	Корсунский		

1.030.9-2.6-0540

Узлы 51; 52

Стадия	Лист	Листов
Р	1	2

ХАРЬКОВСКИЙ ПРОМСТРОЙНИИПРОЕКТ

1 - 1

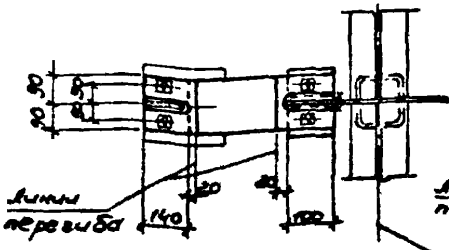

2 - 2

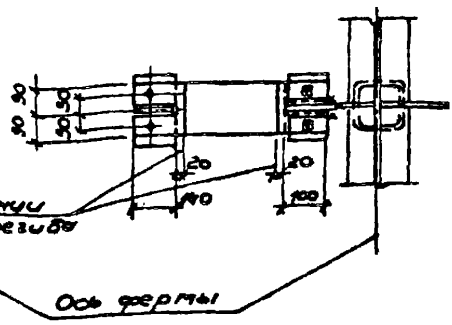

3 - 3

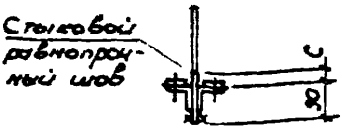

Исполнение	Марка	Размер, мм	
		a	c
1.030.9-26-054.0	МС117	350	по проекту
-01		320	
-02		290	
-03		260	

Марка поз.	Обозначение	Наименование	Кол.	Масса ед., кг	Примечание
	1.030.9-2.6-054.0	Узел 51			
		Сборочные единицы			
1	1.030.9-27-2-0.64.ОСБ	Изделие соединительное МС117	1		См. выше Ук.2
	1.030.9-2.6-054.0	Узел 52			
		Сборочные единицы			
1	1.030.9-2.7-2-0.64.ОСБ	Изделие соединительное МС117	1		См. выше Ук.3

53 точка В для серии 1.460.3-15 вып.1

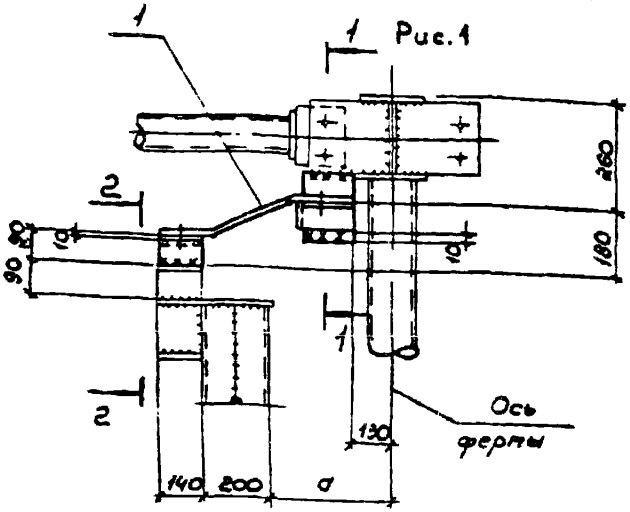

Марка поз.	Обозначение	Наименование	Кол.	Масса ед, кг	Примечание
		Сборочные единицы			
1	1.030.9-2.7-2-0.65.ОСБ	Изделие соединительное ТС 118	1		см.вып.7ч.2

Нач.отд	Светличный		
Гл.спец	Капитульский		
Рук.гр.	Корсунский		
Ст.инж.	Ярцева		
Исполн.	Балакирева		
Провер	Корсунский		
Н.контр	Корсунский		

1.030.9-2.6-055.0

Узел 53

Стадия	Лист	Листов
Р	1	2

ХАРЬКОВСКИЙ ПРОМСТРОЙНИИПРОЕКТ

53 точка В (вариант для случая с увеличенной высотой на ферме).

Рис. 2

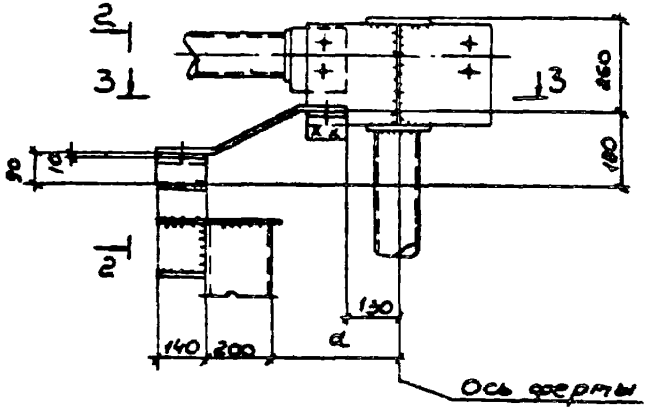

3 – 3

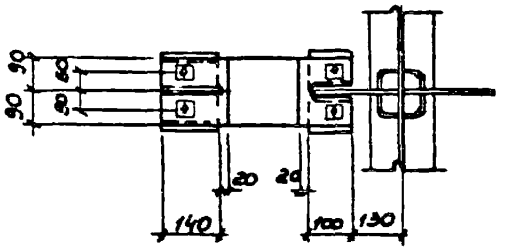

Исполнение	Марка	Размер a, мм	Рис.
1.030.9-2.6-0 55.0	53	350	1;2
-01		320	
-02		290	
-03		260	

54 для серии 1.460.3-17 в.1

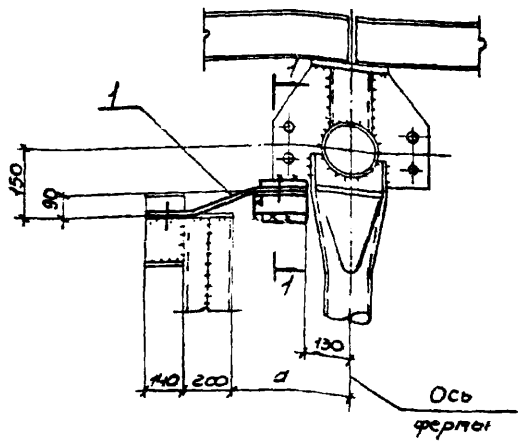

1-1



Исполнение	Марка	Размер a, мм
1.030.9-2.6-0 56.0	54	350
-01		320
-02		290
-03		260

Марка поз	Обозначение	Наименование	Кол	Масса ед, кг	Примеч.
		Сборочные единицы			
1	1.030.9-2.7-2-0 65.0СБ	Изделие соединительное т118	1		см вып 7ч2

Нач. отд.	Светличный		06.13
Гл. спец.	Камтуевский		
Рук. гр.	Корсунский		
Ст. инж.	Ариева		
Исполн.	Зинченко		
Провер.	Корсунский		
Н. контр.	Корсунский		

1.030.9-2.6-0 56.0

Узел 54

Стадия	Лист	Листов
Р		1

ХАРЬКОВСКИЙ ПРОМСТРОЙНИИПРОЕКТ

20434-07 94

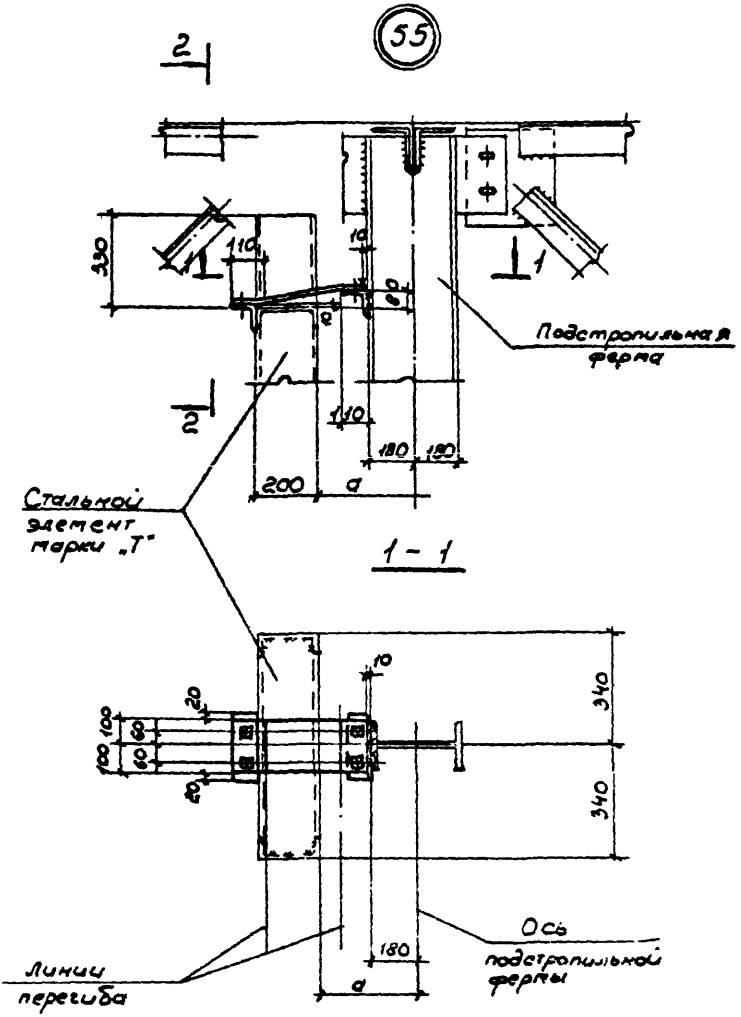

Нач. отд.	Светличный		15.06.93
Гл. спец.	Капитульский		
Рук. гр.	Корсунский		
Ст. инж.	Яриева		
Исполн.	Зинченко		
Провер.	Корсунский		
Н. контр.	Корсунский		

1.030.9-2.6-057.0

Узел 55

Стадия	Лист	Листов
Р	1	2

ХАРЬКОВСКИЙ ПРОМСТРОЙНИЙПРОЕКТ

20434-07 95

2-2

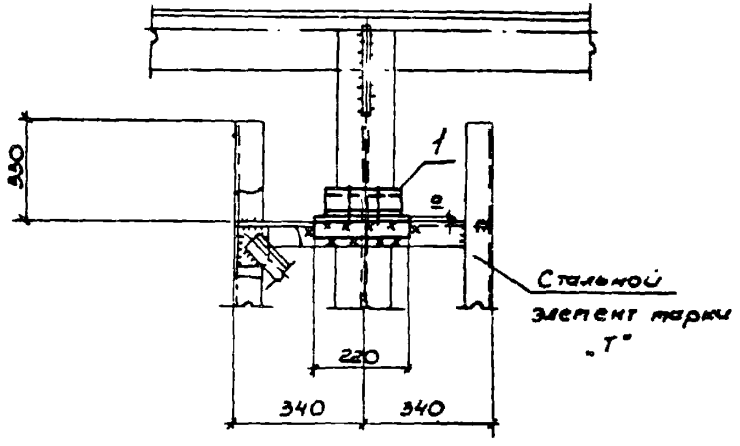

Исполнение	Марка	Размер a, мм
1.030.9-2.6-057.0	55	400
-01		360
-02		320
-03		260
-04		240
-05		200

Формат	Зона	Поз.	Обозначение	Наименование	Кол	Масса ед., кг	Примеч
				Сборочные единицы			
		1	1.030.9-2.7-2-066.0 СБ	Изделие соединительное тс 119	1		см. лист 7

1.030.9-2.6-057.0	Лист 2

56

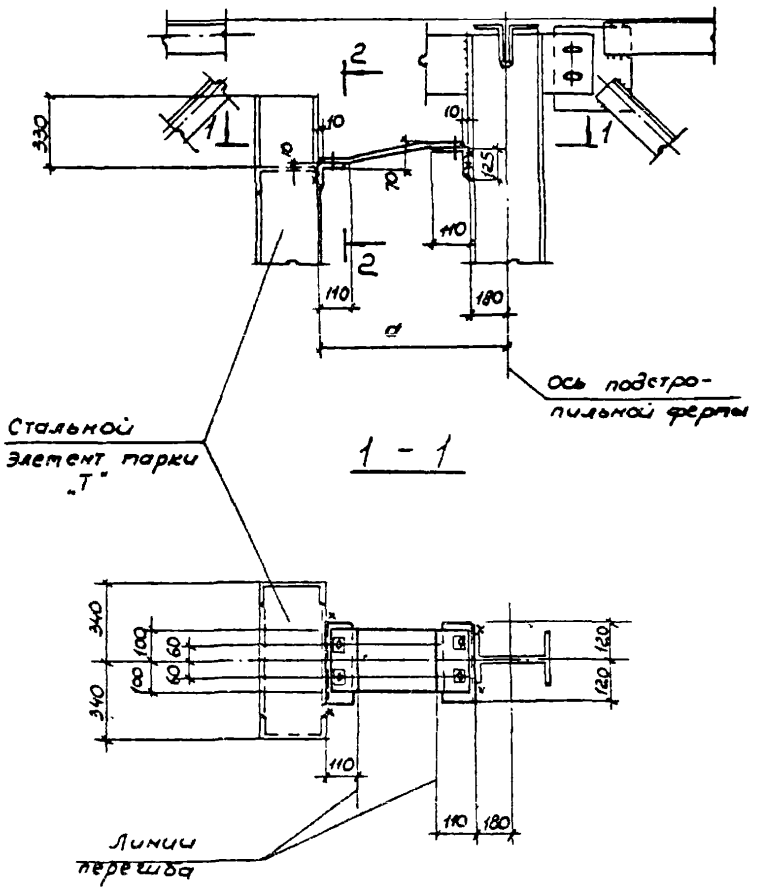

Нач. отд.	Светличный		15.06.83
Гл. спец.	Капитульский		
Рук. гр.	Корсунский		
Ст. инж.	Ярцева		
Исполн.	Зинченко		
Провер.	Корсунский		
Н. контр.	Корсунский		

1.030.9-2.6-0 58.0

Узел 56

Стадия	Лист	Листов
Р	1	2

ХАРЬКОВСКИЙ ПРОМСТРОЙНИЙПРОЕКТ

20434-07 97

2-2

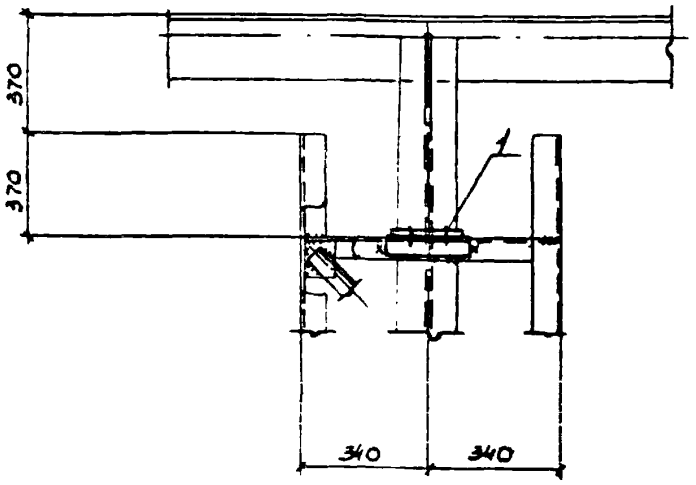

Исполнение	Марка	Размер а, мм
1.030.9-2. 6-058.0	56	780
-01		750
-02		720
-03		690

Формат	Зона	Поз	Обозначение	Наименование	Кол.	Масса, ед, кг	Примеч
				Сборочные единицы			
		1	1.030.9-2.7-2-067.0СБ	Изделие соединительное МС 120	1		см вып. 7 и 2

1.030.9 - 2.6-058.0	Лист 2

20434-07 98

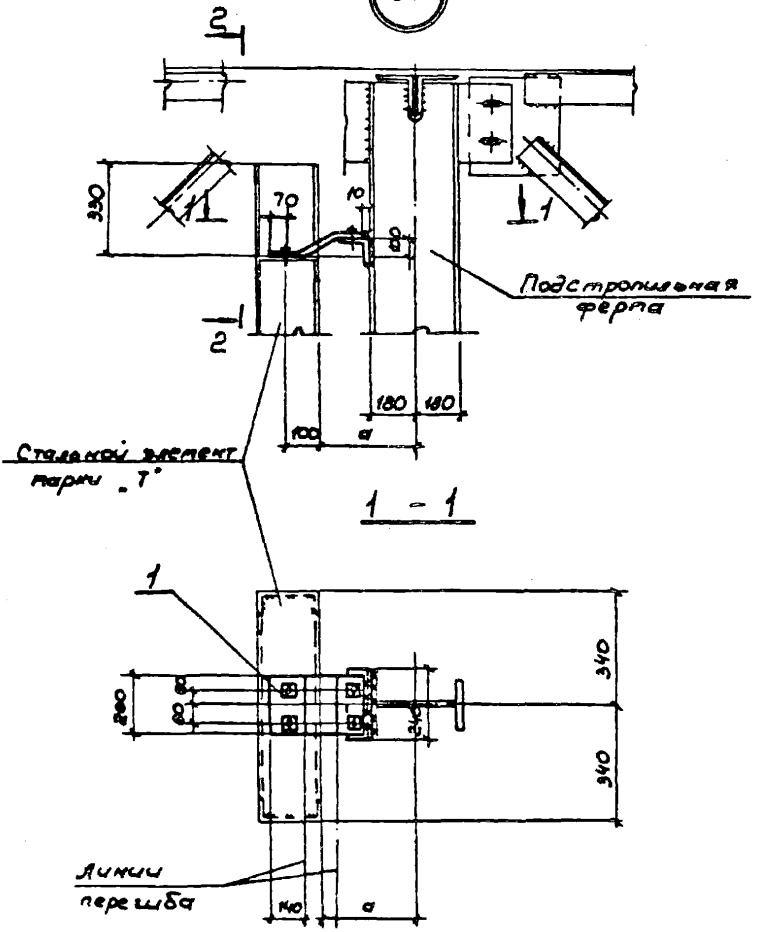

Нач. отд.	Светличный		5.06.83
Гл. спец.	Капитульский		
Рук. гр.	Корсунский		
Ст. инж.	Ярцева		
Исполн.	Зинченко		
Провер.	Корсунский		
Н. контр.	Капитульский		

1.030.9 - 2.6 - 059.0

Узел 57

Стадия	Лист	Листов
Р	1	2

ХАРЬКОВСКИЙ ПРОМСТРОЙНИЙПРОЕКТ

2-2

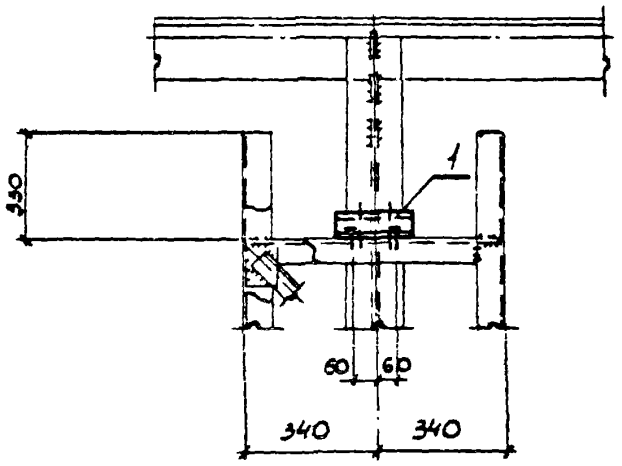

Марка поз.	Обозначение	Наименование	Кол.	Масса ед., кг	Примечание
		Сборочные единицы			
1	1.030.9-2.7-2-068.ОСБ	Изделие соединительное МС 121	1		см лист 2

Исполнение	Марка	Размер a, мм
1.030.9-2.6-059.0	57	550
-01		510
-02		470
-03		430
-04		390

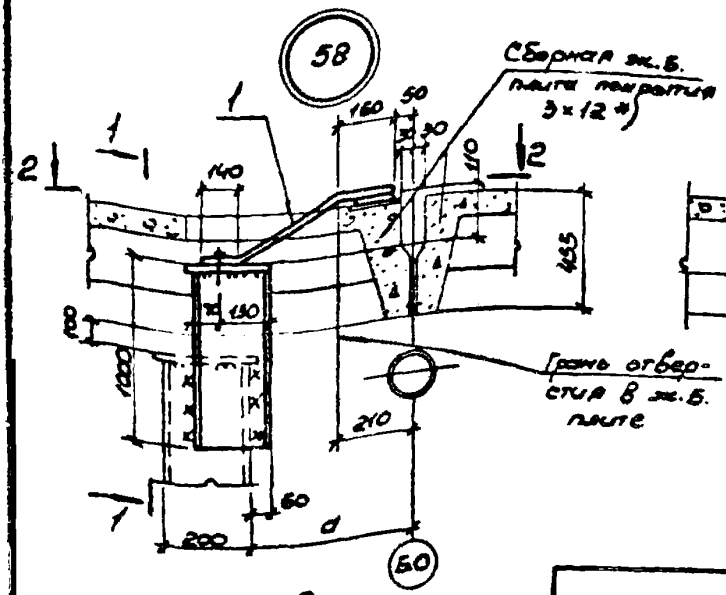

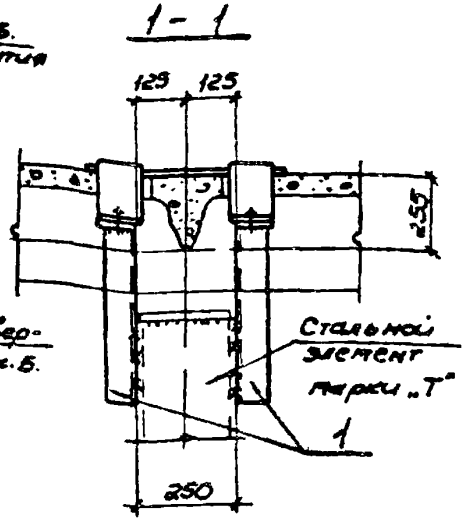

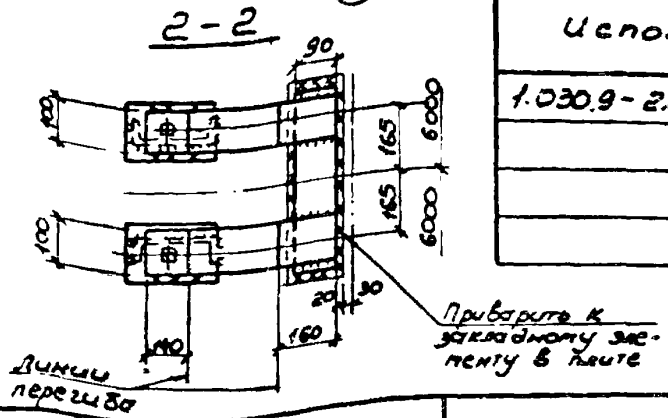

Исполнение	Марка	Длина d, мм
1.030.9-2.6-0 60. 0	58	540
-01		500
-02		460
-03		420

Марка поз	Обозначение	Наименование	Кол.	Масса, ед. кг	Примечание
		Сборочные единицы			
1	1.030.9-2.7-2-070.0СБ	Изделие соединительное МС123	1		см вып 7 и 2

*) См. примечание на док.: 1.030.9-2.6-012.0 лист 3

Нач отд.	Светличный		
Гл. спец.	Капитульский		
Рук. гр	Корсунский		
Исполн.	Фельдман		
Исполн.	Балакирева		
Провер.	Корсунский		
Н контр	Капитульский		

1.030.9-2.6-060.0

Узел 58

Стадия	Лист	Листов
Р		1

ХАРЬКОВСКИЙ ПРОМСТРОЙНИЙПРОЕКТ

20434-07 101

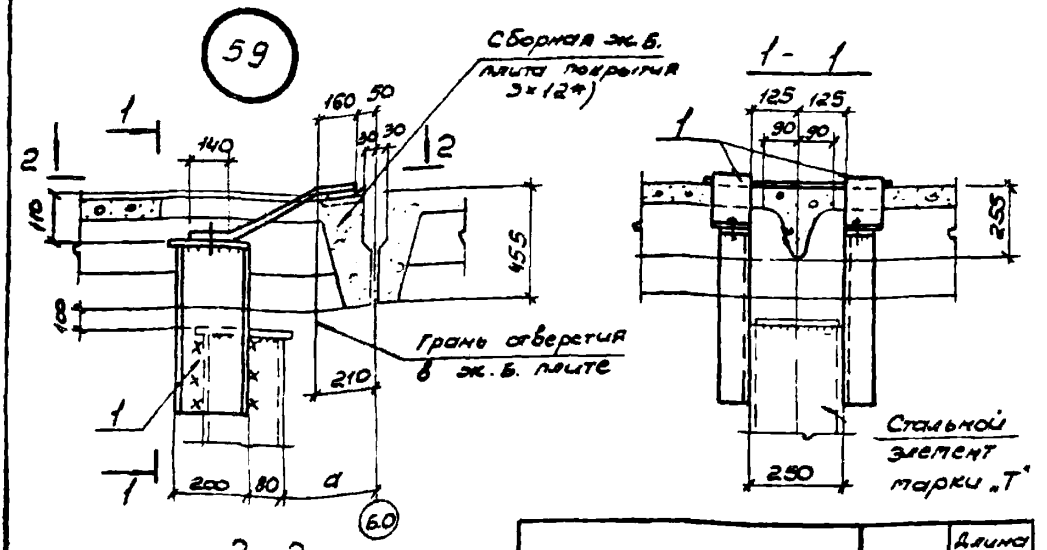

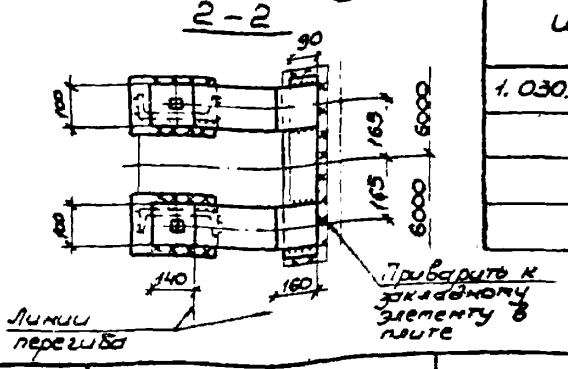

Исполнение	Марка	Длина a, мм
1.030.9-2.6-061.0	59	390
-01		350
-02		310
-03		260

Марка поз.	Обозначение	Наименование	Кол.	Масса, ед, кг	Примечание
		Сборочные единицы			
1	1.030.9-2.7-2-071.0СБ	Изделие соединительное МС124	1		см. вып. Т4

*) См. примечание на док. 1.030.9-2.6-012.0 лист 3

Нач. отд.	Светличный		
Гл. спец.	Капитульский		
Рук. гр.	Корсунский		
Исполн.	Фельдман		
Исполн.	Балакирева		
Провер.	Корсунский		
Н. контр.	Капитульский		

1.030.9-2.6-061.0

Узел 59

Стадия	Лист	Листов
Р		1

ХАРЬКОВСКИЙ ПРОМСТРОЙНИЙПРОЕКТ

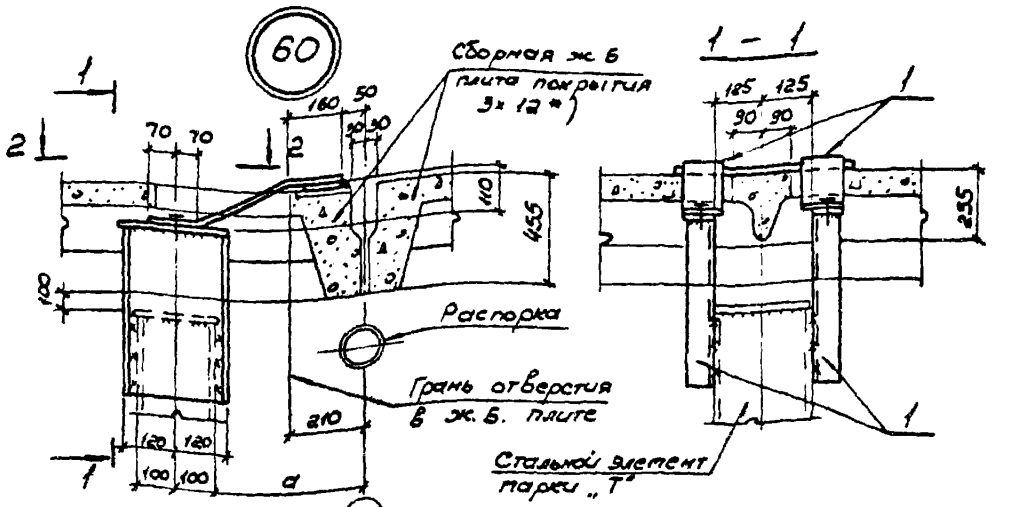

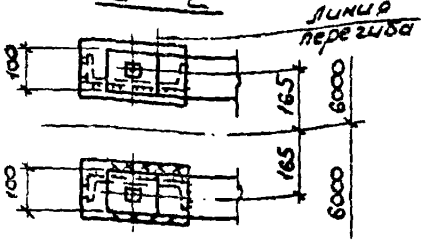

Исполнение	Марка	Длина с, мм
1.030.9-2.6-062.0	60	350
-01		320
-02		280
-03		250

Марка поз.	Обозначение	Наименование	Кол	Масса ед., кг	Примечание
		Сборочные единицы			
1	1.030-2.7-2-069.ОСБ	Изделие соединительное тс122	1		см выпуск 2

*) См примечание на док. 1.030.9-2.6-012.0 лист 3

Нач. отд.	Светличный		Узел 60
Гл. спец.	Капитульский		
Рук. гр.	Кокунский		
Исполн.	Фельдман		
Исполн.	Балакирева		
Провер.	Корсунский		
Н. контр.	Капитульский		

1.030.9-2.6-062.0

Стадия	Лист	Листов
Р		1

ХАРЬКОВСКИЙ ПРОМСТРОЙНИИПРОЕКТ

61

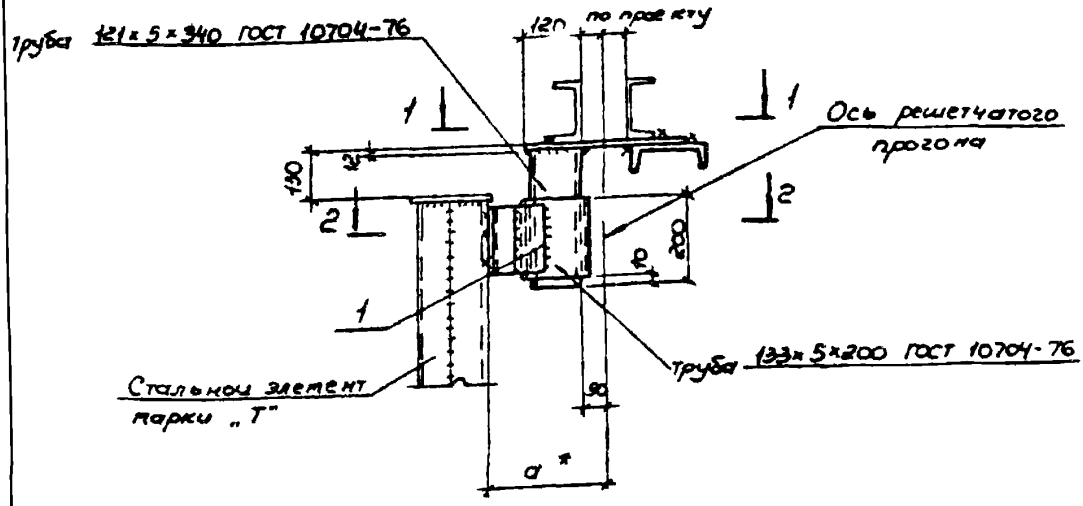

4-4

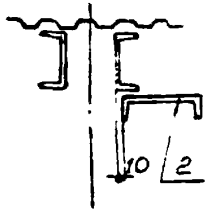

1-1

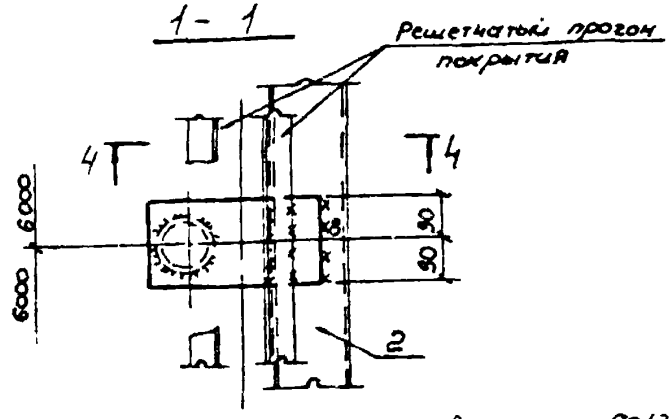

Узел выполнен с использованием а с 601366

* Для ж б колонн a = 320 мм

Нач. отд.	Светличный			1030.9-2.6-063.0		
Гл. спец	Капитульский					
Рук. гр.	Корсунский					
Исполн	Фельдман			Узел 61	Стадия	Лист	Листов
Исполн	Балакирева				Р	1	2
Провер	Корсунский				ХАРЬКОВСКИЙ ПРОМЕТРОИНИИПРОЕКТ		
Н. контр	Капитульский						

20434-0

2 - 2

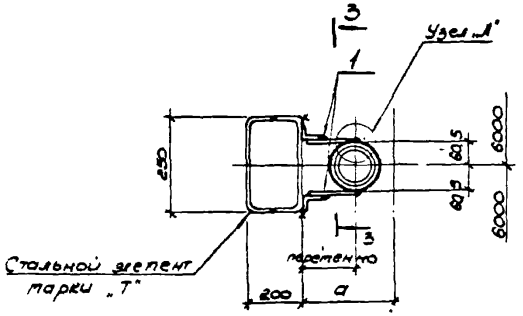

Узел „А"

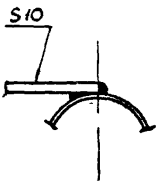

3 - 3

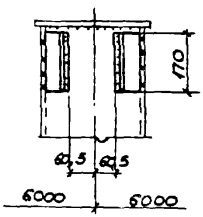

Исполнение	Марка	Размер a, мм
1.030.9-2.6-063.0	61	400
-01		360
-02		320
-03		280
-04		240

Марка поз.	Обозначение	Наименование	Кол	Масса, ед., кг	Примеч.
		Сборочные единицы:			
1	1.030.9-2.7-2-0.72.ОСБ	Изделие соединительное МС125	1		см. выпуск 2
2	1.030.9-2.7-2-0.94.ОСБ	— " — " — МС161	1	29,4	

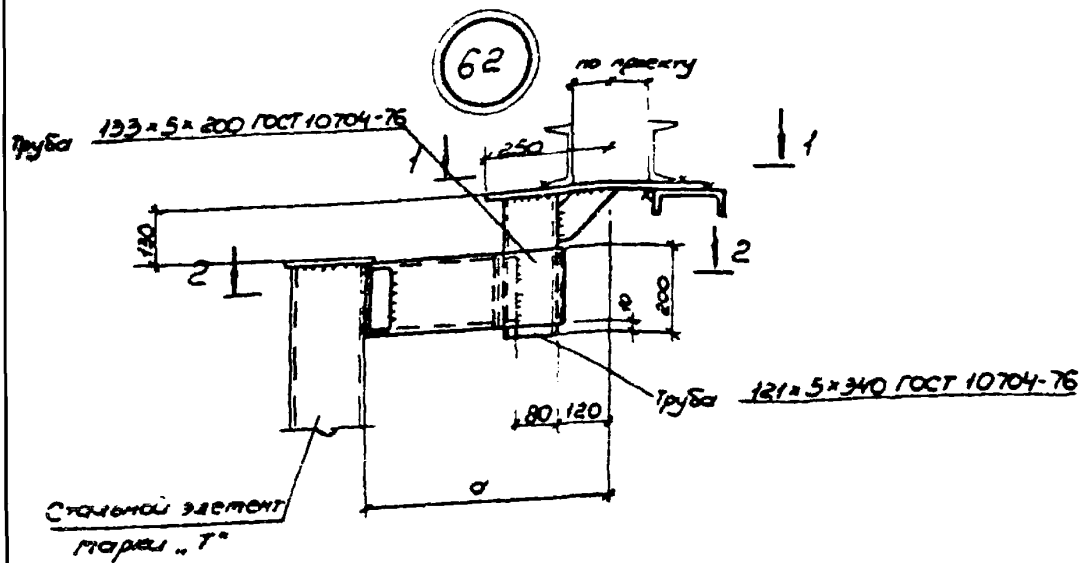

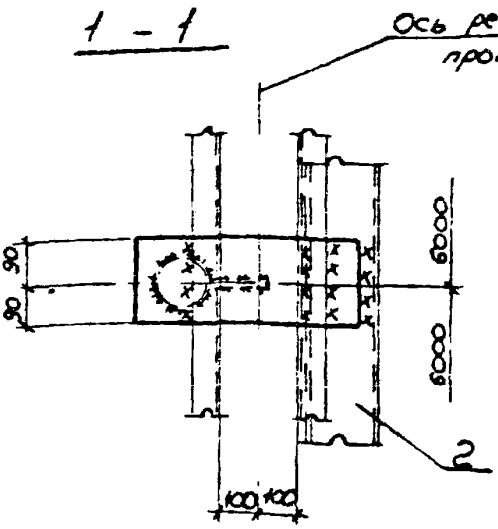

Узел выполнен с использованием а.с. 60 1366

Нач. отд.	Светличный			1.030.9-2.6-0640	
Гл. спец.	Капитульский				
Рук. гр.	Кожуский				
Исполн.	Фельштан			Узел 62	Стадия: Р; Лист: 1; Листов: 2
Исполн.	Балакирева				
Провер.	Кожуский				
Н. контр.	Капитульский				ХАРЬКОВСКИЙ ПРОМСТРОЙНИИПРОЕКТ

2 - 2

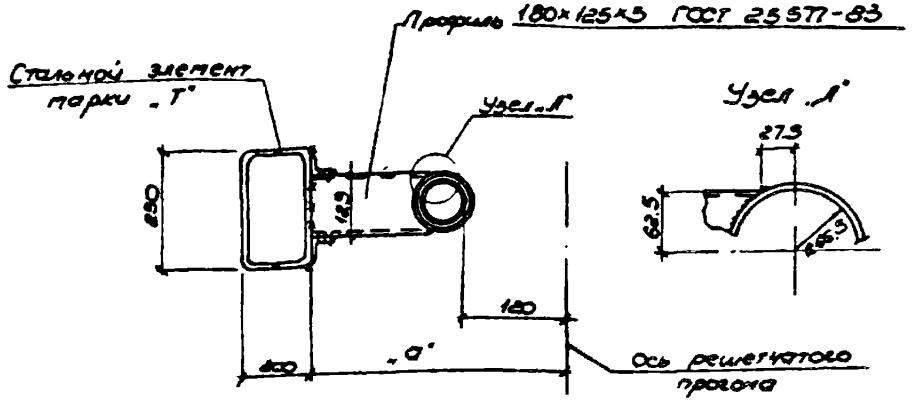

Исполнение	Марка	Размер а, мм	Исполнение	Марка	Размер а, мм
1.030.9-2.6-064.0	62	540	1.030.9-2.6-064.05	62	440
-01		520	-06		420
-02		500			
-03		480			
-04		460			

Марка поз	Обозначение	Наименование	Кол	Масса ед, кг	Примеч
		Сборочные единицы			
1	1.030.9-2.7-2-073.0СБ	Изделие соединительное МС 126	1		см вып 7ч2
2	1.030.9-2.7-2-094.0СБ	МС 161	1	28,4	

63

Вариант I Монтажный стык прокатных швеллеров с помощью гнутой накладки

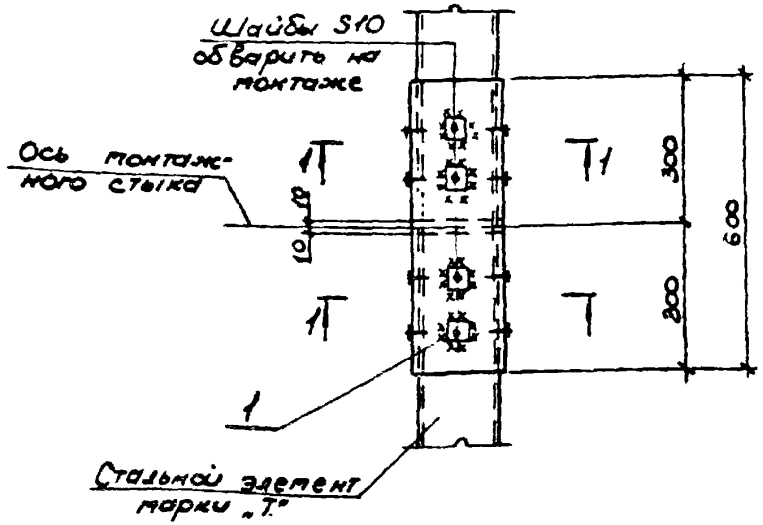

1 - 1

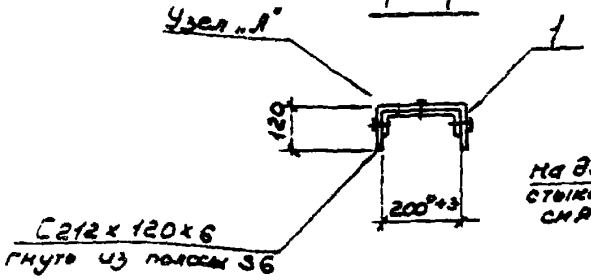

Узел „А"

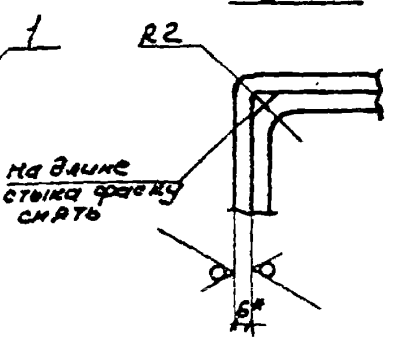

* Размер для справок

Нач. отд.	Величинский		Лист	1.030.9 - 2.6 - 065.0	
Гл. спец.	Капитульский				
Рук. гр.	Корчинский				
Исполн.	Фельдман			Стадия	Лист	Листов
Исполн.	Зинченко			Р	1	2
Провер.	Корчинский		Узел 63		
Н. контр.	Капитульский			ХАРЬКОВСКИЙ ПРОМСТРОЙНИИПРОЕКТ	

63

Вариант II Монтажный стык стального элемента марки „Т" из гнутых швеллеров

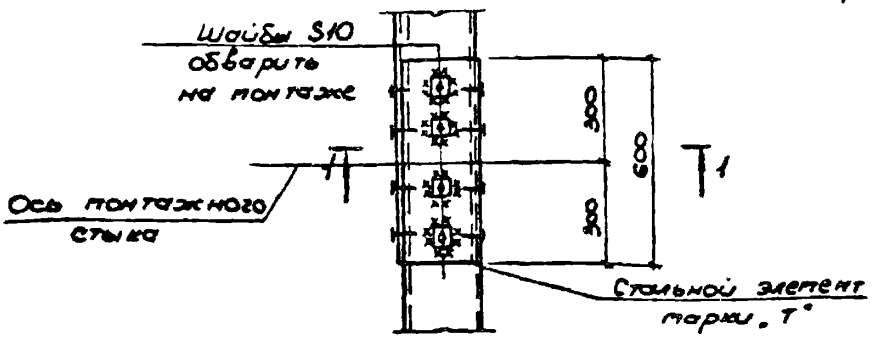

1 - 1
(Прорезь в полке швеллера)

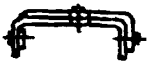

1 - 1
(Прорезь в стенке швеллера)



Марка поз.	Обозначение	Наименование	Кол.	Масса ед., кг	Примеч.
		Сборочные единицы			
1	1.030.9-2.7-2-074.0СБ	Изделие соединительное ТС127	1	11,3	для варианта II

Данный монтажный стык выполнен с использованием а.с. 638691

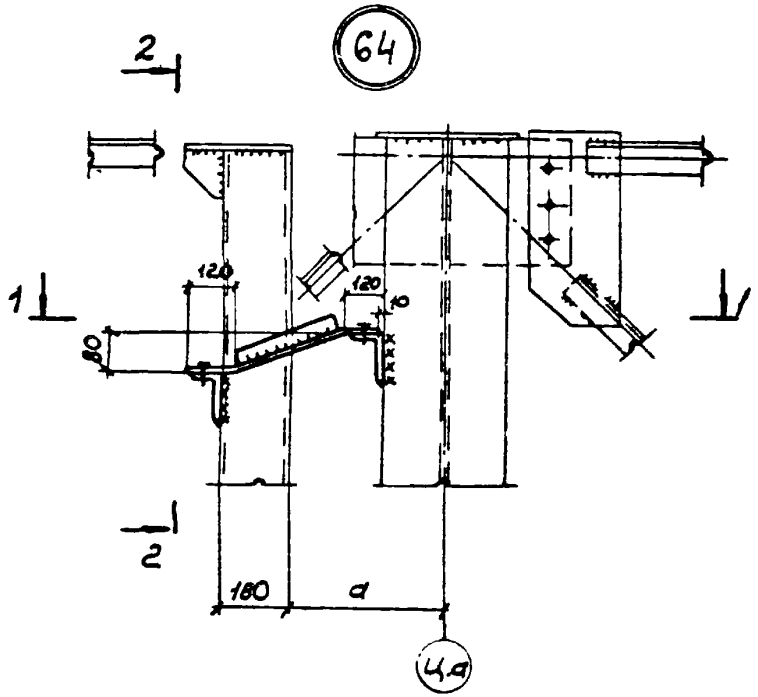

1 - 1

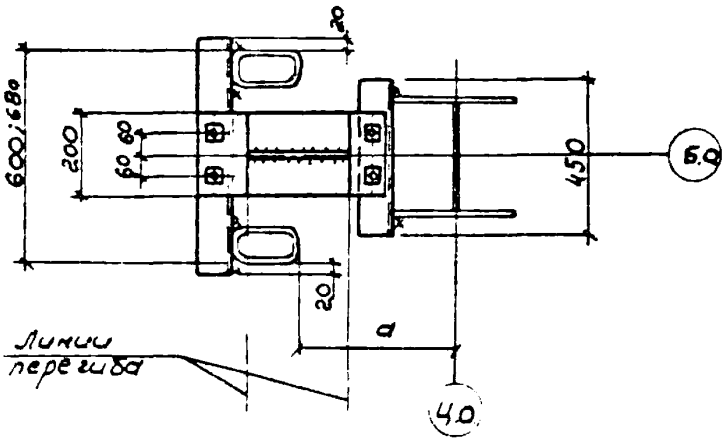

Нач. отд.	Светличный		
Гл. спец.	Капитульский		
Рук. гр.	Корсунский		
Ст. инж.	Ярчева		
Исполн.	Зинченко		
Провер.	Корсунский		
Н. контр.	Капитульский		

1030.9-2.6-066 О

Узел 64

Стадия	Лист	Листов
Р	1	2

ХАРЬКОВСКИЙ ПРОМСТРОЙНИИПРОЕКТ

2-2

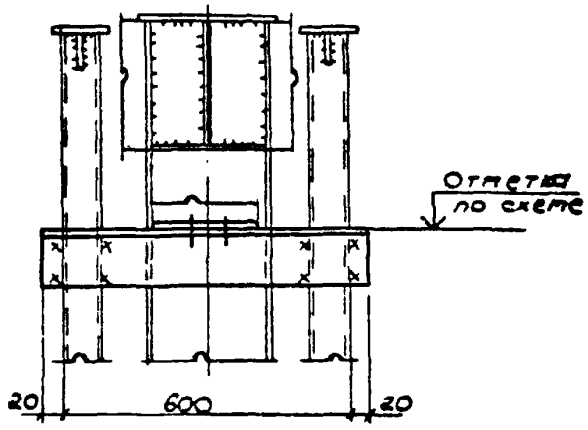

Исполнение	Марка	Размер a, мм
1.030.9-2.6-066.0	64	350
-01		300
-02		250
-03		200
-04		150

Марка поз.	Обозначение	Наименование	Кол	Масса, ед., кг	Примеч
		Сборочные единицы			
1	1.030.9-27-2-0,76.0СБ	Изделие соединительное МС128	1		см вып 7ч 2

20434-07 III

65

Вариант I
для стального элемента марки „Т" из замкнутых профилей

Вариант II
для стального элемента марки „Т" из швеллеров

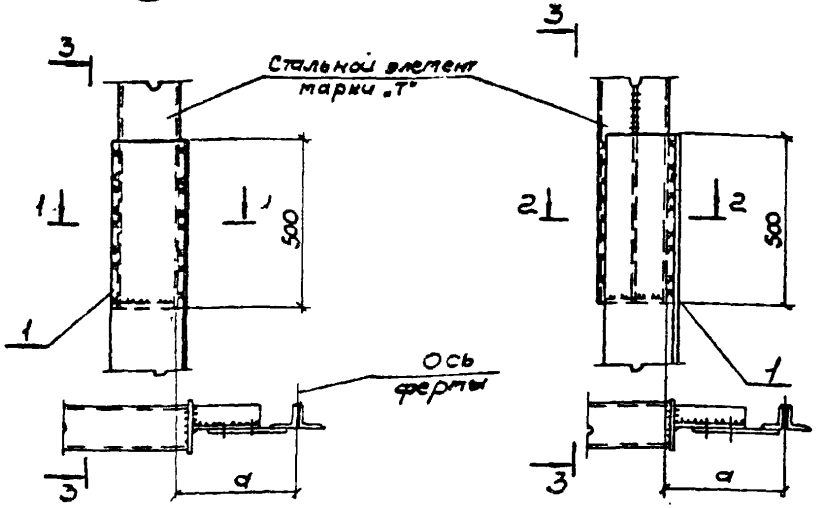

1-1

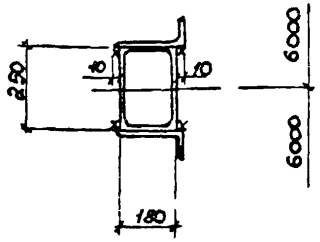

2-2

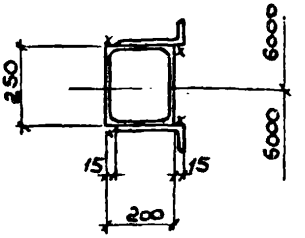

Размер a по узлам 45÷54

Нач. отд.	Свердличный		
Гл. спец.	Житницкий		
Рук. гр.	Корсунский		
Исполн.	Зинченко		
Провер.	Корсунский		
Н. контр.	Капитуленко		

1.030.9-2.6-067.0

Узел 65

Стадия	Лист	Листов
Р	1	2

ХАРЬКОВСКИЙ ПРОМСТРОЙНИИПРОЕКТ

3 - 3

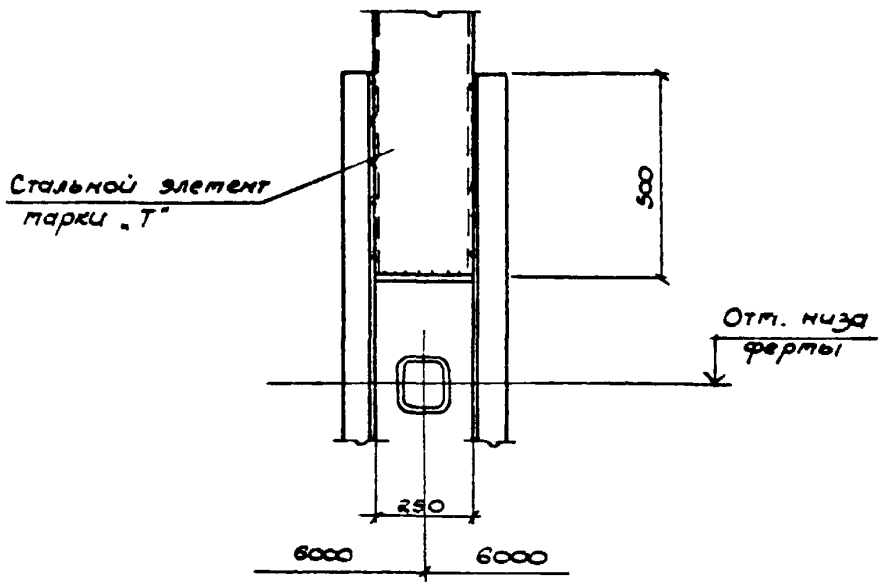

Марка поз.	Обозначение	Наименование	Кол.	Масса ед., кг	Примеч.
		Сборочные единицы			
1	1.030.9-2.7-2-077.0СБ	Изделие соединительное тс 129	1	110,0	

66 для точки А

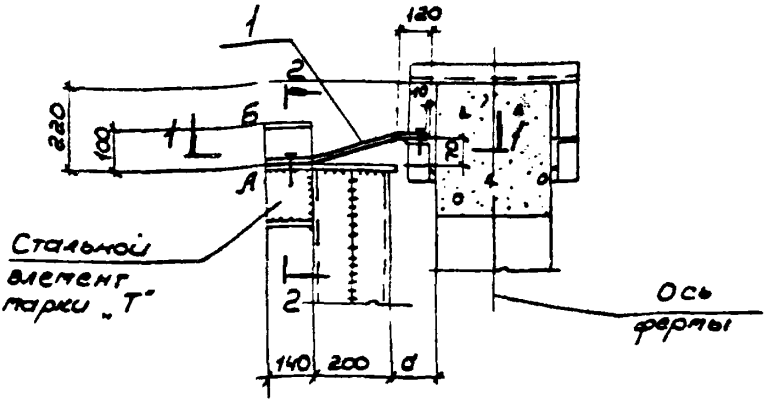

1 - 1

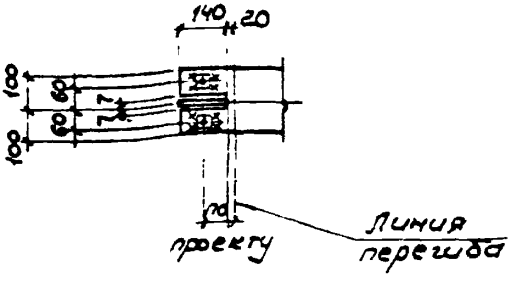

2 - 2

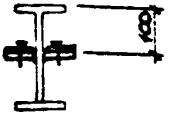

Марка поз.	Обозначение	Наименование	Кол.	Масса ед. кг	Примечание
		Сборочные единицы			
1	1.030.9-2.7-2-0.77. ОСБ	изделие соединительное МС130	1		см вып 7 ч 2

точки А и Б затаркированы на схемах в документе 1.030.9-2.0-09

Нач. отд.	Светличный		15.06.85
Гл. спец	Капитульский		
Рук. гр.	Корсунский		
Ст. инж.	Ярцева		
Исполн.	Балакирева		
Провер.	Корсунский		
Н. контр.	Капитульский		

1030.9-2.6-068.0

Узел 66

Стадия	Лист	Листов
Р	1	2

ХАРЬКОВСКИЙ ПРОМСТРОЙНИИПРОЕКТ

20434-07 114

для точки Б

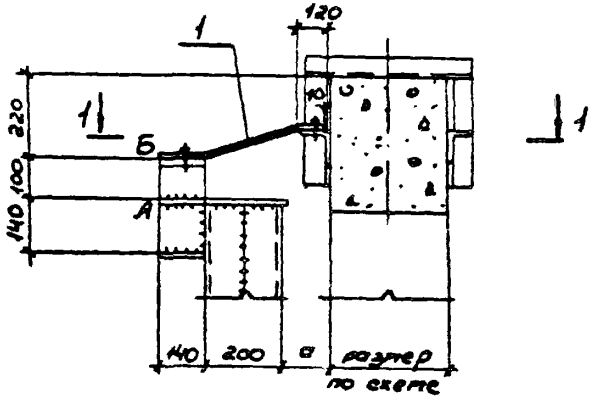

1 – 1

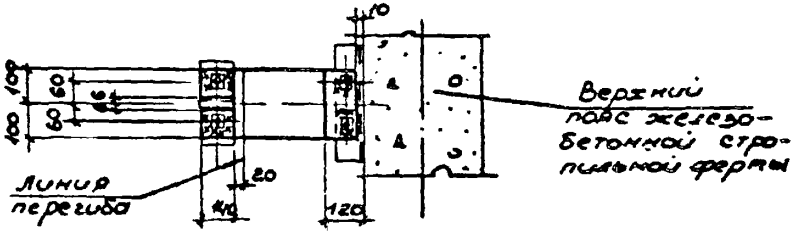

Исполнение	Марка	Длина a_1 мм
1.030.9-2.6-068.0	66	200
-01		180
-02		160
-03		150
-04		100
-05		60
-06		60
-07		50

67 для точки В

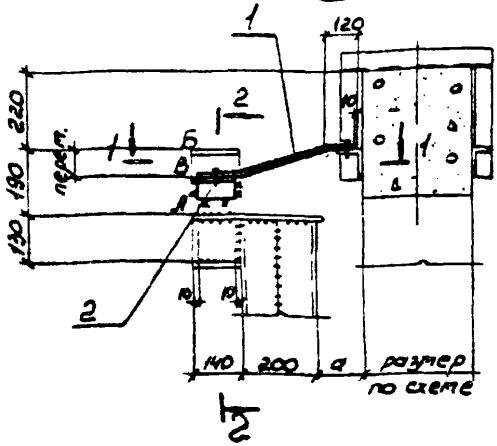

2 - 2

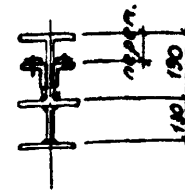

1 - 1

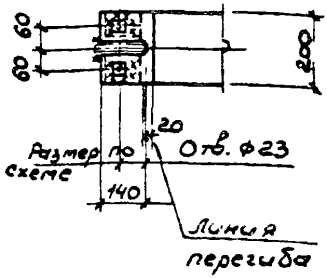

Исполнение	Марка	Длина a, мм
1.030.9-2.6-069.0	67	200
-01		180
-02		160
-03		150
-04		100
-05		80
-06		60
-07		50

Отметка позиции 2 уточняется в конкретном проекте

Нач. отд.	Светличный		
Гл. спец.	Капитульский		
Рук. гр.	Корсунский		
Исполн.	Балакирева		
Провер.	Корсунский		
Н. контр.	Капитульский		

1.030.9-2.6-069.0

Узел 67

Стадия	Листов	Листов
Р	1	2

ХАРЬКОВСКИЙ ПРОМСТРОЙНИИПРОЕКТ

для точки Б

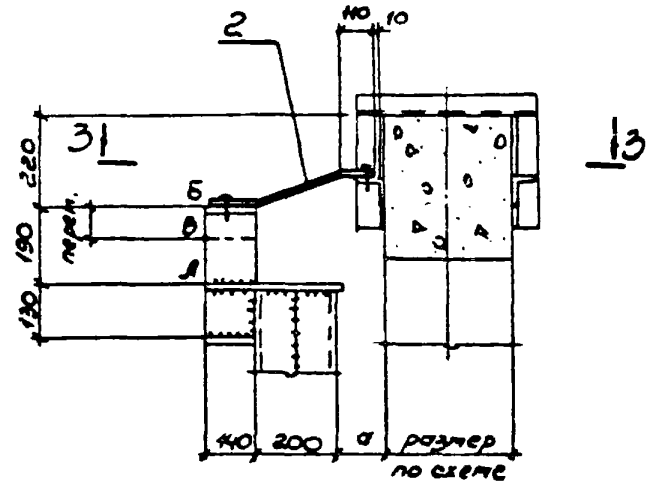

3 - 3

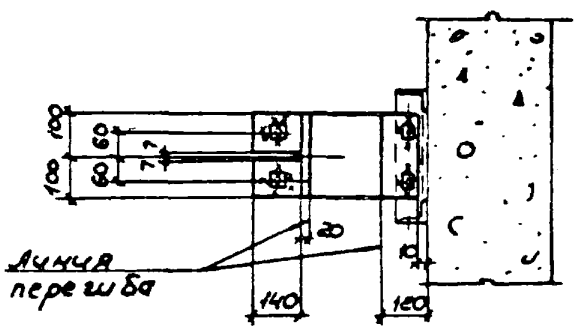

Марка поз.	Обозначение	Наименование	Кол.	Масса, ед. кг	Примечание
		Сборочные единицы			
2	1.030.9-2.7-2-0.77.ОСБ	Изделие соединительное МС 130	1		см. вып. 7 т. 2
1	1.030.9-2.7-2-0.78.ОСБ	МС131	1		см. вып. 7 т. 2

68 Вариант I крепления к стальному элементу „Т"

Рис. 1

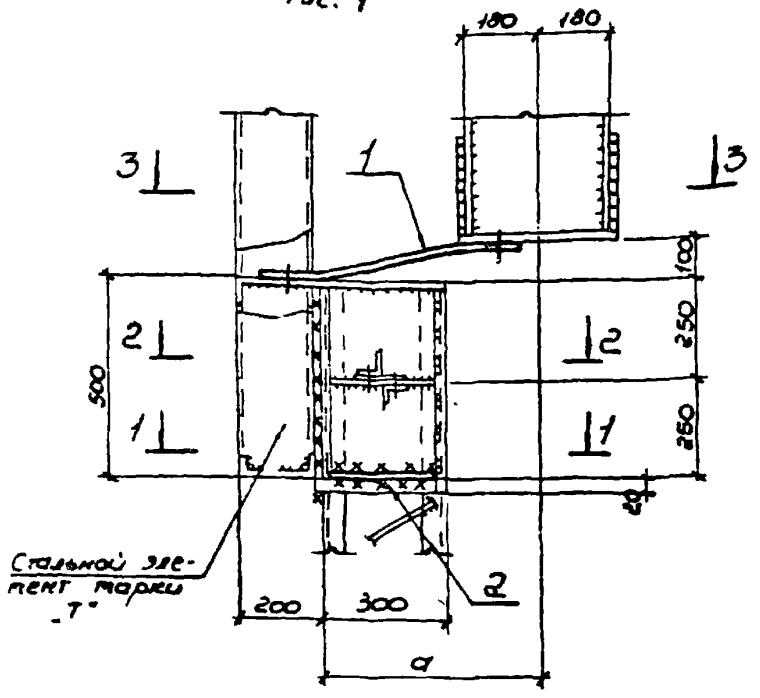

Марка поз.	Обозначение	Наименование	Кол	Масса ед., кг	Приме-чание
		Сборочные единицы			
1	1.030.9-27-2-0.79.0	Изделие соединительное ТС 132	1		см. вып. 7-2
2	1.030.9-27-2-0.84.0	—.— ТС 135	4		см. вып. 7-2
3	1.030.9-27-2-0.81.0	—.— ТС 133	1	2,9	
4	1.030.9-27-2-081.0	—.— ТС 140	1	2,9	

Нач. отд.	Светличный		1.030
Гл. спец.	Капитульский		
Рук. гр.	Корсунский		
Ст. инж.	Ярцева		
Исполн.	Власова		
Провер.	Корсунский		
Н. контр.	Капитульский		

1.030.9-2.6-070.0

Узел 68

Стадия	Лист	Листов
Р	1	5

ХАРЬКОВСКИЙ ПРОМСТРОЙНИИПРОЕКТ

1-1

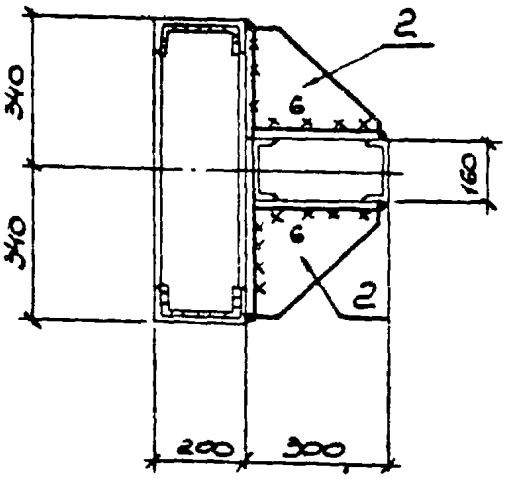
2
6
340
340
160
6
2
200
300

2-2

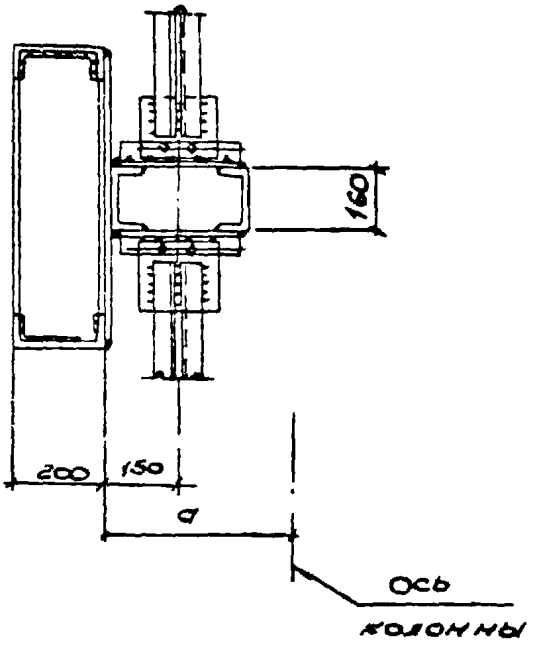
160
200
150
a
Ось
колонны

3-3

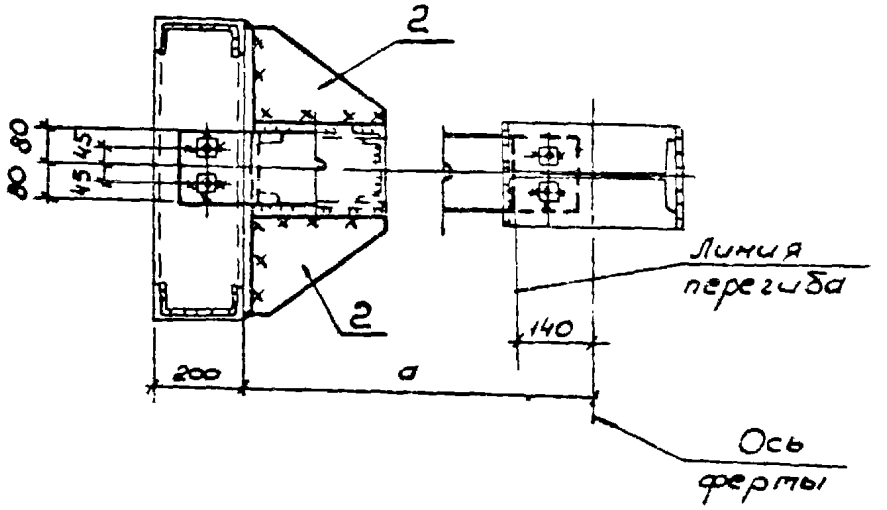
2
80
80
45
45
2
Линия
перегиба
140
200
a
Ось
ферты

68

Вариант крепления к колонне фахверка

Рис. 2

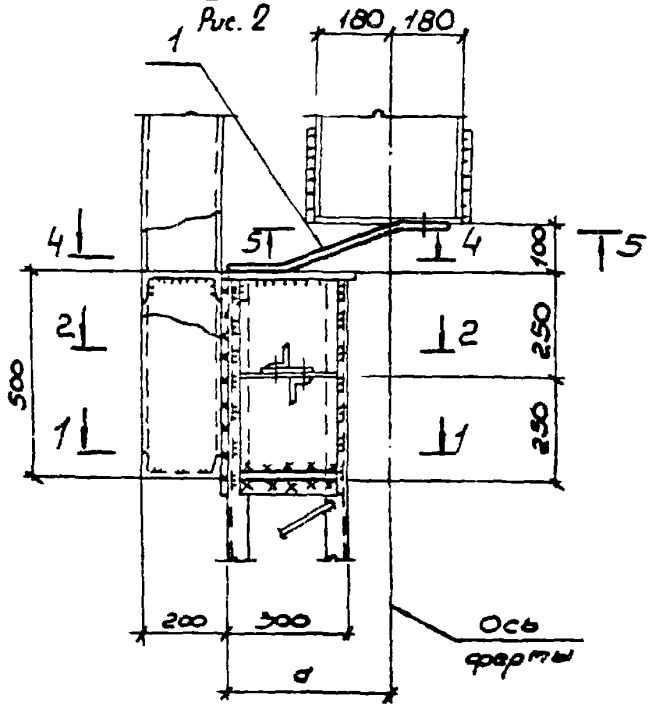

4 - 4

5 - 5

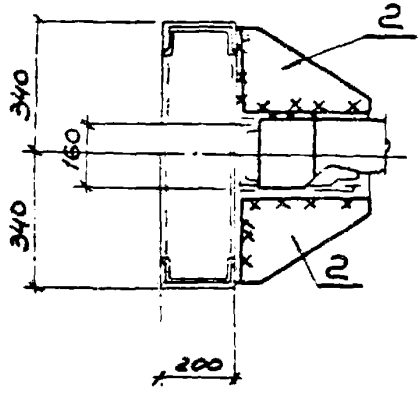

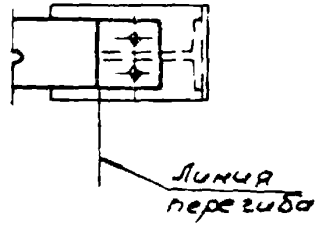

68 Вариант крепления к пальцу при ж. б. колонне

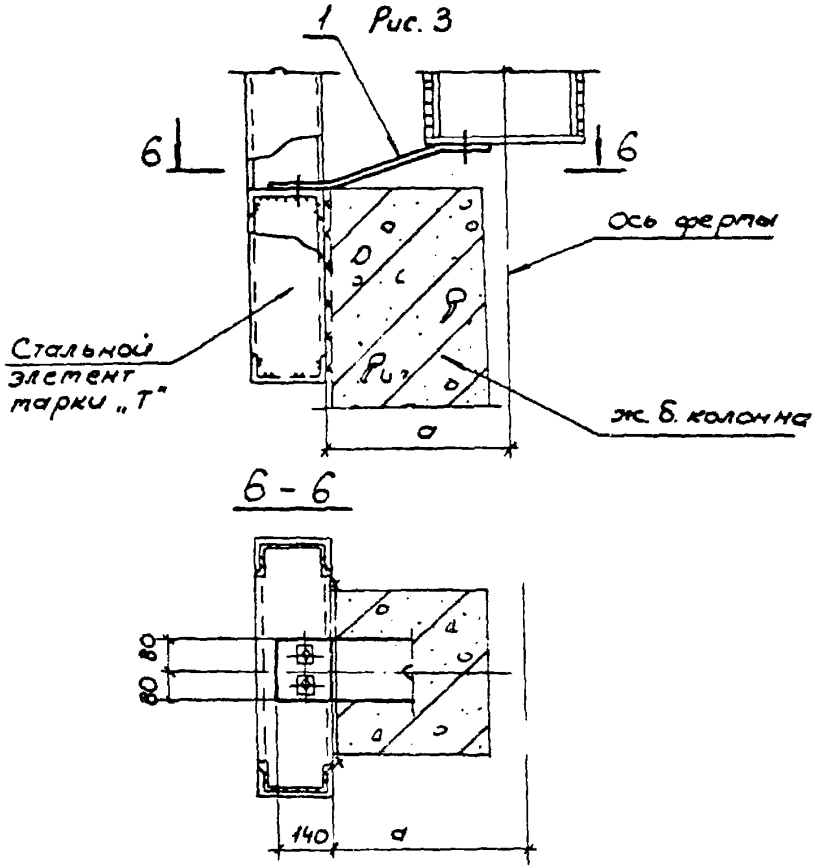

Исполнение	Марка	Длина a, мм	Рис
1.030.9-2.6-070.0	68	350	1; 2; 3; 4
-01		310	
-02		280	
-03		250	
-04		200	
-05		150	

Вариант 2 крепления к стальному элементу „Т"

68

Рис. 4

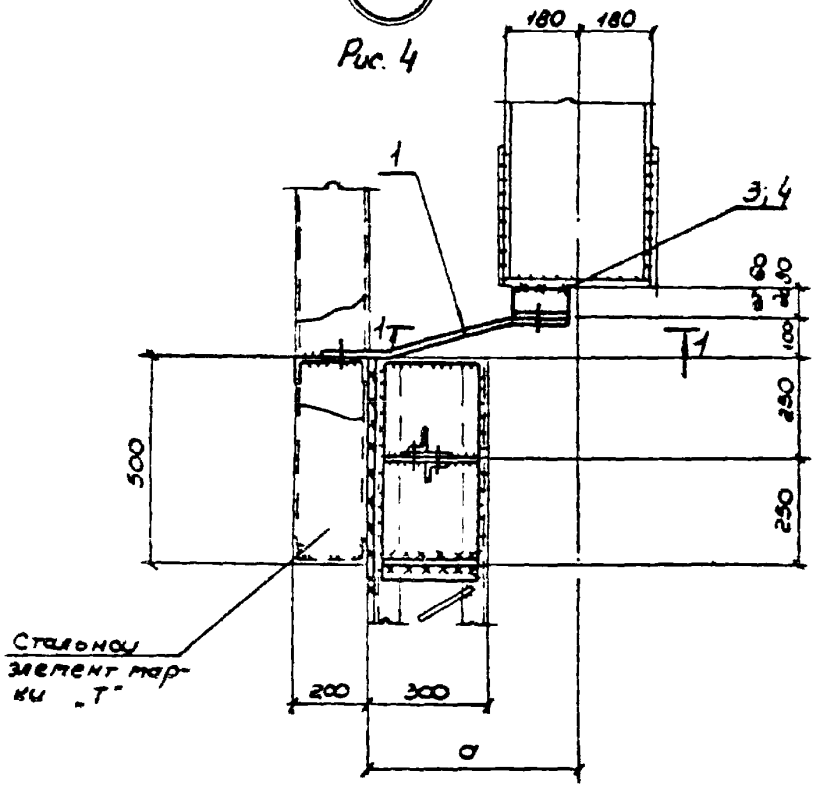

1-1

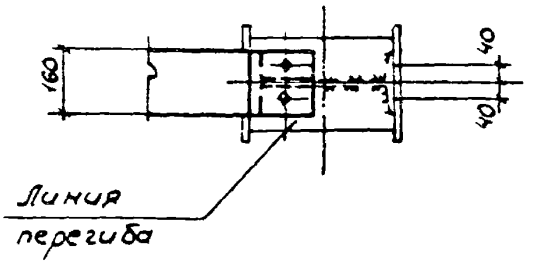

69

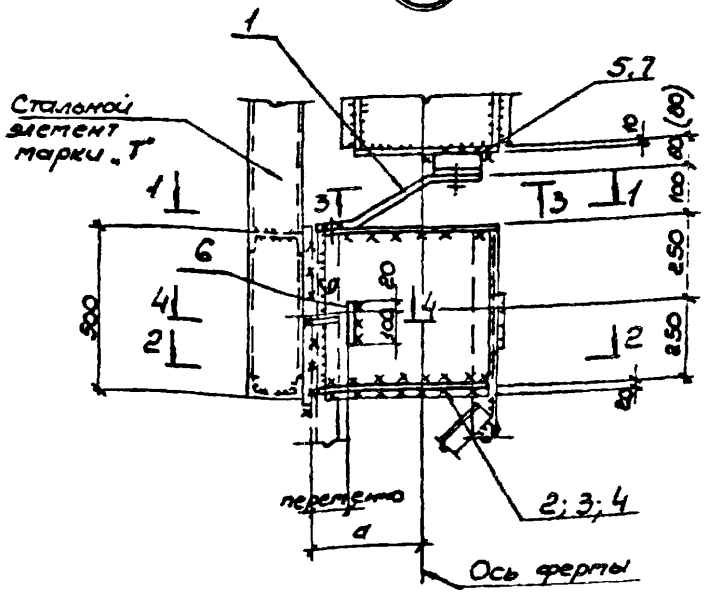

Марка поз.	Обозначение	Наименование	Кол.	Масса, ед. кг	Примечание
		Сборочные единицы			
		Изделие соединительное			
1	1.030.9-2.7-2-0.79.ОСБ	МС 132	1		см. вып. 7ч.2
2, 3, 4	1.030.9-2.7-2-0.81 ОСБ	МС 136 ÷ МС 139	4		см. вып. 7ч.2
5	1.030.9-2.7-2-0.81 ОСБ	МС 140	1	2,9	
6	1.030.9-2.7-2-0.81 ОСБ	МС 141	2	0,8	
7	1.030.9-2.7-2-0.81 ОСБ	МС 133	1	2,9	

Нач. отд.	Сверчинский		
Гл. спец.	Калитуненко		
Рук. гр.	Корсунский		
Ст. инж.	Ярцева		
Исполн.	Балакирева		
Пров.	Корсунский		
Н. контр.	Корсунский		

1.030.9-2.6-0 71. 0

Узел 69

Стадия	Лист	Листов
Р	1	2

ХАРЬКОВСКИЙ ПРОМСТРОЙНИИПРОЕКТ

1-1

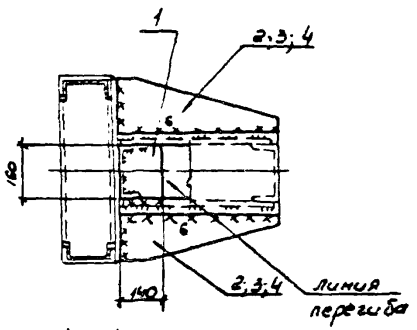

2-2

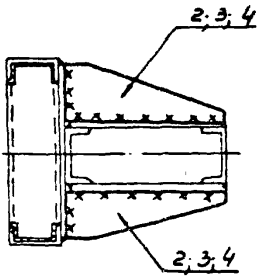

4-4

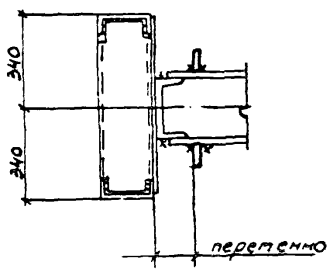

3-3

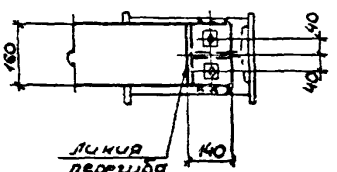

Исполнение	Марка	Длина a, мм
1.030.9-2.6-071.0	69	530
-01		490
-02		450
-03		400
-04		350
-05		300

70

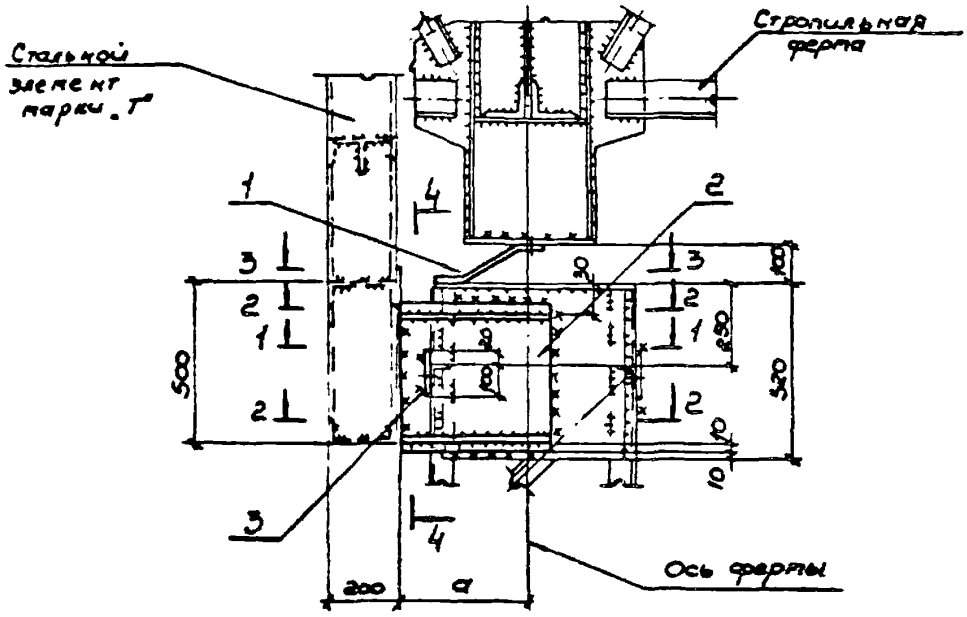

1-1

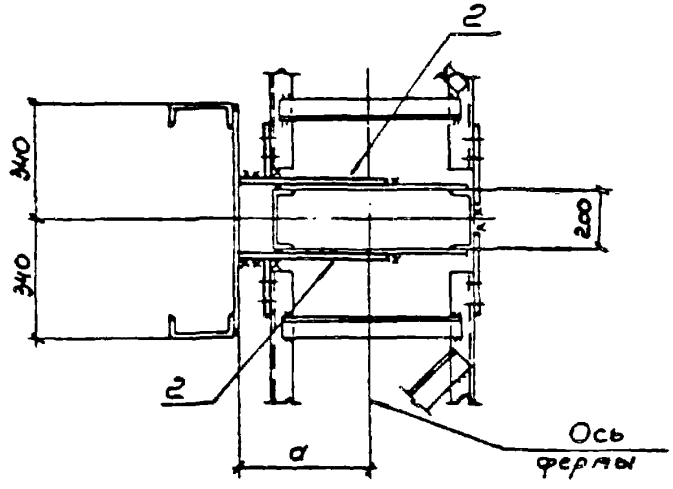

Нач. отд.	Свеглинский			1.030.9 - 2.6-072.0
Н. контр.	Капитульский			
Гл. спец.	Капитульский			
Рук. гр.	Корсунский			Узел 70
Ст. инж.	Ярцева			
Исполн.	Зинченко			
Провер.	Корсунский			

Стадия	Лист	Листов
Р	1	2

ХАРЬКОВСКИЙ ПРОМСТРОЙНИИПРОЕКТ

20434-07 125

2-2

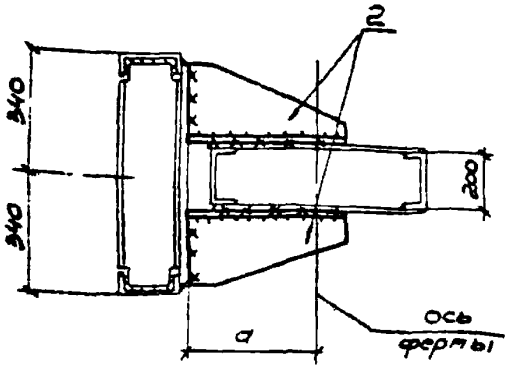

3-3

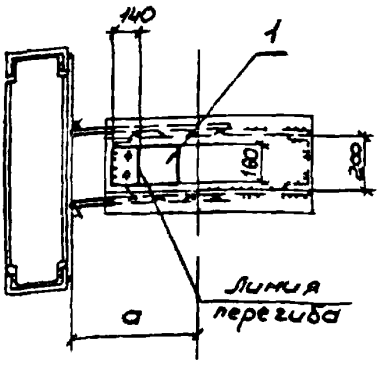

4-4

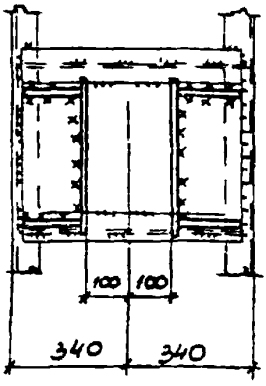

Исполнение	Марка	Размер a, мм
1.030.9-2.6-072.0	70	540
-01		510
-02		380
-03		350
-04		300
-05		250

Марка поз.	Обозначение	Наименование	Кол	Масса ед., кг	Примечание
		Сборочные единицы			
1	1.030.9-2.7-2-0.79 ОСБ	Изделие соединительное 132	1		см. вып. ТЧ.2
2	1.030.9-2.7-2-0.80.0СБ	— · — 134	2		см. вып. ТЧ.2
3	1.030.9-2.7-2-0.81.0СБ	— · — 141	2	0.8	

71

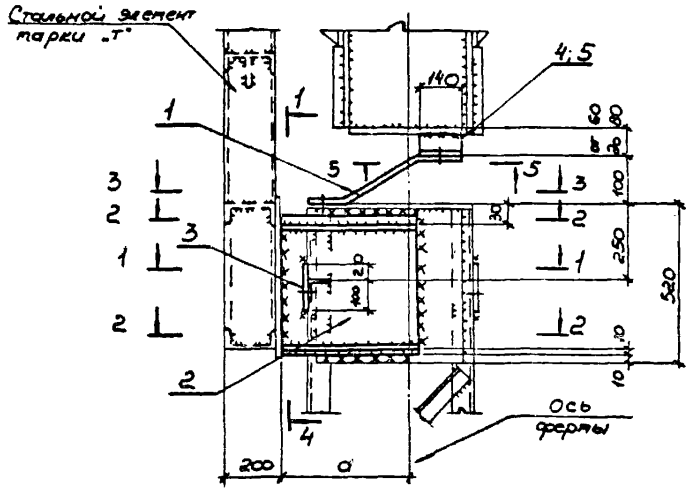

1-1

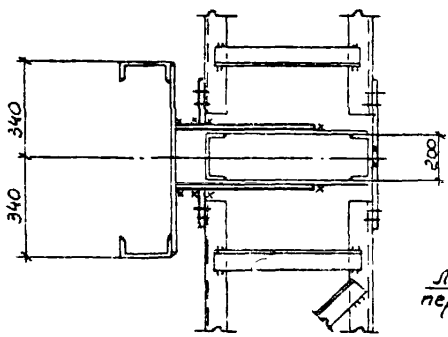

5-5

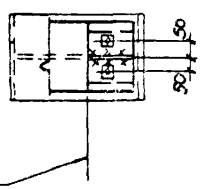

Нач. отд.	Светличный		1986 г.
Гл. спец.	Капитовский		
Рук. гр.	Корсунский		
Ст. инж.	Ярцева		
Исполн.	Зинченко		
Провер.	Корсунский		
Н. контр.	Капитовский		

1.030.9-2.6-073.0

Узел 71

Стадия	Лист	Листов
Р	1	2

ХАРЬКОВСКИЙ ПРОМСТРОЙНИИПРОЕКТ

2 - 2

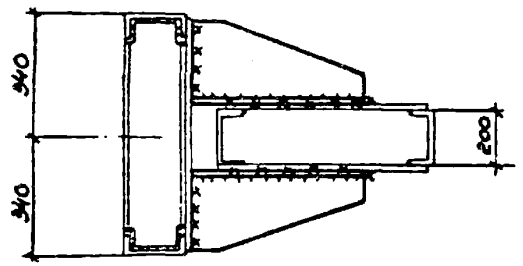

3 - 3

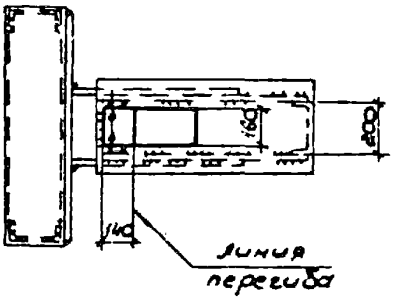

4 - 4

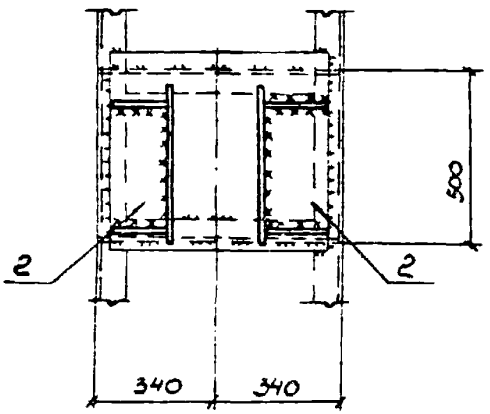

Исполнение	Марка	Размер a, мм
1.030.9 - 2.6 - 073.0	71	540
-01		510
-02		380
-03		350
-04		300
-05		250

Марка поз.	Обозначение	Наименование	Кол	Масса ед., кг	Примеч
		Сборочные единицы			
1	1.030.9 - 2.7-2-0.79.ОСБ	Изделие соединительное МС 132	1		см вып 7ч 2
2	1.030.9 - 2.7-2-0.81. ОСБ	—"— МС 134	2		см вып 7ч 2
3	1.030.9 -2.7-2-0.84. ОСБ	—"— МС 141	2	0.8	
4	1. 030.9 - 2.7-2 - 0.84.ОСБ	—"— МС 140	1	2.9	
5	1.030.9 -2.7-2-0.81.ОСБ	—"— МС 133	1	2.9	

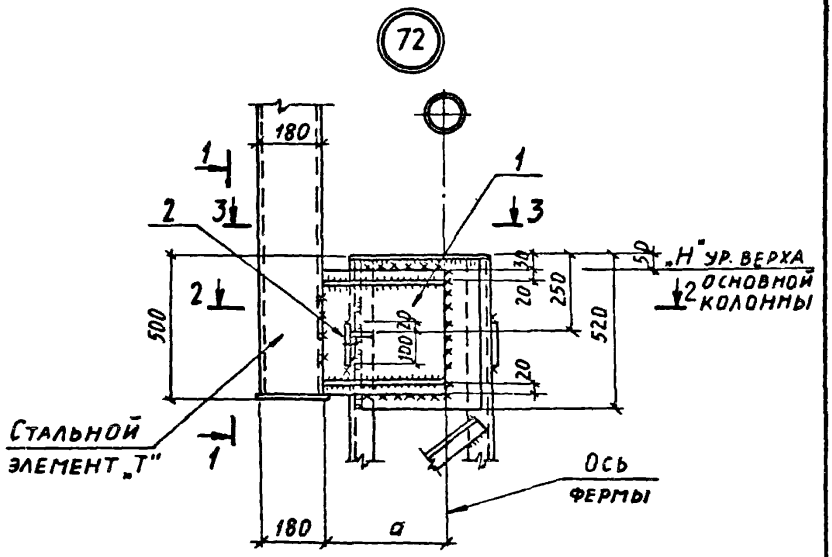

1 - 1

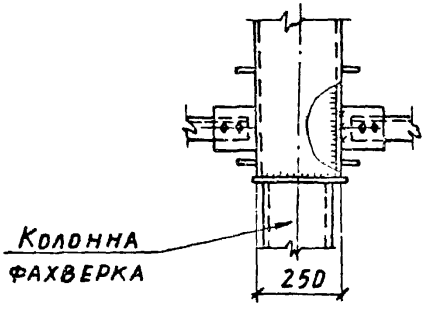

Нач. отд.	Светличный		
Гл. спец.	Капитульский		
Рук. гр.	Корсунский		
Ст. инж.	Ярцева		
Исполн.	Зинченко		
Провер.	Корсунский		
Н. контр.	Капитульский		

1.030.9-2.6-074.0

Узел 72

Стадия	Лист	Листов
Р	1	2

ХАРЬКОВСКИЙ ПРОМСТРОЙНИИПРОЕКТ

2 - 2

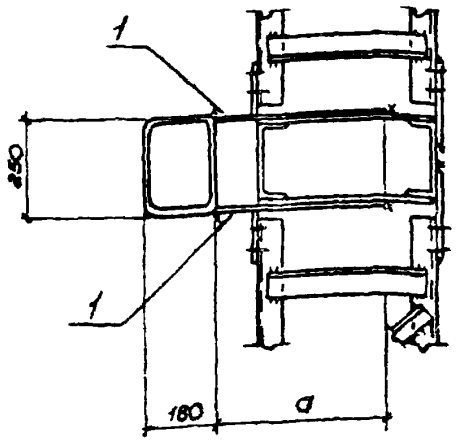

3 - 3

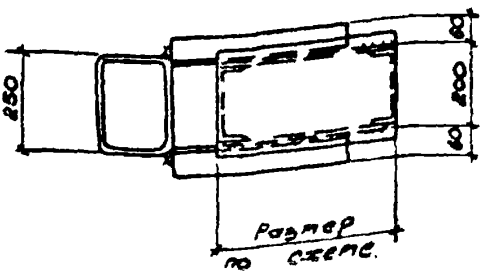

Исполнение	Марка	Размер a, мм	Исполнение	Марка	Размер a, мм
1.030.9 - 2.6 - 074.0	72	540	- 04		300
- 01		510	- 05		250
- 02		380			
- 03		350			

Марка поз.	Обозначение	Наименование	Кол.	Масса, ед, кг	Примеч
		Сборочные единицы			
1	1.030.9 - 2.7 - 2 - 090.ОСБ	Изделие соединительное МС 152	2	0,8	см вып 7 и 2
2	1.030.9 - 2.7 - 2 - 0.81 ОСБ	—"— МС 141	2		

	Лист
1.030.9 - 2 6 - 074.0	2

20434-07 130

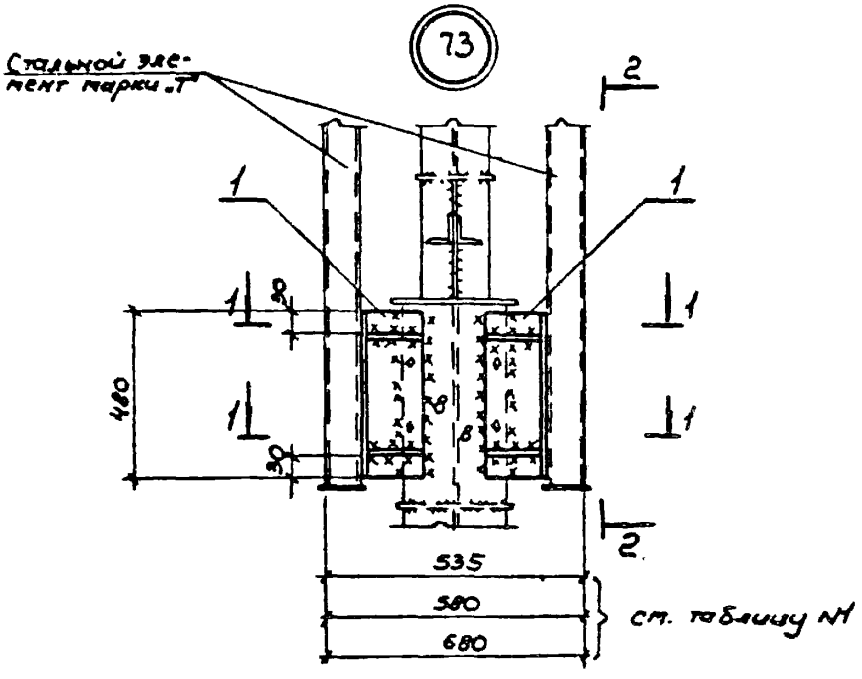

1 - 1

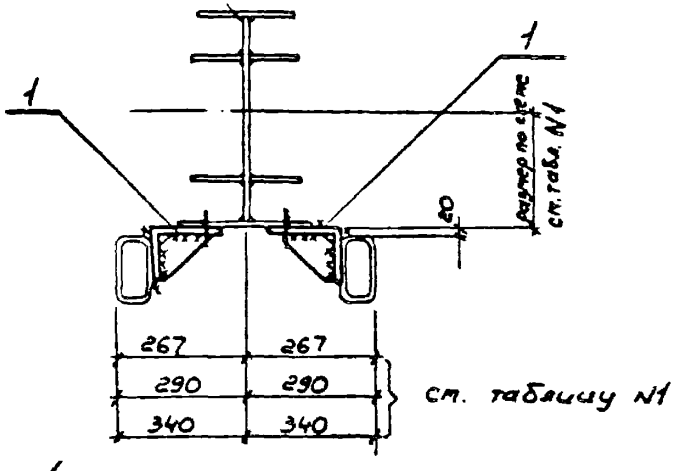

Нач. отд.	Светличный		15.06.13	1.030.9-2.6-075.0
Н. контр.	Капитульский			
Гл. спец.	Капитульский			
Рук. гр.	Корсунский			
Ст. инж.	Орлеева			Узел 73
Исполн.	Фельдман			
Провер.	Корсунский			
Н. контр.	Корсунский			

Стадия	Лист	Листов
Р	1	3

ХАРЬКОВСКИЙ ПРОМСТРОЙНИИПРОЕКТ

20434-07 131

2 - 2

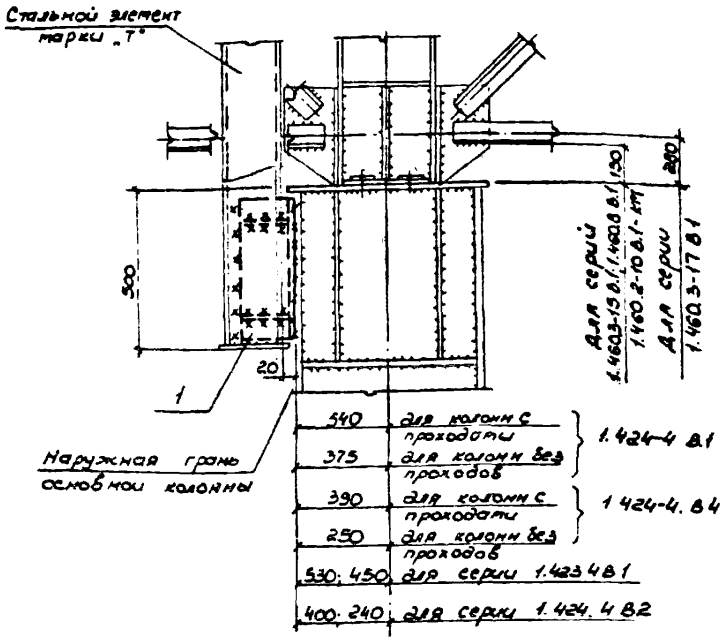

Таблица N1

Узел	Привязка стальных элементов марки „Т"	Примечания
Для шага колонн 12м	580	При наличии стропильных ферм
Для шага колонн 6м	680	При наличии подстропильных ферм (средняя колонна)
	535	При наличии подстропильных ферм (крайняя колонна)

Марка поз	Обозначение	Наименование	Кол	Масса ед., кг	Примечание
		Сборочные единицы			
1	1.030.9-2.7-2-082.ОСБ	Изделие соединительное МС 144	2	19,0	
2	1.030.9-2.7-2-083 ОСБ	МС 145	2	по проекту	К ведомости

73

Вариант крепления стальных элементов поперечных перегородок

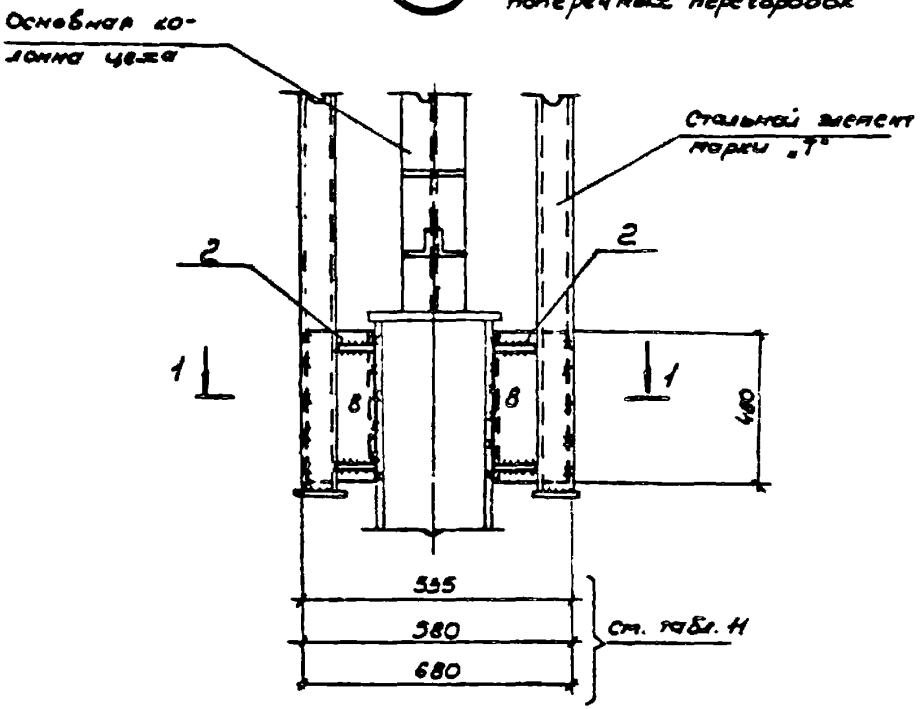

1 - 1

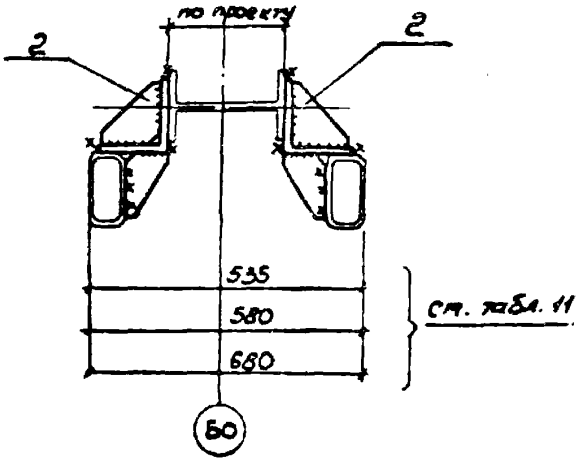

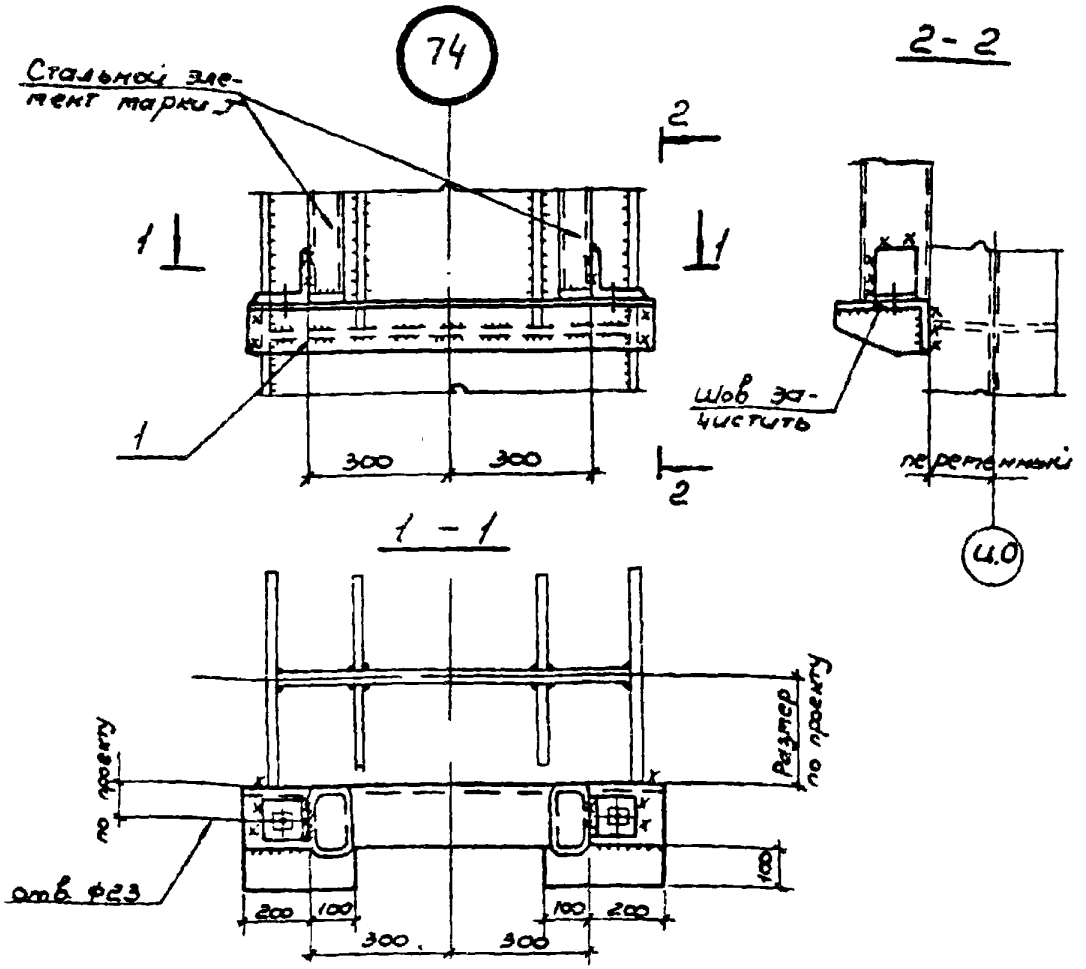

Марка поз	Обозначение	Наименование	Кол.	Масса ед, кг	Примечание
		Сборочные единицы			
1	1.030.9-2.7-2-ОВ4.ОСБ	Изделие соединительное ТС146	1	41,5	

Гл. отд	Свечличный		
Н. спец.	Капитульский		
Рук. гр.	Корсунский		
Т. инж.	Арцева		
Исполн.	Балакирева		
Гровер	Корсунский		
Н. контр.	Капитульский		

1030.9-2.6-0760

Узел

Стадия	Лист	Листов
Р	1	1

ХАРЬКОВСКИЙ ПРОМСТРОЙНИИПРОЕКТ

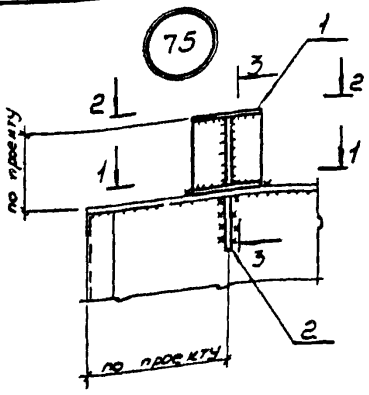

3 - 3

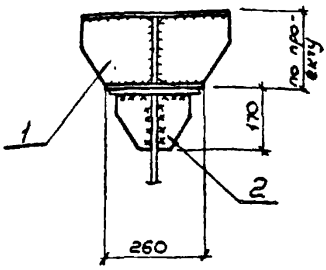

1 - 1

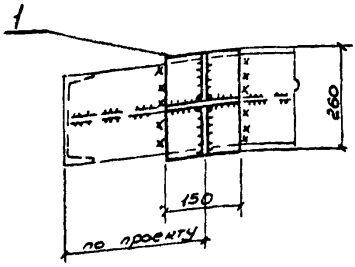

2 - 2

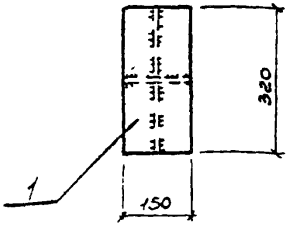

Марка поз.	Обозначение	Наименование	Кол.	Масса ед., кг	Примечание
		Сборочные единицы			
1	1.030.9-2.7-2-093.0СБ	Изделие соединительное МС158	1	по проекту	
2	1.030.9-2.7-2-0.81.0СБ	МС143	1	1.3	

Нач. отд.	Светличный		1/06 13	1.030.9-2.6-077.0
Гл. спец.	Капитульский			
Рук. гр.	Корсунский			
Исполн.	Фельдман			Узел 75
Провер.	Корсунский			
Н. контр.	Капитульский			

Стадия	Лист	Листов
Р		1

ХАРЬКОВСКИЙ ПСО "СЕЛЬЭНЕРГОПРОЕКТ"

76

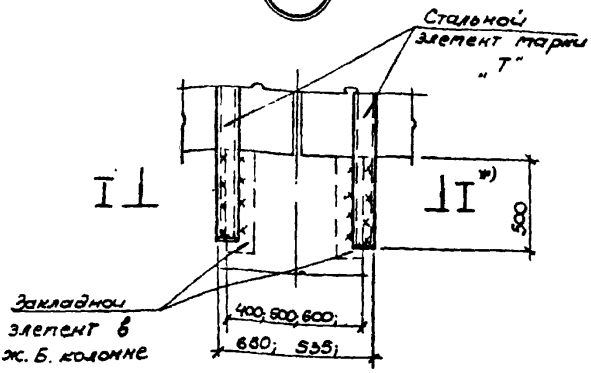

Марка поз.	Обозначение	Наименование	Кол.	Масса ед., кг	Примечание
		Сборочные единицы			
		Изделие соединительное			
1	1.030.9-2.7-2-081.0СБ	МС 142	2	0,5	
2	1.030.9-2.7-2-085.0СБ	МС 147	2	23,6	

*) Крепление элементов „Т" к ж.б. колонне см. сечения I-I

Нач. отд.	Светличный		Н. об.
Гл. спец.	Капитульский		
Рук. гр.	Корзунский		
Испол.	Фельдман		
Испол.	Балакирева		
Провер.	Корзунский		
Н. контр.	Капитульский		

1.030.9-2.6-078.0

Узел 76

Стадия	Лист	Листов
Р	1	4

ХАРЬКОВСКИЙ ПРОМСТРОЙНИИПРОЕКТ

I - I

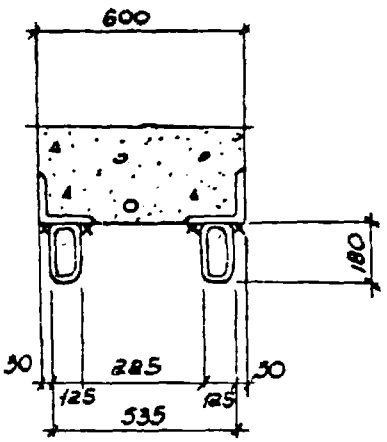

I — I

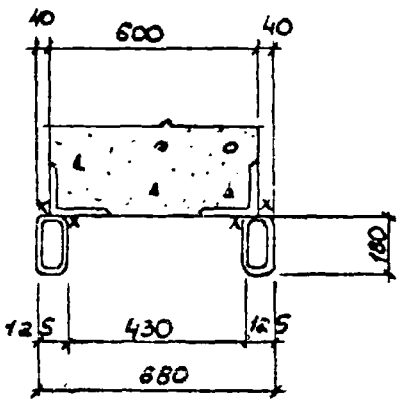

I - I

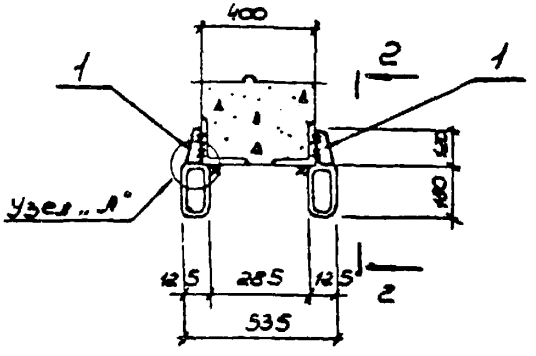
400
1
2
1
2
5
180
Узел "А"
125
285
125
535

I - I

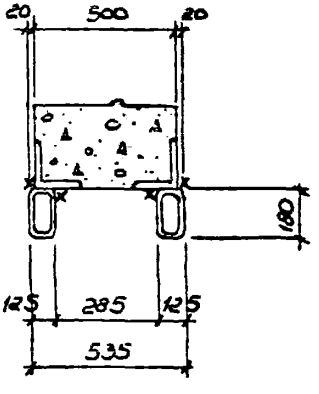
20
500
20
180
125
285
125
535

I - I

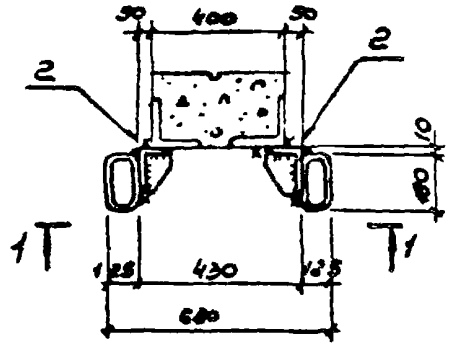

I - I

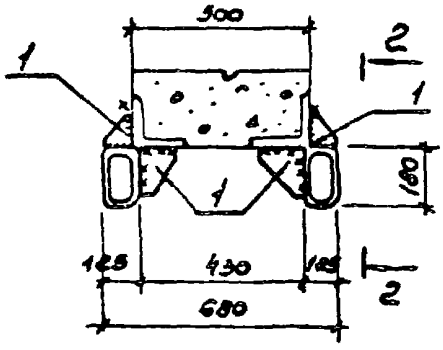

1 - 1

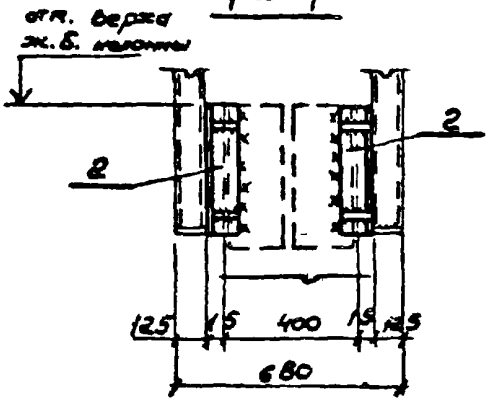

2 - 2

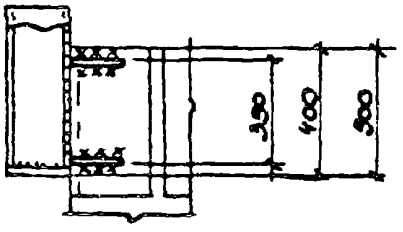

Узел „А"

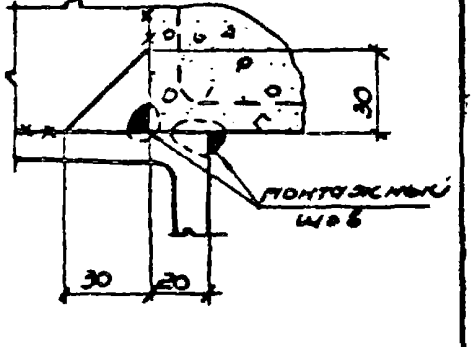

77

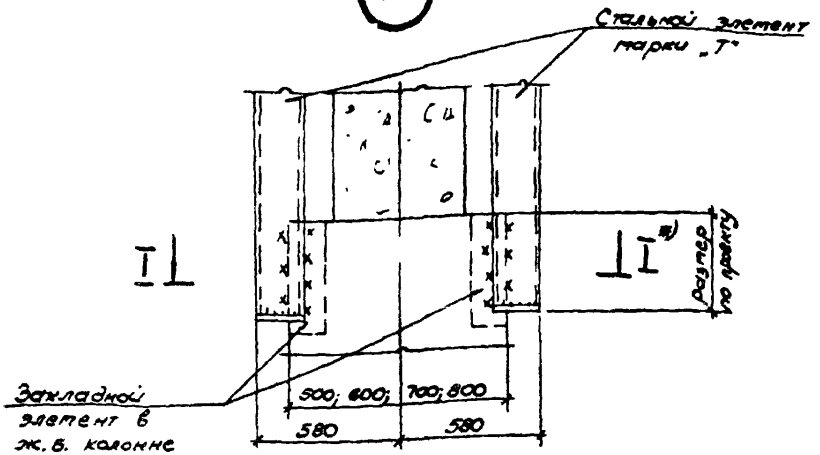

Марка поз.	Обозначение	Наименование	Кол.	Масса ед., кг	Примечание
		Сборочные единицы			
		Изделие соединительное			
1	1.030.9-2.7-2 ·0.86. ОСБ	МС 148	1	21,1	
2	1.030.9-2.7-2-0.87 ОСБ	МС149	1	10,1	
3	1.030.9-2.7-2-0.81. ОСБ	МС 143	2	1,3	
4	1.030.9-2.7-2-0.88 ОСБ	МС 150	1	22,7	
5	1.030.9-2.7-2-099. ОСБ	МС 151	1	22,2	

*) Крепление элементов „Т" к ж.б. колонне см. сечения I-I.

Нач. отд	Светличный		Масса
Гл. спец	Капитуловский		
Рук. гр	Корунский		
Исполн	Гельфман		
Исполн	Балакирева		
Провер	Корунский		
Н. контр	Капитуловский		

1.030.9-2.6-079.0

Узел 77

Стадия	Лист	Листов
Р	1	5

ХАРЬКОВСКИЙ ПРОМСТРОЙНИИПРОЕКТ

I - I

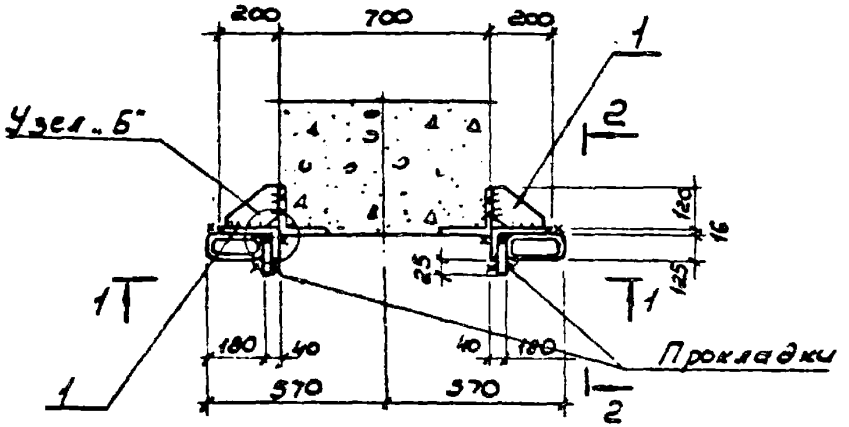

1 - 1

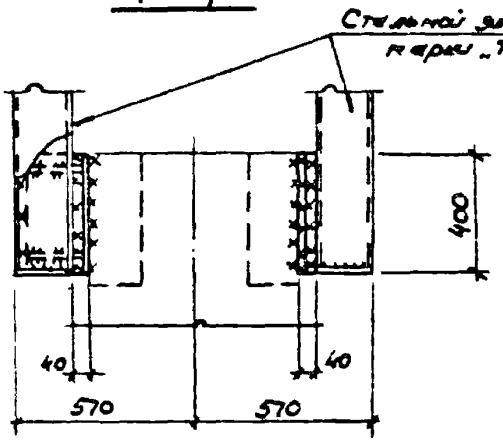

2 - 2

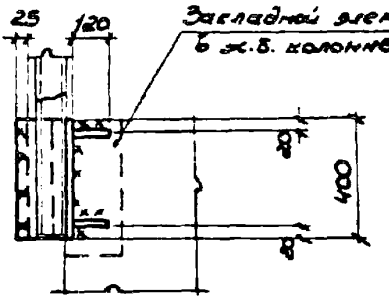

Узел „Б"

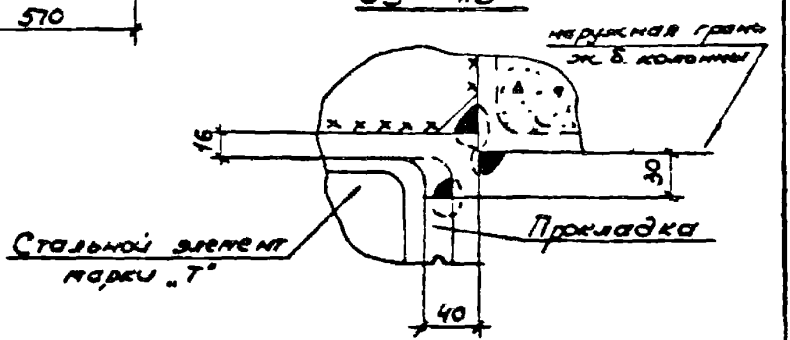

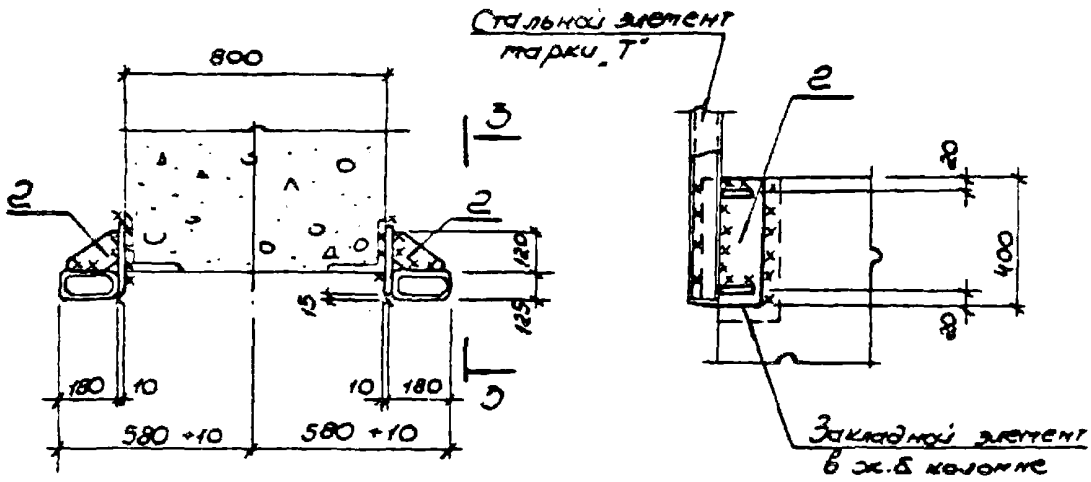

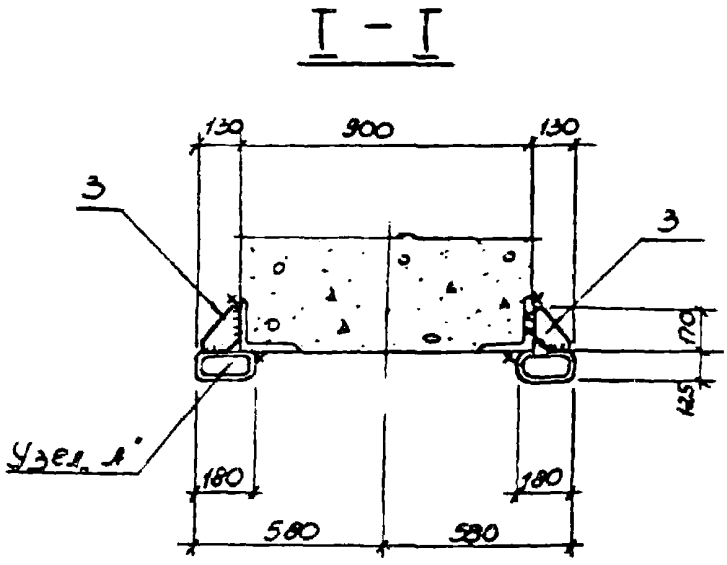

Узел "А" см. в документе 1.030.9-2.6-078.00 лист 4

I - I

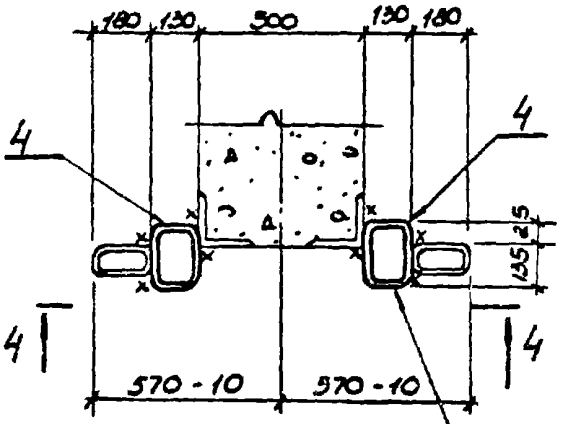

5 - 5

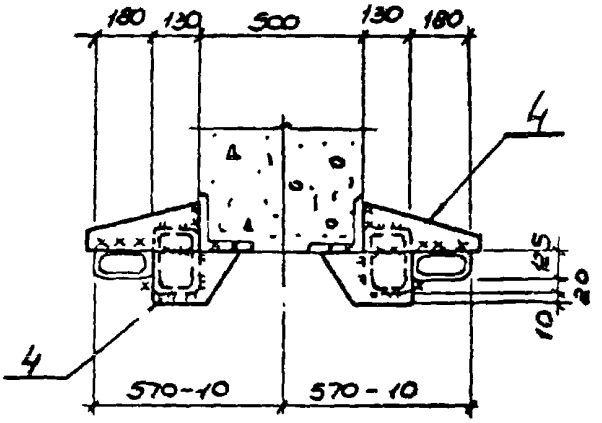

Профиль $\frac{160 \times 130 \times 7 \text{ ГОСТ } 8509\text{-}93}{\text{ВСт3сп2 ГОСТ } 380\text{-}71^{**}}$

4 - 4

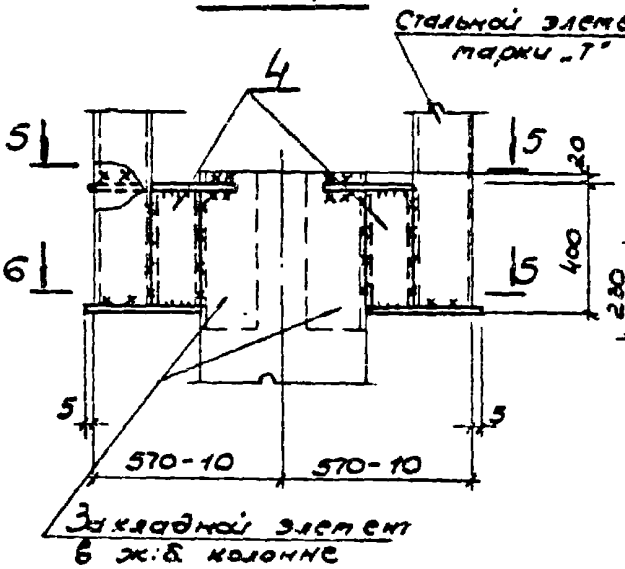

6 - 6

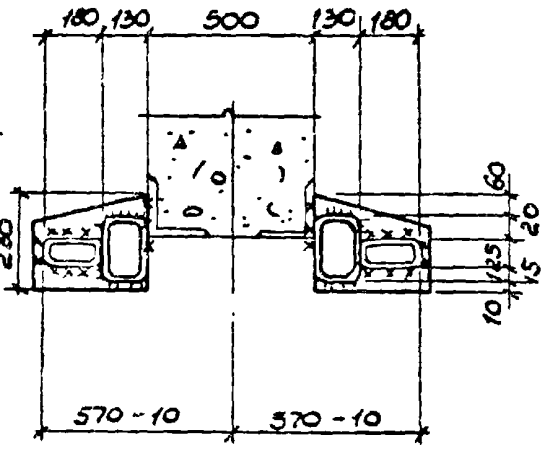

I - I

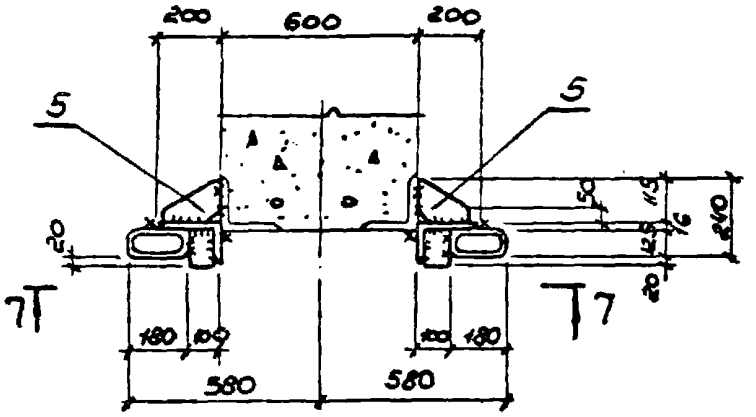

7 - 7

8 - 8

Стальной элемент марки „Т"

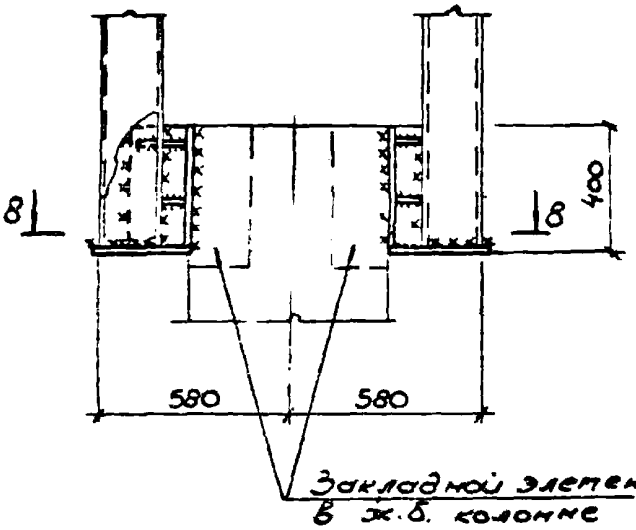

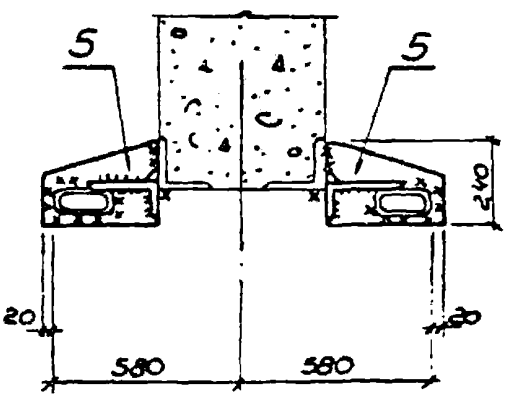

Закладной элемент в ж.б. колонне

78

Схема I

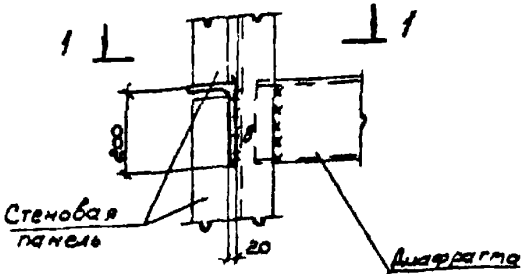

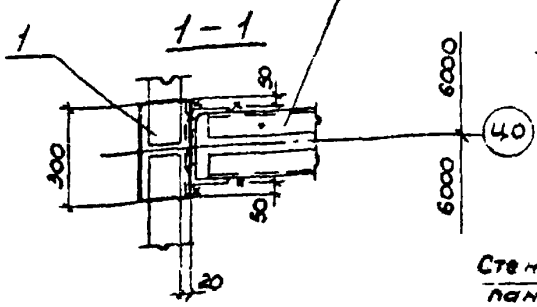

Схема II

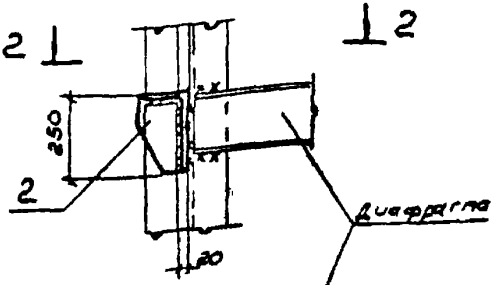

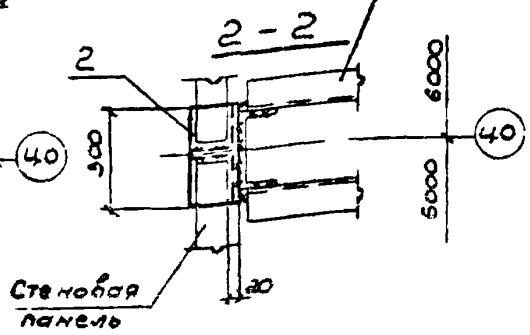

Марка поз	Обозначение	Наименование	Кол.	Масса ед., кг	Примеч.
		Сборочные единицы			
1	1.030.9-2.7-2-091.0СБ	Изделие соединительное МС 153		11,7	
2	1.030.9-2.7-2-091.0СБ	МС 154		24,8	
3	1.030.9-2.7-2-092.0СБ	МС 155			
4	1.030.9-2.7-2-091.0СБ	МС 156		3,4	
5	1.030.9-2.7-2-091.0СБ	МС 157		14,9	
6	1.030.9-2.7-2-091.0СБ	МС 162		5,6	

Масса металла диафрагм в колоннах фахверка, устанавливаемых в местах постановки опорных консолей, учтена в спецификациях колонн приведенных в вып.4 настоящей серии

Нач.отд.	Светличный		
Гл.спец.	Капитульский		
Рук.гр.	Корсунский		
Исполн.	Зинченко		
Сробер.	Корсунский		
Н.контр.	Капитульский		
Исполн.	Фельдман		

1.030.9-2 6-080 О

Узел 78

Стадия	Лист	Листов
Р	1	3

ХАРЬКОВСКИЙ ПРОМСТРОЙНИИПРОЕКТ

Схема III

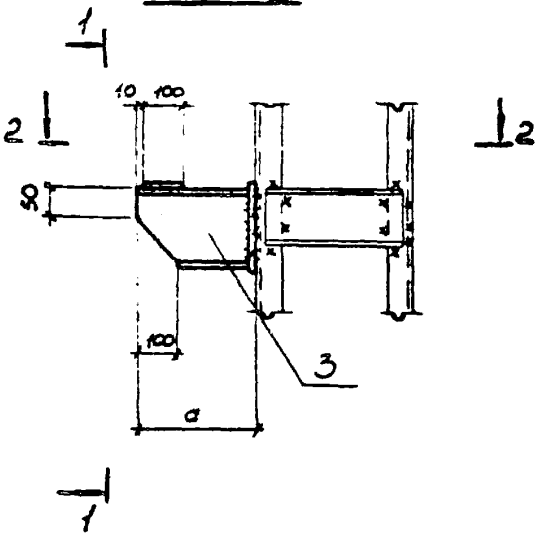

1 - 1

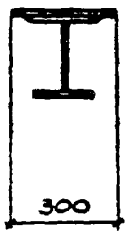

2 - 2

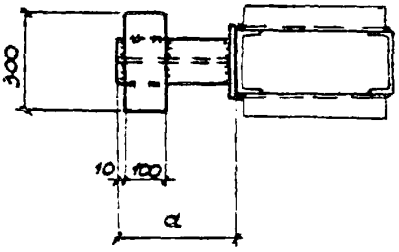

Исполнение	Марка	Размер a, мм
1.030.9-2.6-080.0		350
-01		310
-02	ТС155	270
-03		230
-04		190
-05		150

Схема IV

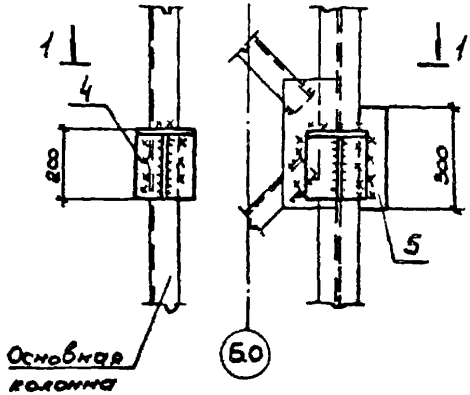

1 - 1

Схема V

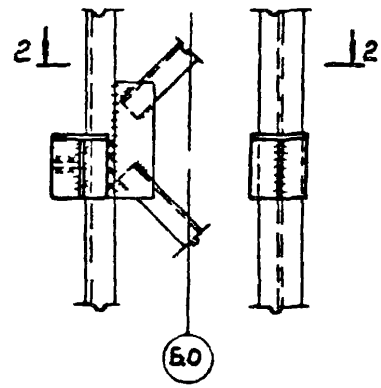

2 - 2

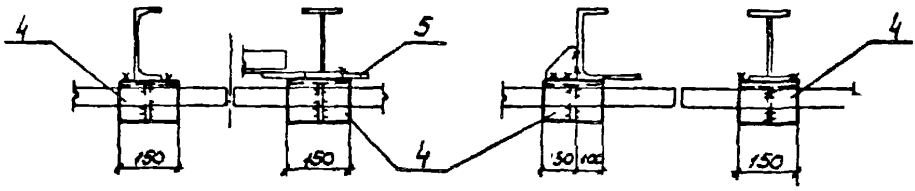

Схема VI

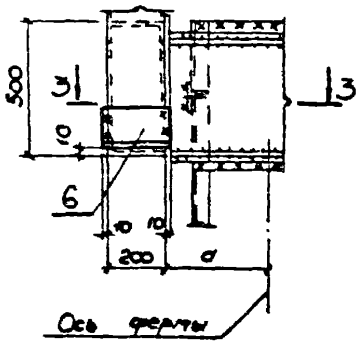

3 - 3

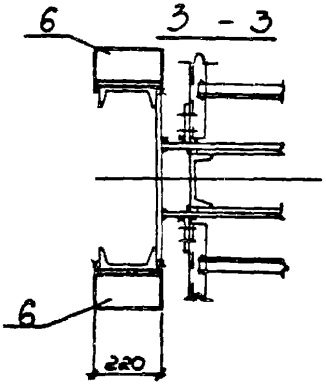

79

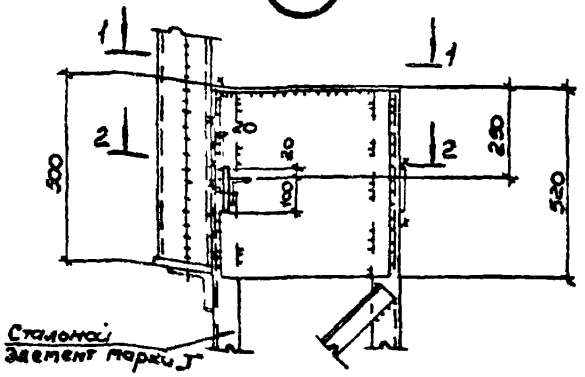

3-3

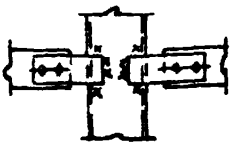

1-1

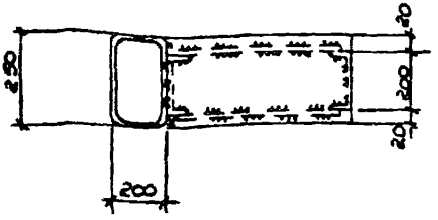

2-2

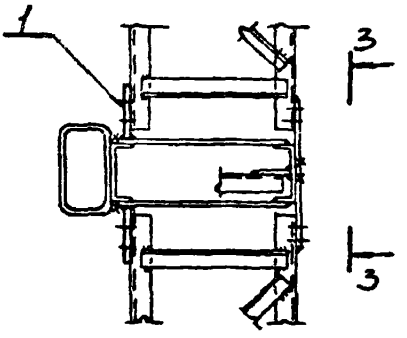

Марка поз.	Обозначение	Наименование	Кол.	Масса ед., кг	Примечание
		Сборочные единицы			
1	1.030.9-2.7-2-081.0СБ	Изделие соединительное тс 141	2	0,8	

Нач. отд.	Светличный		
Н. контр.	Каптуловский		
Гл. спец.	Каптуловский		
Рук. гр.	Корсунский		
Ст. инж.	Ярцева		
Исполн.	Зинченко		
Провер.	Корсунский		

1.030.9-2.6-081.0

Узел 79

Стадия	Лист	Листов
Р		1

ХАРЬКОВСКИЙ ПРОМСТРОЙНИИПРОЕКТ

80

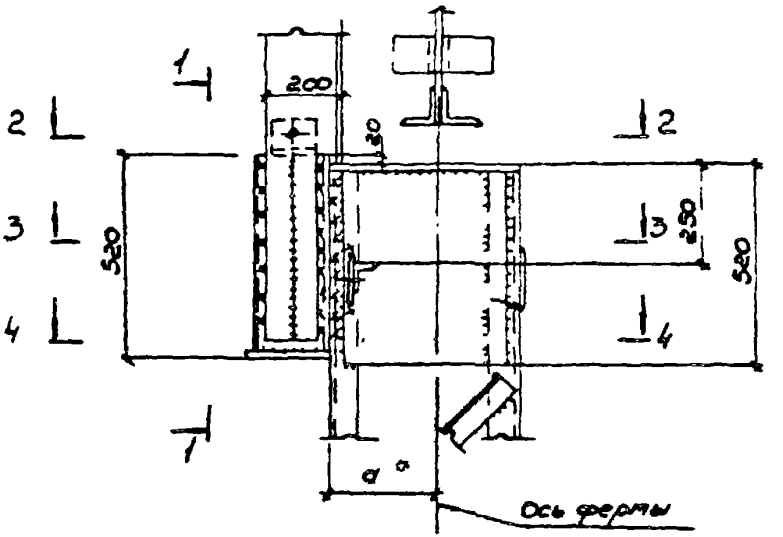

3 - 3

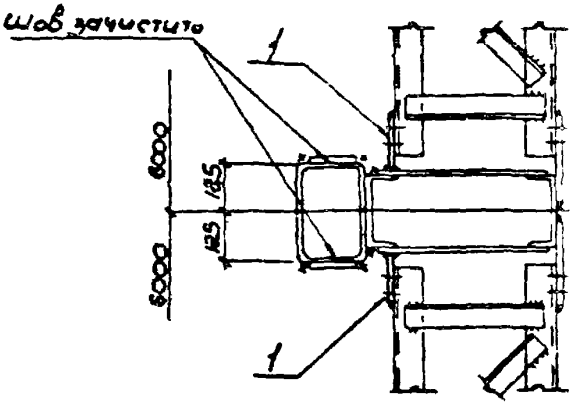

* Размер a по узлам 45÷54

Нач. отд.	Светличный		12.06.18	1.030.9 - 2.6 - 082.0
Гл. спец.	Капитульский			
Рук. гр.	Корсунский			
Исполн.	Лебедько			Узел 80
Провер.	Корсунский			
Исполн.	Фельдман			
Н. контр.	Капитульский			

Стадия	Лист	Листов
Р	1	2

ХАРЬКОВСКИЙ ПРОМСТРОЙНИЙПРОЕКТ

20434-07 1-3

1 - 1

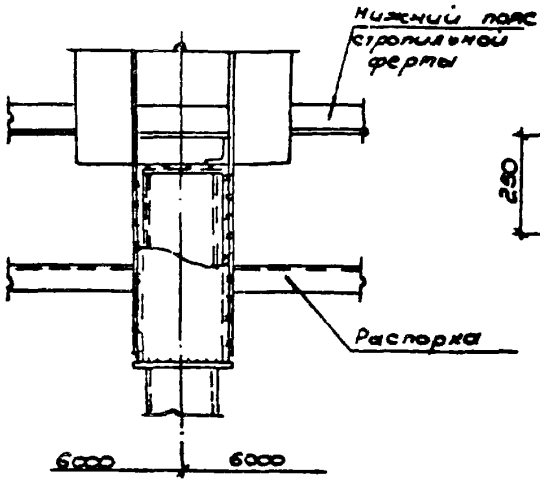

2 - 2

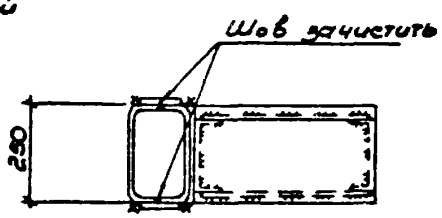

4 — 4

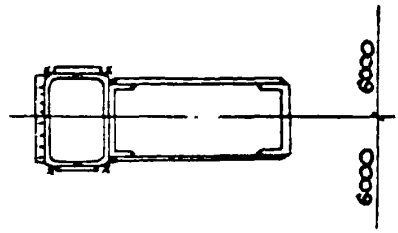

Марка поз.	Обозначение	Наименование	Кол.	Масса ед., кг	Примеч.
		Сборочные единицы			
1	1.030.9-2.7-2-081.0	Изделие соединительное МС 141	2	0,8	
2	1.030.9-2.7-2-076.0	МС 129	2	215,4	

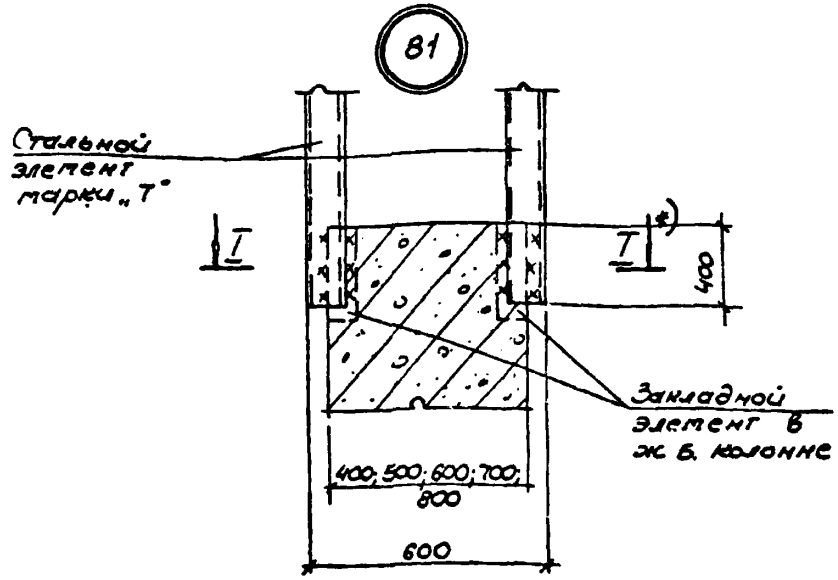

Марка поз.	Обозначение	Наименование	Кол.	Масса ед., кг	Примечание
		Сборочные единицы			
		Изделие соединительное			
1	1.030.9-2.7-2-0.81.0	МС-141	1	0,8	
2	1.030.9-2.7-2-0.81.0	МС-159	1	11,3	
3	1.030.9-2.7-2-0.81.0	МС-160	1	4,0	

*) Крепление элементов „Т" к ж.б. колонне см сечения I-I

Нач. отд.	Светличный		4.06.18
Гл. спец.	Капитульский		
Рук. гр.	Коркунский		
Исполн.	Лебедько		
Провер.	Коркунский		
Исполн.	Фельдман		
Н. контр.	Капитульский		

1.030.9-2.6-083.0

Узел 81

Стадия	Лист	Листов
Р	1	3

ХАРЬКОВСКИЙ ПРОМСТРОЙНИИПРОЕКТ

20434-07 151

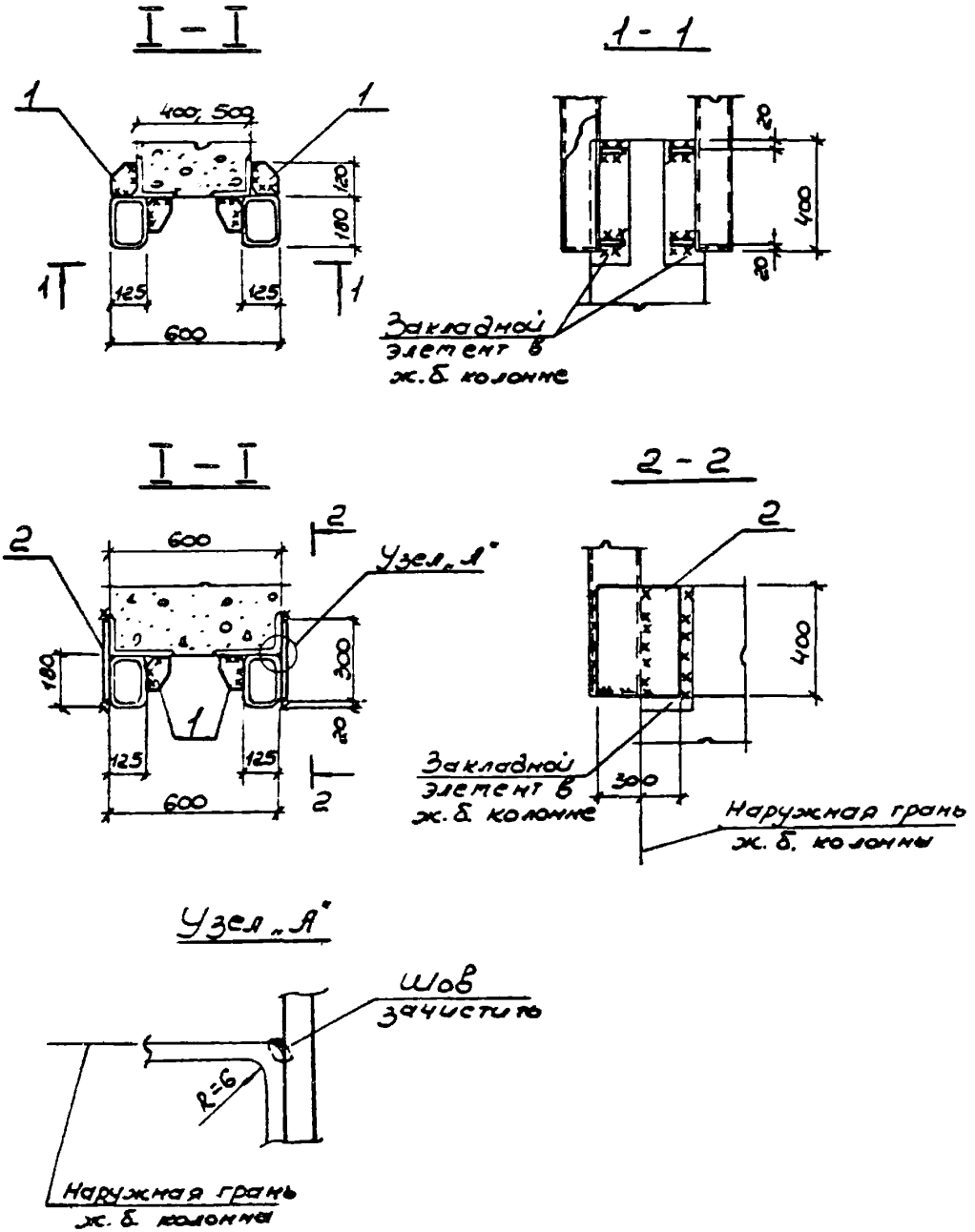

1.030.9 - 2.6 - 0830	Лист 2

20434-07 152

I — I

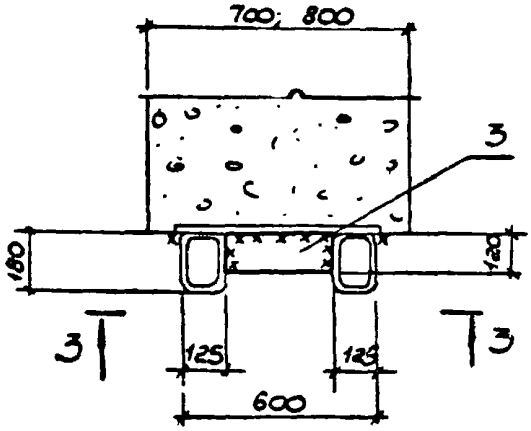
700; 800
3
180
120
3
3
125
125
600

3 - 3

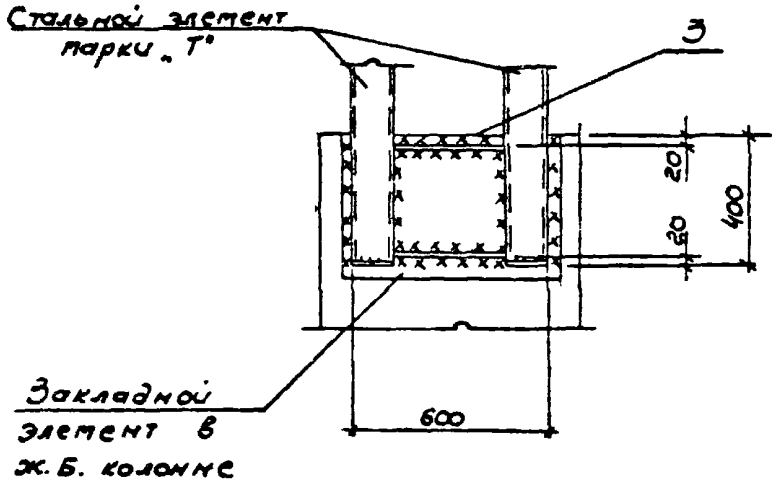
Стальной элемент
марки „Т"
3
20
20
400
Закладной
элемент в
ж.б. колонне
600

82

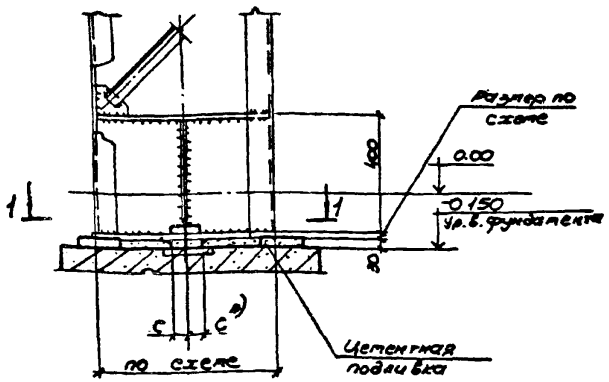

1-1

2-2

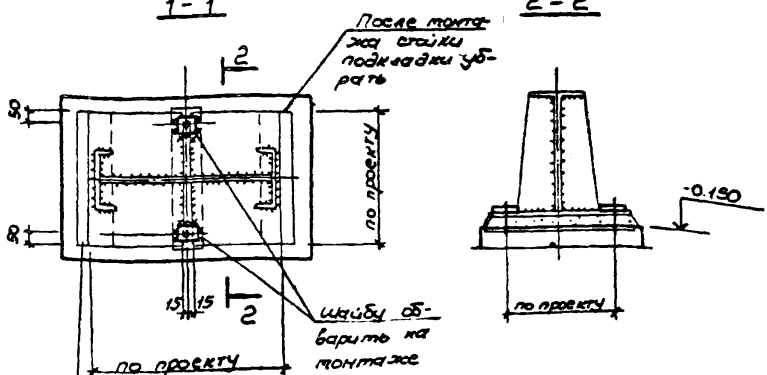

Стальная подкладка для выверки и обеспечения устойчивости стойки во время монтажа

Отверстие в шайбе d=27 под анкерный болт d=24

*) Размер „с" см. в вып. 4

Нач. отд.	Светлицкий		15.06.83
Гл. спец.	Капитульский		
Рук. гр.	Корсунский		
Ст. инж.	Ярцева		
Исполн.	Власова		
Провер.	Корсунский		
Н. контр.	Капитульский		

1.030.9-2.6-084.0

Узел 82

Стадия	Лист	Листов
Р		1

ХАРЬКОВСКИЙ ПРОМСТРОЙНИИПРОЕКТ

20434-07 154

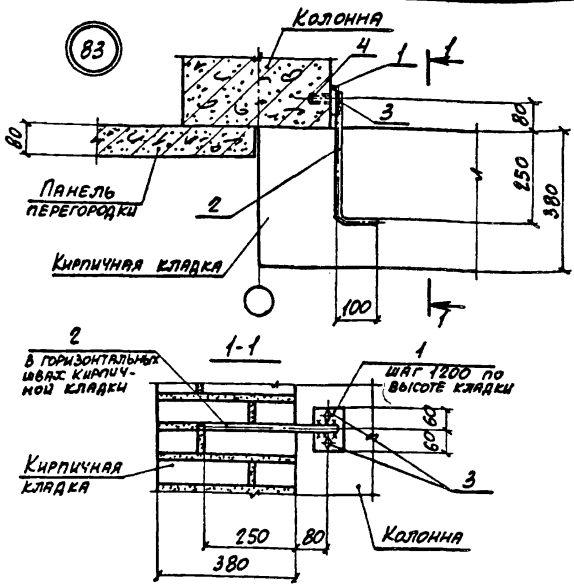

Марка, поз.	Обозначение	Наименование	Кол.	Масса ед., кг	Примеч.
		Детали			
1	1.030.9-2.7-2-0.22.0-08	Изделие соединительное МС68	1	0,5	
2	-0.00.2-65	Стержень арматурный	1	0,27	
3		Болт М10×30.58 ГОСТ 7798-70* с шайбой 10.01 ГОСТ 11371-78	2	0,03	
4	11761.00.00.000	Дюбель ДРК-М10	2	0,04	

Нач. отд.	Бродский		1.030.9-2.6-085.0
Н. контр.	Чумакова		
Э. слец.	Коротецкий		
Рук. гр.	Чумакова		Узел 83
Исполн.	Процемко		Стадия Р; Лист; Листов 1
Провер.	Чумакова		Харьковский Промстройпроект

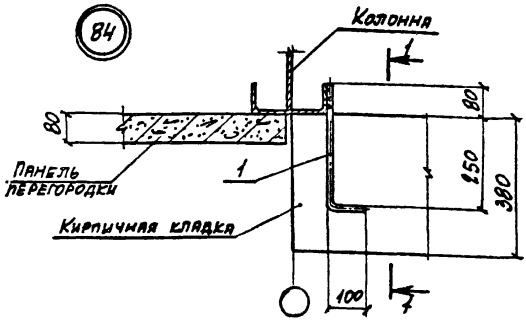

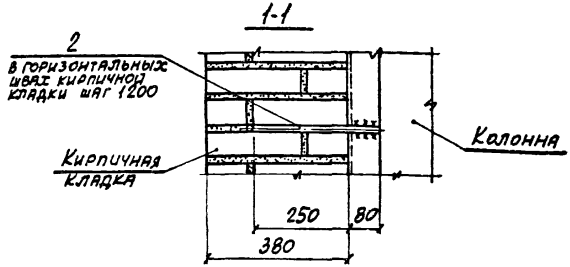

Марка, поз.	Обозначение	Наименование	Кол.	Масса ед.кг	Примеч.
		Детали			
1	1.030.9-2.7-2-0.00.2-65	Стержень арматурный	1	0,26	

Нач.отд.	Бродский		1.030.9-2.6-086.0
Н.контр.	Чумакова		
Гл.спец.	Коропецкий		
Рук.гр.	Чумакова		
Исполн.	Проценко		Узел 84
Провер.	Чумакова		

Стадия	Лист	Листов
Р		1

ХАРЬКОВСКИЙ ПРОМСТРОЙНИИПРОЕКТ

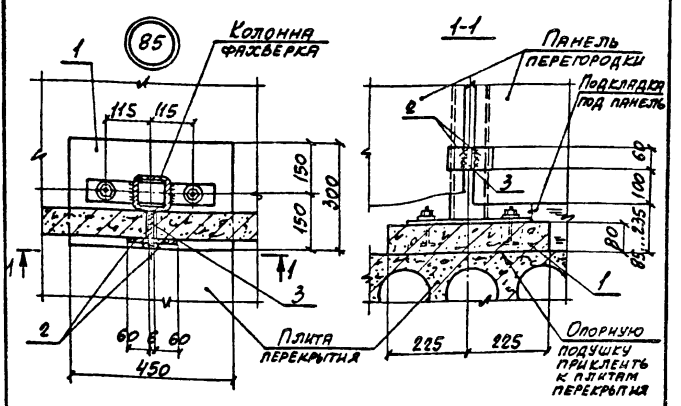

Марка, поз.	Обозначение	Наименование	Кол.	Масса ед., кг	Примеч.
		Сборочные единицы			
1	1.030.9-2.1-11.0	Подушка опорная железобетонная ОП1	1	27,0	
		Детали			
2	1.030.9-2.7-2-0.16.0-03	Изделие соединительное МС6	2	0,2	
3	-0.16.0-02	То же МС5	1	0,3	

Нач. отд.	Бродский		1.030.9-2.6-087.0
Н. контр.	Чумакова		
Гл. спец.	Коротецкий		
Рук. гр.	Чумакова		Стадия: Р; Лист: 1; Листов:
Исполн.	Проценко		Узел 85
Провер.	Чумакова		ХАРЬКОВСКИЙ ПРОМСТРОЙНИИПРОЕКТ

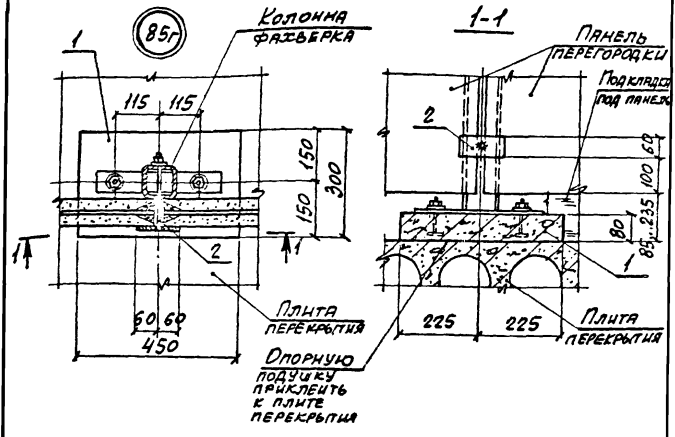

Марка, поз.	Обозначение	Наименование	Кол.	Масса ед., кг	Примеч.
		Сборочные единицы			
1	1.030.9-2.1-11.0	Подушка опорная железобетонная ОП1	1	27.0	
		Детали			
2	1.030.9-2.7-2-0.23.0	Изделие соединительное МС20	1	0,8	

Нач.отд.	Бродский		
Н. контр.	Чумакова		
Гл. спец.	Сороцецкий		
Рук. гр.	Чумакова		
Исполн.	Процепко		
Провер.	Чумакова		

1.030.9-2.6-088.0

Узел 85г

Стадия	Лист	Листов
Р		1

ХАРЬКОВСКИЙ ПРОМСТРОЙНИИПРОЕКТ

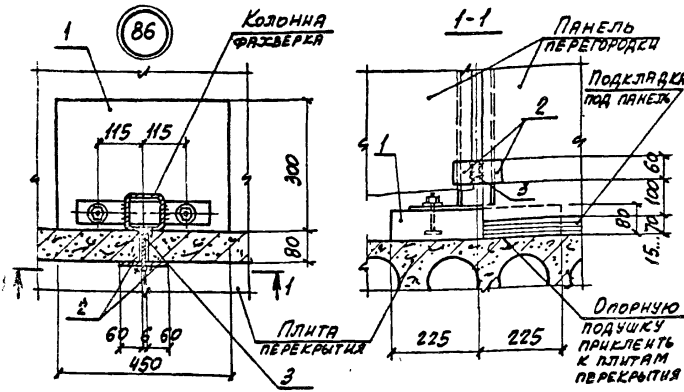

Марка поз.	Обозначение	Наименование	Кол.	Масса ед., кг	Примеч.
		Сборочные единицы			
1	1.030.9-2.1-11.0-01	Подушка опорная железобетонная ОП2	1	27,0	
		Детали			
2	1.030.9-2.7-2-0.16.0-03	Изделие соединительное МС6	2	0,2	
3	-0.16.0-02	То же МС5	1	0,3	

Нач. отд.	Бродский		1.030.9-2.6-089.0
Н. контр.	Чумакова		
Гл. спец.	Коротецкий		
Рук. гр.	Чумакова		Стадия Р / Лист 1 / Листов 1
Исполн.	Проценко		Узел 86
Провер.	Чумакова		ХАРЬКОВСКИЙ ПРОМСТРОЙНИИПРОЕКТ

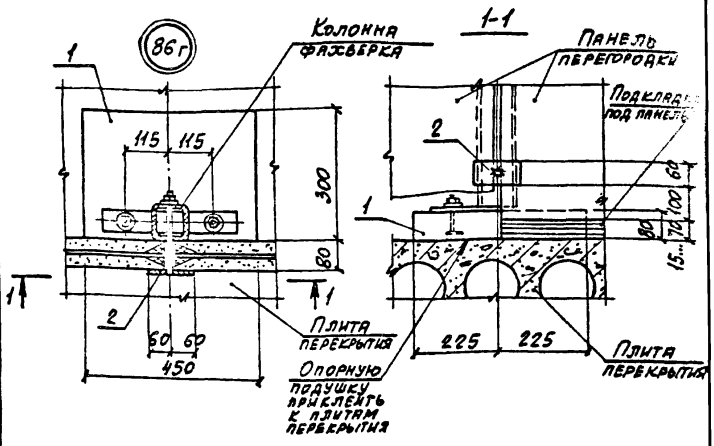

Марка, поз.	Обозначение	Наименование	Кол.	Масса ед., кг	Примеч.
		Сборочные единицы			
1	1.030.9-2.1-11.0-01	Подушка опорная железобетонная ОП2	1	27,0	
		Детали			
2	1.030.9-2.7-2-0.23.0	Изделие соединительное МС20	1	0,8	

Нач. отд.	Бродский	
Н. контр.	Чумакова	
Гл. спец.	Боротецкий	
Рук. гр.	Чумакова	
Исполн.	Прощенко	
Провер.	Чумакова	

1.030.9-2.6-090.0

Узел 86г

Стадия	Лист	Листов
Р		1

ХАРЬКОВСКИЙ ПРОМСТРОЙНИИПРОЕКТ

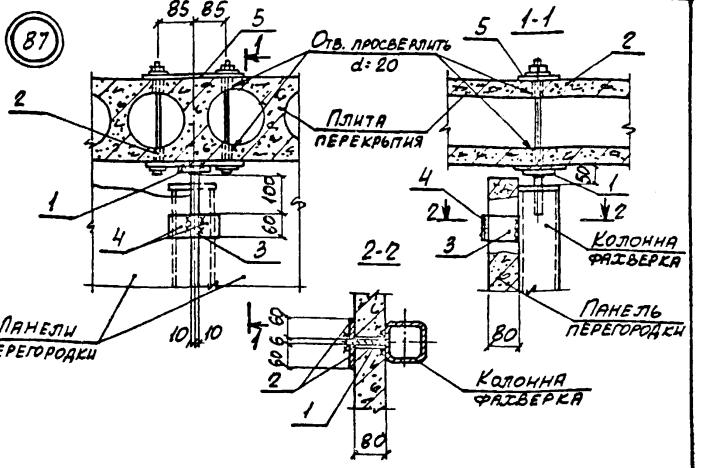

Марка, поз.	Обозначение	Наименование	Кол.	Масса ед., кг	Примеч.
		Сборочные единицы			
1	1.030.9-2.7-2-0.17.0	Изделие соединительное МС3	1	1,7	
2	-0.20.0-01	То же МС12	1	2,9	
		Детали			
3	1.030.9-2.7-2-0.16.0-02	Изделие соединительное МС5	1	0,3	
4	-0.16.0-03	То же МС6	2	0,2	
5	-0.22.0	—"— МС16	1	1,6	

Нач. отд.	Бродский	
Н. контр.	Чумакова	
Гл. спец.	Коротецкий	
Рук. гр.	Чумакова	
Исполн.	Процепко	
Провер.	Чумакова	

1.030.9-2.6-091.0

Узел 87

Стадия	Лист	Листов
Р		1

ХАРЬКОВСКИЙ ПРОМСТРОЙНИИПРОЕКТ

20434-07 16!

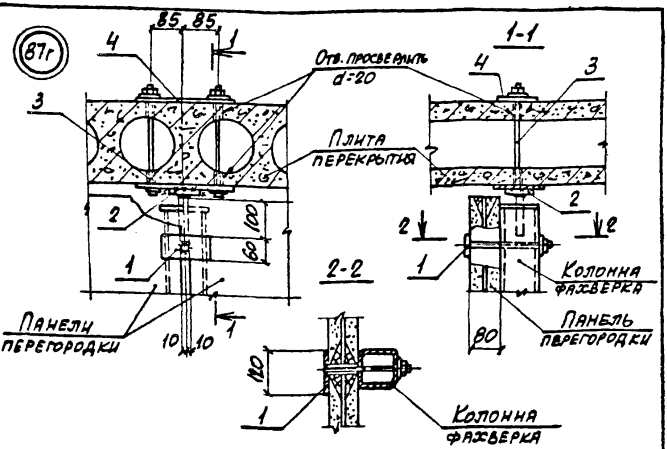

Марка, поз.	Обозначение	Наименование	Кол.	Масса ед., кг	Примеч.
		Сборочные единицы			
1	1.030.9-2.7-2-0.23.0	Изделие соединительное МС20	1	0,8	
2	-0.17.0	То же МС3	1	1,7	
3	-0.20.0-01	—»— МС12	1	2,9	
		Детали			
4	1.030.9-2.7-2-0.22.0	Изделие соединительное МС16	1	1,6	

Нач. отд.	Бродский		1.030.9-2.6-092.0
Н. контр.	Чумакова		
Гл. спец.	Коротецкий		
Рук. гр.	Чумакова		
Исполн.	Проценко		Узел 87г
Провер.	Чумакова		

Стадия	Лист	Листов
Р		1

ХАРЬКОВСКИЙ ПРОМСТРОЙНИИПРОЕКТ

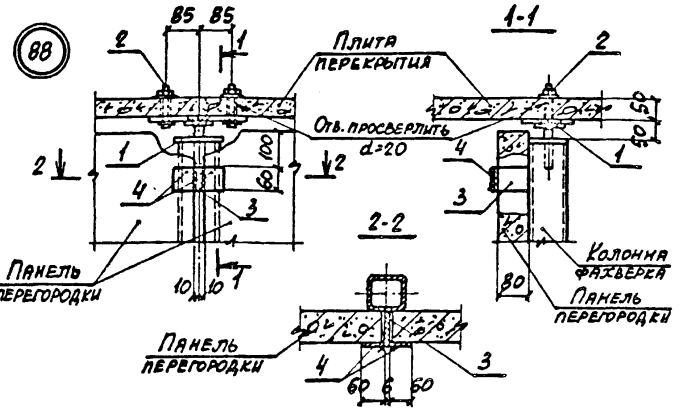

Марка поз.	Обозначение	Наименование	Кол.	Масса ед., кг	Примеч.
		Сборочные единицы			
1	1.030.9-2.7-2-0.17.0	Изделие соединительное МС3	1	1,7	
2	-0.20.0	То же МС10	1	2,6	
		Детали			
3	1.030.9-2.7-2-0.16.0-02	Изделие соединительное МС5	1	0,3	
4	-0.16.0-03	То же МС6	2	0,2	

Нач. отд.	Бродский		1.030.9-2.6-093.0
Н. контр.	Чумакова		
Э. спец.	Коротецкий		
Рук. гр.	Чумакова		
Исполн.	Грошенко		Узел 88
Провер.	Чумакова		

Стадия	Лист	Листов
Р	2	1

ХАРЬКОВСКИЙ ПРОМСТРОЙНИИПРОЕКТ

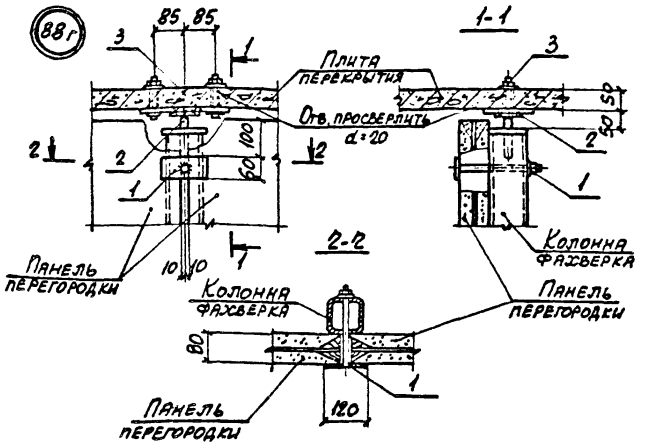

Марка поз.	Обозначение	Наименование	Кол.	Масса ед., кг	Примеч.
		Сборочные единицы			
1	1.030.9-2.7-2-0.23.0	Изделие соединительное МС20	1	0,8	
2	-0.17.0	То же МС3	1	1,7	
3	-0.20.0	—"— МС10	1	2,6	

Нач. отд.	Брдский		1.030.9-2.6-094.0	
Н. контр.	Чумакова			
Гл. спец.	Коротецкая			
Рук. гр.	Чумакова		Узел 88г	Стадия: Р; Лист: 1; Листов: 1
Исполн.	Процепко			
Провер.	Чумакова			Харьковский Промстройниипроект

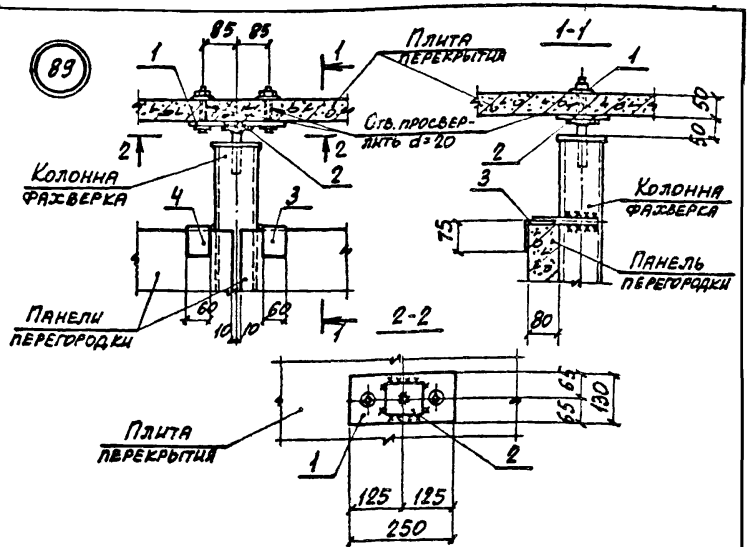

Марка, поз.	Обозначение	Наименование	Кол.	Масса ед., кг	Примеч.
		Сборочные единицы			
1	1.030.9-2.7-2-0.20.0	Изделие соединительное МС10	1	2,6	
2	-0.17.0	То же МС3	1	1,7	
3	-0.19.0-02	—"— МС15	1	0,5	
4	-0.19.0-03	—"— МС15а	1	0,5	

Нач. отд.	Бродский		
Н. контр.	Чумакова		
Гл. спец.	Коробецкий		
Гл. гр.	Чумакова		
Исполн.	Проценко		
Провер.	Чумакова		

1.030.9-2.6-095.0

Узел 89

Стадия	Лист	Листов
Р		1

ХАРЬКОВСКИЙ ПРОМСТРОЙНИИПРОЕКТ

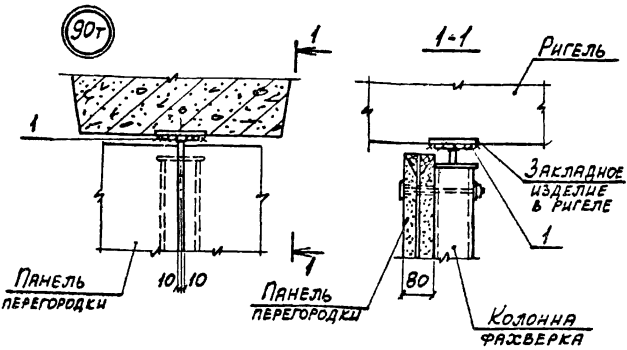

Марка, поз.	Обозначение	Наименование	Кол.	Масса ед. кг	Примеч.
		Сборочные единицы			
1	1.030.9-2.7-2-0.17.0	Изделие соединительное МС3	1	1,7	

Нач. отд.	Бродский		1.030.9-2.6-096.0
Н. контр.	Чумакова		
Гл. спец.	Коротецкий		
Рук. гр.	Чумакова		Стадия: Р; Лист; Листов: 1
Исполн.	Фомичев		Узел 90т
Провер.	Чумакова		ХАРЬКОВСКИЙ ПРОМСТРОЙНИИПРОЕКТ

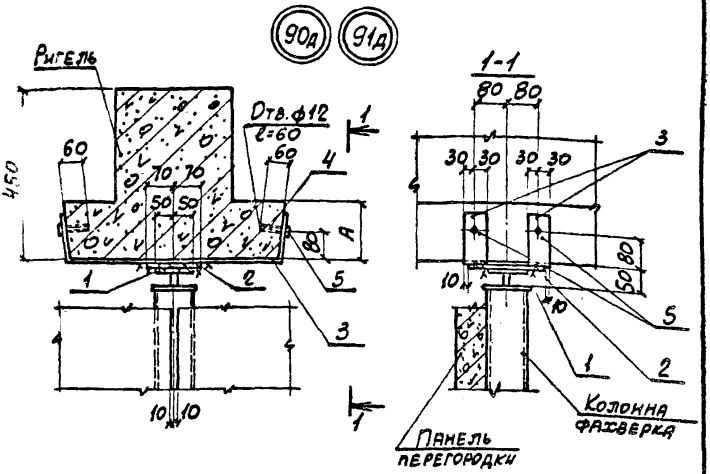

Обозначение	Марка	A, мм
1.030.9-2.6-097.0	Узел 90д	150
-01	Узел 91д	220

Нач. отд.	Бродский		
Н. контр.	Чумакова		
Гл. спец.	Коротецкий		
Рук. гр.	Чумакова		
Исполн.	Фомичев		
Провер.	Чумакова		

1.030.9-2.6-097.0

Узел (90д, 91д)

Стадия	Лист	Листов
Р	1	2

ХАРЬКОВСКИЙ ПРОМСТРОЙНИИПРОЕКТ

Марка, поз.	Обозначение	Наименование	Кол.	Масса ед., кг	Примеч
		Сборочные единицы			
1	1.030.9-2.7-2-0.17.0	Изделие соединительное МС 3	1	1,7	
		Детали			
2	1.030.9-2.7-2-0.16.0-06	Изделие соединительное МС11	1	1,8	
4	11761.00.00.000	Дюбель ДРК-М10	4	0,04	
5		Болт. М10×30.58 ГОСТ 7798-70 с шайбой 10.01 ГОСТ 11371-78	4	0,03	
	Переменные данные	для исполнений			
		1.030.9-2.6-097.0			Узел 90д
		Детали			
3	1.030.9-2.7-2-0.53.0	Изделие соединительное МС104	2	2,2	
		1.030.9-2.6-097.0-01			Узел 91д
		Детали			
3	1.030.9-2.7-2-0.53.0-01	Изделие соединительное МС105	2	2,1	

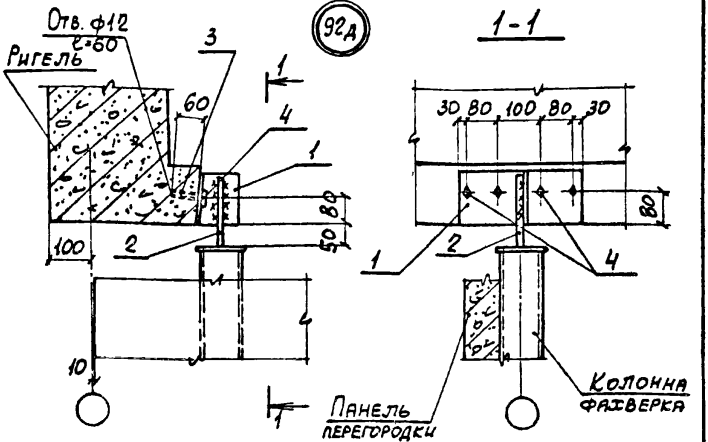

Марка, поз.	Обозначение	Наименование	Кол.	Масса ед., кг	Примеч.
		Сборочные единицы			
1	1.030.9-2.7-2-0.54.0-01	Изделие соединительное МС107	1	2,7	
		Детали			
2	1.030.9-2.7-2-000.2-52	Стержень арматурный	1	0,9	
3	11761.00.00.000	Дюбель ДРК-М10	4	0,04	
4		Болт М10х30.58 ГОСТ 7798-70* с шайбой 10.01 ГОСТ 11371-78	4	0,03	

Нач. отд.	Бродский		1.030.9-2.6-098.0
Н. контр.	Чумакова		
Гл. спец.	Коротецкий		
Рук. гр.	Чумакова		Стадия Р / Лист / Листов 1
Исполн.	Фомичев		Узел 92д
Провер.	Чумакова		ХАРЬКОВСКИЙ ПРОМСТРОЙНИИПРОЕКТ

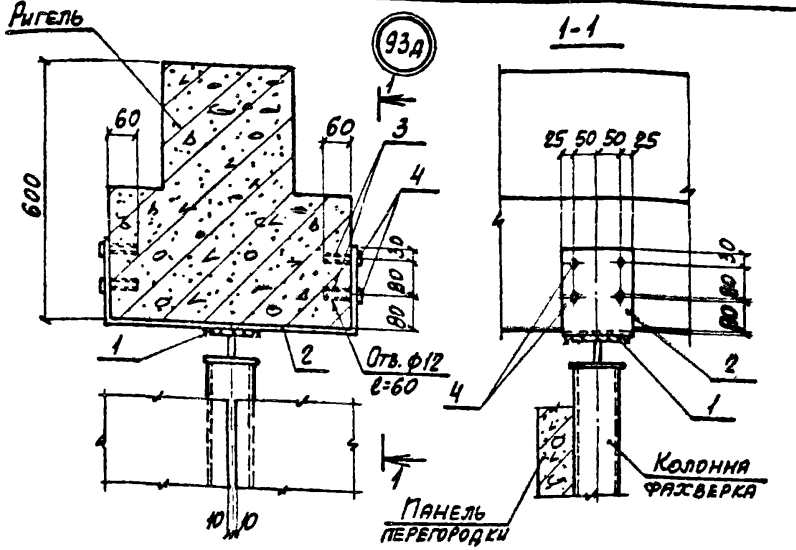

Марка, поз.	Обозначение	Наименование	Кол.	Масса ед., кг	Примеч.
		Сборочные единицы			
1	1.030.9-2.7-2-0.17.0	Изделие соединительное МС3	1	1,7	
		Детали			
2	1.030.9-2.7-2-0.56.0	Изделие соединительное МС109	1	6,6	
3	11761.00.00.000	Дюбель ДРК-М10	8	0,04	
4		Болт М10*30.5В ГОСТ 7798-70* с шайбой 10.01 ГОСТ 11371-78	8	0,03	

Нач.отд.	Бродский	1.030.9-2.6-099.0	
Н.контр.	Чумакова		
Гл.спец.	Коротецкий		
Рук.гр.	Чумакова		
Исполн.	Фомичев	Узел 93д	Стадия: Р; Лист: ; Листов: 1
Провер.	Чумакова		Харьковский Промстройниипроект

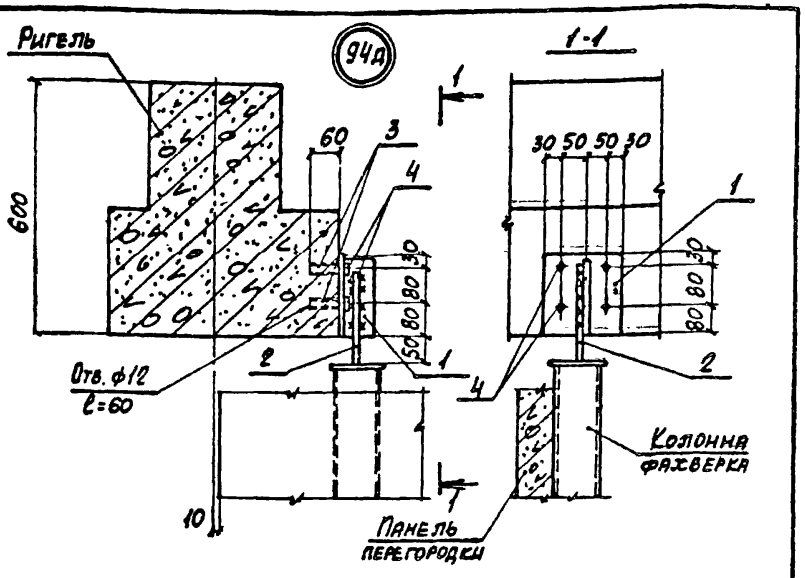

Марка, поз.	Обозначение	Наименование	Кол.	Масса ед., кг	Примеч.
		Сборочные единицы			
1	1.030.9-2.7-2-0.57.0	Изделие соединительное МС110	1	2,6	
		Детали			
2	1.030.9-2.7-2-0.00.2-52	Стержень арматурный	1	0,9	
3	11761.00.00.000	Дюбель ДРК-М10	4	0,04	
4		Болт М10х30.38 ГОСТ 7798-70* с шайбой 10.01 ГОСТ 11371-78	4	0,03	

Нач. отд.	Бродский		1.030.9-2.6-100.0
Н. контр.	Чумакова		
Гл. спец.	Долгецкая		
Рук. гр.	Чумакова		Узел 94д
Конс. пр.	Фомичев		
Провер.	Чумакова		

Стадия	Лист	Листов
Р		1

ХАРЬКОВСКИЙ ПРОМСТРОЙПРОЕКТ

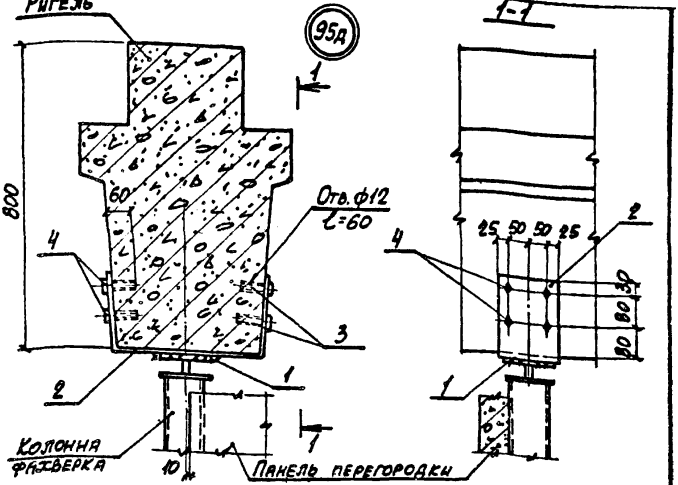

Марка, поз.	Обозначение	Наименование	Кол.	Масса ед., кг	Примеч.
		Сборочные единицы			
1	1.030.9-2.7-2-0.17.0	Изделие соединительное МС3	1	1,7	
		Детали			
2	1.030.9-2.7-2-0.58.0	Изделие соединительное МС111	1	5,4	
3	11761.00.00.000	Дюбель ДРК-М10	8	0,04	
4		Болт М10х30.58 ГОСТ 7798-70* с шайбой 10.01 ГОСТ 11371-78	8	0,03	

Нач. отд.	Бродский		1.030.9-2.6-101.0
Н. контр.	Чумакова		
Гл. спец.	Коротецкий		
Рук. гр.	Чумакова		Стадия: Р; Лист: —; Листов: 1
Исполн.	Гурович		Узел 95д
Провер.	Чумакова		ХАРЬКОВСКИЙ ПРОМСТРОЙНИИПРОЕКТ

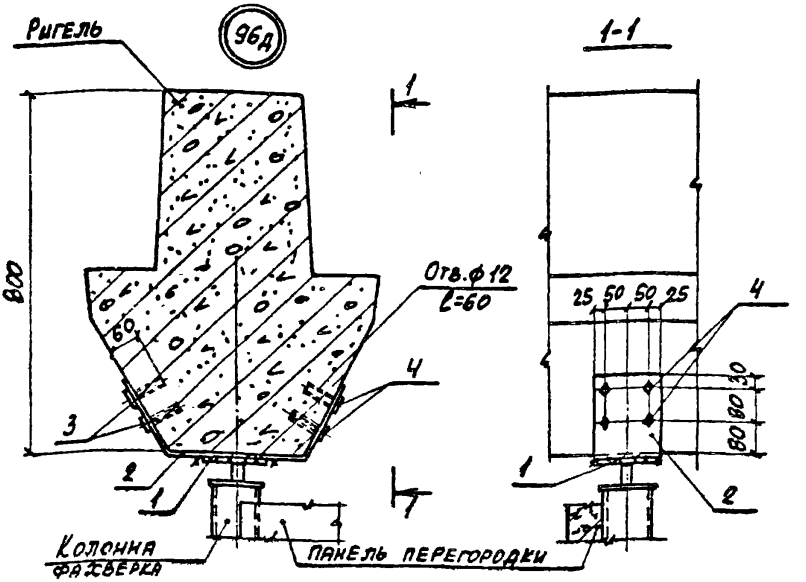

Марка, поз.	Обозначение	Наименование	Кол.	Масса ед., кг	Примеч.
		Сборочные единицы			
1	1.030.9-2.7-2-0.17.0	Изделие соединительное МС3	1	1,7	
		Детали			
2	1.030.9-2.7-2-0.58.0-01	Изделие соединительное МС113	1	5,4	
3	11761.00.00.000	Дюбель ДРК-М10	8	0,04	
4		Болт М10×30.58 ГОСТ 7798-70 с шайбой 10.01 ГОСТ 11371-78	8	0,03	

Нач. отд.	Бродский		
Н. контр.	Чумакова		
Гл. спец.	Коротецкий		
Рук. гр.	Чумакова		
Исполн.	Гурович		
Провер.	Чумакова		

1.030.9-2.6-102.0

Узел 96д

Стадия	Лист	Листов
Р		1

ХАРЬКОВСКИЙ ПРОМСТРОЙНИИПРОЕКТ

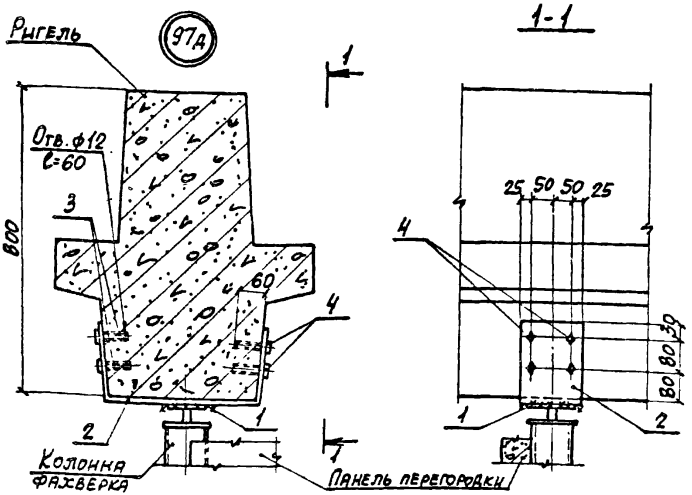

Марка, поз.	Обозначение	Наименование	Кол.	Масса ед., кг	Примеч.
		Сборочные единицы			
1	1.030.9-2.7-2-0.17.0	Изделие соединительное МС3	1	1,7	
		Детали			
2	1.030.9-2.7-2-0 58.0-02	Изделие соединительное МС114	1	5,4	
3	11761.00.00.000	Дюбель ДРК-М10	8	0,04	
4		Болт М10х30.58 ГОСТ 7798-70* с шайбой 10.01 ГОСТ 11371-78	8	0,03	

Нач. отд.	Бродский		1.030.9-2.6-103.0
Н. контр.	Чумакова		
Гл. спец.	Коротецкий		
Рук. гр.	Чумакова		Узел 97д
Исполн.	Гурович		Стадия Р; Лист; Листов 1
Провер.	Чумакова		Харьковский Промстройниипроект

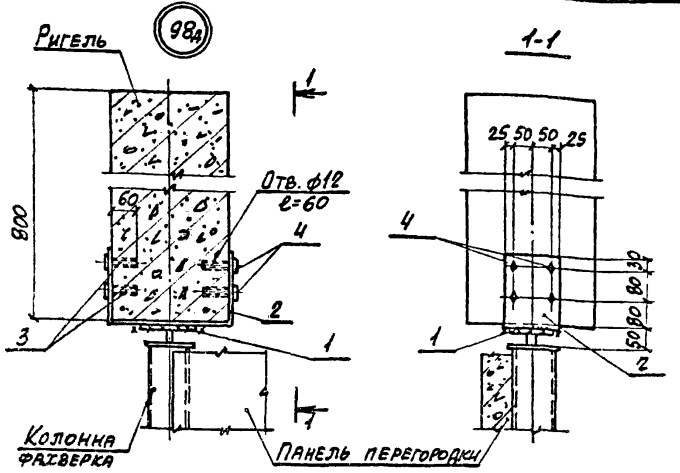

Марка, поз.	Обозначение	Наименование	Кол.	Масса ед., кг	Примеч.
		Сборочные единицы			
1	1.030.9-2.7-2-0.17.0	Изделие соединительное МС3	1	1,7	
		Детали			
2	1.030.9-2.7-2-0.56.0-01	Изделие соединительное МСН2	1	5,4	
3	11761.00.00.000	Дюбель ДРК-М10	8	0,04	
4		Болт М10х30.5В ГОСТ 7798-70* с шайбой 10.01 ГОСТ 11371-78	8	0,03	

Нач. отд.	Бродский		
Н. контр.	Чумакова		
Гл. спец.	Корпецкий		
Рук. гр.	Чумакова		
Исполн.	Гурович		
Провер.	Чумакова		

1.030.9-2.6-104.0

Узел 98д

Стадия	Лист	Листов
Р		1

ХАРЬКОВСКИЙ ПРОМСТРОЙНИИПРОЕКТ

Инв. № 37 175

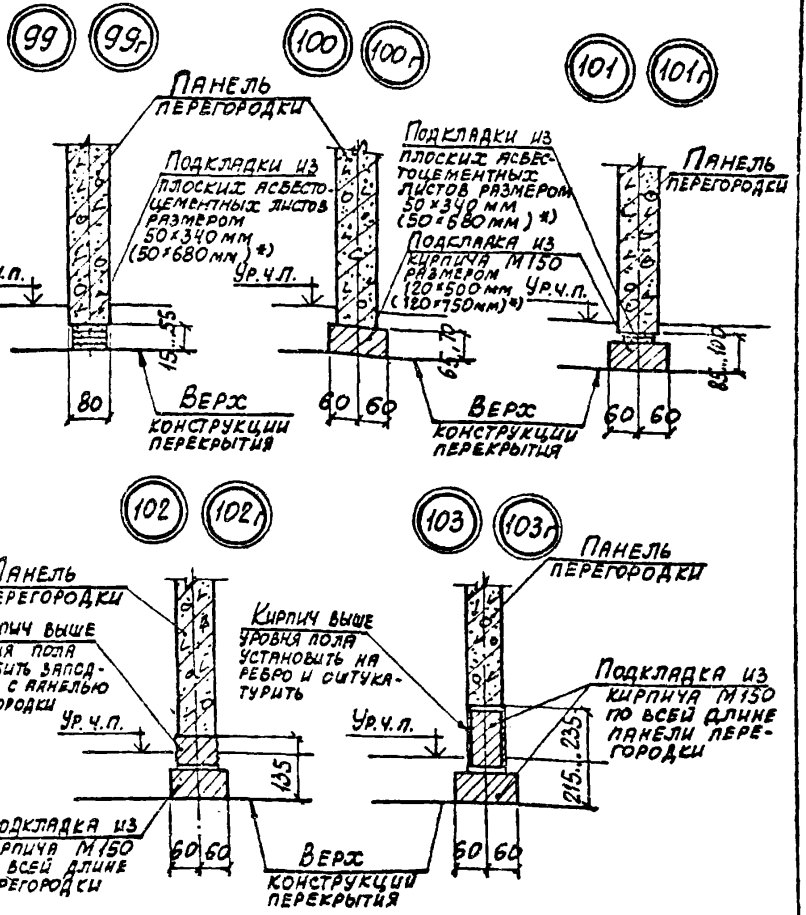

*) Размер подкладки при высоте этажа 3,6 м и более

Нач.отд	Бродский		1.030.9-2.6-105.0
Н.контр.	Чумакова		
Гл.спец.	Коротецкий		
Рук.гр.	Чумакова		
Исполн.	Проценко		Узел (99...103; 99г...103г)
Провер.	Чумакова		

Стадия	Лист	Листов
Р	1	

ХАРЬКОВСКИЙ ПРОМСТРОЙНИИПРОЕКТ

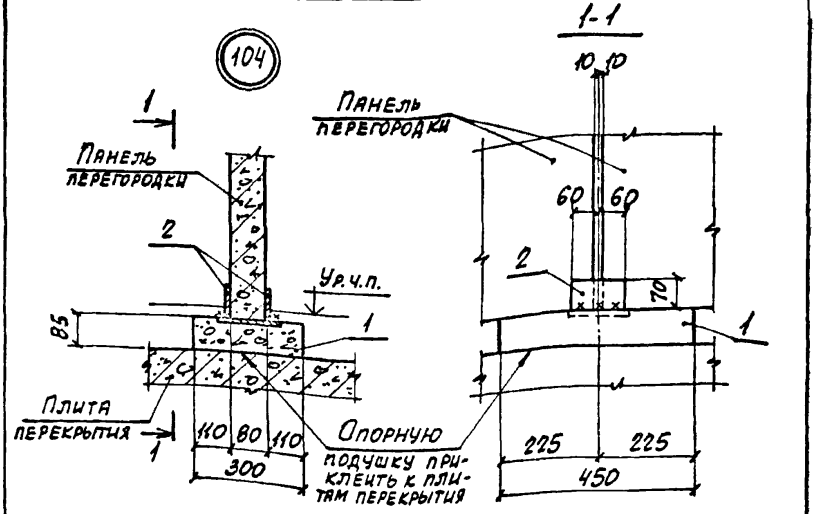

Марка, поз.	Обозначение	Наименование	Кол.	Масса ед., кг	Примеч.
		Сборочные единицы			
1	1.030.9-2.1-11.0-02	Подушка опорная железобетонная ОП3	1	27,0	
		Детали			
2	1.030.9-2.7-2-0.16.0	Изделие соединительное МС1	2	0,33	

Нач. отд.	Бродский		
Н. контр.	Чумакова		
Гл. спец.	Коротецкий		
Рук. гр.	Чумакова		
Исполн.	Проценко		
Провер.	Чумакова		

1.030.9-2.6-106.0

Узел 104

Стадия	Лист	Листов
Р		1

ХАРЬКОВСКИЙ ПРОМСТРОЙНИИПРОЕКТ

2-737-07 177

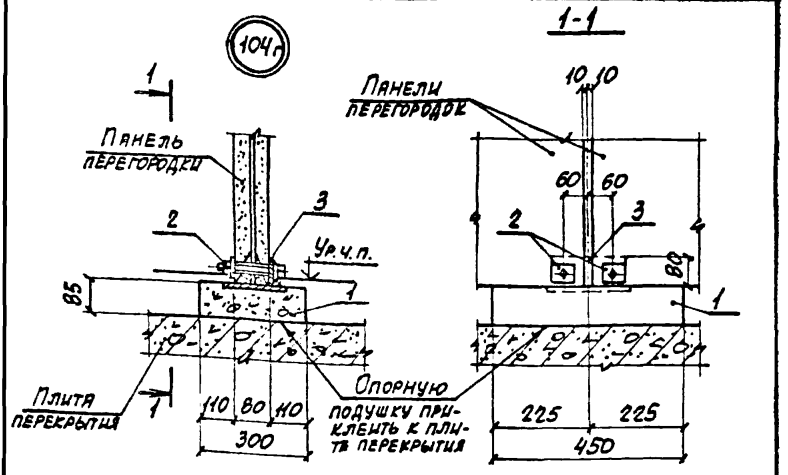

Марка, поз.	Обозначение	Наименование	Кол.	Масса ед., кг	Примеч.
		Сборочные единицы			
1	1.030.9-2.1-11.0-02	Подушка опорная железобетонная ОП3	1	27,0	
2	Л-2-0.21.0	Изделие соединительное МС13	2	0,2	
		Детали			
3	1.030.9-2.7-2-0.22.0-04	Изделие соединительное МС25	1	0.9	

Нач. отд.	Бродский		1.030.9-2.6-107.0		
Н.контр.	Чумакова				
Гл.спец.	Коротецкий				
Рук.гр.	Чумакова				
Исполн.	Проценко		Узел 104г	Стадия	Лист	Листов
Провер.	Чумакова			Р		1
				ХАРЬКОВСКИЙ ПРОМСТРОЙНИИПРОЕКТ		

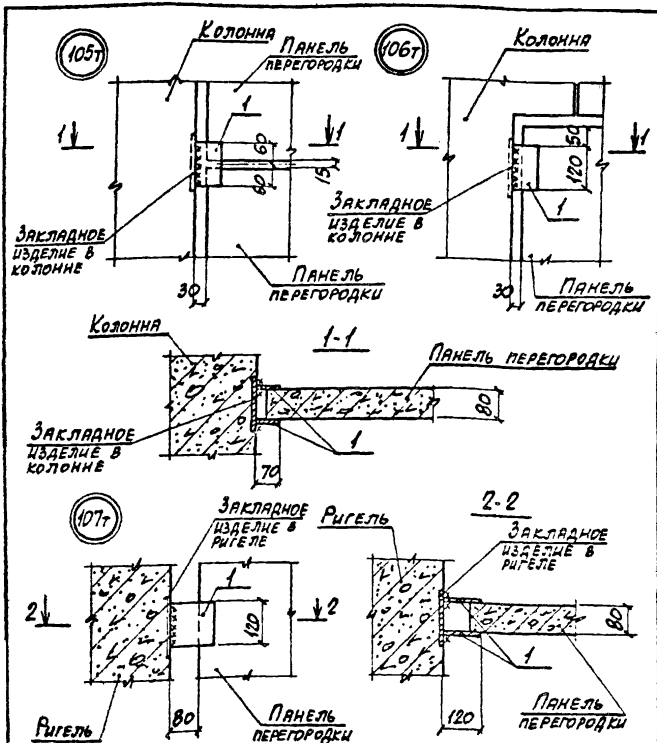

Нач. отд.	Бродский		1.030.9-2.6-108.0			
Н. контр.	Чумакова					
Гл. спец.	Сорочинский					
Рук. гр.	Чумакова			Стадия	Лист	Листов
Исполн.	Проценко		Узел (105т... 107т)	Р	1	2
Провер.	Чумакова			ХАРЬКОВСКИЙ ПРОМСТРОЙПРОЕКТ		

22-30-07 179

Марка, поз.	Обозначение	Наименование	Кол.	Масса ед., кг	Примеч.
		Узел 105т			
		Детали			
1	1.030.9-2.7-2-0.16.0	Изделие соединительное МС1	2	0,4	
		Узел 106т			
		Детали			
1	1.030.9-2.7-2-0.16.0	Изделие соединительное МС1	2	0,4	
		Узел 107т			
		Детали			
1	1.030.9-2.7-2-0.16.0-01	Изделие соединительное МС2	2	0,7	

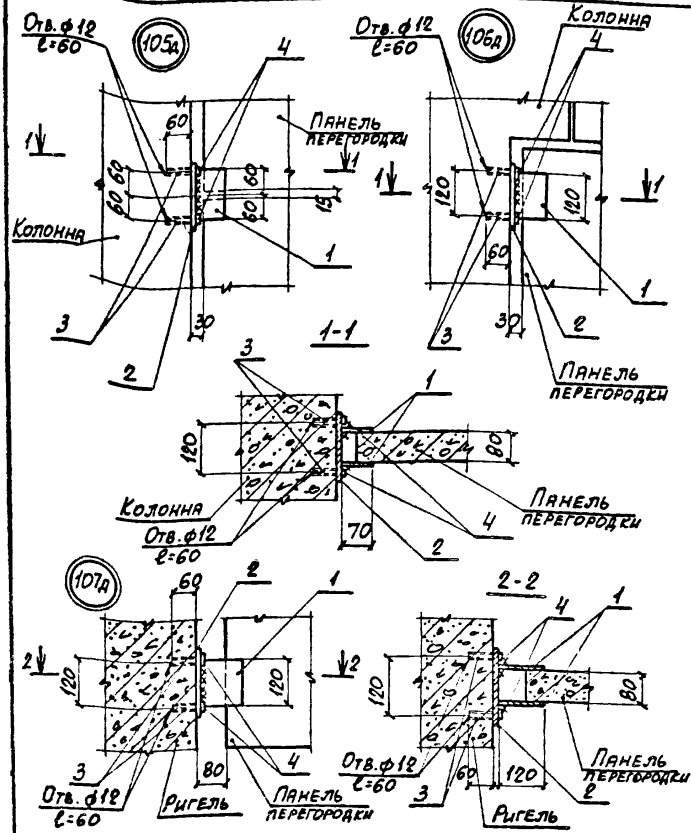

Нач. отд.	Бродский			1.030.9-2.6-109.0	
Н. контр.	Чумакова				
Гл. спец.	Коротецкий				
Рук. гр.	Чумакова			Стадия: Р	Лист: 1	Листов: 2
Исполн.	Фомичев			Узел (105д ... 107д)	ХАРЬКОВСКИЙ ПРОМСТРОЙНИИПРОЕКТ
Провер.	Чумакова				

Марка, поз.	Обозначение	Наименование	Кол.	Масса ед., кг	Примеч.
		Детали			
2	1.030.9-2.7-2-0.35.0-03	Изделие соединительное МС66	1	1,2	
3	11761.00.00.000	Дюбель ДРК-М10	4	0,04	
4		Болт М10×30.58 ГОСТ 7798-70* с шайбой 10.01 ГОСТ 11371-78	4	0,03	
	Переменные данные	для исполнений			
		Узел 105д			
		Детали			
1	1.030.9-2.7-2-0.16.0	Изделие соединительное МС1	2	0,4	
		Узел 106д			
		Детали			
1	1.030.9-2.7-2-0.16.0	Изделие соединительное МС1	2	0,4	
		Узел 107д			
		Детали			
1	1.030.9-2.7-2-0.16.0-01	Изделие соединительное МС2	2	0,7	

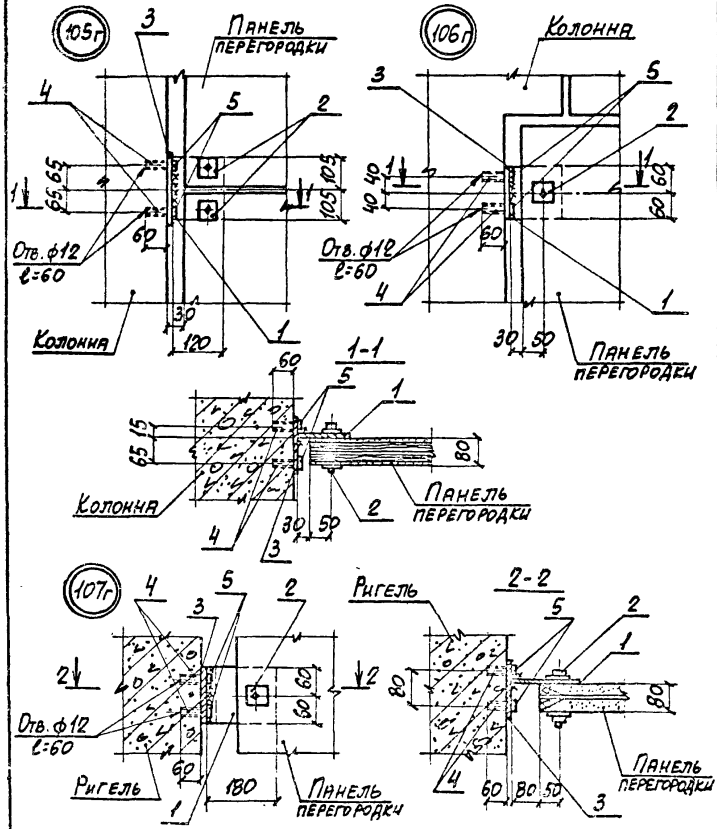

Нач. отд.	Бродский		1.030.9-2.6-110.0
Н. контр.	Чумакова		
Гл. спец.	Коротецкий		
Рук. гр.	Чумакова		Стадия Р | Лист 1 | Листов 2
Исполн.	Фомичев		Узел (105г... 107г)
Провер.	Чумакова		ХАРЬКОВСКИЙ ПРОМСТРОЙНИИПРОЕКТ

Марка, поз.	Обозначение	Наименование	Кол.	Масса ед., кг	Примеч.
		Сборочные единицы			
2	1.030.9-2.7-2-0.21.0	Изделие соединительное МС13	2	0,2	
		Детали			
4	11761.00.00.000	Дюбель ДРК-М10	4	0,04	
5		Болт М10×30.58 ГОСТ 7798-70* с шайбой 10.01 ГОСТ 11371-78	4	0,03	
	Переменные данные	для исполнений			
		Узел 105г			
		Детали			
1	1.030.9-2.7-2-0.22.0-01	Изделие соединительное МС17	1	1,8	
3	-0.35.0-04	То же МС67	1	1,4	
		Узел 106г			
		Детали			
1	1.030.9-2.7-2-0.22.0-05	Изделие соединительное МС18	1	0,9	
3	-0.35.0-01	То же МС62	1	0,7	
		Узел 107г			
		Детали			
1	1.030.9-2.7-2-0.22.0-06	Изделие соединительное МС19	1	1,4	
3	-0.35.0-01	То же МС62	1	0,7	

(108т)

Рис. 1

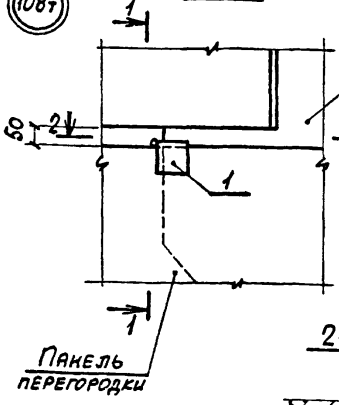

1-1

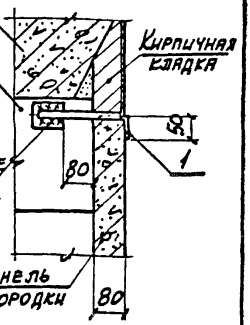

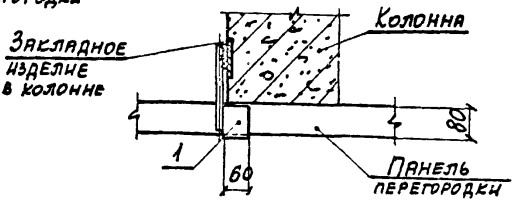

Обозначение	Марка узла	Рис.	Примеч.
1.030.9-2.6-111.0	108т	1	
-01	108т	2	Зеркальное отражение

Нач. отд.	Бродский		1.030.9-2.6-111.0	
Н. контр.	Чумакова			
Гл. спец.	Коротецкий			
Рук. гр.	Чумакова			
Исполн.	Проценко		Узел 108т	Стадия: Р; Лист: 1; Листов: 2
Провер.	Чумакова			ХАРЬКОВСКИЙ ПРОМСТРОЙНИИПРОЕКТ

Рис. 2 - Зеркальное отражение

Остальное - см. рис.1

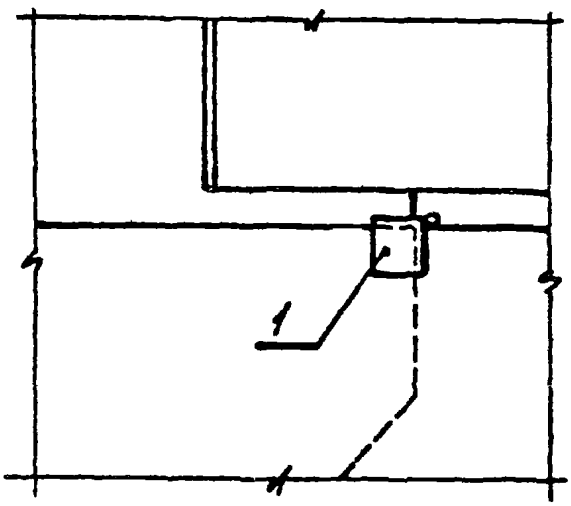

Марка, поз.	Обозначение	Наименование	Кол.	Масса ед., кг	Примеч.
		Узел 108т			
		Сборочные единицы			
1	1.030.9-2.7-2-0.29.0	Изделие соединительное МС35	1	0,6	
		Узел 108т – Зеркальное отражение			
		Детали			
		Сборочные единицы			
1	1.030.9-2.7-2-0.29.0-01	Изделие соединительное МС35а	1	0,6	

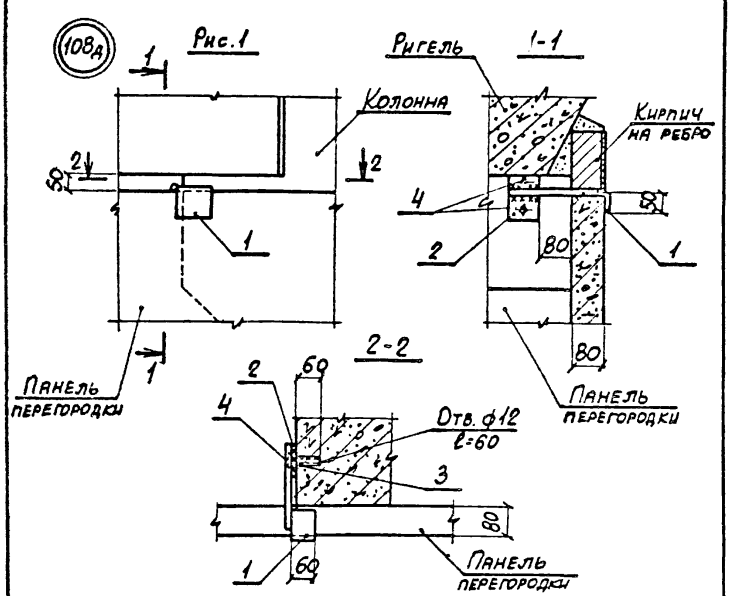

Обозначение	Марка узла	Рис.	Примеч.
1.030.9-2.6-112.0	108д	1	
-01	108д	2	Зеркальное отражение

Нач.отд.	Бородкий		1.030.9-2.6-112.0		
Н.контр.	Чумакова				
Гл.спец.	Коротецкий				
Рук.гр.	Чумакова				
Исполн.	Фомичев		Узел 108д	Стадия	Лист	Листов
Провер.	Чумакова			Р	1	2
				ХАРЬКОВСКИЙ ПРОМСТРОЙНИИПРОЕКТ		

Рис. 2 - Зеркальное отражение
остальное - см. рис. 1

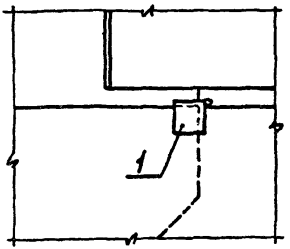

Марка, поз.	Обозначение	Наименование	Кол.	Масса ед., кг	Примеч.
		Детали			
2	1.030.9-2.7-2-0.22.0-08	Изделие соединительное МС6В	1	0,5	
3	11761.00.00.000	Дюбель ДРК-М10	2	0,04	
4		Болт М10×30.58 ГОСТ 7798-70* с шайбой 10.01 ГОСТ 11371-78	2	0,03	
	Переменные данные	для исполнений			
		Узел 108д			
		Сборочные единицы			
1	1.030.9-2.7-2-0.19.0	Изделие соединительное МС9	1	0,5	
		Узел 108д - зеркальное отражение			
		Сборочные единицы			
1	1.030.9-2.7-2-0.19.0-01	Изделие соединительное МС9а	1	0,5	

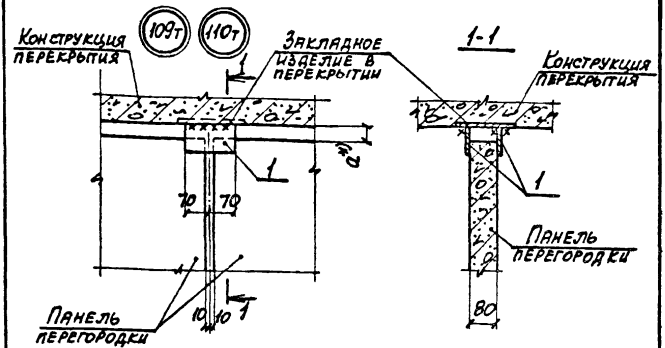

Марка, поз.	Обозначение	Наименование	Кол.	Масса ед., кг	Примеч.
		Узел 109т			
		Детали			
1	1.030.9-2.7-2-0.16.0-04	Изделие соединительное МС7	2	0,5	
		Узел 110т			
		Детали			
1	1.030.9-2.7-2-0.16.0-05	Изделие соединительное МС8	2	0,7	

*) Для узла 109т $a=30$, для узла 110д $a=60$

Нач. отд.	Бродский		1.030.9-2.6-113.0
Н. контр.	Чумакова		
Гл. спец.	Коротецкий		
Рук. гр.	Чумакова		Стадия: Р; Лист: 1; Листов: 1
Исполн.	Проценко		Узел (109т, 110т)
Провер.	Чумакова		ХАРЬКОВСКИЙ ПРОМСТРОЙНИИПРОЕКТ

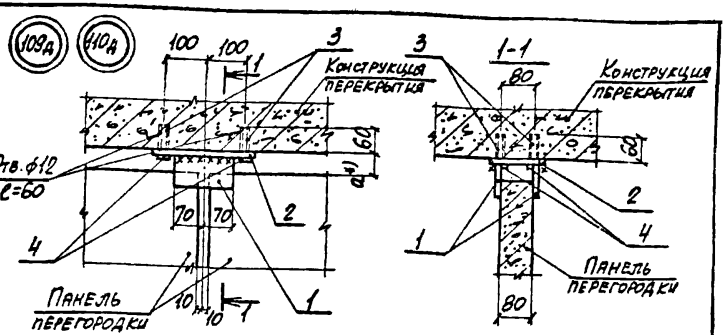

Марка, поз.	Обозначение	Наименование	Кол.	Масса ед., кг	Примеч.
		Детали			
2	1.030.9-2.7-2-0.35.0-04	Изделие соединительное МС67	1	1,4	
3	11761.00.00.000	Дюбель ДРК-М10	4	0,04	
		Болт М10×30.58 ГОСТ 7798-70* с шайбой 10.01 ГОСТ 11371-78	4	0,03	
	Переменные данные	для исполнений			
		Узел 109д			
		Детали			
1	1.030.9-2.7-2-0.16.0-04	Изделие соединительное МС7	2	0,5	
		Узел 110д			
		Детали			
1	1.030.9-2.7-2-0.16.0-05	Изделие соединительное МС8	2	0,7	

*) Для узла 109д $a=30$, для узла 110д $a=60$

Нач. отд.	Бродский		
Н. контр.	Чумакова		
Гл. спец.	Коротецкий		
Рук. гр.	Чумакова		
Исполн.	Фомичев		
Провер.	Чумакова		

1.030.9-2.6-114.0

Узел (109д, 110д)

Стадия	Лист	Листов
Р		1

ХАРЬКОВСКИЙ ПРОМСТРОЙНИИПРОЕКТ

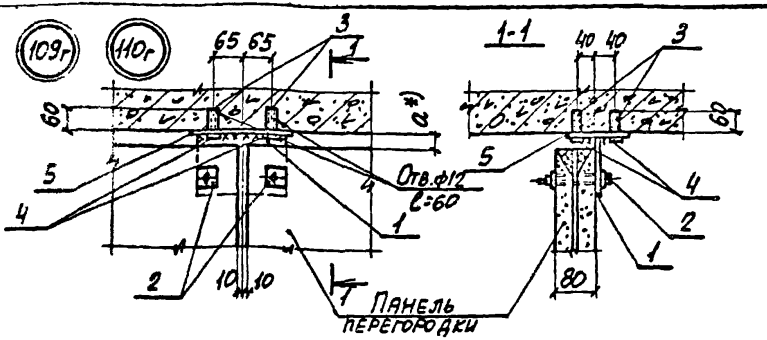

Марка, поз.	Обозначение	Наименование	Кол.	Масса ед., кг	Примеч.
		Сборочные единицы			
2	1.030.9-2.7-2-0.21.0	Изделие соединительное МС13	2	0.2	
		Детали			
3	11761.00.00.000	Дюбель ДРК-М10	4	0.04	
4		Болт М10х30.58 ГОСТ 7798-70 с шайбой 10.01 ГОСТ 11371-78	4	0,03	
5	1.030.9-2.7-2-0.35.0-02	Изделие соединительное МС63	1	1.0	
	Переменные данные	для исполнений			
		Узел 109г			
		Детали			
1	1.030.9-2.7-2-0.22.0-03	Изделие соединительное МС23	1	1,3	
		Узел 110г			
		Детали			
1	1.030.9-2.7-2-0.22.0-02	Изделие соединительное МС11	1	2,0	

*) Для узла 109г $\alpha = 30$, для узла 110г $\alpha = 60$

Нач. отд.	Бродский		1.030.9-2.6-115.0
Н. контр.	Чумакова		
Гл. спец.	Коротецкий		
Рук. гр.	Чумакова		Узел (109г, 110г)
Исполн.	Фомичев		Стадия: Р; Лист: ; Листов: 1
Провер.	Чумакова		ХАРЬКОВСКИЙ ПРОМСТРОЙНИИПРОЕКТ

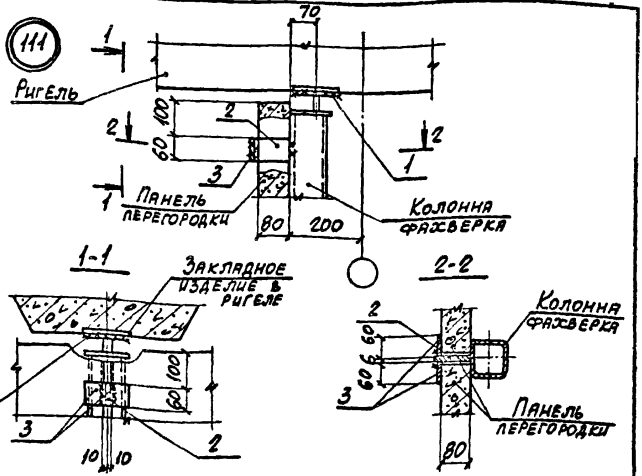

Марка, поз.	Обозначение	Наименование	Кол.	Масса ед., кг	Примеч.
		Сборочные единицы			
1	1.030.9-2.7-2-0.17.0	Изделие соединительное МС3	1	1,7	
		Детали			
2	1.030.9-2.7-2-0.16.0-02	Изделие соединительное МС5	1	0,3	
3	-0.16.0-03	То же МС6	2	0,2	

Нач.отд.	Бродский		1.030.9-2.6-116.0
Н.контр.	Чумакова		
Гл.спец.	Коротецкий		
Рук.гр.	Чумакова		Стадия Р / Лист / Листов 1
Исполн.	Проценко		Узел 111
Провер.	Чумакова		ХАРЬКОВСКИЙ ПРОМСТРОЙНИИПРОЕКТ

20434-07 192

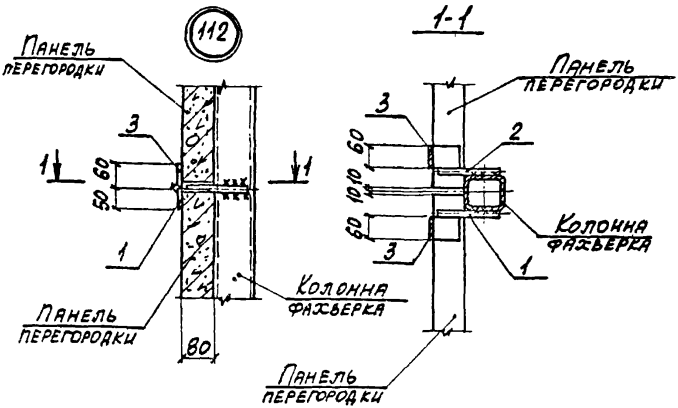

Марка, поз.	Обозначение	Наименование	Кол.	Масса ед., кг	Примеч.
		Сборочные единицы			
1	1.030.9-2.7-2-0.13.0-02	Изделие соединительное МС15	1	0,5	
2	-0.13.0-03	То же МС15а	1	0,5	
		Детали			
3	1.030.9-2.7-2-0.16.0-07	Изделие соединительное МС14	2	0,2	

Нач. отд.	Бродский		1.030.9-2.6-117.0	
Н. контр.	Чумакова			
Гл. спец.	Коротецкий			
Рук. гр.	Чумакова		Стадия	Лист	Листов
Исполн.	Проценко		Р		1
Провер.	Чумакова		Узел 112	ХАРЬКОВСКИЙ ПРОМСТРОЙНИИПРОЕКТ	

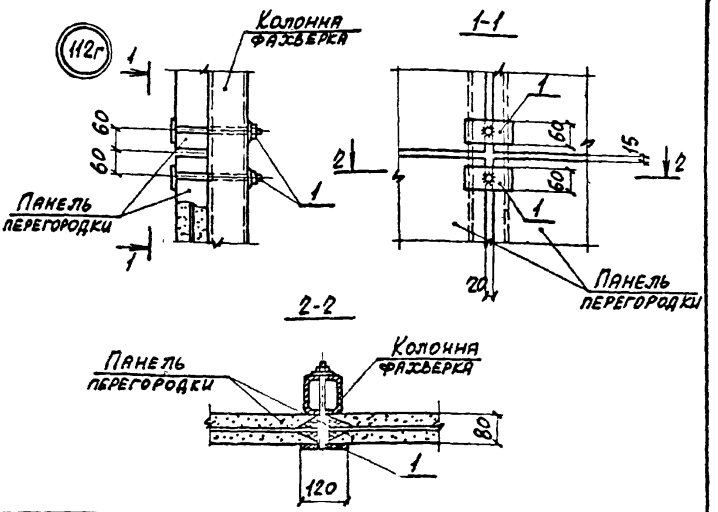

Марка, поз.	Обозначение	Наименование	Кол.	Масса ед., кг	Примеч.
		Сборочные единицы			
1	1.030.9-2.7-2-0.23.0	Изделие соединительное МС20	2	0,8	

Нач. отд.	Бродский			1.030.9-2.6-118.0
Н. контр.	Чумакова			
Гл. спец.	Коротецкий			
Рук. гр.	Чумакова			Стадия: Р; Лист: ; Листов: 1
Исполн.	Проценко			Узел 112г
Провер.	Чумакова			Харьковский промстройниипроект

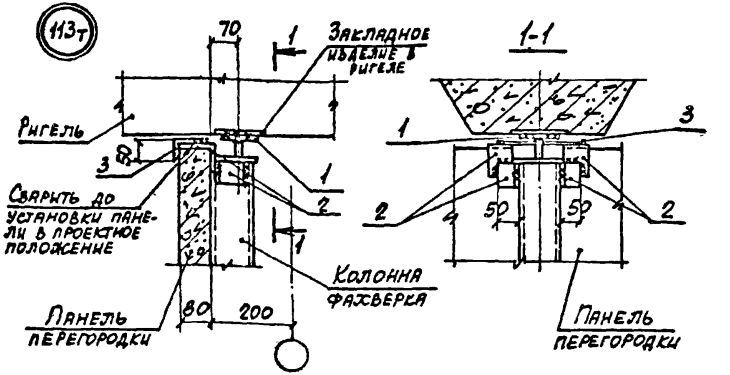

Марка, поз.	Обозначение	Наименование	Кол.	Масса ед., кг	Примеч.
		Сборочные единицы			
1	1.030.9-2.7-2-0.17.0	Изделие соединительное МС3	1	1,7	
		Детали			
2	1.030.9-2.7-2-0.18.0	Изделие соединительное МС4	4	0,3	
3	-0.18.0-01	То же МС26	1	0,7	

Нач. отд.	Бродский		1.030.9-2.6-119.0
Н. контр.	Чумакова		
Гл. спец.	Коротецкий		
Рук. гр.	Чумакова		
Исполн.	Процензо		Узел 113т
Провер.	Чумакова		

Стадия	Лист	Листов
Р	1	

ХАРЬКОВСКИЙ ПРОМСТРОЙНИИПРОЕКТ

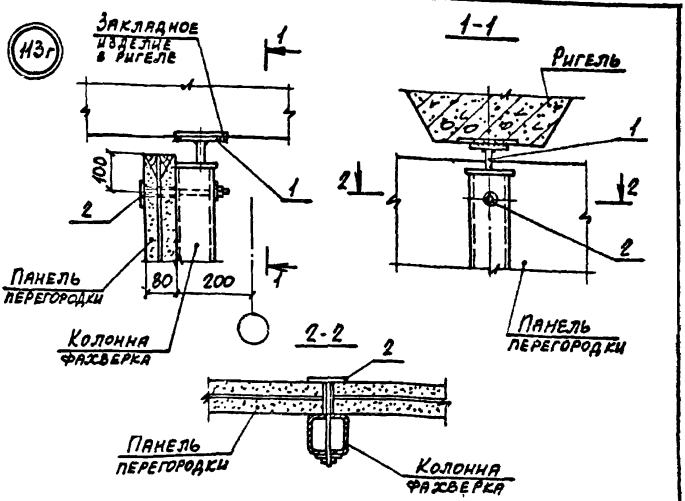

Марка, поз.	Обозначение	Наименование	Кол.	Масса ед., кг	Примеч.
		Сборочные единицы			
1	1.030.9-2.7-2-0.17.0	Изделие соединительное МС3	1	1,7	
2	-0.23.0	То же МС20	1	0,8	

Нач. отд.	Бродский		
Н. контр.	Чумакова		
Гл. спец.	Коротецкий		
Рук. гр.	Чумакова		
Исполн.	Фомичев		
Провер.	Чумакова		

1.030.9-2.6-120.0

Узел 113г

Стадия	Лист	Листов
Р		1

ХАРЬКОВСКИЙ ПРОМСТРОЙНИИПРОЕКТ

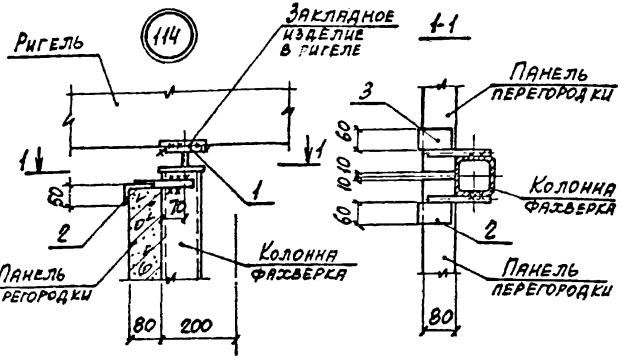

Марка, поз.	Обозначение	Наименование	Кол.	Масса ед., кг	Примеч.
		Сборочные единицы			
1	1.030.9-2.7-2-0.17.0	Изделие соединительное МС3	1	1,7	
2	-0.19.0-02	То же МС15	1	0,5	
3	-03	—"— МС15а	1	0,5	

Нач. отд.	Бродский			1.030.9-2.6-12.1.0		
Н. контр.	Чумакова					
Ст. инж.	Кротецкий					
Рук. гр.	Чумакова					
Исполн.	Проценко			Узел 114	Стадия	Лист	Листов
Провер.	Чумакова				Р		1
					ХАРЬКОВСКИЙ ПРОМСТРОЙНИИПРОЕКТ		

115

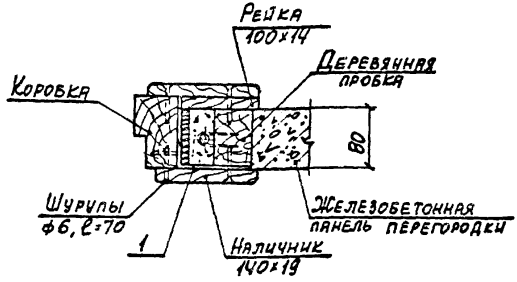

Марка, поз.	Обозначение	Наименование	Кол.	Масса ед., кг	Примеч
		Детали			
1	1.030.9-2.7-2-0.51.0-01	Изделие соединительное МС91	1	0,3	

Нач. отд.	Бродский		1.030.9-2.6-122.0	
Н. контр.	Чумакова			
Гл. спец.	Коротецкий			
Рук. гр.	Чумакова		Стадия: Р	Лист:	Листов: 1
Исполн.	Фомичев		Узел 115	ХАРЬКОВСКИЙ ПРОМСТРОЙНИИПРОЕКТ
Провер.	Чумакова			

116

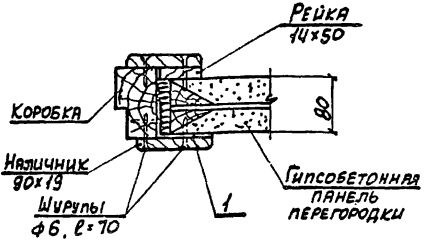

Марка, поз.	Обозначение	Наименование	Кол.	Масса ед., кг	Примеч.
		Детали			
1	1.030.9-2.7-2-0.51.0	Изделие соединительное МС90	1	0,2	

Нач.отд.	Бродский		1.030.9-2.6-123.0		
Н.контр.	Чумакова				
Гл.спец.	Коротецкий				
Рук.гр.	Чумакова		Узел 116	Стадия Р	Лист	Листов 1
Исполн.	Фомичев			ХАРЬКОВСКИЙ ГОСГРАЖДАНПРОЕКТ		
Провер.	Чумакова					

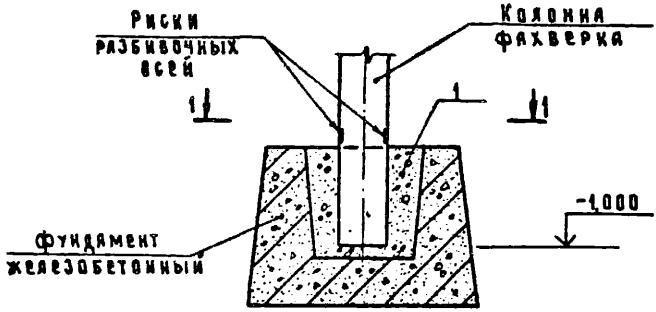

1-1

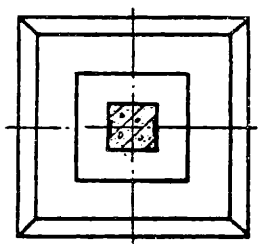

Марка, поз	Обозначение	Наименование	Кол.	Масса ед.кг	Примечание
		МАТЕРИАЛЫ			
1		Бетон марки М200 на			
		мелком щебне или гравии.	0,06	—	м³

Нач.отд.	Котов	
Гл.констр.	Чудечкис	
Н.контр.	Кузьмина	
Гл.спец.	Люхина	
Инж.	Евангельева	
Гл.спец.	Люхина	

1.030.9-2.6-124.0

Узел 117

Стадия	Лист	Листов
Р		1

ГИПРОНИСЕЛЬХОЗ

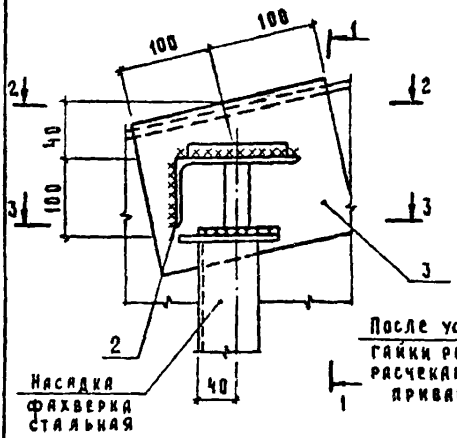

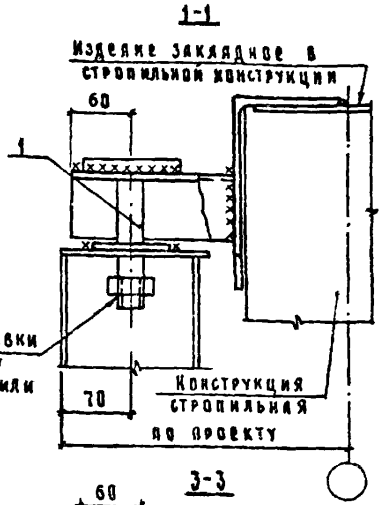

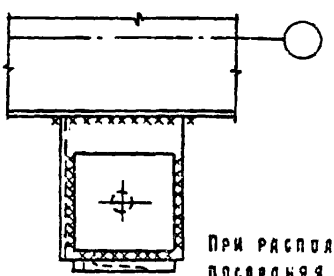

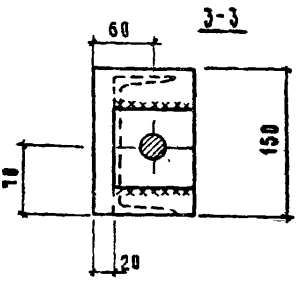

При расположении поз.3 не под рёбрами плит, последняя должна быть приварена по боковым граням.

Марка, поз	Обозначение	Наименование	Кол.	Масса ед.кг	Примечание
		Сборочные единицы			
1	1.030.9-2.7-2-0.49.0	Изделие соединительное МС85	1	2,3	
		Детали			
2	1.030.9-2.7-2-0.50.0-02	Изделие соединительное МС87	1	2,5	
3	1.030.9-2.6-125.1	Уголок Б-160×100×10 ГОСТ 8510-72 Ст3кп2-1 ГОСТ 535-79 ℓ=200	1	4,0	БЧ

Нач.отд.	Котов	
Гл.констр.	Цудечкис	
Н.контр.	Кузьмина	
Гл.спец.	Люхина	
Ст.инж.	Варгина	
Гл.спец.	Люхина	

1.030.9-2.6-125.0

Узел 118

Стадия	Лист	Листов
Р		1

ГИПРОНИСЕЛЬХОЗ

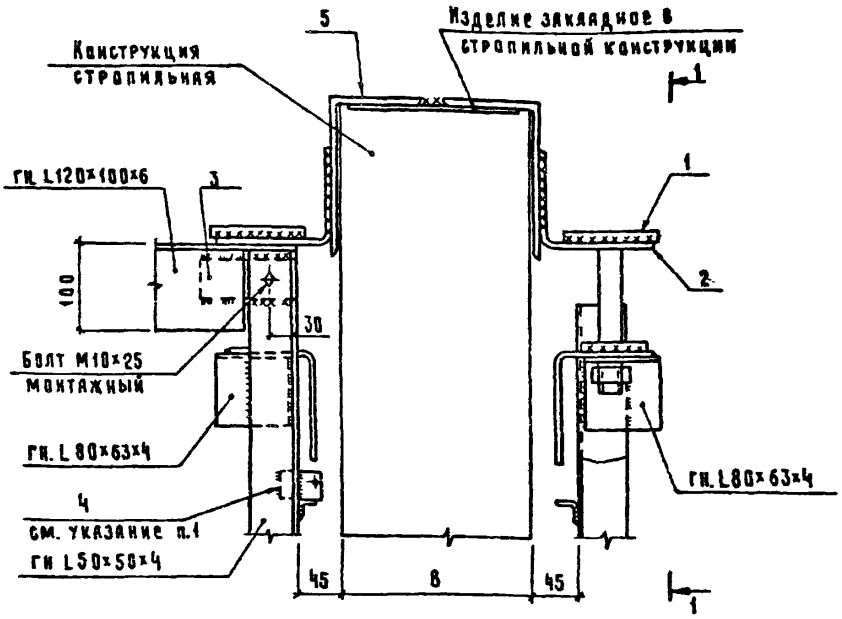

1. Поз. 4, предназначенную для крепления деревянного бруска, устанавливать с шагом, принимаемым в конкретном проекте.
2. При расположении поз. 5 не под ребрами плит, последняя должна быть приварена по боковым граням.
3. Стропильная конструкция на чертеже показана условно.

Обозначение	8, мм
1.030.9-2.6-126.0	180
— 01	200
— 02	220
— 03	250

Нач. отд.	Котов		
Гл. констр	Цудечкис		
Н. контр.	Кузьмина		
Гл. спец.	Люхина		
Ст. инж.	Варгина		
Гл. спец.	Люхина		

1.030.9-2.6-126.0

Узел 119

Стадия	Лист	Листов
Р	1	3

ГИПРОНИСЕЛЬХОЗ

Копировал Косенкова

Формат А4

1-1

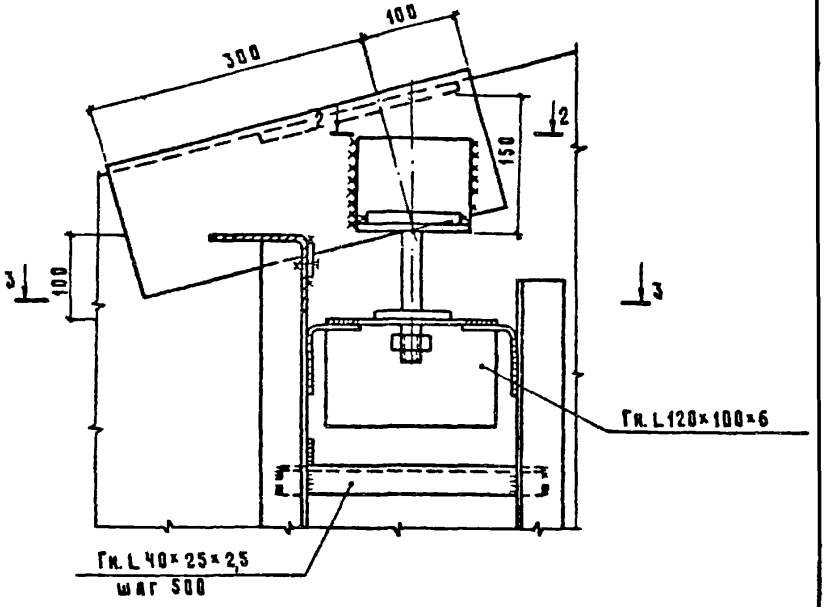

2-2

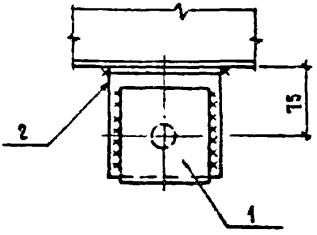

3-3

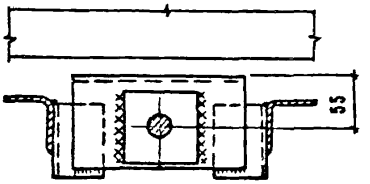

Марка, поз.	Обозначение	Наименование	Кол. на испол. 1.030.9-2.6-126.0-										Масса ед., кг	Примечание
			—	01	02	03								
		Сборочные единицы												
1	1.030.9-2.7-2-0.49.0	Изделие соединительное МС85	2	2	2	2							2,3	
		Детали												
2	1.030.9-2.7-2-0.50.0	Изделие соединительное МС79	2	2	2	2							1,2	
3	1.030.9-2.6-126.1	Полоса $\frac{Б\text{-}4\times30\ ГОСТ\ 103\text{-}76}{Вст3кп2\text{-}1\ ГОСТ\ 535\text{-}79}$ ℓ=100	1	1	1	1							0,09	Б4
4	1.030.9-2.6-126.2	Полоса $\frac{Б\text{-}4\times30\ ГОСТ\ 103\text{-}76}{Вст3кп2\text{-}1\ ГОСТ\ 535\text{-}79}$ ℓ=30	1	1	1	1							0,04	Б4
5	1.030.9-2.6-126.3	Уголок $\frac{Б\text{-}160\times100\times10\ ГОСТ\ 8510\text{-}72}{Вст3кп2\text{-}1\ ГОСТ\ 535\text{-}79}$ ℓ=400	2	2									6,8	Б4
	- 01	Уголок $\frac{Б\text{-}160\times160\times10\ ГОСТ\ 8509\text{-}72}{Вст3кп2\text{-}1\ ГОСТ\ 535\text{-}79}$ ℓ=400			2	2							9,8	Б4

20434-07

204

1.030.9-2.6-126.0

Лист 3

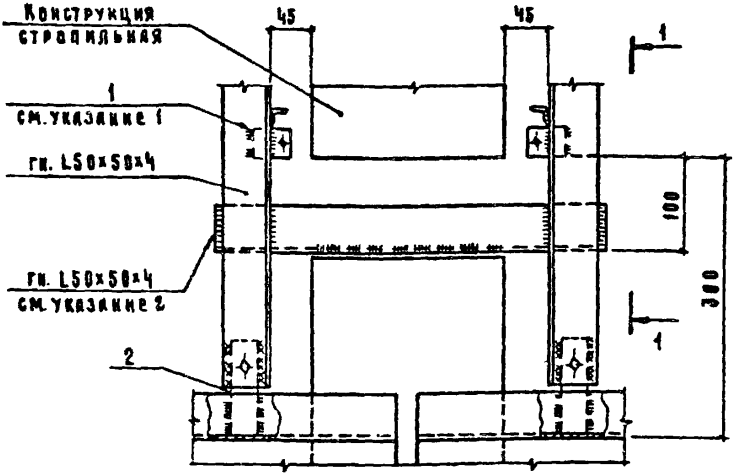

1. Поз.1 предназначенную для крепления деревянного бруска установить с шагом, принимаемым в конкретном проекте
2. Гн L50×50×4 желательно приварить к фахверковой железобетонной колонне до ее монтажа.

Марка, поз.	Обозначение	Наименование	Кол.	Масса ед, кг	Примечание
		Детали			
1	1.030.9-2.6-127.1	Полоса $\frac{5-4\times40\ ГОСТ\ 103-76}{Вст3кп2-1\ ГОСТ\ 535-79}$ $\ell=30$	2	0,04	Бч
2	1.030.9-2.6-127.2	Полоса $\frac{5-4\times30\ ГОСТ\ 103-76}{Вст3кп2-1\ ГОСТ\ 535-79}$ $\ell=100$	2	0,09	Бч

Нач.отд.	Котов		1.030.9-2.6-127.0
Гл.констр.	Цудечкис		
Н.контр.	Кузьмина		Узел 120
Гл.спец.	Люхина		Стадия: Р; Лист: 1; Листов: 2
Ст.инж.	Варгина		ГИПРОНИСЕЛЬХОЗ
Гл.спец.	Люхина		

1-1

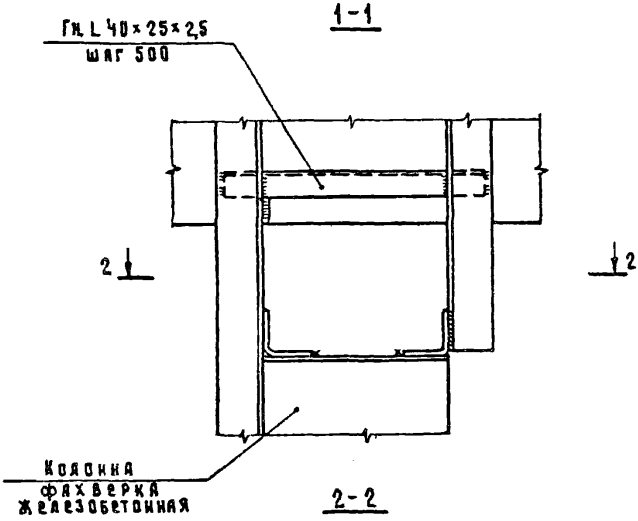

2-2

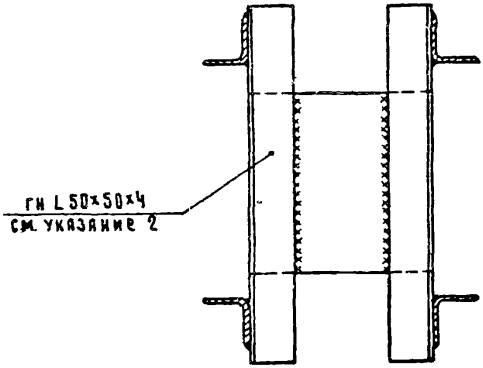

1.030.9-2.6-127.0	Лист 2

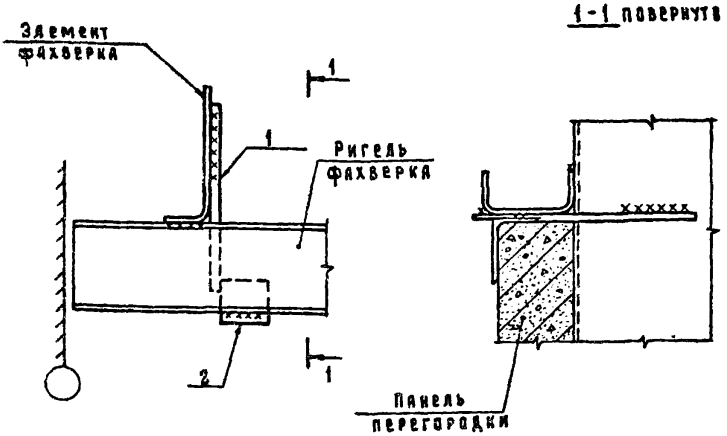

Марка, поз.	Обозначение	Наименование	Кол.	Масса ед. кг	Примечание
		Сборочные единицы			
1	1.030.9-27-2-0.19.0-01	Изделие соединительное МС9а	1	0,5	
		Детали			
2	1.030.9-26-128.1	Полоса $\frac{5-6\times50\ ГОСТ103-76}{В\ Ст3кп2-1\ ГОСТ535-79}$ $\rho=50$	1	0,12	Бч

Нач.отд.	Котов		1.030.9-26-128.0		
Гл.констр.	Цудечкис				
Н.контр.	Кузьмина			Стадия	Лист	Листов
Гл.спец.	Люхина		Узел 121	Р		1
Ст.инж.	Кузьмина			ГИПРОНИСЕЛЬХОЗ		
Инж.	Епанчинцева					
Гл.спец.	Люхина					

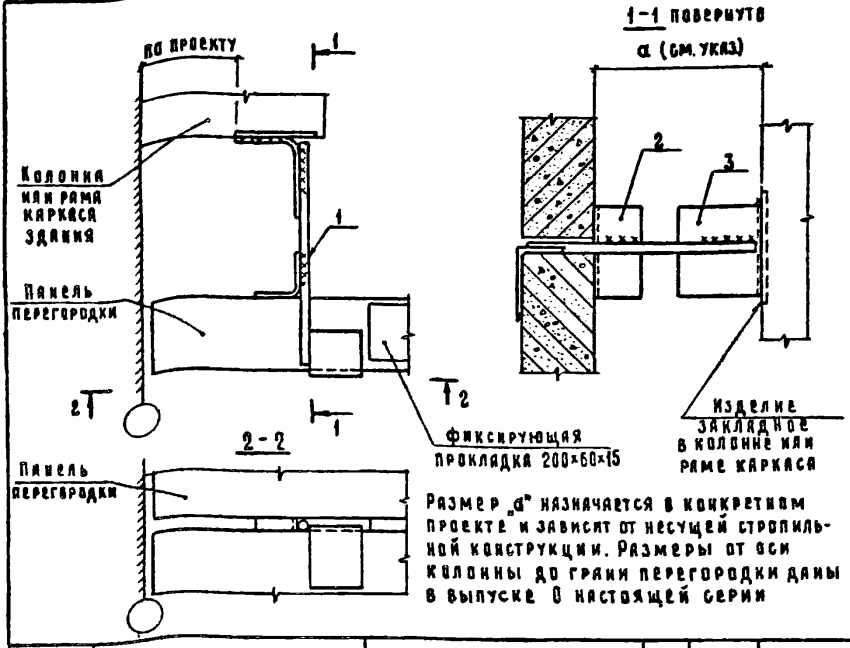

Размер „а" назначается в конкретном проекте и зависит от несущей стропильной конструкции. Размеры от оси колонны до грани перегородки даны в выпуске 0 настоящей серии

Марка поз	Обозначение	Наименование	Кол	Масса ед. кг	Примечание
		Сборочные единицы			
1	1.030.9-2.7-2-0.46.0-01	Изделие соединительное МС78а	1	0,52	
		Детали			
2	1.038.9-2.6-129.1	Уголок 50×50×4 ГОСТ 19771-74 / Вст3кп2-1 ГОСТ 14974-76 ℓ=100			
			1	0,29	64
3	1.030.9-2.6-129.2	Уголок 90×70×4 ГОСТ 19772-74 / Вст3кп2-1 ГОСТ 14974-76 ℓ=100			
			1	0,48	64

Нач. отд	Котов		1.030.9-2.6-129.0
Гл. констр	Цудечкис		
Н. контр	Кузьмина		
Гл. спец	Дюхина		
Ст. инж.	Кузьмина		Узел 122
Ст. инж.	Матвеева		
Гл. спец	Дюхина		

Стадия	Лист	Листов
Р		1

ГИПРОНИСЕЛЬХОЗ

20434-07 208

Копировал Касенкова

Формат А4

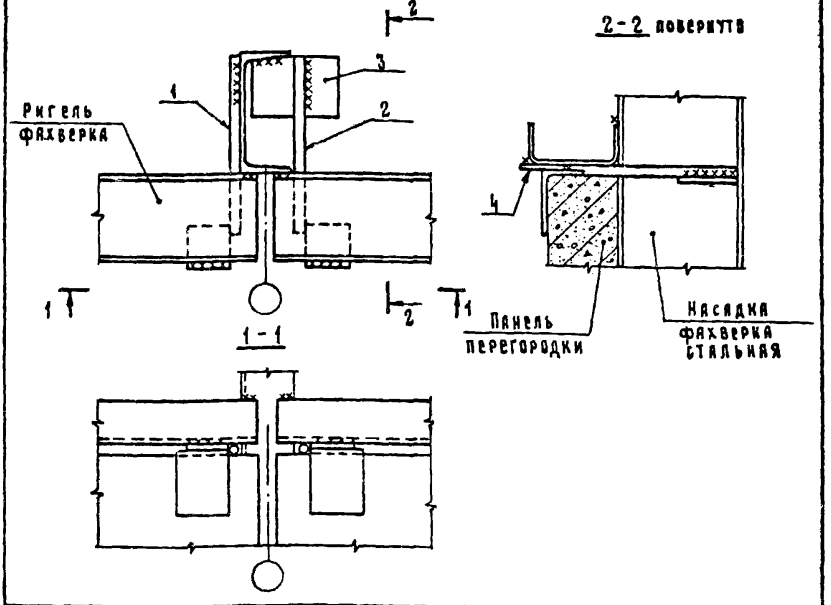

Марка, поз.	Обозначение	Наименование	Кол.	Масса ед, кг	Примечание
		Сборочные единицы			
1	1.030.9-2.7-2-0.19.0	Изделие соединительное МС9	1	0,5	
2	-01	Изделие соединительное МС9а	1	0,5	
		Детали			
3	1.030.9-2.7-2-047.0-02	Изделие соединительное МС82	1	0,33	
4	1.030.9-2.6-130.1	Полоса $\frac{Б-6\times50\ ГОСТ\ 103-76}{ВСт3кп2-1\ ГОСТ\ 535-79}$ 2×50			
			2	0,12	БЧ

Нач отд	Котов		
Гл констр.	Цудечкис		
Н контр.	Кузьмина		
Гл спец	Люхина		
Ст инж.	Кузьмина		
И.инж.	Епанешникова		
Гл спец	Люхина		

1030.9-2.6-130.0

Узел 123

Стадия	Лист	Листов
Р		1

ГИПРОНИСЕЛЬХОЗ

20434-07 209 Копировал Косенкова Формат А4

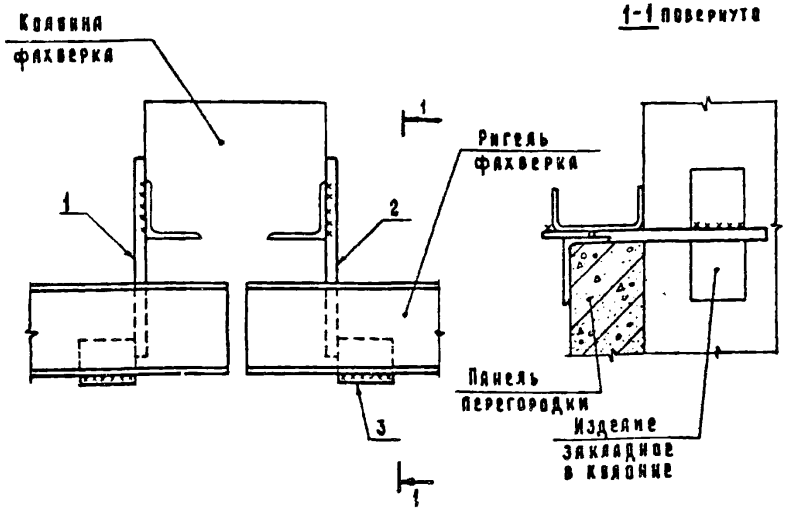

Марка, поз.	Обозначение	Наименование	Кол.	Масса ед. кг	Примечание
		Сборочные единицы			
1	1.030.9-2.7-2-0.19.0	Изделие соединительное МС9	1	0,5	
2	-01	Изделие соединительное МС9а	1	0,5	
		Детали			
3	1.030.9-2.6-131.1	Полоса $\frac{Б-6\times50\ ГОСТ103-76}{Вст3кп2-1\ ГОСТ535-79}$ $\ell=50$	2	0,12	БЧ

Нач.отд.	Котов		
Гл.конст.	Цудечкис		
Н.контр.	Кузьмина		
Гл.спец.	Люхина		
Ст.инж.	Кузьмина		
Гл.спец.	Люхина		

1.030.9-2.6-131.0

Узел 124

Стадия	Лист	Листов
Р		1

ГИПРОНИСЕЛЬХОЗ

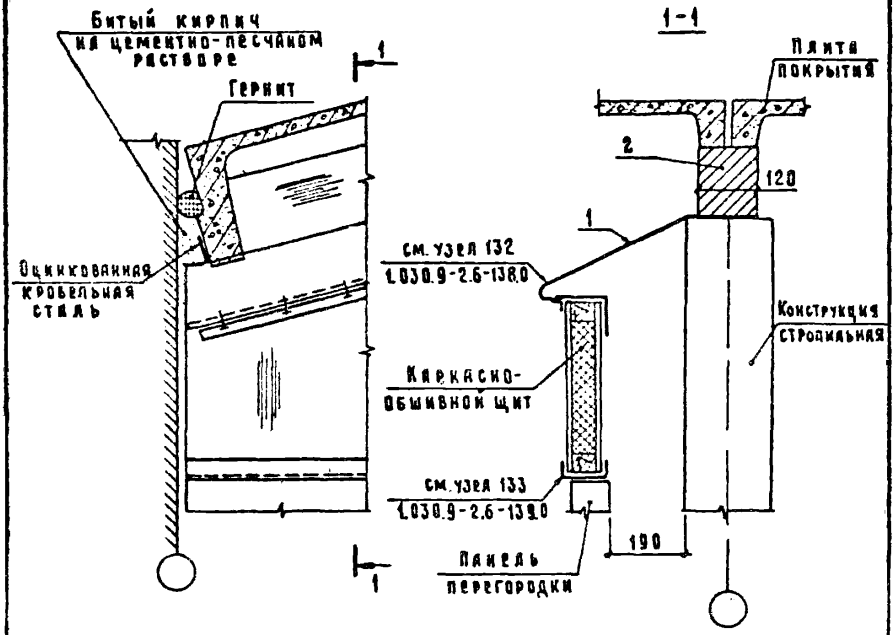

На фасонный элемент ФС1 (поз.1) нанести огнезащитное вспучивающееся покрытие ВПМ-2.

на 3 п.м

Марка поз.	Обозначение	Наименование	Код	Масса ед. кг	Примечание
		Детали			
1	1.030.9-2.7-2-0.61.0	фасонный элемент ФС1	3	—	дм
		Материалы			
2		Кирпичная кладка	0,05	—	м³

Нач.отд.	Котов	
Гл.конст.	Цудечкис	
Н.контр.	Кузьмина	
Гл.спец.	Лукина	
Ст.инж.	Кузьмина	
Ст.инж.	Матвеева	
Гл.спец.	Лукина	

1.030.9-2.6-132.0

Узел 125

Стадия	Лист	Листов
Р		1

ГИПРОНИСЕЛЬХОЗ

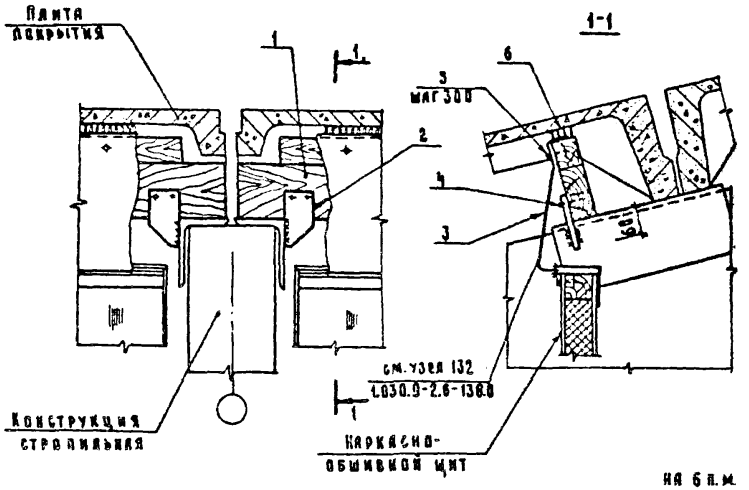

на 6 п.м.

Марка, поз	Обозначение	Наименование	Кол.	Масса ед., кг	Примечание
		Сборочные единицы			
1	1.030.9-2.7-2-0.95.0	Изделие деревянное Д1	1	35,0	
		Детали			
2	1.030.9-2.7-2-0.47.0-01	Изделие соединительное МС81	2	0,48	
3	1.030.9-2.7-2-0.61.0-01	фасонный элемент фс2	6	2,6	п м
		Стандартные изделия			
4		Гвозди К3×70 ГОСТ 4028-63	4	3,88	кг/1000шт
5		Гвозди К16×25 ГОСТ 4028-63	20	0,50	кг/1000шт
		Материалы			
6		Пакля смоленая			
		ленточная ГОСТ 16183-77	0,001	—	м³

Нач.отд.	Котов	1.030.9-2.6-133.0	
Гл.констр.	Цудечкис		
Н.контр.	Кузьмина		
Гл.спец.	Люхина	Узел 126	
Ст.инж.	Кузьмина		
Гл.спец.	Люхина		

Стадия	Лист	Листов
Р		1

ГИПРОНИСЕЛЬХОЗ

Копировал Кассьянова Формат А4

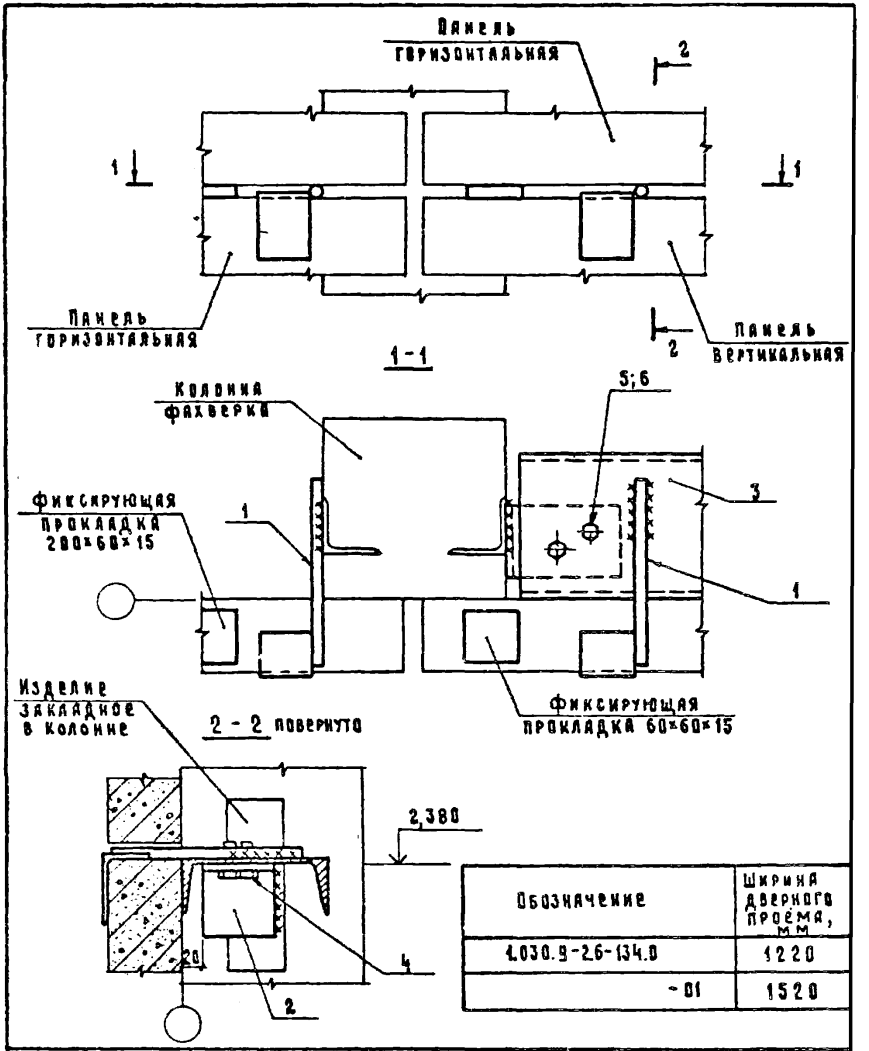

Обозначение	Ширина дверного проёма, мм
1.030.9-2.6-134.0	1220
-01	1520

Нач отд.	Котов		
Гл конст.	Цудечкис		
Н контр	Кузьмина		
Гл спец	Люхина		
Инж	Епанешникова		
Гл спец	Люхина		

1.030.9 - 2.6 - 134.0

Узел 127

Стадия	Лист	Листов
Р	1	2

ГИПРОНИСЕЛЬХОЗ

20434-07 213 Копировал Косенкова Формат А4

Марка, поз.	Обозначение	Наименование	Кол на исполнение 1.030.9-2.6-134.0-									Масса ед, кг	Примечание
			–	01									
		Сборочные единицы											
1	1.030.9-2.7-2-0.19.0	Изделие соединительное МС9	2	2								0,5	
		Детали											
2	1.030.9-2.7-2-0.50.0-01	Изделие соединительное МС86	1	1								1,2	
3	1.030.9-2.7-2-0.48.0	Изделие соединительное МС83	1									70,8	
	-01	Изделие соединительное МС84		1								70,8	
		Стандартные изделия											
4		Болт М12×30 ГОСТ 7798-70	2	2								44,05	кг/1000шт
5		Гайка М12 ГОСТ 5915-70	2	2								15,4	кг/1000шт
6		Шайба 12 ГОСТ 11371-78	2	2								6,27	кг/1000шт

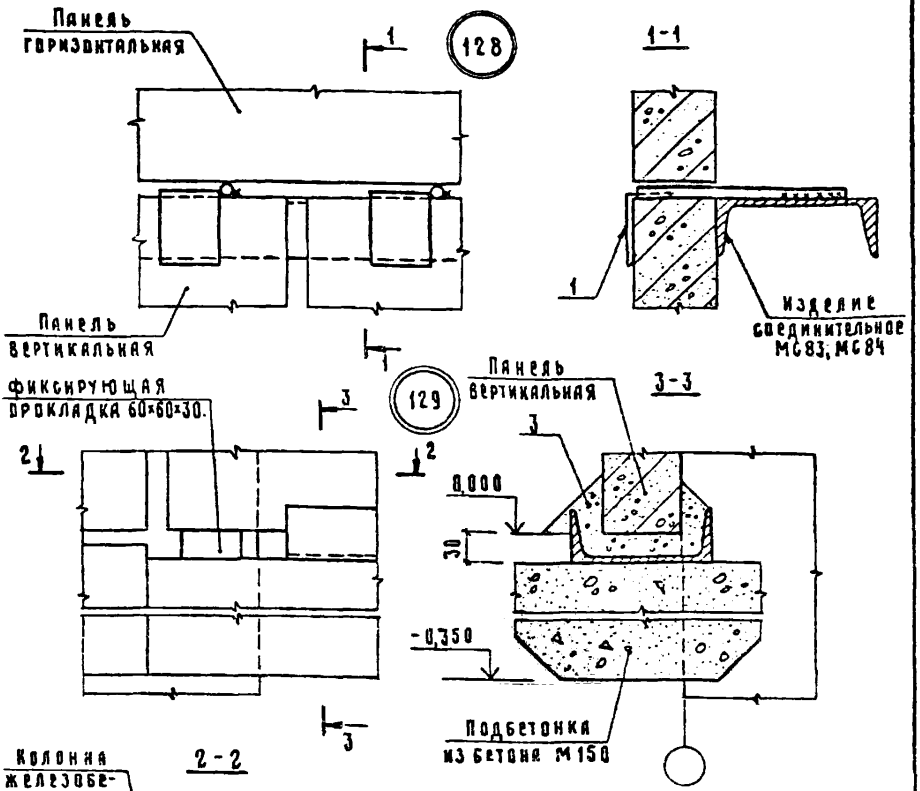

Обозначение	Узел	Ширина дверного проема, мм
1.030.9-2.6-135.0	128	—
-01	129	1220
-02		1520

Нач.отд.	Котов	
Гл.конст.	Цудечкис	
Н.контр.	Кузьмина	
Гл.спец.	Люхина	
Ст.инж.	Кузьмина	
Инж.	Епанчинцева	
Гл.спец.	Люхина	

1.030.9-2.6-135.0

Узел (128, 129)

Стадия	Лист	Листов
Р	1	2

ГИПРОНИСЕЛЬХОЗ

Марка, поз	Обозначение	Наименование	Кол. на испол. 1.030.9-2.6-135.0-										Масса ед. кг	Примечание
			–	01	02									
		Сборочные единицы												
1	1.030.9-27-2-019.0	Изделие соединительное МС9	2										0,5	
		Детали												
2	1.030.9-27-2-048.0	Изделие соединительное МС83		1									70,8	
	-01	Изделие соединительное МС84			1								70,8	
		Материалы												
3		Цементно-песчаный раствор М50		0,036	0,036								—	м³

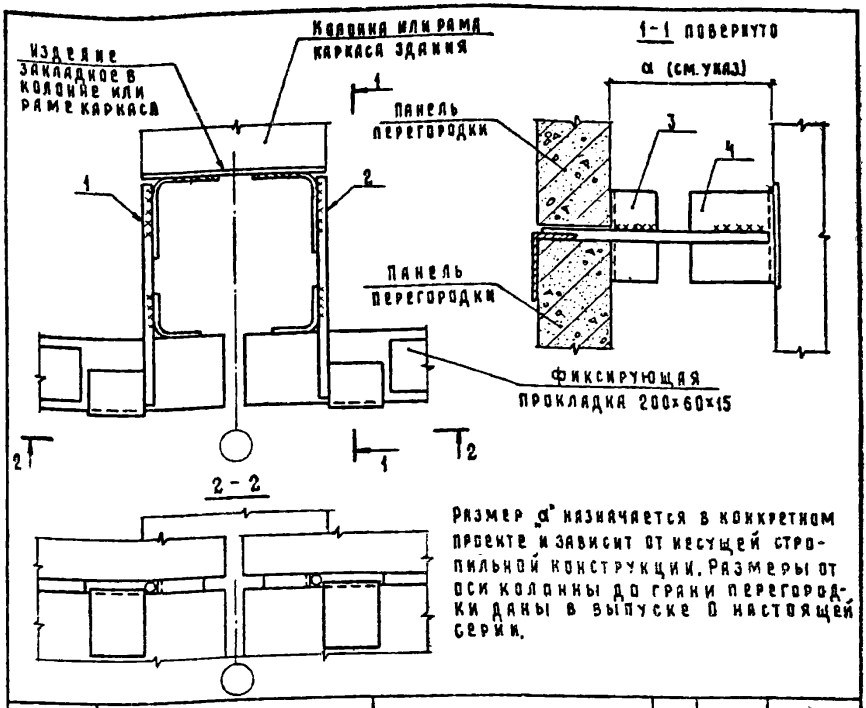

Размер „а" назначается в конкретном проекте и зависит от несущей стропильной конструкции. Размеры от оси колонны до грани перегородки даны в выпуске 0 настоящей серии.

Марка поз.	Обозначение	Наименование	Кол.	Масса ед.кг	Примечание
		Сборочные единицы			
1	1.030.9-2.7-2-0.46.0	Изделие соединительное МС78	1	0,52	
2	-01	Изделие соединительное МС78а	1	0,52	
		Детали			
3	1.030.9-2.6-136.1	Уголок $\frac{50\times50\times4\ ГОСТ\ 13771-74}{ВСТ3кп2-1\ ГОСТ\ 11474-76}$ $l=100$	2	0,29	БЧ
4	1.030.9-2.6-136.2	Уголок $\frac{90\times70\times4\ ГОСТ\ 19772-74}{ВСТ3кп2-1\ ГОСТ\ 11474-76}$ $l=100$	2	0,48	БЧ

Нач. отд.	Котов	
Гл. конст.	Цудечкис	
Н. контр.	Кузьмина	
Гл. спец.	Люхина	
Ст. инж.	Кузьмина	
Инж.	Есаншникова	
Гл. спец.	Люхина	

1.030.9-2.6-136.0

Узел 130

Стадия	Лист	Листов
Р	1	1

ГИПРОНИСЕЛЬХОЗ

20434-07 217

Копировал Косенкова

Формат А4

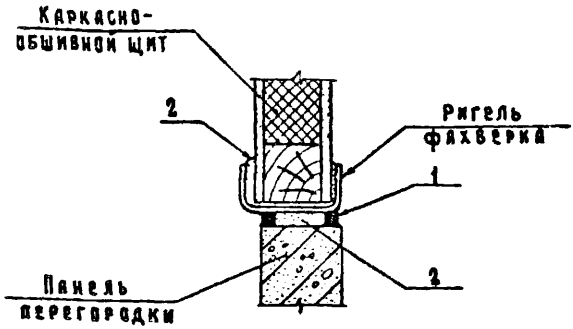

на 1 п.м.

Марка, поз.	Обозначение	Наименование	Кол.	Масса ед.кг	Приме-чание
		Материалы			
1		Мастика ГОСТ 14791-79	1,4	0,7	кг
2		Цементно-песчаный			
		раствор М100	0,0005	—	м³

Нач. отд.	Котов	
Гл. конст.	Цудечкис	
Н. контр.	Кузьмина	
Гл. спец.	Люхина	
Ст. инж.	Кузьмина	
Инж.	Епанешникова	
Гл. спец.	Люхина	

1.030.9-2.6-137.0

Узел 131

Стадия	Лист	Листов
Р		1

ГИПРОНИСЕЛЬХОЗ

20434-07 218

Копировал Косенкова

Формат А4

1-1

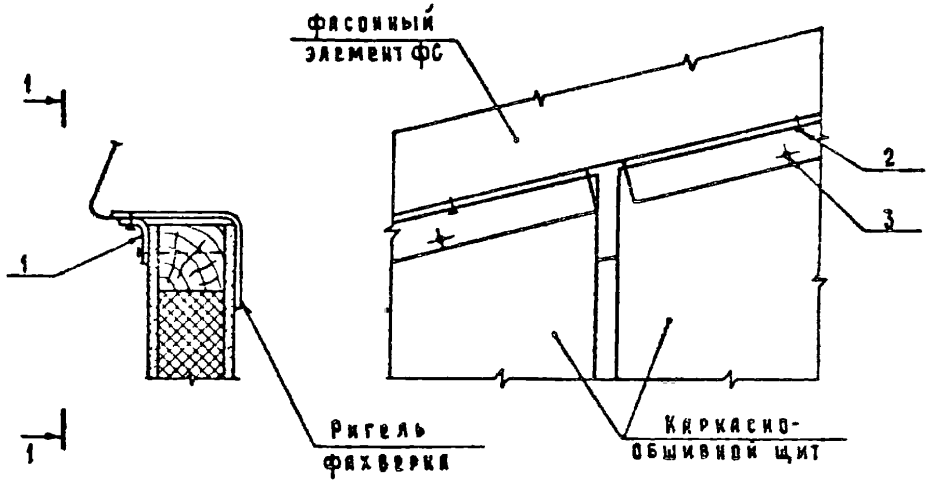

Марка, поз.	Обозначение	Наименование	Кол.	Масса ед., кг	Примечание
		Детали			
1	1.030.9-2.7-2-0.47.0	Изделие соединительное МС80	1	1,8	
		Стандартные изделия			
2		Комплект БС6×20 МН			
		ОСТ 34-13-016-77	3	7,0	кг/1000 шт
3		Шуруп 1-6×70.016 ГОСТ 1144-80	3	13,53	кг/1000 шт

Нач. отд.	Котов		1.030.9-2.6-138.0
Гл. конст.	Цудечкис		
Н. контр.	Кузьмина		
Гд. спец.	Люхина		
Ст. инж.	Кузьмина		Узел 132
Инж.	Ермольникова		
Гд. спец.	Люхина		

Стадия	Лист	Листов
Р		1

ГИПРОНИСЕЛЬХОЗ

Копировал Косенкова

Формат А4

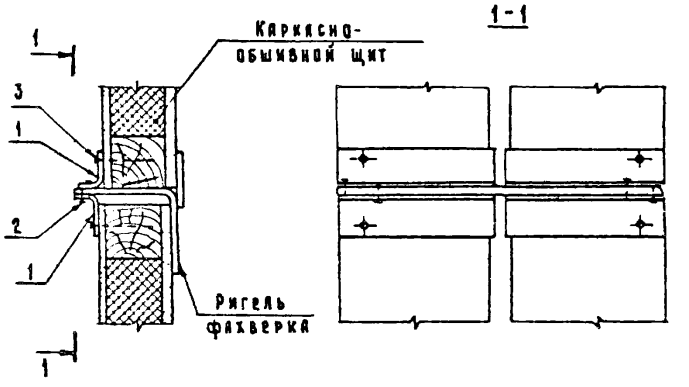

Марка, поз.	Обозначение	Наименование	Кол.	Масса ед.,кг	Примечание
		Детали			
1	1.030.9-2.7-2-0.47.0	Изделие соединительное МС80	2	1,8	
		Стандартные изделия			
2		Комплект БС6×20 МН			
		ОСТ 34-13-016-77	6	7,0	кг/1000шт
3		Шуруп 1-6×70.016 ГОСТ 1144-80	6	13,53	кг/1000шт

Нач.отд.	Котов	
Гл.конс.	Цудечкис	
Н.контр.	Кузьмина	
Гл.спец.	Люхина	
Ст.инж.	Кузьмина	
Гл.спец.	Люхина	

1.030.9-2.6-139.0

Узел 133

Стадия	Лист	Листов
Р		1

ГИПРОНИСЕЛЬХОЗ

Копировал Касевкова

Формат А4

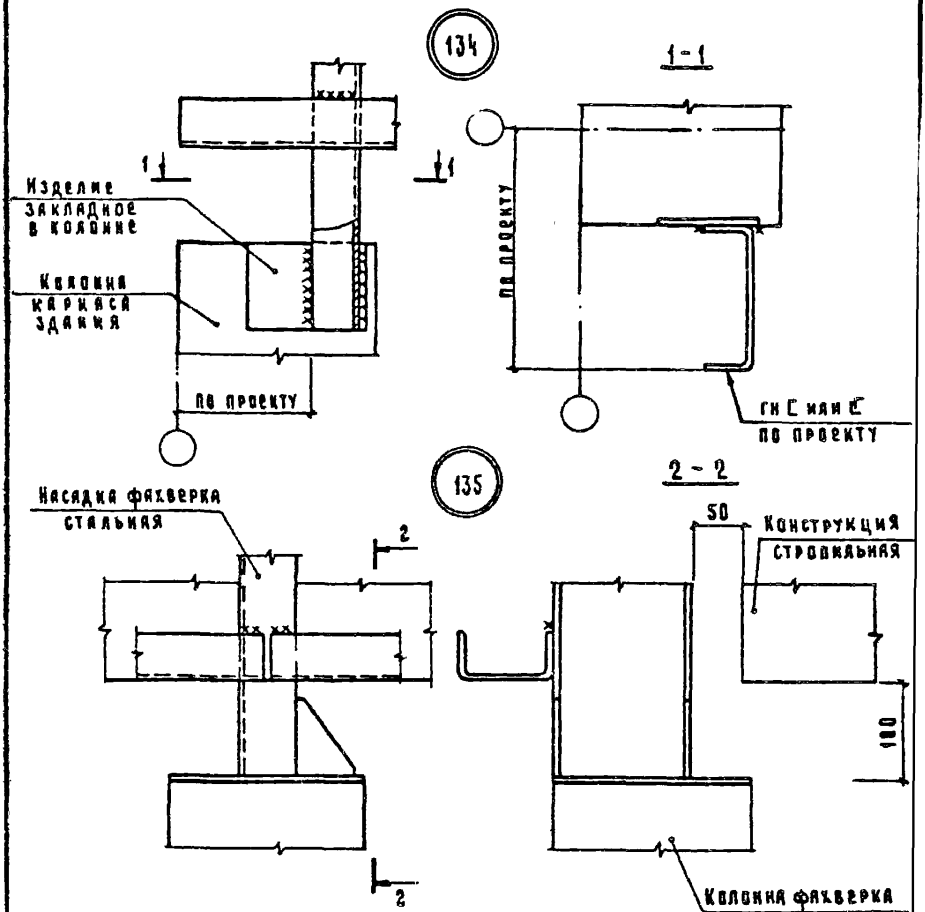

Нач.отд.	Котов		
Гл.констр.	Цудечкис		
Н.контр.	Кузьмина		
Гл.спец.	Люхина		
Ст.инж.	Варгина		
Гл.спец.	Люхина		

1.030.9-2.6-140.0

Узел (134, 135)

Стадия	Лист	Листов
Р		1

ГИПРОНИСЕЛЬХОЗ

20434-07 221 Копирова Косенкова

Формат А4

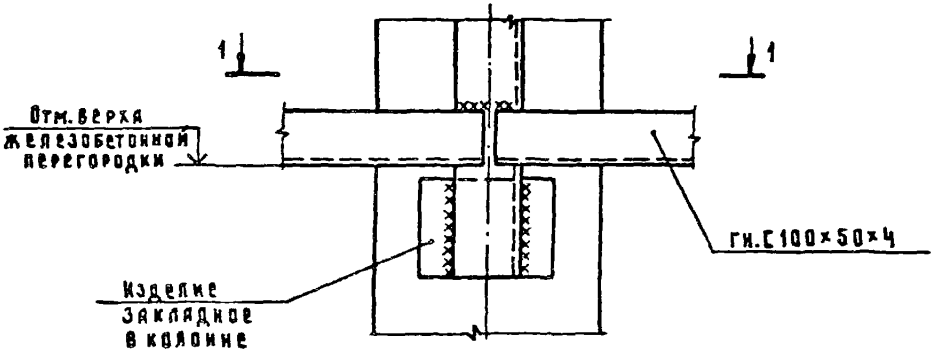

1 - 1

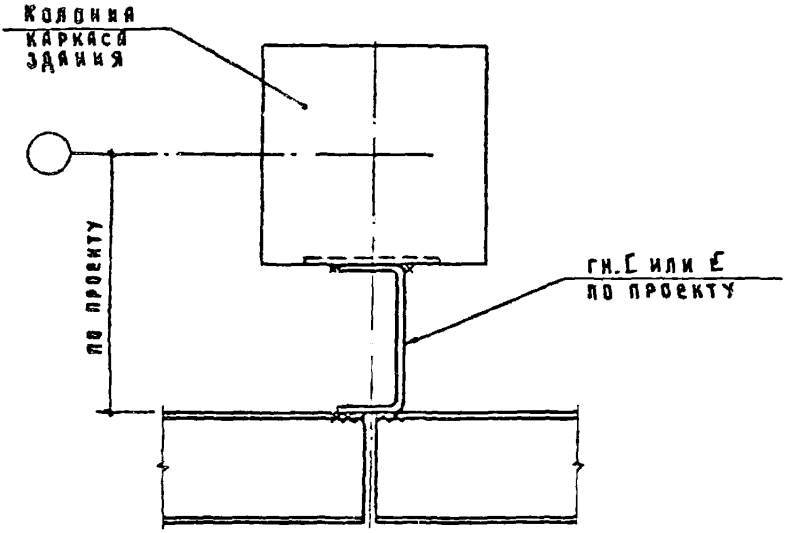

Нач. отд.	Котов		1.030.9-2.6-141.0
Гл. констр.	Цудечкис		
Н. контр.	Кузьмина		Стадия: Р; Лист: ; Листов: 1
Гл. спец.	Люхина		Узел 136
Ст. инж.	Варгина		ГИПРОНИСЕЛЬХОЗ
Инж.	Епанешникова		
Гл. спец.	Люхина		

20434-07 222 Копировал Косенкова Формат А4

137

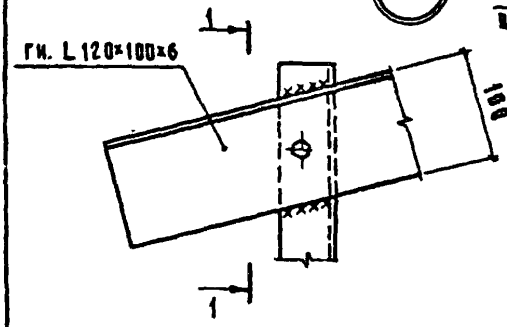

1-1

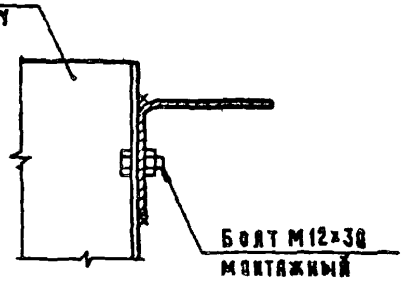

138

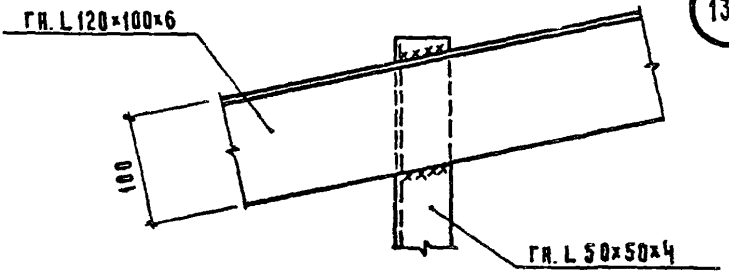

139

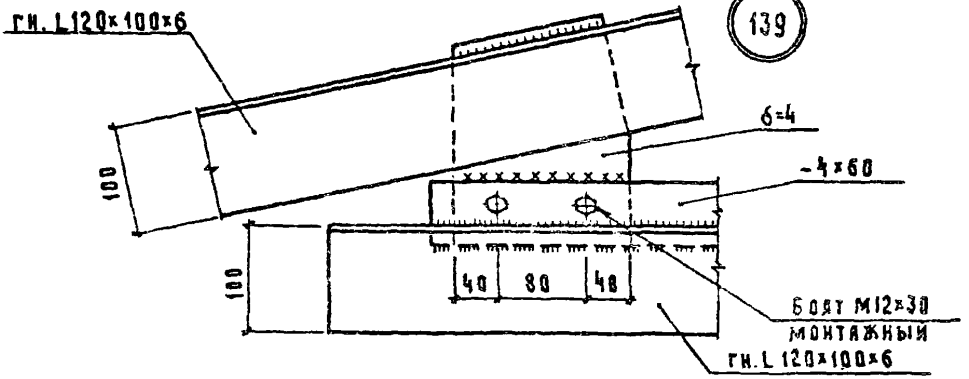

Нач.отд	Котов		
Гл.конст.	Цудечкис		
Н.контр.	Кузьмина		
Гл.спец.	Люхина		
Инж.	Епанечникова		
Гл.спец.	Люхина		

1.030.9-2.6-142.0

Узел (137, 138, 139)

Стадия	Лист	Листов
Р		1

ГИПРОСЕЛЬХОЗ

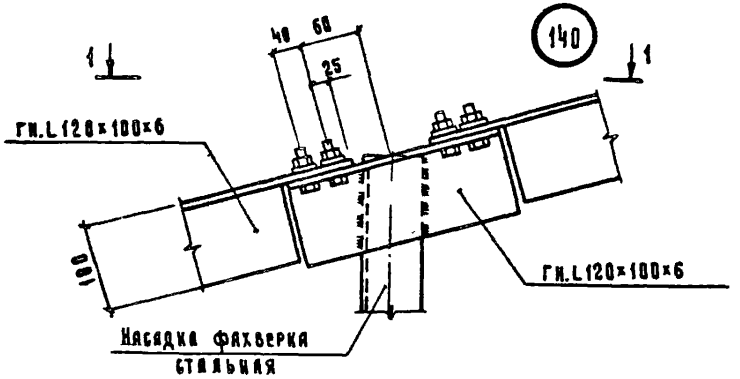

1-1

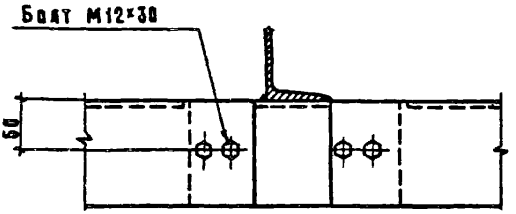

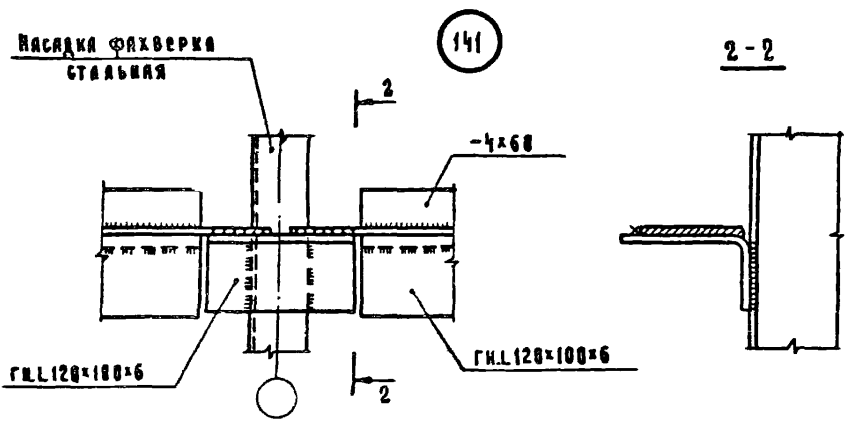

Нач.отд.	Катов		1.038.9-2.6-143.0		
Гл.констр.	Цудечкис				
Н.контр.	Кузьмина				
Гл.спец.	Дюхина		Узел (140, 141)	Стадия	Лист	Листов
Ст.инж.	Кузьмина			Р		1
Ст.инж.	Биргина			ГИПРОНИСЕЛЬХОЗ		
Гл.спец.	Дюхина					

20434-07 224 Копировал Косенкова Формат А4

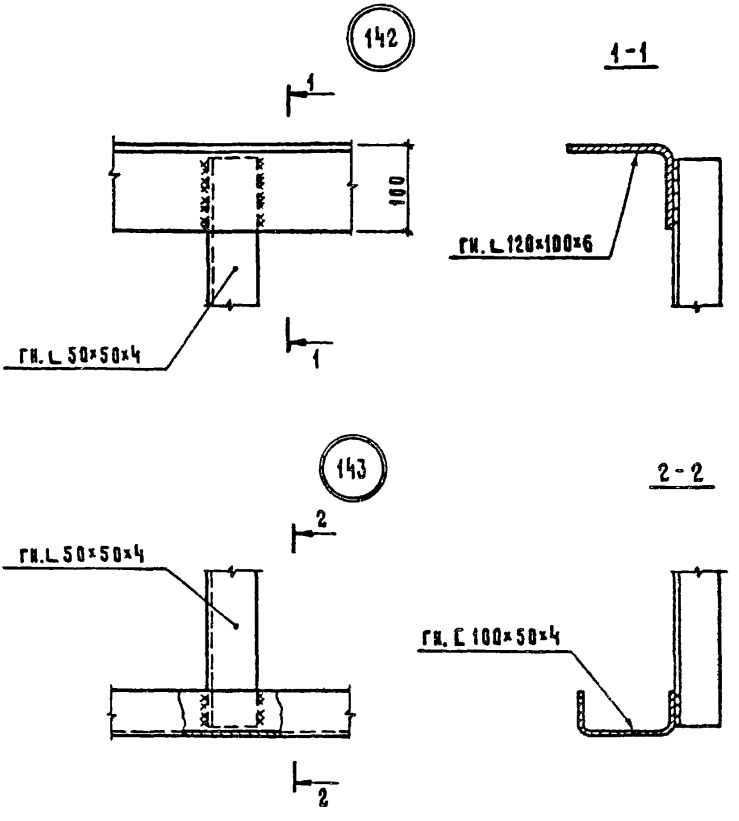

Нач. отд.	Котов		1.030.9-2.6-144.0
Гл. конст.	Цудечкис		
Н. контр.	Кузьмина		
Гл. спец.	Люхина		Узел (142, 143)
Ст. инж.	Кузьмина		
Ст. инж.	Вяргина		
Гд. спец	Люхина		

Стадия	Лист	Листов
Р		1

ГИПРОНИСЕЛЬХОЗ

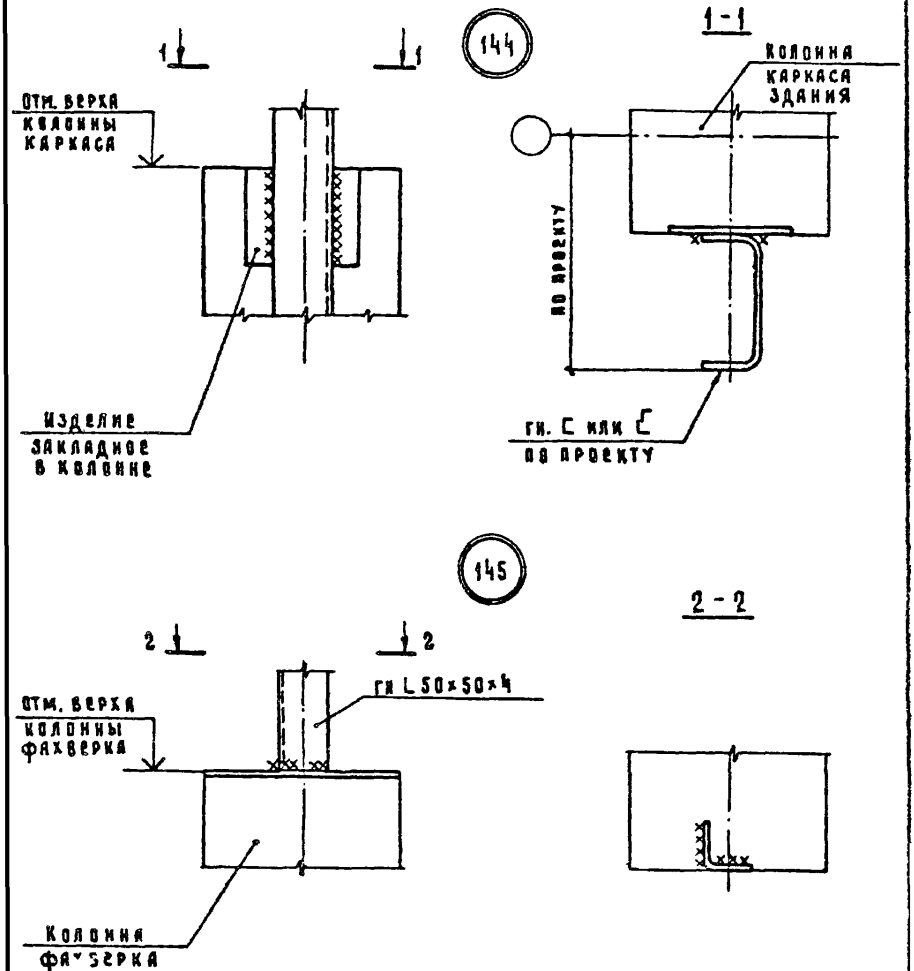

Нач. отд.	Котов		
Гл. инж.	Кузьмина		
Гл. спец.	Люхина		
Ст. инж.	Варгина		
Гл. спец.	Люхина		

1.030.9-2.6-145.0

Узлы (144, 145)

Стадия	Лист	Листов
Р		1

ГИПРОНИСЕЛЬХОЗ

gost.e-ecolog.ru