ТИПОВЫЕ КОНСТРУКЦИИ, ИЗДЕЛИЯ И УЗЛЫ ЗДАНИЙ И СООРУЖЕНИЙ

СЕРИЯ 1.030.9-2

ПЕРЕГОРОДКИ ПАНЕЛЬНЫЕ ЗДАНИЙ ПРОМЫШЛЕННЫХ И СЕЛЬСКОХОЗЯЙСТВЕННЫХ ПРЕДПРИЯТИЙ

ВЫПУСК 3

ПАНЕЛИ КАРКАСНО-ОБШИВНЫЕ

РАБОЧИЕ ЧЕРТЕЖИ

РАЗРАБОТАНЫ ИНСТИТУТОМ

ЦНИИПРОМЗДАНИЙ

ЗАМ.ДИРЕКТОРА ИНСТИТУТА С.М.ГЛИКИН

ГЛАВНЫЙ АРХИТЕКТОР ПРОЕКТА Н.С ЕРМОЛИН

Утверждены и введены в действие Госстроем СССР с 01.07.85 Постановление от 20.03.85 №37

gost.e-ecolog.ru

Обозначение	Наименование	Стр.
1.030.9-2.3-0.00 ТО	Техническое описание	3
1.030.9-2.3-1.00	Панель ПГО 60.12-А-М; ПГО 60.12-А-Ф; ПГО 60.12-Г-М; ПГО 60.12-Г-Ф	5
1.030.9-2.3-1.00	Панель ПГО 60.12-А-М; ПГО 60.12-А-Ф; ПГО 60.12-Г-М; ПГО 60.12-Г-Ф. Сборочный чертеж	8
1.030.9-2.3-1.10	Каркас К-1; К-2	9
1.030.9-2.3-1.10 СБ	Каркас К-1; К-2. Сборочный чертеж	11
1.030.9-2.3-2.00	Панель ПГО 57.12-А-М; ПГО 57.12-А-Ф; ПГО 57.12-Г-М; ПГО 57.12-Г-Ф	12
1.030.9-2.3-2.00 СБ	Панель ПГО 57.12-А-М; ПГО 57.12-А-Ф; ПГО 57.12-Г-М; ПГО 57.12-Г-Ф. Сборочный чертеж	15
1.030.9-2.3-2.10	Каркас К-3; К-4	16
1.030.9-2.3-2.10 СБ	Каркас К-3; К-4. Сборочный чертеж	18
1.030.9-2.3-0.01	Узел 1; 2	19
1.030.9-2.3-0.02	Узел 3; 4	20
1.030.9-2.3-0.03	Накладка стальная Н1	21
1.030.9-2.3-0.04	Накладка стальная Н2	22
1.030.9-2.3-0.05	Строповочное изделие	23
1.030.9-2.3-0.06	Петля	24
1.030.9-2.3-0.07	Шайба	25

1.030.9-2.3-0.00

Содержание

Стадия	Лист	Листов
		1

ЦНИИПРОМЗДАНИЙ

Рук. отд. Бутлицкий

1. Настоящий выпуск серии 1.030.9-2 содержит рабочие чертежи каркасно-обшивных панелей перегородок.

Состав серии, материалы для проектирования и указания по расчету панелей приведены в выпуске 0 настоящей серии.

2. Панели представляют собой трехслойную конструкцию, состоящую из деревянного каркаса, обшитого с двух сторон плоскими асбестоцементными листами по ГОСТ 18124-75 или гипсокартонными листами по ГОСТ 6266-81 толщиной 10мм. В качестве среднего слоя в панелях применены маты марки 75 (толщиной 100мм) или полужесткие плиты марки 100 (толщиной 60мм) из минеральной ваты на синтетическом связующем по ГОСТ 9573-82, а также фибролитовые плиты марки 300 (толщиной 75мм) по ГОСТ 8928-81.

3. Каркас панелей выполняется из здоровой древесины хвойных пород не ниже III сорта по ГОСТ 8486-66, с плотностью 650 кг/м³ и влажностью не более 15% с глубокой пропиткой антипиренами.

4. Соединение элементов каркаса осуществляется при помощи стальных накладок и шурупов.

5. Крепление листов обшивок к деревянному каркасу осуществляется при помощи шурупов. Перед креплением в асбестоцементных листах

Инв.№ подл. | Подпись и дата | Взам.инв.№

1.030.9-2.3-0.0.ТО

Рук. отд. Бутницкий
Гл.инж.пр. Ермолин

Техническое описание

Стадия	Лист	Листов
Р	1	2

ЦНИИПромзданий

просверливаются и раззенковываются отверстия.

6. Для защиты от коррозии стальные детали каркаса грунтуются и окрашиваются масляной краской.

7. Монтажные петли изготавливаются из круглой горячекатаной стали класса А-I по ГОСТ 5781-75 марок ВСт3пс2 и ВСт3сп2. Применение стали марки ВСт3пс2 для изготовления петель панелей, поднимаемых и монтируемых при температуре минус 40°С и ниже не допускается.

8 Монтажные петли после установки и закрепления панели необходимо утапливать.

9. Отверстия под шурупы в стальных соединительных накладках каркаса панелей раззенковать.

10. Складирование и транспортировку панелей выполнять в положении на „ребро"

Формат	Зона	Поз	Обозначение	Наименование	Кол	Примечание
				Документация		
А4			1030 9-2 3 100 СБ	Сборочный чертеж		
А4			1030 9-2 3-000 ТО	Техническое описание		
А4			1030 9-2 3 001	Узел 1		
А4			1030 9 2 3-001	Узел 2		
				Стандартные изделия		
				Шурупы 1-4×30		
				ГОСТ 1145-80	04	кг
			Переменные данные для исполнений			
				1030 9-2 3 100		
				Сборочные единицы		
А4			1030 9-2 3-110	Каркас К-1	663	кг
				Материалы		
		8		Асбестоцементный лист		
				ГОСТ 18124 75	142	м²
		6		Плиты минераловатные		
				ГОСТ 9573-82	034	м³

Нач. отд.	Бутницкий		1030 9-2 3-100	
Н. контр.	Ермолин		Панель ПГО 60 12 А М, ПГО 60 12 А Ф, ПГО 60 12-Г-М, ПГО 60 12-Г-Ф	Стадия: Р; Лист: 1; Листов: 3
Гл. арх. пр.	Ермолин			ЦНИИПРОМЗДАНИИ

Подпись и дата | Взам. инв. №

Формат	Зона	Поз	Обозначение	Наименование	Кол	Примечание
				1030 9-2.3 100-01		
				Сборочные единицы		
А4			1030 9 2 3 110-01	Каркас К 2	779	кг
				Материалы		
		8		Асбестоцементный лист		
				ГОСТ 18124 75	142	м²
		7		Плиты фибролитовые		
				ГОСТ 8928 81	043	м³
				1030 9 2 3 00 02		
				Сборочные единицы		
А4			1030 9 2 3 110	Каркас К 1	663	кг
				Материалы		
		9		Гипсокартонный лист		
				ГОСТ 6266 81	142	м³
		6		Плиты минераловатные		
				ГОСТ 9573 82	034	м³

Инв. № подл. | Подпись и дата | Взам. инв. №

1030 9 23 100

Формат	Зона	Поз.	Обозначение	Наименование	Кол	Примечание
				1.030.9-2.3-1.0.0-03		
				Сборочные единицы		
А4			1.030.9-2.3-1.1.0-01	Каркас К-2	77,9	кг
				Материалы		
		9		Гипсокартонный лист		
				ГОСТ 6266-81	14,2	м²
		7		Плиты фибролитовые		
				ГОСТ 8928-81	0,43	м³

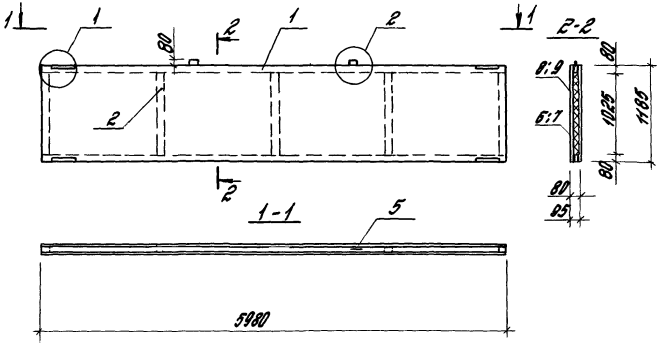

Обозначение	Марка	δ, мм	Масса, кг
1.030.9-2.3-1.0.0	ПГ060.12-А-М	80	357
-01	ПГ060.12-А-Ф	95	463,6
-02	ПГ060.12-Г-М	80	236,3
-03	ПГ060.12-Г-Ф	95	342,9

Инв. № подл. | Подпись и дата | Взам. инв. №

1.030.9-2.3-1.0.0 СБ

Панель ПГ060.12-А-М; ПГ060.12-А-Ф; ПГ060.12-Г-М; ПГ060.12-Г-Ф. Сборочный чертеж

Стадия	Масса	Масштаб
Р	см. табл	1:50
Лист	Листов 1	

Рук. отд. Бутлицкий
Н. контр. Ермолин

ЦНИИПРОМЗДАНИЙ

Формат	Зона	Поз.	Обозначение	Наименование	Кол.	Примечание
				Документация		
А4			1.030.9-2.3-1.1.0СБ	Сборочный чертеж		
А4			1.030.9-2.3-0.0.0ТО	Техническое описание		
А4			1.030.9-2.3-0.0.2	Узел 3		
А4			1.030.9-2.3-0.0.2	Узел 4		
				Детали		
А4		1	1.030.9-2.3-0.0.3	Накладка стальная Н1	3,6	кг
А4		2	1.030.9-2.3-0.0.4	Накладка стальная Н2	5,5	кг
А4		3	1.030.9-2.3-0.0.6	Петля Ф10АI ℓ=430	0,6	кг
А4		4	1.030.9-2.3-0.0.7	Шайба-60×6 ℓ=160	0,9	кг
				Стандартные изделия		
				Шурупы 1-4×30		
				ГОСТ 1145-80	1,0	кг
				Гайки М10		
				ГОСТ 5915-70	0,044	кг

Инв. № подл. | Подпись и дата | Взам. инв. №

1.030.9-2.3-1.1.0

Рук. отд.	Бутлицкий		
Н. контр.	Ермолин		

Каркас К-1; К-2

Стадия	Лист	Листов
Р	1	2

ЦНИИПРОМЗДАН

Формат	Зона	Поз.	Обозначение	Наименование	Кол.	Примечание
				Переменные данные для исполнений		
				1.030.9-2.3-1.1.0		
				Детали		
БЧ		5	1.030.9-2.3-1.1.1	Брусок 80×60 ℓ=5980	0,06	м³
БЧ		6	1.030.9-2.3-1.1.2	Брусок 80×60 ℓ=1025	0,02	м³
				1.030.9-2.3-1.1.0-01		
				Детали		
БЧ		7	1.030.9-2.3-1.1.6	Брусок 80×75 ℓ=5980	0,07	м³
БЧ		8	1.030.9-2.3-1.1.7	Брусок 80×75 ℓ=1025	0,03	м³

Инв.№ подл. | Подпись и дата | Взам.инв.№

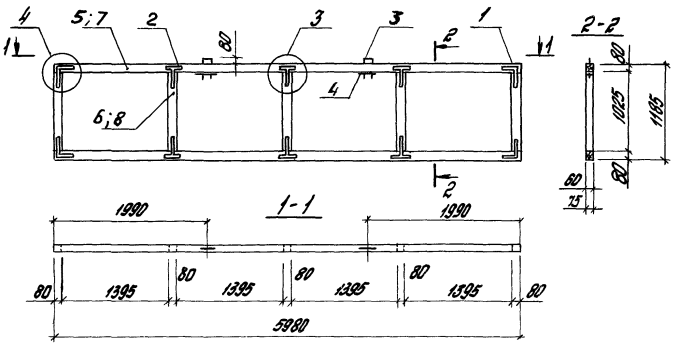

Обозначение	Марка	δ,мм	Масса, кг
1.030.9-2.3-1.1.0	К-1	60	66,3
-01	К-2	75	77,9

Инв.№ подл. | Подпись и дата | Взам.инв.№

Рук.отд.	Бутлицкий		
Н.контр.	Еремолин		
Гл.арх.пр.	Еремолин		
Гл.инжн.	Яновский		

1.030.9-2.3-1.1.0 СБ

Коркюс
К-1; К-2.
Сборочный чертеж

Стадия	Масса	Масштаб
Р	см.табл.	1:50
Лист	Листов 1	

ЦНИИПРОМЗДАНИЙ

Формат	Зона	Поз.	Обозначение	Наименование	Кол.	Примечание
				Документация		
А4			1.030.9-2.3-2.0.0 СБ	Сборочный чертеж		
А4			1.030.9-2.3-0.0.0 ТО	Техническое описание		
А4			1.030.9-2.3-0.0.1	Узел 1		
А4			1.030.9-2.3-0.0.1	Узел 2		
				Стандартные изделия		
				Шурупы 1-4×30		
				ГОСТ 1145-80	0,4	кг
			Переменные данные для исполнений			
				1.030.9-2.3-2.0.0		
				Сборочные единицы		
А4			1.030.9-2.3-2.1.0	Каркас К-3	63,3	кг
				Материалы		
		8		Асбестоцементный лист		
				ГОСТ 18124-75	13,7	м²
		6		Плиты минераловатные		
				ГОСТ 9573-82	0,33	м³

Рук. отд.	Бутлицкий		1.030.9-2.3-2.0.0			
Н. контр.	Ермолин		Панель ПГО 57.12-А-М; ПГО 57.12-А-Ф; ПГО 57.12-Г-М; ПГО 57.12-Г-Ф.	Стадия	Лист 1	Листов 3
Гл. пох. пр.	Ермолин			ЦНИИПРОМ...		

Формат	Зона	Поз.	Обозначение	Наименование	Кол.	Примечание
				1.030.9-2.3-2.00-01		
				Сборочные единицы		
А4			1.030.9-2.3-2.1.0-01	Каркас К-4	763	кг
				Материалы		
		8		Асбестоцементный лист		
				ГОСТ 18124-75	13,7	м²
		7		Плиты фибролитовые		
				ГОСТ 8928-81	0,44	м³
				1.030.9-2.3-2.00-02		
				Сборочные единицы		
А4			1.030.9-2.3-2.1.0	Каркас К-3	693	кг
				Материалы		
		9		Гипсокартонный лист		
				ГОСТ 6266-81	13,7	м²
		6		Плиты минераловатные		
				ГОСТ 9573-82	0,33	м³

Инв. № подл. | Подпись и дата | Взам. инв. №

Формат	Зона	Поз.	Обозначение	Наименование	Кол.	Примечание
				1.030.9-2.3-2.00-03		
				Сборочные единицы		
А4			1.030.9-2.3-2.10-01	Каркас К-4		
				Материалы		
		9		Гипсокартонный лист		
				ГОСТ 6266-81	13,7	м²
		7		Плиты фибролитовые		
				ГОСТ 8228-81	0,41	м³

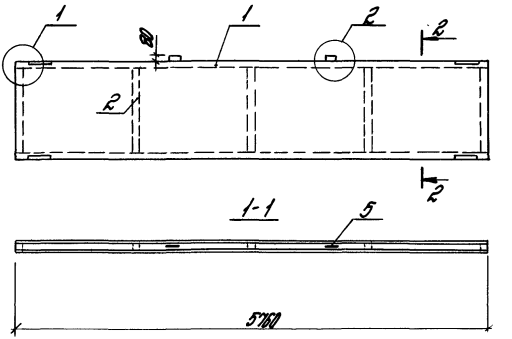

Обозначение	Марка	δ мм	Масса, кг
1.030.9-2.3-2.0.0.	ПГ057.12-А-М	80	343,9
-01	ПГ057.12-А-Ф	95	446,9
-02	ПГ057.12-Г-М	80	227,5
-03	ПГ057.12-Г-Ф	95	330,5

Инв.№подл. | Подпись и дата | Взам.инв.№

Рук.отд.	Бутылкин	
Н.контр.	Ермолин	
Гл.арх.пр.	Ермолин	
Инженер	Кулакова	

1.030.9-2.3-2.0.0СБ

Панель ПГ057.12-А-М; ПГ057.12-А-Ф; ПГ057.12-Г-М; ПГ057.12-Г-Ф. Сборочный чертеж

Стадия	Масса	Масштаб
Р	см.табл.	1:50
Лист	Листов 1	

ЦНИИПРОМЗДАНИЙ

Формат	Зона	Поз.	Обозначение	Наименование	Кол.	Примечание
				Документация		
А4			1.030.9-2.3-2.1.0 СБ	Сборочный чертеж		
А4			1.030.9-2.3-0.0.0 ТО	Техническое описание		
А4			1.030.9-2.3-0.0.2	Узел 3		
А4			1.030.9-2.3-0.0.2	Узел 4		
				Детали		
А4		1	1.030.9-2.3-0.0.3	Накладка стальная Н-1	3.6	кг
А4		2	1.030.9-2.3-0.0.4	Накладка стальная Н-2	5.5	кг
А4		3	1.030.9-2.3-0.0.6	Петля ф 10 А1 ℓ=430	0.6	кг
А4		4	1.030.9-2.3-0.0.7	Шайба -60×6 ℓ=160	0.9	кг
				Стандартные изделия		
				Шурупы 1-4×30		
				ГОСТ 1145-80	1.0	кг
				Гайки М10		
				ГОСТ 5915-70	0.004	кг

Инв. № подл. | Подпись и дата | Взам. инв. №

				1.030.9-2.3-2.1.0		
Рук. отд.	Бутаницкий		Каркас К-3; К-4	Стадия	Лист	Листов
Н. контр.	Самарин			Р	1	2
				ЦНИИПромзданий		

Формат	Зона	Поз.	Обозначение	Наименование	Кол.	Примечание
				Переменные данные для исполнений		
				1.030.9-2.3-2.1.0		
				Детали		
Б4		5	1.030.9-2.3-2.1.1	Брусок 80×60 ℓ=5760	0.06	м³
Б4		6	1.030.9-2.3-2.1.2	Брусок 80×60 ℓ=1025	0.02	м³
				1.030.9-2.3-2.1.0-01		
Б4		7	1.030.9-2.3-2.1.6	Брусок 80×75 ℓ=5760	0.07	м³
Б4		8	1.030.9-2.3-2.1.7	Брусок 80×75 ℓ=1025	0.03	м³

Инв. № подл. | Подпись и дата | Взам. инв. №

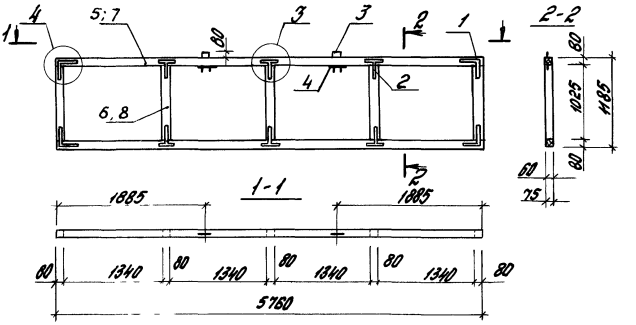

Обозначение	Марка	δ мм	Масса кг
1.030.9-2.3-2.1.0	К-3	60	63,3
-01	К-4	75	76,3

Рук. отд.	Бутлицкий	
Н. контр.	Ермолин	
Гл. арх. пр.	Ермолин	

1.030.9-2.3-2.1.0 СБ

Каркас К-3; К-4. Сборочный чертеж

Стадия	Масса	Масштаб
Р	см. табл	1:200
Лист	Листов 1	

Инв.№ подл. | Подпись и дата | Взам.инв.№

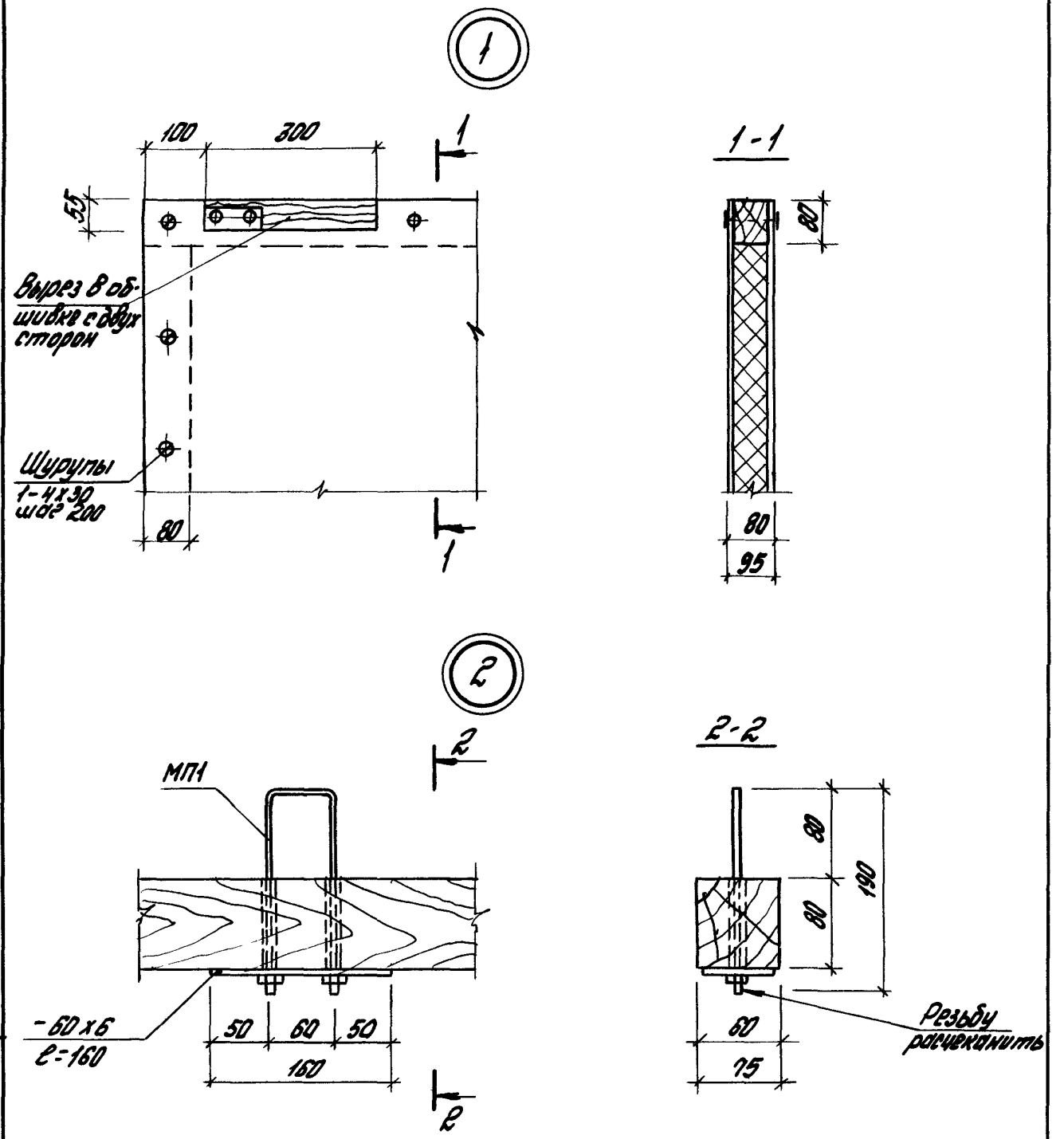

В узле 2 обшивка условно не показана

				1.030.9-2.3-0.0.1	
Рук.отд.	Бутлицкий			Узел 1, 2	Стадия: Р; Лист: ; Листов: 1
Н.контр.	Ермолин				ЦНИИПРОМЗДАНИЙ
Гл.арх.пр.	Ермолин				
Инженер	Кулакова				

Инв.№ подл. | Подпись и дата | Взам.инв.№

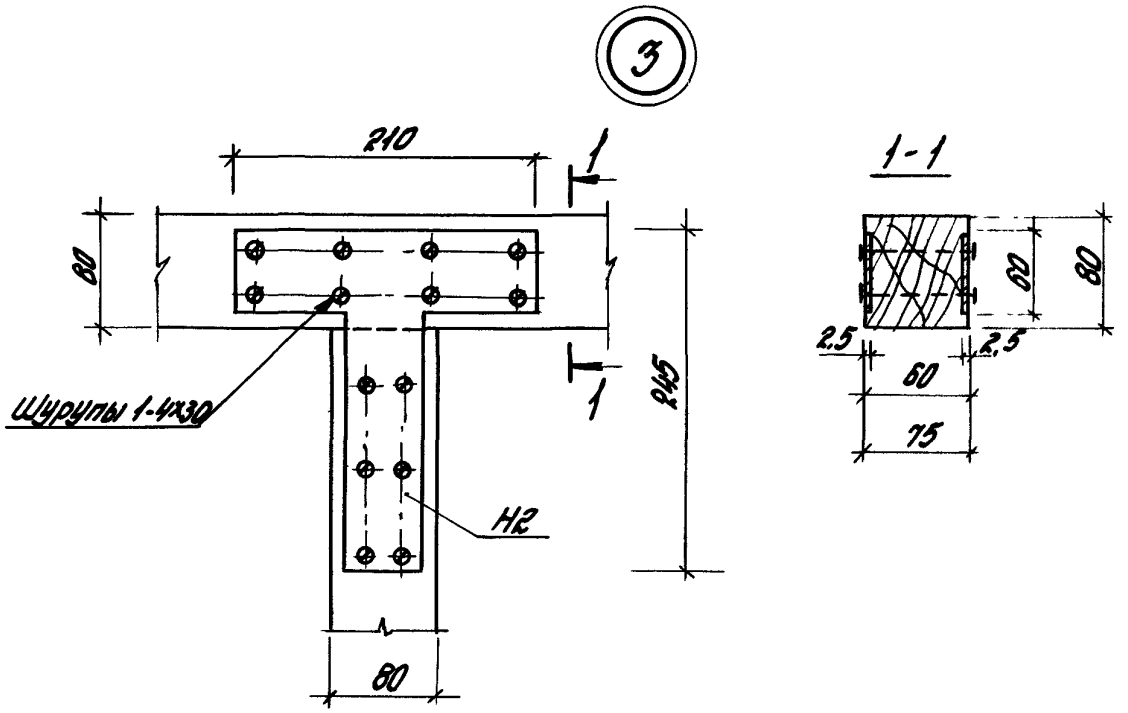

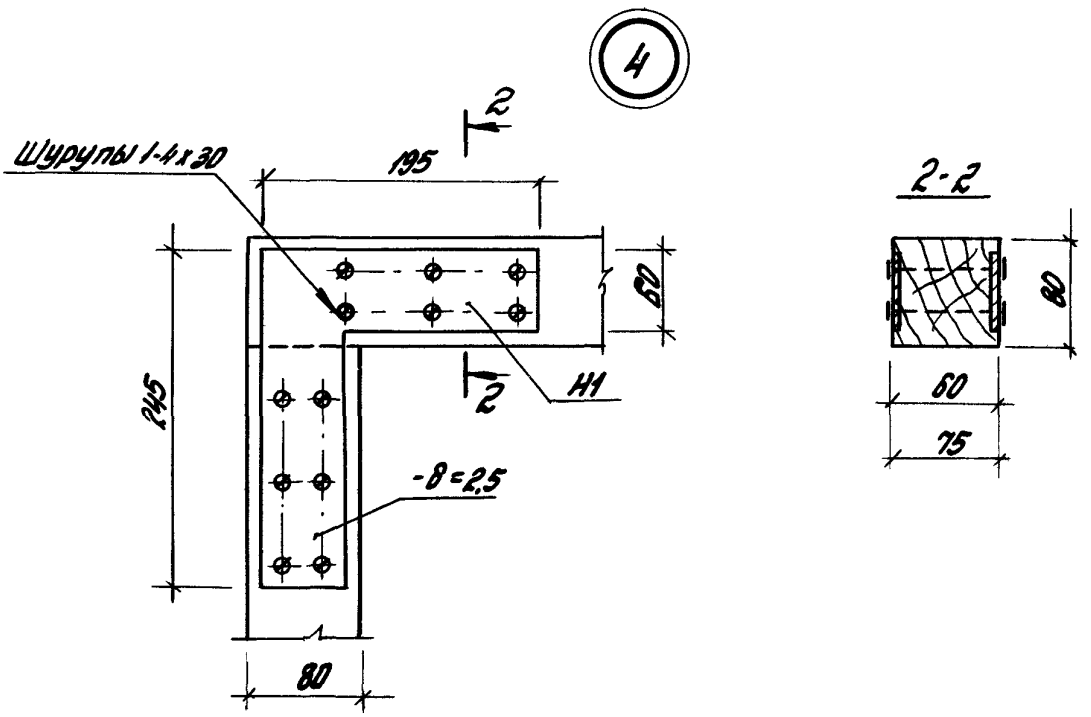

			1.030.9-2.3-0.0.2
Рук.отд.	Бутлицкий		Узел 3, 4
Н.контр.	Ермолин		
Гл.арх.пр.	Ермолин		
Инженер	Кулакова		

Стадия	Лист	Листов
Р		1

ЦНИИПРОМЗДАНИЙ

Инв.№подл. | Подпись и дата | Взам.инв.№

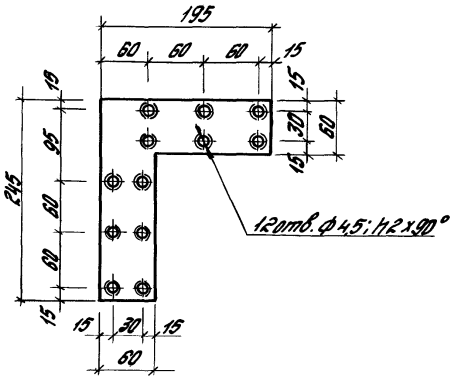

Инв.№подл. | Подпись и дата | Взам.инв.№

				1.030.9-2.3-0.0.3	
				Накладка стальная Н1	Стадия: Р; Масса: 0,45; Масштаб: 1:5
					Лист; Листов 1
Рук.отд.	Бутлицкий			Лист Б-ПН-25 ГОСТ 19904-74 Вст.3кп2 ГОСТ 16523-70	ЦНИИПРОМЗДАНИЙ
Н.контр.	Ермолин				
Гл.прект.	Ермолин				
Инженер	Кулакова				

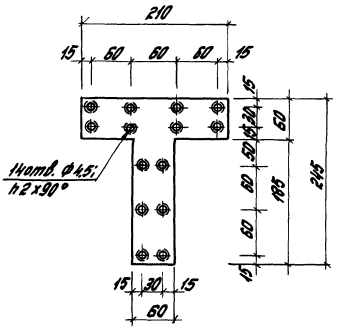

Инв.№подл. | Подпись и дата | Взам.инв.№

1.030.9-2.3-0.04

	Стадия	Масса	Масштаб
Накладка стальная Н2	Р	0,48	1:5
	Лист	Листов 1	

Рук.отд. Бутлицкий
Н.контр. Ермолин
Гл.инж.пр. Ермолин

Лист Б-ПН-2,5/ГОСТ19904-74
В Ст.3кп2 ГОСТ16523-70

ЦНИИПРОМЗДАНИЙ

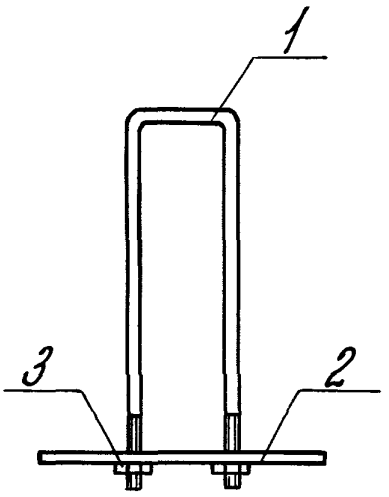

Формат	Зона	Поз.	Обозначение	Наименование	Кол.	Примечание
				Детали		
А4		1	1.030.9-2.3-0.0.6	Петля Ф10 ℓ=430	1	
А4		2	1.030.9-2.3-0.0.7	Шайба -60×6 ℓ=160	1	
				Стандартные изделия		
		3		Гайка М10 ГОСТ 5915-70	2	

Инв.№ подл. | Подпись и дата | Взам.инв.№

			1.030.9-2.3-0.0.5	
Рук.отд.	Бутницкий		Строповочное изделие	Стадия: Р; Лист: ; Листов: 1

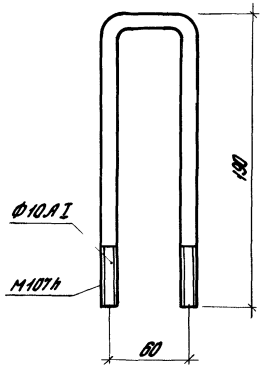

				1.030.9-2.3-0.0.6	
				Петля	Стадия: Р; Масса: 0,27; Масштаб: 1:2,5
					Лист; Листов
Рук. отд.	Бутлицкий				
Н. контр.	Ермолин				

Инв. № подл. | Подпись и дата | Взам. инв. №

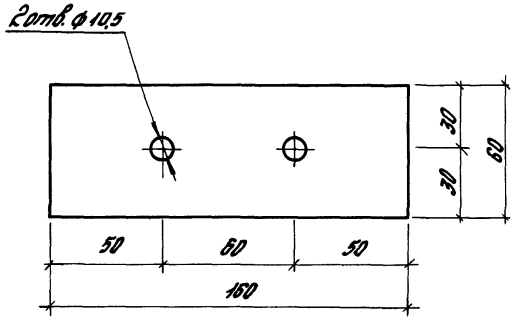

		1.030.9-2.3-0.0.7	
Рук. отд. Бутлицкий		Шайба	Стадия: Р; Масса: 0,45; Масштаб: 1:2
Н. контр. Ермолин			Лист; Листов
Гл. арх. гр. Ермолин		Полоса 5-8 ГОСТ 82-70	ЦНИИПРОМЗДАНИЙ

Инв. № подл. | Подп. и дата | Взам. инв. №

gost.e-ecolog.ru