ТИПОВЫЕ КОНСТРУКЦИИ ИЗДЕЛИЯ И УЗЛЫ ЗДАНИЙ И СООРУЖЕНИЙ

СЕРИЯ 1.030.9-2

ПЕРЕГОРОДКИ ПАНЕЛЬНЫЕ ЗДАНИЙ ПРОМЫШЛЕННЫХ И СЕЛЬСКОХОЗЯЙСТВЕННЫХ ПРЕДПРИЯТИЙ

ВЫПУСК 2

ПАНЕЛИ ГИПСОБЕТОННЫЕ

РАБОЧИЕ ЧЕРТЕЖИ

РАЗРАБОТАНЫ ИНСТИТУТАМИ

ЦНИИПРОМЗДАНИЙ

ЗАМ ДИРЕКТОРА ИНСТИТУТА С.М. ГЛИКИН

ГЛАВНЫЙ АРХИТЕКТОР ПРОЕКТА Н.С. ЕРМОЛИН

ГИПРОНИСЕЛЬХОЗ

ГЛАВНЫЙ ИНЖЕНЕР ИНСТИТУТА П.С. БУТАЕВ

ХАРЬКОВСКИЙ ПРОМСТРОЙНИИПРОЕКТ

ГЛАВНЫЙ ИНЖЕНЕР ИНСТИТУТА Н.Ф. ДОВГИЙ

ГЛАВНЫЙ ИНЖЕНЕР ПРОЕКТА А.М. МОНИН

ПРИ УЧАСТИИ НИИСК

ЗАМ ДИРЕКТОРА ИНСТИТУТА И.А. ПУКАШЕНКО

Утверждены и введены в действие Госстроем СССР с 01.07.85

Постановление от 20.03.85 №37

gost.e-ecolog.ru

№№ п/п	Обозначение	Наименование	Стр.
1	1.030.9-2.2-0.0	Содержание	2
2	1.030.9-2.2-0.0 ТО	Техническое описание	5
3	1.030.9-2.2-0.0 ВМ	Выборка материа-	7
		лов на одну панель	
4	1.030.9-2.2-1.0	Панель (пг60.30-г, пг58.30-г,	15
		пг56.30-г, пг55.30-г, пг50.30-г,	
		пг60.27-г, пг58.27-г, пг56.27-г,	
		пг55.27-г, пг50.27-г)	
5	1.030.9-2.2-1.0 СБ	Панель (пг60.30-г, пг58.30-г,	18
		пг56.30-г, пг55.30-г, пг50.30-г,	
		пг60.27-г, пг58.27-г, пг56.27-г,	
		пг55.27-г, пг50.27-г).	
		Сборочный чертеж	
6	1.030.9-2.2-2.0	Панель (пг60.30-г-д, пг58.30-г-д,	20
		пг56.30-г-д, пг55.30-г-д, пг50.30-г-д,	
		пг60.27-г-д, пг58.27-г-д, пг56.27-г-д,	
		пг55.27-г-д, пг50.27-г-д)	
7	1.030.9-2.2-2.0 СБ	Панель (пг60.30-г-д, пг58.30-г-д,	24
		пг56.30-г-д, пг55.30-г-д,	
		пг50.30-г-д, пг60.27-г-д,	
		пг58.27-г-д, пг56.27-г-д,	
		пг55.27-г-д, пг50.27-г-д).	
		Сборочный чертеж	

Нач. отд.	Бродский		1.030.9-2.2-0.0
Н. контр.	Чумакова		
Гл. конст.	Коротецкий		Содержание
Рук. гр.	Чумакова		
Исполн.	Фомичёв		
Провер.	Проценко		

Стадия	Лист	Листов
Р	1	3

Харьковский Промстройниипроект

№№ п/п	Обозначение	Наименование	Стр.
8	1.030.9-2.2-3.0	Панель (ПГ60.30-Г-Д1, ПГ60.27-Г-Д1,	27
		ПГ58.30-Г-Д1, ПГ58.27-Г-Д1, ПГ56.30-Г-Д1,	
		ПГ56.27-Г-Д1, ПГ55.30-Г-Д1, ПГ55.27-Г-Д1,	
		ПГ50.30-Г-Д1, ПГ50.27-Г-Д1)	
9	1.030.9-2.2-3.0 СБ	Панель (ПГ60.30-Г-Д1, ПГ60.27-Г-Д1	31
		ПГ58.30-Г-Д1, ПГ58.27-Г-Д1, ПГ56.30-Г-Д1,	
		ПГ56.27-Г-Д1, ПГ55.30-Г-Д1, ПГ55.27-Г-Д1	
		ПГ50.30-Г-Д1, ПГ50.27-Г-Д1).	
		Сборочный чертеж	
10	1.030.9-2.2-4.0	Панель (ПГ60.30-Г-2Д, ПГ60.27-Г-2Д,	33
		ПГ56.30-Г-2Д, ПГ56.27-Г-2Д, ПГ55.30-Г-2Д,	
		ПГ55.27-Г-2Д)	
11	1.030.9-2.2-4.0 СБ	Панель (ПГ60.30-Г-2Д, ПГ60.27-Г-2Д,	36
		ПГ56.30-Г-2Д, ПГ56.27-Г-2Д,	
		ПГ55.30-Г-2Д, ПГ55.27-Г-2Д).	
		Сборочный чертеж	
12	1.030.9-2.2-5.0	Панель (ПГ30.30-Г, ПГ30.27-Г,	38
		ПГ26.30-Г, ПГ26.27-Г,	
		ПГ25.30-Г, ПГ25.27-Г)	
13	1.030.9-2.2-5.0 СБ	Панель (ПГ30.30-Г, ПГ30.27-Г,	41
		ПГ26.30-Г, ПГ26.27-Г,	
		ПГ25.30-Г, ПГ25.27-Г).	
		Сборочный чертеж	
14	1.030.9-2.2-6.0	Панель (ПГ60.15-Г, ПГ58.15-Г,	43
		ПГ56.15-Г, ПГ55.15-Г,	
		ПГ50.15-Г, ПГ30.15-Г)	

ТО – техническое описание; ВМ – ведомость расхода материалов; СБ – сборочный чертеж панелей, включенных в групповую спецификацию, помещенную на документе, обозначенном тем же номером без индекса СБ.

Примеры обозначения документов данного выпуска:

док. 1.030.9 – 2.2-1.0 содержит групповую спецификацию панелей, объединенных в группу 1;

док. 1.030.9 – 2.2-0.1 содержит чертежи узлов, относящихся к различным сборочным чертежам данного выпуска

3.2. Марки гипсобетонных панелей, разработанных в настоящем выпуске имеют следующую структуру:

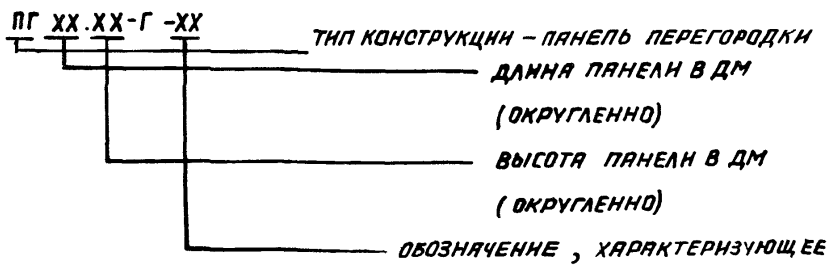

3.3. Каждой марке панели соответствует обозначение, характеризующее обозначение серии, выпуск, номер сборочного чертежа, на котором изображена панель, и номер ее исполнения.

Например, марке ПГ 60.30-Т соответствует обозначение 1.030.9-2.2-1.0, марке ПГ56.30-Т – обозначение 1.030.9-2.2-10-02

Инв. № подл. | Подпись и дата | Взам. инв. №

Марка панели	Расход древесины, м³														
	Бруски △32×60		Бруски 32×60		Бруски 20×50		Рейки 10×50		Рейки 10×25		Фикс. прокладка 60×60×30		Соедин. прокл. 10×60		Итого, м³
	Общ. дл., м	Объем, м³	Общ. дл., м	Объем, м³	Общ. дл., м	Объем, м³	Общ. дл., м	Объем, м³	Общ. дл., м	Объем, м³	Общ. дл., м	Объем, м³	Общ. дл., м	Объем, м³	
ПГ 60.30-Г	23,34	0,023	11,96	0,024	—	—	—	—	33,4	0,010	0,84	0,003	0,84	0,001	0,061
ПГ 58.30-Г	22,90	0,023	11,52	0,023	—	—	—	—	49,31	0,015	0,84	0,003	0,84	0,001	0,065
ПГ 56.30-Г	22,66	0,023	11,28	0,023	—	—	—	—	48,95	0,015	0,84	0,003	0,84	0,001	0,065
ПГ 55.30-Г	22,46	0,022	11,08	0,022	—	—	—	—	48,65	0,015	0,84	0,003	0,84	0,001	0,061
ПГ 50.30-Г	21,46	0,021	10,08	0,020	—	—	—	—	44,17	0,013	0,84	0,003	0,84	0,001	0,058
ПГ 60.27-Г	22,34	0022	11,96	0,024	—	—	—	—	48,47	0,015	0,84	0,003	0,84	0,001	0,065
ПГ 58.27-Г	21,90	0,022	11,52	0,023	—	—	—	—	14,12	0,004	0,84	0,003	0,84	0,001	0,053
ПГ 56.27-Г	21,66	0,022	11,28	0,023	—	—	—	—	47,45	0,014	0,84	0,003	0,84	0,001	0,063
ПГ 55.27-Г	21,46	0,021	11,08	0,022	—	—	—	—	47,15	0,014	0,84	0,003	0,84	0,001	0,061
ПГ 50.27-Г	20,46	0,020	10,08	0,020	—	—	—	—	42,92	0,013	0,75	0,003	0,84	0,001	0,057

Ведомость расхода древесины на одну панель смотрите на листах 1...5

Ведомость расхода стали смотрите на листах 6...8

Нач. отд.	Бродский	
Н. контр.	Чумакова	
Гл. конст.	Коротецкий	
Рук. гр.	Чумакова	
Исполн.	Фоминчев	
Провер.	Чумакова	

1.030.9-2.2-0.0 ВМ

Выборка материалов на одну панель

Стадия	Лист	Листов
Р	1	9

Харьковский Промстройниипроект

Марка панели	Расход древесины, м³														Итого, м³
	Бруски Д 32 × 60		Бруски 32 × 60		Бруски 20 × 50		Рейки 10 × 50		Рейки 10 × 25		Фикс. прокл. 60×60×30		Соедин. прокл 10 × 60		
	Общ. дл., м	Объем, м³	Общ. дл., м	Объем, м³	Общ. дл., м	Объем, м³	Общ. дл., м	Объем, м³	Общ. дл., м	Объем м³	Общ. дл., м	Объем, м³	Общ. дл., м	Объем м³	
ПГ 60.30 - Г - Д	37,72	0,038	11,96	0,024	9,78	0,010	6,00	0,003	40,48	0,012	0,87	0,003	2,10	0,001	0,091
ПГ 58.30 - Г - Д	37,28	0,037	11,52	0,023	9,78	0,010	6,00	0,003	33,85	0,010	0,69	0,002	2,10	0,001	0,086
ПГ 56.30 - Г - Д	37,04	0,037	11,28	0,023	9,78	0,010	6,00	0,003	33,77	0,010	0,69	0,002	2,10	0,001	0,086
ПГ 55.30 - Г - Д	36,84	0,037	11,08	0,022	9,78	0,010	6,00	0,003	38,37	0,012	0,69	0,002	2,10	0,001	0,087
ПГ 50.30 - Г - Д	35,84	0,036	10,08	0,020	9,78	0,010	5,63	0,003	31,28	0,009	0,72	0,003	2,10	0,001	0,082
ПГ 60.27 - Г - Д	35,72	0,036	11,96	0,024	9,02	0,009	6,03	0,003	39,58	0,012	0,87	0,003	2,10	0,001	0,088
ПГ 58.27 - Г - Д	35,28	0,035	11,52	0,023	9,02	0,009	6,03	0,003	33,45	0,010	0,69	0,002	2,10	0,001	0,083
ПГ 56.27 - Г - Д	35,04	0,035	11,28	0,023	9,02	0,009	6,03	0,003	33,37	0,010	0,69	0,002	2,10	0,001	0,083
ПГ 55.27 - Г - Д	34,84	0,035	11,08	0,022	9,02	0,009	6,03	0,003	33,07	0,010	0,69	0,002	2,10	0,001	0,082
ПГ 50.27 - Г - Д	33,84	0,034	10,08	0,020	9,02	0,009	6,03	0,003	30,63	0,009	0,72	0,003	2,10	0,001	0,079
ПГ 60.30 - Г - Д1	36,72	0,037	11,96	0,024	8,68	0,009	5,15	0,003	36,48	0,011	0,57	0,002	2,10	0,001	0,087
ПГ 60.27 - Г - Д1	34,72	0,035	11,96	0,024	7,80	0,008	5,09	0,003	35,48	0,011	0,57	0,002	2,10	0,001	0,084
ПГ 58.30 - Г - Д1	36,28	0,036	11,52	0,023	8,68	0,009	5,15	0,003	35,82	0,011	0,57	0,002	2,10	0,001	0,085

Марка панели	Расход древесины, м³														
	Бруски 32×60		Бруски 32×60		Бруски 20×50		Рейки 10×50		Рейки 10×25		Фикс. прокл 60×60×30		Соедин. прокл. 10×60		Итого, м³
	Общ. дл. м	Объем м³	Общ. дл. м	Объем м³	Общ. дл. м	Объем м³	Общ. дл. м	Объем м³	Общ. дл. м	Объем м³	Общ. дл. м	Объем м³	Общ. дл. м	Объем м³	
ПГ 58.27-Г-Д1	34,28	0,034	11,52	0,023	7,80	0,008	5,09	0,003	34,82	0,010	0,57	0,002	2,10	0,001	0,081
ПГ 56.30-Г-Д1	36,04	0,036	11,28	0,023	8,68	0,009	5,15	0,026	35,46	0,011	0,57	0,002	2,10	0,001	0,108
ПГ 56.27-Г-Д1	34,04	0,034	11,28	0,023	7,80	0,008	5,09	0,003	34,46	0,010	0,57	0,002	2,10	0,001	0,081
ПГ 55.30-Г-Д1	35,84	0,036	11,08	0,022	8,68	0,009	5,15	0,003	35,16	0,011	0,57	0,002	2,10	0,001	0,084
ПГ 55.27-Г-Д1	33,84	0,034	11,08	0,022	7,80	0,008	5,09	0,003	34,16	0,010	0,57	0,002	2,10	0,001	0,080
ПГ 50.30-Г-Д1	34,84	0,035	10,08	0,020	8,68	0,009	5,15	0,003	33,66	0,010	0,57	0,002	2,10	0,001	0,080
ПГ 50.27-Г-Д1	32,84	0,033	10,08	0,020	7,80	0,008	6,20	0,003	30,66	0,009	0,57	0,002	2,10	0,001	0,076
ПГ 60.30-Г-2Д	50,90	0,051	11,96	0,024	8,80	0,009	6,22	0,003	25,43	0,008	0,33	0,001	3,52	0,002	0,098
ПГ 60.27-Г-2Д	47,90	0,048	11,96	0,024	8,80	0,009	7,34	0,004	24,68	0,007	0,33	0,001	3,52	0,002	0,095
ПГ 56.30-Г-2Д	50,22	0,050	11,28	0,023	8,80	0,009	7,34	0,004	20,47	0,006	0,24	0,001	1,42	0,001	0,094
ПГ 56.27-Г-2Д	47,22	0,047	11,28	0,023	8,80	0,009	7,34	0,004	19,97	0,006	0,24	0,001	3,52	0,002	0,092
ПГ 55.30-Г-2Д	50,02	0,050	11,08	0,022	8,80	0,009	7,34	0,004	20,17	0,006	0,24	0,001	3,28	0,002	0,094
ПГ 55.27-Г-2Д	47,02	0,047	11,08	0,022	8,80	0,009	7,34	0,004	19,67	0,006	0,24	0,001	3,28	0,002	0,091

Марка панели	Расход древесины, м³														Итого м³
	Бруски 32 × 60		Бруски 32 × 60		Бруски 20 × 50		Рейки 10 × 50		Рейки 10 × 25		Фикс. прокладка 60×60×30		Соединительная прокладка 10 × 60		
	Общ. дл. м	Объем, м³	Общ. дл. м	Объем, м³	Общ. дл. м	Объем, м³	Общ. дл. м	Объем, м³	Общ. дл. м	Объем, м³	Общ. дл. м	Объем, м³	Общ. дл. м	Объем, м³	
ПГ 30.30 – Г	17,34	0,017	5,96	0,012	—	—	—	—	21,31	0,006	0,24	0,001	0,84	0,001	0,037
ПГ 30.27 – Г	16,34	0,016	5,96	0,012	—	—	—	—	20,81	0,006	0,24	0,001	0,84	0,001	0,036
ПГ 26.30 – Г	16,66	0,017	5,28	0,011	—	—	—	—	21,07	0,006	0,30	0,001	0,84	0,001	0,036
ПГ 26.27 – Г	15,66	0,016	5,28	0,011	—	—	—	—	20,57	0,006	0,30	0,001	0,84	0,001	0,035
ПГ 25.30 – Г	16,46	0,016	5,08	0,010	—	—	—	—	20,77	0,006	0,30	0,001	0,84	0,001	0,034
ПГ 25.27 – Г	15,46	0,015	5,08	0,010	—	—	—	—	20,27	0,006	0,30	0,001	0,84	0,001	0,033
ПГ 60.15 – Г	17,34	0,017	11,96	0,024	—	—	—	—	29,94	0,009	0,66	0,002	0,84	0,001	0,053
ПГ 58.15 – Г	16,90	0,017	11,52	0,023	—	—	—	—	24,09	0,007	0,42	0,002	0,84	0,001	0,050
ПГ 56.15 – Г	16,66	0,017	11,28	0,023	—	—	—	—	23,85	0,007	0,42	0,002	0,84	0,001	0,050
ПГ 55.15 – Г	16,46	0,016	11,08	0,022	—	—	—	—	23,65	0,007	0,42	0,002	0,84	0,001	0,048
ПГ 50.15 – Г	15,46	0,015	10,08	0,020	—	—	—	—	22,65	0,007	0,42	0,002	0,84	0,001	0,045
ПГ 30.15 – Г	11,34	0,011	5,96	0,012	—	—	—	—	14,57	0,004	0,24	0,001	0,84	0,001	0,029
ПГ 60.12 – Г	16,22	0,016	11,96	0,024	—	—	—	—	15,96	0,005	0,33	0,001	0,84	0,001	0,047

Инв. № подл.	Подпись и дата	Взам. инв. №

Марка панели	Расход древесины, м³															
	Бруски 4 32 × 60		Бруски 32 × 60		Бруски 20 × 50		Рейки 10 × 50		Рейки 10 × 25		Фикс. прокладка 60 × 60 × 30		Соедин. прокл 10 × 60		Итого, м³
	Общ. дл., м	Объем, м³	Общ. дл., м	Объем, м³	Общ. дл., м	Объем, м³	Общ. дл., м	Объем, м³	Общ. дл., м	Объем, м³	Общ. дл., м	Объем, м³	Общ. дл., м	Объем, м³		
ПГ 58.12-Т	15,78	0,016	11,52	0,023	—	—	—	—	14,55	0,004	0,24	0,001	0,84	0,001	0,045
ПГ 55.12-Т	15,34	0,015	11,04	0,022	—	—	—	—	14,33	0,004	0,24	0,001	0,84	0,001	0,043
ПГ 50.12-Т	14,34	0,014	10,08	0,020	—	—	—	—	12,65	0,004	0,24	0,001	0,84	0,001	0,040
ПГ 30.12-Т	10,22	0,010	5,96	0,012	—	—	—	—	7,03	0,002	0,12	0,001	0,84	0,001	0,026
ПГ 25.12-Т	9,34	0,009	5,08	0,010	—	—	—	—	6,59	0,002	0,12	0,001	0,84	0,001	0,023

Марка панели	Расход гвоздей					Сталь кл. А-I ВСт3 сп2 ГОСТ 5781-82				
	Ø 2,5		Ø 1,8		Итого, кг	Ø 10		Ø 8		Итого, кг
	шт.	кг.	шт.	кг.		шт.	кг.	шт.	кг	
ПГ 60.30 – Г	86	0,199	28	0,023	0,222	4	17,00	–	–	17,00
ПГ 58.30 – Г	86	0,199	28	0,023	0,222	4	17,00	–	–	17,00
ПГ 56.30 – Г	86	0,199	28	0,023	0,222	4	17,00	–	–	17,00
ПГ 55.30 – Г	86	0,199	28	0,023	0,222	4	17,00	–	–	17,00
ПГ 50.30 – Г	86	0,199	28	0,023	0,222	4	17,00	–	–	17,00
ПГ 60.27 – Г	86	0,199	28	0,023	0,222	4	15,80	–	–	15,80
ПГ 58.27 – Г	86	0,199	28	0,023	0,222	4	15,80	–	–	15,80
ПГ 56.27 – Г	86	0,199	28	0,023	0,222	4	15,80	–	–	15,80
ПГ 55.27 – Г	86	0,199	28	0,023	0,222	4	15,80	–	–	15,80
ПГ 50.27 – Г	82	0,189	28	0,023	0,212	4	15,80	–	–	15,80
ПГ 60.30 – Г – Д	150	0,347	29	0,024	0,371	4	17,00	–	–	17,00
ПГ 58.30 – Г – Д	146	0,337	23	0,019	0,356	4	17,00	–	–	17,00
ПГ 56.30 – Г – Д	150	0,347	23	0,019	0,366	4	17,00	–	–	17,00
ПГ 55.30 – Г – Д	150	0,347	23	0,019	0,366	4	17,00	–	–	17,00
ПГ 50.30 – Г – Д	132	0,305	24	0,020	0,325	2	8,50	–	–	8,50
ПГ 60.27 – Г – Д	150	0,347	29	0,024	0,371	4	15,80	–	–	15,80
ПГ 58.27 – Г – Д	146	0,337	23	0,019	0,356	4	15,80	–	–	15,80
ПГ 56.27 – Г – Д	150	0,347	23	0,019	0,366	4	15,80	–	–	15,80
ПГ 55.27 – Г – Д	150	0,347	23	0,019	0,366	4	15,80	–	–	15,80
ПГ 50.27 – Г – Д	132	0,305	24	0,020	0,325	2	7,90	–	–	7,90

Марка панели	Расход гвоздей					Сталь кл. А-I ВСт3сп2 ГОСТ 5781-82				
	Ø2,5		Ø1,8		Итого, кг	Ø10		Ø8		Итого, кг
	шт.	кг	шт.	кг		шт.	кг	шт.	кг	
ПГ 60.30-Г-Д1	140	0,323	19	0,016	0,339	4	17,00	—	—	17,00
ПГ 60.27-Г-Д1	140	0,323	19	0,016	0,339	4	15,80	—	—	15,80
ПГ 58.30-Г-Д1	140	0,323	19	0,016	0,339	4	17,00	—	—	17,00
ПГ 58.27-Г-Д1	140	0,323	19	0,016	0,339	4	15,80	—	—	15,80
ПГ 56.30-Г-Д1	140	0,323	19	0,016	0,339	4	17,00	—	—	17,00
ПГ 56.27-Г-Д1	140	0,323	19	0,016	0,339	4	15,80	—	—	15,80
ПГ 55.30-Г-Д1	140	0,323	19	0,016	0,339	4	17,00	—	—	17,00
ПГ 55.27-Г-Д1	140	0,323	19	0,016	0,339	4	15,80	—	—	15,80
ПГ 50.30-Г-Д1	140	0,323	19	0,016	0,339	4	17,00	—	—	17,00
ПГ 50.27-Г-Д1	140	0,323	19	0,016	0,339	4	15,80	—	—	15,80
ПГ 60.30-Г-2Д	154	0,356	11	0,009	0,365	4	17,00	—	—	17,00
ПГ 60.27-Г-2Д	154	0,356	11	0,009	0,365	4	15,80	—	—	15,80
ПГ 56.30-Г-2Д	150	0,347	8	0,007	0,354	4	17,00	—	—	17,00
ПГ 56.27-Г-2Д	150	0,347	8	0,007	0,354	4	15,80	—	—	15,80
ПГ 55.30-Г-2Д	150	0,347	8	0,007	0,354	4	17,00	—	—	17,00
ПГ 55.27-Г-2Д	150	0,347	8	0,007	0,354	4	15,80	—	—	15,80
ПГ 30.30-Г	54	0,125	8	0,007	0,132	2	8,50	—	—	8,50
ПГ 30.27-Г	54	0,125	8	0,007	0,132	2	7,90	—	—	7,90
ПГ 26.30-Г	54	0,125	10	0,008	0,133	2	8,50	—	—	8,50
ПГ 26.27-Г	54	0,125	10	0,008	0,133	2	7,90	—	—	7,90

Марка панели	Расход гвоздей					Сталь кл. А-I ВСт3сп2 ГОСТ 5781-82				
	∅2,5		∅1,8		Итого, кг	∅10		∅8		Итого, кг
	шт.	кг	шт.	кг		шт.	кг	шт.	кг	
ПГ 25.30-Т	54	0,125	10	0,008	0,133	2	8,50	—	—	8,50
ПГ 25.27-Т	54	0,125	10	0,008	0,133	2	7,90	—	—	7,90
ПГ 60.15-Т	74	0,171	22	0,018	0,189	—	—	2	3,08	3,08
ПГ 58.15-Т	68	0,157	14	0,011	0,168	—	—	4	6,16	6,16
ПГ 56.15-Т	68	0,157	14	0,011	0,168	—	—	4	6,16	6,16
ПГ 55.15-Т	68	0,157	14	0,011	0,168	—	—	4	6,16	6,16
ПГ 50.15-Т	68	0,157	14	0,011	0,168	—	—	4	6,16	6,16
ПГ 30.15-Т	52	0,120	8	0,007	0,127	—	—	2	3,08	3,08
ПГ60.12-Т	82	0,189	11	0,009	0,198	—	—	4	5,20	5,20
ПГ 58.12-Т	78	0,180	8	0,007	0,187	—	—	4	5,20	5,20
ПГ 55.12-Т	78	0,180	8	0,007	0,187	—	—	4	5,20	5,20
ПГ 50.12-Т	78	0,180	8	0,007	0,187	—	—	4	5,20	5,20
ПГ 30.12-Т	50	0,116	4	0,003	0,119	—	—	2	2,60	2,60
ПГ25.12-Т	50	0,116	4	0,003	0,119	—	—	2	2,60	2,60

Инв. № подл.	Подпись и дата	Взам. инв. №

Формат	Зона	Поз.	Обозначение	Наименование	Колич. на исполн. 1.030.9-2.2-1.0- —	01	02	03	04	05	06	07	08	09	Примеч.
				Документация											
А4			1.030.9-2.2-0.0 ТО	Техническое описание	X	X	X	X	X	X	X	X	X	X	
А4			1030.9-2.2-1.0 СБ	Сборочный чертеж	X	X	X	X	X	X	X	X	X	X	
А4			1030.9-2.2-0.0 ВМ	Выборка материалов	X	X	X	X	X	X	X	X	X	X	
				Детали											
А4		1	1.030.9-2.2-0.2	Брус 132×60, ℓ = 5980	2					2					
			-01	ℓ = 5760		2					2				
			02	ℓ = 5640			2					2			
			-03	ℓ = 5540				2					2		
			-04	ℓ = 5040					2					2	
А4		2	1.030.9-2.2-02-14	Брус 132×60 ℓ = 5980	2					2					
				Марка	ПГ60.30-Г	ПГ58.30-Г	ПГ56.30-Г	ПГ55.30-Г	ПГ50.30-Г	ПГ60.27-Г	ПГ58.27-Г	ПГ56.27-Г	ПГ55.27-Г	ПГ50.27-Г	

Нач. ОГД	Бродский	
Н. контр.	Чумакова	
Гл. конст.	Коротецкий	
Рук. гр.	Чумакова	
Исполн.	Фомичёв	
Провер.	Проценко	

1.030.9-2.2-1.0

Панель (ПГ60.30-Г ПГ58.30-Г ПГ56.30-Г, ПГ55.30-Г ПГ50.30-Г, ПГ60.27-Г, ПГ58.27-Г, ПГ56.27-Г, ПГ55.27-Г, ПГ50.27-Г)

Стадия	Лист	Листов
Р	1	3

Харьковский Промстройниипроект

Формат	Зон	Поз	Обозначение	Наименование	—	01	02	03	04	05	06	07	08	09	Примеч.
А4		2	1.030.9-2.2-0.2 -15	Брус □32×60, ℓ = 5760		2					2				
			-16	ℓ = 5640			2					2			
			-17	ℓ = 5540				2					2		
			-18	ℓ = 5040					2					2	
А4		3	1.030.9-2.2-0.2 -06	Брус □32×60, ℓ = 2845	4	4	4	4	4						
			-08	ℓ = 2595						4	4	4	4	4	
А4		4	1.030.9-2.2-0.2 -22	Рейка 10×25, ℓ = 5980	3					3					
			-23	ℓ = 5760		3					3				
			-24	ℓ = 5640			3					3			
			-25	ℓ = 5540				3					3		
			-26	ℓ = 5040					3					3	
А4		5	1.030.9-2.2-0.2 -32	Рейка 10×25, ℓ = 2980	6	6	6	6	5						
			-33	ℓ = 2735						6	6	6	6	5	
А4		6	1.030.9-2.2-0.2 -62	Рейка 10×25, ℓ = 420	4	4	4	4	4	4	4	4	4	4	
			-51	ℓ = 1200	4	4	4	4	4	4	4	4	4	4	
			-39	ℓ = 1910	4	4	4	4	4	4	4	4	4	4	
А4		7	1.030.9-2.2-0.2 -78	Прокладка 10×60, ℓ = 210	4	4	4	4	4	4	4	4	4	4	
А4		12	1.030.9-2.2-0.2 -80	Прокладка 30×60, ℓ = 60	28	28	28	28	28	28	28	28	28	25	

Инв. № подл.	Подпись и дата	Взам. инв. №

Формат	Зона	Поз.	Обозначение	Наименование	Колич на исполн 1.030.9-2.2-1.0-										Примеч.
					–	01	02	03	04	05	06	07	08	09	
А4		16	1.030.9-2.2-0.3	Петля монтажная МП-1	4	4	4	4	4						
			-01	То же МП-2						4	4	4	4	4	
				Стандартные изделия											
				Гвозди К2,5×60 ГОСТ 4028-63	86	86	86	86	86	86	86	86	86	82	шт.
				Гвозди К1,8×40 ГОСТ 4028-63	28	28	28	28	28	28	28	28	28	25	шт.
				Материалы											
				Гипсобетон М50	1,37	1,31	1,28	1,26	1,14	1,24	1,21	1,17	1,15	1,04	$м^3$

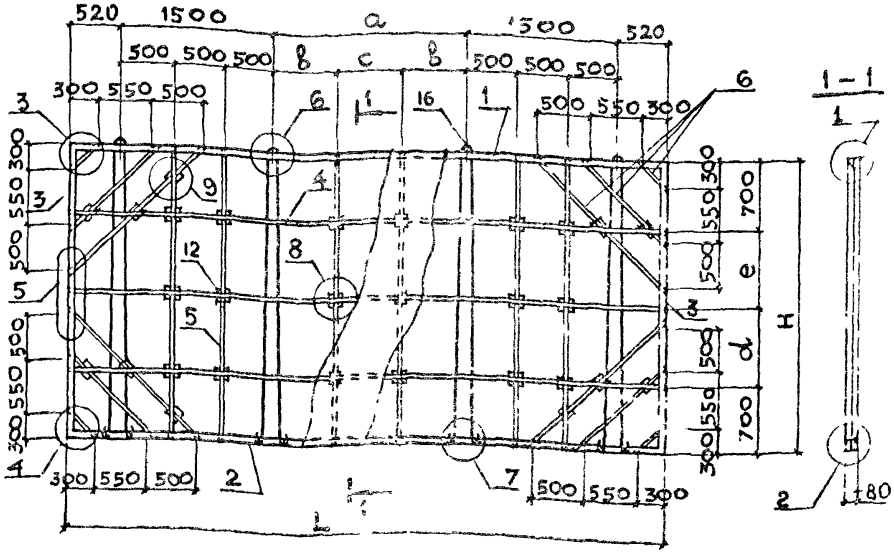

Узлы смотрите документ 0.1
Таблицу исполнений см на листе 2

Нач.отд.	Бродский		1.030.9-2.2-1.0СБ		
Н.контр.	Чумакова				
Гл.конст.	Коротецкий				
Рук.гр.	Чумакова				
Исполн.	Фомичёв		Панель (ПГ 60.30-Г, ПГ 58.30-Г, ПГ 56.30-Г, ПГ 55.30-Г, ПГ 50.30-Г, ПГ 60.27-Г, ПГ 58.27-Г, ПГ 56.27-Г, ПГ 55.27-Г, ПГ 50.27-Г). Сборочный чертеж	Стадия: Р	Масса: см. табл.	Масштаб: –
Провер.	Проценко			Лист 1	Листов 2	
				Харьковский Промстройниипроект		

Обозначение	Марка	Размеры, мм							Масса, т
		H	L	a	b	c	d	e	
1.030.9-2.2-1.0	ПГ 60.30-Г	2985	5980	1940	650	640	790	795	1,79
-01	ПГ 58.30-Г		5760	1720	570	580			1,73
-02	ПГ 56.30-Г		5640	1600	530	540			1,69
-03	ПГ 55.30-Г		5540	1500	500	500			1,65
-04	ПГ 50.30-Г		5040	1000	500	—			1,50
-05	ПГ 60.27-Г	2735	5980	1940	650	640	670	665	1,64
-06	ПГ 58.27-Г		5760	1720	570	580			1,58
-07	ПГ 56.27-Г		5640	1600	530	540			1,54
-08	ПГ 55.27-Г		5540	1500	500	500			1,51
-09	ПГ 50.27-Г		5040	1000	500	--			1,38

Инв. № подл.	Подпись и дата	Взам. инв. №

Формат	Поз.	Обозначение	Наименование	Колич. на испол. 1.030.9-2.2-2.0-										Примеч.
				-	01	02	03	04	05	06	07	08	09	
			Документация											
А4		1.030.9-2.2-0.0 ТО	Техническое описание	X	X	X	X	X	X	X	X	X	X	
А4		1.030.9-2.2-0.0 СБ	Сборочный чертеж	X	X	X	X	X	X	X	X	X	X	
А4		1.030.9-2.2-0.0 ВМ	Выборка материалов	X	X	X	X	X	X	X	X	X	X	
			Детали											
А4	1	1.030.9-2.2-02	Брус Д32×60, ℓ = 5980	2					2					
		-01	ℓ = 5760		2					2				
		-02	ℓ = 5640			2					2			
		-03	ℓ = 5540				2					2		
		-04	ℓ = 5040					2					2	
А4	2	1.030.9-2.2-02-14	Брус П32×60, ℓ = 5980	2					2					
			Марка	ПГ60.30-Г-Д	ПГ58.30-Г-Д	ПГ56.30-Г-Д	ПГ55.30-Г-Д	ПГ50.30-Г-Д	ПГ60.27-Г-Д	ПГ58.27-Г-Д	ПГ56.27-Г-Д	ПГ55.27-Г-Д	ПГ50.27-Г-Д	

Нач. отд.	Бродский	
Н. контр.	Чумакова	
Гл. конст.	Коротецкий	
Рук. гр.	Чумакова	
Испол.	Фомичев	
Провер.	Проценко	

1.030.9-2.2-2.0

Панель 6 (ПГ60.30-Г-Д, ПГ58.30-Г-Д, ПГ56.30-Г-Д, ПГ55.30-Г-Д, ПГ50.30-Г-Д, ПГ60.27-Г-Д, ПГ58.27-Г-Д, ПГ56.27-Г-Д, ПГ55.27-Г-Д, ПГ50.27-Г-Д)

Стадия	Лист	Листов
Р	1	4

Харьковский Промстройниипроект

Форма	Зона	Поз	Обозначение	Наименование	Колич. на испол. 1.030.9-2.2-0.2-										Примеч.
					–	01	02	03	04	05	06	07	08	09	
АЧ		2	1.030.9-2.2-0.2-15	Брус □32×60 ℓ=5760		2					2				
			-16	ℓ=5640			2					2			
			-17	ℓ=5540				2					2		
			-18	ℓ=5040					2					2	
АЧ		3	1.030.9-2.2-0.2-06	Брус △32×60, ℓ=2845	8	8	8	8	8						
			-08	ℓ=2595						8	8	8	8	8	
АЧ		4	1.030.9-2.2-0.2-36	Рейка 10×25, ℓ=2230	6	3	3	3	3	3	3	3	3	3	
			-37	ℓ=2010		3					3				
			-40	ℓ=1890			3					3			
			-42	ℓ=1790				3					3		
			-48	ℓ=1290					3					3	
АЧ		5	1.030.9-2.2-0.2-32	Рейка 10×25, ℓ=2980	4	2	2	2	3						
			-33	ℓ=2735						4	2	2	2	3	
			-60	ℓ=570						2	2	2	2	2	
			-61	ℓ=520	2	2	2	2	2						
АЧ		6	1.030.9-2.2-0.2-62	Рейка 10×25, ℓ=420	4	4	4	4	4	4	4	4	4	4	
			-51	ℓ=1200	4	4	2	2	2	4	4	2	2	2	
			-49	ℓ=1270			2	2				2	2		

Инв. № подл.	Подпись и дата	Взам. инв. №

Формат	Зона	Поз.	Обозначение	Наименование	Колич. на исполн. 1.030.9-2.2-2.0-										Примеч.
					–	01	02	03	04	05	06	07	08	09	
А4		6	1.030.9-2.2-0.2-45	Рейка 10×25, ℓ=1410					2					2	
			-39	ℓ=1910	4	4	2	2	2	4	4	2	2	2	
			-38	ℓ=1980			2	2				2	2		
А4		7	1.030.9-2.2-0.2-78	Прокладка 10×60 ℓ=210	8	8	8	8	8	8	8	8	8	8	
			-79	ℓ=250	2	2	2	2	2	2	2	2	2	2	
А4		8	1.030.9-2.2-0.2-63	Рейка 20×50, ℓ=2450	2	2	2	2	2						
			-64	ℓ=2160						2	2	2	2	2	
А4		9	2-02-67	Рейка 20×50, ℓ=1190	4	4	4	4	4						
			-68	ℓ=1050						4	4	4	4	4	
А4		10	1.030.9-2.2-02-75	Прокладка 10×50, ℓ=370	3	3	3	3	3	3	3	3	3	3	
А4		11	1.030.9-2.2-02-77	Прокладка 10×50, ℓ=140	4	4	4	4	4	4	4	4	4	4	
А4		12	1.030.9-2.2-02-80	Прокладка 30×60, ℓ=60	29	23	23	23	24	29	23	23	23	24	
А4		13	1.030.9-2.2-02-71	Рейка 10×50, ℓ=1465	2	2	2	2	2						
			-72	ℓ=1480						2	2	2	2	2	
А4		14	1.030.9-2.2-02-10	Брус Б32×60, ℓ=1500	2	2	2	2	2	2	2	2	2	2	
А4		15	1.030.9-2.2-02-76	Прокладка 10×50, ℓ=300	4	4	4	4	4	4	4	4	4	4	

Формат	Зона	Поз	Обозначение	Наименование	Кол. на исполн. 1.030.9-2.2-20-										Примеч.
					–	01	02	03	04	05	06	07	08	09	
А4		16	1.030.9-2.2-0.3	Петля монтажная МП-1	4	4	4	4	2						
			-01	То же МП-2						4	4	4	4	2	
				Стандартные изделия											
				Гвозди К2,5×60 ГОСТ 4028-63*	150	146	150	150	132	150	146	150	150	132	шт.
				Гвозди К1,8×40 ГОСТ 4028-63*	29	23	23	23	24	29	23	23	23	24	шт.
				Материалы											
				Гипсобетон М50	1,04	0,99	0,96	0,94	0,83	0,93	0,89	0,86	0,84	0,73	м³

Рис. 1

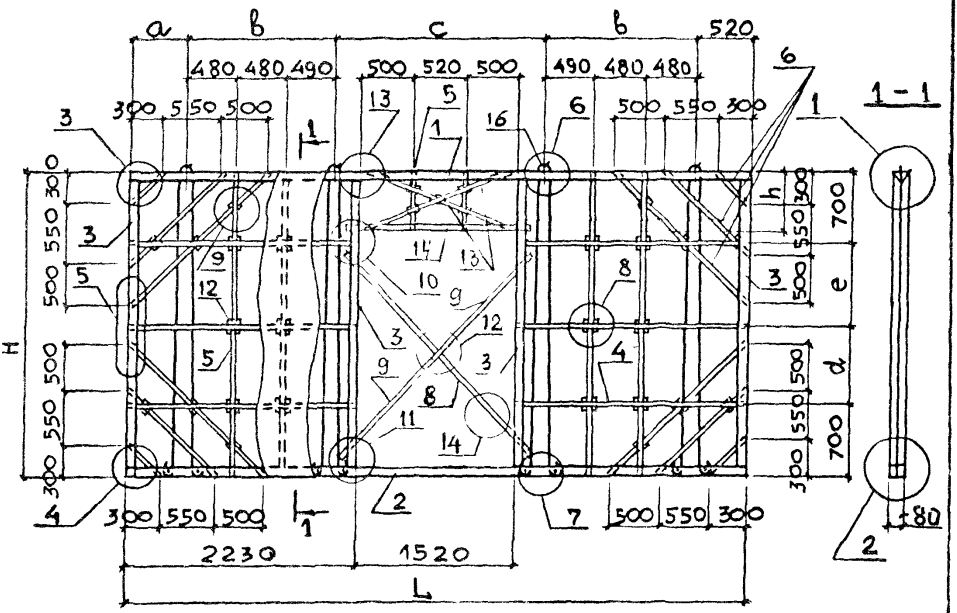

Узлы смотрите документ 01
Таблицу исполнений м на листе 3

Нач. отд.	Бродский	
Н. контр.	Чумакова	
Гл. конст.	Коротецкий	
Рук. гр.	Чумакова	
Исполн.	Фомичев	
Провер.	Проценко	

1.030.9-2.2-2.0 СБ

Панель 6 (ПГ60.30-Г-Д, ПГ58.30-Г-Д, ПГ56.30-Г-Д, ПГ55.30-Г-Д, ПГ50.30-Г-Д, ПГ60.27-Г-Д, ПГ58.27-Г-Д, ПГ56.27-Г-Д, ПГ55.27-Г-Д, ПГ50.27-Г-Д). Сборочный чертеж

Стадия	Масса	Масштаб
Р	См. табл.	—
Лист 1	Листов 3	

Харьковский Промстройниипроект

Инв. № подл. | Подпись и дата | Взам. инв. №

Рис. 2

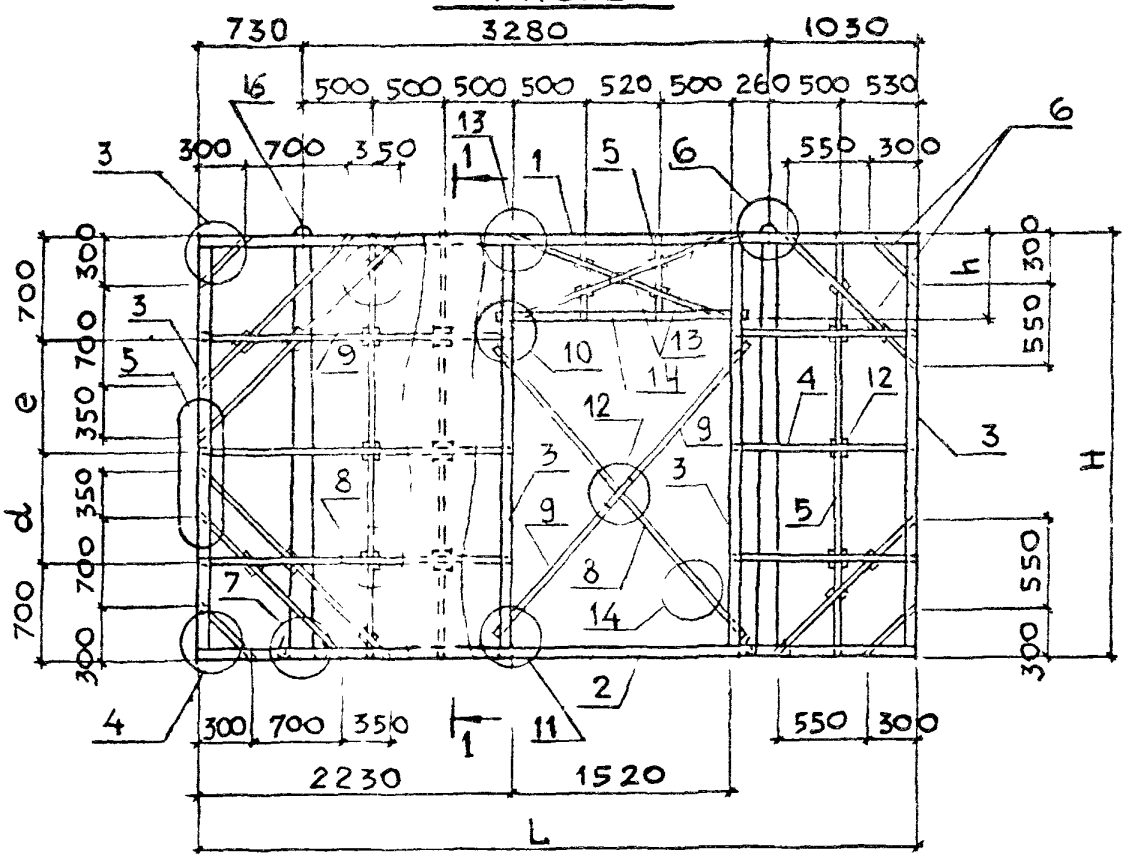

Рис. 3 (остальное см рис. 5)

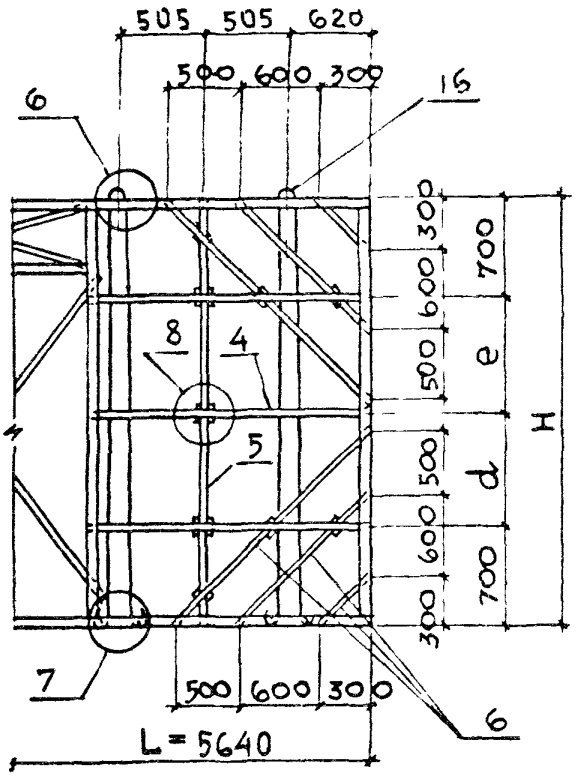

Рис. 4 (остальное см. рис. 5)

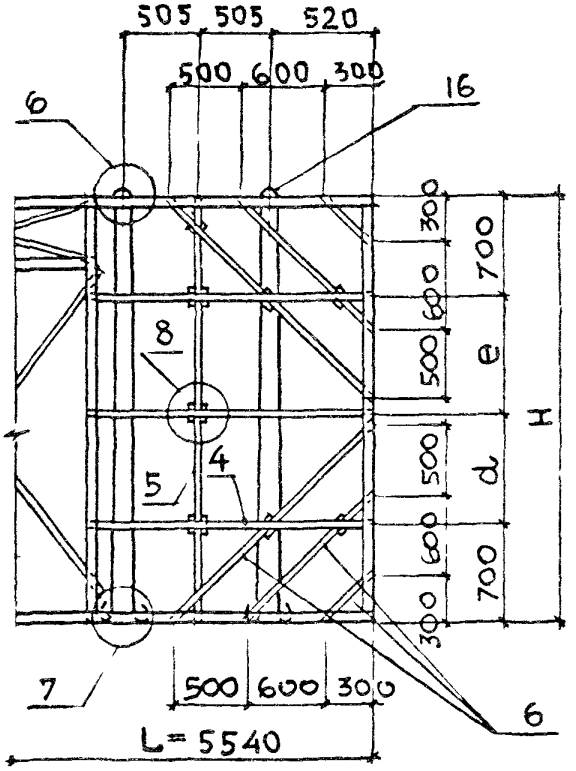

Рис.5

(остальное см. рис.1)

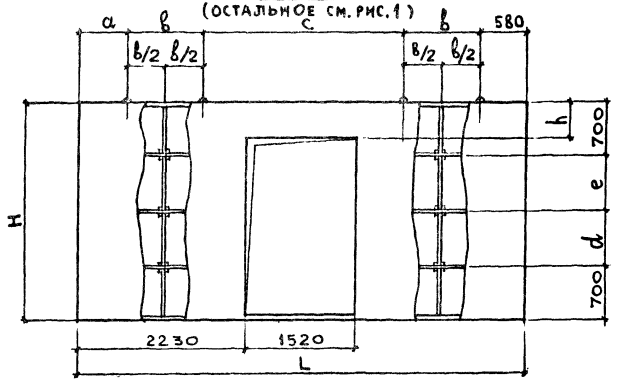

Обозначение	Марка	Рис	Размеры, мм								Масса, т
			H	L	h	a	в	c	d	e	
1.030.9-2.2-2.0	ПГ60.30-Г-Д	1	2985	5980	520	520	1450	2040	790	795	1,41
-01	ПГ58.30-Г-Д	5	2985	5760	520	520	1170	2320	790	795	1,35
-02	ПГ56.30-Г-Д	3	2985	5640	520	520	1010	2480	790	795	1,31
-03	ПГ55.30-Г-Д	4	2985	5540	520	400	1010	2600	790	795	1,29
-04	ПГ50.30-Г-Д	2	2985	5040	520	–	–	–	790	795	1,14
-05	ПГ60.27-Г-Д	1	2735	5980	570	520	1450	2040	670	675	1,28
-06	ПГ58.27-Г-Д	5	2735	5760	570	520	1170	2320	670	675	1,21
-07	ПГ56.27-Г-Д	3	2735	5640	570	520	1010	2480	670	675	1,18
-08	ПГ55.27-Г-Д	4	2735	5540	570	400	1010	2600	670	675	1,15
-09	ПГ50.27-Г-Д	2	2735	5040	570	–	–	–	670	675	1,01

Инв. № подл.	Подпись и дата	Взам. инв. №

Формат	Зона	Поз.	Обозначение	Наименование	Кол. на исполнен. 1.030.9-2.2-3.0-										Примеч.
					–	01	02	03	04	05	06	07	08	09	
				Документация											
А4			1.030.9-2.2-0.0 ТО	Техническое описание	×	×	×	×	×	×	×	×	×	×	
А4			1.030.9-2.2-1.0 СБ	Сборочный чертеж	×	×	×	×	×	×	×	×	×	×	
А4			1.030.9-2.2-0.0 ВМ	Выборка материалов	×	×	×	×	×	×	×	×	×	×	
				Детали											
А4		1	1.030.9-2.2-0.2	Брус 32×60, ℓ = 5980	2	2									
			– 01	ℓ = 5760			2	2							
			– 02	ℓ = 5640					2	2					
			– 03	ℓ = 5540							2	2			
			– 04	ℓ = 5040									2	2	

Марка	ПГ60.30-Г-Д1	ПГ60.27-Г-Д1	ПГ58.30-Г-Д1	ПГ58.27-Г-Д1	ПГ56.30-Г-Д1	ПГ56.27-Г-Д1	ПГ55.30-Г-Д1	ПГ55.27-Г-Д1	ПГ50.30-Г-Д1	ПГ50.27-Г-Д1

Нач. отд.	Бродский	
Н. контр.	Чумакова	
Гл. конст.	Коротецкий	
Рук. гр.	Чумакова	
Исполн	Фомичёв	
Провер.	Проценко	

1.030.9-2.2-3.0

Панель (ПГ60.30-Г-Д1, ПГ60.27-Г-Д1, ПГ58.30-Г-Д1, ПГ58.27-Г-Д1, ПГ56.30-Г-Д1, ПГ56.27-Г-Д1, ПГ55.30-Г-Д1, ПГ55.27-Г-Д1, ПГ50.30-Г-Д1, ПГ50.27-Г-Д1)

Стадия	Лист	Листов
Р	1	4

Харьковский Промстройниипроект

Фор	Зо	Поз		Наименование	—	01	02	03	04	05	06	07	08	09	Примеч.
ДЧ		2	1.030.9-2.2-0.2-14	Брус □32×60, ℓ=5980	2	2									
			-15	ℓ=5760			2	2							
			-16	ℓ=5640					2	2					
			-17	ℓ=5540							2	2			
			-18	ℓ=5040									2	2	
ДЧ		3	1.030.9-2.2-0.2-06	Брус □32×60, ℓ=2845	8		8		8		8		8		
			-08	ℓ=2595		8		8		8		8		8	
ДЧ		4	1.030.9-2.2-0.2-58	Рейка 10×25, ℓ=810	3	3	3	3	3	3	3	3	3	3	
			-27	ℓ=4150	3	3									
			-28	ℓ=3930			3	3							
			-29	ℓ=3810					3	3					
			-30	ℓ=3710							3	3			
			-31	ℓ=3210									3	3	
ДЧ		5	1.030.9-2.2-02-32	Рейка 10×25, ℓ=2980	4		4		4		4		3		
			-33	ℓ=2735		4		4		4		4		3	
ДЧ		6	1.030.9-2.2-02-62	Рейка 10×25, ℓ=420	4	4	4	4	4	4	4	4	4	4	
			-55	ℓ=990	1	1	1	1	1	1	1	1	1	1	
			-47	ℓ=1310	2	2	2	2	2	2	2	2	2	2	

Инв. № подл.	Подпись и дата	Взам. инв. №

Формат	Зона	Поз.	Обозначение	Наименование	Кол. на исполн. 1.030.9-2.2-3.0-										Примеч.
					–	01	02	03	04	05	06	07	08	09	
А4		6	1.030.9-2.2-02-38	Рейка 10×25, ℓ=1980	2	2	2	2	2	2	2	2	2	2	
А4		7	1.030.9-2.2-02-78	Прокладка 10×60, ℓ=210	8	8	8	8	8	8	8	8	8	8	
			-79	ℓ=250	2	2	2	2	2	2	2	2	2	2	
А4		8	1.030.9-2.2-02-66	Рейка 20×50, ℓ=1850		2		2		2		2		2	
			-65	ℓ=2120	2		2		2		2		2		
А4		9	1.030.9-2.2-02-69	Рейка 20×50, ℓ=1030	4		4		4		4		4		
			-70	ℓ=890		4		4		4		4		4	
А4		10	1.030.9-2.2-0.2-75	Прокладка 10×50, ℓ=370	3	3	3	3	3	3	3	3	3	3	
А4		11	1.030.9-2.2-0.2-77	Прокладка 10×50, ℓ=140	4	4	4	4	4	4	4	4	4	4	
А4		12	1.030.9-2.2-0.2-80	Прокладка 30×60, ℓ=60	19	19	19	19	19	19	19	19	19	19	
А4		13	1.030.9-2.2-0.2-74	Рейка 10×50, ℓ=1010		2		2		2		2		2	
			-73	ℓ=1040	2		2		2		2		2		
А4		14	1.030.9-2.2-0.2-13	Брус Д32×60, ℓ=1000	2	2	2	2	2	2	2	2	2	2	
А4		15	1.030.9-2.2-0.2-76	Прокладка 10×50, ℓ=300	4	4	4	4	4	4	4	4	4	4	
			-77	ℓ=140	4	4	4	4	4	4	4	4	4	4	

Формат	Зона	Поз.	Обозначение	Наименование	Кол. на исполн. 1.030.9-2.2-3.0-										Примеч.
					-	01	02	03	04	05	06	07	08	09	
А4		16	1.030.9-2.2-0.3	Петля монтажная МП-1	4		4		4		4		4		
			-01	То же МП-2		4		4		4		4		4	
				Стандартные изделия											
				Гвозди К2,5×60 ГОСТ 4028-63*	140	140	140	140	140	140	140	140	140	140	шт.
				Гвозди К1,8×40 ГОСТ 4028-63*	19	19	19	19	19	19	19	19	19	19	шт.
				Материалы											
				Гипсобетон М50	1,14	1,06	1,09	1,01	1,04	0,98	1,05	0,96	0,93	0,85	$м^3$

№ подл.	Подпись и дата	Взам. инв. №

Зона	Поз.	Обозначение	Наименование	Кол. на исполн. 1.030.9-2.2-5.0-										Примеч.
				–	01	02	03	04	05					
			Документация											
		1.030.9-2.2-0.0 ТО	Техническое описание	X	X	X	X	X	X					
		1.030.9-2.2-1.0 СБ	Сборочный чертеж	X	X	X	X	X	X					
		1.030.9-2.2-0.0 ВМ	Выборка материалов	X	X	X	X	X	X					
			Детали											
	1	1.030.9-2.2-0.2 -05	Брус Δ32×60, ℓ=2980	2	2									
		-07	ℓ=2640			2	2							
		-09	ℓ=2540					2	2					
	2	1.030.9-2.2-0.2 -19	Брус □32×60, ℓ=2980	2	2									
		-20	ℓ=2640			2	2							
			Марка	ПГ30.30-Г	ПГ30.27-Г	ПГ26.30-Г	ПГ26.27-Г	ПГ25.30-Г	ПГ25.27-Г					

Нач.отд	Бродский	
Н.контр.	Чумакова	
Гл.конст.	Коротецкий	
Рук. гр.	Чумакова	
Исполн.	Фомичёв	
Провер.	Проценко	

1.030.9-2.2-5.0

Панель (ПГ30.30-Г, ПГ30.27-Г, ПГ26.30-Г, ПГ26.27-Г, ПГ25.30-Г, ПГ25.27-Г)

Стадия	Лист	Листов
Р	1	3

Харьковский Промстройниипроект

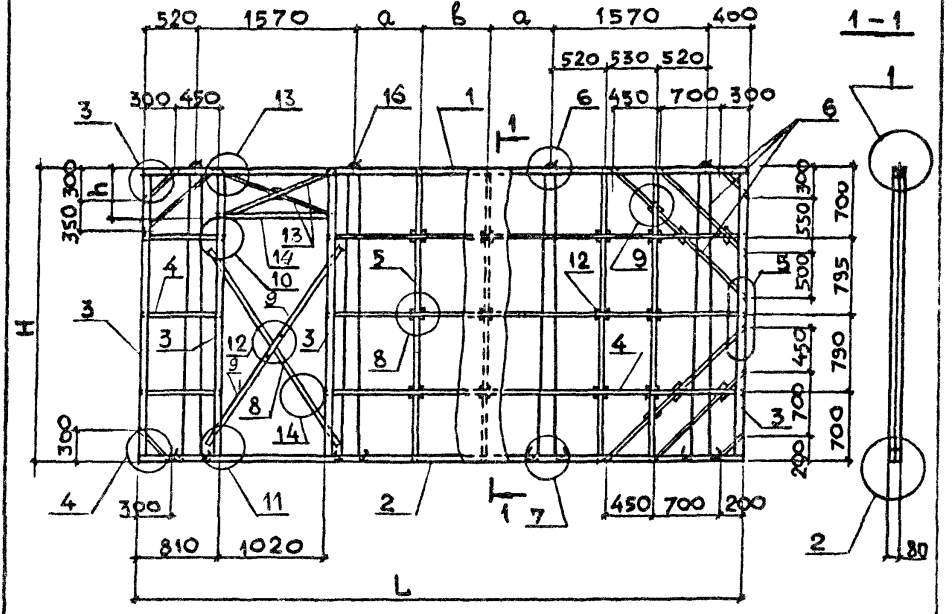

Узлы смотрите документ 0.1

Таблицу исполнений см. на листе 2

Нач.отд	Бродский		
Н.контр.	Чумакова		
Гл.конст	Коротецкий		
Рук.гр.	Чумакова		
Исполн	Фомичёв		
Провер.	Проценко		

1.030.9-2.2-3.0 СБ

Панель (ПГ60.30-Г-Д1, ПГ60.27-Г-Д1, ПГ58.30-Г-Д1, ПГ58.27-Г-Д1, ПГ56.30-Г-Д1, ПГ56.27-Г-Д1, ПГ55.30-Г-Д1, ПГ55.27-Г-Д1, ПГ50.30-Г-Д1, ПГ50.27-Г-Д1). Сборочный чертеж

Стадия	Масса	Масштаб
Р	См. табл	—
Лист 1	Листов 2	

Харьковский

Инв.№ подл. | Подпись и дата | Взам.инв.№

Обозначение	Марка	Размеры, мм					Масса т
		H	L	h	a	b	
1.030.9-2.2-3.0	ПГ60.30-Г-Д1	2985	5980	520	640	640	1,54
-01	ПГ60.27-Г-Д1	2735		570			1,43
-02	ПГ58.30-Г-Д1	2985	5760	520	570	560	1,48
-03	ПГ58.27-Г-Д1	2735		570			1,36
-04	ПГ56.30-Г-Д1	2985	5640	520	530	520	1,44
-05	ПГ56.27-Г-Д1	2735		570			1,33
-06	ПГ55.30-Г-Д1	2985	5540	520	490	500	1,41
-07	ПГ55.27-Г-Д1	2735					1,30
-08	ПГ50.30-Г-Д1	2985	5040	520	490	—	1,26
-09	ПГ50.27-Г-Д1	2735		570			1,16

Обозначение	Марка	Рис	Размеры, мм						Масса т
			H	L	h	a	B	C	
1.030.9-2.2-4.0	ПГ 60.30-Г-2А	1	2985	5980	520	500	790	795	1,29
-01	ПГ 60.27-Г-2А		2735		570		670	675	1,20
-02	ПГ 56.30-Г-2А	2	2985	5640	520	—	790	795	1,19
-03	ПГ 56.27-Г-2А		2735		570		670	675	1,11
-04	ПГ 55.30-Г-2А		2985	5540	520	—	790	795	1,16
-05	ПГ 55.27-Г-2А		2735		570		670	675	1,09

Рис. 1

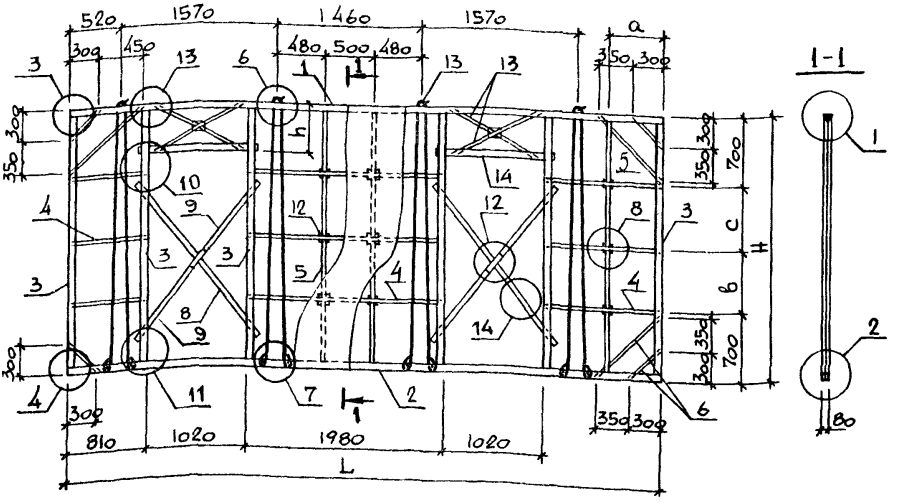

Рис. 2 / остальное см. рис. 1

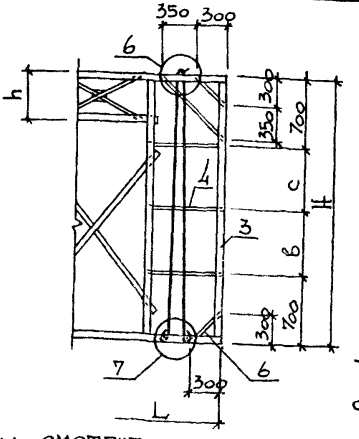

Таблицу исполнений см. на листе 2.

Узлы смотрите документ 0.1

Нач. отд.	Бродский	
Н. контр.	Чумакова	
Гл. спец.	Коротецкий	
Рук. гр.	Чумакова	
Исполнил	Фомичёв	
Провер.	Проценко	

1.030.9-2.2-4.0 СБ

Панель (ПГ60.30-Г-2д, ПГ60.27-Г-2д, ПГ56.30-Г-2д, ПГ56.27-Г-2д, ПГ55.30-Г-2д, ПГ55.27-Г-2д). Сборочный чертеж

Стадия	Масса	Масштаб
Р	см. табл.	–
Лист 1	Листов 2	

ХАРЬКОВСКИЙ ПРОМСТРОЙНИИПРОЕКТ

Инв. № подл. | Подпись и дата | Взам. инв. №

Инв. № подл.	Подпись и дата	Взам. инв. №

Формат	Зона	Поз.	Обозначение	Наименование	Кол. на исполнен 1.030.9-2.2-4.0-										Примечан
					–	01	02	03	04	05					
				Документация											
А4			1.030.9-2.2-0.0 ТО	Техническое описание	X	X	X	X	X	X					
А4			1.030.9-2.2-1.0 СБ	Сборочный чертеж	X	X	X	X	X	X					
А4			1.030.9-2.2-0.0 ВМ	Выборка материалов	X	X	X	X	X	X					
				Детали											
А4		1	1.030.9-2.2-0.2	Брус △32×60, ℓ = 5980	2	2									
			-02	ℓ = 5640			2	2							
			-03	ℓ = 5540					2	2					
А4		2	1.030.9-2.2-0.2 -14	Брус □32×60, ℓ = 5980	2	2									
			-16	ℓ = 5640			2	2							

Марка	ПГ60.30-Г-2Д	ПГ60.27-Г-2Д	ПГ56.30-Г-2Д	ПГ56.27-Г-2Д	ПГ55.30-Г-2Д	ПГ55.27-Г-2Д				

Нач.отд.	Бродский		
Н. контр	Чумакова		
Гл.спец.	Коротецкий		
Рук.гр.	Чумакова		
Исполн.	Фомичёв		
Провер.	Проценко		

1.030.9-2.2-4.0

Панель (ПГ60.30-Г-2Д, ПГ60.27-Г-2Д, ПГ56.30-Г-2Д, ПГ56.27-Г-2Д, ПГ55.30-Г-2Д, ПГ55.27-Г-2Д)

Стадия	Лист	Листов
Р	1	3

Харьковский Промстройниипроект

Форма	Зона	Поз	Обозначение	Наименование	Колич. на исполн. 1.030.9-2.2-4.0-										Примеч.
					–	01	02	03	04	05					
ДЧ		2	1.030.9-2.2-0.2-17	Брус □32×60, ℓ = 5540					2	2					
ДЧ		3	1.030.9-2.2-0.2-06	Брус L 32×60, ℓ = 2845	12		12		12						
			-08	ℓ = 2595		12		12		12					
ДЧ		4	1.030.9-2.2-0.2-38	Рейка 10×25, ℓ = 1980	3	3	3	3	3	3					
			-53	ℓ = 1150	3	3									
			-58	ℓ = 810	3	3	6	6	3	3					
			-59	ℓ = 710					3	3					
ДЧ		5	1.030.9-2.2-0.2-32	Рейка 10×25, ℓ = 2980	3		2		2						
			-33	ℓ = 2735		3		2		2					
ДЧ		6	1.030.9-2.2-0.2-55	Рейка 10×25, ℓ = 990	1	1									
			-56	ℓ = 920	2	2	2	2	2	2					
			-62	ℓ = 420	4	4	4	4	4	4					
ДЧ		7	1.030.9-2.2-0.2-79	Прокладка 10×60, ℓ = 250	4	4	4	4	4	4					
			-78	ℓ = 210	12	12	12	12	12	12					
ДЧ		8	1.030.9-2.2-0.2-66	Рейка 20×50, ℓ = 1850		4		4		4					
			-65	ℓ = 2120	4		4		4						
ДЧ		9	1.030.9-2.2-0.2-69	Рейка 20×50, ℓ = 1030	8		8		8						
			-70	ℓ = 890		8		8		8					

Инв. № подл.	Подпись и дата	Взам. инв. №

Формат	Зона	Поз.	Обозначение	Наименование	Кол. на исполнен. 1.030.9-2.2-4.0-										Примеч.
					–	01	02	03	04	05					
А4		10	1.030.9-2.2-0.2-75	Рейка 10×50, ℓ = 370	6	6	6	6	6	6					
А4		11	1.030.9-2.2-0.2-77	Прокладка 10×50, ℓ = 140	8	8	8	8	8	8					
А4		12	1.030.9-2.2-0.2-80	Прокладка 30×60, ℓ = 60	11	11	8	8	8	8					
А4		13	1.030.9-2.2-0.2-74	Рейка 10×50, ℓ = 1010		4		4		4					
			-73	ℓ = 1040	1		1		1						
А4		14	1.030.9-2.2-0.2-13	Брусь 32×60, ℓ = 1000	4	4	4	4	4	4					
А4		15	1.030.9-2.2-0.2-76	Прокладка 10×50, ℓ = 300	8	8	8	8	8	8					
А4		16	1.030.9-2.2-0.3	Петля монтажная МП-1	4		4		4						
			-01	То же МП-2		4		4		4					
				Стандартные изделия											
				Гвозди К 2,5×60 ГОСТ 4028-63*	154	154	150	150	150	150					шт.
				Гвозди К 1,8×40 ГОСТ 4028-63*	11	11	8	8	8	8					шт.
				Материалы											
				Гипсобетон М 50	0,93	0,86	0,86	0,80	0,84	0,78					$м^3$

Рис. 1

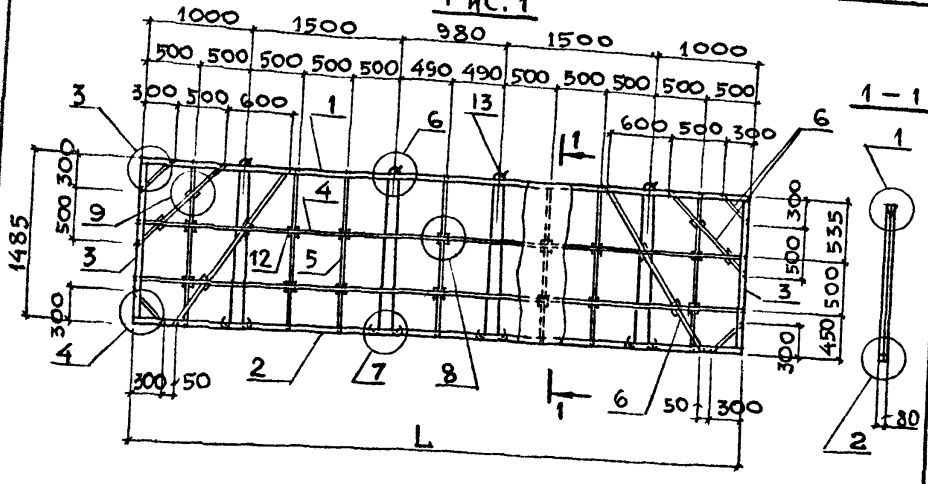

Рис. 2

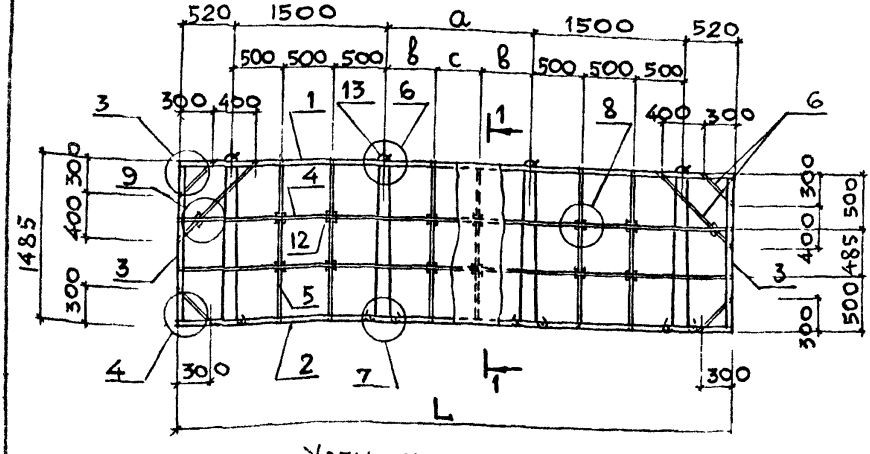

Узлы смотрите документ 0.1

Таблицу исполнений см. на листе 2.

Нач. отд	Бродский	
Н. контр.	Чумакова	
Гл. конст	Коротецкий	
Рук. гр.	Чумакова	
Исполн.	Фомичев	
Провер.	Проценко	

1.030.9-2.2-6.0 СБ

Панель (ПГ 60.15-Г, ПГ 58.15-Г, ПГ 56.15-Г, ПГ 55.15-Г, ПГ 50.15-Г, ПГ 30.15-Г). Сборочный чертеж

Стадия	Масса	Масштаб
Р	см. табл	–
Лист 1	Листов 2	

Харьковский

Инв. № подл.	Подпись и дата	Взам. инв. №

Зона	Поз.	Обозначение	Наименование	Кол. на испол. 1.030.9-2.2-5.0-										Примеч.
				–	01	02	03	04	05					
14	2	1.030.9-2.2-0.2 – 21	Брус □32×60, ℓ = 2540					2	2					
14	3	1.030.9-2.2-0.2 – 06	Брус △32×60, ℓ = 2845	4		4		4						
		– 08	ℓ = 2595		4		4		4					
14	4	1.030.9-2.2-0.2 – 32	Рейка 10×25, ℓ = 2980	3	3									
		– 34	ℓ = 2640			3	3							
		– 35	ℓ = 2540					3	3					
14	5	1.030.9-2.2-0.2 – 32	Рейка 10×25, ℓ = 2980	2		2		2						
		– 33	ℓ = 2735		2		2		2					
14	6	1.030.9-2.2-0.2 – 62	Рейка 10×25, ℓ = 420	4	4	4	4	4	4					
		– 57	ℓ = 850	2	2									
		– 46	ℓ = 1340			2	2	2	2					
		– 45	ℓ = 1410			2	2	2	2					
		– 43	ℓ = 1510	2	2									
14	7	1.030.9-2.2-0.2 – 78	Прокладка 10×60, ℓ = 210	4	4	4	4	4	4					
14	12	1.030.9-2.2-0.2 – 80	Прокладка 30×60, ℓ = 60	8	8	10	10	10	10					

Зона	Поз.	Обозначение	Наименование	Кол на исполнен. 1.030.9-2.2-5.0										Примеч.
				-	01	02	03	04	05					
	13	1.030.9-2.2-0.3	Петля монтажная МП-1	2		2		2						
		-01	То же МП-2		2		2		2					
			Стандартные изделия											
			Гвозди К 2,5×60 ГОСТ 4028-63*	54	54	54	54	54	54					шт.
			Гвозди К 1,8×40 ГОСТ 4028-63*	8	8	10	10	10	10					шт.
			Материалы											
			Гипсобетон М 50	0,67	0,61	0,59	0,54	0,58	0,53					$м^3$

40

Зона	Поз.	Обозначение	Наименование	Кол. на исполн. 1.030.9-2.2-6.0-										Примеч.
				-	01	02	03	04	05					
	6	1.030.9-2.2-0.2-54	Рейка 10×25, ℓ = 1130	2										
		-41	ℓ = 1820	2										
	7	1.030.9-2.2-0.2-78	Прокладка 10×60, ℓ = 210	4	4	4	4	4	4					
	12	1.030.9-2.2-0.2-80	Прокладка 30×60, ℓ = 60	22	14	14	14	14	8					
	13	1.030.9-2.2-0.3-02	Петля монтажная МП-3	4	4	4	4	4	2					
			Стандартные изделия											
			Гвозди К2,5×60 ГОСТ 4028-63*	74	68	68	68	68	52					шт.
			Гвозди К1,8×40 ГОСТ 4028-63*	22	14	14	14	14	8					шт.
			Материалы											
			Гипсобетон М50	0,66	0,63	0,62	0,61	0,55	0,32					$м^3$

Зона	Поз.	Обозначение	Наименование	Кол. на исполн. 1.030.9-2.2-6.0-										Примеч.
				–	01	02	03	04	05					
	1	1.030.9-2.2-0.2-05	Брус △32×60, ℓ = 2980						2					
	2	1.030.9-2.2-0.2-14	Брус ▯32×60, ℓ = 5980	2										
		-15	ℓ = 5760		2									
		-16	ℓ = 5640			2								
		-17	ℓ = 5540				2							
		-18	ℓ = 5040					2						
		-19	ℓ = 2980						2					
	3	1.030.9-2.2-0.2-11	Брус △32×60, ℓ = 1345	4	4	4	4	4	4					
	4	1.030.9-2.2-0.2-22	Рейка 10×25, ℓ = 5980	2										
		-23	ℓ = 5760		2									
		-24	ℓ = 5640			2								
		-25	ℓ = 5540				2							
		-26	ℓ = 5040					2						
		-32	ℓ = 2980						2					
	5	1.030.9-2.2-0.2-44	Рейка 10×25, ℓ = 1485	7	6	6	6	5	2					
	6	1.030.9-2.2-0.2-62	Рейка 10×25, ℓ = 420	4	4	4	4	4	4					
		-55	ℓ = 990		2	2	2	2	4					

Рис. 1

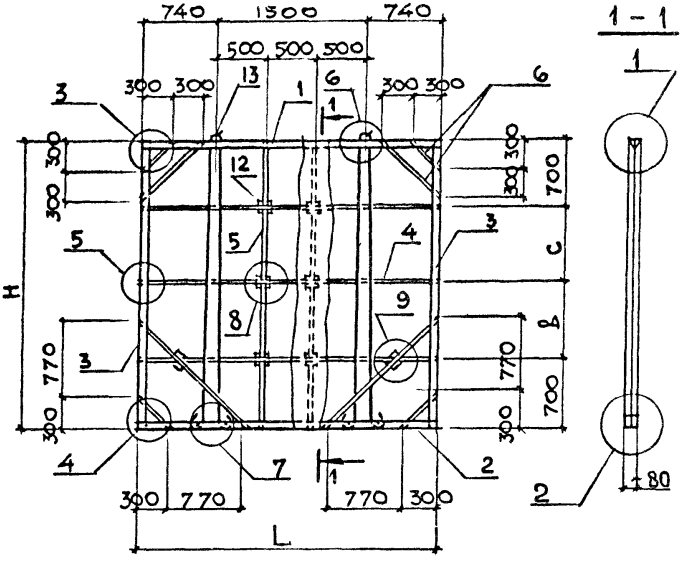

Узлы смотрите документ 0.1

Таблицу исполнений см. на листе 2

Нач.отд	Бродский		1.030.9-2.2-5.0 СБ
Н.контр	Чумакова		
Гл конст	Коротецкий		
Рук.гр.	Чумакова		
Исполн.	Фомичёв		Панель (ПГ 30.30-Г ПГ 30.27-Г, ПГ 26.30-Г, ПГ 26.27-Г, ПГ 25.30-Г, ПГ 25.27-Г). Сборочный чертеж
Провер.	Проценко		

Стадия	Масса	Масштаб
Р	см. табл.	—

Лист 1 Листов 2

Харьковский Промстройниипроект

Взам. инв. №

Подпись и дата

Инв. № подл.

Рис.2

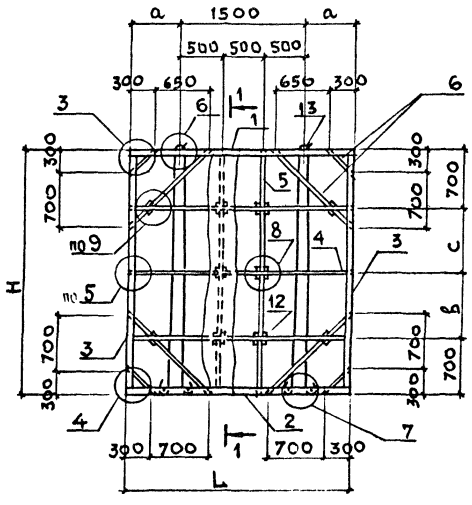

Обозначение	Марка	Рис.	Размеры, мм					Масса, т
			H	L	a	в	c	
1.030.9-2.2-5.0	ПГ30.30-Т	1	2985	2980	740	790	795	0,89
-01	ПГ30.27-Т		2735			670	675	0,81
-02	ПГ26.30-Т	2	2985	2640	520	790	795	0,79
-03	ПГ26.27-Т		2735			670	675	0,73
-04	ПГ25.30-Т		2985	2540	570	790	795	0,76
-05	ПГ25.27-Т		2735			670	675	0,70

Инв. № подл. | Подпись и дата | Взам. инв. №

Инв. № подл.	Подпись и дата	Взам. инв. №

Формат	Зона	Поз.	Обозначение	Наименование	Кол. на испол... 1.030.9-2.2-6.0- —	01	02	03	04	05					Примеч.
				Документация											
А4			1.030.9-2.2-0.0 ТО	Техническое описание	X	X	X	X	X	X					
А4			1.030.9-2.2-1.0 СБ	Сборочный чертеж	X	X	X	X	X	X					
А4			1.030.9-2.2-0.0 ВМ	Выборка материалов	X	X	X	X	X	X					
				Детали											
А4		1	1.030.9-2.2-0.2	Брус 132×60, ℓ = 5980	2										
			-01	ℓ = 5760		2									
			-02	ℓ = 5640			2								
			-03	ℓ = 5540				2							
			-04	ℓ = 5040					2						
				Марка	ПГ60.15-Г	ПГ58.15-Г	ПГ56.15-Г	ПГ55.15-Г	ПГ50.15-Г	ПГ30.15-Г					

Нач. отд.	Бродский	
Н. контр.	Чумакова	
Гл. конст.	Коротецкий	
Рук. гр.	Чумакова	
Исполн.	Фомичёв	
Провер.	Проценко	

1.030.9-2.2-6.0

Панель (ПГ60.15-Г, ПГ58.15-Г, ПГ56.15-Г, ПГ55.15-Г, ПГ50.15-Г ПГ30.15-Г)

Стадия	Лист	Листов
Р	1	3

Харьковский Промстройниипроект

Рис. 3

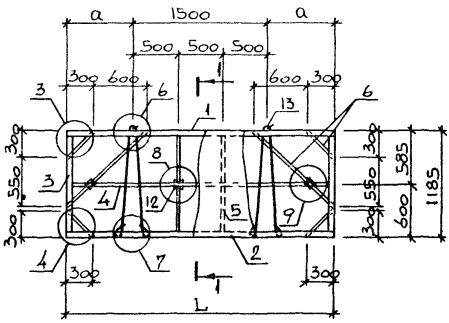

Обозначение	Марка	Рис.	Размеры, мм				Масса, т
			L	а	в	с	
1.030.9-2.2-7.0	ПГ 60.12-Г	1	5980	—	—	—	0,71
-01	ПГ 58.12-Г	2	5760	1720	610	500	0,69
-02	ПГ 55.12-Г		5540	1500	500		0,66
-03	ПГ 50.12-Г		5040	1000		—	0,60
-04	ПГ 30.12-Г	3	2980	740	—	—	0,35
-05	ПГ 25.12-Г		2540	520			0,30

Инв. № подл. | Подпись и дата | Взам. инв. №

Рис. 3

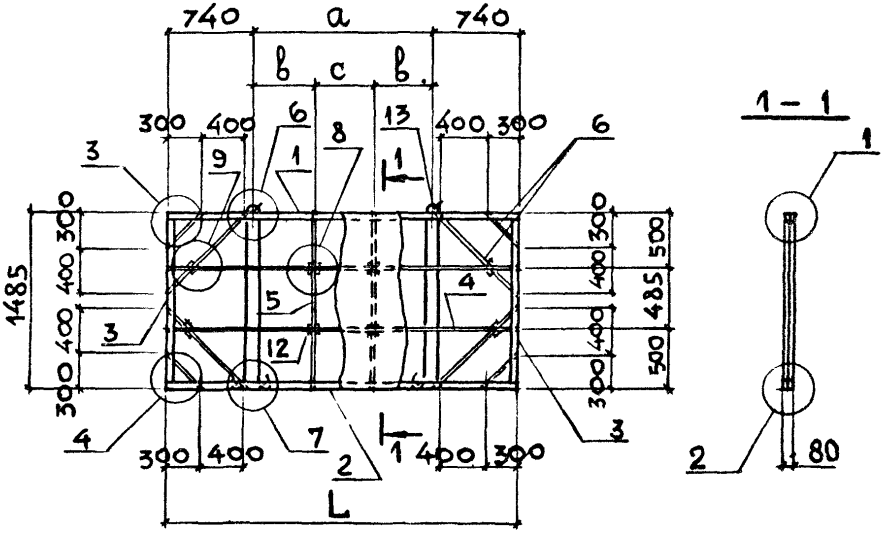

Обозначение	Марка	Рис.	Размеры, мм				Масса, т
			L	a	b	c	
1.030.9-2.2-6.0	ПГ 60.15-Г	1	5980	–	–	–	0,89
-01	ПГ 58.15-Г	2	5760	1720	570	580	0,85
-02	ПГ 56.15-Г		5640	1600	530	540	0,84
-03	ПГ 55.15-Г		5540	1500	500	500	0,83
-04	ПГ 50.15-Г		5040	1000	500	–	0,75
-05	ПГ 30.15-Г	3	2980	1500	500	500	0,44

Инв. № подл. | Подпись и дата | Взам. инв. №

Зона	Поз.	Обозначение	Наименование	Кол. на исполн. 1.030.9-2.2-7.0-										Примеч.
				–	-01	02	03	04	05					
			Документация											
		1.030.9-2.2-0.0 ТО	Техническое описание	X	X	X	X	X	X					
		1.030.9-2.2-1.0 СБ	Сборочный чертеж	X	X	X	X	X	X					
		1.030.9-2.2-0.0 ВМ	Выборка материалов	X	X	X	X	X	X					
			Детали											
	1	1.030.9-2.2-0.2	Брус 132×60, ℓ = 5980	2										
		-01	ℓ = 5760		2									
		-03	ℓ = 5540			2								
		-04	ℓ = 5040				2							
		-05	ℓ = 2980					2						
			Марка	ПГ60.12-Г	ПГ58.12-Г	ПГ55.12-Г	ПГ50.12-Г	ПГ30.12-Г	ПГ25.12-Г					

Нач.отд.	Бродский	
Н.контр.	Чумакова	
Гл.спец.	Коротецкий	
Рук. гр.	Чумакова	
Исполн.	Фомичёв	
Провер.	Проценко	

1.030.9-2.2-7.0

Панель (ПГ60.12-Г, ПГ58.12-Г, ПГ55.12-Г, ПГ50.12-Г, ПГ30.12-Г, ПГ25.12-Г)

Стадия	Лист	Листов
Р	1	3

Харьковский Промстройниипроект

Рис 1

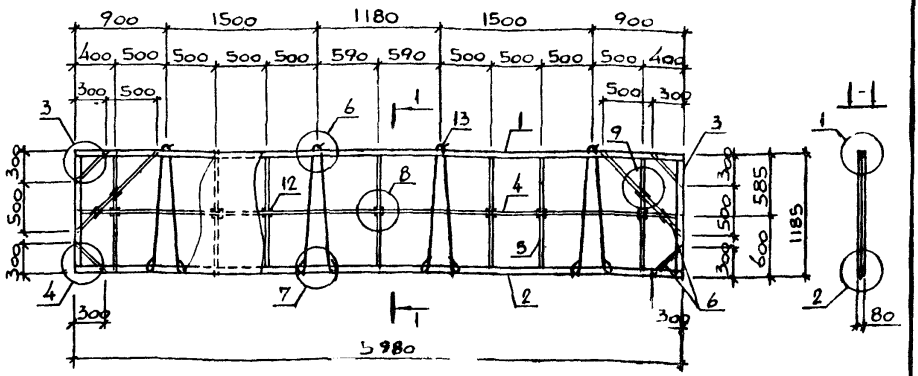

Рис 2

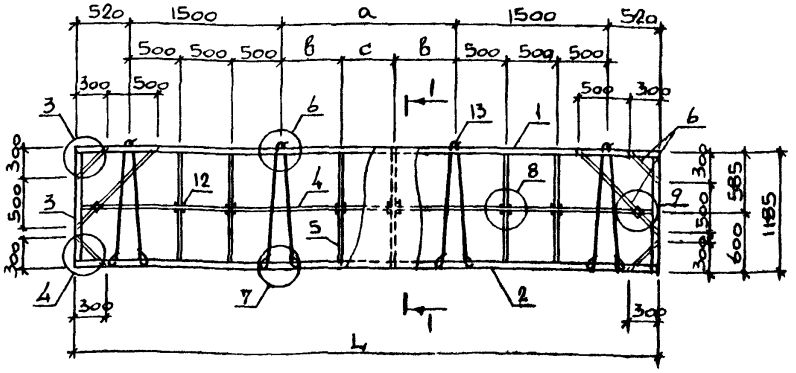

Узлы смотрите документ 0.1
Таблицу исполнений см. на листе 2

Нач. отд	Бродский	
Н. контр	Чумакова	
Гл. спец	Коротецкий	
Рук. гр.	Чумакова	
Исполнил	Фомичев	
Провер.	Проценко	

1.030.9-2.2-7.0 СБ

Панель (ПГ60.12-Г, ПГ58.12-Г, ПГ55.12-Г, ПГ50.12-Г, ПГ30.12-Г, ПГ25.12-Г).
Сборочный чертеж

Стадия	Масса	Масштаб
Р	см. табл.	—
Лист 1	Листов 2	

ХАРЬКОВСКИЙ ПРОМСТРОЙНИИПРОЕКТ

Инв. № подл. | Подпись и дата | Взам. инв. №

№ подл.	Подпись и дата	Взам. инв. №

Зона	Поз.	Обозначение	Наименование	Кол на исполнен. 1.030.9-2.2-7.0-										Примеч.
				-	01	02	03	04	05					
	1	1.030.9-2.2-0.2-09	Брус △32×60, ℓ = 2540						2					
	2	1.030.9-2.2-0.2-14	Брус □32×60, ℓ = 5980	2										
		-15	ℓ = 5760		2									
		-17	ℓ = 5540			2								
		-18	ℓ = 5040				2							
		-19	ℓ = 2980					2						
		-21	ℓ = 2540						2					
	3	1.030.9-2.2-0.2-12	Брус △32×60, ℓ = 1045	4	4	4	4	4	4					
	4	1.030.9-2.2-0.2-22	Рейка 10×25, ℓ = 5980	1										
		-23	ℓ = 5760		1									
		-25	ℓ = 5540			1								
		-26	ℓ = 5040				1							
		-32	ℓ = 2980					1						
		-35	ℓ = 2540						1					
	5	1.030.9-2.2-0.2-52	Рейка 10×25, ℓ = 1185	7	6	6	5	2	2					
	6	1.030.9-2.2-0.2-62	Рейка 10×25, ℓ = 420	4	4	4	4	4	4					
		-54	ℓ = 1130	2	2	2	2							
		-50	ℓ = 1240					2	2					

Инв. № подл.	Подпись и дата	Взам. инв. №

Зона	Поз.	Обозначение	Наименование	Колич. на исполн. 1.030.9-2.2-7.0-								Примечан.
				—	01	02	03	04	05			
4	7	1.030.9-2.2-0.2-78	Прокладка 10×60, ℓ=210	4	4	4	4	4	4			
4	12	1.030.9-2.2-0.2-80	Прокладка 30×60, ℓ=60	11	8	8	8	4	4			
4	13	1.030.9-2.2-0.3-03	Петля монтажная МП-4	4	4	4	4	2	2			
			Стандартные изделия									
			Гвозди к2,5×60 ГОСТ 4028-63*	82	78	78	78	50	50			шт.
			Гвозди к1,8×40 ГОСТ 4028-63*	11	8	8	8	4	4			шт.
			Материалы									
			Гипсобетон М50	0,52	0,50	0,49	0,44	0,25	0,22			$м^3$

Обозначение	Сечение, мм	Длина, мм	Объём, м³	Примеч.
1.030.9-2.2-0.2	Брус ∆ 32×60	5980	0,0057	
-01		5760	0,0055	
-02		5640	0,0054	
-03		5540	0,0053	
-04		5040	0,0048	
-05		2980	0,0029	
-06		2845	0,0027	
-07		2640	0,0025	
-08		2595	0,0025	
-09		2540	0,0024	
-10		1500	0,0014	
-11		1345	0,0013	
-12		1045	0,0010	
-13		1000	0,0010	
-14	Брус ∥ 32×60	5980	0,0115	
-15		5760	0,0111	
-16		5640	0,0108	
-17		5540	0,0106	
-18		5040	0,0097	
-19		2980	0,0057	
-20		2640	0,0051	
-21		2540	0,0049	

Нач. отд	Бродский	
Н. контр.	Чумакова	
Гл. конст	Коротецкий	
Рук. гр.	Чумакова	
Исполн.	Фомичёв	
Провер.	Проценко	

1.030.9-2.2-0.2

Элемент деревянного каркаса

Стадия	Масса	Масштаб
Р	—	—
Лист 1	Листов 4	

Харьковский

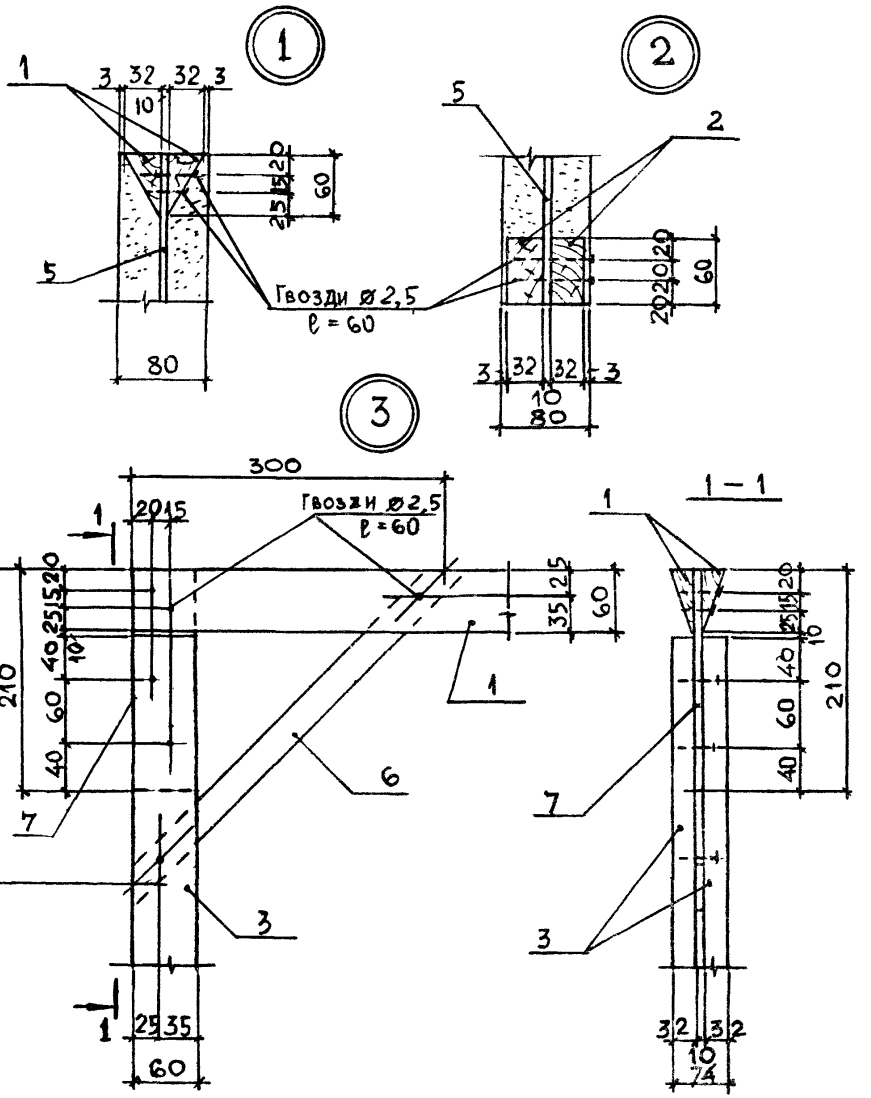

Нач. отд.	Бродский		
Н. контр.	Чумакова		
Гл. конст.	Коротецкий		
Ст. инж.	Чумакова		
Исполн.	Фомичёв		
Провер.	Проценко		

1.030.9-2.2-0.1

Узел 1...14

Стадия	Лист	Листов
Р	1	6

Харьковский

Подпись и дата | Взам. инв. №

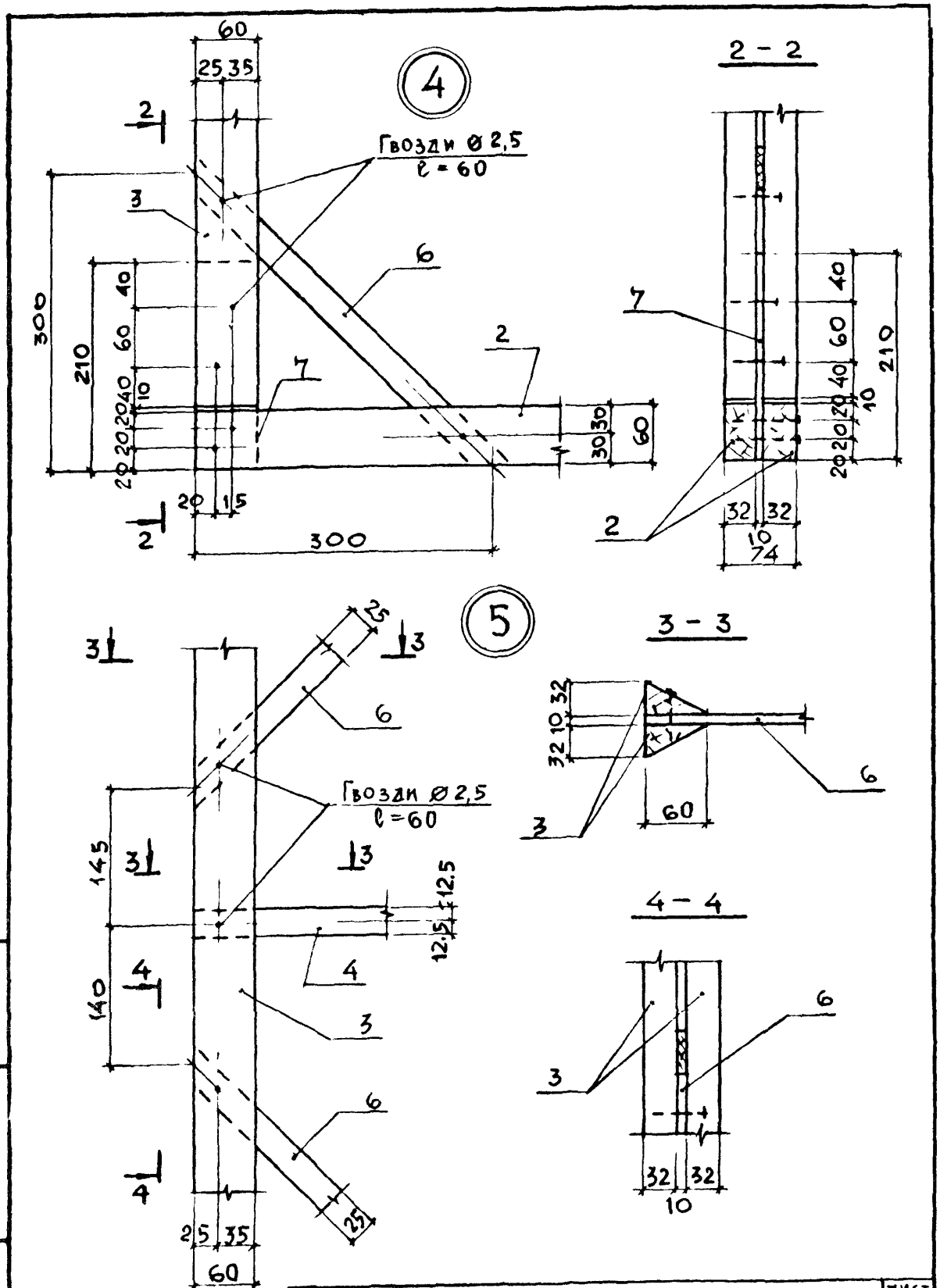
4
2 - 2
Гвозди Ø 2,5
l = 60
5
3 - 3
4 - 4
Гвозди Ø 2,5
l = 60

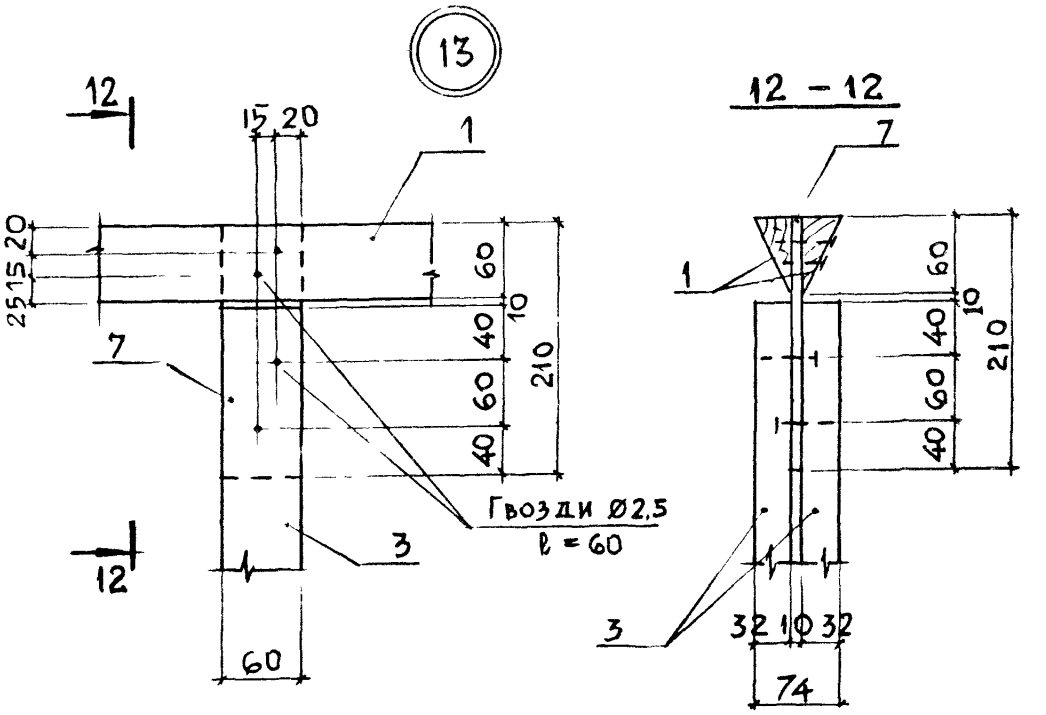

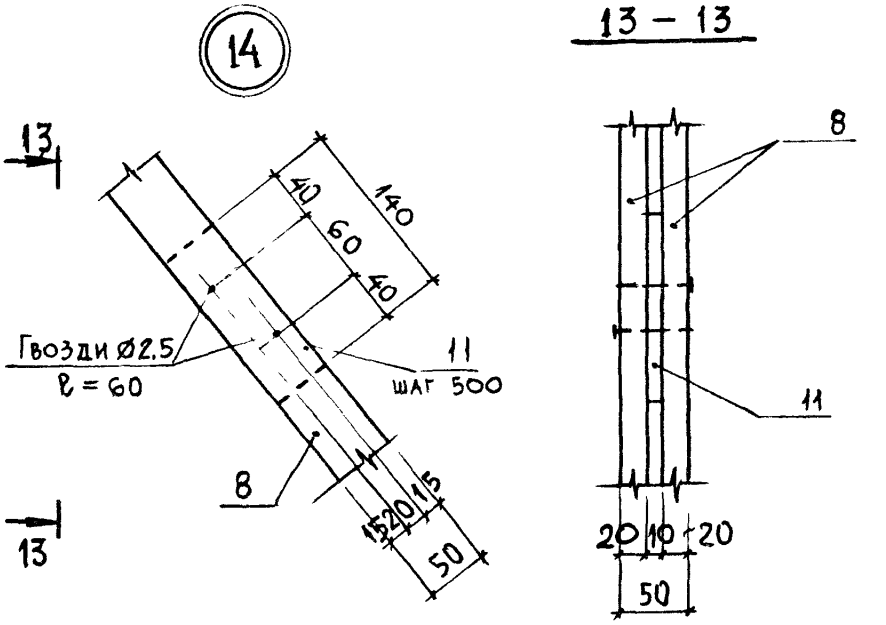

Инв. № подл.	Подпись и дата	Взам. инв. №	

	1.030.9-2.2-0.1	Лист 6

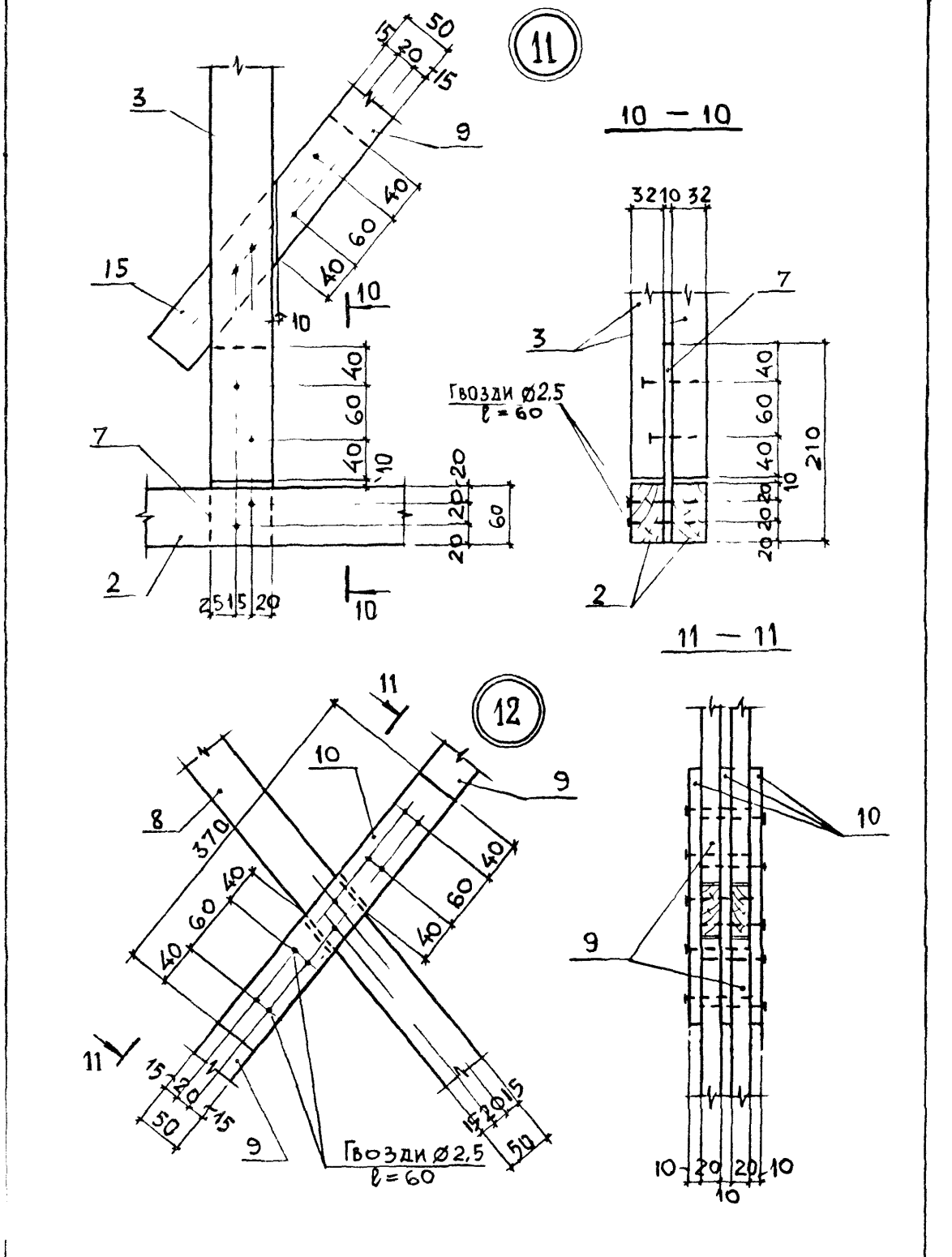
11
10 — 10
3
9
15
7
2
10
Гвозди Ø2,5
l = 60
11 — 11
12
8
370
Гвозди Ø2,5
l = 60

6

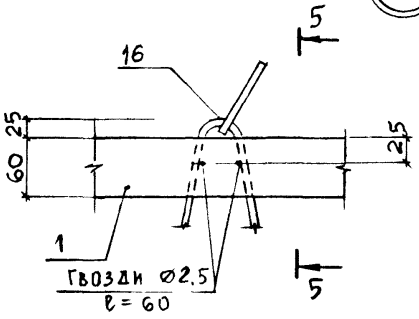

5 – 5

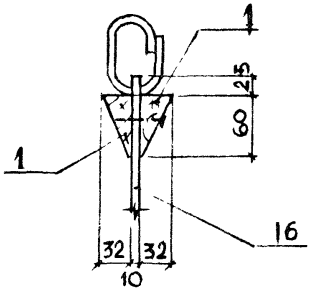

7

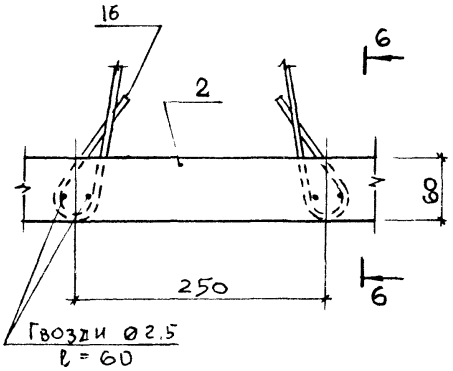

6 – 6

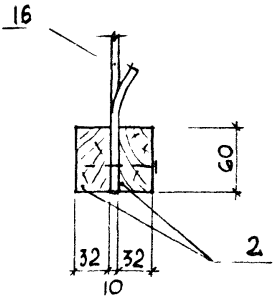

8

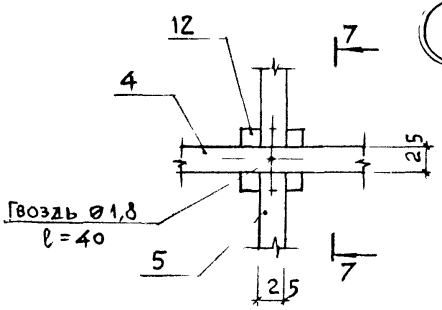

7 – 7

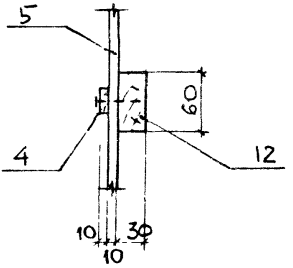

Инв. № подл.	Подпись и дата	Взам. инв. №

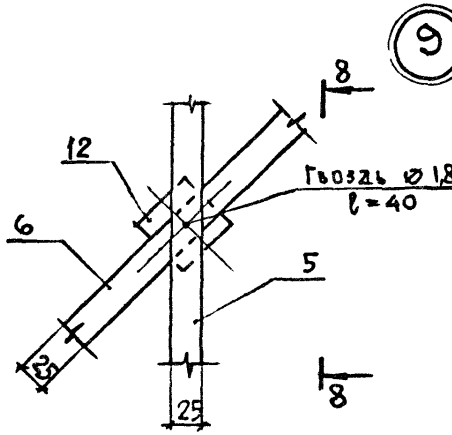
9
8
12
Гвоздь ∅1,8
l=40
6
5
25
8
25

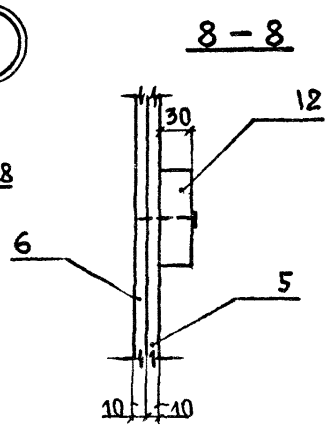
8 – 8
30
12
6
5
10
10

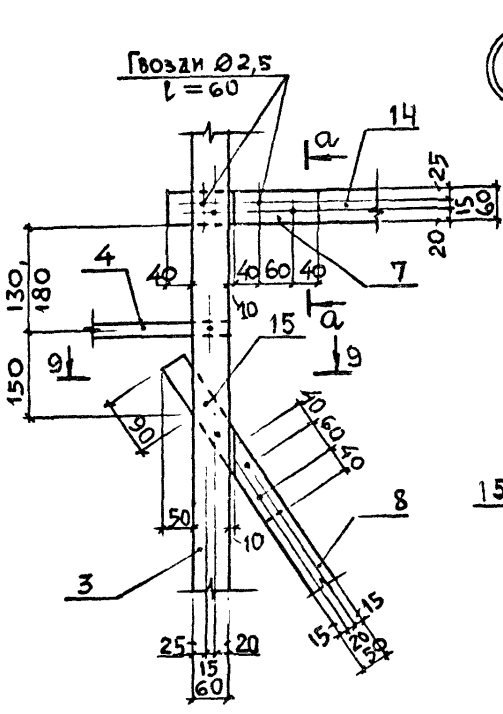
Гвозди ∅2,5
l=60
10
14
a
25
15
60
20
4
40
40
60
40
7
130
180
10
15
a
150
9
9
90
40
60
40
50
10
8
3
25
20
15
60
15
15
20
50

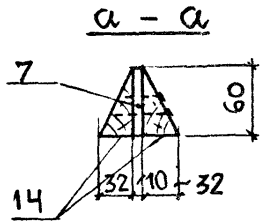
a – a
7
60
14
32
10
32

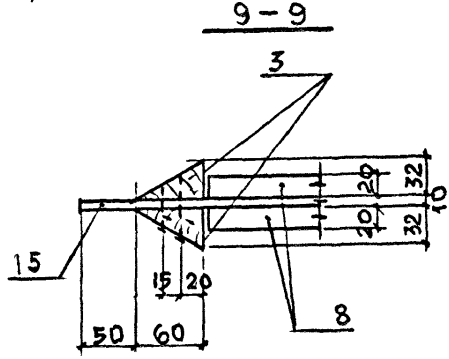
9 – 9
3
29
32
10
40
32
15
15
20
50
60
8

Обозначение	Сечение, мм	Длина, мм	Объём, м³	Примеч.
1.030.9-2.2-0.2-22		5980	0,0015	
-23		5760	0,0014	
-24		5640	0,0014	
-25		5540	0,0014	
-26		5040	0,0013	
-27		4150	0,0010	
-28		3930	0,0010	
-29		3810	0,0010	
-30		3710	0,0009	
-31		3210	0,0008	
-32		2980	0,0007	
-33		2735	0,0007	
-34	Рейка	2640	0,0007	
-35	10 × 25	2540	0,0006	
-36		2230	0,0006	
-37		2010	0,0005	
-38		1980	0,0005	
-39		1910	0,0005	
-40		1890	0,0005	
-41		1820	0,0005	
-42		1790	0,0004	
-43		1510	0,0004	
-44		1485	0,0004	
-45		1410	0,0004	
-46		1340	0,0003	
-47		1310	0,0003	
-48		1290	0,0003	
-49		1270	0,0003	

№ подл. | Подпись и дата | Взам. инв. №

Обозначение	Сечение, мм	Длина, мм	Объём, м³	Примеч.
1.030.9-2.2-0.2-50	Рейка 10×25	1240	0,0003	
-51		1200	0,0003	
-52		1185	0,0003	
-53		1150	0,0003	
-54		1130	0,0003	
-55		990	0,0002	
-56		920	0,0002	
-57		850	0,0002	
-58		810	0,0002	
-59		710	0,0002	
-60		570	0,0001	
-61		520	0,0001	
-62		420	0,0001	
-63	Рейка 20×50	2450	0,0025	
-64		2160	0,0022	
-65		2120	0,0021	
-66		1850	0,0019	
-67		1120	0,0011	
-68		1050	0,0011	
-69		1030	0,0010	
-70		890	0,0009	
-71	Рейка и прокладка 10×50	1465	0,0007	
-72		1480	0,0007	
-73		1040	0,0005	
-74		1010	0,0005	
-75		370	0,0002	
-76		300	0,0002	
-77		140	0,0001	

Обозначение	Сечение, мм	Длина, мм	Объем, $м^3$	Примеч.
1.030.9-2.2-0.2-78	Прокладка 10×60	210	0,0001	
-79		250	0,0002	
-80	Прокладка 30×60	60	0,0001	

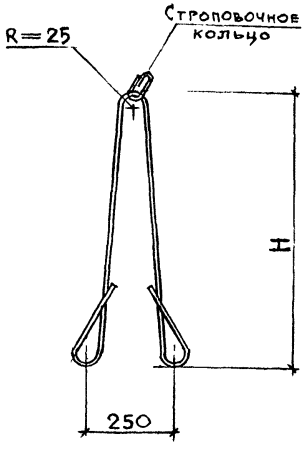

Строповочное кольцо

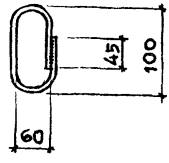

Обозначение	Марка	Ø мм и класс стали	Размеры, мм		Масса, кг	Примеч
			H	Длина		
1.030.9-2.2-0.3	МП-1	Ø10AI	3000	6900	4,25	
-01	МП-2	Ø10AI	2750	6400	3,95	
-02	МП-3	Ø8AI	1500	3900	1,54	
-03	МП-4	Ø8AI	1200	3300	1,30	

Инв. № подл. | Подпись и дата | Взам. инв. №

Нач.отд.	Бродский	
Н.контр.	Чумакова	
Гл.конст	Коротецкий	
Рук.гр.	Чумакова	
Провер.	Проценко	

1.030.9-2.2-0.3

Петля монтажная (МП-1 ... МП-4)

Стадия	Масса	Масштаб
Р	—	—
Лист	Листов	1

Харьковский Промстройниипроект

gost.e-ecolog.ru