ТИПОВЫЕ КОНСТРУКЦИИ, ИЗДЕЛИЯ И УЗЛЫ ЗДАНИЙ И СООРУЖЕНИЙ

СЕРИЯ 1.030.9-2

ПЕРЕГОРОДКИ ПАНЕЛЬНЫЕ ЗДАНИЙ ПРОМЫШЛЕННЫХ И СЕЛЬСКОХОЗЯЙСТВЕННЫХ ПРЕДПРИЯТИЙ

ВЫПУСК 0

МАТЕРИАЛЫ ДЛЯ ПРОЕКТИРОВАНИЯ

20434-01
gost.e-ecolog.ru

ЦЕНТРАЛЬНЫЙ ИНСТИТУТ ТИПОВОГО ПРОЕКТИРОВАНИЯ
ГОССТРОЯ СССР

Москва. А-445. Смоленская ул. 22

Сдано в печать XI 1986 года

Заказ № 12631 Тираж 310 экз

ТИПОВЫЕ КОНСТРУКЦИИ, ИЗДЕЛИЯ И УЗЛЫ ЗДАНИЙ И СООРУЖЕНИЙ

СЕРИЯ 1.030.9-2

ПЕРЕГОРОДКИ ПАНЕЛЬНЫЕ ЗДАНИЙ ПРОМЫШЛЕННЫХ И СЕЛЬСКОХОЗЯЙСТВЕННЫХ ПРЕДПРИЯТИЙ

ВЫПУСК 0

МАТЕРИАЛЫ ДЛЯ ПРОЕКТИРОВАНИЯ

РАЗРАБОТАНЫ ИНСТИТУТАМИ

ЦНИИПРОМЗДАНИЙ

ЗАМ. ДИРЕКТОРА ИНСТИТУТА С. М. ГЛИКИН

ГЛАВНЫЙ АРХИТЕКТОР ПРОЕКТА Н. С. ЕРМОЛИН

ГИПРОНИСЕЛЬХОЗ

ГЛАВНЫЙ ИНЖЕНЕР ИНСТИТУТА П. С. БУТАЕВ

ХАРЬКОВСКИЙ ПРОМСТРОЙНИИПРОЕКТ

ГЛАВНЫЙ ИНЖЕНЕР ИНСТИТУТА Н. Ф. ДОВГИЯ

ГЛАВНЫЙ ИНЖЕНЕР ПРОЕКТА А. М. МОНИН

ПРИ УЧАСТИИ НИИСК

ЗАМ ДИРЕКТОРА ИНСТИТУТА И. А. ЛУКАШЕНКО

Утверждены и введены в действие Госстроем СССР с 01.07.85. Постановление от 20.03.85 № 37

N п/п	Обозначение	Наименование	Стр.
1	1.030.9-2.0-00	Содержание	2...6
2	0-00 ПЗ	Пояснительная записка	7...20
3	0-01	Способы антикоррозионной защиты панелей перегородок	21
4	0-02	Облицовочные материалы для каркасно-обшивных панелей. Материалы для отделки панелей перегородок.	22
5	0-03	Таблица габаритных размеров железобетонных панелей перегородок	23,24
6	0-04	Таблица габаритных размеров гипсобетонных панелей перегородок.	25,26
7	0-05	Номенклатура железобетонных панелей перегородок	27...36
8	0-06	Номенклатура гипсобетонных панелей перегородок.	37...40
9	0-07	Таблица маркировки гипсобетонных панелей с вырезом.	41,42
10	0-08	Номенклатура каркасно-обшивных панелей перегородок	43
11	0-09	Ключ для подбора железобетонных колонн фахверка и стальных элементов „Т" поперечных перегородок одноэтажных зданий промышленных предприятий.	44,45
12	0-10	Ключ для подбора железобетонных колонн фахверка и стальных элементов „Т" продольных перегородок одноэтажных зданий промышленных предприятий	46,47
13	0-11	Ключ для подбора стальных колонн фахверка и стальных элементов „Т" поперечных перегородок одноэтажных зданий промышленных предприятий.	48,49
14	1.030.9-2.0-12	Ключ для подбора стальных колонн фахверка и стальных элементов „Т" продольных перегородок одноэтажных зданий промышленных предприятий.	50
15	0-13	Схемы стальных колонн фахверка продольных перегородок одноэтажных зданий промышленных предприятий	51,52
16	0-14	Ключ для подбора марок стальных элементов „Т" и узлов их крепления для колонн каркаса одноэтажных зданий промышленных предприятий.	53,54
17	0-15	Ключ для подбора стальных колонн фахверка перегородок многоэтажных зданий промышленных предприятий.	55
18	0-16	Ключ для подбора колонн фахверка поперечных перегородок зданий сельскохозяйственных предприятий.	56
19	0-17	Расчетная схема и таблица расчетных нагрузок на колонны фахверка поперечных перегородок зданий сельскохозяйственных предприятий	57
20	0-18	Ключ для подбора и таблица расчетных нагрузок железобетонных колонн фахверка продольных перегородок зданий сельскохозяйственных предприятий	58

Нач.отд.	Бродский		
Н.контр.	Чумакова		
Гл.спец.	Коротецкий		
Ст.инж.	Чумакова		
Исполн.	Лапкун		
Провер.	Чумакова		

1.030.9-2.0-00

Содержание

Стадия	Лист	Листов
Р	1	5

ХАРЬКОВСКИЙ ПРОМСТРОЙНИЙПРОЕКТ

20438-81 3

N п/п	Обозначение	Наименование	Стр.
21	1.030.9-2.0-19	Номенклатура железобетонных колонн фахверка перегородок для одноэтажных зданий промышленных предприятий	59...63
22	0-20	Расчетные схемы и таблица расчетных нагрузок на железобетонные колонны фахверка перегородок одноэтажных зданий промышленных предприятий	64...69
23	0-21	Номенклатура стальных колонн фахверка и стальных элементов „Т" перегородок одноэтажных зданий промышленных предприятий	70
24	0-22	Расчетные схемы колонн; таблица расчетных нагрузок на стальные колонны фахверка перегородок одноэтажных зданий промышленных предприятий.	71...74
25	0-23	Номенклатура стальных колонн фахверка перегородок многоэтажных зданий промышленных предприятий.	75
26	0-24	Расчетные схемы стальных колонн фахверка перегородок многоэтажных зданий промышленных предприятий	76
27	0-25	Пример решения поперечной перегородки в одноэтажном здании высотой 7,2 м без мостовых кранов.	77
28	0-26	Пример решения продольной перегородки в одноэтажном здании высотой 7,2 м без мостовых кранов шаг колонн 6 м.	78
29	1.030.9-2.0-27	Пример решения поперечной перегородки в одноэтажном здании высотой 7,2 м без мостовых кранов. Шаг колонн 6 м.	79
30	0-28	Пример решения поперечной перегородки в одноэтажном здании высотой 7,2 м без мостовых кранов шаг средних колонн 12 м	80
31	0-29	Пример решения поперечной перегородки в одноэтажном здании высотой 7,2 м без мостовых кранов	81
32	0-30	Пример решения продольной перегородки в одноэтажном здании высотой 7,2 м без мостовых кранов	82
33	0-31	Пример решения продольной перегородки в одноэтажном здании высотой 7,2 м без мостовых кранов	83
34	0-32	Пример решения поперечной перегородки в одноэтажном здании высотой 10,8 м с мостовыми кранами Q=20 т. шагом колонн и стальных ферм 6 или 12 м	84
35	0-33	Пример решения продольной перегородки в одноэтажном здании высотой 10,8 м с мостовыми кранами Q=10 т. Шаг колонн 6 м.	85
36	0-34	Пример решения продольной перегородки в одноэтажном здании высотой 10,8 м с мостовыми кранами Q=10 т.	86
37	0-35	Пример решения продольной перегородки в одноэтажном здании высотой 10,8 м с мостовыми кранами Q=20 т.	87

N п/п	Обозначение	Наименование	Стр.
38	1.030.9-2.0-36	Пример решения поперечной перегородки в одноэтажном здании высотой 10.8 м с мостовыми кранами Q=20т. Шаг колонн и стальные фермы покрытия 12 м.	88
39	0-37	Пример решения продольной перегородки в одноэтажном здании высотой 12 м с мостовыми кранами Q=20т.	89
40	0-38	Пример решения продольной перегородки в одноэтажном здании высотой 12 м с мостовыми кранами Q=30т.	90
41	0-39	Пример решения продольной перегородки в одноэтажном здании высотой 10.8 м с мостовыми кранами Q=30т.	91
42	0-40	Пример решения поперечной перегородки в одноэтажном здании высотой 7.2 м без мостовых кранов. Шаг колонн 6 м.	92
43	0-41	Примеры решения перегородок зданий с каркасом по серии 1.020-1. Перекрытие из многопустотных панелей. Высота этажа 3.3 м	93
44	0-42	Примеры решения перегородок зданий с каркасом по серии 1.020-1. Перекрытие из многопустотных панелей. Высота этажа 3.6 м.	94
45	0-43	Примеры решения перегородок зданий с каркасом по серии 1.020-1. Перекрытие из многопустотных панелей. Высота этажа 4.2 м.	95
46	0-44	Примеры решения перегородок зданий с каркасом по серии 1.020-1. Перекрытие из многопустотных панелей. Высота этажа 4.8 м.	96
47	0-45	Примеры решения перегородок зданий с каркасом по серии 1.020-1. Перекрытие из многопустотных панелей. Высота этажа 6 м	97
48	1.030.9-2.0-46	Примеры решения перегородок зданий с каркасом по серии 1.020-1. Перекрытие из ребристых плит. Высота этажа 3.8 м	98
49	0-47	Примеры решения перегородок зданий с каркасом по серии 1.020-1. Перекрытие из ребристых плит. Высота этажа 3.6 м.	99,100
50	0-48	Примеры решения перегородок зданий с каркасом по серии 1.020-1. Перекрытие из ребристых плит. Высота этажа 4.2 м.	101,102
51	0-49	Примеры решения перегородок зданий с каркасом по серии 1.020-1. Перекрытие из ребристых плит. Высота этажа 4.8 м	103,104
52	0-50	Примеры решения перегородок зданий с каркасом по серии 1.420-12. Перекрытие типа 1. Высота этажа 3.6 м	105...108
53	0-51	Примеры решения перегородок зданий с каркасом по серии 1.420-12. Перекрытие типа 1. Высота этажа 4.8 м.	109...112
54	0-52	Примеры решения перегородок зданий с каркасом по серии 1.420-12. Перекрытие типа 2. Высота этажа 4.8 м	113...115
55	0-53	Примеры решения перегородок зданий с каркасом по серии 1.420-6. Перекрытие из ребристых плит h=400 мм. Высота этажа 4.8 м.	116, 117
56	0-54	Примеры решения перегородок зданий с каркасом по серии 1.420-6. Перекрытие из ребристых плит h=300 мм. Высота этажа 4.8 м	118, 119

N п/п	Обозначение	Наименование	Стр
57	1.030.9 - 2.0-55	Примеры решения перегородок зданий с каркасом по серии 1.420-6. Перекрытие из многопустотных панелей. Высота этажа 4.8 м.	120
58	0-56	Примеры решения перегородок с проемами в зданиях с каркасом 1.020-1.	121
59	0-57	Примеры решения перегородок с проемами в зданиях с каркасом 1.420-12.	122
60	0-58	Примеры решения поперечной перегородки в зданиях сельскохозяйственных предприятий высотой 3.0 м шириной 18 м при стропильной конструкции - железобетонная ферма и при железобетонной раме	123
61	0-59	Пример решения поперечной перегородки в зданиях сельскохозяйственных предприятий высотой 2.7 м шириной 18(6+6+6) м при стропильной конструкции - железобетонные балки и ферма.	124
62	0-60	Примеры решения поперечной перегородки в зданиях сельскохозяйственных предприятий высотой 2.4 и 3.0 м шириной 18(9+9) м при стропильной конструкции - железобетонные балки.	125
63	0-61	Примеры решения поперечной перегородки в зданиях сельскохозяйственных предприятий высотой 2.4 и 3.6 м шириной 18 м при стропильной конструкции - стальная ферма	126
64	0-62	Пример решения поперечной перегородки в зданиях сельскохозяйственных предприятий высотой 3 м шириной 21 м при железобетонной раме.	127
65	0-63	Пример решения поперечной перегородки в зданиях сельскохозяйственных предприятий высотой 2.4 м шириной 24(7.5+6+7.5) м при стропильной конструкции - железобетонные балки и ферма.	128
66	1.030.9 - 2. 0-64	Пример решения поперечной перегородки в зданиях сельскохозяйственных предприятий высотой 3 м, шириной 21 м при стропильной конструкции - стальная ферма	129
67	0-65	Пример решения поперечной перегородки в зданиях сельскохозяйственных предприятий высотой 2.7 м шириной 27 м при стропильной конструкции - железобетонные балки и ферма.	130
68	0-66	Примеры решения продольных перегородок в зданиях сельскохозяйственных предприятий высотой 3.0 м с шагом фахверковых колонн 3 и 6 м	131
69	0-67	Примеры решения продольных перегородок в зданиях сельскохозяйственных предприятий высотой 2.4 м 2.7 м при стропильной конструкции - железобетонная балка на расстоянии 6 м от наружной стены	132
70	0-68	Примеры устройства дверных проемов в перегородках зданий сельскохозяйственных предприятий	133
71	0-69	Примеры схем стального фахверка для поперечных и продольных перегородок зданий сельскохозяйственных предприятий. Схемы 1...7	134, 135
72	0-70	Узел крепления кирпичной кладки к ж.-б. колонне	136
73	0-71	Пример заполнения верхней части перегородки одноэтажных зданий промышленных предприятий.	137

N п/п	Обозначение	Наименование	Стр
74	1.030.9-2.0-72	Примеры крепления заполнения верхней части перегородок. Узел Б; В.	138
75	0-73	Примеры крепления заполнения верхней части перегородок. Узел Г; Д; Е	139
76	0-74	Пример заполнения участков перегородок в зоне фонаря.	140
77	0-75	Пример пересечения перегородок в многоэтажных зданиях	141
78	0-76	Примеры устройства перегородок в местах пересечения и температурных швах	142
79	0-77	Примеры расположения электропроводок в перегородках.	143
80	0-78	Примеры железобетонных и гипсобетонных панелей с каналами для электропроводок. Узлы 1...4	144, 145
81	0-79	Зоны возможного расположения отверстий в железобетонных (схемы 1...3) и гипсобетонных (схемы 4...6) панелях	146
82	0-80	Примеры крепления кронштейнов к панелям перегородок	147

1. Общая часть.

1.1. Настоящая серия выпущена взамен серий 1.431-14, 1.431-15, 1.431-20 и 1.831-1 в составе:

Выпуск 0. Материалы для проектирования.

Выпуск 1. Панели железобетонные.
Рабочие чертежи.

Выпуск 2. Панели гипсобетонные.
Рабочие чертежи.

Выпуск 3. Панели каркасно-обшивные.
Рабочие чертежи.

Выпуск 4. Колонны фахверка стальные.
Рабочие чертежи.

Выпуск 5. Колонны фахверка железобетонные.
Рабочие чертежи.

Выпуск 6. Узлы.
Рабочие чертежи.

Выпуск 7. Изделия стальные.

Часть 1. Изделия арматурные и закладные к панелям.
Рабочие чертежи.

Часть 2. Изделия арматурные и закладные к железобетонным колоннам.
Изделия соединительные.
Рабочие чертежи.

1.2. Конструкции перегородок данной серии разработаны для:

- одноэтажных производственных крановых и бескрановых зданий высотой от 3.0 до 18.0 м, выполняемых из типовых железобетонных и стальных конструкций по унифицированным габаритным схемам;
- многоэтажных зданий промышленных предприятий - с каркасами по сериям 1.420-12 с высотами этажей 3.6; 4.8; 6.0 и 7.2 м; 1.420-6 с высотами этажей 4.8; 6.0 и 7.2м; 1.020-1 и 1.020-1/83 с высотами этажей 3.3; 3.6; 4.2; 4.8; 6.0; 7.2 м; (для зданий с высотой этажа 5.4м в конкретном проекте разработать колонны фахверка перегородок по типу колонн для высоты этажа 6.0м.).
- одноэтажных сельскохозяйственных зданий высотой 2,4; 2,7; 3,0 и 3,6 м, выполняемых из типовых железобетонных конструкций по унифицированным габаритным схемам.

Серии конструкций каркаса одноэтажных зданий, применительно к которым разработаны перегородки, указаны в таблицах ключей подбора колонн фахверка перегородок. При использовании элементов перегородок в зданиях с другими конструкциями каркаса панели, колонны фахверка и монтажные узлы применяются по настоящей серии, а металлические элементы верхних частей колонн фахверка, при необходимости, разрабатываются в конкретном проекте.

1.3. Перегородки применяются в зданиях, возводимых в I-IV районах по скоростному напору ветра и районах с сейсмичностью не более 6 баллов.

Нач. отд.	Бродский		1.030.9-2.0-00 ПЗ		
Н. контр.	Чумакова				
Гл. спец.	Коротецкий				
Рук. гр.	Чумакова		Пояснительная записка	Стадия: Р	Лист: 1	Листов: 14
Исполн.	Коротецкий				
Провер.	Чумакова			Харьковский Промстройниипроект	

1.4. Характеристики перегородок.

1.4.1. Перегородки, разрабатываемые в данной серии, имеют предел огнестойкости 0,25 часа.

Предел распространения огня в перегородках, выполняемых из железобетонных панелей и из трехслойных щитов (толщиной 85мм) с каркасом из холодногнутых профилей и средним слоем из минераловатных плит равен 0, а в перегородках из гипсобетонных панелей, каркасно-обшивных щитов с каркасом из деревянных брусков-менее 40 см.

Если необходимо отделить помещение с пожароопасным производством от других помещений, предел огнестойкости перегородок из железобетонных панелей может быть доведен до 0,75 часа. Для этого все стальные элементы перегородок следует покрыть или облицевать одним из следующих специальных материалов: фосфатным покрытием ОФП-2мм толщиной 10 мм по ГОСТ 23791-79, вспучивающимся покрытием ВПМ-2 толщиной 4мм по ГОСТ 25131-82, цементно-песчаной штукатуркой толщиной 25мм или гипсокартонными листами толщиной 15мм по ГОСТ 6266-81.

В одноэтажных производственных зданиях верхнюю часть перегородок с пределом огнестойкости 0,75 часа необходимо выполнять из трехслойных щитов толщиной 110 мм с каркасом из стальных холодногнутых профилей и средним слоем из минераловатных плит.

Описание конструкции каркасно-обшивных щитов см. пункт 3.1.

1.4.2. Величины изоляции воздушного шума в октавных полосах частот и индексы изоляции воздушного шума панелями перегородок, разработанными в настоящей серии, приведены в таблице 1:

Таблица 1

№ п/п	Типы панелей	Звукоизолирующая способность перегородок, дБ								Индекс изоляции воздушного шума
		Частота, Гц								
		63	125	250	500	1000	2000	4000	8000	
1	Железобетонные с объемной массой 2400 кг/м³	30	30	30	36	44	51	58	60	39
2	Железобетонные с объемной массой 1600 кг/м³	30	34	34	40	47	54	60	60	42
3	Гипсобетонные, с объемной массой 1250 кг/м³	28	28	28	36	43	50	58	60	38
4	Каркасно-обшивные с заполнением минераловатными плитами с обшивкой гипсокартонными листами.	20	21	32	40	49	52	49	57	44
5	Каркасно-обшивные с заполнением цементным фибролитом и обшивкой гипсокартонными листами.	20	24	25	33	41	46	42	50	34
6	Каркасно-обшивные с заполнением минераловатными плитами и обшивкой асбестоцементными листами.		35	36	42	46	43	50		42
7	Каркасно-обшивные с заполнением цементным фибролитом и обшивкой асбесто-цементными листами.		33	32	40	46	42	49		42

1.4.3. Герметичность и пылегазонепроницаемость перегородок не предусмотрены.

1.5. Перегородки могут применяться в помещениях с наличием в них неагрессивных, слабоагрессивных и среднеагрессивных газово-воздушных сред.

1.6. В настоящем выпуске даны примеры решения перегородок с использованием всей номенклатуры панелей, разработанных в настоящей серии.

В конкретных проектах, при соответствующем обосновании, схемы перегородок могут быть другими, как в части расположения панелей относительно колонн здания (прислонное или межколонное расположения) так и в части набора панелей, что может быть вызвано, в частности, применением сокращенной номенклатуры панелей для конкретных районов строительства.

На примерах решения перегородок марки панелей даны без указания материала, из которого они изготовлены.

Узлы замаркированы также без указания вариантов узлов, соответствующих виду панелей и наличию динамических воздействий, оказываемых на каркас здания. Конкретизация марок панелей и типов узлов производится на монтажных схемах в конкретных проектах в зависимости от принятых видов панелей и наличия динамических воздействий на каркас здания (см. пункт 4.12).

1.7. В настоящей серии разработаны следующие виды панелей:

а) железобетонные из тяжелого бетона марки М150 с объемной массой 2.4 т/м³;

б) железобетонные из легкого бетона марок М75 и М100 с объемной массой 1.6 т/м³;

в) гипсобетонные из гипсобетона марки М50 с объемной массой 1.25 т/м³ по ГОСТ 9574-80;

г) каркасно-обшивные с деревянным каркасом, обшитым листовым материалом (асбестоцемент, гипсокартон) и заполнением минераловатными плитами (матами) или цементным фибролитом.

Номенклатуру панелей см. на док.-05; -06; -08.

1.8. Для бескрановых зданий применимы все панели перегородок, разработанные в данной серии. Для крановых зданий и зданий с оборудованием, оказывающим динамическое воздействие на каркас здания, применимы панели из тяжелого и легкого бетонов, каркасно-обшивные панели с асбестоцементной обшивкой.

1.9. Железобетонные панели приняты с номинальными высотами 3,0; 2,75; 1,8; 1,5; 1,2; 0,9 и 0,6 м (см. док.-03).

Гипсобетонные панели приняты с номинальными высотами 3,0; 2,75; 1,5 и 1,2 м; каркасно-обшивные панели-1,2 м (см. док.-04, -08). В конкретных проектах для перегородок из гипсобетонных и каркасно-обшивных панелей в многоэтажных зданиях могут быть разработаны доборные каркасно-обшивные панели высотою 0,6 м и 0,9 м по типу панелей, разработанных в вып. 3 данной серии.

Широкая номенклатура панелей обеспечивает устройство перегородок с различным расположением их относительно колонн зданий и примыканием к различным типовым конструкциям покрытий и перекрытий, а также дает возможность создания для различных районов строительства сокращенных оптимальных номенклатур с учетом местных условий.

1.10. В панелях высотою 2,985 м проемы для дверей приняты размерами 1020×2415 и 1520×2415 мм; в панелях высотою 2.735 м - размерами 1020×2115 и 1520×2115 мм. Привязка дверных проемов к одному краю панели и расстояние между проемами

(при двух проемах) для панелей различной длины приняты постоянными по условиям технологии изготовления железобетонных панелей. Для взаимозаменяемости панелей привязка дверных проемов в гипсобетонных панелях принята одинаковой с привязкой в железобетонных панелях.

Перемычка под дверным проемом, если она мешает установке дверной коробки или устройству пола, должна быть удалена после установки и закрепления панели в проектном положении.

1.11. Колонны фахверка перегородок одноэтажных зданий промышленных предприятий разработаны в двух вариантах: железобетонные и стальные. В зданиях с несущими железобетонными колоннами следует, как правило, применять железобетонные колонны фахверка: в зданиях с несущими стальными колоннами – стальные колонны фахверка.

При проектировании железобетонных колонн фахверка перегородок предусмотрено, что высота на опоре железобетонных подстропильных конструкций – 600 мм. В случае, когда высота на опоре железобетонных подстропильных конструкций 700 мм, высота колонн фахверка перегородок должна быть принята по размеру, указанному в скобках в номенклатуре железобетонных колонн фахверка (см. док.-19). В этом случае армирование колонн принимается соответственно маркам колонн, разработанных в данной серии, при этом длина продольных стержней каркасов поз. 1 и поз. 3 (см. вып. 7, ч.2 док.-1.00.0СБ и док.-2.00.0СБ) принимается на 100 мм короче, а марке колонны и соответствующим ей маркам продольных каркасов присваивается дополнительный индекс - У ("укороченная") в конце обозначения марки (например, КБ 72-У; КП 72-У; Кр 40-У).

Колонны фахверка перегородок многоэтажных зданий для помещений с высотою этажа 3,6 м и более приняты стальными (см. док.-23).

Колонны фахверка одноэтажных сельскохозяйственных зданий приняты железобетонными по серии 1.823-1 (см. док.-16).

Ключи для подбора колонн фахверка перегородок смотрите на док.-09...-13; -15...-18.

1.12. Фундаменты под колонны фахверка перегородок выполняются в конкретном проекте.

Нагрузки на фундаменты от колонн фахверка перегородок приведены в таблицах на док.-20; -22.

1.13. Крепление панелей перегородок к железобетонным колоннам в бескрановых зданиях и в зданиях с кранами легкого и среднего режимов работы предусмотрено при помощи распорных дюбелей, устанавливаемых в отверстия, образованные путем сверления с помощью ручного механизированного инструмента. Конструкция дюбеля, разработанного ВНИИМонтажспецстроем, приведена в приложении к вып. 7. ч. 2.

Места сверления отверстий, устраняемых при монтаже панелей перегородок и показанных на чертежах монтажных узлов, должны быть уточнены в конкретном проекте с целью исключения возможности разрушения рабочей арматуры железобетонных конструкций.

Крепление панелей к железобетонным колоннам в зданиях с кранами тяжелого режима работы или с оборудованием, оказывающим динамическое воздействие на каркас здания, предусмотрено при помощи соединительных изделий, привариваемых к закладным изделиям, устанавливаемым в железобетонных колоннах при их изготовлении (см. вып. 6 док.-0.00.0).

Аналогичное крепление панелей перегородок принято в зданиях сельскохозяйственных предприятий.

Крепление панелей к стальным конструкциям предусмотрено при помощи соединительных изделий, привариваемых к этим конструкциям.

1.14. Указания по монтажу.

1.14.1. Монтаж панелей перегородок в одноэтажных зданиях предусматривается после завершения монтажа наружных ограждающих конструкций.

Монтаж панелей перегородок в многоэтажных зданиях предусматривается одновременно с монтажом каркаса здания при наличии наружного стенового ограждения данного этажа, но до монтажа плит вышележащего перекрытия.

Установку и фиксацию панелей в проектном положении под ригелями рекомендуется производить с помощью „Устройства для временного закрепления в проектном положении панельных перегородок," выполненного в соответствии с описанием изобретения к авторскому свидетельству № 708041.

При монтаже панелей перегородок длиною более 3,0 м до монтажа наружных стен необходимо предусматривать временное крепление верха панелей перегородок в середине пролета.

При монтаже перегородок многоэтажных зданий не в створе колонн здания они должны быть временно, до установки вышележащего перекрытия, закреплены.

1.14.2. Конструкции перегородок одноэтажных зданий допускают демонтаж перегородок без повреждения элементов зданий и элементов самих перегородок.

1.14.3. Железобетонные панели перегородок данной серии рассчитаны на нагрузки II и IV ветровых районов и могут применяться соответственно в I, II и III, IV ветровых районах.

Элементы фахверка, узлы крепления, гипсобетонные и каркасно-обшивные панели приняты одинаковыми для всех ветровых районов.

2. Нагрузки и расчет конструкций.

2.1. Нагрузки на перегородки приняты:

а) от собственного веса элементов перегородок – вертикальные;

б) от ветра – горизонтальные.

Нагрузки от собственного веса приняты:

в эксплуатационной стадии с коэффициентом перегрузки $n = 1.1$, в остальных случаях $n = 1.0$; при расчете железобетонных конструкций в стадии подъема при распалубке и монтаже коэффициент динамичности принят $n = 1.25$, в стадии транспортировки $n = 1.8$.

Коэффициент перегрузки для ветровой нагрузки принят для всех расчетов $n = 1.0$.

Расчетные ветровые нагрузки в соответствии с п. 6.8 СН и П II-6-74 на перегородки с массой более 100 кг/м² приняты 14 кгс/м² для II-го ветрового района и 22 кгс/м² для IV-го ветрового района.

Нагрузка на перегородки с массой 100 кг/м² и менее принята 11 кгс/м².

При расчете конструкций учтен коэффициент надежности по назначению $\gamma_n = 0.95$, соответствующий II классу ответственности зданий и сооружений.

2.2. Расчет железобетонных панелей перегородок произведен на:

а) изгиб от горизонтальных ветровых нагрузок;

б) совместное действие горизонтальных ветровых нагрузок и вертикальных нагрузок от собственного веса панели и веса вышележащих панелей, передающегося через фиксирующие прокладки с учетом случайного эксцентриситета $e_0^{сл}$ = 1.0 см. согласно п. 1.22 СНиП II-21-75;

в) местное смятие при опирании панелей на набетонки фундаментов и стальные столики;

г) изгиб в плоскости панели от собственного веса при выемке ее из опалубочной формы в вертикальном положении при 70% проектной прочности бетона;

д) изгиб от собственного веса при подъеме из положения наклона под углом 8° к вертикали; при этом прочность бетона принята равной 100% проектной.

2.3. Расчет гипсобетонных панелей перегородок произведен на усилия, указанные в п.п. 2.2. а, б, г; при этом расчет на усилия от собственного веса при съеме с кантователя произведен без учета прочности гипсобетонной смеси, т.е. учтена работа только деревянного каркаса.

Произведен также расчет на смятие деревянной обвязки по площадкам опирания, образованным фиксирующими прокладками.

2.4. Расчет каркасно-обшивных панелей произведен на ветровую нагрузку для IV-го ветрового района и на нагрузку от вышележащих панелей с общей высотой самонесущего участка, равной 6.0 м.

2.5. Расчет колонн фахверка перегородок произведен на усилия:

а) от ветровых нагрузок в сочетании с собственным весом колонны и весом панелей, опирающихся на колонну в соответствии с расчетными схемами, приведенными на док.-20, -22 данного выпуска; при отличии расчетной схемы колонны в конкретном проекте от принятой в данной серии необходимо выполнить поверочный расчет колонны фахверка на прочность;

б) от собственного веса, возникающие при подъемно-транспортных операциях; при этом прочность бетона принималась равной 70% проектной.

2.6. Расчет железобетонных конструкций произведен в соответствии с главой СНиП II-21-75 „Бетонные и железобетонные конструкции. Нормы проектирования", расчет стальных конструкций - в соответствии с главой СНиП II-23-81 „Стальные конструкции. Нормы проектирования."

2.7. Подбор по несущей способности плит покрытия размером 3×12 м, к которым крепятся колонны фахверка продольных перегородок, производить с учетом указаний приведенных на документе 1.030.9-2.6-012.0, лист 3.

3. Конструктивное решение перегородок.

3.1. Перегородки одноэтажных зданий по высоте делятся на две части: нижняя часть перегородки выполняется из панелей, верхняя часть - из каркасно-обшивных щитов по стальному каркасу.

В продольных перегородках крановых зданий по

условиям монтажа из каркасно-обшивных щитов может выполняться также часть перегородки под подкрановой балкой.

Конструкции заполнения из каркасно-обшивных щитов разрабатываются в конкретных проектах по типу решений, приведенных на док.-71...-74,76 данного выпуска, и с учетом степени агрессивного воздействия газовоздушной среды.

Конструкция щитов состоит из каркаса, обшитого с двух сторон плоскими асбестоцементными листами толщиной 10 мм по ГОСТ 18124-75, и средним слоем из минераловатных плит. Каркас щитов в железобетонных и гипсобетонных перегородках с пределом огнестойкости 0,25 часа выполняется из стальных холодногнутых профилей сеч. 65×25×0.6 мм, а в перегородках с пределом огнестойкости 0,75 часа – из профилей сеч. 90×25×0.6 мм по ТУ67-522-83. В перегородках из каркасно-обшивных панелей конструкция щитов выполняется аналогично панелям. Крепление асбестоцементных листов к стальному каркасу осуществляется при помощи самосверлящих самонарезающих винтов по ТУ400-28-332-81, устанавливаемых с шагом 200 мм.

3.2. Панельная часть перегородки решена по самонесущей конструктивной схеме. Все нижние железобетонные панели перегородок одноэтажных зданий и первого этажа многоэтажных зданий, включая панели с дверными проемами, глухие гипсобетонные панели высотой 2985 и 2735 мм, каркасно-обшивные панели устанавливаются на набетонки на обрезах фундаментов колонн без фундаментных балок; гипсобетонные глухие панели высотою 1485, 1185 мм и гипсобетонные панели с дверными проемами устанавливаются на фундаментные балки.

Перегородки I-го этажа многоэтажных зданий с каркасом по серии 1.020-1 или 1.020-1/83 и высотой этажа 3,3 м, не имеющие фахверковых стоек, устанавливаются на утолщение в бетонной подготовке пола сечением 200×400 (н) мм.

Если при раскладке панелей под перекрытием образуется щель, то она заполняется кирпичной кладкой на цементном растворе (см. примечание на док.-70).

В серии приведены примеры решения перегородок многоэтажных зданий для конструкций каркаса наиболее часто применяемых в строительстве зданий промышленных предприятий (см. док.-41...-57).

3.3. Длина площадок опирания панелей на набетонки (из бетона М 100) фундаментов принята 340 мм для прислонного расположения панелей и 190 мм – для межколонного расположения панелей; длины площадок опирания на стальные столики – 190 мм и 140 мм по всей ширине панелей.

При установке панелей перегородок на плиты перекрытий в помещениях с высотой этажа до 3,3 м включительно, подкладки в местах опирания у концов панели должны быть размером не менее 50×340 мм; при установке панелей в помещениях с высотой этажа более 3,3 м размеры подкладок должны быть 50×680 мм.

Опирание вышележащих панелей на нижележащие осуществляется через асбестоцементные подкладки размером 50×300×15 мм.

Для опирания гипсобетонных панелей могут быть применены также деревянные подкладки.

3.4. Предельная высота самонесущего участка перегородки H из железобетонных панелей (см. рис. 1) должна приниматься по таблице 2:

Таблица 2

Характеристика условий работы панели			Предельная самонесущая высота H железобетонных панелей перегородок, м. Типы нижних панелей перегородок			
			1,5÷3,0 м; 6,0÷2,5 м	2,7÷3,0 м; 6,0÷4,8 м	2,7÷3,0 м; 6,0÷5,5 м	1,2÷0,9; 6,0÷2,5 м
II ветровой район, $q^{\text{в}}=14$ кг/м²	Панели из легкого бетона, $\gamma=1,6$ т/м³	Длина участка опирания панелей „a" мм	140	6,4	—	—	5,4
			190	8,7	8,7	8,7	
			340	9,8	9,8	9,8	
	Панели из тяжелого бетона, $\gamma=2,4$ т/м³		140	5,6	—	—	
			190	7,6	7,6	7,2	
			340	10,8	10,8	7,2	
IV ветровой район, $q^{\text{в}}=22$ кг/м²	Панели из легкого бетона, $\gamma=1,6$ т/м³	Длина участка опирания панелей „a" мм	140	6,4	—	—	
			190	8,7	8,7	8,7	
			340	9,8	9,0	9,0	
	Панели из тяжелого бетона, $\gamma=2,4$ т/м³		140	5,6	—	—	
			190	7,2	7,2	7,2	
			340	7,2	7,2	7,2	

Рис. 1

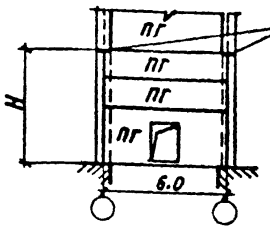

При применении панелей с вырезами по данной серии для устройства отверстий в перегородках (см. п. 3.11) необходимо руководствоваться следующими условиями:

3.4.1. Глухие панели с вырезами шириною 360 мм и менее могут применяться наравне с глухими панелями без вырезов.

3.4.2. Глухие панели с вырезами шириной от 360 мм до 860 мм могут применяться при высоте вышележащего участка до 6 м

3.4.3. Панели с дверными проемами, имеющие вырезы, на нагрузку от вышележащих панелей не рассчитаны.

3.4.4. Панели с высотой 0,6 м применяются как доборные и рассчитаны на нагрузку вышележащего участка перегородки (например, из кирпичной кладки) высотой не более 0,5 м.

3.4.5. Высота самонесущего участка перегородки из гипсобетонных и каркасно-обшивных панелей не должна превышать 6.0 м. В многоэтажных зданиях с высотой этажа 7.2 м высоту самонесущего участка допускается принимать на всю высоту помещения. При высоте перегородки из гипсобетонных или каркасно-обшивных панелей более 6 м необходима установка в качестве несущих элементов железобетонных панелей опирающихся на колонны через стальные столики (по типу узла

в вып. 6, док.-036.0).

3.5. Если в производственных зданиях в процессе эксплуатации возможны случаи механических воздействий на перегородку из гипсобетонных и каркасно-обшивных панелей, нижнюю часть перегородки рекомендуется выполнять из железобетонных панелей.

3.6. При устройстве в перегородках окон передача горизонтальных нагрузок от оконного заполнения на соседние панели не допускается.

При устройстве окон в перегородках следует устанавливать ветровые ригели, опирающиеся на конструкции каркаса здания или колонны фахверка.

3.7. Панель перегородки над воротами должна опираться на стальные столики на железобетонных колоннах. Опирание панелей на раму ворот не допускается (см. вып. 6, док.-038.0).

3.8. К верхней части железобетонных и стальных колонн фахверка перегородок, привариваются, как правило, стальные элементы, или соединительные изделия, которые крепятся к конструкциям покрытия и служат одновременно для крепления к ним верхней части заполнения перегородки. К верху основных колонн здания также крепятся стальные элементы, служащие для крепления к ним верхней части заполнения перегородки (см. док.-71).

3.9. Антикоррозионная защита бетона и арматуры панелей приведена в таблице 3.

Антикоррозионная защита цементного раствора в швах панелей производится герметизирующей мастикой ГОСТ 14791-79. При наличии в помещении газовой среды, агрессивной по отношению к цементному раствору, рекомендуется заполнение швов резиновыми уплотняющими прокладками по ГОСТ 19177-81 с последующей обмазкой герметизирующей мастикой по ГОСТ 14791-79.

Антикоррозионная защита железобетонных и стальных колонн и других элементов фахверка должна быть такой же, как и других аналогичных конструкций каркаса здания.

Антикоррозионная защита соединительных изделий и сварных швов в монтажных узлах при нормальной относительной влажности воздуха и отсутствии агрессивной среды при креплении панелей к железобетонным колоннам должна быть выполнена в виде металлического покрытия в соответствии с п. 3.18*, СН и П II-28-73*.

В узлах крепления панелей упорные уголки и болты притяжки должны иметь металлическое покрытие. Остальные детали соединительных изделий следует окрашивать также, как и стальные конструкции.

Антикоррозионную защиту соединительных изделий во влажных и агрессивных средах следует принимать одинаковой с защитой аналогичных элементов наружных стен.

Все мероприятия по антикоррозионной защите, принятые в соответствии с указаниями настоящего пункта, должны быть оговорены в конкретном проекте.

3.10. Температурные швы в перегородках следует совмещать с температурными швами здания.

3.11. Размеры и расположение отверстий в перегородках для пропуска различных коммуникаций должны быть предусмотрены в конкретных проектах. Примеры устройства отверстий даны на док. -56; -57.

При устройстве в перегородках отверстий рекомендуется использовать укороченные панели и панели с вырезами.

В тех случаях, когда количество и размеры отверстий не позволяют применять панели, в перегородках устраивается сплошной проем, который после пропуска коммуникаций заделывается кирпичной кладкой в соответствии с деталями на док. - 70.

3.12. Прямоугольные отверстия в перегородках из железобетонных панелей допускается устраивать путем образования при их изготовлении вырезов с помощью установки заглушек у верхних граней глухих панелей. Могут быть приняты следующие размеры вырезов (h x в): 150 x 170, 300 x 300, 300 x 600, 450 x 600, 450 x 900, 600 x 670, 600 x 860, 1000 x 1010 мм.

Конструирование таких панелей выполняется в конкретных проектах с учетом мест крепления этих панелей к конструкциям здания, и обеспечения приопорной передачи нагрузки от веса вышележащих панелей.

Дополнительные марки панелей с вырезами допускается разрабатывать в конкретных проектах в случаях их массового применения в строительстве. Маркировка таких панелей должна включать дополнительный индекс.

3.13. Круглые отверстия диаметром до 120 мм в перегородках допускается образовывать путем сверления в готовых панелях. В гипсобетонных панелях допускается также образование прямоугольных отверстий размерами до 600 x 600 специальным инструментом типа дисковой пилы и др. Возможные зоны расположения отверстий даны на схемах, помещенных на док. - 79.

Дополнительные указания по устройству отверстий в перегородках см. п. 4.6.

3.14. Крепление опорных конструкций для инженерного оборудования к перегородкам из железобетонных элементов рекомендуется производить с помощью распорных дюбелей типа ДРК м10, устанавливаемых в отверстия диаметром 12 мм, просверленные в железобетонных элементах перегородок. Допускаются также крепления к железобетонным и гипсобетонным панелям с помощью болтов, устанавливаемых в сквозные отверстия, просверленные в панелях.

3.15. Нагрузки от навешиваемого на железобетонные панели (за исключением панелей высотой H = 585 и 885 мм) инженерного оборудования допускается:

а) при высоте самонесущего участка перегородки не более 50% предельной высоты (см. табл. на листе 8) крепление к панелям перегородок инженерного оборудования массой до P = 300 кг на 6 п.м. перегородки с плечом „А" относительно плоскости панели до 150 мм, либо массой до P = 180 кг на 6 п.м. с плечом „А" до 250 мм; (см. док. - 80).

28939-01 17

б) при высоте самонесущего участка перегородки от 50% до 80% предельной высоты допускается крепление к панелям инженерного оборудования массой до 180 кг на 6 п.м. перегородки с плечом относительно плоскости панели до 150 мм.

На перегородки из гипсобетонных панелей при высоте самонесущего участка не более 80% предельной высоты допускается крепление к панелям инженерного оборудования массой до 30 кг на 3 п.м. с плечом до 100 мм.

3.16. Прокладка скрытых электрических проводок предусматривается в вертикальных и горизонтальных швах панелей и каналах, образованных в панелях при их изготовлении. Примеры прокладки скрытых электропроводок в перегородках показаны на док.-77, -78.

Опалубочные рабочие чертежи панелей с каналами и отверстиями для электропроводок необходимо выполнять в конкретном проекте с использованием примеров, приведенных в настоящем выпуске. Маркам панелей в этом случае присваивается дополнительный индекс Э.

Приведенными в качестве примеров решениями предусмотрен способ изготовления панелей с использованием извлекаемых каналообразователей; такой способ образования каналов является рекомендуемым, так как не требует специальных изделий (трубок из полиэтилена, винипласта и т.п.) для образования каналов. Однако, при соответствующем обосновании, допустимо применение способа образования каналов путем закладки специальных трубок.

3.17. Устройство слаботочных проводок в панельных перегородках (телефон, радио и т.д.) рекомендуется производить открытым способом.

3.18. Рекомендации в части размещения проводок даны на основании работы „Устройство скрытой проводки в панелях перегородок", выполненной Харьковским Промстройниипроектом совместно с Куйбышевским проектно-технологическим бюро ВНИИПроектэлектромонтаж.

4. Указания по применению.

4.1. При применении настоящей серии в строительстве панели перегородок, колонны фахверка и монтажные узлы выполняются по чертежам данной серии.

4.2. В конкретных проектах выполняются чертежи:

а) фундаментов под колонны фахверка перегородок;

б) схем перегородок в увязке с конструкциями здания;

в) конструкций верхних каркасно-обшивных частей перегородок одноэтажных зданий.

4.3. На чертежах железобетонных колонн фахверка перегородок одноэтажных производственных зданий в серии предусмотрены закладные изделия для крепления этих колонн к фундаментам и конструкциям покрытия. При необходимости в конкретном проекте должны быть предусмотрены дополнительные закладные изделия для крепления элементов перегородок. Также в конкретном проекте должны быть предусмотрены закладные изделия в колоннах каркаса здания для крепления элементов перегородок (см. вып. 6, док.-020.0).

4.4. По согласованию с заводами-изготовителями в конкретных проектах могут быть предусмотрены железобетонные панели с каналами для электропроводок (см. п. 3.16) и панели с вырезами в верхней части (см. п. 3.12).

4.5. При разработке схем перегородок из гипсобетонных панелей марки панелей принимаются по номенклатуре на док.-06; -07 с учетом вырезов в панелях. Учитывая, что гипсобетонные панели изготавливаются без вырезов, а вырезы устраиваются непосредственно перед установкой панелей в проектное положение, сводные спецификации и заказы на гипсобетонные панели даются без учета вырезов в панелях.

4.6. Отверстия в перегородках, образуемые путем сверления, (см. п. 3.13), как правило, должны быть указаны на архитектурно-строительных чертежах.

В тех случаях, когда договором на выполнение проектных работ обусловлена выдача рабочих чертежей проекта по частям, и чертежи соответствующих технологических, сантехнических, электротехнических и других специализированных частей проекта выдаются после выдачи архитектурно-строительных чертежей, мелкие отверстия, не требующие конструктивных решений, должны быть указаны в соответствующих технологических, электротехнических, сантехнических и других рабочих чертежах в виде строительных заданий (см. письмо Госстроя СССР и Госплана СССР от 30.10.1972 г. №№ 63-Д и ВИ-1942/46-784).

4.7. Марки железобетонных и гипсобетонных панелей имеют следующую структуру:

ПГ XX.XX-X-X-BXI-XX-Э

- ПГ — тип конструкции-панель перегородки
- XX — длина панели в дм (округленно)
- XX — высота панели в дм (округленно)
- X — обозначение, характеризующее несущую способность по скоростному напору ветра (только для железобетонных панелей):
  1- для II района
  2- для IV района
- X — обозначение, характеризующее материал панели: Т-тяжелый бетон; Л-легкий бетон; Г-гипсобетон;
- BXI — обозначение, характеризующее наличие вырезов (только для панелей с вырезами), где: В-вырез; X-номер типоразмера выреза; I-индекс, определяющий расположение панели у температурного шва здания.
- XX — обозначение, характеризующее наличие дверных проемов (только для панелей с дверными проемами), где:
  Д- один дверной проем в средней части панели; 1Д- один дверной проем, смещенный к боковой грани панели; 2Д- два дверных проема.
- Э — обозначение, характеризующее наличие каналов и отверстий для электроразводок.

Например: ПГ 60.30-4-Т — панель перегородки длиной 5.98 м, высотой 2.985 м, 1-го типа по несущей способности (для I-го и II-го ветровых районов), из тяжелого бетона,

ПГ 55.30-2-Л-88-2Д — панель перегородки длиной 5.98 м, высотой 2.985 м, 2-го типа по несущей способности (для III; IV-го ветровых районов) из легкого бетона с вырезами и двумя дверными проемами.

ПГ 58.30-Г-Д — панель перегородки длиной 5.760 м, высотой 2.985 м из гипсобетона с дверным проемом, расположенным в средней части панели.

4.8. Марки каркасно-обшивных панелей имеют следующую структуру:

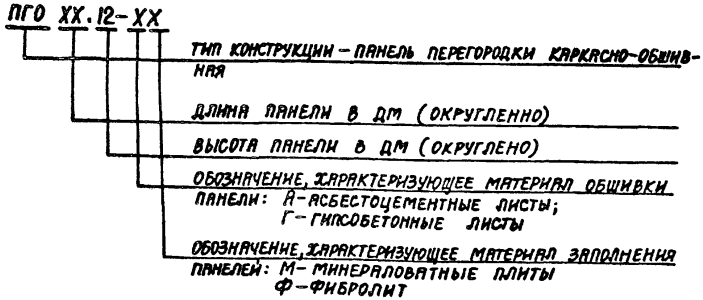

Например: ПГО 60.12-Г-М — панель перегородки каркасно-обшивная длиной 5.98 м, высотой 1.185 м с обшивкой гипсокартонными листами и заполнением из минераловатных плит.

ПГО 57.12-А-Ф — панель перегородки каркасно-обшивная длиной 5.76 м, высотой 1.185 м с обшивкой асбестоцементными листами и заполнением из фибролита.

4.9. Марки колонн фахверка перегородок одноэтажных зданий промышленных предприятий имеют следующую структуру:

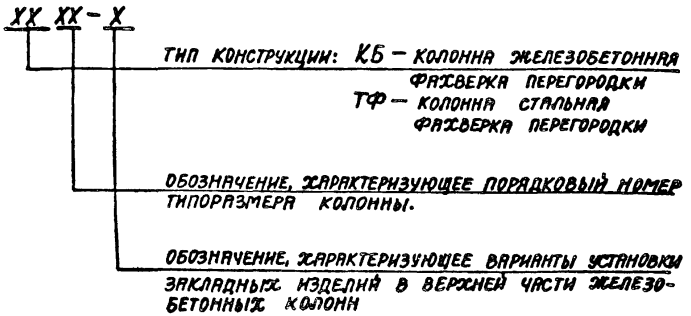

Например: КБ 9 — колонна фахверка железобетонная с порядковым номером типоразмера — 9.

КБ 41-2 — колонна фахверка железобетонная с порядковым номером типоразмера 41 и порядковым номером 2 дополнительного варианта по установке закладных деталей.

ТФ 5 — колонна фахверка стальная с порядковым номером типоразмера 5.

4.10. Марки колонн фахверка перегородок одноэтажных сельскохозяйственных зданий имеют следующую структуру:

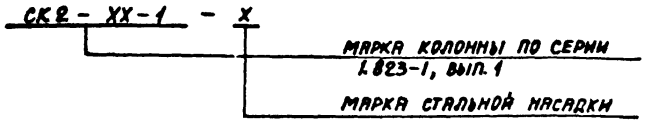

Например: СК2-36-1-Н обозначает: колонна фахверка перегородки, состоящая из железобетонной колонны марки СК2-36-1 по серии 1.823-1, вып. 1 и насадки стальной марки НЧ.

4.11. Марки колонн фахверка перегородок многоэтажных зданий промышленных предприятий имеют следующую структуру:

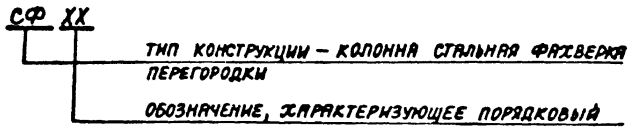

Например: СФ-15 – колонна стальная фахверка перегородки многоэтажного здания с порядковым номером типоразмера – 15.

4.12. Марки монтажных узлов состоят из порядкового номера узла и дополнительного буквенного индекса. Часть узлов не имеют буквенного индекса. Эти узлы могут быть применены для перегородок из всех видов панелей в любых зданиях.

Монтажные узлы с индексом „Г" предназначены для применения в зданиях, оборудованных кранами тяжелого режима работы и с оборудованием, оказывающим динамическое воздействие на каркас здания. Эти узлы предусматривают применение дополнительных закладных изделий в железобетонных конструкциях.

Монтажные узлы с индексом „Д" предназначены для применения в зданиях с перегородками из железобетонных и каркасно-обшивных панелей, кроме зданий, испытывающих динамические воздействия.

Эти узлы предусматривают применение распорных дюбелей, устанавливаемых в отверстия, образованные в железобетонных конструкциях.

Монтажные узлы с индексом „Г" предназначены для применения в зданиях с гипсобетонными панелями и также предусматривают применение распорных дюбелей.

Все указанные выше монтажные узлы, замаркированные на чертежах данного выпуска, приведены в выпуске 6 настоящей серии.

4.13. Узлы конструкций, имеющие буквенное обозначение (например „А", „Б" и т.д.) и замаркированные на чертежах данного выпуска, приведены на листах этого выпуска в качестве примеров решений, разрабатываемых в конкретных проектах (см. док. -71...-74).

Таблица 3

Степень агрессивного воздействия газово-воздушной среды	Группа агрессивных газов по СНиП II-28-73*	Относительная влажность воздуха помещений в %	Способы защиты железобетонных панелей: Бетона (панели из легких бетонов)	Способы защиты железобетонных панелей: Арматуры (панели из легких бетонов)	Способы защиты железобетонных панелей: Бетона (панели из тяжелого бетона)	Способы защиты железобетонных панелей: Арматуры (панели из тяжелого бетона)	Гипсобетонные и каркасно-обшивные панели
Неагрессивная	Без агрессивных газов	⩽ 60	Н без защиты	без защиты	Н без защиты	без защиты	без защиты
		61 ÷ 75					не применяются
	А	⩽ 60					без защиты
		61 ÷ 75					не применяются
	Б	⩽ 60					без защиты
Слабоагрессивная	Без агрессивных газов	> 75	не применяются		Н без защиты	без защиты	не применяются
	А	> 75					
	Б	61 ÷ 75	П лакокрасочное покрытие II группы	без защиты			
	В	⩽ 60	без защиты				без защиты
Среднеагрессивная	Б	> 75	не применяются		П лакокрасочное покрытие II группы	без защиты	не применяются
	В	61 ÷ 75	П лакокрасочное покрытие III группы	без защиты			
	Г	⩽ 60	П лакокрасочное покрытие II группы				без защиты

1. Настоящей таблицей пользоваться совместно с главой СНиП II-28-73* „Защита строительных конструкций от коррозии" и ГОСТ-21.58-83.
2. Применение панелей из легких бетонов не допускается в среднеагрессивных средах, содержащих HCl, HF, Cl_2 и NO_2
3. Защитные лакокрасочные покрытия бетонной поверхности наносятся со стороны воздействия газовой среды.
4. Буквами „Н" и „П" обозначена плотность бетона (Н - нормальной плотности, П - плотный)

Нач.отд.	Бродский		
Н.контр.	Чуракова		
Гл.спец.	Коротецкий		
Рук.гр.	Чуракова		
Исполн.	Фотичев		
Провер.	Чуракова		

1.030.9-2.0-01

Способы антикоррозионной защиты панелей перегородок

Стадия	Лист	Листов
Р		1

ХАРЬКОВСКИЙ ПРОМСТРОЙНИИПРОЕКТ

Таблица 4

Облицовочные материалы для каркасно-обшивных панелей

№№ п/п	Наименование материала	ГОСТ или ТУ	Краткая характеристика материала	Группа возгораемости материалов	Способ облицовки
1	Листы гипсокартонные	ГОСТ 6266-81	Изготовляется из строительного гипса с минеральными и органическими добавками и картона	Несгораемый	Крепление шурупами к деревянному каркасу при изготовлении панелей
2	Листы асбестоцементные плоские	ГОСТ 18124-75	Изготавливаются из портланд-цемента и асбеста	Несгораемый	

Таблица 5

Материалы для отделки панелей перегородок

Тип панелей	Краски, эмали	Бумажно-слоистые пластинки толщиной до 1,3 мм ГОСТ 9590-76	Обои моющиеся покрытые поливинилхлоридной пленкой на бумажной основе	Поливинилхлоридная пленка на бумажной основе	Вид облицовки
Железобетонные, гипсобетонные и каркасно-обшивные панели	Подготовка поверхности, окраска	Подготовка поверхности, нанесение на тыльную предварительно протертую сторону БСП первого слоя, а через 12-15 минут второго слоя клея КН-2, приклейка БСП.	Подготовка поверхности, нанесение на поверхность панелей и полотнищ обоев клея (клейстер пучной с 10% раствором животного клея), наклеивание полотнищ обоев.	Подготовка поверхности, нанесение на поверхность панелей и полотнищ пленок эпульсии ПВА, наклеивание полотнищ пленок	Облицовка плитами (керамическими, глазурованными, стеклянными, из природного камня и т.д.) и отделка декоративной крошкой

Облицовка сгораемыми материалами поверхности перегородок в коридорах, вестибюлях и холлах зданий (за исключением зданий 5 степени огнестойкости) не допускается.

Нач. отд	Бродский			1.030.9-20-02	
Н. контр.	Чупакова				
Гл. спец.	Коротецкий			Облицовочные материалы для каркасно-обшивных панелей. Материалы для отделки панелей перегородок	Стадия: Р; Лист: ; Листов: 1
Рук. гр.	Чупакова				ХАРЬКОВСКИЙ ПРОМСТРОЙНИИПРОЕКТ
Исполн.	Литвинова				

Железобетонные панели перегородок толщиной 80 мм

H мм \ L мм	5980	5760	5710	5640	5540	5260	5160	5040	4880	2980	2640	2540	2385
2985	ПГ60.30 ПГ60.30-Д ПГ60.30-Д1 ПГ60.30-2Д ПГ60.30-В1 ПГ60.30-В1-Д ПГ60.30-В1-Д1 ПГ60.30-В1-2Д ПГ60.30-В1Т ПГ60.30-В1Т-Д ПГ60.30-В1Т-Д1 ПГ60.30-В2 ПГ60.30-В2-Д ПГ60.30-В2-Д1 ПГ60.30-В2-2Д	ПГ58.30 ПГ58.30-Д ПГ58.30-Д1	—	ПГ56.30 ПГ56.30-Д ПГ56.30-Д1 ПГ56.30-2Д	ПГ55.30 ПГ55.30-Д ПГ55.30-Д1 ПГ55.30-2Д ПГ55.30-В8 ПГ55.30-В8-Д ПГ55.30-В8-Д1 ПГ55.30-В8-2Д	—	—	ПГ50.30 ПГ50.30-Д ПГ50.30-Д1	—	ПГ30.30 ПГ30.30-Д1 ПГ30.30-В1 ПГ30.30-В1-Д1 ПГ30.30-В2 ПГ30.30-В2-Д1	ПГ26.30 ПГ26.30-Д1	ПГ25.30 ПГ25.30-Д1	—
2785	ПГ60.27 ПГ60.27-Д ПГ60.27-Д1 ПГ60.27-2Д	ПГ58.27 ПГ58.27-Д ПГ58.27-Д1	—	ПГ56.27 ПГ56.27-Д ПГ56.27-Д1 ПГ56.27-2Д	ПГ55.27 ПГ55.27-Д ПГ55.27-Д1 ПГ55.27-2Д	—	—	ПГ50.27 ПГ50.27-Д ПГ50.27-Д1	—	ПГ30.27 ПГ30.27-Д1	ПГ26.27 ПГ26.27-Д1	ПГ25.27 ПГ25.27-Д1	—
1785	ПГ60.18	ПГ58.18	—	—	ПГ55.18	—	—	ПГ50.18	ПГ49.18	ПГ30.18	—	—	—

В данной таблице в марках панелей условно не показаны индексы, характеризующие несущую способность панелей и вид бетона.

Нач. отд.	Бродский		
Н. контр.	Чумакова		
Гл. спец.	Коротецкий		
Ст. инж.	Чумакова		
Исполнит.	Проценко		

1.030.9-2.0-03

Таблица габаритных размеров железобетонных панелей перегородок

Стадия	Лист	Листов
Р	1	

ХАРЬКОВСКИЙ ПРОМСТРОЙНИИПРОЕКТ

Железобетонные панели перегородок толщиной 80 мм /окончание/

H мм \ L мм	5980	5760	5710	5640	5540	5260	5160	5040	4880	2980	2640	2540	2385
1485	ПГ 60.15 ПГ 60.15-В1 ПГ 60.15-В1Т ПГ 60.15-В2 ПГ 60.15-В3 ПГ 60.15-В4 ПГ 60.15-В4Т ПГ 60.15-В5 ПГ 60.15-В5Т ПГ 60.15-В6 ПГ 60.15-В6Т ПГ 60.15-В7 ПГ 60.15-В7Т ПГ 60.15-В10 ПГ 60.15-В11 ПГ 60.15-В11Т ПГ 60.15-В12 ПГ 60.15-В12Т ПГ 60.15-В14 ПГ 60.15-В14Т	ПГ 58.15	ПГ 57.15	ПГ 56.15	ПГ 55.15 ПГ 55.15-В8 ПГ 55.15-В9	ПГ 53.15	ПГ 52.15	ПГ 50.15 ПГ 50.15-В8 ПГ 50.15-В9	ПГ 49.15	ПГ 30.15 ПГ 30.15-В1 ПГ 30.15-В2 ПГ 30.15-В9	—	—	ПГ 24.15
1185	ПГ 60.12 ПГ 60.12-В1 ПГ 60.12-В1Т ПГ 60.12-В2 ПГ 60.12-В9	ПГ 58.12	—	—	ПГ 55.12	ПГ 53.12		ПГ 50.12	ПГ 49.12	ПГ 30.12 ПГ 30.12-В1 ПГ 30.12-В2	—	ПГ 25.12	ПГ 24.12
885	ПГ 60.9 ПГ 60.9-В1	—	—	ПГ 56.9	ПГ 55.9	—	—	—	—	ПГ 30.9 ПГ 30.9-В1	ПГ 26.9	ПГ 25.9	—
585	ПГ 60.6 ПГ 60.6-В2	—	—	ПГ 56.6	ПГ 55.6 ПГ 55.6-В9	—	—	ПГ 50.6 ПГ 50.6-В9	—	ПГ 30.6 ПГ 30.6-В2	ПГ 26.6	ПГ 25.6	ПГ 24.6

Гипсобетонные панели перегородок толщиной 80 мм

H мм \ L мм	5 980	5 760	5640	5540	5040	2980	2640	2 540
2985	ПГ 60.30-Г ПГ 60.30-Г-Д ПГ 60.30-Г-Д1 ПГ 60.30-Г-2Д ПГ 60.30-Г-В1 ПГ 60.30-Г-В1-Д ПГ 60.30-Г-В1-Д1 ПГ 60.30-Г-В1-2Д ПГ 60.30-Г-В1Т ПГ 60.30-Г-В1Т-Д ПГ 60.30-Г-В1Т-Д1 ПГ 60.30-Г-В2 ПГ 60.30-Г-В2-Д ПГ 60.30-Г-В2-Д1 ПГ 60.30-Г-В2-2Д	ПГ 58.30-Г ПГ 58.30-Г-Д ПГ 58.30-Г-Д1	ПГ 56.30-Г ПГ 56.30-Г-Д ПГ 56.30-Г-Д1 ПГ 56.30-Г-2Д	ПГ 55.30-Г ПГ 55.30-Г-Д ПГ 55.30-Г-Д1 ПГ 55.30-Г-2Д ПГ 55.30-Г-В8 ПГ 55.30-Г-В8-Д ПГ 55.30-Г-В8-Д1 ПГ 55.30-Г-В8-2Д	ПГ 50.30-Г ПГ 50.30-Г-Д ПГ 50.30-Г-Д1	ПГ 30.30-Г ПГ 30.30-Г-В1 ПГ 30.30-Г-В2	ПГ 26.30-Г	ПГ 25.30-Г
2735	ПГ 60.27-Г ПГ 60.27-Г-Д ПГ 60.27-Г-Д1 ПГ 60.27-Г-2Д	ПГ 58.27-Г ПГ 58.27-Г-Д ПГ 58.27-Г-Д1	ПГ 56.27-Г ПГ 56.27-Г-Д ПГ 56.27-Г-Д1 ПГ 56.27-Г-2Д	ПГ 55.27-Г ПГ 55.27-Г-Д ПГ 56.27-Г-Д1 ПГ 56.27-Г-2Д	ПГ 50.27-Г ПГ 50.27-Г-Д ПГ 50.27-Г-Д1	ПГ 30.27-Г	ПГ 26.27-Г	ПГ 25.27-Г

Нач.отд.	Бродский		
Н.контр.	Чутакова		
Гл.спец.	Коротецкий		
Ст.инж.	Чутакова		
Исполнит.	Проценко		

1.030.9-2.0-04

Таблица габаритных размеров гипсобетонных панелей перегородок

Стадия	Лист	Листов
Р	1	2

ХАРЬКОВСКИЙ ПРОМСТРОЙНИИПРОЕКТ

Гипсобетонные панели перегородок толщиной 80 мм /окончание/

H мм \ L мм	5980	5760	5640	5540	5040	2980	2640	2540
1485	ПГ60.15-Г ПГ60.15-Г-В1 ПГ60.15-Г-В1Т ПГ60.15-Г-В2 ПГ60.15-Г-В3 ПГ60.15-Г-В4 ПГ60.15-Г-В4Т ПГ60.15-Г-В5 ПГ60.15-Г-В5Т ПГ60.15-Г-В6 ПГ60.15-Г-В6Т ПГ60.15-Г-В7 ПГ60.15-Г-В7Т ПГ60.15-Г-В10 ПГ60.15-Г-В11 ПГ60.15-Г-В11Т ПГ60.15-Г-В12 ПГ60.15-Г-В12Т ПГ60.15-Г-В14 ПГ60.15-Г-В14Т	ПГ58.15-Г	ПГ56.15-Г	ПГ55.15-Г ПГ55.15-Г-В6 ПГ55.15-Г-В9	ПГ50.15-Г ПГ50.15-Г-В6 ПГ50.15-Г-В9	ПГ30.15-Г ПГ30.15-Г-В1 ПГ30.15-Г-В2 ПГ30.15-Г-В3	———	———
1185	ПГ60.12-Г ПГ60.12-Г-В1 ПГ60.12-Г-В1Т ПГ60.12-Г-В2 ПГ60.12-Г-В3	ПГ58.12-Г	———	ПГ55.12-Г	ПГ50.12-Г	ПГ30.12-Г ПГ30.12-Г-В1 ПГ30.12-Г-В2	———	ПГ25.12-Г

NN п/п	Эскиз и размеры панели	Обозначение	Тяжелый бетон марки М150, γ = 2,4 т/м³			Легкий бетон М75, М100*, γ = 1,6 т/м³			Объем бетона, м³	Толщина панели, мм	Размеры панели, мм				
			Марка панели	Расход стали, кг	Масса панели, т	Марка панели	Расход стали, кг	Масса панели, т			H	L	a	b	c
1	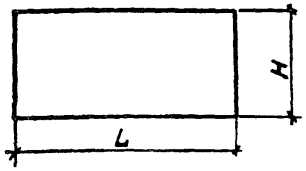	1.030.9-2.1-01.0	ПГ60.30-1-Т	24,0	3,43	ПГ60.30-1-Л	24,0	2,29	1,43	80	2985	5980	–	–	–
2			ПГ60.30-2-Т	29,5		ПГ60.30-2-Л	29,5								
3			ПГ58.30-1-Т	24,1	3,31	ПГ58.30-1-Л	24,1	2,21	1,38			5760	–	–	–
4			ПГ58.30-2-Т	28,6		ПГ58.30-2-Л	28,6								
5			ПГ56.30-1-Т	24,0	3,24	ПГ56.30-1-Л	22,4	2,16	1,35			5640	–	–	–
			ПГ56.30-2-Т	28,3		ПГ56.30-2-Л	26,7								
			ПГ55.30-1-Т	23,4	3,17	ПГ55.30-1-Л	21,8	2,11	1,32			5540	–	–	–
			ПГ55.30-2-Т	27,7		ПГ55.30-2-Л	26,1								
			ПГ50.30-1-Т	17,8	2,88	ПГ50.30-1-Л	17,5	1,92	1,20			5040	–	–	–
			ПГ50.30-2-Т	20,9		ПГ50.30-2-Л	20,6								
6	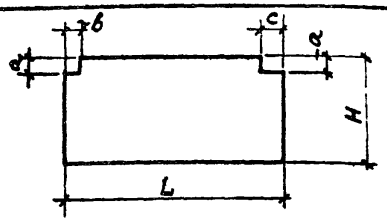		ПГ60.30-1-Т-В1	24,6	3,38	ПГ60.30-1-Л-В1	24,6	2,26	1,41	80	2985	5980	300	300	300
			ПГ60.30-2-Т-В1	29,2		ПГ60.30-2-Л-В1	29,5								
7			ПГ60.30-1-Т-В1т	24,5	3,36	ПГ60.30-1-Л-В1т	24,5	2,24	1,40				300	300	800
			ПГ60.30-2-Т-В1т	29,0		ПГ60.30-2-Л-В1т	29,0								
8			ПГ60.30-1-Т-В2	23,8	3,38	ПГ60.30-1-Л-В2	23,8	2,26	1,41				380	300	300
			ПГ60.30-2-Т-В2	29,2		ПГ60.30-2-Л-В2	29,2								
9			ПГ55.30-1-Т-В8	23,3	3,17	ПГ55.30-1-Л-В8	21,7	2,11	1,32			5540	150	170	170
			ПГ55.30-2-Т-В8	28,5		ПГ55.30-2-Л-В8	26,7								
10	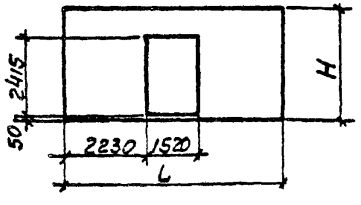	1.030.9-2.1-02.0	ПГ60.30-1-Т-Д	29,7	2,71	ПГ60.30-1-Л-Д	29,4	1,81	1,13	80	2985	5980	–	–	–
			ПГ60.30-2-Т-Д	35,1		ПГ60.30-2-Л-Д	34,8								
11			ПГ58.30-1-Т-Д	30,9	2,59	ПГ58.30-1-Л-Д	30,6	1,73	1,08			5760	–	–	–
			ПГ58.30-2-Т-Д	34,6		ПГ58.30-2-Л-Д	34,3								
12			ПГ56.30-1-Т-Д	28,1	2,52	ПГ56.30-1-Л-Д	27,8	1,68	1,05			5640	–	–	–
			ПГ56.30-2-Т-Д	31,7		ПГ56.30-2-Л-Д	31,4								
13			ПГ55.30-1-Т-Д	27,6	2,47	ПГ55.30-1-Л-Д	27,3	1,65	1,03			5540	–	–	–
			ПГ55.30-2-Т-Д	31,1		ПГ55.30-2-Л-Д	30,8								
14			ПГ50.30-2-Т-Д	24,4	2,18	ПГ50.30-2-Л-Д	25,5	1,46	0,91			5040	–	–	–

*Из бетона марки М100 приняты только панели высотой 2735 и 2985 мм с индексом 2, характеризующим несущую способность панели.

Нач. отд.	Бродский	
Н. контр.	Чумакова	
Гл. спец.	Коротецкий	
Рук. гр.	Чумакова	
Исполн.	Фомичев	
Провер.	Чумакова	

1.030.9-2.0-05

Номенклатура железобетонных панелей перегородок

Стадия	Лист	Листов
Р	1	10

Харьковский Промстройниипроект

N п/п	Эскиз и размеры панели	Обозначение	Тяжелый бетон марки М150, $\gamma = 2,4$ т/м³			Легкий бетон М75, М100*, $\gamma = 1,6$ т/м³			Объем бетона, м³	Толщина панели, мм	Размеры панели, мм				
			Марка панели	Расход стали, кг	Масса панели, т	Марка панели	Расход стали, кг	Масса панели, т			H	L	a	b	c
15	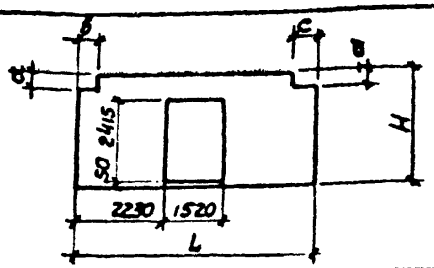	1.030.9-2.1-01.0	ПГ60.30-1-Т-В1-А	28,6	2,69	ПГ60.30-1-Л-В1-А	28,3	1,79	1,12	80	2985	5980	300	300	300
16			ПГ60.30-2-Т-В1-А	32,1		ПГ60.30-2-Л-В1-А	31,8								
17			ПГ60.30-1-Т-В1т-А	28,1	2,66	ПГ60.30-1-Л-В1т-А	27,8	1,78	1,11				300	300	800
18			ПГ60.30-2-Т-В1т-А	31,6		ПГ60.30-2-Л-В1т-А	31,3								
19	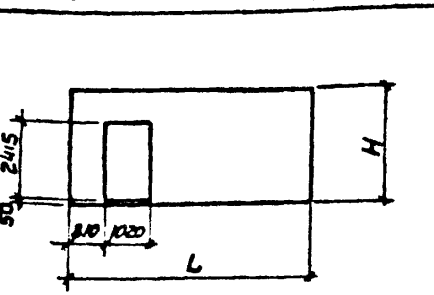	1.030.9-2.1-03.0	ПГ60.30-1-Т-Д1	34,6	2,96	ПГ60.30-1-Л-Д1	34,3	1,97	1,23	80	2985	5980	–	–	–
20			ПГ60.30-2-Т-Д1	36,8		ПГ60.30-2-Л-Д1	36,5					5760	–	–	–
21			ПГ58.30-1-Т-Д1	33,3	2,83	ПГ58.30-1-Л-Д1	33,0	1,89	1,18			5640	–	–	–
22			ПГ58.30-2-Т-Д1	36,4		ПГ58.30-2-Л-Д1	36,1					5640	–	–	–
23			ПГ56.30-1-Т-Д1	30,8	2,76	ПГ56.30-1-Л-Д1	30,5	1,84	1,15			5040	–	–	–
			ПГ56.30-2-Т-Д1	33,7		ПГ56.30-2-Л-Д1	33,4								
			ПГ55.30-1-Т-Д1	29,9	2,71	ПГ55.30-1-Л-Д1	29,6	1,80	1,13						
			ПГ55.30-2-Т-Д1	32,9		ПГ55.30-2-Л-Д1	32,6								
			ПГ50.30-2-Т-Д1	27,8	2,42	ПГ50.30-1-Л-Д1	26,8	1,61	1,01						
						ПГ50.30-2-Л-Д1	27,5								
24	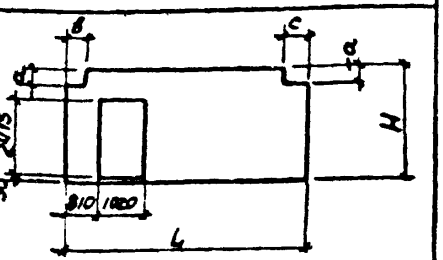	1.030.9-2.1-03.0	ПГ60.30-1-Т-В1-Д1	31,7	2,92	ПГ60.30-1-Л-В1-Д1	31,4	1,95	1,22	80	2985	5980	300	300	300
25			ПГ60.30-2-Т-В1-Д1	34,7		ПГ60.30-2-Л-В1-Д1	34,4								
26			ПГ60.30-1-Т-В1т-Д1	31,3	2,89	ПГ60.30-1-Л-В1т-Д1	31,0	1,92	1,20				300	300	800
27			ПГ60.30-2-Т-В1т-Д1	34,1		ПГ60.30-2-Л-В1т-Д1	33,8								
			ПГ60.30-1-Т-В2-Д1	31,7	2,91	ПГ60.30-1-Л-В2-Д1	31,4	1,94	1,21				380	300	300
			ПГ60.30-2-Т-В2-Д1	34,5		ПГ60.30-2-Л-В2-Д1	34,2								
			ПГ55.30-1-Т-В8-Д1	28,1	2,69	ПГ55.30-1-Л-В8-Д1	27,8	1,79	1,12			5540	150	170	170
			ПГ55.30-2-Т-В8-Д1	30,5		ПГ55.30-2-Л-В8-Д1	30,2								
28	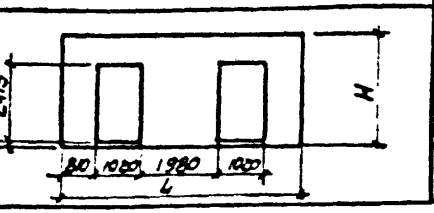	1.030.9-2.1-04.0	ПГ60.30-1-Т-2Д	33,9	2,47	ПГ60.30-1-Л-2Д	33,4	1,65	1,03	80	2985	5980	–	–	–
29			ПГ60.30-2-Т-2Д	36,4		ПГ60.30-2-Л-2Д	35,9								
30			ПГ56.30-1-Т-2Д	28,8	2,28	ПГ56.30-1-Л-2Д	28,3	1,52	0,95			5640	–	–	–
			ПГ56.30-2-Т-2Д	32,0		ПГ56.30-2-Л-2Д	31,5								
			ПГ55.30-1-Т-2Д	28,6	2,23	ПГ55.30-1-Л-2Д	28,1	1,49	0,93			5540	–	–	–
			ПГ55.30-2-Т-2Д	31,2		ПГ55.30-2-Л-2Д	30,7								

*Из бетона марки М100 приняты только панели высотой 2735 и 2985 мм с индексом 2, характеризующим несущую способность панели.

N п/п	Эскиз и размеры панели	Обозначение	Тяжелый бетон марки М150, $\gamma = 2{,}4$ т/м³			Легкий бетон М75, М100* $\gamma = 1{,}6$ т/м³			Объем бетона, м³	Толщина панели, мм	Размеры панели, мм				
			Марка панели	Расход стали, кг	Масса панели, т	Марка панели	Расход стали, кг	Масса панели, т			H	L	a	в	c
31	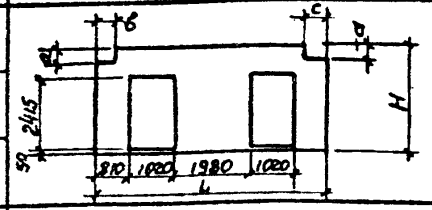	1.030.9-2.1-04.0	ПГ60.30-1-Т-В1-2Д	30,4	2,45	ПГ 60 30-1-Л-В1-2Д	29,9	1,63	1,02	80	2985	5980	300	300	300
32			ПГ60.30-2-Т-В1-2Д	32,5		ПГ60.30-2-Л-В1-2Д	32,0						380	300	300
33			ПГ60.30-1-Т-В2-2Д	30,2	2,45	ПГ 60.30-1-Л-В2-2Д	29,7	1,63	1,02						
			ПГ60.30-2-Т-В2-2Д	32,4		ПГ60.30-2-Л-В2-2Д	31,9								
			ПГ55.30-1-Т-В8-2Д	27,5	2,21	ПГ55.30-1-Л-В8-2Д	27,0	1,47	0,92			5540	150	170	170
			ПГ55.30-2-Т-В8-2Д	28,9		ПГ55.30-2-Л-В8-2Д	28,4								
34	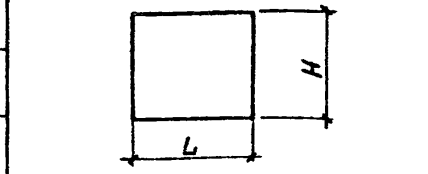	1.030.9-2.1-07.0	ПГ30.30-2-Т	9,3	1,70	ПГ30.30-2-Л	9,0	1,14	0,71	80	2985	2980	—	—	—
35			ПГ26.30-2-Т	8,6	1,51	ПГ26.30-2-Л	8,3	1,01	0,63			2640	—	—	—
36			ПГ25.30-2-Т	8,1	1,46	ПГ25.30-2-Л	7,8	0,98	0,61			2540	—	—	—
37	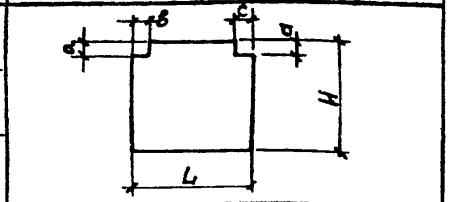		ПГ30.30-2-Т-В1	9,1	1,68	ПГ30.30-2-Л-В1	8,8	1,12	0,70	80	2985	2980	300	300	300
38			ПГ30.30-2-Т-В2	9,0	1,66	ПГ30.30-2-Л-В2	8,7	1,10	0,69				380	300	300
39	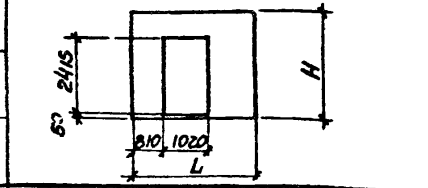	1.030.9-2.1-08.0	ПГ30.30-2-Т-Д1	11,4	1,25	ПГ30.30-2-Л-Д1	12,1	0,83	0,52	80	2985	2980	—	—	—
40			ПГ26.30-2-Т-Д1	10,1	1,03	ПГ26.30-2-Л-Д1	10,8	0,69	0,43			2640	—	—	—
41			ПГ25.30-2-Т-Д1	9,9	0,98	ПГ25.30-2-Л-Д1	10,6	0,66	0,41			2540	—	—	—
42	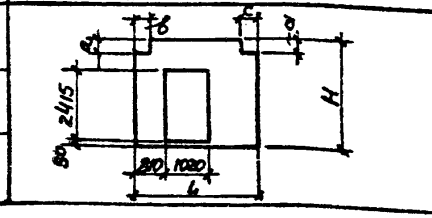		ПГ30.30-2-Т-В1-Д1	10,2	1,20	ПГ30.30-2-Л-В1-Д1	10,9	0,80	0,50	80	2985	2980	300	300	300
43			ПГ30.30-2-Т-В2-Д1	11,6	1,20	ПГ30.30-2-Л-В2-Д1	12,3	0,80	0,50				380	300	300

*Из бетона марки М100 приняты только панели высотой 2735 и 2985 мм с индексом 2, характеризующим несущую способность панели

1.030.9-2.0-05

Лист 3

N п/п	Эскиз и размеры панели	Обозначение	Тяжелый бетон марки М150, $\gamma = 2{,}4\ т/м^3$			Легкий бетон М75, М100*, $\gamma = 1{,}6\ т/м^3$			Объем бетона, $м^3$	Толщина панели, мм	Размеры панели, мм				
			Марка панели	Расход стали, кг	Масса панели, т	Марка панели	Расход стали, кг	Масса панели, т			H	L	a	в	c
44	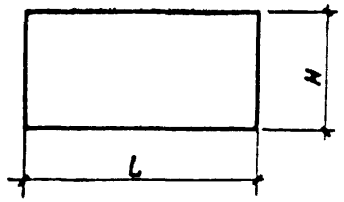	1.030.9-2.1-01.0	ПГ60.27-1-Т	24,0	3,14	ПГ60.27-1-Л	22,4	2,10	1,31	80	2735	5980	—	—	—
			ПГ60.27-2-Т	26,9		ПГ60.27-2-Л	25,3								
45			ПГ58.27-1-Т	21,0	3,02	ПГ58.27-1-Л	20,7	2,02	1,26			5760	—	—	—
			ПГ58.27-2-Т	24,8		ПГ58.27-2-Л	24,5								
46			ПГ56.27-1-Т	20,8	2,95	ПГ56.27-1-Л	20,5	1,97	1,23			5640	—	—	—
			ПГ56.27-2-Т	24,6		ПГ56.27-2-Л	24,3								
47			ПГ55.27-1-Т	20,3	2,90	ПГ55.27-1-Л	20,0	1,94	1,21			5540	—	—	—
			ПГ55.27-2-Т	24,0		ПГ55.27-2-Л	23,7								
48			ПГ50.27-1-Т	16,6	2,64	ПГ50.27-1-Л	16,3	1,76	1,10			5040	—	—	—
			ПГ50.27-2-Т	19,2		ПГ50.27-2-Л	18,9								
49	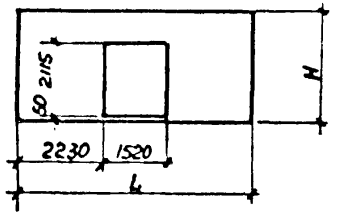	1.030,9-2.1-02.0	ПГ60.27-1-Т-Д	30,6	2,45	ПГ60.27-1-Л-Д	30,3	1,63	1,02	80	2735	5980	—	—	—
			ПГ60.27-2-Т-Д	34,3		ПГ60.27-2-Л-Д	34,0								
50			ПГ58.27-1-Т-Д	29,9	2,33	ПГ58.27-1-Л-Д	29,6	1,55	0,97			5760	—	—	—
			ПГ58.27-2-Т-Д	33,4		ПГ58.27-2-Л-Д	33,1								
51			ПГ56.27-1-Т-Д	25,7	2,26	ПГ56.27-1-Л-Д	25,4	1,50	0,94			5640	—	—	—
			ПГ56.27-2-Т-Д	30,6		ПГ56.27-2-Л-Д	30,3								
52			ПГ55.27-1-Т-Д	26,9	2,21	ПГ55.27-1-Л-Д	26,6	1,47	0,92			5540	—	—	—
			ПГ55.27-2-Т-Д	30,2		ПГ55.27-2-Л-Д	29,9								
53			ПГ50.27-2-Т-Д	23,6	1,94	ПГ50.27-1-Л-Д	23,1	1,30	0,81			5040	—	—	—
						ПГ50.27-2-Л-Д	23,3								
54	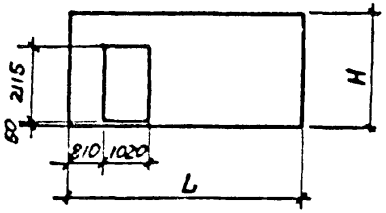	1.030,9-2.1-03.0	ПГ60.27-1-Т-Д1	34,4	2,74	ПГ60.27-1-Л-Д1	33,8	1,82	1,14	80	2735	5980	—	—	—
			ПГ60.27-2-Т-Д1	37,5		ПГ60.27-2-Л-Д1	36,9								
55			ПГ58.27-1-Т-Д1	33,2	2,62	ПГ58.27-1-Л-Д1	32,6	1,74	1,09			5760	—	—	—
			ПГ58.27-2-Т-Д1	36,2		ПГ58.27-2-Л-Д1	35,6								
56			ПГ56.27-1-Т-Д1	30,7	2,54	ПГ56.27-1-Л-Д1	30,1	1,70	1,06			5640	—	—	—
			ПГ56.27-2-Т-Д1	33,6		ПГ56.27-2-Л-Д1	33,0								
57			ПГ55.27-1-Т-Д1	29,7	2,50	ПГ55.27-1-Л-Д1	29,1	1,66	1,04			5540	—	—	—
			ПГ55.27-2-Т-Д1	32,3		ПГ55.27-2-Л-Д1	31,7								
58			ПГ50.27-2-Т-Д1	26,3	2,23	ПГ50.27-1-Л-Д1	26,6	1,49	0,93			5040	—	—	—
						ПГ50.27-2-Л-Д1	27,2								

*Из бетона марки М100 приняты только панели высотой 2735 и 2985 мм с индексом 2, характеризующим несущую способность панели.

28434-01 31

N п/п	Эскиз и размеры панели	Обозначение	Тяжелый бетон марки М150, $\gamma = 2,4$ т/м³			Легкий бетон М75, М100*, $\gamma = 1,6$ т/м³			Объем бетона, м³	Толщина панели, мм	Размеры панели, мм				
			Марка панели	Расход стали, кг	Масса панели, т	Марка панели	Расход стали, кг	Масса панели, т			H	L	a	b	c
59	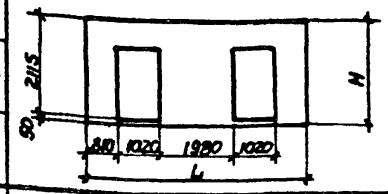	1.030.9-2.1-04.0	ПГ 60.27-1-Т-2А	33,3	2,30	ПГ 60.27-1-П-2А	32,4	1,54	0,96	80	2735	5980	—	—	—
60			ПГ 60.27-2-Т-2А	35,8		ПГ 60.27-2-П-2А	34,9					5640	—	—	—
61			ПГ 56.27-1-Т-2А	29,4	2,14	ПГ 56.27-1-П-2А	27,7	1,42	0,89			5540	—	—	—
			ПГ 56.27-2-Т-2А	31,5		ПГ 56.27-2-П-2А	29,8								
			ПГ 55.27-1-Т-2А	27,7	2,09	ПГ 55.27-1-П-2А	26,0	1,39	0,87						
			ПГ 55.27-2-Т-2А	30,3		ПГ 55.27-2-П-2А	28,6								
62	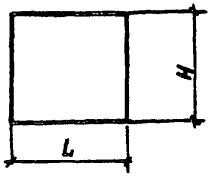	1.030.9-2.1-07.0	ПГ 30.27-2-Т	9,6	1,56	ПГ 30.27-2-П	9,3	1,04	0,65	80	2735	2980	—	—	—
63			ПГ 26.27-2-Т	6,9	1,39	ПГ 26.27-2-П	7,6	0,93	0,58			2640	—	—	—
64			ПГ 25.27-2-Т	6,7	1,34	ПГ 25.27-2-П	7,4	0,90	0,56			2540	—	—	—
65	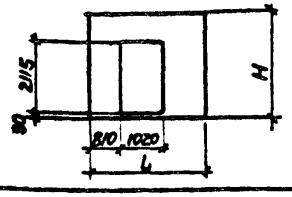	1.030.9-2.1-08.0	ПГ 30.27-2-Т-А1	10,9	1,15	ПГ 30.27-2-П-А1	11,6	0,77	0,48	80	2735	2980	—	—	—
66			ПГ 26.27-2-Т-А1	11,2	0,96	ПГ 26.27-2-П-А1	11,9	0,64	0,40			2640	—	—	—
67			ПГ 25.27-2-Т-А1	10,3	0,91	ПГ 25.27-2-П-А1	11,0	0,61	0,38			2540	—	—	—
68	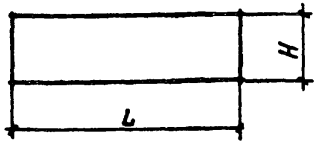	1.030.9-2.1-05.0	ПГ 60.18-1-Т	14,4	2,04	ПГ 60.18-1-П	11,1	1,36	0,85	80	1785	5980	—	—	—
69			ПГ 60.18-2-Т	14,2		ПГ 60.18-2-П	13,9					5760	—	—	—
70			ПГ 58.18-1-Т	11,0	1,97	ПГ 58.18-1-П	10,7	1,31	0,82			5540	—	—	—
71			ПГ 58.18-2-Т	15,2		ПГ 58.18-2-П	14,9					5040	—	—	—
72			ПГ 55.18-1-Т	7,9	1,90	ПГ 55.18-1-П	7,6	1,26	0,79			4880	—	—	—
			ПГ 55.18-2-Т	14,9		ПГ 55.18-2-П	14,6								
			ПГ 50.18-1-Т	7,9	1,73	ПГ 50.18-1-П	7,6	1,15	0,72						
			ПГ 50.18-2-Т	11,2		ПГ 50.18-2-П	10,9								
			ПГ 49.18-1-Т	7,3	1,68	ПГ 49.18-1-П	7,0	1,12	0,70						
			ПГ 49.18-2-Т	9,7		ПГ 49.18-2-П	9,4								

*Из бетона марки М100 приняты только панели высотой 2735 и 2985 мм с индексом 2, характеризующим несущую способность панели.

№№ п/п	Эскиз и размеры панели	Обозначение	Тяжелый бетон марки М150, $\gamma = 2{,}4$ т/м³			Легкий бетон М75, М100*, $\gamma = 1{,}6$ т/м³			Объем бетона, м³	Толщина панели, мм	Размеры панели, мм				
			Марка панели	Расход стали, кг	Масса панели, т	Марка панели	Расход стали, кг	Масса панели, т			H	L	a	b	c
73	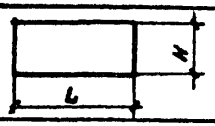	1.030.9-2.1.0.0	ПГ 30.18-2-Т	4,9	1,03	ПГ 30.18-2-Л	5,6	0,69	0,43	80	1785	2980	—	—	—
74	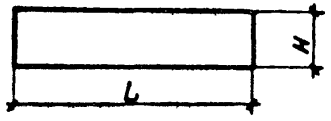	1.030.9-2.1-05.0	ПГ 60.15-1-Т	9,7	1,70	ПГ 60.15-1-Л	9,4	1,14	0,71	80	1485	5980	—	—	—
			ПГ 60.15-2-Т	12,0		ПГ 60.15-2-Л	11,7								
75			ПГ 58.15-1-Т	9,4	1,63	ПГ 58.15-1-Л	9,1	1,09	0,68			5760	—	—	—
			ПГ 58.15-2-Т	11,6		ПГ 58.15-2-Л	11,3								
76			ПГ 57.15-1-Т	9,3	1,63	ПГ 57.15-1-Л	9,0	1,09	0,68			5710	—	—	—
			ПГ 57.15-2-Т	11,6		ПГ 57.15-2-Л	11,3								
77			ПГ 56.15-1-Т	9,3	1,61	ПГ 56.15-1-Л	9,0	1,07	0,67			5640	—	—	—
			ПГ 56.15-2-Т	11,5		ПГ 56.15-2-Л	11,2								
78			ПГ 55.15-1-Т	9,2	1,58	ПГ 55.15-1-Л	8,9	1,06	0,66			5540	—	—	—
			ПГ 55.15-2-Т	11,4		ПГ 55.15-2-Л	11,1								
79			ПГ 53.15-1-Т	8,8	1,49	ПГ 53.15-1-Л	8,5	0,99	0,62			5260	—	—	—
			ПГ 53.15-2-Т	10,9		ПГ 53.15-2-Л	10,6								
80			ПГ 52.15-1-Т	8,6	1,46	ПГ 52.15-1-Л	8,3	0,98	0,61			5160	—	—	—
			ПГ 52.15-2-Т	10,7		ПГ 52.15-2-Л	10,4								
81			ПГ 50.15-1-Т	7,0	1,44	ПГ 50.15-1-Л	6,7	0,96	0,60			5040	—	—	—
			ПГ 50.15-2-Т	8,5		ПГ 50.15-2-Л	8,2								
82			ПГ 49.15-1-Т	6,9	1,39	ПГ 49.15-1-Л	6,6	0,93	0,58			4880	—	—	—
			ПГ 49.15-2-Т	8,3		ПГ 49.15-2-Л	8,0								
83	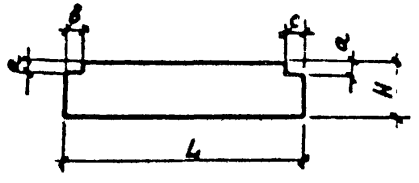		ПГ 60.15-1-Т-В1	9,4	1,68	ПГ 60.15-1-Л-В1	9,1	1,12	0,70	80	1485	5980	300	300	300
			ПГ 60.15-2-Т-В1	11,8		ПГ 60.15-2-Л-В1	11,5								
84			ПГ 60.15-1-Т-В1т	9,3	1,63	ПГ 60.15-1-Л-В1т	9,0	1,09	0,68				300	300	800
			ПГ 60.15-2-Т-В1т	11,6		ПГ 60.15-2-Л-В1т	11,3								
85			ПГ 60.15-1-Т-В2	9,3	1,66	ПГ 60.15-1-Л-В2	9,0	1,10	0,69				380	300	300
			ПГ 60.15-2-Т-В2	11,7		ПГ 60.15-2-Л-В2	11,4								
86			ПГ 60.15-1-Т-В3	10,5	1,66	ПГ 60.15-1-Л-В3	10,2	1,10	0,69				450	300	300
			ПГ 60.15-2-Т-В3	11,9		ПГ 60.15-2-Л-В3	11,6								
87			ПГ 60.15-1-Т-В4	9,5	1,63	ПГ 60.15-1-Л-В4	9,2	1,09	0,68				600	300	300
			ПГ 60.15-2-Т-В4	11,6		ПГ 60.15-2-Л-В4	11,3								
88			ПГ 60.15-1-Т-В4т	9,1	1,58	ПГ 60.15-1-Л-В4т	8,8	1,06	0,66				600	300	800
			ПГ 60.15-2-Т-В4т	11,3		ПГ 60.15-2-Л-В4т	11,0								
89			ПГ 60.15-1-Т-В5	9,4	1,66	ПГ 60.15-1-Л-В5	9,1	1,10	0,69				300	360	360
			ПГ 60.15-2-Т-В5	11,7		ПГ 60.15-2-Л-В5	11,4								

№№ п/п	Эскиз и размеры панели	Обозначение	Тяжелый бетон марки М150, $\gamma = 2,4$ т/м³			Легкий бетон М75, М100*, $\gamma = 1,6$ т/м³			Объем бетона, м³	Толщина панели, мм	Размеры панели, мм				
			Марка панели	Расход стали, кг	Масса панели, т	Марка панели	Расход стали, кг	Масса панели, т			H	L	a	в	c
90	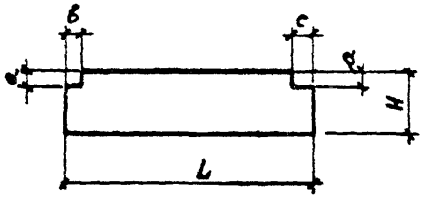	1.030.9-2.1-05.0	ПГ 60.15-1-Т-В5Т	9,3	1,63	ПГ 60.15-1-Л-В5Т	9,0	1,09	0,68	80	1485	5980	300	360	860
			ПГ 60.15-2-Т-В5Т	11,5		ПГ 60.15-2-Л-В5Т	11,2								
91			ПГ 60.15-1-Т-В6	9,2	1,61	ПГ 60.15-1-Л-В6	8,9	1,07	0,67				600	360	360
			ПГ 60.15-2-Т-В6	11,5		ПГ 60.15-2-Л-В6	11,2								
92			ПГ 60.15-1-Т-В6Т	8,1	1,56	ПГ 60.15-1-Л-В6Т	7,8	1,04	0,65				600	360	860
			ПГ 60.15-2-Т-В6Т	11,2		ПГ 60.15-2-Л-В6Т	10,9								
93			ПГ 60.15-1-Т-В7	9,3	1,61	ПГ 60.15-1-Л-В7	9,0	1,07	0,67				680	360	360
			ПГ 60.15-2-Т-В7	11,3		ПГ 60.15-2-Л-В7	11,0								
94			ПГ 60.15-1-Т-В7Т	8,3	1,54	ПГ 60.15-1-Л-В7Т	8,0	1,02	0,64				680	360	860
			ПГ 60.15-2-Т-В7Т	7,4		ПГ 60.15-2-Л-В7Т	7,1								
95			ПГ 60.15-1-Т-В10	9,5	1,68	ПГ 60.15-1-Л-В10	9,2	1,12	0,70				380	170	170
			ПГ 60.15-2-Т-В10	11,8		ПГ 60.15-2-Л-В10	14,5								
96			ПГ 60.15-1-Т-В11	9,5	1,66	ПГ 60.15-1-Л-В11	9,2	1,10	0,69				600	170	170
			ПГ 60.15-2-Т-В11	11,8		ПГ 60.15-2-Л-В11	14,5								
97			ПГ 60.15-1-Т-В11Т	9,2	1,61	ПГ 60.15-1-Л-В11Т	8,9	1,07	0,67				600	170	670
			ПГ 60.15-2-Т-В11Т	11,4		ПГ 60.15-2-Л-В11Т	11,1								
98			ПГ 60.15-1-Т-В12	9,4	1,66	ПГ 60.15-1-Л-В12	9,1	1,10	0,69				680	170	170
			ПГ 60.15-2-Т-В12	11,7		ПГ 60.15-2-Л-В12	11,4								
99			ПГ 60.15-1-Т-В12Т	9,2	1,61	ПГ 60.15-1-Л-В12Т	8,9	1,07	0,67				680	170	670
			ПГ 60.15-2-Т-В12Т	11,4		ПГ 60.15-2-Л-В12Т	11,1								
100			ПГ 60.15-1-Т-В14	9,3	1,63	ПГ 60.15-1-Л-В14	9,0	1,09	0,68				1000	170	170
			ПГ 60.15-2-Т-В14	11,6		ПГ 60.15-2-Л-В14	11,3								
101			ПГ 60.15-1-Т-В14Т	9,1	1,54	ПГ 60.15-1-Л-В14Т	8,8	1,02	0,64				1000	170	670
			ПГ 60.15-2-Т-В14Т	11,2		ПГ 60.15-2-Л-В14Т	10,9								
102			ПГ 55.15-1-Т-В8	9,3	1,56	ПГ 55.15-1-Л-В8	9,0	1,04	0,65			5540	150	170	170
			ПГ 55.15-2-Т-В8	11,7		ПГ 55.15-2-Л-В8	11,4								
103			ПГ 55.15-1-Т-В9	8,0	1,56	ПГ 55.15-1-Л-В9	7,7	1,04	0,65				300	170	170
			ПГ 55.15-2-Т-В9	13,5		ПГ 55.15-2-Л-В9	13,2								
104			ПГ 50.15-1-Т-В8	9,3	1,42	ПГ 50.15-1-Л-В8	9,0	0,94	0,59			5040	150	170	170
			ПГ 50.15-2-Т-В8	11,6		ПГ 50.15-2-Л-В8	11,3								
105			ПГ 50.15-1-Т-В9	6,9	1,42	ПГ 50.15-1-Л-В9	6,6	0,94	0,59				300	170	170
			ПГ 50.15-2-Т-В9	8,4		ПГ 50.15-2-Л-В9	8,1								
106	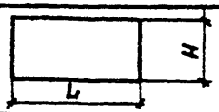	1.030.9-2.1-09.0	ПГ 30.15-2-Т	4,3	0,84	ПГ 30.15-2-Л	3,8	0,56	0,35	80	1485	2980	—	—	—
107			ПГ 24.15-2-Т	3,8	0,67	ПГ 24.15-2-Л	3,3	0,45	0,28			2385	—	—	—

1.030.9-2.0-05

Лист 7

N п/п	Эскиз и размеры панели	Обозначение	Тяжелый бетон марки М150, $\gamma = 2{,}4$ т/м³			Легкий бетон М75, М100*, $\gamma = 1{,}6$ т/м³			Объем бетона, м³	Толщина панели, мм	Размеры панели, мм				
			Марка панели	Расход стали, кг	Масса панели, т	Марка панели	Расход стали, кг	Масса панели, т			H	L	a	B	c
108	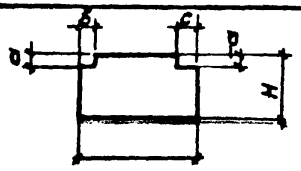	1.030.9-2.1-09.0	ПГ 30.15-2-Т-В1	4,1	0,81	ПГ 30.15-2-Л-В1	3,6	0,54	0,34	80	1485	2980	300	300	300
109			ПГ 30.15-2-Т-В2	4,1	0,81	ПГ 30.15-2-Л-В2	3,6	0,54	0,34				380	300	300
110			ПГ 30.15-2-Т-В3	4,0	0,79	ПГ 30.15-2-Л-В3	3,5	0,53	0,33				450	300	300
111	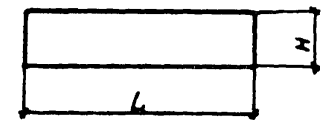	1.030.9-2.1-05.0	ПГ 60.12-1-Т	7,4	1,37	ПГ 60.12-1-Л	8,1	0,91	0,37	80	1185	5980	—	—	—
			ПГ 60.12-2-Т	9,3		ПГ 60.12-2-Л	10,2								
112			ПГ 58.12-1-Т	7,1	1,32	ПГ 58.12-1-Л	7,8	0,88	0,35			5760	—	—	—
			ПГ 58.12-2-Т	9,2		ПГ 58.12-2-Л	9,9								
113			ПГ 55.12-1-Т	7,0	1,27	ПГ 55.12-1-Л	7,7	0,85	0,33			5540	—	—	—
			ПГ 55.12-2-Т	9,0		ПГ 55.12-2-Л	9,7								
114			ПГ 53.12-1-Т	6,7	1,20	ПГ 53.12-1-Л	7,4	0,80	0,30			5260	—	—	—
			ПГ 53.12-2-Т	8,6		ПГ 53.12-2-Л	9,3								
115			ПГ 50.12-1-Т	5,1	1,15	ПГ 50.12-1-Л	5,8	0,77	0,48			5040	—	—	—
			ПГ 50.12-2-Т	6,5		ПГ 50.12-2-Л	7,2								
116			ПГ 49.12-1-Т	5,0	1,10	ПГ 49.12-1-Л	5,7	0,74	0,46			4880	—	—	—
			ПГ 49.12-2-Т	6,3		ПГ 49.12-2-Л	7,0								
117	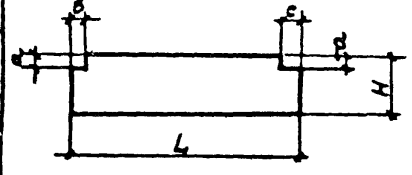		ПГ 60.12-1-Т-В1	7,2	1,32	ПГ 60.12-1-Л-В1	7,9	0,88	0,55	80	1185	5980	300	300	300
			ПГ 60.12-2-Т-В1	9,3		ПГ 60.12-2-Л-В1	10,0								
118			ПГ 60.12-1-Т-В1т	7,1	1,30	ПГ 60.12-1-Л-В1т	7,8	0,86	0,54				300	300	800
			ПГ 60.12-2-Т-В1т	9,1		ПГ 60.12-2-Л-В1т	9,8								
119			ПГ 60.12-1-Т-В2	7,2	1,32	ПГ 60.12-1-Л-В2	7,9	0,88	0,55				380	300	300
			ПГ 60.12-2-Т-В2	9,2		ПГ 60.12-2-Л-В2	9,9								
120			ПГ 60.12-1-Т-В3	7,3	1,34	ПГ 60.12-1-Л-В3	8,0	0,90	0,56				300	170	170
			ПГ 60.12-2-Т-В3	9,4		ПГ 60.12-2-Л-В3	10,1								

№ п/п	Эскиз и размеры панели	Обозначение	Тяжелый бетон марки М150, $\gamma = 2{,}4$ т/м³			Легкий бетон М75, М100*, $\gamma = 1{,}6$ т/м³			Объем бетона, м³	Толщина панели, мм	Размер панели, мм				
			Марка панели	Расход стали, кг	Масса панели, т	Марка панели	Расход стали, кг	Масса панели, т			H	L	a	B	c
121		1.030.9-2.1-09.0	ПГ30.12-2-Т	3,5	0,67	ПГ30.12-2-Л	3,0	0,45	0,28	80	1185	2980	—	—	—
122			ПГ25.12-2-Т	2,9	0,58	ПГ25.12-2-Л	3,0	0,38	0,24			2540	—	—	—
123			ПГ24.12-2-Т	2,5	0,50	ПГ24.12-2-Л	2,6	0,34	0,21			2385	—	—	—
124	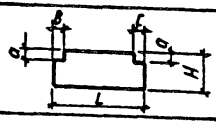		ПГ30.12-2-Т-В1	3,6	0,65	ПГ30.12-2-Л-В1	3,1	0,43	0,27	80	1185	2980	300	300	300
125			ПГ30.12-2-Т-В2	3,5	0,52	ПГ30.12-2-Л-В2	3,0	0,42	0,26			2980	380	300	300
126	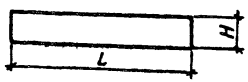	1.030.9-2.1-06.0	ПГ60.9-1-Т	5,8	1,01	ПГ60.9-1-Л	6,5	0,67	0,42	80	885	5980	—	—	—
127			ПГ60.9-2-Т	7,1		ПГ60.9-2-Л	7,8								
128			ПГ56.9-1-Т	5,5	0,96	ПГ56.9-1-Л	6,2	0,64	0,40			5640	—	—	—
			ПГ56.9-2-Т	6,8		ПГ56.9-2-Л	7,5								
			ПГ55.9-1-Т	5,5	0,94	ПГ55.9-1-Л	6,2	0,62	0,39			5540	—	—	—
			ПГ55.9-2-Т	6,7		ПГ55.9-2-Л	7,4								
129	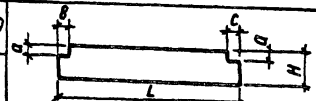		ПГ60.9-1-Т-В1	5,5	0,98	ПГ60.9-1-Л-В1	6,2	0,66	0,41	80	885	5980	300	300	300
			ПГ60.9-2-Т-В1	6,8		ПГ60.9-2-Л-В1	7,5								
130	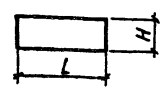	1.030.9-2.1-09.0	ПГ30.9-2-Т	2,3	0,50	ПГ30.9-2-Л	2,4	0,34	0,21	80	885	2980	—	—	—
131			ПГ26.9-2-Т	2,2	0,46	ПГ26.9-2-Л	2,3	0,30	0,19			2640	—	—	—
132			ПГ25.9-2-Т	2,1	0,43	ПГ25.9-2-Л	2,2	0,29	0,18			2540	—	—	—
133			ПГ30.9-2-Т-В1	2,2	0,48	ПГ30.9-2-Л-В1	2,4	0,32	0,20	80	885	2980	300	300	300

1.030.9 - 2.0 - 05

N п/п	Эскиз и размеры панели	Обозначение	Тяжелый бетон марки М150, $\gamma = 2{,}4$ т/м³			Легкий бетон М75, М100*, $\gamma = 1{,}6$ т/м³			Объем бетона, м³	Толщина панели, мм	Размеры панели, мм				
			Марка панели	Расход стали, кг	Масса панели, т	Марка панели	Расход стали, кг	Масса панели, т			H	L	a	B	C
134	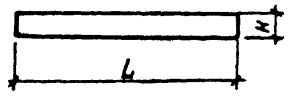	1.030.9-2.1-06.0	ПГ 60.6-1-Т	5,1	0,67	ПГ 60.6-1-Л	4,6	0,45	0,28	80	585	5980	—	—	—
			ПГ 60.6-2-Т	5,7		ПГ 60.6-2-Л	5,2								
135			ПГ 56.6-1-Т	4,9	0,65	ПГ 56.6-1-Л	4,4	0,43	0,27			5640	—	—	—
			ПГ 56.6-2-Т	5,4		ПГ 56.6-2-Л	4,9								
136			ПГ 55.6-1-Т	4,8	0,62	ПГ 55.6-1-Л	4,3	0,42	0,26			5540	—	—	—
			ПГ 55.6-2-Т	5,4		ПГ 55.6-2-Л	4,9								
137			ПГ 50.6-2-Т	4,0	0,58	ПГ 50.6-2-Л	3,5	0,38	0,24			5040	—	—	—
138	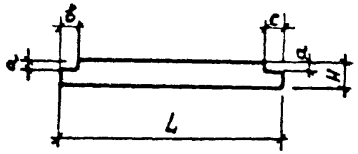		ПГ 60.6-1-Т-82	6,7	0,62	ПГ 60.6-1-Л-82	6,2	0,42	0,26	80	585	5980	380	300	300
			ПГ 60.6-2-Т-82	5,5		ПГ 60.6-2-Л-82	5,0								
139			ПГ 55.6-1-Т-89	3,5	0,60	ПГ 55.6-1-Л-89	3,6	0,40	0,25			5540	300	170	170
			ПГ 55.6-2-Т-89	4,6		ПГ 55.6-2-Л-89	4,7								
140			ПГ 50.6-2-Т-89	3,3	0,53	ПГ 50.6-2-Л-89	3,4	0,35	0,22			5040	300	170	170
141	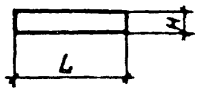	1.030.9-2.1-09.0	ПГ 30.6-2-Т	1,7	0,34	ПГ 30.6-2-Л	1,8	0,22	0,14	80	585	2980	—	—	—
142			ПГ 26.6-2-Т	1,6	0,29	ПГ 26.6-2-Л	1,2	0,19	0,12			2640	—	—	—
143			ПГ 25.6-2-Т	1,6	0,29	ПГ 25.6-2-Л	1,2	0,19	0,12			2540	—	—	—
144			ПГ 24.6-2-Т	1,5	0,26	ПГ 24.6-2-Л	1,1	0,18	0,11			2385	—	—	—
145	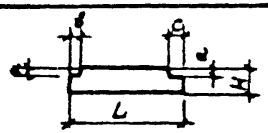		ПГ 30.6-2-Т-82	1,6	0,29	ПГ 30.6-2-Л-82	1,2	0,19	0,12	80	585	2980	380	300	300

№№ п/п	Эскиз и размеры панели	Толщина панели, мм	Объем гипсобетона марки 50 $\gamma = 1.25$ т/м³, м³	Масса панели, т	Размеры панели, мм H	Размеры панели, мм L	Марка панели	Расход стали, кг	Расход древесины, м³	Расход гвоздей, кг	Обозначение
1	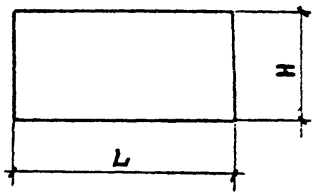	80	1,43	1,79	2985	5980	ПГ60.30 – Р	16,80	0,061	0,222	1.030.9-2.2-1.0
2			1,38	1,73		5760	ПГ 58.30 – Р	16,80	0,065	0,222	
3			1,35	1,69		5640	ПГ 56.30 – Р	16,80	0,065	0,222	
4			1,32	1,65		5540	ПГ 55.30 – Р	16,80	0,061	0,222	
5			1,20	1,50		5040	ПГ 50.30 – Р	16,80	0,058	0,222	
6	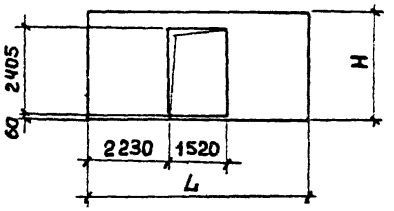	80	1,13	1,41	2985	5980	ПГ 60.30-Р-Д	16,80	0,091	0,371	1.030.9-2.2-2.0
7			1,08	1,35		5760	ПГ 58.30-Р-Д	16,80	0,086	0,356	
8			1,05	1,31		5640	ПГ 56.30-Р-Д	16,80	0,086	0,366	
9			1,03	1,29		5540	ПГ 55.30-Р-Д	16,80	0,087	0,366	
10			0,91	1,14		5040	ПГ 50.30-Р-Д	8,40	0,082	0,325	
11	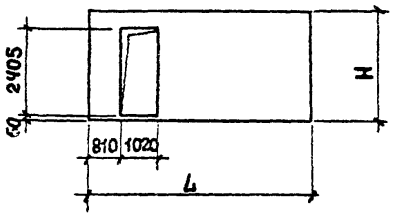	80	1,23	1,54	2985	5980	ПГ 60.30-Р-Д1	16,80	0,087	0,339	1.030.9-2.2-3.0
12			1,18	1,48		5760	ПГ 58.30-Р-Д1	16,80	0,085	0,339	
13			1,15	1,44		5640	ПГ 56.30-Р-Д1	16,80	0,108	0,339	
14			1,13	1,41		5540	ПГ 55.30-Р-Д1	16,80	0,084	0,339	
15			1,01	1,26		5040	ПГ 50.30-Р-Д1	16,80	0,080	0,339	

Нач.отд.	Брдский	
Н.контр.	Чупакова	
Гл.спец.	Коротецкий	
Ст.инж.	Чупакова	
Исполнил	Отмичев	
Проверил	Чупакова	

1.030.9-2.0-06

Номенклатура гипсобетонных панелей перегородок

Стадия	Лист	Листов
Р	1	4

ХАРЬКОВСКИЙ ПРОМСТРОЙНИИПРОЕКТ

№№ п/п	Эскиз и размеры панелей	Толщина панели, мм	Объем гипсо-бетона марки 50 $\gamma = 1{,}25$ т/м³	Масса панели, т	Размеры панели, мм H	Размеры панели, мм L	Марка панели	Расход стали, кг	Расход древесины, м³	Расход гвоздей, кг	Обозначение
16	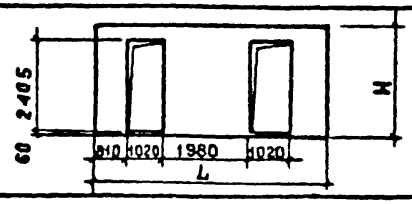	80	1,03	1,29	2985	5980	ПГ 60.30-Г-2Д	16,80	0,098	0,365	1.030.9-2.0-4.0
17			0,95	1,19		5640	ПГ 56.30-Г-2Д	16,80	0,094	0,354	
18			0,93	1,16		5540	ПГ 55.30-Г-2Д	16,80	0,094	0,354	
19	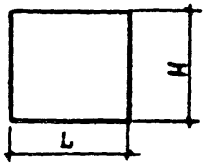	80	0,71	0,89	2985	2980	ПГ 30.30-Г	8,40	0,037	0,132	1.030.9-2.0-5.0
20			0,63	0,79		2640	ПГ 26.30-Г	8,40	0,036	0,133	
21			0,61	0,76		2540	ПГ 25.30-Г	8,40	0,034	0,133	
22	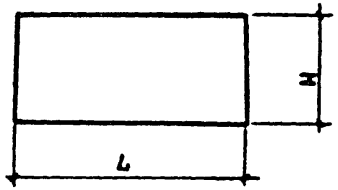	80	1,31	1,64	2735	5980	ПГ 60.27-Г	15,56	0,065	0,222	1.030.9-2.0-1.0
23			1,26	1,58		5760	ПГ 58.27-Г	15,56	0,053	0,222	
24			1,23	1,54		5640	ПГ 56.27-Г	15,56	0,063	0,222	
25			1,21	1,51		5540	ПГ 55.27-Г	15,56	0,061	0,222	
26			1,10	1,38		5040	ПГ 50.27-Г	15,56	0,057	0,212	
27	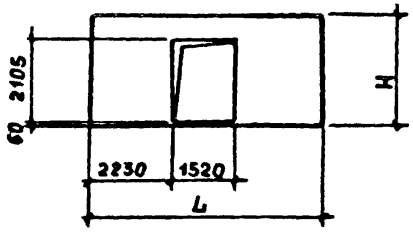	80	1,02	1,28	2735	5980	ПГ 60.27-Г-Д	15,56	0,088	0,371	1.030.9-2.0-2.0
28			0,97	1,21		5760	ПГ 58.27-Г-Д	15,56	0,083	0,356	
29			0,94	1,18		5640	ПГ 56.27-Г-Д	15,56	0,083	0,366	
30			0,92	1,15		5540	ПГ 55.27-Г-Д	15,56	0,082	0,366	
31			0,81	1,01		5040	ПГ 50.27-Г-Д	7,78	0,079	0,325	

№№ п/п	Эскиз и размеры панели	Толщина панели, мм	Объем гипсобетона марки по $\gamma = 1.25$ т/м³	Масса панели, т	Размеры панели, мм H	Размеры панели, мм L	Марка панели	Расход стали, кг	Расход древесины, м³	Расход гвоздей, кг	Обозначение
32	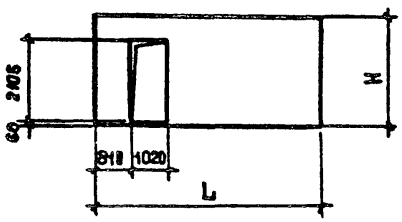	80	1,14	1,43	2735	5980	ПГ60.27-Г-Д1	15,56	0,084	0,339	1.030.9-2.0-3.0
33			1,09	1,36		5760	ПГ58.27-Г-Д1	15,56	0,081	0,339	
34			1,06	1,33		5640	ПГ56.27-Г-Д1	15,56	0,081	0,339	
35			1,04	1,30		5540	ПГ55.27-Г-Д1	15,56	0,080	0,339	
36			0,93	1,16		5040	ПГ50.27-Г-Д1	15,56	0,076	0,339	
37	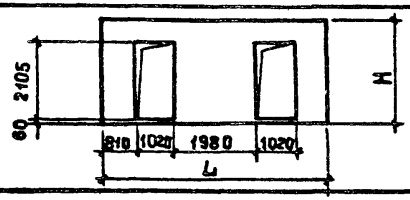	80	0,96	1,20	2735	5980	ПГ60.27-Г-2Д	15,56	0,095	0,385	1.030.9-2.0-4.0
38			0,89	1,11		5640	ПГ56.27-Г-2Д	15,56	0,092	0,354	
39			0,87	1,09		5540	ПГ55.27-Г-2Д	15,56	0,091	0,354	
40	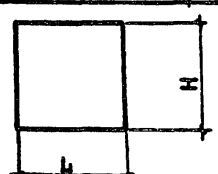	80	0,65	0,81	2735	2980	ПГ30.27-Г	7,78	0,036	0,132	1.030.9-2.0-5.0
41			0,58	0,73		2640	ПГ26.27-Г	7,78	0,035	0,133	
42			0,56	0,70		2540	ПГ25.27-Г	7,78	0,033	0,133	
43	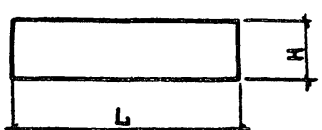	80	0,71	0,89	1485	5980	ПГ60.15-Г	3,0	0,053	0,169	1.030.9-2.0-6.0
44			0,68	0,85		5760	ПГ58.15-Г	6,0	0,050	0,168	
45			0,67	0,84		5640	ПГ56.15-Г	6,0	0,050	0,168	
46			0,66	0,83		5540	ПГ55.15-Г	6,0	0,048	0,168	
47			0,60	0,75		5040	ПГ50.15-Г	6,0	0,045	0,168	

№№ п/п	Эскиз и размеры панели	Толщина панели, мм	Объем гипсобетона марки 50 $\gamma = 1,25$ т/м³	Масса панели т	Размеры панели, мм		Марка панели	Расход стали, кг	Расход древесины м³	Расход гвоздей, кг	Обозначение
					H	L					
48	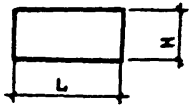	80	0,35	0,44	1485	2980	ПГ 30.15 - Г	3,0	0,029	0,127	1.030.9- 2.0-6.0
49	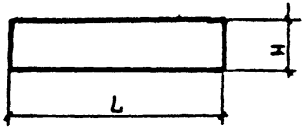	80	0,57	0,71	1185	5980	ПГ 60.12 - Г	6,0	0,047	0,198	1.030.9- 2.0-7.0
50			0,55	0,69		5760	ПГ 58.12 - Г	6,0	0,045	0,187	
51			0,53	0,66		5540	ПГ 55.12 - Г	6,0	0,043	0,187	
52			0,48	0,60		5040	ПГ 50.12 - Г	6,0	0,040	0,187	
53	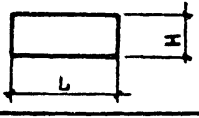	80	0,28	0,35	1185	2980	ПГ 30.12 - Г	3,0	0,026	0,119	1.030.9- 2.0-7.0
54			0,24	0,30		2540	ПГ 25.12 - Г	3,0	0,023	0,119	

№№ п/п	Эскиз панели	Марка панели	Размеры вырезов, мм		
			a	в	с
1	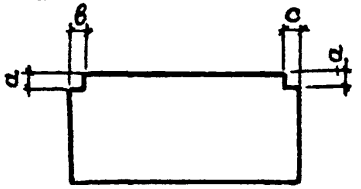	ПГ60.30-Г-В1	300	300	300
2		ПГ60.30-Г-В1т	300	300	800
3		ПГ60.30-Г-В2	380	300	300
4		ПГ55.30-Г-В8	150	170	170
5	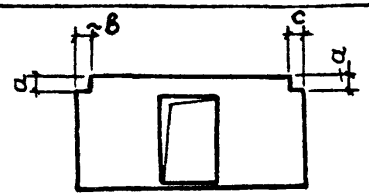	ПГ60.30-Г-В1-Д	300	300	300
6		ПГ60.30-Г-В1т-Д	300	300	800
7		ПГ60.30-Г-В2-Д	380	300	300
8		ПГ55.30-Г-В8-Д	150	170	170
9	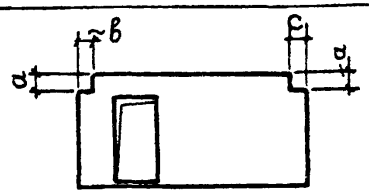	ПГ60.30-Г-В1-Д1	300	300	300
10		ПГ60.30-Г-В1т-Д1	300	300	800
11		ПГ60.30-Г-В2-Д1	380	300	300
12		ПГ55.30-Г-В8-Д1	150	170	170
13	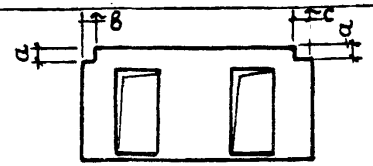	ПГ60.30-Г-В1-2Д	300	300	300
14		ПГ60.30-Г-В2-2Д	380	300	300
15		ПГ55.30-Г-В8-2Д	150	170	170
16	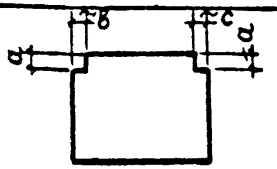	ПГ30.30-Г-В1	300	300	300
17		ПГ30.30-Г-В2	380	300	300
18		ПГ60.18-Г-В1	300	300	300
19		ПГ60.18-Г-В2	380	300	300
20		ПГ60.18-Г-В3	450	300	300
21		ПГ60.18-Г-В7	680	360	360
22		ПГ60.18-Г-В7т	680	360	860
23		ПГ60.18-Г-В11	600	170	170
24		ПГ60.18-Г-В11т	600	170	670
25		ПГ60.18-Г-В14	1000	170	170
26		ПГ60.18-Г-В14т	1000	170	670
27		ПГ55.18-Г-В8	150	170	170
28		ПГ50.18-Г-В8	150	170	170

При изготовлении панелей устройство вырезов, указанных в данной таблице, не предусмотрено. Эти вырезы устраивают-ся перед установкой панели в проектное положение.

В настоящей таблице дана маркировка панелей с вы-резами, требующимися в соответствии с принятыми в данной серии монтажными схемами.

Вырезы обозначаются дополнительными индексами В1, В1т, В2, В3, В7, В7т, В8, В11, В11т, В14, В14т. Указа-ния об устройстве вырезов, необходимых для пропуска коммуникаций, даны в пояснительной записке, п.п. 3.11...3.19.

Нач. отд.	Брудский	
Н. контр.	Чутякова	
Гл. констр.	Коротецкий	
Ст. инж.	Чутякова	
Исполн.	Фомичев	
Провер.	Чутякова	

1-030.9-2.0-07

Таблица маркировки гипсобетонных панелей с вырезом.

Стадия	Лист	Листов
Р	1	2

ХАРЬКОВСКИЙ ПРОМСТРОЙНИИПРОЕКТ

№№ п/п	Эскиз панели	Марка панели	Размеры вырезов, мм			№№ п/п	Эскиз панели	Марка панели	Размеры вырезов, мм		
			a	в	c				a	в	c
29	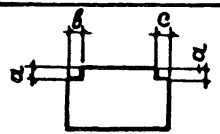	ПГ 30.18 - Г - В1	300	300	300	47	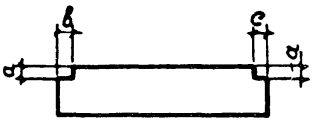	ПГ 60.15 - Г - В12	680	170	170
30		ПГ 30.18 - Г - В2	380	300	300	48		ПГ 60.15 - Г - В12т	680	170	670
31		ПГ 30.18 - Г - В3	450	300	300	49		ПГ 60.15 - Г - В14	1000	170	170
32	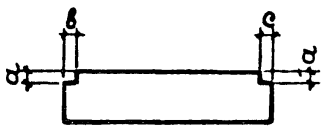	ПГ 60.15 - Г - В1	300	300	300	50		ПГ 60.15 - Г - В14т	1000	170	670
33		ПГ 60.15 - Г - В1т	300	300	800	51		ПГ 55.15 - Г - В8	150	170	170
34		ПГ 60.15 - Г - В2	380	300	300	52		ПГ 55.15 - Г - В9	300	170	170
35		ПГ 60.15 - Г - В3	450	300	300	53		ПГ 60.15 - Г - В8	150	170	170
36		ПГ 60.15 - Г - В4	600	300	300	54		ПГ 60.15 - Г - В9	300	170	170
37		ПГ 60.15 - Г - В4т	600	300	800	55	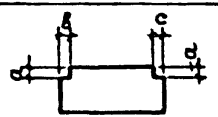	ПГ 30.15 - Г - В1	300	300	300
38		ПГ 60.15 - Г - В5	300	360	360	56		ПГ 30.15 - Г - В2	380	300	300
39		ПГ 60.15 - Г - В5т	300	360	860	57		ПГ 30.15 - Г - В3	450	300	300
40		ПГ 60.15 - Г - В6	600	360	360	58		ПГ 60.12 - Г - В1	300	300	300
41		ПГ 60.15 - Г - В6т	600	360	860	59		ПГ 60.12 - Г - В1т	300	300	800
42		ПГ 60.15 - Г - В7	680	360	360	60		ПГ 60.12 - Г - В2	380	300	300
43		ПГ 60.15 - Г - В7т	680	360	860	61		ПГ 60.12 - Г - В9	300	170	170
44		ПГ 60.15 - Г - В10	380	170	170	62	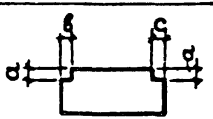	ПГ 30.12 - Г - В1	300	300	300
45		ПГ 60.15 - Г - В11	600	170	170	63		ПГ 30.12 - Г - В2	380	300	300
46		ПГ 60.15 - Г - В11т	600	170	670						

N/N п.п	Эскиз и размеры панелей, м	Толщина панели, мм	Марка панели	Расход материалов: Объем древесины м³	Объем заполнителя м³	Расход обшивочных материалов м²	Расход стали, кг	Расход шурупов, кг	Масса панели, кг	Обозначение
1		80	ПГО60.12-А-М	0,082	0,57	14,2	10,7	1,0	363,6	1.030.9 – 2.3-01
2	1.185	95	ПГО60.12-А-Ф	0,1	0,43	14,2	10,7	1,0	461,3	1.030.9 – 2.3-01
3	5.98	80	ПГО60.12-Г-М	0,082	0,57	14,2	10,7	1,0	296,2	1.030.9 – 2.3-01
4		95	ПГО60.12-Г-Ф	0,1	0,43	14,2	10,7	1,0	340,6	1.030.9 – 2.3-01
5		80	ПГО57.12-А-М	0,08	0,55	13,7	10,7	1,0	351.6	1.030.9 – 2.3-03
6	1.185	95	ПГО57.12-А-Ф	0,1	0,41	13,7	10,7	1,0	416.3	1.030.9 – 2.3-03
7	5.98	80	ПГО57.12-Г-М	0,08	0,55	13,7	10,7	1,0	235,2	1.030.9 – 2.3-03
8		95	ПГО57.12-Г-Ф	0,1	0,41	13,7	10,7	1,0	330,0	1.030.9 – 2.3-03

Нач. отд.	Бродский		1.030.9-2.0-08
Н. контр.	Чуганова		
Гл. спец.	Коротецкий		
Рук. гр.	Чуганова		Номенклатура каркасно-обшивных панелей перегородок.
Исполн.	Литвинова		Стадия: Р; Лист; Листов
Провер.	Чуганова		ХАРЬКОВСКИЙ ПРОМСТРОЙНИИПРОЕКТ

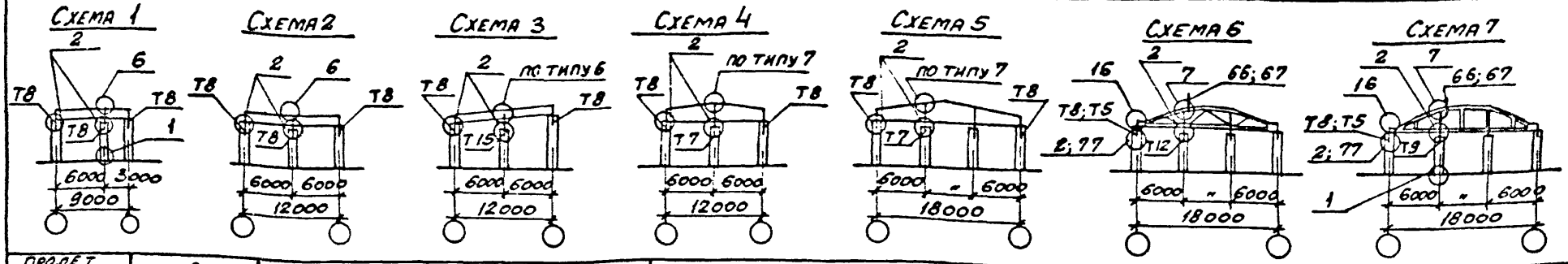

Пролет здания, м	9	12			18					24	
Тип кровли	Плоская	Плоская	Односкатная	Двускатная	Скатная	Скатная	Скатная	Малоуклонная	Малоуклонная	Скатная	
Серия стропильных конструкций	1.462.1-10/80	1.462.1-1/81	1.462.1-1/81	1.462.1-3/80	1.462.1-3/80	ПК-01-129/78	1.463-3 вып. 1	1.463-3 вып. 8	1.460-8, вып. 1 1.460.2-10, в. 1 1.460.3-17, в. 1	ПК-01-129/78	
Номер монтажной схемы фаз. колонн	1	2	3	4	5	6	7	8	9	10	
Место фахверк. колонн по схеме	—	—	—	—	—	—	—	—	—	А	Б
Высота до низа стропильных конструкций покрытия, м: 3,0	КБ1; Т8	КБ1; Т8	КБ1; Т15	КБ1; Т7	—	—	—	—	—	—	—
3,6	КБ2; Т8	КБ2; Т8	КБ2; Т15	КБ2; Т7	—	—	—	—	—	—	—
4,2	КБ3-1; Т8	КБ3-1; Т8	КБ3-1; Т15	КБ3-1; Т7	—	—	—	—	—	—	—
4,8	КБ5-1; Т8	КБ5-1; Т8	КБ5-1; Т15	КБ5-1; Т7	КБ5-1; Т7	КБ5-1; Т12	КБ5-1; Т9	КБ5-1; Т10	КБ5-2; Т1*(Т2*)	КБ5-1; Т9	КБ5-1; Т18
5,4	КБ6-1; Т8	КБ6-1; Т8	КБ6-1; Т15	КБ6-1; Т7	—	—	—	—	—	—	—
6,0	КБ8-1; Т8	КБ8-1; Т8	КБ8-1; Т15	КБ8-1; Т7	КБ8-1; Т7	КБ8-1; Т12	КБ8-1; Т9	КБ8-1; Т10	КБ8-2; Т1*(Т2*)	КБ8-1; Т9	КБ8-1; Т18
7,2	—	КБ11-1; Т8	КБ11-1; Т15	КБ11-1; Т7	КБ11-1; Т7	КБ11-1; Т12	КБ11-1; Т9	КБ11-1; Т10	КБ11-2; Т1*(Т2*)	КБ11-1; Т9	КБ11-1; Т18
8,4	—	КБ18-1; Т8	КБ18-1; Т15	КБ18-1; Т7	КБ18-1; Т7	КБ18-1; Т12	КБ18-1; Т9	КБ18-1; Т10	КБ18-2; Т1*(Т2*)	КБ18-1; Т9	КБ18-1; Т18
9,6	—	КБ29-1; Т8	КБ29-1; Т15	КБ29-1; Т7	КБ29-1; Т7	КБ29-1; Т12	КБ29-1; Т9	КБ29-1; Т10	КБ29-2; Т1*(Т2*)	КБ29-1; Т9	КБ29-1; Т18
10,8	—	—	—	—	КБ41-1; Т7	КБ41-1; Т12	КБ41-1; Т9	КБ41-1; Т10	КБ41-2; Т1*(Т2*)	КБ41-1; Т9	КБ41-1; Т18
12,0	—	—	—	—	КБ55-1; Т7	КБ55-1; Т12	КБ55-1; Т9	КБ55-1; Т10	КБ55-2; Т1*(Т2*)	КБ55-1; Т9	КБ55-1; Т18
13,2	—	—	—	—	—	КБ68-1; Т12	КБ68-1; Т9	КБ68-1; Т10	КБ68-2; Т1*(Т2*)	КБ68-1; Т9	КБ68-1; Т18
14,4	—	—	—	—	—	КБ80-1; Т12	КБ80-1; Т9	КБ80-1; Т10	КБ80-2; Т1*(Т2*)	КБ80-1; Т9	КБ80-1; Т18

1. В скобках указана марка стального элемента „Т2*", применяемого при наличии распорок по нижним поясам стальных стропильных ферм.
2. Ключ для подбора стальных элементов „Т" на колонны каркаса здания смотрите 1.030.9-2.0-14
3. Узлы крепления стальных элементов „Т" к элементам здания даны в выпуске 6; конструкция элементов „Т" разработана в выпуске 4 данной серии.

Нач. отд.	Бродский	
Н. контр.	Чумакова	
Гл. спец.	Коротецкий	
Рук. гр.	Чумакова	
Исполнил	Фомичев	
Проверил	Чумакова	

1.030.9-2.0-09

Ключ для подбора железобетонных колонн фахверка и стальных элементов „Т" поперечных перегородок одноэтажных зданий промышленных предприятий

Стадия	Лист	Листов
Р	1	2

ХАРЬКОВСКИЙ ПРОМСТРОЙНИИПРОЕКТ

20434-01 45

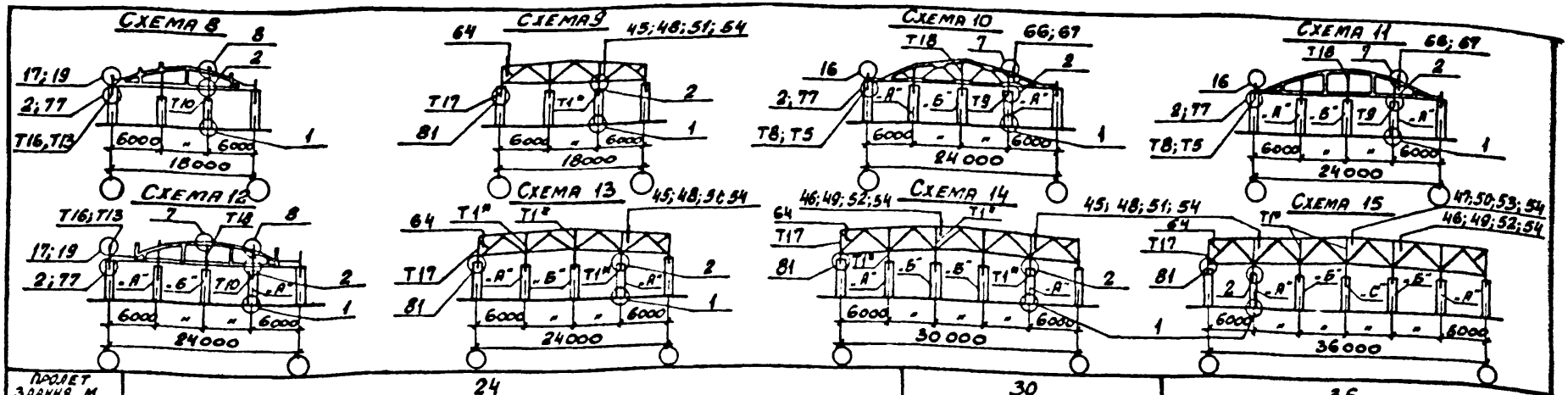

Пролет здания, м	24						30		36		
Тип кровли	Скатная		Малоуклонная		Малоуклонная		Малоуклонная		Малоуклонная		
Серия стропильных конструкций	1.463-3, вып. 1		1.463-3, вып. 8		1.460-8, вып. 1 1.460.2-10, вып. 1 1.460.3-15, вып. 1 1.460.3-17, вып. 1		1.460-8, вып. 1 1.460.2-10, вып. 1 1.460.3-15, вып. 1 1.460.3-17, вып. 1		1.460-8, вып. 1 1.460.2-10, вып. 1 1.460.3-15, вып. 1 1.460.3-17, вып. 1		
Номер монтажной схемы фахверка	11		12		13		14		15		
Место фахверк. колонн по схеме	А	Б	А	Б	А	Б	А	Б	А	Б	С
Высота до низа стропильных конструкций покрытия, м. 3,0	—	—	—	—	—	—	—	—	—	—	—
3,6	—	—	—	—	—	—	—	—	—	—	—
4,2	—	—	—	—	—	—	—	—	—	—	—
4,8	КБ5-1; Т9	КБ5-1; Т18	КБ5-1; Т10	КБ5-1; Т18	КБ5-2; Т1″(Т2″)	КБ5-2; Т1″(Т2″)	—	—	—	—	—
5,4	—	—	—	—	—	—	—	—	—	—	—
6,0	КБ8-1; Т9	КБ8-1; Т18	КБ8-1; Т10	КБ8-1; Т18	КБ8-2; Т1″(Т2″)	КБ8-2; Т1″(Т2″)	КБ8-2; Т1″(Т2″)	КБ8-2; Т1″(Т2″)	—	—	—
7,2	КБ11-1; Т9	КБ11-1; Т18	КБ11-1; Т10	КБ11-1; Т18	КБ11-2; Т1″(Т2″)	КБ11-2; Т1″(Т2″)	КБ11-2; Т1″(Т2″)	КБ11-2; Т1″(Т2″)	КБ11-2; Т1″(Т2″)	КБ11-2; Т1″(Т2″)	КБ11-2; Т1″(Т2″)
8,4	КБ18-1; Т9	КБ18-1; Т18	КБ18-1; Т10	КБ18-1; Т18	КБ18-2; Т1″(Т2″)	КБ18-2; Т1″(Т2″)	КБ18-2; Т1″(Т2″)	КБ18-2; Т1″(Т2″)	КБ18-2; Т1″(Т2″)	КБ18-2; Т1″(Т2″)	КБ18-2; Т1″(Т2″)
9,6	КБ29-1; Т9	КБ29-1; Т18	КБ29-1; Т10	КБ29-1; Т18	КБ29-2; Т1″(Т2″)	КБ29-2; Т1″(Т2″)	КБ29-2; Т1″(Т2″)	КБ29-2; Т1″(Т2″)	КБ29-2; Т1″(Т2″)	КБ29-2; Т1″(Т2″)	КБ29-2; Т1″(Т2″)
10,8	КБ41-1; Т9	КБ41-1; Т18	КБ41-1; Т10	КБ41-1; Т18	КБ41-2; Т1″(Т2″)	КБ41-2; Т1″(Т2″)	КБ41-2; Т1″(Т2″)	КБ41-2; Т1″(Т2″)	КБ41-2; Т1″(Т2″)	КБ41-2; Т1″(Т2″)	КБ41-2; Т1″(Т2″)
12,0	КБ55-1; Т9	КБ55-1; Т18	КБ55-1; Т10	КБ55-1; Т18	КБ55-2; Т1″(Т2″)	КБ55-2; Т1″(Т2″)	КБ55-2; Т1″(Т2″)	КБ55-2; Т1″(Т2″)	КБ55-2; Т1″(Т2″)	КБ55-2; Т1″(Т2″)	КБ55-2; Т1″(Т2″)
13,2	КБ68-1; Т9	КБ68-1; Т18	КБ68-1; Т10	КБ68-1; Т18	КБ68-2; Т1″(Т2″)	КБ68-2; Т1″(Т2″)	КБ68-2; Т1″(Т2″)	КБ68-2; Т1″(Т2″)	КБ68-2; Т1″(Т2″)	КБ68-2; Т1″(Т2″)	КБ68-2; Т1″(Т2″)
14,4	КБ80-1; Т9	КБ80-1; Т18	КБ80-1; Т10	КБ80-1; Т18	КБ80-2; Т1″(Т2″)	КБ80-2; Т1″(Т2″)	КБ80-2; Т1″(Т2″)	КБ80-2; Т1″(Т2″)	КБ80-2; Т1″(Т2″)	КБ80-2; Т1″(Т2″)	КБ80-2; Т1″(Т2″)

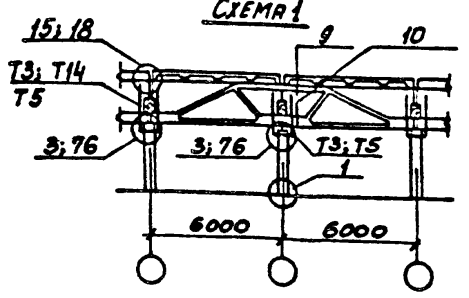

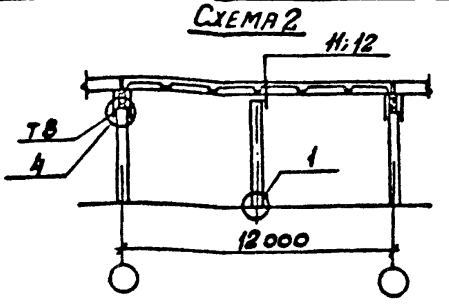

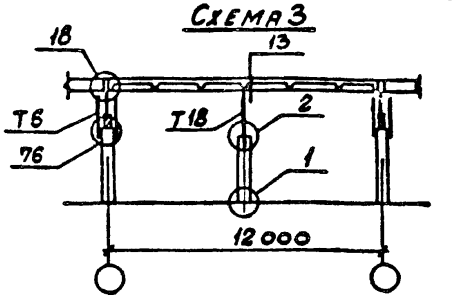

Типы колонн каркаса здания		Колонны для бескрановых зданий						Колонны для крановых зданий							
		Колонны по серии 1.423-3			Колонны по серии 1.423-5			Колонны по серии 1.424.1-5							
Грузоподъемность крана		—			—			Q = 5 т						Q = 10 т	
Тип кровли		Малоуклонная		Скатная	Малоуклонная		Скатная	Малоуклонная				Скатная		Малоуклонная	
Серия конструкций покрытия		1.460-8, в. 1 1.460. 2-10, в.1 1.460. 3-15, в.1 1.460. 3-17, в.1	1.463-3, вып. 8	ПК-01-129/78 1.463-3, в.1	1.460-8, в. 1 1.460. 2-10, в.1 1.460. 3-15, в.1 1.460. 3-17, в.1	1.463-3, вып. 8	ПК-01-129/78 1.463-3, в.1	1.460-8, вып. 1 1.460. 2-10, вып.1 1.460. 3-15, вып.1 1.460. 3-17, вып.1		1.463-3, вып. 8		ПК-01-129/78 1.463-3, вып.1		1.460-8, вып. 1 1.460. 2-10, вып.1 1.460. 3-15, вып.1 1.460. 3-17, вып.1	
Номер монтажной схемы		4	1	1	4	1	1	4	5; 6	1	3	1	2	4	5; 6
Шаг стропильных конструкций		6	6	6	6	6	6	6	12	6	12	6	12	6	12
Высота до низа стропильных конструкций покрытия, м	4,8	КБ4; Т3	КБ3-2; Т3	КБ3-2; Т5	—	—	—	—	—	—	—	—	—	—	—
	6,0	КБ7; Т3	КБ6-2; Т3	КБ6-2; Т5	—	—	—	—	—	—	—	—	—	—	—
	7,2	КБ10; Т3	КБ9; Т3	КБ9; Т5	—	—	—	—	—	—	—	—	—	—	—
	8,4	КБ15; Т3	КБ12; Т3	КБ12; Т5	—	—	—	КБ17-1; Т3	КБ17-2; Т4	КБ14; Т3	КБ17-2; Т18	КБ14; Т5	КБ28	КБ16-1; Т3	КБ16-2; Т4
	9,6	КБ23; Т3	КБ18; Т3	КБ18; Т5	—	—	—	КБ26-1; Т3	КБ26-2; Т4	КБ22; Т3	КБ26-2; Т18	КБ22; Т5	КБ40	КБ24-1; Т3	КБ24-2; Т4
	10,8	—	—	—	КБ34; Т3	КБ30; Т3	КБ30; Т5	КБ37-1; Т3	КБ37-2; Т4	КБ33; Т3	КБ37-2; Т18	КБ33; Т5	КБ54	КБ35-1; Т3	КБ35-2; Т4
	12,0	—	—	—	КБ48; Т3	КБ44; Т3	КБ44; Т5	—	—	—	—	—	—	КБ49-1; Т3	КБ49-2; Т4
	13,2	—	—	—	КБ64; Т3	КБ59; Т3	КБ59; Т5	—	—	—	—	—	—	КБ62-1; Т3	КБ62-2; Т4
	14,4	—	—	—	КБ75; Т3	КБ72; Т3	КБ72; Т5	—	—	—	—	—	—	КБ76-1; Т3	КБ76-2; Т4

1. Ключ для подбора стальных элементов „Т" на колонны каркаса здания смотрите 1.030-9.2.0-14.
2. Узлы крепления стальных элементов „Т" к элементам здания даны в выпуске 6; конструкция элементов „Т" разработана в выпуске 4 данной серии.

Нач. отд.	Бродский	
Н. контр.	Чумакова	
Гл. спец.	Коротецкий	
Рук. гр.	Чумакова	
Исполнил	Фомичев	
Проверил	Чумакова	

1.030.9-2.0-10

Ключ для подбора железобетонных колонн фахверка и стальных элементов „Т" продольных перегородок одноэтажных зданий промышленных предприятий

Стадия	Лист	Листов
Р	1	2

Харьковский Промстройниипроект

Схема 4

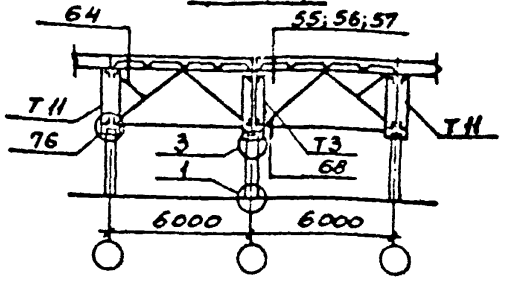

Схема 5

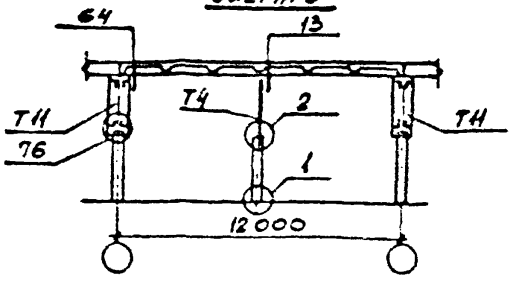

Схема 6

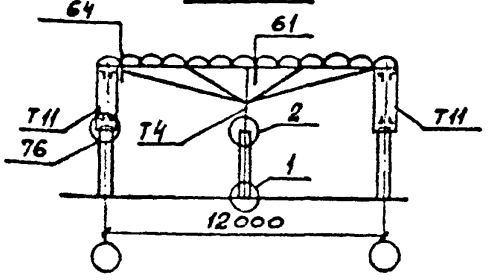

Типы колонн каркаса здания	Колонны для крановых зданий																	
	Колонны по серии 1.424.1-5																	
Грузоподъемность крана	Q = 10 т				Q = 20 т						Q = 30 т							
Тип кровли	Малоуклонная		Скатная		Малоуклонная				Скатная		Малоуклонная				Скатная			
Серия конструкций покрытия	1.463-3, вып. 8		ПК-01-129/78 1.463-3, вып. 1		1.460-8, вып. 1 1.460.2-10, вып. 1 1.460.3-15, вып. 1 1.460.3-17, вып. 1		1.463-3, вып. 8		ПК-01-129/78 1.463-3, вып. 1		1.460-8, вып. 1 1.460.2-10, вып. 1 1.460.3-15, вып. 1 1.460.3-17, вып. 1		1.463-3, вып. 8		ПК-01-129/78 1.463-3, вып. 1			
Номер монтажной схемы	1	3	1	2	4	5; 6	1	3	1	2	4	5; 6	1	3	1	2		
Шаг стропильных конструкций	6	12	6	12	6	12	6	12	6	12	6	12	6	12	6	12		
Высота до низа стропильных конструкций покрытия, м 4,8	—	—	—	—	—	—	—	—	—	—	—	—	—	—	—	—		
6,0	—	—	—	—	—	—	—	—	—	—	—	—	—	—	—	—		
7,2	—	—	—	—	—	—	—	—	—	—	—	—	—	—	—	—		
8,4	КБ13; Т3	КБ16-2; Т18	КБ13; Т5	КБ27	—	—	—	—	—	—	—	—	—	—	—	—		
9,6	КБ20; Т3	КБ24-2; Т18	КБ20; Т5	КБ38	КБ25-1; Т3	КБ25-2; Т4	КБ21; Т3	КБ25-2; Т18	КБ21; Т5	КБ39	—	—	—	—	—	—		
10,8	КБ31; Т3	КБ35-2; Т18	КБ31; Т5	КБ52	КБ36-1; Т3	КБ36-2; Т4	КБ32; Т3	КБ36-2; Т18	КБ32; Т5	КБ53	КБ36-1; Т3	КБ36-2; Т4	КБ32; Т3	КБ36-2; Т18	КБ32; Т5	КБ53		
12,0	КБ45; Т3	КБ49-2; Т18	КБ45; Т5	КБ65	КБ50-1; Т3	КБ50-2; Т4	КБ46; Т3	КБ50-2; Т18	КБ46; Т5	КБ66	КБ51-1; Т3	КБ51-2; Т4	КБ47; Т3	КБ51-2; Т18	КБ47; Т5	КБ67		
13,2	КБ60; Т3	КБ62-2; Т18	КБ60; Т5	КБ78	КБ63-1; Т3	КБ63-2; Т4	КБ61; Т3	КБ63-2; Т18	КБ61; Т5	КБ79	КБ63-1; Т3	КБ63-2; Т4	КБ61; Т3	КБ63-2; Т18	КБ61; Т5	КБ79		
14,4	КБ73; Т3	КБ76-2; Т18	КБ73; Т5	КБ84	КБ77-1; Т3	КБ77-2; Т4	КБ74; Т3	КБ77-2; Т18	КБ74; Т5	КБ85	КБ77-1; Т3	КБ77-2; Т4	КБ74; Т3	КБ77-2; Т18	КБ74; Т5	КБ85		

Пролет здания, м		18,0	24,0	30,0	36,0
Серия стропильной конструкции		1.460.2 - 10 вып. 1 1.460 - 8 вып. 1 1.460.3 - 15 вып. 1 1.460.3 - 17 вып. 1			
N N схемы		1	2	3	4
Отметка верха основной колонны „Н"	6.0	ТФ1; Т1, Т2	ТФ1; Т1, Т2		
	7.2	ТФ2; Т1, Т2	ТФ2; Т1, Т2		
	8.4	ТФ3; Т1, Т2	ТФ3; Т1, Т2		
	9.6	ТФ4; Т1, Т2	ТФ4; Т1, Т2	ТФ4; Т1, Т2	ТФ4; Т1, Т2
	10.8	ТФ5; Т1, Т2	ТФ5; Т1, Т2	ТФ5; Т1, Т2	ТФ5; Т1, Т2
	12.0	ТФ6; Т1, Т2	ТФ6; Т1, Т2	ТФ6; Т1, Т2	ТФ6; Т1, Т2
	13.2	ТФ7; Т1, Т2	ТФ7; Т1, Т2	ТФ7; Т1, Т2	ТФ7; Т1, Т2
	14.4	ТФ8; Т1, Т2	ТФ8; Т1, Т2	ТФ8; Т1, Т2	ТФ8; Т1, Т2
	15.6		ТФ9; Т1, Т2	ТФ9; Т1, Т2	ТФ9; Т1, Т2
	16.8		ТФ10; Т1, Т2	ТФ10; Т1, Т2	ТФ10; Т1, Т2
	18.0		ТФ11; Т1, Т2	ТФ11; Т1, Т2	ТФ11; Т1, Т2

1. Стальной элемент Т1 применяется в колоннах фахверка, которые в межферменном пространстве не пересекают связи покрытия.
Стальной элемент Т2 применяется в колоннах фахверка для пропуска связей по нижнему поясу стропильных ферм покрытия.

Нач. отд.	Светличный	
Гл. спец.	Капитульский	
Рук. гр.	Корсунский	
Ст. инж.	Ярцева	
Исполн.	Зинченко	
Проверил	Ярцева	
Н. контр.	Капитульский	

1.030.9-2.0-11

Ключ для подбора стальных колонн фахверка и стальных элементов „Т" поперечных перегородок одноэтажных зданий промышленных предприятий

Стадия	Лист	Листов
Р	1	2

ХАРЬКОВСКИЙ ПРОМСТРОЙНИИПРОЕКТ

20434-01 49

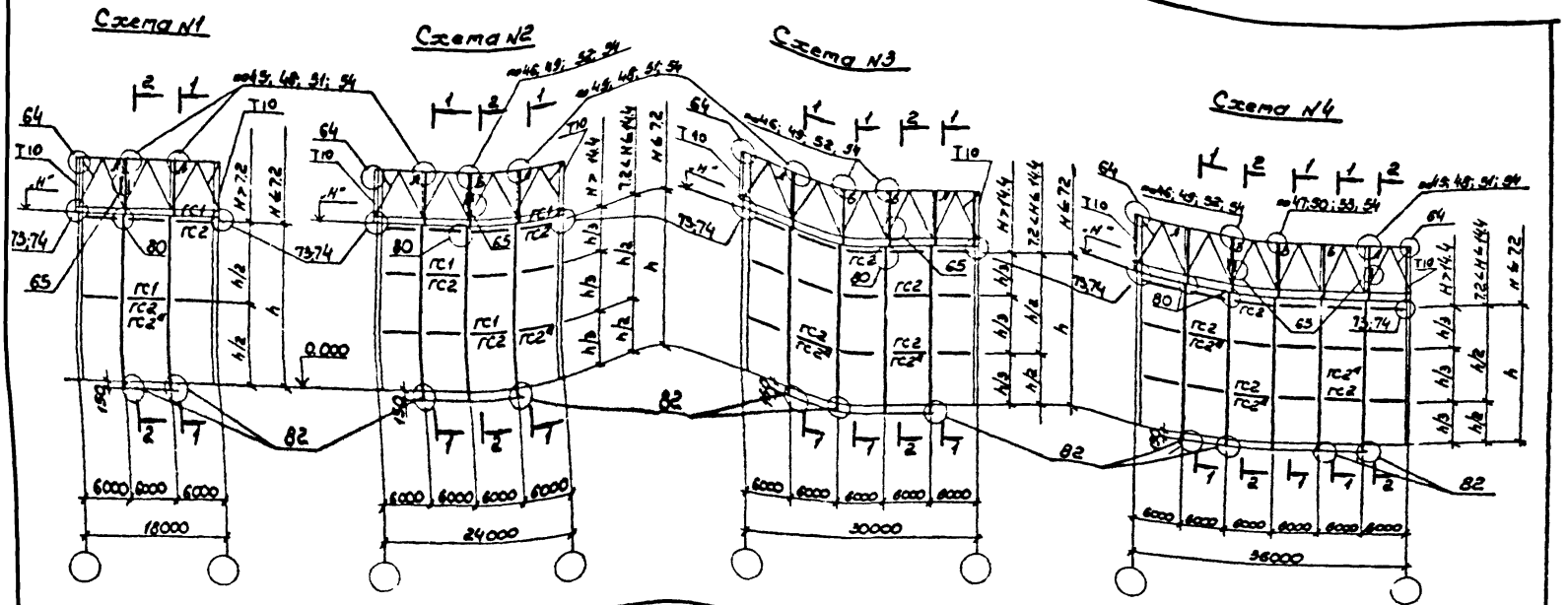

$h = H - 200$

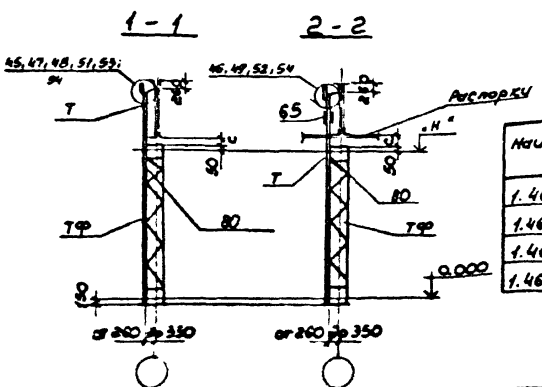

Наименование серии	Размер С, мм
1.460-2-10 в.1	100
1.460-8 в.1	
1.460-3-15 в.1	
1.460.3-17 в.1	230

1. Распорки ГС1 - для колонн размером 300 мм см. док. 1.030.9-24-08
   Распорки ГС2, ГС2а - для колонн размером ≥ 400 мм см. док 1.030.9-24-08
2. „Н" - отметка верха основной колонны цеха.
3. Разрезы 1-1 и 2-2 показаны условно, их фактическое положение определяется в конкретном проекте.
4. Замаркированные узлы приведены в вып. 6 настоящей серии.
5. Точки А, Б, В - точки, фиксирующие места крепления стального элемента „Т" к стропильным фермам по соответствующим узлам.

20434-06 50

Тип основных колонн здания		Колонны для бескрановых зданий		Колонны для зданий с тостовыми кранами									
		Серия 1.423-4 вып 1	Серия 1.424-4 вып 2	Серия 1.424-4 вып 2		Серия 1.424-4 вып 1				Серия 1.424-4 вып. 4			
Грузоподъемность кранов				Q = 10; 20т		Q = 10; 20т		Q = 30; 50т		Q = 10; 20т		Q = 30; 50т	
Тип кровли		Малоуклонная											
Серия стропильной конструкции		1.460-8 вып. 1				1.460.2-10 вып 1		1.460.3-15 вып. 1		1.460.3-17 вып. 1			
NN схемы		1÷3		1÷3	4;5	1÷3	4;5	1÷3	4;5	1÷3	4;5	1÷3	4;5
Шаг стропильных конструкций		6	6	6	12	6	12	6	12	6	12	6	12
Отметка верха основной колонны „Н"	6.0		ТФ12; Т3										
	7.2		ТФ13; Т3										
	8.4		ТФ14; Т3	ТФ14; Т3	ТФ14; Т4								
	9.6	ТФ15; Т3		ТФ15; Т3	ТФ15; Т4								
	10.8	ТФ16; Т3				ТФ23; Т3	ТФ23; Т4			ТФ23; Т3	ТФ23; Т4		
	12.0	ТФ17; Т3				ТФ24; Т3	ТФ24; Т4	ТФ27; Т3	ТФ27; Т4	ТФ24; Т3	ТФ24; Т4	ТФ27; Т3	ТФ27; Т4
	13.2	ТФ18; Т3				ТФ25; Т3	ТФ25; Т4	ТФ28; Т3	ТФ28; Т4	ТФ25; Т3	ТФ25; Т4	ТФ28; Т3	ТФ28; Т4
	14.4	ТФ19; Т3				ТФ26; Т3	ТФ26; Т4	ТФ29; Т3	ТФ29; Т4	ТФ26; Т3	ТФ26; Т4	ТФ29; Т3	ТФ29; Т4
	15.6	ТФ20; Т3						ТФ30; Т3	ТФ30; Т4			ТФ30; Т3	ТФ30; Т4
	16.8	ТФ21; Т3						ТФ31; Т3	ТФ31; Т4			ТФ31; Т3	ТФ31; Т4
	18.0	ТФ22; Т3						ТФ32; Т3	ТФ32; Т4			ТФ32; Т3	ТФ32; Т4

Стальные колонны фахверка продольных перегородок ст. в документе 1.030.9-2.4-02 (л.1÷2)

Нач. отд.	Свеличный	
Гл. спец.	Капитульский	
Рук. гр.	Корзунский	
Ст. инж.	Ярцева	
Исполнил	Фельдман	
Проверил	Ярцева	
Исполнил	Зинченко	

1.030.9- 2.0 - 12

Ключ для подбора стальных колонн фахверка и стальных элементов „Т" продольных перегородок одноэтажных зданий промышленных предприятий

Стадия	Лист	Листов
Р		1

ХАРЬКОВСКИЙ ПРОМСТРОЙНИИПРОЕКТ

20434-01 51

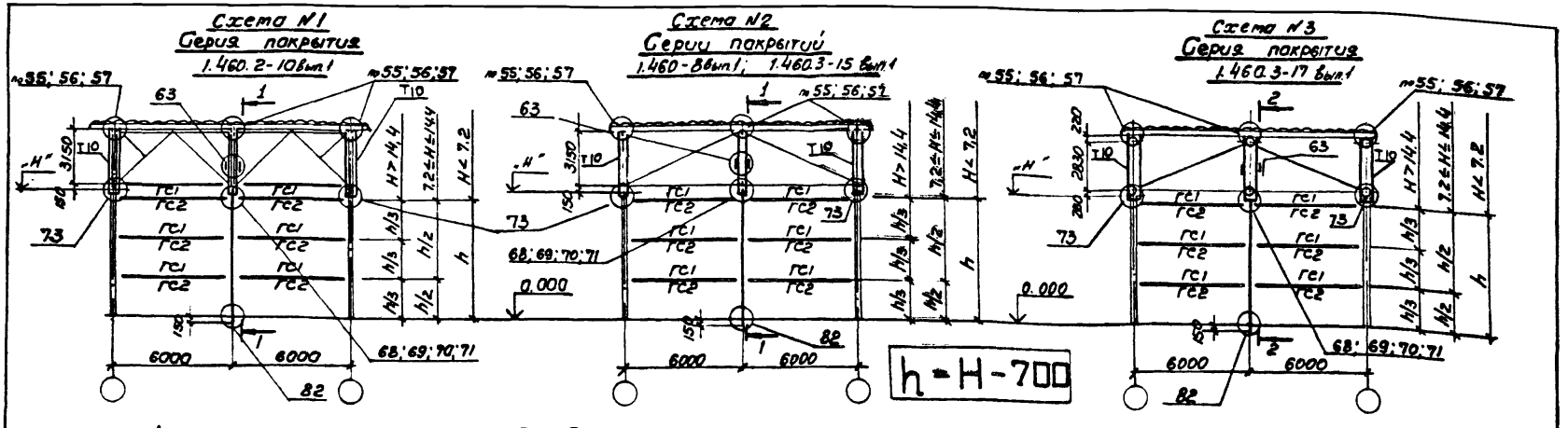

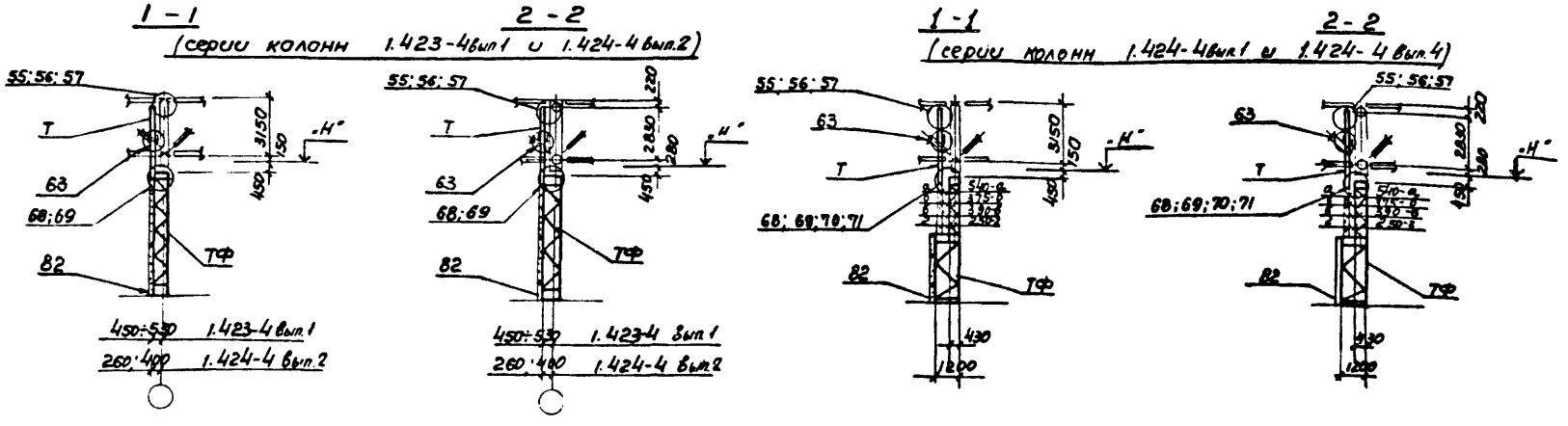

1. Распорки гс1 - для колонн размером 300 мм.
   Распорки гс2; гс2а - для колонн размером ≥ 400 мм.
2. Размеры „а"; „б"; „в" и „г" см. в таблице документа 1.030.9-2.0-13 л.2
3. „Н" – отметка верха основной колонны.
4. Замаркированные узлы приведены в вып. 6 настоящей серии.

Нач. отд.	Светличная		
Гл. спец.	Калитинская		
Рук. гр.	Корсунский		
Ст. инж.	Ярцева		
Исполн.	Фельдман		
Провер.	Ярцева		
Н. контр.	Калитинская		

1.030.9-2.0-13

Схемы стальных колонн фахверка продольных перегородок одноэтажных зданий промышленных предприятий

Стадия	Лист	Листов
Р	1	2

Харьковский Промстройниипроект

Схема N4

Серия покрытия

1.460.3-15 вып.1, 1.460.2-10 вып.1

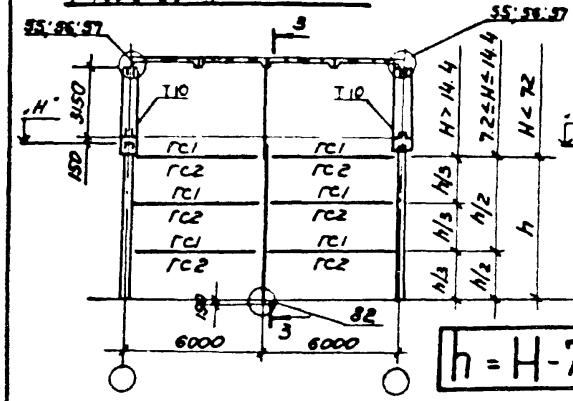

h = H-700

Схема N5

Серии покрытий

1.460.2-10 вып.1, 1.460-8 вып.1, 1.460.3-15 вып.1, 1.460.3-17 вып.1

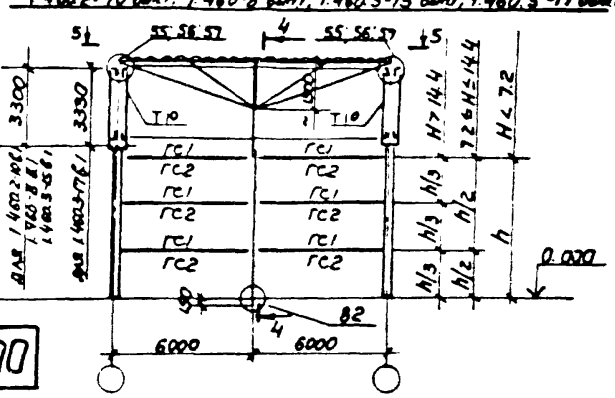

Серия колонн	Тип колонн	Привязки колонн в мм.	
1.424-4 вып.1	Металлические колонны с проходами	а	130 ÷ 240
	Металлические колонны без проходов	б	215 ÷ 325
1.424-4 вып.4	Металлические колонны с проходами	в	0 ÷ 90
	Металлические колонны без проходов	г	0 ÷ 90

3-3

(серии колонн 1.423-4 вып.1 и 1.424-4 вып.2)

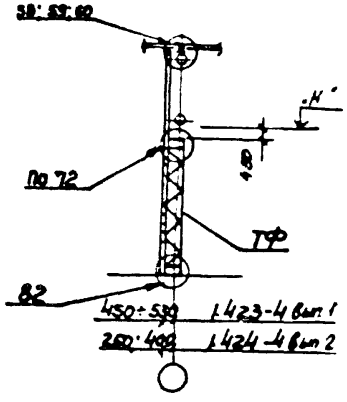

4-4

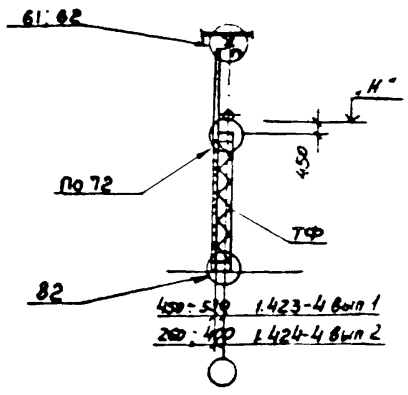

3-3

(серии колонн 1.424-4 вып.1 и 1.424-4 вып.4)

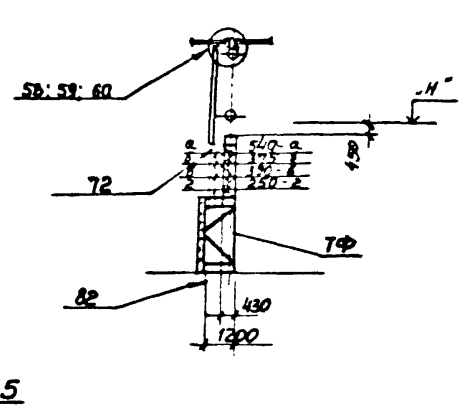

4-4

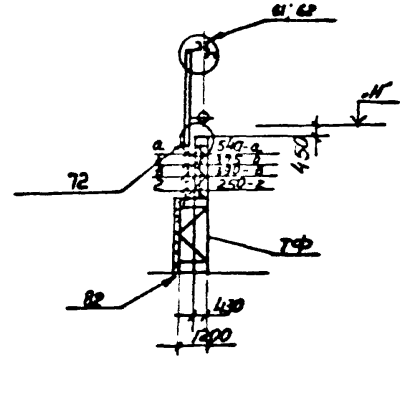

5-5

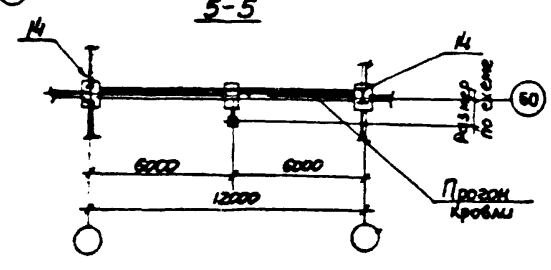

1.030.9-2.0-13

Лист 2

Тип перегородки	Местоположение колонны каркаса здания	Шаг крайних колонн 6 м; Шаг средних колонн 6 м — Тип кровли и стропильных конструкций																											
		Скатная плоская			Малоуклонная						Скатная			Малоуклонная						Шаг крайних колонн 12м; Шаг средних колонн 12м — Тип кровли и стропильных конструкций										
		Железобетонная			Железобетонная			Стальная			Железобетонная			Железобетонная			Стальная			Скатная			Малоуклонная						
		Марка „Т" и номер схемы расположения	Марка узла		Марка „Т" и номер схемы расположения	Марка узла		Марка „Т" и номер схемы расположения	Марка узла		Марка „Т" и номер схемы расположения	Марка узла		Марка „Т" и номер схемы расположения	Марка узла		Марка „Т" и номер схемы расположения	Марка узла		Марка „Т" и номер схемы расположения	Марка узла		Марка „Т" и номер схемы расположения	Железобетонная: Марка узла		Стальная: Марка узла		Марка „Т" и номер схемы расположения	Железобетонная: Марка узла		Стальная: Марка узла	
			Нижний узел	Верхний узел		Нижний узел	Верхний узел		Нижний узел	Верхний узел		Нижний узел	Верхний узел		Нижний узел	Верхний узел		Нижний узел	Верхний узел		Нижний узел	Верхний узел		Нижний узел	Верхний узел		Нижний узел	Верхний узел		Нижний узел	Верхний узел
Поперечная перегородка	Крайняя	Т8 Схема 2	2	–	Т16 Схема 2[а]	по типу 76	*)	–	–	–	Т8 Схема 2	2	–	Т16 Схема 2[а]	по типу 76	*)	–	–	–	Т8 Схема 2	2	–	Т16 Схема 2[а]	по типу 76	*)	–	–	–	–	–
	Средняя	Т8 Схема 1	2	–	Т16 Схема 3	по типу 77	по типу 19	–	–	–	Т5 Схема 3	77	16	Т13 Схема 3	77	19	Т17 Схема 4	81	64	Т8 Схема 1	2	–	Т16 Схема 3	по типу 77	по типу 19	–	–	–	–	–
Продольная перегородка	Средняя	Т8 Схема 9	4	–	Т6 Схема 5	76	18	Т11 Схема 5	76	64	Т5 Схема 5	76	15	Т3 Схема 6	3	18	Т11 Схема 5	76	64	Т8 Схема 9	4	–	Т6 Схема 7	76	18	Т11 Схема 11	76	64		
	Утепленно-температурного шва у торца здания	Т8 Схема 10	4	–	Т6 Схема 8	76	18	Т11 Схема 8	76	64	Т5 Схема 8	76	15	Т14 Схема 12	3	18	Т11 Схема 8	76	64	Т8 Схема 10	4	–	Т6 Схема 7	76	18	Т11 Схема 7	76	64		

1. Схему расположения стальных элементов „Т" на колоннах каркаса здания смотрите 1.030.9-2.0-14, л. 2
2. Стальные элементы „Т" смотрите выпуск 4; узлы крепления смотрите в выпуске 6 данной серии.
3. *) Рабочий чертеж узла выполняется в конкретном проекте.

Нач. отд.	Бродский		
Н. контр.	Чумакова		
Гл. спец.	Коротецкий		
Рук. гр.	Чумакова		
Исполн.	Фомичев		
Провер.	Чумакова		

1.030.9-2.0-14

Ключ для подбора марок стальных элементов „Т" и узлов их крепления для колонн каркаса одноэтажных зданий промышленных предприятий

Стадия	Лист	Листов
Р	1	2

Харьковский Промстройниипроект

Схема расположения стальных элементов „Т" на колоннах каркаса здания

I. Поперечные перегородки

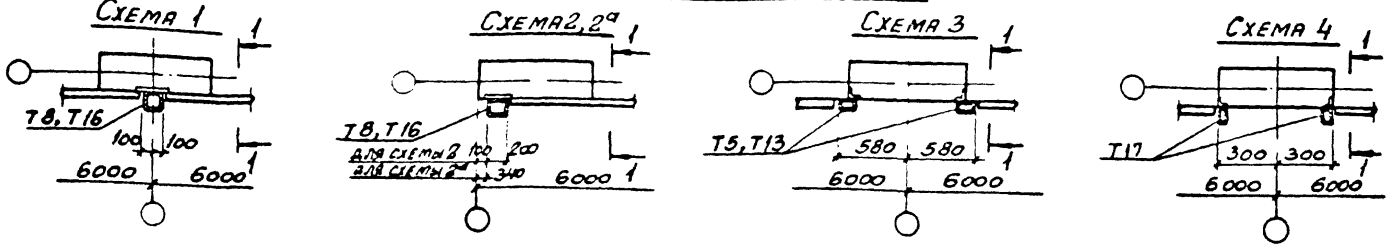

II. Продольные перегородки

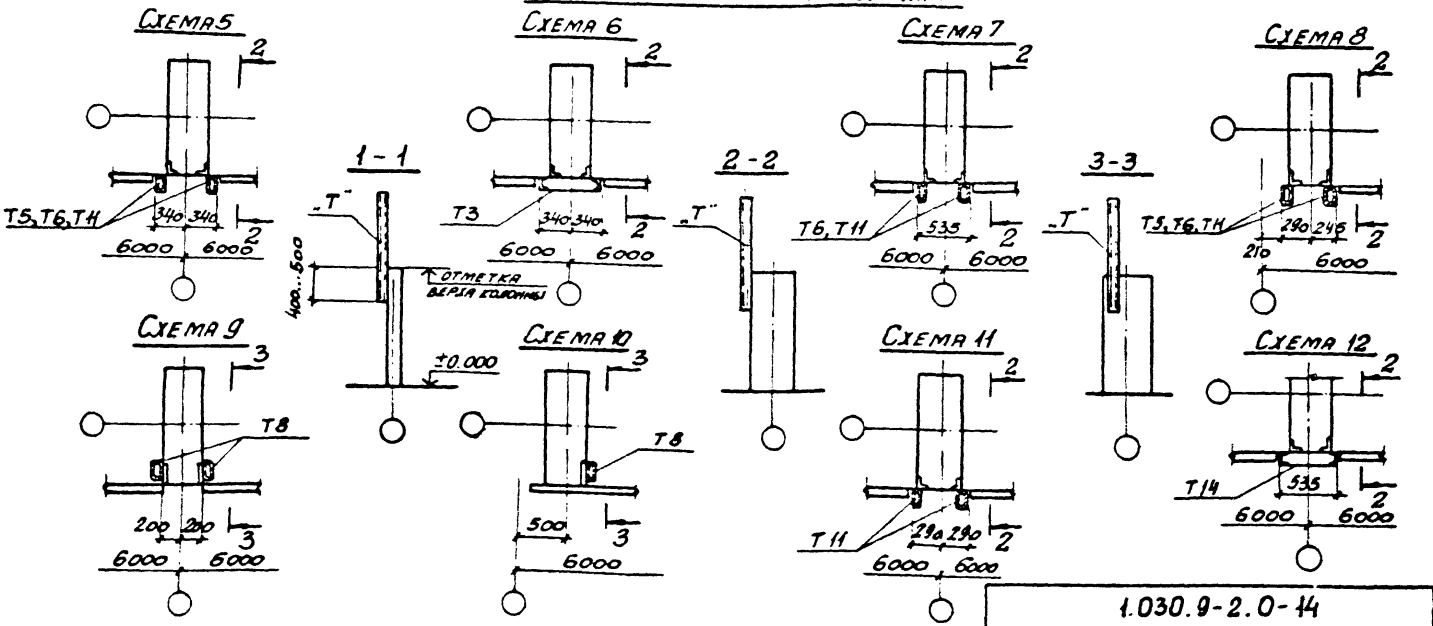

Схема I

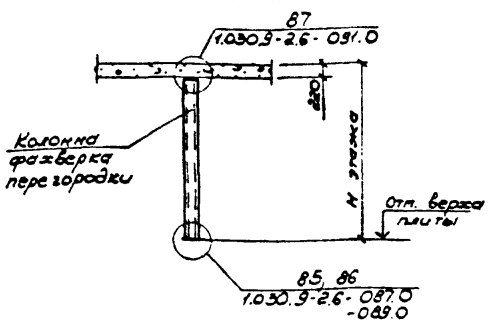

Схема II

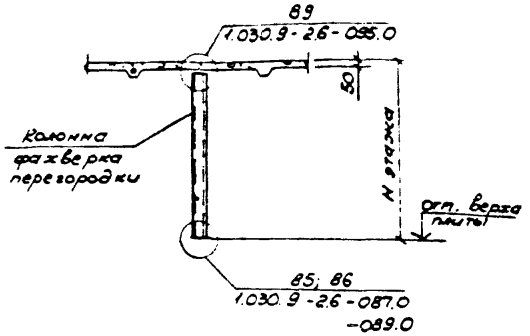

Схема III

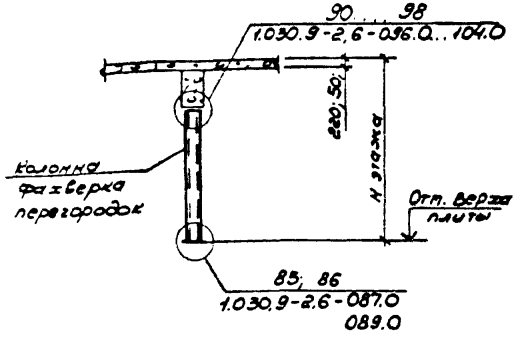

Местоположение фахверковой стойки		Высота этажа, м	Тип здания по серии															
			Серия 1.020-1/83				По серии 1.420-12								По серии 1.420-6			
			Под плитой перекрытия		Под ригелем высотой, мм		Под плитой перекрытия		Под плитой покрытия		Под ригелем высотой 800		Под ригелем покрытия высотой		Под плитой перекрытия		Под продольными ригелями	Под ригелем перекрытия
			Пустотной Схема I	Ребристой Схема II	450 Схема II	600 Схема II	Пустотной Схема I	Ребристой Схема II	I тип покрытия	II тип покрытия	I тип Схема II	II тип Схема II	600 I тип покрытия	800 II тип покрытия	Пустотной Схема I	Ребристой Схема II	h=800 Схема II	h=800 I тип Схема III
Поперечная перегородка	Не в створе колонн	3.6	СФ4	СФ5				СФ5	СФ7		СФ1							
		4.2	СФ9	СФ11														
		4.8	СФ14	СФ16				СФ16	СФ18	СФ15	СФ10	СФ6			СФ14	СФ16	СФ10	
		6.0	СФ22	СФ24				СФ24	СФ26	СФ23	СФ26	СФ17			СФ22	СФ24	СФ19	
		7.2						СФ30	СФ31	СФ29	СФ27	СФ25			СФ31	СФ30	СФ27	
	В створе колонн при пролете 12 м	3.6			СФ3	СФ2					СФ1							
		4.2			СФ8	СФ6												
		4.8			СФ13	СФ12					СФ10	СФ6					СФ10	
		6.0			СФ21	СФ20					СФ19	СФ17					СФ19	
		7.2									СФ27	СФ25					СФ27	
Продольная перегородка	Не в створе колонн	3.6			СФ3	СФ2					СФ1		СФ1					
		4.2			СФ8	СФ6												
		4.8			СФ13	СФ12					СФ10	СФ16	СФ10	СФ6				СФ10
		6.0			СФ21	СФ20					СФ19	СФ17	СФ19	СФ17				СФ19
		7.2									СФ27	СФ25	СФ27	СФ28				СФ27

При необходимости опирания панелей на колонну фахверка панелей перегородок применять соответствующую марку колонны с инвентарем * (см документ 23)

Нач. отд.	Светличный		
Гл. спец.	Капитульский		
Рук. гр.	Корунский		
Исполн	Фельдман		
Провер	Корунский		
Н. контр	Каптульский		

1.030.9-20-15

Ключ для подбора стальных колонн фахверка перегородок многоэтажных зданий промышленных предприятий.

Стадия	Лист	Листов
Р		1

ХАРЬКОВСКИЙ ПРОМСТРОЙНИИПРОЕКТ

Схема 1

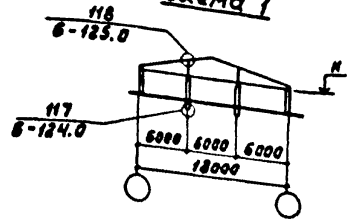

Схема 2

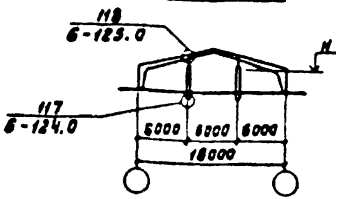

Схема 3

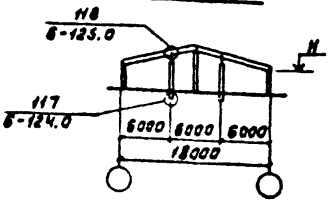

Схема 4

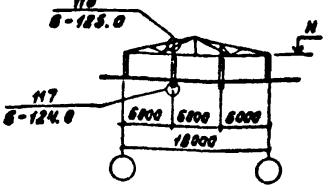

Схема 5

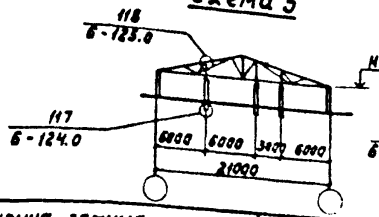

Схема 6

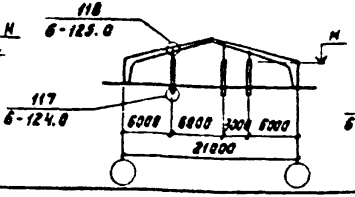

Схема 7

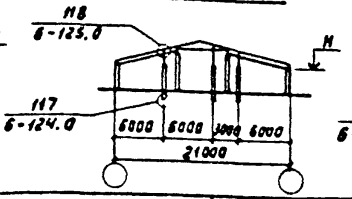

Схема 8

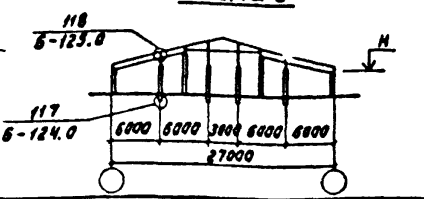

Ширина здания, м		18				21			27
Стропильная конструкция	тип	железобетонная ферма	железобетонная рама	железобетонные балки (9+9) м	стальная ферма	стальная ферма	железобетонная рама	железобетонные балки и ферма (7,5+6+7,5) м	железобетонные балки и ферма (9+9+9) м
	серия	1.063.1-1 Вып.1	1.822.1-2/82	1.862-2 Вып.1	1.860-5 Вып.1	1.860-5 Вып.1	1.822.1-2/82	1.862-2 Вып.1 1.063.1-1 Вып.2	1.862-2 Вып.1 1.063.1-1 Вып.2
N схемы		1	2	3	4	5	6	7	8
Отметка верха колонны каркаса H	2,4	СК 2-33-1-6	—	СК 2-42-1-2	СК 2-33-1-4	СК 2-33-1-4 СК 2-33-1-9	—	СК 2-42-1-1 СК 2-42-1-4	СК 2-42-1-2 СК 2-42-1-10
	2,7 2,95 для рамы	СК 2-36-1-6	СК 2-42-1-2	СК 2-42-1-3	СК 2-36-1-4	СК 2-36-1-4 СК 2-36-1-9	СК 2-42-1-2 СК 2-42-1-7	СК 2-42-1-2 СК 2-42-1-7	СК 2-48-1-1 СК 2-48-2-9
	3,0	СК 2-36-1-8	—	СК 2-48-1-2	СК 2-36-1-7	СК 2-36-1-7 СК 2-36-1-10	—	СК 2-48-1-1 СК 2-48-1-4	СК 2-48-1-2 СК 2-48-2-10
	3,6	СК 2-42-1-8	—	СК 2-48-1-5	СК 2-42-1-7	—	—	—	—

1. Колонна фахверка состоит из железобетонной колонны принимаемой по серии 1.823-1 вып. 1 и стальной насадки (см. документ 1.030.9-2.7-2-0.59.0)
2. На схемах плиты покрытия условно не показаны.
3. В ссылке на документ, где расположен узел, условно опущено обозначение серии 1.030.9-2

Нач.отд.	Котов	
Гл.констр.	Чудечкис	
Н.контр.	Кузьмина	
Гл.спец.	Люхина	
Инженер	Станкевичене	
Гл.спец.	Лихина	

1.030.9-2.0-16

Ключ для подбора колонн фахверка поперечных перегородок зданий сельскохозяйственных предприятий

Стадия	Лист	Листов
Р		1

ГИПРОНИСЕЛЬХОЗ

Копировала Лигунова Формат А3

Расчетная схема колонны фахверка

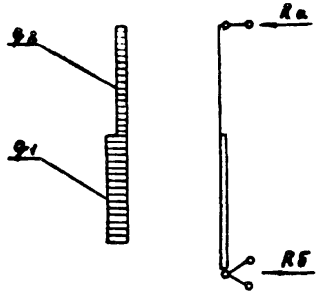

Схема колонны фахверка

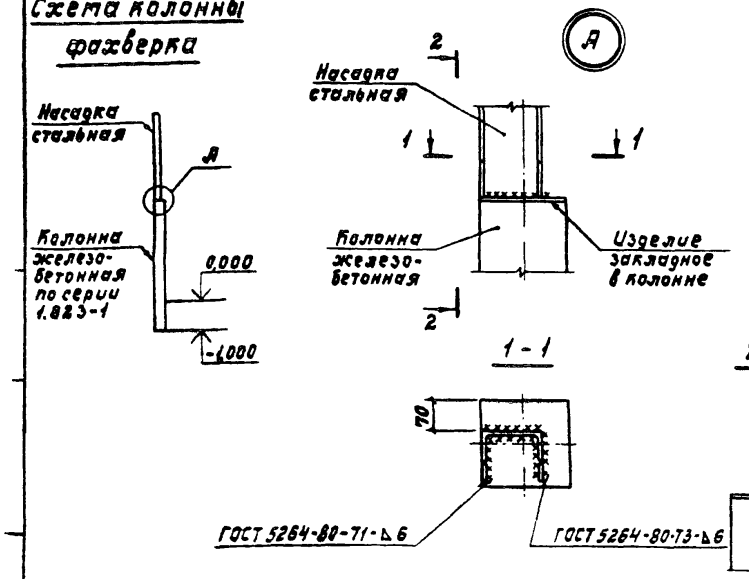

Марка колонны фахверка	Железобетонная колонна по серии 1.823-1	Марка стальной насадки документ 1.030.9-2.7-2-0.59.0	Нагрузка от скоростного напора ветра, т/п.м		Опорные реакции, т	
			q_1	q_2	R_a	$R_б$
СК 2-33-1-4	СК2-33-1	Н 4	0,16	0,08	0,28	0,22
СК 2-33-1-6		Н 6			0,28	0,23
СК 2-33-1-9		Н 9			0,30	0,26
СК 2-36-1-4	СК2-36-1	Н 4			0,30	0,25
СК 2-36-1-6		Н 6			0,31	0,25
СК 2-36-1-7		Н 7			0,31	0,26
СК 2-36-1-8		Н 8			0,32	0,27
СК 2-36-1-9		Н 9			0,32	0,28
СК 2-36-1-10		Н 10			0,33	0,30
СК 2-42-1-1	СК2-42-1	Н 1			0,34	0,25
СК 2-42-1-2		Н 2			0,34	0,26
СК 2-42-1-3		Н 3			0,35	0,28
СК 2-42-1-4		Н 4			0,35	0,29
СК 2-42-1-7		Н 7			0,36	0,31
СК 2-42-1-8		Н 8			0,37	0,33
СК 2-42-1-10		Н 10			0,38	0,35
СК 2-48-1-1	СК2-48-1	Н 1			0,38	0,29
СК 2-48-1-2		Н 2			0,39	0,31
СК 2-48-1-4		Н 4			0,40	0,34
СК 2-48-1-5		Н 5			0,40	0,35
СК 2-48-2-9	СК2-48-2	Н 9			0,41	0,38
СК 2-48-2-10		Н 10			0,42	0,40

Нач. отд.	Котов		
Гл. констр.	Цудечкис		
Н. контр.	Кузьмина		
Гл. спец.	Люхина		
Инж.	Епанешникова		
Гл. спец.	Люхина		

1.030.9-2.0-17

Расчетная схема и таблица расчетных нагрузок на колонны фахверка поперечных перегородок зданий сельскохозяйственных предприятий

Стадия	Лист	Листов
Р		1

ГИПРОНИСЕЛЬХОЗ

20434-01 58 Формат А3

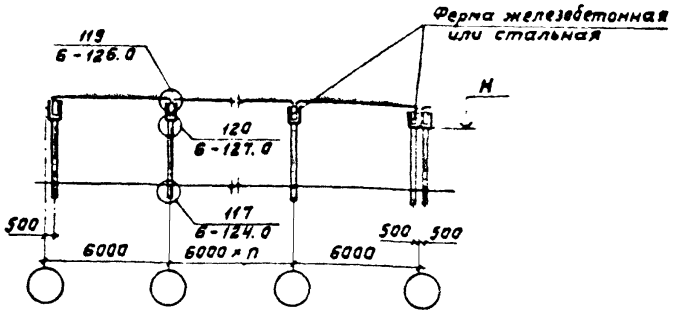

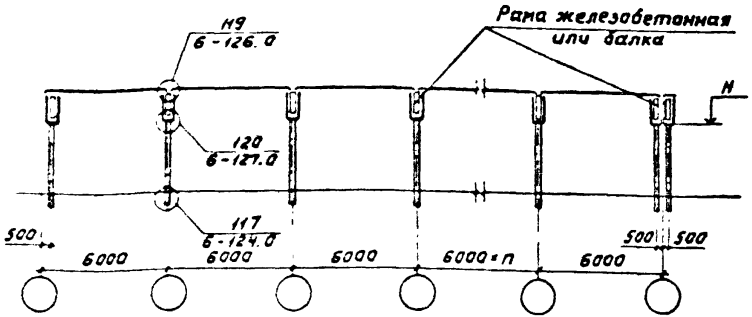

Ключ для подбора колонн фахверка

Ширина здания, м		18; 21		18 (9+9)	21 (7,5+6+7,5)	27 (9+9+9)
Стропильная конструкция	тип	Железобетонная ферма Стальная ферма	Железобетонная рама	Железобетонные балки	Железобетонные балки и железобетонная ферма	Железобетонные балки и железобетонная ферма
	серия	1.053.1-1 вып.1 1.860-5 вып.1	1.822.1-2/82	1.862-2 вып.1	1.862-2 вып.1 1.063.1-1 вып.1	1.862-2 вып.1 1.063.1-1 вып.1
Отметка верха колонны каркаса Н	2,4	СК 2-33-1	—	СК 2-42-1	СК 2-42-1	СК 2-42-1
	2,7 2,55 (для рамы)	СК 2-36-1	СК 2-42-1	СК 2-48-1	СК 2-42-1	СК 2-48-1
	3,0	СК 2-36-1	—	СК 2-48-1	СК 2-48-1	СК 2-48-1
	3,6	СК 2-42-1	—	СК 2-48-1	СК 2-48-1	СК 2-48-1

Таблица расчетных нагрузок

Марка колонны фахверка	Нагрузка от скоростного напора ветра, т/п.м		Опорные реакции, т	
	q_1	q_2	$R_а$	$R_б$
СК 2-33-1	0,16	0,08	0,23	0,28
СК 2-36-1			0,26	0,31
СК 2-42-1			0,33	0,36
СК 2-48-1			0,36	0,41

1. Марки колонн фахверка при железобетонной раме или железобетонных балках и ферме - даны из условия расположения продольной перегородки на расстоянии 6 м от наружной стены.
2. Расчетная схема колонны фахверка см. документ 1.030.9-2.0-17.
3. В ссылке на документ, где расположен узел, условно опущено обозначение серии 1.030.9-2.

Нач. отд.	Котов	
Гл. констр.	Цудечкис	
Н. контр.	Кузьмина	
Гл. спец.	Люхина	
Ст. инж.	Заргина	
Гл. спец.	Люхина	

1.030.9-2.0-18

Ключ для подбора и таблица расчетных нагрузок железобетонных колонн фахверка продольных перегородок зданий сельскохозяйственных предприятий

Стадия	Лист	Листов
Р		1

ГИПРОНИСЕЛЬХОЗ

20434-81 59

копировала Лизунова

Формат А3

п/п	Эскиз	Обозначение	Марка колонны	Размеры колонн, мм							Марка бетона	Расход материалов		Масса колонны, т
				H	L_1	L_2	a	в	c	d		Бетон, м³	Сталь, кг	
1	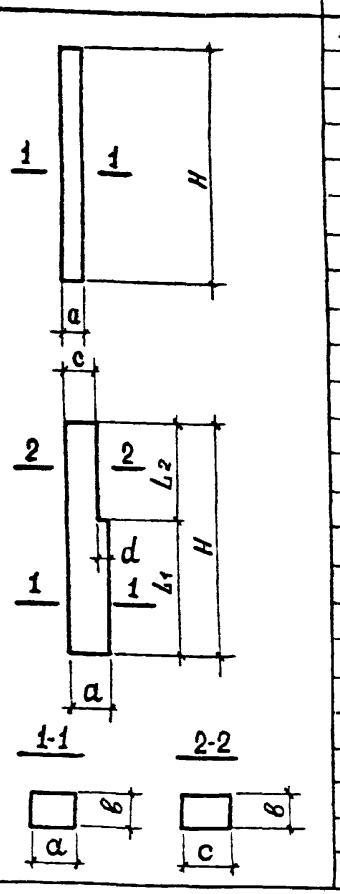	1.030.9-2.5-1.0	КБ1	3000	—	—	300	300	—	—	200	0,27	30,5	0,68
2		-01	КБ2	3600								0,32	33,0	0,81
3		-02	КБ3-1	4200								0,38	35,4	0,95
4		-03	КБ3-2	4200 (4100)								0,38	35,2	0,95
5		-04	КБ4	4450								0,4	44,1	1,0
6		-05	КБ5-1	4800								0,43	45,2	1,08
7		-06	КБ5-2										50,5	
8		-07	КБ6-1	5400								0,49	50,2	1,23
9		-08	КБ6-2	5400 (5300)								0,49	50,0	1,23
10		-09	КБ7	5650								0,5	51,2	1,27
11		-10	КБ8-1	6000								0,54	53,6	1,35
12		-11	КБ8-2										57,9	
13		-12	КБ9	6600 (6500)								0,59	56,7	1,49
14		-13	КБ10	6850	—	—	400		—	—		0,82	58,4	2,06
15		-14	КБ11-1	7200								0,86	58,9	2,16
16		-15	КБ11-2										62,8	
17		-16	КБ12	7800 (7700)								0,94	63,9	2,34
18		1.030.9-2.5-2.0	КБ13		4600	3200 (3100)			350	50		0,89	69,5	2,23
19		-01	КБ14		5200	2600 (2500)						0,90	69,7	2,25
20		1.030.9-2.5-1.0-17	КБ15	8050	—	—			—	—		0,97	69,8	2,42
21		1.030.9-2.5-2.0-02	КБ16-1		4600	3450			350	50		0,91	78,0	2,29
22		-03	КБ16-2										81,7	
23		-04	КБ17-1		5200	2850						0,92	77,8	2,30
24		-05	КБ17-2										81,5	

1. Размер в скобках принимать при высоте подстропильных ферм на опоре 700 мм.
2. Расход стали на колонны приведен без учета расхода стали на строповочные приспособления.

Гл.отд.	Бродский	
Н.контр.	Чуткова	
Гл.спец.	Корнецкий	
Ст.инж.	Чуткова	
Исполн.	Проценко	
Провер.	Чуткова	

1.030.9-2.0-19

Номенклатура железобетонных фахверковых колонн перегородок для одноэтажных зданий промышленных предприятий

Стадия	Лист	Листов
Р	1	5

ХАРЬКОВСКИЙ ПРОМСТРОЙНИИПРОЕКТ

NN п/п	Эскиз	Обозначение	Марка колонны	Размеры колонн, мм H	l_1	l_2	a	b	c	d	Марка бетона	Расход материалов: бетон, м³	сталь, кг	Масса колонны, т
25	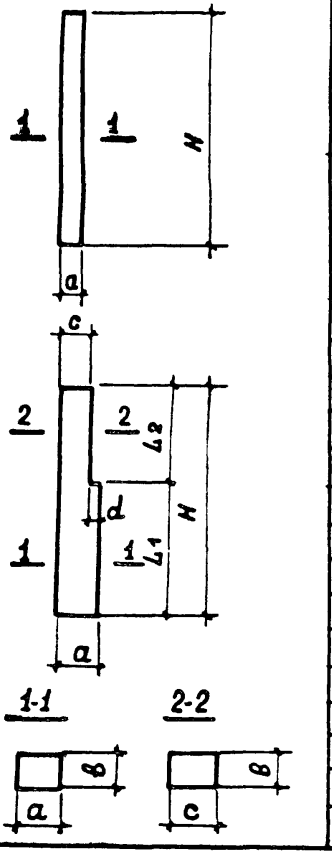	1.030.9- 2.5-1.0-18	КБ 18-1	8400	—	—	400	300	—	—	200	1,01	76,7	2,53
26		-19	КБ18-2										80,6	
27		-20	КБ 19	9000 (8900)								1,08	82,5	2,70
28		1.030.9- 2.5-2.0-06	КБ 20		5800	3200 (3100)			350	50		1,03	86,1	2,58
29		-07	КБ 21		5200	3800 (3700)						1,02	86,7	2,55
30		-08	КБ 22		6400	2600 (2500)						1,04	85,4	2,60
31		1.030.9- 2.5-1.0-21	КБ 23	9250	—	—		400	—	—		1,50	97,9	3,75
32		1.030.9- 2.5-2.0-09	КБ24-1		5800	3450			350	50		1,41	103,8	3,53
33		-10	КБ24-2										112,2	
34		-11	КБ25-1		5200	4050						1,40	104,4	3,50
35		-12	КБ25-2										112,8	
36		-13	КБ26-1		6400	2850						1,42	103,4	3,56
37		-14	КБ26-2										111,8	
38		-15	КБ 27	9300	4600	4700						1,39	78,7	3,49
39		-16	КБ 28		5200	4100						1,41	78,9	3,52
40		1.030.9- 2.5-1.0-22	КБ 29-1	9600	—	—			—	—		1,54	88,5	3,85
41		-23	КБ29-2										99,3	
42		-24	КБ30	10200 (10100)								1,63	94,2	4,08
43		1.030.9- 2.5-3.0	КБ 31		7000	3200 (3100)			300	100		1,50	105,9	3,76
44		-01	КБ32		6400	3800 (3700)						1,48	106,3	3,70
45		-02	КБ33		7600	2600 (2500)						1,53	105,7	3,83
46		1.030.9- 2.5-1.0-25	КБ34	10450	—	—	500		—	—		2,09	118,8	5,23
47		1.030.9- 2.5-3.0-03	КБ35-1		7000	3450			400	100		1,95	122,3	4,88
48		-04	КБ35-2										131,5	

№№ п/п	Эскиз	Обозначение	Марка колонны	Размеры колонн, мм							Марка бетона	Расход материалов		Масса колонны, т
				H	L1	L2	a	в	c	d		Бетон, м3	Сталь, кг	
49	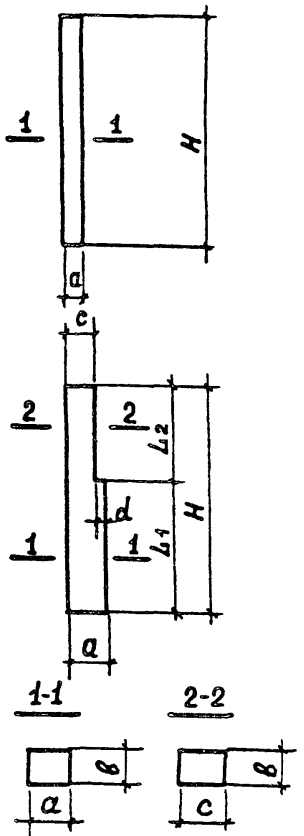	1.030.9-2.5-3.0-05	КБ36-1	10450	6400	4050	500	400	400	100	200	1,93	122.4	4,82
50		-06	КБ36-2										131,6	
51		-07	КБ37-1		7600	2850						1,98	122,4	4,94
52		-08	КБ37-2										131,6	
53		1.030.9-2.5-2.0-17	КБ38	10500	5800	4700			450	50		2,01	102,7	5,02
54		-18	КБ39		5200	5300						1,99	102,6	4,99
55		-19	КБ40		6400	4100						2,02	102,6	5,05
56		1.030.9-2.5-1.0-26	КБ41-1	10800	—	—			—	—		2,16	121,0	5,40
57		-27	КБ41-2										127,1	
58		1.030.9-2.5-2.0-20	КБ42	11100	4600	6500			450	50		2,09	107,6	5,23
59		-21	КБ43		5200	5900						2,10	104,2	5,26
60		1.030.9-2.5-1.0-28	КБ44	11400 (11300)	—	—			—	—		2,28	126,8	5,70
61		1.030.9-2.5-3.0-09	КБ45		8200	3200 (3100)			400	100		2,15	130,4	5,38
62		-10	КБ46		7600	3800 (3700)						2,13	130,3	5,32
63		1.030.9-2.5-4.0	КБ47						350	150		2,05	130,2	5,13
64		1.030.9-2.5-1.0-29	КБ48	11650	—	—			—	—		2,33	129,5	5,83
65		1.030.9-2.5-3.0-11	КБ49-1		8200	3450			400	100		2,19	133,1	5,48
66		-12	КБ49-2										142,3	
67		-13	КБ50-1		7600	4050						2,17	133,0	5,42
68		-14	КБ50-2										152,2	
69		1.030.9-2.5-4.0-01	КБ51-1						350	150		2,09	132,9	5,22
70		-02	КБ51-2										141,3	
71		1.030.9-2.5-3.0-15	КБ52	11700	7000	4700			400	100		2,15	109,8	5,38
72		-16	КБ53		6400	5300						2,13	108,9	5,32

1-1 2-2

1.030.9-2.0-19

Лист 3

NN п/п	Эскиз	Обозначение	Марка колонны	Размеры колонн, мм							Марка бетона	Расход материалов		Масса колонны, т
				H	L_1	L_2	a	в	c	d		Бетон, м³	Сталь, кг	
73	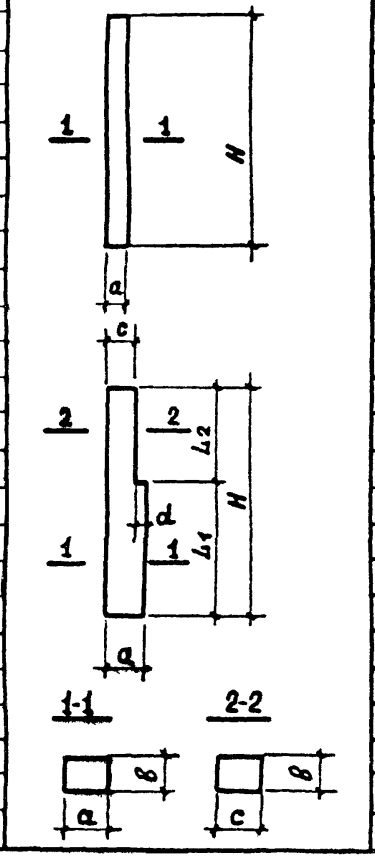	1.030.9-2.5-3.0-17	КБ 54	11 700	7600	4100	500	400	400	100	200	2.18	109.1	5.44
74		1.030.9-2.5-1.0-30	КБ 55-1	12000	—	—			—	—		2.4	131.9	6.00
75		-31	КБ 55-2										137.8	
76		1.030.9-2.5-2.0-22	КБ 56	12300	5800	6500			450	50		2.33	116.1	5.83
77		-23	КБ 57		5200	7100						2.32	116.0	5.80
78		-24	КБ 58		5400	5900						2.34	116.3	5.86
79		-32	КБ 59	12600 (12500)	—	—			—	—		2.52	159.9	6.30
80		1.030.9-2.5-4.0-03	КБ 60		9400	3200 (3100)			350	150		2.33	141.1	5.82
81		-04	КБ 61		8800	3800 (3700)						2.29	141.1	5.73
82		-05	КБ 62-1	12850	9400	3460						2.36	151.0	5.91
83		-06	КБ 62-2										139.4	
84		-07	КБ 63-1		8800	4050						2.33	151.5	5.82
85		-08	КБ 63-2										159.9	
86		1.030.9-2.5-1.0-33	КБ 64		—	—			—	—		2.57	162.9	6.43
87		1.030.9-2.5-3.0-18	КБ 65	12900	8200	4700			400	100		2.39	117.7	5.98
88		-19	КБ 66		7600	5300						2.37	117.6	5.92
89		1.030.9-2.5-4.0-09	КБ 67						350	150		2.26	116.2	5.66
90		1.030.9-2.5-1.0-34	КБ 68-1	13200	—	—			—	—		2.64	166.0	6.60
91		-35	КБ 68-2										172.1	
92		1.030.9-2.5-3.0-20	КБ 69	13500	7000	6500			400	100		2.44	144.7	6.10
93		-21	КБ 70		6400	7100						2.42	144.6	6.04
94		-22	КБ 71		7600	5900						2.46	144.6	6.16
95		1.030.9-2.5-1.0-36	КБ 72	13800 (13700)	—	—			—	—		2.76	172.3	6.90
96		1.030.9-2.5-4.0-10	КБ 73		10600	3200 (3100)			350	150		2.57	158.8	6.42

№№ п/п	Эскиз	Обозначение	Марка колонны	Размеры колонн, мм H	L_1	L_2	a	B	c	d	Марка бетона	Расход материалов: Бетон, м³	Сталь, кг	Масса колонны, т
97	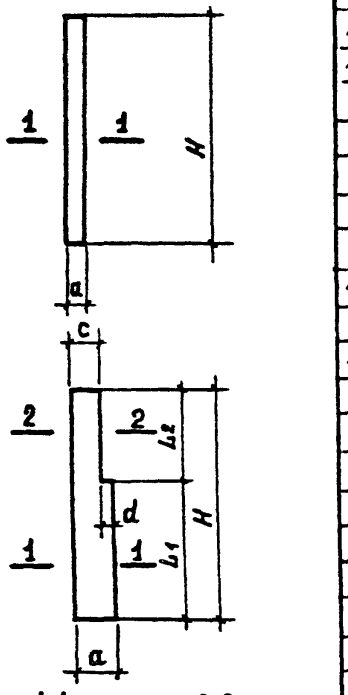	1.030.9-2.5-4.0-11	КБ 74	13800 (13700)	10000	3800 (3700)	500	400	350	150	200	2,53	159,1	6,38
98		1.030.9-2.5-1.0-37	КБ 75	14050	—	—	600		—	—		3,37	240,0	8,43
99		1.030.9-2.5-4.0-12	КБ 76-1		10600	8450			450	150		3,17	206,3	7,91
100		-13	КБ 76-2										212,1	
101		-14	КБ 77-1		10000	4050						3,13	205,3	7,82
102		-15	КБ 77-2										211,1	
103		-16	КБ 78	14100	9400	4700						3,10	171,8	7,76
104		-17	КБ 79		8800	5300						3,07	170,4	7,67
105		1.030.9-2.5-1.0-38	КБ 80-1	14400	—	—			—	—		3,46	249,1	8,64
106		-39	КБ 80-2										251,7	
107		1.030.9-2.5-3.0-23	КБ 81	14700	8200	6500			500	100		3,27	174,8	8,17
108		-24	КБ 82		7600	7100						3,24	173,7	8,11
109		1.030.9-2.5-4.0-18	КБ 83						450	150		3,10	173,0	7,76
110		-19	КБ 84	15300	10600	4700						3,39	211,7	8,48
111		-20	КБ 85		10000	5300						3,35	210,9	8,39
112		-21	КБ 86	15900	9400	6500						3,43	216,5	8,57
113		-22	КБ 87		8800	7100						3,39	215,2	8,48
114		-23	КБ 88	17100	10600	6500						3,71	274,9	9,29
115		-24	КБ 89		10000	7100						3,68	273,8	9,20

Схема I

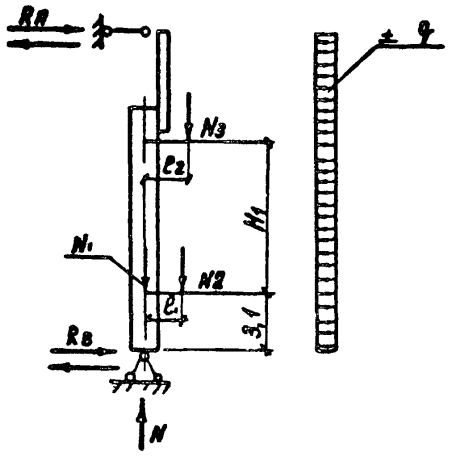

Схема II

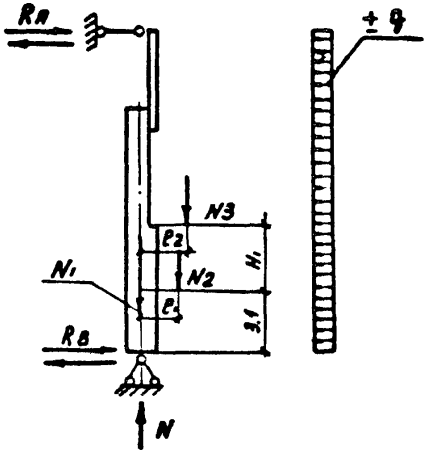

Схема III

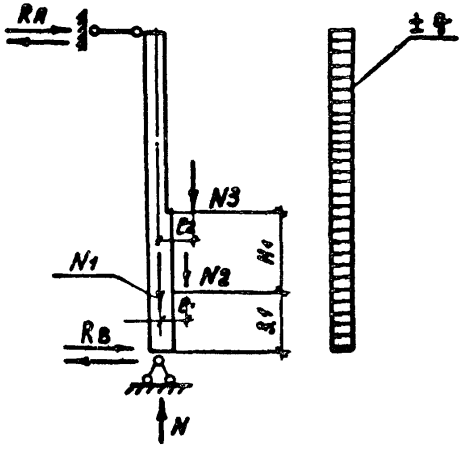

N п/п	Марка колонны	Марка стального элемента	Расчетная схема	H_1, м	e_1, м	e_2, м	Величина нагрузок на колонну: Ветер q, тс/п.м	Вес колонны N_1, тс	Вес панелей N_2, тс	Вес панелей N_3, тс	Величина опорных реакций: R_A, тс	R_B, тс	N, тс
1	КБ1	Т-7	I		—	—	0,132	0,70	—	—	0,3	0,3	0,7
2	КБ2	Т-7						0,84			0,3	0,3	0,8
3	КБ3-1	Т-7			0,19	—		0,99	2,92	—	0,4	0,4	3,9
4	КБ3-2	Т-3							5,42		0,5	0,5	6,4
5	КБ4	Т-3						1,04	5,91		0,5	0,5	7,0

Нач. отд	Бродский		
Н. контр.	Чумакова		
Гл. спец.	Коротецкий		
Рук. гр.	Чумакова		
Исполн.	Гурович		
Провер.	Чумакова		

1.030.9-2.0-20

Расчетные схемы и таблица расчетных нагрузок на железобетонные колонны фахверка перегородок одноэтажных зданий промышленных предприятий

Стадия	Лист	Листов
Р	1	5

ХАРЬКОВСКИЙ ПРОМСТРОЙНИИПРОЕКТ

N п/п	Марка колонны	Марка стального элемента	Расчетная схема	H_1, м	e_1, м	e_2, м	Величина нагрузок на колонну: Ветер q, тс/пог. м	Вес колонны N_1, тс	Вес панелей N_2, тс	Вес панелей N_3, тс	Величина опорных реакций: R_A, тс	R_B, тс	N, тс
6	КБ5-1	Т-11	I	—	0,19	—	0,132	1,12	5,96		0,54	0,54	7,1
7	КБ5-2	Т-1*							6,30		0,55	0,55	7,4
8	КБ8-1	Т-3						1,28	6,86		0,63	0,63	8,1
9	КБ6-2	Т-3							6,90		0,73	0,73	8,2
10	КБ 7	Т-3						1,32	7,38		0,77	0,77	8,7
11	КБ8-1	Т-11						1,40	7,02		0,76	0,76	8,4
12	КБ8-2	Т-1*							7,63		0,80	0,80	9,0
13	КБ9	Т-3		0,52				1,55	7,68	0,62	0,82	0,82	9,9
14	КБ10	Т-3		—				2,14	8,82		0,90	0,90	11,0
15	КБ11-1	Т-11						2,25	8,46		0,90	0,90	10,7
16	КБ11-2	Т-1*							9,29		0,96	0,96	11,5
17	КБ12	Т-3						2,43	9,72		0,90	0,90	12,1
18	КБ13	Т-3	II	1,5	0,24	0,19		2,32	1,80	7,94	0,91	0,91	12,1
19	КБ14	Т-3		2,1				2,34	2,52	7,22	0,92	0,92	
20	КБ15	Т-3	I			—		2,52	10,30	—	1,00	1,00	12,8
21	КБ16-1	Т-4	II	1,5		0,19		2,38	1,80	8,58	0,93	0,93	
22	КБ16-2										0,93	0,93	
23	КБ17-1	Т-4		2,1				2,39	2,52	7,86	0,86	0,86	
24	КБ17-2										0,86	0,86	
25	КБ18-1	Т-11	I			—		2,63	9,9	—	0,90	0,90	12,5
26	КБ18-2	Т-1*		0,54					10,44	0,65	1,00	1,00	13,9
27	КБ19	Т-3		0,62		0,19		2,81		0,74	1,10	1,10	14,0
28	КБ20	Т-3	II	2,7				2,68	3,24	7,94	1,0	1,0	13,9

№ п/п	Марка колонны	Марка стального элемента	Расчетная схема	H_1, м	e_1, м	e_2, м	Величина нагрузок на колонну: Ветер q, тс/п.м	Вес колонны N_1, тс	Вес панелей N_2, тс	N_3, тс	Величина опорных реакций: R_A, тс	R_B, тс	N_0, тс
29	КБ21	Т-3	II	2,1	0,24	0,19	0,132	2,65	2,52	8,66	1,00	1,00	13,8
30	КБ22	Т-3		3,3				2,70	3,96	7,20	1,00	1,00	13,9
31	КБ23	Т-3	I	1,05		0,24		3,90	10,44	1,26	1,06	1,06	15,6
32	КБ24-1	Т-4	II	2,7		0,19		3,53	3,24	8,58	1,00	1,00	15,4
33	КБ24-2										1,00	1,00	
34	КБ25-1			2,1				3,67	2,52	9,3	1,03	1,03	15,5
35	КБ25-2										1,03	1,03	
36	КБ26-1			3,3				3,70	3,96	7,86	1,03	1,03	
37	КБ26-2										1,03	1,03	
38	КБ27	—	III	1,5				3,62	1,80	5,64	0,79	0,79	11,1
39	КБ28			2,1				3,66	2,52	4,92	0,79	0,79	
40	КБ29-1	Т-11	I	1,26	0,24	0,24		4,00	10,44	1,50	0,95	0,95	15,9
41	КБ29-2	Т-1*									1,10	1,10	
42	КБ30	Т-3		1,86				4,24		2,23	1,10	1,10	16,9
43	КБ31	Т-3	II	3,9		0,14		3,90	4,68	7,94	1,00	1,00	16,5
44	КБ32	Т-3		3,3				3,85	3,96	8,66	1,00	1,00	
45	КБ33	Т-3		4,5				3,98	5,40	7,20	1,08	1,08	16,6
46	КБ34	Т-3	I	2,25	0,29	0,29		5,44	10,44	2,70	1,20	1,20	18,6
47	КБ35-1	Т-4	II	3,9		0,19		5,08	4,68	8,58	1,10	1,10	18,3
48	КБ35-2										1,10	1,10	
49	КБ36-1	Т-4		3,3				5,01	3,96	9,3	1,10	1,10	
50	КБ36-2										1,10	1,10	

N п/п	Марка колонны	Марка стального элемента	Расчетная схема	H_1, м	c_1, м	c_2, м	Величина нагрузок на колонну				Величина опорных реакций		
							Ветер q, тс/п м	Вес колонны N1, тс	Вес панелей N2, тс	N3, тс	Ra, тс	Rв, тс	N, тс
51	КБ37-1	Т-4	II	4,5	0,29	0,19	0,132	5,13	5,4	7,86	1,15	1,15	18,4
52	КБ37-2										1,15	1,15	
53	КБ39	—	III	2,7		0,24		5,22	3,24	5,64	1,00	1,00	14,1
54	КБ39			2,1				5,19	2,52	6,36	1,10	1,10	
55	КБ40			3,3				5,25	3,96	4,92	0,9	0,9	
56	КБ41-1	Т-11	I	1,95		0,29		5,62	10,44	2,34	1,10	1,10	18,4
57	КБ41-2	Т-1*		2,64						3,17	1,30	1,30	19,2
58	КБ42	—	III	1,5		0,24		5,44	1,8	7,80	0,95	0,95	15,0
59	КБ43			2,1				5,47	2,52	7,08	0,95	0,95	15,1
60	КБ44	Т-3	I	3,02		0,29		5,93	10,44	3,62	1,25	1,25	20,0
61	КБ45	Т-3	II	5,1		0,19		5,60	6,12	7,94	1,10	1,10	19,7
62	КБ46			4,5				5,59	5,4	8,66	1,20	1,20	19,7
63	КБ47					0,14		5,53			1,10	1,10	16,6
64	КБ48	Т-3	I	3,45		0,29		6,06	10,44	4,14	1,30	1,30	20,6
65	КБ49-1	Т-4	II	5,1		0,19		5,70	6,12	8,58	1,20	1,20	20,4
66	КБ49-2										1,20	1,20	
67	КБ50-1			4,5		0,14		5,64	5,4	9,30	1,20	1,20	20,3
68	КБ50-2										1,20	1,20	
69	КБ51-1							5,43			1,10	1,10	20,1
70	КБ51-2										1,10	1,10	
71	КБ52	—	III	3,9		0,19		5,60	4,68	5,64	1,0	1,0	15,9
72	КБ53			3,3				5,53	3,96	6,36	1,0	1,0	

N п/п	Марка колонны	Марка стального элемента	Расчетная схема	H_1, м	e_1, м	e_2, м	Величина нагрузок на колонну: Ветер q, тс/п.м	Вес колонны N_1, тс	Вес панелей N_2, тс	Вес панелей N_3, тс	Величина опорных реакций R_A, тс	R_B, тс	N_0, тс
73	КБ54	—	III	4.5	0,24	0,19	0,132	5,88	5,40	4,92	0,96	0,96	16,2
74	КБ55-1	Т-11	I	3,46		0,29		6,49	10,44	4,16	1,20	1,20	21,1
75	КБ55-2	Т-1*		3,84						4,61	1,30	1,30	21,5
76	КБ56	—	III	2,7		0,24		6,06	3,24	7,80	1,0	1,0	17,1
77	КБ57			2,1				6,03	2,52	8,52	1,0	1,0	
78	КБ58			3,3				6,09	3,96	7,08	1,0	1,0	
79	КБ59	Т-3	I	4,2		0,29		6,55	10,44	5,06	1,1	1,1	22,0
80	КБ60	Т-3	II	6,3		0,14		6,05	7,56	7,92	1,20	1,20	21,5
81	КБ61	Т-3		5,7				6,00	6,84	8,66	1,44	1,44	21,5
82	КБ62-1	Т-4		6,3				6,15	7,56	8,58	1,30	1,30	22,3
83	КБ62-2										1,30	1,30	
84	КБ63-1	Т-4		5,7				6,05	6,84	9,30	1,26	1,26	22,2
85	КБ63-2										1,26	1,26	
86	КБ64	Т-3	I	4,65		0,29		6,69	10,44	5,58	1,40	1,40	22,7
87	КБ65	—	III	5,1		0,19		6,22	6,12	5,64	1,05	1,05	18,0
88	КБ66			4,5				6,16	5,4	6,36	1,04	1,04	
89	КБ67					0,14		5,89			1,04	1,04	17,7
90	КБ68-1	Т-11	I	4,45		0,29		6,86	10,44	6,22	1,40	1,40	22,5
91	КБ68-2	Т-1*		5,04						6,04	1,40	1,40	23,3
90	КБ69	—	III	3,9		0,19		6,34	4,68	7,80	1,10	1,10	18,8
93	КБ70			3,3				6,28	3,96	8,52	1,10	1,10	
94	КБ71			4,5				6,41	5,40	7,08	1,10	1,10	18,9

N п/п	Марка колонны	Марка стального элемента	Расчетная схема	H_1, м	ℓ_1, м	ℓ_2, м	Величина нагрузок на колонну: Ветер q, тс/п м	Вес колонны N_1, тс	Вес панелей N_2, тс	Вес панелей N_3, тс	Величина опорных реакций: R_A, тс	B_B, тс	$N_.$, тс
95	КБ 72	Т-3	I	5,42	0,29	0,29	0,132	7,18	10,44	6,50	1,40	1,40	24,1
96	КБ 73	Т-3	II	7,5		0,14		6,68	9,00	7,94	1,30	1,30	23,6
97	КБ 74	Т-3		6,9				6,58	8,28	8,66	1,30	1,30	23,5
98	КБ 75	Т-3	I	5,85		0,34		8,77	10,44	7,02	1,50	1,50	26,2
99	КБ 76-1	Т-4	II	7,5	0,34	0,19		8,23	9,0	8,58	1,40	1,40	25,8
100	КБ 76-2										1,40	1,40	
101	КБ 77-1			6,9				8,13	8,28	9,3	1,40	1,40	25,7
102	КБ 77-2										1,40	1,40	
103	КБ 78	—	III	6,3				8,07	7,56	5,64	1,20	1,20	21,3
104	КБ 79			5,7				7,98	6,84	6,36	1,20	1,20	21,2
105	КБ 80-1	Т-11	I	5,55		0,34		9,00	10,44	6,66	1,50	1,50	26,1
106	КБ 80-2	Т-1*		6,24						7,49	1,50	1,50	26,9
107	КБ 81	—	III	5,1	0,34	0,24		8,32	6,12	7,80	1,20	1,20	22,2
108	КБ 82			4,5				8,43	5,40	8,52	1,20	1,20	22,0
109	КБ 83					0,19		8,07			1,20	1,20	22,4
110	КБ 84			7,5				8,82	9,00	5,64	1,30	1,30	23,4
111	КБ 85			6,9				8,73	8,28	6,36	1,30	1,30	
112	КБ 86			6,3				8,91	7,56	7,80	1,30	1,30	24,3
113	КБ 87			5,7				8,82	6,84	8,52	1,25	1,25	24,2
114	КБ 88			7,5				9,66	9,00	7,80	1,40	1,40	26,5
115	КБ 89			6,9				9,57	8,28	8,62	1,40	1,40	26,5

Эскиз конструкции	Марка колонн	Основные габаритные размеры, мм						Масса кг
		H	h	a	b	$a_н$	$a_в$	
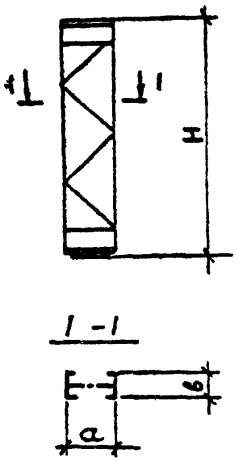	ТФ1	6200	–	300	160	–	–	296 / 247
	ТФ2	7400	–					335 / 277
	ТФ3	8600	–	400	200	–	–	517 / 402
	ТФ4	9800	–	500				588 / 457
	ТФ5	11000	–					642 / 485
	ТФ6	12200	–					697 / 534
	ТФ7	13400	–					757 / 579
	ТФ8	14600	–	600	220	–	–	897 / 673
	ТФ9	15800	–					972 / 726
	ТФ10	17000	–					1039 / 764
	ТФ11	18200	–					1084 / 811
	ТФ12	5650	–	300	160	–	–	278 / 233
	ТФ13	6850	–					317 / 262
	ТФ14	8050	–	400	200	–	–	422 / 357
	ТФ15	9250	–	500				478 / 403
	ТФ16	10450	–					560 / 440
	ТФ17	11650	–		200			675 / 519
	ТФ18	12850	–					724 / 553
	ТФ19	14050	–	600	220	–	–	870 / 654
	ТФ20	15250	–					939 / 701
	ТФ21	16450	–					1002 / 746
	ТФ22	17650	–					1059 / 782
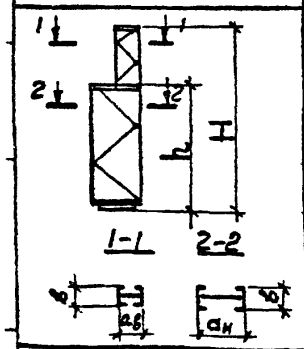	ТФ23	10450	7050	–	200	430	1200	654 / 514
	ТФ24	11650	8250					732 / 569
	ТФ25	12850	9450					786 / 608
	ТФ26	14050	10650					841 / 647
	ТФ27	11650	7050					737 / 574
	ТФ28	12850	8250					791 / 613
	ТФ29	14050	9450					846 / 652
	ТФ30	15250	10650	–	220			987 / 745
	ТФ31	16450	11850					1049 / 789
	ТФ32	17650	13050					1110 / 832

Марка стальных элементов	Сечение элементов	H элемента, мм	Масса, кг	Примечания
Т1; Т1*	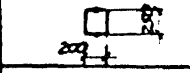	3480 / 3630	158 / 184	сварные сечения
Т2; Т2*		3480 / 3630	226 / 232	
Т3	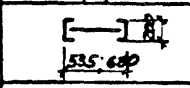	3830	279 / 230	
Т14		3830	250 / 214	
Т4	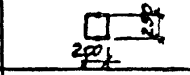	4200	178	сварное сечение
Т18		3650	160	
Т5	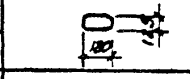	2660	63	гнутый профиль
Т6		3010	71	
Т7	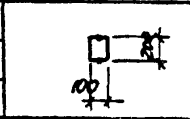	1770	40	сварное сечение
Т8		1400	32	
Т15		1570	37	
Т9	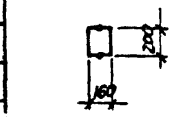	2960	91	
Т10		3380	118	сварное сечение
Т13		3810	128	
Т16		3070	77	
Т11	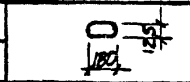	3650	91	гнутый профиль
Т17		3440	80	
Т12		2860	82	сварное сечение

1. В таблице в графе масса металла в числителе указан вес колонн из прокатных профилей, а в знаменателе – из гнутых профилей.
2. Стальные элементы с индексом* применяются с железобетонными фахверковыми колоннами.

Нач. отд	Светличный	
Гл. спец	Капитульский	
Рук. гр.	Корсунский	
Ст. инж.	Ярцева	
Исполн.	Зинченко	
Провер.	Ярцева	
Исполн.	Фельдман	
Н. контр	Капитульская	

1.030.9-2.0-21

Номенклатура стальных колонн фахверка и стальных элементов перегородок одноэтажных зданий промышленных предприятий.

Стадия	Лист	Листов
Р		1

Харьковский Промстройниипроект

Схема I

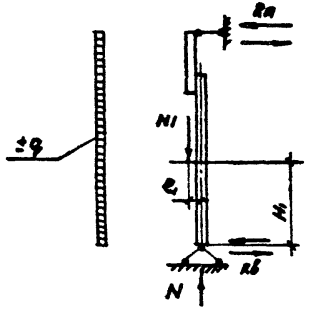

Схема II

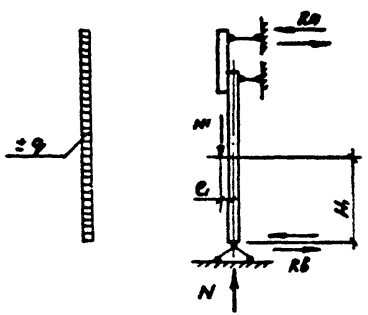

Схема III

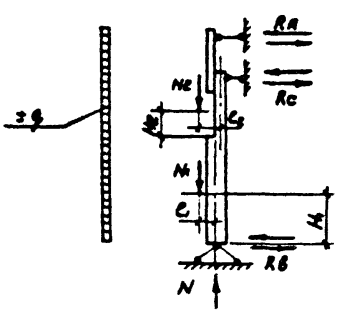

Схема IV

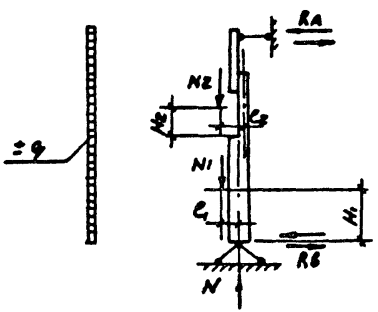

NN п.п.	Марка колонны	Марка стального элемента	Расчетная схема	H_1, м	H_2, м	e_1, м	e_2, м
1	ТФ1	Т1; Т2	I	3,1	—	0,22	—
2	ТФ2	Т1; Т2	I	6,4	—	0,22	—
3	ТФ3	Т1; Т2	I	6,4	—	0,27	—

Величина нагрузок на колонну			Величины опорных реакций			
Ветер	Вес панелей		R_A, тс	R_B, тс	R_c, тс	N, тс
q, тс/м. п.	N_1, тс	N_2, тс				
0,132	8,0	—	0,8	0,8	—	8,3
	5,3	—	0,8	0,8	—	5,6
	7,0	—	0,9	0,9	—	7,3

В расчетных схемах зафиксирована положение продольной силы которое определяет предельное (по несущей способности) состояние колонны. В конкретном проекте при расположении точки приложения силы иное фиксированной, необходимо производить поверочный расчет колонны.

Нач. отд.	Светличный		
Гл. спец.	Капитульский		
Рук. гр.	Корсунский		
Ст. инж.	Эриева		
Исполн.	Балакирева		
Провер.	Эриева		
Н. конт.	Капитульский		

1.030.9 - 2.0-22

Расчетные схемы колонн, таблица расчетных нагрузок на стальные колонны фахверка перегородок одноэтажных зданий промышленных предприятий.

Стадия	Лист	Листов
Р	1	4

Харьковский Промстройниипроект

NN п.п.	Марка колонны	Марка стального элемента	Расчетная схема	H_1 м	H_2 м	e_1 м	e_2 м	Величина нагрузок на колонну: Ветер q тс/м.п.	Вес панелей N1 тс	Вес панелей N2 тс	Величины опорных реакций: R_A тс	$R_Б$ тс	R_C тс	N тс
4	ТФ4	Т1; Т2	I	6,4	–	0,32	–	0,132	8,5	–	1.1	1,1	–	9.0
5	ТФ5	Т1; Т2	I	6,4	–	0,32	–		10,0	–	1.2	1,2	–	10,4
6	ТФ6	Т1; Т2	I	6,4	–	0,32	–		11,6	–	1,3	1,3	–	12.0
7	ТФ7	Т1; Т2	I	6,4	–	0,32	–		13.0	–	1,4	1,4	–	13,6
8	ТФ8	Т1; Т2	I	8,7	–	0,37	–		11,8	–	1,5	1,5	–	12,4
9	ТФ9	Т1; Т2	I	8,7	–	0,37	–		13,3	–	1,6	1,6	–	14.0
10	ТФ10	Т1; Т2	I	8,7	–	0,37	–		14,8	–	1,7	1,7	–	15,5
11	ТФ11	Т1; Т2	I	8,7	–	0,37	–		16,5	–	0,3	0,7	–	17,2
12	ТФ12	Т3	II	3,1	–	0,22	–		7,7	–	0,3	0,7	1,0	8,1
13	ТФ13	Т3	II	6,4	–	0,22	–		5,0	–	0,3	0,7	1,1	5,4
14	ТФ14	Т3	II	6,4	–	0,27	–		6,5	–	0,3	0,7	1,2	7,0
		Т4	I								0,8	0,8	–	
15	ТФ15	Т3	II	6,4	–	0,32	–		8,5	–	0,3	0,9	1,4	9.0
		Т4	I								1,1	1,1	–	

30434-01 73

NN п.п.	Марка колонны	Марка стального элемента	Расчетная схема	H_1 м	H_2 м	e_1 м	e_2 м
16	ТФ16	Т3	II	6,4	–	0,32	–
17	ТФ17	Т3	II	6,4	–	0,32	–
18	ТФ18	Т3	II	6,4	–	0,32	–
19	ТФ19	Т3	II	8,7	–	0,37	–
20	ТФ20	Т3	II	8,7	–	0,37	–
21	ТФ21	Т3	II	8,7	–	0,37	–
22	ТФ22	Т3	II	8,7	–	0,37	–
23	ТФ23	Т3	III	6,4	1,6	0,67	0,6
		Т4	IV				
24	ТФ24	Т3	III	6,4	1,6	0,67	0,6
		Т4	IV				
25	ТФ25	Т3	III	6,4	1,6	0,67	0,6
		Т4	IV				
26	ТФ26	Т3	III	8,7	1,6	0,67	0,6
		Т4	IV				
27	ТФ27	Т3	III	6,4	1,6	0,67	0,6
		Т4	IV				

Величина нагрузок на колонну			Величины опорных реакций			
Ветер	Вес панелей					
q тс/м.п.	N_1 тс	N_2 тс	R_A тс	R_B тс	R_C тс	N тс
0,132	9,6	–	0,3	1.0	1,4	10,2
	11.2	–	0,3	1.1	1,5	11.8
	12,7	–	0,3	1,2	1,6	13.3
	11.3	–	0,3	1,2	1,7	11,9
	12,8	–	0,3	1,3	1,9	13,4
	14,3	–	0,3	1,4	1,9	15.0
	16,0	–	0,3	1,5	2,0	16,6
	3,0	7,9	0,3	1,2	1,5	11,5
	4,6	7,9	0,3	1,2	1,5	13.0
	6,1	7,9	0,3	1.4	1.7	14,6
	4,6	7,9	0,3	1,2	1,5	13,2
	4,5	7,9	0,3	1,2	1,5	13,1

NN п.п	Марка колонны	Марка стального элемента	Расчетная схема	H_1 м	H_2 м	e_1 м	e_2 м
28	ТФ28	Т3	II	6,4	1,6	0,67	0,62
		Т4	IV				
29	ТФ29	Т3	II	8,7	1,6	0,67	0,62
		Т4	IV				
30	ТФ30	Т3	II	8,7	1,6	0,67	0,62
		Т4	IV				
31	ТФ31	Т3	II	8,7	1,6	0,67	0,62
		Т4	IV				
32	ТФ32	Т3	III	8,7	1,6	0,67	0,62
		Т4	IV				

Величина нагрузок на колонны			Величины опорных реакций			
Ветер	Вес панелей		R_A	R	R_C	N
q тс/м.п.	$N1$ тс	$N2$ тс	тс	тс	тс	тс
0,132	6.1	7.9	0,3	1.4	1.4	14,7
					–	
	4.6	7.9	0,3	1.2	1,2	13,2
					–	
	4.6	9.5	0,3	1,6	1,6	14,8
					–	
	6,3	9,5	0,3	1,8	1.8	16,4
					–	
	7,9	9,5	0,3	1,8	2,1	18,0
			1,9	1,9	–	

Эскиз конструкции	Марка колонн	Габаритные размеры, мм			Масса кг
		H	Сечение		
			а	в	
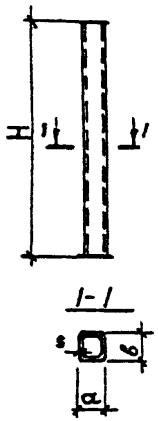	СФ 1	2670	100	100	43
	СФ 2	2870			46
	СФ 3	3020			48
	СФ 4	3250			51
	СФ 5	3420			54
	СФ 6	3470			54
	СФ 7	3520			55
	СФ 8	3620			56
	СФ 9	3850			59
	СФ 10	3870			59
	СФ 11	4020			62
	СФ 12	4070			63
	СФ 13	4220			65
	СФ 14	4450			68
	СФ 15	4520			69
	СФ 16	4620			70
	СФ 17	4670			71
	СФ 18	4720			72
	СФ 19	5070			77
	СФ 20	5270	90	125	72
	СФ 21	5420			74
	СФ 22	5650			77
	СФ 23	5780			79
	СФ 24	5820			79
	СФ 25	5870			80

Эскиз конструкции	Марка колонн	Габаритные размеры, мм			Масса кг
		H	Сечение		
			а	в	
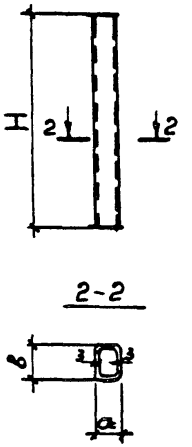	СФ 26	3920	120	160	81
	СФ 27	6270			85
	СФ 28	6850			92
	СФ 29	6920			93
	СФ 30	7020			94
	СФ 31	7120			95
	СФ 2*	2870			42
	СФ 3*	3020			43
	СФ 6*	3470			50
	СФ 8*	3620			51
	СФ 12*	4070			57
	СФ 13*	4220			59
	СФ 20*	5270			72
	СФ 21*	5420			74

Колонны фахверка с индексом * устанавливаются в стеновом ограждении, имеющем проемы.

Нач. отд	Светличный	
Гл. спец	Капитульский	
Рук гр	Корсунский	
Ст. инж	Зрцева	
Исполн.	Зинченко	
Провер	Зрцева	
Провер	Корсунский	
Н. контр	Капитульский	

1.030.9-2.0-23

Номенклатура стальных колонн фахверка перегородок многоэтажных зданий промышленных предприятий

Стадия	Лист	Листов
Р		1

Харьковский Промстройниипроект

Расчетная схема колонн фахверка	Марка колонн	H	Опорные реакции R_A тс	Опорные реакции R_B тс	N
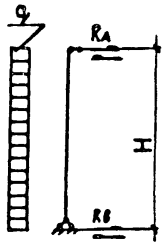	сф 1	2670	0,18	0,18	–
	сф 2	2870	0,19	0,19	–
	сф 3	3020	0,20	0,20	–
	сф 4	3250	0,22	0,22	–
	сф 5	3420	0,23	0,23	–
	сф 6	3470	0,23	0,23	–
	сф 7	3520	0,23	0,23	–
	сф 8	3620	0,24	0,24	–
	сф 9	3850	0,25	0,25	–
	сф 10	3870	0,26	0,26	–
	сф 11	4020	0,27	0,27	–
	сф 12	4070	0,27	0,27	–
	сф 13	4220	0,28	0,28	–
	сф 14	4450	0,29	0,29	–
	сф 15	4520	0,30	0,30	–
	сф 16	4620	0,31	0,31	–
	сф 17	4670	0,31	0,31	–
	сф 18	4720	0,31	0,31	–
	сф 19	5070	0,34	0,34	–
	сф 20	5270	0,35	0,35	–
	сф 21	5420	0,36	0,36	–
	сф 22	5650	0,37	0,37	–
	сф 23	5780	0,38	0,38	–
	сф 24	5820	0,38	0,38	–
	сф 25	5870	0,39	0,39	–

Расчетная схема колонн фахверка	Марка колонн	H	Опорные реакции R_A тс	Опорные реакции R_B тс	N
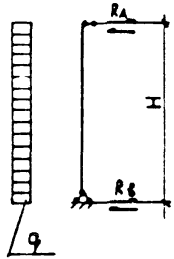	сф 26	5820	0,39	0,39	–
	сф 27	6270	0,41	0,41	–
	сф 28	6850	0,45	0,45	–
	сф 29	6920	0,46	0,46	–
	сф 30	7020	0,46	0,46	–
	сф 31	7120	0,47	0,47	–
	сф 2*	2870	0,24	0,24	–
	сф 3*	3020	0,25	0,25	–
	сф 6*	3470	0,29	0,29	–
	сф 8*	3620	0,30	0,30	–
	сф 12*	4070	0,34	0,34	–
	сф 13*	4220	0,35	0,35	–
	сф 20*	5270	0,44	0,44	–
	сф 21*	5420	0,45	0,45	–

Колонны фахверка с индексом * устанавливаются в стеновом ограждении, имеющем проемы.

Нач. отд.	Светличный		1.030.9-2.0-24
Гл. спец.	Калтульский		
Рук. гр.	Корсунский		
Ст. инж.	Зрцева		Расчетные схемы стальных колонн фахверка перегородок многоэтажных зданий промышленных предприятий.
Исполн.	Зинченко		Стадия: Р; Лист: ; Листов: 1
Пров.	Зрцева		Харьковский Промстройниипроект
Пров.	Корсунский		
Н. контр.	Калтульский		

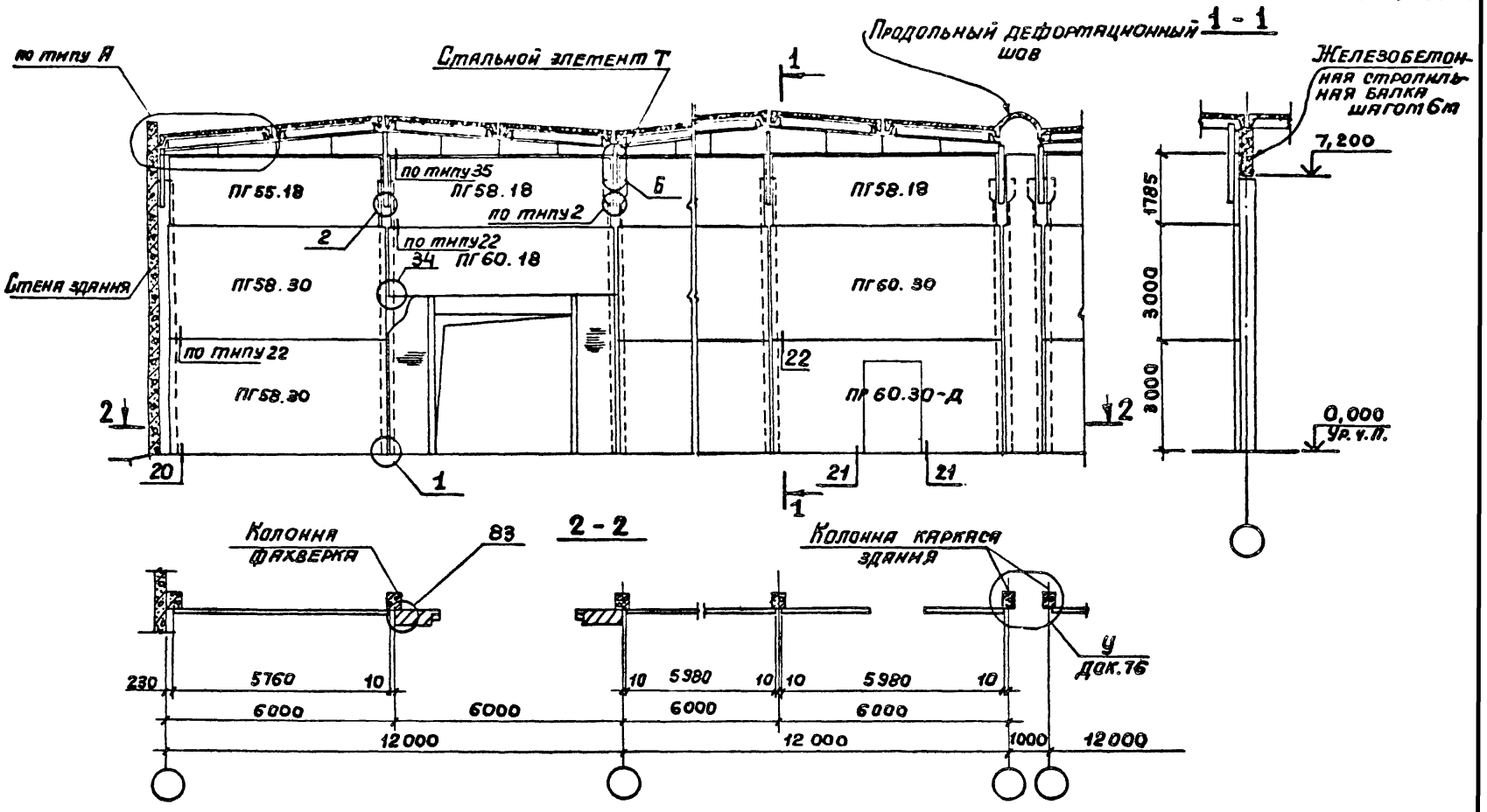

Нач.отд.	Бродский		
Н.контр.	Торотецкий		
Рук.гр.	Чумакова		
Исполнил	Фотничев		
Проверил	Чумакова		

1.030.9-2.0-25

Пример решения поперечной перегородки в одноэтажном здании высотой 7,2м без мостовых кранов

Стадия	Лист	Листов
Р		

ХАРЬКОВСКИЙ ПРОМСТРОЙНИИПРОЕКТ

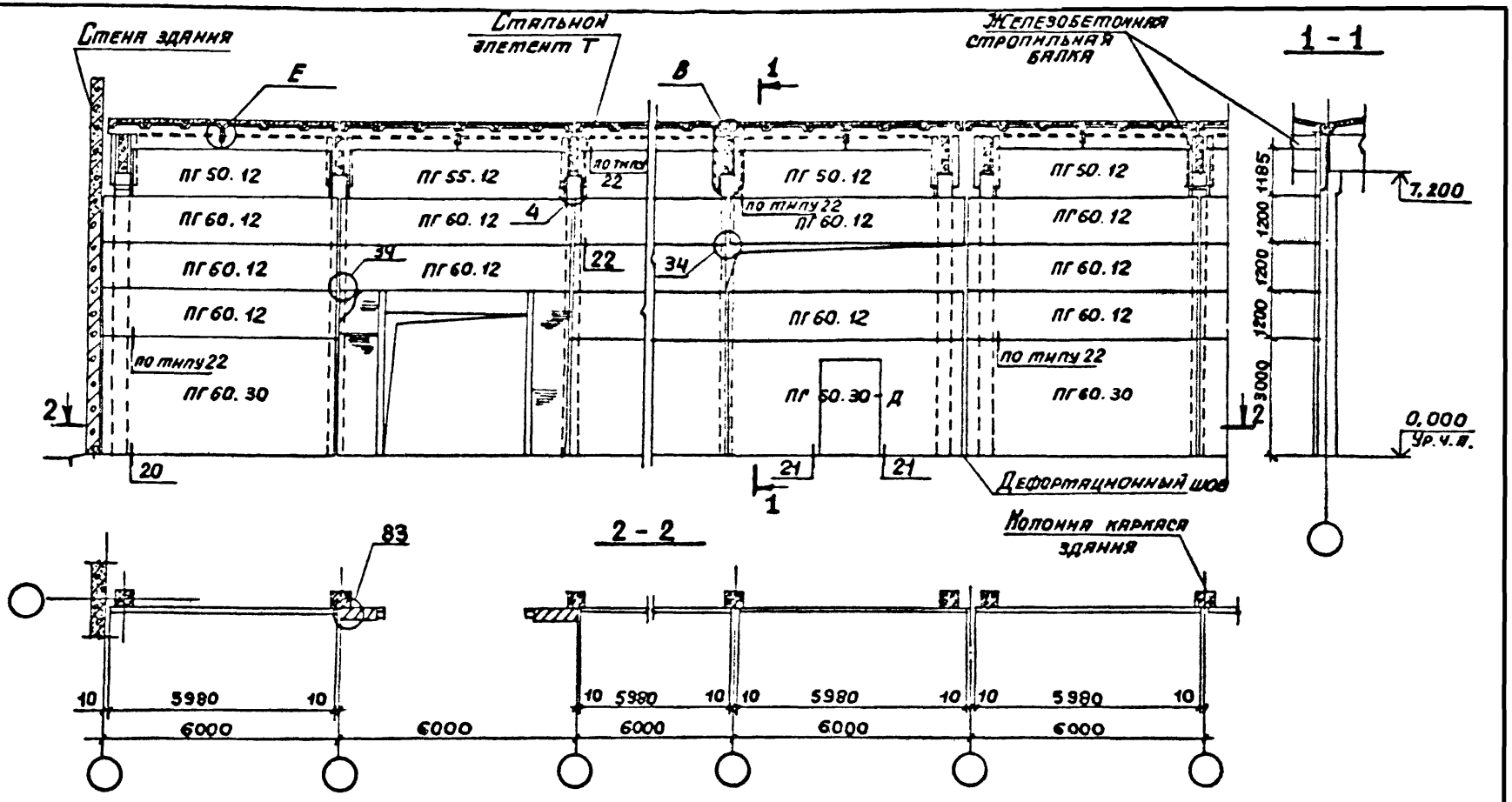

Нач. отд.	Бродский		
Н. контр.	Чуракова		
Гл. спец.	Коротецкий		
Рук. гр.	Чуракова		
Исполнил	Фотичев		
Проверил	Чуракова		

1.030.9-2.0-26

Пример решения продольной перегородки в одноэтажном здании высотой 7.2 м без мостовых кранов. Шаг колонн 6 м.

Стадия	Лист	Листов
Р		1

ХАРЬКОВСКИЙ ПРОМСТРОЙНИИПРОЕКТ

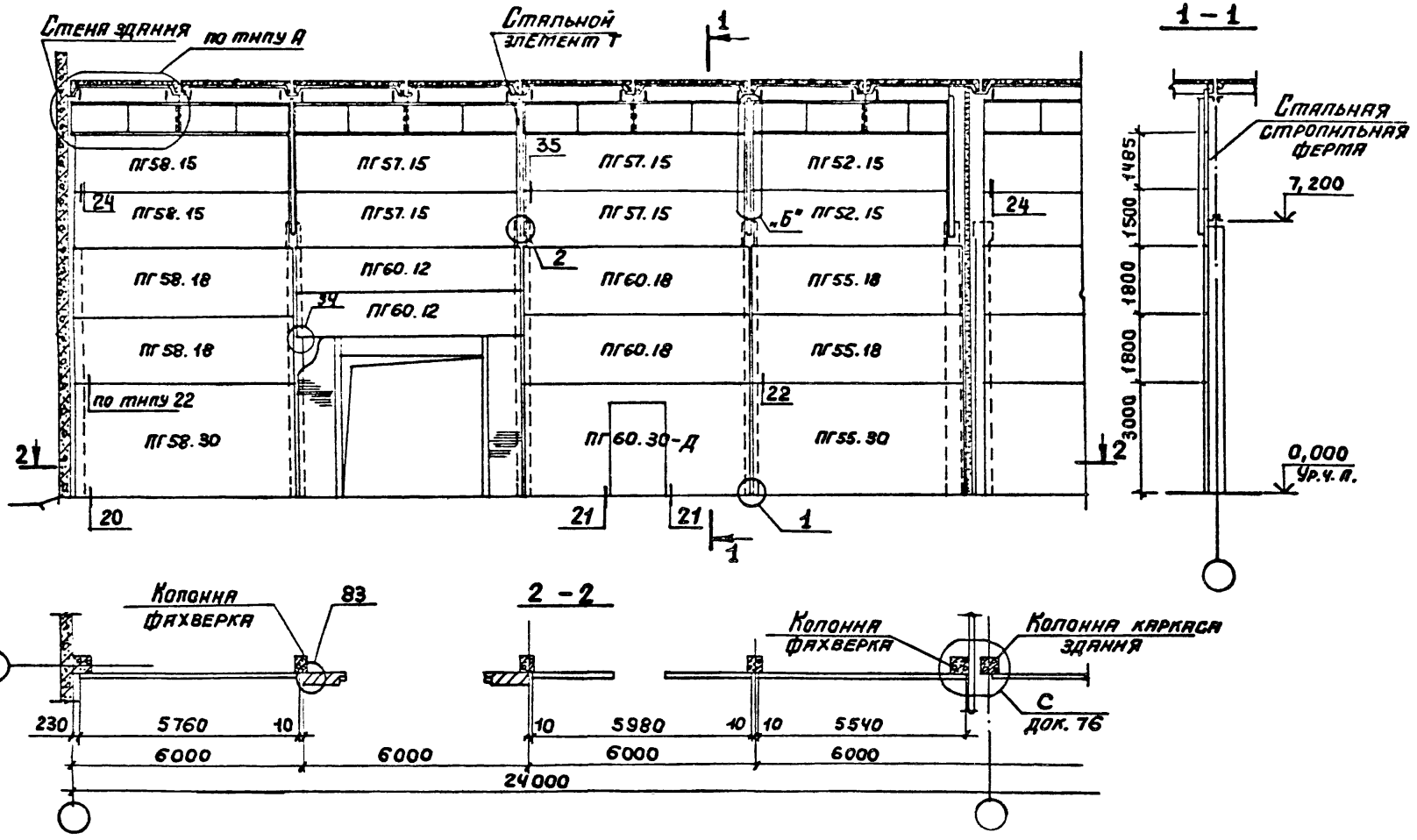

Нач. отд.	Бродский		
Н. контр.	Чупакова		
Гл. спец.	Коротецкий		
Рук. гр.	Чупакова		
Исполнил	Фомичев		
Проверил	Чупакова		

1.030.9-2.0-27

Пример решения поперечной перегородки в одноэтажном здании высотой 7,2 м без мостовых кранов Шаг колонн 6 м.

Стадия	Лист	Листов
Р		1

ХАРЬКОВСКИЙ ПРОМСТРОЙНИИПРОЕКТ

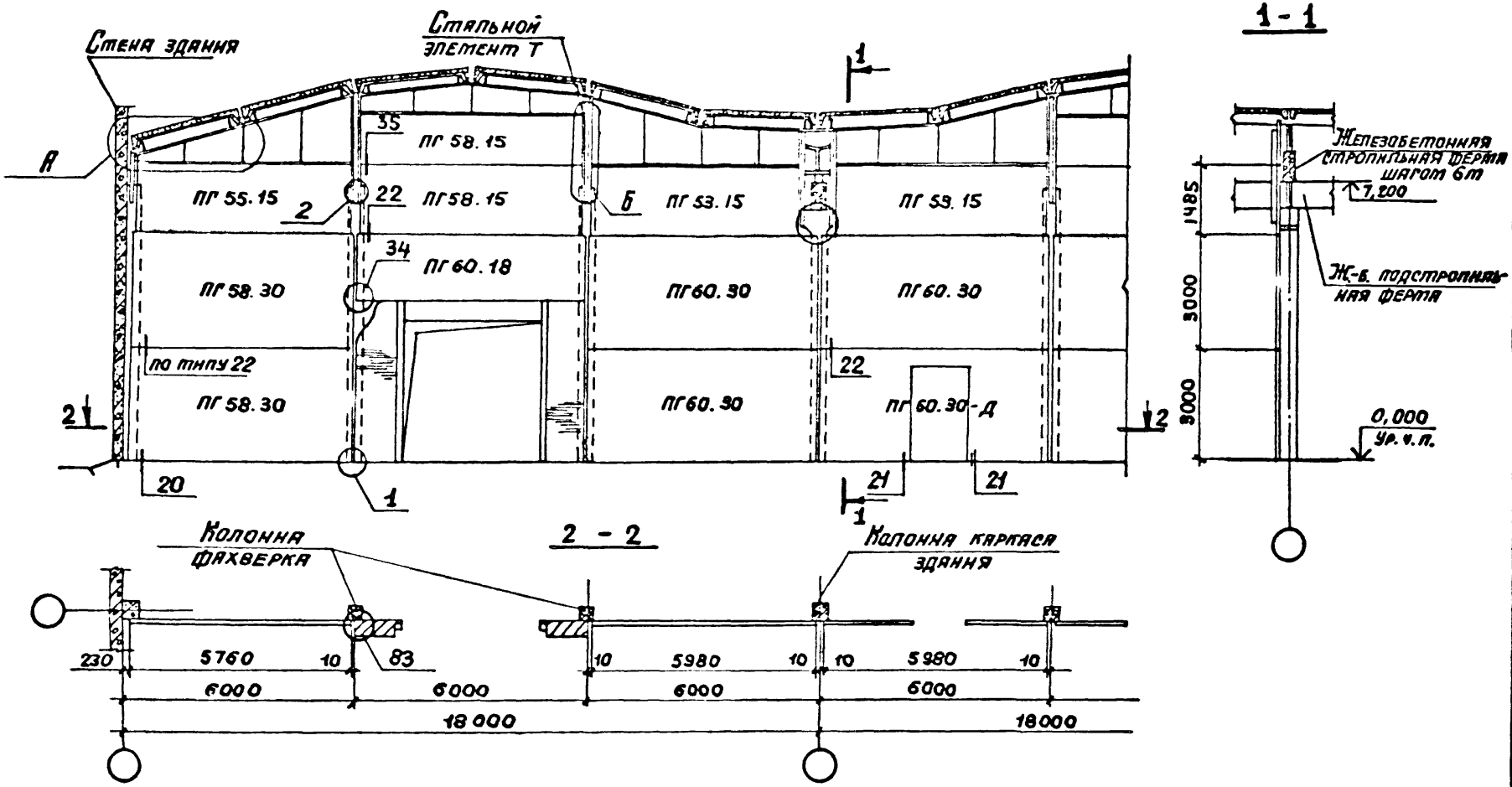

Фрагмент фасада верхней части перегородки дан на док. 71

Нач. отд.	Барский		
Н. контр.	Чуплакова		
Гл. спец.	Кортецкий		
Рук. гр.	Чуплакова		
Исполн.	Долгачев		
Разраб.	Чуплакова		

1.030.9-2.0-28

Пример решения поперечной перегородки в одноэтажном здании высотой 7,2 м. без мостовых кранов. Шаг средних колонн 12 м

Стадия	Лист	Листов
Р		1

ХАРЬКОВСКИЙ ПРОМСТРОЙНИИПРОЕКТ

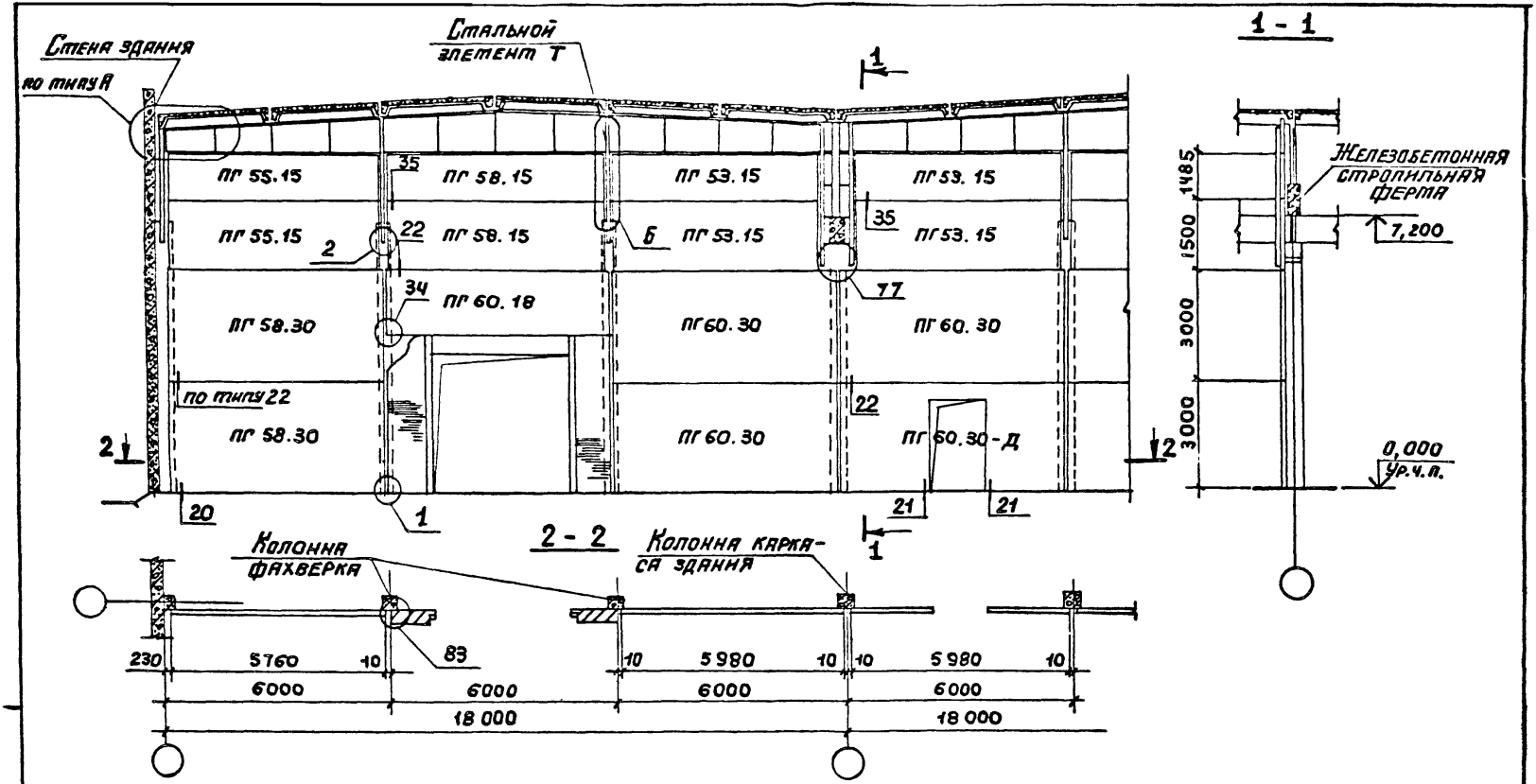

Нач. отд.	Бродский		
Н. контр.	Чумакова		
Гл. спец.	Коротецкая		
Рук. гр.	Чумакова		
Исполнил	Потапчев		
Проверил	Чумакова		

1.030.9-2.0-29

Пример решения поперечной перегородки в одноэтажном здании высотой 7,2 м без мостовых кранов

Стадия	Лист	Листов
Р		1

ХАРЬКОВСКИЙ ПРОМСТРОЙНИИПРОЕКТ

20434-01 82

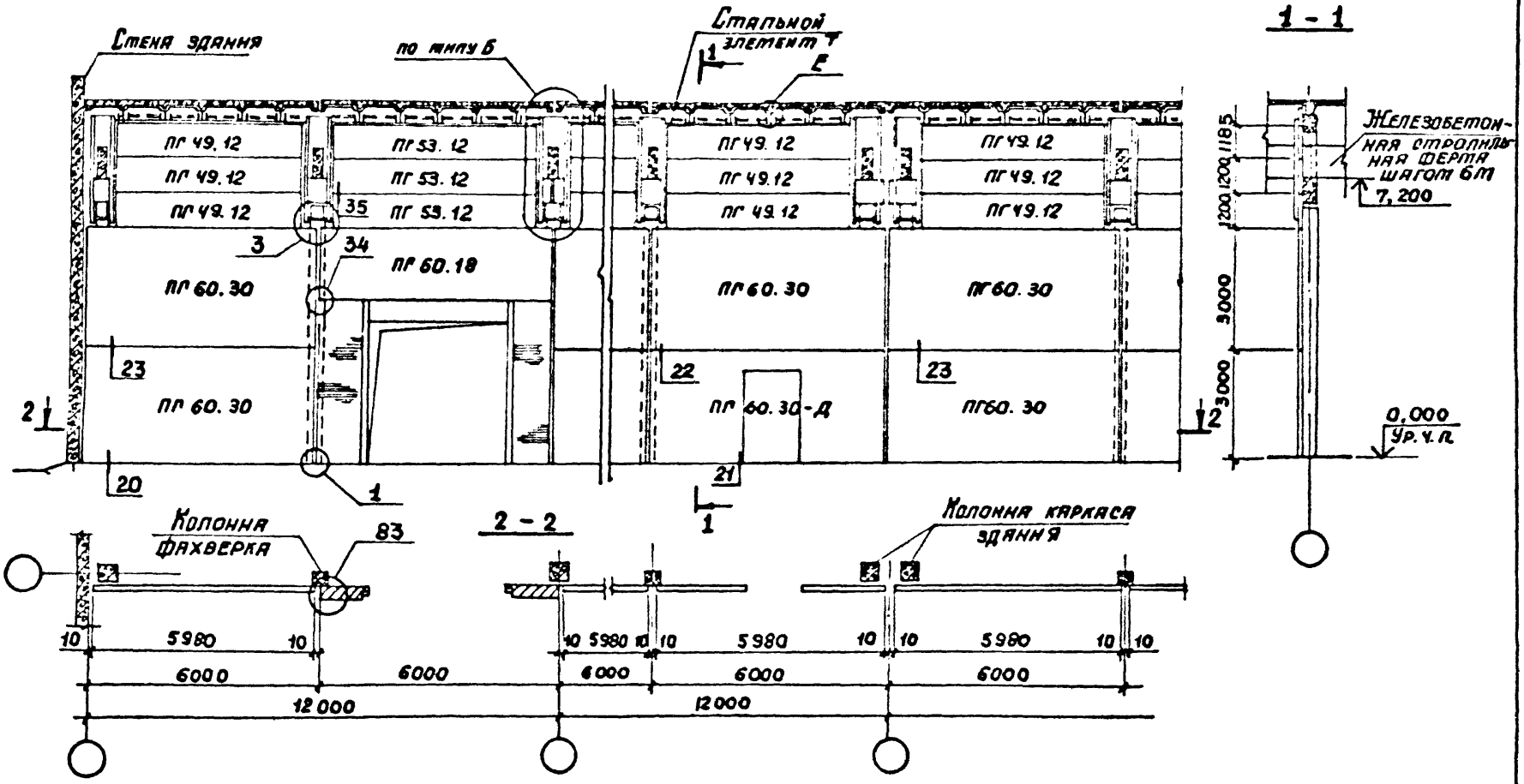

Нач.отд.	Бродский			1.030.9-2.0-30	
Гл.констр.	Чумакова				
Гл.спец.	Коротецкий				
Рук.гр.	Чумакова			Пример решения продольной перегородки в одноэтажном здании высотой 7,2 м без мостовых кранов	Стадия: Р; Лист: —; Листов: 1
Исполнил	Фотинчев				Харьковский Промстройниипроект
Проверил	Чумакова				

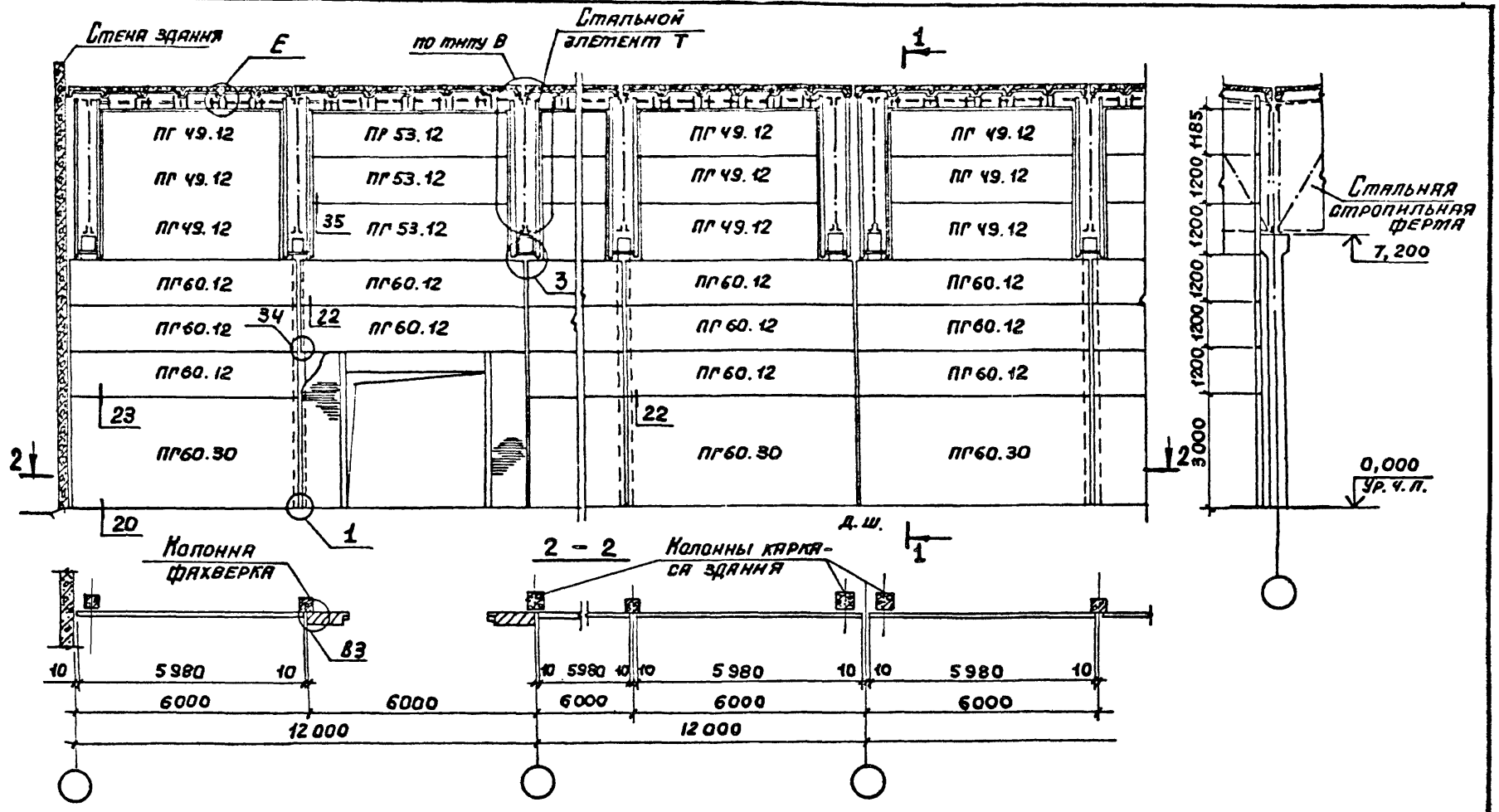

Нач. отд.	Бродский		
Н. контр.	Чумакова		
Гл. спец.	Коротецкий		
Рук. гр.	Чумакова		
Исполнил	Фомичев		
Проверил	Чумакова		

1.030. 9-2.0-31

Пример решения продольной перегородки в одноэтажном здании высотой 7,2 м без мостовых кранов

Стадия	Лист	Листов
Р		1

ХАРЬКОВСКИЙ ПРОМСТРОЙНИИПРОЕКТ

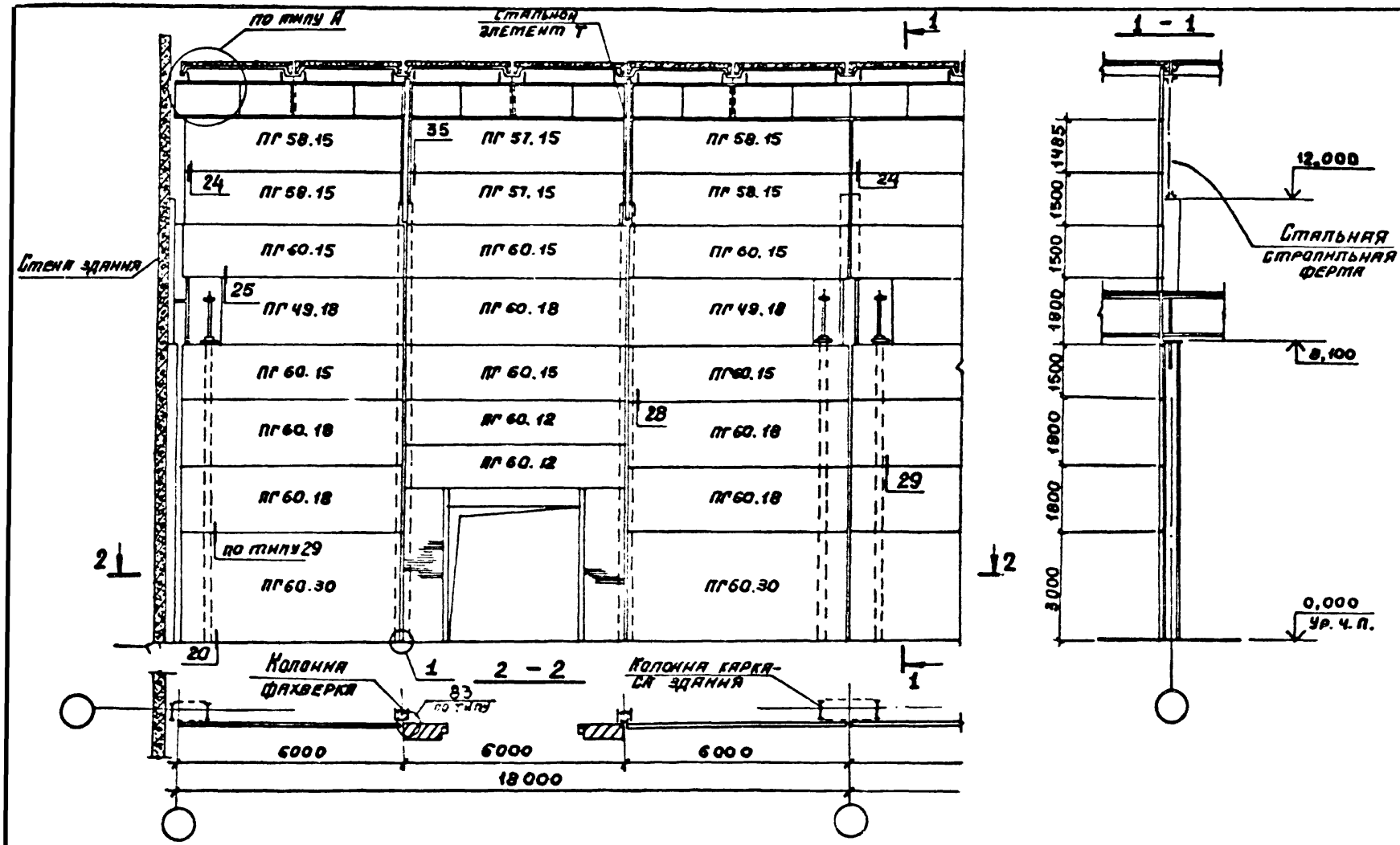

Нач. отд.	Бродский		
Н. контр.	Чутакова		
Гл. спец.	Коротецкий		
Рук. гр.	Чутакова		
Исполнил	Фотичев		
Проверил	Чутакова		

1.030.9-2.0-32

Пример решения поперечной перегородки в одноэтажном здании высотой 12,0 м с тостовыми кранами Q=20т, шагом колонн и стальных ферм 6 или 12 м

Стадия	Лист	Листов
Р		1

ХАРЬКОВСКИЙ ПРОМСТРОЙНИИПРОЕКТ

20434-01 85

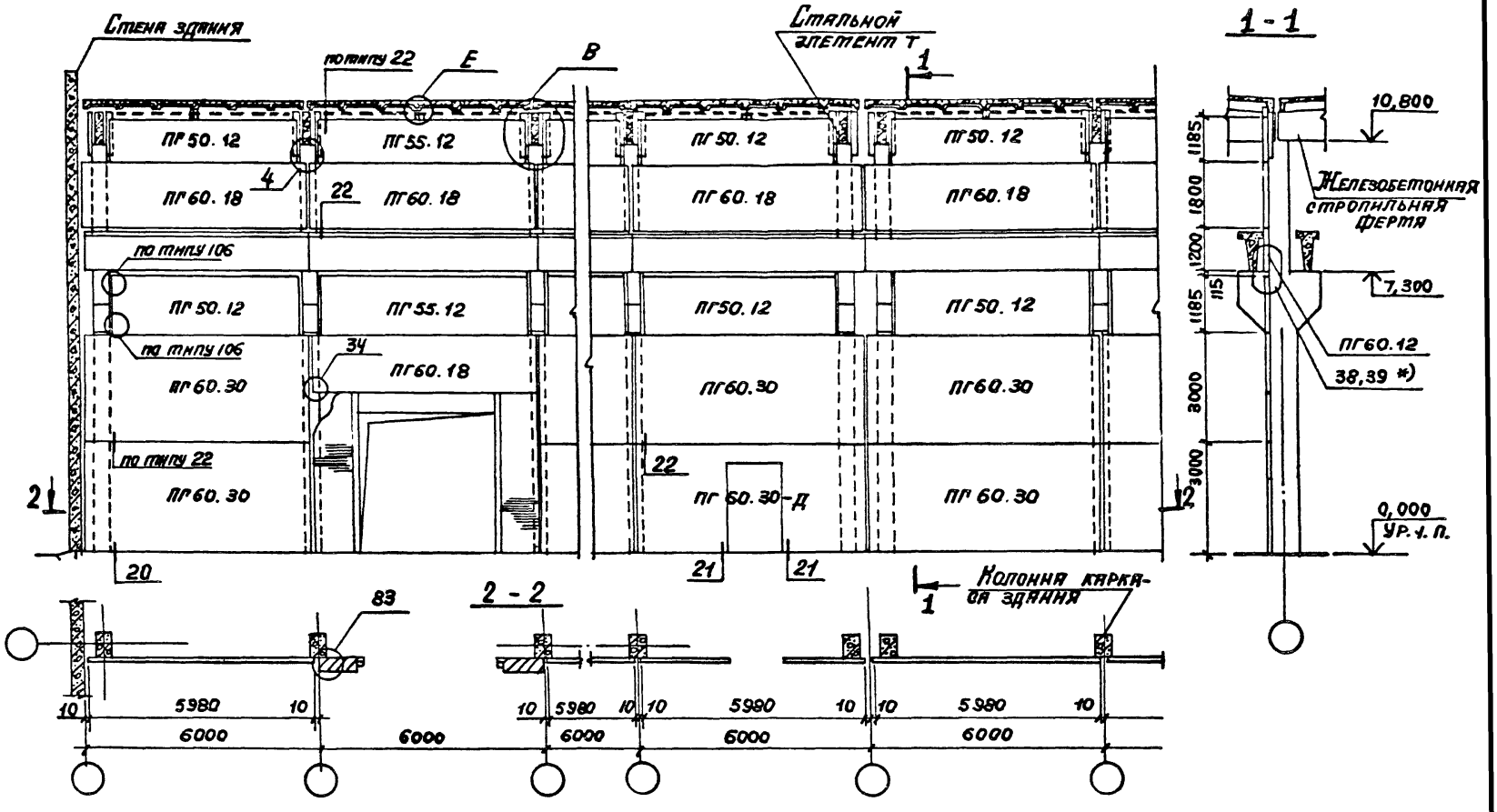

*) При высоте здания H ∠ 10,8 м принимать узел 38, при H = 10,8 м - узел 39.

Нач. отд.	Бродский		
Н. контр.	Чумакова		
Гл. спец.	Коротецкий		
Ст. инж.	Чумакова		
Исполнил	Фомичёв		
Проверил	Чумакова		

1.030.9-2.0-33

Пример решения продольной перегородки в одноэтажном здании высотой 10,8 м с мостовыми кранами Q = 10 т. Шаг колонн 6 м.

Стадия	Лист	Листов
Р		1

ХАРЬКОВСКИЙ ПРОМСТРОЙНИИПРОЕКТ

20434-01 86

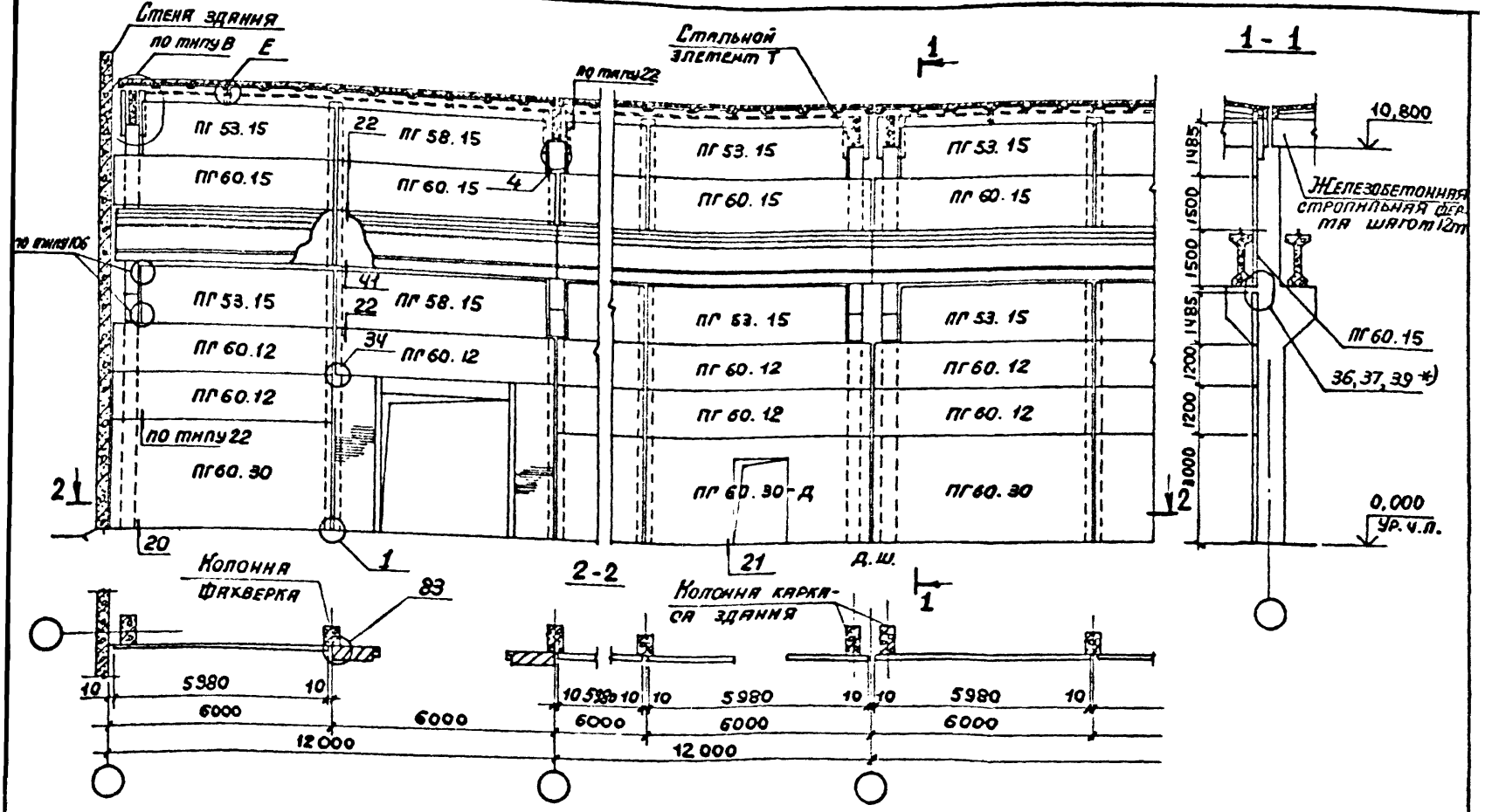

*) При высоте здания $H \geq 13{,}2$ т принимать узел 36, при $H = 10{,}8$; 12,0 т – узел 37, при $H < 10{,}8$ т – узел 39

Нач. отд.	Бродский		
Н. контр.	Кутякова		
Гл. спец.	Коротецкий		
Ст. инж.	Кутякова		
Исполн.	Домичев		
Проверил	Кутякова		

1.030.9-2.0-34

Пример решения продольной перегородки в одноэтажном здании высотой 10,8 т с мостовыми кранами $Q = 10$ т

Стадия	Лист	Листов
Р		1

ХАРЬКОВСКИЙ ПРОМСТРОЙНИИПРОЕКТ

20434-01 87

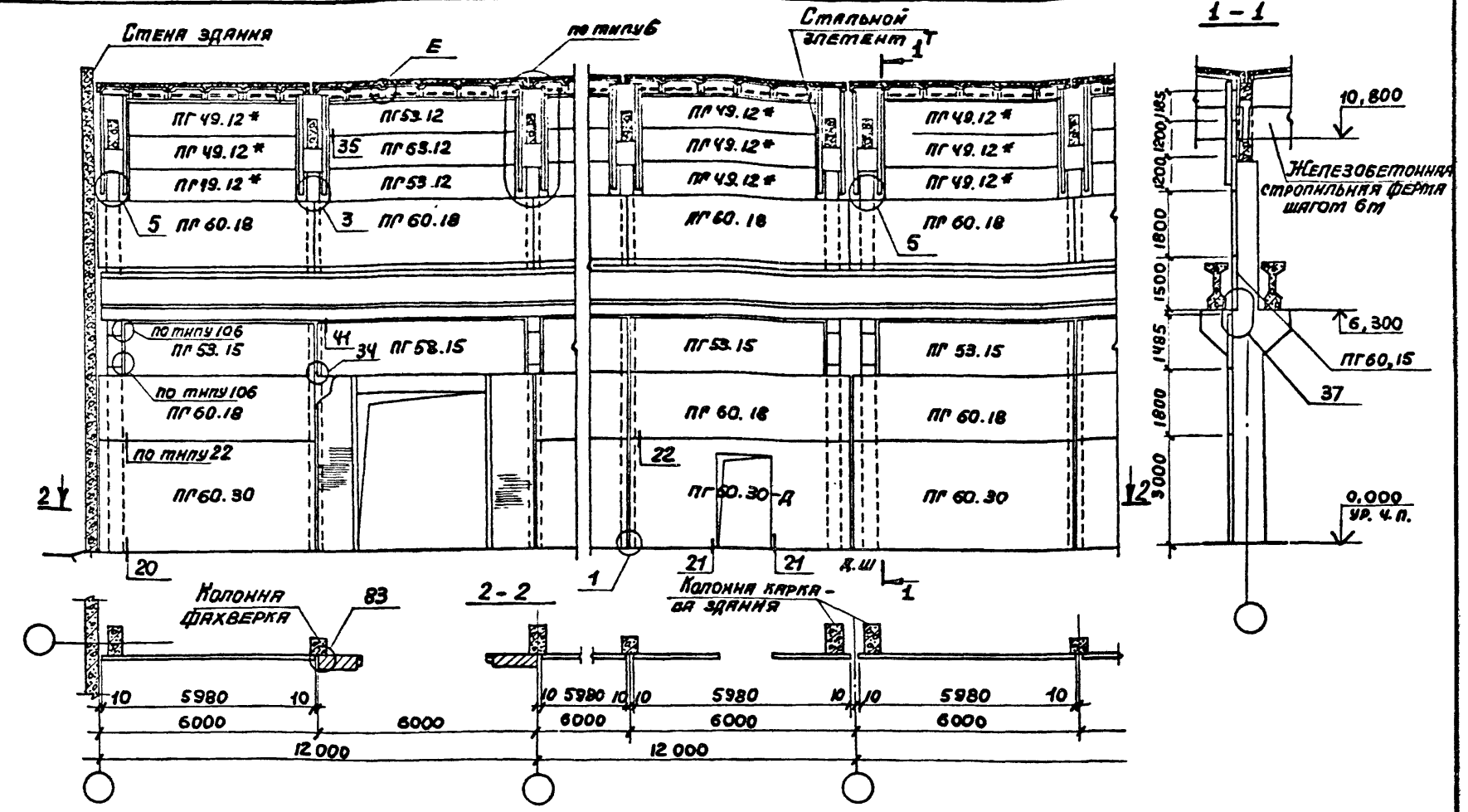

* Заполнение межферменного пространства панелями возможно только при ширине нижнего пояса стропильной фермы не более 300 мм и установке стального элемента Т по узлу 5.

Нач. отд.	Бродский		
Н. контр.	Чумакова		
Гл. спец.	Коротецкий		
Ст. инж.	Чумакова		
Исполнил	Фомичев		
Проверил	Чумакова		

1.030.9-2.0-35

Пример решения продольной перегородки в одноэтажном здании высотой 10,8 м с мостовыми кранами Q = 20 т

Стадия	Лист	Листов
Р		1

ХАРЬКОВСКИЙ ПРОМСТРОЙНИИПРОЕКТ

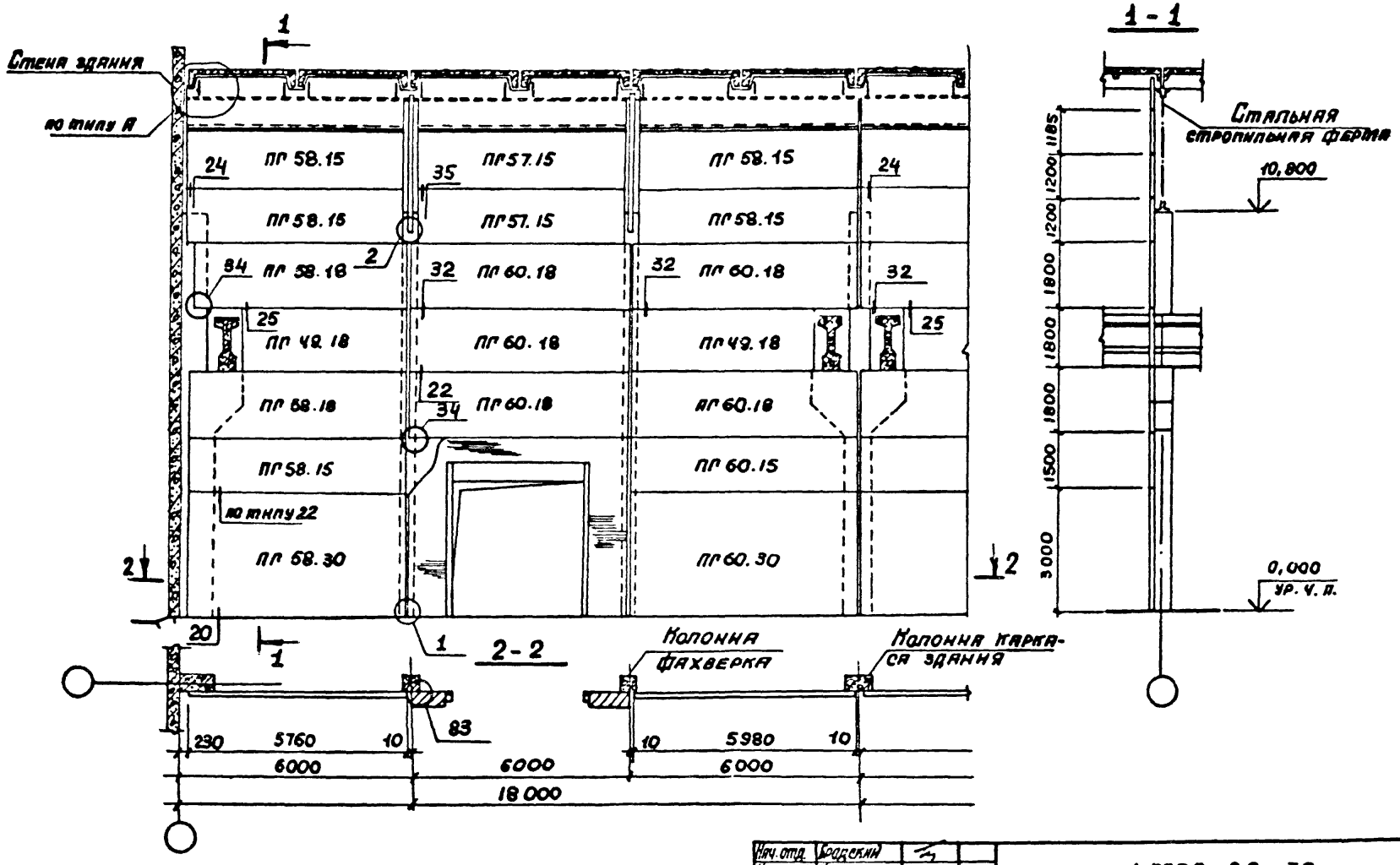

Нач. отд.	Бодекин		
Н. контр.	Чупакова		
Гл. спец.	Кротецкий		
Рук. гр.	Чупакова		
Исполнил	Фотничёв		
Проверил	Чупакова		

1.030.9-2.0-36

Пример решения поперечной перегородки в одноэтажном здании высотой 10,8 м с мостовыми кранами Q=20 т. Шаг колонн и стальных ферм покрытия 12 м.

Стадия	Лист	Листов
Р		1

ХАРЬКОВСКИЙ ПРОМСТРОЙНИИПРОЕКТ

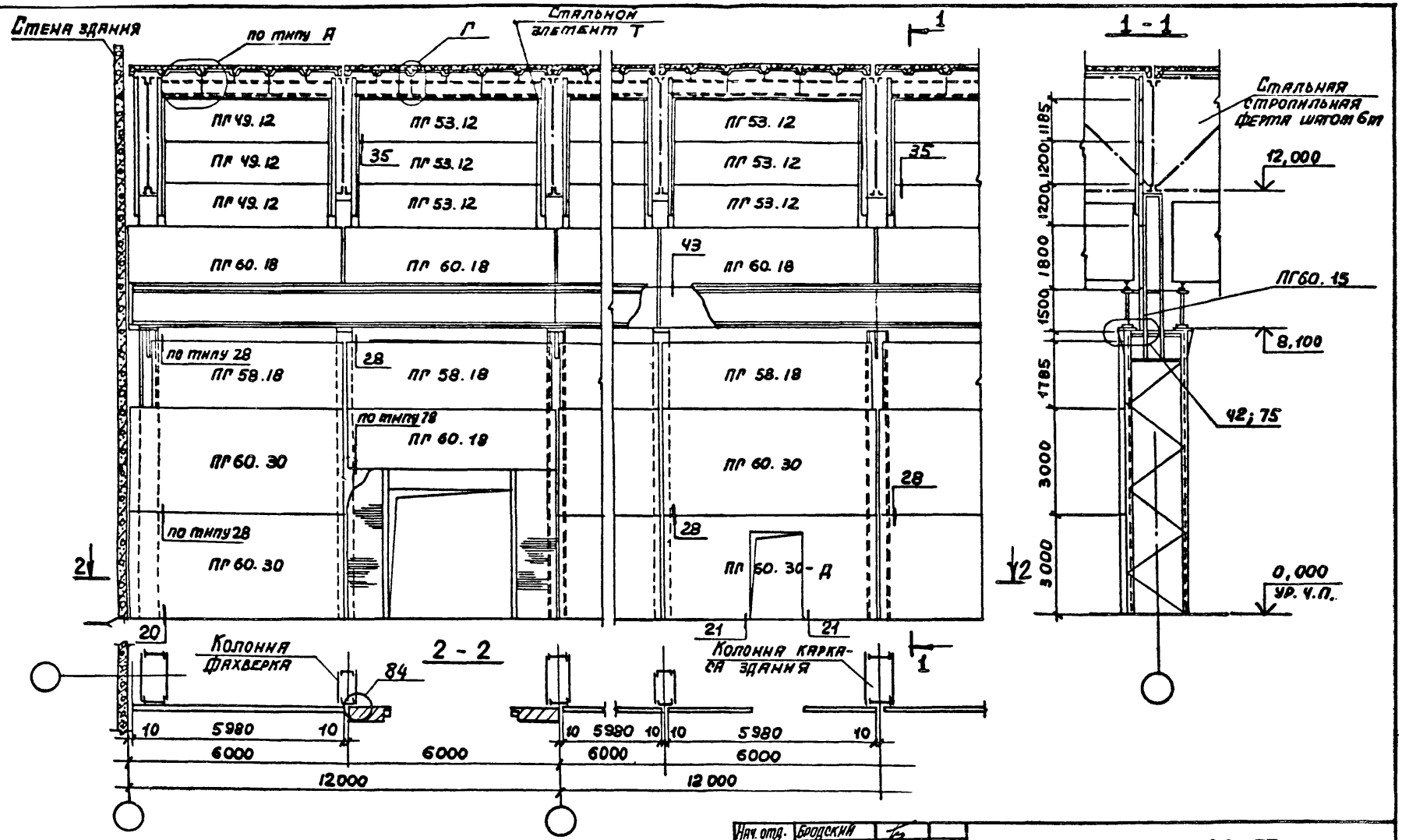

Нач. отд.	Бродский		
Н. контр.	Чуткова		
Гл. спец.	Коротецкий		
Рук. гр.	Чуткова		
Исполнил	Фотичев		
Проверил	Чуткова		

1.030.9-2.0.-37

Пример решения продольной перегородки в одноэтажном здании высотой 12 м с мостовыми кранами Q=20 т

Стадия	Лист	Листов
Р		1

ХАРЬКОВСКИЙ ПРОМСТРОЙНИИПРОЕКТ

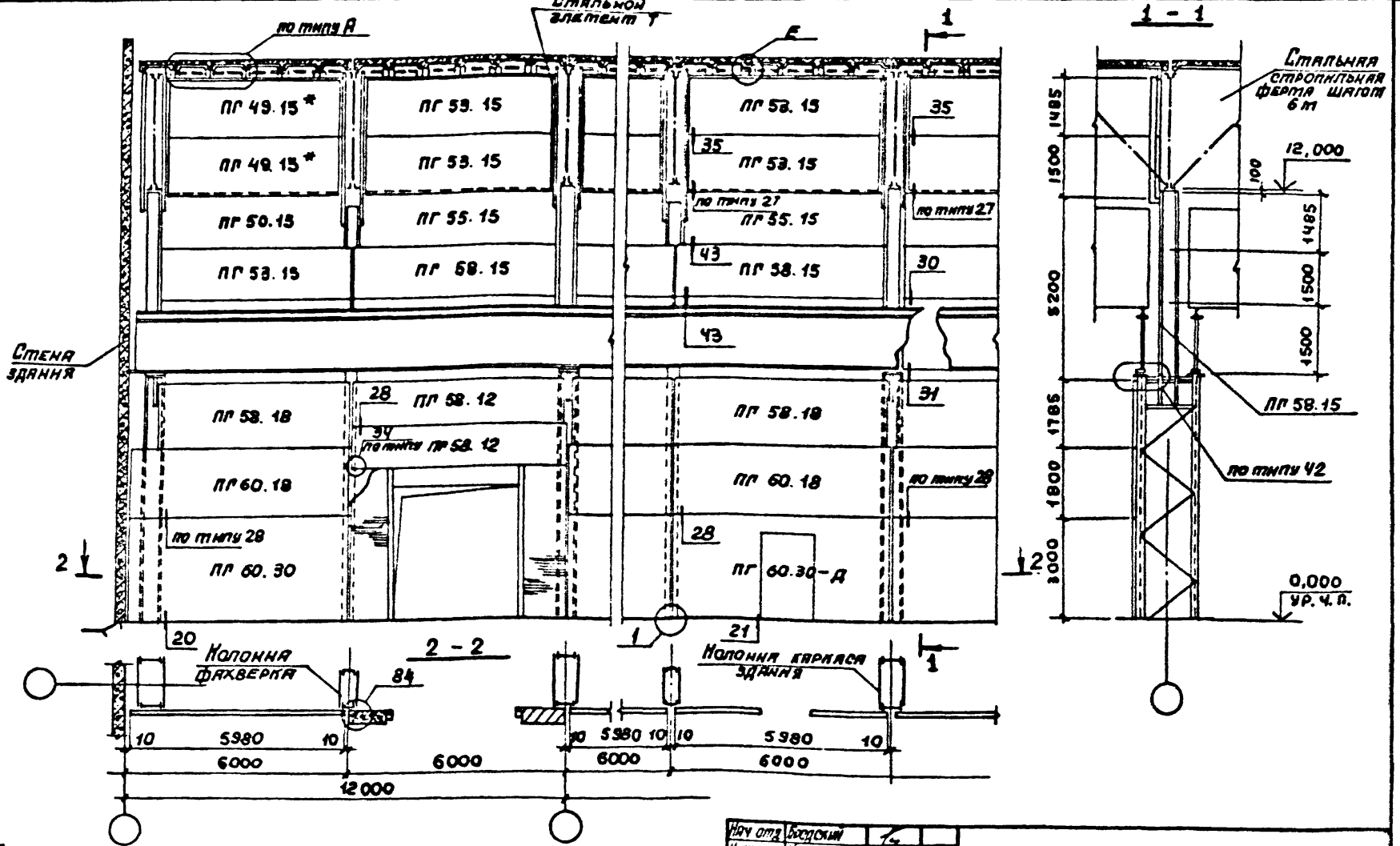

* Заполнение межфертенного пространства панелями возможно только при ширине нижнего пояса стропильной фермы не более 300 мм и установке стального элемента Т по узлу 5.

Нач отд	Бродский		
Н контр	Чутакова		
Гл спец	Коротецкий		
Рук гр	Чутакова		
Исполнит	Фотичёв		
Проверил	Чутакова		

1.030.9-2.0-38

Пример решения продольной перегородки в одноэтажном здании высотой 12 м с мостовыми кранами Q=30 т

Стадия	Лист	Листов
Р		1

ХАРЬКОВСКИЙ ПРОМСТРОЙНИИПРОЕКТ

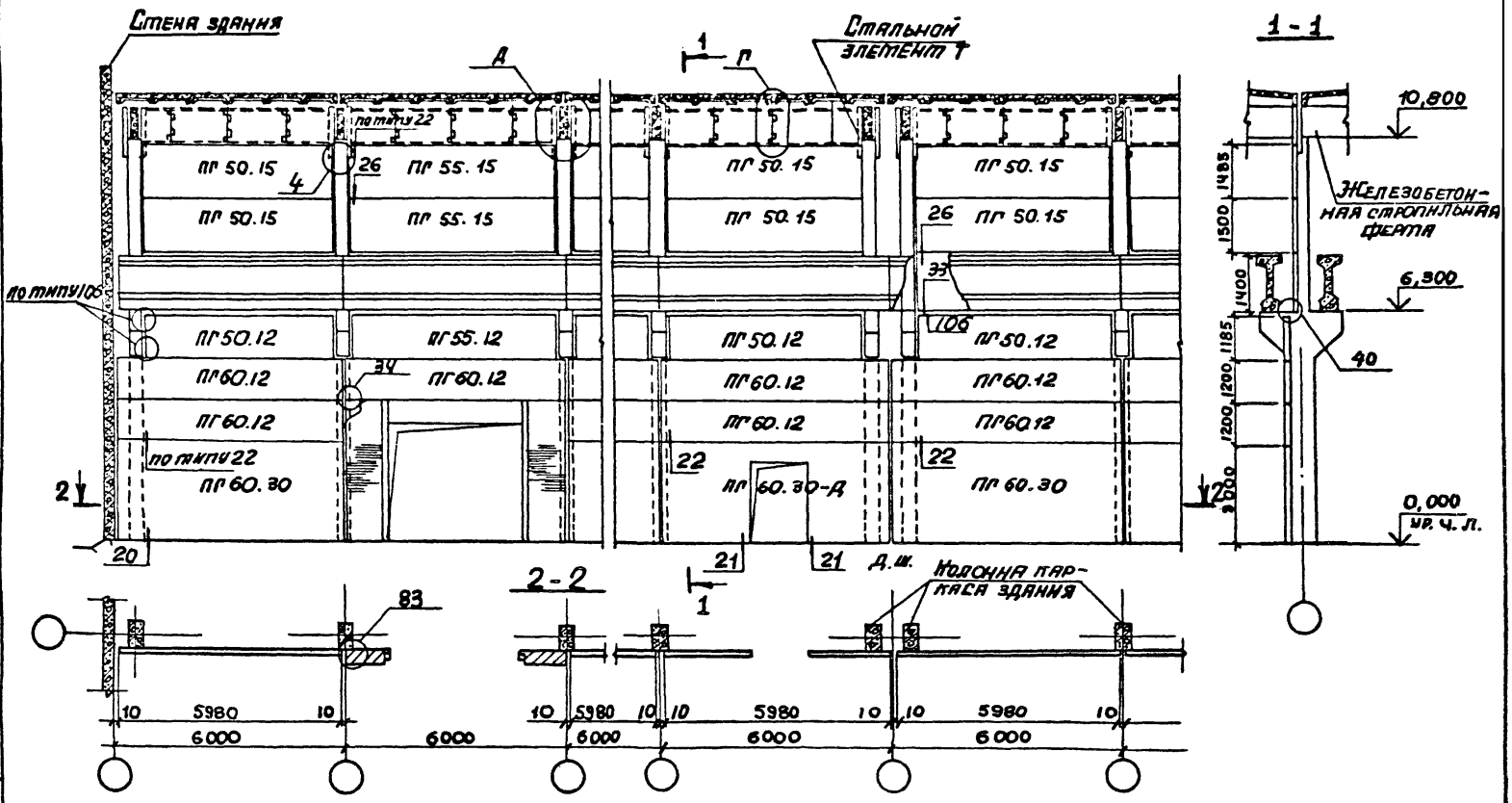

Нач.отд.	Бродский		
Н.контр.	Чуракова		
Гл.спец.	Коротецкий		
Рук.гр.	Чуракова		
Исполнил	Фотичев		
Проверил	Чуракова		

1.030.9-2.0-39

Пример решения продольной перегородки в одноэтажном здании высотой 10,8 м с мостовыми кранами Q = 30 т

Стадия	Лист	Листов
Р		1

ХАРЬКОВСКИЙ ПРОМСТРОЙНИИПРОЕКТ

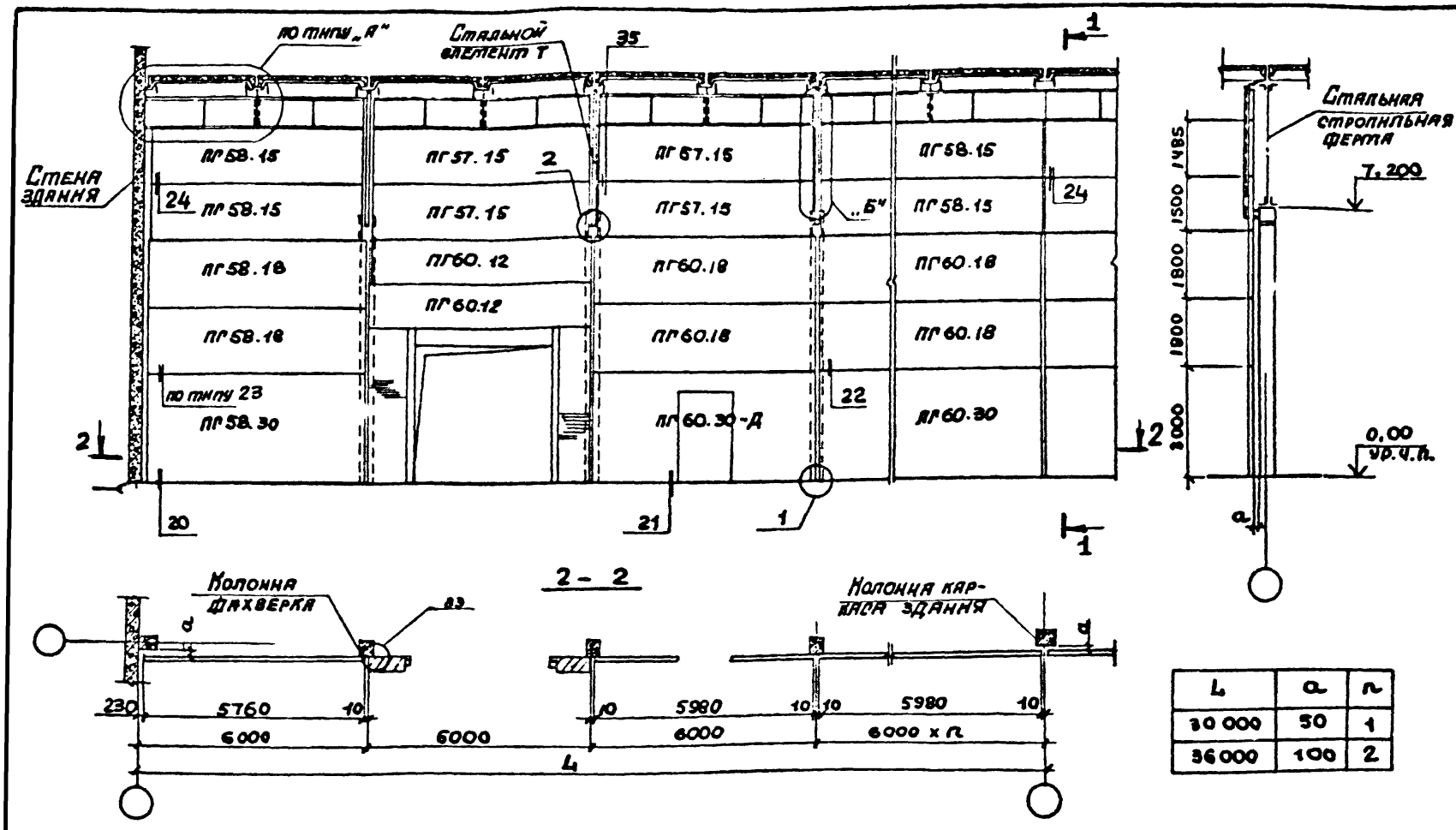

L	a	n
30 000	50	1
36 000	100	2

На данной схеме показана перегородка для случаев, когда ширина стропильной ферты больше ширины основной колонны здания.
При ширине стропильной ферты меньшей ширины основной колонны перегородку устанавливать прислонно к основной колонне (по типу монтажной схемы, показанной на док. - 27).

Нач. отд.	Бродский		
Гл. конструктор	Коротецкий		
Рук. гр.	Чутакова		
Исполнит.	Фомичев		
Н. контр.	Чутакова		
Проверил	Чутакова		

1.030.9 - 2.0 - 40

Пример решения поперечной перегородки в одноэтажном здании высотой 7,2 м без тостовых кранов. Шаг колонн 6 м.

Стадия	Лист	Листов
Р		1

ХАРЬКОВСКИЙ ПРОМСТРОЙНИИПРОЕКТ

Поперечная перегородка в створе колонн каркаса здания

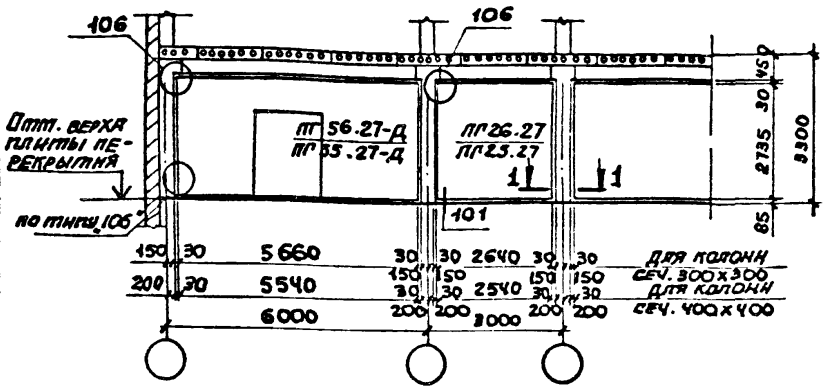

Продольная перегородка в створе колонн каркаса здания

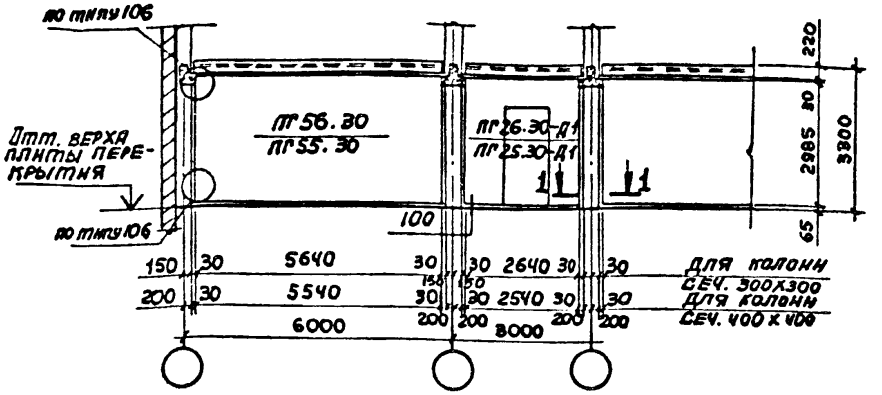

Поперечная перегородка не в створе колонн каркаса здания

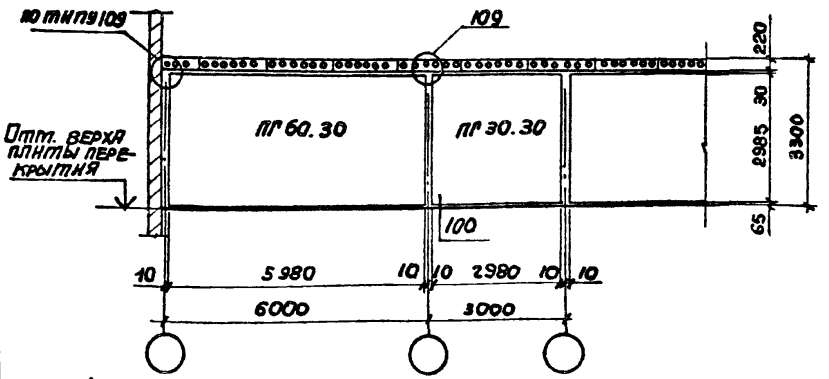

Продольная перегородка не в створе колонн каркаса здания

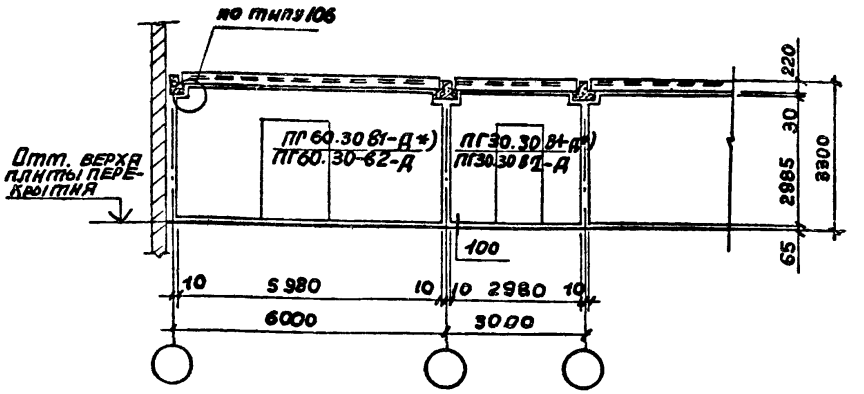

*) Панели ПГ60.30-В1-Д и ПГ30.30-В1-Д применяются при наличии ригеля высотой 450 мм; панели ПГ60.30-В2-Д и ПГ30.30-В2-Д — при ригеле высотой 600 мм.

Сечение 1-1, 2-2 см. документ — 46.

Нач.отд.	Бродский		
Н.контр.	Чупакова		
Гл.спец.	Коротецкий		
Рук.гр.	Чупакова		
Исполнил	Домничев		
Проверил	Чупакова		

1.030.9-2.0-41

Примеры решения перегородок зданий с каркасом по серии 1.020-1. Перекрытие из многопустотных панелей. Высота этажа 3,3 м.

Стадия	Лист	Листов
Р		1

ХАРЬКОВСКИЙ ПРОМСТРОЙНИИПРОЕКТ

Поперечная перегородка в створе колонн каркаса здания

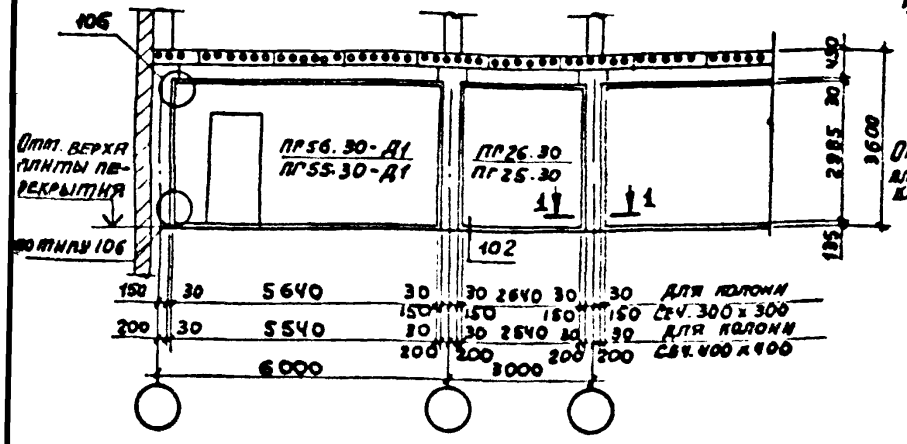

Продольная перегородка в створе колонн каркаса здания

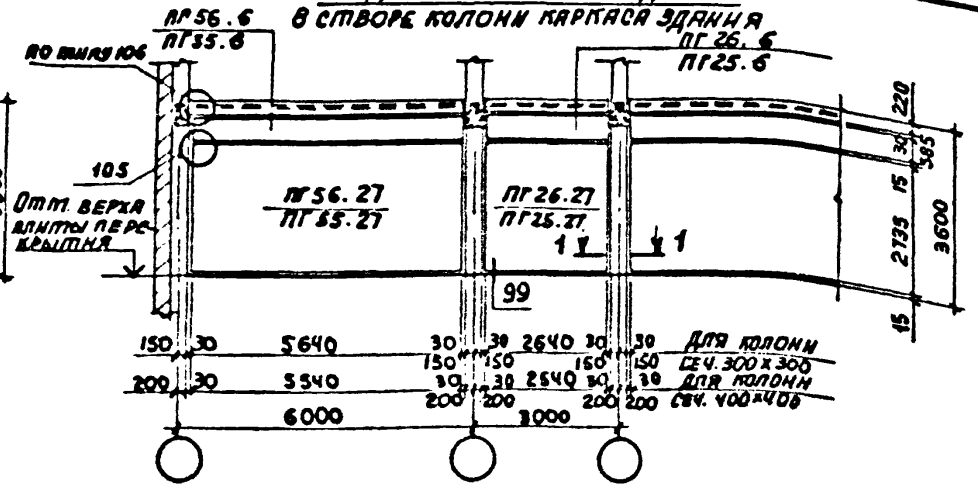

Поперечная перегородка не в створе колонн каркаса здания

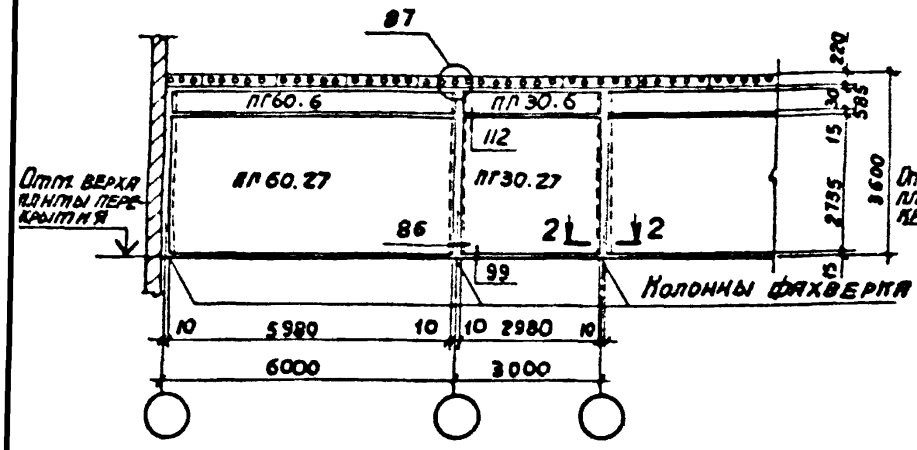

Продольная перегородка не в створе колонн каркаса здания

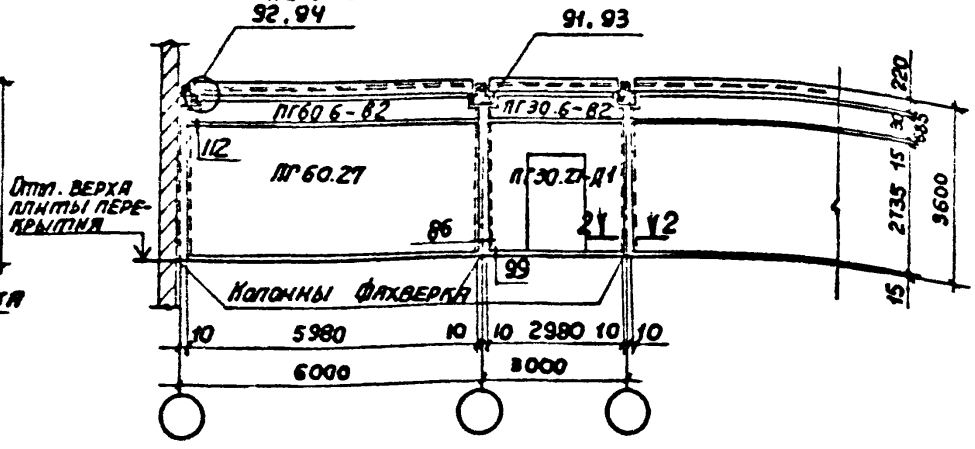

Раскладка панелей в поперечной перегородке в створе колонн при ригеле высотой 600 мм и многопустотных панелях перекрытия и сетке колонн 9х6 м такая же, как в перегородке на этаже соответствующей высоты в здании с ребристыми плитами перекрытия и ригелями высотой 600 мм. Сечения 1-1, 2-2 см. документ – 46.

Нач. отд.	Бродский		
Н. контр.	Чутакова		
Гл. спец.	Корстецкий		
Рук. гр.	Чутакова		
Исполнил	Фомичев		
Проверил	Чутакова		

1.030.9-2.0-42

Примеры решения перегородок зданий с каркасом по серии 1 020-1. Перекрытие из многопустотных панелей. Высота этажа 3,6 м.

Стадия	Лист	Листов
Р		1

ХАРЬКОВСКИЙ ПРОМСТРОЙНИЙПРОЕКТ

Поперечная перегородка в створе колонн каркаса здания

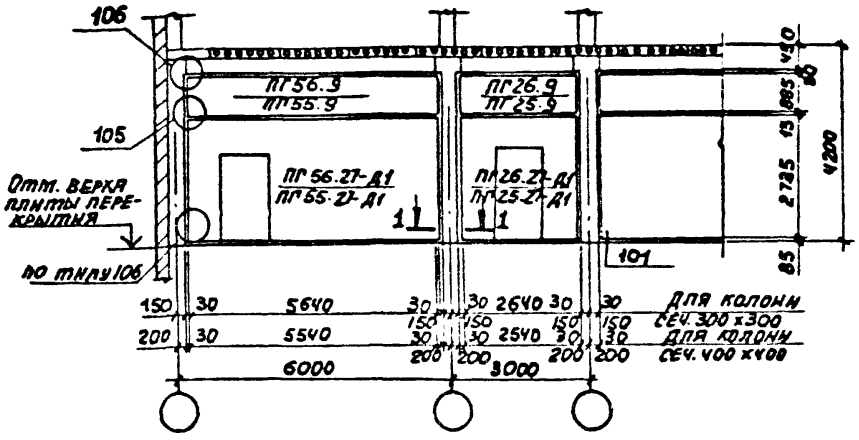

Продольная перегородка в створе колонн каркаса здания

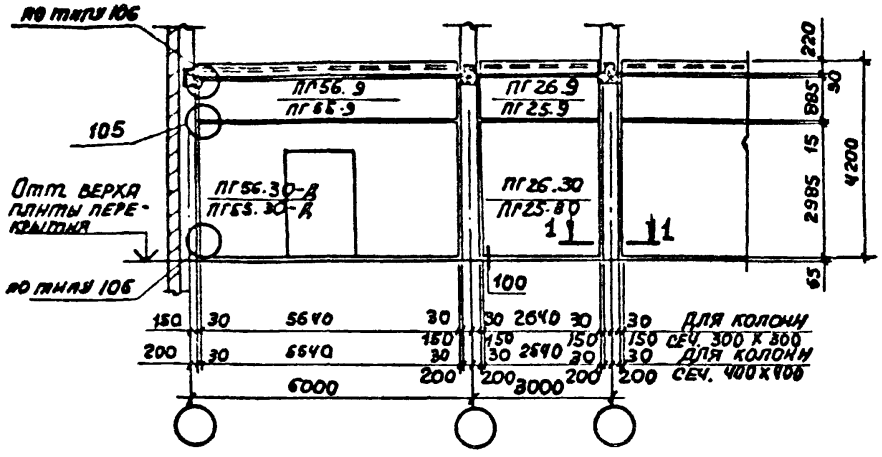

Поперечная перегородка не в створе колонн каркаса здания

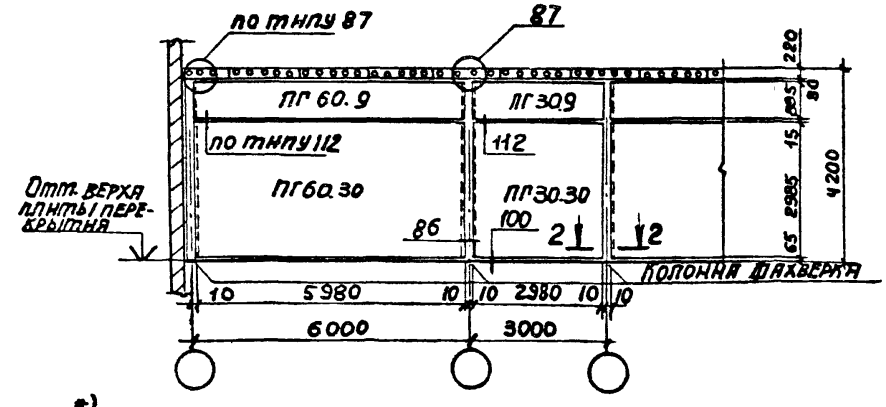

Продольная перегородка не в створе колонн каркаса здания

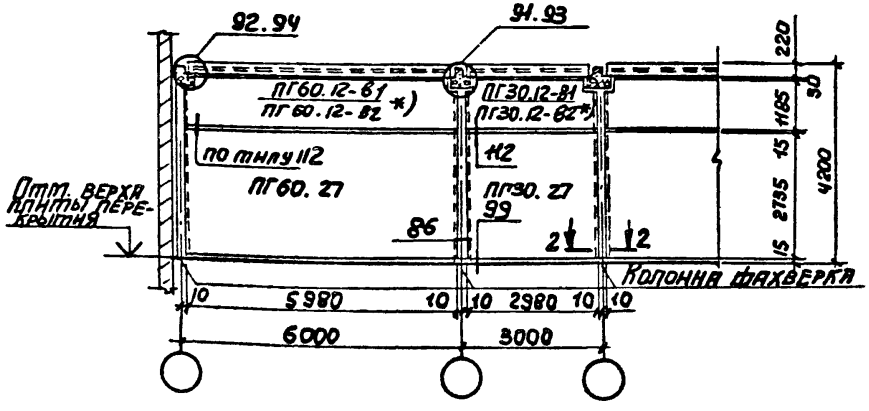

*) Панели ПГ60.12-В1 и ПГ30.12-В1 применяются при наличии ригеля высотой 450 мм; панели ПГ60.12-В2 и ПГ30.12-В2 - при ригеле 600 мм.

Сечения 1-1, 2-2 см. документ -46.

Нач. отд.	Бродский		
Н. контр.	Чутакова		
Гл. спец.	Коротецкий		
Рук. гр.	Чутакова		
Исполнил	Фомичев		
Проверил	Чутакова		

1.030.9 - 2.0 - 43

Примеры решения перегородок зданий с каркасом по серии 1.020.-1. Перекрытие из многопустотных панелей. Высота этажа -4,2 м

Стадия	Лист	Листов
Р		1

ХАРЬКОВСКИЙ ПРОМСТРОЙНИИПРОЕКТ

Поперечная перегородка в створе колонн каркаса здания

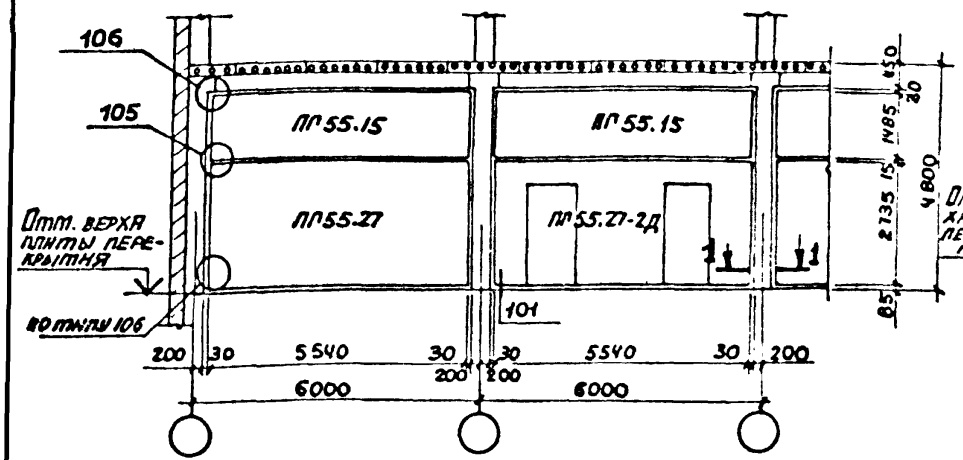

Продольная перегородка в створе колонн каркаса здания

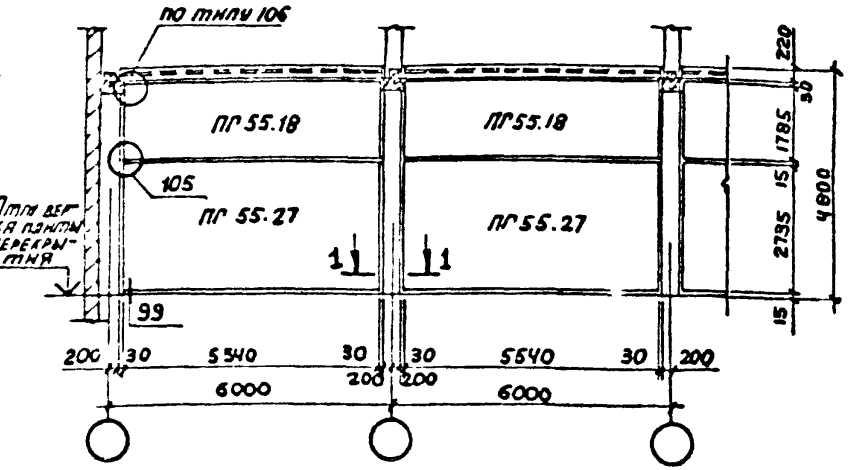

Поперечная перегородка не в створе колонн каркаса здания

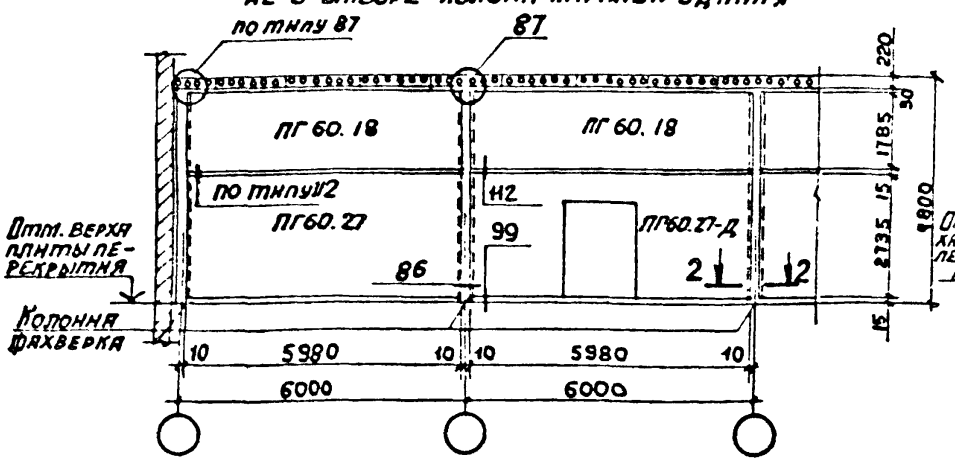

Продольная перегородка не в створе колонн каркаса здания

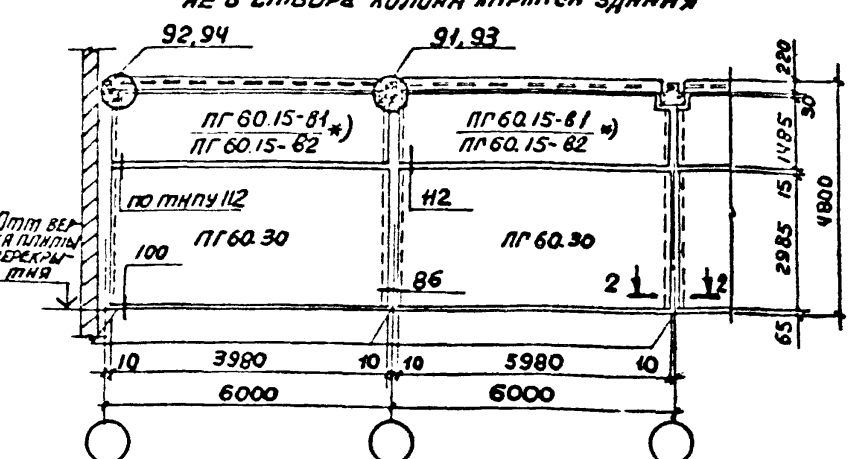

Панели ПГ 60.15-81 применяются при наличии ригеля высотой 450 мм, панели ПГ 60.15-82 - при ригеле высотой 600 мм

Сечения 1-1, 2-2 см. документ - 46.

Нач. отд.	Бродский		
Н. контр.	Чумакова		
Гл. спец.	Коротецкий		
Рук. гр.	Чумакова		
Исполнит.	Достичев		
Проверил.	Чумакова		

1.030.9-2.0-44

Примеры решения перегородок зданий с каркасом по серии 1.020-1. Перекрытие из многопустотных панелей. Высота 3,7 м, ж-в 4,8 м.

Стадия	Лист	Листов
Р		1

ХАРЬКОВСКИЙ ПРОМСТРОЙНИЙПРОЕКТ

20434-81 97

Поперечная перегородка в створе колонн каркаса здания

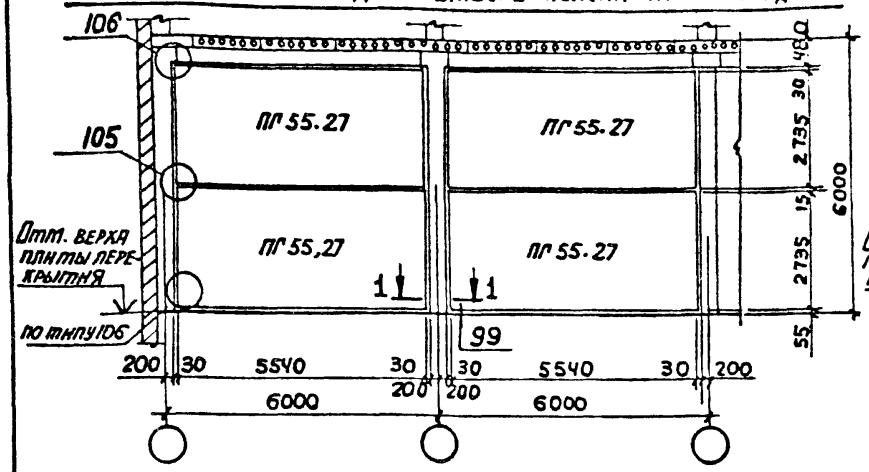

Продольная перегородка в створе колонн каркаса здания

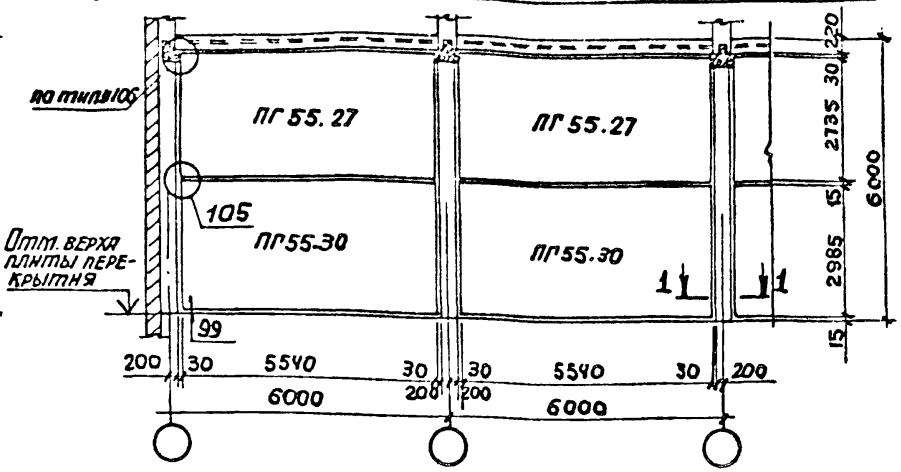

Поперечная перегородка не в створе колонн каркаса здания

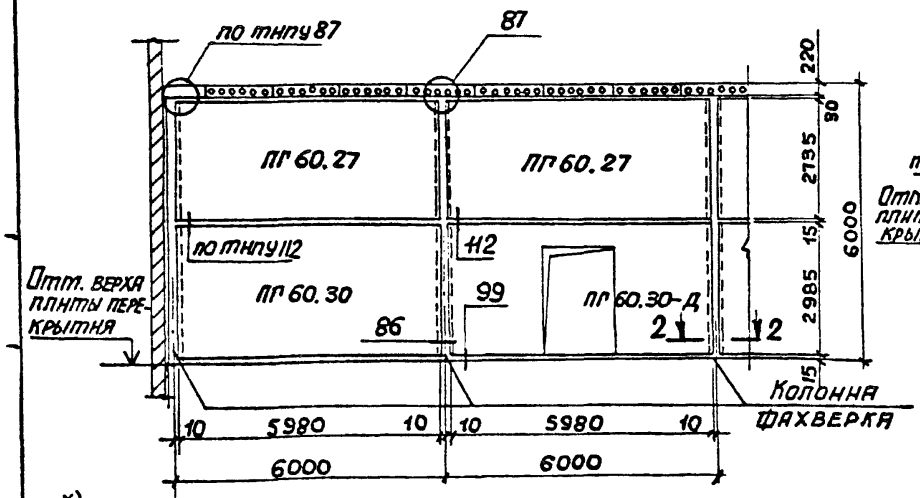

Продольная перегородка не в створе колонн каркаса здания

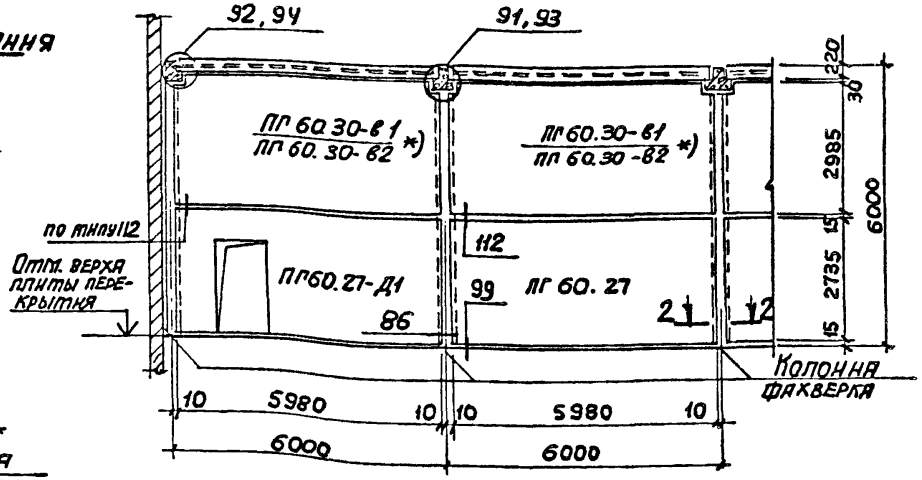

*) Панели ПГ 60.30-в1 применяются при наличии ригеля высотой 450 мм; панели ПГ 60.30-в2 — при ригеле высотой 600 мм.
Сечения 1-1, 2-2 см. документ - 46

Нач. отд.	Бродский	
Н. контр.	Чумакова	
Гл. спец.	Коропецкий	
Рук. гр.	Чумакова	
Исполнит.	Дотичев	
Проверил	Чумакова	

1.030.9-2.0-45

Примеры решения перегородок зданий с каркасом по серии 1.020.-1. Перекрытие, из многопустотных панелей. Высота этажа 6,0 м.

Стадия	Лист	Листов
Р		1

ХАРЬКОВСКИЙ ПРОМСТРОЙНИЙ ПРОЕКТ

Поперечная перегородка в створе колонн каркаса здания
Высота ригеля 450 мм

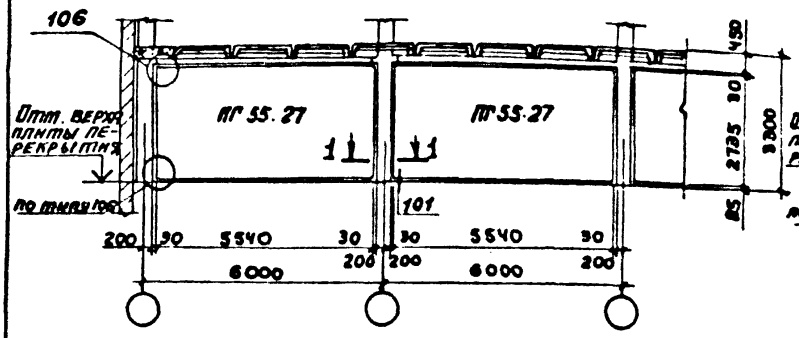

Продольная перегородка в створе колонн каркаса здания
Высота ригеля 450 мм

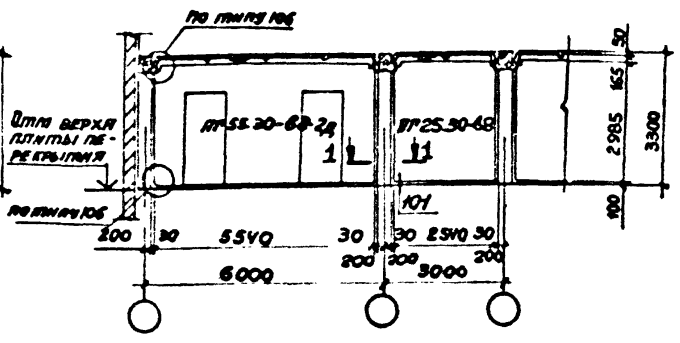

Поперечная перегородка не в створе колонн каркаса здания
Высота ригеля 450 мм

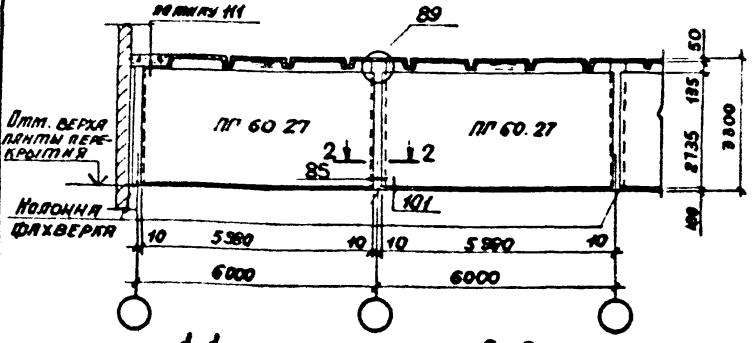

Продольная перегородка не в створе колонн каркаса здания
Высота ригеля 450 мм

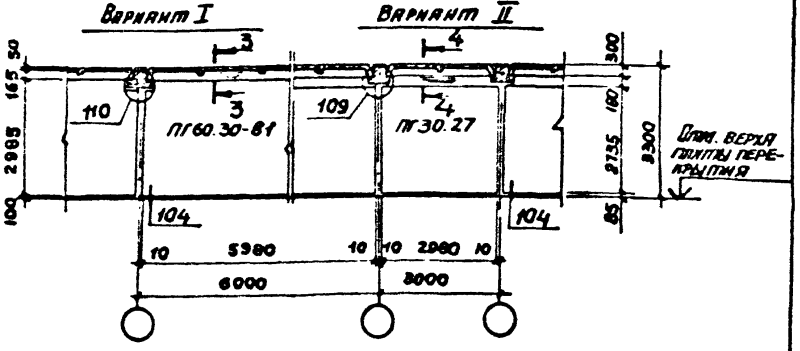

Сечение 3-3 и 4-4 см. документ- 47

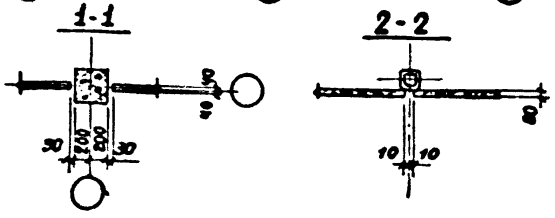

Нач отд	Бродский		
Н контр	Чумакова		
Гл спец	Коротецкий		
Ст инж	Чумакова		
Исполнил	Фомичев		
Проверил	Чумакова		

1.030.9-2.0-46

Примеры решения перегородок зданий с каркасом по серии 1.020-1. Перекрытие из ребристых длит высота этажа 3.3 м.

Стадия	Лист	Листов
Р		1

ХАРЬКОВСКИЙ ПРОМСТРОЙНИИПРОЕКТ

20434-81 99

Поперечная перегородка в створе колонн каркаса здания
Высота ригеля 450 мм

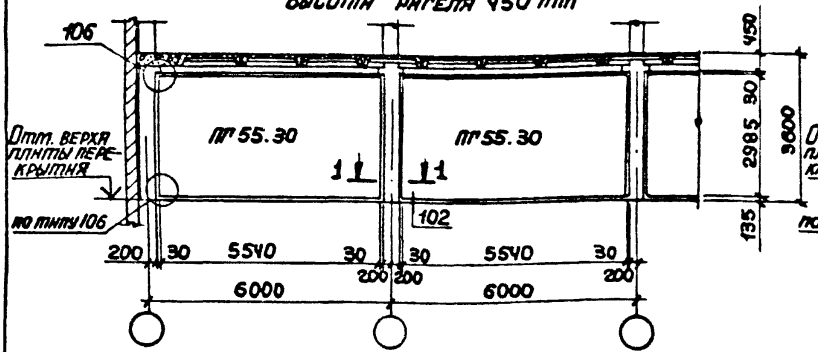

Поперечная перегородка в створе колонн каркаса здания
Высота ригеля 600 мм

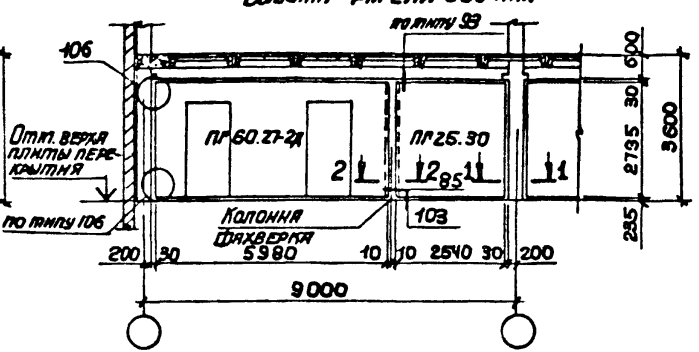

Поперечная перегородка не в створе колонн каркаса здания
Высота ригеля 450 мм или 600 мм

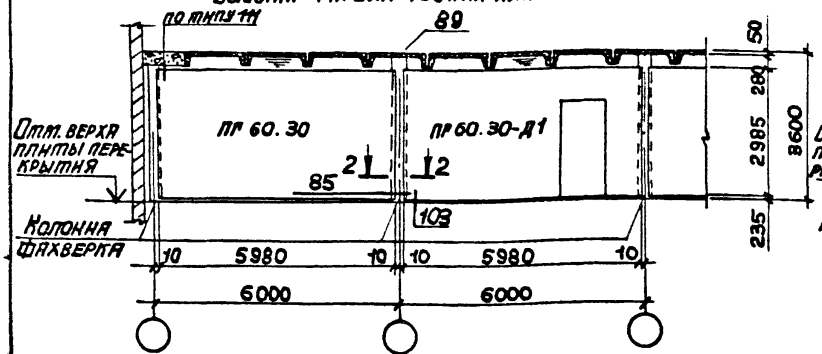

Продольная перегородка в створе колонн каркаса здания
Высота ригеля 450 или 600 мм

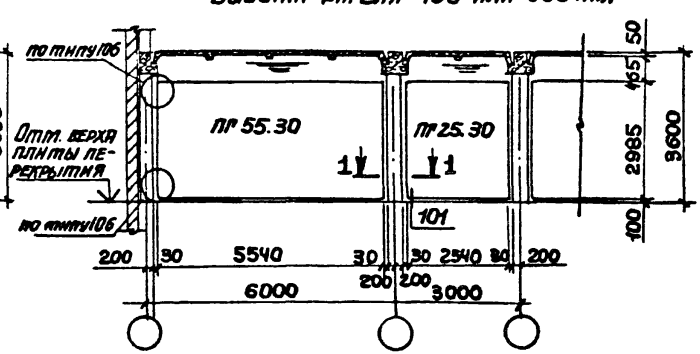

Сечение 1-1, 2-2 см. документ – 46

Нач. отд.	Бродский		
Н. контр.	Чуплакова		
Гл. спец.	Коропецкой		
Рук. гр.	Чуплакова		
Исполнил	Потничев		
Проверил	Чуплакова		

1.030.9-2.0-47

Примеры решения перегородок зданий с каркасом по серии 1.020-1 Перекрытие из ребристых плит. Высота этажа 3,6 м

Стадия	Лист	Листов
Р	1	2

ХАРЬКОВСКИЙ ПРОМСТРОЙНИИПРОЕКТ

Продольная перегородка не в створе колонн каркаса здания
Высота ригеля 450 мм. Вариант I

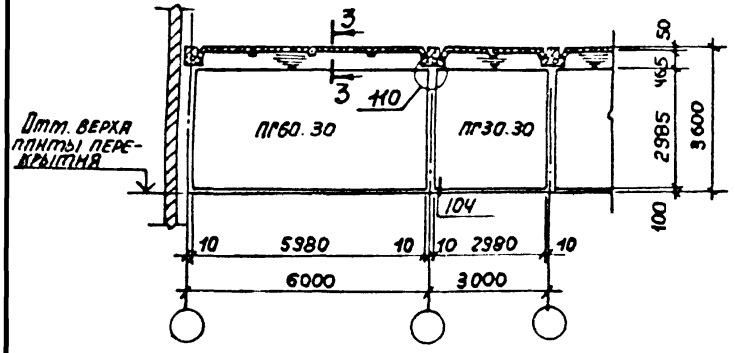

Продольная перегородка не в створе колонн каркаса здания
Высота ригеля 450 мм. Вариант II

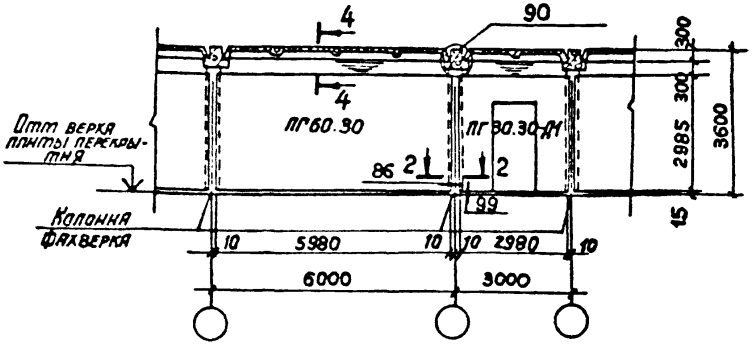

Продольная перегородка не в створе колонн каркаса здания
Высота ригеля 600 мм. Вариант I

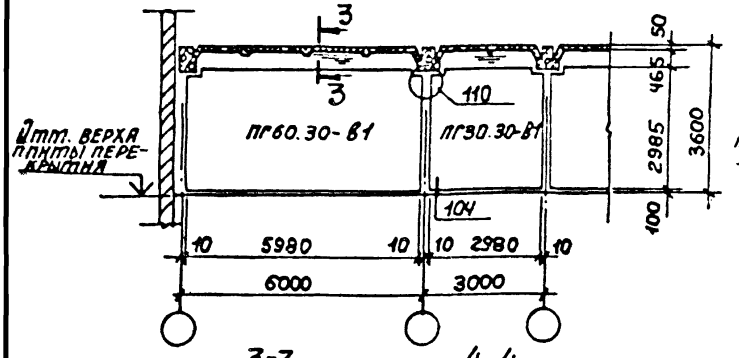

Продольная перегородка не в створе колонн каркаса здания
Высота ригеля 600 мм. Вариант II

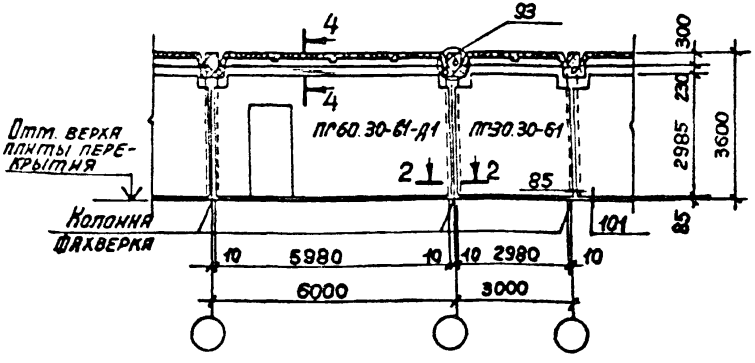

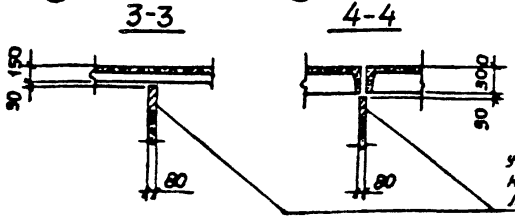

Указания по заполнению участка перегородки кирпичной кладкой смотрите на листе 0-70.

Сечение 2-2 см. документ – 46

1.030.9-2.0-47

Лист 2

Поперечная перегородка в створе колонн каркаса здания
Высота ригеля 450 мм

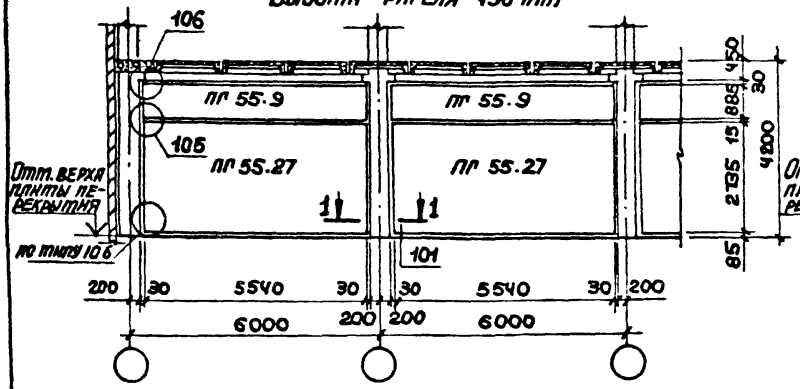

Поперечная перегородка в створе колонн каркаса здания
Высота ригеля 600 мм

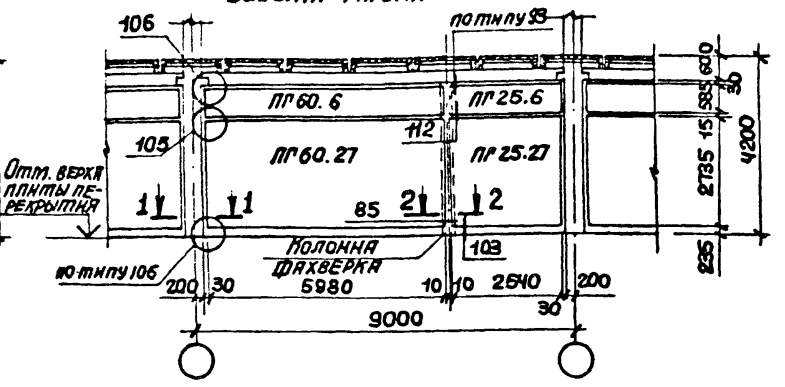

Поперечная перегородка не в створе колонн каркаса здания
Высота ригеля 450 или 600 мм

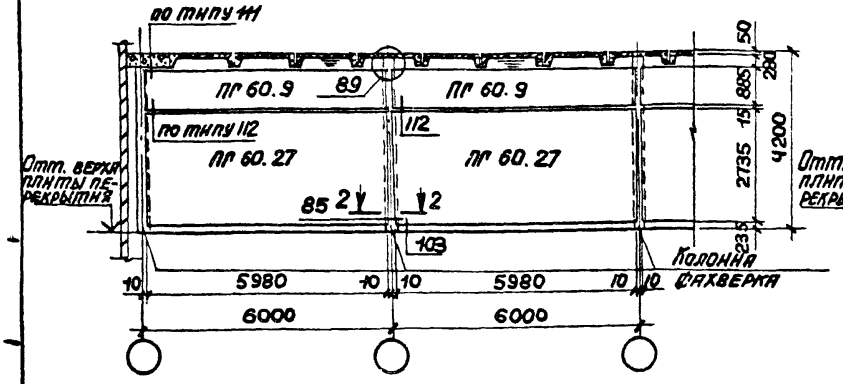

Продольная перегородка в створе колонн каркаса здания
Высота ригеля 450 или 600 мм

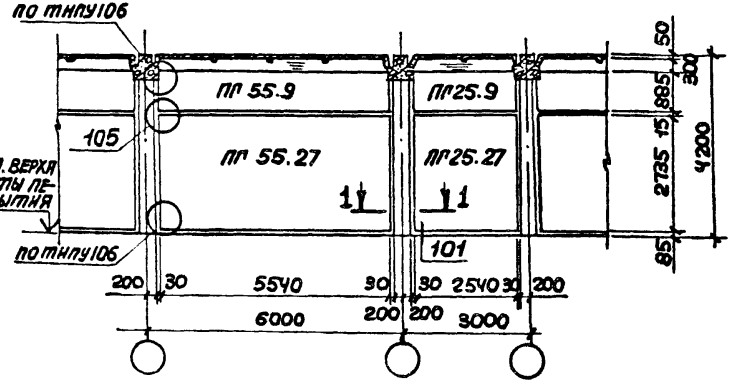

Сечение 1-1 и 2-2 см. документ -46

Нач. отд.	Бродский		
Н. контр.	Чуткакова		
Гл. спец.	Коротецкий		
Рук. гр.	Чуткакова		
Исполнил	Проценко		
Проверил	Чуткакова		

1.030. 9-2.0-48

Примеры решения перегородок зданий с каркасом по серии 1.020-1. Перекрытие из ребристых плит. Высота этажа 4,2 м.

Стадия	Лист	Листов
Р	1	2

ХАРЬКОВСКИЙ ПРОМСТРОЙНИИПРОЕКТ

Продольная перегородка не в створе колонн каркаса здания
Высота ригеля 450 мм. Вариант I

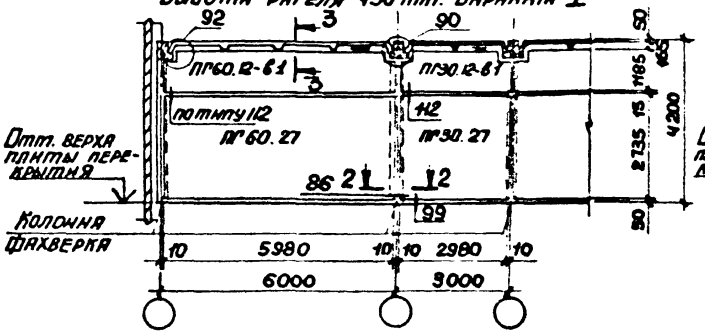

Продольная перегородка не в створе колонн каркаса здания
Высота ригеля 450 мм. Вариант II

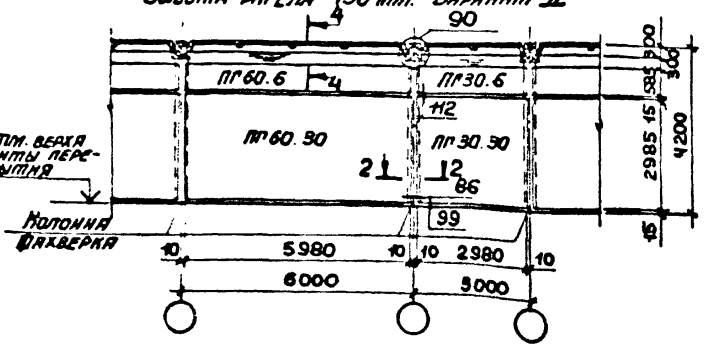

Продольная перегородка не в створе колонн каркаса здания.
Высота ригеля 600 мм. Вариант I

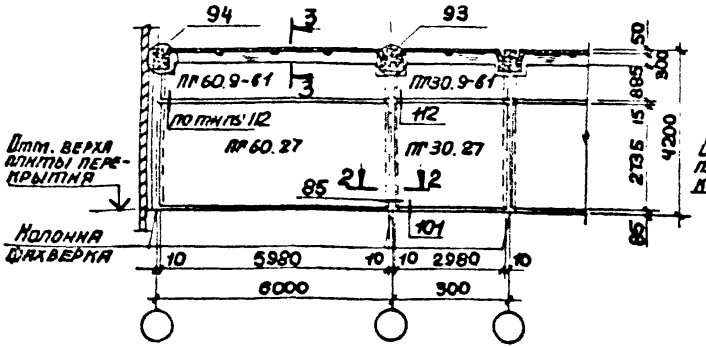

Продольная перегородка не в створе колонн каркаса здания
Высота ригеля 600 мм. Вариант II

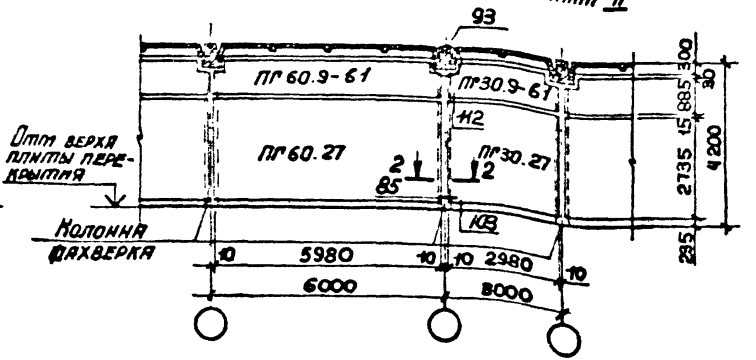

Сечение 2-2 см. документ -46,
сечения 3-3 и 4-4 - см. документ -47

Поперечная перегородка в створе колонн каркаса здания
Высота ригеля 450 мм

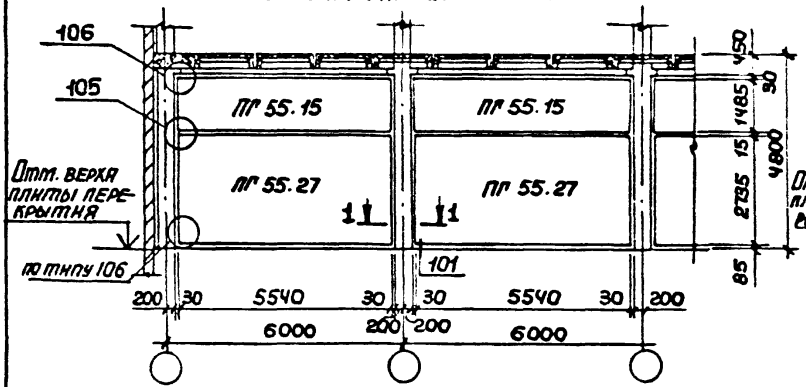

Поперечная перегородка в створе колонн каркаса здания
Высота ригеля 600 мм

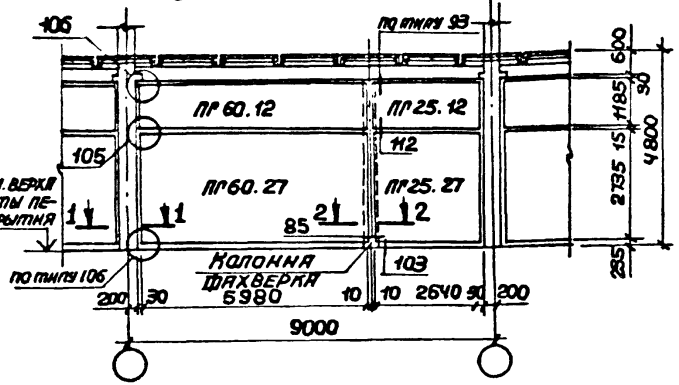

Поперечная перегородка не в створе колонн каркаса здания
Высота ригеля 450 или 600 мм

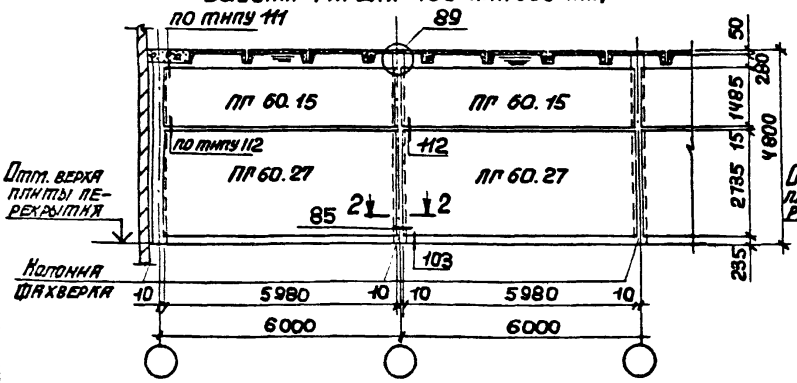

Продольная перегородка в створе колонн каркаса здания
Высота ригеля 450 или 600 мм

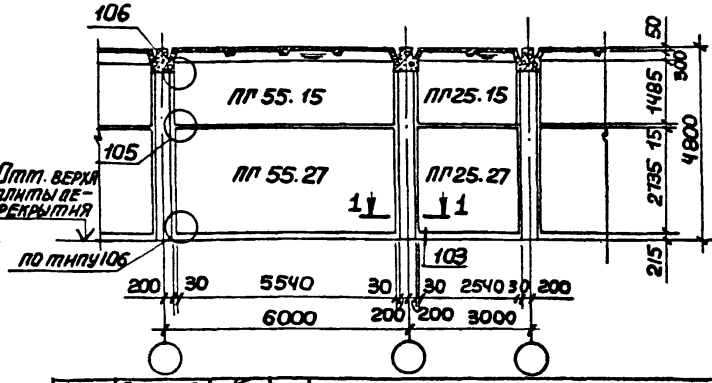

1. Монтажные схемы перегородок для высоты этажа 6,0 м аналогичны соответствующим монтажным схемам перегородок для этажа высотой 4,8 м при условии добавления панелей перегородок высотой 1,2 м
2. Сечение 1-1 и 2-2 см. документ – 46.

Нач. отд.	Бродский		
Н. контр.	Чуткакова		
Гл. спец.	Коротецкий		
Рук. гр.	Чуткакова		
Исполнил	Проценко		
Проверил	Чуткакова		

1.030.9-2.0-49

Примеры решения перегородок зданий с каркасом по серии 1.020.-1. Перекрытие из ребристых плит. Высота этажа 4,8 м

Стадия	Лист	Листов
Р	1	2

ХАРЬКОВСКИЙ ПРОМСТРОЙНИИПРОЕКТ

Продольная перегородка не в створе колонн каркаса здания
Высота ригеля 450 мм. Вариант I

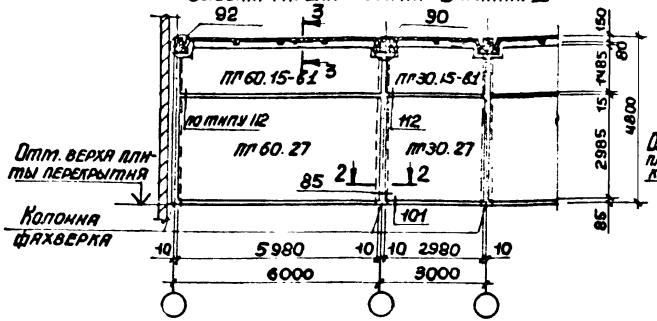

Продольная перегородка не в створе колонн каркаса здания
Высота ригеля 450 мм. Вариант II

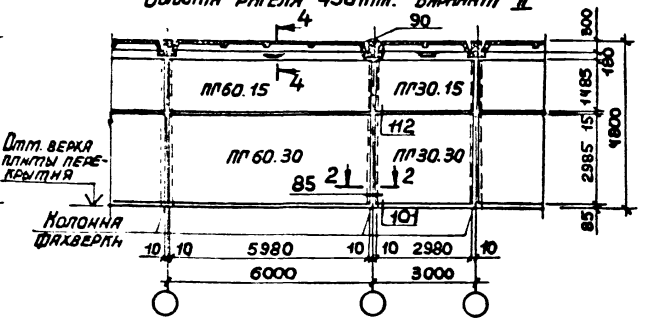

Продольная перегородка не в створе колонн каркаса здания. Высота ригеля 600 мм. Вариант I

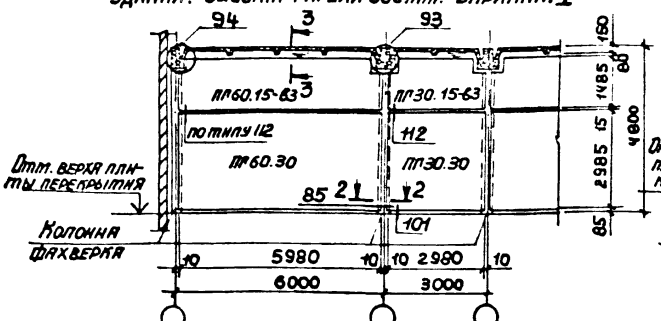

Продольная перегородка не в створе колонн каркаса здания
Высота ригеля 600 мм. Вариант II

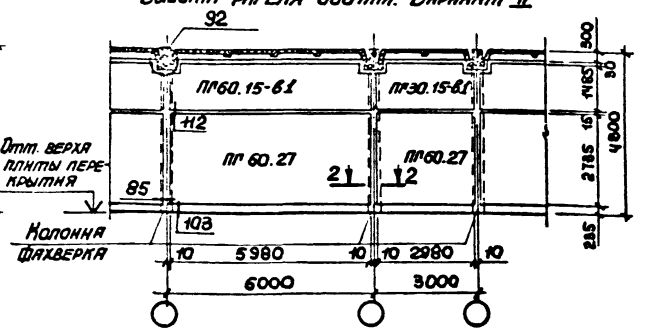

Сечение 2-2 см. док. –46, сечения 3-3 и 4-4 см. док. –47

88434-01 185

Продольная перегородка в створе колонн каркаса здания

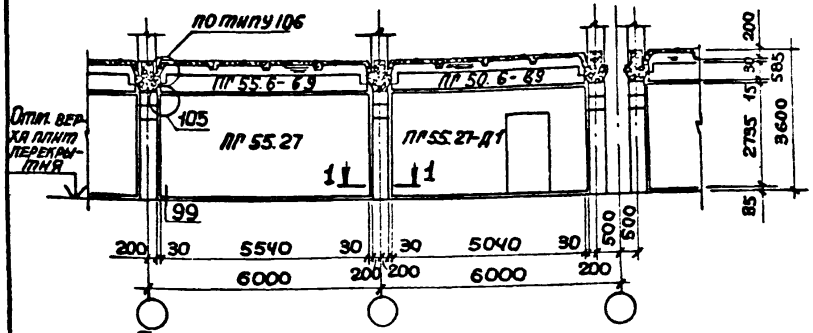

Продольная перегородка в створе колонн каркаса здания при наличии продольного ригеля

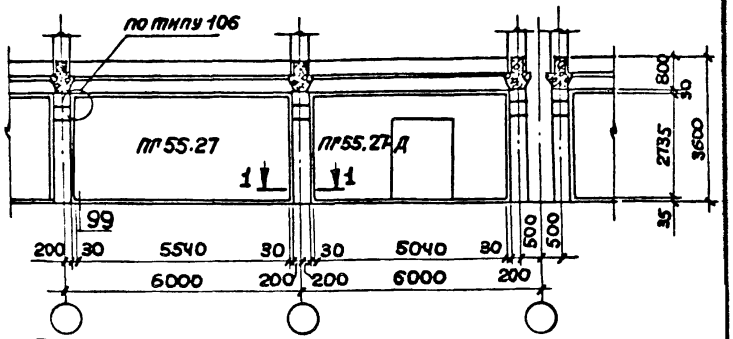

Продольная перегородка в створе колонн каркаса здания. Покрытие из плит для одноэтажных зданий. Вариант I

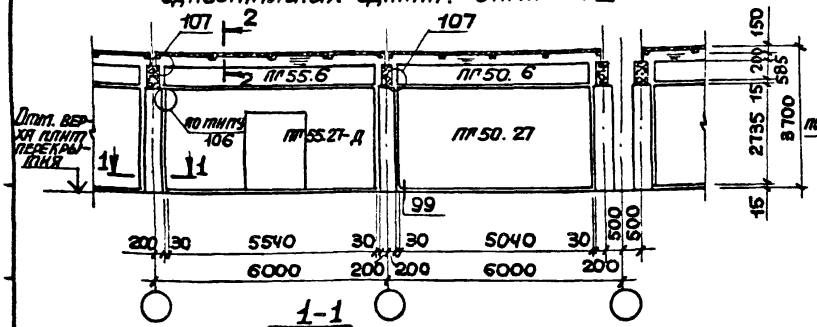

Продольная перегородка в створе колонн каркаса здания. Покрытие из плит для одноэтажных зданий. Вариант II.

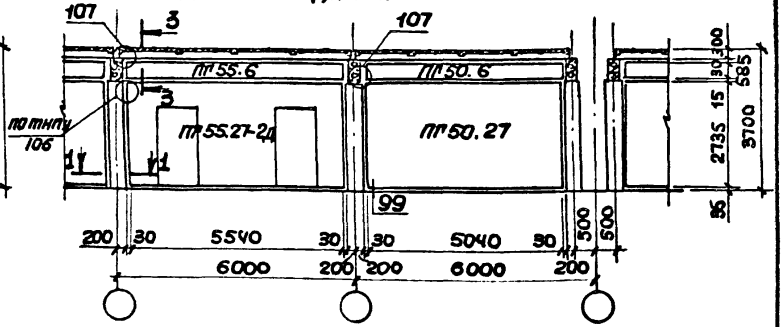

1-1

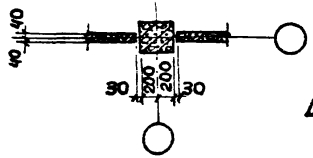

Сечения 2-2 и 3-3 см. док. -50 л. 2

Нач. отд.	Бродский		
Н. контр.	Чумакова		
Гл. констр.	Коротецкий		
Рук. груп.	Чумакова		
Исполнил	Проценко		
Проверил	Чумакова		

1.030.9-2.0-50

Примеры решения перегородок зданий с каркасом по серии 1.420-12. Перекрытие типа 1. Высота этажа 3,6 м.

Стадия	Лист	Листов
Р	1	4

ХАРЬКОВСКИЙ ПРОМСТРОЙНИИПРОЕКТ

Продольная перегородка не в створе колонн каркаса здания. Вариант I.

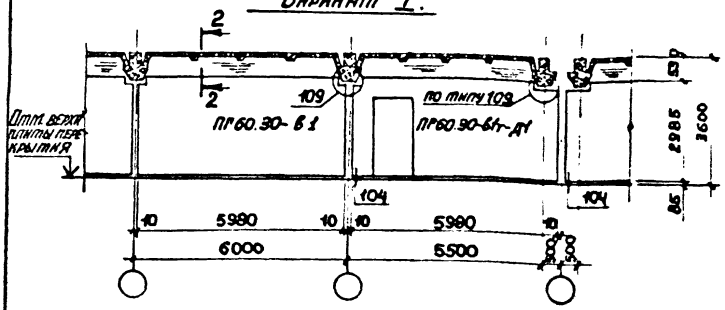

Продольная перегородка не в створе колонн каркаса здания. Вариант II.

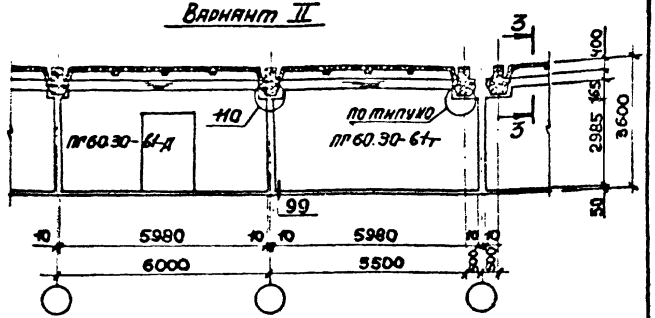

Продольная перегородка не в створе колонн каркаса здания. Покрытие из плит для одноэтажных зданий. Вариант I.

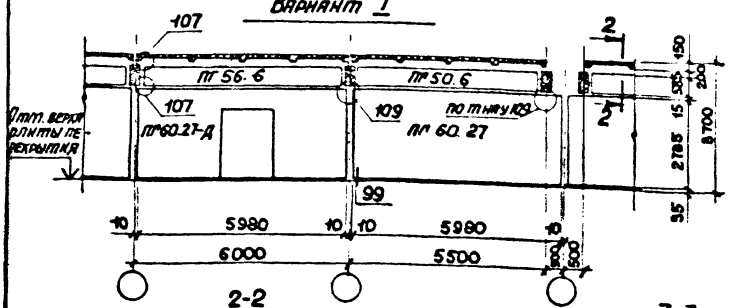

Продольная перегородка не в створе колонн каркаса здания. Покрытие из плит для одноэтажных зданий. Вариант II.

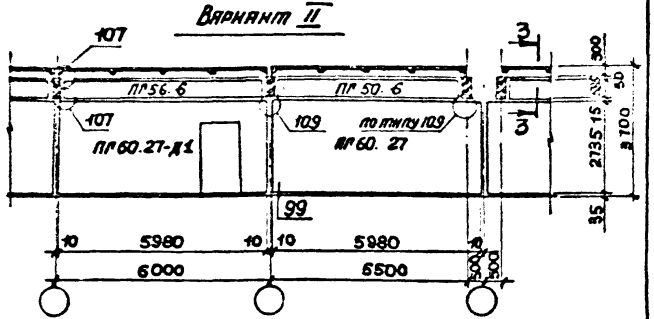

2-2

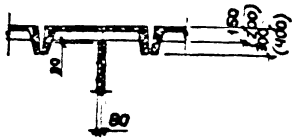

3-3

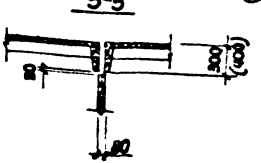

Сечение 5-5 см. док. -50 л.3

Поперечная перегородка прислонно к колоннам каркаса здания. Пролет 6 м

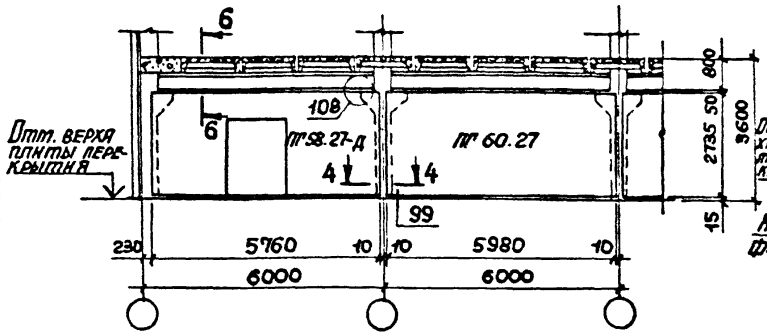

Поперечная перегородка не в створе колонн каркаса здания. Пролет 6 м

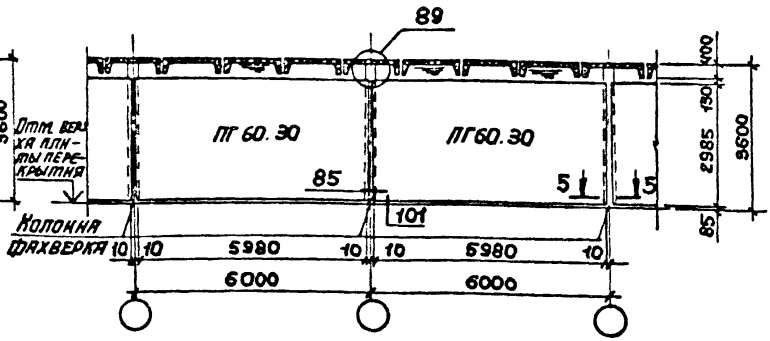

Поперечная перегородка не в створе колонн каркаса здания при наличии продольного ригеля. Пролет 6 м.

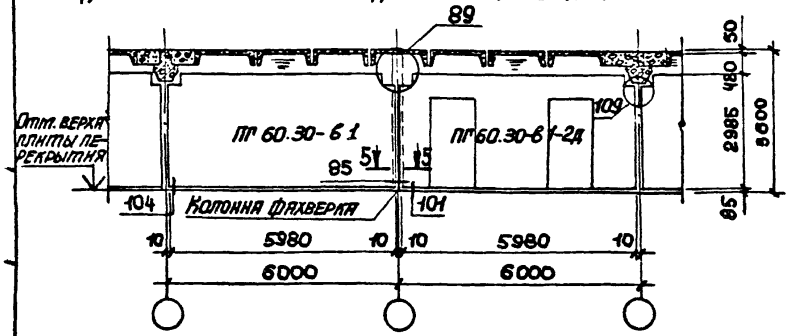

4-4

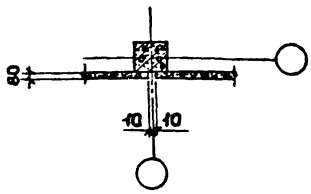

5-5

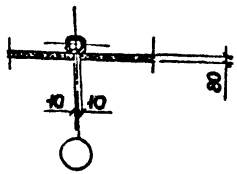

Сечение 6-6 см. док. -51 л.3

28434-04 108

Поперечная перегородка прислонно к колоннам каркаса здания. Пролет 9 т

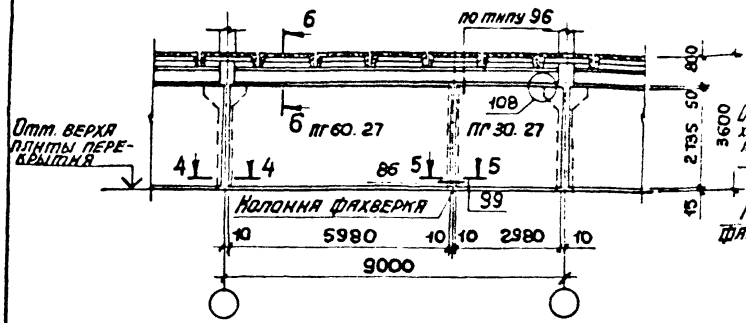

Поперечная перегородка не в створе колонн каркаса здания. Пролет 9 т.

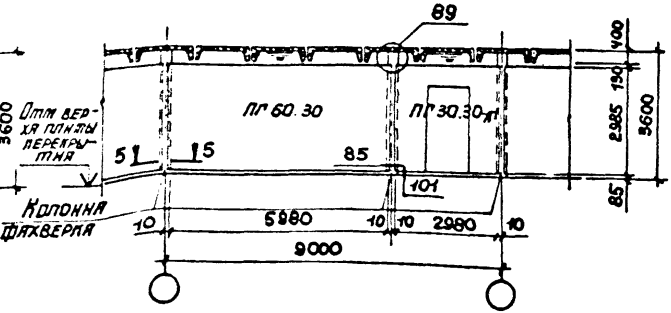

Поперечная перегородка не в створе колонн каркаса здания при наличии продольного ригеля. Пролет 9 т.

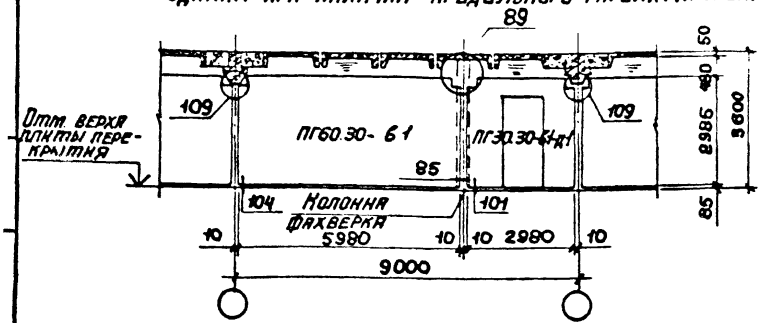

Сечения 4-4 и 5-5 см. док. -50 л.3
сечение 6-6 - док. -51 л.3

1.030.9-2.0-50	Лист 4

Продольная перегородка в створе колонн каркаса здания

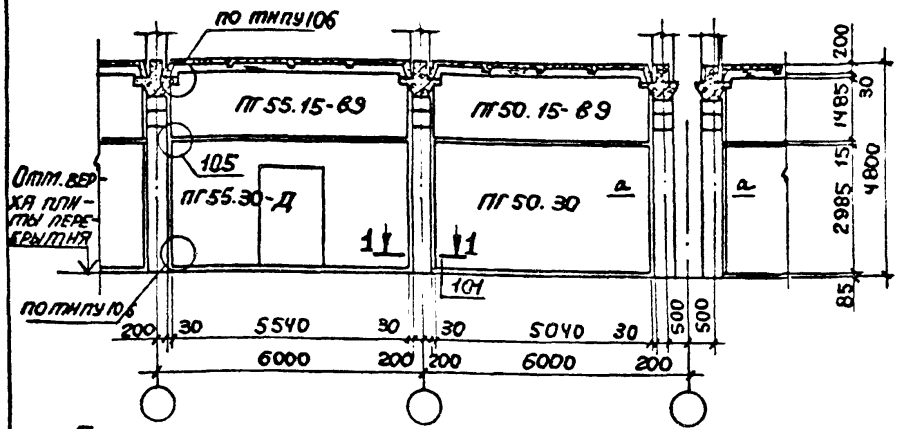

Продольная перегородка в створе колонн каркаса здания при наличии продольного ригеля

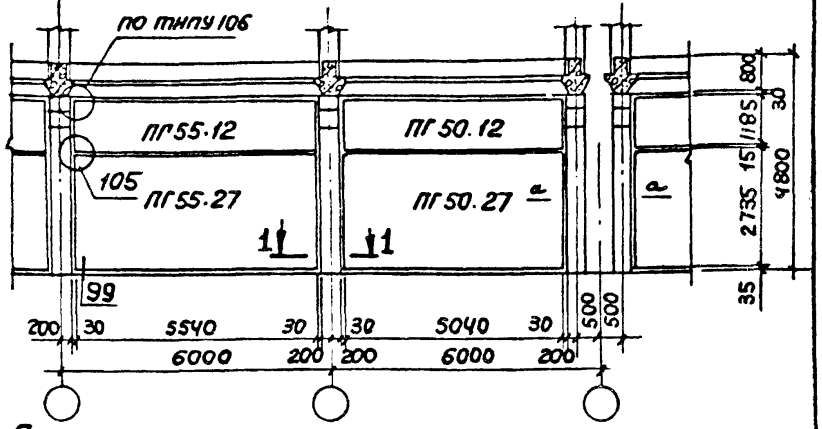

Продольная перегородка в створе колонн каркаса здания

Покрытие из плит для одноэтажных зданий. Вариант I.

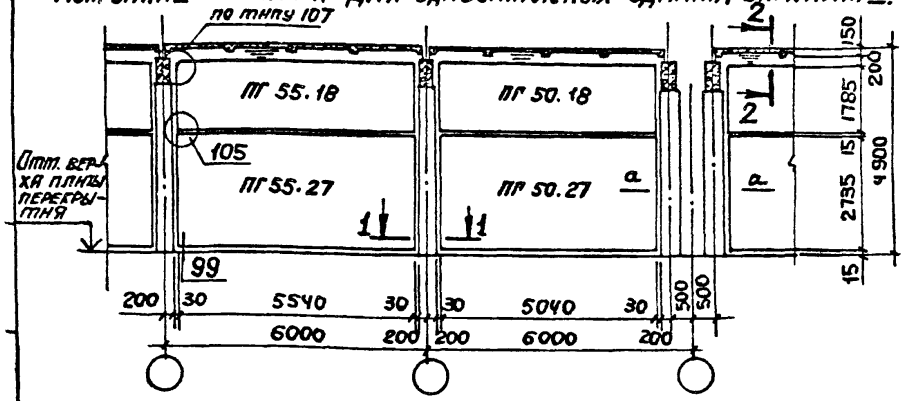

Продольная перегородка в створе колонн каркаса здания

Покрытие из плит для одноэтажных зданий. Вариант II.

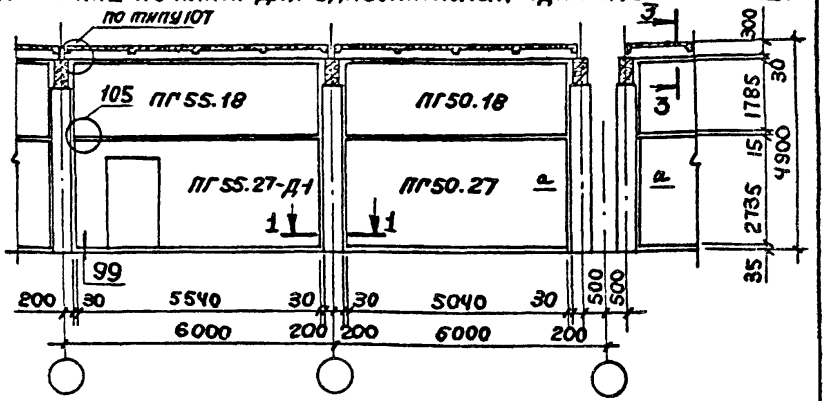

1. Монтажные схемы перегородок для высот этажей 6,0 м и 7,2 м аналогичны соответствующим монтажным схемам перегородок для этажа высотой 4,8 м при условии добавления необходимого количества панелей перегородок высотой 1,2 м.
2. Сечение 1-1 см. док. - 50 л.1, сечения 2-2 и 3-3 - док. - 50 л.2; сечение а-а см. док. - 76.

Нач. отд.	Бродский		1.030.9-2.0-51
Н. контр.	Чуткова		
Гл. констр.	Коротецкий		
Ст. инж.	Чуткова		Примеры решения перегородок зданий с каркасом по серии 1.420-12. Перекрытие типа 1. Высота этажа 4,8 м
Исполнил	Проценко		Стадия: Р; Лист: 1; Листов: 4
Проверил	Чуткова		Харьковский Промстройниипроект

Продольная перегородка не в створе колонн каркаса здания

Вариант I

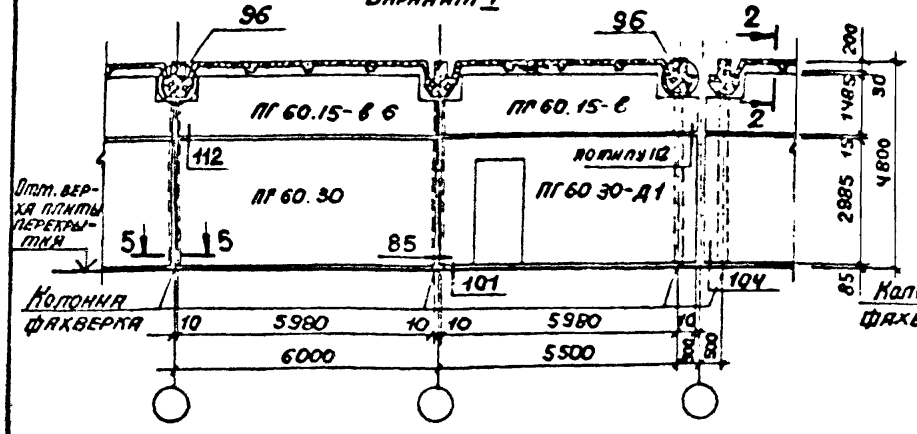

Продольная перегородка не в створе колонн каркаса здания

Вариант II

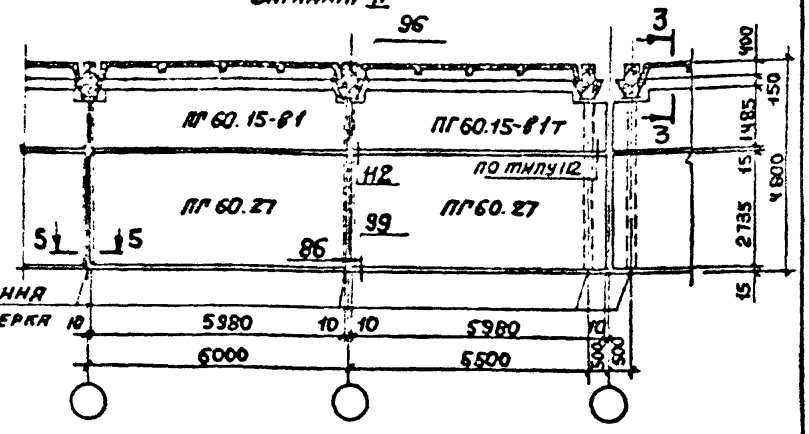

Продольная перегородка не в створе колонн каркаса здания

Покрытие из плит для одноэтажных зданий

Вариант I

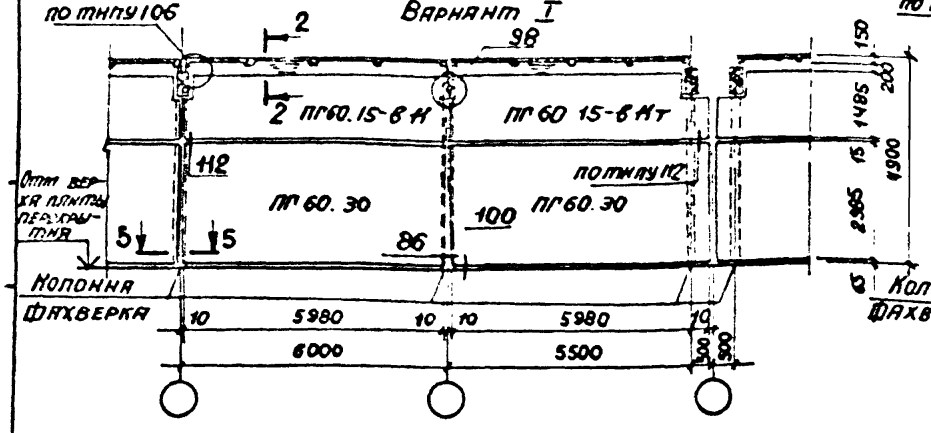

Продольная перегородка не в створе колонн каркаса здания

Покрытие из плит для одноэтажных зданий.

Вариант II

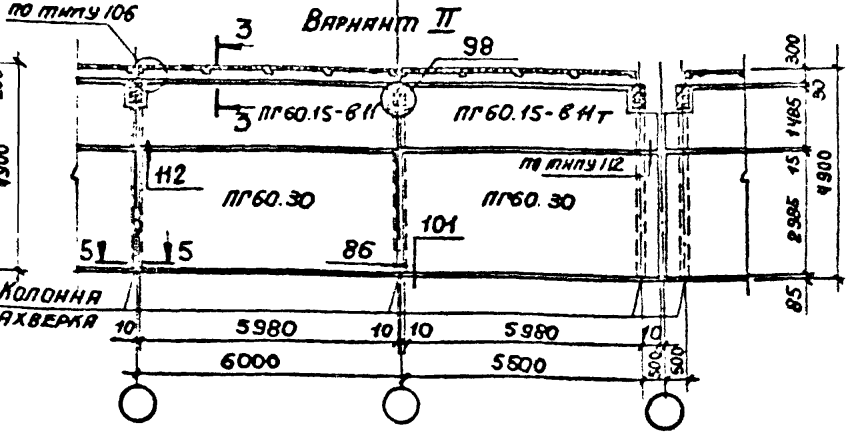

Сечение 2-2 и 3-3 см. док. -50 л.2, сечение 5-5 - док. -50 л. 3

Поперечная перегородка примыкающая к колоннам каркаса здания.

Пролет 6 т

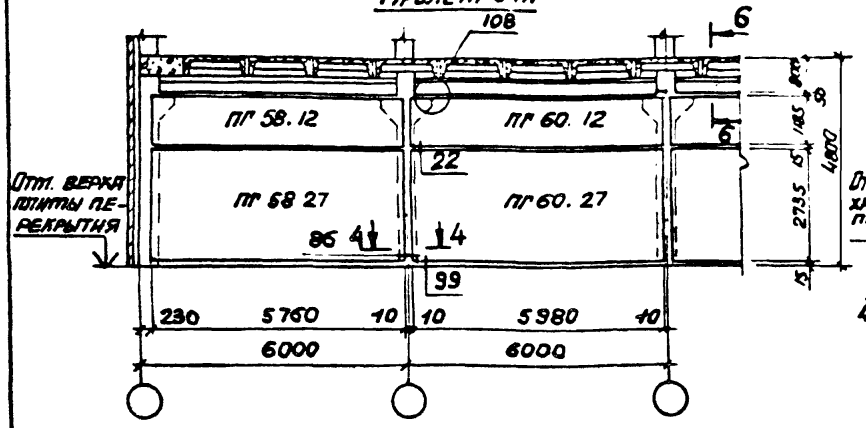

Поперечная перегородка не в створе колонн каркаса здания

Пролет 6 т

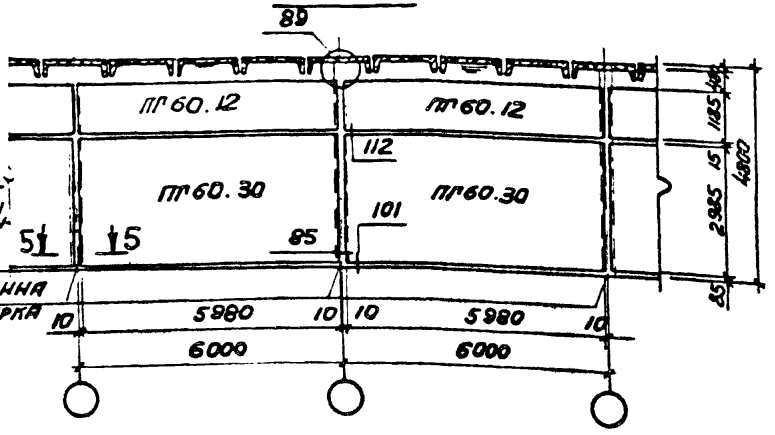

Поперечная перегородка не в створе колонн каркаса здания при наличии продольного ригеля. Пролет 6 т.

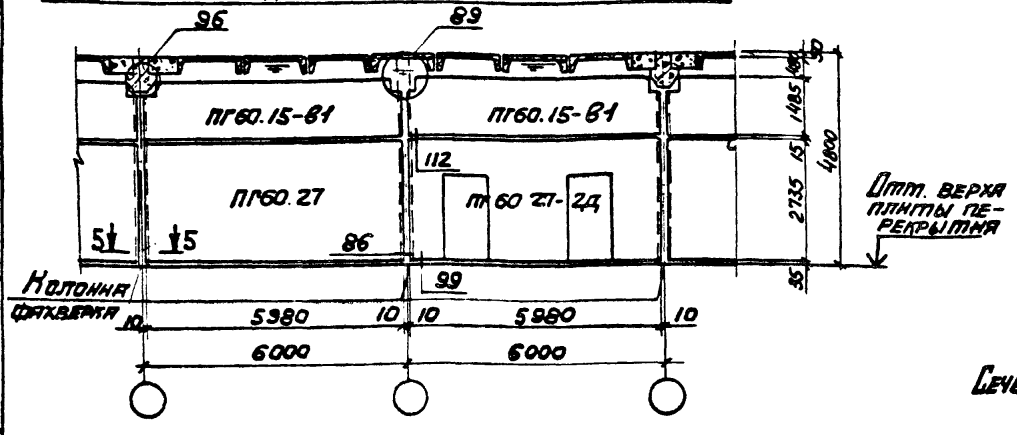

6-6

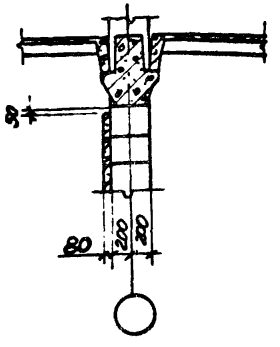

Сечения 4-4 и 5-5 см. док. -50 л.3

Поперечная перегородка примонно к колоннам каркаса здания. Пролет 9 м

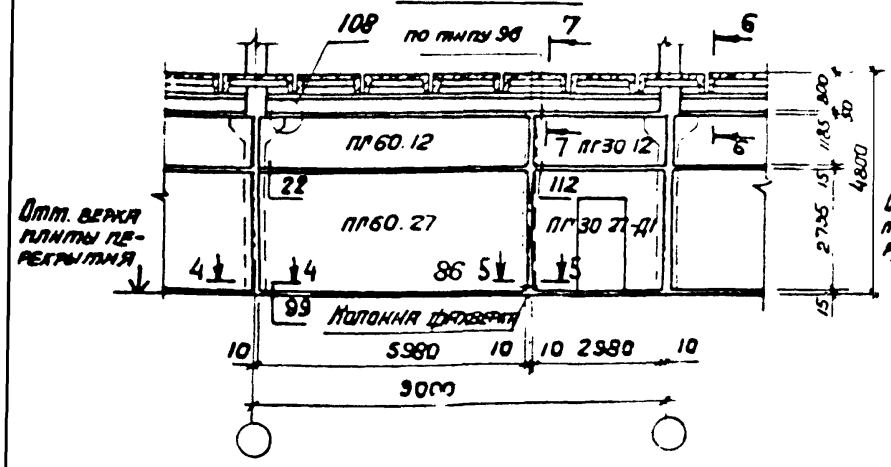

Поперечная перегородка не в створе колонн каркаса здания

Пролет 9 м

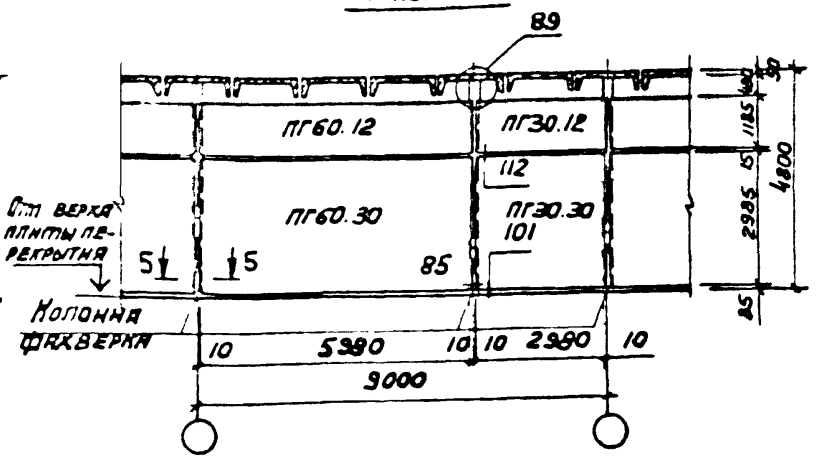

7-7

Поперечная перегородка не в створе колонн каркаса здания при наличии продольного ригеля. Пролет 9 м.

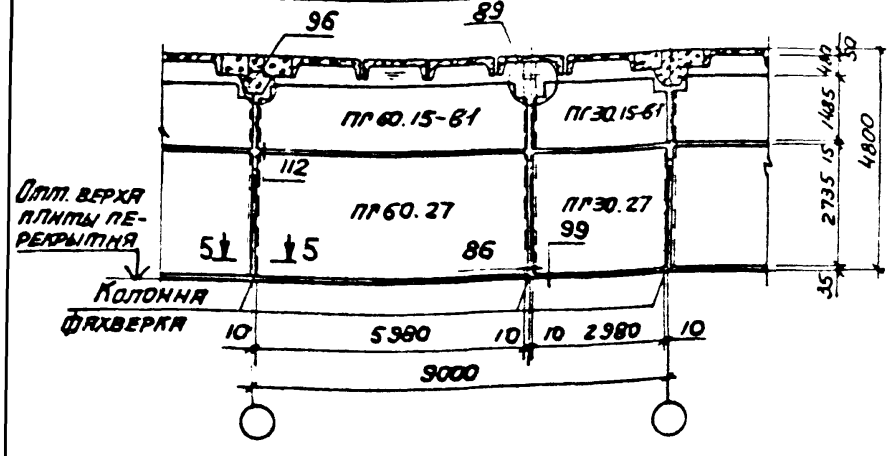

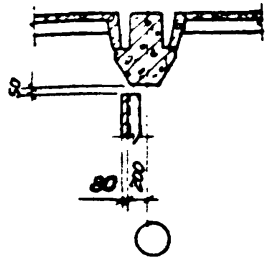

Сечения 4-4 и 5-5 см. док. - 50 л. 3
сечение 6-6 - док. - 51 л. 3

Продольная перегородка в створе колонн каркаса здания

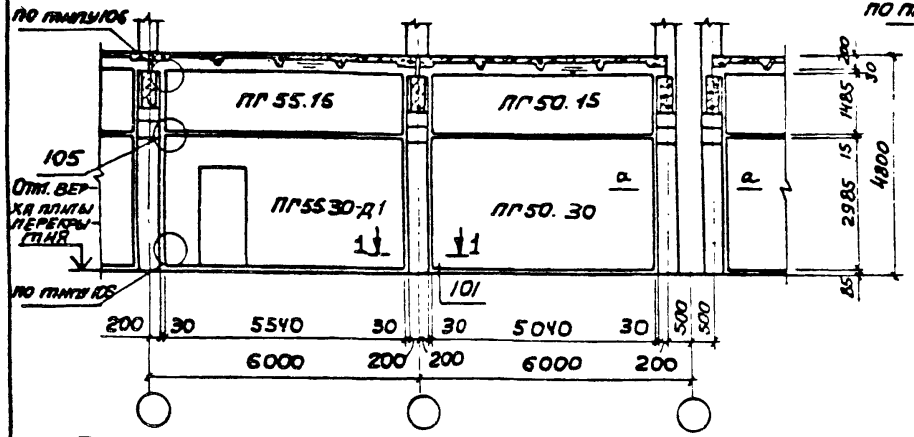

Продольная перегородка в створе колонн каркаса здания при наличии продольного ригеля

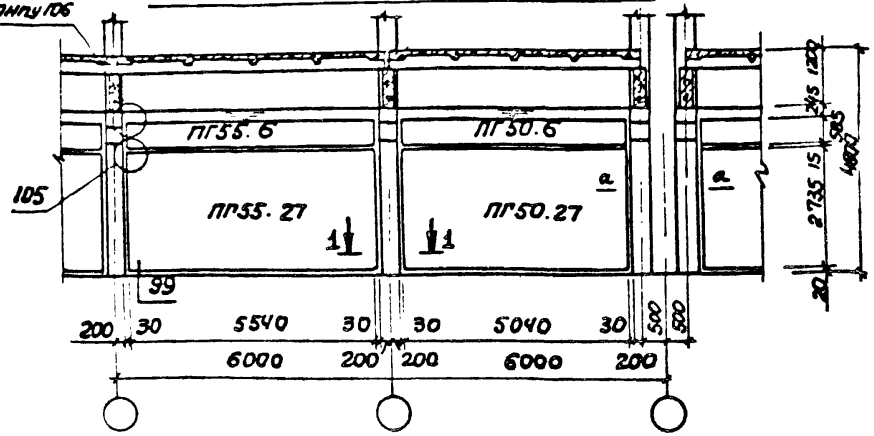

Продольная перегородка в створе колонн каркаса здания

Покрытие из плит для одноэтажных зданий. Вариант I

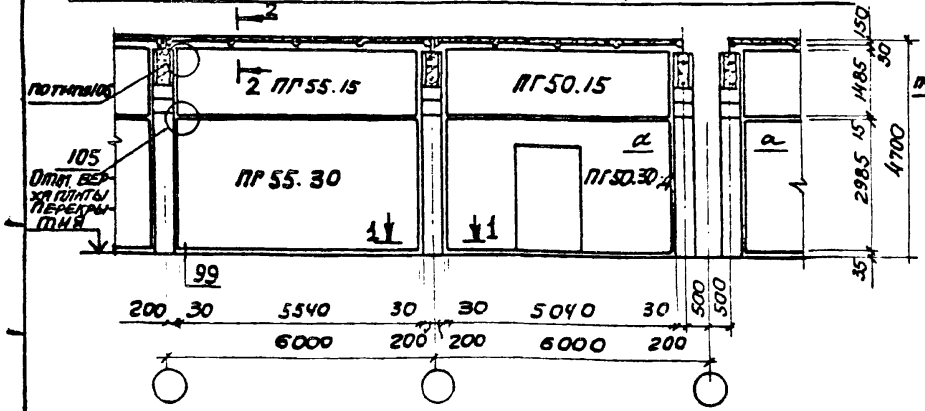

Продольная перегородка в створе колонн каркаса здания

Покрытие из плит для одноэтажных зданий. Вариант II

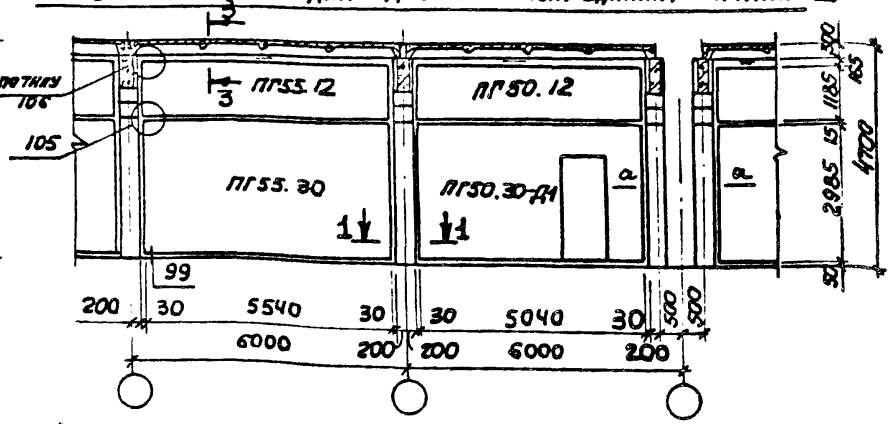

1. Монтажные схемы перегородок для высот этажей 6,6 м и 7,2 м аналогичны соответствующим монтажным схемам перегородок для этажа высотой 4,8 м при условии добавления необходимого количества панелей перегородок высотой 1,2 м.
2. Сечение 1-1 см. док. – 50 л. 1 сечения 2-2 и 3-3 – док. – 50 л. 2 сечение а-а см док. 76.

Нач. отд.	Бодский	
Н. контр.	Чумакова	
Гл. констр.	Коротецкий	
Отв. испол.	Чумакова	
Исполнил	Пущенко	
Проверил	Чумакова	

1.030.9-2.0-52

Примеры решения перегородок зданий с каркасом по серии 1.420.-12. Перекрытие типа 2. Высота этажа 4.8 м.

Стадия	Лист	Листов
Р	1	3

Харьковский Промстройниипроект

Продольная перегородка не в створе колонн каркаса здания

Вариант I

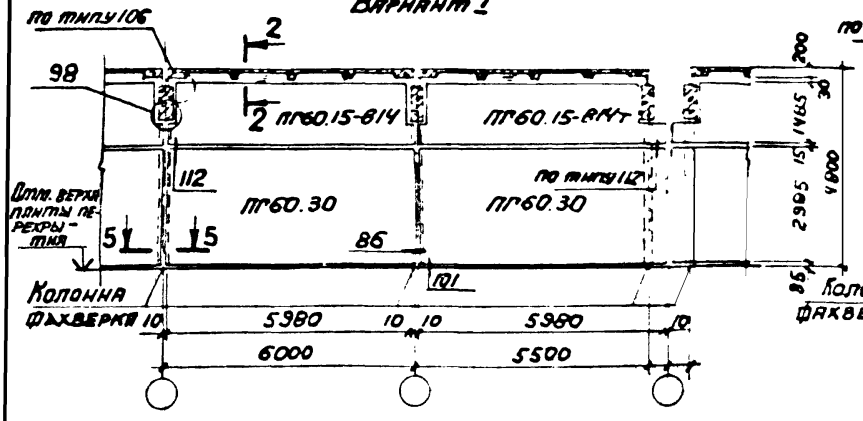

Продольная перегородка не в створе колонн каркаса здания

Вариант II

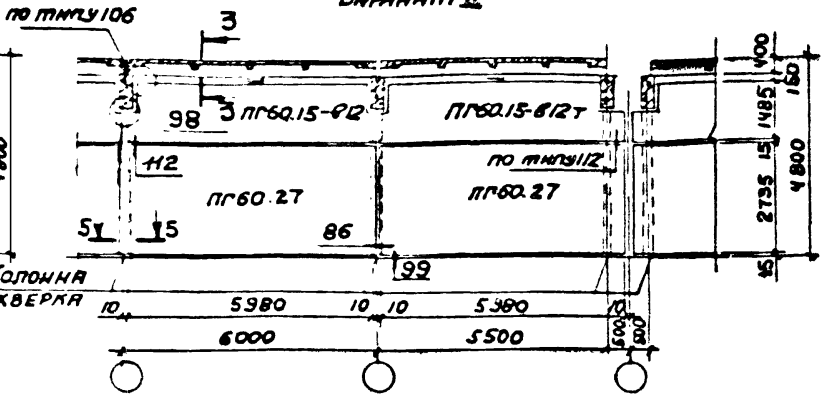

Продольная перегородка не в створе колонн каркаса здания

Покрытие из плит для одноэтажных зданий

Вариант I

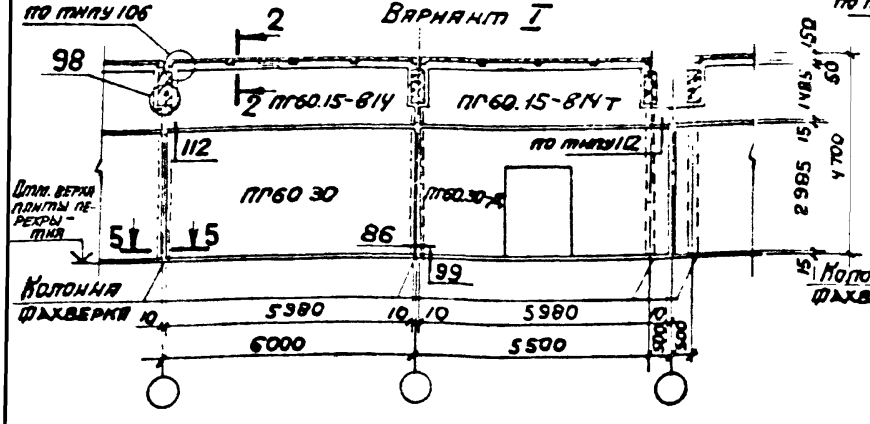

Продольная перегородка не в створе колонн каркаса здания

Покрытие из плит для одноэтажных зданий

Вариант II

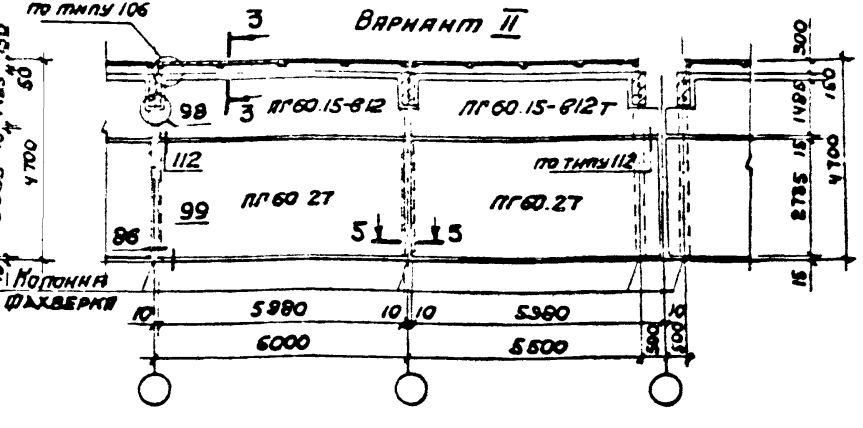

Сечения 2-2 и 3-3 см. док -50 л. 2

сечение 5-5 - док -50 л. 3.

1.030.9-2.0-52

Лист 2

Поперечная перегородка примыкающая к колоннам каркаса здания. Пролет 6 м.

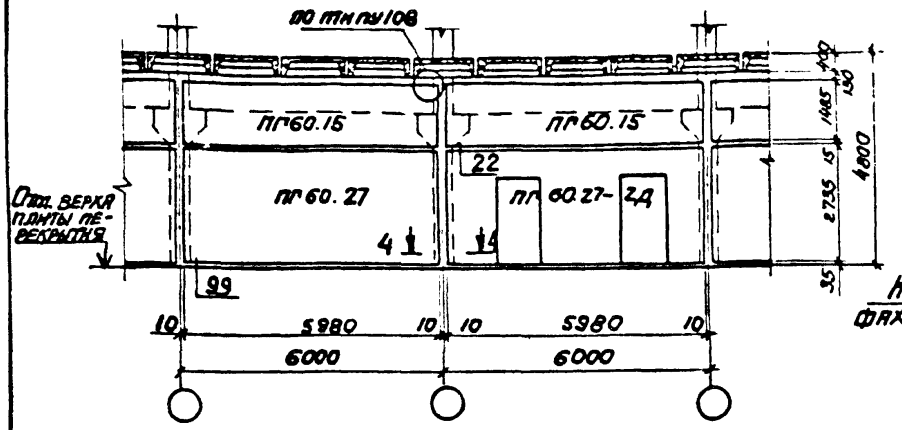

Поперечная перегородка не в створе колонн каркаса здания. Пролет 6 м

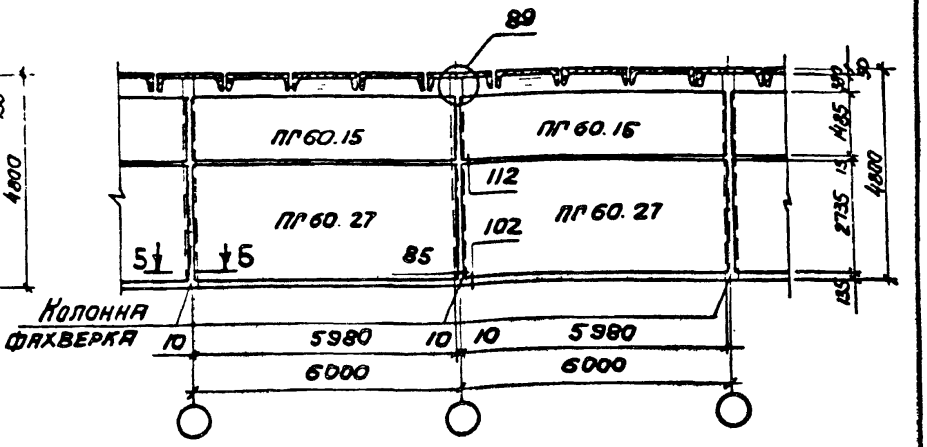

Поперечная перегородка не в створе колонн каркаса здания при наличии продольного ригеля. Пролет 6 м.

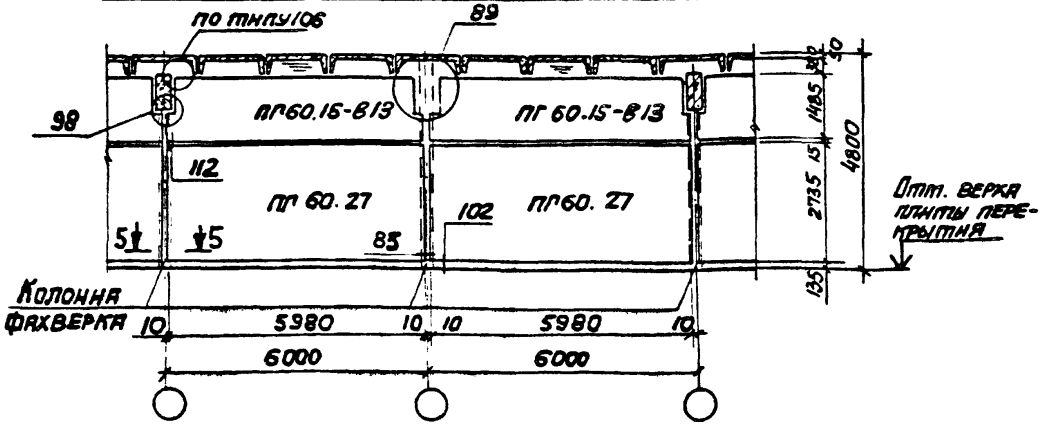

Сечения 4-4 и 5-5 сер. док. 0-50 п. 3

Поперечная перегородка примыкающая к колоннам каркаса здания

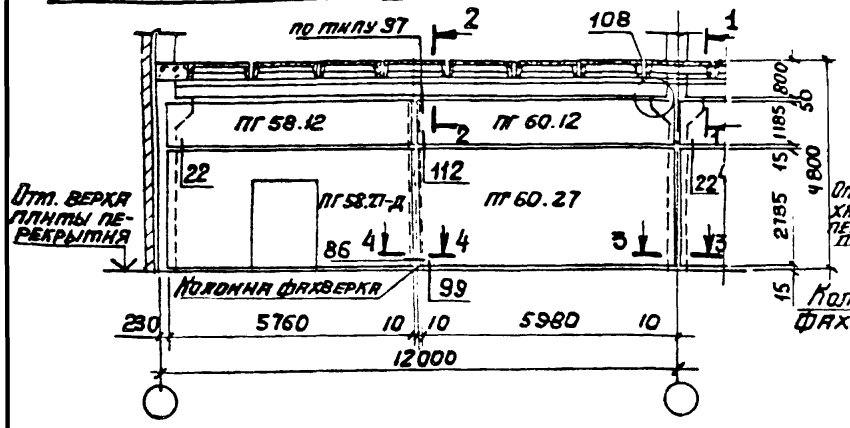

Поперечная перегородка не в створе колонн каркаса здания

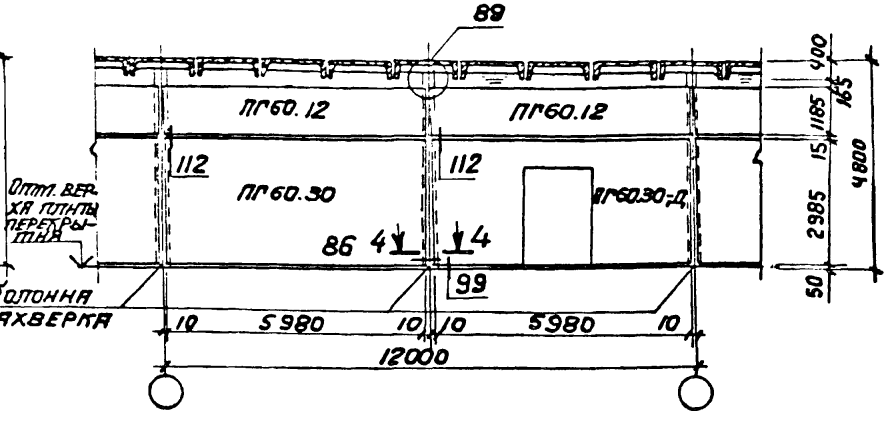

Поперечная перегородка не в створе колонн каркаса здания при наличии продольных ригелей

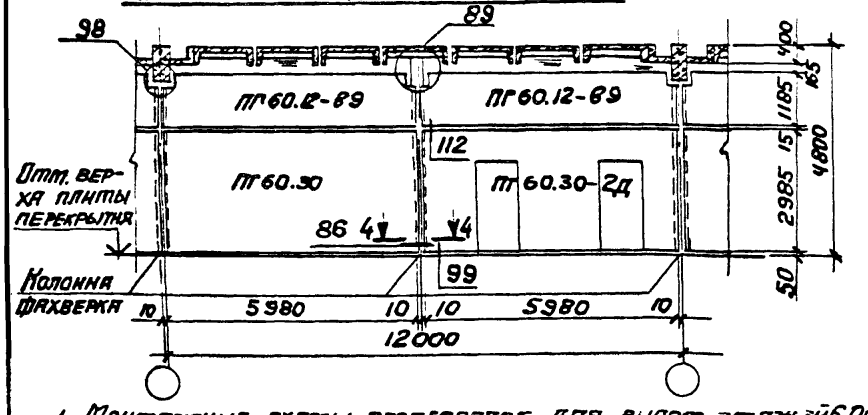

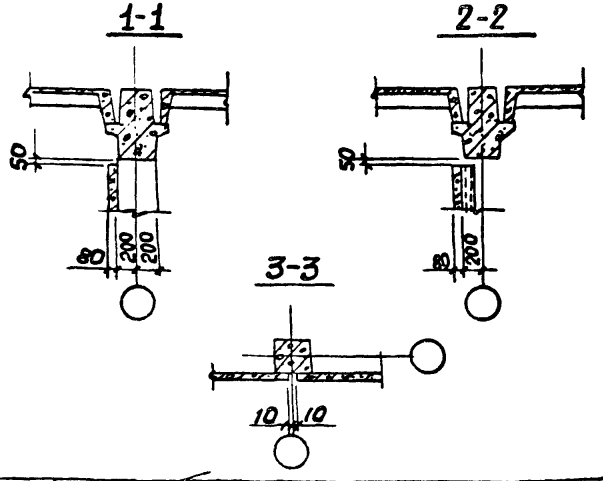

1. Монтажные схемы перегородок для высот этажей 6,0 м и 7,2 м аналогичны соответствующим монтажным схемам перегородок для этажа высотой 4,8 м при условии добавления необходимого количества панелей перегородок высотой 1,2 м
2. Сечение 4-4 см. док. -54 п. 1.

Нач. отд.	Бродский		
Н. контр.	Чуптакова		
Гл. конст.	Коротецкий		
Ст. инж.	Чуптакова		
Исполнил	Процешко		
Проверил	Чуптакова		

1.030.9-2.0-53

Примеры решения перегородок зданий с каркасом по серии 1.420-6. Перекрытие из ребристых плит h=400 мм. Высота этажа 4,8 м

Стадия	Лист	Листов
Р	1	2

Харьковский промстройниипроект

Продольная перегородка в створе колонн каркаса здания

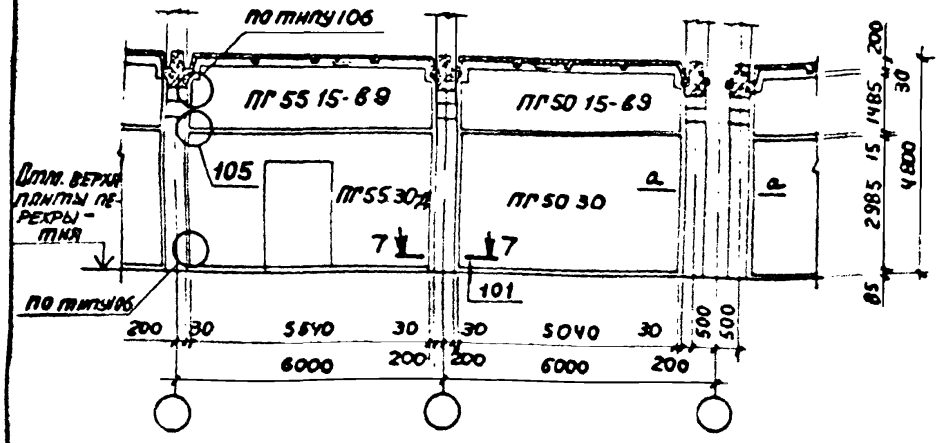

Продольные перегородки в створе колонн каркаса здания при наличии продольного ригеля

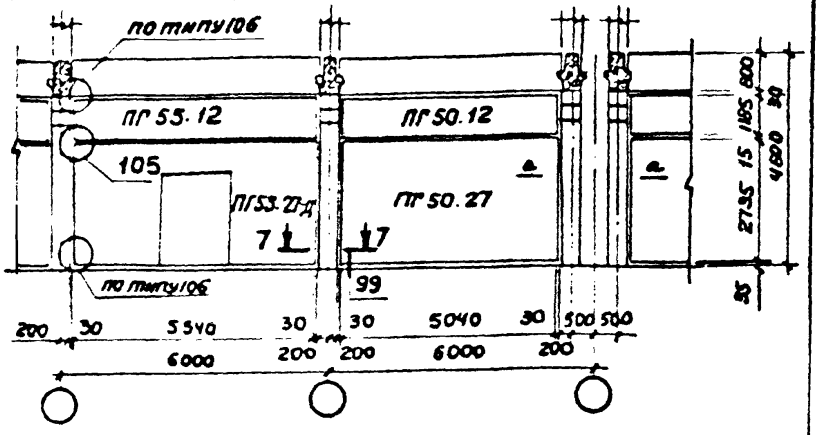

Продольная перегородка не в створе колонн каркаса здания

Вариант I

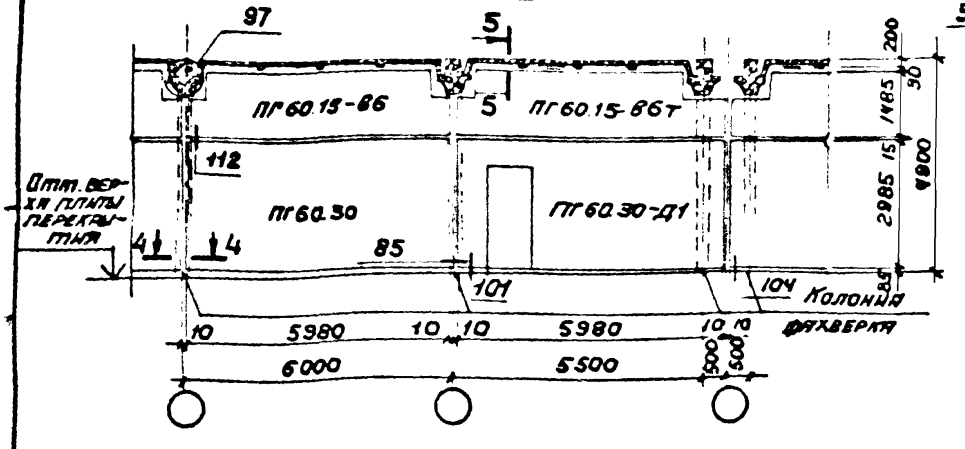

Продольная перегородка не в створе колонн каркаса здания

Вариант II

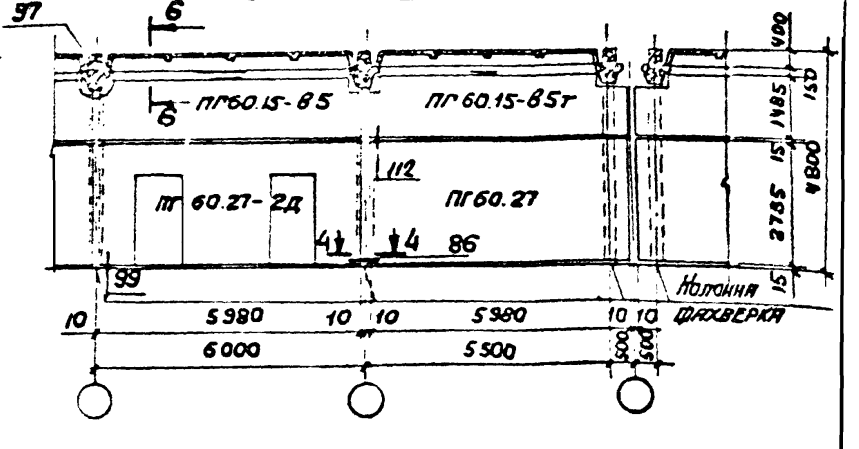

Сечения 4-4... 6-6 см. док. -54 л. 1, сечение 7-7 - док. -54 л. 2; сечение а-а - док. -76.

Поперечная перегородка не в створе колонн каркаса здания

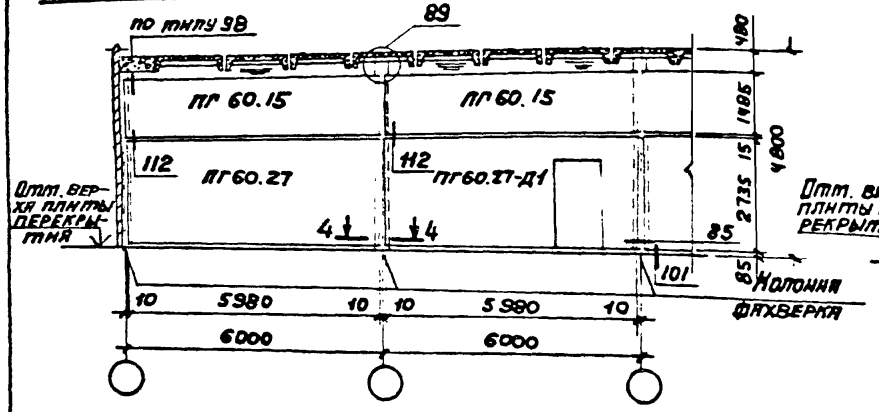

Поперечная перегородка не в створе колонн каркаса здания при наличии продольных профилей

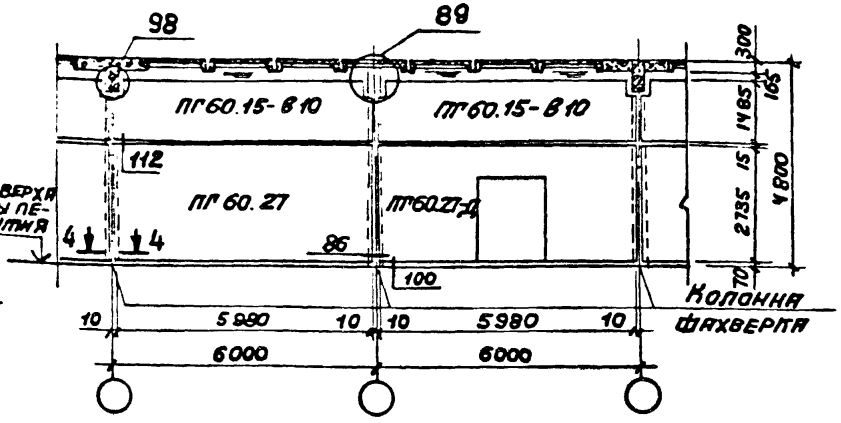

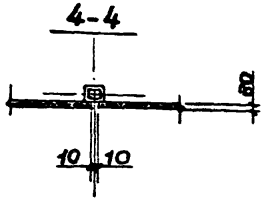

Монтажная схема поперечной перегородки приклонно к колоннам такая же, как при перекрытии из ребристых плит $h = 400$ мм.

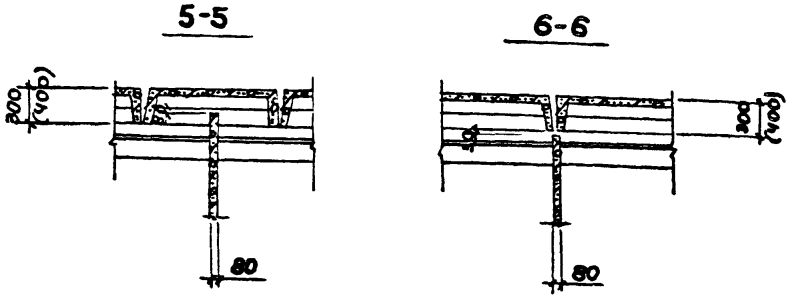

Нач. отд.	Бродский		
Н. контр.	Чуплакова		
Гл. контр.	Коротецкая		
Ст. инж.	Чуплакова		
Исполнил	Проценко		
Проверил	Чуплакова		

1.030.9-2.0-54

Примеры решения перегородок зданий с каркасом по серии 1.420-6. Перекрытие из ребристых плит $h = 300$ мм. Высота этажа 4,8 т

Стадия	Лист	Листов
Р	1	2

ХАРЬКОВСКИЙ ПРОМСТРОЙНИИПРОЕКТ

Продольная перегородка не в створе колонн каркаса здания

Вариант I

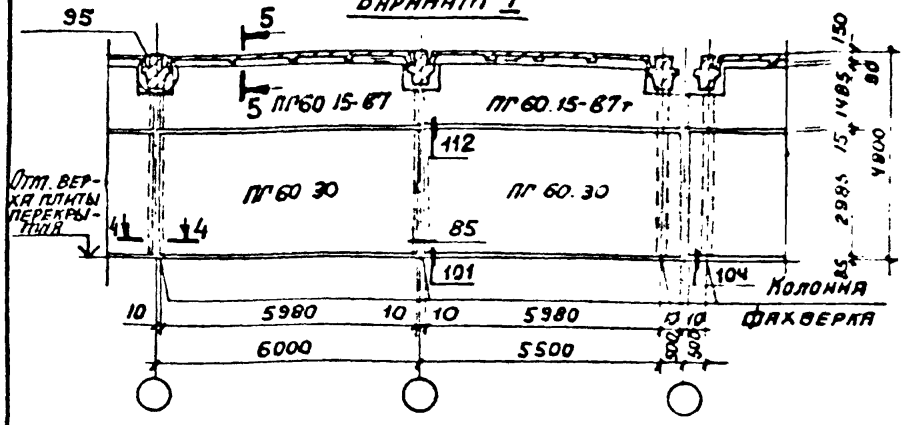

Продольная перегородка не в створе колонн каркаса здания

Вариант II

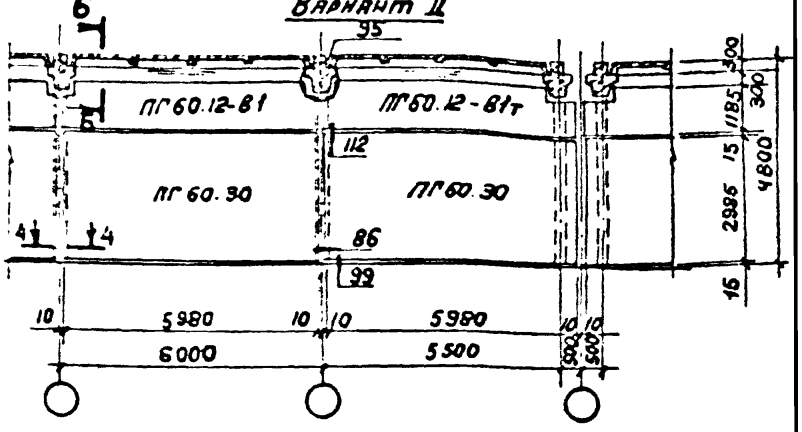

Продольная перегородка в створе колонн каркаса здания

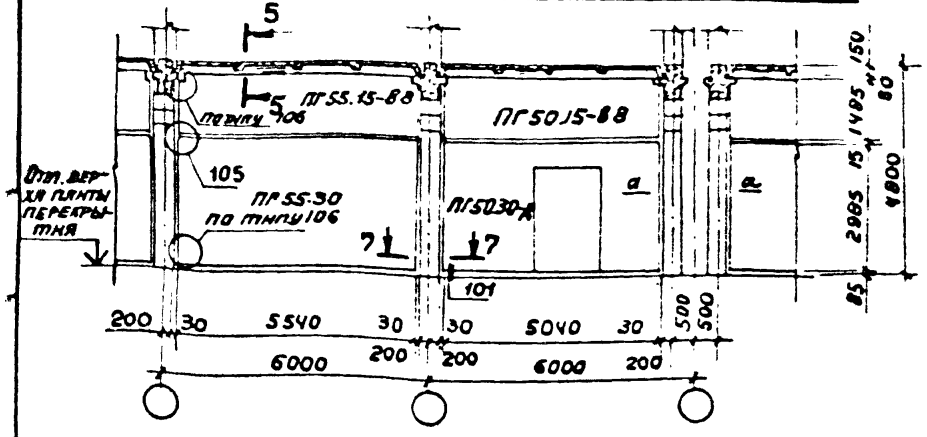

7-7

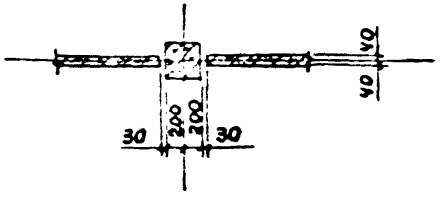

1. Монтажная схема продольной перегородки в створе колонн при наличии продольного ригеля такая же, как при перекрытии из ребристых плит $h = 400$ мм.
2. Сечения 4-4 ... 6-6 см. док. - 54 п. 1, сечение а-а см. док. - 76.

Поперечная перегородка не в створе колонн каркаса здания

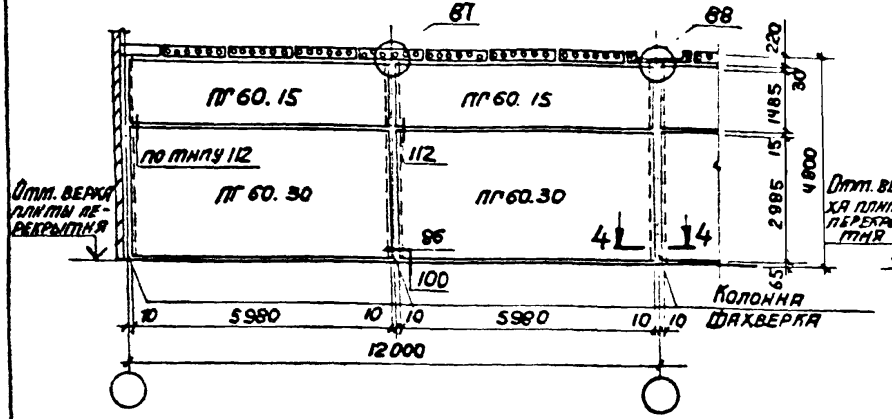

Поперечная перегородка в створе колонн каркаса здания при наличии продольных ригелей

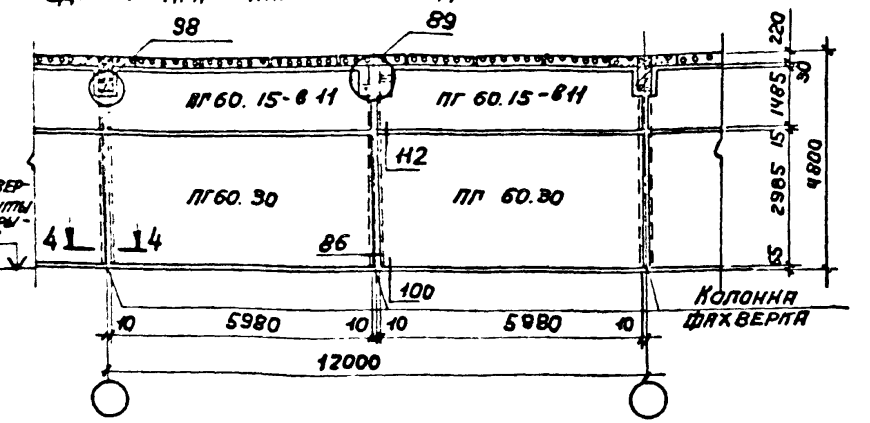

Продольная перегородка в створе колонн каркаса здания

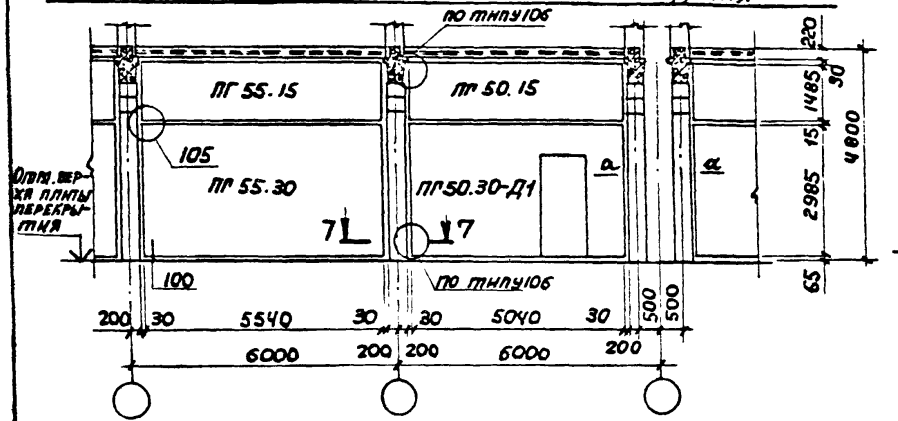

Продольная перегородка не в створе колонн каркаса здания

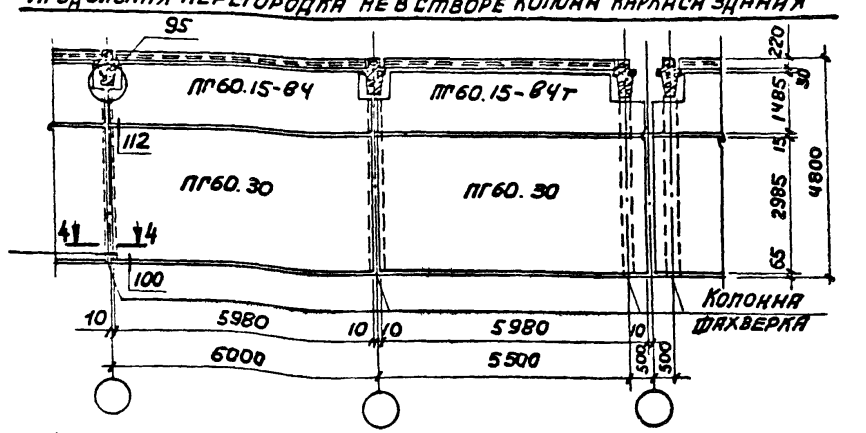

1. Монтажная схема поперечной перегородки прислонно к колоннам такая же, как при перекрытии из ребристых плит. Ст. документ -53, л. 1
2. Монтажная схема продольной перегородки в створе колонн при наличии продольного ригеля такая же, как при перекрытии из ребристых плит. Ст. документ -53, л. 2.
3. Сечение 4-4 ст. док. -54 л. 1, сечение 7-7 - док. -54, л. 2, сечение а-а - док. -76.

Нач. отд.	Борский		
Н. контр.	Чуплакова		
Гл. констр.	Коротецкий		
Рук. гр.	Чуплакова		
Исполнил	Проценко		
Проверил	Чуплакова		

1.030.9-2.0-55

Примеры решения перегородок зданий с каркасом по серии 1.420-6. Перекрытие из многопустотных панелей. Высота этажа 4,8 м.

Стадия	Лист	Листов
Р		1

ХАРЬКОВСКИЙ ПРОМСТРОЙНИИПРОЕКТ

Перегородка с проетом в верхней части для пропуска коммуникаций

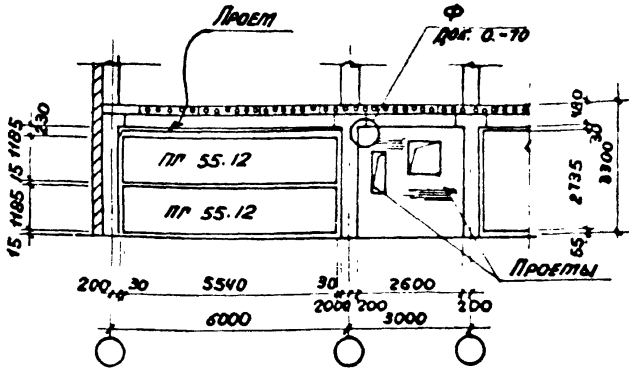

Перегородка с проетом, образованным путем установки укороченной панели

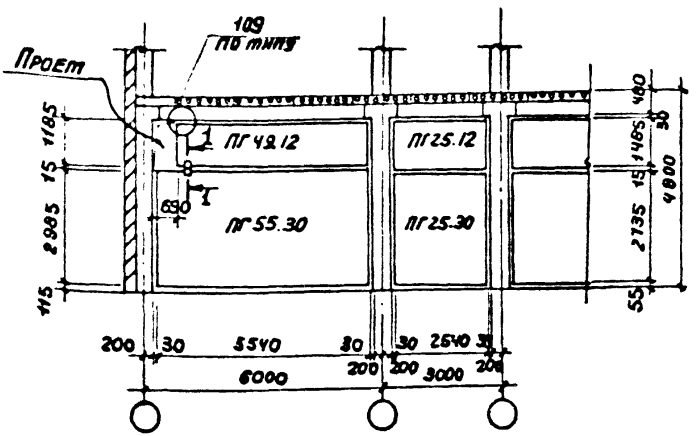

Перегородка с проетами в кирпичной вставке.

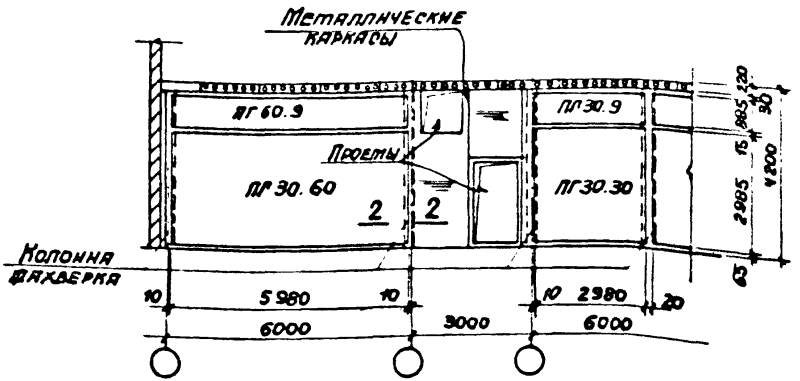

1-1

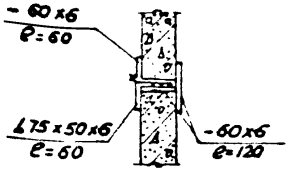

2-2

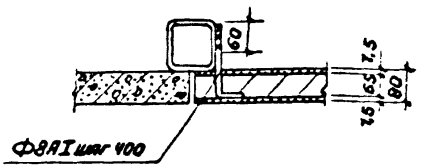

Нач. отд.	Бродский		
Н. контр.	Чуткова		
Гл. констр.	Коротецкий		
Рук. гр.	Чуткова		
Исполнит.	Троценко		
Проверил	Чуткова		

1.030.9-2.0-56

Примеры решения перегородок с проетами в зданиях с каркасом 1.020-1/83

Стадия	Лист	Листов
Р		1

ХАРЬКОВСКИЙ ПРОМСТРОЙНИИПРОЕКТ

Перегородка с проемом для пропуска коммуникаций

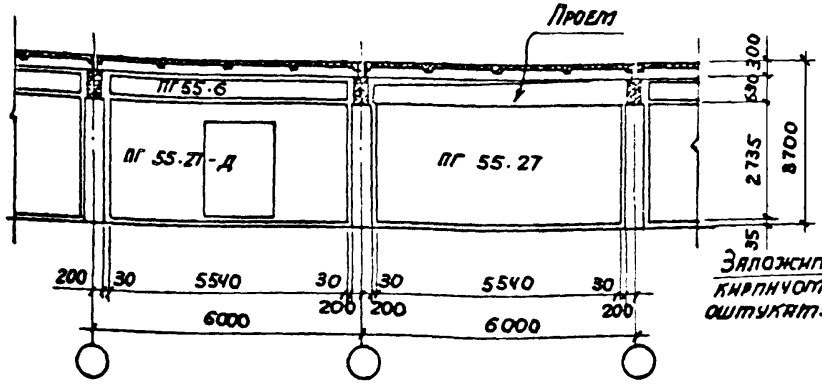

Перегородка с проемом в верхней части

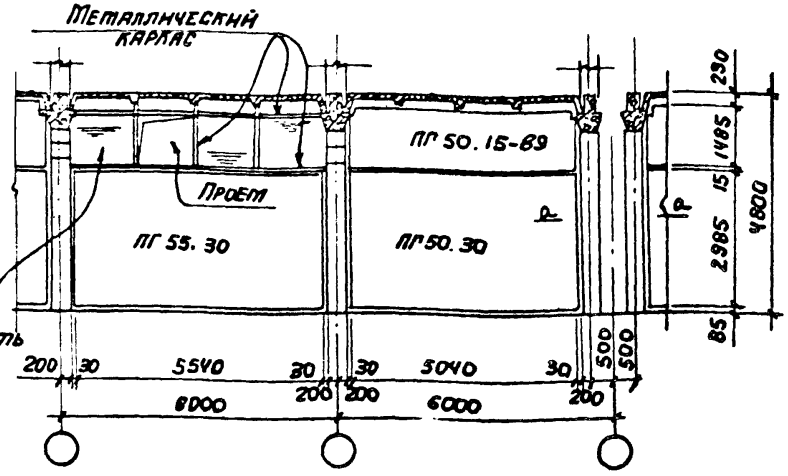

Сечение а-а см. дек.-76.

Перегородка с проемами в каркасно-обшивном участке

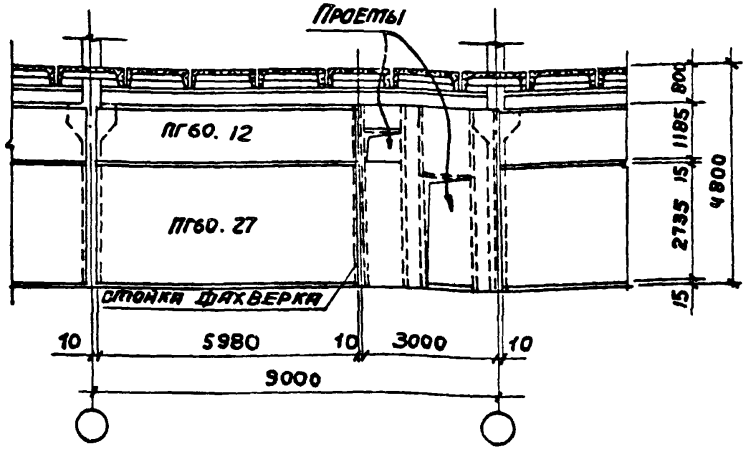

Нач. отд.	Бродский		
Н. контр.	Утакова		
Гл. констр.	Коротецкий		
Рук. гр.	Утакова		
Исполнил	Проценко		
Проверил	Утакова		

1.030.9-2.0-57

Примеры решения перегородок с проемами в зданиях с каркасом 1.420-12

Стадия	Лист	Листов
Р		1

ХАРЬКОВСКИЙ ПРОМСТРОЙНИИПРОЕКТ

Стропильная конструкция-ферма железобетонная

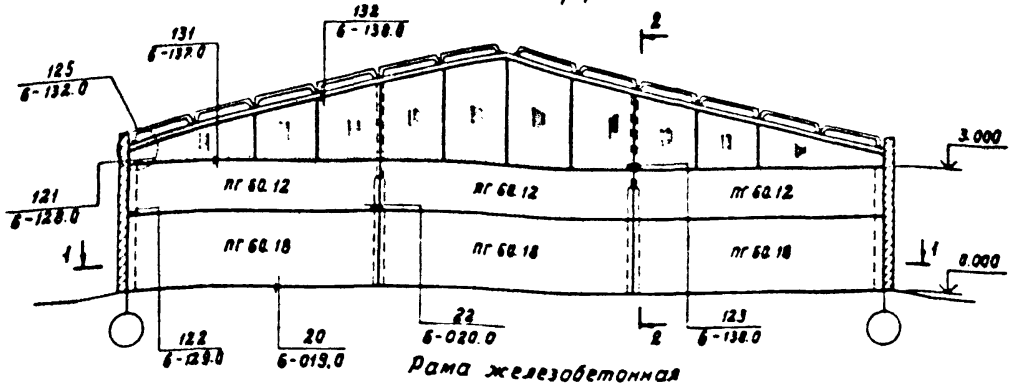

Рама железобетонная

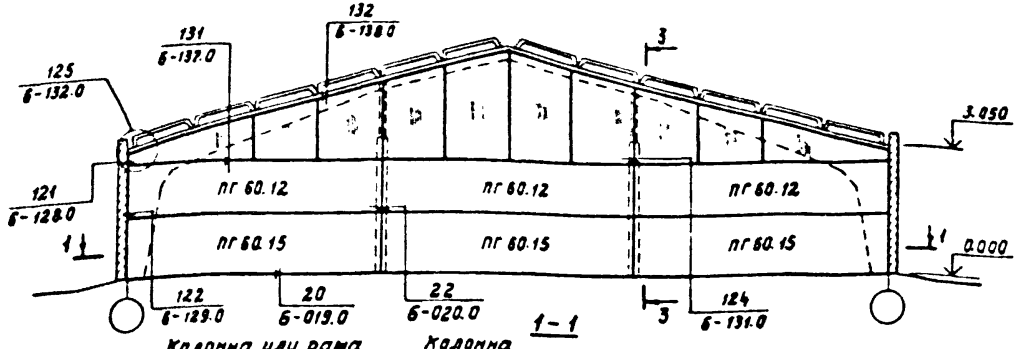

1-1

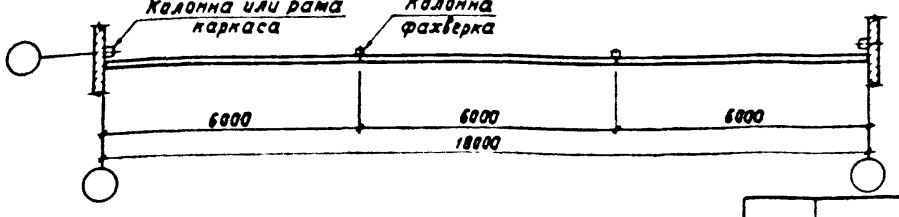

2-2

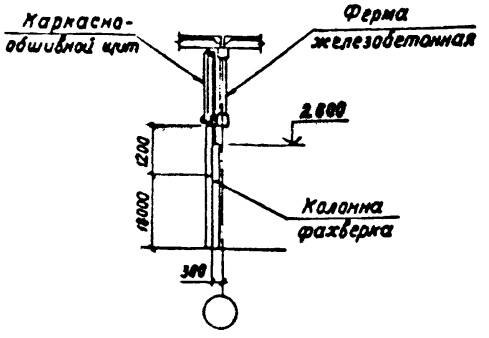

3-3

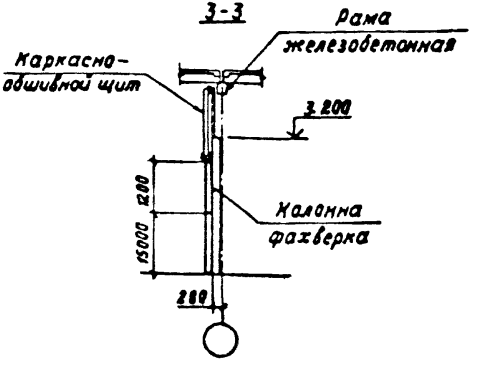

В ссылке на документ, где расположен узел, условно опущено обозначение серии 1.030.9-2

Нач.отд.	Котов		
Гл.констр.	Цудечкис		
Н.контр.	Кузьмина		
Гл.спец.	Люхина		
Ст.инж.	Кузьмина		
Гл.спец.	Люхина		

1.030.9-2.0-58

Примеры решения поперечной перегородки в зданиях сельскохозяйственных предприятий высотой 3.0 м шириной 18 м при стропильной конструкции железобетонная ферма и при железобетонной раме

Стадия	Лист	Листов
Р		1

ГИПРОНИСЕЛЬХОЗ

204 34-01 124 Копировала И. Козлова Формат А3

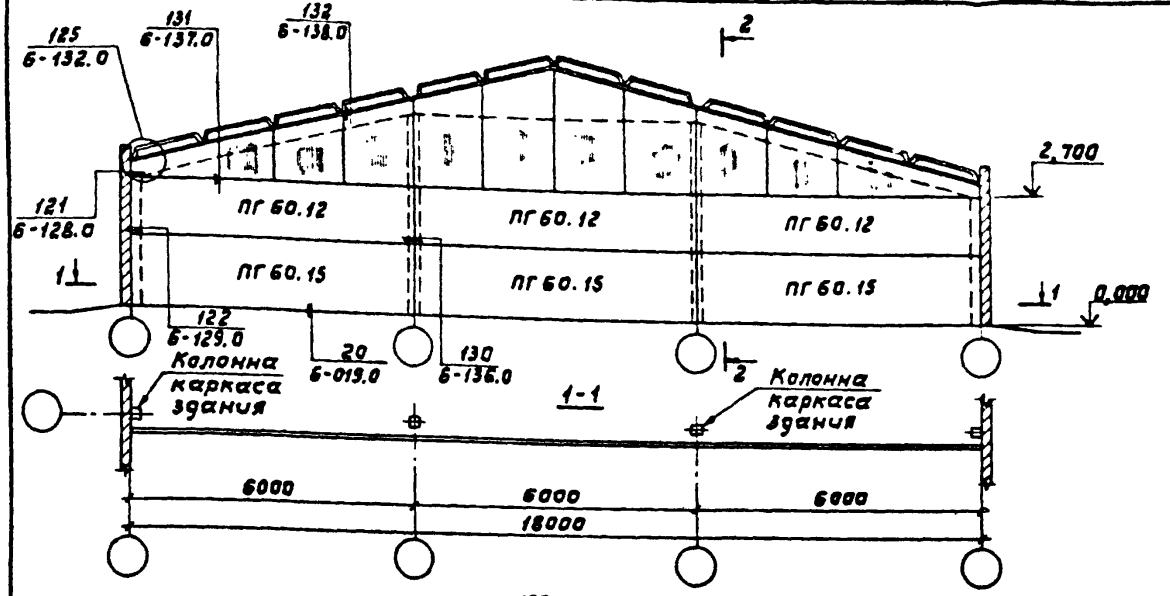

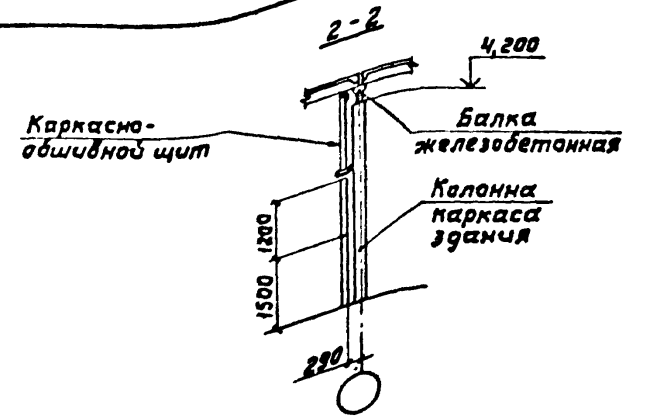

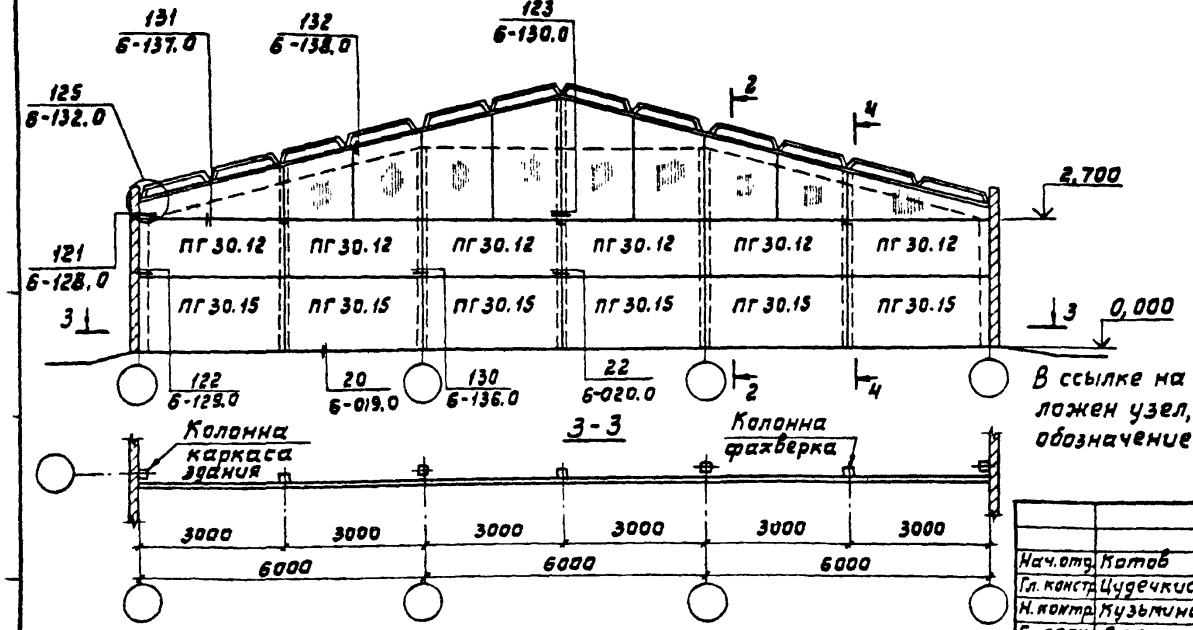

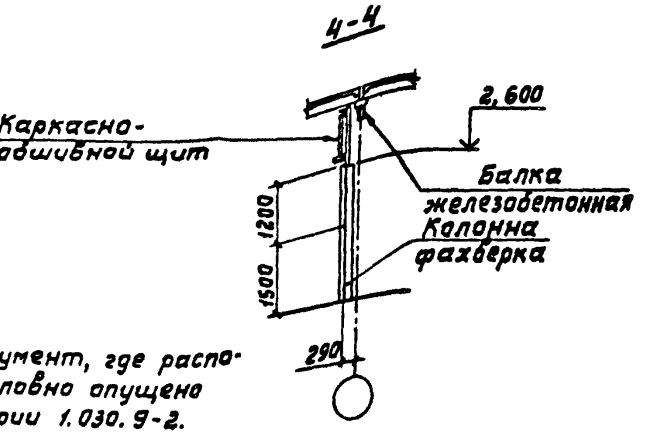

В ссылке на документ, где расположен узел, условно опущено обозначение серии 1.030.9-2.

Нач.отд.	Котов		
Гл.констр.	Цудечкис		
Н.контр.	Кузьмина		
Гл.спец.	Люхина		
Ст.инж.	Варзина		
Гл.спец.	Люхина		

1.030.9-2.0-59

Пример решения поперечной перегородки в зданиях сельскохозяйственных предприятий высотой 2,7 м шириной 18 (6+6+6) м при стропильной конструкции железобетонные балки и ферма

Стадия	Лист	Листов
Р		1

ГИПРОНИСЕЛЬХОЗ

20434-01 125 копировала Лизунова

Формат А3

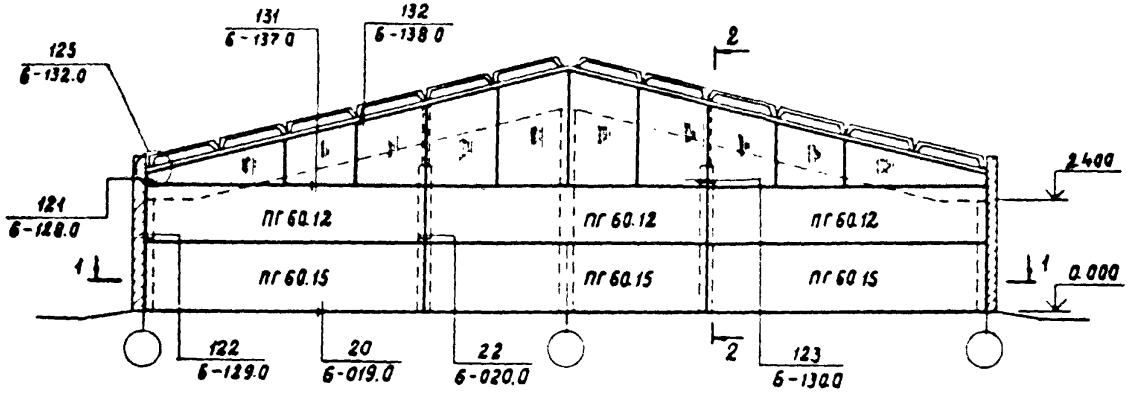

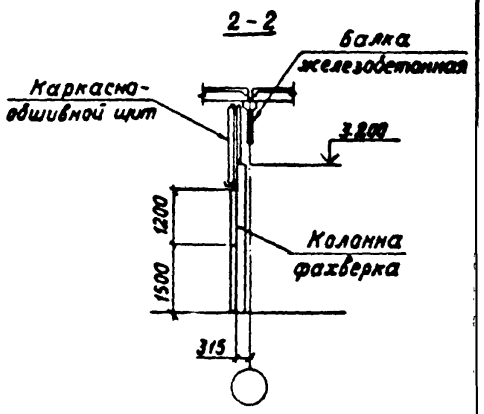

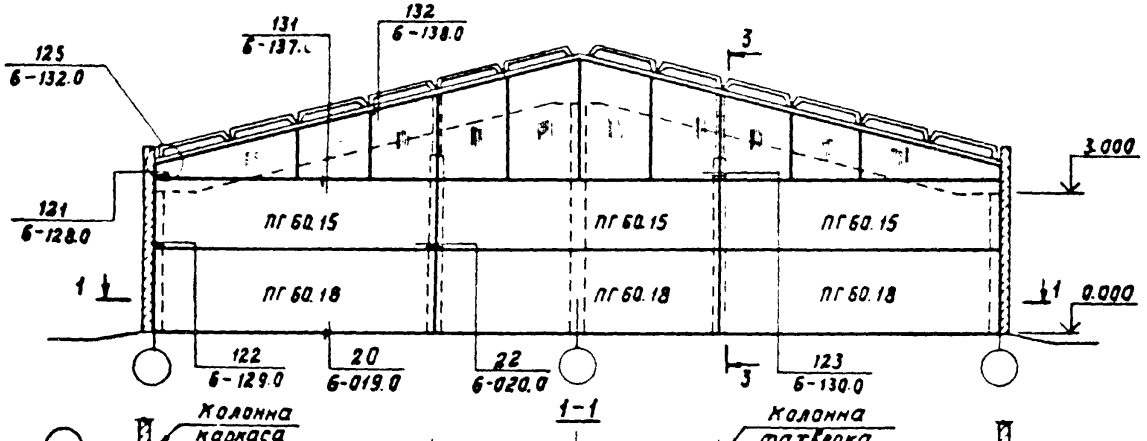

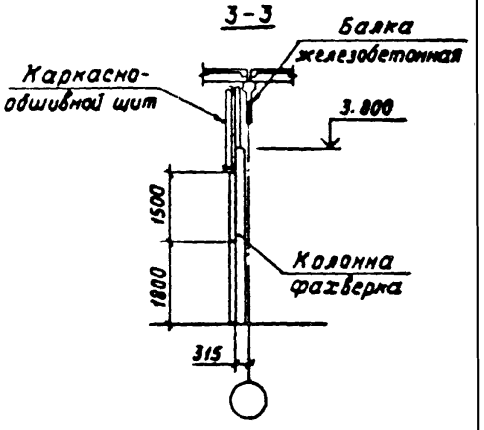

В ссылке на документ, где расположен узел условно опущено обозначение серии 1.030.9-2

Нач.отд	Катов	
Гл.констр	Цудечнис	
Н.контр	Кузьмина	
Гл.спец	Люхина	
Ст.инж.	Кузьмина	
Гл.спец	Люхина	

1.030.9-2.0-60

Примеры решения поперечной перегородки в зданиях сельскохозяйственных предприятий высотой 2,4 и 3,0 м шириной 18 (3×9) м при стропильной конструкции - железобетонные балки

Стадия	Лист	Листов
Р		1

ГИПРОНИСЕЛЬХОЗ

Копировала И.Козлова

Формат А3

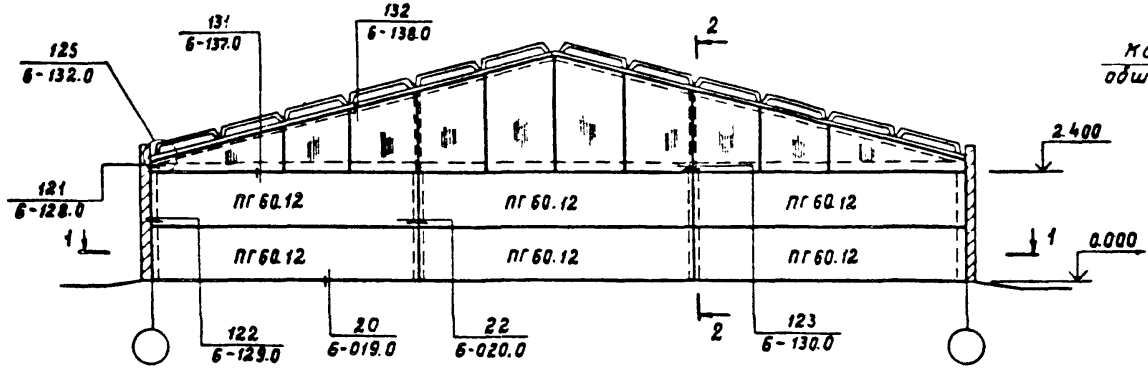

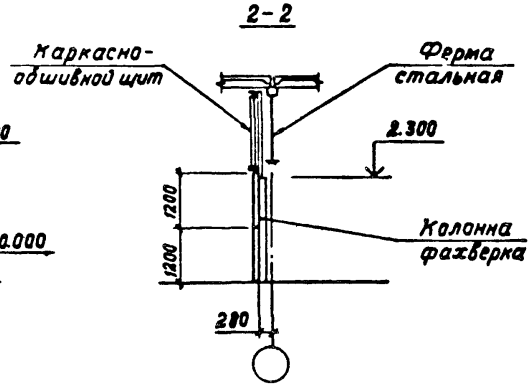

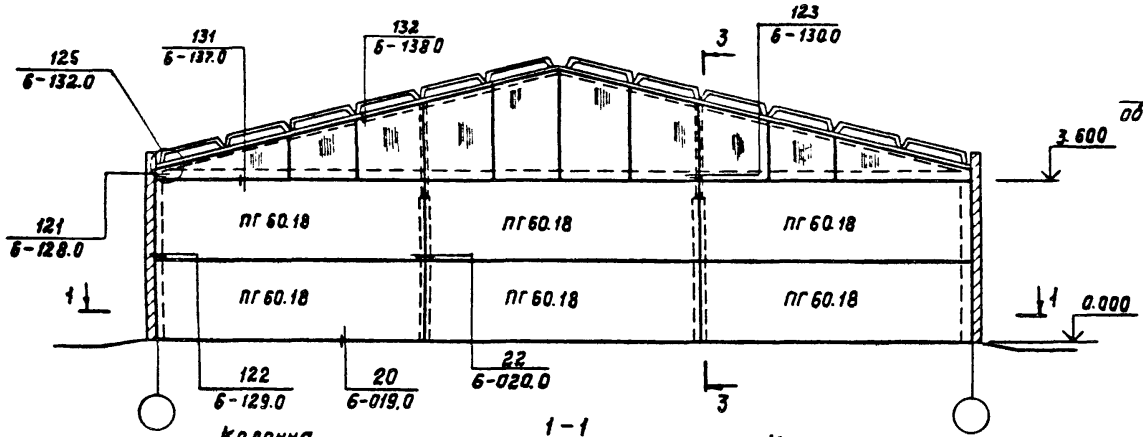

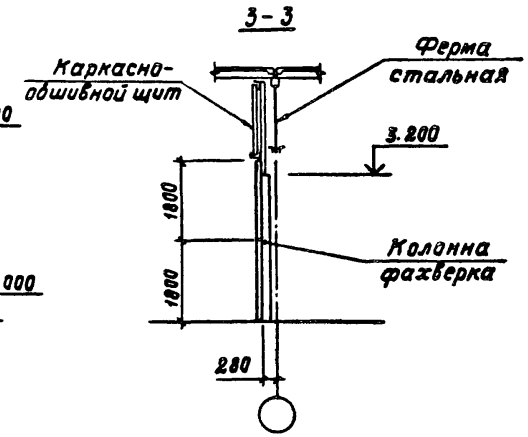

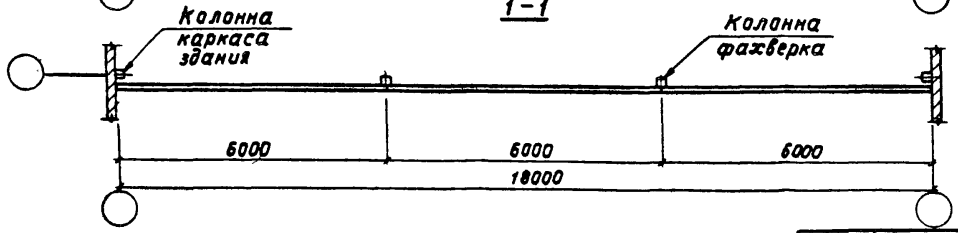

В ссылке на документ, где расположен узел, условно опущено обозначение серии 1.030.9-2.

Нач. отд.	Котов		
Гл. констр.	Цудечкис		
Н. контр.	Кузьмина		
Гл. спец.	Люхина		
Инженер	Панешникова		
Гл. спец.	Люхина		

1.030.9-2.0-61

Примеры решения поперечной перегородки в зданиях сельскохозяйственных предприятий высотой 2,4 и 3,6 м шириной 18 м при стропильной конструкции - стальная ферма

Стадия	Лист	Листов
Р		1

ГИПРОНИСЕЛЬХОЗ

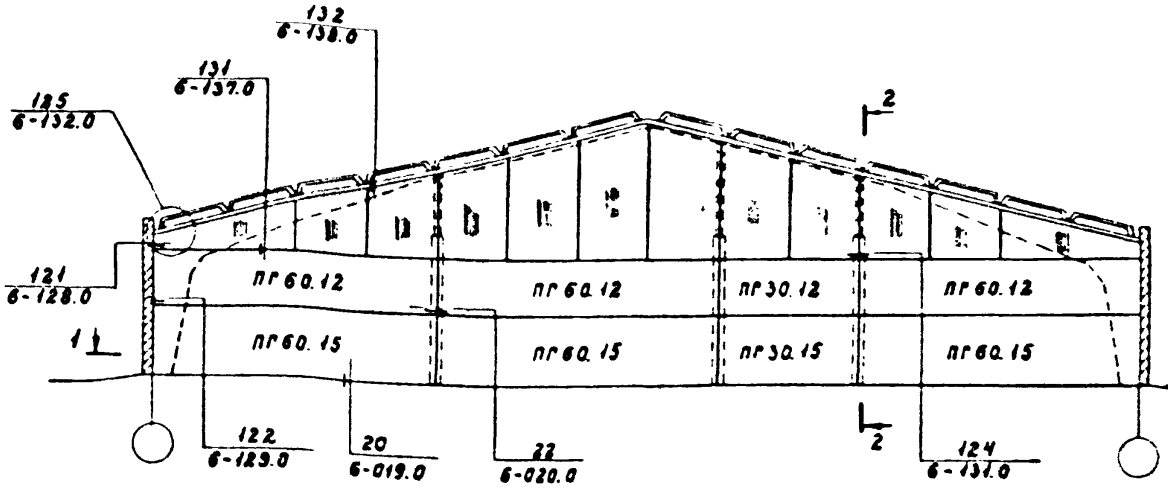

1-1

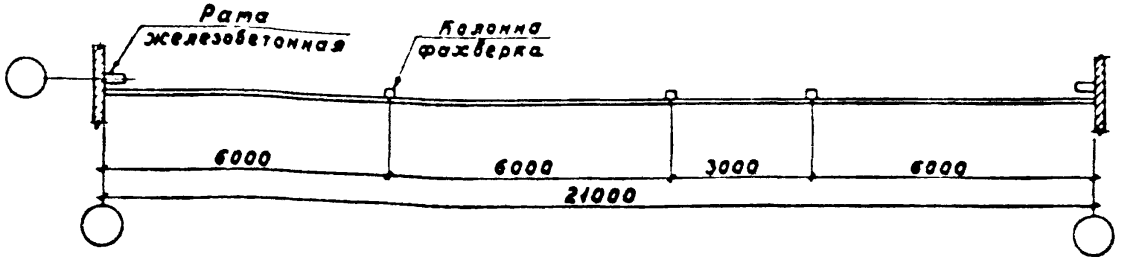

2-2

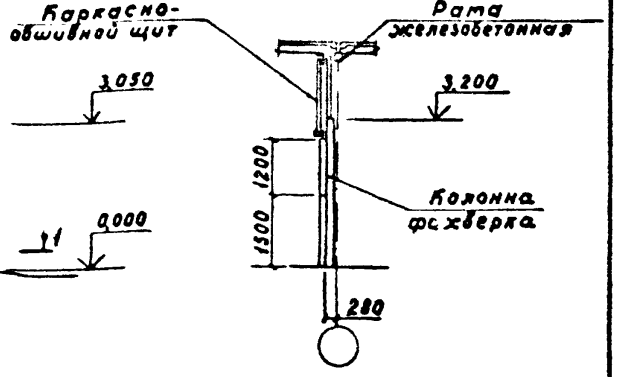

В ссылке на документ, где расположен узел, условно опущено обозначение серии 1.030.9-2.

Начотд.	Катав		
Гл.констр.	Цудечкис		
Н.контр.	Кузютина		
Гл.спец.	Лохина		
Инж.	Епанешникова		
Гл.спец.	Лохина		

1.030.9-2.0-62

Пример решения поперечной перегородки в зданиях сельскохозяйственных предприятий высотой 3 м шириной 21 м при железобетонной раме

Стадия	Лист	Листов
Р		1

ГИПРОНИСЕЛЬХОЗ

Формат А3

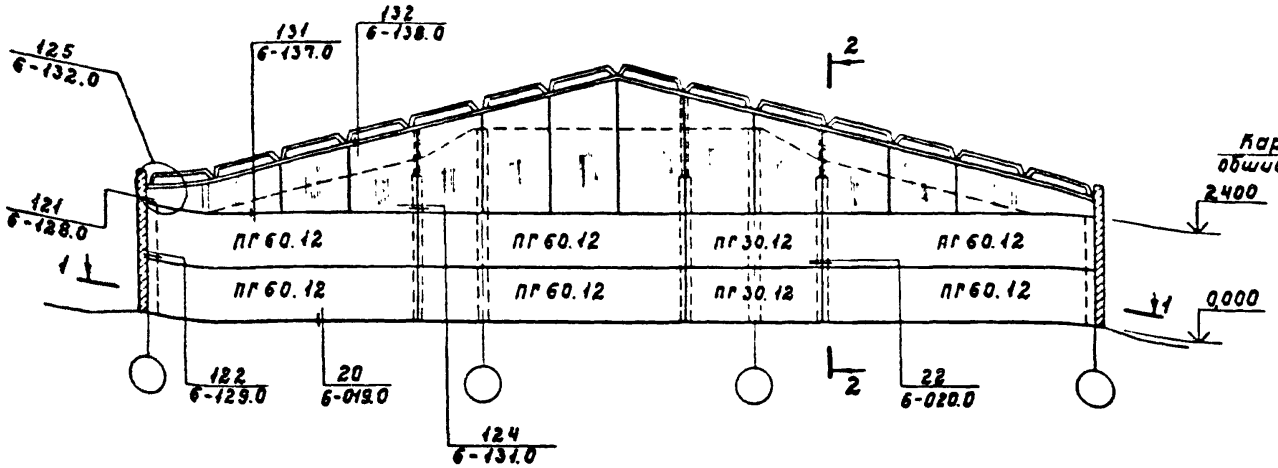

2 - 2

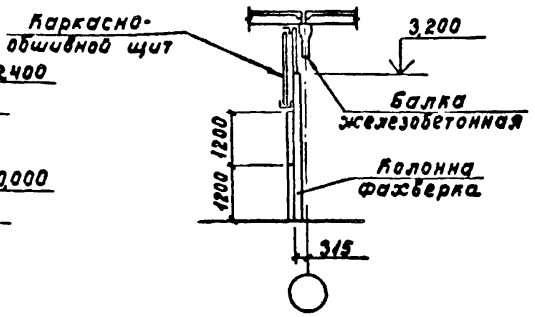

1 - 1

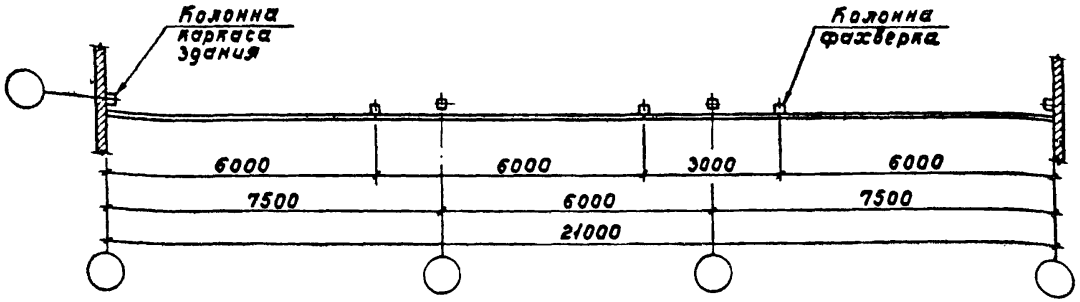

В ссылке на документ, где расположен узел, условно опущено обозначение серии 1.030.9-2.

Нач.отд.	Котов	
Гл.констр.	Цудевкис	
И.контр.	Кузьмина	
Гл.спец.	Люхина	
Ст.инж.	Варгина	
Гл.спец.	Люхина	

1.030.9-2.0-63

Пример решения поперечной перегородки в зданиях сельскохозяйственных предприятий высотой 2,4 м шириной 21 (7,5+6+7,5) м при стропильной конструкции - железобетонные балки и ферма.

Стадия	Лист	Листов
Р		1

ГИПРОНИСЕЛЬХОЗ

Формат А3

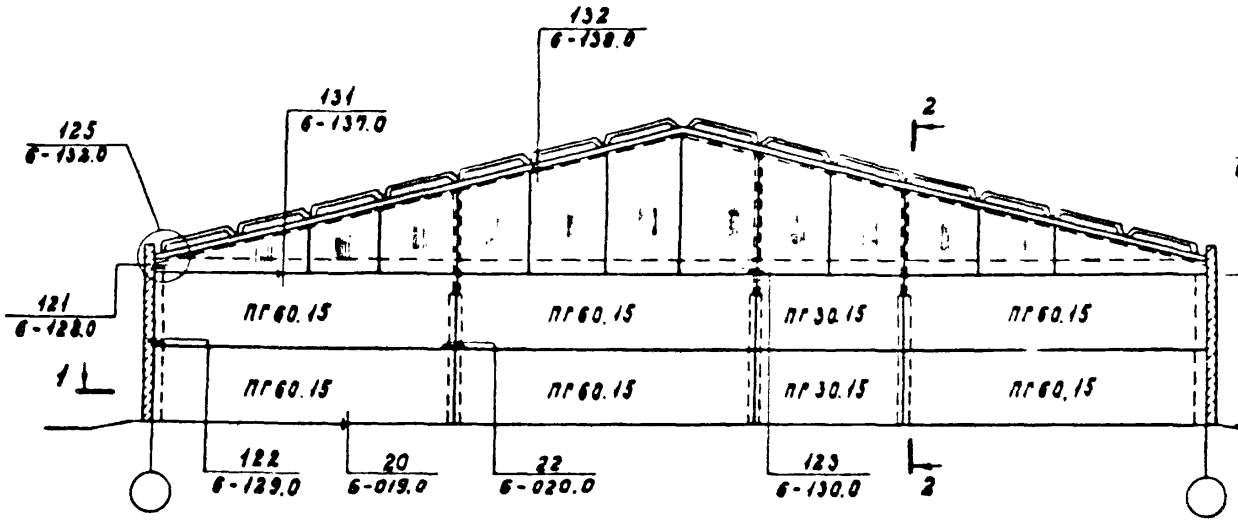

2 - 2

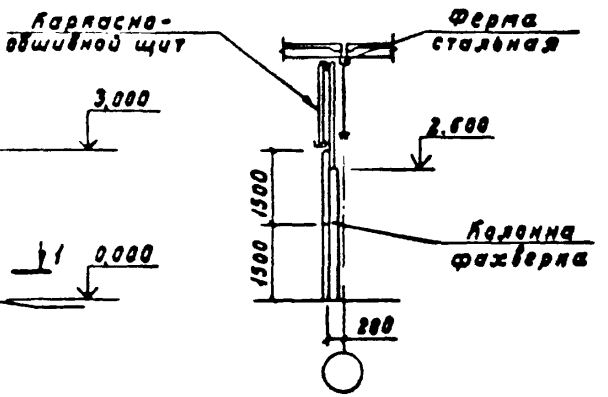

1 - 1

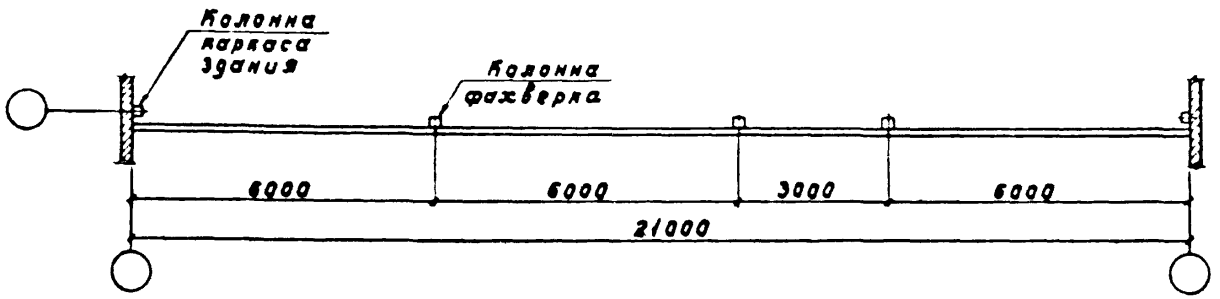

В ссылке на документ, где расположен узел, условно опущено обозначение серии 1.030.9-2.

Нач. отд	Котов		1.030.9-2.0-64
Гл. констр	Чудечкис		
Н. контр.	Кузьмина		Пример решения поперечной перегородки в зданиях сельскохозяйственных предприятий высотой 3 м шириной 21 м пристропильной конструкции - стальная ферма
Гл. спец.	Люхина		Стадия: Р; Лист; Листов: 1
Инж.	Станевичкова		ГИПРОНИСЕЛЬХОЗ
Гл. спец.	Люхина		

Формат А3

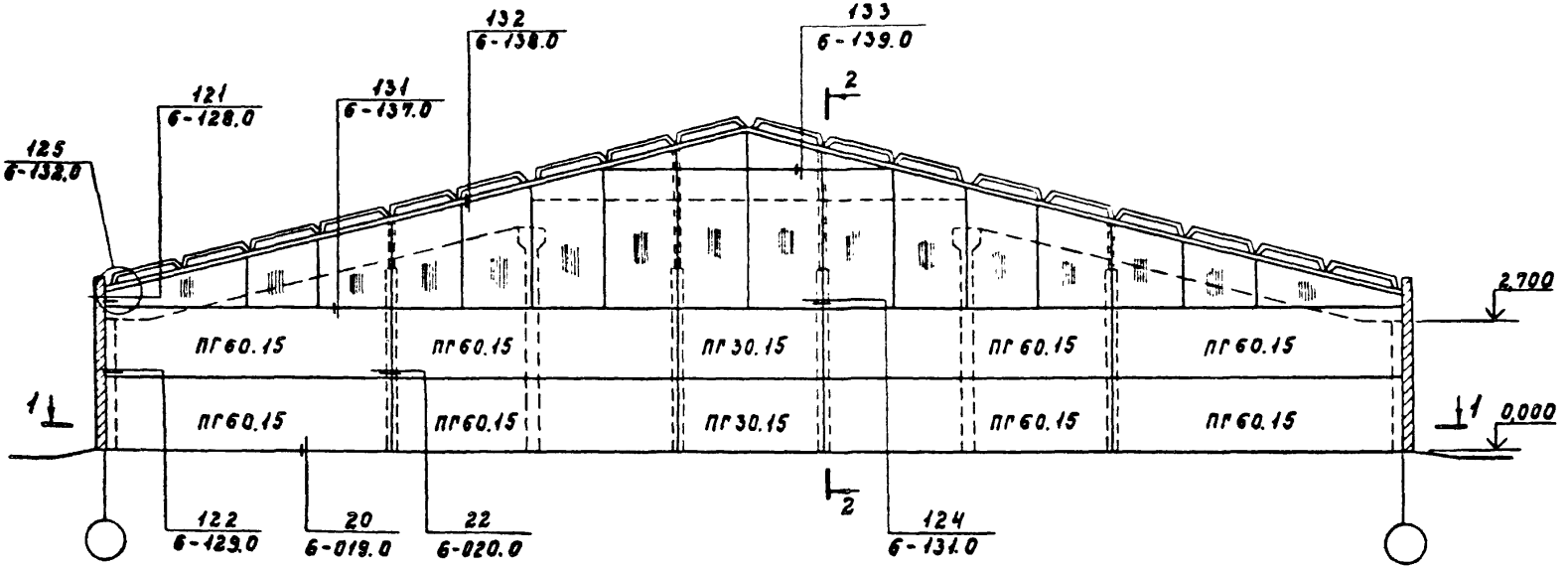

1-1

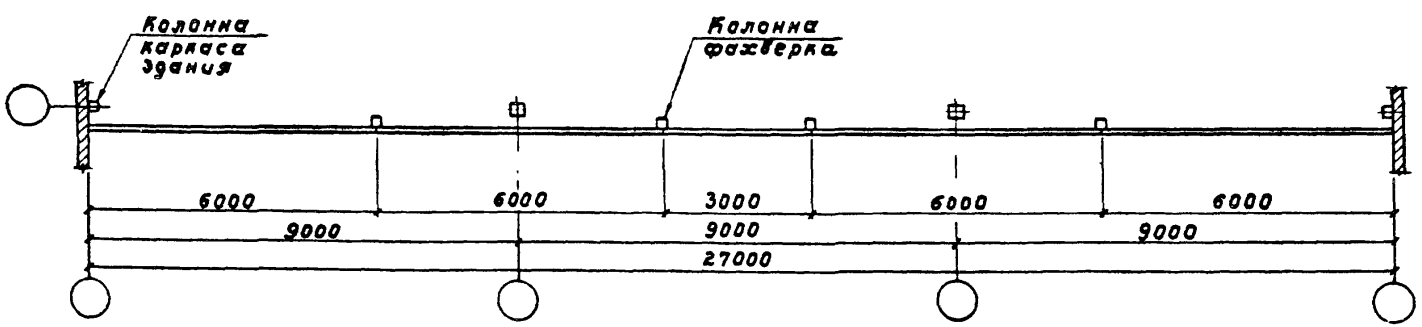

2-2

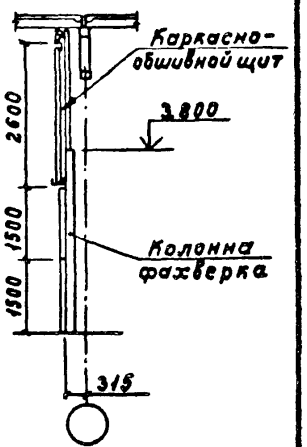

В ссылке на документ, где расположен узел, условно опущено обозначение серии 1.030.9-2.

Нач.отд.	Котов		
Гл.констр	Цудечкис		
Н.контр.	Кузьмина		
Гл.спец.	Люхина		
Инж.	Епанешникова		
Гл.спец	Люхина		

1.030.9-2.0-65

Пример решения поперечной перегородки в зданиях сельскохозяйственных предприятий высотой 2,7 м шириной 27 м пристропильной конструкции-железобетонные балки и ферма

Стадия	Лист	Листов
Р		1

ГИПРОНИСЕЛЬХОЗ

Формат А3

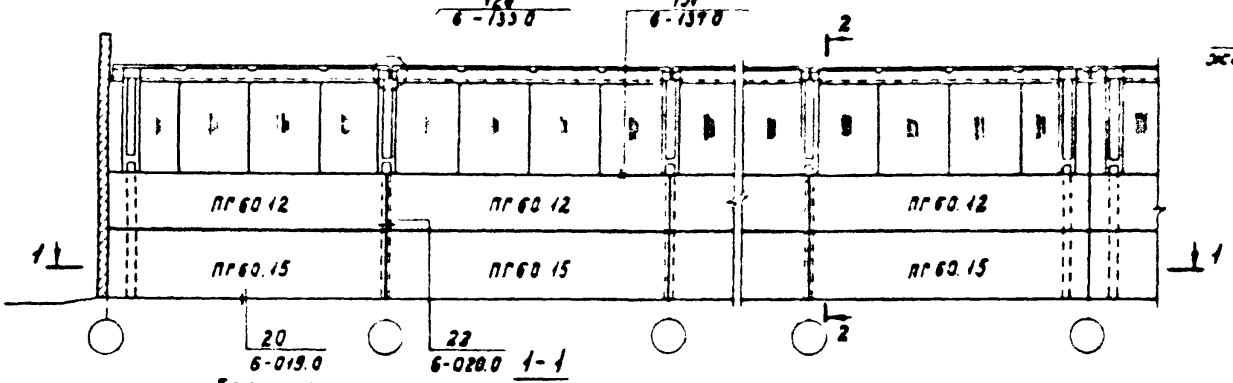

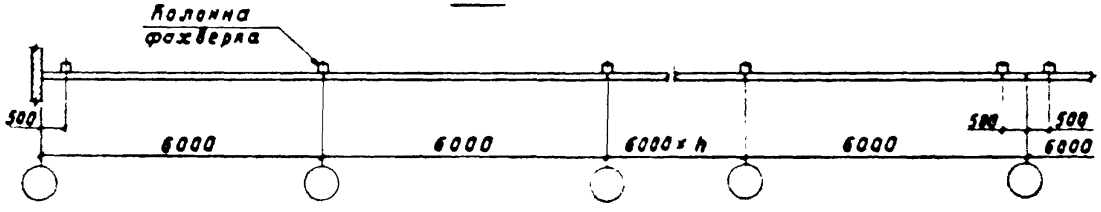

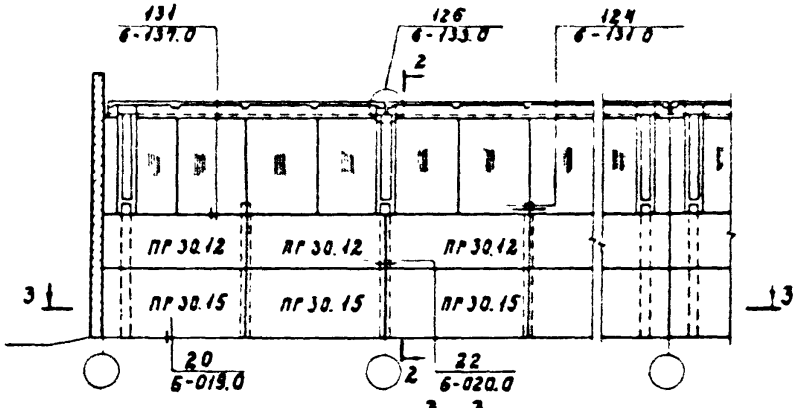

3 - 3

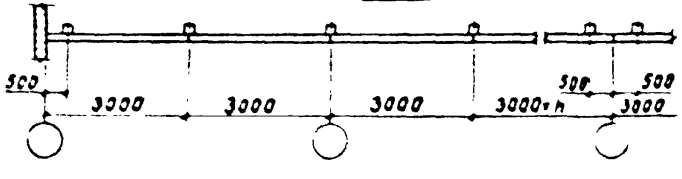

2 - 2

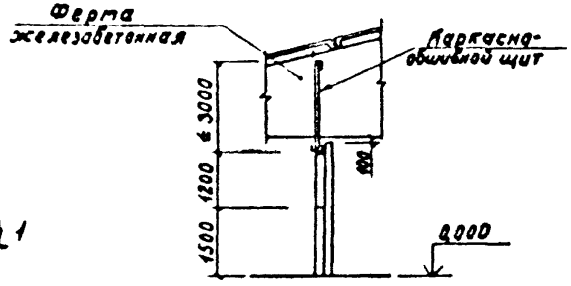

В ссылке на документ, где расположен узел, условно опущено обозначение серии 1.030.9-2.

				1.030.9-2.0-66			
Нач.отд.	Лагав			Примеры решения продольных перегородок в зданиях сельскохозяйственных предприятий высотой 3,0 м с шагом фахверковых колонн 6 и 3 м	Стадия	Лист	Листов
Гл.констр.	Чудечкис				Р		1
Н.контр.	Кузьмина				ГИПРОНИСЕЛЬХОЗ		
Гл.спец.	Лазина						
Сд.инж.	Кузьмина						
Гл.спец.	Лазина						

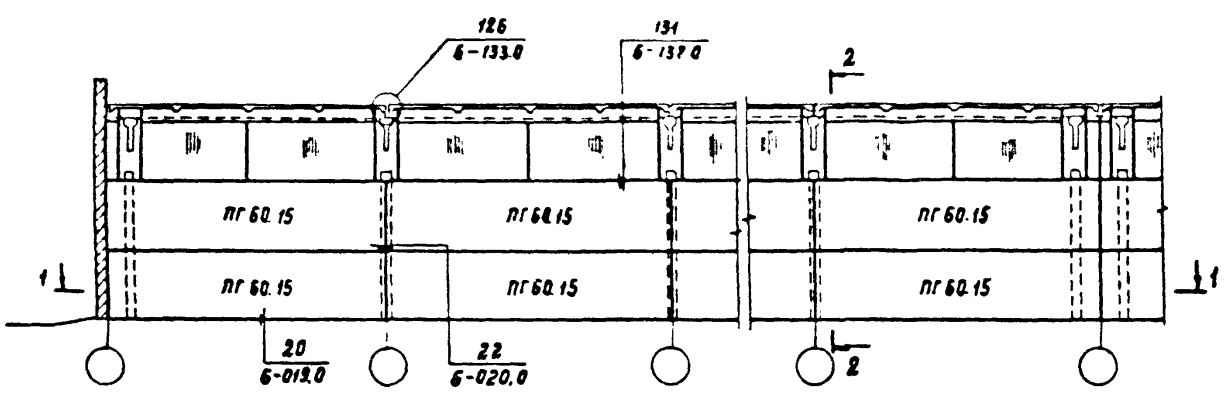

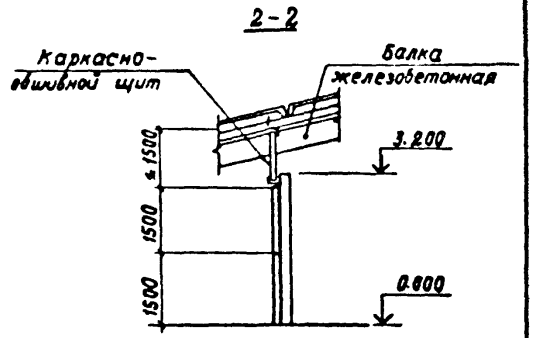

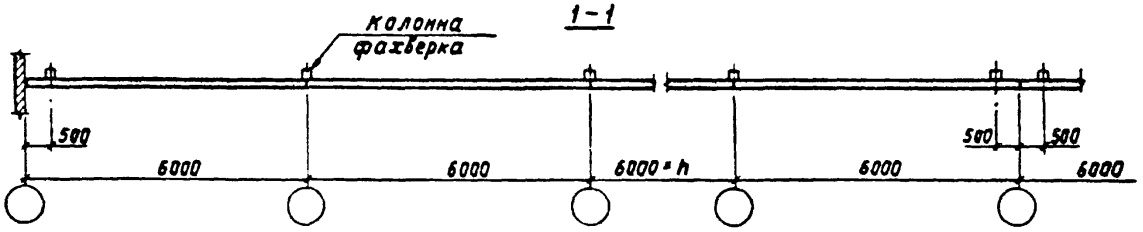

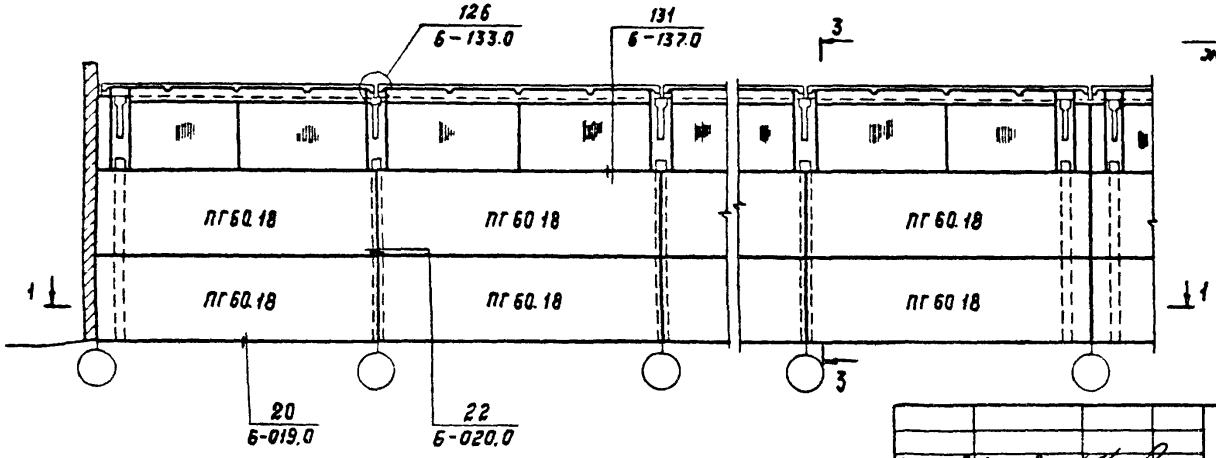

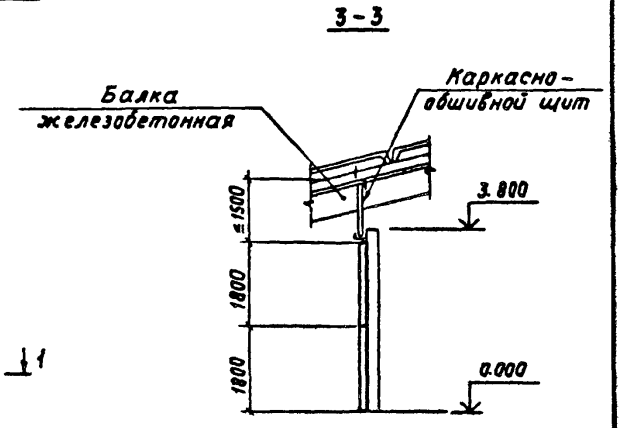

В ссылке на документ, где расположен узел, условно опущено обозначение серии 1.030.9-2.

Нач.отд.	Котов		
Гл.констр.	Цудечкис		
Н.контр.	Кузьмина		
Гл.спец.	Люхина		
Ст.инж.	Кузьмина		
Гл.спец.	Люхина		

1.030.9-2.0-67

Примеры решений продольных перегородок в зданиях сельскохозяйственных предприятий высотой 2,4 и 2,7 м при стропильной конструкции-железобетонная балка на расстоянии 6 м от наружной стены

Стадия	Лист	Листов
Р		1

ГИПРОНИСЕЛЬХОЗ

20437-01 133 Копировала И.Козлова Формат А3

Дверной проем 1,22×2,4 м

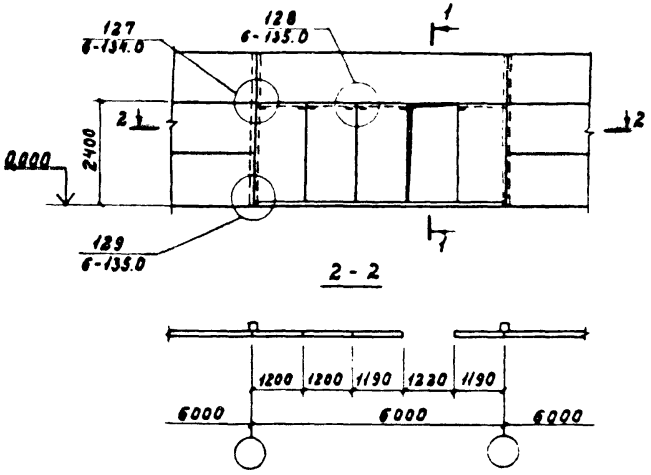

Дверной проем 1,52×2,4 м

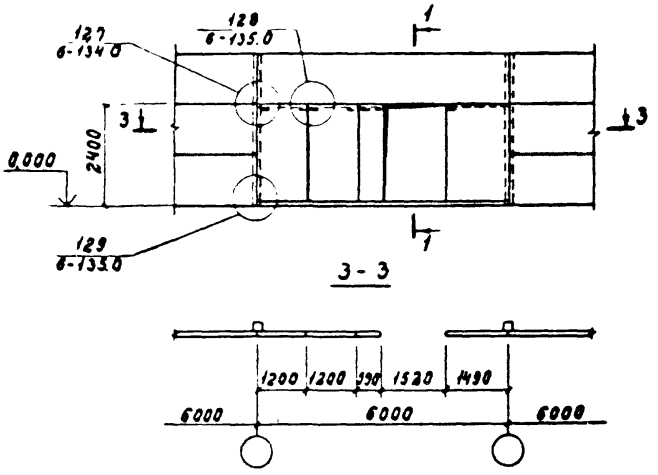



Дверной проем в кирпичной вставке

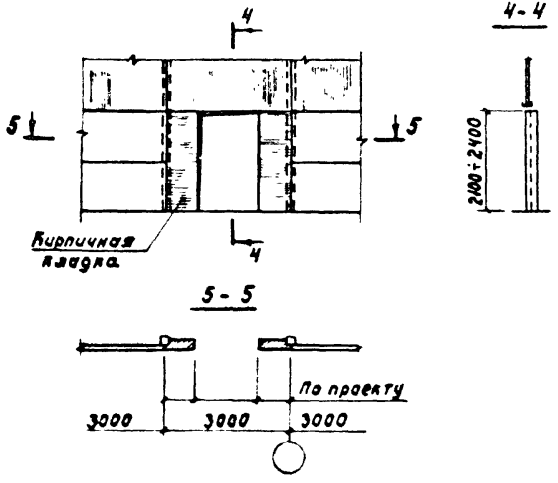

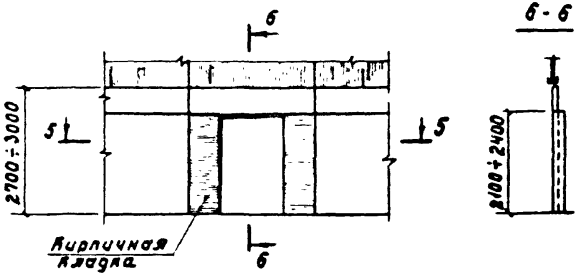

				1.030.9-2.0-68			
Нач.отд	Котов			Примеры устройства дверных проемов в перегородках зданий сельскохозяйственных предприятий	Стадия	Лист	Листов
Гл.констр.	Цудечкис				Р		1
Н.контр.	Кузьмина				ГИПРОНИСЕЛЬХОЗ		
Гл.спец	Люхина						
Ст.инж	Матвеева						
Гл.спец	Люхина						

Схема 1

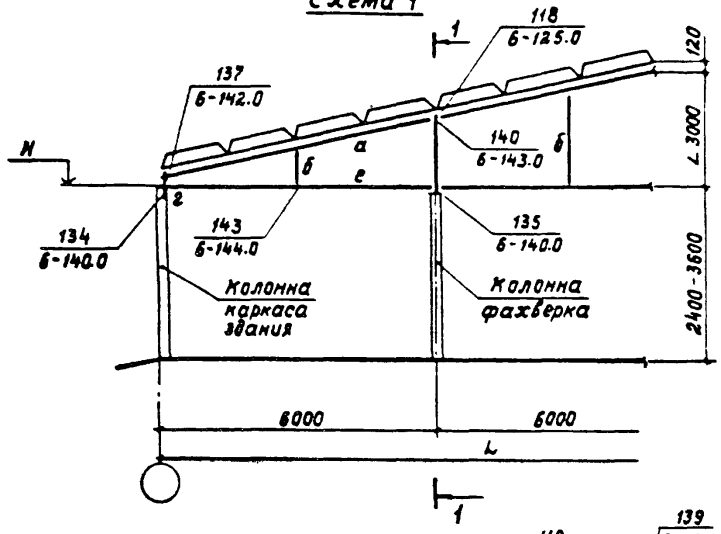

Схема 2

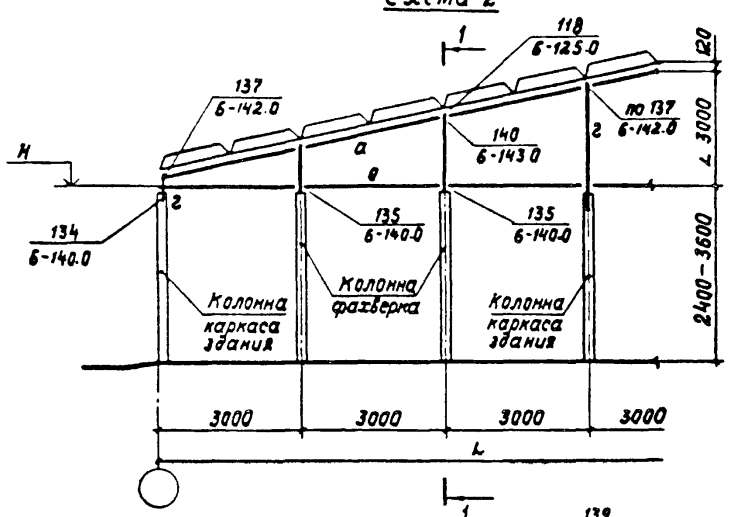

1-1

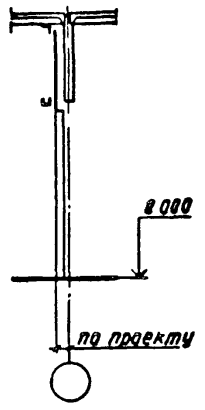

Схема 3

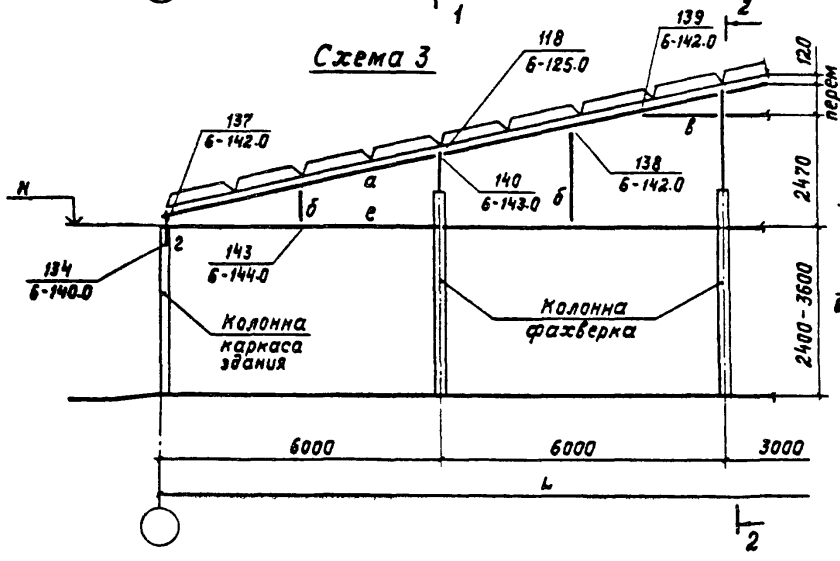

Схема 4

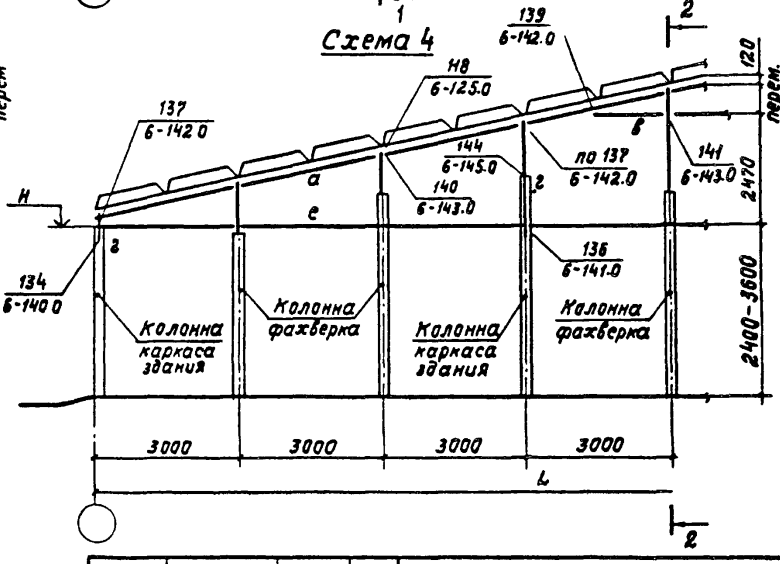

2-2

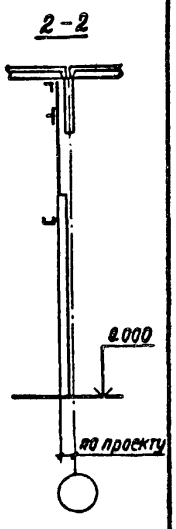

1. Таблица сечений – см. лист 2.
2. В ссылке на документ, где расположен узел условно опущена обозначение серии 1.030.9-2.

Нач. отд.	Катов		
Гл. констр.	Цудечкис		
Н. контр.	Кузьмина		
Гл. спец.	Люхина		
Ст. инж.	Матвеева		
Гл спец	Люхина		

1.030.9-2.0-69

Примеры схем стального фахверка для поперечных и продольных перегородок зданий сельскохозяйственных предприятий. Схемы 1...7

Стадия	Лист	Листов
Р	1	2

ГИПРОНИСЕЛЬХОЗ

20434-01 135 Копировала И. Козлова Формат А3

Схема 5

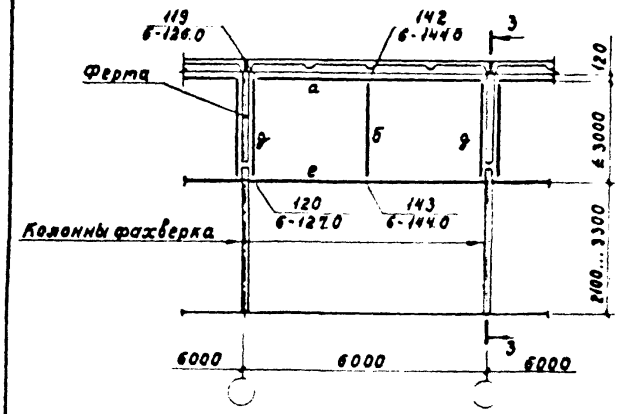

Схема 6

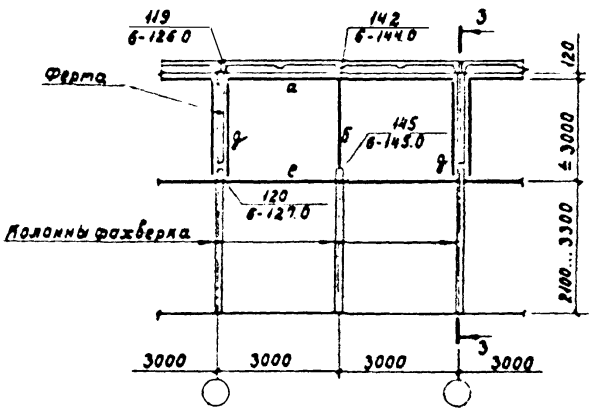

3-3

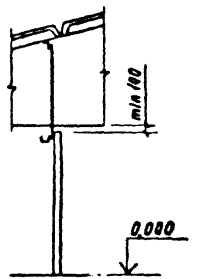

Схема 7

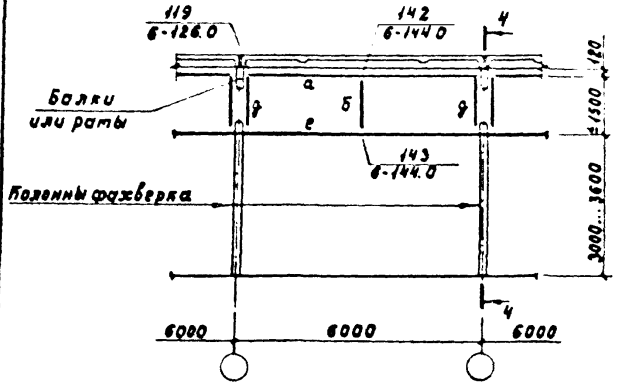

4-4

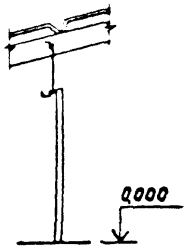

Таблица сечений

Марка	Сечение	Состав сечения
а		гн. L 120×100×6
б		гн. L 50×50×4
в		гн. L 120×100×6 – 60×4
г		По проекту
д		2гн. L 50×50×4 гн. L 40×25×2,5
е		гн. C 100×50×4

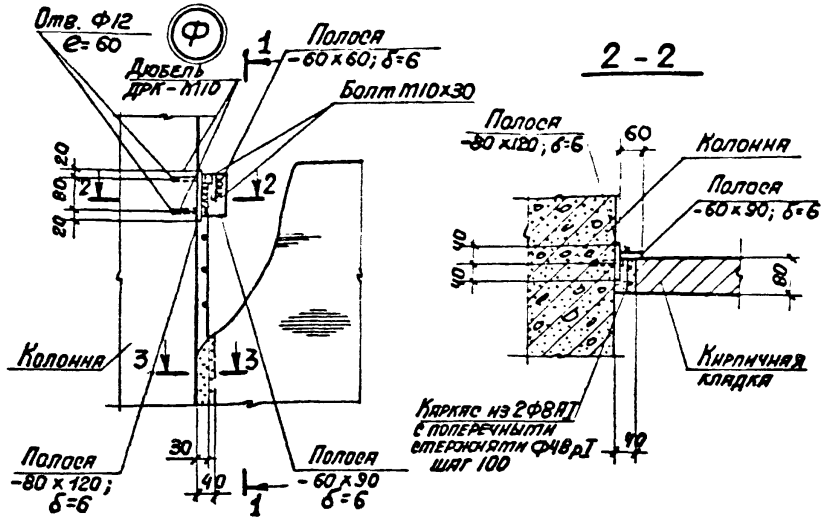

2 - 2

1 - 1

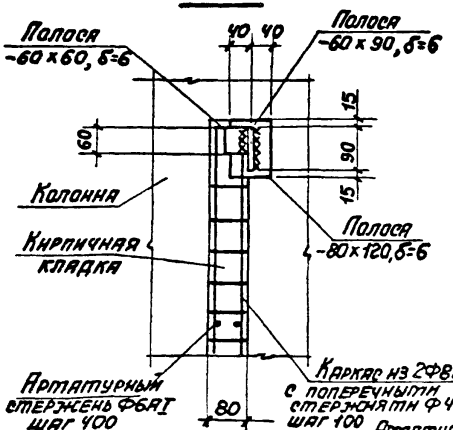

3 - 3

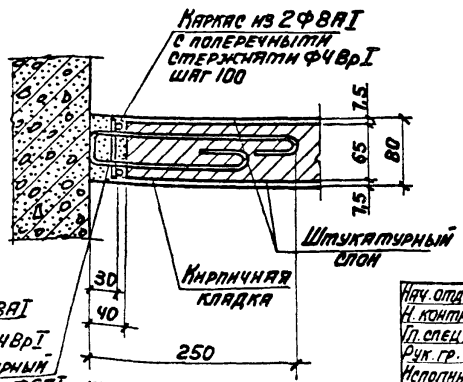

Кирпичную кладку в проемах панельной перегородки выполнять из глиняного кирпича "на ребро" с применением свежеприготовленного раствора марки 75 с осадкой конуса 8-10 см. Кладку вести только при положительной температуре. Поверхность торца нижележащей панели перед кладкой очистить и смочить.

Кладку вести при наличии наружных стен, перекрытий и остекленения проемов.

Высота свободного (консольного) участка кладки не должна превышать 300 мм. При большей высоте кладки необходимо устройство фахверка или армирования кладки.

Нач. отд.	Бродский		
Н. контр.	Чуплакова		
Гл. спец.	Корпецкий		
Рук. гр.	Чуплакова		
Исполнил	Шотничев		
Проверил	Чуплакова		

1.030.9-2.0-70

Узел крепления кирпичной кладки к железобетонной колонне

Стадия	Лист	Листов
Р		1

ХАРЬКОВСКИЙ ПРОМСТРОЙНИИПРОЕКТ

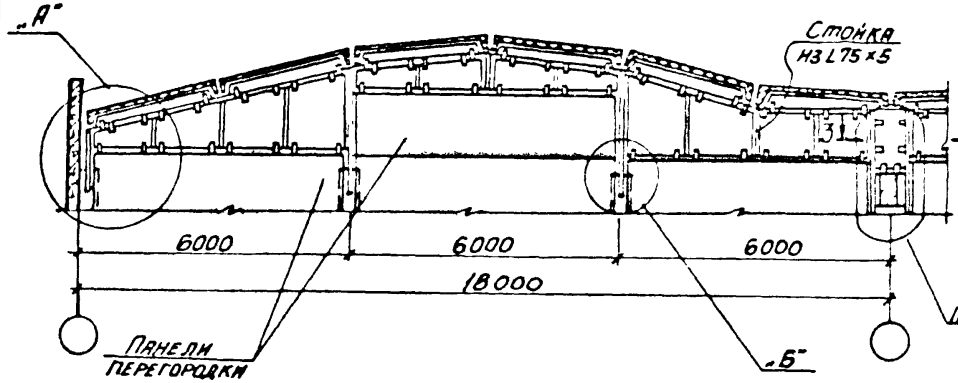

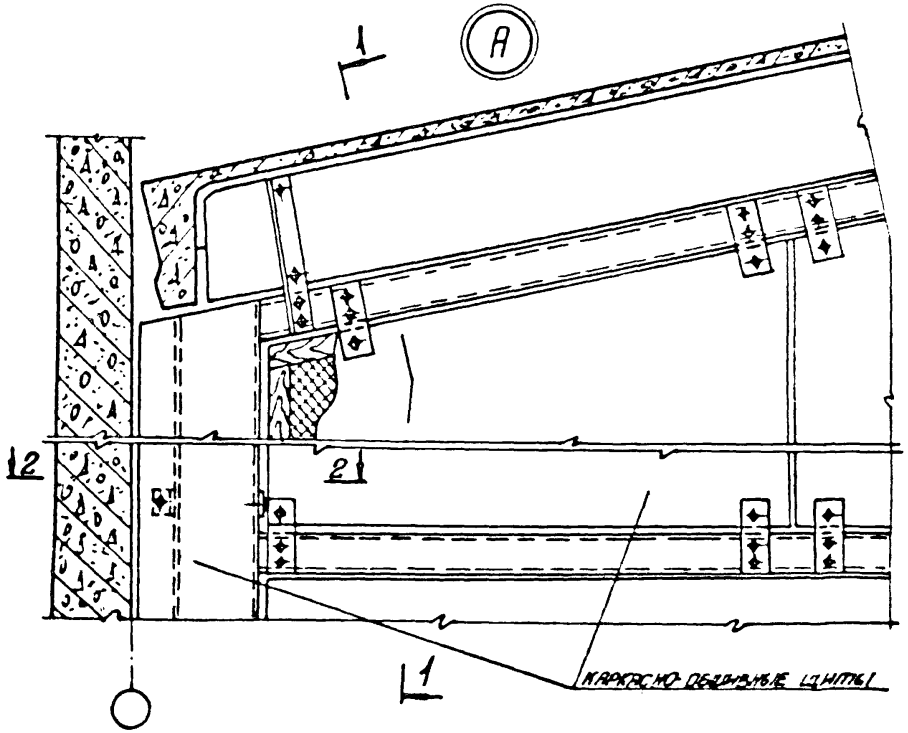

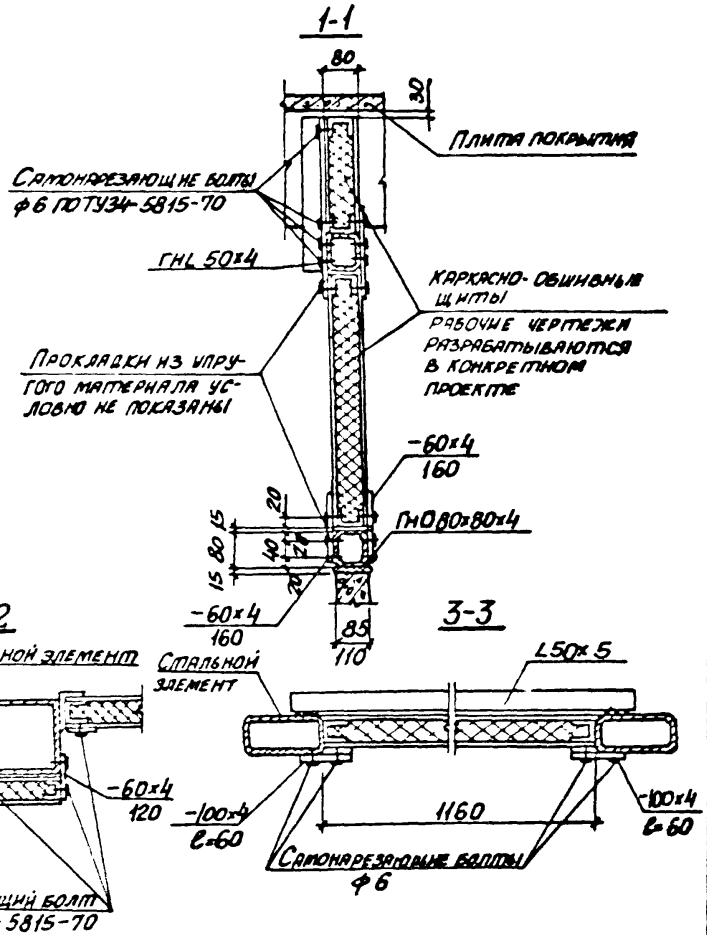

Полный фасад перегородки см. документ 1.030.9-2.0-28

Нач. отд.	Брасский			1.030.9-2.0-71	
Н. контр.	Чумакова				
Гл. спец.	Корнеенкин				
Ст. инж.	Чижова			Пример заполнения верхней части перегородки одноэтажных зданий промышленных предприятий.	Стадия: Р; Лист: —; Листов: 1
Исполн.	Проценко				ХАРЬКОВСКИЙ ПРОМСТРОЙНИИПРОЕКТ
Провер.	Чумакова				

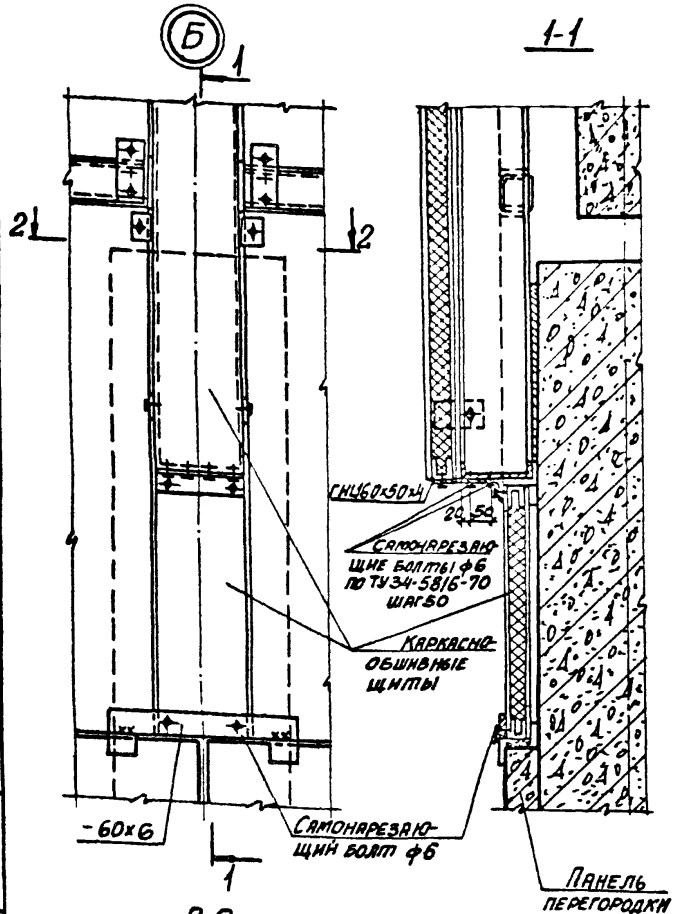

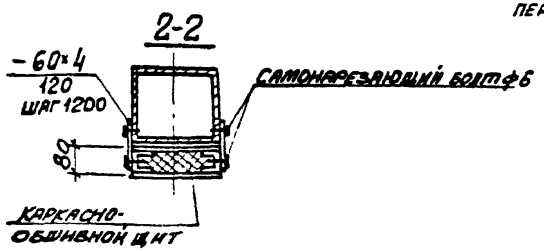

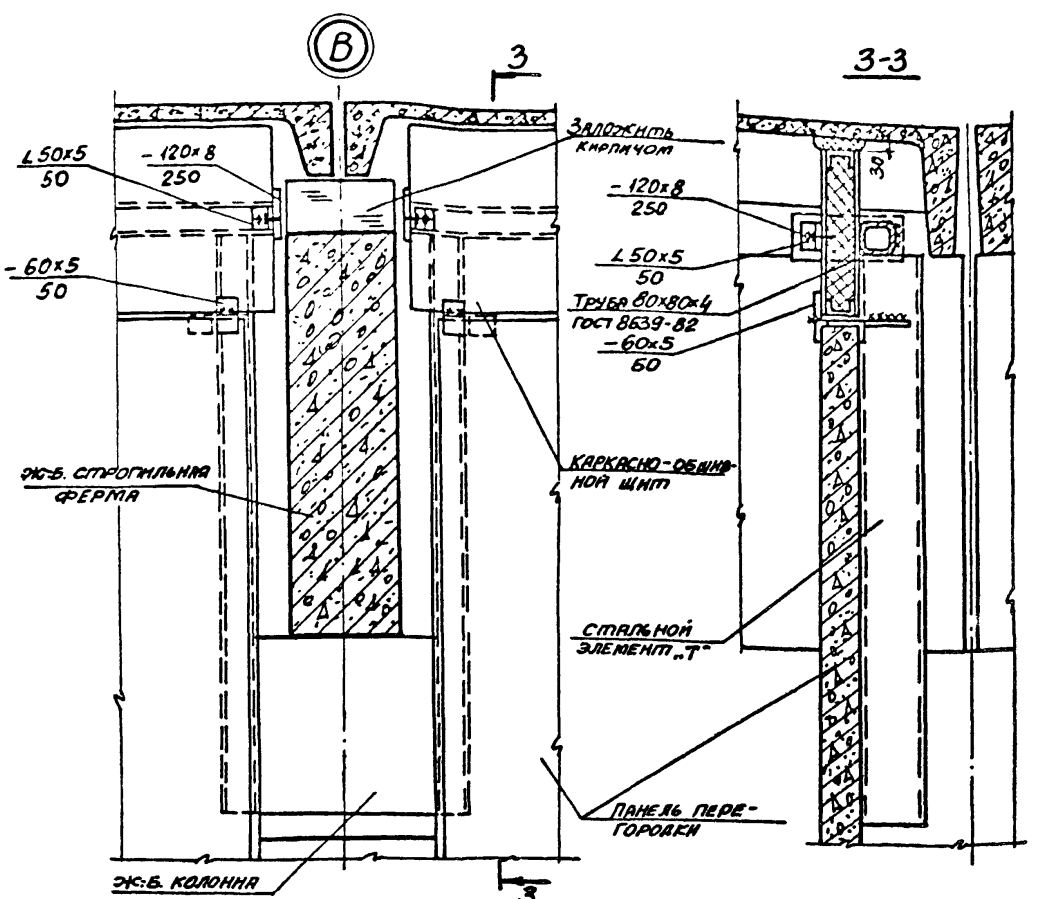

1. Узел „Б" замаркирован на документе 1.030.9-2.0-25.
   Узел „В" замаркирован на документе 1.030.9-2.0-26.
2. Каркасно-обшивные щиты разрабатываются в конкретном проекте.

Нач.отд.	Бродский			1.030.9-2.0-72	
Н.контр.	Чумакова				
Гл.спец.	Коротецкий			Примеры крепления заполнения верхней части перегородок. Узел Б; В.	Стадия: Р; Лист; Листов: 1
Ст.инж.	Чумакова				
Исполн.	Процемко				Харьковский Промстройниипроект
Провер.	Чумакова				

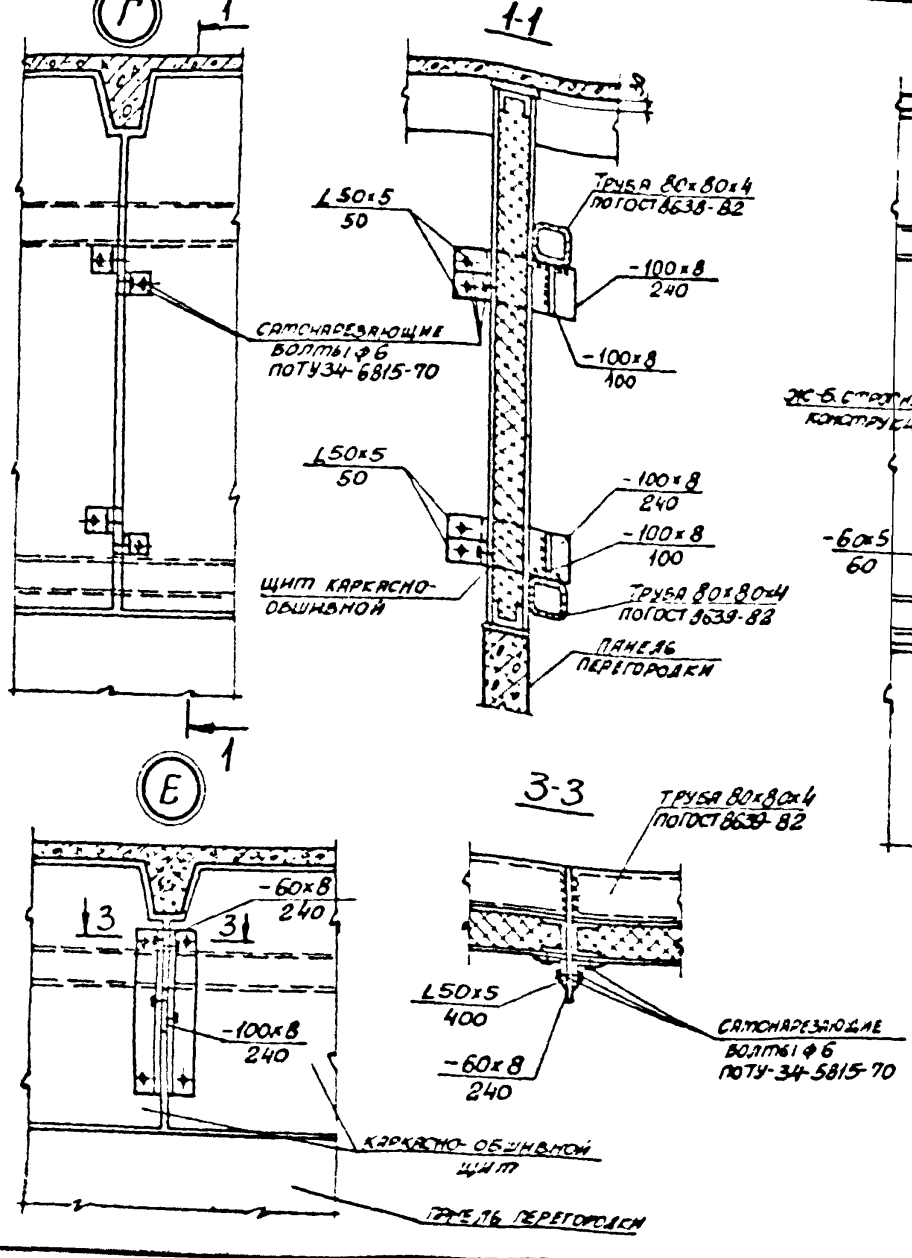

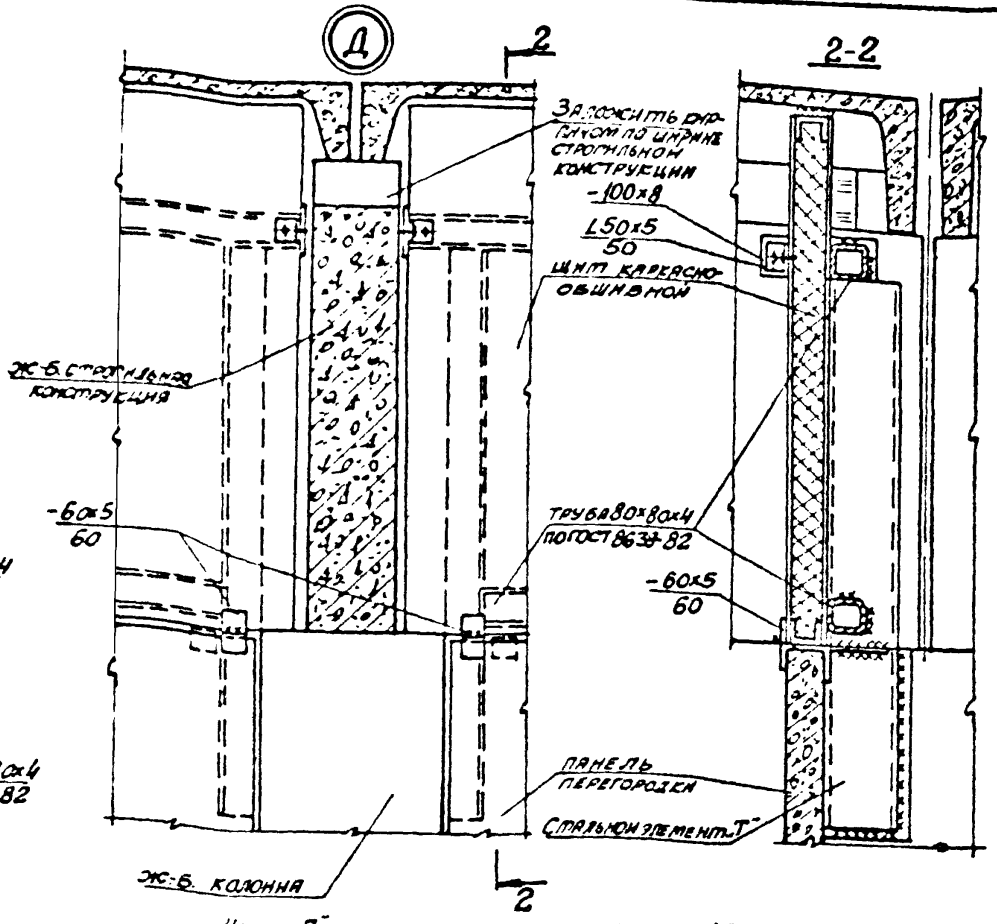

Узел „Г" затаркирован на документе 1.030.9-2.0-39
Узел „Е" — на документе 1.030.9-2.0-26.33
Узел „Д" — на документе 1.030.9-2.0-39.

Нач. отд.	Бродский			1.030.9-2.0-73
Н. контр.	Чумакова			
Гл. спец.	Корнецкий			
Ст. инж.	Чумакова			Примеры крепления заполнения верхней части перегородок. Узел Г, Д, Е.
Исполн.	Проценко			
Провер.	Чумакова			

Стадия	Лист	Листов
Р		1

ХАРЬКОВСКИЙ ПРОМСТРОЙНИЙПРОЕКТ

20434-01 140

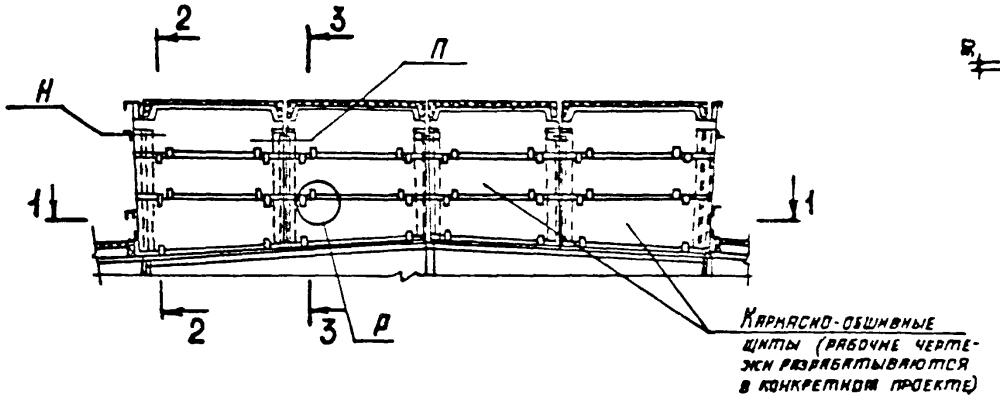

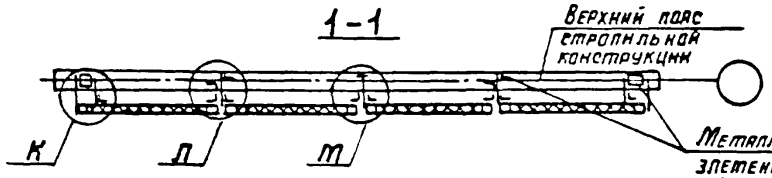

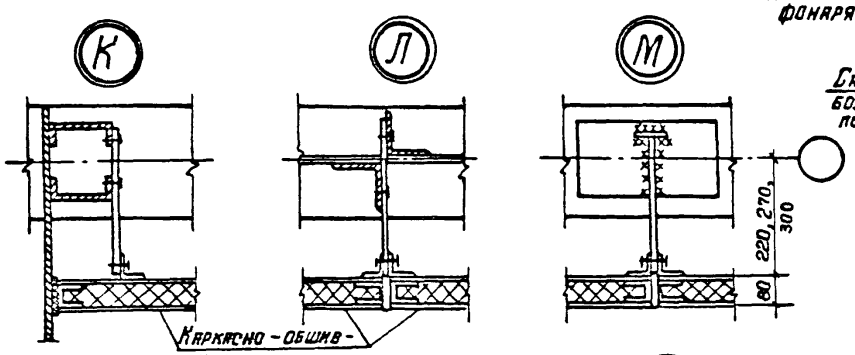

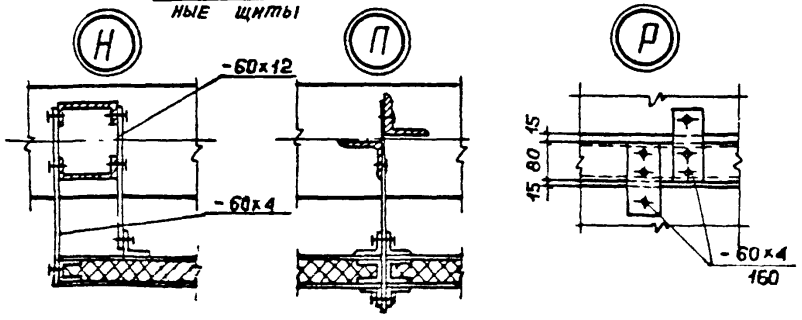

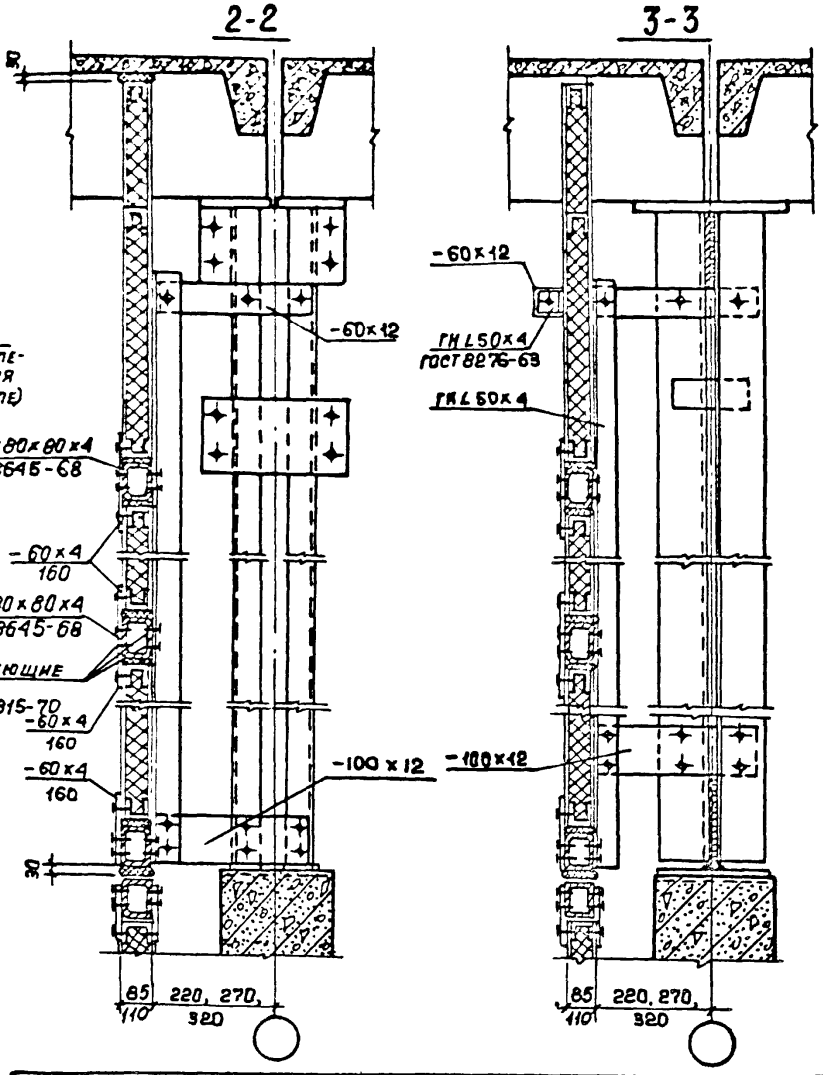

Нач. отд.	Бродский	
Н. контр.	Чупакова	
Гл. спец.	Коротецкий	
Ст. инж.	Чупакова	
Исполн.	Проценко	
Провер.	Чупакова	

1.030.9-2.0-74

Пример заполнения участков перегородок в зоне фонаря.

Стадия	Лист	Листов
Р		1

ХАРЬКОВСКИЙ ПРОМСТРОЙНИИПРОЕКТ

Пример пересечения перегородок в многоэтажных зданиях

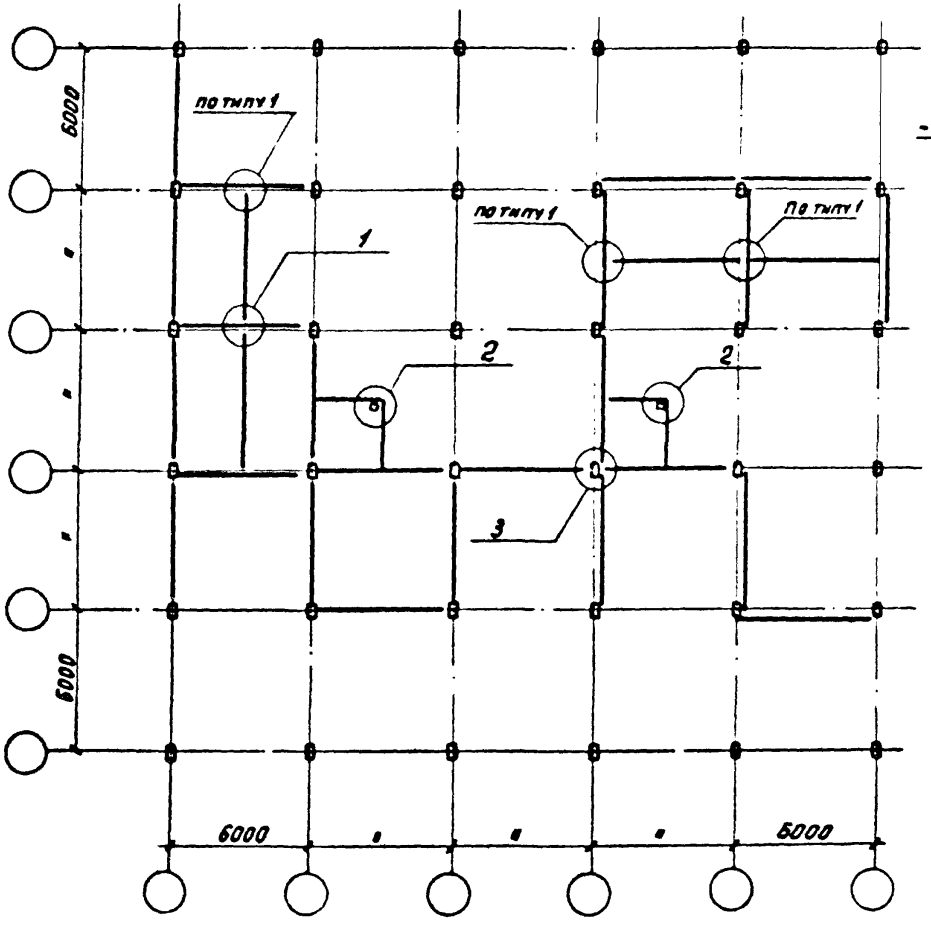

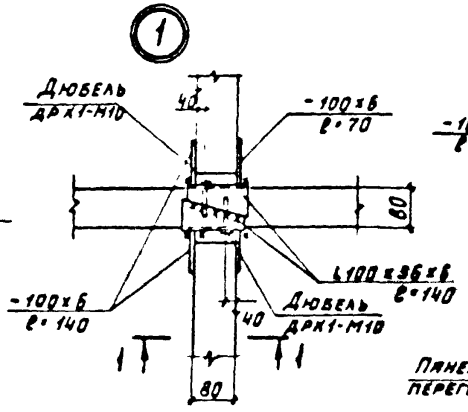

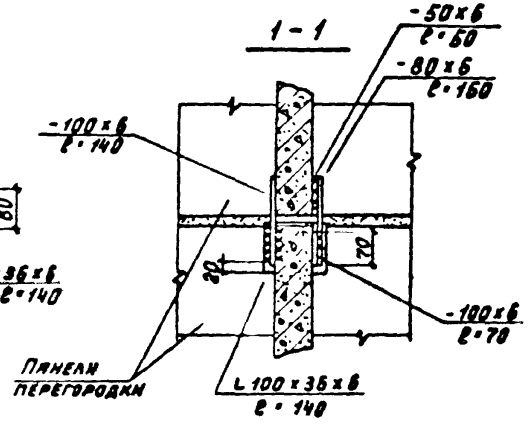

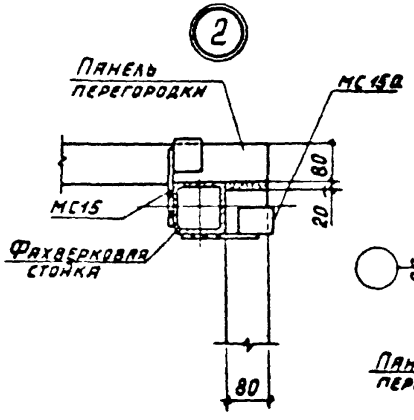

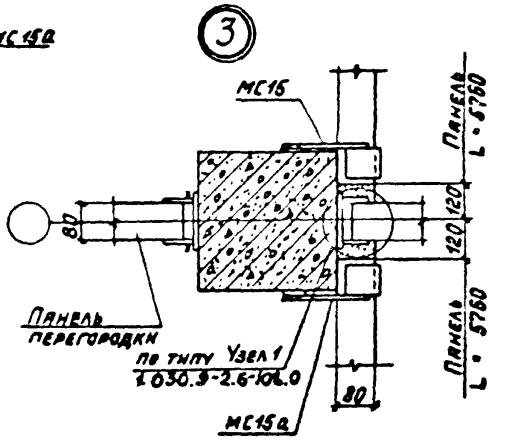

Нач. отд	Бродский		
Н. контр	Чумакова		
Гл. спец	Коротецкий		
Рук. гр.	Чумакова		
Исполн	Фомичёв		
Провер	Чумакова		

1.030.9-2.0-75

Пример пересечения перегородок в многоэтажных зданиях

Стадия	Лист	Листов
Р		1

ХАРЬКОВСКИЙ ПРОМСТРОЙНИИПРОЕКТ

Деталь плана „С" (см. док 27)

Пример пересечения продольной и поперечной перегородок в одноэтажных промышленных зданиях

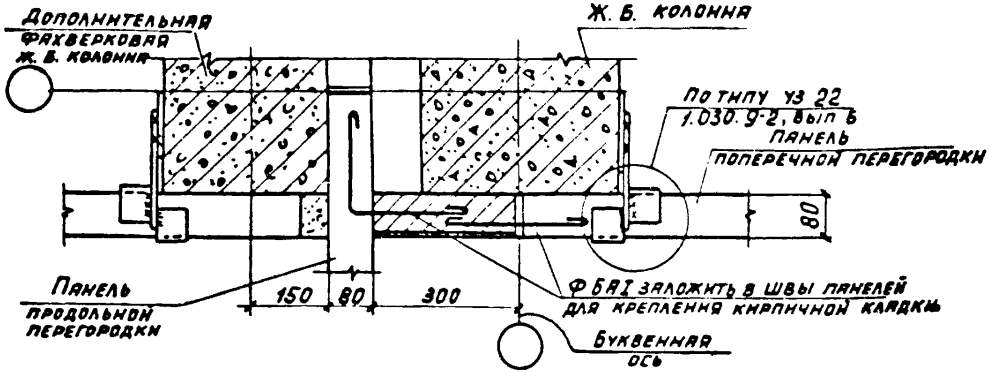

Деталь плана „У" (см. док 25)

Пример устройства перегородки в зоне продольного температурного шва со вставкой для прислонного расположения панелей

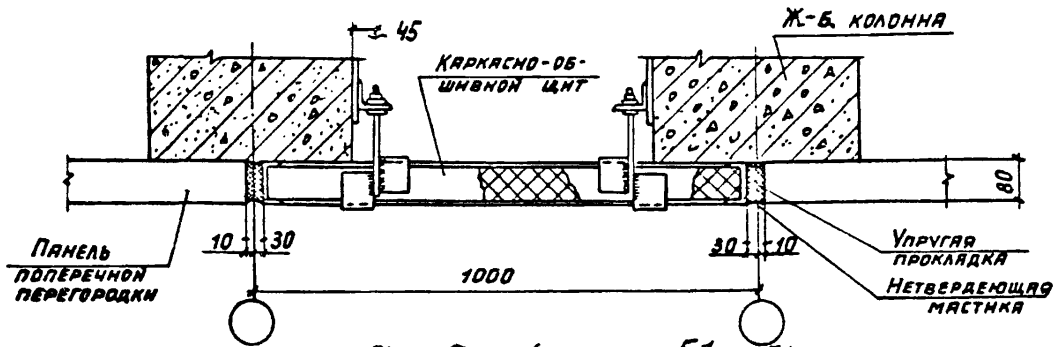

а—а (см. док - 51...57)

Пример устройства перегородки в зоне температурного шва для межколонного расположения панелей

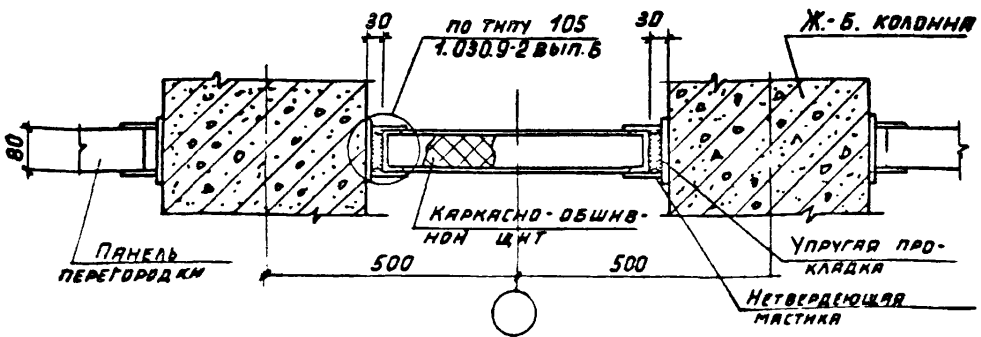

1. При наличии пересечения продольной и поперечной перегородок в одноэтажных промышленных зданиях необходимо устанавливать дополнительную фахверковую колонну для крепления панелей поперечной перегородки. Марка дополнительной фахверковой колонны принимается такая же, как марка фахверковой колонны поперечной перегородки при соответствующих габарите здания и типе стропильной конструкции. Привязка дополнительной фахверковой колонны определяется в конкретном проекте в зависимости от размеров основной колонны каркаса здания.
2. Крепление каркасно-обшивного щита в зоне продольного температурного шва осуществляется по типу крепления панелей перегородок к колоннам, показанному в выпуске 6 данной серии.
Места расположения узлов крепления каркасно-обшивных щитов определяются в конкретном проекте в зависимости от принятой конструкции щитов.
3. Для перегородок с огнестойкостью 0,75 часа вместо каркасно-обшивного щита толщиной 85мм необходимо установить каркасно-обшивной щит толщиной 110мм на металлическом каркасе, выполненном в соответствии с требованием главы СН и П II-2-80 „Противопожарные нормы проектирования зданий и сооружений."

Нач. отд	Бродский		
Н. контр	Чумакова		
Гл. спец.	Коротецкий		
Рук. гр.	Чумакова		
Исполн	Фомичев		
Провер	Чумакова		

1.030.9-2.0-76

Примеры устройства перегородок в местах их пересечения и в температурных швах

Стадия	Лист	Листов
Р		1

ХАРЬКОВСКИЙ ПРОМСТРОЙНИИПРОЕКТ

Перегородка в здании с каркасом по серии 1.020-1

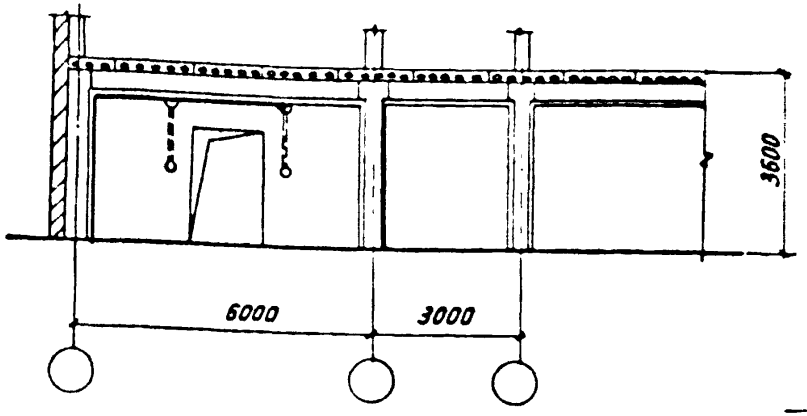

Перегородка в здании с каркасом по серии 1.420-6

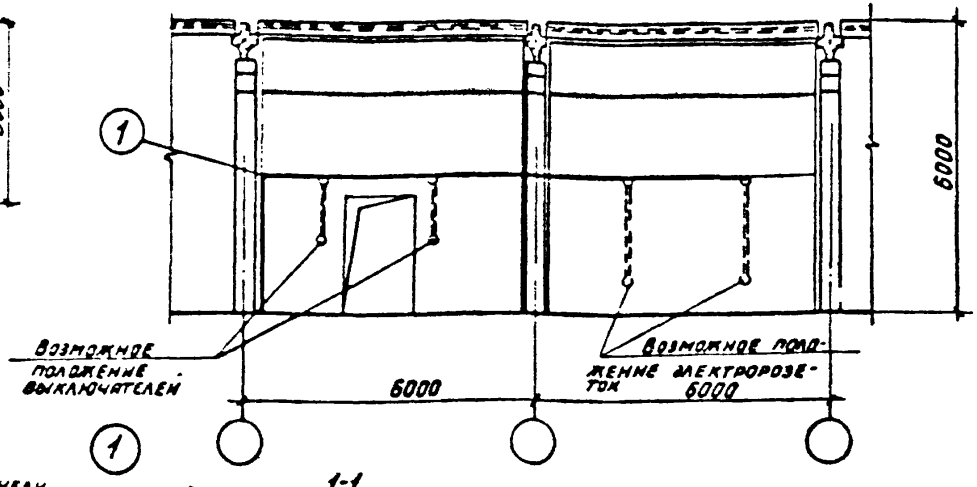

Перегородка в одноэтажном промышленном здании

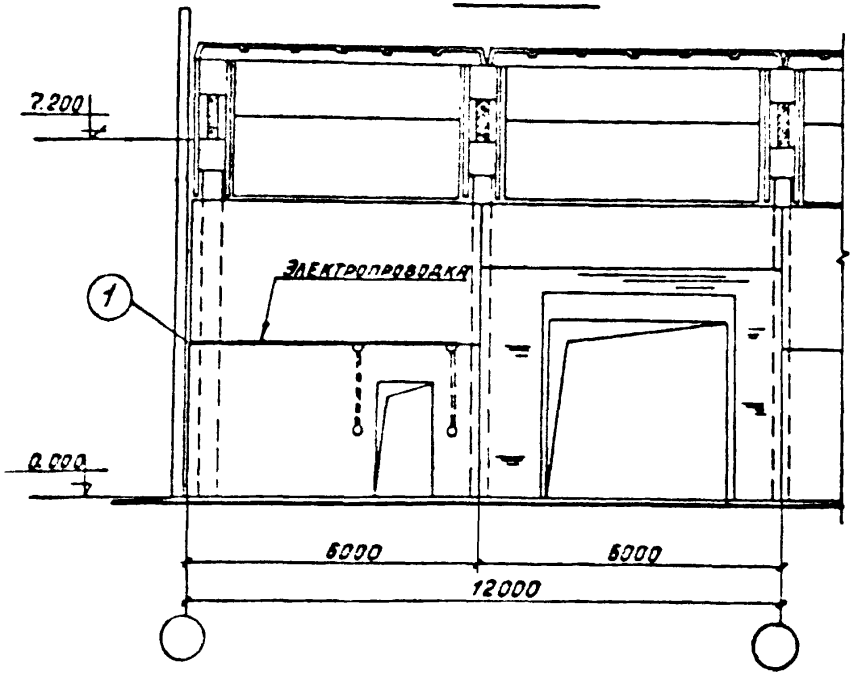

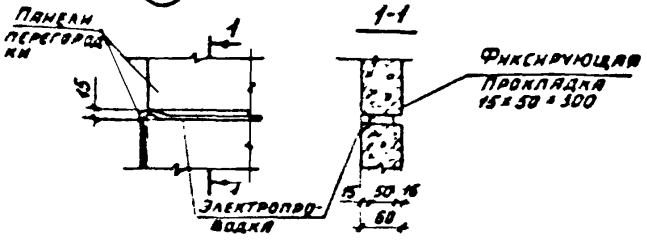

Устройство скрытых электрических проводок и изготовление панелей с каналами для электропроводок производить в соответствии с требованиями главы II-I ПУЭ 76. "Электропроводки" и "Указаний по выполнению электропроводок в каналах строительных конструкций, изготавливаемых на заводах домостроительных комбинатов стройиндустрии" СН 386-74.

Нач. отд.	Бродский		
Н. контр.	Чумакова		
Гл. конст.	Коротецкий		
Рук. гр.	Чумакова		
Исполн.	Литвинова		
Провер.	Чумакова		

1.030.9-2.0-77

Примеры расположения электропроводок в перегородках

Стадия	Лист	Листов
Р		1

ХАРЬКОВСКИЙ ПРОМСТРОЙНИИПРОЕКТ

ПГ 60.30-1-Т

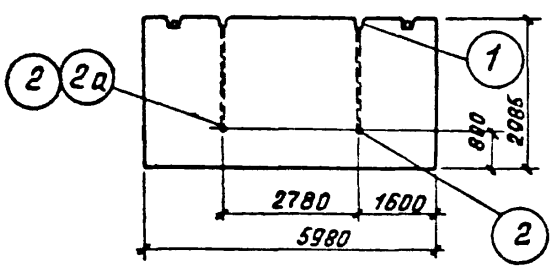

ПГ 60.30-1-Т-Д1

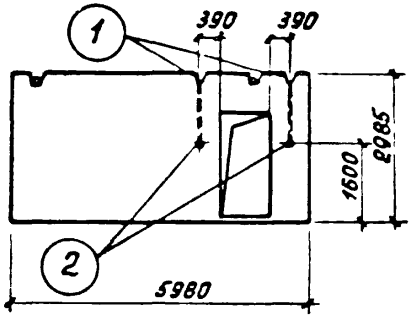

ПГ 60.30-Г

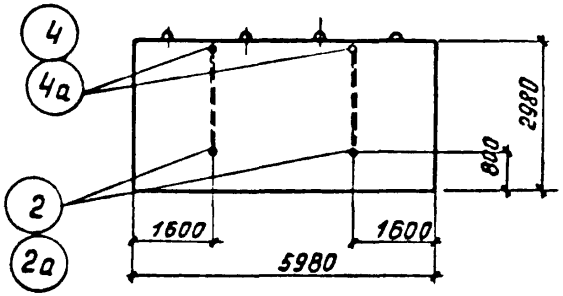

ПГ 60.30-1-Т-Д

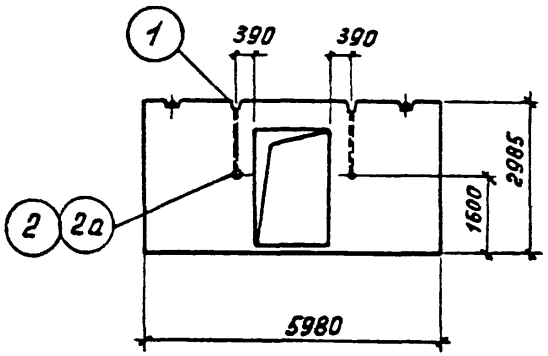

ПГ 60.30-1-Т-2Д

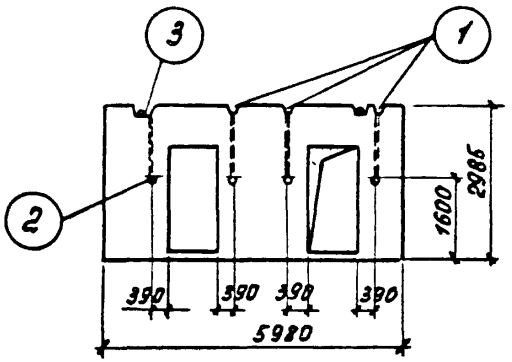

ПГ 60.30-Г-Д

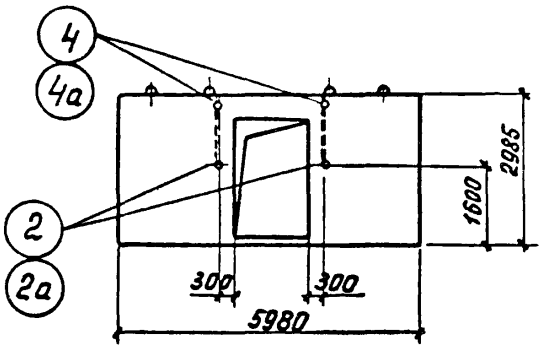

Нач.отд.	Бродский		
Н.контр.	Чумакова		
Гл.констр.	Коротецкий		
Рук.гр.	Чумакова		
Исполнил	Литвинова		
Провер.	Чумакова		

1.030.9-2.0-78

Примеры железобетонных и гипсобетонных панелей с каналами для электропроводок
Узлы 1...4

Стадия	Лист	Листов
Р	1	2

ХАРЬКОВГИПРОСТРОЙНИИПРОЕКТ

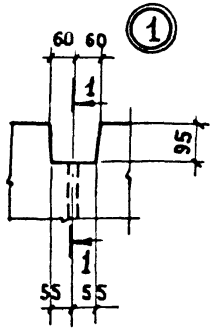
60 60
1
95
1
55 55

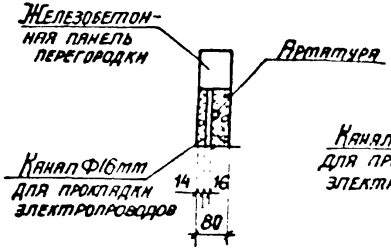
1-1
Железобетонная панель перегородки
Арматура
Канал Ф16мм для прокладки электропроводов
14 16
80

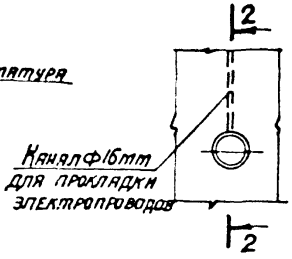
2
2
Канал Ф16мм для прокладки электропроводов

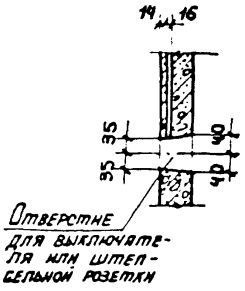
2-2
(для узла 2)
14 16
35
40
35
40
Отверстие для выключателя или штепсельной розетки

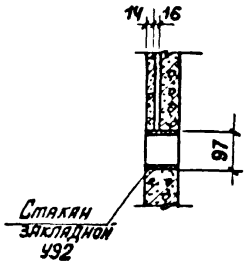
2-2
(для узла 2а)
14 16
97
Стакан закладной У92

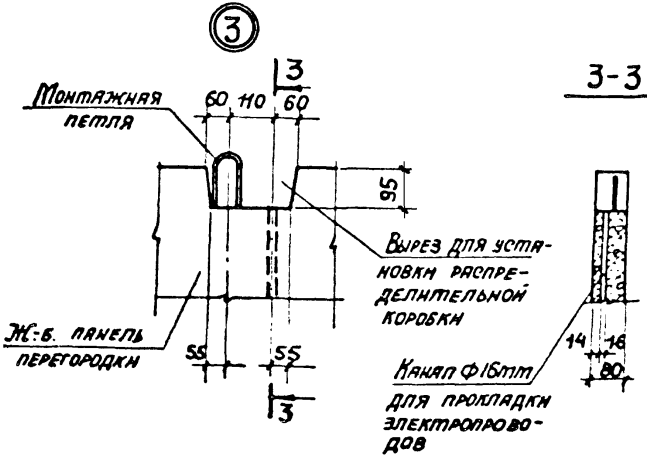
3
Монтажная петля
3
60 110 60
95
Вырез для установки распределительной коробки
Ж.-б. панель перегородки
55 55
3
3-3
Канал Ф16мм для прокладки электропроводов
14 16
80

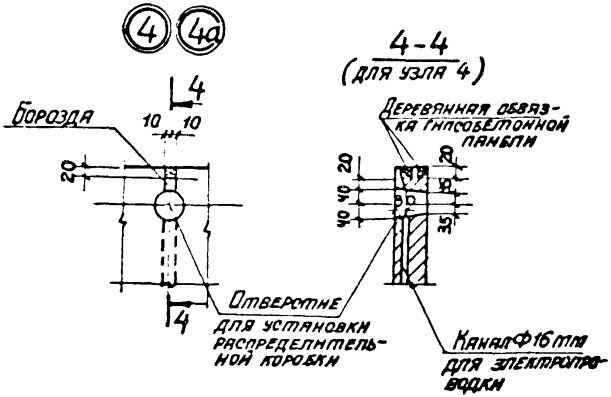
4
4а
Борозда
4
10 10
20
Отверстие для установки распределительной коробки
4-4
(для узла 4)
Деревянная обвязка гипсобетонной панели
20
20
40
40
35
Канал Ф16мм для электропроводки

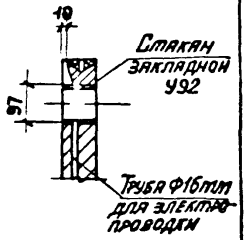
4-4
(для узла 4а)
10
Стакан закладной У92
97
Труба Ф16мм для электропроводки

Схема 1

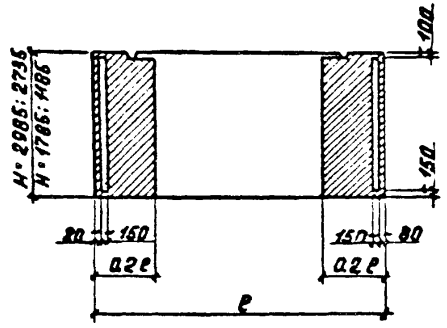

Схема 2

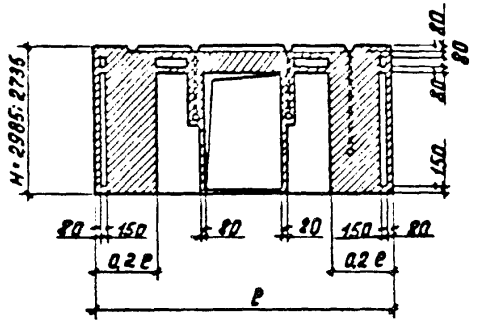

Схема 3

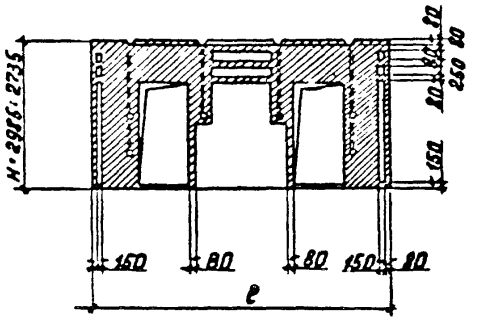

Схема 4

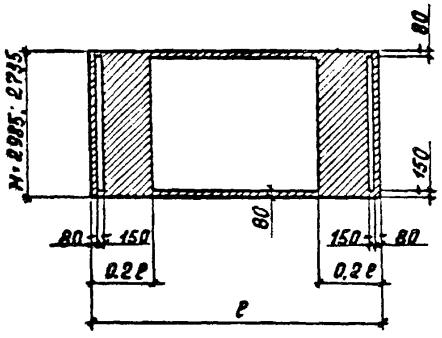

Схема 5

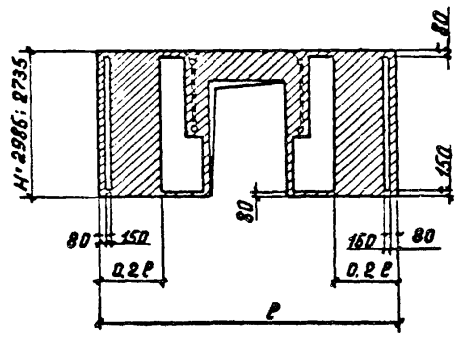

Схема 6

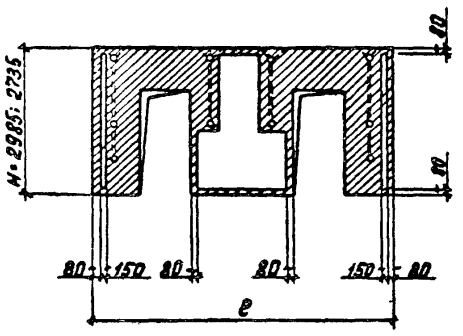

— зона, в которой допускается устройство отверстий Ø10÷Ø120 путем сверления

— зона, в которой не допускается устройство отверстий

— электроразводка

Нач. отд	Бродский		
Н. контр.	Чумакова		
Гл. спец.	Коротецкий		
Рук. гр.	Чумакова		
Исполнил	Фомичев		
Провер	Чумакова		

1.030.9-2.0-79

Зоны возможного расположения отверстий в железобетонных (схемы 1...3) и гипсобетонных (схемы 4...6) панелях.

Стадия	Лист	Листов
Р		1

ХАРЬКОВСКИЙ ПРОМСТРОЙНИИПРОЕКТ

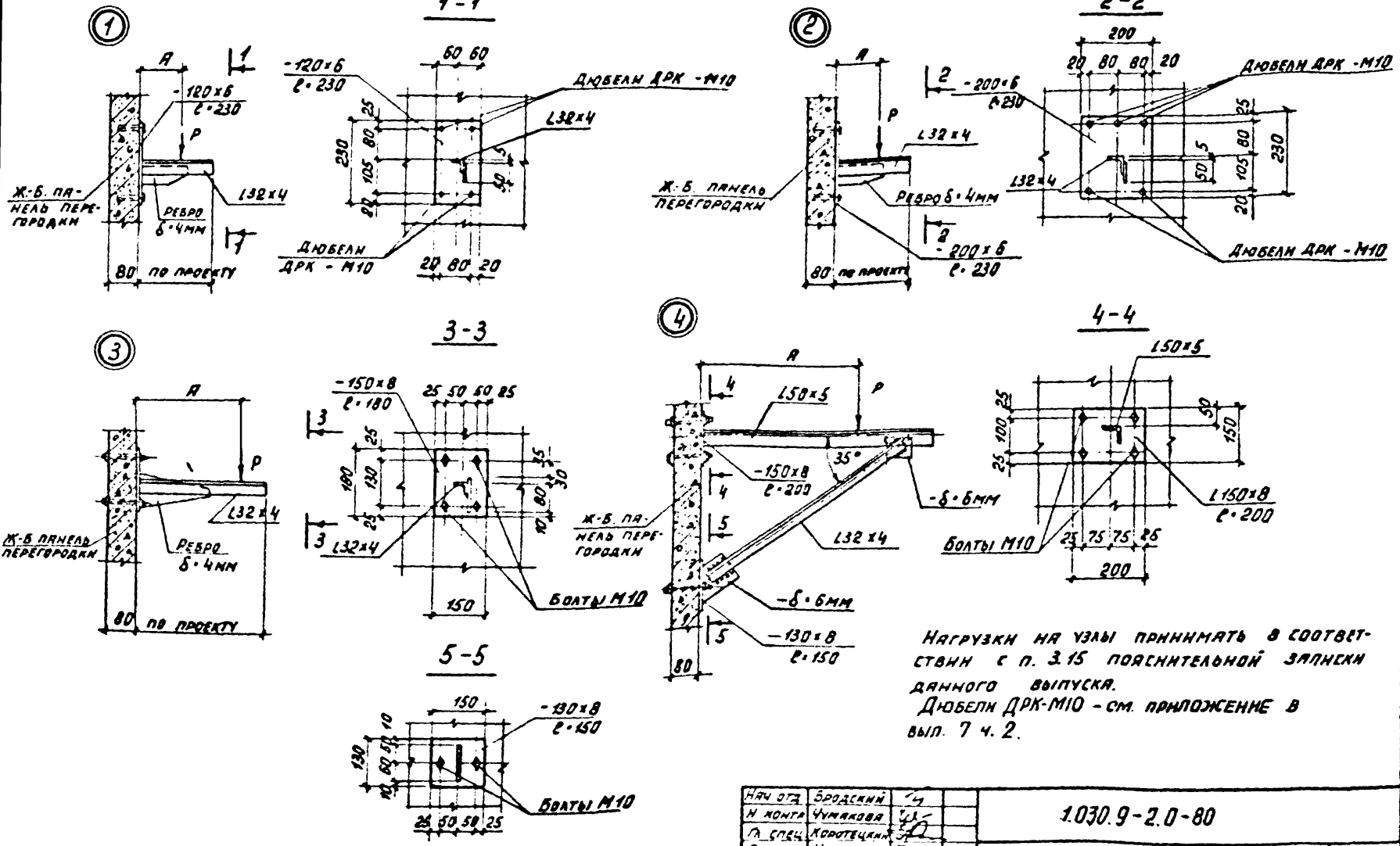

Нач. отд.	Бродский			1.030.9-2.0-80
Н. контр.	Чумакова			
Гл. спец.	Коротецкий			Примеры крепления кронштейнов к панелям перегородок.
Ст. инж.	Чумакова			Стадия: Р; Лист: ; Листов: 1
Исполн.	Антоннова			Харьковский Промстройниипроект
Провер.	Чумакова			

gost.e-ecolog.ru