ТИПОВЫЕ СТРОИТЕЛЬНЫЕ КОНСТРУКЦИИ, ИЗДЕЛИЯ И УЗЛЫ

СЕРИЯ 1.041.1-3

СБОРНЫЕ ЖЕЛЕЗОБЕТОННЫЕ МНОГОПУСТОТНЫЕ ПЛИТЫ ПЕРЕКРЫТИЙ МНОГОЭТАЖНЫХ ОБЩЕСТВЕННЫХ ЗДАНИЙ, ПРОИЗВОДСТВЕННЫХ И ВСПОМОГАТЕЛЬНЫХ ЗДАНИЙ ПРОМЫШЛЕННЫХ ПРЕДПРИЯТИЙ

выпуск 5

плиты длиной 2650 мм, армированные арматурой из стали класса А-III, из тяжелого и легкого бетонов

рабочие чертежи

23901
ЦЕНА 2-51

gost.e-ecolog.ru

ЦЕНТРАЛЬНЫЙ ИНСТИТУТ ТИПОВОГО ПРОЕКТИРОВАНИЯ
ГОССТРОЯ СССР

Москва А-445 Смольная ул 22

Сдано в печать IX 1989 года

Заказ № 9213 Тираж 4840 экз

ТИПОВЫЕ СТРОИТЕЛЬНЫЕ КОНСТРУКЦИИ, ИЗДЕЛИЯ И УЗЛЫ

СЕРИЯ 1.041.1-3

СБОРНЫЕ ЖЕЛЕЗОБЕТОННЫЕ МНОГОПУСТОТНЫЕ ПЛИТЫ ПЕРЕКРЫТИЙ МНОГОЭТАЖНЫХ ОБЩЕСТВЕННЫХ ЗДАНИЙ, ПРОИЗВОДСТВЕННЫХ И ВСПОМОГАТЕЛЬНЫХ ЗДАНИЙ ПРОМЫШЛЕННЫХ ПРЕДПРИЯТИЙ

выпуск 5

плиты длиной 2650 мм, армированные арматурой из стали класса А-III, из тяжелого и легкого бетонов

рабочие чертежи

РАЗРАБОТАНЫ:

ЦНИИПРОМЗДАНИЙ ГОССТРОЯ СССР

Гл.инженер ин-та — В.Гранев
Нач.отдела — Э.Кодыш
Гл.инж.проекта — А.Музыко

НИИЖБ ГОССТРОЯ СССР

Зам.директора — Т.Мамедов
Зав.лабораторией — В.Якушин
Зав.сектором — В.Крамарь
Зав.сектором — Ю.Чиненков
Ст.н.сотр. — Н.Корнев

УТВЕРЖДЕНЫ
Главным управлением проектирования Госстроя СССР, письмо от 10.05.89 № 4/5-674

Введены в действие ЦНИИпромзданий с 1.10.89 приказ от 12.05.89 № 59

© ЦИТП Госстроя СССР, 1989

Обозначение	Наименование	Стр.
1.041.1-3.5-ТО	Техническое описание	2
1.041.1-3.5-ИИ	Номенклатура изделий	4
-Д1	Плита рядовая ПК 29.12	5
-Д2	Плита рядовая ПК 29.15	8
-Д3	Плита связевая ПК 29.15	11
-Д4	Плита приопорная ПК 29.9	14
-Д5	Плита приопорная ПК 29.12	17
-РС	Ведомость расхода стали	20
-Д6	Каркас КР1	21
-Д7	Каркас КР2	21
-Д8	Каркас КР3	22
-Д9	Сетка С1	22
-Д10	Сетка С2	23
-Д11	Сетка С3	23
-Д12	Сетка С4	24
-Д13	Сетки С5, С7	24
-Д14	Сетка С6	25
-Д15	Сетка С8	25
-Д16	Сетка С9	26
-Д17	Сетки С10, С12	26
-Д18	Сетка С11	27
-Д19	Сетка С13	27
-Д20	Сетка С14	28
-Д21	Сетка С15	28
-Д22	Сетка С16	29
-Д23	Сетка С17	29
-Д24	Сетка С18	30
-Д25	Сетка С19	30
-Д26	Сетка С20	31
-Д27	Петля П1	31

Инв.№ подл. | Подпись и дата | Взам.инв.№

1.041.1-3.5

Содержание

Стадия Р | Лист 1 | Листов 2

ЦНИИПРОМЗДАНИЙ

I. Общая часть.

I.I. Данный выпуск содержит рабочие чертежи многопустотных плит перекрытий длиной 2650 мм.

I.2. Для плит предусмотрено применение тяжелого и легкого бетона класса В15.

I.3. В качестве рабочей арматуры принята сталь стержневая, горячекатаная периодического профиля класса АШ по ГОСТ 5781-82.

I.4. Номенклатура плит (см.I.041.I-3.5.0.НИ) содержит

- рядовые, шириной 1190 и 1490 мм;
- связевые (межколонные), шириной 1490 мм;
- пристенные шириной 940 и 1190 мм.

I.5. Значение равномерно распределенных нагрузок на плиты (без учета собственного веса плит с заливкой швов) приведены в таблице

I.6. Указания по расчету и маркировке, технические требования указания по изготовлению, применению, транспортировке, хранению и монтажу плит приведены в техническом описании в вып.0 настоящей серии.

Марка плиты	Равномерно распределенная нагрузка без учета собственного веса при коэффициенте надежности по нагрузке кПа		Класс бетона, В
	$\gamma_f = 1$	$\gamma_f > 1$	
I	2	3	4
ПК27.I2-5АШ	4,0	5,0	В15
ПК27.I2-8АШ	6,7	8,0	
ПК27.I2-I2АШ	I0,5	I2,5	

I	2	3	4
ПК27.I5-4АШ	3,2	4,0	В15
ПК27.I5-6АШ	5,0	6,0	
ПК27.I5-I0АШ	8,5	I0,0	
ПК27.I5-I6АШ	I3,5	I6,0	
ПК27.I5-4АШ-2	3,2	4,0	
ПК27.I5-6АШ-2	5,0	6,0	
ПК27.I5-I0АШ-2	8,5	I0,0	
ПК27.I5-I6АШ-2	I3,5	I6,0	
ПК27.9-6АШ	5,0	6,0	
ПК27.9-I2АШ	I0,5	I2,5	
ПК27.I2-6АШ-I	5,0	6,0	
ПК27.I2-I2АШ-I	I0,5	I2,5	

I.7. Требования к изготовлению и контролю качества арматурных каркасов, сеток и петель для подъема приведены в выпуске 4 настоящей серии.

РАЗРАБ.	МУЗЫКО		1.041.1-3.5-ТО
НАЧ. ОТД.	КОДЫШ		ТЕХНИЧЕСКОЕ ОПИСАНИЕ
			СТАДИЯ Р; ЛИСТ; ЛИСТОВ 4
			ЦНИИПРОМЗДАНИЙ

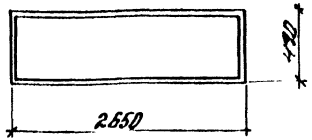

рядовая

Марка плиты		Класс бетона	Расход материалов		Масса, т	
из тяжелого бетона	из легкого бетона		бетон, м³	сталь, кг	плиты из тяж. бетона	плиты из легкого бетона
27.12-5АIIIт	ПК27.12-5АIIIл	В15	0,37	10,3	0,9	0,7
27.12-8АIIIт	ПК27.12-8АIIIл			11,4		
27.12-12АIIIт	ПК27.12-12АIIIл			13,8		

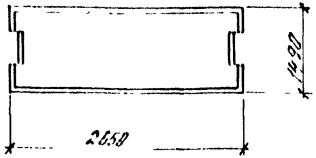

связевая

Марка плиты		Класс бетона	Расход материалов		Масса, т	
из тяжелого бетона	из легкого бетона		бетон, м³	сталь, кг	плиты из тяж. бетона	плиты из легкого бетона
ПК27.15-4АIIIт-2	ПК27.15-4АIIIт-2л	В15	0,48	22,3	1,2	1,0
ПК27.15-6АIIIт-2	ПК27.15-6АIIIт-2л			22,9		
ПК27.15-10АIIIт-2	ПК27.15-10АIIIт-2л			25,0		
ПК27.15-16АIIIт-2	ПК27.15-16АIIIт-2л			27,0		

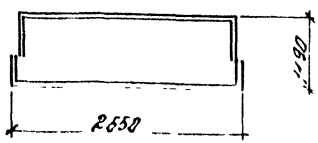

прицепная

Марка плиты		Класс бетона	Расход материалов		Масса, т	
из тяжелого бетона	из легкого бетона		бетон, м³	сталь, кг	плиты из тяж. бетона	плиты из легкого бетона
ПК27.12-6АIIIт-1	ПК27.12-6АIIIт-1л	В15	0,36	18,7	0,9	0,7
ПК27.12-12АIIIт-1	ПК27.12-12АIIIт-1л			19,8		

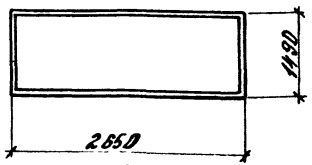

рядовая

Марка плиты		Класс бетона	Расход материалов		Масса, т	
из тяжелого бетона	из легкого бетона		бетон, м³	сталь, кг	плиты из тяж. бетона	плиты из легкого бетона
27.15-4АIIIт	ПК27.15-4АIIIтл	В15	0,49	11,2	1,2	1,0
27.15-6АIIIт	ПК27.15-6АIIIтл			11,8		
27.15-10АIIIт	ПК27.15-10АIIIтл			13,9		
27.15-16АIIIт	ПК27.15-16АIIIтл			15,9		

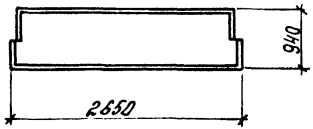

прицепная

Марка плиты		Класс бетона	Расход материалов		Масса, т	
из тяжелого бетона	из легкого бетона		бетон, м³	сталь, кг	плиты из тяж. бетона	плиты из легкого бетона
ПК27.9-6АIIIт	ПК27.9-6АIIIтл	В15	0,31	17,5	0,8	0,6
ПК27.9-12АIIIт	ПК27.9-12АIIIтл			18,7		

Разраб.	Пархалина		
Провер.	Баранова		

1.041.1-3.5-НН

Номенклатура изделий

Стадия	Лист	Листов
Р		1

ЦНИИПромзданий

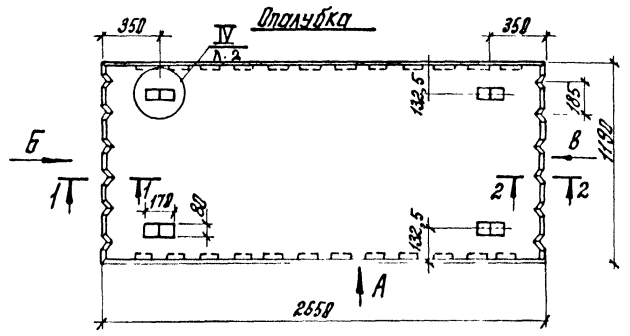

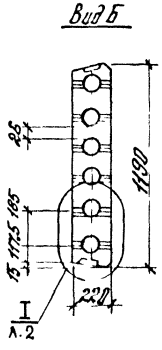

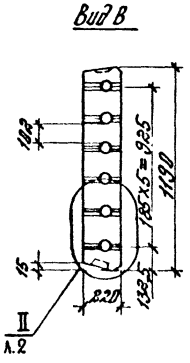
Вид В
185
185
185
185
185
1190
185
185
185
185
185

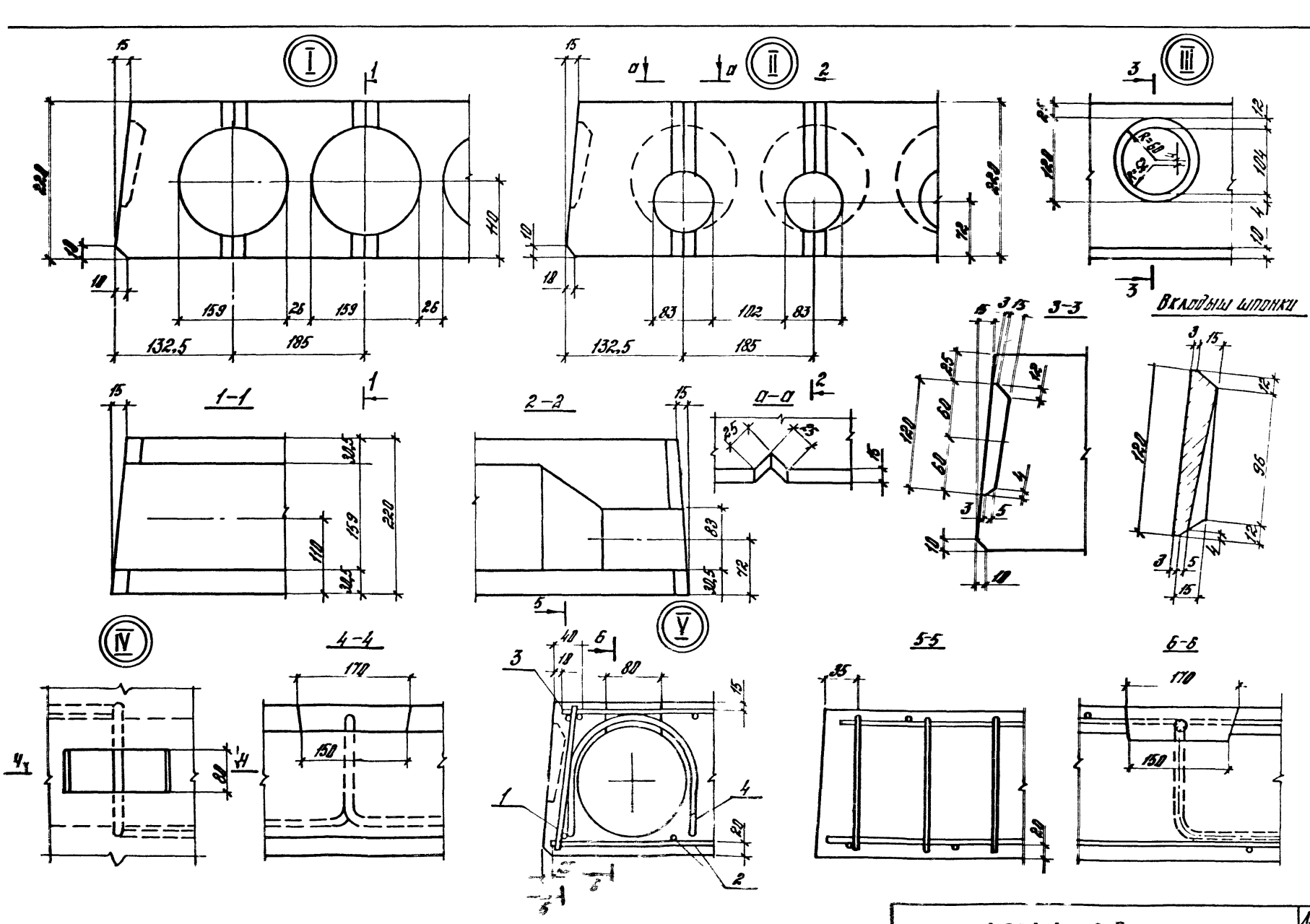

1.041.1 - 3.5 - 21

Лист 2

Марка	Поз	Наименование	Кол.	Обозначение документа
ПК21.12-5А III	1	Каркас КР1	8	1.041.1-3.5-Д6
	2	Сетка арматурная С1	1	1.041.1-3.5-Д9
	3	Сетка арматурная С4	1	1.041.1-3.5-Д12
	4	Петля П1	4	1.041.1-3.5-Д27
	5	Бетон класса В15, м³	0,37	
ПК27.12-8А III	1	Каркас КР1	8	1.041.1-3.5-Д6
	2	Сетка арматурная С2	1	1.041.1-3.5-Д10
	3	Сетка арматурная С4	1	1.041.1-3.5-Д12
	4	Петля П1	4	1.041.1-3.5-Д27
	5	Бетон класса В15, м³	0,37	
ПК27.12-12А III	1	Каркас КР1	8	1.041.1-3.5-Д6
	2	Сетка арматурная С3	1	1.041.1-3.5-Д11
	3	Сетка арматурная С4	1	1.041.1-3.5-Д12
	4	Петля П1	4	1.041.1-3.5-Д27
	5	Бетон класса В15, м³	0,37	

Марка	Поз	Наименование	Кол.	Обозначение документа

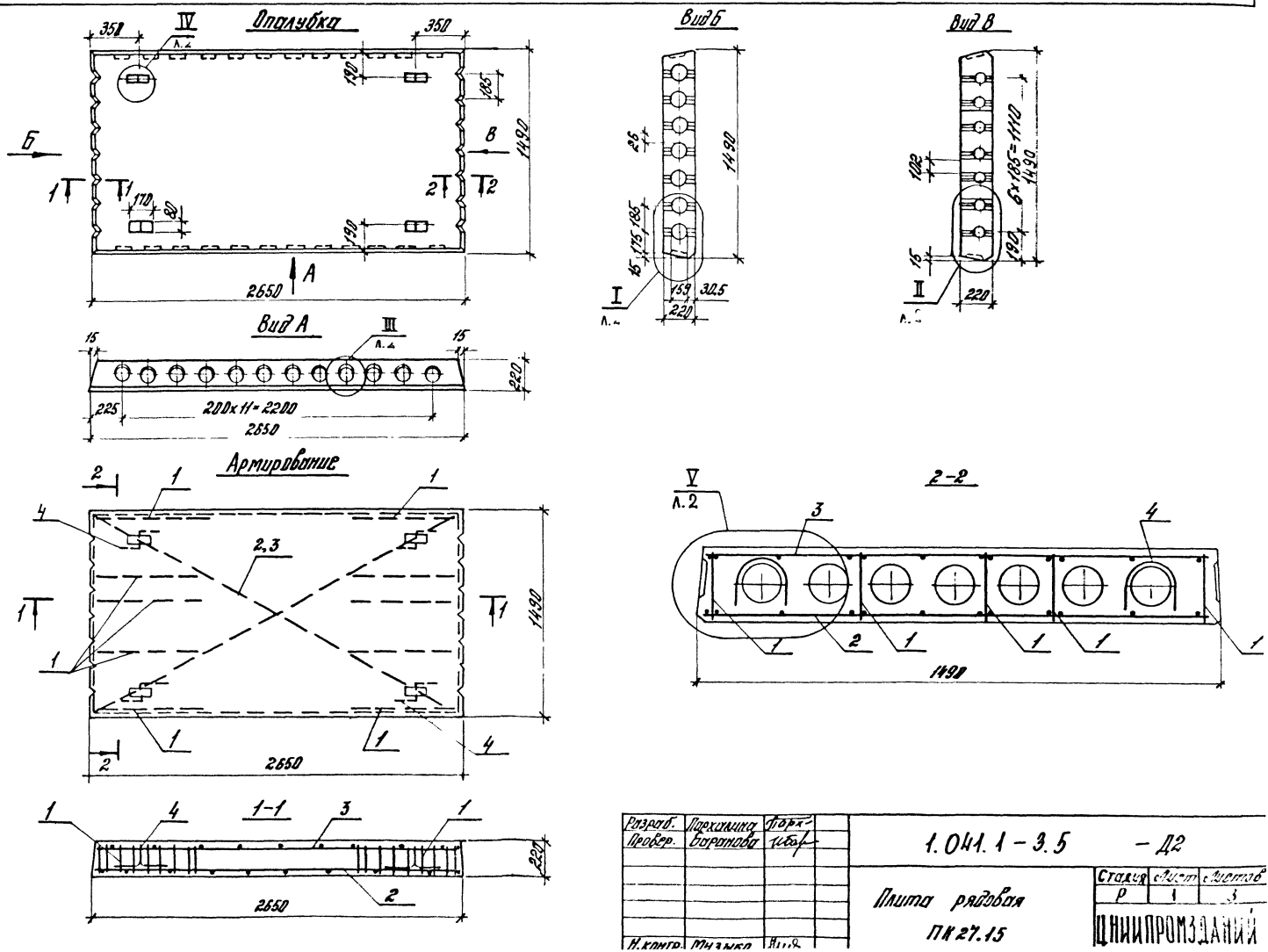
Опалубка
Вид Б
Вид В
Вид А
Армирование
2-2
1-1
1490
2650
200x11=2200
6x185=1110
Разраб.
Провер.
Н.контр.
Пархалина
Баранова
Мызыко
1.041.1-3.5 -Д2
Плита рядовая
ПК 27.15
Стадия
Лист
Листов
Р
1
3
ЦНИИПРОМЗДАНИЙ

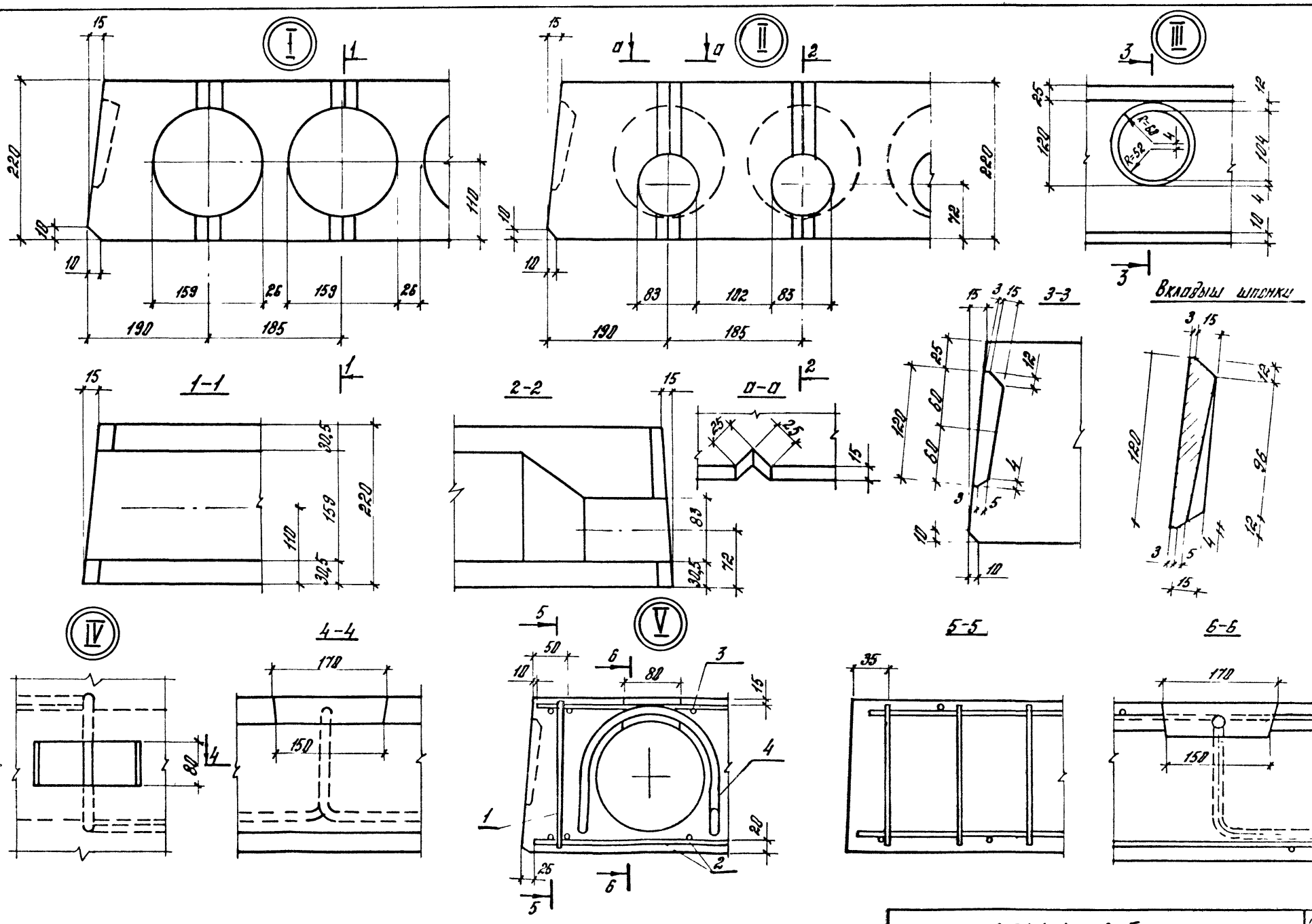

1.041.1 - 3.5 Д2

Лист 2

Марка	Поз.	Наименование	Кол.	Обозначение документа
ПБ 27.15-4АIII	1	Каркас КР1	10	1.041.1-3.5-Д6
	2	Сетка арматурная С5	1	1.041.1-3.5-Д13
	3	Сетка арматурная С9	1	1.041.1-3.5-Д16
	4	Петля П1	4	1.041.1-3.5-Д27
	5	Бетон класса В15, м³	0,49	
ПБ 27.15-6АIII	1	Каркас КР1	10	1.041.1-3.5-Д6
	2	Сетка арматурная С8	1	1.041.1-3.5-Д14
	3	Сетка арматурная С9	1	1.041.1-3.5-Д16
	4	Петля П1	4	1.041.1-3.5-Д27
	5	Бетон класса В15, м³	0,49	
ПК 27.15-10АIII	1	Каркас КР1	10	1.041.1-3.5-Д6
	2	Сетка арматурная С7	1	1.041.1-3.5-Д13
	3	Сетка арматурная С9	1	1.041.1-3.5-Д16
	4	Петля П1	4	1.041.1-3.5-Д27
	5	Бетон класса В15, м³	0,49	

Марка	Поз.	Наименование	Кол.	Обозначение документа
ПК 27.15-16АIII	1	Каркас КР1	10	1.041.1-3.5-Д6
	2	Сетка арматурная С8	1	1.041.1-3.5-Д15
	3	Сетка арматурная С9	1	1.041.1-3.5-Д16
	4	Петля П1	4	1.041.1-3.5-Д27
	5	Бетон класса В15, м³	0,49	

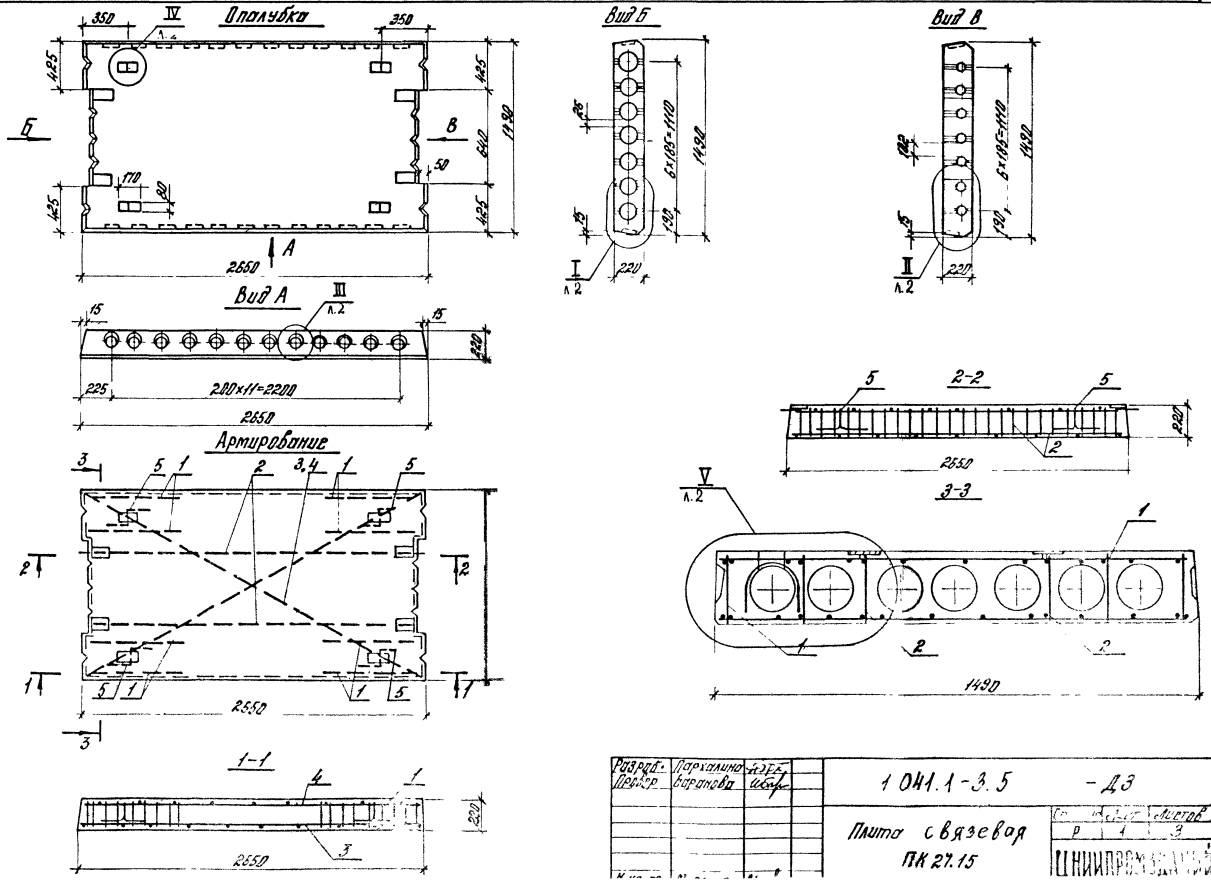

Разраб.	Пархалина		1 041.1-3.5 -ДЗ
Провер.	Баранова		Плита связевая ПК 27.15
			Р 1 3
			ЦНИИПРОМЗДАНИЙ

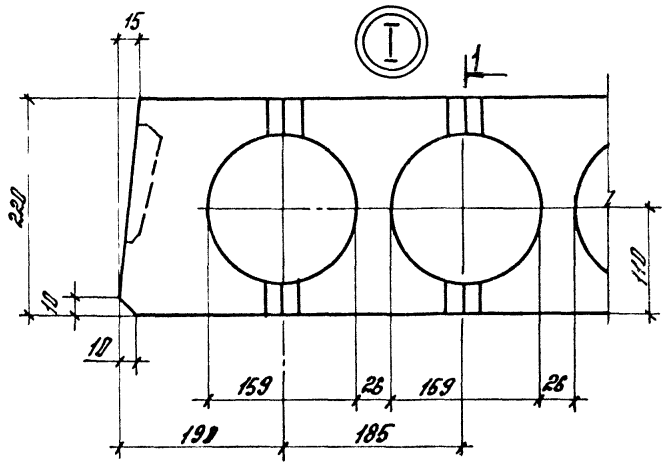

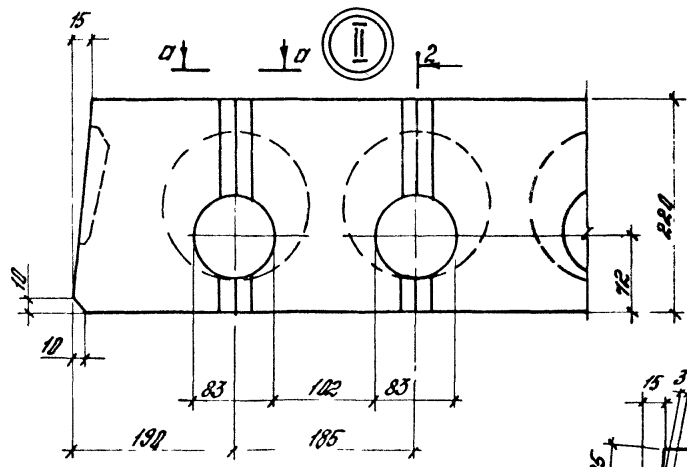

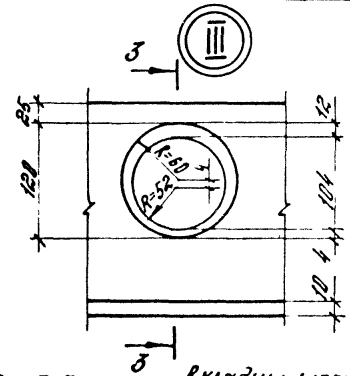

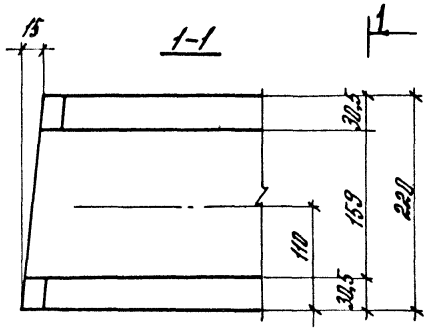

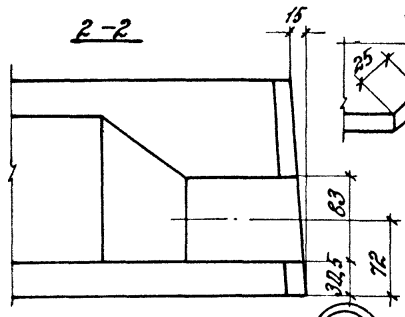

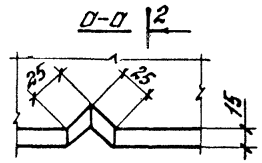

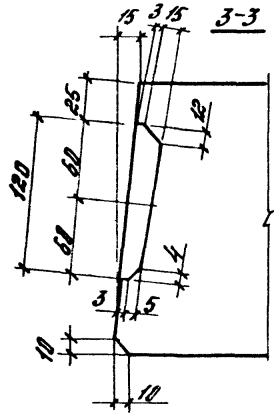

Вкладыш шпонки

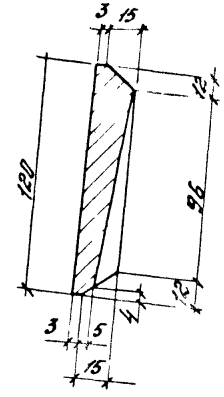

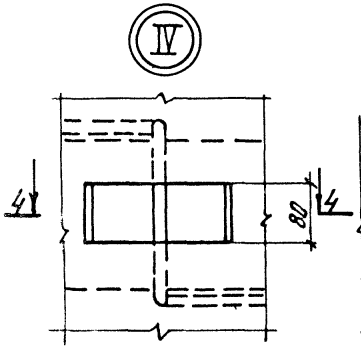

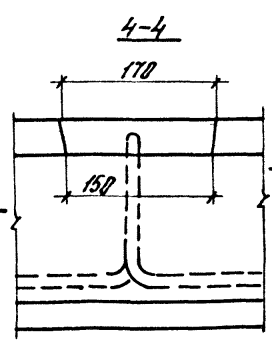

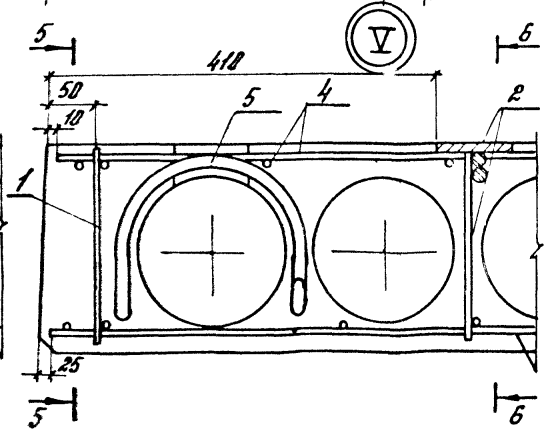

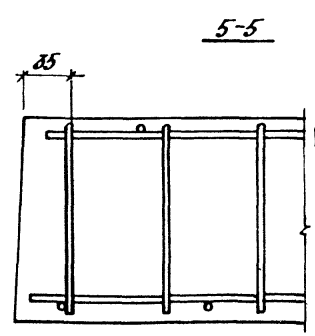

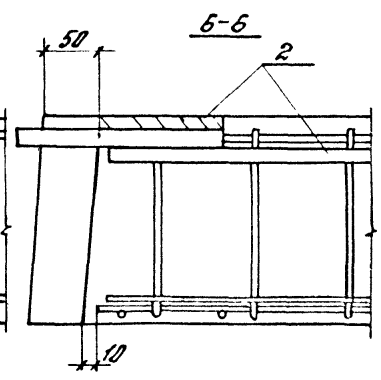

Марка	Поз.	Наименование	Кол.	Обозначение документа
ПКЖТ.15-4АШ-2	1	Каркас КР1	8	1.041.1-3.5-Д6
	2	Каркас КР3	2	1.041.1-3.5-Д8
	3	Сетка арматурная С10	1	1.041.1-3.5-Д17
	4	Сетка арматурная С14	1	1.041.1-3.5-Д20
	5	Петля П1	4	1.041.1-3.5-Д27
	6	Бетон класса В15, м³	0,48	
ПКЖТ.15-6АШ-2	1	Каркас КР1	8	1.041.1-3.5-Д6
	2	Каркас КР3	2	1.041.1-3.5-Д8
	3	Сетка арматурная С11	1	1.041.1-3.5-Д18
	4	Сетка арматурная С14	1	1.041.1-3.5-Д20
	5	Петля П1	4	1.041.1-3.5-Д27
	6	Бетон класса В15, м³	0,48	
ПКЖТ.15-10АШ-2	1	Каркас КР1	8	1.041.1-3.5-Д6
	2	Каркас КР3	2	1.041.1-3.5-Д8
	3	Сетка арматурная С12	1	1.041.1-3.5-Д17
	4	Сетка арматурная С14	1	1.041.1-3.5-Д20
	5	Петля П1	4	1.041.1-3.5-Д27
	6	Бетон класса В15, м³	0,48	

Марка	Поз.	Наименование	Кол.	Обозначение документа
ПКЖТ.15-16АШ-2	1	Каркас КР1	8	1.041.1-3.5-Д6
	2	Каркас КР3	2	1.041.1-3.5-Д8
	3	Сетка арматурная С13	1	1.041.1-3.5-Д19
	4	Сетка арматурная С14	1	1.041.1-3.5-Д20
	5	Петля П1	4	1.041.1-3.5-Д27
	6	Бетон класса В15, м³	0,48	

Опалубка

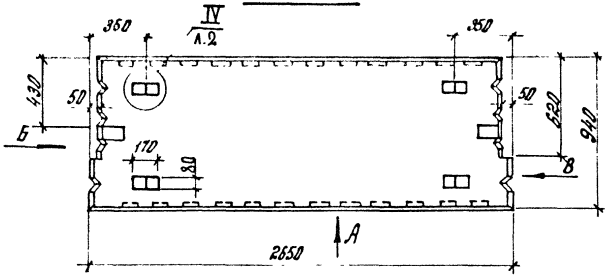

Вид А

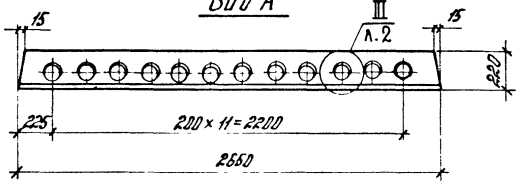

Армирование

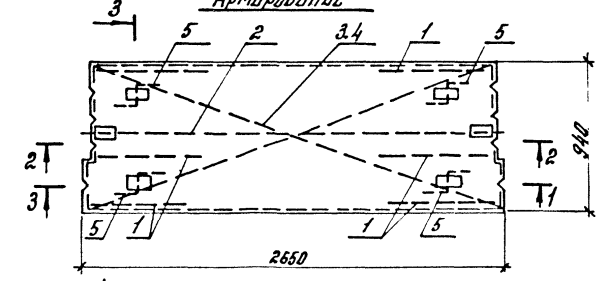

1-1

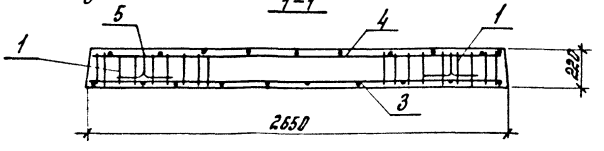

Вид Б

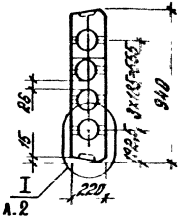

Вид В

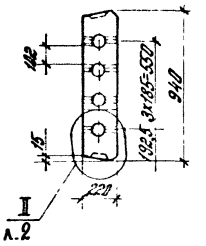

2-2

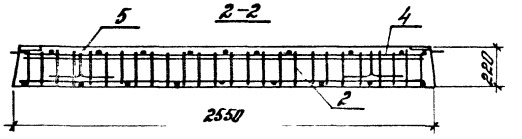

3-3

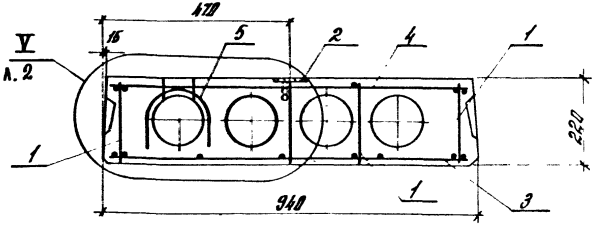

Разраб.	Порхалина		1.041.1-3.5 -Д4		
Провер.	Боротова				
			Плита пристенная ПК27.9	Стадия Р	Лист 1	Листов 3
Н. контр.	Музыко			ЦНИИПРОМЗДАНИЙ	

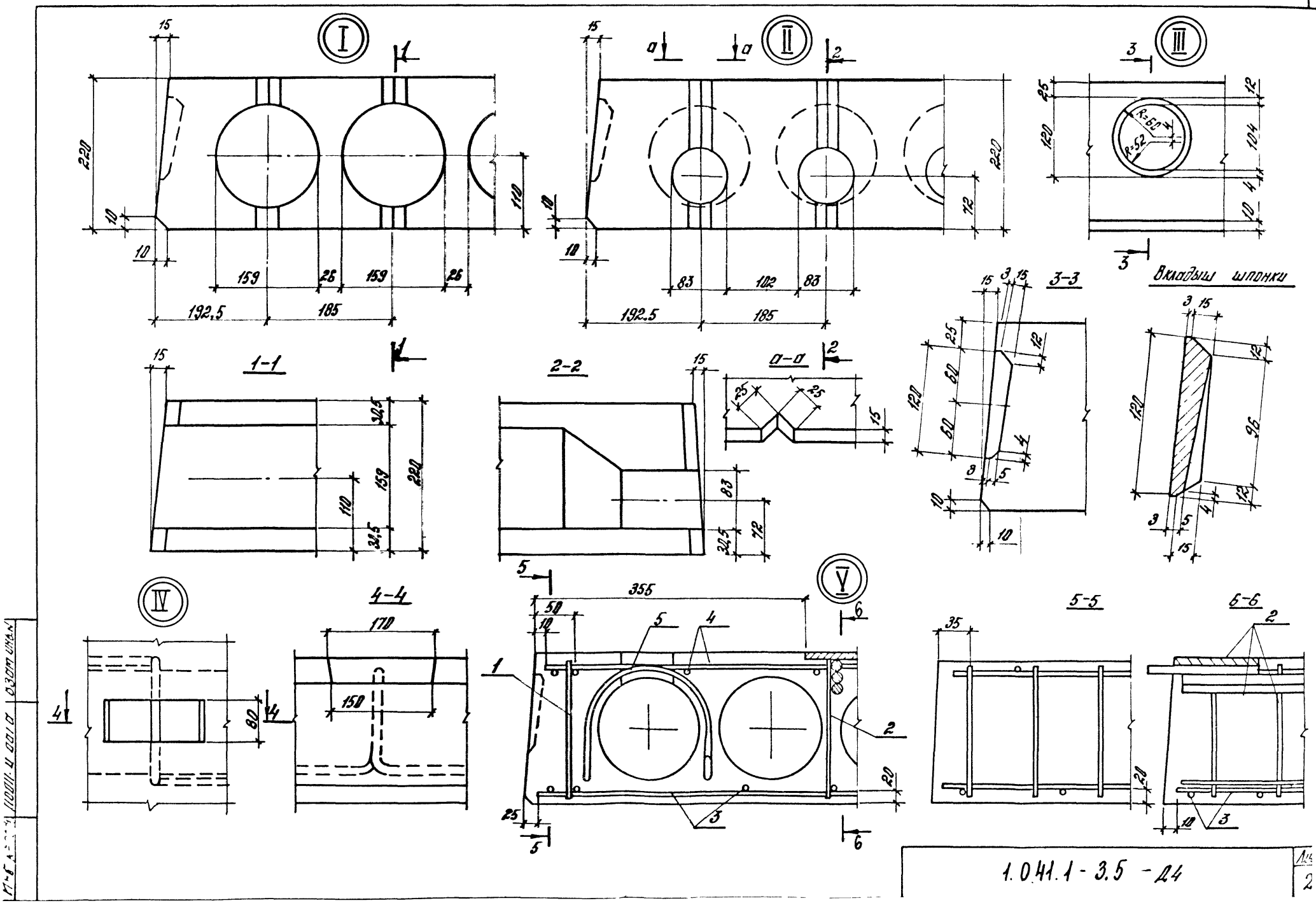
I
II
III
IV
V
1-1
2-2
3-3
4-4
5-5
6-6
а-а
Вкладыш шпонки
R=60
R=52
220
110
159
26
192,5
185
83
102
72
120
104
96
355
170
150
80
50
20
35
1.041.1-3.5-Д4

Марка	Поз.	Наименование	Кол.	Обозначение документа
ПК 27.9-6 А III	1	Каркас КР1	6	1.041.1-3.5-Д6
	2	Каркас КР2	1	1.041.1-3.5-Д7
	3	Сетка арматурная С15	1	1.041.1-3.5-Д21
	4	Сетка арматурная С17	1	1.041.1-3.5-Д23
	5	Петля П1	4	1.041.1-3.5-Д27
	6	Бетон класса В15, м³	0,31	
ПК 27.9-12 А III	1	Каркас КР1	6	1.041.1-3.5-Д6
	2	Каркас КР2	1	1.041.1-3.5-Д7
	3	Сетка арматурная С16	1	1.041.1-3.5-Д22
	4	Сетка арматурная С17	1	1.041.1-3.5-Д23
	5	Петля П1	4	1.041.1-3.5-Д27
	6	Бетон класса В15, м³	0,31	

Марка	Поз.	Наименование	Кол.	Обозначение документа

Опалубка

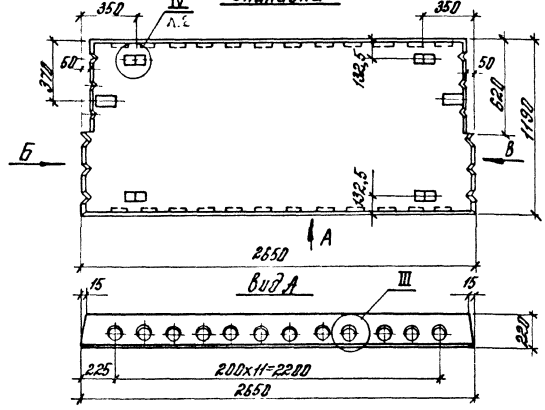

Вид Б

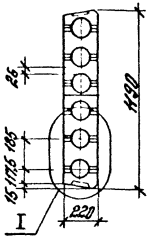

Вид В

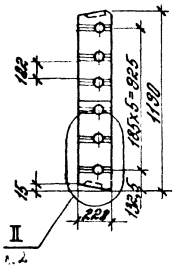

Армирование

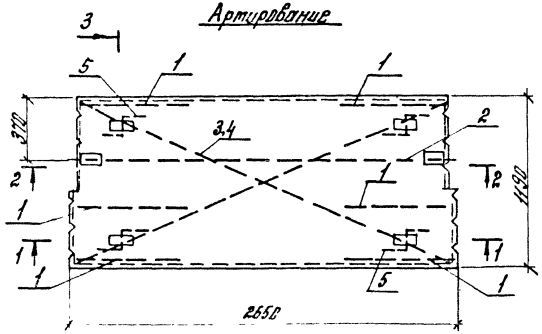

1-1

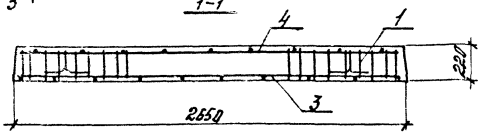

2-2

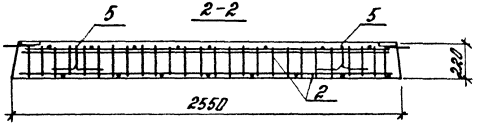

3-3

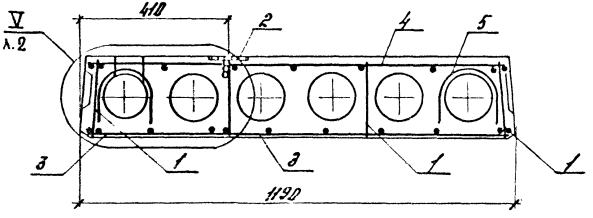

Разраб.	Прохдалина		
Провер.	Баранова		
Н. контр.	Музыко		

1.041.1-3.5 -Д5

Плита пристенная

ПН 27.12

Стадия	Лист	Листов
Р	1	3

ЦНИИПРОМЗДАНИЙ

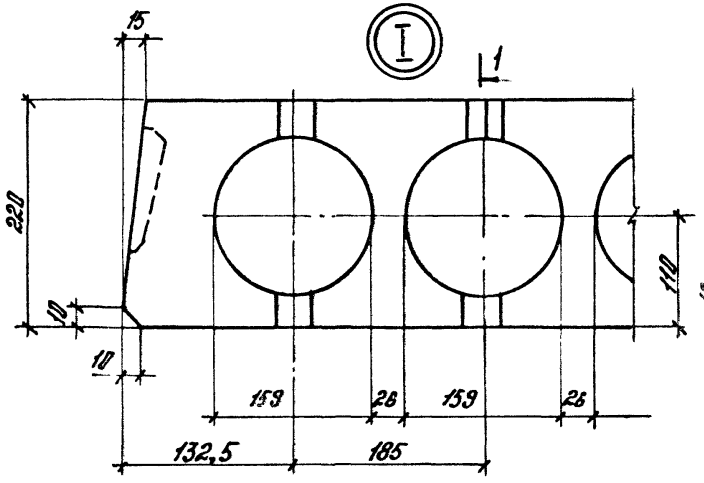

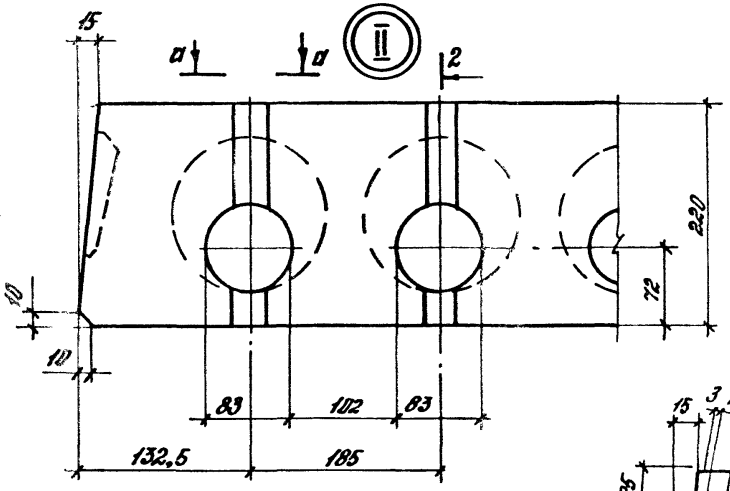

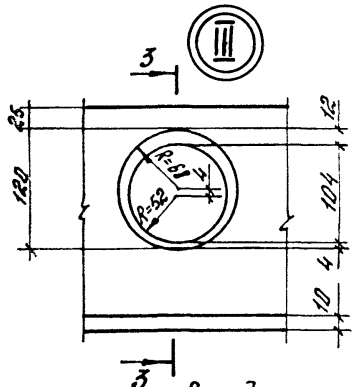

Вкладыш шпонки

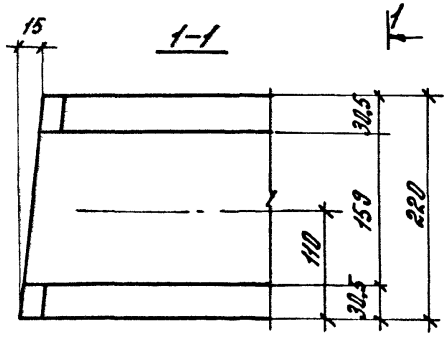

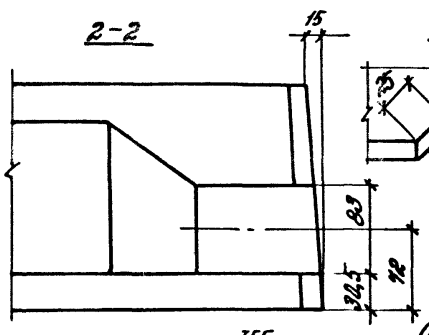

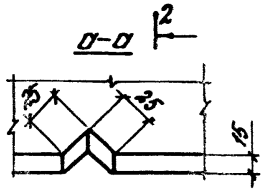

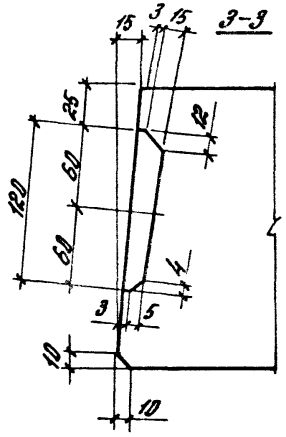

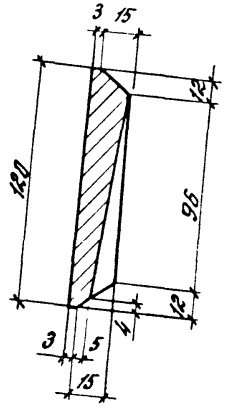

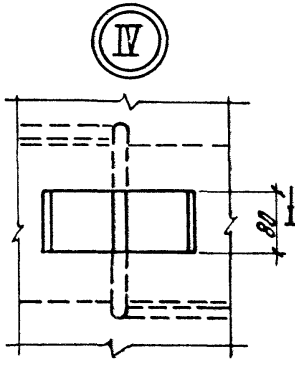

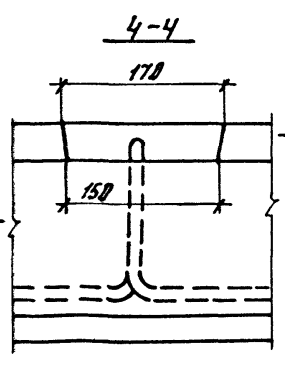

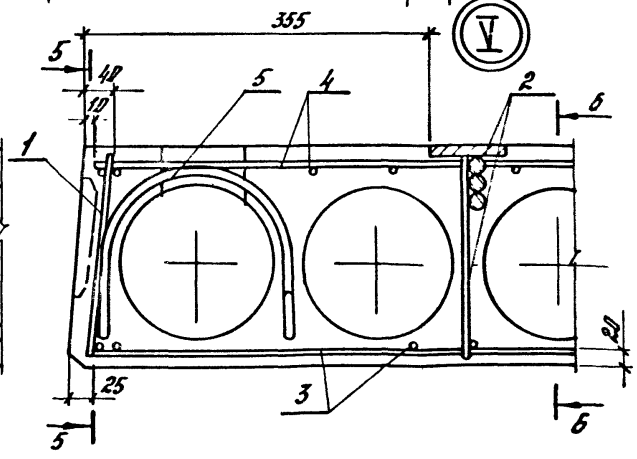

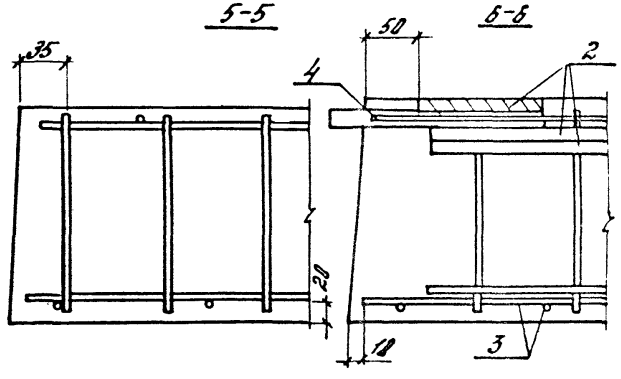

1.041.1-3.5 -45	Лист 2

Марка	Поз.	Наименование	Кол.	Обозначение документа
ПК27.12 – 6А III – 1	1	Каркас Кр1	6	1.041.1 – 3.5 – Д6
	2	Каркас Кр2	1	1.041.1 – 3.5 – Д7
	3	Сетка С18	1	1.041.1 – 3.5 – Д24
	4	Сетка С20	1	1.041.1 – 3.5 – Д26
	5	Петля П1	4	1.041.1 – 3.5 – Д27
	6	Бетон класса В15, м³	0,36	
ПК27.12 – 12А III – 1	1	Каркас Кр1	6	1.041.1 – 3.5 – Д6
	2	Каркас Кр2	1	1.041.1 – 3.5 – Д7
	3	Сетка арматурная С19	1	1.041.1 – 3.5 – Д25
	4	Сетка арматурная С20	1	1.041.1 – 3.5 – Д26
	5	Петля П1	4	1.041.1 – 3.5 – Д27
	6	Бетон класса В15, м³	0,36	

Марка	Поз.	Наименование	Кол.	Обозначение документа

Марка плиты	Арматурные изделия											Прокат марки ВСт 3 кп 2-1 ТУ-1-3023-80		Всего
	Арматура класса													
	A-III					A-I		Bp-I						
	ГОСТ 5781-82					ГОСТ 5781-82		ГОСТ 6727-80				ГОСТ 103-76 $\delta=8$	Итого	
	ф6	ф8	ф14		Итого	ф12	Итого	ф3	ф4		Итого			
ПК27.12-5AIII	3,5				3,5	3,0	3,0	2,8	1,0		3,8			10,3
ПК27.12-8AIII	4,6				4,6	3,0	3,0	2,8	1,0		3,8			11,4
ПК27.12-12AIII		6,2			6,2	3,0	3,0	2,8	1,0		3,8			13,0
ПК27.15-4AIII	3,5				3,5	3,0	3,0	3,4	1,3		4,7			11,2
ПК27.15-6AIII	4,1				4,1	3,0	3,0	3,4	1,3		4,7			11,8
ПК27.15-10AIII		6,2			6,2	3,0	3,0	3,4	1,3		4,7			13,9
ПК27.15-16AIII		8,2			8,2	3,0	3,0	3,4	1,3		4,7			15,9
ПК27.15-4AIII-2	3,5		6,6		10,1	3,0	3,0	3,1	2,8		5,9	3,3	3,3	22,3
ПК27.15-6AIII-2	4,1		6,6		10,7	3,0	3,0	3,1	2,8		5,9	3,3	3,3	22,9
ПК27.15-10AIII-2		6,2	6,6		12,8	3,0	3,0	3,1	2,8		5,9	3,3	3,3	25,0
ПК27.15-16AIII-2		8,2	6,6		14,8	3,0	3,0	3,1	2,8		5,9	3,3	3,3	27,0
ПК27.9-6AIII	2,9		6,3		9,2	3,0	3,0	2,1	1,5		3,6	1,6	1,6	17,5
ПК27.9-12AIII		4,1	6,3		10,4	3,0	3,0	2,1	1,5		3,6	1,6	1,6	18,7
ПК27.12-6AIII-1	3,5		6,3		9,8	3,0	3,0	2,5	1,7		4,2	1,6	1,6	18,7
ПК27.12-12AIII-1	4,6		6,3		10,9	3,0	3,0	2,5	1,7		4,2	1,6	1,6	19,8

Разраб.	Порхалина		1.041.1-3.5 - РС
Пров.	Баранова		Ведомость расхода стали
Н. контр.	Музыко		Стадия Р; Лист; Листов 1
			ЦНИИПРОЕКТАНИИ

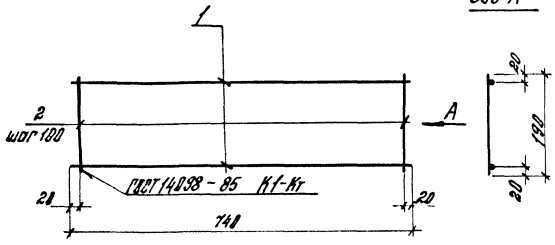

Марка каркаса	Поз	Наименование	Кол.	Масса ед. кг	Масса каркаса, кг
КР1	1	ф3 ВрI, ℓ=740	2	0,04	0,16
	2	ф3 ВрI, ℓ=190	8	0,01	

Вр-I по ГОСТ 6727-80

Разраб.	Пархалина	Пархалина
Пров.	Баранова	Баранова
Н. контр.	Музыко	

1.041.1 - 3.5 - Д6

Каркас КР1

Стадия	Лист	Листов
Р		1

ЦНИИПРОМЗДАНИЙ

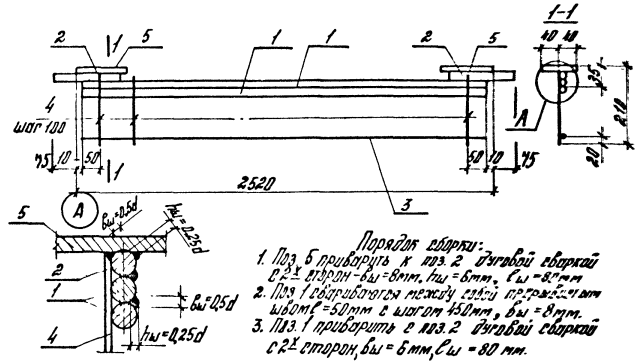

Порядок сборки:
1. Поз. 5 приварить к поз. 2 дуговой сваркой с 2х сторон - вы = 8мм, hы = 6мм, ℓы = 80мм
2. Поз. 1 свариваются между собой прерывистым швом ℓ = 50мм с шагом 450мм, вы = 8мм.
3. Поз. 1 приварить с поз. 2 дуговой сваркой с 2х сторон, вы = 6мм, ℓы = 80 мм.

Марка каркаса	Поз.	Наименование	Кол.	Масса ед. кг	Масса каркаса, кг
КР2	1	ф14АIII, ℓ=2500	2	3,02	8,90
	2	ф14АIII, ℓ=200	2	0,25	
	3	ф48рI, ℓ=2500	1	0,23	
	4	ф48рI, ℓ=190	25	0,02	
	5	-80×8, ℓ=130	2	0,82	

А-III по ГОСТ 5781-82
Вр-I по ГОСТ 6727
полоса по ГОСТ 103-76

Разраб.	Пархалина	Пархалина
Пров.	Баранова	Баранова
Н. контр.	Музыко	

1.041.1 - 3.5 - Д7

Каркас КР2

Стадия	Лист	Листов
Р		1

ЦНИИПРОМЗДАНИЙ

Инв. № подл. | Подпись и дата | Взам. инв. №

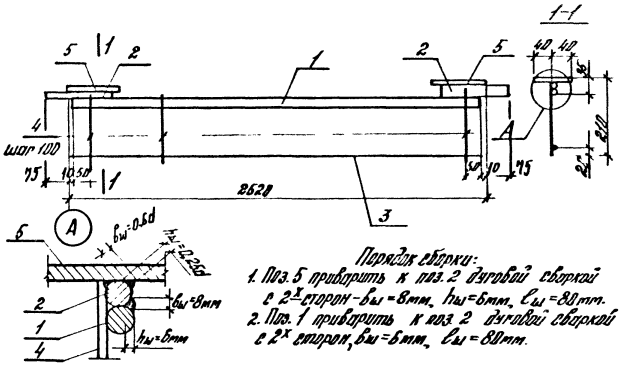

Порядок сборки:
1. Поз. 5 приварить к поз. 2 двусторонней сваркой с 2 сторон - $б_ш$ = 8мм, $h_ш$ = 6мм, $l_ш$ = 80 мм.
2. Поз. 1 приварить к поз. 2 двусторонней сваркой с 2 сторон, $б_ш$ = 6мм, $l_ш$ = 80мм.

Марка каркаса	Поз.	Наименование	Кол.	Масса ед. кг	Масса каркаса кг
КР3	1	ф 14 А III, ℓ=2500	1	3,02	5,88
	2	ф 14 А III, ℓ=280	2	0,25	
	3	ф 4 Вр I, ℓ=2500	1	0,23	
	4	ф 4 Вр I, ℓ=190	25	0,02	
	5	-80×8, ℓ=130	2	0,82	

А-III по ГОСТ 5781-82
Вр-I по ГОСТ 6727-80
полосы по ГОСТ 103-76

Разраб.	Пархалина	
Пров.	Баранова	
Н. контр.		
Гл. инж. проекта		

1.041.1-3.5 - Д.8

Каркас КР3

Стадия	Лист	Листов
Р		1

ЦНИИПРОМЗДАНИЙ

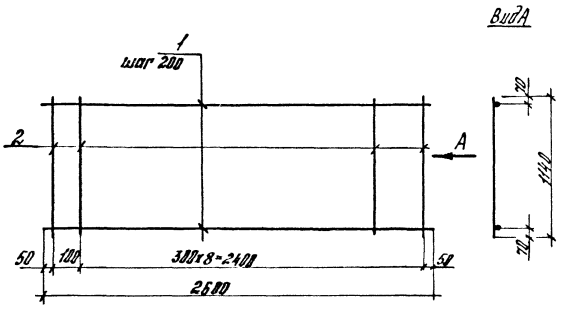

Марка сетки	Поз.	Наименование	Кол.	Масса ед. кг	Масса сетки кг
С1	1	ф 6 А III, ℓ=2600	6	0,58	4,48
	2	ф 4 Вр I, ℓ=1140	10	0,10	

А-III по ГОСТ 5781-82
Вр-I по ГОСТ 6727-80

Разраб.	Пархалина	
Пров.	Баранова	
Н. контр.	Пивцова	
Гл. инж. проекта		

1.041.1-3.5 - Д.9

Сетка С1

Стадия	Лист	Листов
Р		1

ЦНИИПРОМЗДАНИЙ

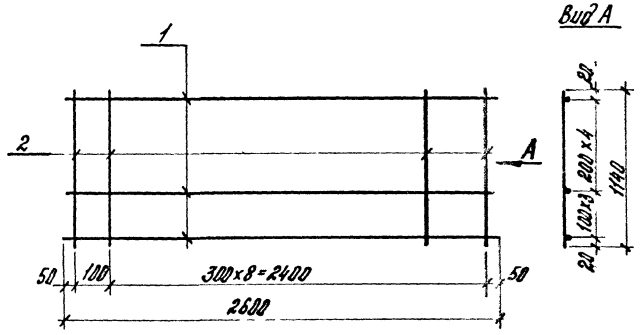

Марка сетки	Поз.	Наименование	кол.	Масса ед. кг	Масса сетки, кг
С2	1	ф6 А III , ℓ=2600	8	0,58	5,64
	2	ф4 Вр I , ℓ=1140	10	0,10	

А-III по ГОСТ 5781-82
Вр-I по ГОСТ 6727-80

Разраб.	Пархоцина		1.041.1-3.5-Д.10
Провер.	Баранова		
Н. контр.	Музыко		Сетка С2
			Стадия Р; Лист; Листов 1
			ЦНИИПРОМЗДАНИЙ

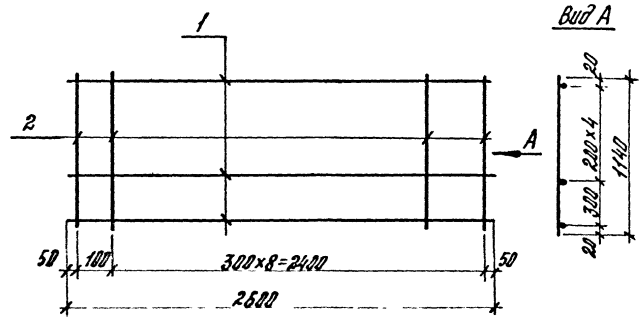

Марка сетки	Поз.	Наименование	кол.	Масса ед. кг	Масса сетки, кг
С3	1	ф8 А III , ℓ=2600	6	1,83	7,18
	2	ф4 Вр I , ℓ=1140	10	0,10	

А-III по ГОСТ 5781-82
Вр-I по ГОСТ 6727-80

Разраб.	Пархоцина		1.041.1-3.5-Д.11
Провер.	Баранова		
Н. контр.	Музыко		Сетка С3
			Стадия Р; Лист; Листов 1
			ЦНИИПРОМЗДАНИЙ

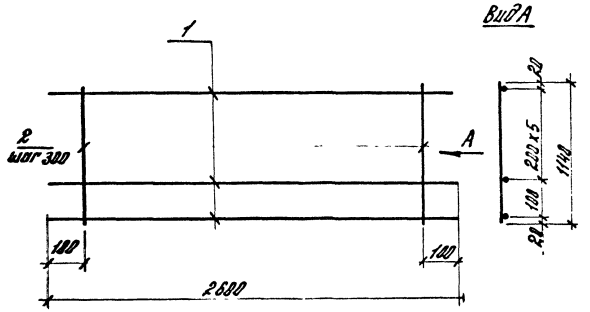

Марка сетки	Поз.	Наименование	Кол.	Масса ед., кг	Масса сетки, кг
С4	1	ф3 Вр I , ℓ=2600	7	0,14	1,52
	2	ф3 Вр I , ℓ=1140	9	0,06	

Вр-I по ГОСТ 6727-80

Разраб.	Перхалина	
Пров.	Баранова	

1.041.1-3.5-Д12

Сетки С4

Стадия Р | Лист | Листов 1

ЦНИИПРОМЗДАНИЙ

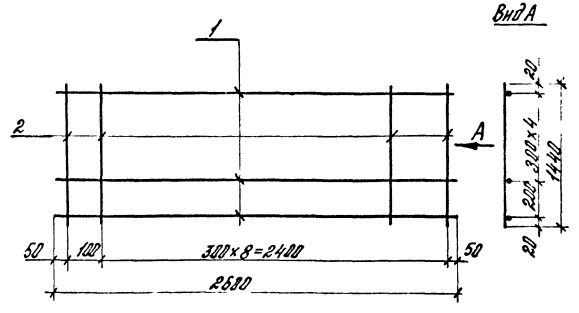

Марка сетки	Поз.	Наименование	Кол.	Масса ед., кг	Масса сетки, кг
С5	1	ф 6 А III , ℓ=2600	6	0,58	4,78
	2	ф 4 Вр I , ℓ=1440	10	0,13	
С7	1	ф 8 А III , ℓ=2600	6	1,03	7,48
	2	ф 4 Вр I , ℓ=1440	10	0,13	

А-III по ГОСТ 5781-82
Вр-I по ГОСТ 6727-80

Разраб.	Перхалина	
Пров.	Баранова	

1.041.1-3.5-Д13

Сетки С5, С7

Стадия Р | Лист | Листов 1

ЦНИИПРОМЗДАНИЙ

Инв. № подл. | Подпись и дата | Взам. инв. №

Вид А

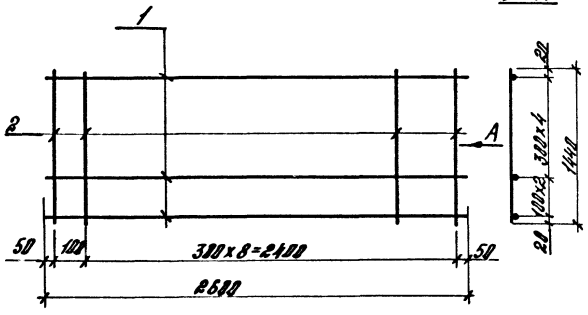

Марка сетки	Поз.	Наименование	Кол.	Масса ед. кг	Масса сетки, кг
С6	1	Ф6А III, ℓ=2600	7	0,58	5,36
	2	Ф4Вр I, ℓ=1440	10	0,13	

А-III по ГОСТ 5781-82
Вр-I по ГОСТ 6727-80

Разраб.	Пархалина	
Пров.	Баранова	
Н. контр.	Музыко	

1.041.1 - 3.5 - Д14

Сетка С6

Стадия	Лист	Листов
Р		1

ЦНИИПРОМЗДАНИЙ

Инв. № подл. | Подпись и дата | Взам. инв. №

Вид А

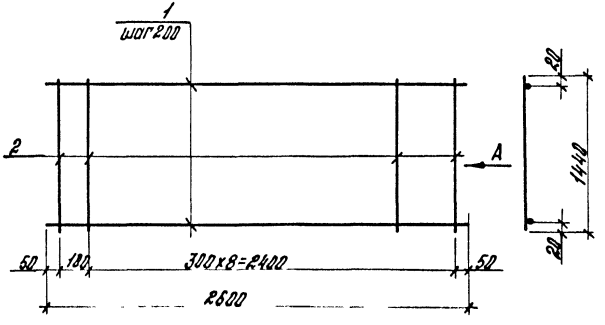

Марка сетки	Поз.	Наименование	Кол.	Масса ед. кг	Масса сетки, кг
С8	1	Ф8А III, ℓ=2600	8	1,03	9,54
	2	Ф4Вр I, ℓ=1440	10	0,13	

А-III по ГОСТ 5781-82
Вр-I по ГОСТ 6727-80

Разраб.	Пархалина	
Провер.	Баранова	
Н. контр.	Музыко	

1.041.1 - 3.5 - Д15

Сетка С8

Стадия	Лист	Листов
Р		1

ЦНИИПРОМЗДАНИЙ

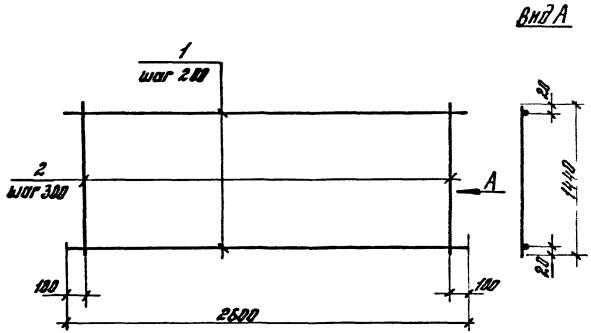

Марка сетки	Поз.	Наименование	кол.	Масса ед., кг	Масса сетки, кг
С9	1	ф3 Вр I , ℓ=2600	8	0,14	1,75
	2	ф3 Вр I , ℓ=1440	9	0,07	

Вр-I по ГОСТ 6727-80

Разраб.	Пархалина	
Провер.	Баранова	

1.041.1-3.5 – Д.16

Сетка С9

Стадия	Лист	Листов
Р		1

ЦНИИПРОМЗДАНИЙ

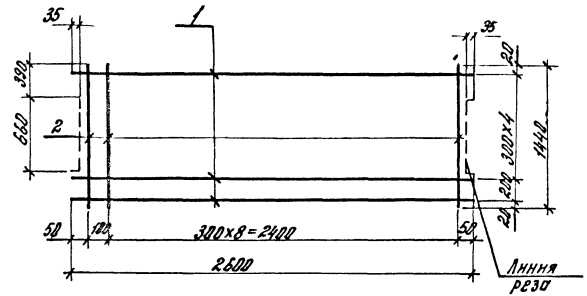

Марка сетки	Поз.	Наименование	кол.	Масса ед., кг	Масса сетки, кг
С10	1	ф 6 А III , ℓ=2600	6	0,58	4,78
	2	ф 4 Вр I , ℓ=1440	10	0,13	
С12	1	ф 8 А III , ℓ=2600	6	1,03	7,48
	2	ф 4 Вр I , ℓ=1440	10	0,13	

А-III по ГОСТ 5781-82
Вр-I по ГОСТ 6727-80

Инв.№ подл. | Подпись и дата | Взам. инв.№

Разраб.	Пархалина	
Провер.	Баранова	

1.041.1-3.5 – Д.17

Сетки С10, С12

Стадия	Лист	Листов
Р		1

ЦНИИПРОМЗДАНИЙ

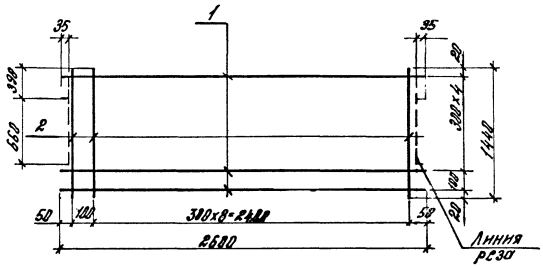

Марка сетки	Поз.	Наименование	Кол.	Масса ед., кг	Масса сетки, кг
С11	1	ф 6 А III , С=2600	7	0,58	5,35
	2	ф 4 Вр I , С=1440	10	0,13	

А-III по ГОСТ 5781-82
Вр-I по ГОСТ 6727-80

Разраб.	Порхалина		
Провер.	Баранова		
Н. контр.	Музыка		

1.041.1 - 3.5 - Д.18

Стадия Р | Лист | Листов 1

Сетка С11

ЦНИИПРОМЗДАНИЙ

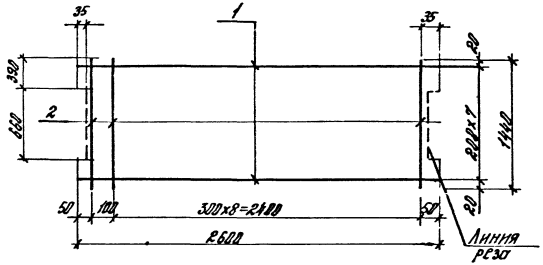

Марка сетки	Поз.	Наименование	Кол.	Масса ед., кг	Масса сетки, кг
С13	1	ф 8 А III , С=2600	8	1,03	3,54
	2	ф 4 Вр I , С=1440	10	0,13	

А-III по ГОСТ 5781-82
Вр-I по ГОСТ 6727-80

Разраб.	Порхалина		
Провер.	Баранова		
Н. контр.	Музыка		

1.041.1 - 3.5 - Д.19

Стадия Р | Лист | Листов 1

Сетка С13

ЦНИИПРОМЗДАНИЙ

Инв. № подл. | Подпись и дата | Взам. инв. №

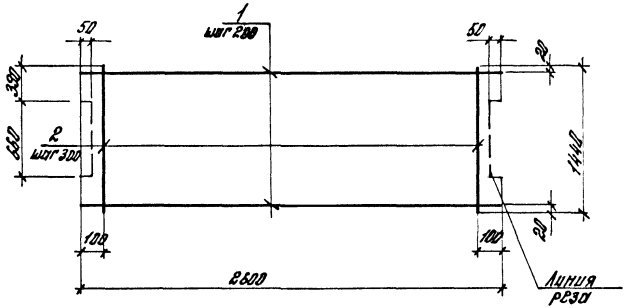

Марка сетки	Поз.	Наименование	Кол.	Масса ед., кг	Масса сетки, кг
С4	1	ф3 Вр I , ℓ=2600	8	0.14	1.75
	2	ф3 Вр I , ℓ=1440	9	0.07	

Вр-I по ГОСТ 6727-80

Разраб.	Пархалина	
Провер.	Баранова	
Н. контр.		

1.041.1-3.5-Д.20

Стадия	Лист	Листов
Р		1

Сетка С14

ЦНИИПРОМЗДАНИЙ

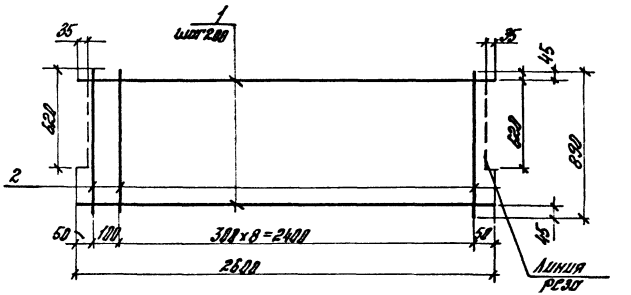

Марка сетки	Поз.	Наименование	Кол.	Масса ед., кг	Масса сетки, кг
С15	1	ф6 А III, ℓ=2600	5	2.58	3.70
	2	ф4 Вр I , ℓ=890	10	2.08	

А-III по ГОСТ 5781-82
Вр-I по ГОСТ 6727-80

Инв.№ подл. | Подпись и дата | Взам.инв.№

Разраб.	Пархалина	
Провер.	Баранова	
Н. контр.	Михайлов	

1.041.1-3.5-Д.21

Стадия	Лист	Листов
Р		1

Сетка С15

ЦНИИПРОМЗДАНИЙ

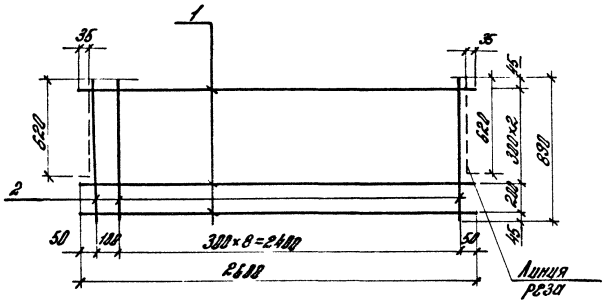

Марка сетки	Поз.	Наименование	Кол.	Масса ед., кг	Масса сетки, кг
С16	1	ф8AIII, ℓ=2500	4	1,03	4,92
	2	ф4BpI, ℓ=890	10	0,08	

A-III по ГОСТ 5781-82
Bp-I по ГОСТ 6727-80

Разраб. Перевер.	Горхолина Баранова	
Н. контр.	Музыка	

1.041.1-3.5-Д.22

Сетка С16

Стадия	Лист	Листов
Р		1

ЦНИИПРОЕКТЗДАНИЙ

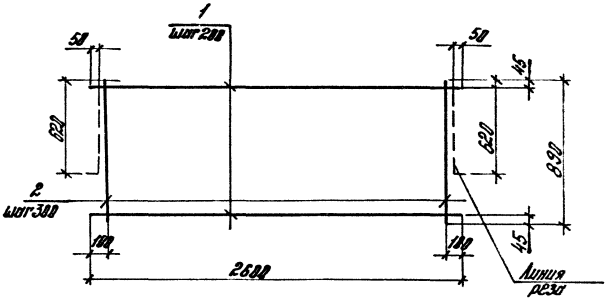

Марки сетки	Поз.	Наименование	Кол.	Масса ед., кг	Масса сетки, кг
С17	1	ф3BpI, ℓ=2600	5	0,14	1,15
	2	ф3BpI, ℓ=890	9	0,05	

Bp-I по ГОСТ 6727-80

Разраб. Перевер.	Горхолина Баранова	
Н. контр.	Музыка	

1.041.1-3.5-Д.23

Сетка С17

Стадия	Лист	Листов
Р		1

ЦНИИПРОЕКТЗДАНИЙ

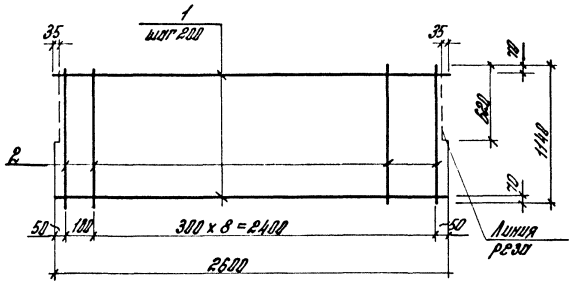

Марка сетки	Поз.	Наименование	Кол.	Масса ед., кг	Масса сетки, кг
С18	1	ф6 А-III, ℓ=2600	6	0,58	4,48
	2	ф4 Вр-I, ℓ=1140	10	0,10	

А-III по ГОСТ 5781-82
Вр-I по ГОСТ 6727-80

Разраб.	Пархалина	
Провер.	Баранова	
Н. контр.	Музыко	

1.041.1-3.5-Д24

Сетка С18

Стадия	Лист	Листов
Р		1

ЦНИИПРОМЗДАНИЙ

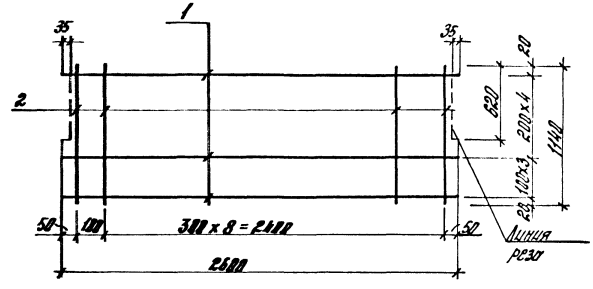

Марка сетки	Поз.	Наименование	Кол.	Масса ед., кг	Масса сетки, кг
С19	1	ф6 А-III, ℓ=2600	8	0,58	5,64
	2	ф4 Вр-I, ℓ=1140	10	0,10	

А-III по ГОСТ 5781-82
Вр-I по ГОСТ 6727-80

Разраб.	Пархалина	
Провер.	Баранова	
Н. контр.	Музыко	

1.041.1-3.5-Д25

Сетка С19

Стадия	Лист	Листов
Р		1

ЦНИИПРОМЗДАНИЙ

Инв. № подл. | Подпись и дата | Взам. инв. №

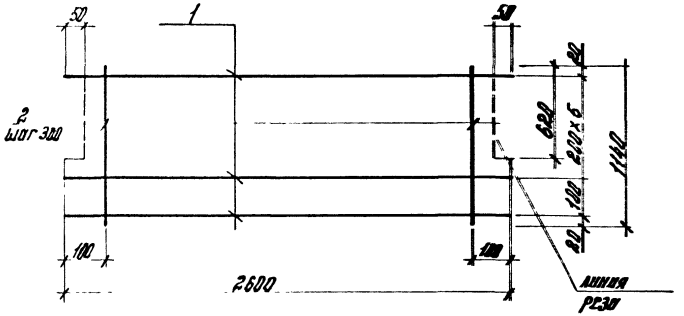

Марка сетки	Поз.	Наименование	Кол.	Масса ед., кг	Масса сетки, кг
С20	1	ф3 BpI, ℓ=2580	7	2,14	1,52
	2	ф3 BpI, ℓ=1140	9	0,95	

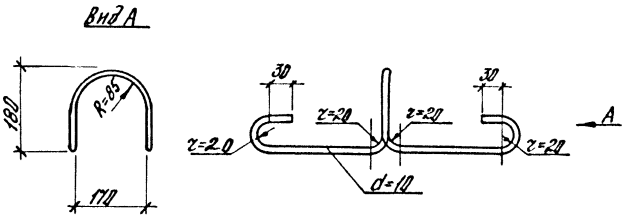

Длина стержня 1200 мм.
масса петли 0,74 кг.
А-I по ГОСТ 5781-82.

Разраб.	Пархалина		1.041.1-3.5-Д26		
Провер.	Баранова				
Н. контр.	Музыка		Сетка С20	Стадия Р	Лист	Листов 1
				ЦНИИПРОМЗДАНИЙ		

Разраб.	Пархалина		1.041.1-3.5-Д27		
Провер.	Баранова				
Н. контр.	Музыка		Петля П1	Стадия Р	Лист	Листов 1
				ЦНИИПРОМЗДАНИЙ		

Инв.№ подл. | Подпись и дата | Взам. инв.№

gost.e-ecolog.ru