ТИПОВЫЕ СТРОИТЕЛЬНЫЕ КОНСТРУКЦИИ, ИЗДЕЛИЯ И УЗЛЫ

СЕРИЯ 1.041.1-3

СБОРНЫЕ ЖЕЛЕЗОБЕТОННЫЕ МНОГОПУСТОТНЫЕ ПЛИТЫ ПЕРЕКРЫТИЙ МНОГОЭТАЖНЫХ ОБЩЕСТВЕННЫХ ЗДАНИЙ, ПРОИЗВОДСТВЕННЫХ И ВСПОМОГАТЕЛЬНЫХ ЗДАНИЙ ПРОМЫШЛЕННЫХ ПРЕДПРИЯТИЙ

выпуск 1

плиты длиной 5650 мм, армированные напрягаемой арматурой из стали классов Ат-IVС и Ат-V, из тяжелого и легкого бетонов

рабочие чертежи

23897

Отпускная цена
на момент реализации
указана в счет-накладной

gost.e-ecolog.ru

ТИПОВЫЕ СТРОИТЕЛЬНЫЕ КОНСТРУКЦИИ, ИЗДЕЛИЯ И УЗЛЫ

СЕРИЯ 1.041.1-3

СБОРНЫЕ ЖЕЛЕЗОБЕТОННЫЕ МНОГОПУСТОТНЫЕ ПЛИТЫ ПЕРЕКРЫТИЙ МНОГОЭТАЖНЫХ ОБЩЕСТВЕННЫХ ЗДАНИЙ, ПРОИЗВОДСТВЕННЫХ И ВСПОМОГАТЕЛЬНЫХ ЗДАНИЙ ПРОМЫШЛЕННЫХ ПРЕДПРИЯТИЙ

выпуск 1

плиты длиной 5650 мм, армированные напрягаемой арматурой из стали классов Ат-IVС и Ат-V, из тяжелого и легкого бетонов

рабочие чертежи

РАЗРАБОТАНЫ:

ЦНИИПРОМЗДАНИЙ ГОССТРОЯ СССР

Гл.инженер ин-та — В.Гранев
Нач.отдела — Э.Кодыш
Гл.инж.проекта — А.Музыко

НИИЖБ ГОССТРОЯ СССР

Зам.директора — Т.Мамедов
Зав.лабораторией — В.Якушин
Зав.сектором — В.Крамарь
Зав.сектором — Ю.Чиненков
Ст.н.сотр. — Н.Корнев

УТВЕРЖДЕНЫ
Главным управлением проектирования Госстроя СССР, письмо от 10.05.89 № 4/5-674

Введены в действие ЦНИИпромзданий с 1.10.89 приказ от 12.05.89 № 59

Обозначение	Наименование	Стр.
1.041.1-3.1 —ТО	Техническое описание	2
1.041.1-3.1 —Д1	Плита рядовая ПК56.30.	5
—ВС1	Ведомость расхода стали	13
—Д2	Плита рядовая ПК56.15.	14
—ВС2	Ведомость расхода стали	23
—Д3	Плита пристенная ПК56.15	25
—ВС3	Ведомость расхода стали	30
—Д4	Плита связевая ПК56.15	31
—ВС4	Ведомость расхода стали	40
—Д5	Плита рядов ПК56.12	42
—ВС5	Ведомость расхода стали	49
—Д6	Плита пристенная ПК56.12	50
—ВС6	Ведомость расхода стали	55
—Д7	Плита пристенная ПК56.9	56
—ВС7	Ведомость расхода стали	62

Разраб. Музыка

1.041.1-3.1

Содержание

Стадия Р | Лист | Листов

ЦНИИПРОМЗДАНИЙ

Инв.№ подл. | Подпись и дата | Взам. инв.№

1. Техническое описание.

1.1. Данный выпуск содержит рабочие чертежи многопустотных плит перекрытий длиной 5650 мм шириной 2980, 1490, 1190 и 940мм

1.2. Номенклатура плит содержит следующие конструкции:

- рядовые плиты шириной 2980, 1490, 1190 и 940 мм;
- пристенные плиты шириной 1490, 1190 и 940 мм, устанавливаемые по крайним рядам колонн;
- связевые плиты, шириной 1490 мм, устанавливаемые по средним рядам колонн.

1.3. Плиты рассчитаны на вертикальные равномерно распределенные нагрузки (см. выпуск 0 настоящих рабочих чертежей). Пристенные и связевые плиты, кроме того, рассчитаны на восприятие горизонтального знакопеременного усилия в диске перекрытия, равного 980 кН.

1.4. Расчет плит произведен в соответствии с требованиями СНиП 2.03.01-84.

1.5. Плиты рассчитаны как шарнирно-опертые балки двутаврового сечения 3-ей категории трещиностойкости.

1.6. Маркировка плит принята по ГОСТ 23009-78.

1.7. Марка плиты состоит из буквенно-цифровых групп (см. выпуск 0 п. 3.1 ТО).

Первая группа - наименование конструкции, вид пустот, длина и ширина в дециметрах;

Разраб. Музыка
Нач.отд. Коваль

1.041.1-3.1-ТО

Техническое описание

Стадия Р | Лист 1 | Листов 3

ЦНИИПРОМЗДАНИЙ

Инв.№ подл. | Подпись и дата | Взам. инв.№

Вторая группа – условная несущая способность плиты без учета собственного веса, класс напрягаемой арматурной стали и вид бетона;

третья группа – места установки плиты в перекрытии каркаса здания, обозначаемая цифрами.

Пример условного обозначения марки рядовой плиты с круглыми пустотами диаметром 159мм, длиной 5650мм и шириной 1490 мм, условной несущей способностью 8 кН/м^2, с напрягаемой арматурной сталью класса Aт-V, изготовленной из тяжелого бетона:

ПК56.15-8АтV;

то же связевой, устанавливаемой по средним рядам колонн:

ПК56.15-8АтV-2.

1.8. Предел огнестойкости плит – не ниже 0,75 часа.

1.9. При монтаже плиты перекрытий укладываются на слой цементного раствора толщиной 10 мм.

2. Технические требования.

2.1. Бетон.

2.1.1. Класс бетона должен приниматься в соответствии с указанным в номенклатуре (см. выпуск 0) и настоящими рабочими чертежами.

2.1.2. Средняя плотность бетона с учетом арматуры принята для тяжелого бетона – 2500 кг/м^3, для легкого бетона – 2000кг/м^3.

2.1.3. Марка бетона по морозостойкости и водонепроницаемости назначается в конкретном проекте в соответствии с требованиями главы СНиП 2.03.01-84 в зависимости от природно-климатических условий района строительства и режима.

2.1.4. В конкретном проекте должны быть указаны также дополнительные требования к материалам для приготовления бетона указанных марок.

2.2. Арматура.

2.2.1. В качестве предварительно напрягаемой арматуры принята сталь стержневая термомеханически и термически упрочненная периодического профиля классов Aт-V и Aт-VIс по ГОСТ 10884-81 (см. выпуск 0 п. 5.2.1).

2.2.2. Верхняя и нижняя зоны плит армируются сварными сетками. На приопорных участках в промежутках между пустотами устанавливаются каркасы.

В пристенных и связевых плитах на всю длину плит устанавливаются каркасы. Материал сеток и каркасов – обыкновенная арматурная проволока периодического профиля класса Вр-I по ГОСТ 6727-80 и стержневая арматура класса A-III по ГОСТ 5781-82.

2.2.3. Толщина защитного слоя бетона для предварительно напрягаемой арматуры – 20мм; для сеток верхней и нижней зон плит – 15мм.

Значение действительных отклонений толщины защитного слоя бетона не должна превышать предельно допустимых, указанных в ГОСТ 13015.0-83.

2.3. Указания по изготовлению.

2.3.1. При изготовлении плит необходимо выполнять требования ГОСТ 9561-89, ГОСТ 13015.0-83 и настоящей проектной документации, а также технологической документации, содержащей требования к изготовлению плит на всех стадиях производственного процесса.

Инв. № подл. | Подпись и дата | Взам. инв. №

2.3.2. Плиты изготавливаются по агрегатно-поточной технологии.

2.3.3. Предварительное напряжение стержневой арматуры предусмотрено электротермическим способом. Величины предварительного напряжения в рабочей арматуре приведены в табл. 1 выпуск 0.

2.3.4. В случае необходимости приварки каркасов в качестве временных анкеров к концам стержней термически упрочненной арматуры следует предусматривать мероприятия, предотвращающие перегрев основного металла стержней.

2.3.5. Марку стали необходимо принимать в соответствии с указаниями, приведенными в рабочих чертежах конкретного объекта.

2.3.6. Передаточная прочность бетона $R_{бр}$, при которой производится отпуск натяжения арматуры, должна быть не менее 70% от проектного класса тяжелого бетона и не менее 80% для бетонов на пористых заполнителях (см. вып. 0 п. 5.3.4).

2.3.7. Отпуск натяжения арматуры необходимо производить плавно, мгновенная передача усилий на бетон не допускается.

Инв.№ подл. | Подпись и дата | Взам.инв.№

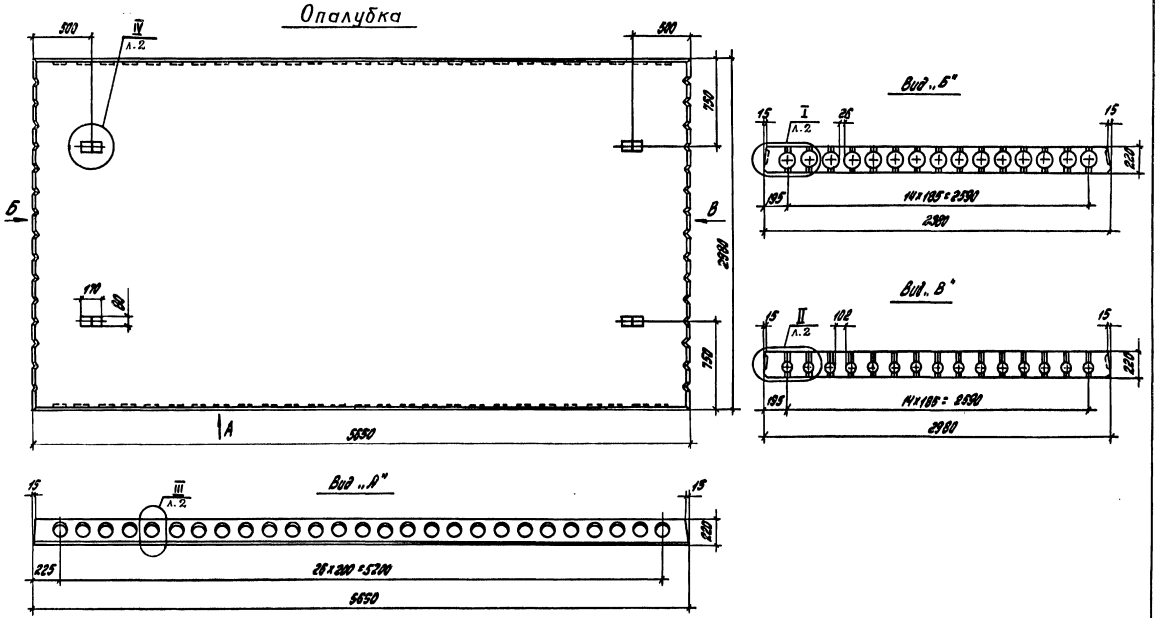

Разраб.	Нежданова		1.041.1-3.1-Д1
Рассчит.	Бекетова		
Провер.	Паркалина		Плита рядовая ПК56.30
Н.контр.	Музыко		

Стадия	Лист	Листов
Р	1	8

ЦНИИПРОМЗДАНИЙ

Инв.№ подл. | Подпись и дата | Взам.инв.№

23897 6

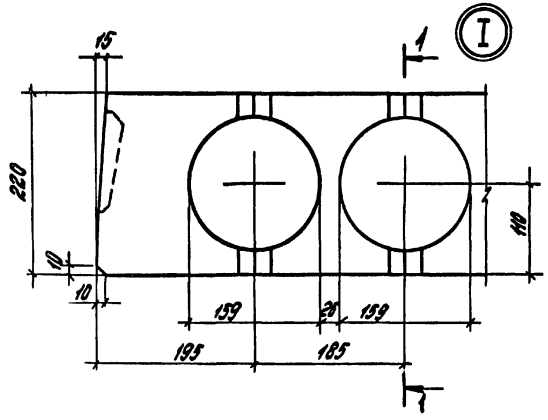

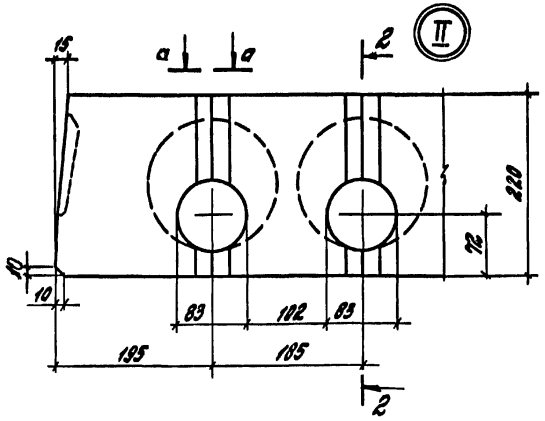

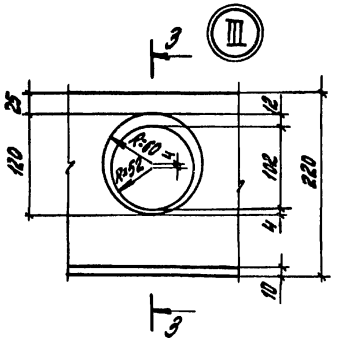

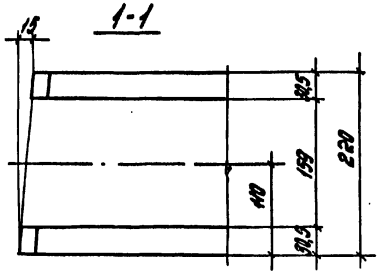

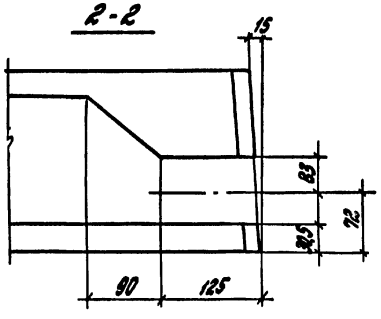

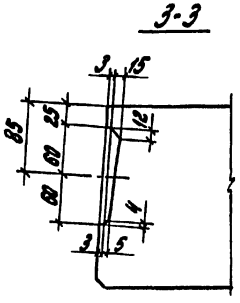

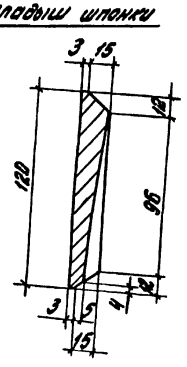

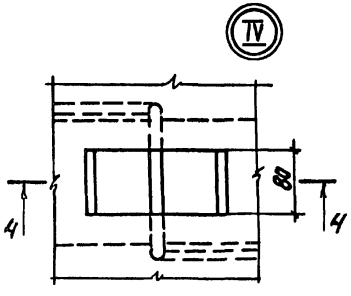

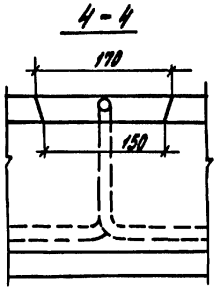

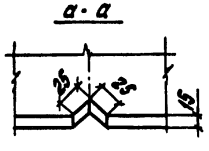

Инв.№ подл. | Подпись и дата | Взам. инв.№

1.041.1-3.1-Д1

Лист 2

23897 7

Марка	Поз.	Наименование	Кол.	Обозначение документа
ПК56.30-5Ат V-Б	1	Сетка С7	1	1.041.1-3.4-Д14
	2	Сетка С20	2	1.041.1-3.4-Д16
	3	Сетка С32	1	1.041.1-3.4-Д22
	5	Петля П4	4	1.041.1-3.4-Д23
	6	Стержень напрягаемый		
		Ф12 Ат V		
		ℓ=5650; 3,49 кг	9	Без чертежа
	7	Бетон класса В22,5		
		V2500, м³	2,0	
ПК56.30-5Ат V	Поз.1... 3,5... 7 см. плиту ПК56.30-5Ат V-Б			
	4	Каркас КР3	16	1.041.1-3.4-Д1
ПК56.30-9Ат V	Поз.1... 3,5 см. плиту ПК56.30-5Ат V-Б			
	4	Каркас КР3	16	1.041.1-3.4-Д1
	6	Стержень напрягаемый		
		Ф12 Ат V		
		ℓ=5650; 5,02 кг	9	Без чертежа
	7	Бетон класса В25		
		V2500, м³	2,0	
ПК56.30-13Ат V	Поз.1... 3,5 см. плиту ПК56.30-5Ат V-Б			

Ат-V по ГОСТ 10884-81

Марка	Поз.	Наименование	Кол.	Обозначение документа
ПК56.30-13Ат V	4	Каркас КР3	16	1.041.1-3.4-Д1
	6	Стержень напрягаемый		
		Ф14Ат V		
		ℓ=5650; 6,83 кг	9	Без чертежа
	7	Бетон класса В22,5		
		V2500, м³	2,0	
ПК56.30-6Ат V-Б	Поз.1... 3,5 см. плиту ПК56.30-5Ат V-Б			
	4	Каркас КР1	16	1.041.1-3.4-Д1
	6	Стержень напрягаемый		
		Ф10Ат V		
		ℓ=5650; 3,49 кг	9	Без чертежа
	7	Бетон класса В22,5		
		V2000, м³	2,0	
ПК56.30-6Ат V-Л	Поз.1... 3,5 см. плиту ПК56.30-5Ат V-Б			
	4	Каркас КР3	16	1.041.1-3.4-Д1
	6	Стержень напрягаемый		
		Ф10Ат V		
		ℓ=5650; 3,49 кг	9	Без чертежа
	7	Бетон класса В22,5		
		V2000, м³	2,0	

Инв. № подл. | Подпись и дата | Взам. инв. №

Марка	Поз.	Наименование	Кол.	Обозначение документа
ПК56.30-10Ат V Л		Поз. 1... 3,5 см. плиту ПК56.30-5Ат V-Б		
	4	Каркас КР3	16	1.041.1-3.4-Д1
	6	Стержень напрягаемый		
		Ф12Ат V		
		ℓ=5650; 5,02 кг	9	Без чертежа
	7	Бетон класса В25		
		Д2000, м³	2,0	
ПК56.30-14Ат V Л		Поз. 1... 3,5 см. плиту ПК56.30-5Ат V-Б		
	4	Каркас КР3	16	1.041.1-3.4-Д1
	6	Стержень напрягаемый		
		Ф14Ат V		
		ℓ=5650; 6,83 кг	9	Без чертежа
	7	Бетон класса В27,5		
		Д2000, м³	2,0	
ПК56.30-3Ат IV С-Б		Поз. 1... 3,5 см. плиту ПК56.30-5Ат V-Б		
	6	Стержень напрягаемый		
		Ф10Ат IV С		
		ℓ=5650; 3,49 кг	9	Без чертежа
	7	Бетон класса В15		
		Д2500, м³	2,0	

Марка	Поз.	Наименование	Кол.	Обозначение документа
ПК56.30-3Ат IV С		Поз. 1... 3,5 см. плиту ПК56.30-5Ат V-Б		
	4	Каркас КР3	16	1.041.1-3.4-Д1
	6	Стержень напрягаемый		
		Ф10Ат IV С		
		ℓ=5650; 3,49 кг	9	Без чертежа
	7	Бетон класса В15		
		Д2500, м³	2,0	
ПК56.30-6Ат IV С-Б		Поз. 1... 3,5 см. плиту ПК56.30-5Ат V-Б		
	4	Каркас КР1	16	1.041.1-3.4-Д1
	6	Стержень напрягаемый		
		Ф12Ат IV С		
		ℓ=5650; 5,02 кг	9	Без чертежа
	7	Бетон класса В15		
		Д2500, м³	2,0	
ПК56.30-6Ат IV С		Поз. 1... 3,5 см. плиту ПК56.30-5Ат V-Б		
	4	Каркас КР3	16	1.041.1-3.4-Д1
	6	Стержень напрягаемый		
		Ф12Ат IV С		
		ℓ=5650; 5,02 кг	9	Без чертежа
	7	Бетон класса В15		
		Д2500, м³	2,0	
ПК56.30-10Ат IV С		Поз. 1... 3,5 см. плиту ПК56.30-5Ат V-Б		
	4	Каркас КР3	16	1.041.1-3.4-Д1

Ат-V, Ат-IV С по ГОСТ 10884-81

Инв. № подл. | Подпись и дата | Взам. инв. №

23897 9

Марка	поз.	Наименование	кол.	Обозначение документа
ПК56.30-10Ат-IVс	6	Стержень напрягаемый		
		ф14Ат-IVс		
		ℓ=5650; 6,83 кг	9	Без чертежа
	7	Бетон класса В22,5		
		D2500, м³	2,0	
ПК56.30-14Ат-IVс	Поз. 1... 3,5 см. плиту ПК56.30-5Ат-V-Б			
	4	Каркас КР3	16	1.041.1-3.4-Д1
	6	Стержень напрягаемый		
		ф16Ат-IVс		
		ℓ=5650; 8,92 кг	9	Без чертежа
	7	Бетон класса В27,5		
		D2500, м³	2,0	
ПК56.30-4Ат-IVсл-Б	Поз. 1... 3,5 см. плиту ПК56.30-5Ат-V-Б			
	6	Стержень напрягаемый		
		ф10Ат-IVс		
		ℓ=5650; 3,49 кг	9	Без чертежа
	7	Бетон класса В15,		
		D2000, м³	2,0	
ПК56.30-4Ат-IVсл	Поз. 1... 3,5 см. плиту ПК56.30-5Ат-V-Б			
	4	Каркас КР3	16	1.041.1-3.4-Д1
	6	Стержень напрягаемый		
		ф10Ат-IVс		
		ℓ=5650; 3,49 кг	9	Без чертежа

Ат-IVс по ГОСТ 10884-81

Марка	поз.	Наименование	кол.	Обозначение документа
ПК56.30-4Ат-IVсл	7	Бетон класса В15		
		D2000, м³	2,0	
ПК56.30-7Ат-IVсл	Поз. 1... 3,5 см. плиту ПК56.30-5Ат-V-Б			
	4	Каркас КР3	16	1.041.1-3.4-Д1
	6	Стержень напрягаемый		
		ф12Ат-IVс		
		ℓ=5650; 6,02 кг	9	Без чертежа
	7	Бетон класса В15		
		D2000 м³	2,0	
ПК56.30-10Ат-IVсл	Поз. 1... 3,5 см. плиту ПК56.30-5Ат-V-Б			
	4	Каркас КР3	16	1.041.1-3.4-Д1
	6	Стержень напрягаемый		
		ф14Ат-IVс		
		ℓ=5650; 6,83 кг	9	Без чертежа
	7	Бетон класса В22,5		
		D2000, м³	2,0	
ПК56.30-14Ат-IVсл	Поз. 1... 3,5 см. плиту ПК56.30-5Ат-V-Б			
	4	Каркас КР3	16	1.041.1-3.4-Д1
	6	Стержень напрягаемый		
		ф16Ат-IVс		
		ℓ=5650; 8,92 кг	9	Без чертежа
	7	Бетон класса В27,5		
		D2000, м³	2,0	

Инв.№ подл. | Подпись и дата | Взам. инв.№

Армирование

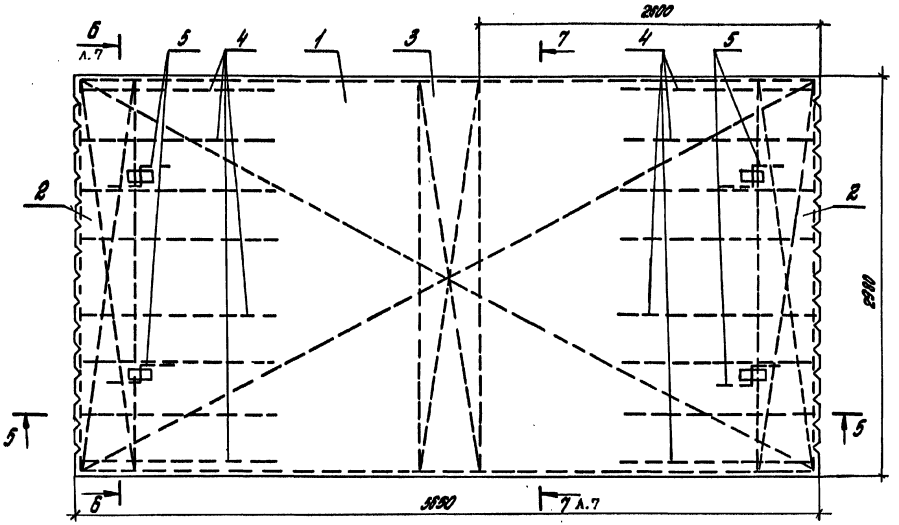

5-5

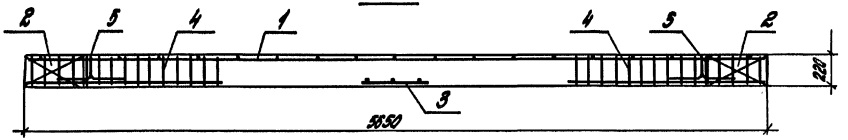

Инв.№подл. | Подпись и дата | Взам.инв.№

6 - 6

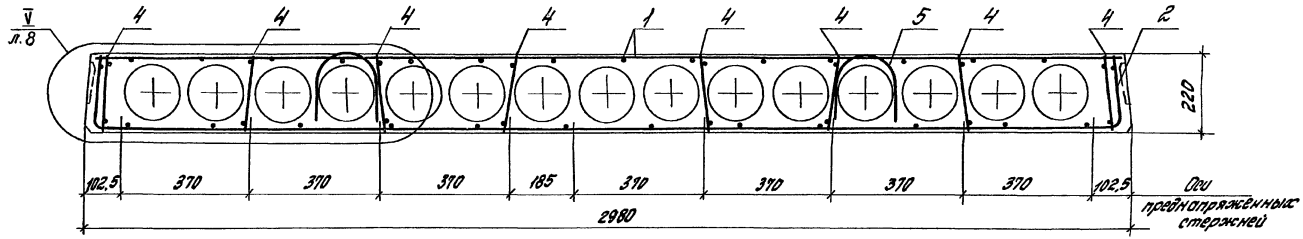

7-7

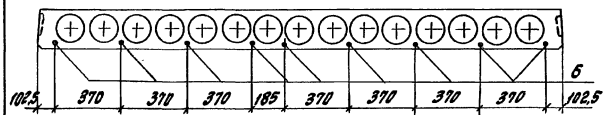

Марка	Марка
ПК56.30 - 5Ат V - Б	ПК56.30 - 6Ат IV С - Б
ПК56.30 - 5Ат V	ПК56.30 - 6Ат IV С
ПК56.30 - 9Ат V	ПК56.30 - 10Ат IV С
ПК56.30 - 13Ат V	ПК56.30 - 14Ат IV С
ПК56.30 - 6Ат V Л - Б	ПК56.30 - 4Ат IV СЛ - Б
ПК56.30 - 6Ат V Л	ПК56.30 - 4Ат IV СЛ
ПК56.30 - 10Ат V Л	ПК56.30 - 7Ат IV СЛ
ПК56.30 - 14Ат V Л	ПК56.30 - 10Ат IV СЛ
ПК56.30 - 3Ат IV С - Б	ПК56.30 - 14Ат IV СЛ
ПК56.30 - 3Ат IV С	

Инв. № подл. | Подпись и дата | Взам. инв. №

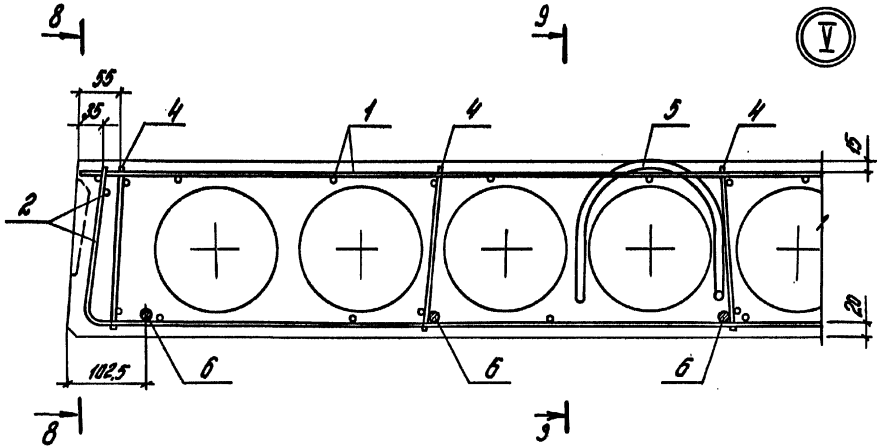

8-8

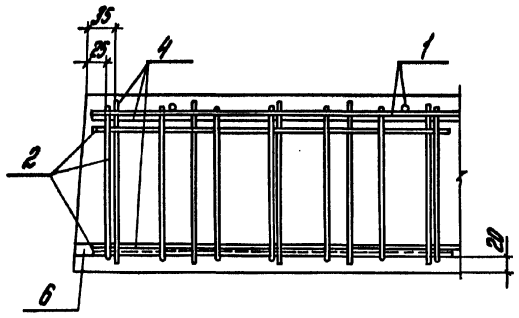

9-9

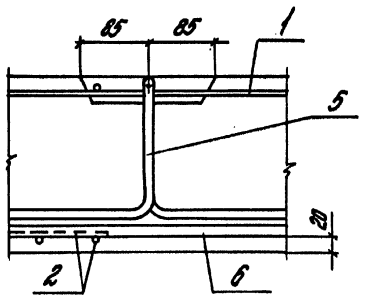

Инв. № подл. | Подпись и дата | Взам. инв. №

Марка плиты	Напрягаемая арматура класса												Изделия арматурные							Общий расход
	Ат-V ГОСТ 10884-81					Ат-IVС ГОСТ 10884-81						Всего	Арматура класса А-I ГОСТ 5781-82			Арматура класса Вр-I ГОСТ 6727-80			Всего	
	Ф10	Ф12	Ф14		Итого	Ф10	Ф12	Ф14	Ф16		Итого		Ф16		Итого	Ф4		Итого		
ПК56.30-5Ат V-Б	31,4				31,4							31,4	8,9		8,9	20,2		20,2	29,1	60,5
ПК56.30-5Ат V	31,4				31,4							31,4	8,9		8,9	29,1		29,1	38,0	69,4
ПК56.30-9Ат V		45,2			45,2							45,2	8,9		8,9	29,1		29,1	38,0	83,2
ПК56.30-13Ат V			61,5		61,5							61,5	8,9		8,9	29,1		29,1	38,0	99,5
ПК56.30-6Ат V Л-Б	31,4				31,4							31,4	8,9		8,9	26,8		26,8	35,7	67,1
ПК56.30-6Ат V Л	31,4				31,4							31,4	8,9		8,9	29,1		29,1	38,0	69,4
ПК56.30-10Ат V Л		45,2			45,2							45,2	8,9		8,9	29,1		29,1	38,0	83,2
ПК56.30-14Ат V Л			61,5		61,5							61,5	8,9		8,9	29,1		29,1	38,0	99,5
ПК56.30-3Ат IV С-Б						31,4					31,4	31,4	8,9		8,9	20,2		20,2	29,1	60,5
ПК56.30-3Ат IV С						31,4					31,4	31,4	8,9		8,9	29,1		29,1	38,0	69,4
ПК56.30-6Ат IV С-Б							45,2				45,2	45,2	8,9		8,9	26,8		26,8	35,7	80,9
ПК56.30-6Ат IV С							45,2				45,2	45,2	8,9		8,9	29,1		29,1	38,0	83,2
ПК56.30-10Ат IV С								61,5			61,5	61,5	8,9		8,9	29,1		29,1	38,0	99,5
ПК56.30-14Ат IV С									80,3		80,3	80,3	8,9		8,9	29,1		29,1	38,0	118,3
ПК56.30-4Ат IV СЛ-Б						31,4					31,4	31,4	8,9		8,9	20,2		20,2	29,1	60,5
ПК56.30-4Ат IV СЛ						31,4					31,4	31,4	8,9		8,9	29,1		29,1	38,0	69,4
ПК56.30-7Ат IV СЛ							45,2				45,2	45,2	8,9		8,9	29,1		29,1	38,0	83,2
ПК56.30-10Ат IV СЛ								61,5			61,5	61,5	8,9		8,9	29,1		29,1	38,0	99,5
ПК56.30-14Ат IV СЛ									80,3		80,3	80,3	8,9		8,9	29,1		29,1	38,0	118,3

Разраб.	Нежданова	[signature]
Рассчит.	Бекетова	[signature]
Провер.	Пархалина	[signature]
Н.контр.	Музыко	[signature]

1.041.1-3.1-РС1

Ведомость расхода стали

Стадия	Лист	Листов
Р		1

ЦНИИПРОМЗДАНИЙ

Инв.№ подл. | Подпись и дата | Взам. инв.№

Опалубка

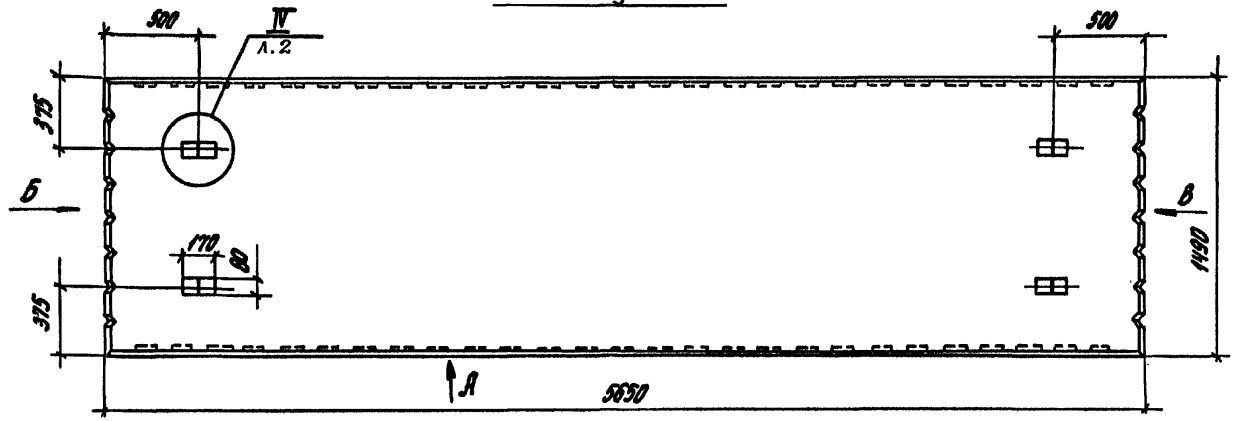

Вид „А"

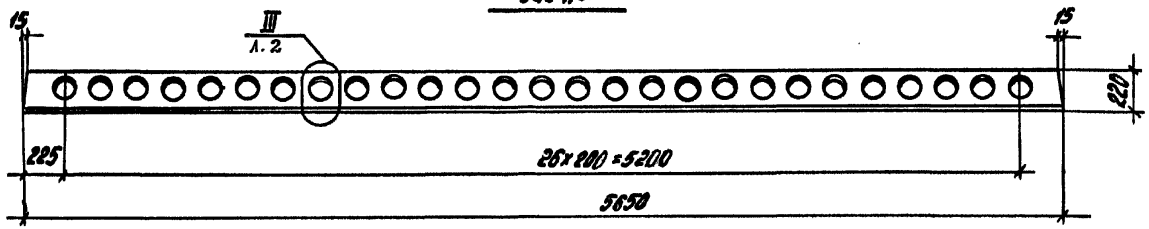

Вид „Б

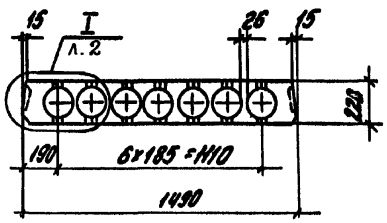

Вид „В"

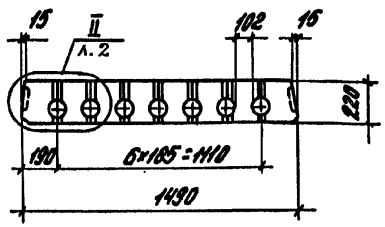

Разраб.	Нежданова		1.041.1-3.1-Д2
Рассчит.	Бекетова		
Провер.	Пархалина		Плита рядовая ПК 56. 15
Н.контр.	Музыко		

Стадия	Лист	Листов
Р	1	9

ЦНИИПРОМЗДАНИЙ

Инв.№ подл. | Подпись и дата | Взам. инв.№

23897 15

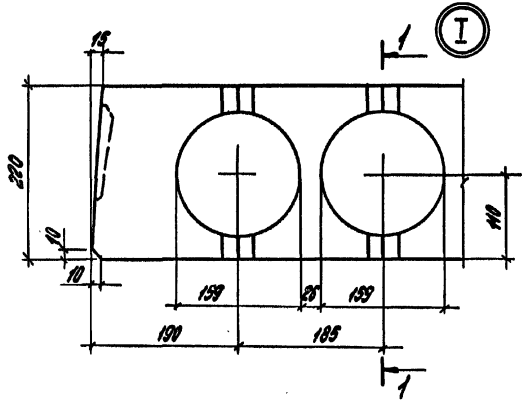

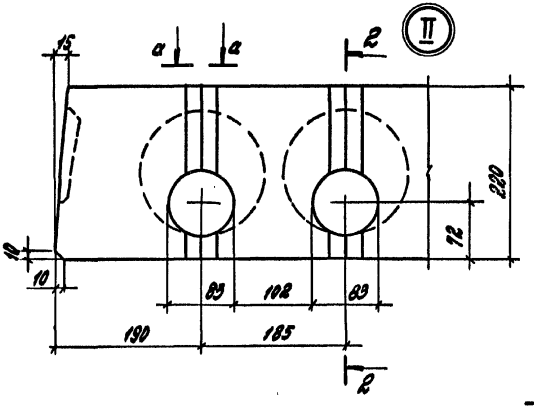

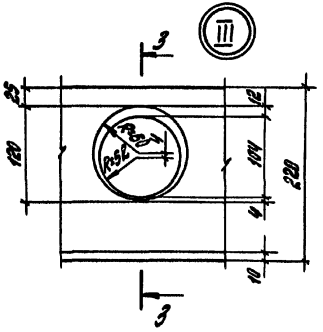

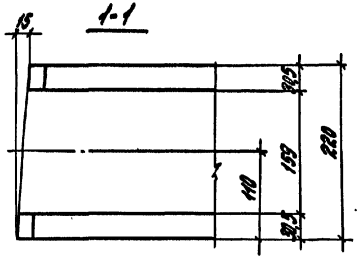

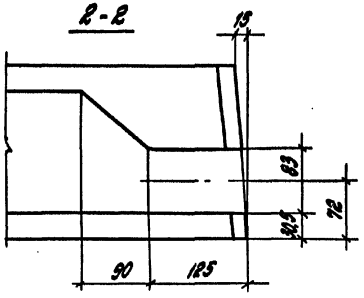

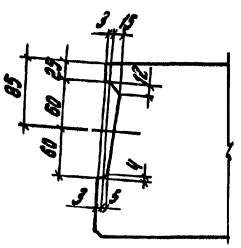

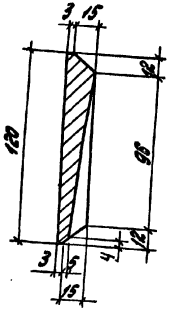

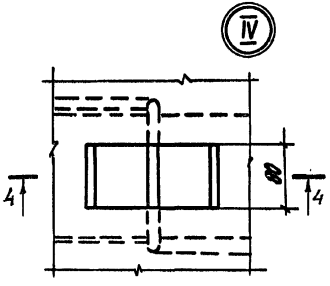

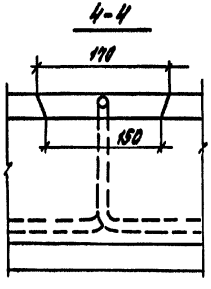

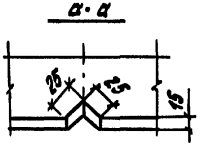

Инв.№ подл. | Подпись и дата | Взам. инв.№

1.041.1-3.1-Д2

Лист 2

23897 16

Марка	поз.	Наименование	кол.	Обозначение документа
ПК56.15-6Ат^{V}-Б	1	Сетка С4	1	1.041.1-3.4-Д10
	2	Сетка С19	2	1.041.1-3.4-Д17
	3	Сетка С30	1	1.041.1-3.4-Д21
	5	Петля П2	4	1.041.1-3.4-Д23
	6	Стержень напрягаемый		
		ф10Ат^{V}		
		ℓ=5650; 3,49кг	6	Без чертежа
	7	Бетон класса В20		
		D2500, м^3	1,04	
ПК56.15-6Ат^{V}	Поз. 1... 3,5... 7 см. плиту ПК56.15-6Ат^{V}-Б			
	4	Каркас КП3	8	1.041.1-3.4-Д1
ПК56.15-8Ат^{V}-Б	Поз. 1... 3,5,7 см. плиту ПК56.15-6Ат^{V}-Б			
	4	Каркас КП1	8	1.041.1-3.4-Д1
	6	Стержень напрягаемый		
		ф10Ат^{V}		
		ℓ=5650; 3,49кг	6	Без чертежа
ПК56.15-8Ат^{V}	Поз. 1... 3,5,7 см. плиту ПК56.15-6Ат^{V}-Б			
	4	Каркас КП3	8	1.041.1-3.4-Д1

Марка	поз.	Наименование	кол.	Обозначение документа
ПК56.15-8Ат^{V}	6	Стержень напрягаемый		
		ф10Ат^{V}		
		ℓ=5650; 3,49кг	6	Без чертежа
ПК56.15-10Ат^{V}	Поз. 1... 3,5,7 см. плиту ПК56.15-6Ат^{V}-Б			
	4	Каркас КП3	8	1.041.1-3.4-Д1
	6	Стержень напрягаемый		
		ф12Ат^{V}		
		ℓ=5650; 5,02 кг	5	Без чертежа
ПК56.15-12Ат^{V}	Поз. 1... 3,5 см. плиту ПК56.15-6Ат^{V}-Б			
	4	Каркас КП3	8	1.041.1-3.4-Д1
	6	Стержень напрягаемый		
		ф12Ат^{V}		
		ℓ=5650; 5,02 кг	6	Без чертежа
	7	Бетон класса В22,5		
		D2500, м^3	1,04	
ПК56.15-15Ат^{V}	Поз. 1... 3,5 см. плиту ПК56.15-6Ат^{V}-Б			
	4	Каркас КП3	8	1.041.1-3.4-Д1
	6	Стержень напрягаемый		

Ат-^{V} по ГОСТ 10884-81

Инв.№ подл. | Подпись и дата | Взам.инв.№

1.041.1-3.1-Д2

Лист 3

Марка	Поз.	Наименование	Кол.	Обозначение документа
ПК56.15-15Аттв		ф14 Аттв		
		ℓ = 5650; 6,83 кг	5	Без чертежа
	7	Бетон класса В22,5		
		D2500, м³	1,04	
ПК56.15-7Аттв.л-б		Поз. 1... 3,5,6 см. плиту ПК56.15-6Аттв-б		
	4	Каркас КР1	8	1.041.1-3.4-Д1
	7	Бетон класса В20		
		D2000, м³	1,04	
ПК56.15-7Аттв.л		Поз. 1... 3,5,6 см. плиту ПК56.15-6Аттв-б		
	4	Каркас КР3	8	1.041.1-3.4-Д1
	7	Бетон класса В20		
		D2000, м³	1,04	
ПК56.15-9Аттв.л		Поз. 1... 3,5 см. плиту ПК56.15-6Аттв-б		
	4	Каркас КР3	8	1.041.1-3.4-Д1
	6	Стержень напрягаемый		
		ф10 Аттв		
		ℓ = 5650; 3,49 кг	6	Без чертежа

Аттв по ГОСТ 10884-81

Марка	Поз.	Наименование	Кол.	Обозначение документа
ПК56.15-9Аттв.л	7	Бетон класса В20		
		D2000, м³	1,04	
ПК56.15-11Аттв.л		Поз. 1... 3,5 см. плиту ПК56.15-6Аттв-б		
	4	Каркас КР3	8	1.041.1-3.4-Д1
	6	Стержень напрягаемый		
		12 Аттв		
		ℓ = 5650; 5,02 кг	5	Без чертежа
	7	Бетон класса В20		
		D2000, м³	1,04	
ПК56.15-13Аттв.л		Поз. 1... 3,5 см. плиту ПК56.15-6Аттв-б		
	4	Каркас КР3	8	1.041.1-3.4-Д1
	6	Стержень напрягаемый		
		ф12 Аттв		
		ℓ = 5650; 5,02 кг	6	Без чертежа
	7	Бетон класса В22,5		
		D2000, м³	1,04	
ПК56.15-15Аттв.л		Поз. 1... 3,5 см. плиту ПК56.15-8Аттв-б		
	4	Каркас КР3	8	1.041.1-3.4-Д1
	6	Стержень напрягаемый		
		ф14 Аттв		

Инв. № подл. | Подпись и дата | Взам. инв. №

1.041.1-3.1-Д2

Лист 4

Марка	Поз.	Наименование	Кол.	Обозначение документа
		ℓ=5650; 6,83 кг	5	Без чертежа
ПК56.15-15АтV С	7	Бетон класса В22,5		
		D2000, м³	1,04	
		Поз.1... 3,5 см. плиту ПК56.15-6АтV-Б		
	6	Стержень напрягаемый		
		Ф10АтVС		
ПК56.15-4АтVС-Б		ℓ=5650; 3,49 кг	5	Без чертежа
	7	Бетон класса В15		
		D2500, м³	1,04	
		Поз.1... 3,5 см. плиту ПК56.15-6АтV-Б		
	4	Каркас КР3	8	1.041.1-3.4-Д1
	6	Стержень напрягаемый		
		Ф10АтVС		
ПК56.15-4АтVС		ℓ=5650; 3,49 кг	5	Без чертежа
	7	Бетон класса В15		
		D2500, м³	1,04	
		Поз.1... 3,5 см. плиту ПК56.15-6АтV-Б		
	6	Стержень напрягаемый		
ПК56.15-5АтVС-Б		Ф10АтVС		
		ℓ=5650; 3,49 кг	6	Без чертежа

Ат-V, Ат-VС по ГОСТ10884-81

Марка	Поз.	Наименование	Кол.	Обозначение документа
	7	Бетон класса В15		
ПК56.15-5АтVС-Б		D2500, м³	1,04	
		Поз.1... 3,5 см. плиту 56.15-6АтV-Б		
	4	Каркас КР3	8	1.041.1-3.4-Д1
	6	Стержень напрягаемый		
ПК56.15-5А1VС		Ф10А1VС		
		ℓ=5650; 3,49 кг	6	Без чертежа
	7	Бетон класса В15		
		D2500, м³	1,04	
		Поз.1... 3,5 см. плиту ПК56.15-6АтV-Б		
	4	Каркас КР1	8	1.041.1-3.4-Д1
	6	Стержень напрягаемый		
ПК56.15-7АтVС-Б		Ф12АтVС		
		ℓ=5650; 5,02 кг	5	Без чертежа
	7	Бетон класса В22,5		
		D 2500, м³	1,04	
		Поз.1... 3,5 см. плиту ПК56.15-6АтV-Б		
ПК56.15-7АтVС	4	Каркас КР3	8	1.041.1-3.4-Д1
	6	Стержень напрягаемый		
		Ф12АтVС		

Инв.№подл. | Подпись и дата | Взам. инв.№

Марка	Поз.	Наименование	Кол.	Обозначение документа
ПК56.15-7Ат-IVс		l=5650; 5,02 кг	5	Без чертежа
	7	Бетон класса В22,5		
		D 2500, м³	1,04	
ПК56.15-9Ат-IVс		Поз. 1... 3,5 см. плиту ПК56.15-6Ат-V-6		
	4	Каркас КР3	8	1.041.1-3.4-Д1
	6	Стержень напрягаемый		
		ф12Ат-IVс		
		l=5650; 5,02 кг	6	Без чертежа
	7	Бетон класса В22,5		
		D 2500, м³	1,04	
ПК56.15-11Ат-IVс		Поз. 1... 3,5 см. плиту ПК56.15-6Ат-V-6		
	4	Каркас КР3	8	1.041.1-3.4-Д1
	6	Стержень напрягаемый		
		ф14Ат-IVс		
		l=5650; 6,83 кг	5	Без чертежа
	7	Бетон класса В27,5		
		D 2500, м³	1,04	
ПК56.15-15Ат-IVс		Поз. 1... 3,5 см. плиту ПК56.15-6Ат-V-6		
	4	Каркас КР3	8	1.041.1-3.4-Д1
	6	Стержень напрягаемый		

Ат-IVс по ГОСТ 10884-81

Марка	Поз.	Наименование	Кол.	Обозначение документа
ПК56.15-15Ат-IVс		ф16Ат-IVс		
		l=5650; 8,92 кг	5	Без чертежа
	7	Бетон класса В27,5		
		D 2500, м³	1,04	
ПК56.15-5Ат-IVсл-6		Поз. 1... 3,5 см. плиту ПК56.15-6Ат-V-6		
	6	Стержень напрягаемый		
		ф10Ат-IVс		
		l=5650; 3,49 кг	5	Без чертежа
	7	Бетон класса В15		
		D 2000, м³	1,04	
ПК56.15-5Ат-IVсл		Поз. 1... 3,5 см. плиту ПК56.15-6Ат-V-6		
	4	Каркас КР3	8	1.041.1-3.4-Д1
	6	Стержень напрягаемый		
		ф10Ат-IVс		
		l=5650; 3,49 кг	5	Без чертежа
	7	Бетон класса В15		
		D 2000, м³	1,04	
ПК56.15-6Ат-IVсл-6		Поз. 1... 3,5 см. плиту ПК56.15-6Ат-V-6		
	4	Каркас КР1	8	1.041.1-3.4-Д1
	6	Стержень напрягаемый		

Инв. № подл. | Подпись и дата | Взам. инв. №

Марка	поз.	Наименование	Кол.	Обозначение документа
ПК56.15-6Ат IV СЛ-Б		Ф10Ат IV С		
		ℓ=5650; 3,49 кг	6	Без чертежа
	7	Бетон класса В15		
		D2000, м³	1,04	
ПК56.15-6Ат IV СЛ		Поз. 1... 3,5 см. плиту ПК56.15-6Ат V-Б		
	4	Каркас КР3	8	1.041.1-3.4-Д1
	6	Стержень напрягаемый		
		Ф10Ат IV С		
		ℓ=5650; 3,49 кг	6	Без чертежа
	7	Бетон класса В15		
		D2000, м³	1,04	
ПК56.15-8Ат IV СЛ		Поз. 1... 3,5 см. плиту ПК56.15-6Ат V-Б		
	4	Каркас КР3	8	1.041.1-3.4-Д1
	6	Стержень напрягаемый		
		Ф12Ат IV С		
		ℓ=5650; 5,02 кг	5	Без чертежа
	7	Бетон класса В22,5		
		D2000, м³	1,04	
ПК56.15-10Ат IV СЛ		Поз. 1... 3,5 см. плиту ПК56.15-6Ат V-Б		
	4	Каркас КР3	8	1.041.1-3.4-Д1

Марка	поз.	Наименование	Кол.	Обозначение документа
ПК56.15-10Ат IV СЛ	6	Стержень напрягаемый		
		Ф12Ат IV С		
		ℓ=5650; 5,02 кг	6	Без чертежа
	7	Бетон класса В22,5		
		D2000, м³	1,04	
ПК56.15-12Ат IV СЛ		Поз. 1... 3,5 см. плиту ПК56.15-6Ат V-Б		
	4	Каркас КР3	8	1.041.1-3.4-Д1
	6	Стержень напрягаемый		
		Ф14Ат IV С		
		ℓ=5650; 6,83 кг	5	Без чертежа
	7	Бетон класса В27,5		
		D2000, м³	1,04	
ПК56.15-16Ат IV СЛ		Поз. 1... 3,5 см. плиту ПК56.15-6Ат V-Б		
	4	Каркас КР3	8	1.041.1-3.4-Д1
	6	Стержень напрягаемый		
		Ф16Ат IV С		
		ℓ=5650; 8,92 кг	5	Без чертежа
	7	Бетон класса В27,5		
		D2000, м³	1,04	

Ат-IV С по ГОСТ 10884-81

Инв. № подл. | Подпись и дата | Взам. инв. №

Армирование

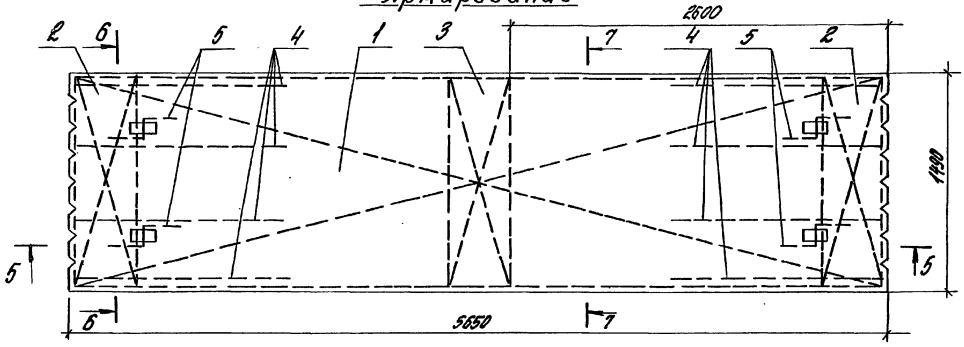

Рис. 1

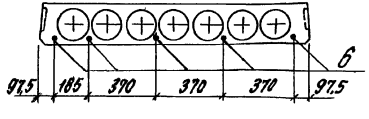

Рис. 2

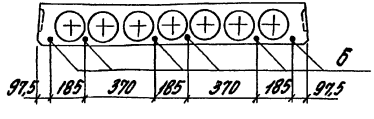

Марка	Рис.
ПК56.15 -6Аттв-Б	1
ПК56.15 -6Аттв	
ПК56.15 -8Аттв-Б	2
ПК56.15 -8Аттв	
ПК56.15 -10Аттв	1
ПК56.15 -12Аттв	2
ПК56.15 -15Аттв	1
ПК56.15 -7Аттв-Л-Б	
ПК56.15 -7Аттв-Л	
ПК56.15 -9Аттв-Л	2
ПК56.15 -11Аттв-Л	1
ПК56.15 -13Аттв-Л	2
ПК56.15 -15Аттв-Л	1
ПК56.15 -4Аттвс-Б	
ПК56.15 -4Аттвс	
ПК56.15 -6Аттвс-Б	2
ПК56.15 -6Аттвс	
ПК56.15 -7Аттвс-Б	1
ПК56.15 -7Аттвс	
ПК56.15 -9Аттвс	2
ПК56.15 -11Аттвс	1
ПК56.15 -15Аттвс	
ПК56.15 -5Аттвс-Л-Б	
ПК56.15 -5Аттвс-Л	
ПК56.15 -6Аттвс-Л-Б	2
ПК56.15 -6Аттвс-Л	
ПК56.15 -8Аттвс-Л	1
ПК56.15 -10Аттвс-Л	2
ПК56.15 -12Аттвс-Л	1
ПК56.15 -16Аттвс-Л	

Инв. № подл. | Подпись и дата | Взам. инв. №

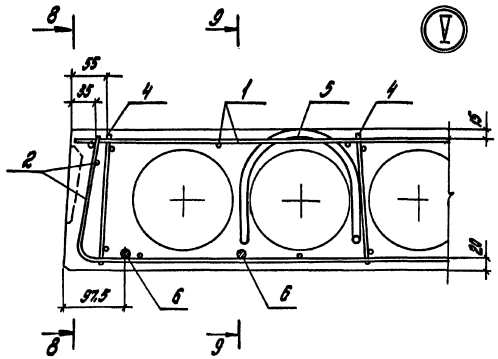

8-8

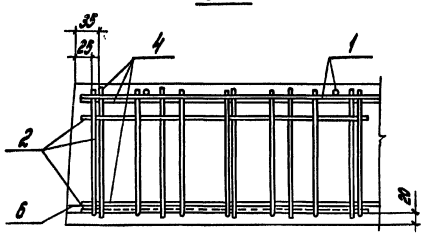

9-9

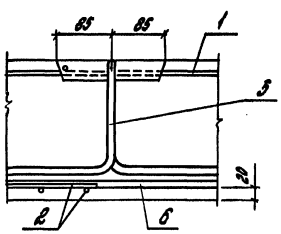

Инв.№ подл. | Подпись и дата | Взам.инв.№

Марка плиты	Напрягаемая арматура класса											Изделия арматурные						Всего	Общий расход
	Ат-V ГОСТ 10884-81					Ат-IVС ГОСТ 10884-81					Всего	Арматура класса A-I ГОСТ 5781-82			Вр-I ГОСТ 6727-80				
	ф10	ф12	ф14		Итого	ф10	ф12	ф14	ф16	Итого		ф12		Итого	ф4		Итого		
ПК56.15-6Ат-V-6	17,5				17,5						17,5	4,3		4,3	10,3		10,3	14,6	32,1
ПК56.15-6Ат-V	17,5				17,5						17,5	4,3		4,3	14,8		14,8	19,1	36,6
ПК56.15-8Ат-V-6	21,0				21,0						21,0	4,3		4,3	13,6		13,6	17,9	38,9
ПК56.15-8Ат-V	21,0				21,0						21,0	4,3		4,3	14,8		14,8	19,1	40,1
ПК56.15-10Ат-V		25,1			25,1						25,1	4,3		4,3	14,8		14,8	19,1	44,2
ПК56.15-13Ат-V		30,1			30,1						30,1	4,3		4,3	14,8		14,8	19,1	49,2
ПК56.15-15Ат-V			34,2		34,2						34,2	4,3		4,3	14,8		14,8	19,1	53,3
ПК56.15-7Ат-V-А-6	17,5				17,5						17,5	4,3		4,3	13,6		13,6	17,9	35,4
ПК56.15-7Ат-V-А	17,5				17,5						17,5	4,3		4,3	14,8		14,8	19,1	36,6
ПК56.15-9Ат-V-А	21,0				21,0						21,0	4,3		4,3	14,8		14,8	19,1	40,1
ПК56.15-11Ат-V-А		25,1			25,1						25,1	4,3		4,3	14,8		14,8	19,1	44,2
ПК56.15-13Ат-V-А		30,1			30,1						30,1	4,3		4,3	14,8		14,8	19,1	49,2
ПК56.15-15Ат-V-А			34,2		34,2						34,2	4,3		4,3	14,8		14,8	19,1	53,3
ПК56.15-4Ат-IVС-6						17,5				17,5	17,5	4,3		4,3	10,3		10,3	14,6	32,1
ПК56.15-4Ат-IVС						17,5				17,5	17,5	4,3		4,3	14,8		14,8	19,1	36,6
ПК56.15-5Ат-IVС-6						21,0				21,0	21,0	4,3		4,3	10,3		10,3	14,6	35,6
ПК56.15-5Ат-IVС						21,0				21,0	21,0	4,3		4,3	14,8		14,8	19,1	40,1

Инв.№подл. | Подпись и дата | Взам.инв.№

Разраб.	Жемчугова	
Оссчит.	Бочетова	
Провер.	Пархачина	
Н.контр.	Музыко	

1.041.1-3.1-ВС2

Ведомость расхода стали

Стадия	Лист	Листов
Р	1	2

ЦНИИПРОМЗДАНИЙ

Продолжение

Марка плиты	Напрягаемая арматура класса											Изделия арматурные						Общий расход
												Арматура класса						
	Ат-V ГОСТ 10884-81					Ат-IVС ГОСТ 10884-81					Всего	А-I ГОСТ 5781-82			Вр-I ГОСТ 6727-80		Всего	
	Ф10	Ф12	Ф14		Итого	Ф10	Ф12	Ф14	Ф16	Итого		Ф12		Итого	Ф4	Итого		
ПК56.15-7АтIVС-Б							25,1			25,1	25,1	4,3		4,3	13,6	13,6	17,9	43,0
ПК56.15-7АтIVС							25,1			25,1	25,1	4,3		4,3	14,8	14,8	19,1	44,2
ПК56.15-9АтIVС							30,1			30,1	30,1	4,3		4,3	14,8	14,8	19,1	49,2
ПК56.15-11АтIVС								34,2		34,2	34,2	4,3		4,3	14,8	14,8	19,1	53,3
ПК56.15-15АтIVС									44,6	44,6	44,6	4,3		4,3	14,8	14,8	19,1	63,7
ПК56.15-5АтIVСл-Б						17,5				17,5	17,5	4,3		4,3	10,3	10,3	14,6	32,1
ПК56.15-5АтIVСл						17,5				17,5	17,5	4,3		4,3	14,8	14,8	19,1	36,6
ПК56.15-6АтIVСл-Б						21,0				21,0	21,0	4,3		4,3	13,6	13,6	17,9	38,9
ПК56.15-6АтIVСл						21,0				21,0	21,0	4,3		4,3	14,8	14,8	19,1	40,1
ПК56.15-8АтIVСл							25,1			25,1	25,1	4,3		4,3	14,8	14,8	19,1	44,2
ПК56.15-10АтIVСл							30,1			30,1	30,1	4,3		4,3	14,8	14,8	19,1	49,2
ПК56.15-12АтIVСл								34,2		34,2	34,2	4,3		4,3	14,8	14,8	19,1	53,3
ПК56.15-16АтIVСл									44,6	44,6	44,6	4,3		4,3	14,8	14,8	19,1	63,7

Инв. № подл. | Подпись и дата | Взам. инв. №

Опалубка

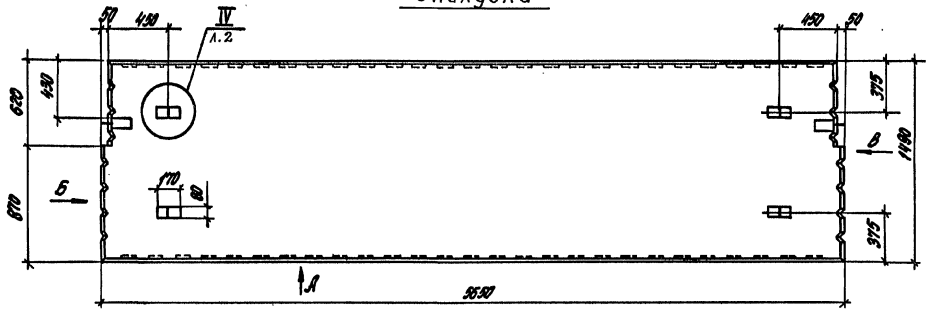

Вид „А"

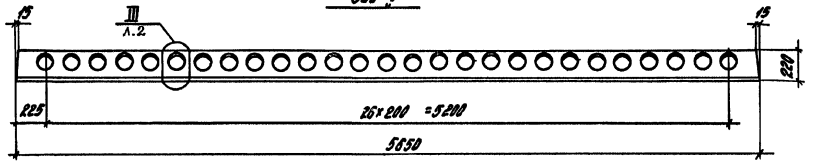

Вид „Б"

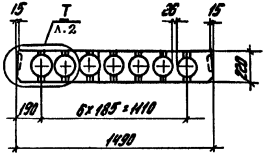

Вид „В"

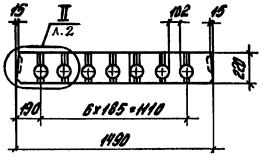

Разраб.	Нежданова		1.041.1 - 3.1-Д3
Рассчит.	Бекетова		
Провер.	Парсалина		Плита приставная ПК56.15
Н.контр.	Музыко		

Стадия	Лист	Листов
Р	1	5

ЦНИИПРОМЗДАНИЙ

Инв.№ подл. | Подпись и дата | Взам. инв.№

23897 26

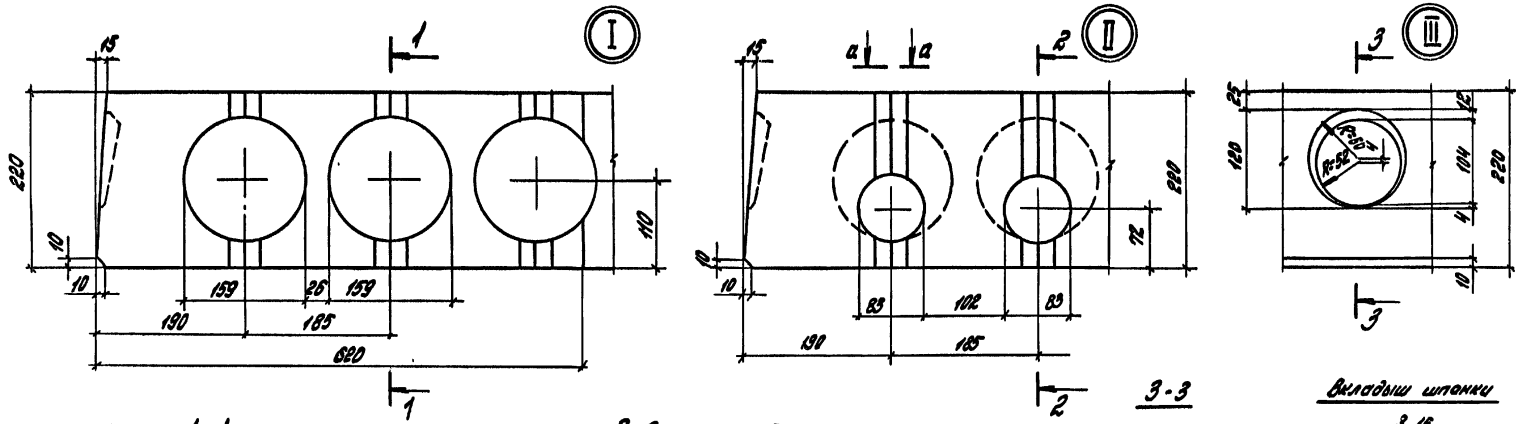

Инв.№ подл.	Подпись и дата	Взам.инв.№	

1.044.1-3.1-83

Лист 2

Марка	Поз.	Наименование	Кол.	Обозначение документа
ПК56.15-6Ат$\bar{V}$-1	1	Каркас КР3	8	1.041.1-3.4-Д1
	2	Каркас КР9	1	1.041.1-3.4-Д6
	3	Сетка С17	1	1.041.1-3.4-Д15
	4	Сетка С26	1	1.041.1-3.4-Д20
	5	Сетка С27	1	1.041.1-3.4-Д20
	6	Сетка С30	1	1.041.1-3.4-Д21
	7	Петля П2	4	1.041.1-3.4-Д23
	8	Стержень напрягаемый		
		ф10 Ат$\bar{V}$		
		ℓ=5650; 3,49 кг	5	Без чертежа
	9	Бетон класса В20		
		В2500, м^3	1,04	
ПК56.15-12Ат$\bar{V}$-1		Поз.1... 7 см. плиту ПК56.15-6Ат$\bar{V}$-1		
	8	Стержень напрягаемый		
		ф12 Ат$\bar{V}$		
		ℓ=5650; 5,02 кг	6	Без чертежа
	9	Бетон класса В22,5		
		В2500, м^3	1,04	
ПК56.15-7Ат$\bar{V}$л-1		Поз.1... 8 см. плиту ПК56.15-6Ат$\bar{V}$-1		
	9	Бетон класса В20		
		В2000, м^3	1,04	
ПК56.15-13Ат$\bar{V}$л-1		Поз.1... 7 см. плиту ПК56.15-6Ат$\bar{V}$-1		
	8	Стержень напрягаемый		
		ф12 Ат$\bar{V}$		
		ℓ=5650; 5,02 кг	6	Без чертежа

Ат-$\bar{V}$, Ат-$\bar{V}$С по ГОСТ10884-81.

Марка	Поз.	Наименование	Кол.	Обозначение документа
ПК56.15-13Ат$\bar{V}$л-1	9	Бетон класса В22,5		
		В2000, м^3	1,04	
ПК56.15-7Ат$\bar{IV}$С-1		Поз.1... 7 см. плиту ПК56.15-6Ат$\bar{V}$-1		
	8	Стержень напрягаемый		
		ф12 Ат$\bar{IV}$С		
		ℓ=5650; 5,02 кг	5	Без чертежа
	9	Бетон класса В22,5		
		В2500, м^3	1,04	
ПК56.15-11Ат$\bar{IV}$С-1		Поз.1... 7 см. плиту ПК56.15-6Ат$\bar{V}$-1		
	8	Стержень напрягаемый		
		ф14 Ат$\bar{IV}$С		
		ℓ=5650; 6,83 кг	5	Без чертежа
	9	Бетон класса В27,5		
		В2500, м^3	1,04	
ПК56.15-8Ат$\bar{IV}$СЛ-1		Поз.1... 7 см. плиту ПК56.15-6Ат$\bar{V}$-1		
	8	Стержень напрягаемый		
		ф12 Ат$\bar{IV}$С		
		ℓ=5650; 5,02 кг	5	Без чертежа
	9	Бетон класса В22,5		
		В2000, м^3	1,04	
ПК56.15-12Ат$\bar{IV}$СЛ-1		Поз.1... 7 см. плиту ПК56.15-6Ат$\bar{V}$-1		
	8	Стержень напрягаемый		
		ф14 Ат$\bar{IV}$С		
		ℓ=5650; 6,83 кг	5	Без чертежа
	9	Бетон класса В27,5		
		В2000, м^3	1,04	

Инв.№подл. | Подпись и дата | Взам.инв.№

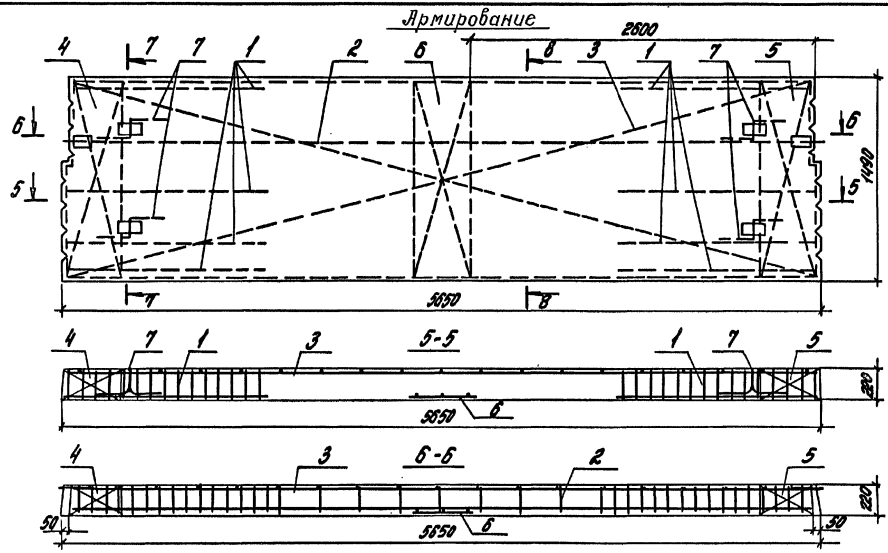

Марка	Рис.
ПК56.15-6АтЕ-1	1
ПК56.15-13АтЕ-1	2
ПК56.15-7АтЕл-1	1
ПК56.15-13АтЕл-1	2
ПК56.15-7АтIIIС-1	1
ПК56.15-11АтIIIС-1	
ПК56.15-8АтIIIСл-1	
ПК56.15-12АтIIIС-1	

Инв.№подл. | Подпись и дата | Взам.инв.№

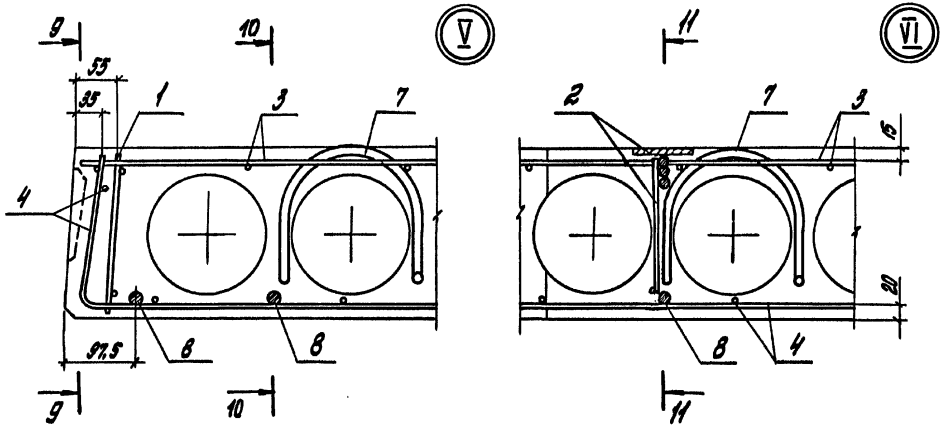

9-9

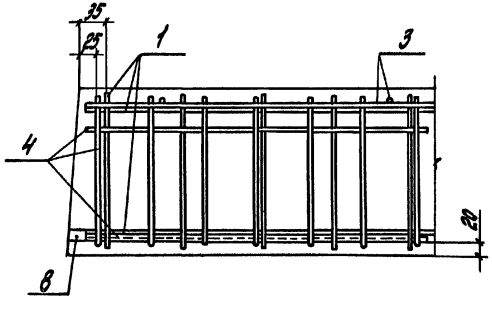

10-10

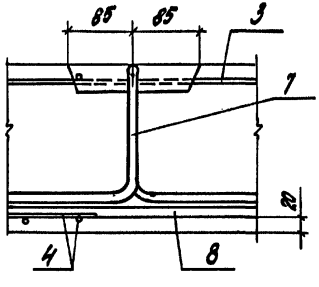

11-11

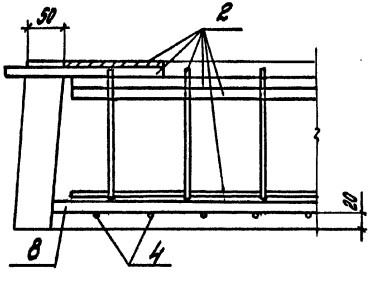

Инв.№ подл.	Подпись и дата	Взам. инв.№

1.041.1-3.1-Д3

Лист 5

Марка плиты	Напрягаемая арматура класса									Изделия арматурные												Общий расход
										Арматура класса									Прокат марки			
	Ат-Ѵ				Ат-ѴС				Всего	А-III			А-I			Вр-I			Ст3кп 2-1 ГУ14-1-3023-80			Всего	
	ГОСТ 10884-81				ГОСТ 10884-81					ГОСТ 5781-82			ГОСТ 5781-82			ГОСТ 6727-80			ГОСТ 103-76				
	Ф10	Ф12		Итого	Ф12	Ф14		Итого		Ф14		Итого	Ф12		Итого	Ф4		Итого	8=8		Итого		
ПК56.15-6АтѴ-1	17.5			17.5					17.5	13.8		13.8	4.3		4.3	15.9		15.9	1.3		1.3	35.3	52.8
ПК56.15-13АтѴ-1		30.1		30.1					30.1	13.8		13.8	4.3		4.3	15.9		15.9	1.3		1.3	35.3	65.4
ПК56.15-7АтѴл-1	17.5			17.5					17.5	13.8		13.8	4.3		4.3	15.9		15.9	1.3		1.3	35.3	52.8
ПК56.15-13АтѴл-1		30.1		30.1					30.1	13.8		13.8	4.3		4.3	15.9		15.9	1.3		1.3	35.3	65.4
ПК56.15-7АтѴС-1					25.1			25.1	25.1	13.8		13.8	4.3		4.3	15.9		15.9	1.3		1.3	35.3	60.4
ПК56.15-11АтѴС-1						34.2		34.2	34.2	13.8		13.8	4.3		4.3	15.9		15.9	1.3		1.3	35.3	69.5
ПК56.15-8АтѴСл-1					25.1			25.1	25.1	13.8		13.8	4.3		4.3	15.9		15.9	1.3		1.3	35.3	60.4
ПК56.15-12АтѴСл-1						34.2		34.2	34.2	13.8		13.8	4.3		4.3	15.9		15.9	1.3		1.3	35.3	69.5

Инв.№ подл. | Подпись и дата | Взам. инв.№

Разраб.	Нежинская		1.041.1-3.1 - РС3
Рассчит.	Бегетова		
Провер.	Порханова		
Н.контр.	Музыко		Ведомость расхода стали
			Стадия: Р; Лист; Листов: 1
			ЦНИИпромзданий

Опалубка

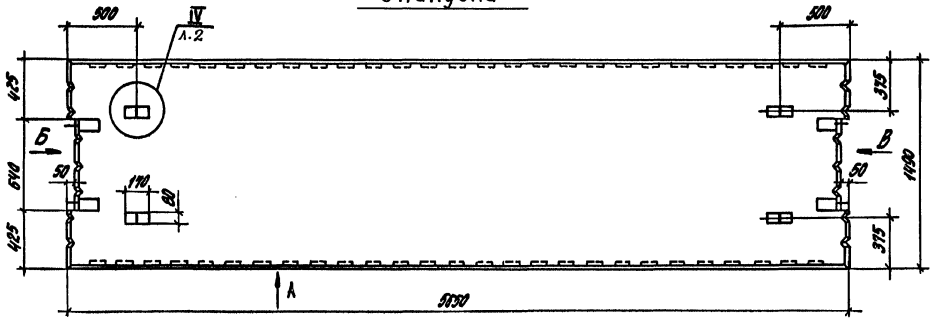

Вид „А"

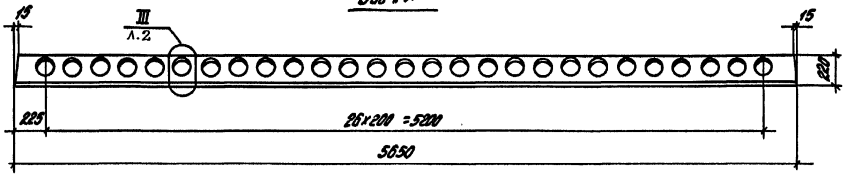

Вид „Б"

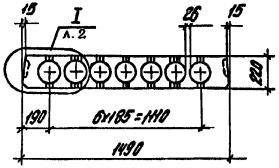

Вид „В"

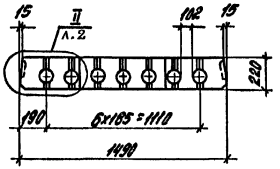

Разраб.	Неждинова		1.041.1 - 3.1-Д4
Рассчит.	Бекетова		
Провер.	Пархалина		Плита связевая ПК 56.15
Н.контр.	Музыко		

Стадия	Лист	Листов
Р	1	9

ЦНИИПРОМЗДАНИЙ

Инв.№ подл. | Подпись и дата | Взам. инв. №

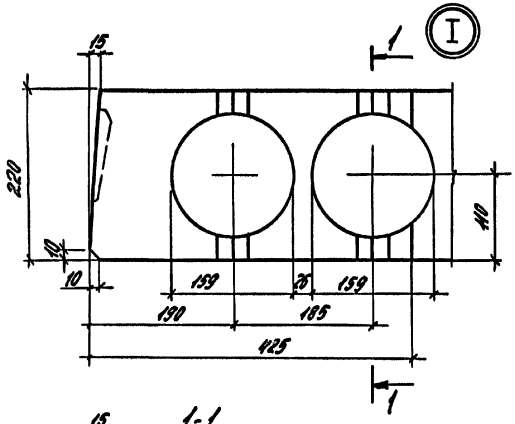

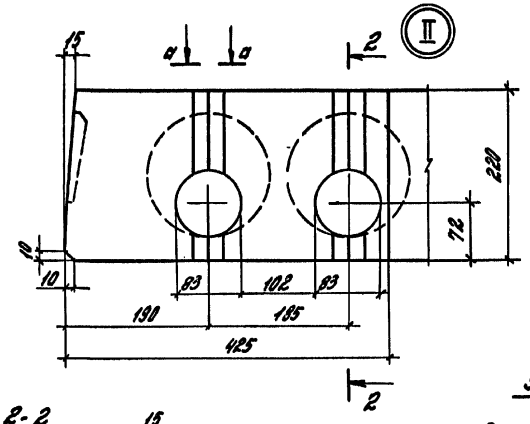

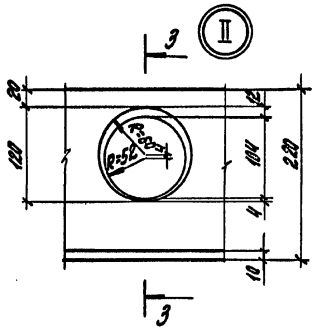

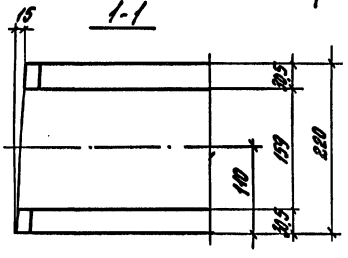

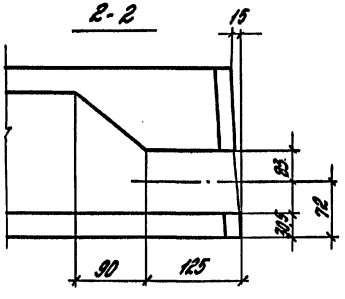

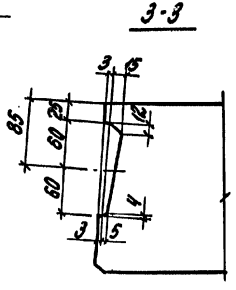

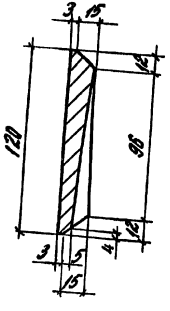

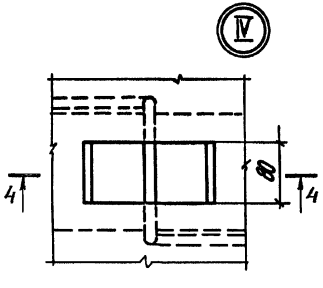

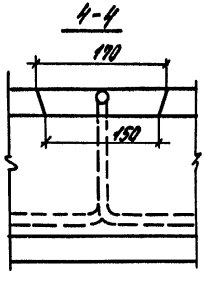

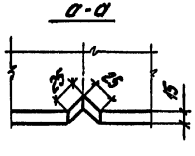

Инв.№подл. | Подпись и дата | Взам.инв.№

1.041.1-3.1-Д4

Лист 2

Марка	Поз.	Наименование	Кол.	Обозначение документа
ПК56.15-6АтV-2Б	1	Каркас КР1	8	1.041.1-3.4-Д1
	2	Каркас КР6	2	1.041.1-3.4-Д3
	3	Сетка С8	1	1.041.1-3.4-Д12
	4	Сетка С21	2	1.041.1-3.4-Д17
	5	Сетка С30	1	1.041.1-3.4-Д21
	6	Петля П2	4	1.041.1-3.4-Д23
	7	Стержень напрягаемый		
		ф10АтV		
		ℓ=5650; 3,49 кг	5	Без чертежа
	8	Бетон класса В20		
		D2500, м³	1,04	
ПК56.15-6АтV-2	Поз. 2...8 см. плиту ПК56.15-6АтV-2Б			
	1	Каркас КР3	8	1.041.1-3.4-Д1
ПК56.15-8АтV-2Б	Поз. 1...6,8 см. плиту ПК56.15-6АтV-2Б			
	7	Стержень напрягаемый		
		ф10АтV		
		ℓ=5650; 3,49 кг	6	Без чертежа

Марка	Поз.	Наименование	Кол.	Обозначение документа
ПК56.15-8АтV-2	Поз. 2...6,8 см. плиту ПК56.15-6АтV-2Б			
	1	Каркас КР3	8	1.041.1-3.4-Д1
	7	Стержень напрягаемый		
		ф10АтV		
		ℓ=5650; 3,49 кг	6	Без чертежа
ПК56.15-10АтV-2	Поз. 2...6,8 см. плиту ПК56.15-6АтV-2Б			
	1	Каркас КР3	8	1.041.1-3.4-Д1
	7	Стержень напрягаемый		
		ф12АтV		
		ℓ=5650; 5,02 кг	5	Без чертежа
ПК56.15-12АтV-2	Поз. 2...6 см. плиту ПК56.15-6АтV-2Б			
	1	Каркас КР3	8	1.041.1-3.4-Д1
	7	Стержень напрягаемый		
		ф12АтV		
		ℓ=5650; 5,02 кг	6	Без чертежа
	8	Бетон класса В22,5		
		D2500, м³	1,04	

АтV по ГОСТ 10884-81

Инв.№ подл. | Подпись и дата | Взам. инв.№

1.041.1-3.1-Д4

Лист 9

Марка	Поз.	Наименование	Кол.	Обозначение документа
ПК56.15-15АтV-2		Поз. 2... 6 см. плиту ПК56.15-6АтV-2Б		
	1	Каркас КР3	8	1.041.1-3.4-Д1
	7	Стержень напрягаемый		
		Ф14АтV		
		ℓ=5650; 8,83 кг	5	Без чертежа
	8	Бетон класса В22,5		
		V2500, м³	1,04	
ПК56.15-7АтV-2Б		Поз.1... 7 см. плиту ПК56.15-6АтV-2Б		
	8	Бетон класса В20		
		V2000, м³	1,04	
ПК56.15-7АтV-2		Поз. 2... 7 см. плиту ПК56.15-6АтV-2Б		
	1	Каркас КР3	8	1.041.1-3.4-Д1
	8	Бетон класса В20		
		V2000, м³	1,04	
ПК56.15-9АтV-2		Поз. 2... 6 см. плиту ПК56.15-6АтV-2Б		
	1	Каркас КР3	8	1.041.1-3.4-Д1
	7	Стержень напрягаемый		
		Ф10АтV		
		ℓ=5650; 3,49 кг	6	Без чертежа
	8	Бетон класса В20		

Марка	Поз.	Наименование	Кол.	Обозначение документа
ПК56.15-9АтV-2		V2000, м³	1,04	
ПК56.15-11АтV-2		Поз. 2... 6 см. плиту ПК56.15-6АтV-2Б		
	1	Каркас КР3	8	1.041.1-3.4-Д1
	7	Стержень напрягаемый		
		Ф12АтV		
		ℓ=5650; 5,02 кг	5	Без чертежа
	8	Бетон класса В22,5		
		V2000, м³	1,04	
ПК56.15-13АтV-2		Поз. 2... 6 см. плиту ПК56.15-6АтV-2Б		
	1	Каркас КР3	8	1.041.1-3.4-Д1
	7	Стержень напрягаемый		
		Ф12АтV		
		ℓ=5650; 5,02 кг	6	Без чертежа
	8	Бетон класса В22,5		
		V2000, м³	1,04	
ПК56.15-15АтV-2		Поз. 2... 6 см. плиту ПК56.15-6АтV-2Б		
	1	Каркас КР3	8	1.041.1-3.4-Д1
	7	Стержень напрягаемый		
		Ф14АтV		
		ℓ=5650; 6,83 кг	5	Без чертежа

АтV по ГОСТ 10884-81

Инв.№ подл. | Подпись и дата | Взам. инв.№

1.041.1-3.1-Д4

Лист 4

Марка	Поз.	Наименование	Кол.	Обозначение документа
ПК56.15-15Ат V Л-2	8	Бетон класса В22,5		
		Д 2000. м³	1,04	
ПК56.15-4Ат IV С-2Б		Поз.1... 6 см. плиту ПК56.15-6Ат V-2Б		
	7	Стержень напрягаемый		
		Ф10Ат IV С		
		ℓ=5650; 3,49 кг	5	Без чертежа
	8	Бетон класса В15		
		Д 2500. м³	1,04	
ПК56.15-4Ат IV С-2		Поз. 2... 6 см. плиту ПК56.15-6Ат V-2Б		
	1	Каркас КР3	8	1.041.1-3.4-Д1
	7	Стержень напрягаемый		
		Ф10Ат IV С		
		ℓ=5650; 3,49 кг	5	Без чертежа
	8	Бетон класса В15		
		Д 2500. м³	1,04	
ПК56.15-5Ат IV С-2Б		Поз. 1... 6 см. плиту ПК56.15-6Ат V-2Б		
	7	Стержень напрягаемый		
		Ф10Ат IV С		
		ℓ=5650; 3,49 кг	6	Без чертежа
	8	Бетон класса В15		

Ат-IV С по ГОСТ 10884-81

Марка	Поз.	Наименование	Кол.	Обозначение документа
ПК56.15-5Ат IV С-2Б		Д 2500. м³	1,04	
ПК56.15-5Ат IV С-2		Поз. 2... 6 см. плиту ПК56.15-6Ат V-2Б		
	1	Каркас КР3	8	1.041.1-3.4-Д1
	7	Стержень напрягаемый		
		Ф10Ат IV С		
		ℓ=5650; 3,49 кг	6	Без чертежа
	8	Бетон класса В15		
		Д 2500 м³	1,04	
ПК56.15-7Ат IV С-2Б		Поз. 1... 6 см. плиту ПК56.15-6Ат V-2Б		
	7	Стержень напрягаемый		
		Ф12Ат IV С		
		ℓ=5650; 5,02 кг	5	Без чертежа
	8	Бетон класса В22,5		
		Д 2500 м³	1,04	
ПК56.15-7Ат IV С-2		Поз. 2... 6 см. плиту ПК56.15-6Ат V-2Б		
	1	Каркас КР3	8	1.041.1-3.4-Д1
	7	Стержень напрягаемый		
		Ф12Ат IV С		
		ℓ=5650; 5,02 кг	5	Без чертежа

Инв.№ подл. | Подпись и дата | Взам.инв.№

Марка	Поз.	Наименование	Кол.	Обозначение документа
ПК56.15-7АтVС-2	8	Бетон класса В22,5		
		D2500. м³	1,04	
ПК56.15-9АтVС-2		Поз. 2... 6 см. плиту ПК56.15-6АтV-2Б		
	1	Каркас КР3	8	1.041.1-3.4-Д1
	7	Стержень напрягаемый		
		ф12АтVС		
		ℓ=5650; 5,02 кг	6	Без чертежа
	8	Бетон класса В22,5		
		D 2500. м³	1,04	
ПК56.15-11АтVС-2		Поз. 2... 6 см. плиту ПК56.15-6АтV-2Б		
	1	Каркас КР3	8	1.041.1-3.4-Д1
	7	Стержень напрягаемый		
		ф14АтVС		
		ℓ=5650; 6,83 кг	5	Без чертежа
	8	Бетон класса В22,5		
		D 2500. м³	1,04	
ПК56.15-15АтVС-2		Поз. 2... 6 см. плиту ПК56.15-6АтV-2Б		
	1	Каркас КР3	8	1.041.1-3.4-Д1
	7	Стержень напрягаемый		
		ф16АтVС		

Марка	Поз.	Наименование	Кол.	Обозначение документа
ПК56.15-15АтVС-2		ℓ=5650; 8,92 кг	5	Без чертежа
	8	Бетон класса В27,5		
		D2500. м³	1,04	
ПК56.15-5АтVСл-2Б		Поз.1... 6 см. плиту ПК56.15-6АтV-2Б		
	7	Стержень напрягаемый		
		ф12АтVС		
		ℓ=5650; 3,49 кг	5	Без чертежа
	8	Бетон класса В15		
		D2000. м³	1,04	
ПК56.15-5АтVСл-2		Поз.2... 6 см. плиту ПК56.15-6АтV-2Б		
	1	Каркас КР3	8	1.041.1-3.4-Д1
	7	Стержень напрягаемый		
		ф10АтVС		
		ℓ=6650; 3,49 кг	5	Без чертежа
	8	Бетон класса В15		
		D2000, м³	1,04	
ПК56.15-6АтVСл-2Б		Поз.1... 6 см. плиту ПК56.15-6АтV-2Б		
	7	Стержень напрягаемый		
		ф10АтVС		

АтVС по ГОСТ10884-81

Инв.№подл. | Подпись и дата | Взам.инв.№

Марка	Поз.	Наименование	Кол.	Обозначение документа
ПК56.15-6Ат IV СЛ-2Б		ℓ=5650; 3,49 кг	6	Без чертежа
	8	Бетон класса В15		
		Д2000, м³	1,04	
ПК56.15-6Ат IV СЛ-2		Поз. 2...6 см. плиту ПК56.15-6Ат V-2Б		
	1	Каркас КР3	8	1.041.1-3.4-Д1
	7	Стержень напрягаемый		
		ф10Ат IV С		
		ℓ=5650; 3,49 кг	6	Без чертежа
	8	Бетон класса В15		
		Д2000, м³	1,04	
ПК56.15-8Ат IV СЛ-2		Поз. 2...6 см. плиту ПК56.15-6Ат V-2Б		
	1	Каркас КР3	8	1.041.1-3.4-Д1
	7	Стержень напрягаемый		
		ф12Ат IV С		
		ℓ=5650; 5,02 кг	5	Без чертежа
	8	Бетон класса В22,5		
		Д2000, м³	1,04	
ПК56.15-10Ат IV СЛ-2		Поз. 2...6 см. плиту ПК56.15-6Ат V-2Б		
	1	Каркас КР3	8	1.041.1-3.4-Д1
	7	Стержень напрягаемый		

Марка	Поз.	Наименование	Кол.	Обозначение документа
ПК56.15-10Ат IV СЛ-2		ф12Ат IV С		
		ℓ=5650; 5,02 кг	6	Без чертежа
	8	Бетон класса В22,5		
		Д2000, м³	1,04	
ПК56.15-12Ат IV СЛ-2		Поз. 2...6 см. плиту ПК56.15-6Ат IV-2Б		
	1	Каркас КР3	8	1.041.1-3.4-Д1
	7	Стержень напрягаемый		
		ф14Ат IV С		
		ℓ=5650; 6,83 кг	5	Без чертежа
	8	Бетон класса В27,5		
		Д2000, м³	1,04	
ПК56.15-16Ат IV СЛ-2		Поз. 2...6 см. плиту ПК56.15-6Ат V-2Б		
	1	Каркас КР3	8	1.041.1-3.4-Д1
	7	Стержень напрягаемый		
		ф16Ат IV С		
		ℓ=5650; 8,92 кг	5	Без чертежа
	8	Бетон класса В27,5		
		Д2000, м³	1,04	

Ат-IV С по ГОСТ 10884-81

Инв. № подл.	Подпись и дата	Взам. инв. №

1.041.1-3.1-Д4

Лист 7

Армирование

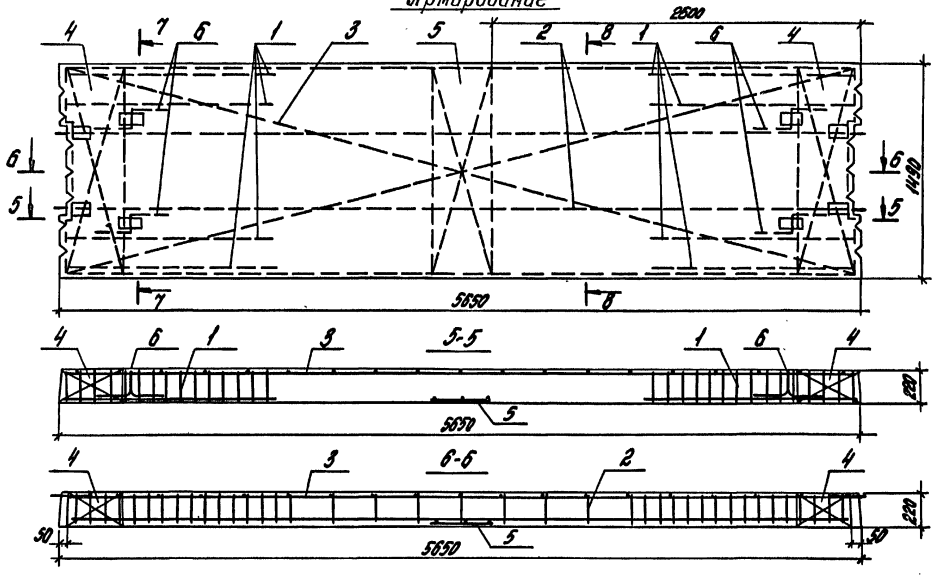

Рис. 1

8-8

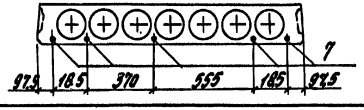

Рис. 2

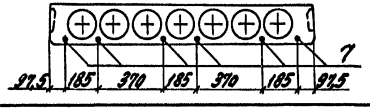

Марка	Рис.
ПК56.15-6Аттв-2Б	1
ПК56.15-6Аттв-2	
ПК56.15-8Аттв-2Б	2
ПК56.15-8Аттв-2	
ПК56.15-10Аттв-2	1
ПК56.15-12Аттв-2	2
ПК56.15-15Аттв-2	
ПК56.15-7Аттв-А-2Б	1
ПК56.15-7Аттв-А-2	
ПК56.15-9Аттв-А-2	2
ПК56.15-11Аттв-А-2	1
ПК56.15-13Аттв-А-2	2
ПК56.15-15Аттв-А-2	
ПК56.15-4Аттв-Р-2Б	1
ПК56.15-4Аттв-Р-2	
ПК56.15-5Аттв-Р-2Б	2
ПК56.15-5Аттв-Р-2	
ПК56.15-7Аттв-Р-2Б	1
ПК56.15-7Аттв-Р-2	
ПК56.15-9Аттв-Р-2	2
ПК56.15-11Аттв-Р-2	
ПК56.15-13Аттв-Р-2	1
ПК56.15-5Аттв-Р-А-2Б	
ПК56.15-5Аттв-Р-А-2	
ПК56.15-6Аттв-Р-А-2Б	2
ПК56.15-6Аттв-Р-А-2	
ПК56.15-8Аттв-Р-А-2	1
ПК56.15-10Аттв-Р-А-2	2
ПК56.15-12Аттв-Р-А-2	1
ПК56.15-10Аттв-Р-А-2	

Инв. № подл. | Подпись и дата | Взам. инв. №

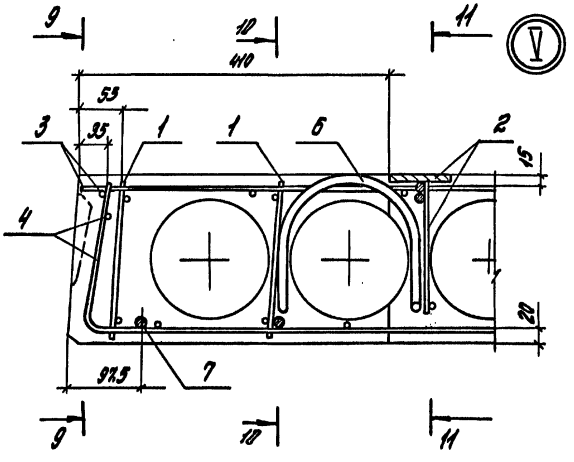

9-9

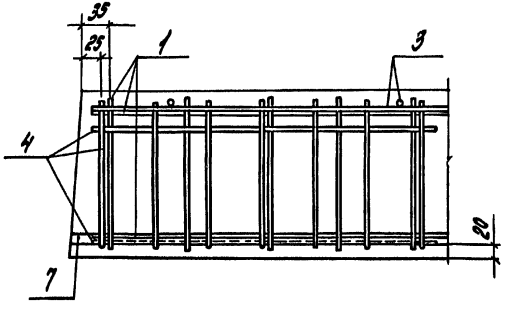

10-10

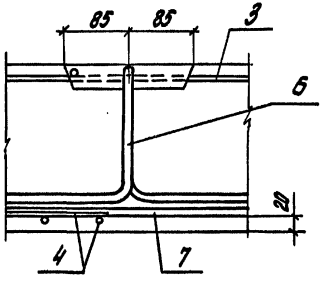

11-11

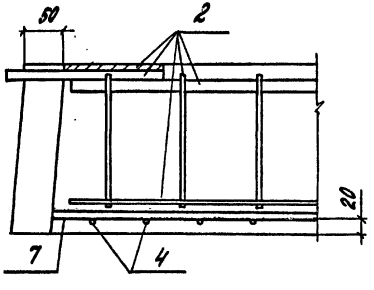

Инв.№подл. | Подпись и дата | Взам. инв.№

Марка плиты	Напрягаемая арматура класса											Изделия арматурные										Общий расход
	Ат-V ГОСТ 10884-81					Ат-IVС ГОСТ 10884-81					Всего	Арматура класса А-III ГОСТ 5781-82			А-I ГОСТ 5781-82			Вр-I ГОСТ 6727-80			Прокат марки Вст3кп2-1 ТУ14-1-3023-80 ГОСТ 103-76				
	ф10	ф12	ф14		Итого	ф10	ф12	ф14	ф16	Итого		ф14		Итого	ф12		Итого	ф4		Итого	δ=8		Итого		
ПК56.15-8Ат-V-2Б	17,5				17,5						17,5	14,3		14,3	4,3		4,3	16,1		16,1	2,7		2,7	37,4	54,9
ПК56.15-8Ат-V-2	17,5				17,5						17,5	14,3		14,3	4,3		4,3	17,2		17,2	2,7		2,7	38,5	56,0
ПК56.15-8Ат-V-2Б	21,0				21,0						21,0	14,3		14,3	4,3		4,3	16,1		16,1	2,7		2,7	37,4	58,4
ПК56.15-8Ат-V-2	21,0				21,0						21,0	14,3		14,3	4,3		4,3	17,2		17,2	2,7		2,7	38,5	59,5
ПК56.15-10Ат-V-2		25,1			25,1						25,1	14,3		14,3	4,3		4,3	17,2		17,2	2,7		2,7	38,5	63,6
ПК56.15-12Ат-V-2		30,1			30,1						30,1	14,3		14,3	4,3		4,3	17,2		17,2	2,7		2,7	38,5	68,6
ПК56.15-15Ат-V-2			34,2		34,2						34,2	14,3		14,3	4,3		4,3	17,2		17,2	2,7		2,7	38,5	72,7
ПК56.15-7Ат-VЛ-2Б	17,5				17,5						17,5	14,3		14,3	4,3		4,3	16,1		16,1	2,7		2,7	37,4	54,9
ПК56.15-7Ат-VЛ-2	17,5				17,5						17,5	14,3		14,3	4,3		4,3	17,2		17,2	2,7		2,7	38,5	56,0
ПК56.15-9Ат-VЛ-2	21,0				21,0						21,0	14,3		14,3	4,3		4,3	17,2		17,2	2,7		2,7	38,5	59,5
ПК56.15-11Ат-VЛ-2		25,1			25,1						25,1	14,3		14,3	4,3		4,3	17,2		17,2	2,7		2,7	38,5	63,6
ПК56.15-13Ат-VЛ-2		30,1			30,1						30,1	14,3		14,3	4,3		4,3	17,2		17,2	2,7		2,7	38,5	68,6
ПК56.15-15Ат-VЛ-2			34,2		34,2						34,2	14,3		14,3	4,3		4,3	17,2		17,2	2,7		2,7	38,5	72,7
ПК56.15-4Ат-IVС-2Б						17,5				17,5	17,5	14,3		14,3	4,3		4,3	16,1		16,1	2,7		2,7	37,4	54,9
ПК56.15-4Ат-IVС-2						17,5				17,5	17,5	14,3		14,3	4,3		4,3	17,2		17,2	2,7		2,7	38,5	56,0
ПК56.15-5Ат-IVС-2Б						21,0				21,0	21,0	14,3		14,3	4,3		4,3	16,1		16,1	2,7		2,7	37,4	58,4
ПК56.15-5Ат-IVС-2						21,0				21,0	21,0	14,3		14,3	4,3		4,3	17,2		17,2	2,7		2,7	38,5	59,5

Инв.№ подл. | Подп. и дата | Взам. инв.№

Разраб.	Нежданова		
Рассчит.	Быстрова		
Провер.	Парахина		
Н.контр.	Музыко		

1.041.1-31-РСН

Ведомость расхода стали

Стадия	Лист	Листов
Р	1	2

ЦНИИПромзданий

Продолжение

Марка плиты	Напрягаемая арматура класса										Всего	Изделия арматурные												Общий расход
	Ат-V					Ат-IVС						Арматура класса										Прокат марки		
	ГОСТ 10884-81					ГОСТ 10884-81						А-III		А-I			Вр-I			ВСт3кп2-1 ГУ14-1-3023-80		ГОСТ 103-76		
	ф10	ф12	ф14		Итого	ф10	ф12	ф14	ф16	Итого		ГОСТ 5781-82		ГОСТ 5781-82			ГОСТ 6727-80							
												ф14	Итого	ф12		Итого	ф4		Итого	8-8	Итого	Всего		
ПК56.15-7АтIVС-2Б							25.1			25.1	25.1	14.3	14.3	4.3		4.3	16.1		16.1	2.7	2.7	37.4		62.5
ПК56.15-7АтIVС-2							25.1			25.1	25.1	14.3	14.3	4.3		4.3	17.2		17.2	2.7	2.7	38.5		63.6
ПК56.15-9АтIVС-2							30.1			30.1	30.1	14.3	14.3	4.3		4.3	17.2		17.2	2.7	2.7	38.5		68.6
ПК56.15-11АтIVС-2								34.2		34.2	34.2	14.3	14.3	4.3		4.3	17.2		17.2	2.7	2.7	38.5		72.7
ПК56.15-13АтIVС-2									44.6	44.6	44.6	14.3	14.3	4.3		4.3	17.2		17.2	2.7	2.7	38.5		83.1
ПК56.15-5АтIVС.л-2Б						17.5				17.5	17.5	14.3	14.3	4.3		4.3	16.1		16.1	2.7	2.7	37.4		54.9
ПК56.15-5АтIVС.л-2						17.5				17.5	17.5	14.3	14.3	4.3		4.3	17.2		17.2	2.7	2.7	38.5		56.0
ПК56.15-6АтIVС.л-2Б						21.0				21.0	21.0	14.3	14.3	4.3		4.3	16.1		16.1	2.7	2.7	37.4		58.4
ПК56.15-6АтIVС.л-2						21.0				21.0	21.0	14.3	14.3	4.3		4.3	17.2		17.2	2.7	2.7	38.5		59.5
ПК56.15-8АтIVС.л-2							25.1			25.1	25.1	14.3	14.3	4.3		4.3	17.2		17.2	2.7	2.7	38.5		63.6
ПК56.15-10АтIVС.л-2							30.1			30.1	30.1	14.3	14.3	4.3		4.3	17.2		17.2	2.7	2.7	38.5		68.6
ПК56.15-12АтIVС.л-2								34.2		34.2	34.2	14.3	14.3	4.3		4.3	17.2		17.2	2.7	2.7	38.5		72.7
ПК56.15-16АтIVС.л-2									44.6	44.6	44.6	14.3	14.3	4.3		4.3	17.2		17.2	2.7	2.7	38.5		83.1

Инв. № подл. | Подпись и дата | Взам. инв. №

Опалубка

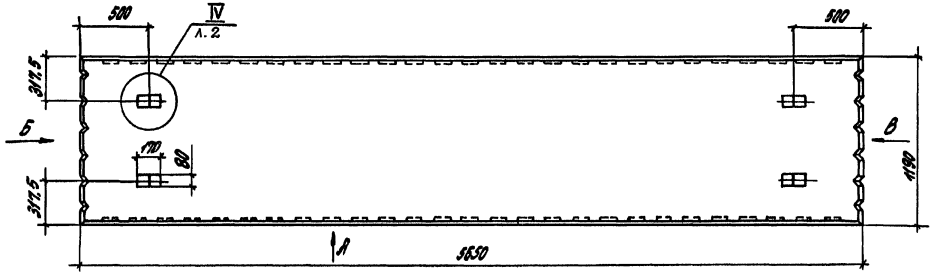

Вид „А"

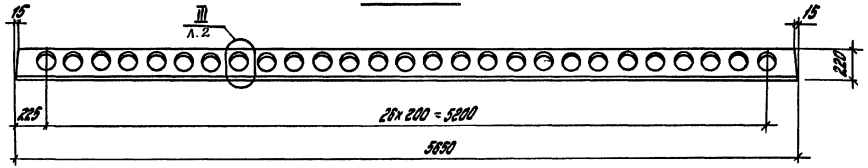

Вид „Б"

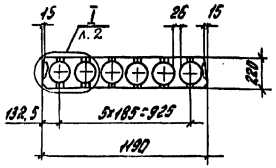

Вид „В"

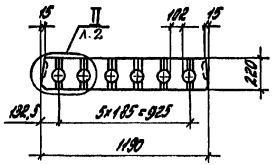

Разраб.	Нежданова		1.041.1-3.1-Д5			
Рассчит.	Бекетова					
Провер.	Пархалина					
			Плита рядовая ПК56.12	Стадия	Лист	Листов
				Р	1	7
Н.контр.	Музыко			ЦНИИПРОМЗДАНИЙ		

Инв.№ подл. | Подпись и дата | Взам. инв.№

23897 43

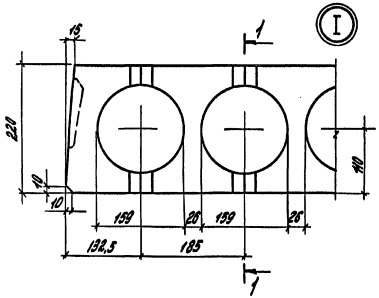

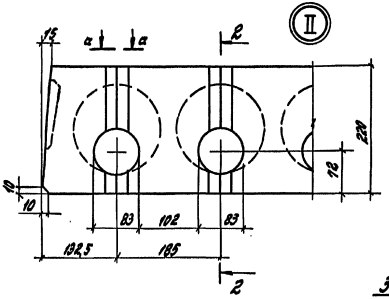

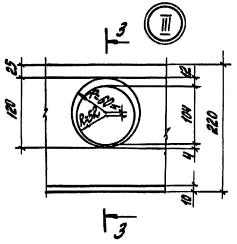

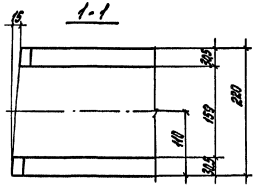

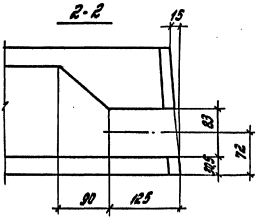

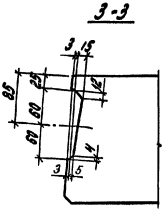

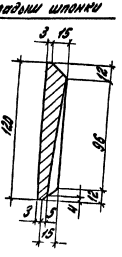

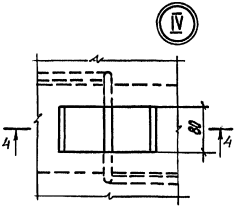

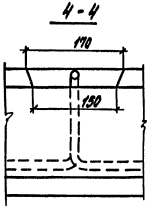

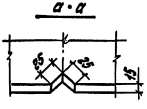

Инв.№ подл. | Подпись и дата | Взам. инв.№

Марка	Поз.	Наименование	Кол.	Обозначение документа
ПК56.12-6Ат$\bar{V}$-Б	1	Сетка С1	1	1.041.1-3.4-Д9
	2	Сетка С18	2	1.041.1-3.4-Д16
	3	Сетка С28	1	1.041.1-3.4-Д21
	5	Петля П1	4	1.041.1-3.4-Д23
	6	Стержень напрягаемый		
		ф10Ат$\bar{V}$		
		ℓ=5650; 3,49 кг	4	Без чертежа
	7	Бетон класса В20		
		γ2500, м^3	0,8	
ПК56.12-6Ат$\bar{V}$		Поз. 1... 3,5... 7 см. плиту ПК56.12-6Ат$\bar{V}$-Б		
	4	Каркас КР3	6	1.041.1-3.4-Д1
ПК56.12-9Ат$\bar{V}$		Поз. 1... 3,5,7 см. плиту ПК56.12-6Ат$\bar{V}$-Б		
	4	Каркас КР3	6	1.041.1-3.4-Д1
	6	Стержень напрягаемый		
		ф10Ат$\bar{V}$		
		ℓ=5650; 3,49 кг	5	Без чертежа
ПК56.12-10Ат$\bar{V}$		Поз. 1... 3,5,7 см. плиту ПК56.12-6Ат$\bar{V}$-Б		
	4	Каркас КР3	6	1.041.1-3.4-Д1
	6	Стержень напрягаемый		
		ф12Ат$\bar{V}$		
		ℓ=5650; 5,02 кг	4	Без чертежа

Ат-$\bar{V}$ по ГОСТ10884-81

Марка	Поз.	Наименование	Кол.	Обозначение документа
ПК56.12-14Ат$\bar{V}$		Поз. 1... 3,5 см. плиту ПК56.12-6Ат$\bar{V}$-Б		
	4	Каркас КР3	6	1.041.1-3.4-Д1
	6	Стержень напрягаемый		
		ф12Ат$\bar{V}$		
		ℓ=5650; 5,02 кг	5	Без чертежа
	7	Бетон класса В27,5		
		γ2500, м^3	0,8	
ПК56.12-7Ат$\bar{V}$л		Поз.1... 3,5,6 см. плиту ПК56.12-6Ат$\bar{V}$-Б		
	4	Каркас КР3	6	1.041.1-3.4-Д1
	7	Бетон класса В20		
		γ2000, м^3	0,8	
ПК56.12-9Ат$\bar{V}$л		Поз. 1... 3,5 см. плиту ПК56.12-6Ат$\bar{V}$-Б		
	4	Каркас КР3	6	1.041.1-3.4-Д1
	6	Стержень напрягаемый		
		ф10Ат$\bar{V}$		
		ℓ=5650; 3,49 кг	5	Без чертежа
	7	Бетон класса В20		
		γ2000, м^3	0,8	
ПК56.12-11Ат$\bar{V}$л		Поз. 1... 3,5 см. плиту ПК56.12-6Ат$\bar{V}$-Б		
	4	Каркас КР3	6	1.041.1-3.4-Д1
	6	Стержень напрягаемый		
		ф12Ат$\bar{V}$		
		ℓ=5650; 5,02 кг	4	Без чертежа
	7	Бетон класса В20		
		γ2000, м^3	0,8	

Инв.№подл. | Подпись и дата | Взам.инв.№

Марка	Поз.	Наименование	Кол.	Обозначение документа
ПК56.12-14Ат V Л		Поз.1... 3,5 см. плиту ПК56.12-6Ат V-Б		
	4	Каркас КР3	6	1.041.1-3.4-Д1
	6	Стержень напрягаемый		
		Ф12 Ат V		
		ℓ=5650; 5,02 кг	5	Без чертежа
	7	Бетон класса В27,5		
		Д2000, м³	0,8	
ПК56.12-4Ат IV С-Б		Поз.1... 3,5 см. плиту ПК56.12-6Ат V-Б		
	6	Стержень напрягаемый		
		Ф10Ат IV С		
		ℓ=5650; 3,49 кг	4	Без чертежа
	7	Бетон класса В15		
		Д2500, м³	0,8	
ПК56.12-4Ат IV С		Поз.1... 3,5 см. плиту ПК56.12-6Ат V-Б		
	4	Каркас КР3	6	1.041.1-3.4-Д1
	6	Стержень напрягаемый		
		Ф10Ат IV С		
		ℓ=5650; 3,49 кг	4	Без чертежа
	7	Бетон класса В15		
		Д2500, м³	0,8	
ПК56.12-6Ат IV С-Б		Поз.1... 3,5,7 см. плиту ПК56.12-6Ат V-Б		
	6	Стержень напрягаемый		
		Ф10Ат IV С		
		ℓ=5650; 3,49 кг	5	Без чертежа
ПК56.12-6Ат IV С		Поз.1... 3,5,7 см. плиту ПК56.12-6Ат V-Б		
	4	Каркас КР3	6	1.041.1-3.4-Д1

Ат-V, Ат-IV С по ГОСТ 10884-81

Марка	Поз.	Наименование	Кол.	Обозначение документа
ПК56.12-6Ат IV С	6	Стержень напрягаемый		
		Ф10Ат IV С		
		ℓ=5650; 3,49 кг	5	Без чертежа
ПК56.12-7Ат IV С-Б		Поз.1... 3,5,7 см. плиту ПК56.12-6Ат V-Б		
	4	Каркас КР1	6	1.041.1-3.4-Д1
	6	Стержень напрягаемый		
		Ф12Ат IV С		
		ℓ=5650; 5,02 кг	4	Без чертежа
ПК56.12-7Ат IV С		Поз.1... 3,5,7 см. плиту ПК56.12-6Ат V-Б		
	4	Каркас КР3	6	1.041.1-3.4-Д1
	6	Стержень напрягаемый		
		Ф12Ат IV С		
		ℓ=5650; 5,02 кг	4	Без чертежа
ПК56.12-10Ат IV С		Поз.1... 3,5,7 см. плиту ПК56.12-6Ат V-Б		
	4	Каркас КР3	6	1.041.1-3.4-Д1
	6	Стержень напрягаемый		
		Ф12Ат IV С		
		ℓ=5650; 5,02 кг	5	Без чертежа
ПК56.12-11Ат IV С		Поз.1... 3,5 см. плиту ПК56.12-6Ат V-Б		
	4	Каркас КР3	6	1.041.1-3.4-Д1
	6	Стержень напрягаемый		
		Ф14Ат IV С		
		ℓ=5650; 6,83 кг	4	Без чертежа
	7	Бетон класса В30		
		Д2500, м³	0,8	

Инв. № подл. | Подпись и дата | Взам. инв. №

Марка	Поз.	Наименование	Кол.	Обозначение документа
ПК56.12-5АтIVс.л-б		Поз. 1... 3,5 см. плиту ПК56.12-6АтV-б		
	6	Стержень напрягаемый		
		ф10АтIVс		
		ℓ=5650; 3,49 кг	4	Без чертежа
	7	Бетон класса В15		
		V 2000, м³	0,8	
ПК56.12-6АтIVс.л		Поз. 1... 3,5 см. плиту ПК56.12-6АтV-б		
	4	Каркас КР3	6	1.041.1-3.4-Д1
	6	Стержень напрягаемый		
		ф10АтIVс		
		ℓ=5650; 3,49 кг	4	Без чертежа
	7	Бетон класса В15		
		V 2000, м³	0,8	
ПК56.12-7АтIVс.л-б		Поз. 1... 3,5 см. плиту ПК56.12-6АтV-б		
	4	Каркас КР1	6	1.041.1-3.4-Д1
	6	Стержень напрягаемый		
		ф10АтIVс		
		ℓ=5650; 3,49 кг	5	Без чертежа
	7	Бетон класса В20		
		V 2000, м³	0,8	
ПК56.12-7АтIVс.л		Поз. 1... 3,5 см. плиту ПК56.12-6АтV-б		
	4	Каркас КР3	6	1.041.1-3.4-Д1
	6	Стержень напрягаемый		
		ф10АтIVс		
		ℓ=5650; 3,49 кг	5	Без чертежа

Марка	Поз.	Наименование	Кол.	Обозначение документа
ПК56.12-7АтIVс.л	7	Бетон класса В20		
		V 2000, м³	0,8	
ПК56.12-8АтIVс.л		Поз. 1... 3,5 см. плиту ПК56.12-6АтV-б		
	4	Каркас КР3	6	1.041.1-3.4-Д1
	6	Стержень напрягаемый		
		ф12АтIVс		
		ℓ=5650; 5,02 кг	4	Без чертежа
	7	Бетон класса В20		
		V 2000, м³	0,8	
ПК56.12-11АтIVс.л		Поз. 1... 3,5 см. плиту ПК56.12-6АтV-б		
	4	Каркас КР3	6	1.041.1-3.4-Д1
	6	Стержень напрягаемый		
		ф12АтIVс		
		ℓ=5650; 5,02 кг	5	Без чертежа
	7	Бетон класса В20		
		V 2000, м³	0,8	
ПК56.12-12АтIVс.л		Поз. 1... 3,5 см. плиту ПК56.12-6АтV-б		
	4	Каркас КР3	6	1.041.1-3.4-Д1
	6	Стержень напрягаемый		
		ф14АтIVс		
		ℓ=5650; 6,83 кг	4	Без чертежа
	7	Бетон класса В30		
		V 2000, м³	0,8	

Ат-IVс по ГОСТ 10884-81

Инв.№ подл. | Подпись и дата | Взам.инв.№

1.041.1-3.1-Д5

Лист 5

Армирование

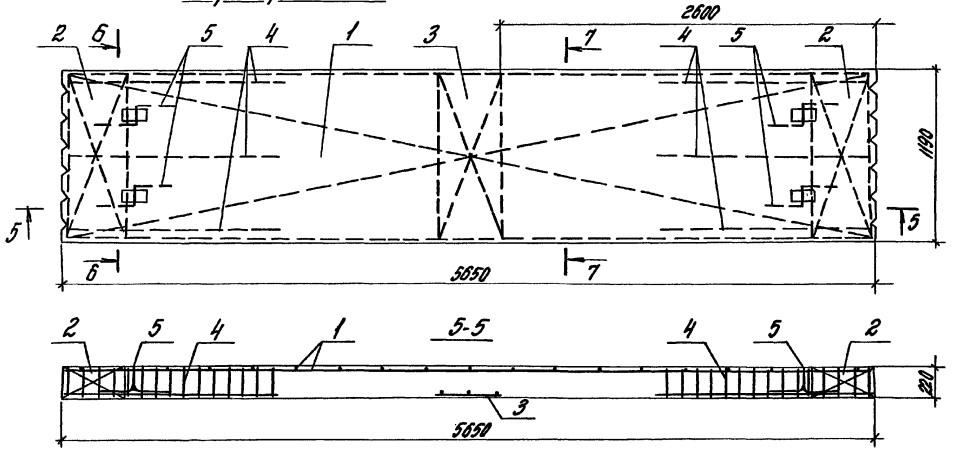

Марка	Рис.
ПК56.12-6Ат$\bar{V}$-Б	1
ПК56.12-6Ат$\bar{V}$	
ПК56.12-9Ат$\bar{V}$	2
ПК56.12-10Ат$\bar{V}$	1
ПК56.12-11Ат$\bar{V}$	2
ПК56.12-7Ат$\bar{V}$л	1
ПК56.12-9Ат$\bar{V}$л	2
ПК56.12-11Ат$\bar{V}$л	1
ПК56.12-14Ат$\bar{V}$л	2
ПК56.12-4Ат$\bar{IV}$с-Б	1
ПК56.12-4Ат$\bar{IV}$с	
ПК56.12-6Ат$\bar{IV}$с-Б	2
ПК56.12-6Ат$\bar{IV}$с	
ПК56.12-7Ат$\bar{IV}$с-Б	1
ПК56.12-7Ат$\bar{IV}$с	
ПК56.12-10Ат$\bar{IV}$с	2
ПК56.12-11Ат$\bar{IV}$с	1
ПК56.12-5Ат$\bar{IV}$сл-Б	
ПК56.12-5Ат$\bar{IV}$сл	
ПК56.12-7Ат$\bar{IV}$сл-Б	2
ПК56.12-7Ат$\bar{IV}$сл	
ПК56.12-8Ат$\bar{IV}$сл	1
ПК56.12-11Ат$\bar{IV}$сл	2
ПК56.12-12Ат$\bar{IV}$сл	1

Рис.1

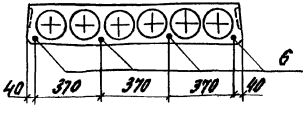

Рис. 2

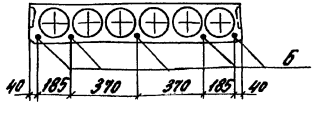

Инв.№подл. | Подпись и дата | Взам.инв.№

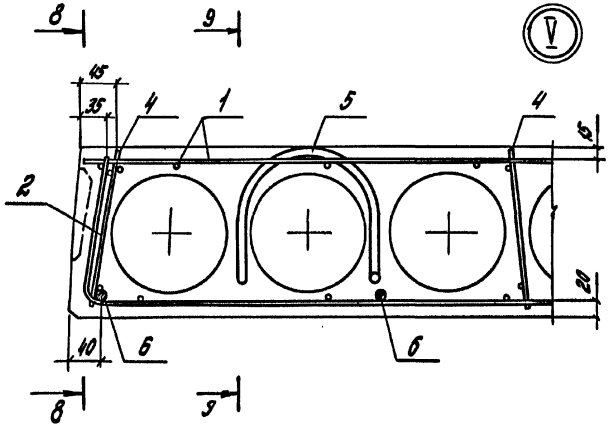

8-8

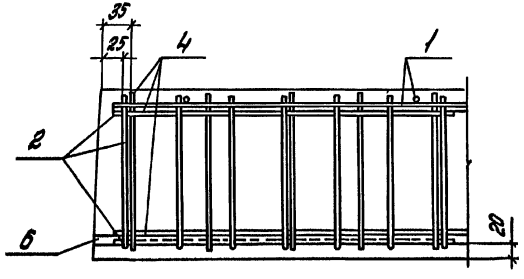

9-9

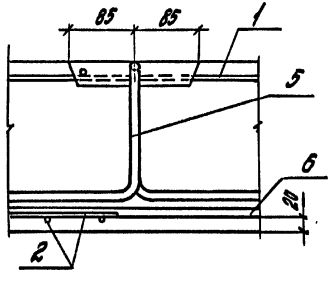

Марка плиты	Напрягаемая арматура класса									Изделия арматурные						Общий расход
										Арматура класса					Всего	
	Ат-V				Ат-IVс				Всего	А-I			Вр-I			
	ГОСТ 10884-81				ГОСТ 10884-81					ГОСТ 5781-82			ГОСТ 6727-80			
	ф10	ф12		Итого	ф10	ф12	ф14	Итого		ф10		Итого	ф4	Итого		
ПК56.12-6АтV-Б	14,0			14,0					14,0	3,0		3,0	8,80	8,80	11,8	25,8
ПК56.12-6АтV	14,0			14,0					14,0	3,0		3,0	12,20	12,20	15,2	29,2
ПК56.12-9АтV	17,5			17,5					17,5	3,0		3,0	12,20	12,20	15,2	32,7
ПК56.12-10АтV		20,1		20,1					20,1	3,0		3,0	12,20	12,20	15,2	35,3
ПК56.12-14АтV		25,1		25,1					25,1	3,0		3,0	12,20	12,20	15,2	40,3
ПК56.12-7АтVл	14,0			14,0					14,0	3,0		3,0	12,20	12,20	15,2	29,2
ПК56.12-9АтVл	17,5			17,5					17,5	3,0		3,0	12,20	12,20	15,2	32,7
ПК56.12-11АтVл		20,1		20,1					20,1	3,0		3,0	12,20	12,20	15,2	35,3
ПК56.12-14АтVл		25,1		25,1					25,1	3,0		3,0	12,20	12,20	15,2	40,3
ПК56.12-4АтIVс-Б					14,0			14,0	14,0	3,0		3,0	8,80	8,80	11,8	25,8
ПК56.12-4АтIVс					14,0			14,0	14,0	3,0		3,0	12,20	12,20	15,2	29,2
ПК56.12-6АтIVс-Б					17,5			17,5	17,5	3,0		3,0	8,80	8,80	11,8	29,3
ПК56.12-6АтIVс					17,5			17,5	17,5	3,0		3,0	12,20	12,20	15,2	32,7
ПК56.12-7АтIVс-Б						20,1		20,1	20,1	3,0		3,0	11,30	11,30	14,3	34,4
ПК56.12-7АтIVс						20,1		20,1	20,1	3,0		3,0	12,20	12,20	15,2	35,3
ПК56.12-10АтIVс						25,1		25,1	25,1	3,0		3,0	12,20	12,20	15,2	40,3
ПК56.12-11АтIVс							27,3	27,3	27,3	3,0		3,0	12,20	12,20	15,2	42,5
ПК56.12-5АтIVсл-Б					14,0			14,0	14,0	3,0		3,0	8,80	8,80	11,8	25,8
ПК56.12-5АтIVсл					14,0			14,0	14,0	3,0		3,0	12,20	12,20	15,2	29,2
ПК56.12-7АтIVсл-Б					17,5			17,5	17,5	3,0		3,0	11,30	11,30	14,3	34,8
ПК56.12-7АтIVсл					17,5			17,5	17,5	3,0		3,0	12,20	12,20	15,2	32,7
ПК56.12-8АтIVсл						20,1		20,1	20,1	3,0		3,0	12,20	12,20	15,2	35,3
ПК56.12-11АтIVсл						25,1		25,1	25,1	3,0		3,0	12,20	12,20	15,2	40,3
ПК56.12-12АтIVсл							27,3	27,3	27,3	3,0		3,0	12,20	12,20	15,2	42,5

Инв. № подл. | Подпись и дата | Взам. инв. №

Разраб.	Неждановская	
Рассчит.	Бекетова	
Провер.	Порхунина	
Н. контр.	Музыко	

1.041.1-3.1-РС5

Ведомость расхода стали

Стадия	Лист	Листов
Р		1

ЦНИИПРОМЗДАНИЙ

Опалубка

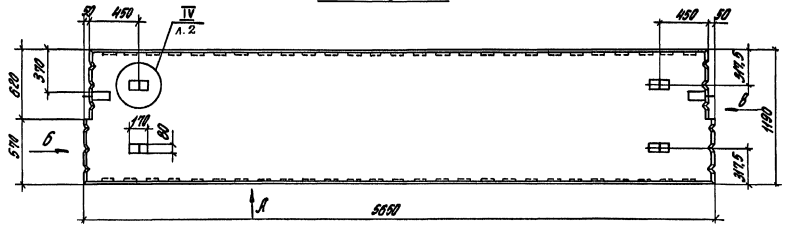

Вид „А"

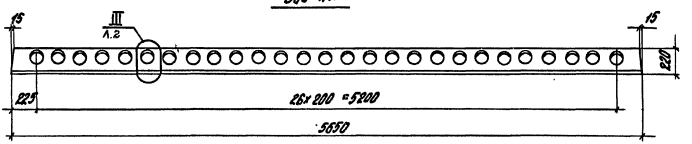

Вид „Б"

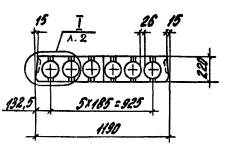

Вид „В"

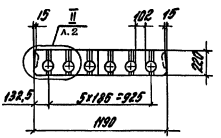

Разраб.	Нежданова		1.041.1-3.1-Д6
Рассчит.	Бекетова		
Проверил	Пархалина		
Н.контр.	Музыко		

Плита пристенная
ПК56.12

Стадия	Лист	Листов
Р	1	5

ЦНИИПРОМЗДАНИЙ

Инв.№ подл. | Подпись и дата | Взам. инв.№

23897 51

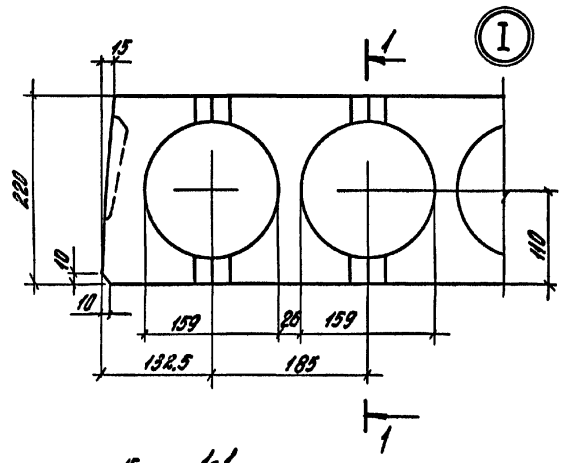

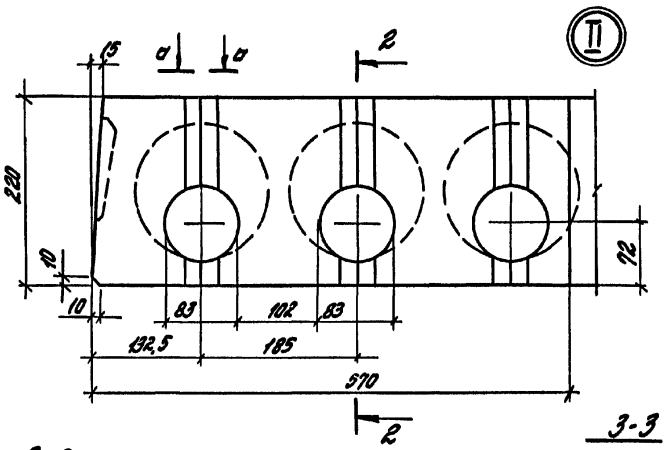

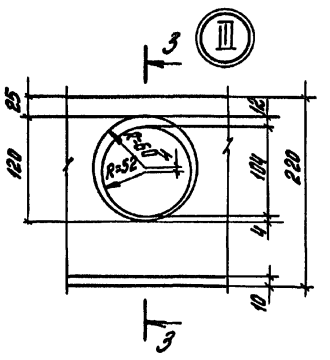

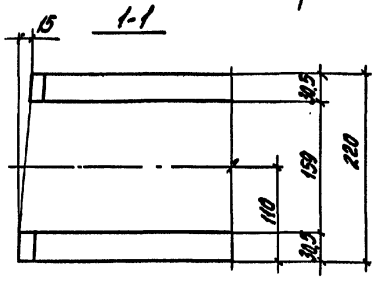

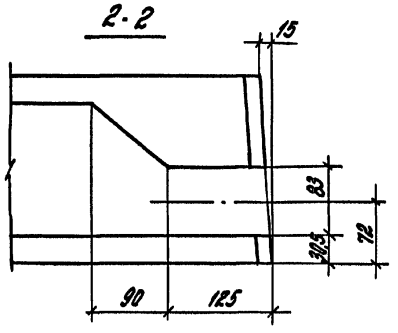

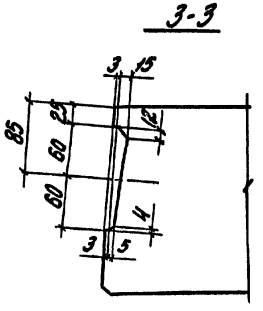

Вкладыш шпонки

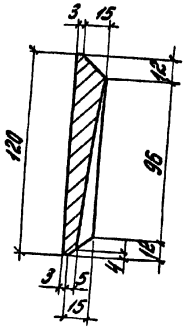

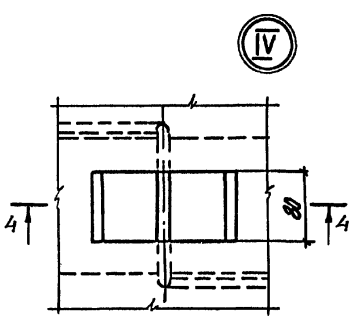

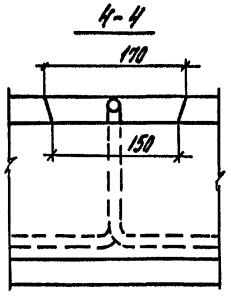

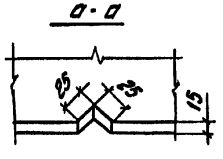

Инв.№ подл. | Подпись и дата | Взам. инв. №

1.041.1-3.1-Д6

Лист 2

Марка	Поз.	Наименование	Кол.	Обозначение документа
ПГ56.12-6АтV-1	1	Каркас КР3	6	1.041.1-3.4-Д1
	2	Каркас КР9	1	1.041.1-3.4-Д6
	3	Сетка С14	1	1.041.1-3.4-Д14
	4	Сетка С24	1	1.041.1-3.4-Д19
	5	Сетка С25	1	1.041.1-3.4-Д19
	6	Сетка С28	1	1.041.1-3.4-Д21
	7	Петля П1	4	1.041.1-3.4-Д23
	8	Стержень напрягаемый		
		Ф10 А т V		
		ℓ=5650; 3,49 кг	4	Без чертежа
	9	Бетон класса В20		
		V 2500, м³	0,8	
ПК56.12-10АтV-1		Поз. 1...7,9 см. плиту ПК56.12-6АтV-1		
	8	Стержень напрягаемый		
		Ф12 А т V		
		ℓ=5650; 5,02 кг	4	Без чертежа
ПК56.12-7АтVл-1		Поз. 1...8 см. плиту ПК56.12-6АтV-1		
	9	Бетон класса В20		
		V 2000, м³	0,8	
ПК56.12-11АтVл-1		Поз. 1...7 см. плиту ПК56.12-6АтV-1		
	8	Стержень напрягаемый		
		Ф12 А т V		

А т-V, А т-Vс по ГОСТ 10884-81

Марка	Поз.	Наименование	Кол.	Обозначение документа
ПК56.12-11АтVл-1		ℓ=5650; 5,02 кг	4	Без чертежа
	9	Бетон класса В20 V 2000, м³	0,8	
ПК56.12-6АтVс-1		Поз. 1...7,9 см. плиту ПК56.12-6АтV-1		
	8	Стержень напрягаемый		
		Ф10 А т Vс		
		ℓ=5650; 3,49 кг	5	Без чертежа
ПК56.12-11АтVс-1		Поз. 1...7 см. плиту ПК56.12-6АтV-1		
	8	Стержень напрягаемый		
		Ф14 А т Vс		
		ℓ=5650; 6,83 кг	4	Без чертежа
	9	Бетон класса В30 V 2500, м³	0,8	
ПК56.12-7АтVсл-1		Поз. 1...7 см. плиту ПК56.12-6АтV-1		
	8	Стержень напрягаемый		
		Ф10 А т Vс		
		ℓ=5650; 3,49 кг	5	Без чертежа
	9	Бетон класса В20 V 2000, м³	0,8	
ПК56.12-12АтVсл-1		Поз. 1...7 см. плиту ПК56.12-6АтV-1		
	8	Стержень напрягаемый		
		Ф14 А т Vс		
		ℓ=5650; 6,83 кг	4	Без чертежа
	9	Бетон класса В30 V 2000, м³	0,8	

Инв. № подл. | Подпись и дата | Взам. инв. №

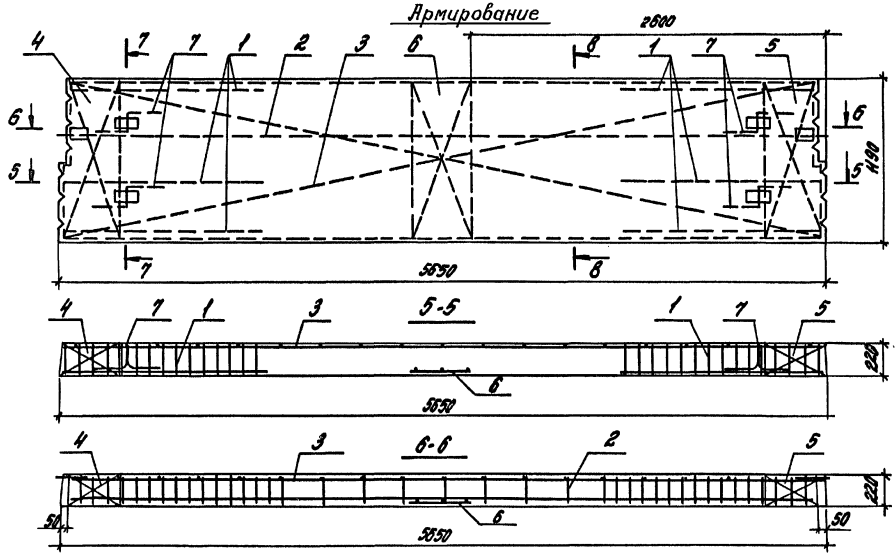

Марка	Рис.
ПК56.12-6АтVС-1	1
ПК56.12-10АтVС-1	
ПК56.12-7АтVСл-1	
ПК56.12-11АтVСл-1	
ПК56.12-6АтIVС-1	2
ПК56.12-11АтIVС-1	1
ПК56.12-7АтIVСл-1	2
ПК56.12-12АтIVСл-1	1

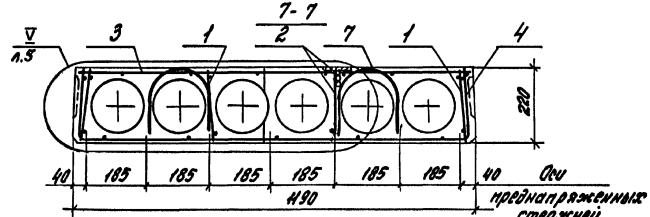

Рис. 1

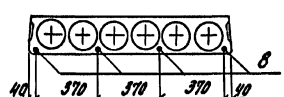

Рис. 2

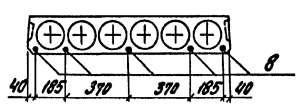

Инв. № подл. | Подпись и дата | Взам. инв. №

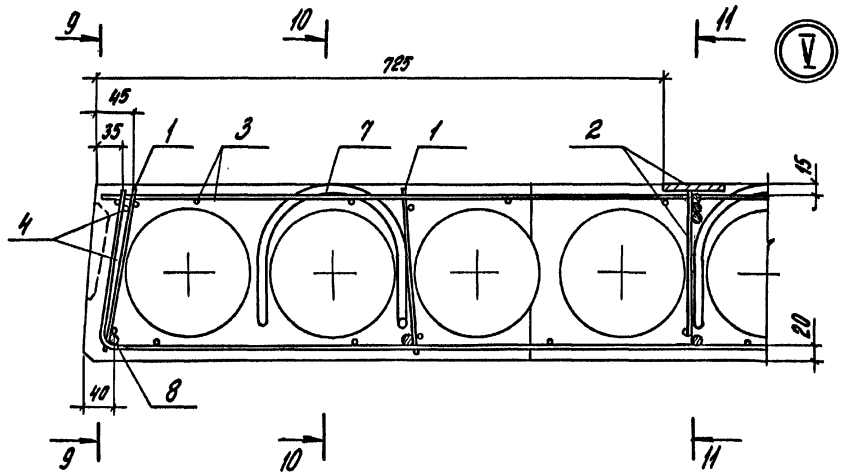

9-9

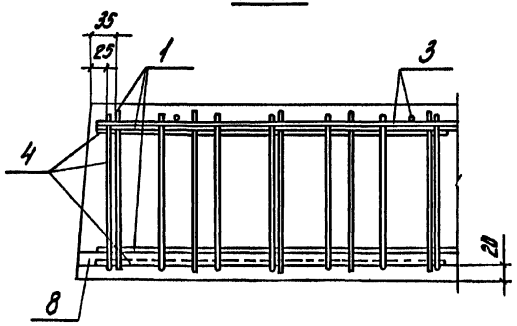

10-10

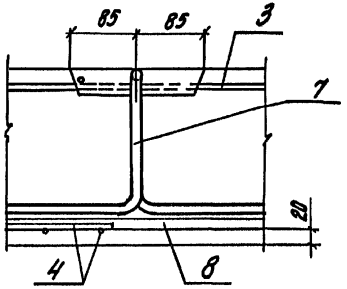

11-11

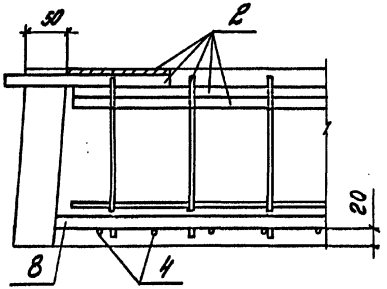

Инв.№подл. | Подпись и дата | Взам. инв.№

Марка плиты	Напрягаемая арматура класса									Изделия арматурные													Общий расход
										Арматура класса									Прокат марки				
	Ат-V				Ат-IV С				Всего	А-III			А-I			Вр-I			Вст 3 кп2-1 ТУ14-1-3023-80			Всего	
	ГОСТ 10884-81				ГОСТ 10884-81					ГОСТ 5781-82			ГОСТ 5781-82			ГОСТ 6727-80			ГОСТ 103-76				
	Ф10	Ф12		Итого	Ф10	Ф14		Итого		Ф14		Итого	Ф10		Итого	Ф4		Итого	δ=8		Итого		
ПК56.12-6Ат V-1	14,0			14,0					14,0	13,8		13,8	3,0		3,0	13,3		13,3	1,3		1,3	31,4	45,4
ПК56.12-10Ат V-1		20,1		20,1					20,1	13,8		13,8	3,0		3,0	13,3		13,3	1,3		1,3	31,4	51,5
ПК56.12-7Ат V Л-1	14,0			14,0					14,0	13,8		13,8	3,0		3,0	13,3		13,3	1,3		1,3	31,4	45,4
ПК56.12-11Ат V Л-1		20,1		20,1					20,1	13,8		13,8	3,0		3,0	13,3		13,3	1,3		1,3	31,4	51,5
ПК56.12-6Ат IV С-1					17,5			17,5	17,5	13,8		13,8	3,0		3,0	13,3		13,3	1,3		1,3	31,4	48,9
ПК56.12-11Ат IV С-1						27,3		27,3	27,3	13,8		13,8	3,0		3,0	13,3		13,3	1,3		1,3	31,4	58,7
ПК56.12-7Ат IV СЛ-1					17,5			17,5	17,5	13,8		13,8	3,0		3,0	13,3		13,3	1,3		1,3	31,4	48,9
ПК56.12-12Ат IV СЛ-1						27,3		27,3	27,3	13,8		13,8	3,0		3,0	13,3		13,3	1,3		1,3	31,4	58,7

Разраб.	Нежданова	
Рассчит.	Бекетова	
Провер.	Пархалина	
Н.контр.	Музыко	

1.041.1-3.1-РСБ

Ведомость расхода стали

Стадия	Лист	Листов
Р		1

ЦНИИПРОМЗДАНИЙ

Инв. № подл. | Подпись и дата | Взам. инв. №

Опалубка

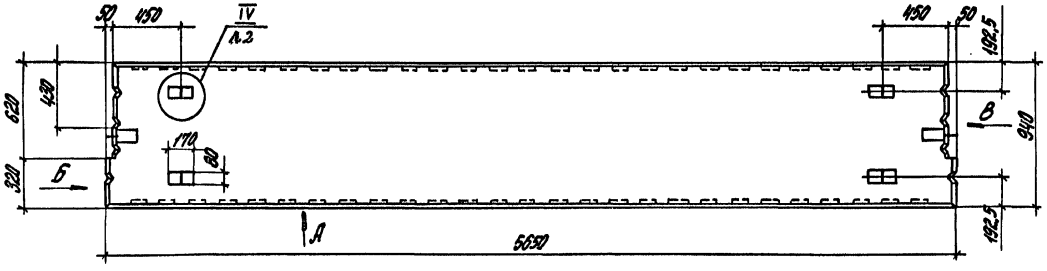

Вид „А"

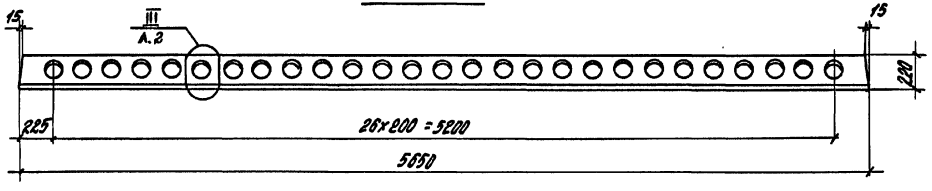

Вид „Б"

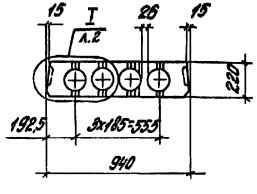

Вид „В"

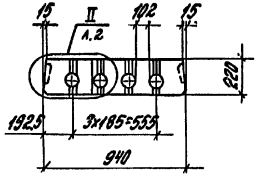

Разраб.	Неждонова		1.041.1-3.1-Д7
Ратсчит.	Бекетова		
Проверил	Пархомчик		Плита пристенная ПК 56.9
Н.контр.	Музыко		Стадия Р; Лист 1; Листов 6
			ЦНИИПромзданий

Инв.№ подл. | Подпись и дата | Взам. инв.№

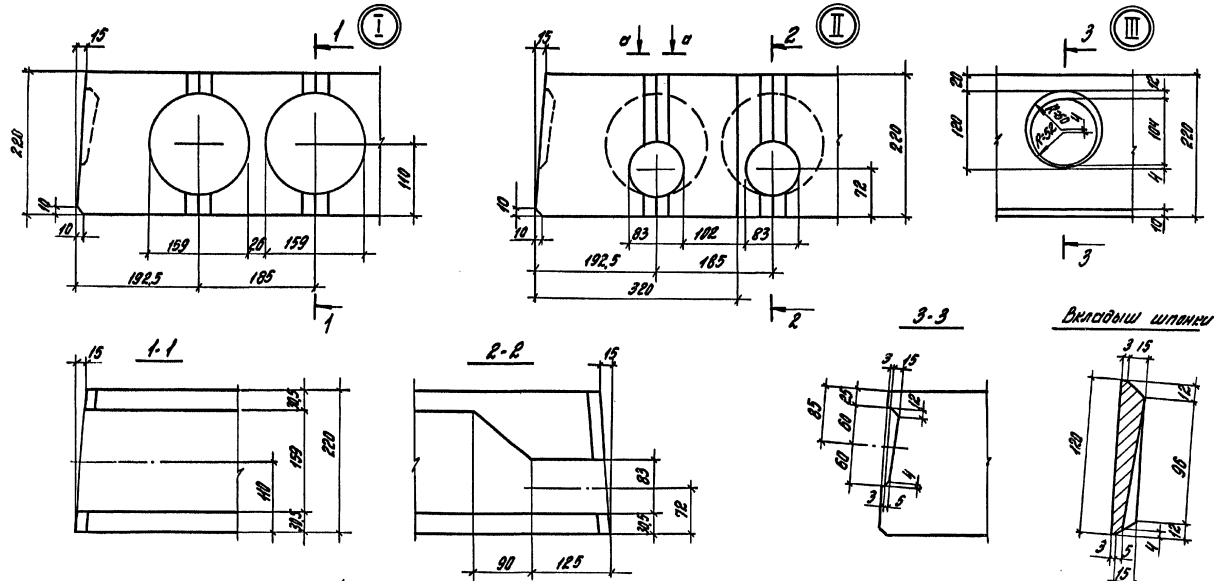

Инв.№ подл.	Подпись и дата	Взам. инв.№	

1.044.1-3.1-Д7

Лист 2

Марка	Поз.	Наименование	Кол.	Обозначение документа
ПК56.9-6Ат$\bar{V}$	1	Каркас К03	4	1.041.1-3.4-Д1
	2	Каркас К09	1	1.041.1-3.4-Д6
	3	Сетка С11	1	1.041.1-3.4-Д13
	4	Сетка С22	1	1.041.1-3.4-Д18
	5	Сетка С23	1	1.041.1-3.4-Д18
	6	Сетка С33	1	1.041.1-3.4-Д22
	7	Петля П1	4	1.041.1-3.4-Д23
	8	Стержень напрягаемый		
		ф10Ат$\bar{V}$		
		ℓ=5650; 3,49 кг	3	Без чертежа
	9	Бетон класса В20		
		D2500, м^3	0,68	
ПК56.9-9Ат$\bar{V}$		Поз.1... 7 см. плиту ПК56.9-6Ат$\bar{V}$		
	8	Стержень напрягаемый		
		ф12Ат$\bar{V}$		
		ℓ=5650; 5,01 кг	3	Без чертежа
	9	Бетон класса В22,5		
		D2500, м^3	0,68	
ПК56.9-14Ат$\bar{V}$		Поз.1... 7 см. плиту ПК56.9-6Ат$\bar{V}$		

Марка	Поз.	Наименование	Кол.	Обозначение документа
ПК56.9-14Ат$\bar{V}$	8	Стержень напрягаемый		
		ф14Ат$\bar{V}$		
		ℓ=5650; 6,83 кг	3	Без чертежа
	9	Бетон класса В30		
		D2500, м^3	0,68	
ПК56.9-6Ат$\bar{V}$Л		Поз.1... 8 см. плиту ПК56.9-6Ат$\bar{V}$		
	9	Бетон класса В20 D2000, м^3	0,68	
ПК56.9-10Ат$\bar{V}$Л		Поз.1... 7 см. плиту ПК56.9-6Ат$\bar{V}$		
	8	Стержень напрягаемый		
		ф12Ат$\bar{V}$		
		ℓ=5650; 5,01 кг	3	Без чертежа
	9	Бетон класса В22,5		
		D 2000, м^3	0,68	
ПК56.9-15Ат$\bar{V}$Л		Поз.1... 7 см. плиту ПК56.9-6Ат$\bar{V}$		
	8	Стержень напрягаемый		
		ф14Ат$\bar{V}$		
		ℓ=5650; 6,83 кг	3	Без чертежа
	9	Бетон класса В30		
		D2000, м^3	0,68	

Ат-$\bar{V}$ по ГОСТ 10884-81

Инв.№подл. | Подпись и дата | Взам.инв.№

Марка	Поз.	Наименование	Кол.	Обозначение документа
ПК56.9.-6Ат-IVС		Поз. 1... 7 см. плиту ПК56.9-6Ат-V		
	8	Стержень напрягаемый		
		ф10Ат-IVС		
		ℓ=5650; 3,49 кг	4	Без чертежа
	9	Бетон класса В20		
		V 2500, м³	0,68	
ПК56.9.-10Ат-IVС		Поз. 1... 7 см. плиту ПК56.9-6Ат-V		
	8	Стержень напрягаемый		
		ф12Ат-IVС		
		ℓ=5650; 5,01 кг	4	Без чертежа
	9	Бетон класса В20		
		V 2500, м³	0,68	
ПК56.9.-15Ат-IVС		Поз. 1... 7 см. плиту ПК56.9-6Ат-V		
	8	Стержень напрягаемый		
		ф14Ат-IVС		
		ℓ=5650; 6,83 кг	4	Без чертежа
	9	Бетон класса В30		
		V 2500, м³	0,68	

Марка	Поз.	Наименование	Кол.	Обозначение документа
ПК56.9-6Ат-IVС.Л		Поз. 1... 7 см. плиту ПК56.9-6Ат-V		
	8	Стержень напрягаемый		
		ф10Ат-IVС		
		ℓ=5650; 3,49 кг	4	Без чертежа
	9	Бетон класса В20		
		V 2000, м³	0,68	
ПК56.9-10Ат-IVС.Л		Поз. 1... 7 см. плиту ПК56.9-6Ат-V		
	8	Стержень напрягаемый		
		ф12Ат-IVС		
		ℓ=5650; 5,01 кг	4	Без чертежа
	9	Бетон класса В20		
		V 2000, м³	0,68	
ПК56.9-15Ат-IVС.Л		Поз. 1... 7 см. плиту ПК56.9-6Ат-V		
	8	Стержень напрягаемый		
		ф14Ат-IVС		
		ℓ=5650; 6,83 кг	4	Без чертежа
	9	Бетон класса В30		
		V 2000, м³	0,68	

Ат-IVС по ГОСТ 10884-81

Инв.№ подл. | Подпись и дата | Взам. инв.№

Армирование

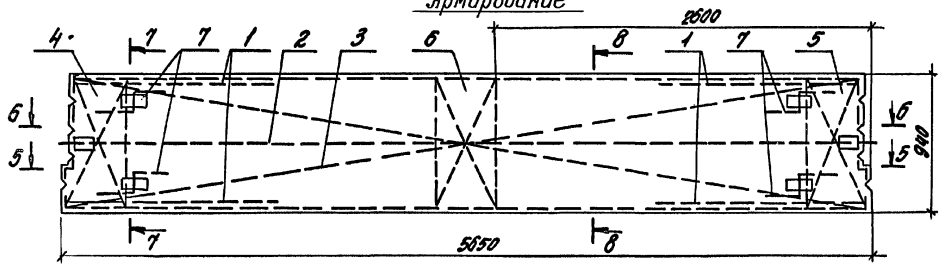

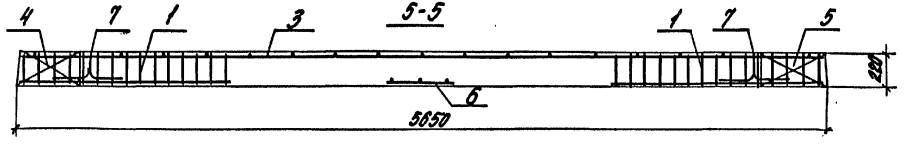

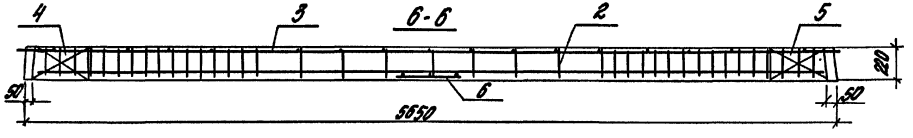

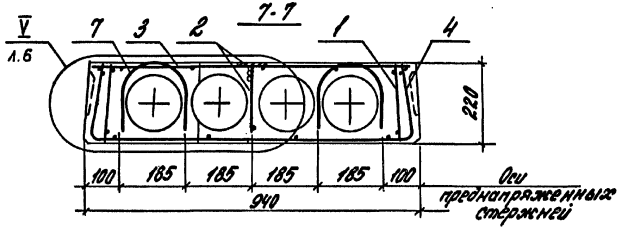

8-8

Рис.1

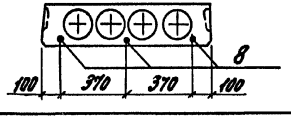

Рис. 2

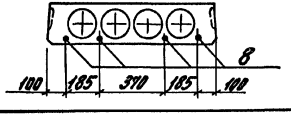

Марка	Рис.
ПК56.9-6АтV	1
ПК56.9-9АтV	
ПК56.9-14АтV	
ПК56.9-6АтVл	
ПК56.9-10АтVл	
ПК56.9-15АтVл	
ПК56.9-6АпVс	2
ПК56.9-10АтVс	
ПК56.9-15АтVс	
ПК56.9-6АтVсл	
ПК56.9-10АтVсл	
ПК56.9-15АтVсл	

Инв.№ подл. | Подпись и дата | Взам. инв.№

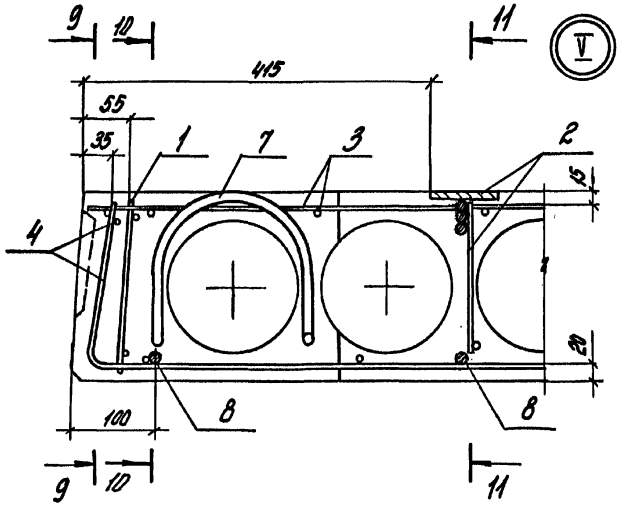

9-9

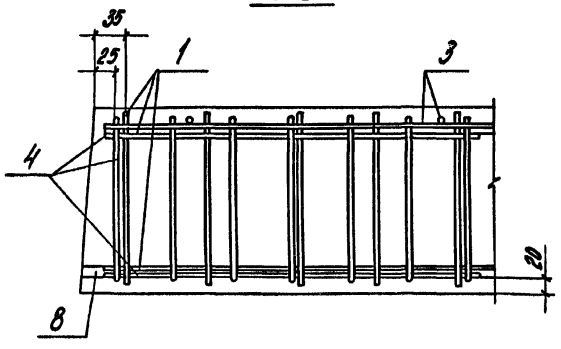

10-10

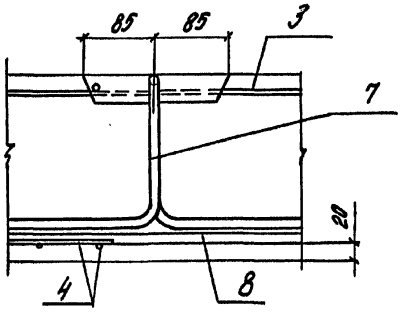

11-11

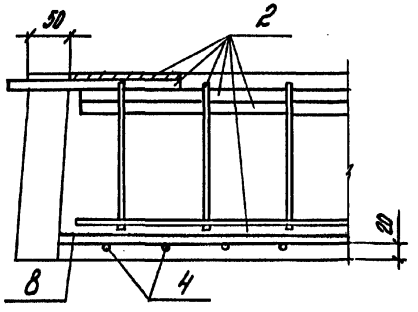

Инв.№ подл. | Подпись и дата | Взам. инв.№

Марка плиты	Напрягаемая арматура класса										Всего	Изделия арматурные												Общий расход
	Ат-V					Ат-IVС						Арматура класса								Прокат марки			Всего	
	ГОСТ 10884-81					ГОСТ 10884-81						А-III		А-I			Вр-I			ВСт3кп2-1 ГОСТ 14-Г-30023-80				
												ГОСТ 5781-82		ГОСТ 5781-82			ГОСТ 6727-80			ГОСТ 103-76				
	ф10	ф12	ф14		Итого	ф10	ф12	ф14		Итого		ф14	Итого	ф10	Итого	ф4	Итого		δ=8	Итого				
ПК56.9-6АтV	10,5				10,5						10,5	13,8	13,8	3,0	3,0	10,6	10,6		1,3	1,3			28,7	39,2
ПК56.9-9АтV		15,1			15,1						15,1	13,8	13,8	3,0	3,0	10,6	10,6		1,3	1,3			28,7	43,8
ПК56.9-14АтV			20,5		20,5						20,5	13,8	13,8	3,0	3,0	10,6	10,6		1,3	1,3			28,7	49,2
ПК56.9-6АтVл	10,5				10,5						10,5	13,8	13,8	3,0	3,0	10,6	10,6		1,3	1,3			28,7	39,2
ПК56.9-10АтVл		15,1			15,1						15,1	13,8	13,8	3,0	3,0	10,6	10,6		1,3	1,3			28,7	43,8
ПК56.9-15АтVл			20,5		20,5						20,5	13,8	13,8	3,0	3,0	10,6	10,6		1,3	1,3			28,7	49,2
ПК56.9-6АтIVС						14,0				14,0	14,0	13,8	13,8	3,0	3,0	10,6	10,6		1,3	1,3			28,7	42,7
ПК56.9-10АтIVС							20,1			20,1	20,1	13,8	13,8	3,0	3,0	10,6	10,6		1,3	1,3			28,7	48,8
ПК56.9-15АтIVС								27,4		27,4	27,4	13,8	13,8	3,0	3,0	10,6	10,6		1,3	1,3			28,7	56,1
ПК56.9-6АтIVСл						14,0				14,0	14,0	13,8	13,8	3,0	3,0	10,6	10,6		1,3	1,3			28,7	42,7
ПК56.9-10АтIVСл							20,1			20,1	20,1	13,8	13,8	3,0	3,0	10,6	10,6		1,3	1,3			28,7	48,8
ПК56.9-15АтIVСл								27,4		27,4	27,4	13,8	13,8	3,0	3,0	10,6	10,6		1,3	1,3			28,7	56,1

Инв.№подл. | Подпись и дата | Взам. инв.№

Разраб.	Неждановский		1.041.1-3.1-ВОТ
Рассчит.	Бочкова		
Провер.	Пархомчик		Ведомость расхода стали
Н.контр.	Музыко		ЦНИИпромзданий

Стадия Р | Лист | Листов 1

gost.e-ecolog.ru