СЕРИЯ 1.420.1—24с

КОНСТРУКЦИИ КАРКАСА МНОГОЭТАЖНЫХ ПРОИЗВОДСТВЕННЫХ ЗДАНИЙ С БЕЗБАЛОЧНЫМИ ПЕРЕКРЫТИЯМИ С СЕТКОЙ КОЛОНН 6 х 6 м ДЛЯ РАЙОНОВ СЕЙСМИЧНОСТЬЮ 7и8 БАЛЛОВ

ВЫПУСК 1

ЖЕЛЕЗОБЕТОННЫЕ КОЛОННЫ
РАБОЧИЕ ЧЕРТЕЖИ

КНИГА 1
стр. 1-63

НАЧАЛО
24303
gost.e-ecolog.ru

ЦЕНТРАЛЬНЫЙ ИНСТИТУТ ТИПОВОГО ПРОЕКТИРОВАНИЯ
ГОССТРОЯ СССР

Москва, А-445, Смольная ул., 22

Сдано в печать VI 1990 года

Заказ № 5823 Тираж 2250 экз

СЕРИЯ 1.420.1—24с

КОНСТРУКЦИИ КАРКАСА МНОГОЭТАЖНЫХ ПРОИЗВОДСТВЕННЫХ ЗДАНИЙ С БЕЗБАЛОЧНЫМИ ПЕРЕКРЫТИЯМИ С СЕТКОЙ КОЛОНН 6 х 6 м ДЛЯ РАЙОНОВ СЕЙСМИЧНОСТЬЮ 7и8 БАЛЛОВ

ВЫПУСК I

ЖЕЛЕЗОБЕТОННЫЕ КОЛОННЫ
РАБОЧИЕ ЧЕРТЕЖИ

РАЗРАБОТАНЫ:

ГПИ ПРОМСТРОЙПРОЕКТ

ЗАМ. ДИРЕКТОРА ИНСТИТУТА — А.В.ФЁДОРОВ
ГЛ. КОНСТРУКТОР ИНСТИТУТА — В.В.МИХАЙЛОВ
ГЛ. ИНЖЕНЕР ПРОЕКТА — Д.Н.ЕКИМЕНКО

УЗГИПРОТЯЖПРОМ

ГЛ. ИНЖЕНЕР ИНСТИТУТА — В.В.АЛЕКСАНДРОВ
НАЧ. ОТДЕЛА — Н.С.КАРИМОВ
ГЛ. СПЕЦИАЛИСТ — А.И.ТАРАНТУЛ

ЦНИИПРОМЗДАНИЯ

ЗАМ. ДИРЕКТОРА ИНСТИТУТА — В.В.БЫКОВ
ЗАВ. ОТДЕЛОМ — Г.В.ВЫЖИГИН
ВЕД. НАУЧ. СОТРУДНИК — А.Н.КОРОЛЁВ
ГЛ. ИНЖЕНЕР ПРОЕКТА — А.А.ВОЛКОВ

НИИЖБ

ЗАМ. ДИРЕКТОРА — Т.И.МАМЕДОВ
ГЛ. НАУЧНЫЙ СОТРУДНИК — С.М.КРЫЛОВ

УТВЕРЖДЕНЫ

ГЛАВОРГПРОЕКТОМ ГОССТРОЯ СССР
ПИСЬМО ОТ 30.11.89 №4/5 - 1470
ВВЕДЕНЫ В ДЕЙСТВИЕ С 30.03.90
ЦНИИПРОМЗДАНИЙ
ПРИКАЗ ОТ 19.12.89 № 159

© ЦИТП Госстроя СССР, 1990

Обозначение	Наименование	Стр.
1.420.1-24с.1-ТТ	Технические требования	4
-1	Колонна К1-1с...К1-33с	8
-2	Колонна К2-1с...К2-35с	9
-3	Колонна К3-1с...К3-29с	11
-4	Колонна К4-1с...К4-19с	12
-5	Колонна К5-1с...К5-30с	13
-6	Колонна К6-1с...К6-46с	14
-7	Колонна К7-1с...К7-30с	16
-8	Колонна К10-1с...К10-35с	17
-9	Колонна К8-1с...К8-20с	19
-10	Колонна К9-1с...К9-22с	20
-11	Колонна К11-1с...К11-26с	21
-12	Колонна К12-1с...К12-55с	22
-13	Колонна К13-1с...К13-23с	24
-14	Колонна К14-1с...К14-16с	25
-15	Узлы I...VIII	26
-16	Каркас КП1-1...КП1-7, КП1-10, КП1-11, КП1-13, КП1-14,	
	КП1-17...КП1-19, КП1-23, КП1-26, КП1-27	27
-17	Каркас КП1-8, КП1-9, КП1-12, КП1-15, КП1-16, КП1-20,	
	КП1-21, КП1-22, КП1-24, КП1-25, КП1-28, КП1-29	30
-18	Каркас КП2-1...КП2-8	32
-19	Каркас КП2-9...КП2-16	34
-20	Каркас КП2-17...КП2-24	36
-21	Каркас КП2-25...КП2-32	38
-22	Каркас КП2-33, КП2-34, КП2-35	40
-23	Каркас КП3-1...КП3-8, КП3-11, КП3-13, КП3-17, КП3-18,	
	КП3-22, КП3-25, КП3-29	41
-24	Каркас КП3-9, КП3-10, КП3-12, КП3-14...КП3-16,	
	КП3-19...КП3-21, КП3-23, КП3-24, КП3-26...КП3-28	43
-25	Каркас КПЧ-1, КПЧ-2, КПЧ-4, КПЧ-7, КПЧ-10	45
1.420.1-24с.1-26	Каркас КПЧ-3, КПЧ-5, КПЧ-6, КПЧ-8, КПЧ-11...КПЧ-15	46
-27	Каркас КПЧ-7, КПЧ-16, КПЧ-19	48
-28	Каркас КПЧ-9, КПЧ-17, КПЧ-18	49
-29	Каркас КП5-1...КП5-5, КП5-16	50
-30	Каркас КП5-6, КП5-12, КП5-14, КП5-22	51
-31	Каркас КП5-7, КП5-8, КП5-10, КП5-11, КП5-13, КП5-15	52
-32	Каркас КП5-9, КП5-19	53
-33	Каркас КП5-17, КП5-18, КП5-20, КП5-21, КП5-23	54
-34	Каркас КП6-1...КП6-4, КП6-7, КП6-10, КП6-22	55
-35	Каркас КП6-16, КП6-30, КП6-19, КП6-23, КП6-24,	
	КП6-38, КП6-39	57
-36	Каркас КП6-5, КП6-8, КП6-12, КП6-13, КП6-17,	
	КП6-35, КП6-37	59
-37	Каркас КП6-11, КП6-14, КП6-25, КП6-27, КП6-28,	
	КП6-29, КП6-31, КП6-32, КП6-34	61
-38	Каркас КП6-15, КП6-41, КП6-42	63
-39	Каркас КП6-6, КП6-9, КП6-18, КП6-20, КП6-21,	
	КП6-33, КП6-40	64
-40	Каркас КП7-1...КП7-5, КП7-16	66
-41	Каркас КП7-6, КП7-12, КП7-14, КП7-22	67
-42	Каркас КП7-7, КП7-8, КП7-10, КП7-11, КП7-13, КП7-15	68
-43	Каркас КП7-9, КП7-19	69
-44	Каркас КП7-17, КП7-18, КП7-20, КП7-21, КП7-23	70
-45	Каркас КП8-1...КП8-9, КП8-14, КП8-18, КП8-19, КП8-22	71

Гл.инж.пр.	Екименко		1.420.1-24с.1
Н.контр.	Михайлов		
Инженер	Ускова		Содержание

Стадия	Лист	Листов
Р	1	2

ПРОМСТРОЙПРОЕКТ

Обозначение	Наименование	Стр.
1.420.1-24с.1-46	Каркас КП8-10,,КП8-13, КП8-15,,КП8-17, КП8-19, КП8-20	72
-47	Каркас КП9-1...КП9-3, КП9-7... КП9-10	74
-48	Каркас КП9-4...КП9-6,КП9-11,КП9-12,КП9-19,КП9-22	75
-49	Каркас КП9-13...КП9-15, КП9-20	76
-50	Каркас КП9-16...КП9-19, КП9-21	77
-51	Каркас КП10-1...КП10-3,КП10-6,КП10-7,	
	КП10-9...КП10-14,КП10-18,КП10-19, КП10-21,КП10-23,	
	КП10-25,КП10-26	78
-52	Каркас КП10-4,КП10-5,КП10-8,КП10-16,КП10-24	81
-53	Каркас КП-10-15,КП10-17,КП10-20,КП10-22	82
-54	Каркас КП11-1...КП11-4,КП11-6,КП11-7,КП11-11,	
	КП11-12,КП11-16,КП11-17,КП11-19,КП11-20...КП11-23,	
	КП11-25,КП11-26	83
-55	Каркас КП11-5,КП11-8...КП11-10,КП11-13,КП11-15,	84
	КП11-18, КП11-24	
-56	Каркас КП12-1,КП12-2,КП12-4,КП12-9...КП12-11,	
	КП12-15,КП12-19,КП12-21,КП12-23,КП12-25,КП12-27,	
	КП12-29,КП12-31...КП12-33,КП12-37,КП12-39	87
-57	Каркас КП12-3,КП12-6,КП12-7,КП12-14,КП12-30,	
	КП12-35, КП12-36, КП12-47	89
-58	Каркас КП12-12, КП12-13,КП12-16,КП12-20,	
	КП12-26,КП12-28,КП12-34,КП12-38,	
	КП12-40..., КП12-46,КП12-50	91
-59	Каркас КП12-8, КП12-22, КП12-48	93
-60	Каркас КП12-5, КП12-16...КП12-18,	
	КП12-24, КП12-49	94
-61	Каркас КП13-1,КП13-3,КП13-4,КП13-6,КП13-7,	
	КП13-9,КП13-13,КП13-16,КП13-23	96
-62	Каркас КП13-2, КП13-5, КП13-8,КП13-10...КП13-12	
	КП13-14, КП13-15, КП13-17...КП13-22	98
1.420.1-24с.1-63	Каркас КП14-1...КП14-9, КП14-5	101
-64	Каркас КП14-10...КП14-14,КП14-16	103
-65	Узлы пространственных каркасов	
	I, II, III, IV	105
-66	Узлы пространственных каркасов	
	V, VI, VII, VIII	106
-67	Узлы пространственных каркасов	
	IX, X, XI, XII, XIII, XIV, XV, XVI	107
-68	Узлы пространственных каркасов	
	XVII, XVIII, XIX, XX, XXI, XXII, XXIII, XXIV	108
-69	Сетка С1...С3, Блок сеток БС1.Хомут Х1...Х4	109
-70	Изделие закладное МН1	110
-71	Изделие закладное МН2	110
-72	Стержень с шайбой СТ1...СТ12	111
1.420.1-24с.1-РС	Ведомость расхода стали, кг	112

24303 4

1. Общая часть

1.1 Настоящий выпуск является частью работы, полный состав которой приведен в выпуске 0 серии 1.420.1-24с. Выпуск содержит рабочие чертежи сборных железобетонных колонн для многоэтажных производственных зданий с безбалочными перекрытиями с сеткой колонн 6×6м для сейсмических районов с высотами этажей 4,8; 6,0м и подвала 3,6м.

1.2 Материалы для проектирования, маркировочные схемы каркасов зданий и номенклатура сборных элементов конструкций приведены в выпуске 0 серии 1.420.1-24с.

1.3 Маркировка колонн принята в соответствии с ГОСТ 23009-78:

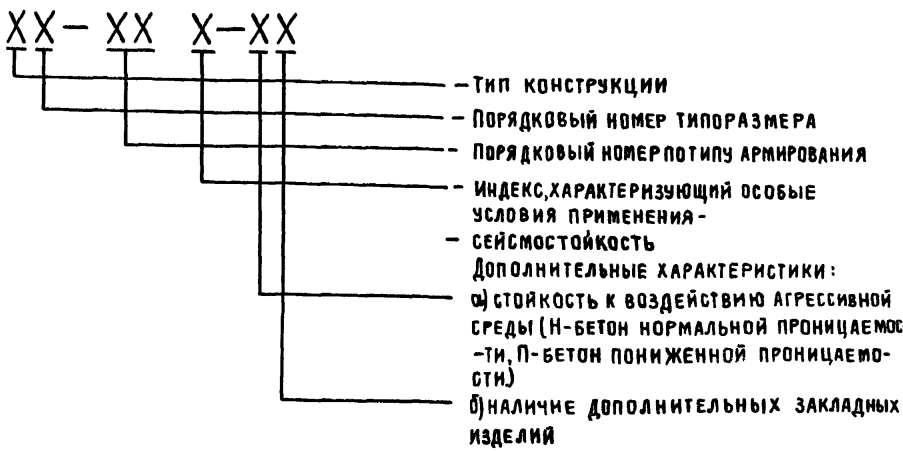

1.4 Колонны разработаны для зданий с неагрессивной и агрессивной (слабо и среднеагрессивной) газообразными средами.

1.5 Колонны рассчитаны как стойки перекрестных рам с жесткими узлами с числом ярусов и пролетов в соответствии с габаритными схемами каркасов зданий. Основные положения, принятые при расчете конструкций, приведены в выпуске 0 настоящей серии.

1.6 Предел огнестойкости колонн 3 часа согласно „Пособию по определению огнестойкости конструкций, пределов распространения огня по конструкциям и групп возгораемости материалов" (ЦНИИСК им. Кучеренко, Москва, Стандарт, 1985г.).

1.7 Колонны изготавливаются из тяжелого бетона классов В15...В45. Классы тяжелого бетона для изготовления этих изделий приняты по ГОСТ 25192-82.

1.8 Продольная рабочая арматура принята из горячекатаной стали периодического профиля класса А-III* по ГОСТ 5781-82*, поперечная и конструктивная арматура из горячекатаной стали класса А-I по ГОСТ 5781-82* и арматурной проволоки Вр-I по ГОСТ 6727-80.

1.9 Для изготовления закладных изделий применяется углеродистая сталь марки ВСт3пс6-1 по ТУ 14-1-3023-80.

1.10 Марки стали арматуры и закладных изделий должны устанавливаться в проекте конкретного объекта в зависимости от температурных условий эксплуатации и характера нагрузок в соответствии с требованиями действующих нормативных документов и с указаниями, приведенными в выпуске 0 серии 1.420.1-24с.

1.11 Указания по защите наружной поверхности дополнительных закладных изделий в зависимости от степени агрессивного воздействия газообразной среды должны приводиться в проекте конкретного объекта.

*Допускается замена арматуры класса А-III на Ат-III с без пересчета сечения арматуры.

Нач.СКО-1	Михайлов			1.420.1-24с.1-ТТ	
Гл.констр.	Матвеев				
ГИП	Екименко				
Н.контр	Михайлов			Технические требования	Стадия: Р; Лист: 1; Листов: Ц
					Промстройпроект

2. Требования к изготовлению колонн

2.1 При изготовлении колонн необходимо выполнять требования перечисленных ниже действующих стандартов и нормативных документов:

Гост 27108-86 „Конструкции каркаса железобетонные для многоэтажных зданий с безбалочными перекрытиями. Технические условия" (только в части технических требований).

Гост 10922-75„ Арматурные изделия и закладные детали сварные для железобетонных конструкций. Технические требования и методы испытаний."

Гост 26633-85„Бетон тяжелый. Технические условия".

Гост 10180-78*„ Бетон. Методы определения прочности на сжатие и растяжение."

Гост 12730.0-78„ Бетоны. Общие требования к методам определения плотности, влажности, водопоглащения, пористости и водонепроницаемости."

Гост 12730.1-78„ Бетоны. Метод определения плотности."

Гост 12730.5-84„ Бетоны. Метод определения водонепроницаемости".

Гост. 24452-80„ Бетоны. Методы определения призменной прочности, модуля упругости и коэффициента Пуассона."

Гост 10060-87„ Бетоны. Методы определения морозостойкости."

Гост 26134-84„ Бетоны. Ультрозвуковой метод определения морозостойкости."

Гост 13015-75**„ Изделия железобетонные и бетонные, общие технические требования".

Гост 13015.0-83*„ Конструкции и изделия бетонные и железобетонные сборные. Общие технические требования."

Гост 13015.3-81*„ Конструкции и изделия бетонные и железобетонные сборные. Документ о качестве."

Гост 13015.4-84*„ Конструкции и изделия бетонные и железобетонные сборные. Правила транспортировки и хранения."

Гост 13015.1-81*„ Конструкции и изделия бетонные и железобетонные сборные. Правила приемки".

Гост 13015.2-81*„ Конструкции и изделия бетонные и железобетонные сборные. Правила маркировки."

Гост 14098-85„Соединения сварные арматуры и закладных изделий железобетонных конструкций. Типы, конструкция и размеры."

Гост 23858-79„Соединения сварные стыковые и тавровые арматуры железобетонных конструкций. Ультрозвуковые методы контроля качества. Правила приемки."

СНиП 3.09.01-89. Производство сборных железобетонных конструкций и изделий".

2.2 Колонны должны изготавливаться в соответствии с требованиями технических условий, приведенными в Гост 27108-86, настоящих указаний и рабочих чертежей данного выпуска.

2.3 Колонны изготавливаются в стальных формах, удовлетворяющих требованиям Гост 25781-83.

2.4 Плоские арматурные сетки должны изготовляться при помощи контактной точечной сварки по ГОСТ 14098-85.

2.5 Стальные закладные изделия должны изготовляться в соответствии с главой СНиП III-18-75„ Металлические конструкции, правила производства и приемки работ."

2.6 Тавровые соединения анкерных стержней с пластинами следует выполнять автоматической дуговой сваркой под слоем флюса на автоматических станках или контактной сваркой непрерывным оплавлением по Гост 14098-85.

2.7 Сталь для армирования колонн должна применяться тех марок, которые заданы в проекте конкретного объекта.

2.8 Выбор типа электродов для сварки каждого класса и марки арматурной стали и закладных изделий следует производить на основании указаний СН 393-78 (раздел 2).

2.9 При изготовлении колонн для зданий со слабо и среднеагрессивными газообразными средами обязательно выполнение специальных требований, указанных в проекте конкретного здания.

2.10 Колонны армируются пространственными каркасами, в состав которых входят закладные изделия и сетки косвенного армирования.

2.11 Пространственные каркасы необходимо сваривать на линиях сборки каркасов. Каркасы собираются из отдельных стержней и замкнутых хомутов с помощью подвесных сварочных машин или клещей.

Вначале рекомендуется образовать каркас из четырех продольных стержней, расположенных по углам и хомутов. Затем привариваются к каркасу с помощью подвесных сварочных машин или клещей остальные стержни.

2.12 Для обеспечения заданного расстояния между осями угловых стержней продольной арматуры пространственных каркасов необходимо перед сваркой каркаса зафиксировать концы продольных стержней в кондукторе. Кроме того, следует исключить провисание стержней по их длине.

2.13 Замкнутые хомуты привариваются с помощью автоматических установок с точечной контактной сваркой замыкающего угла хомута. Места пересечения ветвей хомутов размещаются по длине каркаса вразбежку.

2.14 Сетки косвенного армирования должны устанавливаться в каркас в виде объемных элементов. Для их сборки рекомендуется применять кондуктор.

2.15 Закладные изделия крепятся вязальной проволокой. Окончательная фиксация закладных изделий производится в опалубке.

2.16 Минимальная толщина защитного слоя бетона для рабочей арматуры принята 35 мм, что удовлетворяет требованиям СНиП 2.03.11-85. Допускаемые отклонения толщины защитного слоя бетона для рабочей арматуры не должны превышать +3 мм.

2.17 Для обеспечения требуемой толщины защитного слоя бетона для арматуры следует предусматривать надежные способы фиксации проектного положения (пластмассовые фиксаторы, фиксаторы-прокладки из цементно-песчаного раствора и т.д.; применение стальных фиксаторов не допускается).
Для колонн, эксплуатируемых в агрессивной среде, не допускается установка пластмассовых прокладок.

2.18 Перед установкой в опалубку производится проверка соответствия арматурных и закладных изделий проекту.

2.19 Внешний вид, качество поверхностей железобетонных колонн должны удовлетворять требованиям ГОСТ 13015.0-83* для конструкций производственных зданий, предназначенных под окраску.
Конструкции колонн, изготовляемые для применения в условиях агрессивных газообразных сред, не должны иметь раковин, выбоин и околов.
Исправление дефектов последующей штукатуркой не допускается.

2.20 Для предохранения лицевых поверхностей закладных изделий от коррозии (ржавления) при транспортировании и хранении колонн эти поверхности следует покрыть цементно-казеиновой обмазкой слоем 0,5 мм.

2.21 Маркировку колонн выполнять по ГОСТ 13015.2-81*. Маркировочные надписи и знаки следует наносить на видимой (при хранении и монтаже) боковой поверхности каждой колонны.

2.22 До начала производства колонн завод-изготовитель должен разработать технические условия и технологические правила, определяющие основные способы производства и контроля качества изготовления железобетонных изделий.

2.23 При изготовлении колонн должен быть обеспечен систематический пооперационный технологический контроль на всех стадиях производства, а также систематический контроль прочности бетона и арматуры.

2.24 Значение нормируемой отпускной прочности бетона колонн должно соответствовать указанной в рабочих чертежах на конкретное здание и в заказе на изготовление конструкций согласно ГОСТ 13015.0-83* и ГОСТ 27108-86.

2.25 Оценка качества сборных железобетонных изделий производится в соответствии с требованиями ГОСТ 13015.0-83* и ГОСТ 27108-86*.

2.26 В связи с тем, что испытания нагружением элементов безбалочной конструкции в условиях завода-изготовителя весьма затруднены, текущий приемочный контроль качества изготовления колонн в соответствии с п.10 ГОСТ 13015.1-81* (изменение N2) следует производить с использованием неразрушающих методов с учетом требований указанных ГОСТов, а также требований ГОСТ 13015.0-83* и ГОСТ 18105-86.

2.27 Каждую партию колонн, принятую техническим контролем предприятия-изготовителя, следует сопровождать документом о качестве в соответствии с ГОСТ 13015.3-81*.
Документ о качестве должен храниться на строительной площадке, а по окончании строительства - у заказчика.
Дубликат этого документа - на предприятии-изготовителе.

3. Указание по применению колонн

3.1 Назначение марок железобетонных изделий, в том числе и колонн, производится в проекте конкретного объекта в соответствии с маркировочными схемами и ключами, приведенными в выпуске 0 настоящей серии.

3.2 Для зданий со слабо- и среднеагрессивными газообразными средами эксплуатации следует применять колонны, изготовленные с учетом дополнительных требований, указанных в проекте конкретного здания и в пояснительной записке к выпуску 0 настоящей серии.

24303 7

3.3 Подъем и монтаж колонн следует производить в соответствии с требованиями СНиП 3.03.01-87, а также с учетом указаний по монтажу, приведенных в выпусках 0 и 3 настоящей серии.
В проектах конкретных зданий должна указываться нормируемая отпускная прочность бетона, назначаемая в соответствии с указаниями ГОСТ 13015.0-83. Изменение N1.

3.4 При применении изделий настоящей серии в условиях постоянного воздействия температуры выше +50°С назначение марок колонн должно производиться в проекте конкретного здания на основе специального расчета с соблюдением требований СНиП 2.03.04-84.

4. Указание по приемке, хранению и транспортировке колонн

4.1 Приемка колонн должна производиться в соответствии с требованиями ГОСТ 13015.0-83*, ГОСТ 13015.1-83*, ГОСТ 13015.1-81*, ГОСТ 27108-86 и рабочими чертежами изделий.

4.2 При приемке следует обращать особое внимание на правильность маркировки, особенно для случаев, когда проектной организацией оговорены дополнительные условия эксплуатации колонн.

4.3 Подъем колонн должен производиться в соответствии с указаниями, приведенными в выпуске 0 настоящей серии, требованиями СНиП 3.03.01-87, а транспортирование и хранение в соответствии с ГОСТ 13015.4-84*.

4.4 Готовые железобетонные изделия должны храниться в штабелях так, чтобы исключалась возможность деформации изделий, а также загрязнения и повреждения лицевых поверхностей. Во избежание повреждения изделий следует оставлять между смежными штабелями зазоры, не менее 0,2 м.
Колонны следует размещать так, чтобы их заводская маркировка читалась со стороны прохода или проезда. Колонны следует укладывать в штабели не более четырех штук по высоте, предусмотрев деревянные прокладки и устройства, обеспечивающие сохранность колонн и устойчивость штабеля.
Нижний ряд изделий укладывать на деревянные подкладки по предварительно выравненному и уплотненному грунту (основанию). В зимнее время не допускается укладывать изделия на прокладки, покрытые льдом. Во избежание образования наледей изделия необходимо периодически очищать от снега или покрывать толем или щитами. Сквозные отверстия в колоннах следует закрывать толем или щитами во избежание попадания в них снега и образования наледи. В жаркое время года изделия рекомендуется поливать водой не реже двух раз в сутки и покрывать мокрой рогожей.

4.5 Во время производства погрузочно-разгрузочных работ запрещается подтягивание изделий волоком, сбрасывание их на землю с высоты и другие способы, которые могут повредить грани или поверхности изделий, а также сами изделия.

4.6 При перевозке колонн автомобильным транспортом следует учитывать требования и рекомендации „Руководства по перевозке автомобильным транспортом строительных конструкций".
(Москва. Стройиздат. 1980 г.).

4.7 Перевозку колонн железнодорожным транспортом следует производить в соответствии с требованиями и рекомендациями „Правил перевозки грузов."
(Москва, издательство „Транспорт", МПС, 1985 г.).

4.8 При перевозке колонн автомобильным и железнодорожным транспортом автовозы и железнодорожные платформы должны быть оборудованы специальными турникетами с надежным закреплением перевозимых конструкций по схемам, разработанным заводом-изготовителем в соответствии с требованиями, указанными в п.п. 4.6 и 4.7, нормативных документах и согласованных (при перевозке железнодорожным транспортом) с соответствующими организациями МПС.

4.9 Схемы строповки колонн при монтаже и установке их на транспортные средства приведены в выпуске 0 настоящей серии.

На листах спецификаций по выпуску в примечании указаны классы арматуры на все специфицированные изделия.

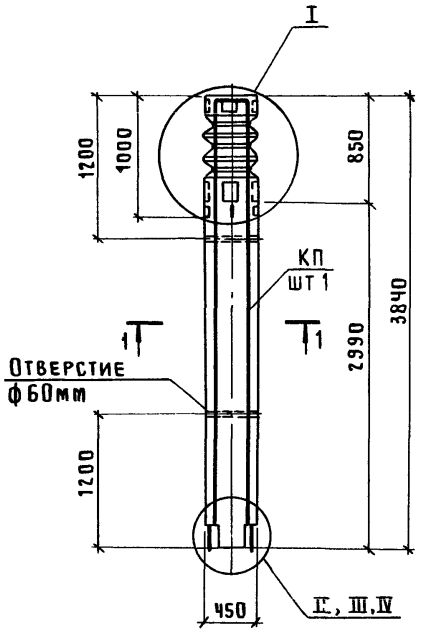

1 - 1

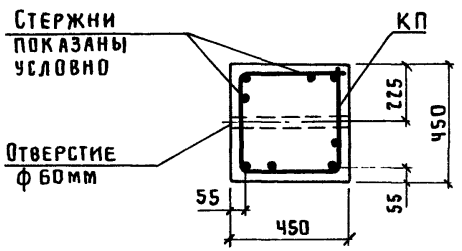

Марка колонны	№ нижнего узла
К1-1с	II
К1-2с	
К1-3с	
К1-4с	
К1-5с	
К1-6с	
К1-7с	III
К1-8с	II
К1-9с	
К1-10с	III
К1-11с	II
К1-12с	
К1-13с	III
К1-14с	IV
К1-15с	II
К1-16с	III
К1-17с	
К1-18с	IV
К1-19с	
К1-20с	

Марка колонны	№ нижнего узла
К1-21с	III
К1-22с	
К1-23с	II
К1-24с	III
К1-25с	II
К1-26с	III
К1-27с	
К1-28с	IV
К1-29с	II
К1-30с	III
К1-31с	
К1-32с	
К1-33с	

Марка колонны	Марка каркаса КП	Обозначение документа на каркас КП	Класс бетона	Объем бетона м³	Масса колонны т
К1-1с	КП 1-1	1.420.1-24с.1-16	В 15	0,76	1,9
К1-2с	КП 1-2		В 22,5		
К1-3с	КП 1-3				
К1-4с	КП 1-4				
К1-5с	КП 1-5				
К1-6с	КП 1-6				
К1-7с	КП 1-24	1.420.1-24с.1-17			
К1-8с	КП 1-7	1.420.1-24с.1-16			
К1-9с	КП 1-8	1.420.1-24с.1-17			
К1-10с	КП 1-9				
К1-11с	КП 1-10	1.420.1-24с.1-16			
К1-12с	КП 1-11		В 15		
К1-13с	КП 1-12	1.420.1-24с.1-17	В 22,5		
К1-14с	КП 1-13	1.420.1-24с.1-16			
К1-15с	КП 1-14				
К1-16с	КП 1-15	1.420.1-24с.1-17			
К1-17с	КП 1-16				
К1-18с	КП 1-17	1.420.1-24с.1-16			
К1-19с	КП 1-18				
К1-20с	КП 1-19				

Выпуски каркаса в нижней части колонны показаны условно.

Узлы см. документ 1.420.1-24с.1-15.

Лист 2 см. стр. 10

Нач СКО-1	Михайлов	
Н контр.	Михайлов	
Гл. констр.	Матвеев	
Гл. инж. пр.	Екименко	
Зав. бриг.	Зарубина	
Инж. II к.	Репенко	
Инженер	Фомичева	
Проверил	Зарубина	

1.420.1-24с.1-1

Колонна К1-1с...К1-33с

Стадия	Лист	Листов
Р	1	2

ПРОМСТРОЙПРОЕКТ

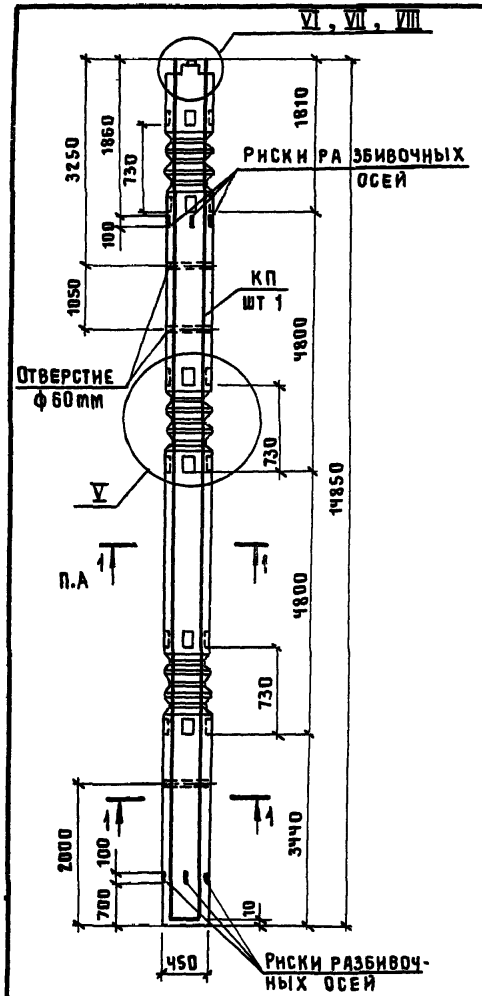

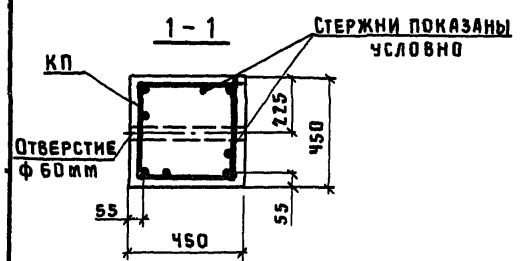

Марка колонны	№ верхнего узла
К2-1с	VII
К2-2с	VI
К2-3с	VII
К2-4с	
К2-5с	VI
К2-6с	
К2-7с	
К2-8с	
К2-9с	VII
К2-10с	VI
К2-11с	
К2-12с	VII
К2-13с	VI
К2-14с	
К2-15с	VII
К2-16с	
К2-17с	VIII
К2-18с	VI
К2-19с	VII
К2-20с	

Марка колонны	№ верхнего узла
К2-21с	VII
К2-22с	
К2-23с	
К2-24с	
К2-25с	
К2-26с	VIII
К2-27с	
К2-28с	VII
К2-29с	VI
К2-30с	
К2-31с	VII
К2-32с	VI
К2-33с	VII
К2-34с	VIII
К2-35с	VI

Марка колонны	Марка каркаса КП	Обозначение документа на каркас КП	Класс бетона	Объем бетона, м3	Масса колонны т
К2-1с	КП2-1	1.420.1-24с.1-18	В22,5	3,0	7,4
К2-2с	КП2-2				
К2-3с	КП2-3				
К2-4с	КП2-4				
К2-5с	КП2-5				
К2-6с	КП2-6				
К2-7с	КП2-33	1.420.1-24с.1-22			
К2-8с	КП2-7	1.420.1-24с.1-18			
К2-9с	КП2-8				
К2-10с	КП2-9	1.420.1-24с.1-19			
К2-11с	КП2-10				
К2-12с	КП2-11				
К2-13с	КП2-35	1.420.1-24с.1-22			
К2-14с	КП2-23	1.420.1-24с.1-20	В40		
К2-15с	КП2-34	1.420.1-24с.1-22			
К2-16с	КП2-12	1.420.1-24с.1-19	В30		
К2-17с	КП2-13				
К2-18с	КП2-14				
К2-19с	КП2-15				
К2-20с	КП2-16				

Выпуски каркаса в верхней части колонны показаны условно.
Узлы см документ 1.420.1-24с.1-15.

Нач.СКО-1	Михайлов	
Н.контр.	Михайлов	
Гл.констр.	Матвеев	
Гл.инж.пр.	Екименко	
Зав.бриг.	Зарубина	
Инж. II кат.	Репенко	
Инженер	Фомичева	
Проверил	Зарубина	

1.420.1-24с.1-2

Колонна К2-1с ... К2-35с

Стадия	Лист	Листов
Р	1	2

ПРОМСТРОЙПРОЕКТ

Марка колонны	Марка каркаса КП	Обозначение документа на каркас КП	Класс бетона	Объем бетона, м³	Масса колонны, т
К1-21с	КП1-20	1.420.1-24с.1-17	В22,5	0,76	1,9
К1-22с	КП1-21				
К1-23с	КП1-11	1.420.1-24с.1-16			
К1-24с	КП1-22	1.420.1-24с.1-17			
К1-25с	КП1-23	1.420.1-24с.1-16			
К1-26с	КП1-29	1.420.1-24с.1-17			
К1-27с	КП1-25				
К1-28с	КП1-26	1.420.1-24с.1-16			
К1-29с	КП1-14		В15		
К1-30с	КП1-15	1.420.1-24с.1-17			
К1-31с	КП1-9				
К1-32с	КП1-16				
К1-33с	КП1-28		В22,5		

Марка колонны	Марка каркаса КП	Обозначение документа на каркас КП	Класс бетона	Объем бетона, м³	Масса колонны, т
К2-21с	КП2-17	1.420.1-24с.1-20	В30	3,0	7,4
К2-22с	КП2-18				
К2-23с	КП2-19		В40		
К2-24с	КП2-20				
К2-25с	КП2-21				
К2-26с	КП2-22				
К2-27с	КП2-24				
К2-28с	КП2-25	1.420.1-24с.1-21			
К2-29с	КП2-26		В22,5		
К2-30с	КП2-27				
К2-31с	КП2-28				
К2-32с	КП2-29		В40		
К2-33с	КП2-30		В22,5		
К2-34с	КП2-31		В40		
К2-35с	КП2-32		В30		

Инв. № подл. | Подпись и дата | Взам. инв. №

24333

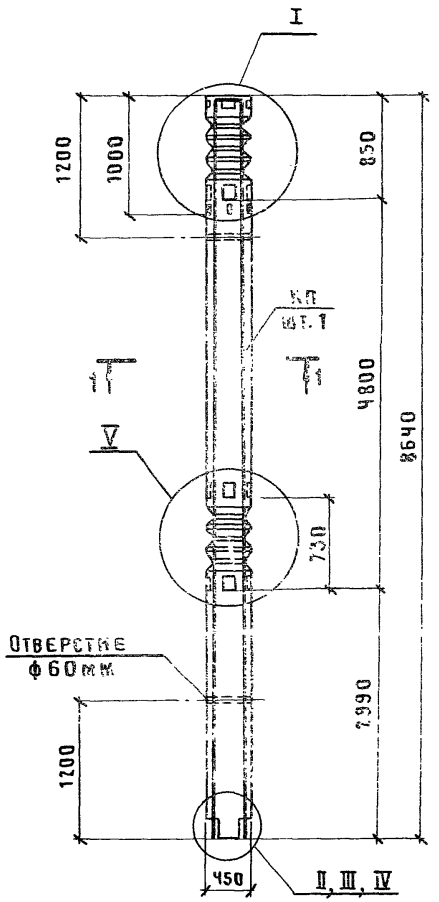

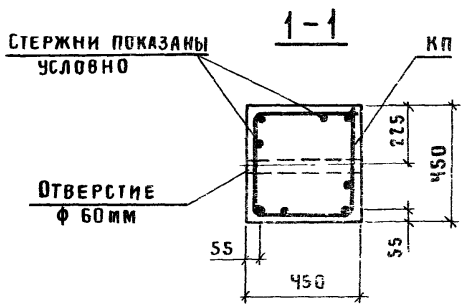

Марка колонны	№ нижнего узла
К3-1с	II
К3-2с	III
К3-3с	II
К3-4с	
К3-5с	III
К3-6с	II
К3-7с	
К3-8с	
К3-9с	IV
К3-10с	III
К3-11с	
К3-12с	II
К3-13с	III
К3-14с	IV
К3-15с	
К3-16с	
К3-17с	II
К3-18с	
К3-19с	IV
К3-20с	
К3-21с	III
К3-22с	
К3-23с	
К3-24с	II
К3-25с	IV
К3-26с	
К3-27с	II
К3-28с	IV
К3-29с	

Марка колонны	Марка каркаса КП	Обозначение документа на каркас КП	Класс бетона	Объем бетона м³	Масса колонны т
К3-1с	КП3-1	1.420.1-24с.1-23	В22,5	1,7	4,3
К3-2с	КП3-2				
К3-3с	КП3-3				
К3-4с	КП3-4				
К3-5с	КП3-5				
К3-6с	КП3-6				
К3-7с	КП3-7				
К3-8с	КП3-8				
К3-9с	КП3-9	1.420.1-24с.1-24	В30		
К3-10с	КП3-10				
К3-11с	КП3-11	1.420.1-24с.1-23			
К3-12с	КП3-12	1.420.1-24с.1-24			
К3-13с	КП3-13	1.420.1-24с.1-23	В22,5		
К3-14с	КП3-14	1.420.1-24с.1-24	В30		
К3-15с	КП3-15				
К3-16с	КП3-16				
К3-17с	КП3-17	1.420.1-24с.1-23	В22,5		
К3-18с	КП3-18				
К3-19с	КП3-19	1.420.1-24с.1-24			
К3-20с	КП3-28				
К3-21с	КП3-20		В30		
К3-22с	КП3-29	1.420.1-24с.1-23	В22,5		
К3-23с	КП3-21	1.420.1-24с.1-24			
К3-24с	КП3-22	1.420.1-24с.1-23			
К3-25с	КП3-23	1.420.1-24с.1-24	В30		
К3-26с	КП3-24				
К3-27с	КП3-25	1.420.1-24с.1-23	В22,5		
К3-28с	КП3-26	1.420.1-24с.1-24			
К3-29с	КП3-27				

Выпуски каркаса в нижней части колонны показаны условно.

Узлы см. документ 1.420.1-24с.1-15.

Нач.СКО-1	Михайлов	
Н.контр.	Михайлов	
Гл.констр.	Матвеев	
Гл.инж.пр.	Альштейн	
Зав.бриг.	Зарубина	
Инж.II кат.	Репенко	
Инженер	Фомичева	
Проверил	Зарубина	

1.420.1-24с.1-3.

Колонна К3-1с ... К3-29с

Стадия	Лист	Листов
Р		1

ПРОМСТРОЙПРОЕКТ

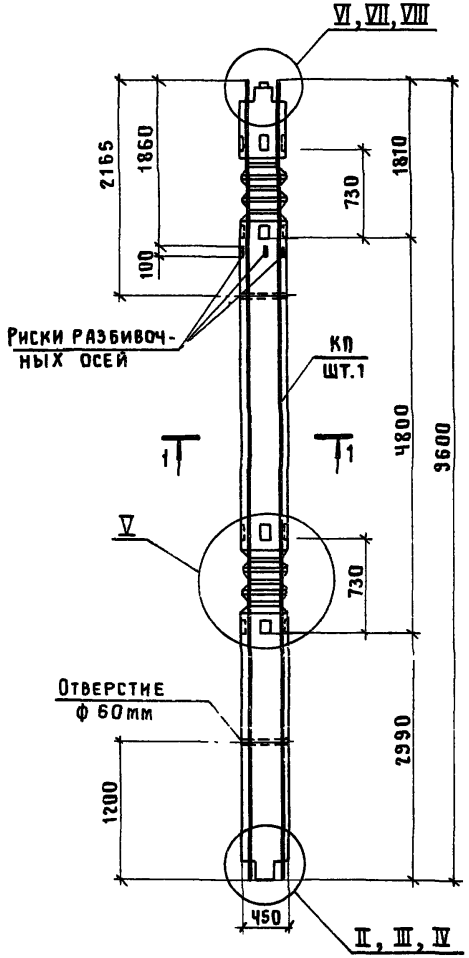

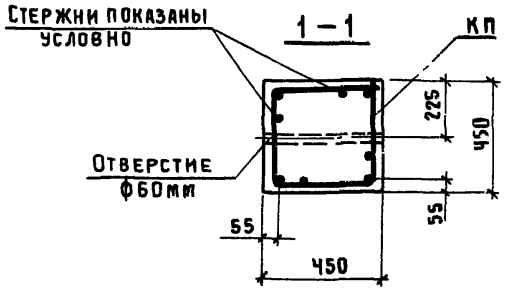

Марка колонны	№ верх. узла	№ нижн. узла
КЧ-1с	VII	II
КЧ-2с		III
КЧ-3с	VI	
КЧ-4с		II
КЧ-5с	VII	
КЧ-6с		
КЧ-7с	VI	IV
КЧ-8с	VII	II
КЧ-9с	VI	
КЧ-10с		IV
КЧ-11с	VII	
КЧ-12с	VI	III
КЧ-13с	VII	II
КЧ-14с	VIII	III
КЧ-15с	VI	IV
КЧ-16с	VIII	
КЧ-17с		
КЧ-18с	VII	III
КЧ-19с		II

Марка колонны	Марка каркаса КП	Обозначение документа на каркас КП	Класс бетона	Объем бетона м³	Масса колонны т
КЧ-1с	КПЧ-1	1.420.1-24с.1-25	В22,5	1,9	4,8
КЧ-2с	КПЧ-3	1.420.1-24с.1-26			
КЧ-3с	КПЧ-4	1.420.1-24с.1-25			
КЧ-4с	КПЧ-8	1.420.1-24с.1-26			
КЧ-5с	КПЧ-9	1.420.1-24с.1-28			
КЧ-6с	КПЧ-11	1.420.1-24с.1-26			
КЧ-7с	КПЧ-13				
КЧ-8с	КПЧ-2	1.420.1-24с.1-25			
КЧ-9с	КПЧ-6	1.420.1-24с.1-26			
КЧ-10с	КПЧ-14		В30		
КЧ-11с	КПЧ-15				
КЧ-12с	КПЧ-10	1.420.1-24с.1-25	В22,5		
КЧ-13с	КПЧ-7	1.420.1-24с.1-27			
КЧ-14с	КПЧ-19				
КЧ-15с	КПЧ-16		В30		
КЧ-16с	КПЧ-18	1.420.1-24с.1-28			
КЧ-17с	КПЧ-17				
КЧ-18с	КПЧ-5	1.420.1-24с.1-26	В22,5		
КЧ-19с	КПЧ-12				

Выпуски каркаса в колонне показаны условно.

Узлы см. документ 1.420.1-24с.1-15

Нач.СКО-1	Михайлов	
Н.контр.	Михайлов	
Гл.констр.	Матвеев	
Гл.инж.пр.	Альштейн	
Зав.бриг.	Зарубина	
Инж.I кат.	Репенко	
Инженер	Фомичева	
Проверил	Зарубина	

1.420.1-24с.1-4

Колонна КЧ-1с ... КЧ-19с

Стадия	Лист	Листов
Р		1

ПРОМСТРОЙПРОЕКТ

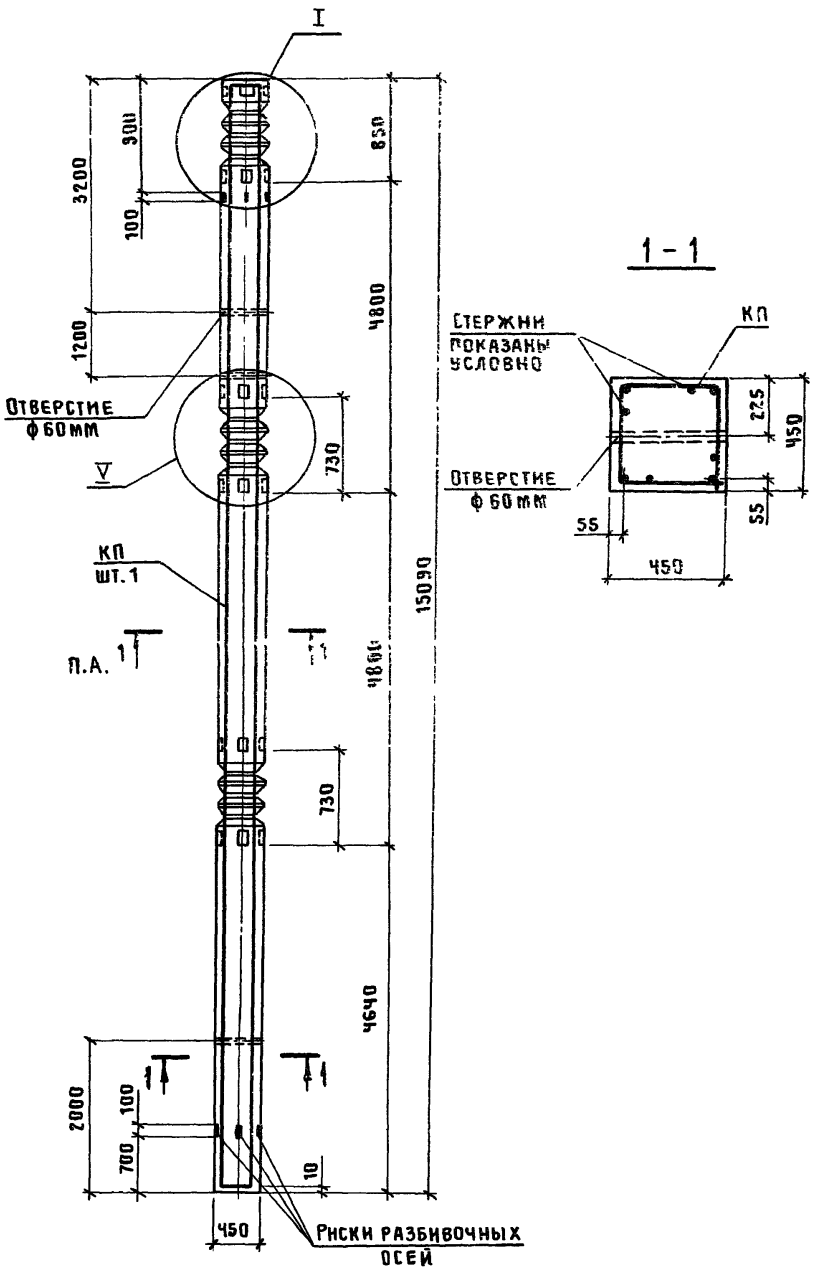

Марка колонны	Марка каркаса КП	Обозначение документа на каркас КП	Класс бетона	Объем бетона, м³	Масса колонны, т
К 5-1 с	КП5-1	1.420.1-24с.1-29	В 22,5	3,0	7,5
К 5-2 с	КП5-2				
К 5-3 с	КП5-3				
К 5-4 с	КП5-4				
К 5-5 с	КП5-5		В 30		
К 5-6 с	КП5-6	1.420.1-24с.1-30			
К 5-7 с	КП5-7	1.420.1-24с.1-31			
К 5-8 с	КП5-8				
К 5-9 с	КП5-9	1.420.1-24с.1-32	В 22,5		
К 5-10 с	КП5-20	1.420.1-24с.1-33	В 40		
К 5-11 с	КП5-11	1.420.1-24с.1-31	В 22,5		
К 5-12 с	КП5-12	1.420.1-24с.1-30			
К 5-13 с	КП5-13	1.420.1-24с.1-31			
К 5-14 с	КП5-14	1.420.1-24с.1-30			
К 5-15 с	КП5-15	1.420.1-24с.1-31			
К 5-16 с	КП5-16	1.420.1-24с.1-29			
К 5-17 с	КП5-17	1.420.1-24с.1-33	В 30		
К 5-18 с	КП5-11	1.420.1-24с.1-31			
К 5-19 с	КП5-12	1.420.1-24с.1-30			
К 5-20 с	КП5-13	1.420.1-24с.1-31			
К 5-21 с	КП5-14	1.420.1-24с.1-30			
К 5-22 с	КП5-15	1.420.1-24с.1-31			
К 5-23 с	КП5-16	1.420.1-24с.1-29			

Лист 2 см стр. 15

Узлы см. документ 1.420.1-24с.1-15.

Нач СКО-1	Михайлов	
Н контр.	Михайлов	
Гл констр	Матвеев	
Гл инж.пр.	Альштейн	
Рук бриг.	Зарубина	
Инж II кат	Репенко	
Инженер	Фомичева	
Проверил	Зарубина	

1.420.1-24с 1-5

Колонна
К5-1с ... К5-30с

Стадия	Лист	Листов
Р	1	2

ПРОМСТРОЙПРОЕКТ

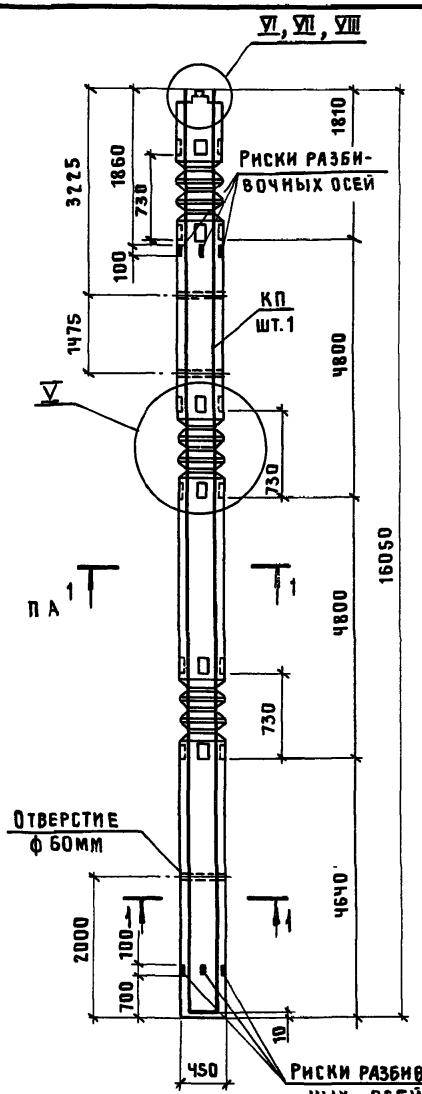

Марка колонны	№ верхнего узла
К6-1с	VII
К6-2с	
К6-3с	
К6-4с	VI
К6-5с	VII
К6-6с	
К6-7с	VI
К6-8с	VII
К6-9с	VI
К6-10с	VII
К6-11с	
К6-12с	VI
К6-13с	VII
К6-14с	VIII
К6-15с	VI
К6-16с	VII
К6-17с	VIII
К6-18с	VII
К6-19с	
К6-20с	VIII
К6-21с	VII
К6-22с	
К6-23с	VIII

Марка колонны	№ верхнего узла
К6-24с	VII
К6-25с	VIII
К6-26с	VI
К6-27с	
К6-28с	
К6-29с	
К6-30с	
К6-31с	VII
К6-32с	VI
К6-33с	
К6-34с	VIII
К6-35с	VI
К6-36с	VIII
К6-37с	
К6-38с	VII
К6-39с	
К6-40с	
К6-41с	VIII
К6-42с	VII
К6-43с	VIII
К6-44с	
К6-45с	
К6-46с	VII

Марка колонны	Марка каркаса КП	Обозначение документа на каркас КП	Класс бетона	Объем бетона м³	Масса колонны т
К6-1с	КП6-1	1.420.1-24с.1-34	В22,5	3,2	8,0
К6-2с	КП6-3				
К6-3с	КП6-4				
К6-4с	КП6-5	1.420.1-24с.1-36			
К6-5с	КП6-2	1.420.1-24с.1-34			
К6-6с	КП6-16	1.420.1-24с.1-38	В30		
К6-7с	КП6-6	1.420.1-24с.1-39	В22,5		
К6-8с	КП6-7	1.420.1-24с.1-34			
К6-9с	КП6-8	1.420.1-24с.1-36			
К6-10с	КП6-9	1.420.1-24с.1-39			
К6-11с	КП6-10	1.420.1-24с.1-34			
К6-12с	КП6-11	1.420.1-24с.1-37			
К6-13с	КП6-3	1.420.1-24с.1-34	В30		
К6-14с	КП6-13	1.420.1-24с.1-36			
К6-15с	КП6-14	1.420.1-24с.1-37			
К6-16с	КП6-16	1.420.1-24с.1-35			
К6-17с	КП6-12	1.420.1-24с.1-36			
К6-18с	КП6-18	1.420.1-24с.1-39			
К6-19с	КП6-19	1.420.1-24с.1-35			
К6-20с	КП6-20	1.420.1-24с.1-39			
К6-21с	КП6-21		В40		
К6-22с	КП6-22	1.420.1-24с.1-34	В30		
К6-23с	КП6-41	1.420.1-24с.1-38			

Выпуски каркаса в верхней части колонны показаны условно.
Узлы см. документ 1.420.1-24с.1-15.

1-1

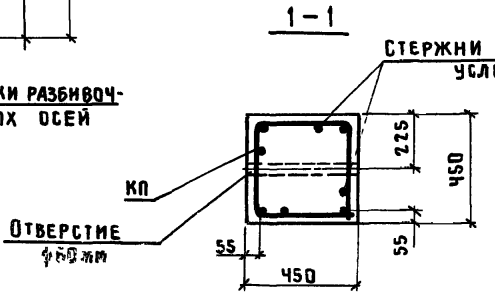

Нач.СКО-1	Михайлов		1.420.1-24с.1-6
Н.контр.	Михайлов		
Гл.констр.	Матвеев		
Гл.инж.пр.	Альтштейн		
Зав.бриг.	Зарубина		Колонна К6-1с ... К6-46с
Инж.-кат.	Репенко		Стадия: Р; Лист: 1; Листов: 2
Инженер	Фомичева		ПРОМСТРОЙПРОЕКТ
Проверил	Зарубина		

Марка колонны	Марка каркаса КП	Обозначение документа на каркас КП	Класс бетона	Объем бетона, м³	Масса колонны, т
К5-24с	КП5-17	1.420.1-24с.1-33	В40	3,0	7,5
К5-25с	КП5-18				
К5-26с	КП5-19	1.420.1-24с.1-32			
К5-27с	КП5-10	1.420.1-24с.1-31			
К5-28с	КП5-21	1.420.1-24с.1-33			
К5-29с	КП5-22	1.420.1-24с.1-30			
К5-30с	КП5-23	1.420.1-24с.1-33			

Марка колонны	Марка каркаса КП	Обозначение документа на каркас КП	Класс бетона	Объем бетона, м³	Масса колонны, т
К6-24с	КП6-37	1.420.1-24с.1-36	В40	3,2	8,0
К6-25с	КП6-24	1.420.1-24с.1-35			
К6-26с	КП6-25	1.420.1-24с.1-37	В22,5		
К6-27с	КП6-26				
К6-28с	КП6-27				
К6-29с	КП6-28				
К6-30с	КП6-29				
К6-31с	КП6-30	1.420.1-24с.1-35			
К6-32с	КП6-31	1.420.1-24с.1-37			
К6-33с	КП6-32				
К6-34с	КП6-33	1.420.1-24с.1-39			
К6-35с	КП6-34	1.420.1-24с.1-37			
К6-36с	КП6-35	1.420.1-24с.1-36	В40		
К6-37с	КП6-36				
К6-38с	КП6-38	1.420.1-24с.1-35			
К6-39с	КП6-39				
К6-40с	КП6-40	1.420.1-24с.1-39			
К6-41с	КП6-12	1.420.1-24с.1-36			
К6-42с	КП6-23	1.420.1-24с.1-35			
К6-43с	КП6-36	1.420.1-24с.1-36	В30		
К6-44с	КП6-13	1.420.1-24с.1-36	В22,5		
К6-45с	КП6-35		В30		
К6-46с	КП6-42	1.420.1-24с.1-38	В22,5		

Инв.№ подл. | Подпись и дата | Взам. инв.№

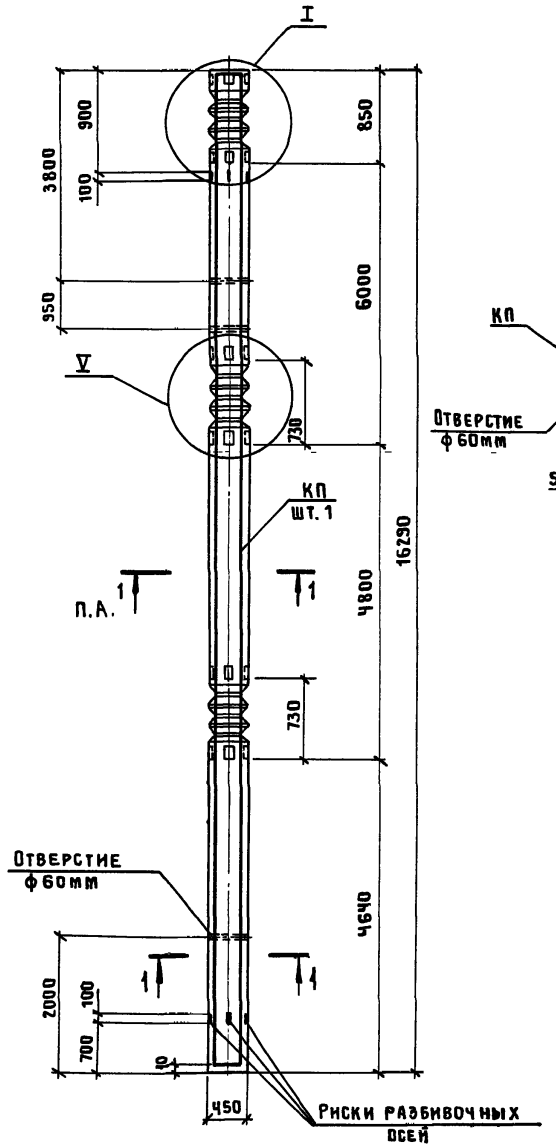

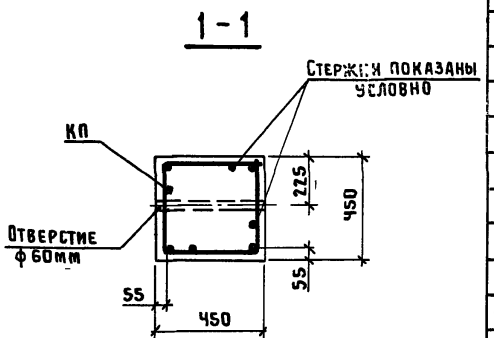

Марка колонны	Марка каркаса КП	Обозначение документа на каркас КП	Класс бетона	Объем бетона м³	Масса колонны, т
К7-1с	КП7-1	1.420.1-24с.1-40	В 22,5	3,3	8,2
К7-2с	КП7-2				
К7-3с	КП7-3				
К7-4с	КП7-4				
К7-5с	КП7-5		В 30		
К7-6с	КП7-6	1.420.1-24с.1-41			
К7-7с	КП7-7	1.420.1-24с.1-42			
К7-8с	КП7-8				
К7-9с	КП7-9	1.420.1-24с.1-43	В 22,5		
К7-10с	КП7-20	1.420.1-24с.1-44	В 40		
К7-11с	КП7-11	1.420.1-24с.1-42	В 22,5		
К7-12с	КП7-12	1.420.1-24с.1-41			
К7-13с	КП7-13	1.420.1-24с.1-42			
К7-14с	КП7-14	1.420.1-24с.1-41			
К7-15с	КП7-15	1.420.1-24с.1-42			
К7-16с	КП7-16	1.420.1-24с.1-40			
К7-17с	КП7-17	1.420.1-24с.1-44	В 30		
К7-18с	КП7-11	1.420.1-24с.1-42			
К7-19с	КП7-12	1.420.1-24с.1-41			
К7-20с	КП7-13	1.420.1-24с.1-42			

Лист 2 см. стр. 18.

Узлы см. документ 1.420.1-24с.1-15

Нач.СКО-1	Михайлов	
Н.контр.	Михайлов	
Гл.констр.	Матвеев	
Гл.инж.пр.	Екименко	
Зав.бриг.	Зарубина	
Инж.-конст.	Репенко	
Инженер	Фомичева	
Проверила	Зарубина	

1.420.1-24с.1-7

Колонна
К7-1с ... К7-30с

Стадия	Лист	Листов
Р	1	2

ПРОМСТРОЙПРОЕКТ

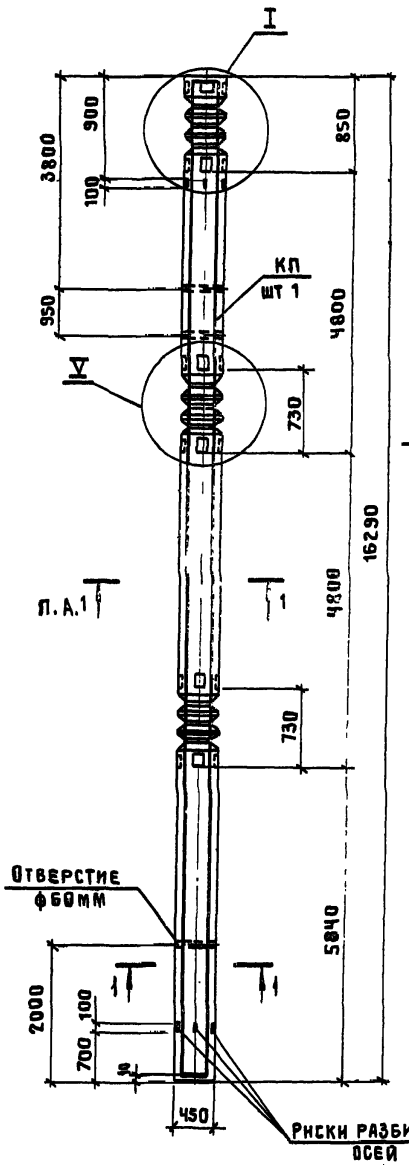

1 – 1

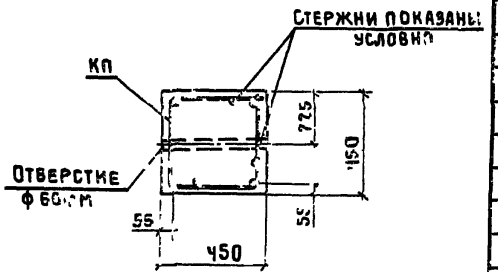

Марка колонны	Марка каркаса КП	Обозначение документа на каркас КП	Класс бетона	Объем бетона, м³	Масса колонны, т
К10-1с	КП 10-1	1.420.1-24с.1-51	В22,5	3,3	8,2
К10-2с	КП 10-2				
К10-3с	КП 10-3				
К10-4с	КП 10-4	1.420.1-24с.1-52			
К10-5с	КП 10-5				
К10-6с	КП 10-6	1.420.1-24с.1-51	В30		
К10-7с	КП 10-7				
К10-8с	КП 10-8	1.420.1-24с.1-52			
К10-9с	КП 10-9	1.420.1-24с.1-51			
К10-10с	КП 10-10		В40		
К10-11с	КП 10-11				
К10-12с	КП 10-12				
К10-13с	КП 10-13				
К10-14с	КП 10-14				
К10-15с	КП 10-15	1.420.1-24с.1-53	В22,5		
К10-16с	КП 10-16	1.420.1-24с.1-52			
К10-17с	КП 10-17	1.420.1-24с.1-53			
К10-18с	КП 10-18	1.420.1-24с.1-51			
К10-19с	КП 10-19				
К10-20с	КП 10-20	1.420.1-24с.1-53			
К10-21с	КП 10-13	1.420.1-24с.1-51	В30		
К10-22с	КП 10-14				
К10-23с	КП 10-15	1.420.1-24с.1-53			
К10-24с	КП 10-16	1.420.1-24с.1-52			
К10-25с	КП 10-17	1.420.1-24с.1-53			

Лист 2 см. стр. 18

Узлы см. документ
1.420.1-24с.1-15

Нач.СКО-1	Михайлов	
Н.контр.	Михайлов	
Гл.констр.	Матвеев	
Гл.инж.пр.	Екименко	
Зав.бриг.	Зарубина	
Инж.I кат.	Репенко	
Инженер	Фомичева	
Проверил	Зарубина	

1.420.1-24с.1-8

Колонна
К10-1с... К10-35с

Стадия	Лист	Листов
Р	1	2

ПРОМСТРОЙПРОЕКТ

Марка колонны	Марка каркаса КП	Обозначение документа на каркас КП	Класс бетона	Объем бетона, м³	Масса колонны, т
К 7-21 с	КП7-14	1.420.1-24с.1-41	В 30	3,3	8,2
К 7-22 с	КП7-15	1.420.1-24с.1-42			
К 7-23 с	КП7-16	1.420.1-24с.1-40			
К 7-24 с	КП7-17	1.420.1-24с.1-44	В 40		
К 7-25 с	КП7-18				
К 7-26 с	КП7-19	1.420.1-24с.1-43			
К 7-27 с	КП7-10	1.420.1-24с.1-42			
К 7-28 с	КП7-21	1.420.1-24с.1-44			
К 7-29 с	КП7-22	1.420.1-24с.1-41			
К 7-30 с	КП7-23	1.420.1-24с.1-44			

Марка колонны	Марка каркаса КП	Обозначение документа на каркас КП	Класс бетона	Объем бетона, м³	Масса колонны, т
К10-26 с	КП10-18	1.420.1-24с.1-51	В 30	3,3	8,2
К10-27 с	КП10-19				
К10-28 с	КП10-20	1.420.1-24с.1-53			
К10-29 с	КП10-21	1.420.1-24с.1-51	В 40		
К10-30 с	КП10-22	1.420.1-24с.1-53			
К10 31 с	КП10 20				
К10-32 с	КП10-24	1.420.1-24с.1-52			
К10-33 с	КП10-25	1.420.1-24с.1-51			
К10-34 с	КП10-26				
К10-35 с	КП10-23				

Инв.№подл. | Подпись и дата | Взам.инв.№

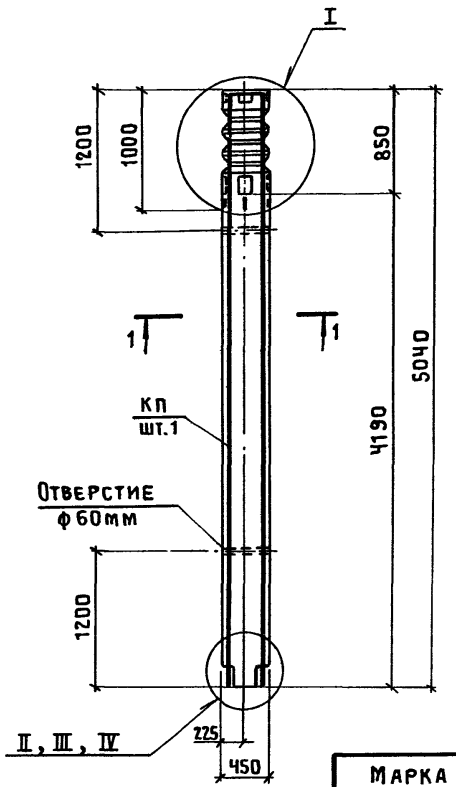

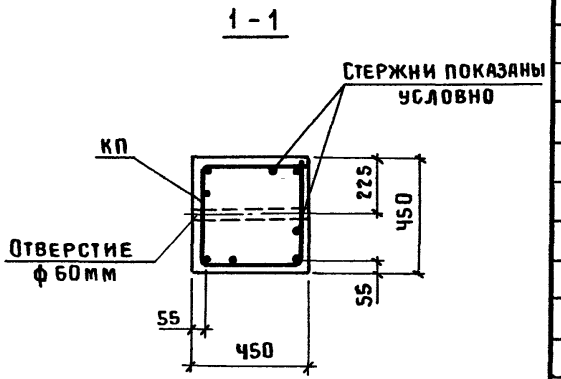

Марка колонны	Марка каркаса КП	Обозначение документа на каркас КП	Класс бетона	Объем бетона, м³	Масса колонны, т
К8-1с	КП 8-1	1.420.1-24с.1-45	В22,5	1,0	2,5
К8-2с	КП 8-2				
К8-3с	КП 8-3				
К8-4с	КП 8-4				
К8-5с	КП 8-5				
К8-6с	КП 8-6				
К8-7с	КП 8-7				
К8-8с	КП 8-8				
К8-9с	КП 8-9	1.420.1-24с.1-46			
К8-10с	КП 8-10				
К8-11с	КП 8-11				
К8-12с	КП 8-12				
К8-13с	КП 8-13				
К8-14с	КП 8-14				
К8-15с	КП 8-15				
К8-16с	КП 8-16				
К8-17с	КП 8-17				
К8-18с	КП 8-18				
К8-19с	КП 8-19				
К8-20с	КП 8-20				

Выпуски каркаса в нижней части колонны показаны условно.

Узлы см. документ 1.420.1-24с.1-15.

Марка колонны	№ нижнего узла
К8-1с	II
К8-2с	III
К8-3с	II
К8-4с	
К8-5с	III
К8-6с	II
К8-7с	III
К8-8с	
К8-9с	
К8-10с	IV
К8-11с	
К8-12с	

Марка колонны	№ нижнего узла
К8-13с	IV
К8-14с	III
К8-15с	IV
К8-16с	
К8-17с	
К8-18с	II
К8-19с	IV
К8-20с	II

Нач.СКО-1	Михайлов	
Н.контр.	Михайлов	
Гл.констр.	Матвеев	
Гл.инж.пр.	Альтштейн	
Зав.бриг.	Зарубина	
Инж.-техн.	Репенко	
Проверил	Зарубина	

1.420.1-24с.1-9

Колонна К8-1с... К8-20с

Стадия	Лист	Листов
Р		1

ПРОМСТРОЙПРОЕКТ

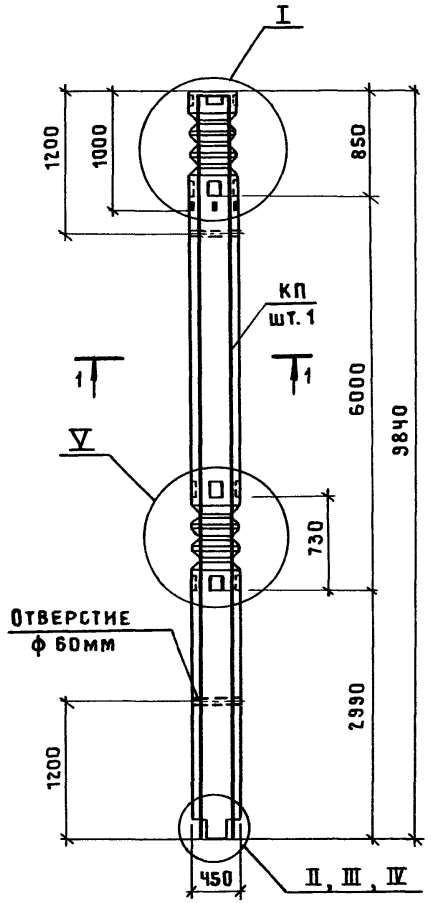

1 – 1

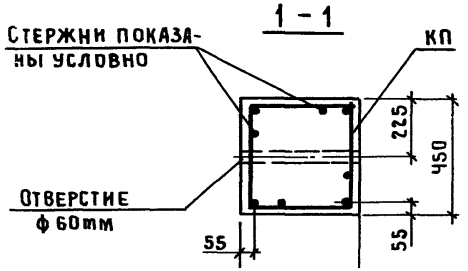

Узлы см. документ
1.420.1-24с.1-15

Марка колонны	№ нижнего узла
К 9-1 с	II
К 9-2 с	
К 9-3 с	
К 9-4 с	
К 9-5 с	
К 9-6 с	
К 9-7 с	
К 9-8 с	
К 9-9 с	
К 9-10 с	
К 9-11 с	
К 9-12 с	
К 9-13 с	III
К 9-14 с	IV
К 9-15 с	II
К 9-16 с	IV
К 9-17 с	
К 9-18 с	
К 9-19 с	III
К 9-20 с	IV
К 9-21 с	II
К 9-22 с	III

Марка колонны	Марка каркаса КП	Обозначение документа на каркас КП	Класс бетона	Объем бетона м³	Масса колонны т
К 9-1 с	КП 9-1	1.420.1-24с.1-47	В22,5	2,0	5,0
К 9-2 с	КП 9-2				
К 9-3 с	КП 9-3				
К 9-4 с	КП 9-4	1.420.1-24с.1-48			
К 9-5 с	КП 9-5				
К 9-6 с	КП 9-6				
К 9-7 с	КП 9-7	1.420.1-24с.1-47			
К 9-8 с	КП 9-8				
К 9-9 с	КП 9-9				
К 9-10 с	КП 9-10				
К 9-11 с	КП 9-11	1.420.1-24с.1-48			
К 9-12 с	КП 9-12				
К 9-13 с	КП 9-13	1.420.1-24с.1-49	В30		
К 9-14 с	КП 9-14				
К 9-15 с	КП 9-15		В22,5		
К 9-16 с	КП 9-16	1.420.1-24с.1-50			
К 9-17 с	КП 9-17		В30		
К 9-18 с	КП 9-18				
К 9-19 с	КП 9-19	1.420.1-24с.1-48			
К 9-20 с	КП 9-20	1.420.1-24с.1-49			
К 9-21 с	КП 9-21	1.420.1-24с.1-50	В22,5		
К 9-22 с	КП 9-22	1.420.1-24с.1-48			

Выпуски каркаса в нижней части колонны показаны условно

Нач.СКО-1	Михайлов	
Н.контр.	Михайлов	
Гл.констр.	Матвеев	
Гл.инж.пр.	Альтштейн	
Зав.бриг.	Зарубина	
Инж.II кат.	Репенко	
Инженер	Фомичева	
Проверил	Зарубина	

1.420.1-24с.1-10

Колонна
К 9-1с ... К 9-22с

Стадия	Лист	Листов
Р		1

ПРОМСТРОЙПРОЕКТ

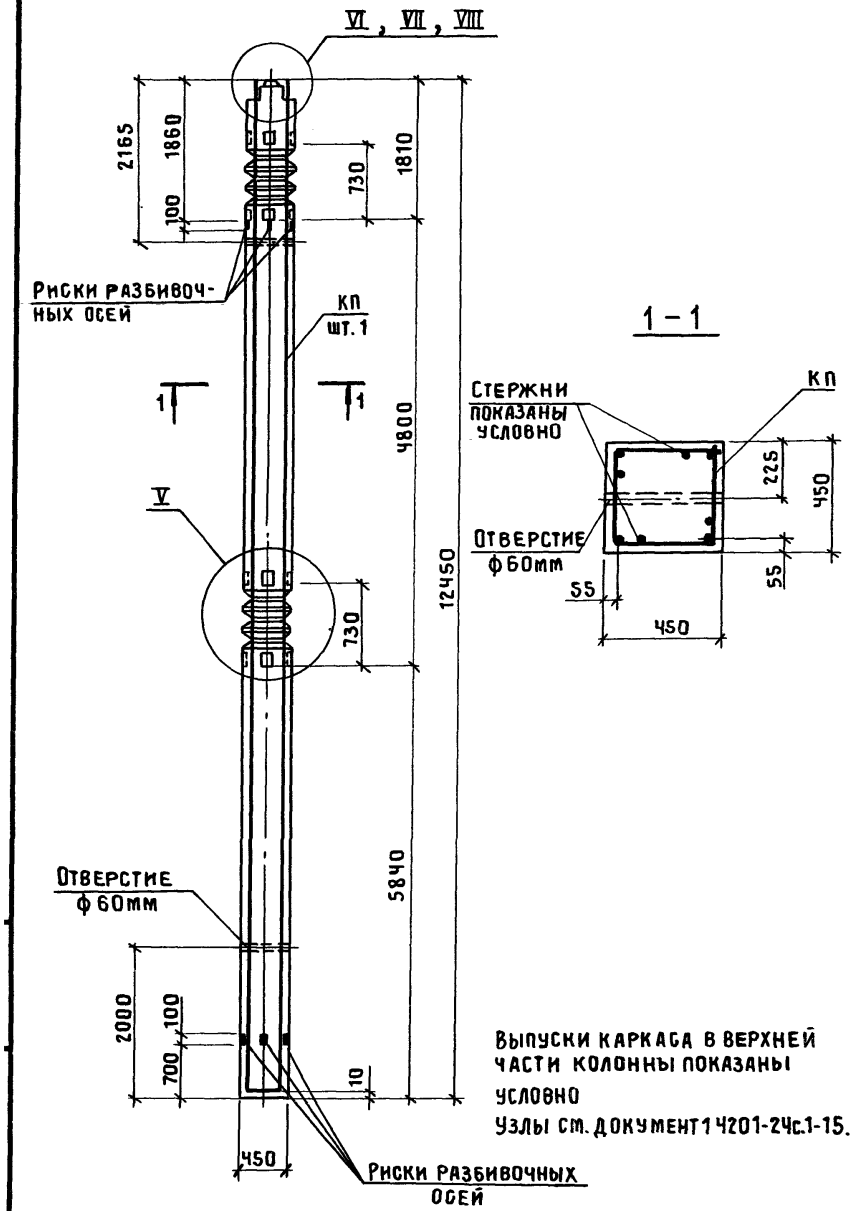

Выпуски каркаса в верхней части колонны показаны условно

Узлы см. документ 1.420.1-24с.1-15.

Марка колонны	№ верхнего узла
К11-1с	VI
К11-2с	VII
К11-3с	VI
К11-4с	VII
К11-5с	VI
К11-6с	
К11-7с	
К11-8с	VII
К11-9с	VI
К11-10с	VII
К11-11с	
К11-12с	VI
К11-13с	
К11-14с	VIII
К11-15с	
К11-16с	VI
К11-17с	VII
К11-18с	VIII
К11-19с	
К11-20с	VI
К11-21с	VIII
К11-22с	VI
К11-23с	VIII
К11-24с	
К11-25с	VII
К11-26с	VIII

Марка колонны	Марка каркаса КП	Обозначение документа на каркас КП	Класс бетона	Объем бетона, м³	Масса колонны т
К11-1с	КП 11-16	1.420.1-24с.1-54	В 22,5	2,5	6,3
К11-2с	КП 11-18	1.420.1-24с.1-55	В30		
К11-3с	КП 11-19	1.420.1-24с.1-54	В 22,5		
К11-4с	КП 11-22				
К11-5с	КП 11-17				
К11-6с	КП 11-25				
К11-7с	КП 11-1				
К11-8с	КП 11-3				
К11-9с	КП 11-20				
К11-10с	КП 11-21	1.420.1-24с.1-55			
К11-11с	КП 11-4		В30		
К11-12с	КП 11-6	1.420.1-24с.1-54			
К11-13с	КП 11-7				
К11-14с	КП 11-9	1.420.1-24с.1-55			
К11-15с	КП 11-10		В40		
К11-16с	КП 11-11	1.420.1-24с.1-54			
К11-17с	КП 11-12		В 22,5		
К11-18с	КП 11-13	1.420.1-24с.1-55	В40		
К11-19с	КП 11-14		В45		
К11-20с	КП 11-26	1.420.1-24с.1-54	В 22,5		
К11-21с	КП 11-15	1.420.1-24с.1-55	В30		
К11-22с	КП 11-2	1.420.1-24с.1-54	В 22,5		
К11-23с	КП 11-5	1.420.1-24с.1-55	В30		
К11-24с	КП 11-8				
К11-25с	КП 11-23		В 22,5		
К11-26с	КП 11-24		В40		

Нач.СКО-1	Михайлов	
Н.контр.	Михайлов	
Гл.констр.	Матвеев	
Гл.инж.пр.	Альтштейн	
Зав.бриг.	Зарубина	
Инж.-кат.	Репенко	
Проверил	Зарубина	

1.420.1-24с.1-11

Колонна
К11-1с ... К11-26с

Стадия	Лист	Листов
Р		1

ПРОМСТРОЙПРОЕКТ

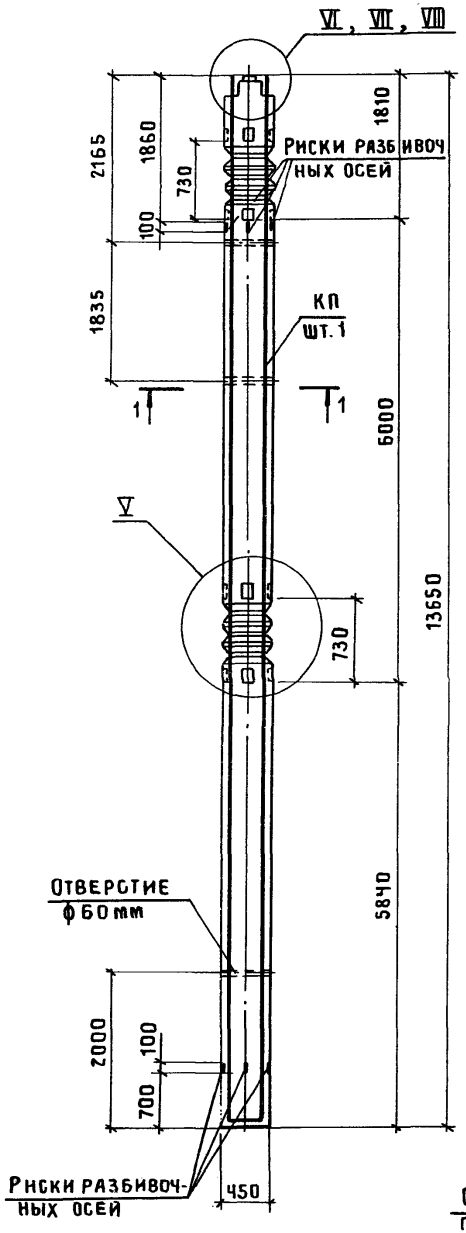

Выпуски каркаса в верхней части колонны показаны условно.

Марка колонны	№ верхнего узла
К 12-1с	VI
К 12-2с	VII
К 12-3с	VI
К 12-4с	VII
К 12-5с	VI
К 12-6с	VII
К 12-7с	
К 12-8с	
К 12-9с	
К 12-10с	
К 12-11с	
К 12-12с	
К 12-13с	VIII
К 12-14с	VI
К 12-15с	VII
К 12-16с	
К 12-17с	VIII
К 12-18с	VII
К 12-19с	
К 12-20с	VIII
К 12-21с	
К 12-22с	VI
К 12-23с	VIII
К 12-24с	VII
К 12-25с	VIII
К 12-26с	VI
К 12-27с	

Марка колонны	№ верхнего узла
К 12-28с	VI
К 12-29с	
К 12-30с	VII
К 12-31с	VI
К 12-32с	VII
К 12-33с	VI
К 12-34с	VIII
К 12-35с	
К 12-36с	VI
К 12-37с	VII
К 12-38с	VI
К 12-39с	VIII
К 12-40с	VI
К 12-41с	VIII
К 12-42с	VI
К 12-43с	VIII
К 12-44с	VII
К 12-45с	VIII
К 12-46с	VII
К 12-47с	VIII
К 12-48с	VII
К 12-49с	VI
К 12-50с	
К 12-51с	
К 12-52с	
К 12-53с	VII
К 12-54с	
К 12-55с	

1-1

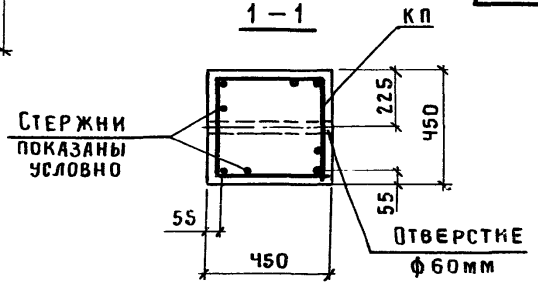

Марка колонны	Марка каркаса КП	Обозначение документа на каркас КП	Класс бетона	Объем бетона, м3	Масса колонны т
К12-1с	КП12-8	1.420.1-24с.1-56	В22,5	2,7	6,8
К12-2с	КП12-2	-56			
К12-3с	КП12-3	1.420.1-24с.1-57			
К12-4с	КП12-4	1.420.1-24с.1-56			
К12-5с	КП12-5	1.420.1-24с.1-60			
К12-6с	КП12-7	1.420.1-24с.1-57			
К12-7с	КП12-9	1.420.1-24с.1-56			
К12-8с	КП12-10				
К12-9с	КП12-11				
К12-10с	КП12-13	1.420.1-24с.1-58			
К12-11с	КП12-15	1.420.1-24с.1-56			
К12-12с	КП12-16	1.420.1-24с.1-60	В40		
К12-13с	КП12-17				
К12-14с	КП12-18				
К12-15с	КП12-19	1.420.1-24с.1-56			
К12-16с	КП12-20	1.420.1-24с.1-58			
К12-17с	КП12-21	1.420.1-24с.1-56			
К12-18с	КП12-22	1.420.1-24с.1-60			
К12-19с	КП12-23	1.420.1-24с.1-56			
К12-20с	КП12-24	1.420.1-24с.1-60			
К12-21с	КП12-25	1.420.1-24с.1-57			
К12-22с	КП12-26	1.420.1-24с.1-58			
К12-23с	КП12-27	1.420.1-24с.1-56			
К12-24с	КП12-28	1.420.1-24с.1-58			

Узлы см. документ 1.420.1-24с.1-15

Нач.СКО-1	Михайлов	
Н.контр.	Михайлов	
Гл.констр.	Матвеев	
Гл.инж.пр.	Альштейн	
Зав.бриг.	Зарубина	
Инж.-кат.	Репенко	
Инженер	Фомичева	
Проверил	Зарубина	

1.420.1-24с.1-12

Колонна К12-1с ... К12-55

Стадия	Лист	Листов
Р	1	2

ПРОМСТРОЙПРОЕКТ

Марка колонны	Марка каркаса КП	Обозначение документа на каркас КП	Класс бетона	Объем бетона, м³	Масса колонны, т
К12-25с	КП12-29	1.420.1-24с.1-56	В40	2,7	6,8
К12-26с	КП12-30	1.420.1-24с.1-57	В22,5		
К12-27с	КП12-31	1.420.1-24с.1-56			
К12-28с	КП12-33				
К12-29с	КП12-34	1.420.1-24с.1-58			
К12-30с	КП12-36	1.420.1-24с.1-57			
К12-31с	КП12-37	1.420.1-24с.1-56	В40		
К12-32с	КП12-39				
К12-33с	КП12-40	1.420.1-24с.1-58			
К12-34с	КП12-41				
К12-35с	КП12-42		В45		
К12-36с	КП12-43		В22,5		
К12-37с	КП12-44		В40		
К12-38с	КП12-45	1.420.1-24с.1-59	В22,5		
К12-39с	КП12-46		В40		
К12-40с	КП12-47	1.420.1-24с.1-57			
К12-41с	КП12-48	1.420.1-24с.1-59	В45		
К12-42с	КП12-49	1.420.1 24с.1-60	В30		
К12-43с	КП12-50	1.420.1-24с.1-58			
К12-44с	КП12-22	1.420.1-24с.1-59			
К12-45с	КП12-48				
К12-46с	КП12-26	1.420.1-24с.1-58			
К12-47с	КП12-27	1.420.1 24с.1-56			
К12-48с	КП12-28	1.420.1-24с.1-58			
К12-49с	КП12-12		В22,5		

Марка колонны	Марка каркаса КП	Обозначение документа на каркас КП	Класс бетона	Объем бетона, м³	Масса колонны, т
К12-50с	КП12-6	1.420.1-24с.1-51	В22,5	2,7	6,8
К12-51с	КП12-14				
К12-52с	КП12-32	1.420.1-24с.1-56			
К12-53с	КП12-35	1.420.1-24с.1-57			
К12-54с	КП12-38	1.420.1-24с.1-58	В40		
К12-55с	КП12-1	1.420.1-24с.1-56	В22,5		

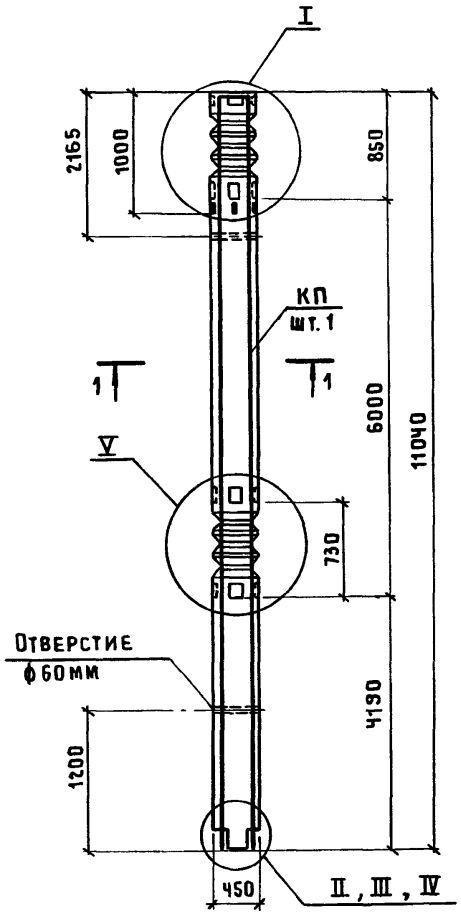

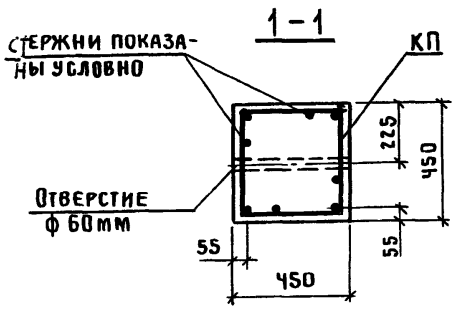

Узлы см. документ 1.420.1-24с.1-15

Марка колонны	№ нижнего узла
К13-1с	II
К13-2с	
К13-3с	
К13-4с	
К13-5с	
К13-6с	
К13-7с	
К13-8с	
К13-9с	
К13-10с	III
К13-11с	
К13-12с	II
К13-13с	
К13-14с	III
К13-15с	
К13-16с	II
К13-17с	III
К13-18с	IV
К13-19с	
К13-20с	
К13-21с	III
К13-22с	IV
К13-23с	III

Марка колонны	Марка каркаса КП	Обозначение документа на каркас КП	Класс бетона	Объем бетона, м³	Масса колонны т
К13-1с	КП 13-1	1.420.1-24с.1-61	В 22,5	2,2	5,5
К13-2с	КП 13-2	1.420.1-24с.1-62			
К13-3с	КП 13-3	1.420.1-24с.1-61			
К13-4с	КП 13-4				
К13-5с	КП 13-5	1.420.1-24с.1-62			
К13-6с	КП 13-6	1.420.1-24с.1-61			
К13-7с	КП 13-7				
К13-8с	КП 13-8	1.420.1-24с.1-62			
К13-9с	КП 13-9	1.420.1-24с.1-61			
К13-10с	КП 13-10	1.420.1-24с.1-62			
К13-11с	КП 13-11				
К13-12с	КП 13-12				
К13-13с	КП 13-13				
К13-14с	КП 13-14				
К13-15с	КП 13-15	1.420.1-24с.1-62	В 30		
К13-16с	КП 13-16				
К13-17с	КП 13-17				
К13-18с	КП 13-18				
К13-19с	КП 13-19				
К13-20с	КП 13-20				
К13-21с	КП 13-21				
К13-22с	КП 13-22				
К13-23с	КП 13-23		В 22,5		

Выпуски каркаса в нижней части колонны показаны условно.

Нач.СКО-1	Михайлов		1.420.1-24с.1-13
Н.контр.	Михайлов		
Гл.констр.	Матвеев		
Гл.инж.пр.	Альштейн		
Зав.бриг	Зарубина		Колонна К13-1с...К13-23с
Инж.-техн.	Репенко		
Инженер	Фомичева		
Проверил	Зарубина		

Стадия	Лист	Листов
Р		1

ПРОМСТРОЙПРОЕКТ

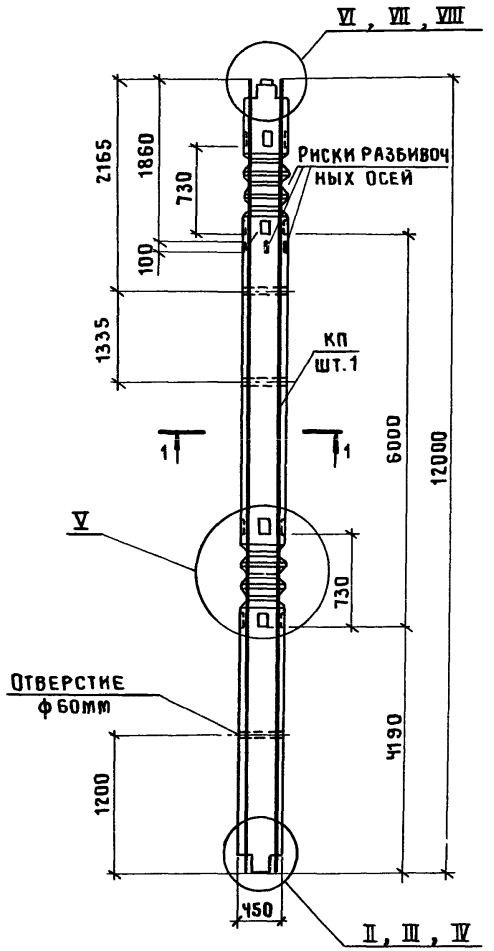

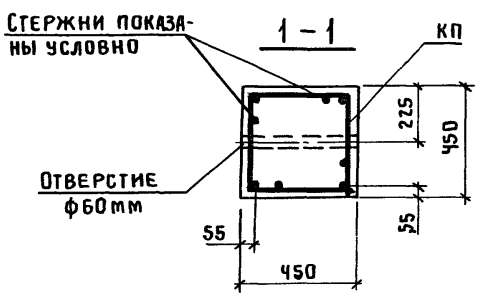

Марка колонны	№ верх. узла	№ нижн. узла
К 14-1с	VII	II
К 14-2с		
К 14-3с	VI	
К 14-4с	VII	III
К 14-5с		
К 14-6с	VI	II
К 14-7с	VII	
К 14-8с	VI	III
К 14-9с	VII	II
К 14-10с	VI	IV
К 14-11с	VII	III
К 14-12с	VIII	
К 14-13с	VII	IV
К 14-14с		
К 14-15с	VI	III
К 14-16с	VII	II

Марка колонны	Марка каркаса КП	Обозначение документа на каркас КП	Класс бетона	Объем бетона, м3	Масса колонны, Т
К 14-1с	КП14-1	1.420.1-24с.1-64	В 22,5	2,4	6,0
К 14-2с	КП14-2				
К 14-3с	КП14-3				
К 14-4с	КП14-4				
К 14-5с	КП14-5				
К 14-6с	КП14-6				
К 14-7с	КП14-7				
К 14-8с	КП14-8				
К 14-9с	КП14-9				
К 14-10с	КП14-10	1.420.1-24с.1-65	В 30		
К 14-11с	КП14-11				
К 14-12с	КП14-12				
К 14-13с	КП14-13				
К 14-14с	КП14-14				
К 14-15с	КП14-15	1.420.1-24с.1-64	В 22,5		
К 14-16с	КП14-16	1.420.1-24с.1-65			

Выпуски каркаса в колонне показаны условно.

Узлы см документ 1.420.1-24с.1-15.

Нач.СКО-1	Михайлов	
Н.контр.	Михайлов	
Гл.констр.	Матвеев	
Гл.инж.пр.	Альштейн	
Зав.бриг.	Зарубина	
Инж.1кат.	Репенко	
Инженер	Фомичева	
Проверил	Зарубина	

1.420.1-24с.1-14

Колонна

К 14-1с ... К 14-16с

Стадия	Лист	Листов
Р		1

ПРОМСТРОЙПРОЕКТ

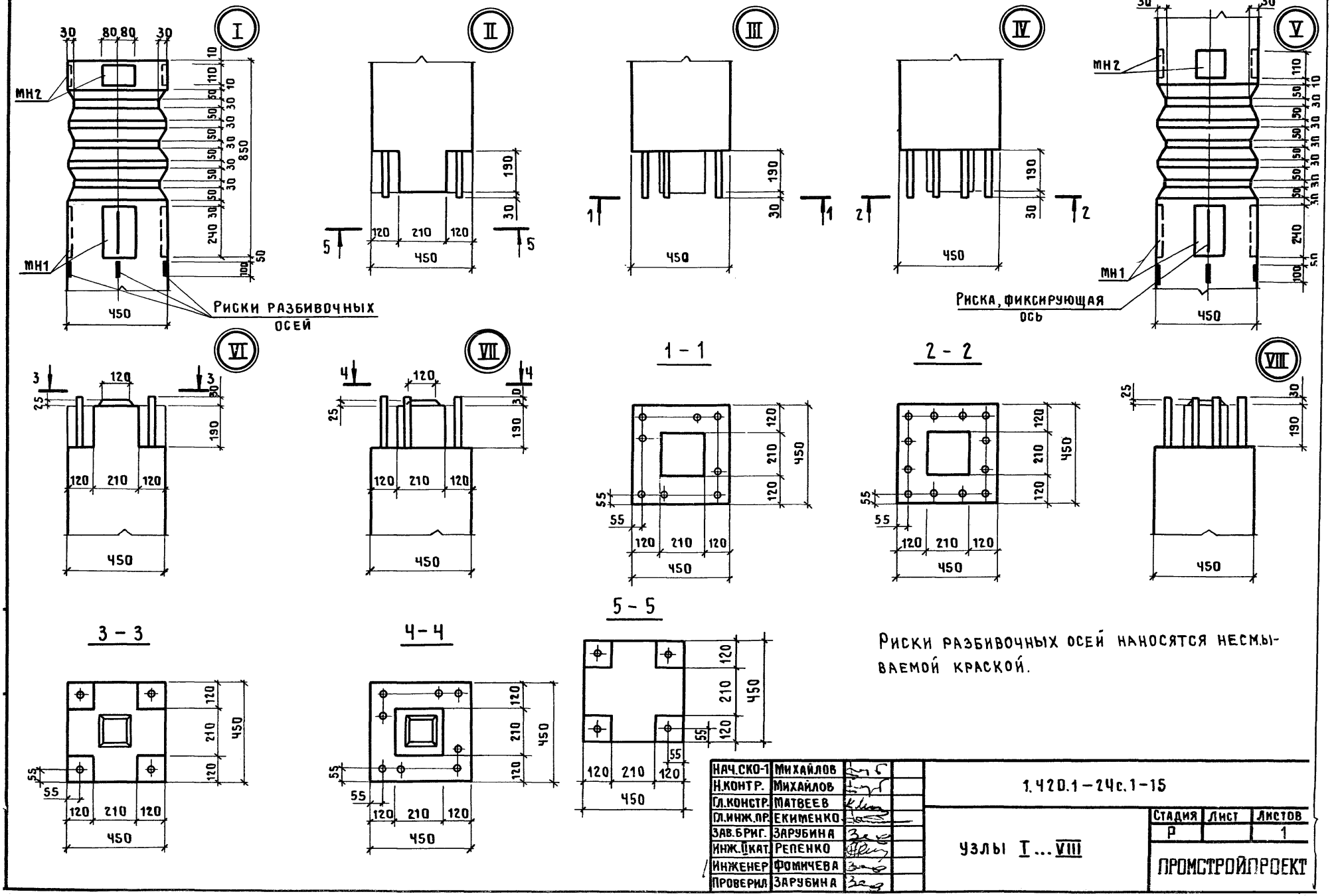

Риски разбивочных осей наносятся несмываемой краской.

Нач.СКО-1	Михайлов		
Н.контр.	Михайлов		
Гл.констр.	Матвеев		
Гл.инж.пр.	Екименко		
Зав.бриг.	Зарубина		
Инж.II кат.	Репенко		
Инженер	Фомичева		
Проверил	Зарубина		

1.420.1-24с.1-15

Узлы I ... VIII

Стадия	Лист	Листов
Р		1

ПРОМСТРОЙПРОЕКТ

КП 1-1 | КП1-4, КП1-11, КП1-27 | КП1-7, КП1-14, КП1-23 | КП1-2 | КП1-3 | КП1-5, КП1-6, КП1-10 | КП1-13, КП1-18, КП1-26 | КП1-17, КП1-19

Узлы по КП1-1 | Узлы по КП1-2 | Узлы по КП1-13

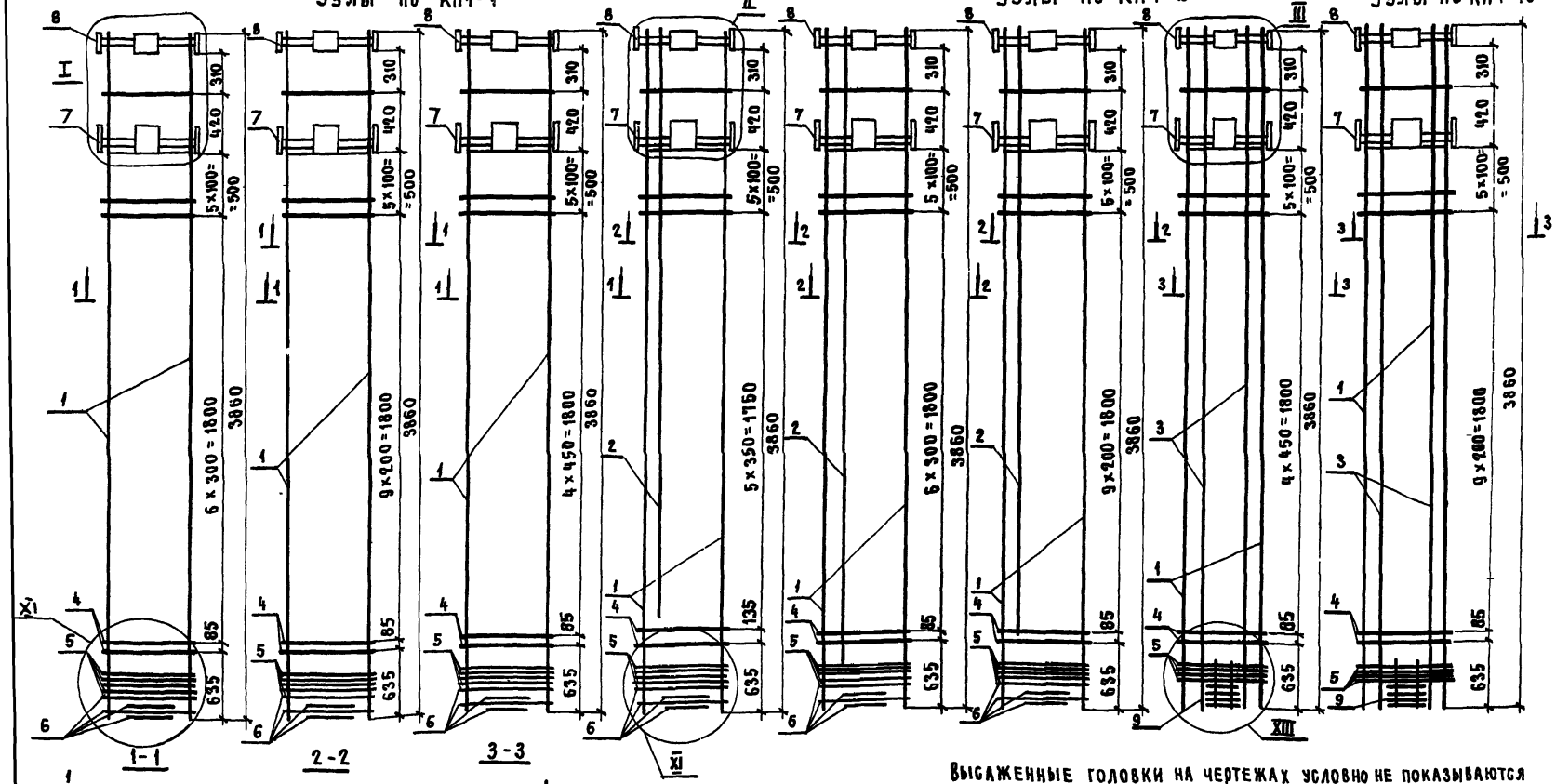

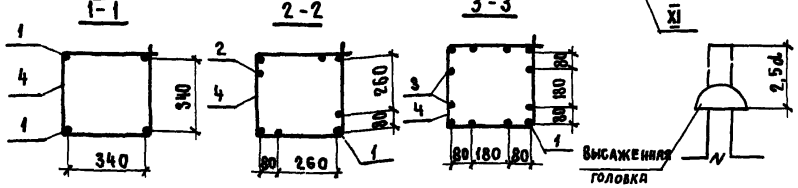

Высаженные головки на чертежах условно не показываются

Спецификацию см. на листах 2, 3

Узлы I, II, III см. документ 1.420.1-24с.1-65

Узлы XI, XIII см. документ 1.420.1-24с.1-67

Нач. СКО-1	Михайлов		1.420.1-24с.1-16
Н. контр.	Михайлов		
Гл. констр.	Матвеев		Каркас КП1-1...КП1-7, КП1-10, КП1-11, КП1-13, КП1-14, КП1-17...КП1-19, КП1-23, КП1-26, КП1-27.
Гл. инж. пр.	Альштейн		
Зав. бр.	Зарубина		
Техник	Липпа		
Проверил	Мухина		

Стадия	Лист	Листов
Р	1	3

ПРОМСТРОЙПРОЕКТ

Марка каркаса	Поз.	Наименование	Кол.	Обозначение документа	Масса каркаса, кг
КП1-1	1	Ф 16 А-III ℓ=3860, 6,1 кг	4	БЕЗ черт.	72,9
	4	Хомут Х5	14	1.420.1-24с.1-69	
	5	Сетка С1	4	-69	
	6	Сетка С2	4	-69	
	7	Изделие закладное МН1	1	-70	
	8	Изделие закладное МН2	1	-71	
КП1-2	1	Ф 18 А-III ℓ=3860, 7,7 кг	4	БЕЗ черт.	109,4
	2	Ф 20 А III ℓ=3000, 7,4 кг	4	БЕЗ черт.	
	4	Хомут Х1	13	1.420.1-24с.1-69	
		Позиции 5,6,7,8 по КП1-1			
КП1-3	1	Ф 16 А III ℓ=3860, 6,1 кг	4	БЕЗ черт.	171,2
	2	Ф 32 А III ℓ=3600(ℓ=3650) 23,0кг	4	БЕЗ черт.	
	4	Хомут Х3	14	1.420.1-24с.1-69	
		Позиции 5,6,7,8 по КП1-1			
КП1-4	1	Ф 22 А III ℓ=3860, 11,5кг	4	БЕЗ черт.	102,6
	2	Хомут Х3	17	1.420.1-24с.1-69	
	4	Позиции 5,6,7,8 по КП1-1	4		
КП1-5	1	Ф 18 А III ℓ=3860, 7,7 кг	4	БЕЗ черт.	117,0
	2	Ф 20 А III ℓ=3000, 7,4 кг	4	БЕЗ черт.	
	4	Хомут Х3	17	1.420.1-24с.1-69	
		Позиции 5,6,7,8 по КП1-1			
КП1-6	1	Ф 18 А III ℓ=3860, 7,7 кг	4	БЕЗ черт.	179,4
	2	Ф 32 А III ℓ=3600(ℓ=3650), 23,0 кг	4	БЕЗ черт.	
	4	Хомут Х3	17	1.420.1-24с.1-69	
		Позиции 5,6,7,8 по КП1-1			

Марка каркаса	Поз	Наименование	Кол	Обозначение документа	Масса каркаса, кг
КП1-7	1	Ф 28 А III ℓ=3860(ℓ=3900) 18,9кг	4	БЕЗ черт.	129,2
	4	Хомут Х3	12	1.420.1-24с.1-69	
		Позиция 5,6,7,8 по КП1-1	4		
КП1-10	1	Ф 32 А III ℓ=3860(ℓ=3910) 24,7кг	4	БЕЗ черт.	198,2
	2	Ф 22 А III ℓ=3600 10,7кг	4	БЕЗ черт.	
	4	Хомут Х3	17	1.420.1-24с.1-69	
		Позиция 5,6,7,8 по КП1-1			
КП1-11	1	Ф 25 А III ℓ=3860(ℓ=3900) 15,0кг	4	БЕЗ черт.	116,6
	4	Хомут Х3	17	1.420.1-24с.1-69	
		Позиция 5,6,7,8 по КП1-1			
КП1-13	1	Ф 25 А III ℓ=3860(ℓ=3900); 15,0кг	4	БЕЗ черт.	232,4
	3	Ф 25 А III ℓ=3860(ℓ=3900) 15,0кг	8	БЕЗ черт.	
	4	Хомут Х3	12	1.420.1-24с.1-69	
	9	Блок сеток БС 1	1	-69	
		Позиция 5,7,8 по КП1-1			
КП1-14	1	Ф 25 А III ℓ=3860(ℓ=3900) 15,0кг	4	БЕЗ черт.	113,6
	4	Хомут Х3	12	1.420.1-24с.1-69	
		Позиции 5,6,7,8 по КП1-1			
КП1-17	1	Ф 25 А III ℓ=3860(ℓ=3900); 15,0кг	4	БЕЗ черт.	232,4
	3	Ф 25 А III ℓ=3860(ℓ=3900); 15,0 кг	8	БЕЗ черт.	
	4	Хомут Х3	12	1.420.1-24с.1-69	
	9	Блок сеток БС 1	1	-69	
		Позиции 5,7,8 по КП1-1			

Размеры в скобках указывают длину заготовок для стержней с высаженными головками, на чертеже условно не показываются

Арматура класса А-I, А-III по ГОСТ 5781-82*

Арматура класса Вр-I по ГОСТ 6727-80*

Марка каркаса	Поз.	Наименование	Кол	Обозначение документа	Масса каркаса, кг
КП1-18	1	Ф 25 А III ℓ=3860(ℓ=3900); 15,0 кг	4	БЕЗ ЧЕРТ.	263,6
	3	Ф 28 А III ℓ=3860(ℓ=3900); 18,9 кг	8	БЕЗ ЧЕРТ.	
	4	Хомут Х3	12	1.420.1-24с.1-69	
	5	Сетка С1	4	- 69	
	7	Изделие закладное МН1	1	- 70	
	8	Изделие закладное МН2	1	- 71	
	9	Блок сеток БС1	1	- 69	
КП1-19	1	Ф 25 А III ℓ=3860 (ℓ=3900) 15,0 кг	4	БЕЗ ЧЕРТ.	266,6
	3	Ф 28 А III ℓ=3860(ℓ=3900) 18,9 кг	8	БЕЗ ЧЕРТ.	
	4	Хомут Х3	17	1.420.1-24с.1-69	
	5	Сетка С1	4	- 69	
	7	Изделие закладное МН1	1	- 70	
	8	Изделие закладное МН2	1	- 71	
	9	Блок сеток БС1	1	- 69	

Марка каркаса	Поз	Наименование	Кол	Обозначение документа	Масса каркаса, кг
КП1-23	1	Ф 22 А III ℓ=3860 ; 11,5 кг	4	БЕЗ ЧЕРТ.	96,6
	4	Хомут Х2	12	1.420.1-24с.1-69	
	5	Сетки С1	4	- 69	
	6	Сетки С2	4	- 69	
	7	Изделие закладное МН1	1	- 70	
	8	Изделие закладное МН2	1	- 71	
КП1-26	1	Ф 22 А III ℓ=3860 ; 11,5 кг	4	БЕЗ ЧЕРТ.	218,4
	3	Ф 25 А III ℓ=3860(ℓ=3900); 15,0 кг	8	БЕЗ ЧЕРТ.	
	4	Хомут Х3	12	1.420.1-24с.1-69	
	5	Сетки С1	4	- 69	
	7	Изделие закладное МН1	1	- 70	
	8	Изделие закладное МН2	1	- 71	
	9	Блок сеток БС1	1	- 69	
КП1-27	1	Ф 28 А III ℓ=3860(ℓ=3900); 18,9 кг	4	БЕЗ ЧЕРТ.	132,2
	4	Хомут Х3	17	1.420.1-24с.1-69	
	5	Сетка С1	4	- 69	
	6	Сетка С2	4	- 69	
	7	Изделие закладное МН1	1	- 70	
	8	Изделие закладное МН2	1	- 71	

Размеры в скобках указывают длину заготовок для стержней с высаженными головками, на чертеже они условно не показаны.
Стержень расположен высаженной головкой вверх.

Арматура класса А-I, А-III по ГОСТ 5781-82*
Арматура класса Вр-1 по ГОСТ 6727-80*

КП1-8

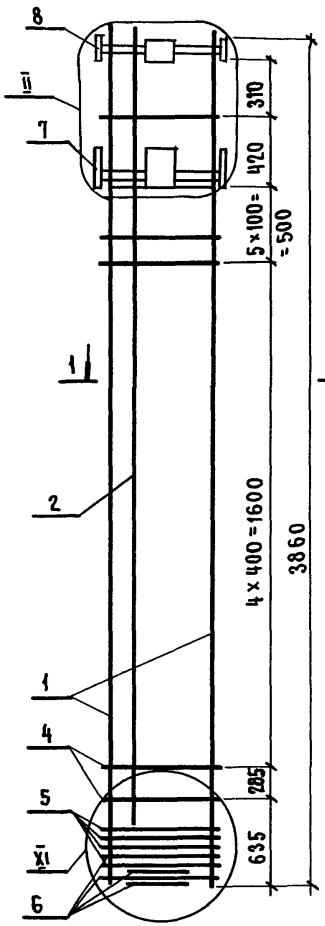

КП1-12

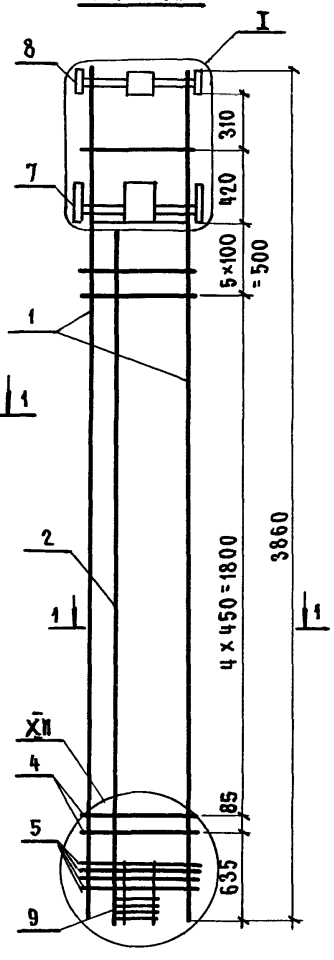

КП1-9, КП1-16, КП1-20, КП1-21

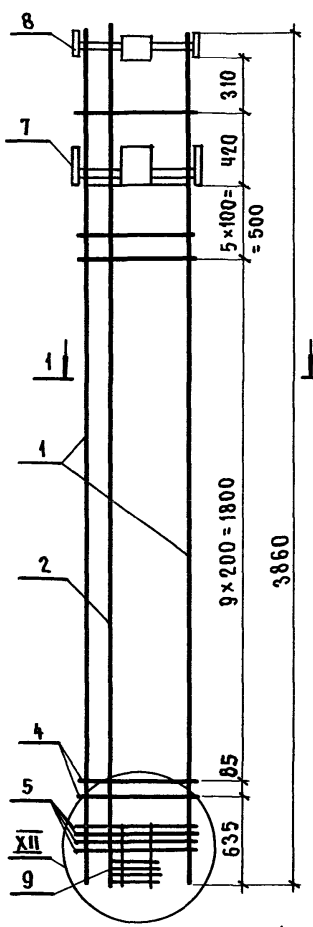

КП1-15, КП1-22, КП1-24, КП1-25

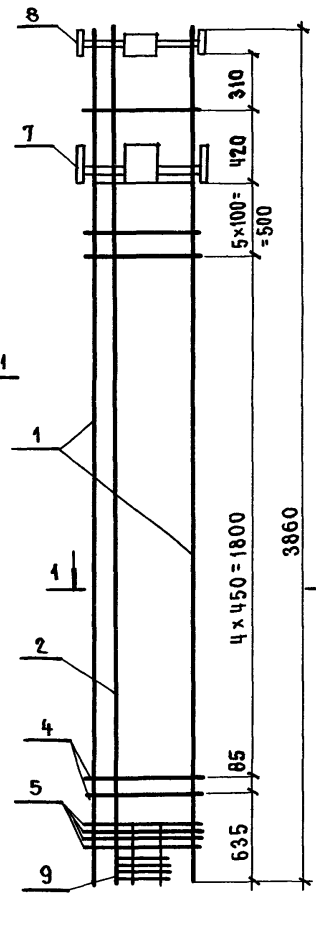

КП1-29

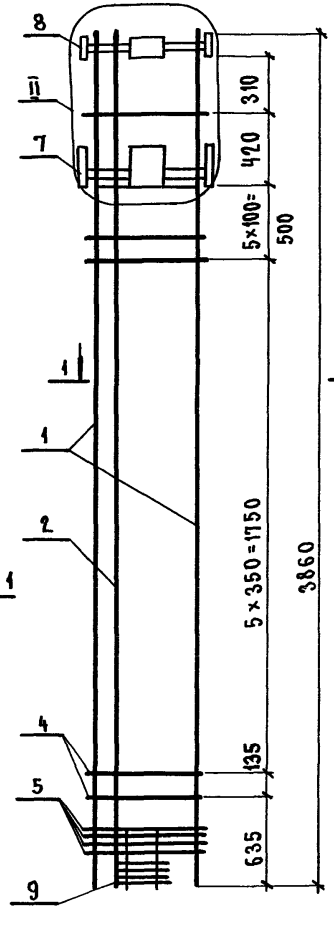

КП1-28

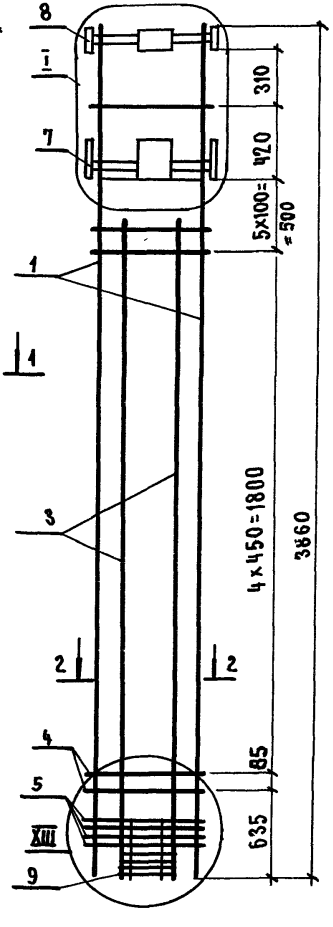

1-1

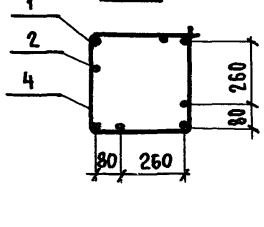

2-2

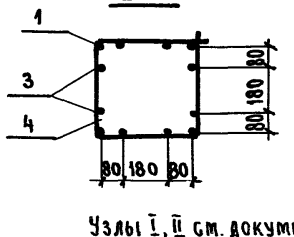



Спецификацию см на листе 2

Узлы I, II см. документ 1.420.1-24с.1-65
Узлы XI, XII, XIII см. документ 1.420.1-24с.1-67

Нач. СКО-1	Михайлов	
Н. контр.	Михайлов	
Гл. констр.	Матвеев	
Гл. инж. пр.	Альштейн	
Зав. бр.	Зарубина	
Техник	Липпя	
Проверил	Мухина	

1.420.1-24с.1-17

Каркас КП1-8, КП1-9, КП1-12, КП1-15, КП1-16, КП1-20...КП1-22, КП1-24, КП1-25, КП1-28, КП1-29

Стадия	Лист	Листов
Р	1	2

ПРОМСТРОЙПРОЕКТ

Марка каркаса	Поз.	Наименование	Кол.	Обозначение документа	Масса каркаса, кг
КП1-8	1	Ф 32 А III ℓ=3860 (ℓ=3910), 24,7кг	4	БЕЗ черт.	188,0
	2	Ф 20 А III ℓ=3600, 8,9 кг	4	БЕЗ черт.	
	4	Хомут Х4	12	1.420.1-24с.1-69	
	5	Сетка С1	4	– 69	
	6	Сетка С2	4	– 69	
	7	Изделие закладное МН1	1	– 70	
	8	Изделие закладное МН2	1	– 71	
КП1-9	1	Ф 25 А III ℓ=3860 (ℓ=3900); 15,0кг	4	БЕЗ черт.	161,4
	2	Ф 22 А III ℓ=3860, 11,5 кг	4	БЕЗ черт.	
	4	Хомут Х3	17	1.420.1-24с.1-69	
	5	Сетка С1	4	– 69	
	7	Изделие закладное МН1	1	– 70	
	8	Изделие закладное МН2	1	– 71	
	9	Блок сеток БС-1	1	– 69	
КП1-12	1	Ф 25 А III ℓ=3860 (ℓ=3900); 15кг	4	БЕЗ черт.	150,4
	2	Ф 22 А III ℓ=3200, 9,5 кг	4	БЕЗ черт.	
	4	Хомут Х3	12	1.420.1-24с.1-69	
		Поз. 5, 7, 8, 9 по КП1-9			
КП1-15	1	Ф 25 А III ℓ=3860 (ℓ=3900); 15,0кг	4	БЕЗ черт.	172,4
	2	Ф 25 А III ℓ=3860 (ℓ=3900); 15,0кг	4	БЕЗ черт.	
	4	Хомут Х3	12	1.420.1-24с.1-69	
		Поз. 5, 7, 8, 9 по КП1-9			
КП1-16	1	Ф 25 А III ℓ=3860 (ℓ=3900); 15,0кг	4	БЕЗ черт.	175,4
	2	Ф 25 А III ℓ=3860 (ℓ=3900); 15,0кг	4	БЕЗ черт.	
	4	Хомут Х3	17	1.420.1-24с.1-69	
		Поз. 5, 7, 8, 9 по КП1-9			
КП1-20	1	Ф 28 А III ℓ=3860 (ℓ=3900); 18,9кг	4	БЕЗ черт.	206,6
	2	Ф 28 А III ℓ=3860 (ℓ=3900); 18,9кг	4	БЕЗ черт.	
	4	Хомут Х3	17	1.420.1-24с.1-69	
		Поз. 5, 7, 8, 9 по КП1-9			

Марка каркаса	Поз.	Наименование	Кол.	Обозначение документа	Масса каркаса, кг
КП1-22	1	Ф 32 А III, ℓ=3860 (ℓ=3910); 24,7кг	4	БЕЗ черт.	211,2
	2	Ф 25 А III, ℓ=3860 (ℓ=3900); 15,0 кг	4	БЕЗ черт.	
	4	Хомут Х3	12	1.420.1-24с.1-69	
		Поз. 5, 7, 8, 9 по КП1-9			
КП1-24	1	Ф 22 А III, ℓ=3860; 11,5 кг	4	БЕЗ черт.	197,2
	2	Ф 32 А III, ℓ=3860 (ℓ=3910); 24,7кг	4	БЕЗ черт.	
	4	Хомут Х3	12	1.420.1-24с.1-69	
		Поз. 5, 7, 8, 9 по КП1-9			
КП1-25	1	Ф 25 А III, ℓ=3860 (ℓ=3900); 15,0 кг	4	БЕЗ черт.	188,0
	2	Ф 28 А III, ℓ=3860 (ℓ=3900); 18,9 кг	4	БЕЗ черт.	
	4	Хомут Х3	12	1.420.1-24с.1-69	
		Поз. 5, 7, 8, 9 по КП1-9			
КП1-28	1	Ф 25 А III, ℓ=3860 (ℓ=3900); 15,0кг	4	БЕЗ черт.	184,4
	3	Ф 22 А III, ℓ=3000; 9,0 кг	8	БЕЗ черт.	
	4	Хомут Х3	12	1.420.1-24с.1-69	
		Поз. 5, 7, 8, 9 по КП1-9			
КП1-29	1	Ф 18 А III, ℓ=3860; 7,7кг	4	БЕЗ черт.	103,0
	2	Ф 16 А III, ℓ=3860; 6,1 кг	4	БЕЗ черт.	
	4	Хомут Х1	13	1.420.1-24с.1-69	
		Поз. 5, 7, 8, 9 по КП1-9			
КП1-21	1	Ф 25 А III, ℓ=3860 (ℓ=3900); 15,0 кг	4	БЕЗ черт.	139,4
	2	Ф 16 А III, ℓ=3860; 6,0 кг	4	БЕЗ черт.	
		Поз. 4, 5, 7, 8, 9 по КП1-9			

1. Арматура класса А-I, А-III по ГОСТ 5781-82*
   Арматура класса Вр-I по ГОСТ 6727-80*
2. Размеры в скобках указывают длину заготовок для стержней с высаженными головками, расположенными сверху, на чертеже они условно не показаны.

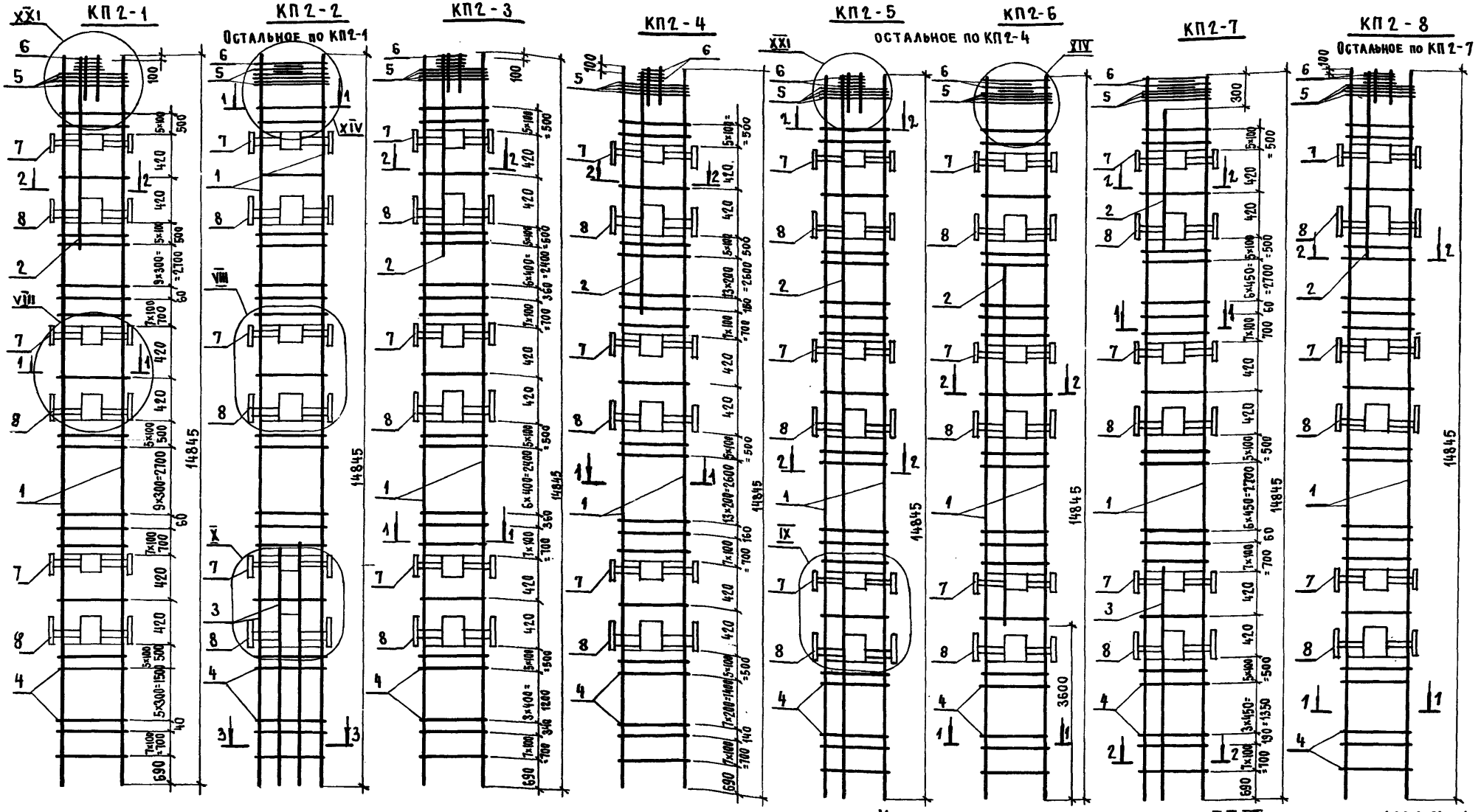

Узел VIII см. документ 1.420.1-24с.1-66. Узлы IX, X, XIV см. документ 1.420.1-24с.1-67
Узел XXI см. документ 1.420.1-24с.1-68
Спецификацию см. на листе 2

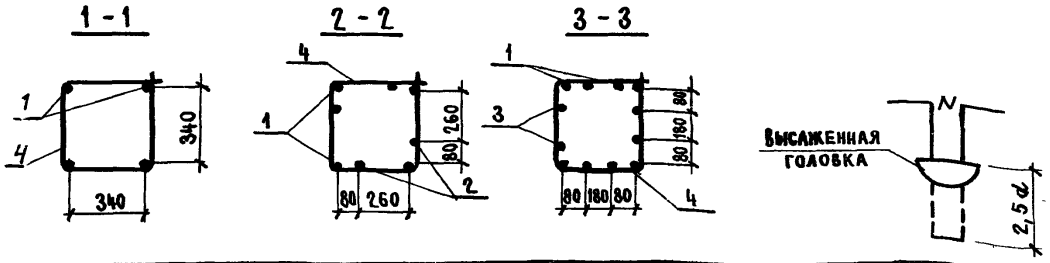

Нач.СКО-1	Михайлов		1.420.1-24с.1-18
Н.контр.	Михайлов		
Гл.констр.	Матвеев		
Гл.инж.пр.	Альтштейн		
Зав.бр.	Зарубина		Каркас КП2-1 ... КП2-8
Вед.инж.	Мухина		
Чертил	Собачкина		
Проверил	Пурмель		

Стадия	Лист	Листов
Р	1	2

ПРОМСТРОЙПРОЕКТ

Марка каркаса	Поз	Наименование	Кол.	Обозначение документа	Масса каркаса
КП2-1	1	Ф 16 А III, ℓ=14845 ; 23,4 кг	4	БЕЗ ЧЕРТ.	226,3
	2	Ф 18 А III, ℓ= 1500 ; 3,0 кг	4	БЕЗ ЧЕРТ.	
	4	Хомут Х 1	74	1.420.1-24 с. 1- 69	
	5	Сетка С 1	4	- 69	
	6	Блок сеток БС 1	1	- 69	
	7	Изделие закладное МН 2	3	- 71	
	8	Изделие закладное МН 1	3	- 70	
КП2-2	1	Ф16 А III , ℓ=14845, 23,4 кг	4	БЕЗ ЧЕРТ.	268,3
	3	Ф 16 А III, ℓ= 4200 ; 6,6 кг	8	БЕЗ ЧЕРТ.	
	4	Хомут Х 1	74	1.420.1- 24 с. 1- 69	
	5	Сетка С 1	4	- 69	
	6	Сетка С 2	4	- 69	
	7	Изделие закладное МН 2	3	- 71	
	8	Изделие закладное МН 1	3	- 70	
КП2-3	1	Ф20 А III, ℓ=14845 ; 36,6 кг	4	БЕЗ ЧЕРТ.	323,2
	2	Ф 28 А III, ℓ=1700 ; 8,2 кг	4	БЕЗ ЧЕРТ.	
	4	Хомут Х 3	66	1.420.1-24 с. 1- 69	
		Поз. 5,6,7,8 см. КП 2 - 1			
КП2-4	1	Ф 20 А III , ℓ=14845 ; 36,6 кг	4	БЕЗ ЧЕРТ.	359,2
	2	Ф 28 А III , ℓ= 3000 ; 14,5 кг	4	БЕЗ ЧЕРТ.	
	4	Хомут Х 3	84	1.420.1-24 с. 1- 69	
		Поз. 5, 6, 7, 8 см. по КП 2 - 1			
КП2-5	1	Ф 16 А III , ℓ=14845 ; 23,4 кг	4	БЕЗ ЧЕРТ.	366,4
	2	Ф 18 А III , ℓ=14750 ; 29,5 кг	4	БЕЗ ЧЕРТ.	
	4	Хомут Х 3	84	1.424.1- 24 с.1- 69	
		Поз. 5,6,7, 8 см. КП 2 - 1			
КП2-6	1	Ф 32 А III, ℓ=14845 (ℓ=14895); 94,0 кг	4	БЕЗ ЧЕРТ.	516,0
	2	Ф16 А III, ℓ= 7000 ; 11,0 кг	4	БЕЗ ЧЕРТ.	
	4	Хомут Х 3	84	1.424. 1- 24 с. 1- 69	
		Поз. 5, 6, 7, 8 см. КП 2 - 2			

Марка каркаса	Поз	Наименование	Кол	Обозначение документа	Масса каркаса
КП 2-7	1	Ф25 А III, ℓ = 14845 ; 57,0 кг	4	БЕЗ ЧЕРТ	437,2
	2	Ф 20 А III, ℓ = 1300 ; 3,2 кг	4	БЕЗ ЧЕРТ.	
	3	Ф 22 А III, ℓ = 4300 ; 12,8 кг	4	БЕЗ ЧЕРТ	
	4	Хомут Х 3	66	1 420.1-24 с 1- 69	
		Поз 5,6,7,8 см. КП 2-2			
КП 2-8	1	Ф 32 А III, ℓ=14845 (ℓ=14895); 94,0 кг	4	БЕЗ ЧЕРТ.	548,8
	2	Ф28 А III, ℓ = 1500 ; 7,2 кг	4	БЕЗ ЧЕРТ	
	4	Хомут Х 3	66	1.420 1-24 с 1- 69	
		Поз 5, 6, 7, 8 см. КП 2 - 1			

1. Арматура класса Вр-I по ГОСТ 6727-80*
   Арматура класса А-I, А-III по ГОСТ 5781-82*
2. Размеры в скобках указывают длину заготовок для стержней с высаженными головками, расположенными снизу, на чертеже они условно не показаны

КП2-9

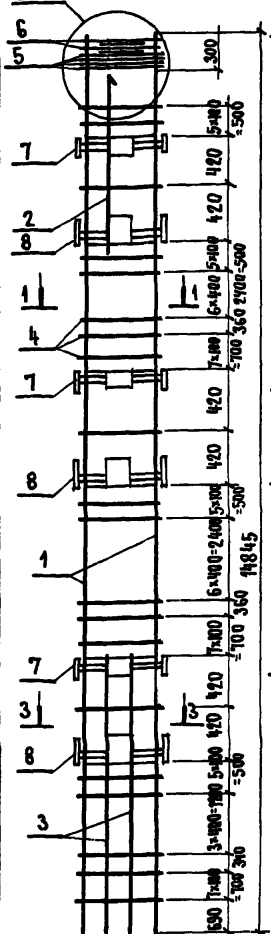

КП2-10

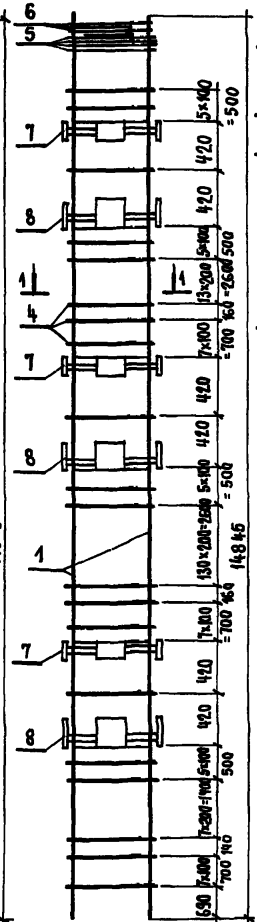

КП2-11

Остальное по КП2-10

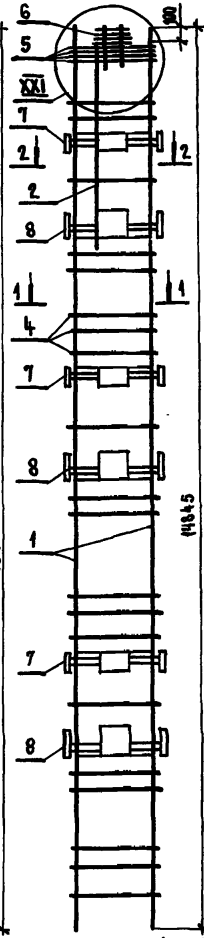

КП2-12

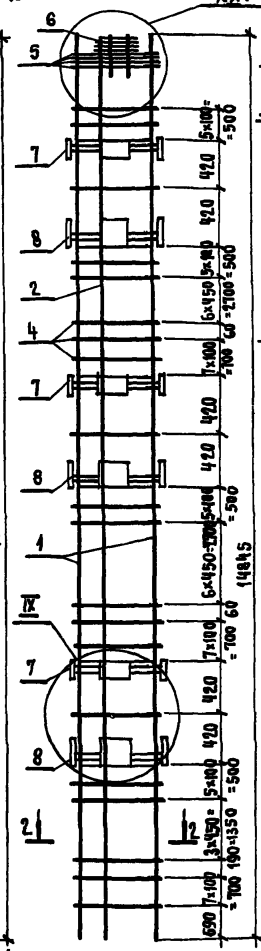

КП2-13

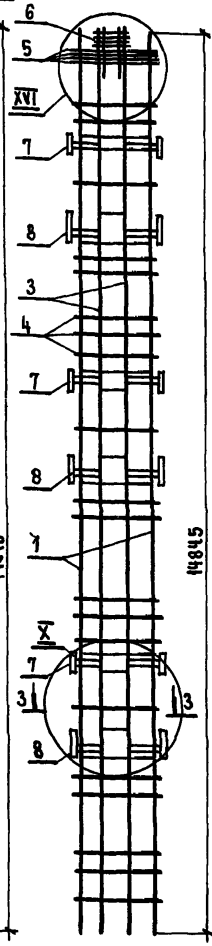

КП2-14

Остальное по КП2-12

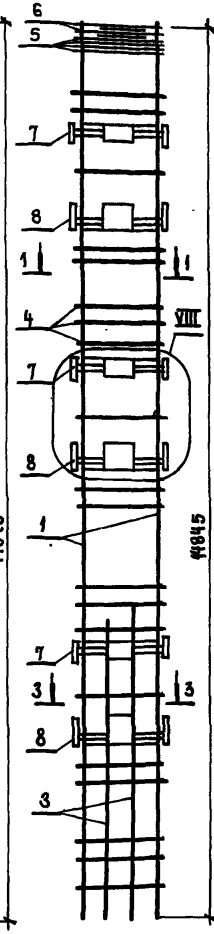

КП2-15

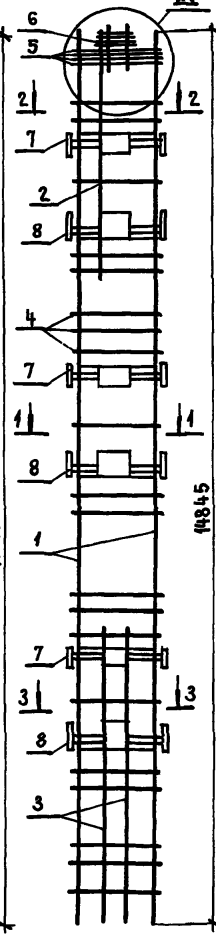

КП2-16

Остальное по КП2-10

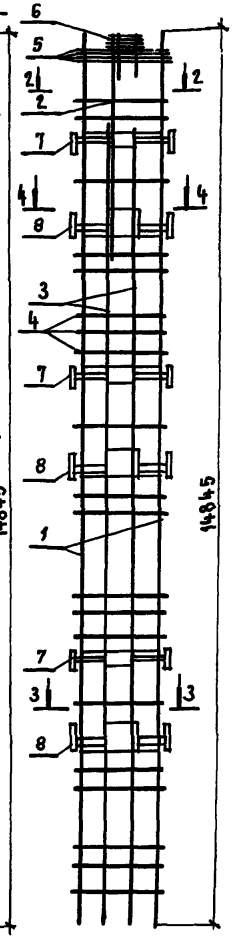

1-1

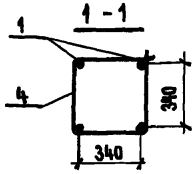

2-2

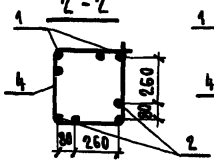

3-3

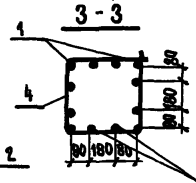

4-4

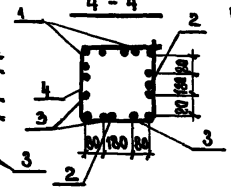

Высаженная головка

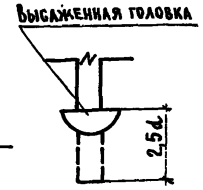

Спецификацию см. на листе 2

Узел VIII см. документ 1.420.1-24с.1-66

Узлы IX, X, XIV, XV, XVI см. документ 1.420.1-24с.1-67. Узел XXI см. документ 1.420.1-24с.1-68

Нач.СКО-1	Михайлов	
Н.контр.	Михайлов	
Гл.констр.	Матвеев	
Гл.инж.пр.	Альтштейн	
Зав.бр.	Зарубина	
Чертил	Собачкина	
Проверил	Пурмель	

1.420.1-24с.1-19

Каркас КП2-9... КП2-16

Стадия	Лист	Листов
Р	1	2

ПРИМСТРОЙПРОЕКТ

Марка каркаса	Поз.	Наименование	Кол.	Обозначение документа	Масса каркаса
КП2-9	1	Ф 22 А III, ℓ = 14845; 44,3 кг	4	БЕЗ ЧЕРТ.	469,2
	2	Ф 16 А III, ℓ = 1300; 2,1 кг	4	БЕЗ ЧЕРТ.	
	3	Ф 25 А III, ℓ = 4500; 17,3 кг	8	БЕЗ ЧЕРТ.	
	4	Хомут Х3	66	1.420.1-24с.1-69	
	5	Сетка С1	4	-69	
	6	Сетка С2	4	-69	
	7	Изделие закладное МН2	3	-71	
	8	Изделие закладное МН1	3	-70	
КП2-10	1	Ф32А III, ℓ= 14845(14895); 94,0 кг	4	БЕЗ ЧЕРТ.	532,0
	4	Хомут Х3	84	1.420.1-24с.1-69	
		Поз. 5,6,7,8 см. КП2-9			
КП2-11	1	Ф32А III, ℓ= 14845 (ℓ=14895); 94,0кг	4	БЕЗ ЧЕРТ.	559,6
	2	Ф 28 А III, ℓ= 1500; 7,2 кг	4	БЕЗ ЧЕРТ.	
	4	Хомут Х3	84	1.420.1-24с.1-69	
	5	Сетка С1	4	-69	
	6	Блок сеток БС1	1	-69	
	7	Изделие закладное МН2	3	-71	
	8	Изделие закладное МН1	3	-70	
КП2-12	1	Ф 32А III, ℓ= 14845(ℓ=14895); 94,0кг	4	БЕЗ ЧЕРТ.	893,6
	2	Ф 32А III, ℓ= 14750(ℓ=14600); 93,4кг	4	БЕЗ ЧЕРТ.	
	4	Хомут Х3	66	1.420.1-24с.1-69	
		Поз. 5,6,7,8 см. КП2-11			
КП2-13	1	Ф 28А III, ℓ= 14845; 71,7кг	4	БЕЗ ЧЕРТ.	1004,4
	3	Ф 28А III, ℓ= 14845; 71,7кг	8	БЕЗ ЧЕРТ.	
	4	Хомут Х3	66	1.420.1-24с.1-69	
		Поз. 5,6,7,8 см. КП2-11			
КП2-14	1	Ф36А III, ℓ= 14845 (ℓ=14900); 119,1кг	4	БЕЗ ЧЕРТ.	821,6
	3	Ф 28 А III, ℓ= 4500; 21,7кг	8	БЕЗ ЧЕРТ.	
	4	Хомут Х4	66	1.420.1-24с.1-69	
		Поз. 5,6,7,8 см. КП2-9			

Марка каркаса	Поз	Наименование	Кол	Обозначение документа	Масса каркаса
КП2-15	1	Ф 36А III, ℓ= 14845(ℓ=14900); 119,1кг	4	БЕЗ ЧЕРТ.	851,2
	2	Ф 28 А III, ℓ=1600; 7,7 кг	4	БЕЗ ЧЕРТ.	
	3	Ф 28 А III, ℓ=4500; 21,7 кг	8	БЕЗ ЧЕРТ.	
	4	Хомут Х4	66	1.420.1-24с.1-69	
		Поз. 5,6,7,8 см. КП2-11			
КП2-16	1	Ф 28 А III, ℓ= 14845; 71,7 кг	4	БЕЗ ЧЕРТ.	902,8
	2	Ф 28 А III, ℓ=1600; 7,7 кг	4	БЕЗ ЧЕРТ.	
	3	Ф 25 А III, ℓ=14000; 53,8 кг	8	БЕЗ ЧЕРТ.	
	4	Хомут Х3	84	1.420.1-24с-69	
		Поз. 5,6,7,8 см. КП2-11			

Арматура класса А-I, А-III по ГОСТ 5781-82*

Размеры в скобках указывают длину заготовок для стержней с высаженными головками, расположенными снизу, на чертеже они условно не показаны.

КП2-17

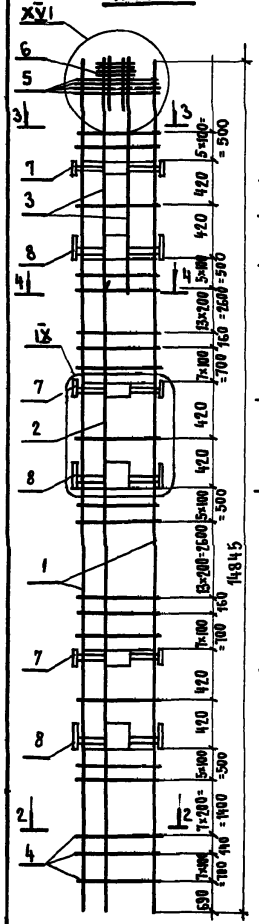

КП2-18

Остальное по КП2-17

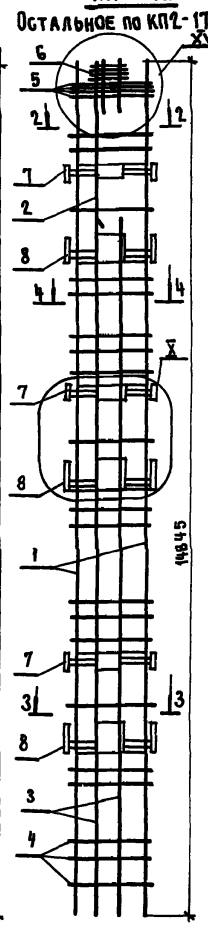

КП2-19

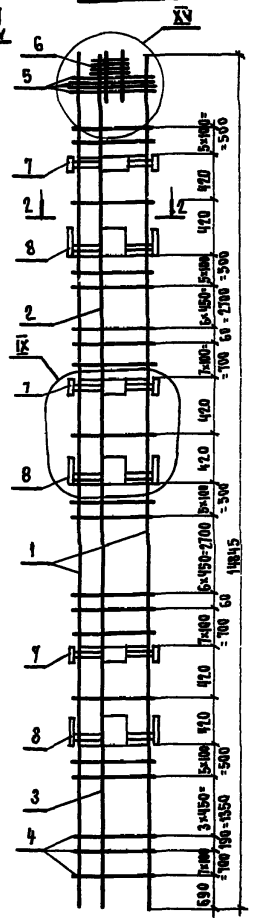

КП2-20

Остальное по КП2-19

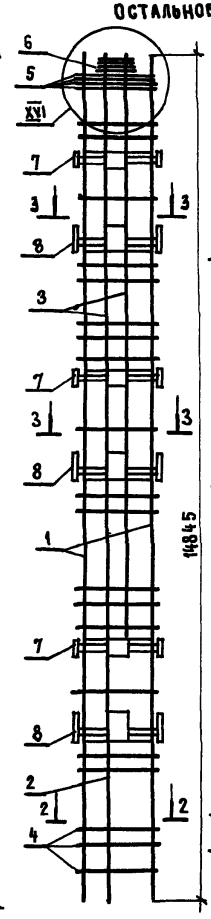

КП2-21

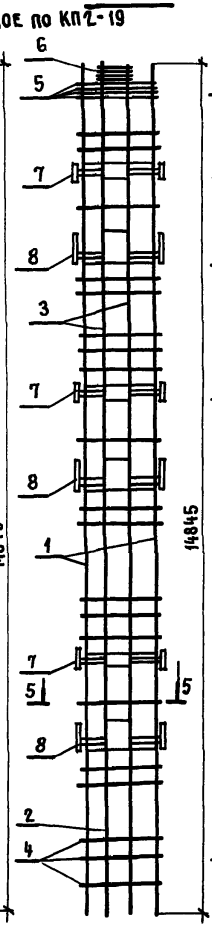

КП2-22

Остальное по КП2-17

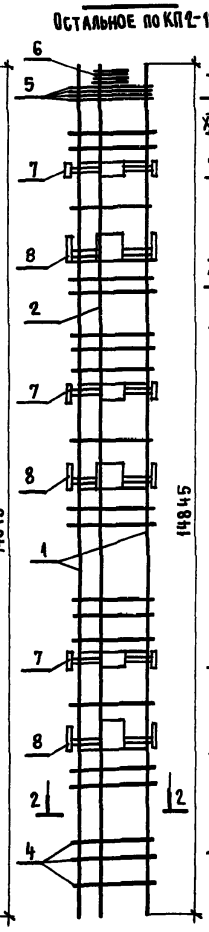

КП2-23

Остальное по КП2-19

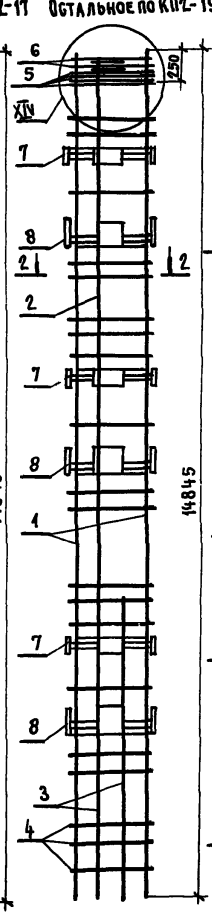

КП2-24

Остальное по КП2-17

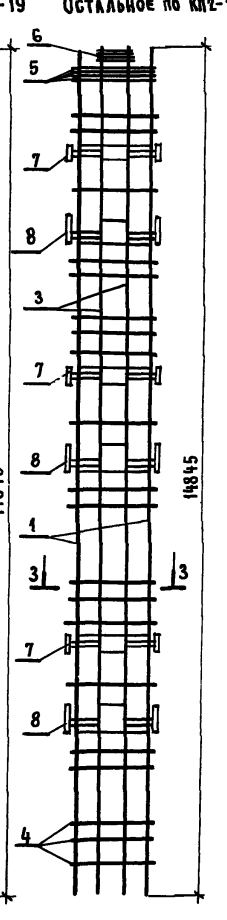

Узлы IX, X, XIV, XV, XVI см документ 1.420.1-24с.1-67

1-1

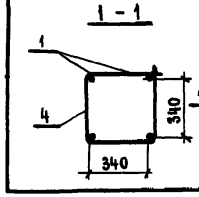

2-2

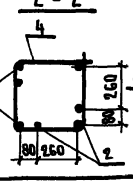

3-3

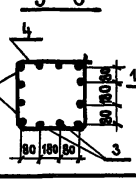

4-4

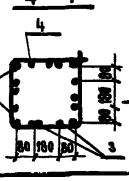

5-5

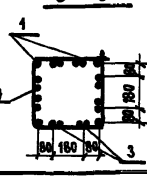

Высаженная головка

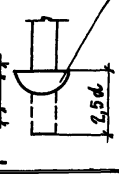

Нач СКО-1	Михайлов	
Н контр.	Михайлов	
Гл. констр.	Матвеев	
Гл. инж. пр.	Альтштейн	
Зав Бр.	Зарубина	
Чертил	Собачкина	
Проверил	Пурмель	

1.420.1-24с.1-20

Каркас КП2-17... КП2-24

Стадия	Лист	Листов
Р	1	2

ПРОМСТРОЙПРОЕКТ

24303 37

Марка каркаса	Поз.	Наименование	Кол.	Обозначение документа	Масса каркаса
КП2-17	1	Ф 32 А III , ℓ=14845(ℓ=14895); 94,0кг.	4	БЕЗ ЧЕРТ.	966,4
	2	Ф 32 А III , ℓ=14000(ℓ=14050); 88,7кг.	4	БЕЗ ЧЕРТ.	
	3	Ф 32 А III , ℓ=1600 10,1кг.	8	БЕЗ ЧЕРТ.	
	4	Хомут Х3	84	1.420.1-24с. 1 -69	
	5	Сетка С1	4	-69	
	6	Блок сеток БС1	1	-69	
	7	Изделие закладное МН2	3	-71	
	8	Изделие закладное МН1	3	-70	
КП2-18	1	Ф 28 А III , ℓ=14845 , 71,7 кг	4	БЕЗ ЧЕРТ.	1208,8
	2	Ф 36 А III , ℓ=1800 , 14,4 кг	4	БЕЗ ЧЕРТ.	
	3	Ф 32 А III , ℓ=14000(14050); 88,7кг	8	БЕЗ ЧЕРТ.	
	4	Хомут Х4	84	1.420.1-24с.1-69	
		Поз. 5,6,7,8 см. по КП2-17			
КП2-19	1	Ф 32 А III , ℓ=14845(ℓ=14895); 94,0кг	4	БЕЗ ЧЕРТ.	806,8
	2	Ф 25 А III , ℓ=11200(; 43,0 кг	4	БЕЗ ЧЕРТ.	
	3	Ф 32 А III , ℓ=4500(ℓ=4550); 28,7кг	4	БЕЗ ЧЕРТ.	
	4	Хомут Х3	66	1.420.1-24с.1-69	
		Поз. 5,6,7,8 см. по КП2-17			
КП2-20	1	Ф 32 А III , ℓ=14845(ℓ=14895); 94,0кг	4	БЕЗ ЧЕРТ.	1200,4
	2	Ф 32 А III , ℓ=4500(ℓ=4550); 28,7кг	4	БЕЗ ЧЕРТ.	
	3	Ф 32 А III , ℓ=11200 ; 70,7кг	8	БЕЗ ЧЕРТ.	
	4	Хомут Х3	66	1.420.1-24с.1-69	
		Поз. 5,6,7,8 см. по КП2-17			
КП2-21	1	Ф 28 А III , ℓ=14845 ; 71,7кг	4	БЕЗ ЧЕРТ.	1093,2
	2	Ф 32 А III , ℓ=4500(ℓ=4550); 28,7кг	8	БЕЗ ЧЕРТ	
	3	Ф 28 А III , ℓ=11200 ; 54,1 кг	8	БЕЗ ЧЕРТ.	
	4	Хомут Х3	66	1.420.1-246-69	
		Поз. 5,6,7,8 см. по КП2-17			

Марка каркаса	Поз.	Наименование	Кол.	Обозначение документа	Масса каркаса
КП2-22	1	Ф 32 А III , ℓ=14845(ℓ=14895) ; 94,0кг	4	БЕЗ. ЧЕРТ.	906,8
	2	Ф 32 А III , ℓ=14845(ℓ=14895); 94,0кг	4	БЕЗ. ЧЕРТ.	
	4	Хомут Х3	84	1.420.1-24с.1-69	
		Поз. 5,6,7,8 см. по КП2-17			
КП2-23	1	Ф 32 А III , ℓ=14845(ℓ=14895) ; 94,0кг	4	БЕЗ ЧЕРТ.	874,8
	2	Ф 22 А III , ℓ=10400 ; 31,0 кг	4	БЕЗ ЧЕРТ.	
	3	Ф 32 А III , ℓ=4500(ℓ=4550); 28,7кг	8	БЕЗ ЧЕРТ.	
	4	Хомут Х3	66	1.420.1-24с.1-69	
	5	Сетка С1	4	-69	
	6	Сетка С2	4	-69	
	7	Изделие закладное МН2	3	-71	
	8	Изделие закладное МН1	3	-70	
КП2-24	1	Ф 32 А III , ℓ=14845(ℓ=14895) ; 94,0кг	4	БЕЗ ЧЕРТ.	1282,8
	3	Ф 32 А III , ℓ=14845(ℓ=14895) ; 94,0кг	8	БЕЗ ЧЕРТ.	
	4	Хомут Х3	84	1.420.1-24с.1-69	
		Поз. 5,6,7,8 см. по КП2-17			

Арматура класса А-I , А-III по ГОСТ 5781-82*
Размеры в скобках указывают длину заготовок для стержней с высаженными головками, расположенными снизу, на чертеже они условно не показаны.

КП2-25

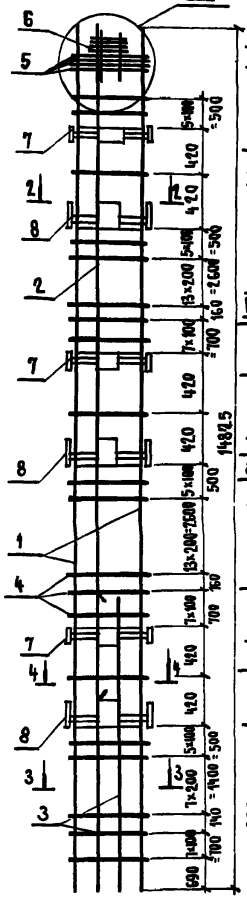

КП2-26

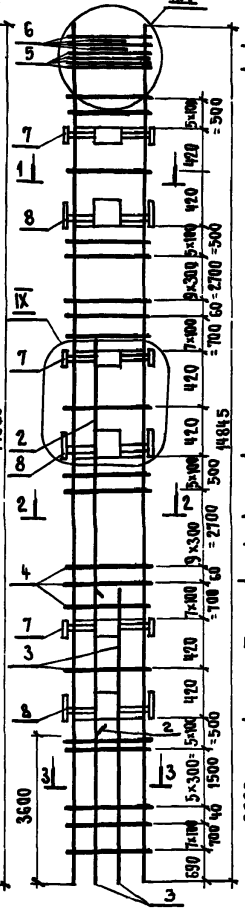

КП2-27

Остальное по КП2-25

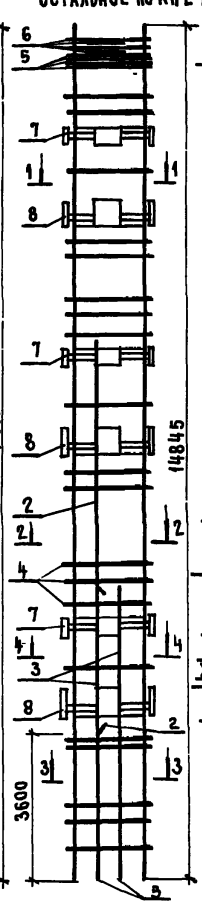

КП2-28

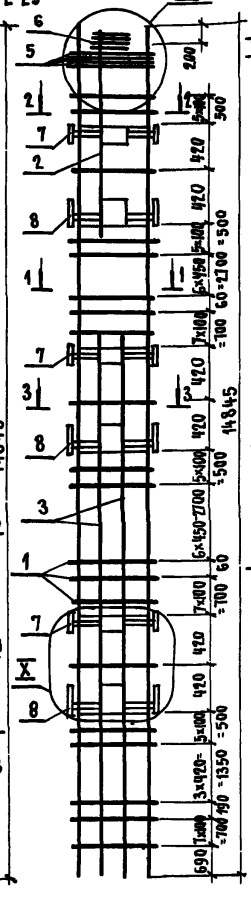

КП2-29

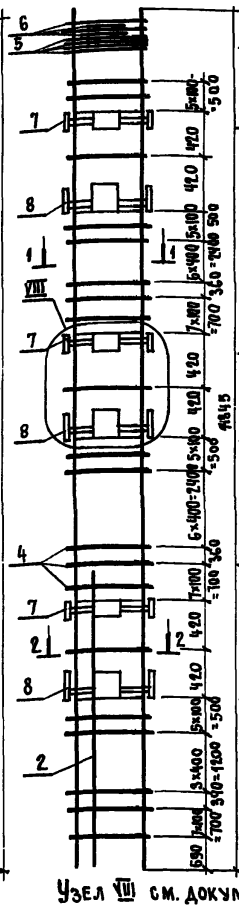

КП2-30

Остальное по КП2-25

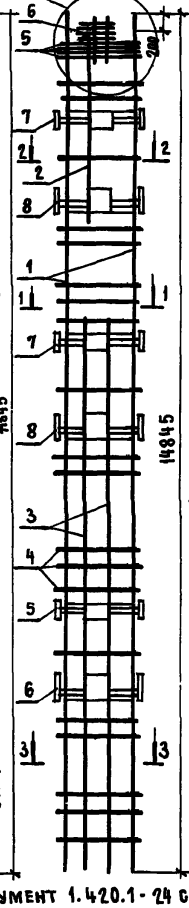

КП2-31

Остальное по КП2-28

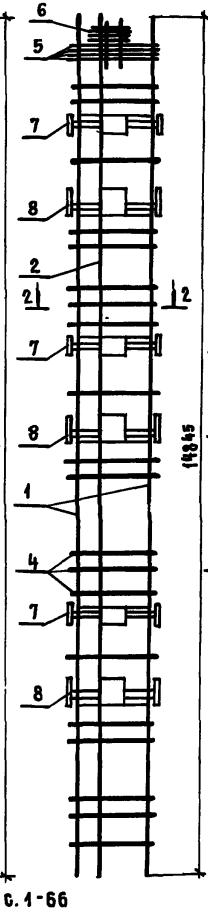

КП2-32

Остальное по КП2-28

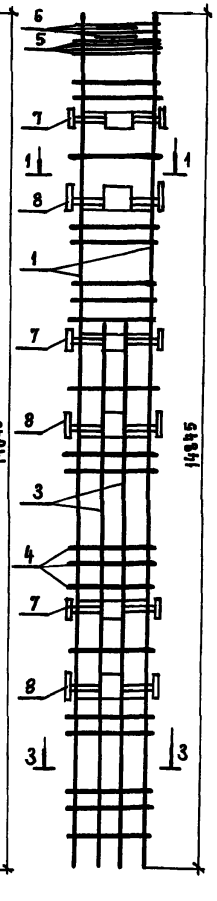

Узел VIII см. документ 1.420.1-24 с.1-66

Узел IX, X, XIV, XV см. документ 1.420.1-24 с.1-67. Узел XXI см документ 1420.1-24с.1-68

1-1

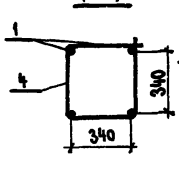

2-2

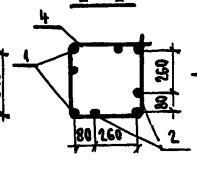

3-3

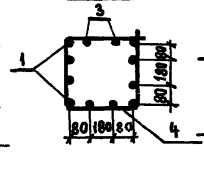

4-4

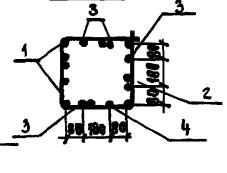



Нач.СКО-1	Михайлов		
Н.контр.	Михайлов		
Гл.констр.	Матвеев		
Гл.инж.пр.	Альтштейн		
Зав.гр.	Зарубина		
Чертил	Собачкина		
Проверил	Пурмель		

1.420.1-24с.1-21

Каркас КП2-25... КП2-32

Стадия	Лист	Листов
Р	1	2

ПРОМСТРОЙПРОЕКТ

Марка каркаса	Поз.	Наименование	Кол.	Обозначение документа	Масса каркаса
КП2-25	1	Ф 36 А III, ℓ = 14845 (ℓ=14900); 119,1 кг	4	БЕЗ черт.	1121,2
	2	Ф 32 А III, ℓ = 11200, 70,7 кг	4	БЕЗ черт.	
	3	Ф 28 А III, ℓ = 4500, 21,7 кг	8	БЕЗ черт	
	4	Хомут Х4	84	1.420.1-24 с.1-69	
	5	Сетка С1	4	-69	
	6	Блок сеток БС1	1	-69	
	7	Изделие закладное МН2	3	-71	
	8	Изделие закладное МН1	3	-70	
КП2-26	1	Ф 16 А III, ℓ = 14845, 23,4 кг	4	БЕЗ черт.	397,5
	2	Ф 16 А III, ℓ = 5400, 8,5 кг	4	БЕЗ черт.	
	3	Ф 25 А III, ℓ = 4500, 17,3 кг	8	БЕЗ черт.	
	4	Хомут Х2	74	1.420.1-24 с.1-69	
	5	Сетка С1	4	-69	
	6	Сетка С2	4	-69	
	7	Изделие закладное МН2	3	-71	
	8	Изделие закладное МН1	3	-70	
КП2-27	1	Ф 16 А III, ℓ = 14845, 23,4 кг	4	БЕЗ черт.	422,0
	2	Ф 16 А III, ℓ = 5400, 8,5 кг	4	БЕЗ черт	
	3	Ф 25 А III, ℓ = 4500, 17,3 кг	8	БЕЗ черт	
	4	Хомут Х3	84	1.420.1-24 с.1-69	
		Поз 5,6,7,8 см. по КП2-26			
КП2-28	1	Ф 25 А III, ℓ = 14845, 57,0 кг	4	БЕЗ черт.	740,0
	2	Ф 25 А III, ℓ = 1300, 5,0 кг	4	БЕЗ черт	
	3	Ф 28 А III, ℓ = 9000, 43,5 кг	8	БЕЗ черт	
	4	Хомут Х3	66	1.420.1-24 с.1-69	
		Поз. 5,6,7,8 см. по КП2-25			
КП2-29	1	Ф 22 А III, ℓ = 14845, 44,3 кг	4	БЕЗ черт	375,1
	2	Ф 25 А III, ℓ = 4500, 17,3 кг	4	БЕЗ черт.	
	4	Хомут Х2	66	1.420.1-24 с.1-69	
		Поз. 5,6,7,8 см. по КП2-26			

Марка каркаса	Поз.	Наименование	Кол.	Обозначение документа	Масса каркаса
КП2-30	1	Ф 25 А III, ℓ = 14845, 57,0 кг	4	БЕЗ черт.	750,8
	2	Ф 25 А III, ℓ = 1300, 5,0 кг	4	БЕЗ черт.	
	3	Ф 28 А III, ℓ = 9000, 43,5 кг	8	БЕЗ черт.	
	4	Хомут Х3	84	1.420.1-24 с.1-69	
		Поз. 5,6,7,8 см. КП2-25			
КП2-31	1	Ф 32 А III, ℓ = 14845 (ℓ=14895), 94,0 кг	4	БЕЗ черт	1022,8
	2	Ф 36 А III, ℓ = 14845 (ℓ=14900), 119,1 кг	4	БЕЗ черт.	
	4	Хомут Х4	66	1.420.1-24 с.1-69	
		Поз. 5,6,7,8 см. по КП2-25			
КП2-32	1	Ф 36 А III, ℓ = 14845 (ℓ=14900), 119,1 кг	4	БЕЗ черт	1226,4
	3	Ф 36 А III, ℓ = 9000 (ℓ=9055), 72,3 кг	8	БЕЗ черт.	
	4	Хомут Х4	66	1.420.1-24 с.1-69	
		Поз. 5,6,7,8 см. по КП2-26			

Арматура класса А-I, А-III по ГОСТ 5781-82*
Размеры в скобках указывают длину заготовок для стержней с высаженными головками, расположенными снизу, на чертеже они условно не показаны.

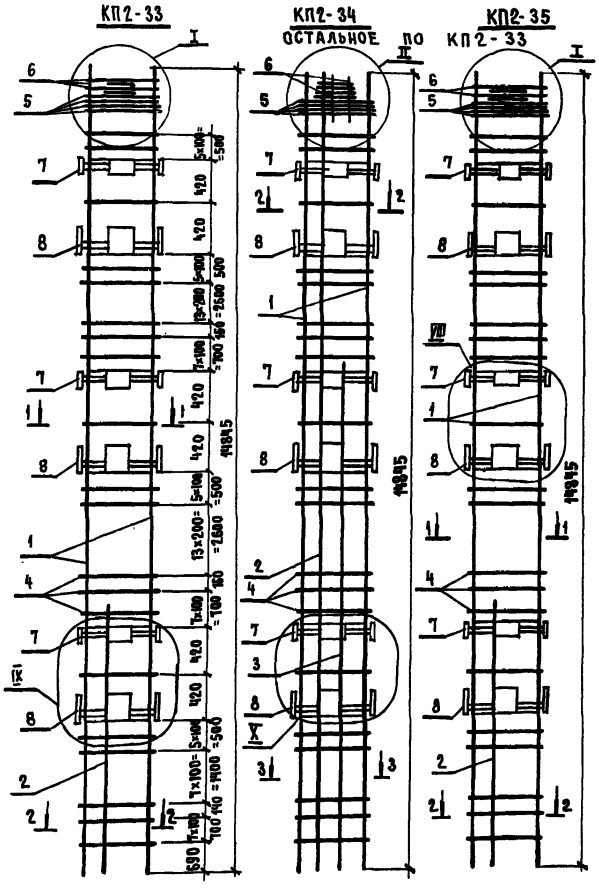

Марка каркаса	Поз.	Наименование	Кол.	Обозначение документа	Масса каркаса
КП2-33	1	Ф 22 А III, ℓ=14845, 44,3кг	4	БЕЗ ЧЕРТ.	377,6
	2	Ф 20 А III, ℓ=4500, 11,1 кг	4	БЕЗ ЧЕРТ.	
	4	Хомут, Х3	84	1.420.1-24с.1-69	
	5	Сетка С1	4	-69	
	6	Сетка С2	4	-69	
	7	Изделие закладное МН2	3	-71	
	8	Изделие закладное МН1	3	-70	
КП2-34	1	Ф 36 А III, ℓ=14845 (ℓ=14900), 119,1кг	4	БЕЗ ЧЕРТ.	1930,4
	2	Ф 36 А III, ℓ=14845 (ℓ=14900), 119,1кг	4	БЕЗ ЧЕРТ.	
	3	Ф 36 А III, ℓ=9000 (ℓ=9055), 72,3кг	4	БЕЗ ЧЕРТ.	
	4	Хомут Х4	84	1.420.1-24с.1-69	
	5	Сетка С1	4	-69	
	6	Блок сеток БС1	1	-69	
	7	Изделие закладное МН2	3	-71	
	8	Изделие закладное МН1	3	-70	
КП2-35	1	Ф 32 А III, ℓ=14845 (ℓ=14895), 94,0кг	4	БЕЗ ЧЕРТ.	618,8
	2	Ф 28 А III, ℓ=4500, 21,7 кг	4	БЕЗ ЧЕРТ.	
	4	Хомут Х3	84	1.420.1-24с.1-69	
		Поз. 5,6,7,8 см. по КП2-33			

Арматура класса А-I, А-III по ГОСТ 5781-82*
Размеры в скобках указывают длину заготовок для стержней с высаженными головками, расположенным снизу, на чертеже они условно не показаны.
Узлы I, II см. документ 1.420.1-24с.1-65
Узел VIII см. документ 1.420.1-24с.1-66
Узлы IX, X см. документ 1.420.1-24с.1-67

Нач. СКО-1	Михайлов	
Н. контр.	Михайлов	
Гл. констр.	Матвеев	
Гл. инж. пр.	Альтштейн	
Зав. бр.	Зарубина	
Чертил	Собачкина	
Проверил	Пуртель	

1.420.1-24с.1-22

Каркас КП2-33, КП2-34, КП2-35

Стадия	Лист	Листов
Р		1

ПРОМСТРОЙПРОЕКТ

КП3-8, КП3-18, КП3-22

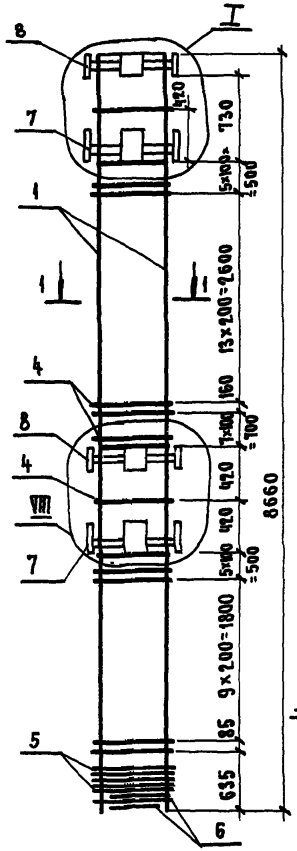

КП3-3

Остальное по КП3-8

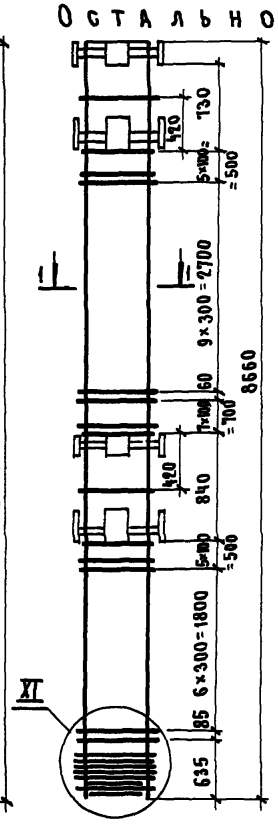

КП3-1, КП3-17

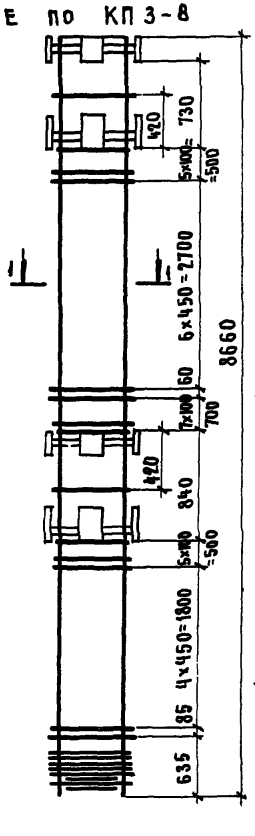

КП3-2

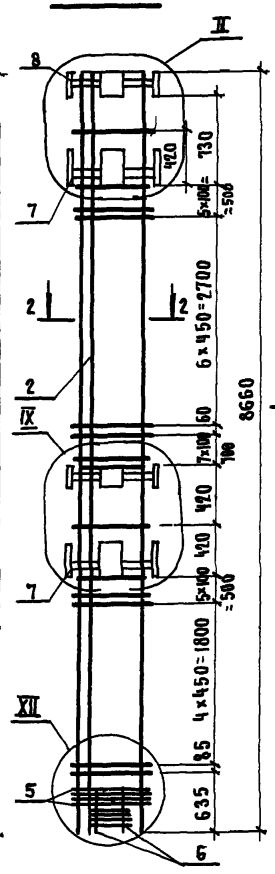

КП3-29

Остальное по КП3-8

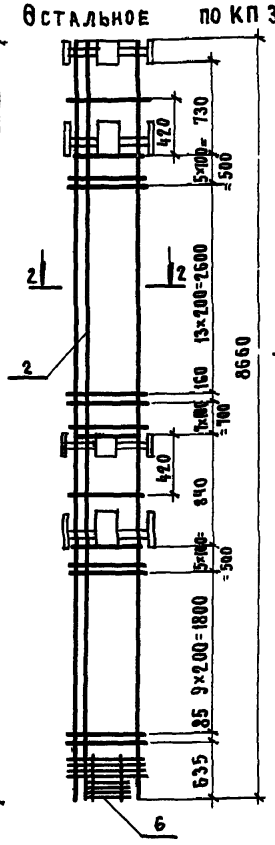

КП3-4, КП3-5, КП3-11, КП3-13
КП3-25

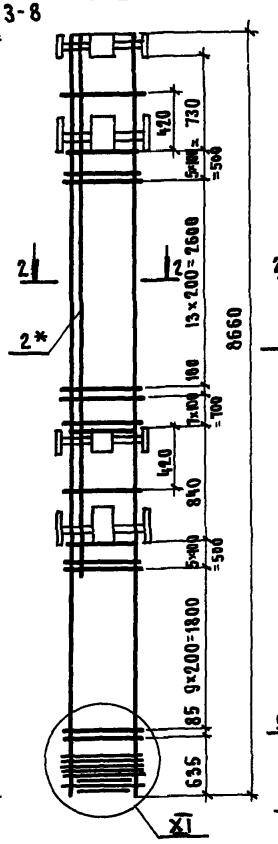

КП3-6, КП3-7

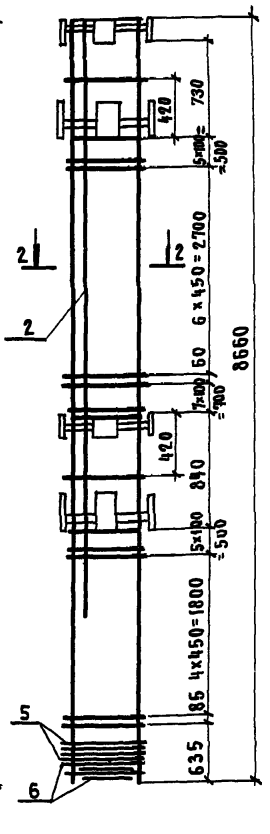

1 - 1

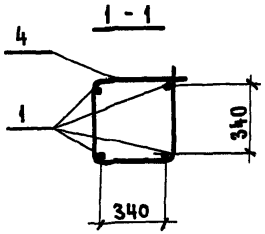

2 - 2

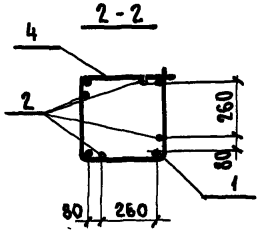

Высаженная головка
для Ф25, Ф28, Ф32, Ф36

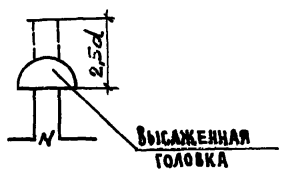

Узлы I, II см. документ 1.420.1-24с 1-65
Узел VIII см. документ 1.420.1-24с. 1-66
Узлы IX, XI, XII см. документ 1.420.1-24с 1-67
Длина позиции со знаком * на чертеже показана условно

Нач.СКО-1	Михайлов	
Н.контр	Михайлов	
Гл констр	Матвеев	
Гл инж пр	Альштейн	
Зав БР	Зарубина	
Вед инж	Мухина	
Инж III к	Ускова	
Проверил	Мухина	

1.420.1-24с.1-23

Каркас КП3-1... КП3-8, КП3-11; КП3-13, КП3-17; КП3-18; КП3-22; КП3-25; КП3-29

Стадия	Лист	Листов
Р	1	2

ПРОМСТРОЙПРОЕКТ

24303 ИЗ

Марка каркаса	Поз.	Наименование	Кол	Обозначение документа	Масса каркаса, кг
КП3-1	1	Ф25 А III, ℓ=8660(8700); 33,5 кг	4	БЕЗ черт.	229,8
	4	Хомут Х3	33	1.420.1-24с.01-69	
	5	Сетка С1	4	-69	
	6	Сетка С2	4	-69	
	7	Изделие закладное МН 1	2	-70	
	8	Изделие закладное МН 2	2	-71	
КП3-2	1	Ф25 А III, ℓ=8660(8700); 33,5 кг	4	БЕЗ черт.	396,6
	2	Ф28 А III, ℓ=8660(8700); 42,0 кг	4	БЕЗ черт.	
	4	Хомут Х3	33	1.420.1-24с.01-69	
	6	Блок сеток БС1	1	69	
		Поз 5,7,8 см. по КП3-1			
КП3-3	1	Ф16 А III, ℓ=8660; 13,7 кг	4	БЕЗ черт.	139,2
	4	Хомут Х1	38	1.420.1-24с.01-69	
	П	Поз. 5,6,7,8 по КП 3-1			
КП3-4	1	Ф22 А III, ℓ=8660; 25,8 кг	4	БЕЗ черт.	265,4
	2	Ф20 А III, ℓ=6000; 14,8 кг	4	БЕЗ черт.	
	4	Хомут Х3	45	1.420.1-24с.01-69	
		Поз. 5,6,7,8 по КП 3-1			
КП3-5	1	Ф25 А III, ℓ=8660(8700); 33,5 кг	4	БЕЗ черт.	404,2
	2	Ф28 А III, ℓ=8400(8445); 41,8 кг	4	БЕЗ черт.	
	4	Хомут Х3	45	1.420.1-24с.01-69	
		Поз. 5,6,7,8 см. по КП3-1			
КП3-6	1	Ф22 А III, ℓ=8660; 25,8 кг	4	БЕЗ черт.	279,2
	2	Ф22 А III, ℓ=7400; 22,1 кг	4	БЕЗ черт.	
	4	Хомут Х2	33	1.420.1-24с.01-69	
		Поз. 5,6,7,8 по КП3-1			
КП3-7	1	Ф32 А III, ℓ=8660(8710); 55,0 кг	4	БЕЗ черт.	493,8
	2	Ф32 А III, ℓ=7000(7050); 44,5 кг	4	БЕЗ черт.	
	4	Хомут Х3	33	1.420.1-24с.01-69	
		Поз. 5,6,7,8 см. по КП3-1			
КП3-8	1	Ф32 А III, ℓ=8660(8710); 55,0 кг	4	БЕЗ черт.	323,0
	4	Хомут Х3	45	1.420.1-24с.01-69	
		Поз. 5,6,7,8 см. по КП3-1			

Марка каркаса	Поз	Наименование	Кол	Обозначение документа	Масса каркаса, кг
КП 3-11	1	Ф32 А III, ℓ=8660(8710); 55,0 кг	4	БЕЗ черт.	490,2
	2	Ф28 А III, ℓ=8400(8445); 41,8 кг	4	БЕЗ черт.	
	4	Хомут Х3	45	1.420.1-24с.01-69	
		Поз. 5,6,7,8 см. по КП3-1			
КП 3-13	1	Ф32 А III, ℓ=8660(8710); 55,0 кг	4	БЕЗ черт.	541,4
	2	Ф32 А III, ℓ=8400(8445); 54,6 кг	4	БЕЗ черт.	
	4	Хомут Х3	45	1.420.1-24с.01-69	
		Поз. 5,6,7,8 см. по КП 3-1	4		
КП 3-17	1	Ф28 А III, ℓ=8660(8705); 42,0 кг		БЕЗ черт.	263,8
	4	Хомут Х3	33	1.420.1-24с.01-69	
		Поз. 5,6,7,8 см. по КП 3-1			
КП 3-18	1	Ф22 А III, ℓ=8660; 25,8 кг	4	БЕЗ черт.	206,2
	4	Хомут Х3	45	1.420.1-24с.01-69	
		Поз. 5,6,7,8 см по КП3-1			
КП 3-22	1	Ф25 А III, ℓ=8660(8700); 33,5 кг	4	БЕЗ черт.	237,0
	4	Хомут Х3	45	1.420.1-24с.01-69	
		Поз. 5,6,7,8 см по КП 3-1			
КП 3-25	1	Ф28 А III, ℓ=8660(8705); 42,1 кг	4	БЕЗ черт.	389,0
	2	Ф25 А III, ℓ=7600(7640); 29,4 кг	4	БЕЗ черт.	
	4	Хомут Х3	45	1.420.1-24с.01-69	
		Поз 5,6,7,8 см по КП 3-1			
КП3-29	1	Ф28 А III, ℓ=8660(8705); 42,1 кг	4	БЕЗ черт.	438,6
	2	Ф28 А III, ℓ=8660(8705); 42,1 кг	4	БЕЗ черт.	
	4	Хомут Х3	45	1.420.1-24с.01-69	
	6	Блок сеток БС1	1		
		Поз. 5,7,8 см. по КП 3-1			

Арматура класса A-III по ГОСТ 5781-82.

Размеры в скобках указывают длину заготовок для стержней с высаженными головками, на чертежах они условно не показаны.

КП3-9 КП3-12 КП3-20 КП3-19, КП3-26, КП3-27 КП3-28 КП3-23, КП3-24 КП3-10, КП3-14, КП3-15 КП3-16 КП3-21

Остальное смотреть по КП3-9

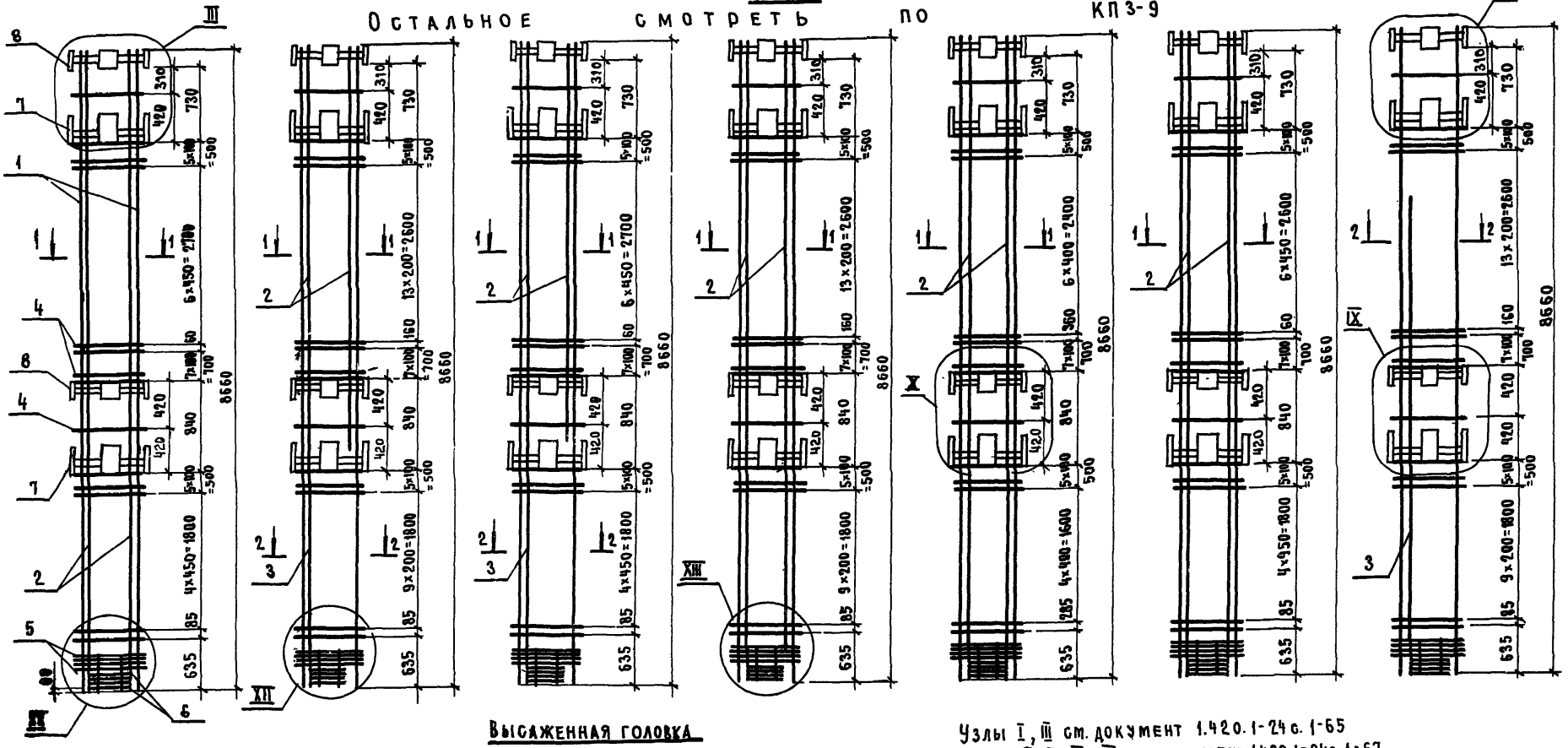
I
II
III
IV
V
VI
VII
VIII
IX
X
XI
XII
XIII
XIV
XV
8660
635
85
420
730
310
500
700
840
1800
2700
2600
1600
2400
2500
1300
1200
1800
1800
1600
1800
1800
1800

Марка каркаса	Поз	Наименование	Кол	Обозначение документа	Масса каркаса, кг
КП3-9	1	Ф 32 А III, ℓ=8660(8710); 55,0 кг	4	БЕЗ ЧЕРТ.	520,2
	2	Ф 22 А III, ℓ=8600; 25,7 кг	8	БЕЗ ЧЕРТ.	
	3	Хомут Х3	33	1.420.1-24 с. 01-69	
	4	Сетка С1	4	-69	
	5	Блок сеток БС1	1	-69	
	6	Изделие закладное МН 1	2	-70	
	8	Изделие закладное МН 2	2	-71	
КП3-10	1	Ф32А III, ℓ=8660(8710); 55,0 кг	4	БЕЗ ЧЕРТ.	754,6
	2	Ф 32 А III, ℓ=8660(8710); 55,0 кг	4	БЕЗ ЧЕРТ.	
	4	Хомут Х3	33	1.420.1-24 с. 01-69	
		Поз. 5, 6, 7, 8 см. по КП 3-9			
КП3-12	1	Ф 25 А III, ℓ=8660(8700); 33,5 кг	4	БЕЗ ЧЕРТ.	827,0
	2	Ф 32 А III, ℓ=5700(5750); 36,3 кг	8	БЕЗ ЧЕРТ.	
	3	Ф 32 А III, ℓ=4000; 25,2 кг	4	БЕЗ ЧЕРТ.	
	4	Хомут Х3	45	1.420.1-24 с. 01-69	
		Поз. 5, 6, 7, 8 по КП 3-9			
КП3-14	1	Ф 28 А III, ℓ=8660(8705); 42,1 кг	4	БЕЗ ЧЕРТ.	836,5
	2	Стержень с шайбой СТ 1	8	1.420.1-24 с. 01 - 72	
	4	Хомут Х4	33	- 69	
		Поз. 5, 6, 7, 8 см по КП 3-9			
КП3-15	1	Ф 22 А III, ℓ=8660; 25,8 кг	4	БЕЗ ЧЕРТ.	465,8
	2	Ф 25 А III, ℓ=8660(8700); 33,5 кг	8	БЕЗ ЧЕРТ.	
	4	Хомут Х3	33	1.420.1-24 с. 01-69	
		Поз. 5, 6, 7, 8 по КП 3-9			
КП3-16	1	Ф 22 А III, ℓ=8660; 25,8 кг	4	БЕЗ ЧЕРТ.	637,8
	2	Ф 32 А III, ℓ=8660(8710); 55,0 кг	8	БЕЗ ЧЕРТ.	
		Хомут Х3	33	1.420.1-24 с. 01-69	
		Поз. 5, 6, 7, 8 по КП 3-9			
КП3-19	1	Ф 22 А III, ℓ=8660; 25,8 кг	4	БЕЗ ЧЕРТ.	473,0
	2	Ф 25 А III, ℓ=8660 (8700)	8	БЕЗ ЧЕРТ.	
	4	Хомут Х3	45	1.420.1-24 с. 01-69	
		Поз. 5, 6, 7, 8 см. по КП 3-9			

Марка каркаса	Поз	Наименование	Кол.	Обозначение документа	Масса каркаса, кг
КП3-20	1	Ф 22 А III, ℓ=8660, 25,8 кг	4	БЕЗ ЧЕРТ.	472,2
	2	Ф 25 А III, ℓ=5600(5640), 21,7 кг	8	БЕЗ ЧЕРТ.	
	3	Ф 32 А III, ℓ=4000; 25,2 кг	4	БЕЗ ЧЕРТ.	
	4	Хомут Х3	33	1.420 1-24 с. 01-69	
		Поз. 5, 6, 7, 8 см по КП 3-9			
КП3-21	1	Ф 32 А III, ℓ=8660(8710); 55,0 кг	4	БЕЗ ЧЕРТ	488,6
	3	Ф 32 А III, ℓ=6600; 41,7 кг	4	БЕЗ ЧЕРТ.	
	4	Хомут Х3	45	1.420 1-24 с. 01-69	
		Поз. 5, 6, 7, 8 см. по КП 3-9			
КП3-23	1	Ф 32 А III, ℓ=8660(8710); 55,0 кг	4	БЕЗ ЧЕРТ.	453,0
	2	Ф 18 А III, ℓ=8660; 17,3 кг	8	БЕЗ ЧЕРТ.	
	4	Хомут Х3	33	1.420 1-24 с. 01-69	
		Поз. 5, 6, 7, 8 см по КП 3-9			
КП3-24	1	Ф 20 А III, ℓ=8660, 21,3 кг	4	БЕЗ ЧЕРТ.	619,8
	2	Ф 32 А III, ℓ=8660(8710); 55,0 кг	8	БЕЗ ЧЕРТ.	
	4	Хомут Х3	33	1.420 1-24 с 01-69	
		Поз. 5, 6, 7, 8 см по КП 3-9			
КП3-26	1	Ф 22 А III, ℓ=8660; 25,8 кг	4	БЕЗ ЧЕРТ.	644,2
	2	Ф 32 А III, ℓ=8660(8710); 54,9 кг	8	БЕЗ ЧЕРТ.	
	4	Хомут Х3	45	1.420.1-24 с. 01-69	
		Поз. 5, 6, 7, 8 см. по КП 3-9			
КП3-27	1	Ф 25 А III, ℓ=8660(8700); 33,5 кг	4	БЕЗ ЧЕРТ.	675,8
	2	Ф 32 А III, ℓ=8660(8710); 55,0 кг	8	БЕЗ ЧЕРТ.	
	4	Хомут Х3	45	1.420.1-24 с. 01-69	
		Поз. 5, 6, 7, 8 см. по КП 8-9			
КП3-28	1	Ф 32 А III; ℓ=8660(8710), 55,0 кг	4	БЕЗ ЧЕРТ.	658,6
	2	Ф 28 А III, ℓ=8660(8705); 42,1 кг	8	БЕЗ ЧЕРТ.	
	4	Хомут Х3	45	1.420.1-24 с. 01-69	
		Поз. 5, 6, 7, 8 см. по КП 3-9			

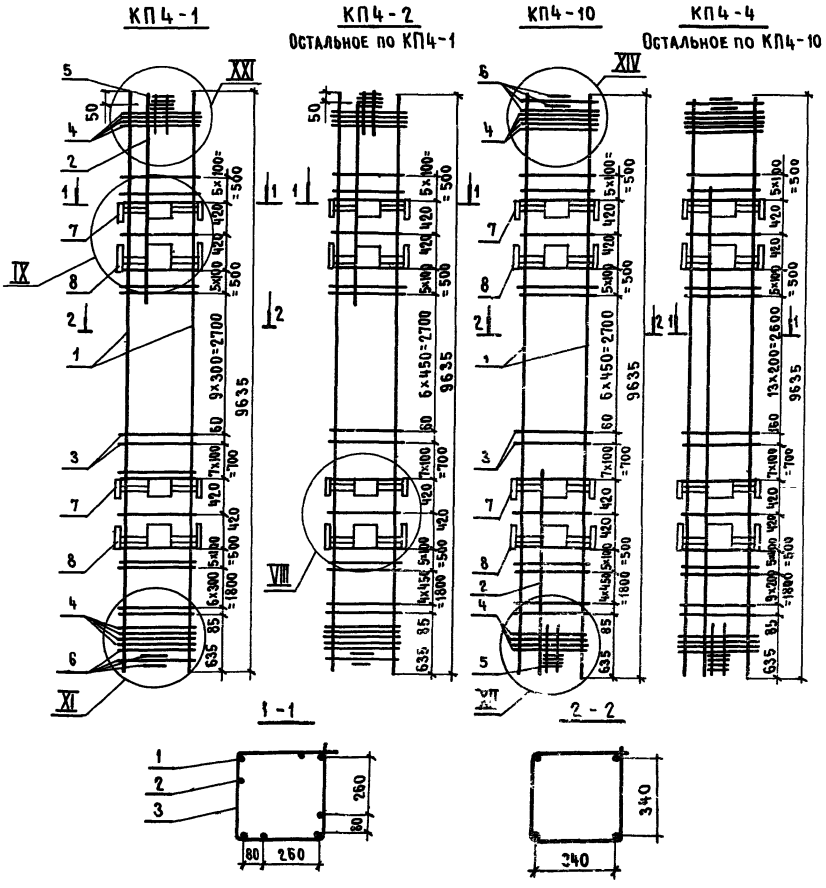

Марка каркаса	Поз.	Наименование	Кол.	Обозначение документа	Масса каркаса кг
КП4-1	1	Ф22АIII, ℓ=9635, 28,8 кг	4	без черт.	232,6
	2	Ф16АIII, ℓ=1650, 2,6 кг	4	без черт.	
	3	Хомут Х2	44	1.420.1-24с.1-69	
	4	Сетка С1	8	- 69	
	5	Блок сеток БС1	1	- 69	
	6	Сетка С2	4	- 69	
	7	Изделие закладное МН2	2	- 71	
	8	Изделие закладное МН1	2	- 70	
КП4-2	1	Ф25АIII, ℓ=9635, 37,0 кг	4	без черт.	282,6
	2	Ф22АIII, ℓ=1650, 4,9 кг	4	без черт.	
	3	Хомут Х3	39	1.420.1-24с.1-69	
		Поз. 4,5,6,7,8 по КП4-1			
КП4-4	1	Ф22АIII, ℓ=9635, 28,8 кг	4	без черт.	407,4
	2	Ф28АIII, ℓ=8800, 42,5 кг	4	без черт.	
	3	Хомут Х3	51	1.420.1-24с.1-69	
		Поз. 4,5,6,7,8 по КП4-1			
КП4-10	1	Ф28АIII, ℓ=9635, 46,6 кг	4	без черт	359,8
	2	Ф25АIII, ℓ=3800, 14,6 кг	4		
	3	Хомут Х3	39	1.420.1-24с.1-69	
		Поз. 4,5,6,7,8 по КП4-1			

Арматура класса А-I, А-III по ГОСТ 5781-82*

Узел VIII см. документ 1.420.1-24с.1-66.

Узлы IX, XI, XII см документ 1.420.1-24с.1-67

Узел XXI см. документ 1.420.1-24с.1-68.

Нач.СКО-1	Михайлов			1.420.1-24с.1-25
Н.контр	Михайлов			
Гл.констр	Матвеев			
Гл.инж.пр	Альтштейн			Каркас КП4-1, КП4-2, КП-4-4, КП4-7, КП4-10
Зав.бр.	Зарубина			
Инж.II к	Пурмель			
Проверил	Мухина			

Стадия	Лист	Листов
Р		1

ПРОМСТРОЙПРОЕКТ

24303 46

КПЧ-6, КПЧ-8

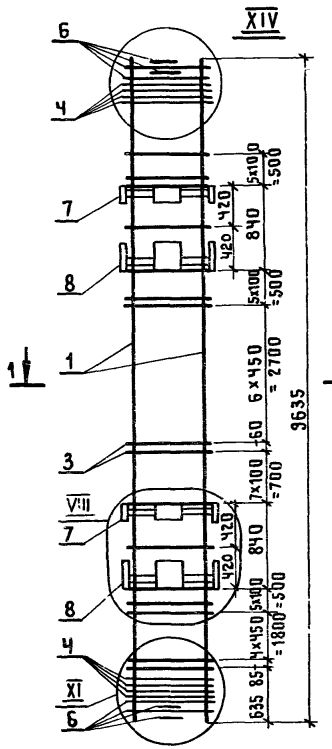

КПЧ-3, КПЧ-5

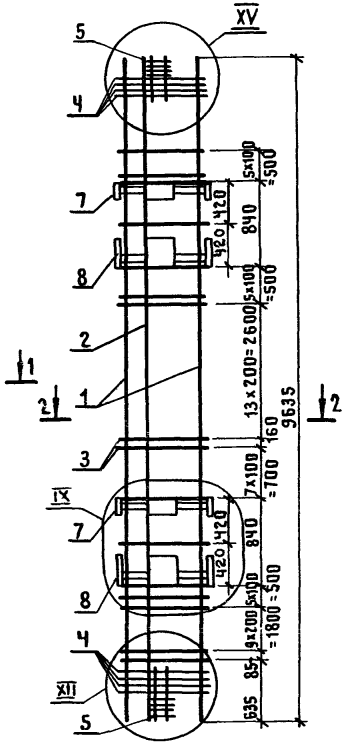

КПЧ-14

Остальное по КПЧ-6

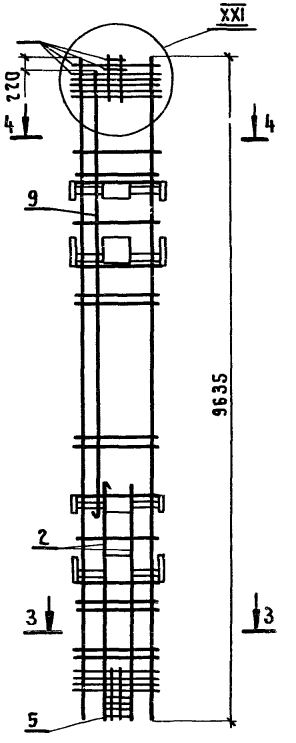

КПЧ-11, КПЧ-12

Остальное по КПЧ-3

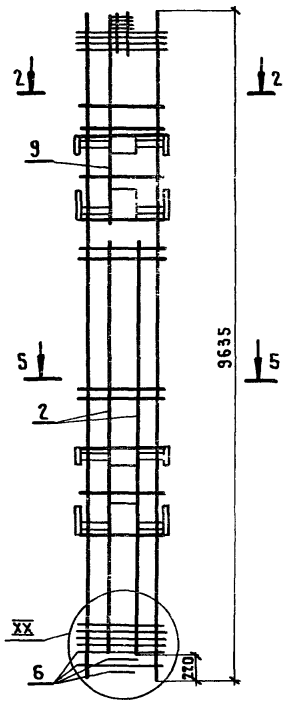

КПЧ-13

Остальное по КПЧ-3

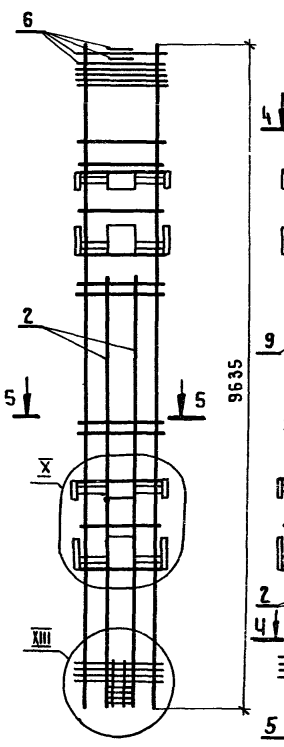

КПЧ-15

Остальное по КПЧ-6

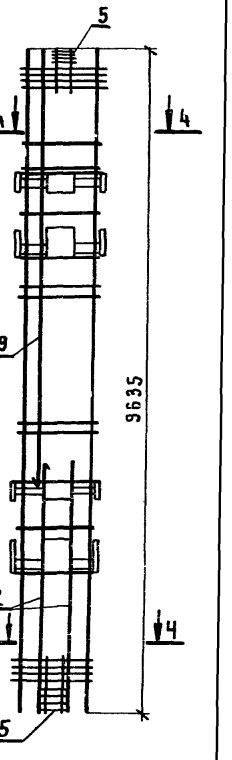

1-1

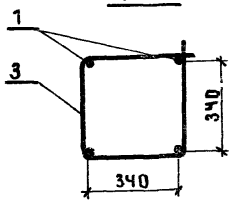

2-2

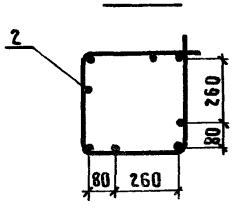

3-3

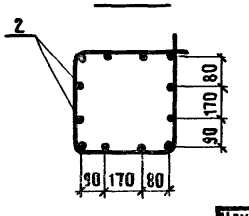

4-4

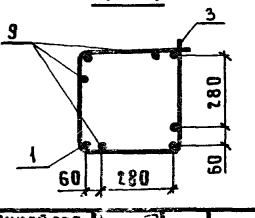

5-5

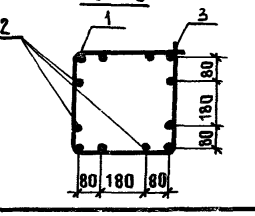

Узел VII см. документ 1.420.1-24с.1-66.
Узлы IX...XV см. документ 1.420.1-24с.1-67.
Узлы XX, XXI см. документ 1.420.1-24с.1-68

Остальное см. по сечению 1-1

Нач.СКО-1	Михайлов		
Н.контр.	Михайлов		
Гл.констр.	Матвеев		
Гл.инж.пр.	Альштейн		
Зав.бриг.	Зарубина		
Инж.-кат.	Гурмель		
Проверил	Мухина		

1.420.1-24с.1-26

КАРКАС
КПЧ-3; КПЧ-5; КПЧ-6; КПЧ-8;
КПЧ-11...КПЧ-15

Стадия	Лист	Листов
Р	1	2

ПРОМСТРОЙПРОЕКТ

24583

Марка каркаса	Поз.	Наименование	Кол	Обозначение документа	Масса каркаса, кг
КПЧ-3	1	ф20А III, ℓ=9635; 28,8кг	Ч	Без черт.	331,Ч
	2	ф20А III, ℓ=9635; 23,8кг	Ч	Без черт.	
	3	Хомут Х3	51	1Ч201-24с.1-69	
	Ч	Сетка С1	8	-69	
	5	Блок сеток БС1	2	-69	
	7	Изделие закладное МН2	2	-71	
	8	Изделие закладное МН1	2	-70	
КПЧ-5	1	ф25А III, ℓ=9635; 37,0кг	Ч	Без черт.	Ч55,Ч
	2	ф28А III, ℓ=9635; Ч6,6кг	Ч	Без черт.	
	3	Хомут Х3	51	1.420.1-24с.1-69	
		Поз.Ч,5,7,8 по КПЧ-3			
КПЧ-6	1	ф22А III, ℓ=9635; 28,8кг	Ч	Без черт	221,7
	3	Хомут Х2	39	1Ч20.1-24с.1-69	
	6	Сетка С2	8	-69	
		Поз.Ч,7,8 по КПЧ-3			
КПЧ-8	1	ф32А III, ℓ=9635; 60,8кг	Ч	Без черт	359,Ч
	3	Хомут Х3	39	1Ч201-24с.1-69	
	6	Сетка С2	8	-69	
		Поз.Ч,7,8 по КПЧ-3			
КПЧ-11	1	ф25А III, ℓ=9635, 37,0кг	Ч	Без черт	529,Ч
	2	ф25А III, ℓ=7800; 30,0кг	8	Без черт.	
	3	Хомут Х3	51	1.420.1-24с.1-69	
	5	Блок сеток БС1	1	-69	
	6	Сетка С2	Ч	-69	
	9	ф22А III, ℓ=1600; Ч,8кг	Ч	Без черт	
		Поз.Ч,7,8 по КПЧ-3		Без черт.	

Марка каркаса	Поз.	Наименование	Кол.	Обозначение документа	Масса каркаса, кг
КПЧ-12	1	ф25А III, ℓ=9635. 37,0кг	Ч	Без черт	564,6
	2	ф25А III, ℓ=7800; 30,0кг	8	Без черт.	
	3	Хомут Х3	51	1Ч201-24с.1-69	
	5	Блок сеток БС1	1	-69	
	6	Сетка С2	Ч	-69	
	9	ф36А III, ℓ=1700, 13,6кг	Ч		
		Поз. Ч,7,8 по КПЧ-3			
КПЧ-13	1	ф32А III, ℓ=9635; 60,8кг	Ч	Без черт.	728,6
	2	ф32А III, ℓ=7200; 45,Ч кг	8	Без черт.	
	3	Хомут Х3	51	1.420.1-24с.1-69	
	5	Блок сеток БС1	1	-69	
	6	Сетка С2	Ч	-69	
		Поз Ч,7,8 по КПЧ-3			
КПЧ-14	1	ф28А III, ℓ=9635; Ч6,6кг	Ч	Без черт.	641,0
	2	ф32А III, ℓ=4200; 26,5кг	8	Без черт.	
	3	Хомут Х3	39	1.420.1-24с.1-69	
	5	Блок сеток БС1	1	-69	
	6	Сетка С2	Ч	-69	
	9	ф28А III, ℓ=6600;31,9кг	Ч	Без черт	
		Поз Ч,7,8 по КПЧ-3			
КПЧ-15	1	ф36А III, ℓ=9635; 77,0кг	Ч	Без черт	645,Ч
	2	ф25А III, ℓ=4200; 16,2кг	8	Без черт.	
	3	Хомут ХЧ	39	1Ч201-24с.1-69	
	5	Блок сеток БС1	2	-69	
		Поз.Ч,7,8 по КПЧ-3			
	9	ф22А III, ℓ=6700; 20,0кг	Ч	Без черт	
		Поз.Ч,7,8 по КПЧ-3			

Арматура класса А-I, А-III по ГОСТ 5781-82*.

Марка каркаса	Поз	Наименование	Кол.	Обозначение документа	Масса каркаса, кг
КПЧ-7	1	ф32А III, ℓ=9635, 60,8кг	Ч	Без черт	574,6
	2	ф32А III, ℓ=7200, 45,4кг	Ч	Без черт	
	3	Хомут Х3	39	1.420.1-24с.1-69	
	Ч	Сетка С1	8	-69	
	5	Блок сеток БС1	1	-69	
	6	Сетка С2	Ч	-69	
	7	Изделие закладное МН2	2	-71	
	8	Изделие закладное МН1	2	-70	
	9	ф28А III, ℓ=1800, 8,7кг	Ч	Без черт	
КПЧ-16	1	ф32А III, ℓ=9635, 60,8кг	Ч	Без черт.	630,6
	2	ф28А III, ℓ=4200, 20,3кг	8	Без черт.	
	3	Хомут Х3	51	1.420.1-24с.1-69	
	5	Блок сеток БС1	2	-69	
	9	ф18А III, ℓ=6500, 13,0кг	8	Без черт.	
		Поз. Ч,7,8 по КПЧ-7			
КПЧ-19	1	ф36А III, ℓ 6500, 13,0кг	Ч	Без черт	699,0
	2	ф32А III, ℓ 8800, 55,5кг	Ч	Без черт.	
	5	Блок сеток БС1	2	1.420.1-24с.1-69	
	9	ф25А III, ℓ=1800, 6,9кг	8	Без черт	
		Поз 3,Ч,7,8 по КПЧ-7			

КПЧ-16

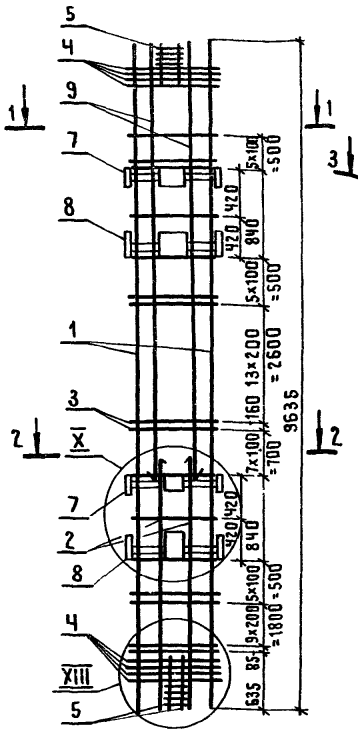

КПЧ-7

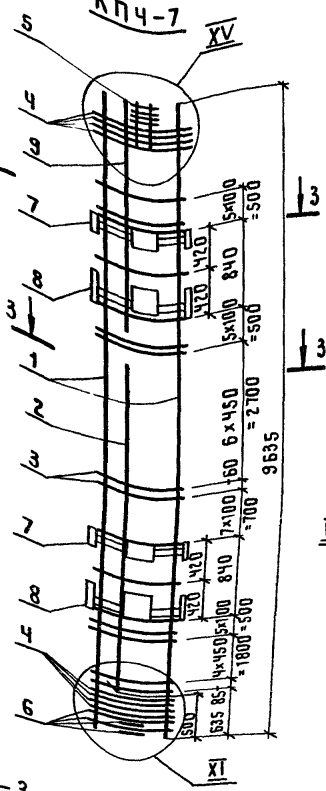

КПЧ-19
Остальное по КПЧ-7

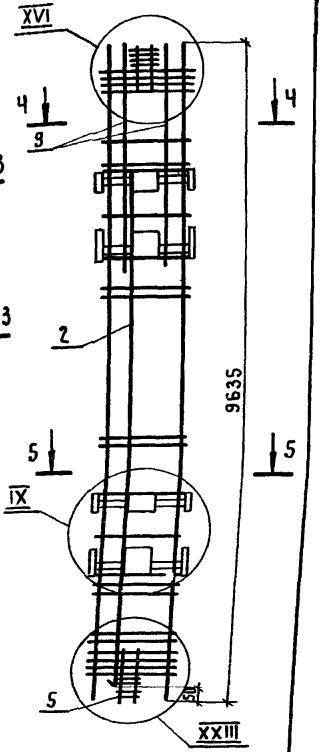

1-1

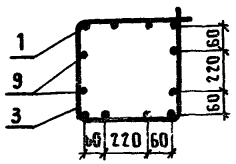

2-2

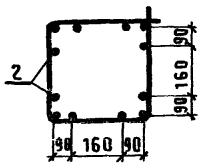

3-3

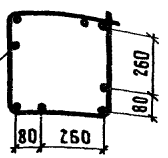

Ч-Ч

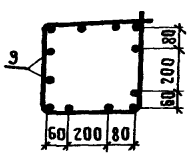

5-5

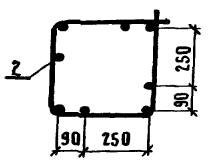

Остальное по сечению 1-1

Арматура класса А-I, А-III по ГОСТ 5781-82*
Узлы IX, X, XIII, XV, XVI см. документ 1.420.1-24с.1-67.
Узел XXIII см. документ 1.420.1-24с.1-68.
Узел XI см документ 1.420.1-24с.1-67.

Нач СКО-1	Михайлов	
Н контр.	Михайлов	
Гл констр	Матвеев	
Гл инж пр	Екименко	
Зав бриг	Зарубина	
Инж. II к	Пурмель	
Проверил	Мухина	

1.420.1-24с 1-27

Каркас КПЧ-7, КПЧ-16, КПЧ-19

Стадия	Лист	Листов
Р		1

Промстройпроект

КПЧ-9

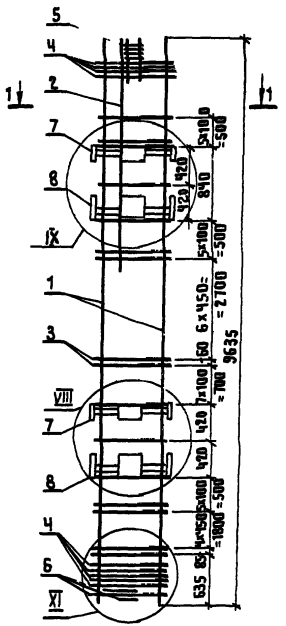

КПЧ-17

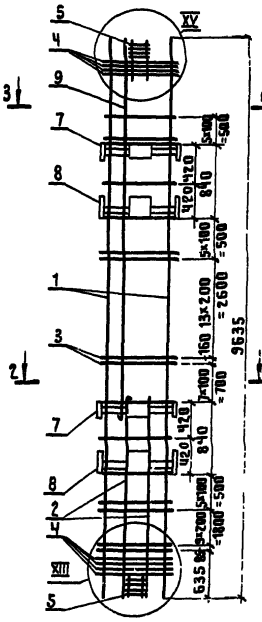

КПЧ-18

Остальное по КПЧ-17

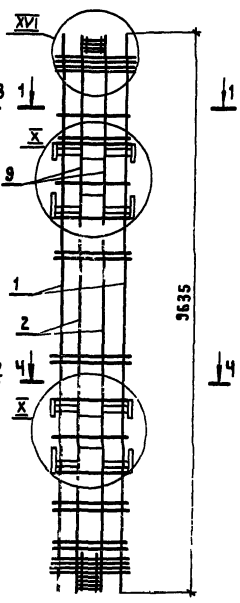

Марка каркаса	Поз.	Наименование	Кол.	Обозначение документа	Масса каркаса, кг
КПЧ-9	1	ф32А III, ℓ=9635, 60,8кг	Ч	БЕЗ ЧЕРТ.	459,8
	2	ф25А III, ℓ=6000, 25,4кг	Ч	БЕЗ ЧЕРТ	
	3	Хомут Х3	39	1.420.1-24с.1-69	
	Ч	Сетка С1	8	-69	
	5	Блок сеток БС1	1	-69	
	6	Сетка С2	Ч	-69	
	7	Изделие закладное МН2	2	-71	
	8	Изделие закладное МН1	2	-70	
КПЧ-17	1	ф32А III, ℓ=9635, 60,8кг	Ч	БЕЗ ЧЕРТ.	880,2
	2	ф40А III, ℓ=4200, 41,4кг	8	БЕЗ ЧЕРТ.	
	3	Хомут ХЧ	51	1.420.1-24с.1-69	
	5	Блок сеток БС1	2	-69	
	9	ф32А III, ℓ=6600, 41,6кг	Ч	БЕЗ ЧЕРТ.	
		Поз. Ч,7,8 по КПЧ-9			
КПЧ-18	1	ф32А III, ℓ=9635, 60,8кг	Ч	БЕЗ ЧЕРТ.	719,4
	2	ф28А III, ℓ=7500, 38,2кг	8	БЕЗ ЧЕРТ.	
	3	Хомут Х3	51	1.420.1-24с.1-69	
	5	Блок сеток БС1	2	-69	
	9	ф25А III, ℓ=1600, 6,2кг	8	БЕЗ ЧЕРТ.	
		Поз Ч,7,8 по КПЧ-9			

1-1

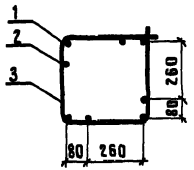

2-2

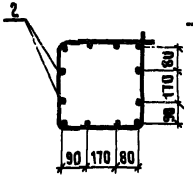

3-3

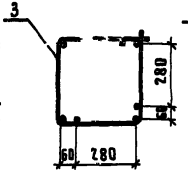

Ч-Ч

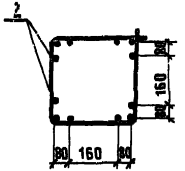

Арматура класса А-I, А-III по ГОСТ 5781-82*.
Узел VIII см. документ 1.420.1-24с.1-66.
Углы IX, X, XI, XIII, XV см. документ 1.420.1-24с 1-67.

Остальное по сечению 1-1.

Нач СКО-1	Михайлов		1.420.1-24с.1-28
Н контр	Михайлов		
Гл констр	Матвеев		
Сл.инж.пр	Альштейн		
Зав.бриг	Зарубина		Каркас КПЧ-9, КПЧ-17, КПЧ-18
Инж.ПК	Пурмель		Стадия Р; Лист; Листов 1
Проверил	Мухина		Промстройпроект

Марка каркаса	Поз.	Наименование	Кол.	Обозначение документа	Марка каркаса, кг
КП5-1	1	Ф18АIII, ℓ=15070, 30,1кг	4	БЕЗ ЧЕРТ.	270,7
	2	Ф18АIII, ℓ=5500, 11,0кг	4	БЕЗ ЧЕРТ.	
	3	Хомут Х1	73	1.420.1-24с.1-69	
	4	Изделие закладное МН2	3	-71	
	5	МН1	3	-70	
КП5-2	1	Ф22АIII, ℓ=15070, 45,0кг	4	БЕЗ ЧЕРТ.	421,2
	2	Ф28АIII*, ℓ=5800(5845), 28,2кг	4	БЕЗ ЧЕРТ.	
	3	Хомут Х3	66	1.420.1-24с.1-69	
		Поз. 4,5 см. по КП5-1			
КП5-3	1	Ф22АIII, ℓ=15070; 45,0кг	4	БЕЗ ЧЕРТ.	432,0
	2	Ф28АIII*, ℓ=5800(5845); 28,2кг	4	БЕЗ ЧЕРТ.	
	3	Хомут Х3	84	1.420.1-24с.1-69	
		Поз. 4,5 см. по КП5-1			
КП5-4	1	Ф20АIII, ℓ=15070, 37,2кг	4	БЕЗ ЧЕРТ.	352,8
	2	Ф16АIII, ℓ=10250, 16,2кг	4	БЕЗ ЧЕРТ.	
	3	Хомут Х3	84	1.420.1-24с.1-69	
		Поз. 4,5 см. по КП5-1			
КП5-5	1	Ф20АIII, ℓ=15070, 37,2кг	4	БЕЗ ЧЕРТ.	439,2
	2	Ф25АIII*, ℓ=10500(10540); 40,5кг	4	БЕЗ ЧЕРТ.	
	3	Хомут Х3	66	1.420.1-24с.1-69	
		Поз. 4,5 см. по КП5-1			
КП5-16	1	Ф32АIII, ℓ=15070(15170), 95,7кг	4	БЕЗ ЧЕРТ.	740,0
	2	Ф28АIII*, ℓ=11800(11845), 57,2кг	4	БЕЗ ЧЕРТ.	
	3	Хомут Х3	66	1.420.1-24с.1-69	
		Поз. 4,5 см. по КП5-1			

1. Арматура класса А-I, А-III по ГОСТ5781-82*, арматура класса Вр-I по ГОСТ 6727-80*
2. Размеры в скобках указывают длину заготовок для стержней с высаженными головками, на чертежах они условно не показаны.
3. У стержней ф32мм - высаженные головки - с обоих концов. У стержней, отмеченных в спецификации знаком *, высаженная головка должна быть только в верхней части каркаса.
4. Узел II см. документ 1.420.1-24с.4-65, узел VIII см. документ 1.420.1-24с.1-66, узел IX см. документ 1.420.1-24с.4-67

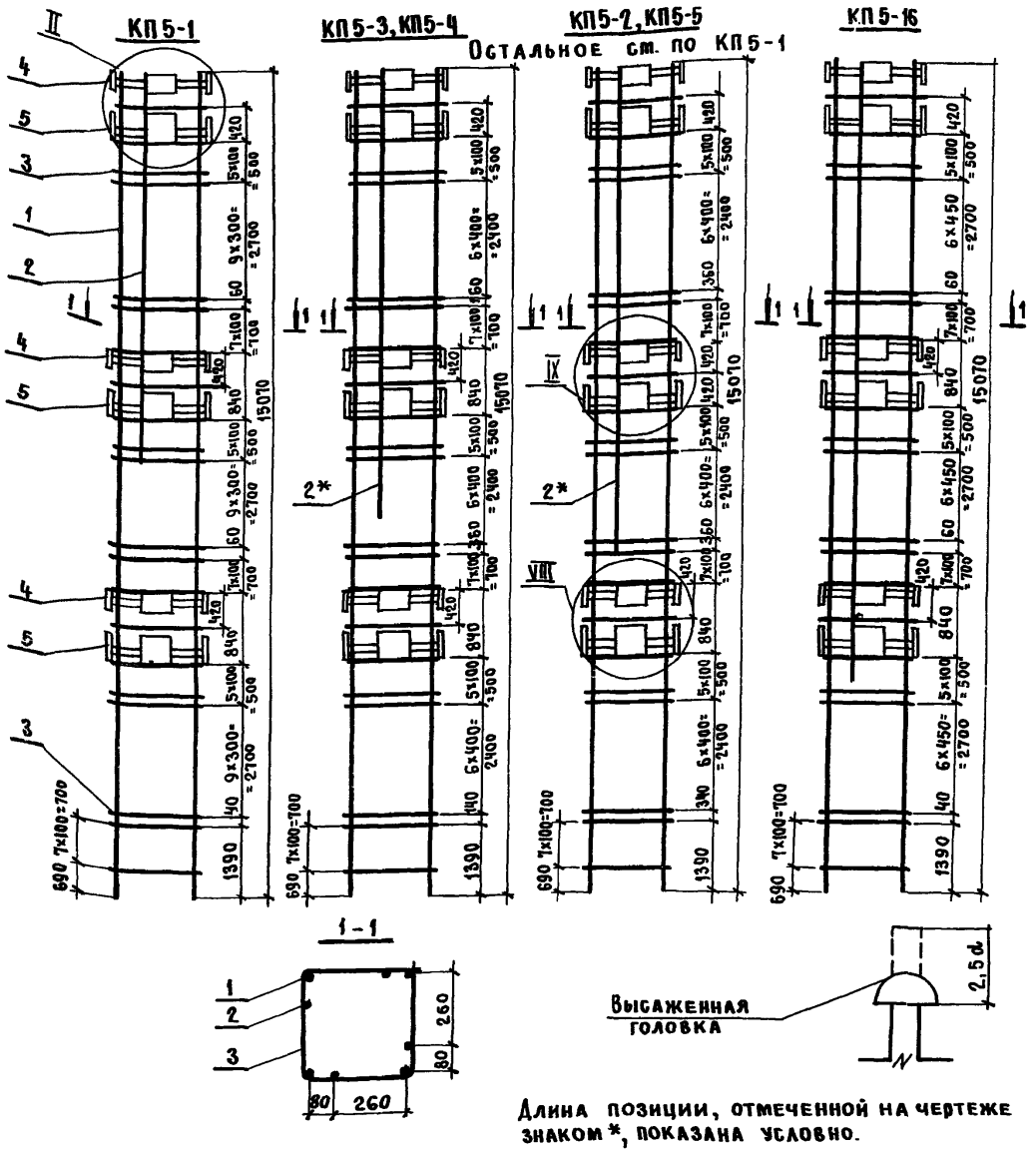

Нач.СКО-1	Михайлов	
Н.контр.	Михайлов	
Гл.констр.	Матвеев	
Гл.инж.пр	Екименко	
Зав.бр.	Зарубина	
Инж.IIк	Пурмель	
Инж.IIк	Репенко	
Проверил	Зарубина	

1.420.1-24с.1-29

Каркас КП5-1...КП5-5, КП5-16.

Стадия	Лист	Листов
Р		1

ПРОМСТРОЙПРОЕКТ

Марка каркаса	Поз.	Наименование	Кол.	Обозначение документа	Масса каркаса, кг
КП5-6	1	Ф22АIII, ℓ=15090; 45,0кг	4	БЕЗ ЧЕРТ.	632,4
	2	Ф25АIII*, ℓ=10500(10540); 40,5кг	8	БЕЗ ЧЕРТ.	
	3	Хомут Х3	66	1.420.1-24с-1-69	
	4	Изделие закладное МН2	3	-71	
	5	МН1	3	-70	
КП5-12	1	Стержень с шайбой СТ2	4	1.420.1-24с-1-72	985,9
	2	СТ3	4	-72	
	3	Хомут Х4	66	-69	
		Поз. 4,5 см. по КП5-6			
КП5-14	1	Стержень с шайбой СТ2	4	1.420.1-24с.1-72	1003,0
	2	СТ3	4	-72	
	3	Хомут Х4	84	-69	
		Поз. 4,5 см. по КП5-6			
КП5-22	1	Ф28АIII*, ℓ=15070(15160); 73,2кг	4	БЕЗ ЧЕРТ.	578,8
	2	Ф22АIII, ℓ=13200; 39,4 кг	4	БЕЗ ЧЕРТ.	
	3	Хомут Х3	66	1.420.1-24с1-69	
		Поз. 4,5 см. по КП5-6			

Арматура класса А-I и А-III по ГОСТ 5781-82*

Размеры в скобках указывают длину заготовок для стержней с высаженными головками, на чертеже они условно не показаны.

У стержней, отмеченных знаком *, высаженная головка должна быть только в верхней части каркаса.

Узлы II, III см. документ 1.420.1-24с.1-65, узел VII см. документ 1.420.1-24с.1-66, узлы IX, X см. документ 1.420.1-24с1-67.

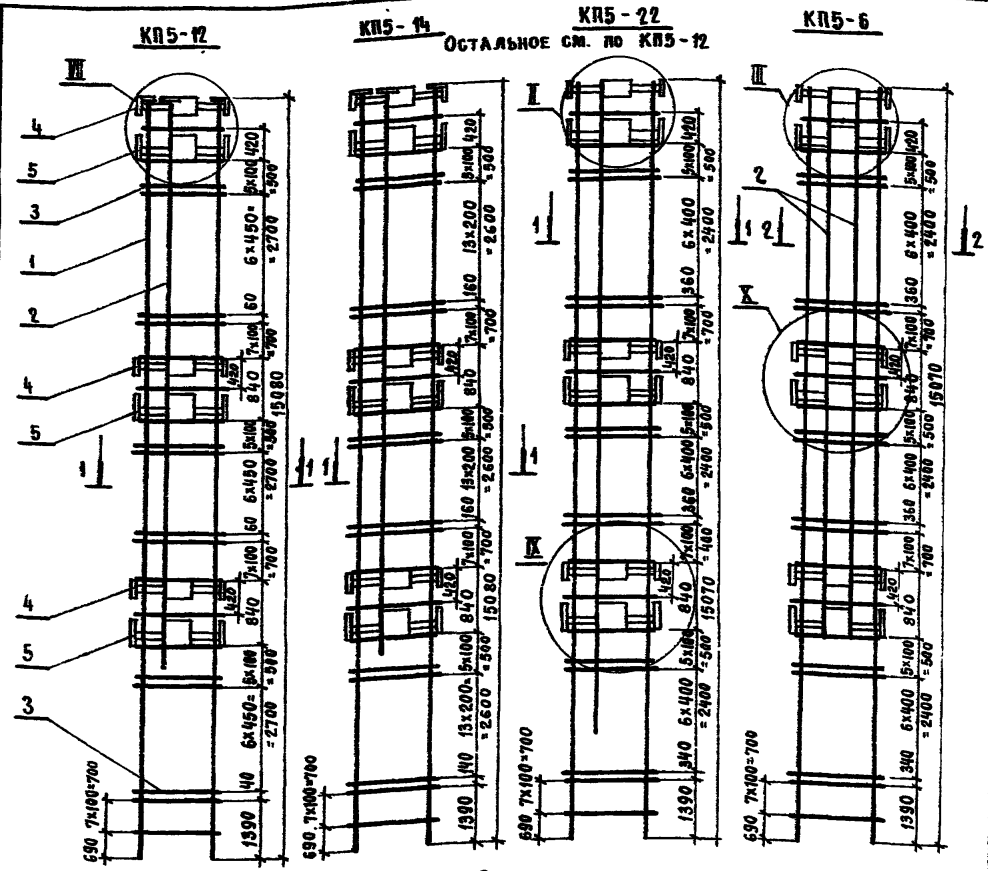

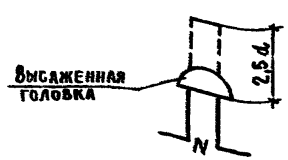

Нач.СКО-1	Михайлов	
Н.контр.	Михайлов	
Гл.констр.	Матвеев	
Гл.инж.пр.	Екименко	
Зав.бр.	Зарубина	
Инж.II к.	Пурмель	
Инж.II к.	Репенко	
Проверил	Зарубина	

1.420.1-24с.1-30

Каркас КП5-6, КП5-12, КП5-14, КП5-22

Стадия	Лист	Листов
Р		1

ПРОМСТРОЙПРОЕКТ

Марка каркаса	Поз.	Наименование	Кол.	Обозначение документа	Масса каркаса, кг
КП5-7	1	ф32 А-III, ℓ=15070(15170); 95,7кг	4	БЕЗ ЧЕРТ.	522,0
	3	Хомут Х3	84	1.420.1-24с.1-69	
	4	Изделие закладное МН2	3	-71	
	5	МН1	3	-70	
КП5-8	1	ф28 А-III*, ℓ=15070(15160); 73,2 кг	4	БЕЗ. ЧЕРТ	682,4
	2	ф22 А-III, ℓ=10500; 31,3 кг	8	БЕЗ ЧЕРТ.	
		Поз. 3,4,5 см. по КП5-7			
КП5-11	1	ф32 А-III, ℓ=15070(15170); 95,7кг	4	БЕЗ ЧЕРТ.	606,0
	2	ф20 А-III, ℓ=9600; 23,7кг	4	БЕЗ ЧЕРТ.	
	3	Хомут Х3	66	1.420.1-24с.1-69	
		Поз. 4,5 см. по КП5-7			
КП5-13	1	ф32 А-III, ℓ=15070(15170); 95,7кг	4	БЕЗ ЧЕРТ.	696,8
	2	ф22 А-III, ℓ=14650; 43,7 кг	4	БЕЗ ЧЕРТ.	
		Поз. 3,4,5 см. по КП5-7			
КП5-15	1	ф25 А-III*, ℓ=15070(15110); 58,0кг	4	БЕЗ ЧЕРТ.	524,0
	2	ф22 А-III, ℓ=13700; 40,9 кг	4	БЕЗ ЧЕРТ.	
	3	Хомут Х3	66	1.420.1-24с.1-69	
		Поз. 4,5 см. по КП5-7			
КП5-10	1	ф32 А-III, ℓ=15070(15170); 95,7кг	4	БЕЗ ЧЕРТ.	1019,8
	2	ф36 А-III, ℓ=14600(14655); 117,1кг	4	БЕЗ ЧЕРТ.	
	3	Хомут Х4	84	1.420.1-24с.1-69	
		Поз. 4,5 см. КП5-7			

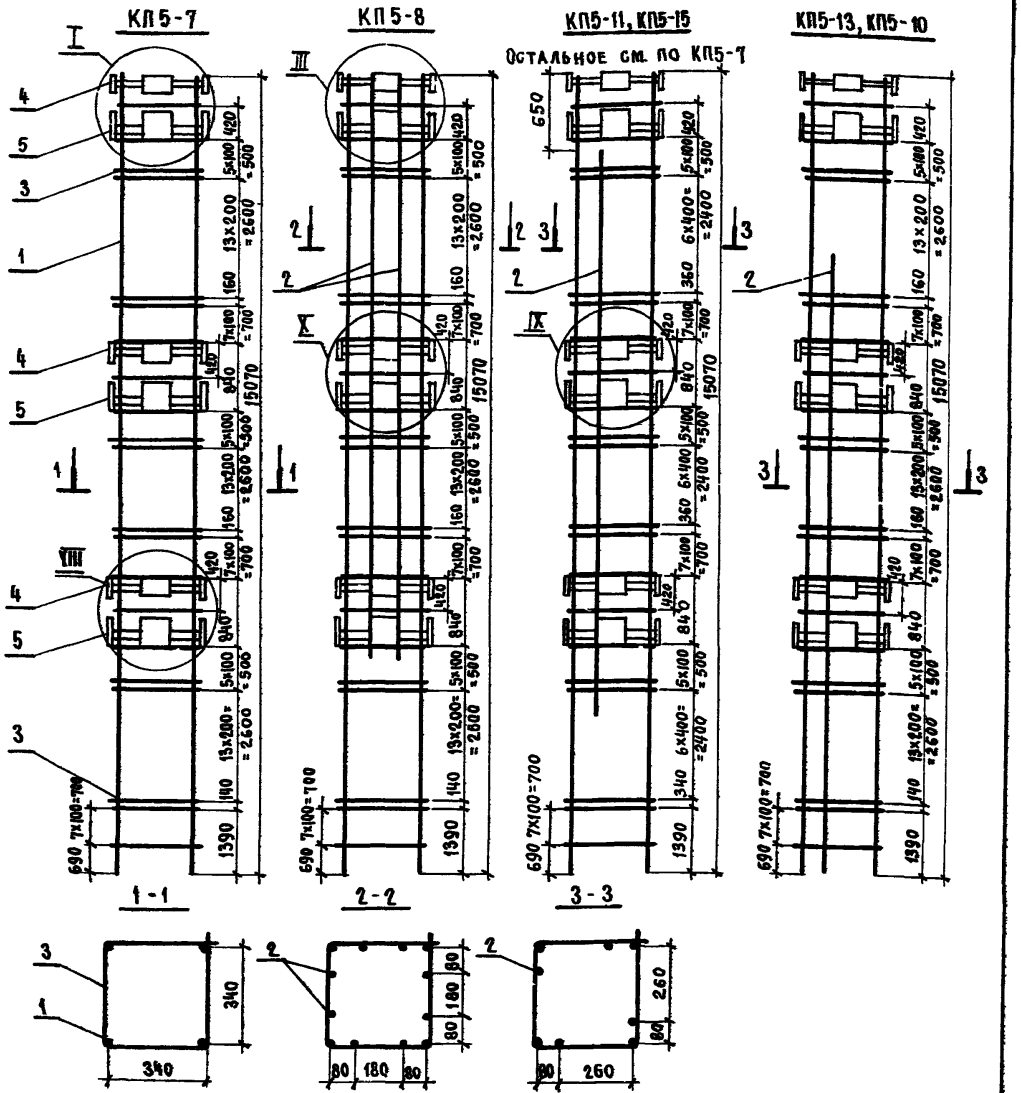

1. Арматура класса А-I, А-III по ГОСТ 5781-82*
2. Размеры в скобках указывают длину заготовок для стержней с высаженными головками, на чертеже они условно не показаны.
3. У стержней, отмеченных знаком *, высаженная головка должна быть только в верхней части каркаса. У стержней ф 32мм высаженные головки - с обоих концов.
4. Узлы I, III см. документ 1.420.1-24с-1-65, узел VIII см. документ 1.420.1-24с-1-66, узлы IX, X см. документ 1.420.1-24с-1-67

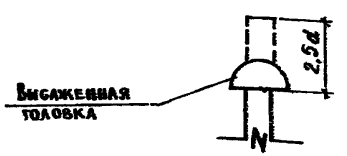

Нач.СКО-1	Михайлов	
Н.контр.	Михайлов	
Гл.констр.	Матьеев	
Гл.инж.пр.	Екименко	
Зав.гр.	Зарубина	
Инж. II к.	Пурмель	
Инж. II к.	Репенко	
Проверил	Зарубина	

1.420.1-24с.1-31

Каркас КП5-7, КП5-8, КП5-10, КП5-11, КП5-13, КП5-15

Стадия	Лист	Листов
Р		1

ПРИМСТРОЙПРОЕКТ

Марка каркаса	Поз.	Наименование	Кол.	Обозначение документа	Масса каркаса, кг
КП5-9	1	Ф22А-III, ℓ=15070 ; 44,9кг	4	БЕЗ ЧЕРТ	291,5
	3	Хомут Х2	66	1.420.1-24с.1-69	
	4	Изделие закладное МН2	3	-71	
	5	МН1	3	-70	
КП5-19	1	Ф32А-III**, ℓ=15070(15170),95,7кг	4	БЕЗ ЧЕРТ.	1230,6
	2	Ф32А-III*, ℓ=14200(14250),89,9кг	8	БЕЗ ЧЕРТ.	
	3	Хомут Х3	66	1.420.1-24с.1-69	
	4	Изделие закладное МН2	3	-71	
	5	МН1	3	-70	

1. Арматура класса А-I и А-III по ГОСТ 5781-82*
2. Размеры в скобках указывают длину заготовок для стержней с высаженными головками, на чертеже они условно не показаны.
3. У стержней, отмеченных знаком*, высаженная головка должна быть только в верхней части каркаса.
   У стержней, отмеченных знаком**, высаженные головки - с обоих концов.
4. Узлы I, III см документ 1.420.1-24с.1-65, узел VIII см документ 1420.1-24с 1-66, узел X см документ 1.420 1-24с 1-67

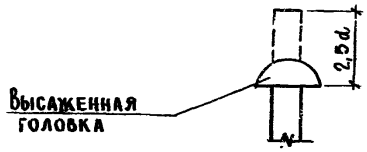

КП5-9

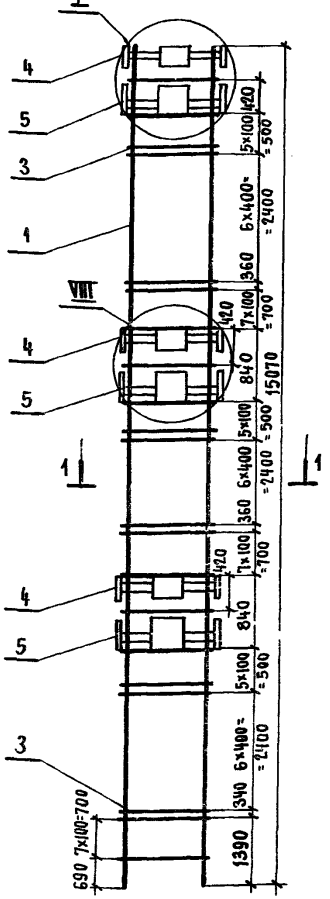

КП5-19

Остальное см. по КП5-9

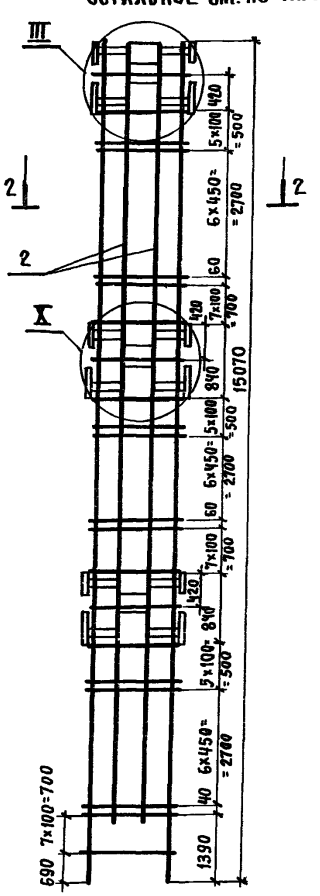

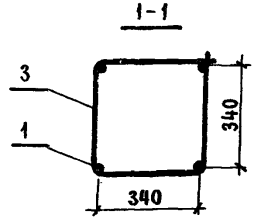

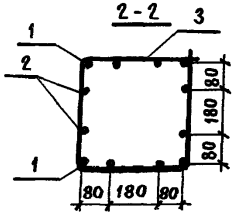

Остальное см. по сечению 1-1

Нач СКО-1	Михайлов		1.420.1-24с.1-32
Н. контр.	Михайлов		
Гл констр	Матвеев		
Гл инж пр.	Екименко		
Зав. бр.	Зарубина		Каркас КП5-9, КП5-19
Инж II к	Пурмель		Стадия: Р; Лист: ; Листов: 1
Инж II к.	Репенко		ПРОМСТРОЙПРОЕКТ
Проверил	Зарубина		

Марка каркаса	Поз	Наименование	Кол.	Обозначение документа	Масса каркаса, кг
КП5-17	1	Ф32 А-III, ℓ=15070 (15170), 95,7 кг	4	БЕЗ ЧЕРТ.	814,8
	2	Ф28 А-III*, ℓ=15070 (15160), 73,2 кг	4	БЕЗ ЧЕРТ.	
	3	Хомут Х3	84	1.420.1-24 с.1-69	
	4	Изделие закладное МН2	3	71	
	5	МН1	3	70	
КП5-18	1	Ф32 А-III, ℓ=15070 (15170), 95,7 кг	4	БЕЗ ЧЕРТ.	804,0
	2	Ф28 А-III*, ℓ=15070 (15160), 73,2 кг	4	БЕЗ ЧЕРТ.	
	3	Хомут Х3	66	1.420.1-24 с.1-69	
		Поз. 4, 5 см. по КП 5-17			
КП5-21	1	Ф32 А-III, ℓ=15070 (15170), 95,7 кг	4	БЕЗ ЧЕРТ.	1287,6
	2	Ф32 А-III, ℓ=15070 (15170), 95,7 кг	8	БЕЗ ЧЕРТ.	
	3	Хомут Х3	84	1.420.1-24 с.1-69	
		Поз. 4, 5 см по КП 5-17			
КП5-23	1	Ф32 А-III, ℓ=15070 (15170), 95,7 кг	4	БЕЗ ЧЕРТ.	1021,9
	2	Стержень с шайбой СТ4	4	1.420.1-24 с.1-72	
	3	Хомут Х4	66		
		Поз. 4, 5 см. по КП 5-17			
КП5-20	1	Ф32 А-III, ℓ=15070 (15170), 95,7 кг	4	БЕЗ ЧЕРТ.	1039,0
	2	Стержень с шайбой СТ2	4	1.420.1-24 с.1-72	
	3	Хомут Х4	84	- 69	
		Поз. 4, 5 см. по КП 5-17			

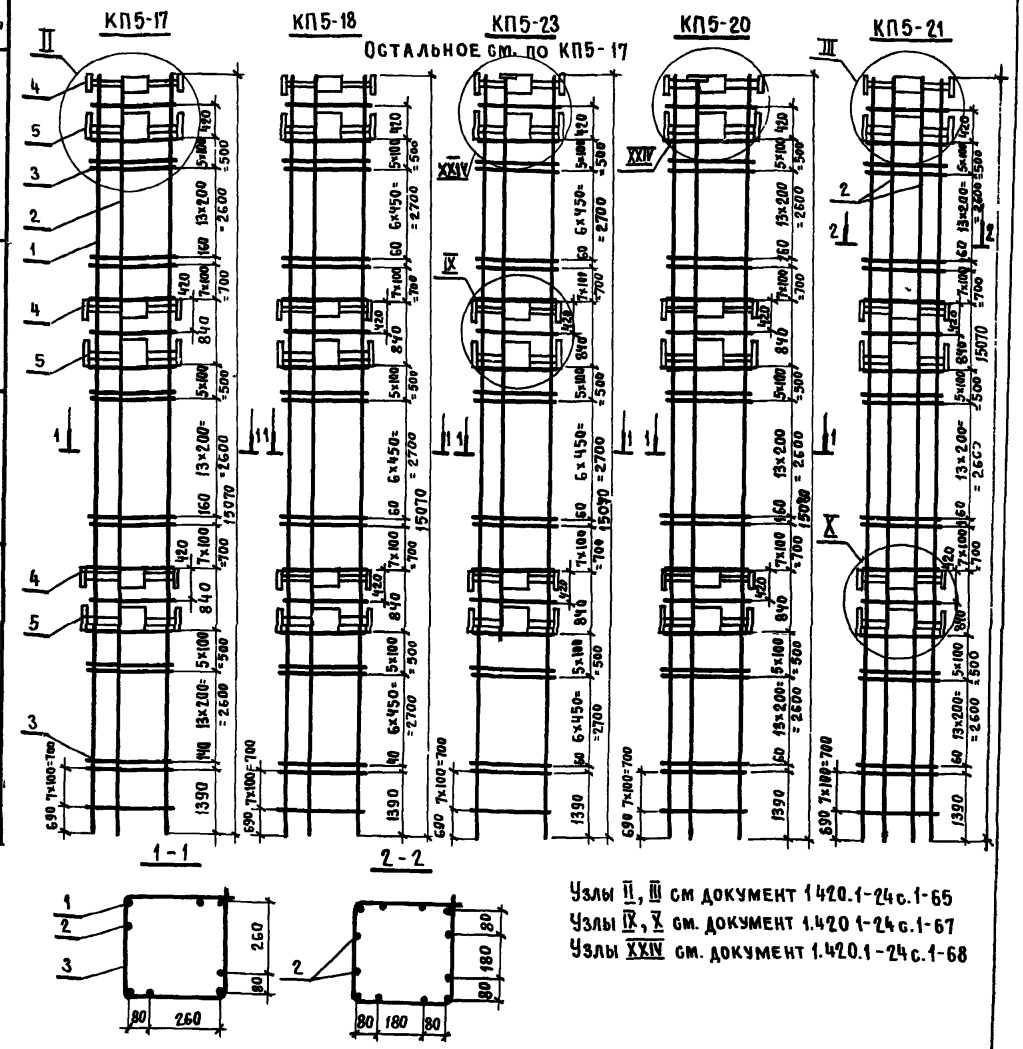

Узлы II, III см документ 1.420.1-24 с.1-65
Узлы IV, V см. документ 1.420.1-24 с.1-67
Узлы XXIV см. документ 1.420.1-24 с.1-68

Остальное см. по сечению 1-1

1 Арматура класса А-I и А-III по ГОСТ 5781-82*.
2. Размеры в скобках указывают длину заготовок для стержней с высаженными головками, на чертеже они условно не показаны.
3. У стержней, отмеченных знаком*, высаженная головка должна быть только в верхней части каркаса.
У стержней ф32 мм высаженные головки - с обоих концов

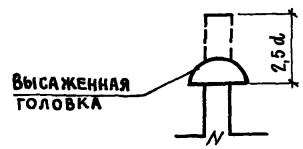

Нач.СКО-1	Михайлов	
Н.контр.	Михайлов	
Гл.констр.	Матвеев	
Гл инж.пр.	Екименко	
Зав Бр.	Зарубина	
Инж. II к.	Пурмель	
Инж. II к.	Репенко	
Проверил	Зарубина	

1.420.1-24 с.1-33

Каркас КП5-17, КП5-18, КП5-20, КП5-21, КП5-23

Стадия	Лист	Листов
Р		1

ПРОМСТРОЙПРОЕКТ

КПБ-1

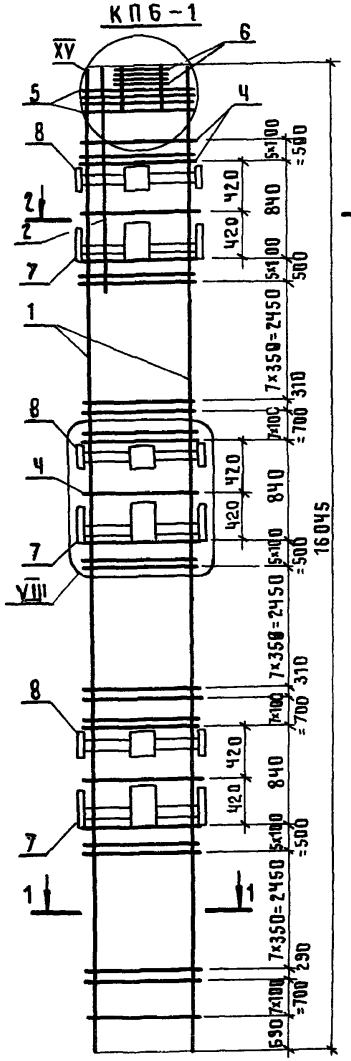

КПБ-2

Остальное по КПБ-1

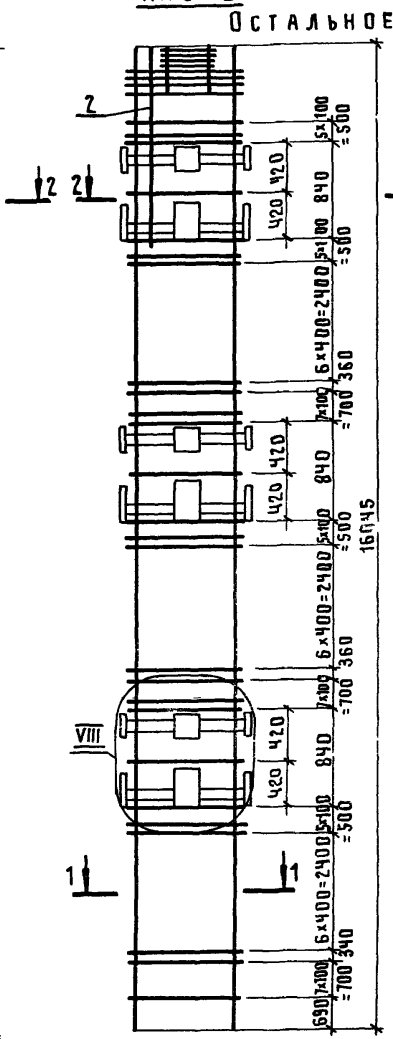

КПБ-7

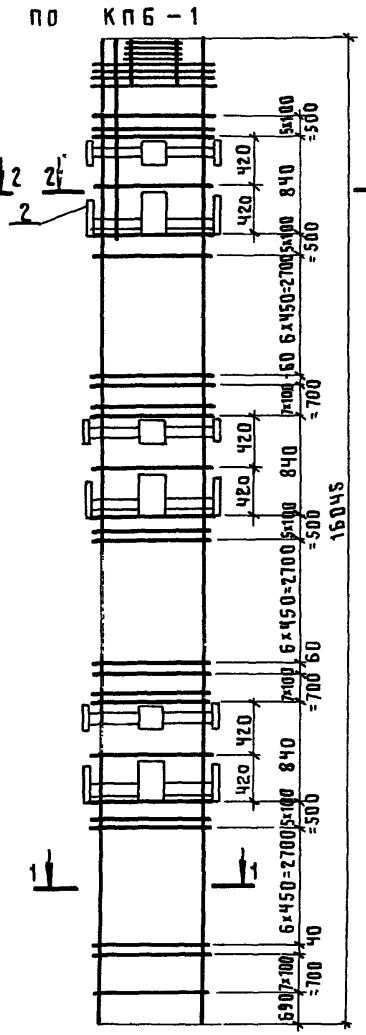

КПБ-4, КПБ-10

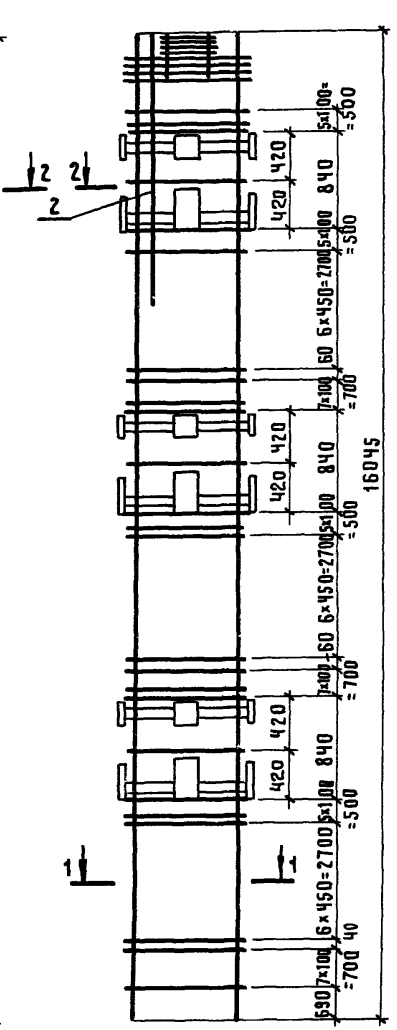

КПБ-3, КПБ-22

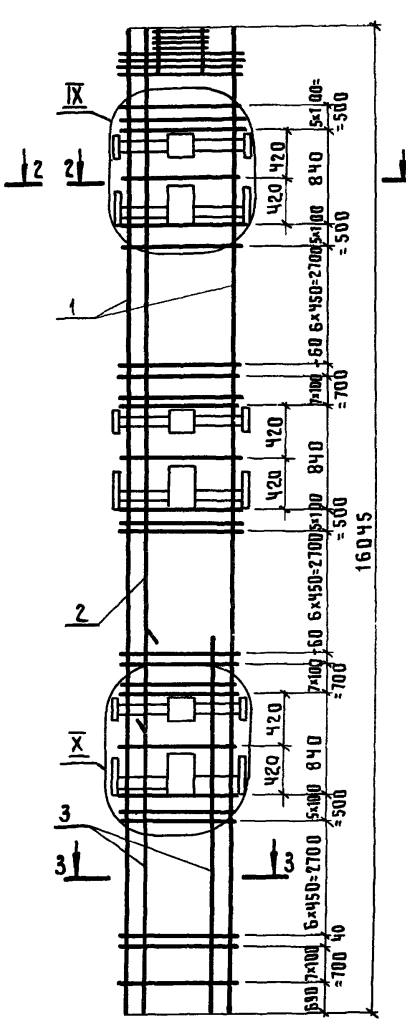

1 Узел VIII см документ 1.420.1-24с.1-66. Узлы IX, X, XV см документ 1.420.1-24с.1-67.

2. Спецификацию см. лист 2.

1-1

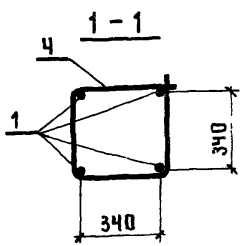

2-2

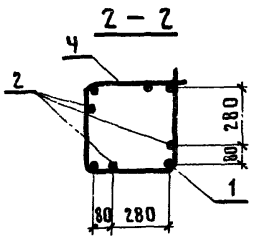

3-3

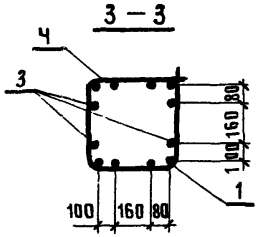

Нач.СКО-1	Михайлов	
Н.контр	Михайлов	
Гл.констр	Матвеев	
Гл.инж.пр	Альштейн	
Зав.гр.	Зарубина	
Вед.инж.	Мухина	
Инж.ПК.	Ускова	
Проверил	Пурмель	

1.420.1-24с.1-34

Каркас КПБ-1...КПБ-4, КПБ-7, КПБ-10, КПБ-22

Стадия	Лист	Листов
Р	1	2

ПРОМСТРОЙПРОЕКТ

Марка каркаса	Поз.	Наименование	Кол.	Обозначение документа	Масса каркаса, кг
КП6-1	1	ф16 А III, ℓ=16045, 25,3 кг	Ч	Без черт.	238,2
	2	ф18 А III, ℓ=2100, Ч,2 кг	Ч	Без черт.	
	Ч	Хомут Х1	72	1420.1-24с.1-69	
	5	Сетка С1	Ч	-69	
	6	Блок сеток БС1	1	-69	
	7	Изделие закладное МН1	3	-70	
	8	Изделие закладное МН2	3	-72	
КП6-2	1	ф18 А III, ℓ=16045, 32,0 кг	Ч	Без черт.	308,6
	2	ф28 А III, ℓ=1900, 9,2 кг	Ч	Без черт.	
	Ч	Хомут Х3	69	1.420 1-24с.1-69	
		Поз. 5,6,7,8 по КП6-1			
КП6-3	1	ф25 А III, ℓ=16045, 61,8 кг	Ч	Без черт.	855,Ч
	2	ф32 А III, ℓ=11000, 69,Ч кг	Ч	Без черт.	
	3	ф25 А III, ℓ=6000, 23,1 кг	8	Без черт.	
		Поз Ч,5,6,7,8 по КП6-2			
КП6-Ч	1	ф20 А III, ℓ=16045, 30,6 кг	Ч	Без черт	374,8
	2	ф28 А III, ℓ=3000, 14,5 кг	Ч	Без черт	
	Ч	Хомут Х3	90	1.420.1-24с1-69	
		Поз. 5,6,7,8 по КП6-1			
КП6-7	1	ф32 А III, ℓ=16045(16095),101,6 кг	Ч	Без черт.	587,0
	2	ф28 А III, ℓ=1900 9,2 кг	Ч	Без черт.	
	Ч	Хомут Х3	69	1.420.1-24с.1-69	
		Поз. 5,6,7,8 по КП6-1			

Марка каркаса	Поз.	Наименование	Кол.	Обозначение документа	Масса каркаса, кг
КП6-10	1	ф32 А III, ℓ=16045(16095),101,6кг	Ч	Без черт.	539,6
	2	ф28 А III, ℓ=1900, 9,2кг	Ч	Без черт	
	3	Хомут Х3	90	1420 1-24с 1-69	
		Поз 5,6,7,8 по КП6-1			
КП6-22	1	ф36 А III, ℓ=16045(16095),128,6кг	Ч	Без черт.	1192,6
	2	ф32 А III, ℓ=11200	Ч	Без черт.	
	3	ф28 А III, ℓ=5800(5845) 28,1кг	8	Без черт.	
	Ч	Хомут ХЧ	69	1420.1-24с.1-69	
		Поз. 5,6,7,8 по КП6-1			

Высаженная головка для ф25, ф28, ф32, ф36

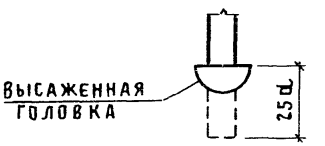

1 Арматура класса А-I, А-III по ГОСТ 5781-82*
Арматура класса Вр-I по ГОСТ 6727-80.
2. Размеры в скобках указывают длину заготовок для стержней с высаженными головками, расположенными снизу, на чертеже они условно не показаны

КП6-16

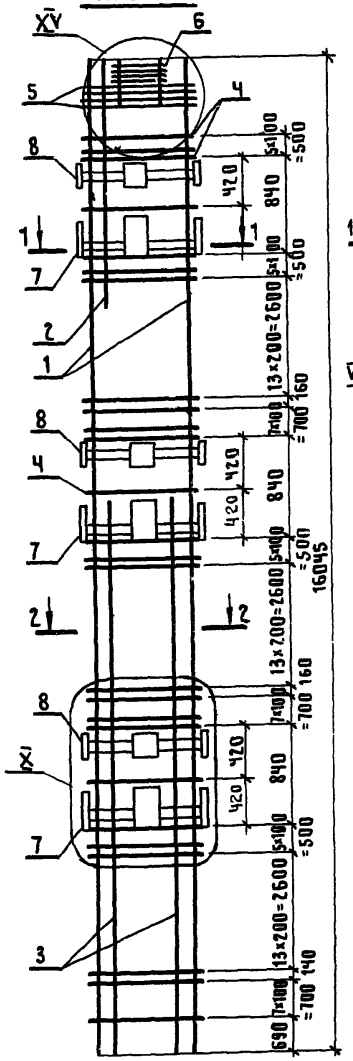

КП6-30

Остальное

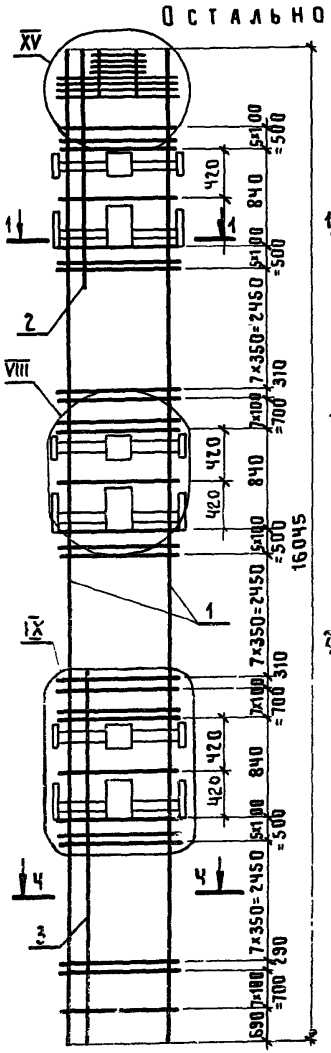

КП6-19, КП6-39

по

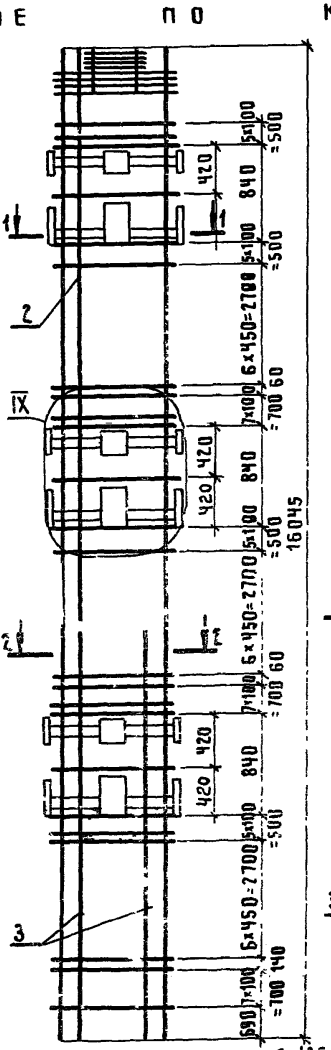

КП6-24

КП6-16

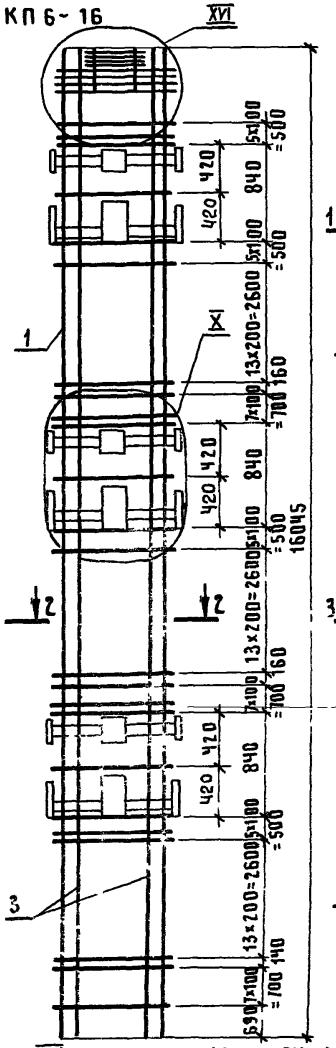

КП6-38

Остальное по КП 6-16

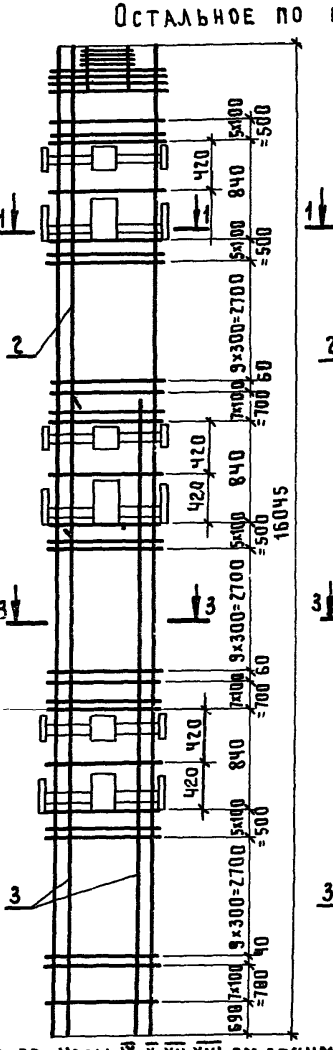

КП6-23

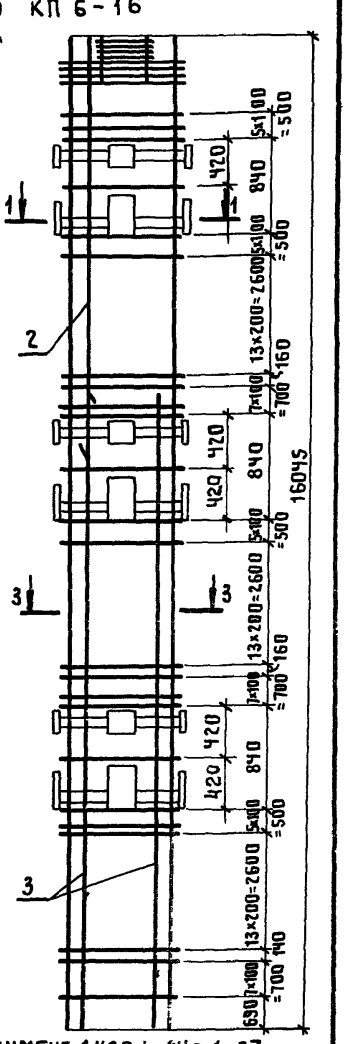

1. Узел VIII см. документ 1.420.1-24с.1-66. Узлы IX, X, XV, XVI см. документ 1.420.1-24с.1-67.
2. Спецификации см. лист 2.

1-1, Ч-Ч

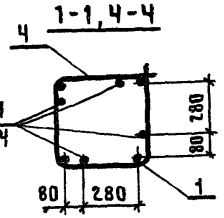

Поз 2 для 1-1
Поз. 3 для Ч-Ч

2-2

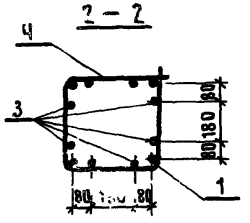

3-3

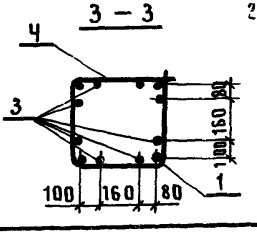

Нач. СКО-1	Михайлов	
Н. контр.	Михайлов	
Гл. констр.	Матвеев	
Гл. инж. пр.	Альштейн	
Зав. гр.	Зарубина	
Вед. инж.	Мухина	
Инж. II к.	Пурмель	
Инж. III к.	Ускова	

1.420.1-24с.1-35

КАРКАС
КП6-16, КП6-30, КП6-19, КП6-23, КП6-24, КП6-38, КП6-39

Стадия	Лист	Листов
Р	1	2

ПРОМСТРОЙПРОЕКТ

Марка каркаса	Поз	Наименование	Кол	Обозначение документа	Масса каркаса, кг
КП6-16	1	ф32 А III, ℓ=16045(16095), 101,6 кг	Ч	Без черт.	824,8
	2	ф22 А III, ℓ= 2200, 6,6 кг	Ч	Без черт	
	3	ф22 А III, ℓ=9800, 29,2 кг	8	Без черт.	
	Ч	Хомут Х3	90	1.420.1-24с.1-69	
	5	Сетка С1	Ч	-69	
	6	Блок сеток БС1	1	-69	
	7	Изделие закладное МН1	3	-70	
	8	Изделие закладное МН2	3	-71	
КП6-19	1	ф36 А III, ℓ=16045(16095), 128,6 кг	Ч	Без черт.	1114,2
	2	ф25 А III, ℓ=9800, 37,7 кг	Ч	Без черт.	
	3	ф28 А III, ℓ=7200, 34,8 кг	8	Без черт.	
	Ч	Хомут Х Ч	69	1.420.1-24с.1-69	
		Поз. 5,6,7,8 по КП6-16			
КП6-23	1	ф32 А III, ℓ=16045(16095), 101,6 кг	Ч	Без черт.	1409,6
	2	ф25 А III, ℓ=4400, 16,9 кг	Ч	Без черт.	
	3	ф36 А III, ℓ=11600(11650), 93,1 кг	8	Без черт.	
	Ч	Хомут Х Ч	90	1.420.1-24с.1-69	
		Поз. 5,6,7,8 по КП6-16			
КП6-24	1	ф28 А III, ℓ=16045(16090), 77,8 кг	Ч	Без черт.	1282,4
	3	ф32 А III, ℓ=16045(16095), 101,6 кг	8	Без черт.	
	Ч	Хомут Х3	90	1.420.1-24с.1-69	
		Поз 5,6,7,8 по КП6-16			
КП6-30	1	ф22 А III, ℓ=16045, 47,9 кг	Ч	Без черт	1080,0
	2	ф28 А III, ℓ=2300, 11,1 кг	Ч	Без черт.	
	3	ф18 А III, ℓ=5500, 11,0 кг	Ч	Без черт.	
	Ч	Хомут Х3	72	1.420.1-24с.1-69	
		Поз. 5,6,7,8 по КП6-16			

Марка каркаса	Поз.	Наименование	Кол.	Обозначение документа	Масса каркаса, кг
КП6-38	1	ф32 А III, ℓ=16045(16095), 101,6 кг	Ч	Без черт.	1307,7
	2	ф16 А III, ℓ=6500, 10,3 кг	Ч	Без черт	
	3	ф36 А III, ℓ=10650, 85,1 кг	8	Без черт.	
	Ч	Хомут Х Ч	78	1.420.1-24с.1-69	
		Поз. 5,6,7,8 по КП6-16			
КП6-39	1	ф32 А III, ℓ=16045(16095), 101,6 кг	Ч	Без черт.	1383,4
	2	ф28 А III, ℓ=6500, 31,4 кг	Ч	Без черт.	
	3	ф36 А III, ℓ=10600(10650), 85,1 кг	8	Без черт.	
	Ч	Хомут Х Ч	69	1.420.1-24с.1-69	
		Поз. 5,6,7,8 по КП6-16			

Высаженная головка для ф25, ф28, ф32, ф36

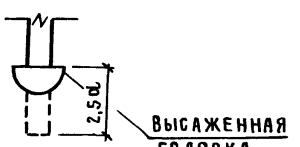

1. Арматура класса А-I А-III по ГОСТ 5781-82*
2. Размеры в скобках указывают длину заготовок для стержней с высаженными головками, расположенными снизу, на чертеже они условно не показаны.

КП6-5

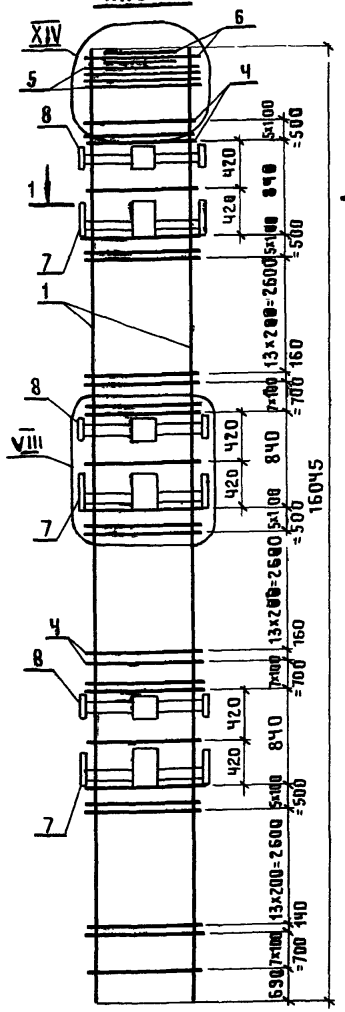

КП6-8 ОСТАЛЬНОЕ

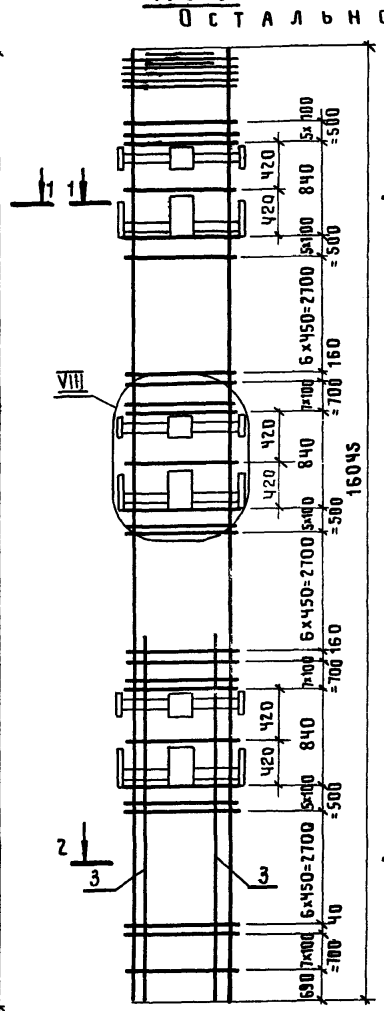

КП6-12 ПО

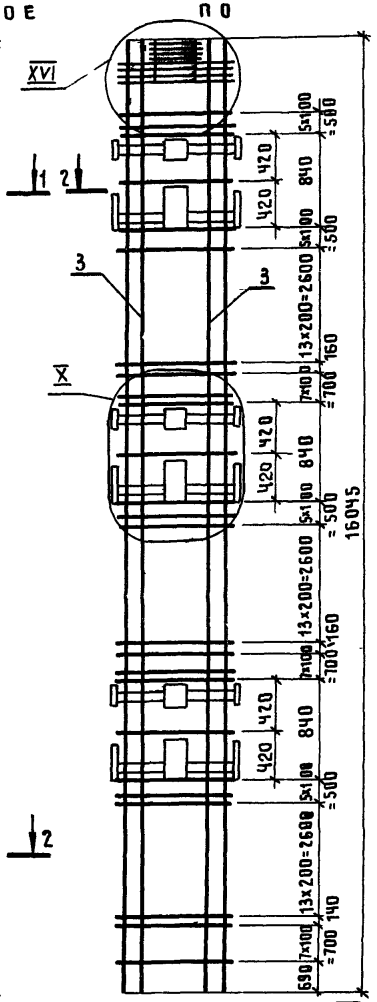

КП6-37 КП6-5

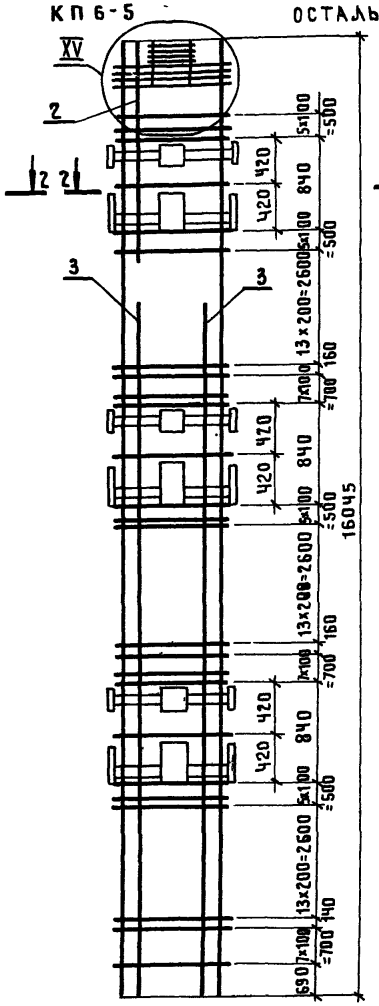

КП6-13, КП6-35, КП6-36 ОСТАЛЬНОЕ ПО КП 6-5

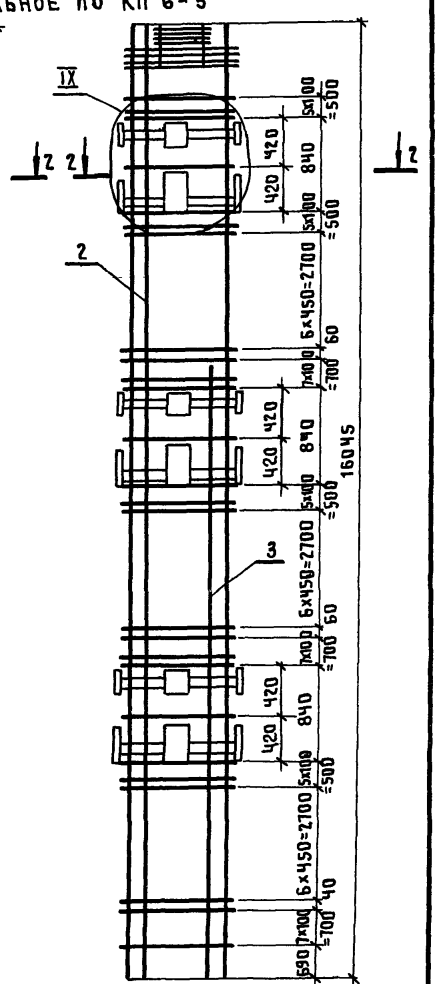

1 УЗЕЛ VIII СМ. ДОКУМЕНТ 1.420.1-24с.1-66. УЗЛЫ X, XIV, XV СМ. ДОКУМЕНТ 1.4201-24с.1-67.

2. СПЕЦИФИКАЦИЮ СМ. НА ЛИСТЕ 2

1-1

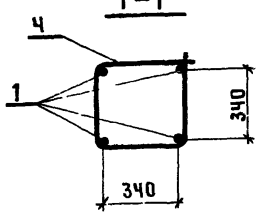

2-2

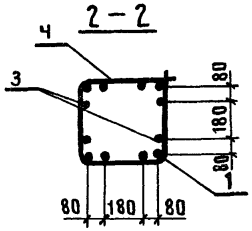

Нач.СКО-1	Михайлов	
Н.контр	Михайлов	
Гл.констр	Матвеев	
Гл.инж.пр.	Альштейн	
Зав гр.	Зарубина	
Вед.инж	Мухина	
Инж. III к.	Ускова	
Проверил	Пурмель	

1.420.1-24с.1-36

КАРКАС КП6-5, КП6-8, КП6-12, КП6-13, КП6-17, КП6-35, КП6-37

Стадия	Лист	Листов
Р	1	2

ПРОМСТРОЙПРОЕКТ

24303 60

Марка каркаса	Поз	Наименование	Кол	Обозначение документа	Масса каркаса, кг
КП6-5	1	ф25 А III, ℓ=16045(16085), 62,0 кг	Ч	Без черт.	407,6
	Ч	Хомут Х3	90	1.420.1-24с.1-69	
	5	Сетка С1	Ч	-69	
	6	Сетка С2	Ч	-69	
	7	Изделие закладное МН1	3	-70	
	8	Изделие закладное МН2	3	-71	
КП6-8	1	ф25 А III, ℓ=16045(16085), 62,0 кг	Ч	Без черт.	528,6
	3	ф22 А III, ℓ= 5600 , 16,7 кг	8	Без черт.	
	Ч	Хомут Х3	69	1.420.1-24с.1-69	
		Поз. 5,6,7,8 по КП6-5			
КП6-12	1	ф32 А III, ℓ=16045(16095), 101,6 кг	Ч	Без черт.	1187,2
	3	ф28 А III, ℓ=16045(16090), 77,8 кг	8	Без черт.	
	Ч	Хомут Х3	90	1.420.1-24с.1-69	
	6	Блок сеток БС1	1	-69	
		Поз. 5, 7, 8 по КП6-5			
КП6-13	1	ф32 А III, ℓ=16045(16095), 101,6 кг	Ч	Без черт.	1039,0
	2	ф28 А III, ℓ=16045(16090), 77,8 кг	Ч	Без черт.	
	3	ф28 А III, ℓ= 7000 (7045)	Ч	Без черт.	
	Ч	Хомут Х3	69	1.420.1-24с 1-69	
	6	Блок сеток БС1	1	-69	
		поз. 5,7,8 по КП6-5			
КП6-35	1	ф25 А III, ℓ=16045(16085), 62,0 кг	Ч	Без черт.	1016,2
	2	ф28 А III, ℓ=16045(16090), 77,8 кг	Ч	Без черт.	
	3	ф28 А III, ℓ=10500 (10545)	Ч	Без черт.	
	Ч	Хомут Х3	69	1.420.1-24с.1-69	
	6	Блок сеток БС1	1	-69	
		Поз. 5,7,8 по КП6-5			

Марка каркаса	Поз.	Наименование	Кол.	Обозначение документа	Масса каркаса, кг
КП6-36	1	ф25 А III, ℓ=16045(16085), 62,0 кг	Ч	Без черт.	910,2
	2	ф28 А III, ℓ=16045(16090), 77,8 кг	Ч	Без черт	
	3	ф28 А III, ℓ=10500(10545), 51,0 кг	Ч	Без черт	
	Ч	Хомут Х3	69	1.420.1-24с.1-69	
	6	Блок сеток БС1	1	-69	
		Поз. 5,7,8 по КП6-5			
КП6-37	1	ф32 А III, ℓ=16045(16090), 77,8 кг	Ч	Без черт	1211,6
	2	ф28 А III, ℓ= 1800, 8,7 кг	Ч	Без черт.	
	3	ф32 А III, ℓ=14000(14050), 88,7 кг	8	Без черт	
	Ч	Хомут Х3	90	1.420.1-24с.1-69	
	6	Блок сеток БС1	1	-69	
		Поз. 5, 7, 8 по КП6-5			



1. Арматура класса А-I, А-III по Гост 5781-82*
2. Размеры в скобках указывают длину заготовок для стержней с высаженными головками, расположенными снизу, на чертеже они условно не показаны.

КП6-11, КП6-27, КП6-32

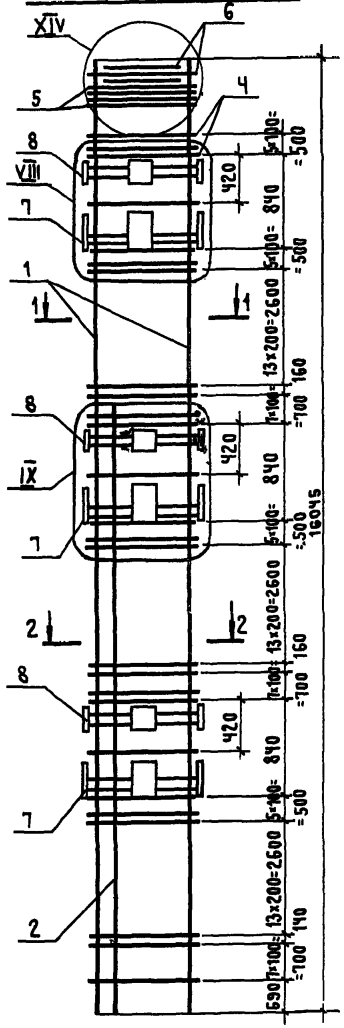

КП6-25

ОСТАЛЬНОЕ ПО КП6-11

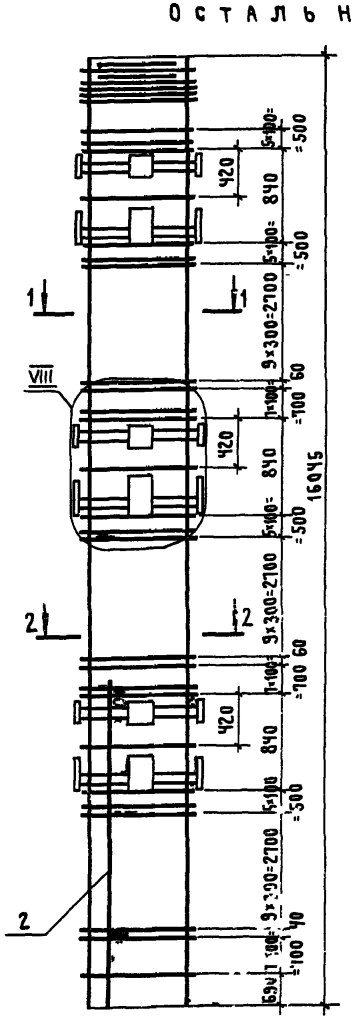

КП6-14, КП6-26, КП6-31

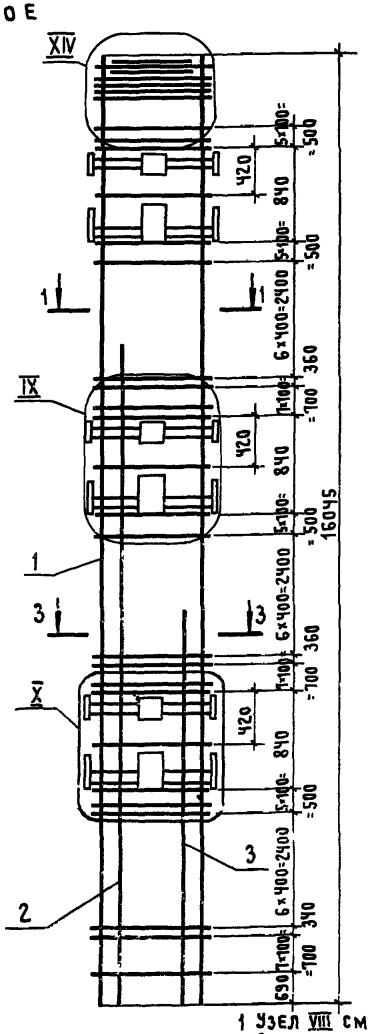

КП6-28, КП6-34

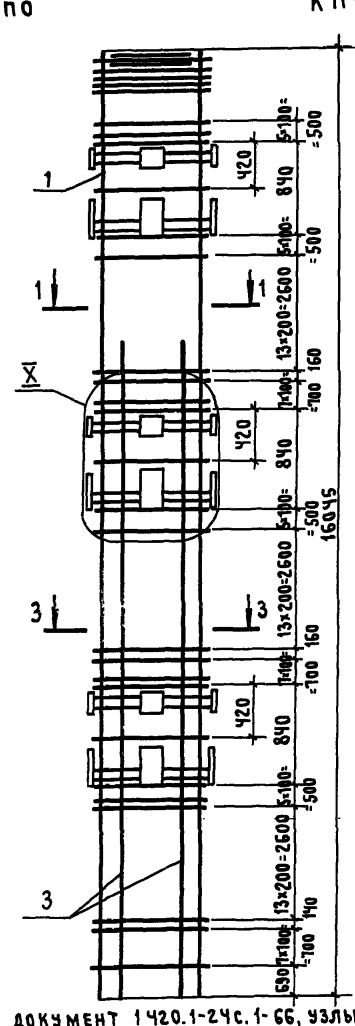

КП6-29

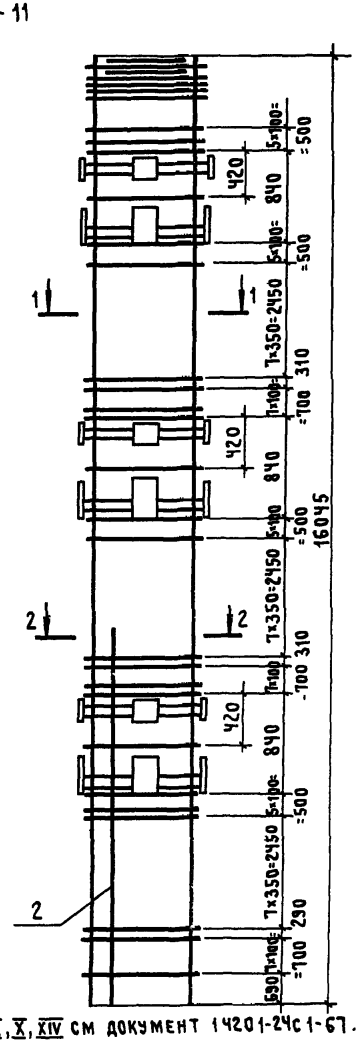

1 Узел VIII см документ 1.420.1-24с.1-66, узлы IX, X, XIV см документ 1.420.1-24с.1-67.
2. Спецификацию см. лист 2.

1-1

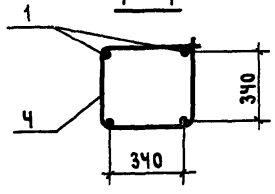

2-2

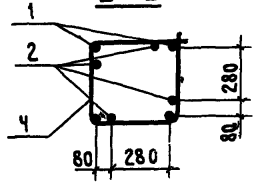

3-3

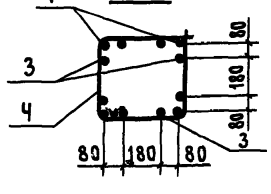

Нач СКО-1	Михайлов	
Н контр	Михайлов	
Гл констр	Матвеев	
Гл инж.пр	Альштейн	
Зав гр.	Зарубина	
Вед инж.	Мухина	
Инж II к.	Пурмель	
Инж III к.	Ускова	

1.420.1-24с.1-37

Каркас КП6-11, КП6-14, КП6-25, КП6-27, КП6-28, КП6-29, КП6-31, КП632, КП6-34

Стадия	Лист	Листов
Р	1	2

ПРОМСТРОЙПРОЕКТ

24303 62

Марка каркаса	Поз.	Наименование	Кол	Обозначение документа	Масса каркаса, кг
КП6-11	1	ф32А III, ℓ=16045(16095),101,6кг	Ч	Без черт.	687,6
	2	ф22А III, ℓ=10200, 30,4 кг	Ч	Без черт.	
	Ч	Хомут Х3	90	1.420.1-24с.1-69	
	5	Сетка С1	Ч	-69	
	6	Сетка С2	Ч	-69	
	7	Изделие закладное МН1	3	-70	
	8	Изделие закладное МН2	3	-71	
КП6-14	1	ф32А III, ℓ=16045(16095),101,6кг	Ч	Без черт.	874,2
	2	ф28А III, ℓ=10500(10545),51,0кг	Ч	Без черт.	
	3	ф28А III, ℓ=6000(6045),29,2кг	Ч		
	Ч	Хомут Х3	69	1.420.1-24с.1-69	
		Поз 5,6,7,8 по КП6-11			
КП6-25	1	ф20А III, ℓ=16045, 39,6кг	Ч	Без черт.	316,0
	2	ф16А III, ℓ=5500, 8,7 кг	Ч	Без черт.	
	3	Хомут Х1	78	1.420.1-24с.1-69	
		Поз. 5,6,7,8 по КП6-11			
КП6-26	1	ф20А III, ℓ=16045, 39,6кг	Ч	Без черт.	479,3
	2	ф22А III, ℓ=10500, 31,3 кг	Ч	Без черт.	
	3	ф22А III, ℓ=5500, 16,4 кг	Ч	Без черт.	
	Ч	Хомут Х2	69	1.420.1-24с.1-69	
		Поз.5,6,7,8 по КП6-11			
КП6-27	1	ф22А III, ℓ=16045, 47,9кг	Ч	Без черт.	386,0
	2	ф16А III, ℓ=5500, 8,7 кг	Ч	Без черт.	
	3	Хомут Х2	90	1.420.1-24с.1-69	
		Поз.5,6,7,8 по КП6-11			
КП6-28	1	ф28А III, ℓ=16045(16090),77,8кг	Ч	Без черт.	638,8
	3	ф18А III, ℓ=10500, 21,0 кг	8	Без черт.	
	Ч	Хомут Х3	90	1.420.1-24с.1-69	
		Поз.5,6,7,8 по КП6-11			

Марка каркаса	Поз.	Наименование	Кол.	Обозначение документа	Масса каркаса, кг
КП6-29	1	ф25А III, ℓ=16045(16085),62,0кг	Ч	Без черт.	431,6
	2	ф16А III, ℓ=6500, 8,7 кг	Ч	Без черт.	
	Ч	Хомут Х3	72	1.420.1-24с.1-69	
		Поз. 5,6,7,8 по КП6-11			
КП6-31	1	ф22А III, ℓ=16045, 47,9 кг	Ч	Без черт.	586,2
	2	ф25А III, ℓ=10500(10540), 40,6 кг	Ч	Без черт.	
	3	ф25А III, ℓ=5500(5540), 21,3кг	Ч	Без черт.	
	Ч	Хомут Х3	69	1.420.1-24с.1-69	
		Поз. 5,6,7,8 по КП6-11			
КП6-32	1	ф18А III, ℓ=16045(16090), 77,8кг	Ч	Без черт.	505,6
	2	ф16А III, ℓ=5500, 8,7 кг	Ч	Без черт.	
	3	Хомут Х3	90	1.420.1-24с.1-69	
		Поз.5,6,7,8 по КП6-11			
КП6-34	1	ф32А III, ℓ=16045(16095),101,6кг	Ч	Без черт.	905,2
	3	ф25А III, ℓ=11000, 42,4 кг	8	Без черт.	
	Ч	Хомут Х3	90	1.420.1-24с.1-69	
		Поз 5,6,7,8 по КП6-11			

Высаженная головка
Для ф25, ф28, ф32, ф36

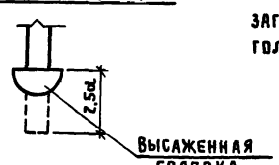

Арматура класса А-III по ГОСТ 5781-82*
Размеры в скобках указывают длину заготовок для стержней с высаженными головками, расположенными снизу.

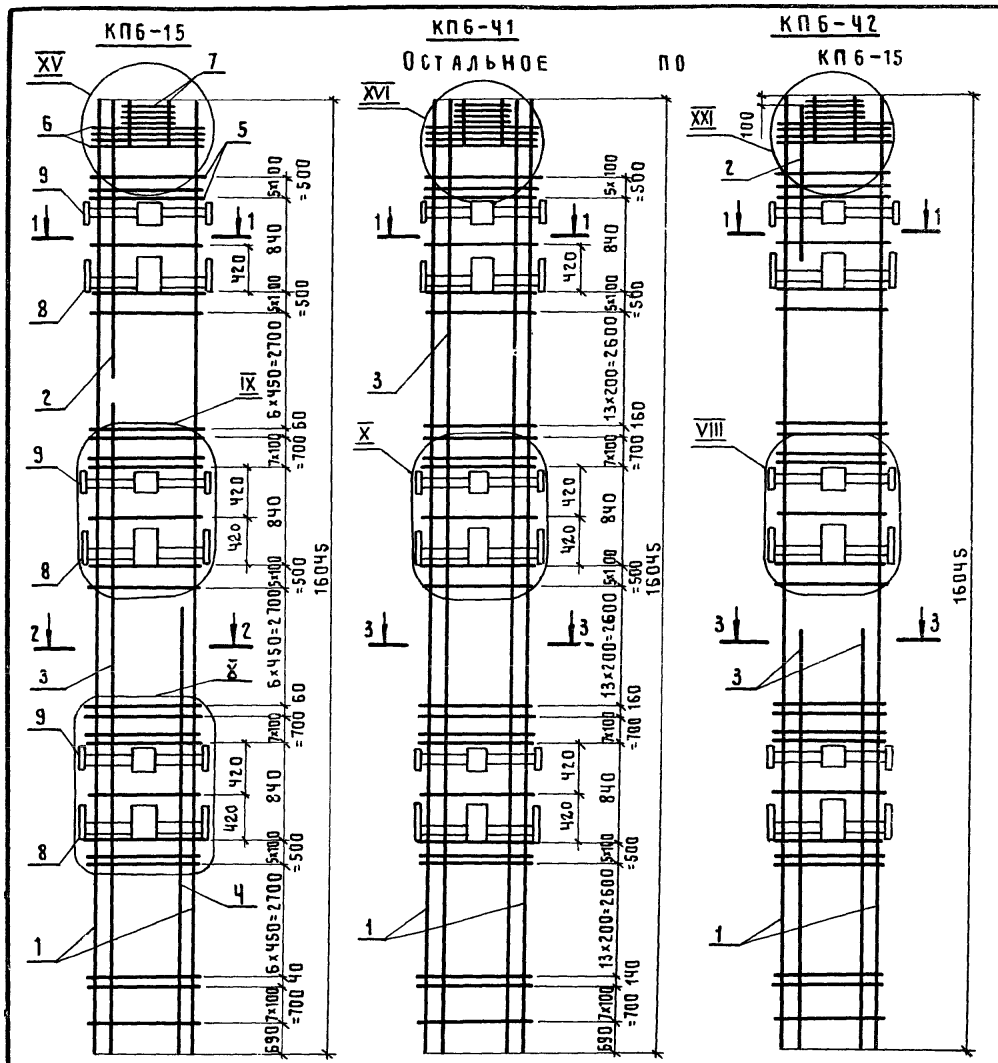

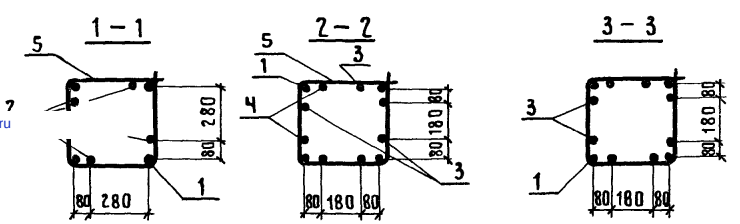

Марка каркаса	Поз	Наименование	Кол	Обозначение документа	Масса каркаса кг
КП6-15	1	ф32А III, ℓ=16045(16095), 101,6кг	Ч	Без черт.	948,6
	2	ф28А III, ℓ=2000, 9,7кг	Ч	Без черт.	
	3	ф28А III, ℓ=12400(12045), 60,2кг	Ч	Без черт	
	Ч	ф28А III, ℓ=6000(6045), 29,2кг	Ч	Без черт	
	5	Хомут Х3	69	1.420.1-24с.1-69	
	6	Сетка С1	Ч	-69	
	7	Блок сеток БС1	1	-69	
	8	Изделие закладное МН-1	3	-70	
	9	Изделие закладное МН-2	3	-71	
КП6-Ч1	1	ф32А III, ℓ=16045(16095), 101,6кг	Ч	Без черт.	1377,6
	3	ф32А III, ℓ=16045(16095), 101,6кг	8	Без черт.	
	5	Хомут Х3	90	1.420.1-24с.1-69	
		Поз 6,7,8,9 по КП6-15			
КП6-Ч2	1	ф 25А III, ℓ=16045(16085), 62,0кг	Ч	Без черт	537,4
	2	ф 16А III, ℓ 1600, 2,5 кг	Ч	Без черт	
	3	ф 22А III, ℓ 5600, 16,7кг	8	Без черт.	
	5	Хомут Х3	69	1.420.1-24с.1-69	
		Поз. 6,7,8,9 по КП6-15			

1. Арматура класса А-Т, А-III по Гост 5781-82*
2. Размеры в скобках указывают длину заготовок для стержней с высаженными головками, расположенными снизу, на чертеже они условно не показаны.
3. Узел VIII см. документ 1.420.1-24с.1-66, узлы IX, X, XV, XVI см. документ 1.420.1-24с.1-67, узел XXI см. документ 1.420.1-24с.1-68.

Нач.СКО-1	Михайлов	
Н.контр.	Михайлов	
Гл.констр.	Матвеев	
Гл.инж.пр.	Альштейн	
Зав.гр.	Зарубина	
Вед.инж.	Мухина	
Инж.II к.	Пурмель	
Инж.III к.	Ускова	

1.420.1-24с.1-38

Каркас КП6-15, КП6-Ч1, КП6-Ч2

Стадия	Лист	Листов
Р		1

ПРОМСТРОЙПРОЕКТ

24303-64

gost.e-ecolog.ru