ТИПОВЫЕ КОНСТРУКЦИИ, ИЗДЕЛИЯ И УЗЛЫ ЗДАНИЙ И СООРУЖЕНИЙ

СЕРИЯ 1.420.1-20с

КОНСТРУКЦИИ КАРКАСА МНОГОЭТАЖНЫХ ПРОИЗВОДСТВЕННЫХ ЗДАНИЙ С СЕТКАМИ КОЛОНН 12×6; 9×6 И 6×6 м ДЛЯ СТРОИТЕЛЬСТВА В РАЙОНАХ СЕЙСМИЧНОСТЬЮ 7, 8 И 9 БАЛЛОВ

Выпуск 5-4

Монтажные узлы сопряжений конструкций лестничных клеток

Рабочие чертежи

24712
ЦЕНА 1-10

gost.e-ecolog.ru

ЦЕНТРАЛЬНЫЙ ИНСТИТУТ ТИПОВОГО ПРОЕКТИРОВАНИЯ
ГОССТРОЯ СССР

Москва А-445 Смольная ул 22

Сдано в печать IV 1991 года

Заказ № 3523 Тираж 2050 экз

ТИПОВЫЕ КОНСТРУКЦИИ, ИЗДЕЛИЯ И УЗЛЫ ЗДАНИЙ И СООРУЖЕНИЙ

СЕРИЯ 1.420.1-20с

КОНСТРУКЦИИ КАРКАСА МНОГОЭТАЖНЫХ ПРОИЗВОДСТВЕННЫХ ЗДАНИЙ С СЕТКАМИ КОЛОНН 12×6; 9×6 И 6×6м ДЛЯ СТРОИТЕЛЬСТВА В РАЙОНАХ СЕЙСМИЧНОСТЬЮ 7, 8 И 9 БАЛЛОВ

Выпуск 5-4

Монтажные узлы сопряжений конструкций лестничных клеток

Рабочие чертежи

Разработаны:
ЦНИИпромзданий

Гл.инж ин-та — В.В.Гранев
Зав.отделом — А.В.Замараев
Зав.сектором — Г.В Выжигин
Гл.инж.проекта — В.М.Трахтенгерц

НИИЖБ

Зам. директора — Т.И. Мамедов
Зав.лабораторией — В.А.Клевцов
Зав. сектором — Н.Н.Коровин
Ст.научн.сотрудник — Ю.Д.Быченков

© АПП ЦИТП, 1991

Утверждены
Главным
управлением
проектирования
Госстроя СССР
Письмо №5/6-796
от 19.09.90

Введены в действие
ЦНИИпромзданий
с 01.03.91
Приказ №111
от 25.09.90

Обозначение документа	Наименование	Стр
14201-20С 5-4-1ТТ	Технические требования	3
14201-20С 5-4-2	Узел 1	4
14201-20С 5-4-3	Узел 2	5
14201-20С 5-4-4	Узел 3	6
14201-20С 5-4-5	Узел 4	7
14201-20С 5-4-6	Узел 5	8
14201-20С 5-4-7	Узел 6	10
14201-20С 5-4-8	Узел 7	12
14201-20С 5-4-9	Узел 8	14
14201-20С 5-4-10	Узел 9	16
14201-20С 5-4-11	Узел 10	18
14201-20С 5-4-12	Узел 11	19
14201-20С 5-4-13	Узел 12	20
14201-20С 5-4-14	Узел 13	21
14201-20С 5-4-15	Узел 14	22
14201-20С 5-4-16	Узел 15,16	23
14201-20С 5-4-17	Узел 17	24
14201-20С 5-4-18	Узел 18	25
14201-20С 5-4-19	Узел 19, 20	26
14201-20С 5-4-20СМ	Сечение а-а	27

Разраб.	Лимончик		14201-20С 5-4
Пров.	Дорожкина		
Н контр.	Трахтенгерц		Содержание

Стадия	Лист	Листов
Р		1

ЦНИИПРОМЗДАНИИ

24712 3

Данный выпуск является частью работы, полный состав которой приведен в выпуске 0-0 данной серии.

В выпуске приведены рабочие чертежи монтажных узлов сопряжений сборных железобетонных и стальных элементов лестничных клеток серии 1.420.1-20 с.

Общие указания по применению изделий, схемы расположения лестничных клеток с маркировкой узлов приведены в выпуске 0-5.

Сварочные работы следует выполнять в соответствии с требованиями ГОСТ 5264-80

Лестничные марши с одного конца следует приваривать к монолитным или сборным ригелям, а с другого конца устанавливать на фторопластовые прокладки.

Зачеканку всех швов между элементами лестничной клетки следует выполнять тщательно, соблюдая требования СНиП 3.03.01-87.

Разраб	Трахтенгерц	[подпись]		1.420.1-20с. 5-4-1ТТ			
Пров	Лимончик	[подпись]		Технические требования	Стадия	Лист	Листов
					Р		1
					ЦНИИПРОМЗДАНИЙ		
Н.контр	Трахтенгерц	[подпись]					

24.12.12

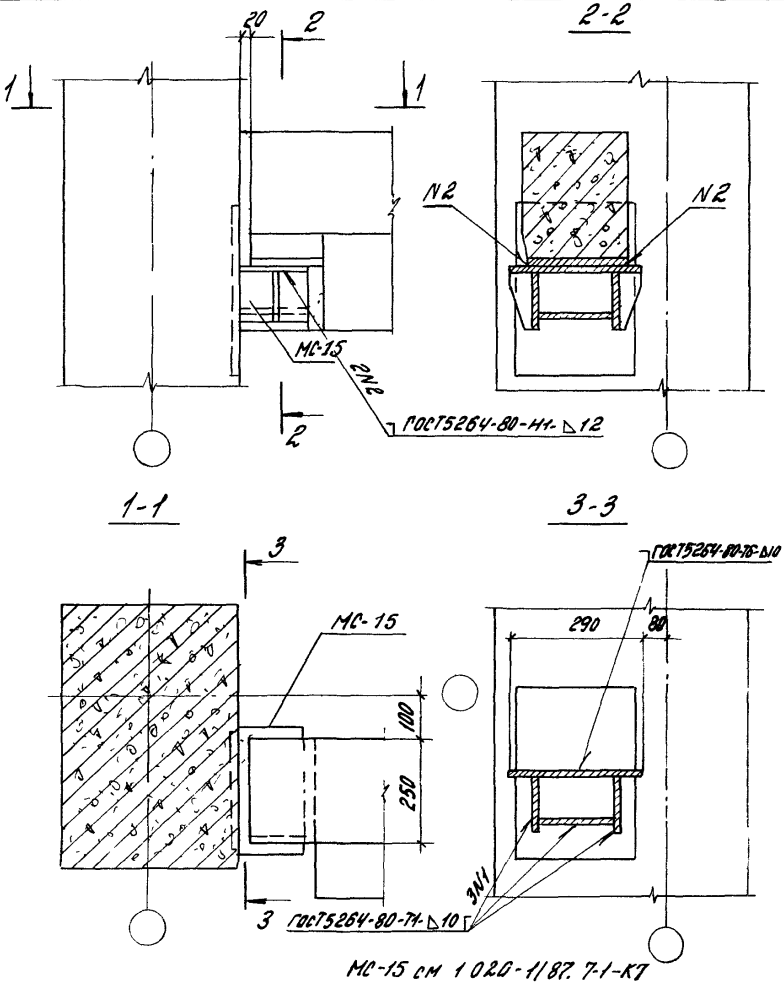

Разраб	Суровова		1.4201-20С 5-4-2	
Пров	Лимончик			
			Узел 1	Стадия: Р; Лист; Листов: 1
Н контр	Трахтенгерц			ЦНИИПРОМЗДАНИИ

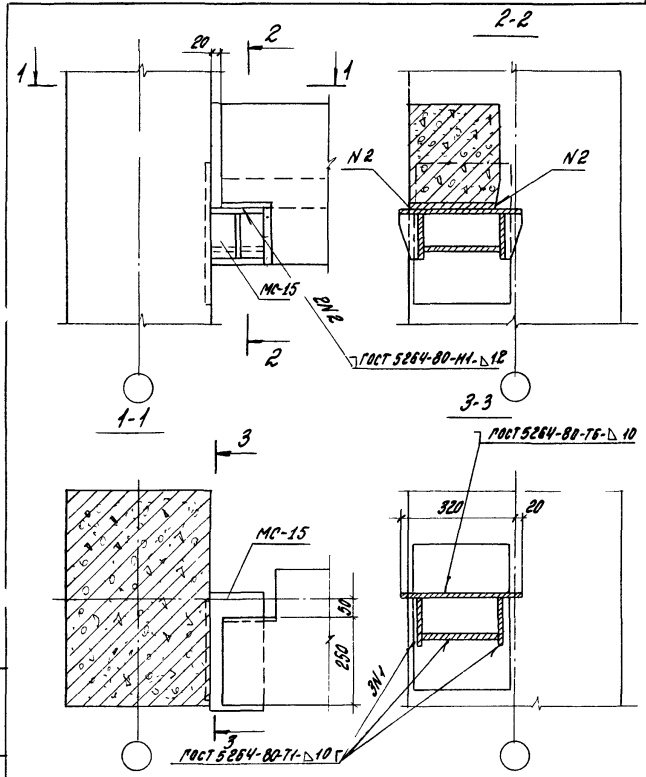

МС-15 см. 1.020-1/87.7-1-К7

Разраб.	Суровова		1.420.1-20С.5-4-3		
Пров.	Зиманчук				
			Узел 2	Стадия	Лист	Листов
				Р		1
Н. контр.	Трахтенгерц			ЦНИИПромзданий	

Инв. № подл. | Подпись и дата | Взам. инв. №

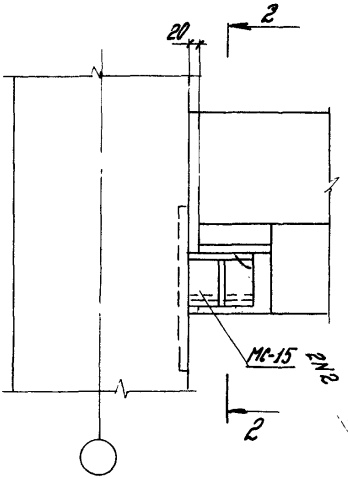

1-1

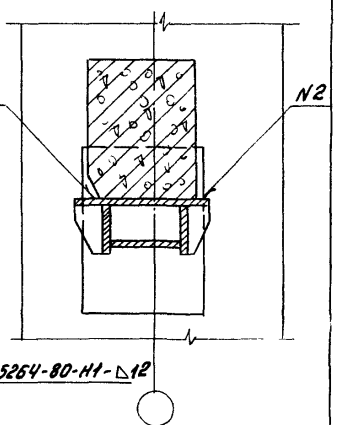

3-3

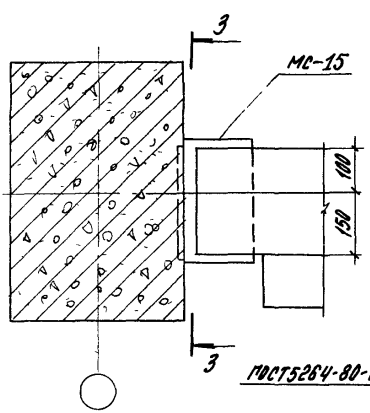

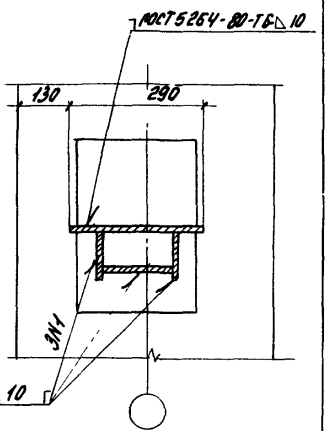

МС-15 см. 1.020-1/87.7-1-К7

Суровова Пров.	Суровова		1.420.1-20С.5-4-4		
	Лимончик				
				Стадия	Лист	Листов
			Узел 3	Р		1
Н. контр	Трахтенгерц			ЦНИИПромзданий		

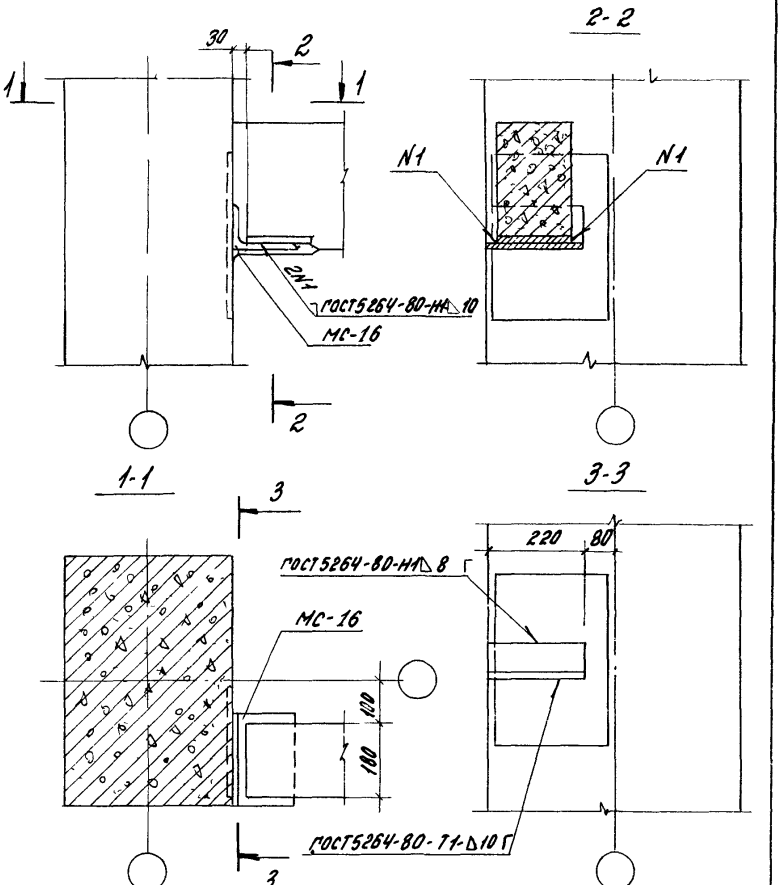

МС-16 см. 1020-1/87.6-1-К10

Разраб	Суровова		1420.1-2ОС 5-4-5		
Пров	Лимончик				
				Стадия	Лист	Листов
			Узел 4	Р		1
Н контр	Трахтенгерц			ЦНИИПРОМЗДАНИЙ	

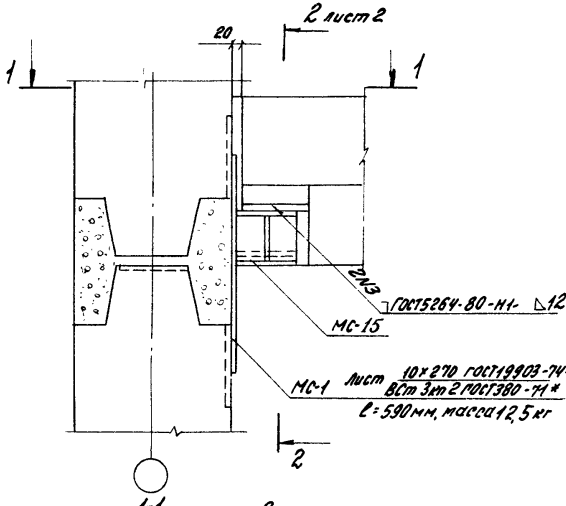

1-1

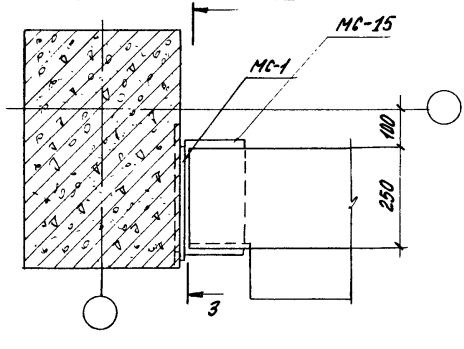

Разраб.	Суровова			1.420.1-20С.5-4-6
Пров.	Лимончик			
				Узел 5
Н.контр.	Трехтенгерц			

Стадия	Лист	Листов
Р	1	2

ЦНИИПРОМЗДАНИЙ

Инв.№ подл. | Подпись и дата | Взам. инв.№

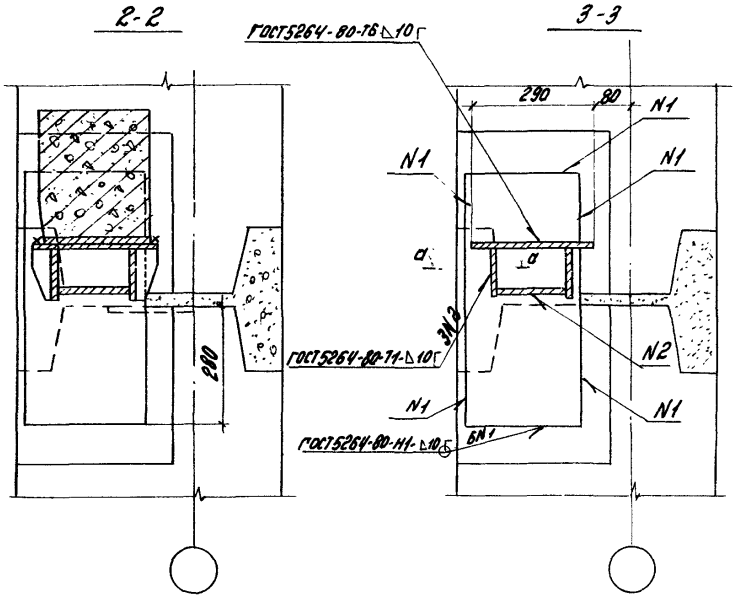

1. МС-15 см. 1.020-1/87. 7-1-К7
2. Сечение а-а см. 1.420.1-20с. 5-4-20 см

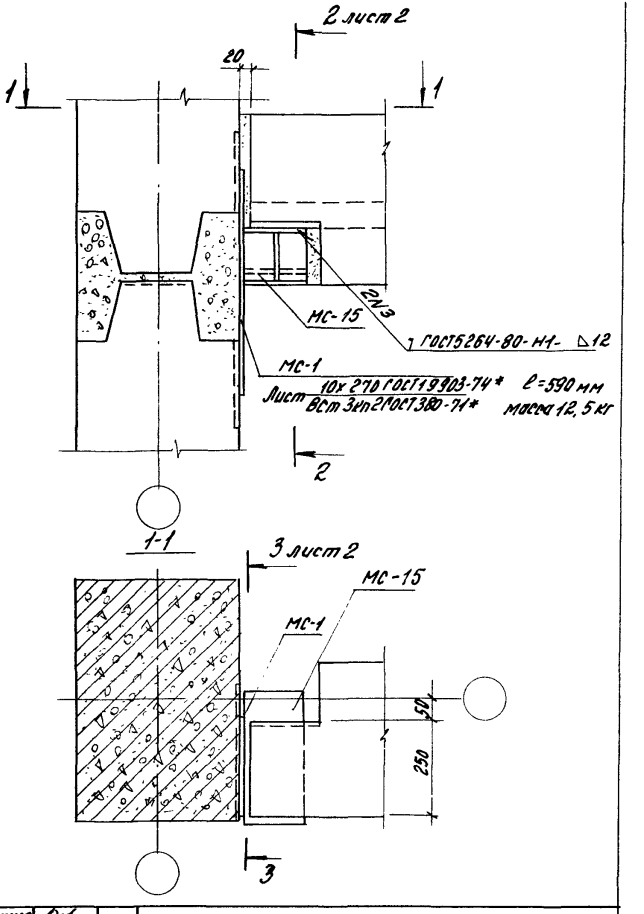

Разраб.	Дорожкина		1.420.1-20с.5-4-7		
Пров.	Лимончик				
				Стадия	Лист	Листов
				Р	1	2
Н. контр.	Трахтенберг		Узел 6	ЦНИИПРОМЗДАНИЙ	

Инв. № подл. | Подпись и дата | Взам. инв. №

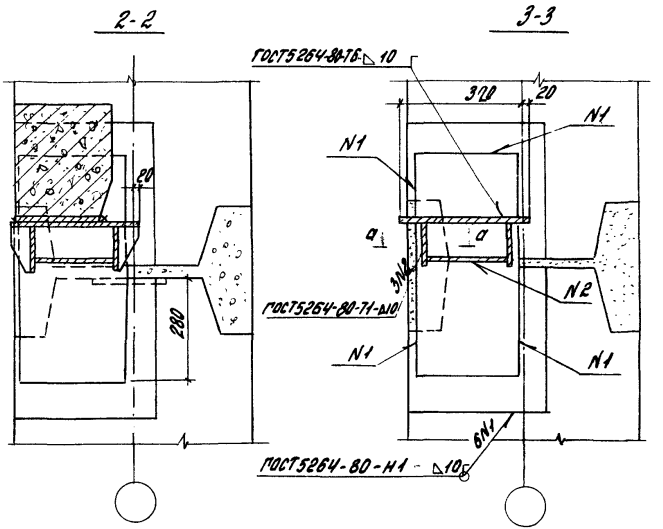

1. МС-15 см. 1.020-1/87.7-1-К7
2. Сечение а-а см. 1.420.1-20С.5-4-20СМ

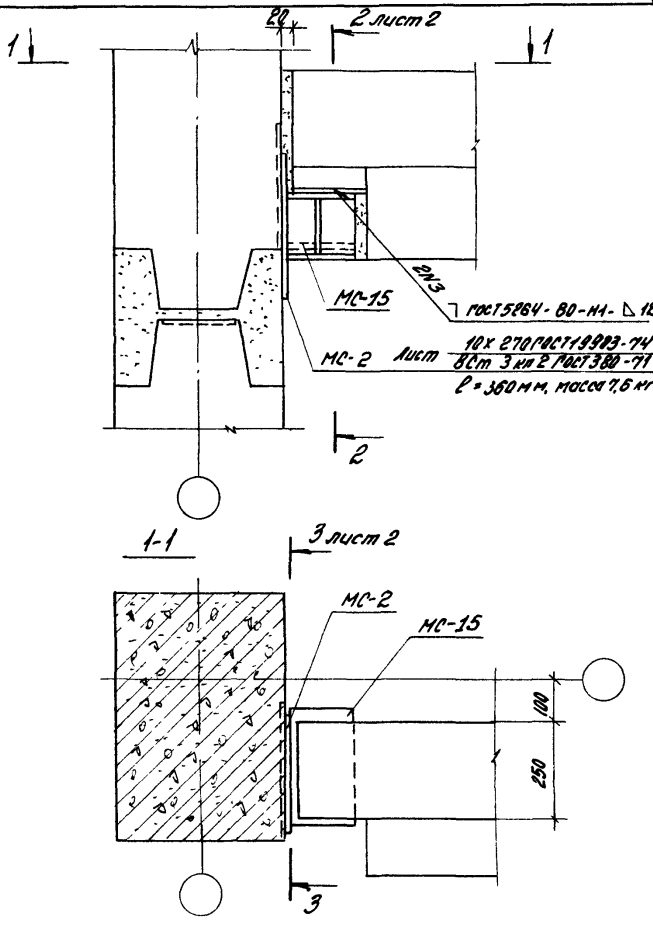

Разраб.	Дорожина		1.420.1-200.5-4-8	
Пров.	Лимончик			
Н. контр.	Трахтенгерц		Узел 7	Стадия: Р; Лист: 1; Листов: 2
				ЦНИИПРОМЗДАНИЙ

Инв. № подл. | Подпись и дата | Взам. инв. №

2-2

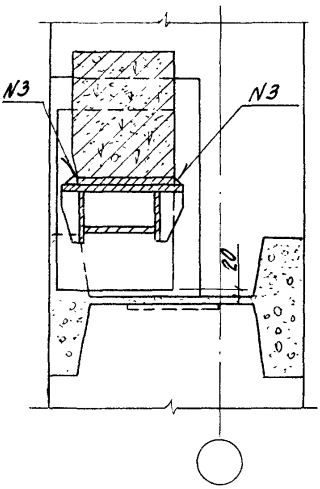

3-3

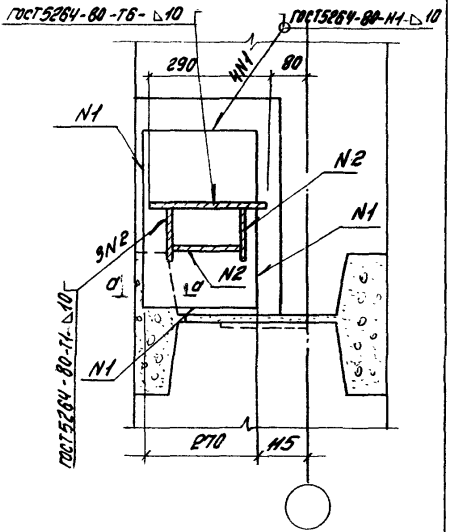

1. МС-15 см. 1.020-1/87.7-1-КЖ
2. Сечение а-а см. 1.420.1-20с 5-4-20СМ

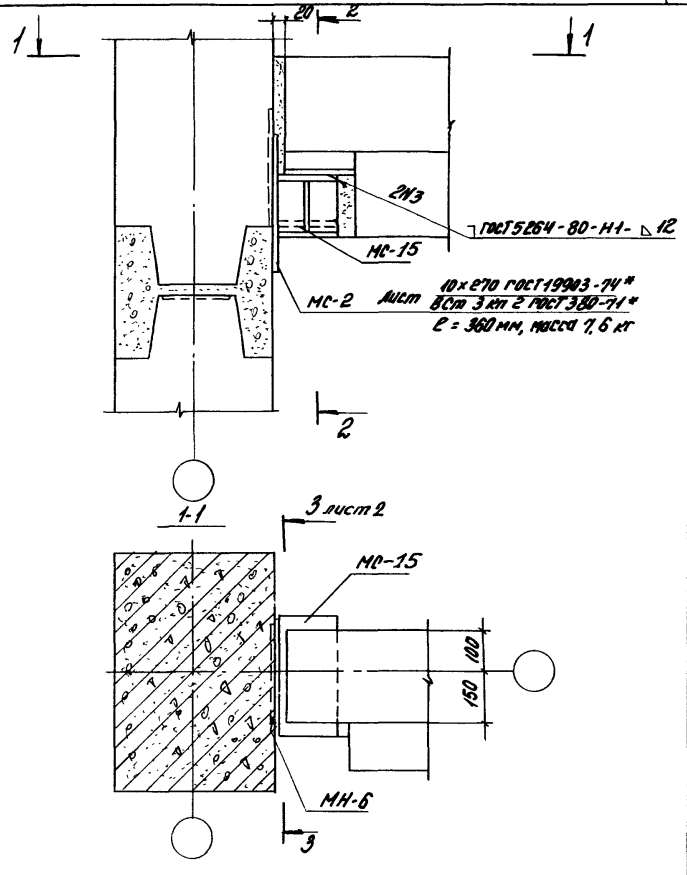

Инв. № подл. | Подпись и дата | Взам. инв. №

Разраб.	Дорожкина		1.420.1-20С.5-4-9
Пров.	Ломончик		
Н. контр.	Фактенгерц		Узел 8

Стадия	Лист	Листов
Р	1	2

ЦНИИПРОМЗДАНИЙ

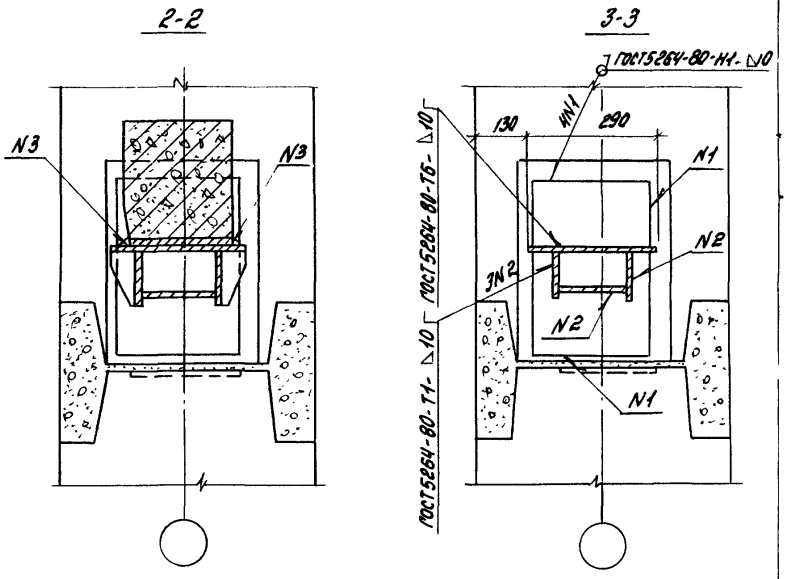

1. МС-15 см. 1.020-1/87. 7-1-К7
2. МН-6 см. 1.420.1-20С. 0-5 -14
3. Деталь МН-6 устанавливается в колоннах при расположении лестничных клеток внутри здания.

Инв.№подл. | Подпись и дата | Взам.инв.№

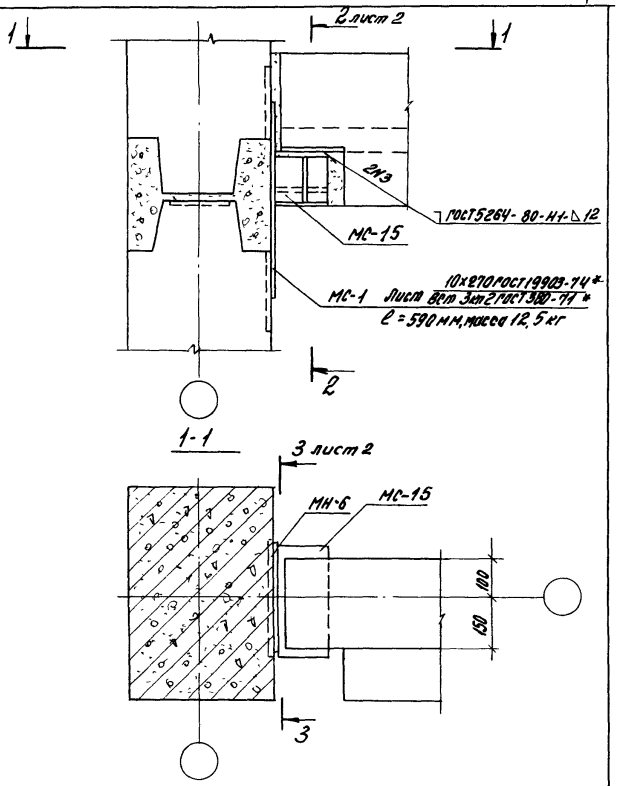

Разраб.	Дорожкина		1.420.1-20С.5-4-10		
Пров.	Лимончик				
				Стадия	Лист	Листов
				Р	1	2
			Узел 9	ЦНИИПромзданий	
Н. контр.	Проектировщик				

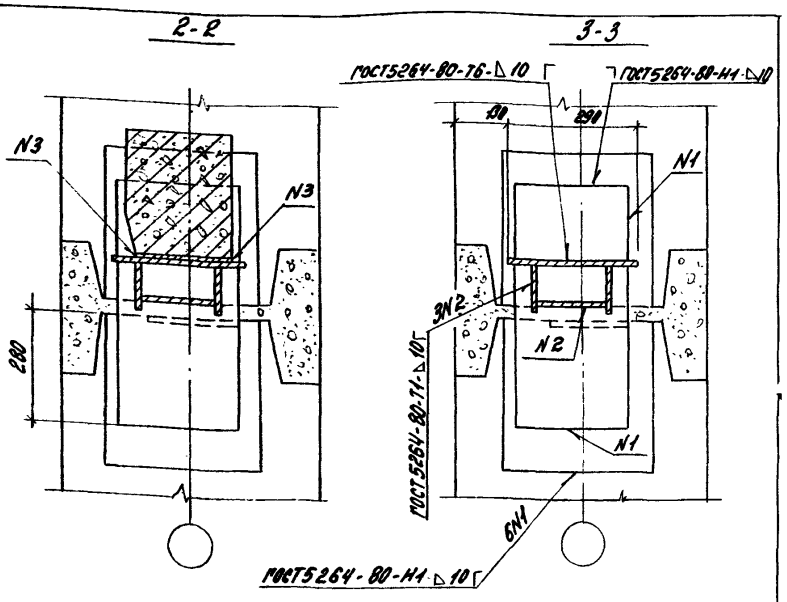

1. МС-15 см. 1.020-1/87. 7-1-К7

2. МН-6 см. 1.420.1-20с. 0-5-14

3. Деталь МН-6 устанавливается в колоннах при расположении лестничных клеток внутри здания.

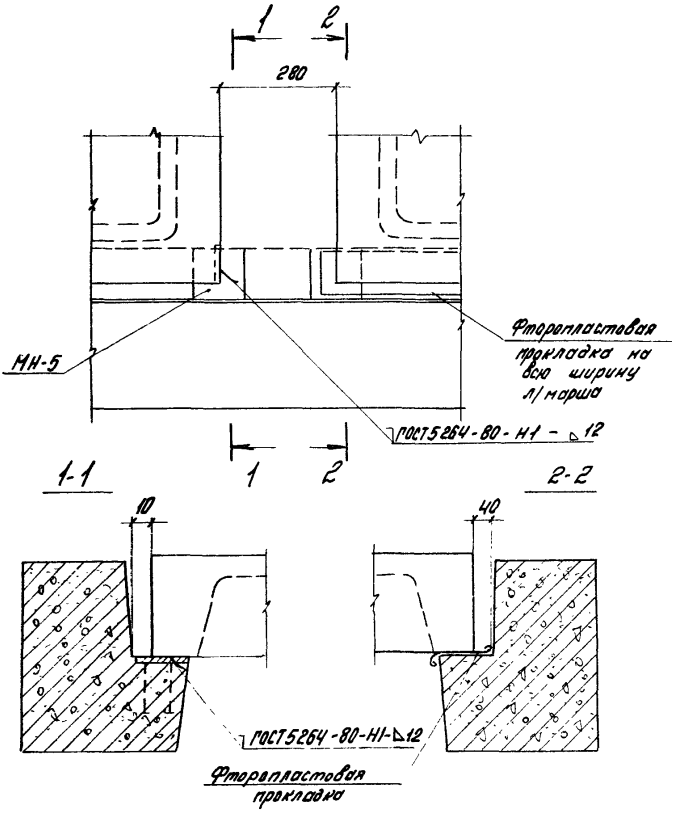

МН-5 см. 1.420.1-20С. 0-5-13

Разраб.	Суровова		1.420.1-20С.5-4-11	
Пров.	Лимончик			
			Узел 10	Стадия: Р; Лист; Листов: 1
Н. контр.	Трактенгерк			ЦНИИПРОМЗДАНИЙ

24712 19

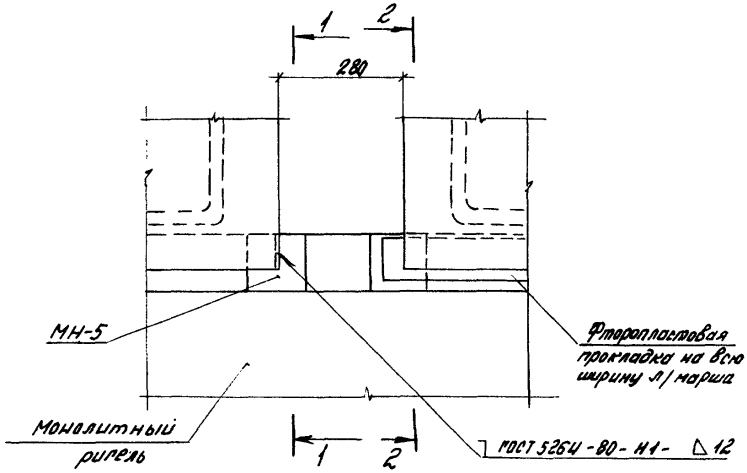

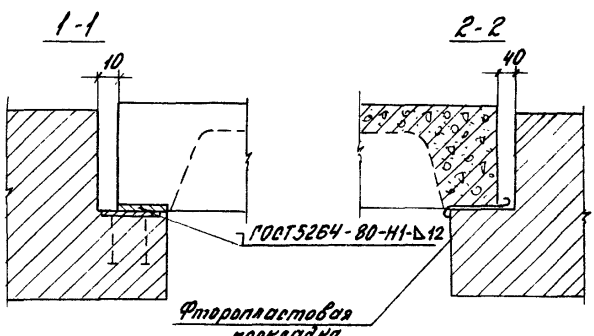

МН-5 см. 1.420.1-20с. 0-5 -13

Разраб.	Дорожкина		1.420.1-20с. 5-4-12		
Пров.	Лимончик				
				Стадия	Лист	Листов
			Узел 11	Р	1	
Контр.	Фрактенгерц			ЦНИИПРОМЗДАНИЙ		

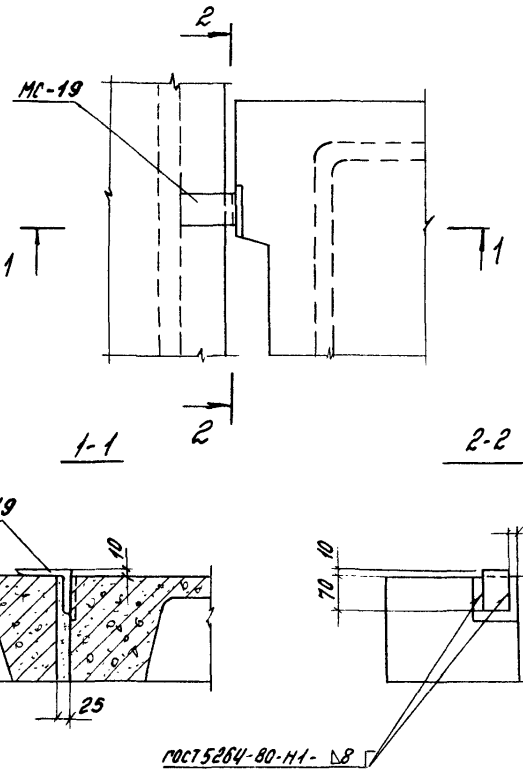

1. Соединительный элемент МС-19 приварить к лестничной площадке во монтажа.

2. МС-19 см. 1.020-1/87.6-7-К13

Разраб.	Суровова		1.420.1-20С. 5-4-13		
Пров.	Лимонник				
			Узел 12	Стадия	Лист	Листов
				Р		1
Н. контр.	Трахтенгерц			ЦНИИПРОМЗДАНИЙ	

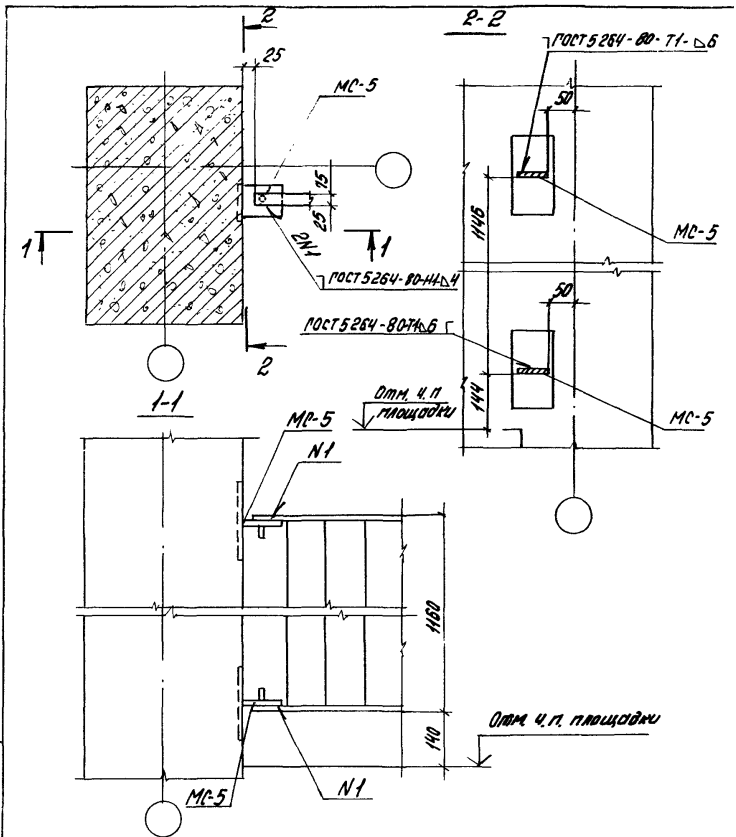

МС-5 см. 1.420.1-20С. 0-5-16

Разраб.	Суровова			1.420.1-20С. 5-4-14	
Пров.	Лимонник				
				Узел 13	Стадия: Р; Лист; Листов: 1
Н. контр.	Трахтенгерц				ЦНИИПРОМЗДАНИЙ

24712 22

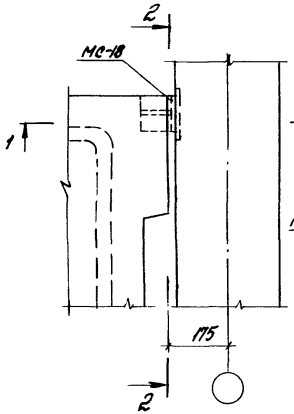

2-2

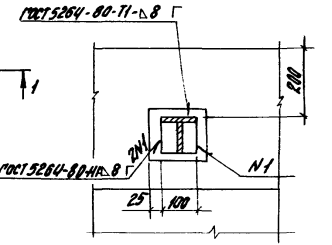

1-1

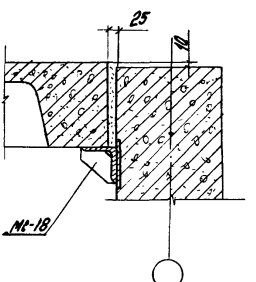

МС-18см. 1.020-1/87. 7-1-К10

Разраб.	Суровова			1.420.1-20С. 5-4-15			
Пров.	Тимончик						
				Узел 14	Стадия	Лист	Листов
					Р		1
Н.контр.	Трахтенгерц				ЦНИИПРОМЗДАНИЙ		

Инв. № подл. | Подпись и дата | Взам. инв. №

24712 23

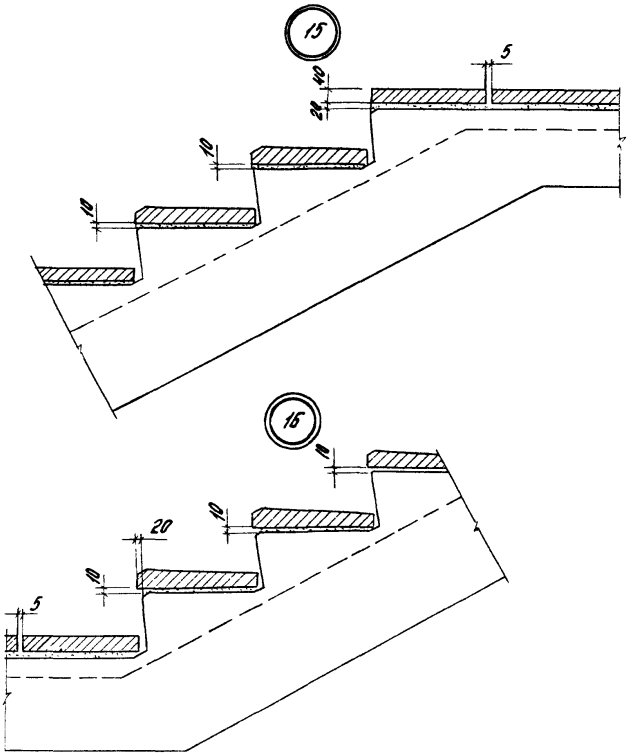

Разраб.	Суровова			1.420.1-20С.5-4-16
Пров.	Лимончик			
				Узел 15.16
Н.контр.	Трахтенгерц			

Стадия	Лист	Листов
Р		1

ЦНИИПРОМЗДАНИЙ

Инв.№ подл. | Подпись и дата | Взам. инв.№

24712 24

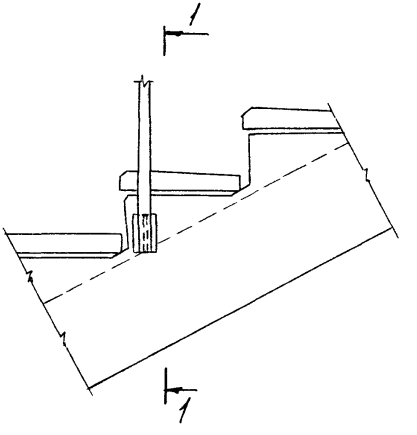

1-1

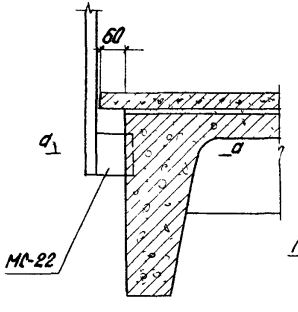

а-а

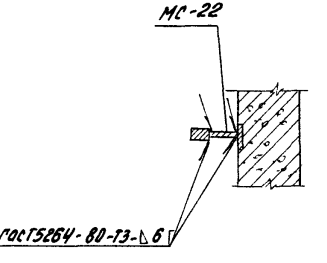

МС-22 см. 1020-1/87.6-7-К13

Разраб.	Суровова		1420.1-20С.5-4-17	
Пров.	Лимончик			
			Узел 17	Стадия Р; Лист; Листов 1
Н.контр.	Трахтенгерц			ЦНИИПромзданий

Инв.№ подл. | Подпись и дата | Взам. инв.№

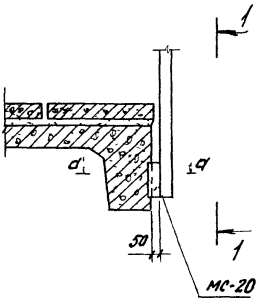

1-1

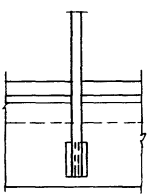

0-0

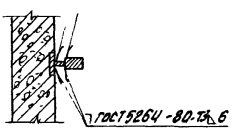

мс-20 см 1.020-1/87. 6-7-К13

Разраб.	Суровова		14201-20С 5-4-18		
Пров	Лимончик				
			Узел 18	Стадия	Лист	Листов
				Р		1
Н.контр	Трахтенгерц			ЦНИИПРОМЗДАНИЙ	

Инв. № подл. | Подпись и дата | Взам. инв. №

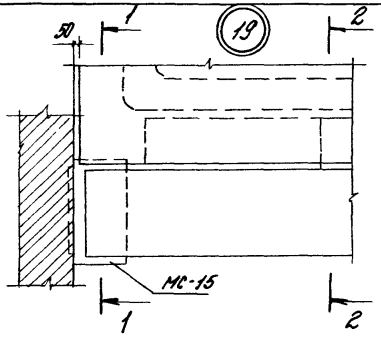

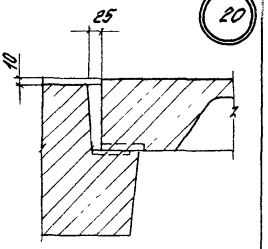

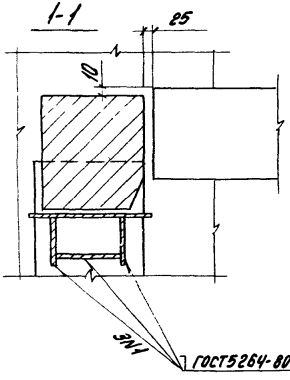

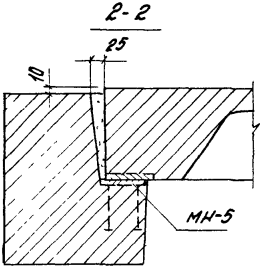

ГОСТ 5264-80-Т1- △10

1. МН-5 см. 1.420.1-20с. 0-5 -13

2. МС-15 см. 1.020-1/87. 7-1-К7

Разраб.	Дорожкина		1.420.1-20с. 5-4-19	
Пров.	Лимончик			
			Узел 19.20	Стадия: Р; Лист; Листов
Н. контр.	Трактенгерц			ЦНИИПромзданий

Инв. № подл. | Подпись и дата | Взам. инв. №

а – а

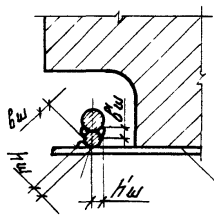

МС-3
С=120мм

Диаметр рабочей арматуры колонны, мм	22	25	28	32	36	40
Диаметр МС-3, мм	40	36	32	28	25	22
Размеры сварного шва hш/δш, мм	6/11	6/12	7/14	8/15	9/18	10/20
Размеры сварного шва hш/δш, мм	10/20	9/18	9/18	8/15	8/16	7/14
Масса МС-3, кг	1,2	1,0	0,78	0,6	0,5	0,4

Разраб.	Дрожкина		1420.1-20с 5-4-20.СМ	
Пров.	Лимончук			
Н.контр.	Трактенгерц		Сечение а–а	Стадия: Р; Лист; Листов: 1
				ЦНИИПРОМЗДАНИЙ

gost.e-ecolog.ru