ТИПОВЫЕ КОНСТРУКЦИИ, ИЗДЕЛИЯ И УЗЛЫ ЗДАНИЙ И СООРУЖЕНИЙ

СЕРИЯ 1.420.1-20с

КОНСТРУКЦИИ КАРКАСА МНОГОЭТАЖНЫХ ПРОИЗВОДСТВЕННЫХ ЗДАНИЙ С СЕТКАМИ КОЛОНН 12×6; 9×6 И 6×6м ДЛЯ СТРОИТЕЛЬСТВА В РАЙОНАХ СЕЙСМИЧНОСТЬЮ 7, 8 И 9 БАЛЛОВ

Выпуск 5-3

Монтажные узлы сопряжений многопустотных плит перекрытий и покрытия

Рабочие чертежи

24711
ЦЕНА 0-57

gost.e-ecolog.ru

ЦЕНТРАЛЬНЫЙ ИНСТИТУТ ТИПОВОГО ПРОЕКТИРОВАНИЯ
ГОССТРОЯ СССР

Москва А-445 Смольная ул 22

Сдано в печать IV 1991 года

Заказ № 3522 Тираж 2050 экз

ТИПОВЫЕ КОНСТРУКЦИИ, ИЗДЕЛИЯ И УЗЛЫ ЗДАНИЙ И СООРУЖЕНИЙ

СЕРИЯ 1.420.1-20с

КОНСТРУКЦИИ КАРКАСА МНОГОЭТАЖНЫХ ПРОИЗВОДСТВЕННЫХ ЗДАНИЙ С СЕТКАМИ КОЛОНН 12×6; 9×6 И 6×6м ДЛЯ СТРОИТЕЛЬСТВА В РАЙОНАХ СЕЙСМИЧНОСТЬЮ 7, 8 И 9 БАЛЛОВ

Выпуск 5-3

Монтажные узлы сопряжений многопустотных плит перекрытий и покрытия

РАБОЧИЕ ЧЕРТЕЖИ

Разработаны:
ЦНИИПРОМЗДАНИЙ

Гл.инж.ин-та — В.В.Гранев
Зав.отделом — А.В.Замараев
Зав.сектором — Г.В.Выжигин
Гл.инж.проекта — А.А.Волков

НИИЖБ

Зам.директора — Т.И.Мамедов
Зав.лабораторией — В.А.Клевцов
Зав.сектором — Н.Н.Коровин
Ст.научн.сотрудник — Ю.Д.Быченков

Утверждены
Главным управлением проектирования Госстроя СССР
Письмо №5/6-796
от 19.09.90

Введены в действие
ЦНИИпромзданий
с 01.03.91
Приказ №111
от 25.09.90

© АПП ЦИТП, 1991

Обозначение документа	Наименование	стр
1.420.1-20С.4-3-ТТ	Технические требования	3
-2	Узел 1	4
-3	Узел 2, 3	5
-4	Узел 4, 5	6
-5	Узел 6, 7	7
-6	Узел 8, 9	8
-7	Узел 10, 11	9
-8	Узел 12, 13	10
-9	Узел 14	11
-10	Узел 15	12
-11	Узел 16	13

Разраб.	Суробова		1.420.1-20С 5-3
Пров.	Волков		
Н.контр.	Волков		Содержание

Стадия	Лист	Листов
Р		1

ЦНИИПромзданий

Данный выпуск является частью работы, полный состав которой приведен в выпуске 0-0 данной серии.

В выпуске 0-1 приведено местоположение монтажных узлов.

В данной серии применяются рядовые многопустотные плиты шириной 1,5 и 3,0 м в перекрытиях и покрытиях зданий с сеткой колонн 12х6 м, в сочетании с продольными монолитными ригелями, - выпуск 3-1

В соответствии с указаниями по монтажу, которые даны в выпуске 0-5 данной серии, вначале производится раскладка рядовых многопустотных плит по серии 1.041.1-3, выпуски 1, 4 и 8.

Многопустотные плиты к ригелям не приваривают ся и устанавливаются на их полки насухо в швы плиты, в местах их опирания на ригели устанавливаются сетки МС9 Допускаемое отклонение не должно превышать величин, указанных в чертежах

Выступающая выше плиты арматура должна быть защищена мелкозернистым бетоном класса В25 или раствором 200 слоем 30мм (от верха плиты)

Выпуски арматуры колонн и ригелей на чертежах узлов условно не показаны

Марка стали соединительных элементов должна приниматся по указаниям конкретного проекта Чертежи стальных соединительных элементов приведены выпуске 6-1 данной серии

Разраб.	Суровова		1420 1-200.5-3-177	
Провер.	Волков			
Н. контр.	Волков		Технические требования	Стадия Р; Лист; Листов 1
				ЦНИИПромзданий

Инв. № подл. | Подпись и дата | Взам. инв. №

1-1

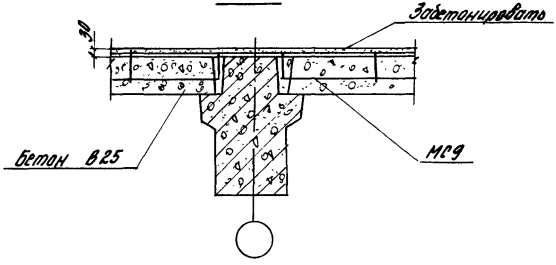

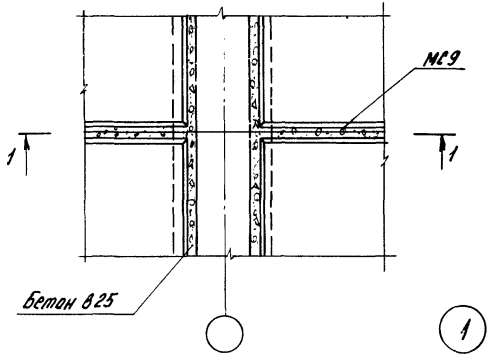

1

МС9 см. 1.420.1-200.6-1 -6

Разраб.	Валков		1.420.1-200.5-3-2		
Пров.	Суровова				
			Узел 1	Стадия Р	Лист 1	Листов 1
Н. контр.	Валков			ЦНИИПРОМЗДАНИЙ	

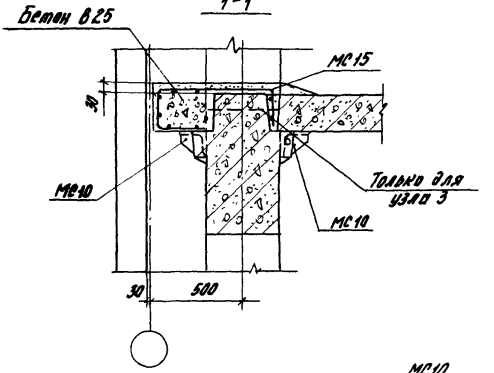

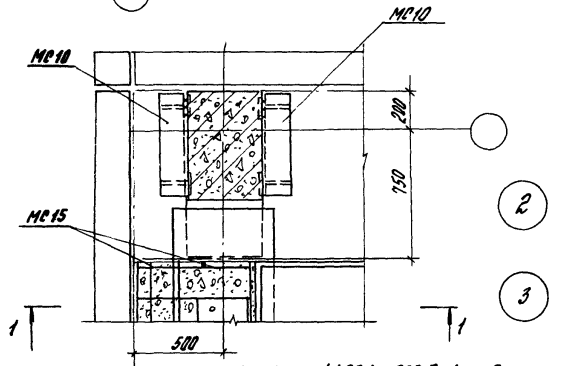

1. МС10 см. 1.420.1-20С.6-1 -7
2. МС15 см. 1.420.1-20С.6-1 -11
3. Узлы 2 и 3 рассматривать с узлом 16

Разраб.	Волков		1.420.1-20С.5-3-3		
Пров.	Суровцева				
				Стадия	Лист	Листов
			Узел 2, 3	Р		1
Н.контр.	Волков			ЦНИИПРОМЗДАНИЙ		

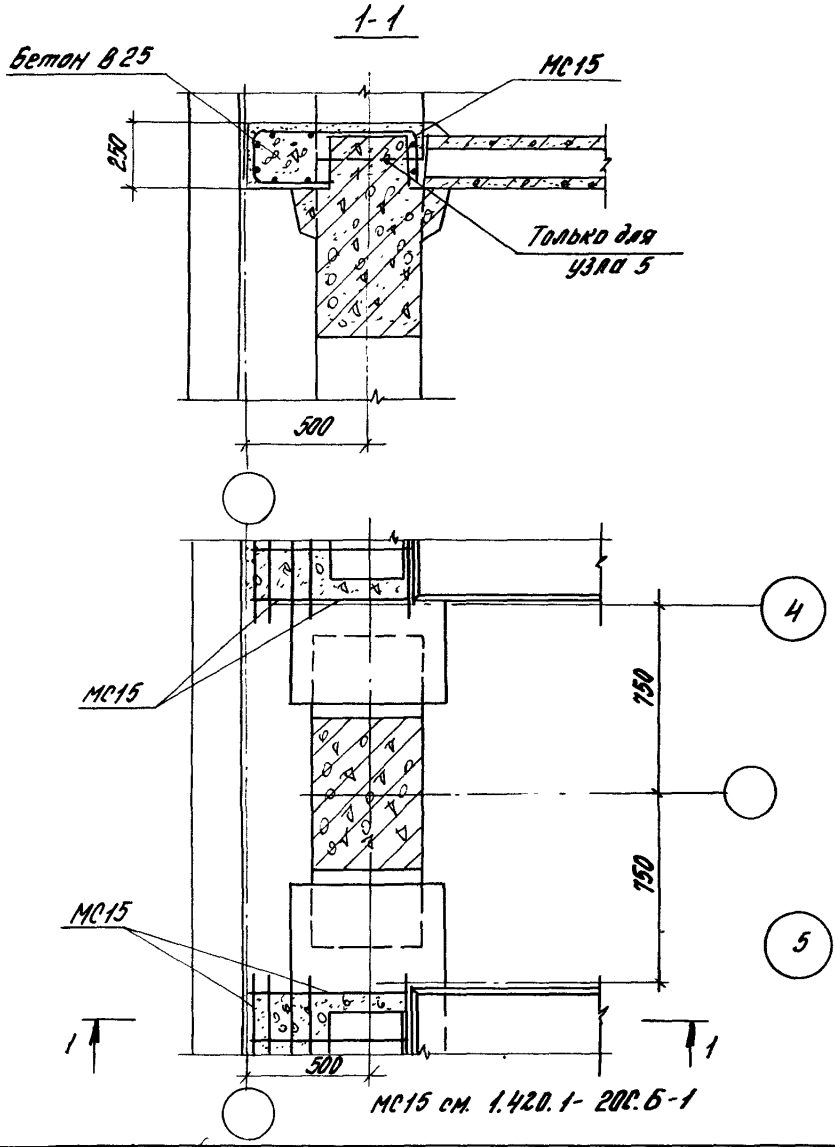

Разраб.	Волков		1.420.1-20С.5-3-4
Пров.	Суровова		
			Узел 4, 5
Н.контр.	Волков		Стадия Р; Лист; Листов 1
			ЦНИИПРОМЗДАНИЙ

1-1

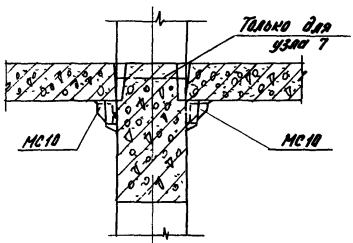

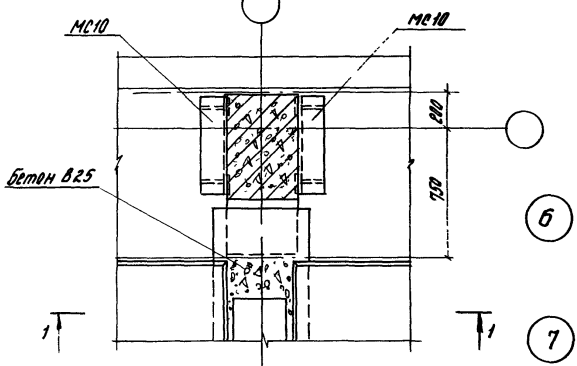

1. МС10 см 1.420.1-20с. 6-1 -7
2. Узлы 6 и 7 рассматривать с узлом 16

Разраб.	Волков		1.420.1-20С.5-3-5	
Пров.	Суровова			
Н.контр.	Волков		Узел 6, 7	Стадия: Р; Лист: 1; Листов: 1
				ЦНИИПромзданий

Инв.№ подл. | Подпись и дата | Взам.инв.№

24711 8

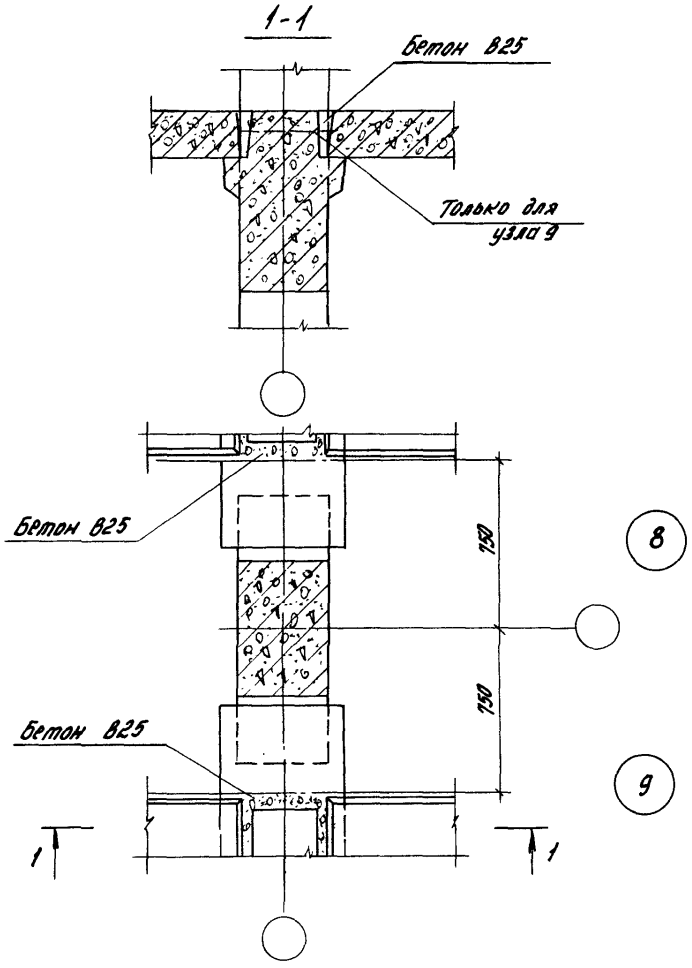

Разраб.	Волков		1.420.1-20С.5-3-6
Пров.	Суровова		
			Узел 8, 9
Н. контр.	Волков		

Стадия	Лист	Листов
Р		1

ЦНИИПРОМЗДАНИЙ

Инв. № подл. | Подпись и дата | Взам. инв. №

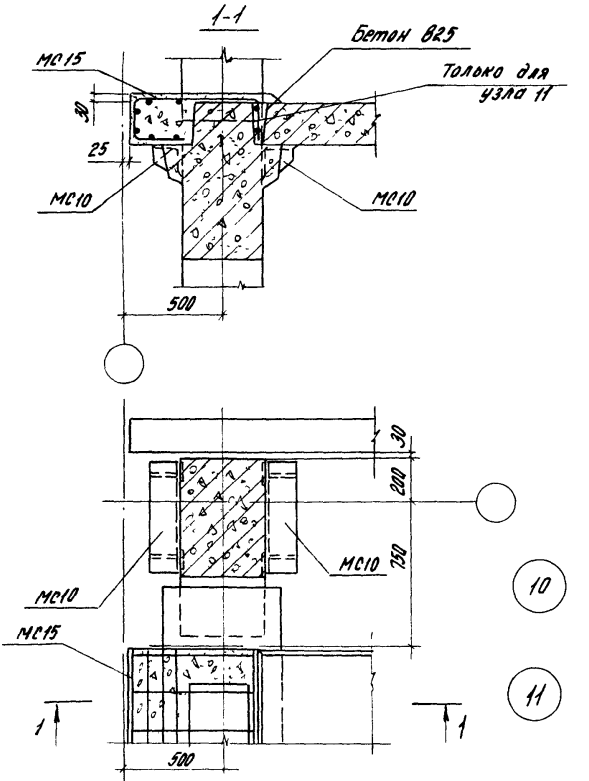

1. МС10 см. 1.420.1-20С.6-1 -7 3 Узлы 10 и 11 рассматривать с узлом 16
2 МС15 см. 1.420.1-20С.6-1 -11

Разраб.	Валков		1.420.1-20С.5-3-7
Пров.	Суровова		
Н.контр.	Валков		Узел 10, 11

Стадия	Лист	Листов
Р		1

ЦНИИПРОМЗДАНИЙ

Инв.№ подл. | Подпись и дата | Взам.инв.№

24711 10

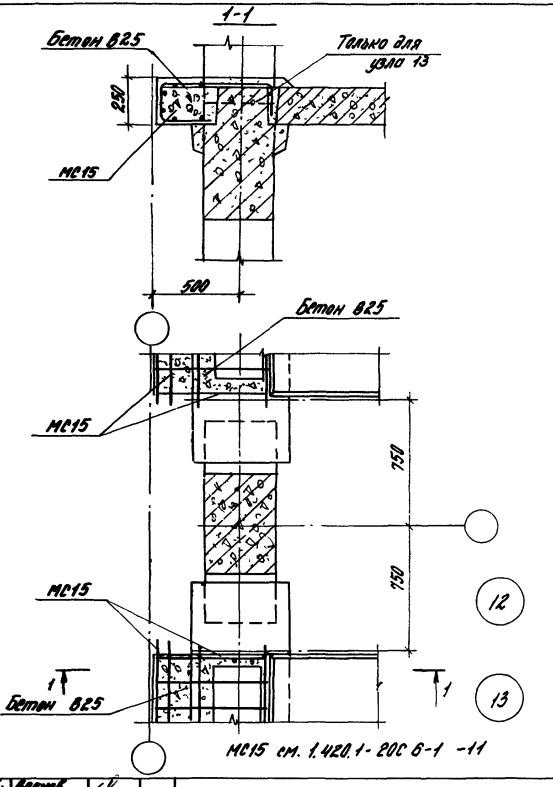

Разраб.	Волков		1.420.1-20С 5-3-8			
Пров.	Суровова					
			Узел 12, 13	Стадия	Лист	Листов
				Р		1
Н.контр.	Волков			ЦНИИПРОМЗДАНИИ		

Инв.№ подл. | Подпись и дата | Взам. инв.№

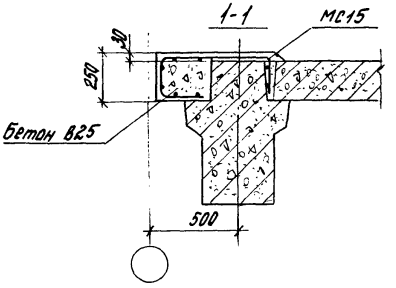

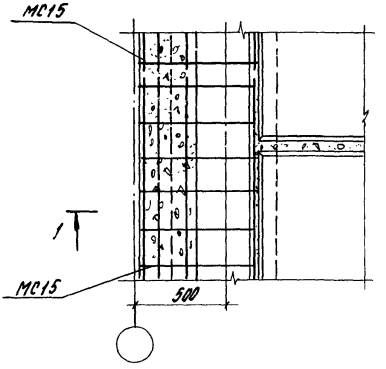

14

МС15 см. 1.420.1-20С.5-1 -11

Разраб.	Волков		1.420.1-20С.5-3-9	
Пров.	Суровова			
Н.контр.	Волков		Узел 14	Стадия: Р; Лист: ; Листов: 1
				ЦНИИПромзданий

Инв.№подл. | Подпись и дата | Взам.инв.№

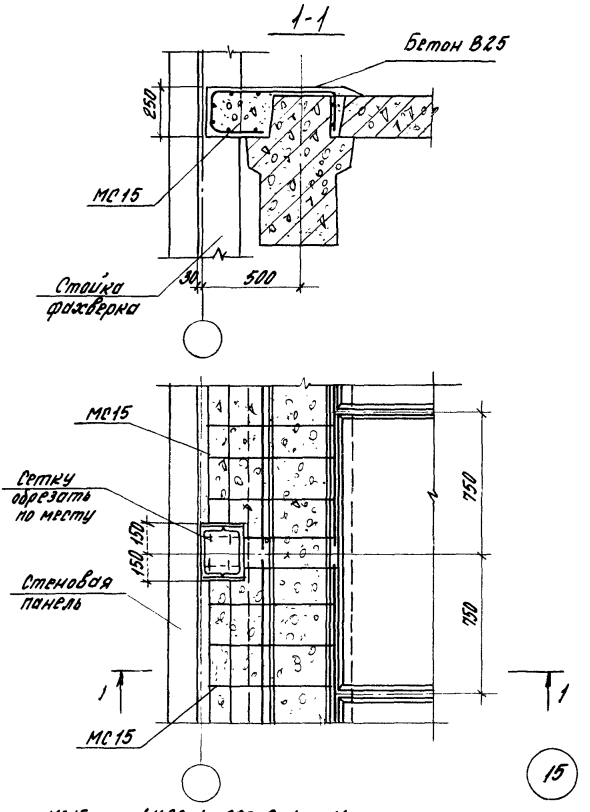

МС15 см. 1.420.1-20С.6-1 -11

Разраб.	Волков		1.420.1-20С.5-3-10	
Пров.	Сурова			
			Узел 15	Стадия: Р; Лист: ; Листов: 1
Н.контр.	Волков			ЦНИИПромзданий

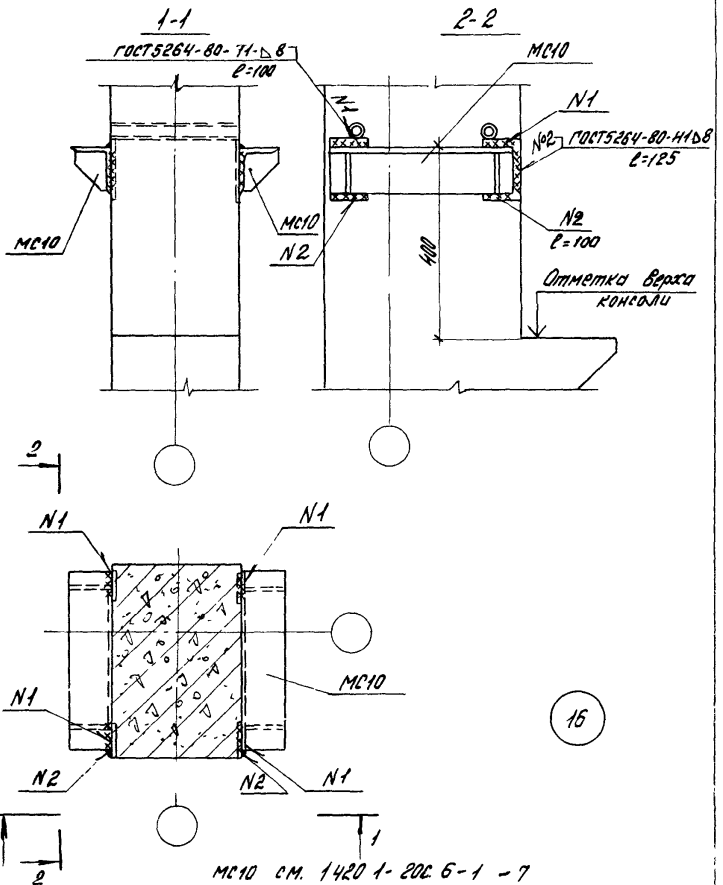

Разраб.	Волков		1420.1-20С 5-3-11
Пров.	Суровова		
Н.контр.	Волков		

Узел 16

Стадия	Лист	Листов
Р		1

ЦНИИПРОМЗДАНИЙ

Инв.№ подл. | Подпись и дата | Взам. инв.№

gost.e-ecolog.ru

24711 (14)