ТИПОВЫЕ КОНСТРУКЦИИ, ИЗДЕЛИЯ И УЗЛЫ ЗДАНИЙ И СООРУЖЕНИЙ

СЕРИЯ 1.420.1-20с

КОНСТРУКЦИИ КАРКАСА МНОГОЭТАЖНЫХ ПРОИЗВОДСТВЕННЫХ ЗДАНИЙ С СЕТКАМИ КОЛОНН 12×6; 9×6 И 6×6м ДЛЯ СТРОИТЕЛЬСТВА В РАЙОНАХ СЕЙСМИЧНОСТЬЮ 7, 8 И 9 БАЛЛОВ

Выпуск 5-2

Монтажные узлы сопряжений ребристых плит перекрытий и покрытия высотой 300 мм

Рабочие чертежи

24710
ЦЕНА 0-61

gost.e-ecolog.ru

ЦЕНТРАЛЬНЫЙ ИНСТИТУТ ТИПОВОГО ПРОЕКТИРОВАНИЯ
ГОССТРОЯ СССР

Москва А 445 Смольная ул 22

Сдано в печать IV 1991 года

Заказ № 3520 Тираж 2050 экз

ТИПОВЫЕ КОНСТРУКЦИИ, ИЗДЕЛИЯ И УЗЛЫ ЗДАНИЙ И СООРУЖЕНИЙ

СЕРИЯ 1.420.1-20с

КОНСТРУКЦИИ КАРКАСА МНОГОЭТАЖНЫХ ПРОИЗВОДСТВЕННЫХ ЗДАНИЙ С СЕТКАМИ КОЛОНН 12×6; 9×6 И 6×6м ДЛЯ СТРОИТЕЛЬСТВА В РАЙОНАХ СЕЙСМИЧНОСТЬЮ 7, 8 И 9 БАЛЛОВ

Выпуск 5-2

Монтажные узлы сопряжений ребристых плит перекрытий и покрытия высотой 300 мм

РАБОЧИЕ ЧЕРТЕЖИ

Разработаны:
ЦНИИпромзданий

Гл. инж. ин-та — В.В. Гранев
Зав. отделом — А.В. Замараев
Зав. сектором — Г.В. Выжигин
Гл. инж. проекта — В.М. Трахтенгерц

НИИЖБ

Зам директора — Т.И. Мамедов
Зав. лабораторией — В.А. Клевцов
Зав. сектором — Н.Н. Корович
Ст. научн. сотрудник — Ю.Д. Быченьков

Утверждены
Главным управлением проектирования Госстроя СССР
Письмо №5/6-796
от 19.09.90

Введены в действие
ЦНИИпромзданий
с 01.03.91
Приказ №111
от 25.09.90

© АПП ЦИТП, 1991

Обозначение документа	Наименование	Стр
1.420 1-20с 5-2-1 ТТ	Технические требования	3
1420 1-20 с 5-2-2	Узел 1	4
1.420. 1-20. с 5-2-3	Узел 2, 3	5
1.420.1-20.с 5-2-4	Узел 4, 5	6
1420.1-20с 5-2-5	Узел 6, 7	7
1420.1-20 с 5-2-6	Узел 8, 9	8
1420 1-20с 5-2-7	Узел 10, 11	9
1420. 1-20 с 5-2-8	Узел 12, 13	10
1420 1-20.с 5-2-9	Узел 14	11
1420 1-20с 5-2-10	Узел 15	12
1420 1-20с 5-2-11	Узел 16	13
1420 1-20.с 5-2-12	Узел 17	14

Разраб.	Кутырин		1.420. 1-20с. 5-2		
Пров.	Лимончик				
			Содержание	Стадия	Лист	Листов
				Р		1
				ЦНИИПРОМЗДАНИЙ		
Н. контр	Трахтенгерц					

Данный выпуск является частью работы, полный состав которой приведен в выпуске 0-0 данной серии, маркировка узлов дана в вып. 0-1, 0-2 и 0-3.

В выпуске приведены чертежи монтажных узлов установки и крепления ребристых плит перекрытий высотой 300мм по серии 1.042.1-4 к ригелям для многоэтажных производственных зданий серии 1.420.1-20с

Монтаж железобетонных конструкций, электросварку и работы по устройству монолитных ригелей и замоноличиванию швов между плитами, плитами и ригелями следует производить в соответствии со СНиП 3.03.01-87.

Зазоры между торцами плит и ригелями, между плитами, а также участки замоноличивания торцов и у а.ш. следует заполнять бетоном класса В25 на мелком щебне или гравии с тщательным вибрированием.

Общие указания по монтажу конструкций, указания по монтажу плит перекрытий, устройству продольных монолитных ригелей, технологии сварки элементов каркаса, заделке стыков и сварных швов, технике безопасности при монтаже плит, антикоррозионной защите стальных закладных изделий приведены в выпуске 0-6 данной серии.

Чертежи стальных соединительных элементов приведены в выпуске 6-1 данной серии.

Конструкции продольных монолитных ригелей и указания по их устройству приведены в выпуске 3-1 данной серии.

Требования к водоцементному отношению бетонной смеси, добавкам к бетону, составу заполнителей, виду защитного покрытия и способу его нанесения, защите стальных изделий и сварных швов должны быть указаны в конкретном проекте и являются обязательными для выполнения.

Разраб.	Трахтенгерц		1.420.1-20с. 5-2-1тт		
Пров	Литончик				
			Технические требования	Стадия	Лист	Листов
				Р		1
Н.контр.	Трахтенгерц			ЦНИИПРОМЗДАНИЙ		

Инв.№ подл. | Подпись и дата | Взам.инв.№

1-1

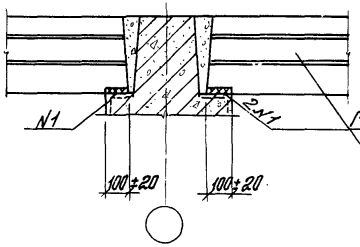

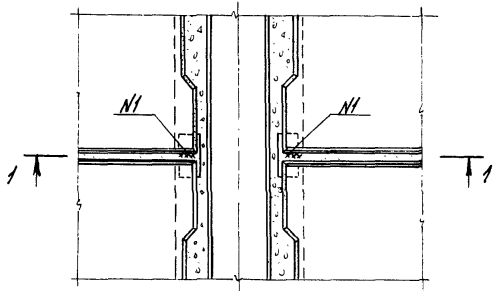

1

Разраб.	Кутырин		1.420.1-20с. 5-2-2		
Пров.	Литончик				
			Узел 1	Стадия	Лист	Листов
				Р		1
Н.контр.	Трахтенгерц			ЦНИИПРОТЗДАНИЙ	

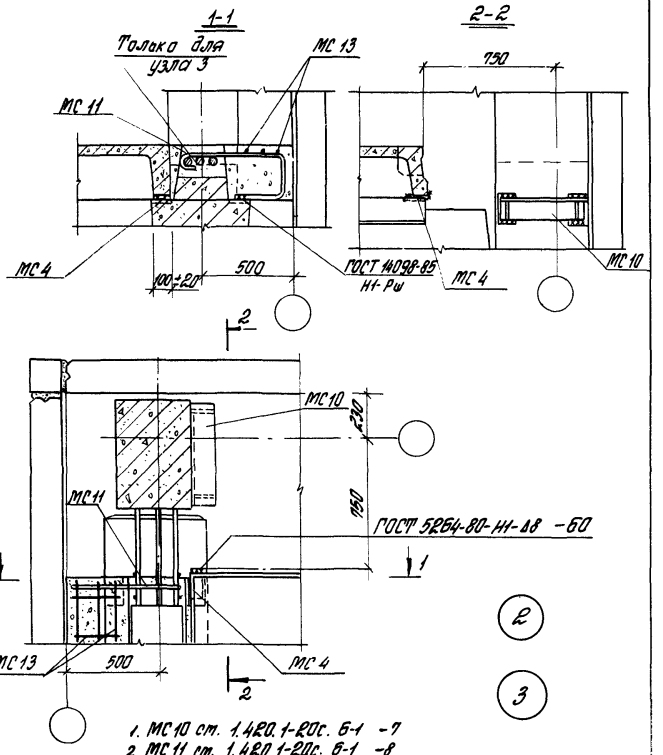

1. МС 10 см. 1.420.1-20с. Б-1 -7
2. МС 11 см. 1.420.1-20с. Б-1 -8
3. МС 13 см. 1.420.1-20с. Б-1 -10
4. МС 4 см. 1.420.1-20с. Б-1 -4
5. Узлы 2 и 3 рассматривать с узлом 17

Разраб.	Кутырин		1.420.1-20с. 5-2-3
Пров.	Лимончук		
Н. контр.	Урахтенцев		Узел 2, 3
			Стадия: Р; Лист; Листов: 1
			ЦНИИПРОМЗДАНИЙ

Инв. № подл. | Подпись и дата | Взам. инв. №

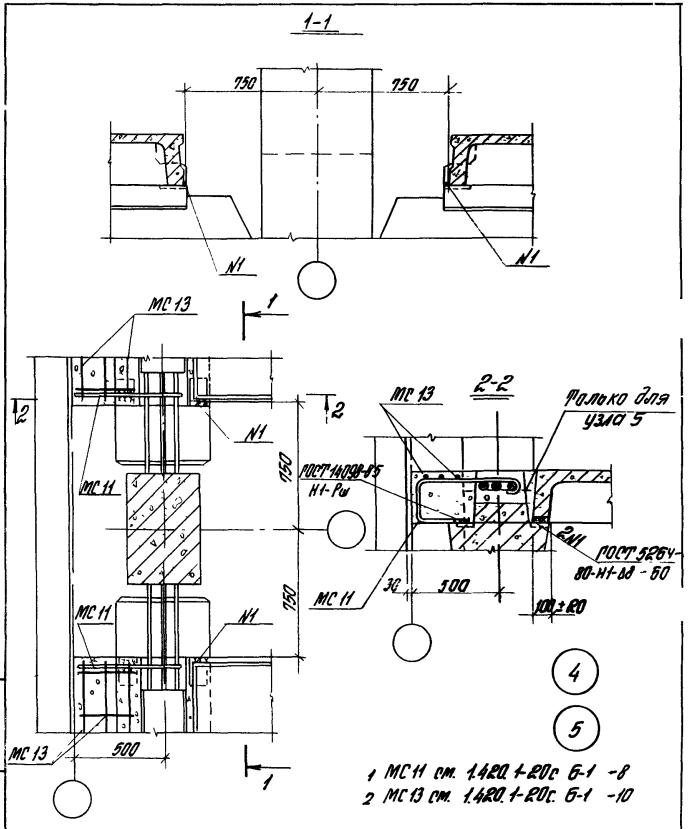

1 МС 11 см. 1.420.1-20с 6-1 -8
2 МС 13 см. 1.420.1-20с. 6-1 -10

Разраб.	Китырин			1.420.1-20с. 5-2-4
Пров.	Лиманчик			
				Узел 4, 5
Н. контр.	Трахтенгерц			

Стадия	Лист	Листов
Р		1

ЦНИИПРОМЗДАНИЙ

247 10 7

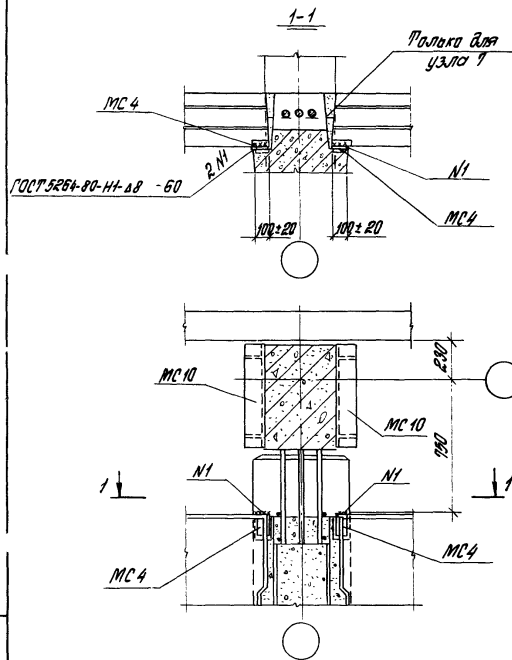

6

7

1. МС10 см. 1.420.1-20с. Б-1 -7
2. МС4 см. 1.420.1-20с. Б-1 -4
3. Узлы 6 и 7 рассматривать с узлом 17

Разраб.	Кутепин		1.420.1-20с. 5-2-5		
Пров.	Литвинчук				
			Узел 6, 7	Стадия	Лист	Листов
				Р		1
Н. контр.	Трахтенгерц			ЦНИИПРОМЗДАНИЙ		

Инв. № подл. | Подпись и дата | Взам. инв. №

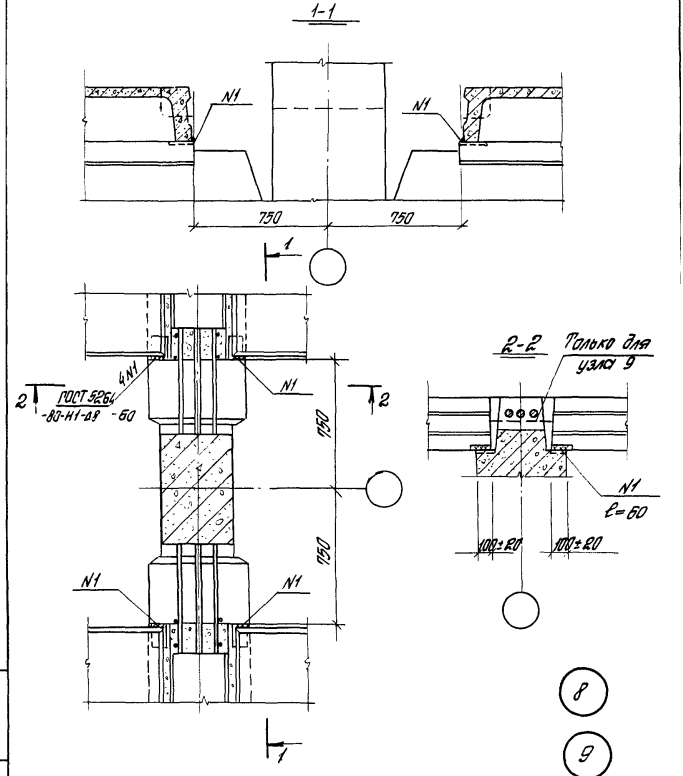

Разраб.	Кутырин		1.420.1-20с. 5-2-6	
Пров.	Литончик			
Н. контр.	Трахтенгерц		Узел 8, 9	Стадия: Р; Лист: ; Листов: 1
				ЦНИИПРОМЗДАНИЙ

Инв. № подл. | Подп. и дата | Взам. инв. №

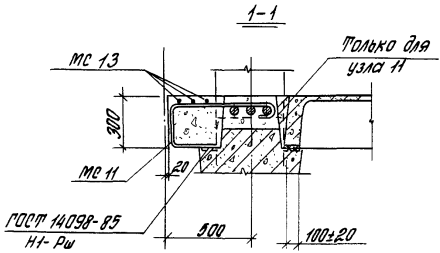

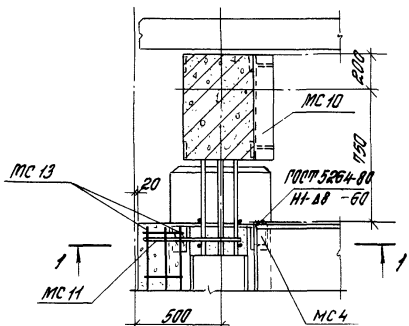

10

11

1. МС 4 см. 1.420.1-20с. 6-1 -4
2. МС 10 см. 1.420.1-20с. 6-1 -7
3. МС 11 см. 1.420.1-20с. 6-1 -8
4. МС 13 см. 1.420.1-20с. 6-1 -10
5. Узлы 10 и 11 рассматривать с узлом 17

Разраб.	Кутырин		1.420.1-20с. 5-2-7		
Пров.	Литанчук				
				Стадия	Лист	Листов
				Р		1
Н. контр.	Трахтенгерц		Узел 10, 11	ЦНИИпромзданий	

Инв. № подл. | Подпись и дата | Взам. инв. №

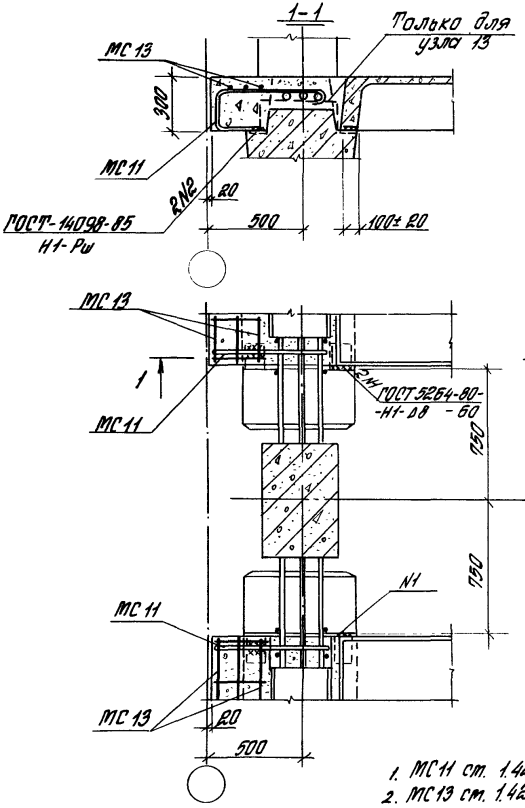

1. МС11 см. 1.420.1-20с. 6-1 -8
2. МС13 см. 1.420.1-20с. 6-1 -10

Разраб.	Кутырин		1.420.1-20с. 5-2-8		
Пров.	Литанчук				
			Узел 12, 13	Стадия	Лист	Листов
				Р		1
Н. контр.	Урахтенгер			ЦНИИПРОМЗДАНИЙ	

1-1

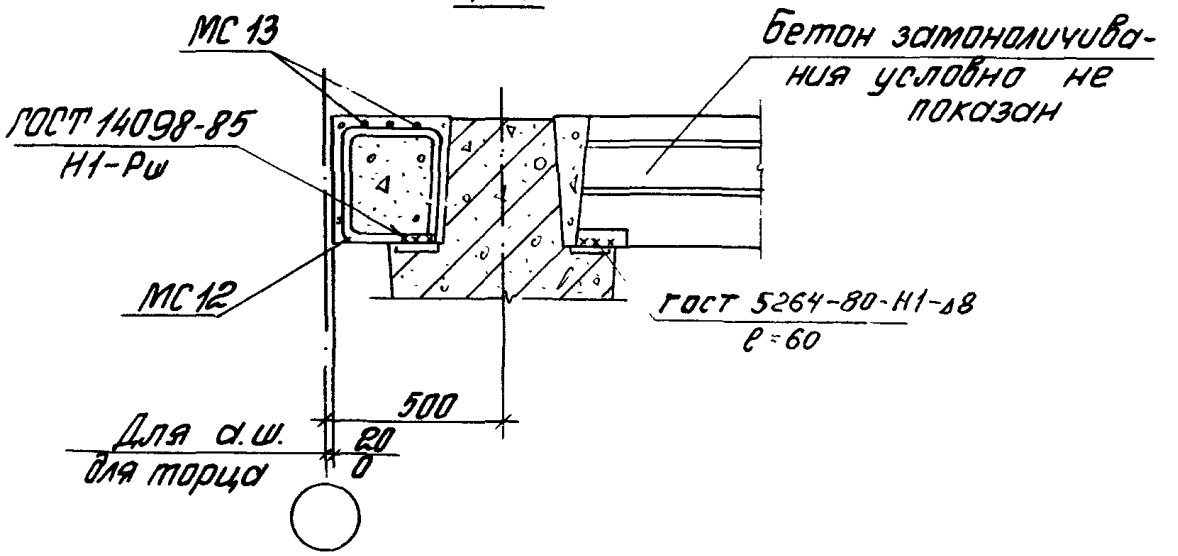

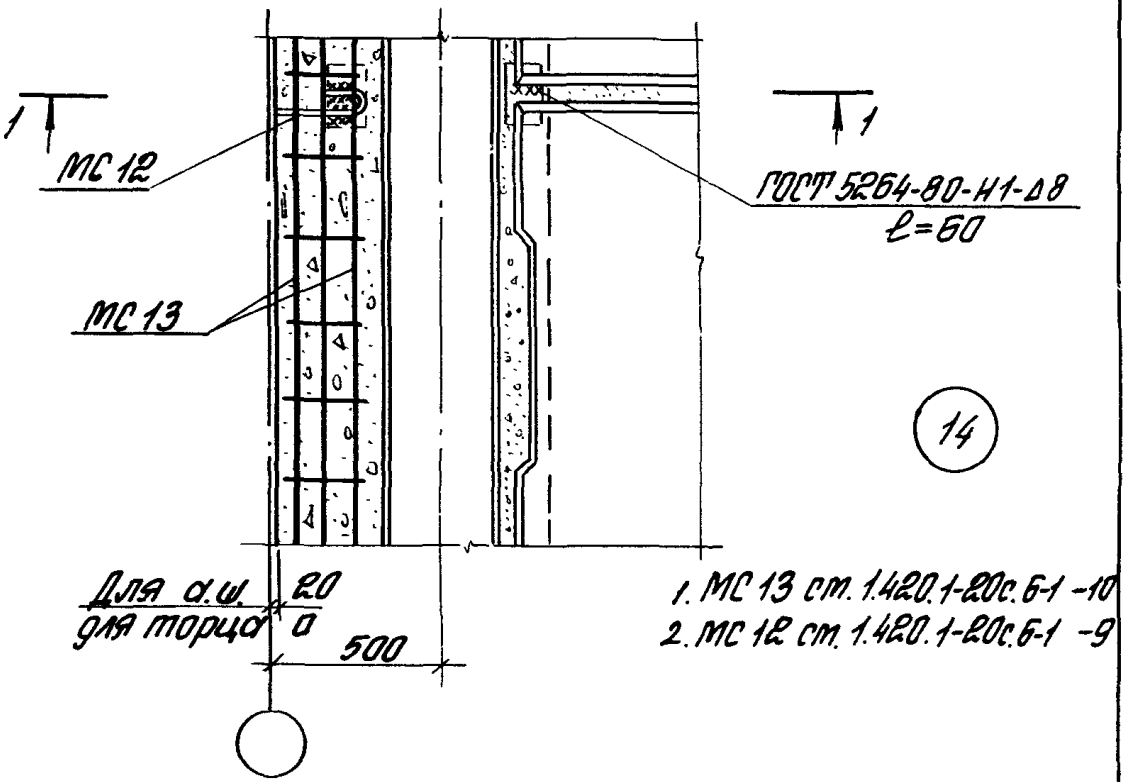

14

1. МС 13 см. 1.420.1-20с.6-1 -10
2. МС 12 см. 1.420.1-20с.6-1 -9

Инв.№ подл. | Подпись и дата | Взам.инв.№

Разраб.	Кутырин		1.420.1-20с. 5-2-9		
Пров.	Литончук				
			Узел 14	Стадия	Лист	Листов
				Р		1
Н.контр.	Трохтенгерц			ЦНИИПРОМЗДАНИЙ	

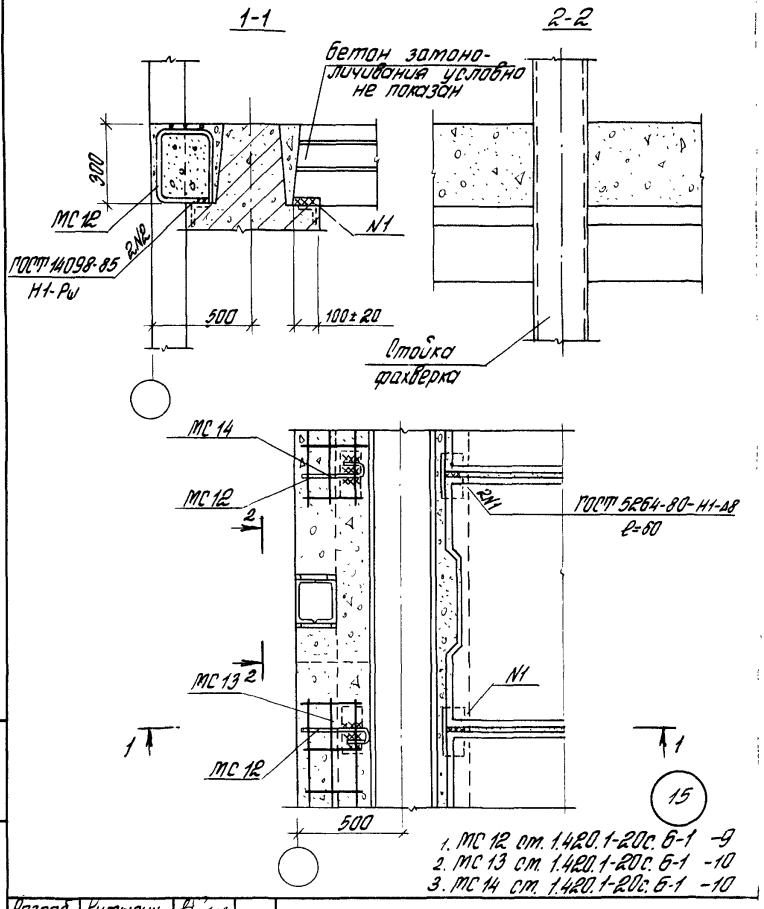

1. МС 12 ст. 1.420.1-20с. 6-1 -9
2. МС 13 ст. 1.420.1-20с. 6-1 -10
3. МС 14 ст. 1.420.1-20с. 6-1 -10

Разраб.	Кутырин		1.420.1-20с. 5-2-10
Пров.	Литончик		
Н. контр.	Трахтенгерц		Узел 15

Стадия	Лист	Листов
Р		1

ЦНИИПРОМЗДАНИЙ

24710 13

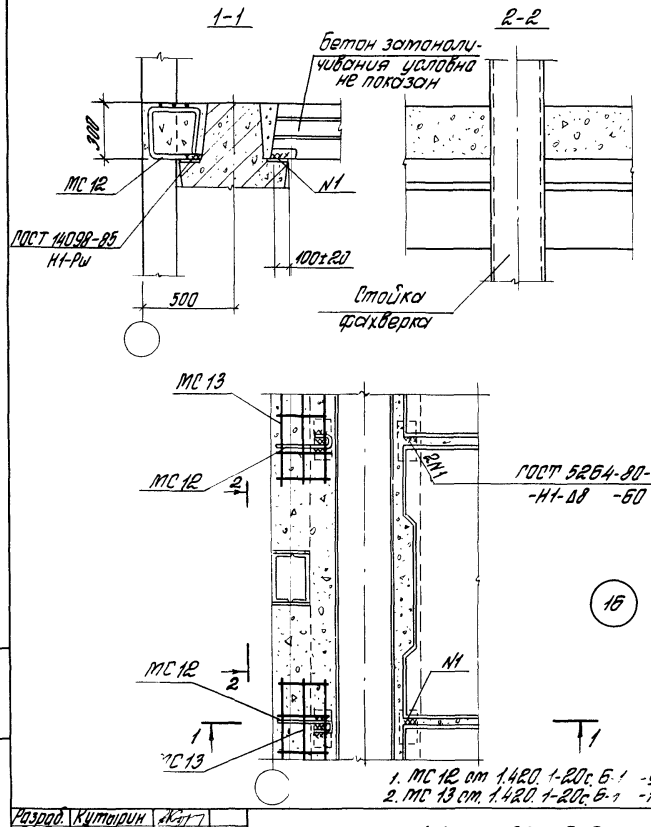

Разраб.	Кутюрин		1.420.1-20с. 5-2-11
Пров.	Литончук		
Н.контр.	Трохтенгерц		Узел 16
			Стадия: Р; Лист: ; Листов: 1
			ЦНИИПРОМЗДАНИЙ

Инв.№ подл. | Подпись и дата | Взам.инв.№

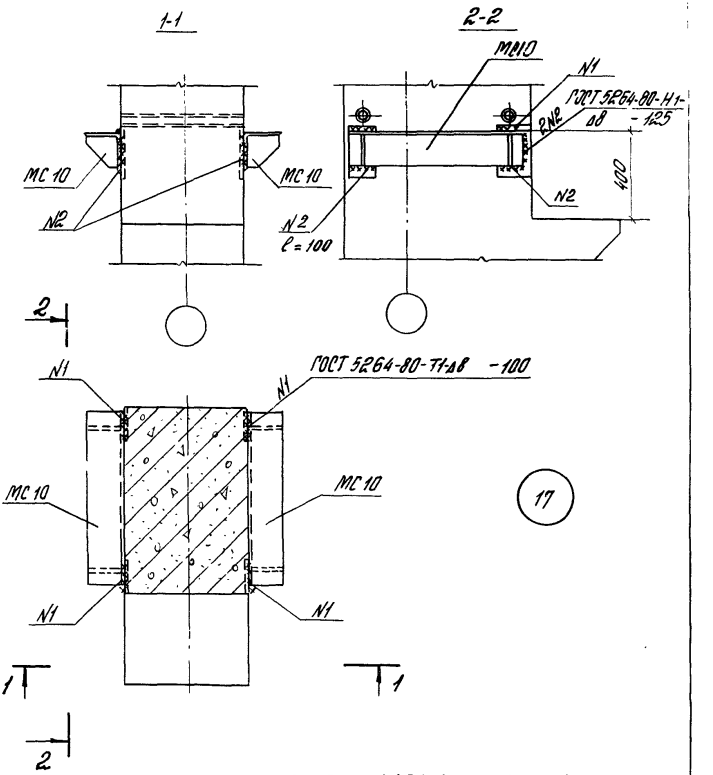

МС 10 ст. 1.420.1-20с. Б-1 -7

Разраб.	Кутырин		1.420.1-20с. 5-2-12	
Пров.	Литончик			
			Узел 17	Стадия: Р; Лист; Листов: 1
Н.контр.	Трахтенгерц			ЦНИИПРОМЗДАНИЙ

gost.e-ecolog.ru