ТИПОВЫЕ КОНСТРУКЦИИ, ИЗДЕЛИЯ И УЗЛЫ ЗДАНИЙ И СООРУЖЕНИЙ

СЕРИЯ 1.420.1-20с

КОНСТРУКЦИИ КАРКАСА МНОГОЭТАЖНЫХ ПРОИЗВОДСТВЕННЫХ ЗДАНИЙ С СЕТКАМИ КОЛОНН 12×6; 9×6 И 6×6 м ДЛЯ СТРОИТЕЛЬСТВА В РАЙОНАХ СЕЙСМИЧНОСТЬЮ 7, 8 И 9 БАЛЛОВ

Выпуск 3-2

Продольные монолитные железобетонные ригели. арматурные изделия

Рабочие чертежи

24708
ЦЕНА 1-98

gost.e-ecolog.ru

ЦЕНТРАЛЬНЫЙ ИНСТИТУТ ТИПОВОГО ПРОЕКТИРОВАНИЯ
ГОССТРОЯ СССР

Москва А-445 Смольная ул 22

Сдано в печать IV 1994 года

Заказ № 3518 Тираж 2050 экз

ТИПОВЫЕ КОНСТРУКЦИИ, ИЗДЕЛИЯ И УЗЛЫ ЗДАНИЙ И СООРУЖЕНИЙ

СЕРИЯ 1.420.1-20с

КОНСТРУКЦИИ КАРКАСА МНОГОЭТАЖНЫХ ПРОИЗВОДСТВЕННЫХ ЗДАНИЙ С СЕТКАМИ КОЛОНН 12×6; 9×6 И 6×6м ДЛЯ СТРОИТЕЛЬСТВА В РАЙОНАХ СЕЙСМИЧНОСТЬЮ 7, 8 И 9 БАЛЛОВ

Выпуск 3-2

Продольные монолитные железобетонные ригели. арматурные изделия

РАБОЧИЕ ЧЕРТЕЖИ

РАЗРАБОТАНЫ:

ЦНИИПРОМЗДАНИЙ

Гл.инж.ин-та — В.В.Гранев

Зав.отделом — А.В.Замараев

Зав.сектором — Г.В.Выжигин

Гл.инж.проекта — А.А.Гапеенков

Гл.инж. проекта — В.Н.Ягодкин

ПРОЕКТНЫЙ ИНСТИТУТ №1

Гл.инж. ин-та — Л.Н.Катков

Нач.отдела — А.Я.Зиновьев

Гл.констр.отдела — А.Г.Мишель

УТВЕРЖДЕНЫ ГЛАВНЫМ УПРАВЛЕНИЕМ ПРОЕКТИРОВАНИЯ ГОССТРОЯ СССР ПИСЬМО N 5/6-796 ОТ 19.09.90.

ВВЕДЕНЫ В ДЕЙСТВИЕ ЦНИИПРОМЗДАНИЙ С 01.03.91. ПРИКАЗ N 111 ОТ 25.09.90

© АПП ЦИТП, 1991

Обозначение документа	Наименование	Стр
14201-20с 3-2-ТТ	Технические требования	4
14201-20с 3-2-1	Каркас КР1 КР36	5
14201-20с 3-2-2	Каркас КР37 КР50	9
14201-20с 3-2-3	Каркас КР51 КР80	11
14201-20с 3-2-4	Каркас КР81 КР97	15
14201-20с 3-2-5	Каркас КР98 КР100	17
14201-20с 3-2-6	Каркас КР101, КР102	18
14201-20с 3-2-7	Каркас КР103 КР110	19
14201-20с 3-2-8	Каркас КР111. КР118	21
14201-20с 3-2-9	Каркас КР119, КР120	23
14201-20с.3-2-10	Сетка С1 С7	24
14201-20с 3-2-11	Сетка С8 С11	26
14201-20с 3-2-12	Стержень арматурный С71 С730 М1 М3	27
14201-20с 3-2-13	Каркас КП1 КП36	29

Разраб.	Грачева	
Рассчит.	Тугина	
Пробер.	Андреева	
Н.контр.	Мишель	

14201-20с 3-2

Содержание

Стадия	Лист	Листов
Р	1	2

ПРОЕКТНЫЙ ИНСТИТУТ №1

Обозначение документа	Наименование	Стр
1.420.1-20с 3-2-14	Каркас КП37 . КП70	33
1420.1-20с.3-2-15	Каркас КП71 .. КП100	38
1.420.1-20с.3-2-16	Каркас КП101 . .КП135	41
1.420 1-20с.3-2-17	Каркас КП136. КП138	46
1.420 1 - 20с 3-2-18	Каркас КП139, КП140	47
1.420.1-20с.3-2-19	Каркас КП141.. КП156	48
1.420.1-20с.3-2-20	Каркас КП157, КП158	(50)

Инв.№ подл. | Подпись и дата | Взам.инв.№

1 Изготовление и приемка арматурных изделий должна производиться в соответствии с требованиями следующих документов

а) ГОСТ 10922-75 „Арматурные изделия и закладные детали сварные для железобетонных конструкций Технические требования и методы испытаний'

б) ГОСТ 14098-85„Соединения сварные арматуры железабетонных изделий и конструкций Контактная и ванная сварка Основные типы и конструктивные элементы"

2 Плоские арматурные каркасы и сетки должны изготовляться при помощи контактной точечной электросварки во всех точках пересечения стержней Объединение плоских каркасов в пространственные следует производить в кондукторах при помощи электросварочных клещей

3 Марки стали арматурных изделий принимаются по указаниям в проекте здания

Разраб.	Грачева		1 4201-20с. 3-2-ТТ		
Рассчит	Тутина				
Провер	Андреева				
			Технические требования	Стадия	Лист	Листов
				Р		1
Н контр	Мишель			ПРОЕКТНЫЙ ИНСТИТУТ АН!		

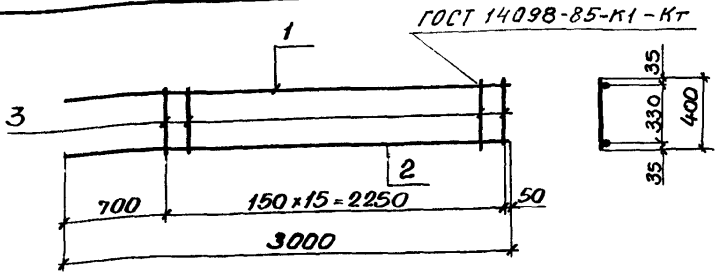

Марка каркаса	Поз	Наименование	Кол.	Масса ед, кг	Масса каркаса, кг
КР1	1	Ф 12 А III; ℓ= 3000	1	2,7	6,8
	2	12 А III, ℓ= 3000	1	2,7	
	3	6 А III; ℓ= 400	16	0,09	
КР2	1	Ф 14 А III, ℓ= 3000	1	3,6	7,7
	2	12 А III, ℓ= 3000	1	2,7	
	3	6 А III, ℓ= 400	16	0,09	
КР3	1	Ф 16 А III; ℓ= 3000	1	4,7	8,8
	2	12 А III; ℓ= 3000	1	2,7	
	3	6 А III; ℓ= 400	16	0,09	
КР4	1	Ф 18 А III, ℓ= 3000	1	6,0	10,1
	2	12 А III, ℓ= 3000	1	2,7	
	3	6 А III, ℓ= 400	16	0,09	
КР5	1	Ф 20 А III, ℓ= 3000	1	7,4	11,5
	2	12 А III, ℓ= 3000	1	2,7	
	3	6 А III, ℓ= 400	16	0,09	
КР6	1	Ф 22 А III; ℓ= 3000	1	9,0	13,1
	2	12 А III, ℓ= 3000	1	2,7	
	3	6 А III, ℓ= 400	16	0,09	

Арматура класса А-III по ГОСТ 5781-82*

Разраб	Логичева		1.420-1-20с 3-2-1	
Рассчит	Тутина			
Провер.	Андреева			
Н контр	Мишелб		Каркас КР1 КР36	Стадия Р; Лист 1; Листов 4
				ПРОЕКТНЫЙ ИНСТИТУТ№1

Марка каркаса	Поз.	Наименование	Кол.	Масса ед., кг	Масса каркаса кг
КР7	1	ф 25 А III; ℓ=3000	1	11,6	16,9
	2	12 А III; ℓ=3000	1	2,7	
	3	8 А III; ℓ= 400	16	0,16	
КР8	1	ф 16 А III; ℓ=3000	1	4,7	9,7
	2	14 А III; ℓ=3000	1	3,6	
	3	6 А I; ℓ= 400	16	0,09	
КР9	1	ф 18 А III; ℓ=3000	1	6,0	11,0
	2	14 А III; ℓ= 3000	1	3,6	
	3	6 А III; ℓ = 400	16	0,09	
КР10	1	ф 20 А III; ℓ=3000	1	7,4	12,4
	2	14 А III; ℓ=3000	1	3,6	
	3	6 А III; ℓ = 400	16	0,09	
КР11	1	ф 22 А III; ℓ= 3000	1	9,0	14,0
	2	14 А III; ℓ=3000	1	3,6	
	3	6 А III; ℓ= 400	16	0,09	
КР12	1	ф 25 А III; ℓ= 3000	1	11,6	17,8
	2	14 А III; ℓ=3000	1	3,6	
	3	8 А III; ℓ= 400	16	0,16	
КР13	1	ф 18 А III; ℓ=3000	1	6,0	12,1
	2	16 А III; ℓ=3000	1	4,7	
	3	6 А III; ℓ = 400	16	0,09	
КР14	1	ф 20 А III; ℓ= 3000	1	7,4	13,5
	2	16 А III; ℓ=3000	1	4,7	
	3	6 А III; ℓ = 400	16	0,09	
КР15	1	ф 22 А III; ℓ=3000	1	9,0	15,1
	2	16 А III; ℓ=3000	1	4,7	
	3	6 А III; ℓ = 400	16	0,09	
КР16	1	ф 25 А III; ℓ = 3000	1	11,6	18,9
	2	16 А III; ℓ=3000	1	4,7	
	3	8 А III; ℓ = 400	16	0,16	

Марка каркаса	Поз.	Наименование	Кол.	Масса ед, кг	Масса каркаса кг
КР17	1	Ф 18 А III; ℓ=3000	1	6,0	13,4
	2	18 А III; ℓ=3000	1	6,0	
	3	6 А III; ℓ= 400	16	0,09	
КР18	1	Ф 20 А III; ℓ=3000	1	7,4	14,8
	2	18 А III; ℓ= 3000	1	6,0	
	3	6 А III; ℓ= 400	16	0,09	
КР19	1	Ф 22 А III; ℓ= 3000	1	9,0	16,4
	2	18 А III; ℓ= 3000	1	6,0	
	3	6 А III; ℓ= 400	16	0,09	
КР20	1	Ф 25 А III; ℓ= 3000	1	11,6	20,2
	2	18 А III; ℓ= 3000	1	6,0	
	3	8 А III; ℓ= 400	16	0,16	
КР21	1	Ф 28 А III; ℓ=3000	1	14,5	23,1
	2	18 А III; ℓ= 3000	1	6,0	
	3	8 А III; ℓ= 400	16	0,16	
КР22	1	Ф 20 А III; ℓ=3000	1	7,4	16,2
	2	20 А III; ℓ= 3000	1	7,4	
	3	6 А III; ℓ= 400	16	0,09	
КР23	1	Ф 22 А III; ℓ= 3000	1	9,0	17,8
	2	20 А III; ℓ= 3000	1	7,4	
	3	6 А III ℓ= 400	16	0,09	
КР24	1	Ф 25 А III; ℓ= 3000	1	11,6	21,6
	2	20 А III; ℓ= 3000	1	7,4	
	3	8 А III; ℓ= 400	16	0,16	
КР25	1	Ф 28 А III; ℓ= 3000	1	14,5	24,5
	2	20 А III; ℓ= 3000	1	7,4	
	3	8 А III; ℓ= 400	16	0,16	
КР26	1	Ф 22 А III; ℓ=3000	1	9,0	19,4
	2	22 А III; ℓ= 3000	1	9,0	
	3	6 А III; ℓ= 400	16	0,09	

Инв. № подл. | Подпись и дата | Взам. инв. №

Марка каркаса	Поз	Наименование	Кол.	Масса ед., кг	Масса каркаса, кг
КР27	1	Ф25 А III; l = 3000	1	11,6	23,2
	2	22 А III; l = 3000	1	9,0	
	3	8 А III, l = 400	16	0,16	
КР28	1	Ф28 А III; l = 3000	1	14,5	26,1
	2	22 А III; l = 3000	1	9,0	
	3	8 А III; l = 400	16	0,16	
КР29	1	Ф25 А III; l = 3000	1	11,6	25,8
	2	25 А III; l = 3000	1	11,6	
	3	8 А III; l = 400	16	0,16	
КР30	1	Ф28 А III; l = 3000	1	14,5	28,7
	2	25 А III, l = 3000	1	11,6	
	3	8 А III; l = 400	16	0,16	
КР31	1	Ф32 А III; l = 3000	1	18,9	33,1
	2	25 А III; l = 3000	1	11,6	
	3	8 А III; l = 400	16	0,16	
КР32	1	Ф28 А III, l = 3000	1	14,5	31,6
	2	28 А III, l = 3000	1	14,5	
	3	8 А III; l = 400	16	0,16	
КР33	1	Ф32 А III, l = 3000	1	18,9	36,0
	2	28 А III, l = 3000	1	14,5	
	3	8 А III; l = 400	16	0,16	
КР34	1	Ф32 А III, l = 3000	1	18,9	40,4
	2	32 А III, l = 3000	1	18,9	
	3	8 А III; l = 400	16	0,16	
КР35	1	Ф36 А III, l = 3000	1	24,0	46,9
	2	32 А III, l = 3000	1	18,9	
	3	10 А III, l = 400	16	0,25	
КР36	1	Ф36 А III; l = 3000	1	24,0	52,0
	2	36 А III, l = 3000	1	24,0	
	3	10 А III, l = 400	16	0,25	

Взам инв №

Подпись и дата

Инв. № подл.

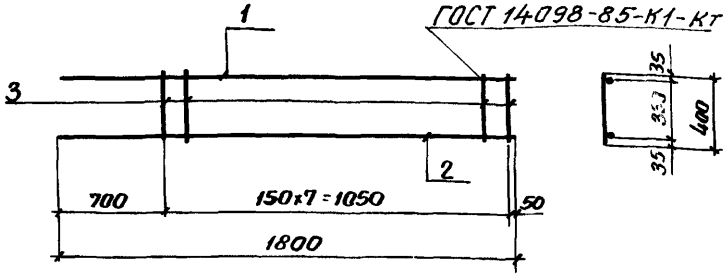

Марка каркаса	Поз.	Наименование	Кол.	Масса ед. кг	Масса каркаса, кг
КР37	1	ф 20 А III, ℓ = 1800	1	4,4	6,7
	2	ф 12 А III; ℓ = 1800	1	1,6	
	3	ф 6 А III; ℓ = 400	8	0,09	
КР38	1	ф 20 А III; ℓ = 1800	1	4,4	7,3
	2	ф 14 А III; ℓ = 1800	1	2,2	
	3	ф 6 А III, ℓ = 400	8	0,09	
КР39	1	ф 20 А III; ℓ = 1800	1	4,4	7,9
	2	ф 16 А III; ℓ = 1800	1	2,8	
	3	ф 6 А III; ℓ = 400	8	0,09	
КР40	1	ф 20 А III, ℓ = 1800	1	4,4	8,7
	2	ф 18 А III, ℓ = 1800	1	3,6	
	3	ф 6 А III; ℓ = 400	8	0,09	

* Арматура класса А-III по ГОСТ 5781-82*

Инв. № подл. | Подп. и дата | Взам. инв. №

Разраб.	Логичева		1.420.1-20с.3-2-2
Рассчит.	Тутина		
Провер.	Андреева		
Н. контр.	Мишель		Каркас КР37... КР50

Стадия	Лист	Листов
Р	1	2

ПРОЕКТНЫЙ ИНСТИТУТ №1

Марка каркаса	Поз.	Наименование	Кол	Масса ед., кг	Масса каркаса, кг
КР41	1	Ф 22 А III, ℓ = 1800	1	5,4	9,7
	2	18 А III; ℓ = 1800	1	3,6	
	3	6 А III; ℓ = 400	8	0,09	
КР42	1	Ф 25 А III; ℓ = 1800	1	6,9	11,8
	2	18 А III; ℓ = 1800	1	3,6	
	3	8 А III; ℓ = 400	8	0,16	
КР43	1	Ф 20 А III; ℓ = 1800	1	4,4	9,5
	2	20 А III; ℓ = 1800	1	4,4	
	3	6 А III; ℓ = 400	8	0,09	
КР44	1	Ф 22А III; ℓ = 1800	1	5,4	10,5
	2	20А III; ℓ = 1800	1	4,4	
	3	6 А III; ℓ = 400	8	0,09	
КР45	1	Ф 25 А III; ℓ = 1800	1	6,9	12,6
	2	20 А III; ℓ = 1800	1	4,4	
	3	8 А III; ℓ = 400	8	0,16	
КР46	1	Ф 22 А III; ℓ = 1800	1	5,4	11,5
	2	22 А III; ℓ = 1800	1	5,4	
	3	6 А III; ℓ = 400	8	0,09	
КР47	1	Ф 25 А III; ℓ = 1800	1	6,9	13,6
	2	22 А III; ℓ = 1800	1	5,4	
	3	8 А III; ℓ = 400	8	0,16	
КР48	1	Ф 25 А III; ℓ = 1800	1	6,9	15,1
	2	25 А III; ℓ = 1800	1	6,9	
	3	8 А III; ℓ = 400	8	0,16	
КР49	1	Ф 28 А III; ℓ = 1800	1	8,7	16,9
	2	25 А III; ℓ = 1800	1	6,9	
	3	8 А III; ℓ = 400	8	0,16	
КР50	1	Ф 28 А III; ℓ = 1800	1	8,7	18,7
	2	28 А III; ℓ = 1800	1	8,7	
	3	8 А III; ℓ = 400	8	0,16	

Инв. № подл. | Подп. и дата | Взам. инв. №

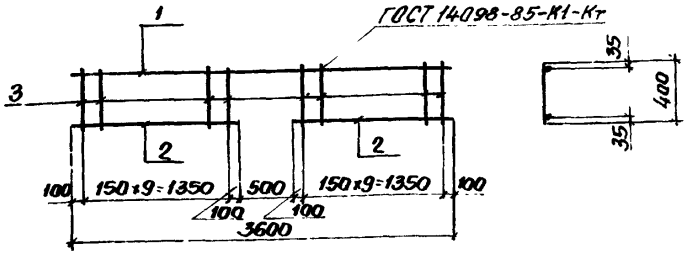

Марка каркаса	Поз	Наименование	Кол.	Масса ед, кг	Масса каркаса, кг
КР51	1	Ф 12 А III; ℓ=3600	1	3,2	7,8
	2	12 А III; ℓ= 1550	2	1,4	
	3	6 А III; ℓ= 400	20	0,09	
КР52	1	Ф 14 А III; ℓ= 3600	1	4,3	8,9
	2	12 А III; ℓ=1550	2	1,4	
	3	6 А III; ℓ= 400	20	0,09	
КР53	1	Ф 16 А III; ℓ=3600	1	5,7	10,3
	2	12 А III; ℓ=1550	2	1,4	
	3	6 А III; ℓ= 400	20	0,09	
КР54	1	Ф 18 А III; ℓ= 3600	1	7,2	11,8
	2	12 А III; ℓ= 1550	2	1,4	
	3	6 А III; ℓ= 400	20	0,09	

Арматура класса А-III по ГОСТ 5781-82*

Разраб.	Логичева		1.420 1-20с 3-2-3
Рассчит.	Тутина		
Провер.	Андреева		
Н.контр.	Макиенб		Каркас КР51... КР80

Стадия	Лист	Листов
Р	1	4

ПРОЕКТНЫЙ ИНСТИТУТ№1

Инв.№ подл. | Подп. и дата | Взам. инв.№

Марка каркаса	Поз.	Наименование	Кол.	Масса ед., кг	Масса каркаса, кг
КР55	1	ф 20 А III; ℓ = 3600	1	8,9	13,5
	2	12 А III; ℓ = 1550	2	1,4	
	3	6 А III; ℓ = 400	20	0,09	
КР56	1	ф 22 А III; ℓ = 3600	1	10,7	15,3
	2	12 А III; ℓ = 1550	2	1,4	
	3	6 А III; ℓ = 400	20	0,09	
КР57	1	ф 25 А III; ℓ = 3600	1	13,9	19,9
	2	12 А III; ℓ = 1550	2	1,4	
	3	8 А III; ℓ = 400	20	0,16	
КР58	1	ф 16 А III; ℓ = 3600	1	5,7	11,3
	2	14 А III; ℓ = 1550	2	1,9	
	3	6 А III; ℓ = 400	20	0,09	
КР59	1	ф 18 А III; ℓ = 3600	1	7,2	12,8
	2	14 А III; ℓ = 1550	2	1,9	
	3	6 А III; ℓ = 400	20	0,09	
КР60	1	ф 20 А III; ℓ = 3600	1	8,9	14,5
	2	14 А III; ℓ = 1550	2	1,9	
	3	6 А III; ℓ = 400	20	0,09	
КР61	1	ф 22 А III; ℓ = 3600	1	10,7	16,3
	2	14 А III; ℓ = 1550	2	1,9	
	3	6 А III; ℓ = 400	20	0,09	
КР62	1	ф 25 А III; ℓ = 3600	1	13,9	20,9
	2	14 А III; ℓ = 1550	2	1,9	
	3	8 А III; ℓ = 400	20	0,16	
КР63	1	ф 18 А III; ℓ = 3600	1	7,2	13,8
	2	16 А III; ℓ = 1550	2	2,4	
	3	6 А III; ℓ = 400	20	0,09	

Марка каркаса	Поз.	Наименование	Кол.	Масса ед., кг	Масса каркаса, кг
КР64	1	Ф20 А III; ℓ = 3600	1	8,9	15,5
	2	16 А III; ℓ = 1550	2	2,4	
	3	6 А III; ℓ = 400	20	0,09	
КР65	1	Ф22 А III; ℓ = 3600	1	10,7	17,3
	2	16 А III; ℓ = 1550	2	2,4	
	3	6 А III; ℓ = 400	20	0,09	
КР66	1	Ф25 А III; ℓ = 3600	1	13,9	21,9
	2	16 А III; ℓ = 1550	2	2,4	
	3	8 А III; ℓ = 400	20	0,16	
КР67	1	Ф 20 А III; ℓ = 3600	1	8,9	16,9
	2	18 А III; ℓ = 1550	2	3,1	
	3	6 А III; ℓ = 400	20	0,09	
КР68	1	Ф 22 А III; ℓ = 3600	1	10,7	18,7
	2	18 А III; ℓ = 1550	2	3,1	
	3	6 А III; ℓ = 400	20	0,09	
КР69	1	Ф25 А III; ℓ = 3600	1	13,9	23,3
	2	18 А III; ℓ = 1550	2	3,1	
	3	8 А III; ℓ = 400	20	0,16	
КР70	1	Ф28 А III; ℓ = 3600	1	17,4	26,8
	2	18 А III; ℓ = 1550	2	3,1	
	3	8 А III ℓ = 400	20	0,16	
КР71	1	Ф 20 А III, ℓ = 3600	1	8,9	18,3
	2	20 А III; ℓ = 1550	2	3,8	
	3	6 А III; ℓ = 400	20	0,09	
КР72	1	Ф 22 А III; ℓ = 3600	1	10,7	20,1
	2	20 А III, ℓ = 1550	2	3,8	
	3	6 А III; ℓ = 400	20	0,09	

Марка каркаса	Поз.	Наименование	Кол.	Масса ед., кг	Масса каркаса, кг
КР73	1	ф25 А III; ℓ=3600	1	13,9	24,7
	2	20 А III; ℓ=1550	2	3,8	
	3	8 А III; ℓ= 400	20	0,16	
КР74	1	ф 28 А III; ℓ=3600	1	17,4	28,2
	2	20 А III; ℓ = 1550	2	3,8	
	3	8 А III; ℓ = 400	20	0,16	
КР75	1	ф 22 А III; ℓ= 3600	1	10,7	21,7
	2	22 А III; ℓ= 1550	2	4,6	
	3	6 А III; ℓ= 400	20	0,09	
КР76	1	ф 25 А III; ℓ = 3600	1	13,9	26,3
	2	22 А III; ℓ= 1550	2	4,6	
	3	8 А III; ℓ= 400	20	0,16	
КР77	1	ф 28 А III; ℓ= 3600	1	17,4	29,8
	2	22 А III; ℓ= 1550	2	4,6	
	3	8 А III; ℓ= 400	20	0,16	
КР78	1	ф 25 А III; ℓ= 3600	1	13,9	29,1
	2	25 А III; ℓ = 1550	2	6,0	
	3	8 А III; ℓ= 400	20	0,16	
КР79	1	ф 28 А III; ℓ = 3600	1	17,4	32,6
	2	25 А III; ℓ= 1550	2	6,0	
	3	8 А III; ℓ= 400	20	0,16	
КР80	1	ф 28 А III; ℓ= 3600	1	17,4	35,6
	2	28 А III; ℓ= 1550	2	7,5	
	3	8 А III; ℓ= 400	20	0,16	

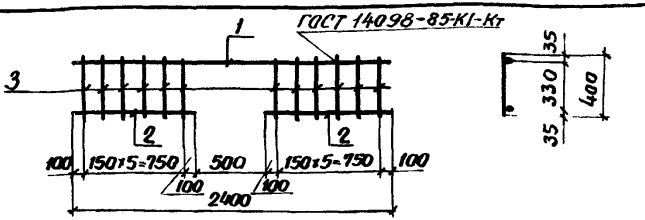

Марка каркаса	Поз.	Наименование	Кол.	Масса ед, кг	Масса каркаса, кг
КР81	1	ф 18 А III; ℓ= 2400	1	4,8	7,5
	2	12 А III; ℓ= 950	2	0,8	
	3	6 А III; ℓ= 400	12	0,09	
КР82	1	ф 20 А III; ℓ= 2400	1	5,9	8,6
	2	12 А III; ℓ= 950	2	0,8	
	3	6 А III; ℓ= 400	12	0,09	
КР83	1	ф 20 А III; ℓ= 2400	1	5,9	9,4
	2	14 А III; ℓ= 950	2	1,2	
	3	6 А III; ℓ= 400	12	0,09	
КР84	1	ф 22 А III; ℓ= 2400	1	7,2	10,7
	2	14 А III; ℓ= 950	2	1,2	
	3	6 А III; ℓ= 400	12	0,09	
КР85	1	ф 18 А III; ℓ= 2400	1	4,8	8,9
	2	16 А III; ℓ= 950	2	1,5	
	3	6 А III; ℓ= 400	12	0,09	
КР86	1	ф 20 А III; ℓ= 2400	1	5,9	10,0
	2	16 А III; ℓ= 950	2	1,5	
	3	6 А III; ℓ= 400	12	0,09	
КР87	1	ф 22 А III; ℓ= 2400	1	7,2	11,3
	2	16 А III; ℓ= 950	2	1,5	
	3	6 А III; ℓ= 400	12	0,09	

Арматура класса А-III по ГОСТ 5781-82*

Разраб.	Логичева		1.420.1-20с.3-2-4
Рассчит.	Тутина		
Провер.	Андреева		
Н. контр.	Мишель		Каркас КР81... КР97

Стадия	Лист	Листов
Р	1	2

ПРОЕКТНЫЙ ИНСТИТУТ №1

Инв. № подл. | Подп. и дата | Взам. инв. №

Марка каркаса	Поз.	Наименование	Кол.	Масса ед., кг	Масса каркаса, кг
КР88	1	Ф 20 AIII; ℓ= 2400	1	5,9	10,8
	2	18 AIII; ℓ= 950	2	1,9	
	3	6 AIII; ℓ= 400	12	0,09	
КР89	1	ф 22 AIII; ℓ = 2400	1	7,2	12,1
	2	18 AIII; ℓ = 950	2	1,9	
	3	6 AIII; ℓ = 400	12	0,09	
КР90	1	ф 25 AIII; ℓ= 2400	1	9,2	14,9
	2	18 AIII; ℓ= 950	2	1,9	
	3	8 AIII; ℓ= 400	12	0,16	
КР91	1	Ф20 AIII; ℓ=2400	1	5,9	11,6
	2	20 AIII; ℓ= 950	2	2,3	
	3	6 AIII; ℓ= 400	12	0,09	
КР92	1	Ф 22 AIII; ℓ= 2400	1	7,2	12,9
	2	20 AIII; ℓ= 950	2	2,3	
	3	6 AIII; ℓ= 400	12	0,09	
КР93	1	Ф 25 AIII; ℓ= 2400	1	9,2	15,7
	2	20 AIII, ℓ= 950	2	2,3	
	3	8 AIII; ℓ= 400	12	0,16	
КР94	1	ф 22 AIII; ℓ=2400	1	7,2	13,9
	2	22 AIII; ℓ= 950	2	2,8	
	3	6 AIII; ℓ= 400	12	0,09	
КР95	1	ф 25 AIII; ℓ= 2400	1	7,2	16,7
	2	22 AIII; ℓ= 950	2	2,8	
	3	8 AIII; ℓ= 400	12	0,16	
КР96	1	Ф 25 AIII; ℓ= 2400	1	9,2	18,5
	2	25 AIII; ℓ= 950	2	3,7	
	3	8 AIII; ℓ= 400	12	0,16	
КР97	1	ф 28 AIII; ℓ=2400	1	11,6	20,9
	2	25 AIII; ℓ= 950	2	3,7	
	3	8 AIII; ℓ= 400	12	0,16	

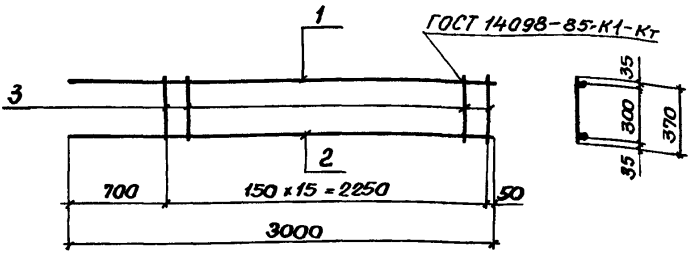

Марка каркаса	Поз	Наименование	Кол.	Масса ед. кг	Масса каркаса, кг
КР98	1	Ф 12 А III; ℓ= 3000	1	2,7	6,7
	2	12А III; ℓ= 3000	1	2,7	
	3	6А III; ℓ= 370	16	0,08	
КР99	1	Ф 14А III; ℓ= 3000	1	3,6	7,6
	2	12А III; ℓ= 3000	1	2,7	
	3	6А III; ℓ= 370	16	0,08	
КР100	1	Ф 16А III; ℓ= 3000	1	4,7	8,7
	2	12А III; ℓ= 3000	1	2,7	
	3	6А III; ℓ= 370	16	0,08	

Арматура класса А-III по ГОСТ 5781-82*

Инв. № подл. | Подпись и дата | Взам. инв. №

Разраб.	Логачева		1.420.1-20с.3-2-5
Рассчит.	Тугина		
Провер.	Андреева		
Н. контр.	Мишель		Каркас КР98...КР100

Стадия	Лист	Листов
Р		1

ПРОЕКТНЫЙ ИНСТИТУТ № 1

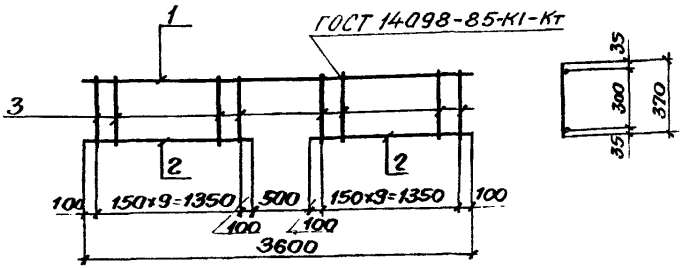

Марка каркаса	Поз.	Наименование	Кол.	Масса ед. кг	Масса каркаса, кг
КР101	1	ф 12АIII; ℓ=3600	1	3,2	7,6
	2	12АIII; ℓ=1550	2	1,4	
	3	6АIII; ℓ=370	20	0,08	
КР102	1	ф 14АIII; ℓ=3600	1	4,3	8,7
	2	12АIII; ℓ=1550	2	1,4	
	3	6АIII; ℓ=370	20	0,08	

Арматура класса А-III по ГОСТ 5781-82*

Разраб.	Логачева		1420.1-20с.3-2-6
Рассчит.	Тутина		
Провер.	Андреева		
Н.контр.	Мишель		Каркас КР101, КР102
			Стадия: Р; Лист; Листов: 1
			ПРОЕКТНЫЙ ИНСТИТУТ №1

Инв.№ подл. | Подпись и дата | Взам.инв.№

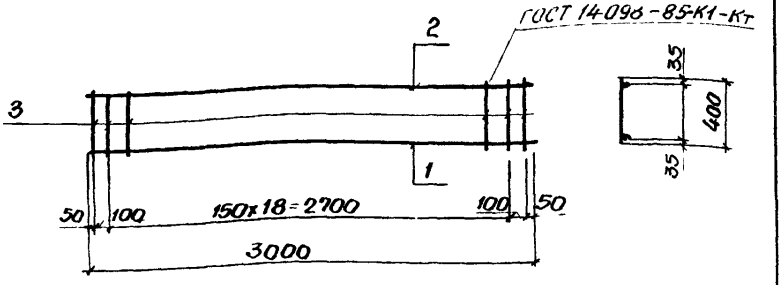

Марка каркаса	Поз	Наименование	Кол	Масса ед. кг	Масса каркаса кг
КР103	1	Ф 10 А III; ℓ=3000	1	1,8	5,5
	2	10 А III; ℓ=3000	1	1,8	
	3	6 А III; ℓ= 400	21	0,09	
КР104	1	Ф 12 А III; ℓ= 3000	1	2,7	6,4
	2	10 А III, ℓ=3000	1	1,8	
	3	6 А III, ℓ= 400	21	0,09	
КР105	1	Ф 14 А III; ℓ=3000	1	3,6	7,3
	2	10 А III, ℓ=3000	1	1,8	
	3	6 А III, ℓ= 400	21	0,09	
КР106	1	Ф 16 А III, ℓ=3000	1	4,7	8,4
	2	10 А III, ℓ=3000	1	1,8	
	3	6 А III, ℓ= 400	21	0,09	

Разраб	Логичева		1.4201-20с 3-2-7
Рассчит	Мутина		
Провер	Андреева		
Н.контр	Мишель		Каркас КР103 КР110

Стадия	Лист	Листов
Р	1	2

ПРОЕКТНЫЙ ИНСТИТУТ

Марка каркаса	Поз.	Наименование	Кол.	Масса ед, кг	Масса каркаса, кг
КР107	1	Ф 18 А III; ℓ=3000	1	6,0	10,6
	2	12 А III; ℓ=3000	1	2,7	
	3	6 А III; ℓ= 400	21	0,09	
КР108	1	Ф 20 А III; ℓ= 3000	1	7,4	12,0
	2	12 А III; ℓ= 3000	1	2,7	
	3	6 А III; ℓ= 400	21	0,09	
КР109	1	Ф 22 А III, ℓ= 3000	1	9,0	13,6
	2	12 А III; ℓ= 3000	1	2,7	
	3	6 А III; ℓ= 400	21	0,09	
КР110	1	Ф 25 А III; ℓ= 3000	1	11,6	18,6
	2	14 А III, ℓ= 3000	1	3,6	
	3	8 А III; ℓ= 400	21	0,16	

Арматура класса А-III по ГОСТ 5781-82*

Инв. № подл. | Подпись и дата | Взам. инв. №

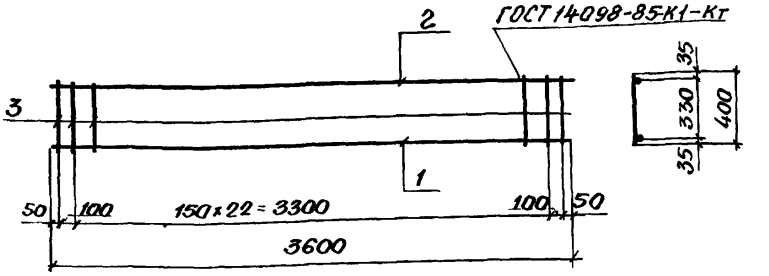

Марка каркаса	Поз.	Наименование	Кол.	Масса ед, кг	Масса каркаса кг
КР111	1	Ф 10А III; ℓ= 3600	1	2,2	6,6
	2	10А III; ℓ= 3600	1	2,2	
	3	6А III; ℓ= 400	25	0,09	
КР112	1	Ф 12А III; ℓ= 3600	1	3,2	7,6
	2	10А III; ℓ=3600	1	2,2	
	3	6А III; ℓ= 400	25	0,09	
КР113	1	Ф 14А III; ℓ= 3600	1	4,3	8,7
	2	10А III; ℓ= 3600	1	2,2	
	3	6А III; ℓ= 400	25	0,09	
КР114	1	Ф 16А III; ℓ= 3600	1	5,7	10,1
	2	10А III; ℓ=3600	1	2,2	
	3	6А III; ℓ= 400	25	0,09	

Инв.№ подл. | Подпись и дата | Взам. инв.№

Разраб.	Лагичева		1.420.1-20с.3-2-8
Рассчит	Тутина		
Провер.	Андреева		
Н.контр.	Мишель		Каркас КР111... КР118

Стадия	Лист	Листов
Р	1	2

ПРОЕКТНЫЙ ИНСТИТУТ

Марка каркаса	Поз.	Наименование	Кол.	Масса ед, кг	Масса каркаса, кг
КР115	1	ф 18 AIII; ℓ=3600	1	7,2	12,6
	2	12 AIII; ℓ=3600	1	3,2	
	3	6 AIII; ℓ= 400	25	0,09	
КР116	1	ф 20 AIII; ℓ=3600	1	8,9	14,3
	2	12 AIII; ℓ=3600	1	3,2	
	3	6 AIII; ℓ=400	25	0,09	
КР117	1	ф 22 AIII, ℓ=3600	1	10,7	16,1
	2	12 AIII; ℓ=3600	1	3,2	
	3	6 AIII; ℓ= 400	25	0,09	
КР118	1	ф 25 AIII; ℓ=3600	1	13,9	22,2
	2	14 AIII; ℓ=3600	1	4,3	
	3	8 AIII; ℓ= 400	25	0,16	

Арматура класса AIII по ГОСТ 5781-82*

Инв.№ подл. | Подп. и дата | Взам. инв.№

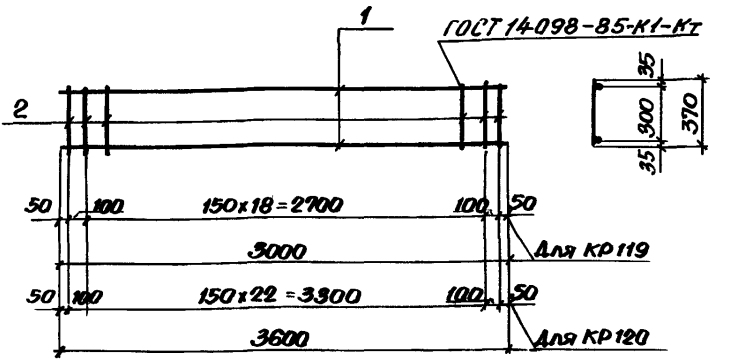

Марка каркаса	Поз.	Наименование	Кол.	Масса ед, кг	Масса каркаса, кг
КР119	1	Ф 10 А III; ℓ=3000	2	1,8	5,3
	2	6 А III; ℓ= 370	21	0,08	
КР120	1	Ф 10 А III; ℓ=3600	2	2,2	6,4
	2	6 А III; ℓ = 370	25	0,08	

Арматура класса А-III по ГОСТ 5781-82*

Разраб.	Логачева		1.420.1-20с.3-2-9	
Рассчит.	Тупина			
Провер.	Андреева			
Н.контр.	Мишева		Каркас КР119; КР120	Стадия: Р; Лист: ; Листов: 1
				ПРОЕКТНЫЙ ИНСТИТУТ №1

Инв.№ подл. | Подпись и дата | Взам.инв.№

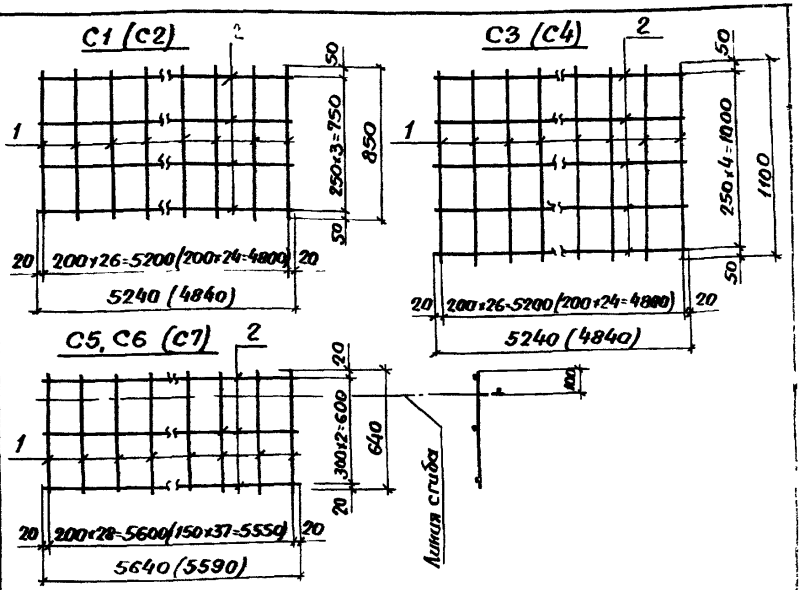

Марка сетки	Поз.	Наименование	Кол.	Масса ед, кг	Масса сетки, кг
С1	1	ф 4ВрI ; ℓ=850	27	0,08	3,3
	2	3ВрI ; ℓ=5240	4	0,29	
С2	1	ф 4ВрI; ℓ=850	25	0,08	3,1
	2	3ВрI; ℓ=4840	4	0,27	
С3	1	ф 4ВрI; ℓ=1100	27	0,11	4,4
	2	3ВрI; ℓ=5240	5	0,29	

Разраб.	Логичева		1 420.1-20с.3-2-10
Рассчит.	Тутина		
Провер.	Андреева		
Н.контр.	Мишель		Сетка С1. .С7

Стадия	Лист	Листов
Р	1	2

ПРОЕКТНЫЙ ИНСТИТУТ №1

Инв.№ подл. | Подпись и дата | Взам.инв.№

Марка сетки	Поз	Наименование	Кол	Масса ед, кг	Масса сетки, кг
С4	1	ф 4 ВрI, ℓ=1100	25	0,11	4,1
	2	3 ВрI, ℓ=4840	5	0,27	
С5	1	ф 4 ВрI, ℓ=640	29	0,06	2,7
	2	3 ВрI, ℓ=5640	3	0,31	
С6	1	ф 5 ВрI, ℓ=640	29	0,10	3,8
	2	3 ВрI, ℓ=5640	3	0,31	
С7	1	ф 5 ВрI, ℓ=640	38	0,10	4,7
	2	3 ВрI, ℓ=5590	3	0,31	

Арматура класса ВрI по ГОСТ 6727-80

Инв.№ подл. | Подп. и дата | Взам. инв.№

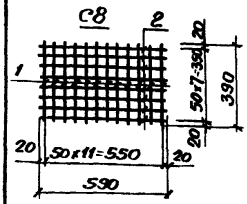

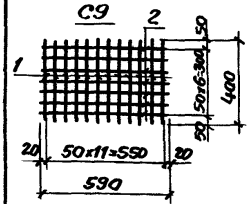

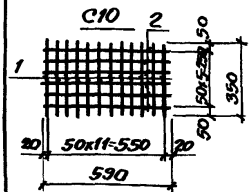

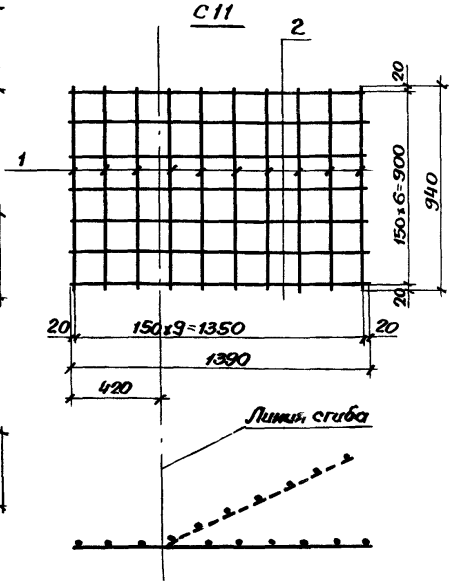

Марка сетки	Поз.	Наименование	Кол.	Масса ед. кг	Масса сетки, кг
С8	1	ф 4 Вр I; ℓ = 390	12	0,04	0,96
	2	4 Вр I; ℓ = 590	8	0,06	
С9	1	ф 4 Вр I; ℓ = 400	12	0,04	0,90
	2	4 Вр I; ℓ = 590	7	0,06	
С10	1	ф 4 Вр I; ℓ = 350	12	0,03	0,72
	2	4 Вр I; ℓ = 590	6	0,06	
С11	1	ф 5 Вр I; ℓ = 940	10	0,14	2,87
	2	5 Вр I; ℓ = 1390	7	0,21	

Разраб.	Логичева		1 420 1-20с.3-2-11
Рассчит.	Тутина		
Провер.	Андреева		
Н.контр.	Машенъ		Сетка С8... С11

Стадия	Лист	Листов
Р		1

ПРОЕКТНЫЙ ИНСТИТУТ №1

Подпись и дата | Инв. №

Марка стержня	Поз.	Наименование	Кол.	Масса стержня, кг	Примеч.
СТ1	–	ф 12А III; ℓ= 3000	1	2,7	ГОСТ 5781-82*
СТ2		ф 14А III; ℓ= 3000	1	3,6	
СТ3		ф 16А III; ℓ= 3000	1	4,7	
СТ4		ф 18А III; ℓ= 3000	1	6,0	
СТ5		ф 20А III; ℓ= 3000	1	7,4	
СТ6		ф 22А III; ℓ= 3000	1	9,0	
СТ7		ф 25А III; ℓ= 3000	1	11,6	
СТ8		ф 28А III; ℓ= 3000	1	14,5	
СТ9		ф 32А III; ℓ= 3000	1	18,9	
СТ10		ф 36А III; ℓ= 3000	1	24,0	
СТ11		ф 12А III; ℓ= 3600	1	3,2	
СТ12		ф 14А III; ℓ= 3600	1	4,3	
СТ13		ф 16А III; ℓ= 3600	1	5,7	
СТ14		ф 18А III; ℓ= 3600	1	7,2	
СТ15		ф 20А III; ℓ= 3600	1	8,9	
СТ16		ф 22А III; ℓ= 3600	1	10,7	
СТ17		ф 25А III; ℓ= 3600	1	13,9	
СТ18		ф 28А III; ℓ= 3600	1	17,4	
СТ19		ф 12А III; ℓ= 1300	1	1,2	
СТ20		ф 14А III; ℓ= 1400	1	1,7	
СТ21		ф 16А III; ℓ= 1500	1	2,4	
СТ22		ф 18А III; ℓ= 1600	1	3,2	
СТ23		ф 20А III; ℓ= 1700	1	4,2	

Инв.№ подл. | Подпись и дата | Взам. инв.№

Разраб.	Лапичева		
Рассмотр.	Тутина		
Пров.р.	Андреева		
Н.контр.	Мишиель		

1.420.1-20с.3-2-12

Стержень арматурный
СТ1... СТ30
М1... М3

Стадия	Лист	Листов
Р	1	2

ПРОЕКТНЫЙ ИНСТИТУТ№1

СТ27



СТ28



М3

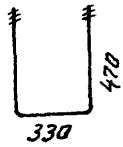

СТ29



Марка стержня	Поз.	Наименование	Кол	Масса стержня кг	Примеч.
СТ24	—	ф 22 A III ; ℓ = 1900	1	5,7	ГОСТ 5781-82*
СТ25		ф 25 A III ; ℓ = 2000	1	7,7	
СТ26		ф 28 A III ; ℓ = 2200	1	10,6	
СТ27		ф 8 AI ; ℓ = 2180	1	0,9	
СТ28		ф 8 AI ; ℓ = 2160	1	0,8	
СТ29		ф 8 AI ; ℓ = 1000	1	0,4	
СТ30		ф 8 AI ; ℓ = 400	1	0,1	
М1		L100×8 , ℓ = 900	1	11,0	ГОСТ 8509-86
М2		L100×8 ; ℓ = 1500	1	18,3	
М3		М24 ; ℓ = 1270	1	4,9	ГОСТ 380-71

Арматура класса А-III по ГОСТ 5781-82*;
А-I по ГОСТ 5781-82*

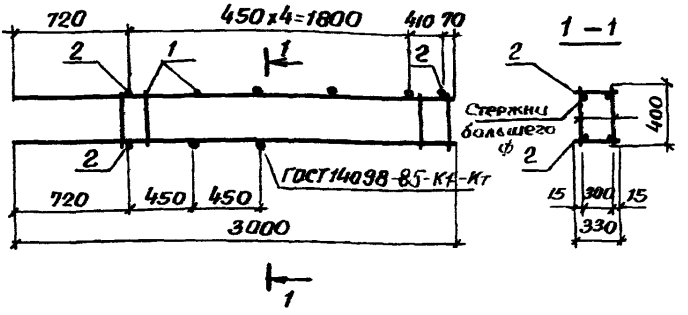

Марка каркаса	Поз.	Наименование	Кол.	Обозначение документа	Масса каркаса кг
КП1	1	Каркас КР1	2	1.420.1-20с.3-2-1	14,2
	2	ф6AI, ℓ=330; 0,07кг	9	Без черт.	
КП2	1	Каркас КР2	2	1.420.1-20с.3-2-1	16,0
	2	ф6AI; ℓ=330; 0,07кг	9	Без черт.	
КП3	1	Каркас КР3	2	1.420.1-20с.3-2-1	18,2
	2	ф6AI, ℓ=330; 0,07кг	9	Без черт.	
КП4	1	Каркас КР4	2	1.420.1-20с.3-2-1	20,8
	2	ф6AI, ℓ=330; 0,07кг	9	Без черт.	

Продолжение спецификации см. листы л.2...л.4

Арматура класса AI по ГОСТ 5781-82*

Инв.№ подл. | Подпись и дата | Взам.инв.№

Разраб.	Грачева	
Рассчи.	Тутина	
Провер.	Андреева	
Н.контр.	Машенб	

1 420.1-20с 3-2-13

Каркас
КП1 ... КП36

Стадия	Лист	Листов
Р	1	4

ПРОЕКТНЫЙ ИНСТИТУТ

Марка каркаса	Поз	Наименование	Кол.	Обозначение документа	Масса каркаса, кг
КП5	1	Каркас КР5	2	1.420.1-20с.3-2-1	23,6
	2	ф6AI, ℓ=330; 0,07кг	9	Без черт.	
КП6	1	Каркас КР6	2	1.420.1-20с.3-2-1	26,8
	2	ф6AI, ℓ=330; 0,07кг	9	Без черт.	
КП7	1	Каркас КР7	2	1.420.1-20с.3-2-1	35,0
	2	ф8AI, ℓ=330; 0,13кг	9	Без черт.	
КП8	1	Каркас КР8	2	1.420.1-20с.3-2-1	20,0
	2	ф6AI, ℓ=330; 0,07кг	9	Без черт.	
КП9	1	Каркас КР9	2	1.420.1-20с.3-2-1	22,6
	2	ф6AI, ℓ=330; 0,07кг	9	Без черт.	
КП10	1	Каркас КР10	2	1.420.1-20с.3-2-1	25,4
	2	ф6AI, ℓ=330; 0,07кг	9	Без черт.	
КП11	1	Каркас КР11	2	1.420.1-20с.3-2-1	28,6
	2	ф6AI, ℓ=330; 0,07кг	9	Без черт.	
КП12	1	Каркас КР12	2	1.420.1-20с.3-2-1	36,8
	2	ф8AI, ℓ=330; 0,13кг	9	Без черт.	
КП13	1	Каркас КР13	2	1.420.1-20с.3-2-1	24,8
	2	ф6AI, ℓ=330; 0,07кг	9	Без черт.	
КП14	1	Каркас КР14	2	1.420.1-20с.3-2-1	27,6
	2	ф6AI, ℓ=330; 0,07кг	9	Без черт.	
КП15	1	Каркас КР15	2	1.420.1-20с.3-2-1	30,8
	2	ф6AI, ℓ=330; 0,07кг	9	Без черт.	
КП16	1	Каркас КР16	2	1.420.1-20с.3-2-1	39,0
	2	ф8AI, ℓ=330; 0,13кг	9	Без черт.	
КП17	1	Каркас КР17	2	1.420.1-20с.3-2-1	27,4
	2	ф6AI, ℓ=330; 0,07кг	9	Без черт.	

Марка каркаса	Поз.	Наименование	Кол	Обозначение документа	Масса каркаса, кг
КП18	1	Каркас КР18	2	1420 1-20с 3-2-1	30,2
	2	ф6AI, ℓ=330, 0,07кг	9	Без черт	
КП19	1	Каркас КР19	2	1420 1-20с 3-2-1	33,4
	2	ф6AI, ℓ=330, 0,07кг	9	Без черт	
КП20	1	Каркас КР20	2	1420 1-20с 3-2-1	45,2
	2	ф8AI, ℓ=330, 0,13кг	9	Без черт	
КП21	1	Каркас КР21	2	1420 1-20с 3-2-1	47,4
	2	ф8AI, ℓ=330, 0,13кг	9	Без черт	
КП22	1	Каркас КР22	2	1420 1-20с 3-2-1	33,0
	2	ф6AI, ℓ=330, 0,07кг	9	Без черт	
КП23	1	Каркас КР23	2	1420 1-20с 3-2-1	36,2
	2	ф6AI, ℓ=330 0,07кг	9	Без черт	
КП24	1	Каркас КР24	2	1420 1-20с 3-2-1	44,4
	2	ф8AI, ℓ=330, 0,13кг	9	Без черт	
КП25	1	Каркас КР25	2	1420 1-20с 3-2-1	50,2
	2	ф8AI, ℓ=330 0,13кг	9	Без черт.	
КП26	1	Каркас КР26	2	1420 1-20с 3-2-1	39,4
	2	ф6AI, ℓ=330, 0,13кг	9	Без черт	
КП27	1	Каркас КР27	2	1420 1-20с 3-2-1	47,6
	2	ф8AI, ℓ=330, 0,13кг	9	Без черт	
КП28	1	Каркас КР28	2	1420 1-20с 3-2-1	53,4
	2	ф8AI, ℓ=330, 0,13кг	9	Без черт	
КП29	1	Каркас КР29	2	1420 1-20с 3-2-1	52,8
	2	ф8AI, ℓ=330, 0,13кг	9	Без черт	
КП30	1	Каркас КР30	2	1420 1-20с 3-2-1	58,6
	2	ф8AI, ℓ=330, 0,13кг	9	Без черт	

Инв.№ подл. | Подп. и дата | Взам. инв.№

Марка каркаса	Поз.	Наименование	Кол	Обозначение документа	Масса каркаса, кг
КП31	1	Каркас КР31	2	1.420.1-20с 3-2-1	67,4
	2	ф8AI, ℓ=330; 0,13кг	9	Без черт.	
КП32	1	Каркас КР32	2	1.420.1-20с.3-2-1	64,4
	2	ф8AI, ℓ=330; 0,13кг	9	Без черт.	
КП33	1	Каркас КР33	2	1.420.1-20с 3-2-1	73,2
	2	ф8AI, ℓ=330; 0,13кг	9	Без черт.	
КП34	1	Каркас КР34	2	1.420.1-20с.3-2-1	82,0
	2	ф8AI, ℓ=330; 0,13кг	9	Без черт.	
КП35	1	Каркас КР35	2	1.420 1-20с 3-2-1	95,6
	2	ф10AI, ℓ=330; 0,20кг	9	Без черт.	
КП36	1	Каркас КР36	2	1.420 1-20с.3-2-1	105,8
	2	ф10AI, ℓ=330 0,20кг	9	Без черт.	

Инв. № подл. | Подпись и дата | Взам. инв. №

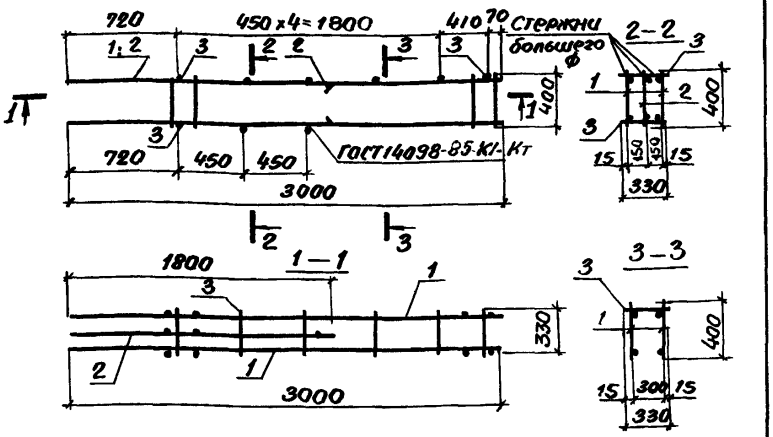

Марка каркаса	Поз.	Наименование	Кол.	Обозначение документа	Масса каркаса, кг
КП37	1	Каркас КР5	2	1.420.1-20с.3-2-1	30,3
	2	КР37	1	-2	
	3	ф6АI, ℓ=330; 0,07кг	9	Без черт.	
КП38	1	Каркас КР10	2	1.420.1-20с.3-2-1	35,9
	2	КР38	1	-2	
	3	ф6АI, ℓ=330; 0,07кг	9	Без черт.	
КП39	1	Каркас КР14	2	1.420.1-20с.3-2-1	35,5
	2	КР39	1	-2	
	3	ф6АI, ℓ=330; 0,07кг	9	Без черт.	

Продолжение спецификации см. листы л.2 ... л.5

Арматура класса АI по ГОСТ 5781-82*

Взам. инв. №
Подп. и дата
Инв. № подл.

Разраб.	Прачева	
Рассчит.	Тутина	
Провер.	Андреева	
Н. контр.	Мишелев	

1.420.1-20с.3-2-14

Каркас КП37... КП70

Стадия	Лист	Листов
Р	1	5

ПРОЕКТНЫЙ ИНСТИТУТ №1

Марка каркаса	Поз.	Наименование	Кол	Обозначение документа	Масса каркаса кг
КП40	1	Каркас КР15	2	1.420.1-20с 3-2-1	38,7
	2	КР39	1	-2	
	3	ф6АI, ℓ=330; 0,07кг	9	Без черт.	
КП41	1	Каркас КР18	2	1.420.1-20с.3-2-1	38,9
	2	КР40	1	-2	
	3	ф6АI, ℓ=330; 0,07кг	9	Без черт	
КП42	1	Каркас КР19	2	1.420.1-20с 3-2-1	42,7
	2	КР40	1	-2	
	3	ф8АI, ℓ=330; 0,13кг	9	Без черт.	
КП43	1	Каркас КР19	2	1.420.1-20с 3-2-1	43,1
	2	КР41	1	-2	
	3	ф6АI, ℓ=330; 0,07кг	9	Без черт.	
КП44	1	Каркас КР19	2	1.420.1-20с.3-2-1	45,2
	2	КР42	1	-2	
	3	ф6АI, ℓ=330; 0,07кг	9	Без черт.	
КП45	1	Каркас КР23	2	1.420.1-20с.3-2-1	45,7
	2	КР43	1	-2	
	3	ф6АI, ℓ=330; 0,07кг	9	Без черт.	
КП46	1	Каркас КР27	2	1.420.1-20с.3-2-1	56,5
	2	КР43	1	-2	
	3	ф6АI, ℓ=330; 0,07кг	9	Без черт.	
КП47	1	Каркас КР23	2	1.420.1-20с.3-2-1	46,7
	2	КР44	1	-2	
	3	ф6АI, ℓ=330; 0,07кг	9	Без черт.	
КП48	1	Каркас КР24	2	1.420.1-20с.3-2-1	54,9
	2	КР44	1	-2	
	3	ф8АI, ℓ=330; 0,13кг	9	Без черт.	

Инв.№ подл. | Подпись и дата | Взам.инв.№

Марка каркаса	Поз.	Наименование	Кол	Обозначение документа	Масса каркаса кг
КП49	1	Каркас КР26	2	1.420.1-20с.3-2-1	50,5
	2	КР44	1	-2	
	3	ф8AI, ℓ=330; 0,13кг	9	Без черт.	
КП50	1	Каркас КР27	2	1.420.1-20с.3-2-1	57,9
	2	КР44	1	-2	
	3	ф8AI, ℓ=330; 0,13кг	9	Без черт.	
КП51	1	Каркас КР28	2	1.420.1-20с.3-2-1	63,9
	2	КР44	1	-2	
	3	ф8AI, ℓ=330; 0,13кг	9	Без черт.	
КП52	1	Каркас КР23	2	1.420.1-20с.3-2-1	49,4
	2	КР45	1	-2	
	3	ф8AI, ℓ=330; 0,13кг	9	Без черт.	
КП53	1	Каркас КР26	2	1.420.1-20с.3-2-1	52,6
	2	КР45	1	-2	
	3	ф8AI, ℓ=330; 0,13кг	9	Без черт.	
КП54	1	Каркас КР27	2	1.420.1-20с.3-2-1	60,0
	2	КР45	1	-2	
	3	ф8AI, ℓ=330; 0,13кг	9	Без черт.	
КП55	1	Каркас КР27	2	1.420.1-20с.3-2-1	58,5
	2	КР46	1	-2	
	3	ф6AI, ℓ=330; 0,07кг	9	Без черт.	
КП56	1	Каркас КР25	2	1.420.1-20с.3-2-1	63,8
	2	КР47	1	-2	
	3	ф8AI, ℓ=330; 0,13кг	9	Без черт.	
КП57	1	Каркас КР26	2	1.420.1-20с.3-2-1	53,0
	2	КР47	1	-2	
	3	ф6AI, ℓ=330; 0,07кг	9	Без черт.	

Инв.№ подл. | Подпись и дата | Взам. инв.№

Марка каркаса	Поз.	Наименование	Кол.	Обозначение документа	Масса каркаса кг
КП58	1	Каркас КР27	2	1.420.1-20с.3-2-1	62,1
	2	КР47	1	-2	
	3	ф8АI, ℓ=330; 0,13кг	9	Без черт.	
КП59	1	Каркас КР28	2	1.420.1-20с. 3-2-1	67,0
	2	КР47	1	- 2	
	3	ф8АI, ℓ=330; 0,13кг	9	без черт.	
КП60	1	Каркас КР29	2	1.420.1-20с 3-2-1	66,4
	2	КР47	1	- 2	
	3	ф8АI, ℓ=330; 0,13кг	9	Без черт.	
КП61	1	Каркас КР30	2	1.420.1-20с 3-2-1	72,2
	2	КР47	1	-2	
	3	ф8АI, ℓ=330; 0,13кг	9	Без черт.	
КП62	1	Каркас КР25	2	1.420.1-20с 3-2-1	65,3
	2	КР48	1	- 2	
	3	ф8АI, ℓ=330 0,13кг	9	Без черт.	
КП63	1	Каркас КР27	2	1.420.1-20с.3-2-1	62,7
	2	КР48	1	- 2	
	3	ф8АI, ℓ=330; 0,13кг	9	Без черт.	
КП64	1	Каркас КР28	2	1.420.1-20с.3-2-1	68,5
	2	КР48	1	-2	
	3	ф8АI, ℓ=330; 0,13кг	9	Без черт.	
КП65	1	Каркас КР29	2	1.420.1-20с.3-2-1	67,9
	2	КР48	1	- 2	
	3	ф8АI, ℓ=330; 0,13кг	9	Без черт.	
КП66	1	Каркас КР30	2	1.420.1-20с.3-2-1	73,7
	2	КР48	1	-2	
	3	ф8АI, ℓ=330; 0,13кг.	9	Без черт.	

Марка каркаса	Поз.	Наименование	Кол.	Обозначение документа	Масса каркаса, кг
КП67	1	Каркас КР30	2	1.420.1-20с.3-2-1	75,5
	2	КР49	1	-2	
	3	ф8AI, ℓ=330; 0,13кг	9	Без черт.	
КП68	1	Каркас КР32	2	1.420.1-20с.3-2-1	81,1
	2	КР49	1	-2	
	3	ф8AI, ℓ=330; 0,13кг	9	Без черт.	
КП69	1	Каркас КР32	2	1.420.1-20с.3-2-1	82,9
	2	КР50	1	-2	
	3	ф8AI, ℓ=330, 0,13кг	9	Без черт.	
КП70	1	Каркас КР33	2	1.420.1-20с.3-2-1	91,7
	2	КР50	1	-2	
	3	ф8AI, ℓ=330, 0,13кг	9	Без черт.	

Инв.№ подл. | Подпись и дата | Взам.инв.№

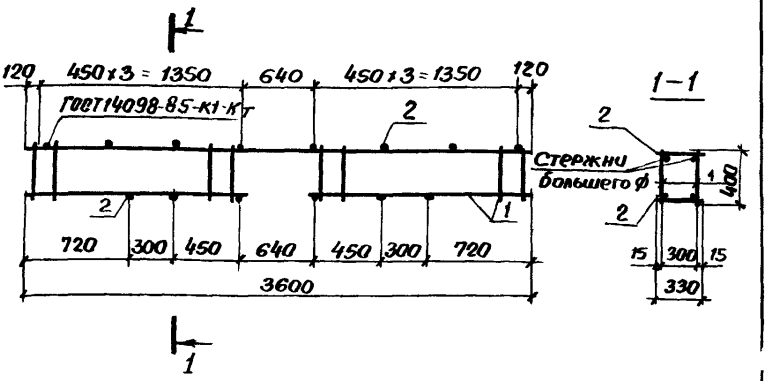

Марка каркаса	Поз.	Наименование	Кол.	Обозначение документа	Марка каркаса кг
КП71	1	Каркас КР51	2	1420.1-20с.3-2-3	16,6
	2	ф6AI, ℓ=330, 0,07кг	14	Без черт.	
КП72	1	Каркас КР52	2	1420.1-20с.3-2-3	18,8
	2	ф6AI, ℓ=330: 0,07кг	14	Без черт.	
КП73	1	Каркас КР53	2	1420.1-20с.3-2-3	21,6
	2	ф6AI, ℓ=330: 0,07кг	14	Без черт.	
КП74	1	Каркас КР54	2	1420.1-20с 3-2-3	24,6
	2	ф6AI, ℓ=330: 0,07кг	14	Без черт	

Продолжение спецификации см листы л.2, л.3.

Арматура класса А-I по ГОСТ 5781-82*

Разраб.	Грачева	
Рассчит.	Тугина	
Провер.	Андреева	
Н.контр.	Мишель	

1.420.1-20с.3-2-15

Каркас КП71 ... КП100

Стадия	Лист	Листов
Р	1	3

ПРОЕКТНЫЙ ИНСТИТУТ №1

Инв.№ подл. | Подпись и дата | Взам.инв.№

Марка каркаса	Поз	Наименование	Кол	Обозначение документа	Масса каркаса кг
КП75	1	Каркас КР55	2	1.420.1-20с.3-2-3	28,0
	2	ф6АI, ℓ=330; 0,07кг	14	Без черт.	
КП76	1	Каркас КР56	2	1.420.1-20с.3-2-3	31,6
	2	ф6АI, ℓ=330; 0,07кг	14	Без черт.	
КП77	1	Каркас КР57	2	1.420.1-20с.3-2-3	41,6
	2	ф8АI, ℓ=330; 0,13кг	14	Без черт.	
КП78	1	Каркас КР58	2	1.420.1-20с.3-2-3	23,6
	2	ф6АI, ℓ=330; 0,07кг	14	Без черт.	
КП79	1	Каркас КР59	12	1.420.1-20с.3-2-3	26,6
	2	ф6АI, ℓ=330; 0,07кг	14	Без черт.	
КП80	1	Каркас КР60	2	1420.1-20с.3-2-3	30,0
	2	ф6АI, ℓ=330; 0,07кг	14	Без черт.	
КП81	1	Каркас КР61	2	1420.1-20с.3-2-3	33,6
	2	ф6АI, ℓ=330; 0,07кг	14	Без черт.	
КП82	1	Каркас КР62	2	1.420.1-20с.3-2-3	43,6
	2	ф8АI, ℓ=330; 0,13кг	14	Без черт.	
КП83	1	Каркас КР63	2	1.420.1-20с.3-2-3	28,6
	2	ф6АI, ℓ=330; 0,07кг	14	Без черт.	
КП84	1	Каркас КР64	2	1.420.1-20с.3-2-3	32,0
	2	ф6АI, ℓ=330; 0,07кг	14	Без черт.	
КП85	1	Каркас КР65	2	1.420.1-20с.3-2-3	35,6
	2	ф6АI, ℓ=330; 0,07кг	14	Без черт.	
КП86	1	Каркас КР66	2	1.420.1-20с.3-2-3	45,6
	2	ф8АI, ℓ=330; 0,13кг	14	Без черт.	
КП87	1	Каркас КР67	2	1.420.1-20с.3-2-3	34,8
	2	ф6АI, ℓ=330; 0,13кг	14	Без черт.	

Инв.№ подл. | Подпись и дата | Взам. инв.№

Марка каркаса	Поз.	Наименование	Кол.	Обозначение документа	Марка каркаса кг
КП88	1	Каркас КР68	2	1.420.1-20с.3-2-3	38,4
	2	ф6AI, ℓ=330; 0,07кг	14	Без черт.	
КП89	1	Каркас КР69	2	1.420.1-20с.3-2-3	48,4
	2	ф8AI, ℓ=330; 0,13кг	14	Без черт.	
КП90	1	Каркас КР70	2	1.420.1-20с.3-2-3	55,4
	2	ф8AI, ℓ=330; 0,13кг	14	Без черт.	
КП91	1	Каркас КР71	2	1.420.1-20с.3-2-3	37,6
	2	ф6AI, ℓ=330; 0,07кг	14	Без черт.	
КП92	1	Каркас КР72	2	1.420.1-20с.3-2-3	41,2
	2	ф6AI, ℓ=330; 0,07кг	14	Без черт.	
КП93	1	Каркас КР73	2	1.420.1-20с.3-2-3	51,2
	2	ф8AI, ℓ=330; 0,13кг	14	Без черт.	
КП94	1	Каркас КР74	2	1.420.1-20с.3-2-3	58,2
	2	ф8AI, ℓ=330; 0,13кг	14	Без черт.	
КП95	1	Каркас КР75	2	1.420.1-20с.3-2-3	44,4
	2	ф6AI, ℓ=330; 0,07кг	14	Без черт.	
КП96	1	Каркас КР76	2	1.420.1-20с.3-2-3	54,4
	2	ф8AI, ℓ=330; 0,13кг	14	Без черт.	
КП97	1	Каркас КР77	2	1.420.1-20с.3-2-3	61,4
	2	ф8AI, ℓ=330; 0,13кг	14	Без черт.	
КП98	1	Каркас КР78	2	1.420.1-20с.3-2-3	60,0
	2	ф8AI, ℓ=330; 0,13кг	14	Без черт.	
КП99	1	Каркас КР79	2	1.420.1-20с.3-2-3	67,0
	2	ф8AI, ℓ=330; 0,13кг	14	Без черт.	
КП100	1	Каркас КР80	2	1.420.1-20с.3-2-3	73,0
	2	ф8AI, ℓ=330; 0,13кг	14	Без черт.	

Инв.№ подл. | Подпись и дата | Взам. инв.№

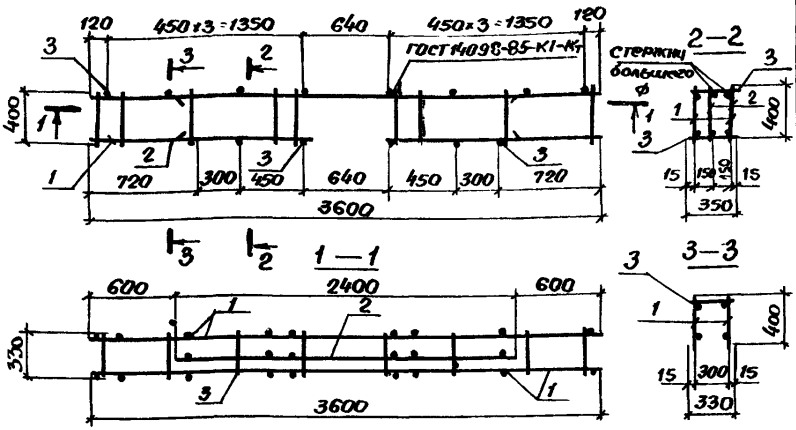

Марка каркаса	Поз.	Наименование	Кол.	Обозначение документа	Масса каркаса, кг
КП101	1	Каркас КР54	2	1420 1-20с 3-2-3	31,1
	2	КР81	1	-4	
	3	⌀6AI, ℓ=330; 0,07кг	14	Без черт	
КП102	1	Каркас КР55	2	1.420 1-20с.3-2-3	36,6
	2	КР82	1	-4	
	3	⌀6AI ℓ=330; 0,07кг	14	Без черт.	
КП103	1	Каркас КР60	2	1420 1-20с.3-2-3	39,4
	2	КР83	1	-4	
	3	⌀6AI, ℓ=330; 0,07кг	14	Без черт.	

Продолжение спецификации см. листы л. 2 ... л5

Арматура класса AI по ГОСТ 5781-82*

Разраб.	Грачева		
Рассчит.	Тутина		
Провер.	Андреева		
Н. контр.	Мишель		

1 420.1-20с 3-2-16

Каркас КП101... КП135

Стадия	Лист	Листов
Р	1	5

ПРОЕКТНЫЙ ИНСТИТУТ№1

Инв. № подл. | Подпись и дата | Взам. инв. №

Марка каркаса	Поз.	Наименование	Кол.	Обозначение документа	Масса каркаса кг
КП104	1	Каркас КР61	2	1.420.1-20с.3-2-3	44,3
	2	КР84	1	-4	
	3	ф6AI, ℓ=330; 0,07кг	14	Без черт.	
КП105	1	Каркас КР63	2	1.420.1-20с.3-2-3	37,5
	2	КР85	1	-4	
	3	ф6AI, ℓ=330; 0.07кг	14	Без черт.	
КП106	1	Каркас КР64	2	1.420.1-20с.3-2-3	42,0
	2	КР86	1	-4	
	3	ф6AI; ℓ=330; 0,07кг	14	Без черт.	
КП107	1	Каркас КР65	2	1.420.1-20с.3-2-3	45,6
	2	КР86	1	-4	
	3	ф6AI, ℓ=330; 0,07кг	14	Без черт.	
КП108	1	Каркас КР65	2	1.420.1-20с.3-2-3	46,9
	2	КР87	1	-4	
	3	ф6AI, ℓ=330; 0,07кг	14	Без черт.	
КП109	1	Каркас КР67	2	1.420.1-20с.3-2-3	45,6
	2	КР88	1	-4	
	3	ф6AI, ℓ=330; 0,07кг	14	Без черт.	
КП110	1	Каркас КР68	2	1.420.1-20с.3-2-3	49,2
	2	КР88	1	-4	
	3	ф6AI, ℓ=330; 0,07кг	14	Без черт.	
КП111	1	Каркас КР65	2	1.420.1-20с.3-2-3	47,7
	2	КР89	1	-4	
	3	ф6AI, ℓ=330; 0,07кг	14	Без черт.	
КП112	1	Каркас КР68	2	1.420.1-20с.3-2-3	50,5
	2	КР89	1	-4	
	3	ф6AI, ℓ=330; 0,07кг	14	Без черт.	

Инв.№ подл. | Подпись и дата | Взам. инв.№

Марка каркаса	Поз.	Наименование	Кол	Обозначение документа	Масса каркаса кг
КП113	1	Каркас КР68	2	1.420.1-20с 3-2-3	53,3
	2	КР90	1	-4	
	3	ф6AI, ℓ=330; 0,07кг	14	Без черт.	
КП114	1	Каркас КР72	2	1.420.1-20с.3-2-3	52,8
	2	КР91	1	-4	
	3	ф6AI, ℓ=330; 0,07кг	14	Без черт.	
КП115	1	Каркас КР72	2	1.420.1-20с.3-2-3	54,1
	2	КР92	1	-4	
	3	ф6AI, ℓ=330; 0,07кг	14	Без черт.	
КП116	1	Каркас КР73	2	1.420.1-20с. 3-2-3	64,1
	2	КР92	1	-4	
	3	ф8AI, ℓ=330; 0,13кг	14	Без черт.	
КП117	1	Каркас КР75	2	1.420.1-20с.3-2-3	57,3
	2	КР92	1	-4	
	3	ф6AI, ℓ=330; 0,07кг	14	Без черт.	
КП118	1	Каркас КР76	2	1.420.1-20с.3-2-3	67,3
	2	КР92	1	-4	
	3	ф8AI, ℓ=330; 0,13кг	14	Без черт.	
КП119	1	Каркас КР72	2	1.420.1-20с.3-2-3	57,7
	2	КР93	1	-4	
	3	ф8AI, ℓ=330; 0,13кг	14	без черт.	
КП120	1	Каркас КР73	2	1.420.1-20с.3-2-3	66,9
	2	КР93	1	-4	
	3	ф8AI, ℓ=330; 0,13кг	14	Без черт.	
КП12	1	Каркас КР75	2	1.420.1-20с.3-2-3	60,9
	2	КР93	1	-4	
	3	ф8AI, ℓ=330; 0,13кг	14	Без черт.	

Инв.№ подл. | Подп. и дата | Взам.инв.№

Марка каркаса	Поз.	Наименование	Кол	Обозначение документа	Масса каркаса, кг
КП122	1	Каркас КР75	2	1.420.1-20с.3-2-3	58,3
	2	КР94	1	-4	
	3	ф6AI, ℓ=330; 0,07кг	14	Без черт.	
КП123	1	Каркас КР76	2	1.420.1-20с.3-2-3	68,3
	2	КР94	1	-4	
	3	ф8AI, ℓ=330; 0,13кг	14	Без черт.	
КП124	1	Каркас КР78	2	1.420.1-20с.3-2-3	73,9
	2	КР94	1	-4	
	3	ф8AI, ℓ=330; 0,13кг	14	Без черт.	
КП125	1	Каркас КР75	2	1.420.1-20с.3-2-3	61,9
	2	КР95	1	-4	
	3	ф8AI, ℓ=330; 0,13кг	14	Без черт.	
КП126	1	Каркас КР76	2	1.420.1-20с.3-2-3	71,1
	2	КР95	1	-4	
	3	ф8AI, ℓ=330; 0,13кг	14	Без черт.	
КП127	1	Каркас КР77	2	1.420.1-20с.3-2-3	78,1
	2	КР95	1	-4	
	3	ф8AI, ℓ=330; 0,13кг	14	Без черт.	
КП128	1	Каркас КР78	2	1.420.1-20с.3-2-3	76,7
	2	КР95	1	-4	
	3	ф8AI, ℓ=330; 0,13кг	14	Без черт.	
КП129	1	Каркас КР76	2	1.420.1-20с.3-2-3	72,9
	2	КР96	1	-4	
	3	ф8AI, ℓ=330; 0,13кг	14	Без черт.	
КП130	1	Каркас КР78	2	1.420.1-20с.3-2-3	78,5
	2	КР96	1	-4	
	3	ф8AI, ℓ=330; 0,13кг	14	Без черт.	

Марка каркаса	Поз.	Наименование	Кол.	Обозначение документа	Масса каркаса, кг
КП 131	1	Каркас КР 79	2	1.420.1-20с.3-2-3	85,5
	2	КР 96	1	-4	
	3	ф8AI, ℓ=330; 0,13кг	14	Без черт	
КП 132	1	Каркас КР 79	2	1.420.1-20с 3-2-3	87,9
	2	КР 97	1	-4	
	3	ф8AI, ℓ=330; 0,13кг	14	Без черт.	
КП 133	1	Каркас КР 69	2	1.420.1-20с.3-2-3	68,3
	2	КР 89	1	-4	
	3	ф8AI, ℓ=330; 0,13кг	14	Без черт.	
КП 134	1	Каркас КР 67	2	1.420.1-20с.3-2-3	44,8
	2	КР 86	1	-4	
	3	ф6AI, ℓ=330; 0,07кг	14	Без черт.	
КП 135	1	Каркас КР 56	2	1.420.1-20с 3-2-3	40,2
	2	КР 82	1	-4	
	3	ф6AI, ℓ=330, 0,07кг	14	Без черт.	

Инв. N подл. | Подпись и дата | Взам. инв. N

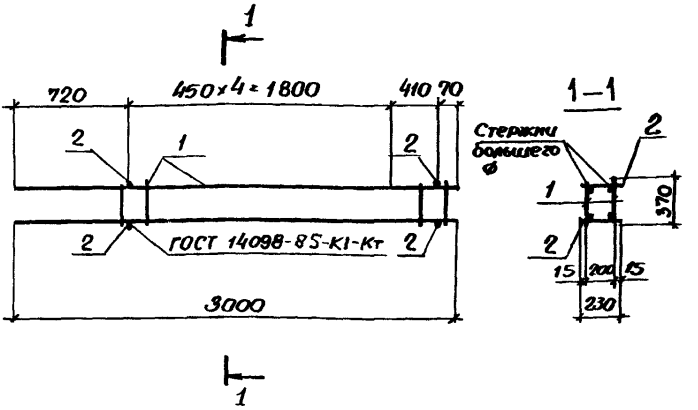

Марка каркаса	Поз.	Наименование	Кол.	Обозначение документа	Масса каркаса, кг
КП136	1	Каркас КР98	2	1.420.1-20с.3-2-5	14,0
	2	ф6AI, ℓ=230; 0,05кг	12	Без черт.	
КП137	1	Каркас КР99	2	1.420.1-20с.3-2-5	15,9
	2	ф6AI, ℓ=230; 0,05кг	12	Без черт.	
КП138	1	Каркас КР100	2	1.420.1-20с.3-2-5	18,0
	2	ф6AI, ℓ=230; 0,05кг	12	Без черт.	

Арматура класса AI по ГОСТ 5781-82*

Разраб.	Грачева		1.420.1-20с 3-2-17
Рассчит.	Тутина		
Провер.	Андреева		
Н.контр.	Мишель		Каркас КП136... КП138

Стадия	Лист	Листов
Р		1

ПРОЕКТНЫЙ ИНСТИТУТ

Инв.№ подл. | Подпись и дата

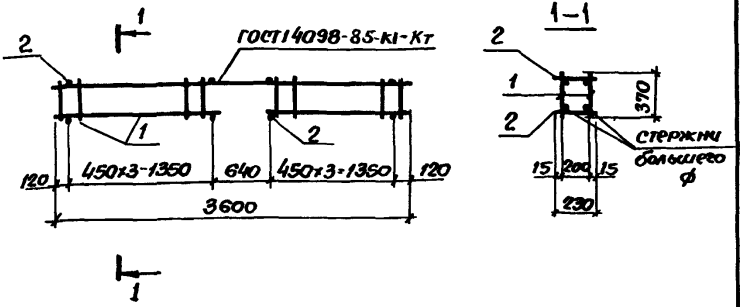

Марка каркаса	Поз.	Наименование	Кол	Обозначение документа	Масса каркаса кг
КП139	1	Каркас КР101	2	1420 1-20с 3-2-6	16,0
	2	ф6АІ, с=230; 0,05кг	16	Без черт	
КП140	1	Каркас КР102	2	1420 1-20с.3-2-6	18,2
	2	ф6АІ, с=230; 0,05кг	16	Без черт	

Арматура класса АІ по ГОСТ 5781-82*

Разраб.	Грачева		1420 1-20с 3-2-18	
Рассчит.	Тутина			
Провер.	Андреева			
Н. контр.	Мишель		Каркас КП139, КП140	Стадия Р; Лист; Листов 1
				ПРОЕКТНЫЙ ИНСТИТУТ№1

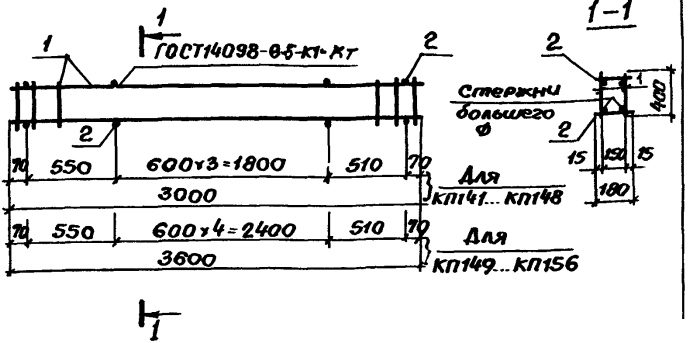

Марка каркаса	Поз	Наименование	Кол	Обозначение документа	Масса каркаса, кг
КП141	1	Каркас КР103	2	1.420.1-20с.3-2-7	11,5
	2	ф6АI, ℓ=180; 0,04кг	12	Без черт.	
КП142	1	Каркас КР104	2	1.420.1-20с.3-2-7	13,3
	2	ф6АI, ℓ=180; 0,04кг	12	Без черт.	
КП143	1	Каркас КР105	2	1.420.1-20с.3-2-7	15,1
	2	ф6АI, ℓ=180; 0,04кг	12	Без черт.	

Продолжение спецификации см. лист л 2

Арматура класса АI по ГОСТ 5781-82*

Инв. № подл. | Подп. и дата | Взам. инв. №

Разраб.	Грачева		1.420.1-20с.3-2-19	
Рассчит.	Тутина			
Провер.	Андреева			
Н. контр.	Мишель		Каркас КП141... КП156.	Стадия: Р; Лист: 1; Листов: 2
				ПРОЕКТНЫЙ ИНСТИТУТ №1

Марка каркаса	Поз.	Наименование	Кол.	Обозначение документа	Масса каркаса, кг
КП145	1	Каркас КР107	2	1.420.1-20с.3-2-7	21,7
	2	ф6AI, ℓ=180; 0,04кг	12	Без черт.	
КП146	1	Каркас КР108	2	1.420.1-20с.3-2-7	24,5
	2	ф6AI, ℓ=180; 0,04кг	12	Без черт.	
КП147	1	Каркас КР109	2	1.420.1-20с.3-2-7	27,7
	2	ф6AI, ℓ=180; 0,04кг	12	Без черт.	
КП148	1	Каркас КР110	2	1.420.1-20с.3-2-7	38,0
	2	ф8AI, ℓ=180 0,07кг	12	Без черт.	
КП149	1	Каркас КР111	2	1.420.1-20с.3-2-8	13,8
	2	ф6AI, ℓ=180; 0,04кг	14	Без черт.	
КП150	1	Каркас КР112	2	1.420.1-20с.3-2-8	15,8
	2	ф6AI, ℓ=180; 0,04кг	14	Без черт.	
КП151	1	Каркас КР113	2	1.420.1-20с.3-2-8	18,0
	2	ф6AI, ℓ=180; 0,04кг	14	Без черт.	
КП152	1	Каркас КР114	2	1.420.1-20с.3-2-8	20,8
	2	ф6AI, ℓ=180, 0,04кг	14	Без черт.	
КП153	1	Каркас КР115	2	1.420.1-20с.3-2-8	25,8
	2	ф6AI, ℓ=180, 0,04кг	14	Без черт.	
КП154	1	Каркас КР116	2	1.420.1-20с.3-2-8	29,2
	2	ф6AI, ℓ=180, 0,04кг	14	Без черт.	
КП155	1	Каркас КР117	2	1.420.1-20с.3-2-8	32,8
	2	ф6AI, ℓ=180, 0,04кг	14	Без черт.	
КП156	1	Каркас КР118	2	1.420.1-20с.3-2-8	45,4
	2	ф8AI, ℓ=180, 0,07кг	14	Без черт.	

Инв.№ подл. | Подпись и дата | Взам. инв.№

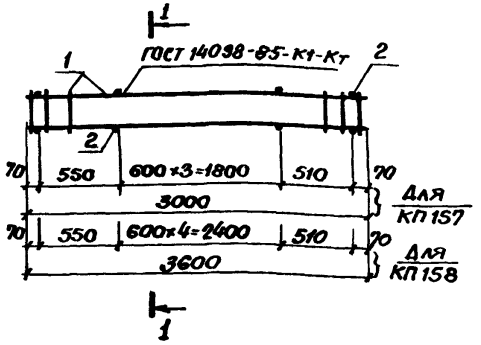

Марка каркаса	Поз.	Наименование	Кол	Обозначение документа	Масса каркаса, кг
КП157	1	Каркас КР119	2	1.420.1-20с.3-2-9	11,0
	2	ф6AI, ℓ=150, 0,03кг	12	Без черт.	
КП158	1	Каркас КР120	2	1.4201-20с3-2-9	13,2
	2	ф6AI, ℓ=150, 0,03кг	14	Без черт.	

Арматура класса А-I по ГОСТ 5781-82*

Инв.№ подл. | Подпись и дата | Взам. инв.№

Разраб.	Грачева		1 420.1-20с 3-2-20
Рассчит.	Тутина		
Провер.	Андреева		
Н.контр.	Машель		Каркас КП157, КП158

Стадия	Лист	Листов
Р		1

ПРОЕКТНЫЙ ИНСТИТУТ№1

gost.e-ecolog.ru