ТИПОВЫЕ КОНСТРУКЦИИ, ИЗДЕЛИЯ И УЗЛЫ ЗДАНИЙ И СООРУЖЕНИЙ

# СЕРИЯ 1.420.1-20с

# КОНСТРУКЦИИ КАРКАСА МНОГОЭТАЖНЫХ ПРОИЗВОДСТВЕННЫХ ЗДАНИЙ С СЕТКАМИ КОЛОНН 12×6; 9×6 И 6×6 м ДЛЯ СТРОИТЕЛЬСТВА В РАЙОНАХ СЕЙСМИЧНОСТЬЮ 7, 8 И 9 БАЛЛОВ

выпуск 3-1

продольные монолитные железобетонные ригели. армирование

рабочие чертежи

24707
ЦЕНА 8-28

gost.e-ecolog.ru

ТИПОВЫЕ КОНСТРУКЦИИ, ИЗДЕЛИЯ И УЗЛЫ ЗДАНИЙ И СООРУЖЕНИЙ

# СЕРИЯ 1.420.1-20с

# КОНСТРУКЦИИ КАРКАСА МНОГОЭТАЖНЫХ ПРОИЗВОДСТВЕННЫХ ЗДАНИЙ С СЕТКАМИ КОЛОНН 12х6; 9х6 И 6х6 м ДЛЯ СТРОИТЕЛЬСТВА В РАЙОНАХ СЕЙСМИЧНОСТЬЮ 7,8 И 9 БАЛЛОВ

## выпуск 3-1

продольные монолитные железобетонные ригели. армирование рабочие чертежи


РАЗРАБОТАНЫ:

ЦНИИПРОМЗДАНИЙ

Гл.инж. института — В.В.Гранев
Зав. отделом — А.В.Замараев
Зав. сектором — Г.В.Выжигин
Гл. инж. проекта — А.А.Гапеенков
Гл.инж. проекта — В.Н.Ягодкин

ПРОЕКТНЫЙ ИНСТИТУТ № 1

Гл. инж.ин-та — Л.Н.Катков
Нач. отдела — А.Я.Зиновьев
Гл.констр. отдела — А.Г.Мишель

НИИЖБ

Зам.директора — Т.И. Мамедов
Зав.лабораторией — В.А.Клевцов
Зав. сектором — Н.Н.Коровин
Ст.научн.сотрудник — Н.Г.Матков

ЦНИИСК им. КУЧЕРЕНКО

Директор ин-та — Н.Н.Складнев
Зав.лабораторией — А.В.Черкашин
Ст.научн.сотрудник — Ю.С.Кулыгин



Утверждены
Главным управлением проектирования Госстроя СССР
Письмо N5/6-796 от 19.09.90

Введены в действие
ЦНИИпромзданий с 01.03.91
Приказ N111 от 25.09.90



© АПП ЦИТП, 1991г

| Обозначение документа | Наименование | Стр. |
|---|---|---|
| 1.420.1-20с.3-1-1ТТ | Технические требования | 2 |
| 1.420.1-20с.3-1-2ФЧ | Ригель монолитный средний | |
| | Чертеж формы | 9 |
| 1.420.1-20с.3-1-3 | Ригель монолитный средний | |
| | Армирование | 10 |
| 1.420.1-20с.3-1-4 | Ригель монолитный крайний | |
| | Армирование | 49 |

Инв.№подл. | Подпись и дата | Взам.инв.№

| | | | |
|---|---|---|---|
| Разраб. | Логичева | | |
| Рук.инт. | Тутина | | |
| Провер. | Андреева | | |
| Н.контр. | Мишель | | |

1.420.1-20с.3-1

Содержание

| Стадия | Лист | Листов |
|---|---|---|
| Р | | 1 |

Проектный институт №1

Формат А4



## 1. Общие сведения

1.1. В настоящем выпуске разработаны технические требования для продольных монолитных железобетонных ригелей многоэтажных зданий с сетками колонн 12х6; 9х6 и 6х6 м и расчетной сейсмичностью 7,8 и 9 баллов.

Компоновка зданий, для которых разработаны продольные монолитные железобетонные ригели, приведена в таблицах:1 (сетка колонн 12х6м), 2 (9х6м) и 3 (6х6м).

1.2. Монолитные продольные ригели разработаны для зданий с сеткой колонн 12х6м с перекрытиями из ребристых (высотой 300мм) и пустотных плит, опирающихся на полки ригелей крестообразного сечения; для зданий с сетками колонн 6х9 и 6х6м с перекрытиями из ребристых плит высотой 300мм, опирающихся на полки ригелей крестообразного сечения.

Монолитные продольные ригели по крайним колоннам приняты сплошного прямоугольного сечения, по средним колоннам - ребристые; высота ригелей перекрытия - 430мм, покрытия - 400мм.

Инв.№подл. | Подпись и дата | Взам.инв.№

| | | | |
|---|---|---|---|
| Разраб. | Логичева | | |
| Рук.инт. | Тутина | | |
| Провер. | Андреева | | |
| Н.контр. | Мишель | | |

1.420.1-20с.3-1-1ТТ

Технические требования

| Стадия | Лист | Листов |
|---|---|---|
| Р | 1 | 10 |

Проектный институт №1

## 2. Нагрузки и расчет.

2.1. Расчеты ригелей выполнены в соответствии с требованиями следующих нормативных документов:
- СНиП 2.01.07-85- „Нагрузки и воздействия."
- СНиП II-7-81- „Строительство в сейсмических районах."
- СНиП 2.03.01-84*- „Бетонные и железобетонные конструкции."

Пособие по проектированию бетонных и железобетонных конструкций из тяжелых и легких бетонов без предварительного напряжения арматуры (к СНиП 2.03.01-84).

2.2. Расчетные усилия в ригелях получены из статического расчета пятипролетной рамы.

Расчеты рам на основное и особое сочетание нагрузок выполнены на ЭВМ „Минск 32" по программе „Супер 76."

2.3 При расчете рам учтены следующие нагрузки:
а) постоянные (расчетные) от перекрытия 5,5кПа (585кгс/м²) для пролета 12м и 6,1кПа (620кгс/м²) для пролетов 9и6м, от покрытия - 5,2кПа (530кгс/м²) для пролета 12м и 5,7кПа (585кгс/м²) для пролетов 9 и 6м;
б) временные на перекрытия 4,9... 24,5кПа (500... 2500кгс/м²), в том числе кратковременные 1,5кПа при нагрузке 4,9 кПа и 2,0кПа при нагрузках 14... 245кПа (150... 2500кгс/м²);
в) снеговая нагрузка по IV району - 1,5кПа (150кгс/м²);
г) ветровая нагрузка по району IIIА;
д) нагрузка от стенового ограждения по торцам здания (расчетная) - 3,5кПа (360кгс/м²).

Инв.№ подл. | Подп. и дата | Взам. инв.№



Формат А4



Расчетные нагрузки на рамы определены как для зданий II класса в соответствии с „Правилами учета степени ответственности зданий и сооружений при проектировании конструкций, утвержденными постановлением Госстроя СССР от 19 марта 1984г. №11.

2.4. При определении горизонтальных сейсмических нагрузок в соответствии с главой СНиП II-7-81 приняты следующие значения коэффициентов $K_1$=0,25; $K_2$=1,0 для зданий с количеством этажей 2... 5 и $K_2$=1,1 для зданий шестиэтажных; $K_\psi$=1,0, $B_i$ - не менее 0,8 и не более 2,7.

2.5. Опорная арматура в ригелях определена из условия прочности по усилиям, полученным из расчета рам в упругой стадии работы ригеля при особом сочетании нагрузок. Эта арматура удовлетворяет требованиям прочности и трещиностойкости при действии также эксплуатационных нагрузок.

Пролетная арматура в ригелях определена из условия прочности и трещиностойкости при основном сочетании нагрузок.

## 3. Указания по применению материалов выпуска.

3.1. Материалы настоящего выпуска предназначены для разработки рабочих чертежей монолитных железобетонных продольных ригелей многоэтажных зданий с параметрами по таблицам 1,2 и 3. В этих таблицах здания, для которых могут быть разработаны рабочие чертежи ригелей, отмечены

Инв.№ подл. | Подп. и дата | Взам. инв.№





Формат А4

порядковыми номерами

Монолитные продольные ригели по материалам настоящего выпуска рассчитаны для применения в зданиях длиной не менее 30 м

3.2 Опалубочные размеры ригелей принимаются по габаритным чертежам. Класс бетона по прочности на сжатие для всех ригелей принят В25

3.3 Армирование ригелей принимается по чертежам и таблицам подбора арматурных изделий.

На чертеже дано армирование 1-ого и 2-ого пролетов от торца или антисейсмического шва здания в других средних пролетах пролетная арматура принимается по 2-му пролету, а опорная арматура по 3-ей опоре прод ригеля

Опорная арматура в средних ригелях определяется по таблицам 4,5 и 6, в крайних - по таблицам 8,9 и 10. В этих таблицах номера рам и другие обозначения соответствуют принятым в таблицах 1,2 и 3 и в схемах рам

В таблицах 4, 6 и 8...10 (документы 1.420.1-20с.3-1-3,4) в графе шифр рамы в числителе указывается количество пролетов в поперечном направлении - $n \geq 2$; далее через тире - пролеты здания в поперечном направлении 12,9 или 6 м, а для зданий с укрупненной сеткой колонн колонн верхнего этажа и пролеты этого этажа 18 или 24 м, последняя цифра через тире обозначает количество этажей здания; в знаменателе указываются высоты



этажей

Опорная арматура в ригелях, принятая по таблицам 4, 6 и 8...10 удовлетворяет требованиям трещиностойкости для зданий со слабо- и средне-агрессивной степенью воздействия газовой среды

Пролетная и другая арматура ригелей принимается по таблицам 7 и 11 в зависимости от эксплуатационной нагрузки и степени воздействия газовой среды

3.4 Марка стыкей арматурных и закладных изделий, марки бетона по морозостойкости и водонепроницаемости (плотности), а также мероприятия по антикоррозийной защите, назначаются в проекте здания в зависимости от условий строительства и эксплуатации

## 4 Технические требования и указания по производству работ

4.1 Монолитные продольные ригели выполняются из тяжелого бетона по ГОСТ 25192-82 нормальной плотности с объемным весом до 2500 кг/м³ класса В25 по прочности на сжатие

Материалы, применяемые для изготовления бетона, должны соответствовать действующим стандартам или техническим условиям на эти материалы

4.2 Бетон по морозостойкости и водонепроницаемости (плотности) должен соответствовать

маркам, назначаемым в проектах конкретных зданий согласно СНиП 2.03.01-84* в зависимости от района строительства и эксплуатационных условий.

4.3. Для армирования монолитных продольных ригелей применяется стержневая арматура классов А-III и А-I по ГОСТ 5781-82* и арматурная проволока Вр-I по ГОСТ 6727-80.

4.4. Изготовление и приемка арматурных изделий должны производиться в соответствии с требованиями следующих нормативных и инструктивных документов:

а) ГОСТ 10922-75 „Арматурные изделия и закладные детали сварные железобетонных конструкций. Технические требования и методы испытаний."

б) ГОСТ 14098-85 „Соединения сварные арматуры железобетонных изделий и конструкций. Контактная и ванная сварка. Основные типы и конструктивные элементы."

4.5. Общие требования к производству работ по установке арматурных изделий и бетонированию ригелей принимать по указаниям главы СНиП 3.03.01-87 „Несущие и ограждающие конструкции"

4.6. Проектное положение арматурных изделий и величину защитного слоя бетона следует обеспечивать прокладками из плотного цементно-песчаного раствора или с помощью пластмассовых фиксаторов.

Инв.№ подл. | Подпись и дата | Взам. инв.№





Отклонения от проектной высоты и толщины защитного слоя бетона монолитных ригелей не должны превышать 1,5 мм.

4.7. Изготовление монолитных ригелей может быть начато только после монтажа сборных плит перекрытия или покрытия и приварки их к ригелям.

4.8. Отверстия в колоннах по крайним рядам после пропуска через них опорной арматуры монолитных ригелей должны быть тщательно инъецированы цементным раствором марки 200.

Инв.№ подл. | Подпись и дата | Взам. инв.№



24707

Таблица 1

| Этажность здания | Временная нагрузка на перекрытие кПа (кгс/м²) | Порядковые номера рам для схем зданий с высотами этажей | | | | | | | | | | | | | | | | | | | | | | | | | | | | | |
|---|---|---|---|---|---|---|---|---|---|---|---|---|---|---|---|---|---|---|---|---|---|---|---|---|---|---|---|---|---|---|---|
| | | Схема 1 | | | | | | Схема 2 | | | | | | Схема 3 | | | | | | Схема 4 | | | | | | Схемы 5; 6 | | | | Схемы 7,8 | | | |
| | | 4,8 | 5,4 | 6,0 | 7,2 | 4,8; 6,0 | 6,0; 7,2 | 4,8 | 5,4 | 6,0 | 7,2 | 4,8; 6,0 | 6,0; 7,2 | 4,8 | 5,4 | 6,0 | 7,2 | 4,8; 6,0 | 6,0; 7,2 | 4,8 | 5,4 | 6,0 | 7,2 | 4,8; 6,0 | 6,0; 7,2 | 4,8 | 6,0 | 4,8; 6,0 | 6,0; 7,2 | 4,8 | 6,0 | 4,8; 6,0 | 6,0; 7,2 |
| 7 | 4,9 (500) | | | | | | | | | | | | | | | | | | | 13 | 17 | 21 | 25 | 28 | 32 | 35 | 39 | 43 | 47 | 51 | 55 | 59 | 63 |
| | 7,4 (750) | | | | | | | | | | | | | | | | | | | 14 | 18 | 22 | 26 | 29 | 33 | 36 | 40 | 44 | 48 | 52 | 56 | 60 | 64 |
| | 9,8 (1000) | | | | | | | | | | | | | 1 | 3 | 5 | 7 | 9 | 11 | 15 | 19 | 23 | 27 | 30 | 34 | 37 | 41 | 45 | 49 | 53 | 57 | 61 | 65 |
| | 14,7 (1500) | | | | | | | | | | | | | 2 | 4 | 6 | 8 | 10 | 12 | 16 | 20 | | | 31 | | 38 | 42 | 46 | 50 | 54 | | 62 | |
| 8 | 4,9 (500) | 66 | 70 | 74 | 78 | 82 | 86 | 90 | 94 | 98 | 102 | 106 | 110 | 114 | 118 | 122 | 125 | 128 | 132 | 135 | 139 | 143 | 146 | 149 | 152 | | | | | | | | |
| | 7,4 (750) | 67 | 71 | 75 | 79 | 83 | 87 | 91 | 95 | 99 | 103 | 107 | 111 | 115 | 119 | 123 | 126 | 129 | 133 | 136 | 140 | 144 | 147 | 150 | 153 | | | | | | | | |
| | 9,8 (1000) | 68 | 72 | 76 | 80 | 84 | 88 | 92 | 96 | 100 | 104 | 108 | 112 | 116 | 120 | 124 | 127 | 130 | 134 | 137 | 141 | 145 | 148 | 151 | 154 | | | | | | | | |
| | 14,7 (1500) | 69 | 73 | 77 | 81 | 85 | 89 | 93 | 97 | 101 | 105 | 109 | 113 | 117 | 121 | | | 131 | | 138 | 142 | | | | | | | | | | | | |
| 9 | 4,9 (500) | 155 | 158 | 161 | 164 | 167 | 170 | 173 | 176 | 179 | 182 | 185 | 188 | 191 | 194 | 196 | 198 | 199 | 202 | 204 | 206 | | | 208 | | | | | | | | | |
| | 7,4 (750) | 156 | 159 | 162 | 165 | 168 | 171 | 174 | 177 | 180 | 183 | 186 | 189 | 192 | 195 | 197 | | 200 | 203 | 205 | 207 | | | | | | | | | | | | |
| | 9,8 (1000) | 157 | 160 | 163 | 166 | 169 | 172 | 175 | 178 | 181 | 184 | 187 | 190 | 193 | | | | 201 | | | | | | | | | | | | | | | |

Схема 1

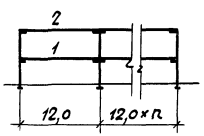


Схема 2

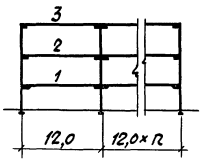


Схема 3

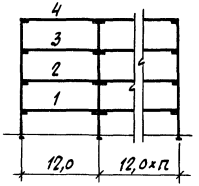


Схема 4

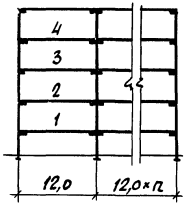


Схема 7

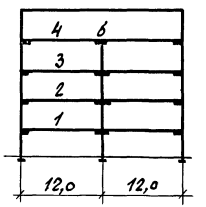


Схема 6

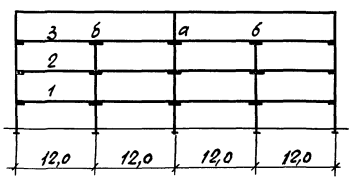


Схема 8

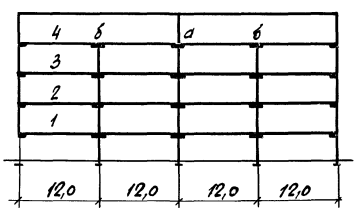


Схема 5

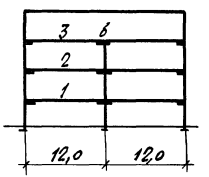


Инв.№ подл. | Подпись и дата | Взам.инв.№

1.420.1-20с.3-1-1ТТ

Лист 8

Таблица 2

| Сейсмичность в баллах | Временная нагрузка на перекрытие кПа (кгс/м²) | Порядковые номера рам для схем зданий с высотами этажей | | | | | | | | | | | | | | | | | | | | | | | | | | | | | |
|---|---|---|---|---|---|---|---|---|---|---|---|---|---|---|---|---|---|---|---|---|---|---|---|---|---|---|---|---|---|---|---|
| | | Схема 1 | | | | | | Схема 2 | | | | | | Схема 3 | | | | | | Схема 4 | | | | | | Схемы 5; 6 | | | | Схемы 7; 8 | | | |
| | | 4,8 | 5,4 | 6,0 | 7,2 | 4,8; 6,0 | 6,0; 7,2 | 4,8 | 5,4 | 6,0 | 7,2 | 4,8; 6,0 | 6,0; 7,2 | 4,8 | 5,4 | 6,0 | 7,2 | 4,8; 6,0 | 6,0; 7,2 | 4,8 | 5,4 | 6,0 | 7,2 | 4,8; 6,0 | 6,0; 7,2 | 4,8 | 6,0 | 4,8; 6,0 | 6,0; 7,2 | 4,8 | 6,0 | 4,8; 6,0 | 6,0; 7,2 |
| 7 | 7,4 (750) | | | | | | | | | | | | | | | | | | | 13 | 17 | 21 | 25 | 29 | 33 | 37 | 41 | 45 | 49 | 53 | 57 | 61 | 65 |
| | 9,8 (1000) | | | | | | | | | | | | | | | | | | | 14 | 18 | 22 | 26 | 30 | 34 | 38 | 42 | 46 | 50 | 54 | 58 | 62 | 66 |
| | 14,7 (1500) | | | | | | | | | | | | | 1 | 3 | 5 | 7 | 9 | 11 | 15 | 19 | 23 | 27 | 31 | 35 | 39 | 43 | 47 | 51 | 55 | 59 | 63 | 67 |
| | 19,6 (2000) | | | | | | | | | | | | | 2 | 4 | 6 | 8 | 10 | 12 | 16 | 20 | 24 | 28 | 32 | 36 | 40 | 44 | 48 | 52 | 56 | 60 | 64 | 68 |
| 8 | 7,4 (750) | 69 | 73 | 77 | 81 | 85 | 89 | 93 | 97 | 101 | 105 | 109 | 113 | 117 | 121 | 125 | 129 | 132 | 136 | 140 | 144 | 148 | 151 | 153 | 157 | | | | | | | | |
| | 9,8 (1000) | 70 | 74 | 78 | 82 | 86 | 90 | 94 | 98 | 102 | 106 | 110 | 114 | 118 | 122 | 126 | 130 | 133 | 137 | 141 | 145 | 149 | 152 | 154 | 158 | | | | | | | | |
| | 14,7 (1500) | 71 | 75 | 79 | 83 | 87 | 91 | 95 | 99 | 103 | 107 | 111 | 115 | 119 | 123 | 127 | 131 | 134 | 138 | 142 | 146 | 150 | | 155 | 159 | | | | | | | | |
| | 19,6 (2000) | 72 | 76 | 80 | 84 | 88 | 92 | 96 | 100 | 104 | 108 | 112 | 116 | 120 | 124 | 128 | | 135 | 139 | 143 | 147 | | | 156 | | | | | | | | | |
| 9 | 7,4 (750) | 160 | 163 | 166 | 169 | 171 | 174 | 177 | 180 | 183 | 185 | 187 | 190 | 192 | 193 | | | 194 | | | | | | | | | | | | | | | |
| | 9,8 (1000) | 161 | 164 | 167 | 170 | 172 | 175 | 178 | 181 | 184 | 186 | 188 | 191 | | | | | | | | | | | | | | | | | | | | |
| | 14,7 (1500) | 162 | 165 | 168 | | 173 | 176 | 179 | 182 | | | 189 | | | | | | | | | | | | | | | | | | | | | |

Схема 1

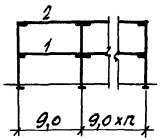


Схема 2

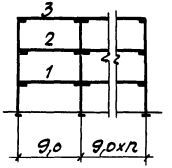


Схема 3

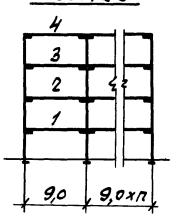


Схема 4

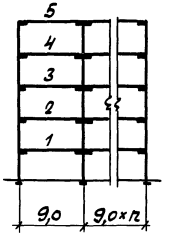


Схема 5

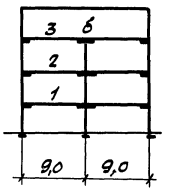


Схема 7

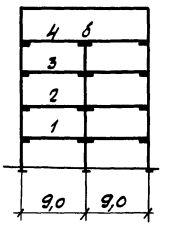


Схема 6

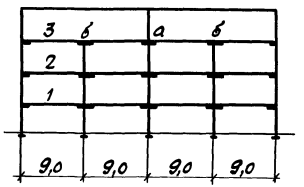


Схема 8

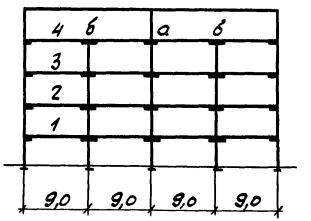


Инв. № подл. | Подпись и дата | Взам. инв. №

Таблица 3

| Количество этажей | Временная нагрузка на перекрытие кПа (кгс/м²) | Порядковые номера рам для схем зданий с высотами этажей | | | | | | | | | | | | | | | | | | | | | | | | | | | | | |
|---|---|---|---|---|---|---|---|---|---|---|---|---|---|---|---|---|---|---|---|---|---|---|---|---|---|---|---|---|---|---|---|
| | | Схема 1 | | | | | Схема 2 | | | | | Схема 3 | | | | | Схема 4 | | | | | Схемы 5; 6 | | | | Схемы 7, 8 | | | | Схемы 9, 10 | | | |
| | | 4,8 | 5,4 | 6,0 | 4,8; 6,0 | 6,0; 7,2 | 4,8 | 5,4 | 6,0 | 4,8; 6,0 | 6,0; 7,2 | 4,8 | 5,4 | 6,0 | 4,8; 6,0 | 6,0; 7,2 | 4,8 | 5,4 | 6,0 | 4,8; 6,0 | 6,0; 7,2 | 4,8 | 6,0 | 4,8; 6,0 | 6,0; 7,2 | 4,8 | 6,0 | 4,8; 6,0 | 6,0; 7,2 | 4,8 | 6,0 | 4,8; 6,0 | 6,0; 7,2 |
| 7 | 14,7(1500) | | | | | | | | | | | 6 | 9 | 12 | 15 | 18 | 21 | 24 | 27 | 30 | 33 | 36 | 39 | 42 | 45 | 48 | 51 | 54 | 57 | | | | |
| | 19,6(2000) | | | | | | | | | | | 7 | 10 | 13 | 16 | 19 | 22 | 25 | 28 | 31 | 34 | 37 | 40 | 43 | 46 | 49 | 52 | 55 | 58 | | | | |
| | 24,5(2500) | | | | | | 1 | 2 | 3 | 4 | 5 | 8 | 11 | 14 | 17 | 20 | 23 | 26 | 29 | 32 | 35 | 38 | 41 | 44 | 47 | 50 | 53 | 56 | 59 | 60 | 61 | 62 | 63 |
| 8 | 14,7(1500) | 64 | 67 | 70 | 73 | 76 | 79 | 82 | 85 | 88 | 91 | 94 | 97 | 100 | 101 | 104 | 105 | 106 | | 107 | | | | | | | | | | | | | |
| | 19,6(2000) | 65 | 68 | 71 | 74 | 77 | 80 | 83 | 86 | 89 | 92 | 95 | 98 | | 102 | | | | | | | | | | | | | | | | | | |
| | 24,5(2500) | 66 | 69 | 72 | 75 | 78 | 81 | 84 | 87 | 90 | 93 | 96 | 99 | | 103 | | | | | | | | | | | | | | | | | | |
| 9 | 14,7(1500) | 108 | 110 | 112 | 114 | 116 | 118 | 120 | 122 | 123 | 124 | 125 | 126 | | | | | | | | | | | | | | | | | | | | |
| | 19,6(2000) | 109 | 111 | 113 | 115 | 117 | 119 | 121 | | | | | | | | | | | | | | | | | | | | | | | | | |

Схема 1

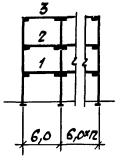


Схема 2

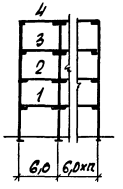


Схема 3

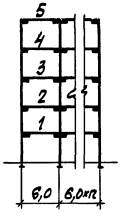


Схема 4

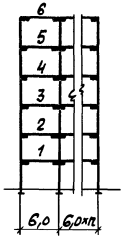


Схема 7

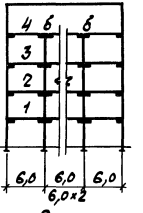


Схема 8

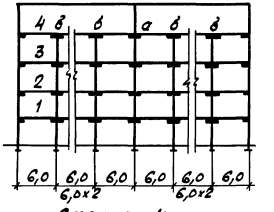


Схема 5

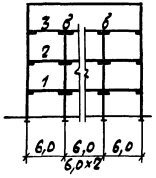


Схема 6

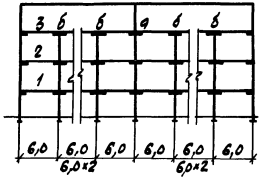


Схема 9

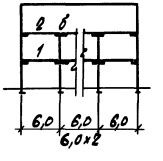


Схема 10

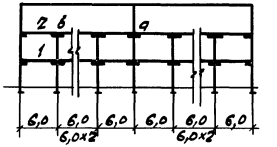


Инв.№ подл. | Подпись и дата | Взам. инв.№

1.420.1-20с 3-1-1ТТ

Лист 10

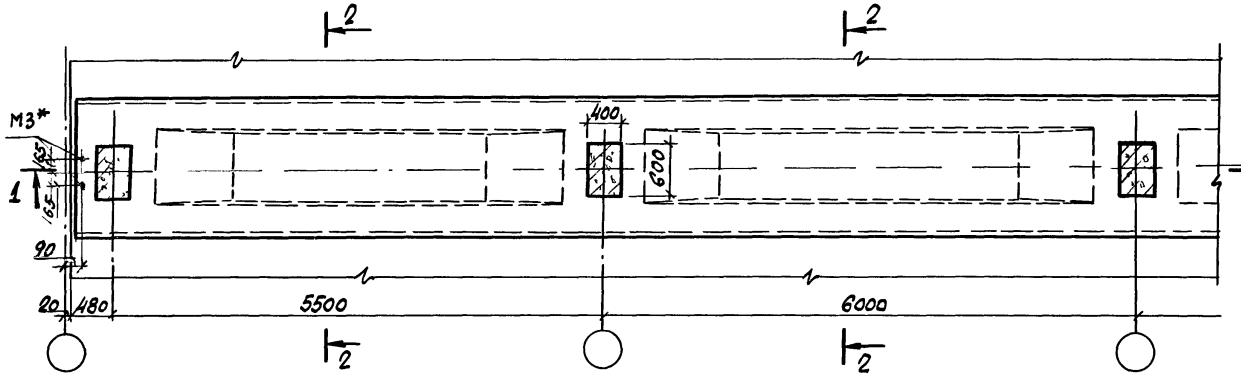


## 2 – 2

для перекрытий зданий
с сетками колонн 9×6 и 6×6 м

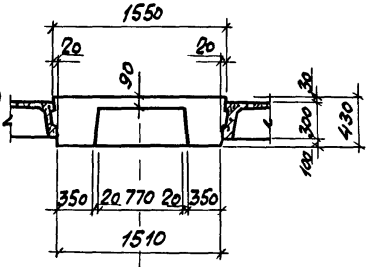


## 2 – 2

для покрытий зданий
с сетками колонн 9×6 и 6×6 м

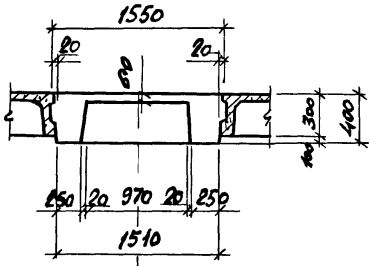


## 1 – 1

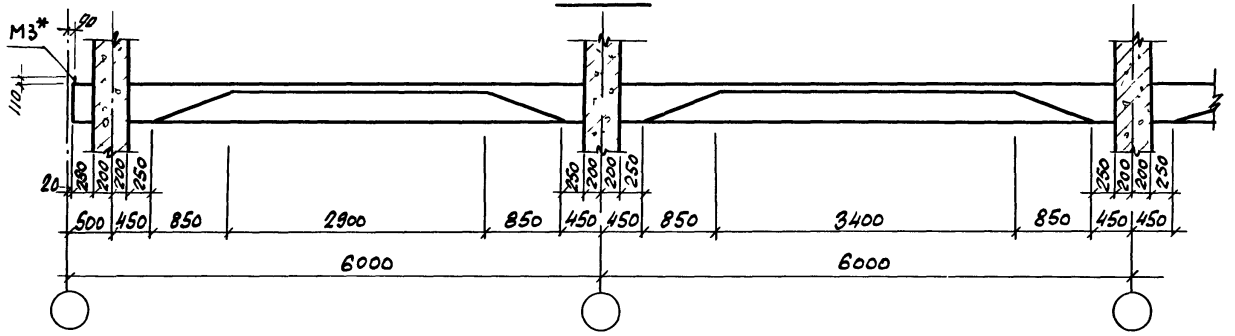


## 2 – 2

для перекрытий зданий
с сеткой колонн 12×6 м

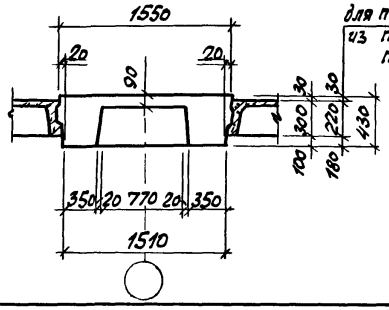


## 2 – 2

для покрытий зданий
с сеткой колонн 12×6 м

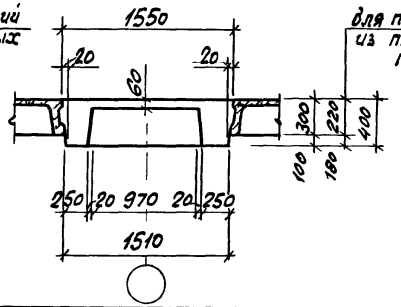


*М3 См документ 1.420 1-20с 3-2-12

| Объем бетона на 1 пролет ригеля м3 | | |
|---|---|---|
| Тип конструкции | Пролет | |
| | Крайний | Средний |
| Перекрытие | 2,52 | 2,70 |
| Покрытие | 2, 25 | 2,43 |

| | | |
|---|---|---|
| Разраб | Логачева | |
| Рассчит | Тутина | |
| Провер. | Андреева | |
| Н. контр | Мищель | |

1.420 1-20с. 3-1 - 2 фч

Ригель монолитный средний. (РМ)
Чертеж формы

| Стадия | Лист | Листов |
|---|---|---|
| Р | | 1 |

Проектный институт №1

Инв.№ подл. | Подпись и дата | Взам. инв.№

## Раскладка каркасов и нижних сеток

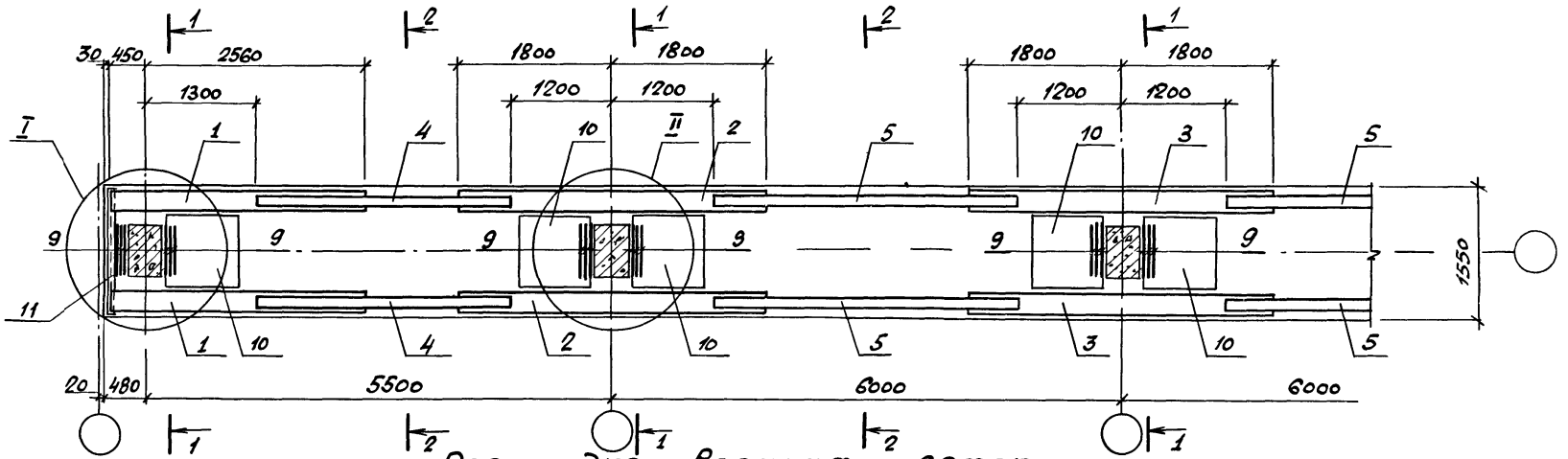


## Раскладка верхних сеток

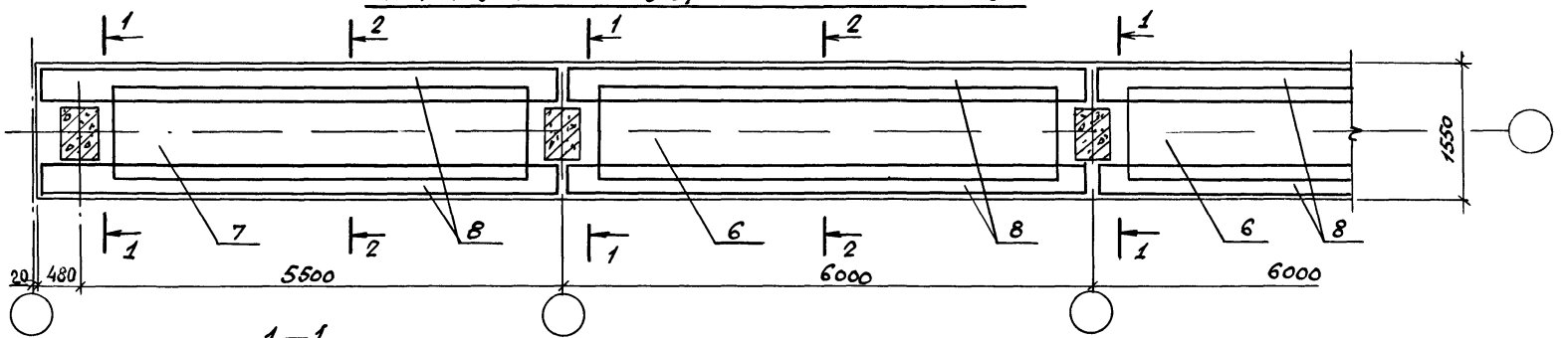


## 1—1

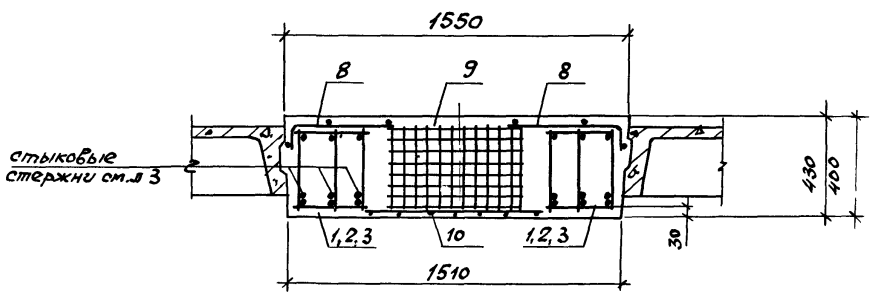


## 2—2

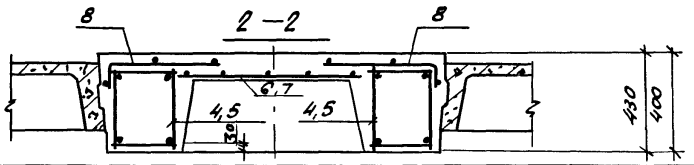


| | | |
|---|---|---|
| Разраб | Штеирина | |
| Рассчит | Тутина | |
| Провер | Андреева | |
| Н контр | Мишель | |

**1.420.1-20с.3-1-3**

Ригель монолитный средний. Армирование

| Стадия | Лист | Листов |
|---|---|---|
| Р | 1 | 39 |

Проектный институт №1

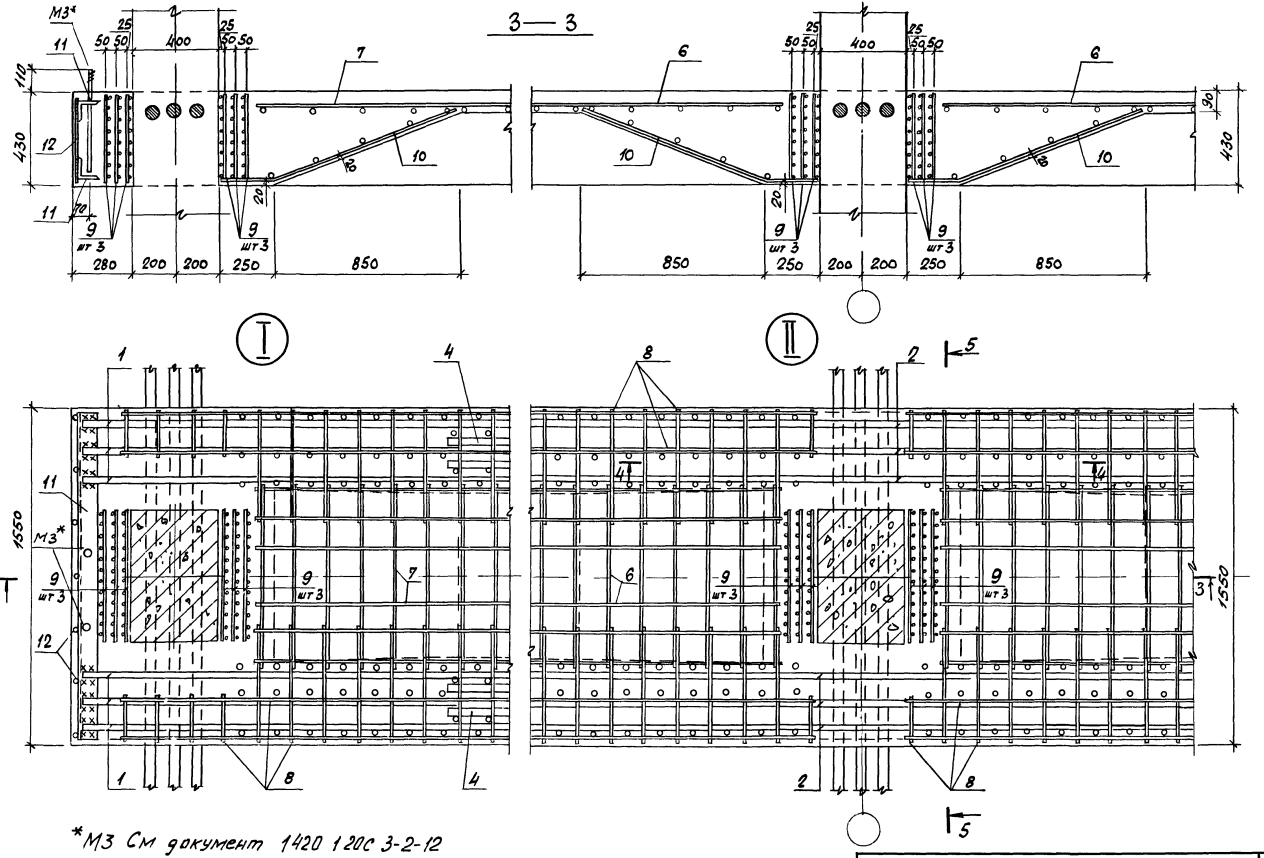


*М3 См документ 1420 120с 3-2-12



Инв.№подл. | Подпись и дата | Взам.инв.№

## 4–4

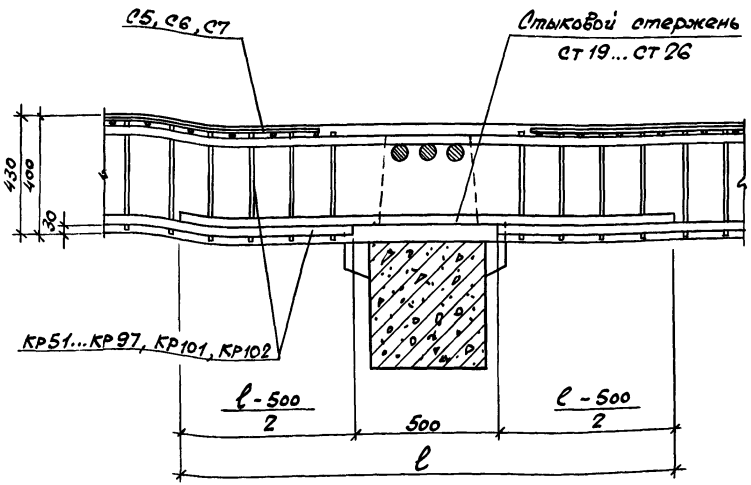


## 5–5

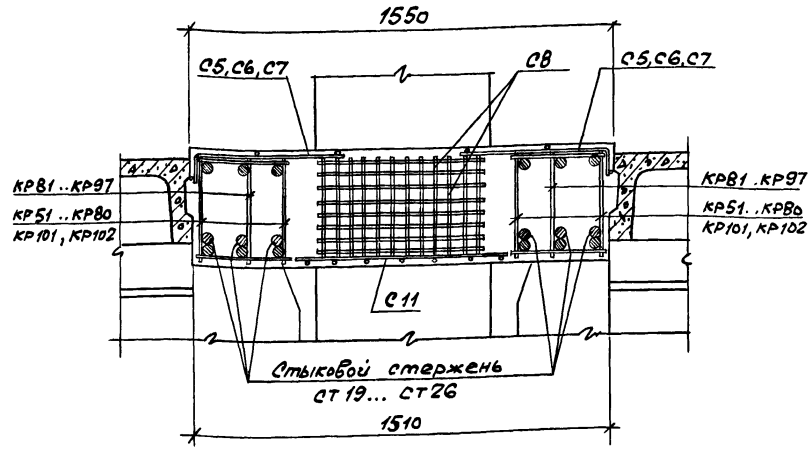


## Таблица подбора стыковых стержней.

| Марка каркаса | КР51 | КР52 | КР53 | КР54 | КР55 | КР56 | КР57 | КР81 | КР82 | КР101 | КР102 | КР58 | КР59 | КР60 | КР61 | КР62 | КР83 | КР84 | КР63 | КР64 | КР65 | КР66 | КР85 | КР86 | КР87 | КР67 | КР68 | КР69 | КР70 | КР88 |
|---|---|---|---|---|---|---|---|---|---|---|---|---|---|---|---|---|---|---|---|---|---|---|---|---|---|---|---|---|---|---|
| Марка стыкового стержня | СТ 19 | | | | | | | | | | | СТ 20 | | | | | | | СТ 21 | | | | | | | СТ 22 | | | | |

продолжение.

| Марка каркаса | КР89 | КР90 | КР71 | КР72 | КР73 | КР74 | КР91 | КР92 | КР93 | КР75 | КР76 | КР77 | КР94 | КР95 | КР78 | КР79 | КР96 | КР97 | КР80 |
|---|---|---|---|---|---|---|---|---|---|---|---|---|---|---|---|---|---|---|---|
| Марка стыкового стержня | СТ 22 | | СТ 23 | | | | | | | СТ 24 | | | | | СТ 25 | | | | СТ 26 |

Каркасы и стыковые стержни см выпуск 3-2.




Инв. № подл. | Подпись и дата | Взам. инв. №

24707 13

## Таблица подбора опорной арматуры ригелей для зданий с пролетами 12м и сейсмичностью 7; 8 и 9 баллов.

Таблица 4

| Номер схемы | Шифр рамы | Номер рамы | Временная нагрузка на перекрытие | Номер перекр. | Рабочие марки арматурных изделий позиции: 1 | 2 | 3 |
|---|---|---|---|---|---|---|---|
| **Сейсмичность 7 баллов.** | | | | | | | |
| 3 | П-12-4 / 4,8 | 1 | 9,8 (1000) | 1 | кп 9 | кп 74 | кп 74 |
| | | | | 2 | кп 3 | кп 73 | кп 73 |
| | | | | 3 | кп 2 | кп 72 | кп 72 |
| | | | | 4 | кп 136 | кп 139 | кп 139 |
| | | 2 | 14,7 (1500) | 1 | кп 14 | кп 80 | кп 75 |
| | | | | 2 | кп 5 | кп 74 | кп 74 |
| | | | | 3 | кп 3 | кп 73 | кп 73 |
| | | | | 4 | кп 136 | кп 139 | кп 139 |
| | П-12-4 / 5,4 | 3 | 9,8 (1000) | 1 | кп 13 | кп 74 | кп 74 |
| | | | | 2 | кп 4 | кп 73 | кп 73 |
| | | | | 3 | кп 2 | кп 72 | кп 72 |
| | | | | 4 | кп 136 | кп 139 | кп 139 |
| | | 4 | 14,7 (1500) | 1 | кп 19 | кп 80 | кп 75 |
| | | | | 2 | кп 10 | кп 75 | кп 74 |
| | | | | 3 | кп 3 | кп 73 | кп 73 |
| | | | | 4 | кп 136 | кп 139 | кп 139 |
| | П-12-4 / 6,0 | 5 | 9,8 (1000) | 1 | кп 14 | кп 80 | кп 74 |
| | | | | 2 | кп 9 | кп 74 | кп 74 |
| | | | | 3 | кп 2 | кп 72 | кп 72 |
| | | | | 4 | кп 136 | кп 139 | кп 139 |
| 3 | П-12-4 / 6,0 | 6 | 14,7 (1500) | 1 | кп 27 | кп 89 | кп 81 |
| | | | | 2 | кп 19 | кп 81 | кп 75 |
| | | | | 3 | кп 4 | кп 74 | кп 74 |
| | | | | 4 | кп 136 | кп 139 | кп 139 |
| | П-12-4 / 7,2 | 7 | 9,8 (1000) | 1 | кп 23 | кп 84 | кп 75 |
| | | | | 2 | кп 14 | кп 79 | кп 74 |
| | | | | 3 | кп 3 | кп 73 | кп 73 |
| | | | | 4 | кп 136 | кп 139 | кп 139 |
| | | 8 | 14,7 (1500) | 1 | кп 19 | кп 81 | кп 75 |
| | | | | 2 | кп 5 | кп 74 | кп 74 |
| | | | | 3 | кп 3 | кп 73 | кп 73 |
| | | | | 4 | кп 136 | кп 139 | кп 139 |
| | П-12-4 / 6,0; 4,8 | 9 | 9,8 (1000) | 1 | кп 14 | кп 74 | кп 74 |
| | | | | 2 | кп 3 | кп 73 | кп 73 |
| | | | | 3 | кп 2 | кп 72 | кп 72 |
| | | | | 4 | кп 136 | кп 139 | кп 139 |
| | | 10 | 14,7 (1500) | 1 | кп 19 | кп 81 | кп 75 |
| | | | | 2 | кп 5 | кп 74 | кп 74 |
| | | | | 3 | кп 3 | кп 73 | кп 73 |
| | | | | 4 | кп 136 | кп 139 | кп 139 |
| 3 | П-12-4 / 7,2; 6,0 | 11 | 9,8 (1000) | 1 | кп 19 | кп 80 | кп 75 |
| | | | | 2 | кп 9 | кп 78 | кп 74 |
| | | | | 3 | кп 2 | кп 72 | кп 72 |
| | | | | 4 | кп 136 | кп 139 | кп 139 |
| | | 12 | 14,7 (1500) | 1 | кп 27 | кп 86 | кп 81 |
| | | | | 2 | кп 14 | кп 75 | кп 75 |
| | | | | 3 | кп 3 | кп 73 | кп 73 |
| | | | | 4 | кп 136 | кп 139 | кп 139 |
| 4 | П-12-5 / 4,8 | 13 | 4,9 (500) | 1 | кп 9 | кп 73 | кп 73 |
| | | | | 2 | кп 3 | кп 73 | кп 73 |
| | | | | 3 | кп 3 | кп 72 | кп 72 |
| | | | | 4 | кп 1 | кп 71 | кп 71 |
| | | | | 5 | кп 136 | кп 139 | кп 139 |
| | | 14 | 7,4 (750) | 1 | кп 13 | кп 74 | кп 74 |
| | | | | 2 | кп 9 | кп 73 | кп 73 |
| | | | | 3 | кп 3 | кп 73 | кп 73 |
| | | | | 4 | кп 2 | кп 72 | кп 72 |
| | | | | 5 | кп 136 | кп 139 | кп 139 |

Значения нагрузок даны:
- первая цифра в кПа;
- в скобках - в кгс/м².

Инв. № подл. | Подпись и дата | Взам. инв. №

1.420.1-20с.3-1-3

Лист 4

24707 14

# Таблица подбора опорной арматуры ригелей для зданий с пролетами 12 м и сейсмичностью 7; 8 и 9 баллов.

Продолжение таблицы 4

| Номер схемы | Шифр рамы | Номер рамы | Временная нагрузка на перекрытие | Номер перекр. | Рабочие марки арматурных изделий позиции: 1 | 2 | 3 |
|---|---|---|---|---|---|---|---|
| 4 | п-12-5 / 4,8 | 15 | 9,8 (1000) | 1 | кп 14 | кп 80 | кп 74 |
| | | | | 2 | кп 10 | кп 74 | кп 74 |
| | | | | 3 | кп 4 | кп 73 | кп 73 |
| | | | | 4 | кп 2 | кп 72 | кп 72 |
| | | | | 5 | кп 136 | кп 139 | кп 139 |
| | | 16 | 14,7 (1500) | 1 | кп 19 | кп 85 | кп 81 |
| | | | | 2 | кп 15 | кп 80 | кп 75 |
| | | | | 3 | кп 5 | кп 74 | кп 74 |
| | | | | 4 | кп 3 | кп 73 | кп 73 |
| | | | | 5 | кп 136 | кп 139 | кп 139 |
| | п-12-5 / 5,4 | 17 | 4,9 (500) | 1 | кп 13 | кп 74 | кп 73 |
| | | | | 2 | кп 9 | кп 73 | кп 73 |
| | | | | 3 | кп 3 | кп 72 | кп 72 |
| | | | | 4 | кп 2 | кп 71 | кп 71 |
| | | | | 5 | кп 136 | кп 139 | кп 139 |
| | | 18 | 7,4 (750) | 1 | кп 14 | кп 79 | кп 74 |
| | | | | 2 | кп 9 | кп 74 | кп 74 |
| | | | | 3 | кп 3 | кп 73 | кп 73 |
| | | | | 4 | кп 2 | кп 72 | кп 72 |
| | | | | 5 | кп 136 | кп 139 | кп 139 |
| 4 | п-12-5 / 5,4 | 19 | 9,8 (1000) | 1 | кп 19 | кп 84 | кп 75 |
| | | | | 2 | кп 14 | кп 79 | кп 74 |
| | | | | 3 | кп 4 | кп 73 | кп 73 |
| | | | | 4 | кп 2 | кп 72 | кп 72 |
| | | | | 5 | кп 136 | кп 139 | кп 139 |
| | | 20 | 14,7 (1500) | 1 | кп 24 | кп 89 | кп 81 |
| | | | | 2 | кп 19 | кп 85 | кп 81 |
| | | | | 3 | кп 10 | кп 75 | кп 75 |
| | | | | 4 | кп 3 | кп 73 | кп 73 |
| | | | | 5 | кп 136 | кп 139 | кп 139 |
| | п-12-5 / 6,0 | 21 | 4,9 (500) | 1 | кп 13 | кп 79 | кп 74 |
| | | | | 2 | кп 9 | кп 78 | кп 73 |
| | | | | 3 | кп 3 | кп 73 | кп 73 |
| | | | | 4 | кп 2 | кп 72 | кп 72 |
| | | | | 5 | кп 136 | кп 139 | кп 139 |
| | | 22 | 7,4 (750) | 1 | кп 18 | кп 84 | кп 74 |
| | | | | 2 | кп 14 | кп 79 | кп 74 |
| | | | | 3 | кп 9 | кп 73 | кп 73 |
| | | | | 4 | кп 2 | кп 72 | кп 72 |
| | | | | 5 | кп 136 | кп 139 | кп 139 |
| 4 | п-12-5 / 6,0 | 23 | 9,8 (1000) | 1 | кп 23 | кп 85 | кп 80 |
| | | | | 2 | кп 19 | кп 84 | кп 75 |
| | | | | 3 | кп 10 | кп 74 | кп 74 |
| | | | | 4 | кп 3 | кп 72 | кп 72 |
| | | | | 5 | кп 136 | кп 139 | кп 139 |
| | п-12-5 / 7,2 | 25 | 4,9 (500) | 1 | кп 18 | кп 84 | кп 79 |
| | | | | 2 | кп 14 | кп 79 | кп 74 |
| | | | | 3 | кп 9 | кп 73 | кп 73 |
| | | | | 4 | кп 2 | кп 72 | кп 72 |
| | | | | 5 | кп 136 | кп 139 | кп 139 |
| | | 26 | 7,4 (750) | 1 | кп 23 | кп 88 | кп 84 |
| | | | | 2 | кп 19 | кп 84 | кп 80 |
| | | | | 3 | кп 13 | кп 74 | кп 74 |
| | | | | 4 | кп 3 | кп 72 | кп 72 |
| | | | | 5 | кп 136 | кп 139 | кп 139 |

Инв. № подл. | Подпись и дата | Взам. инв. №

1.420.1-20с.3-1-3

Лист 5

24707 15

## Таблица подбора опорной арматуры ригелей для зданий с пролетами 12 м и сейсмичностью 7; 8 и 9 баллов.

Продолжение таблицы 4

| Номер схемы | Шифр рамы | Номер рамы | Временная нагрузка на перекрытие | Номер перекр. | Рабочие марки арматурных изделий позиции: 1 | 2 | 3 |
|---|---|---|---|---|---|---|---|
| 4 | п-12-5 / 7,2 | 27 | 9,8 (1000) | 1 | кп 27 | кп 88 | кп 85 |
| | | | | 2 | кп 23 | кп 85 | кп 80 |
| | | | | 3 | кп 14 | кп 79 | кп 74 |
| | | | | 4 | кп 3 | кп 73 | кп 73 |
| | | | | 5 | кп 136 | кп 139 | кп 139 |
| | п-12-5 / 6,0; 4,8 | 28 | 4,9 (500) | 1 | кп 13 | кп 79 | кп 73 |
| | | | | 2 | кп 3 | кп 73 | кп 73 |
| | | | | 3 | кп 2 | кп 72 | кп 72 |
| | | | | 4 | кп 1 | кп 71 | кп 71 |
| | | | | 5 | кп 136 | кп 139 | кп 139 |
| | | 29 | 7,4 (750) | 1 | кп 18 | кп 80 | кп 74 |
| | | | | 2 | кп 9 | кп 73 | кп 73 |
| | | | | 3 | кп 3 | кп 73 | кп 73 |
| | | | | 4 | кп 2 | кп 72 | кп 72 |
| | | | | 5 | кп 136 | кп 139 | кп 139 |
| | | 30 | 9,8 (1000) | 1 | кп 19 | кп 84 | кп 80 |
| | | | | 2 | кп 10 | кп 79 | кп 74 |
| | | | | 3 | кп 4 | кп 73 | кп 73 |
| | | | | 4 | кп 2 | кп 72 | кп 72 |
| | | | | 5 | кп 136 | кп 139 | кп 139 |
| 4 | п-12-5 / 6,0; 4,8 | 31 | 14,7 (1500) | 1 | кп 24 | кп 89 | кп 85 |
| | | | | 2 | кп 15 | кп 80 | кп 75 |
| | | | | 3 | кп 5 | кп 74 | кп 74 |
| | | | | 4 | кп 3 | кп 73 | кп 74 |
| | | | | 5 | кп 136 | кп 139 | кп 139 |
| | п-12-5 / 7,2; 6,0 | 32 | 4,9 (500) | 1 | кп 18 | кп 84 | кп 79 |
| | | | | 2 | кп 9 | кп 78 | кп 73 |
| | | | | 3 | кп 3 | кп 73 | кп 73 |
| | | | | 4 | кп 2 | кп 72 | кп 72 |
| | | | | 5 | кп 136 | кп 139 | кп 139 |
| | | 33 | 7,4 (750) | 1 | кп 23 | кп 84 | кп 80 |
| | | | | 2 | кп 14 | кп 79 | кп 74 |
| | | | | 3 | кп 9 | кп 73 | кп 73 |
| | | | | 4 | кп 2 | кп 72 | кп 72 |
| | | | | 5 | кп 136 | кп 139 | кп 139 |
| | | 34 | 9,8 (1000) | 1 | кп 27 | кп 88 | кп 85 |
| | | | | 2 | кп 19 | кп 84 | кп 75 |
| | | | | 3 | кп 9 | кп 74 | кп 74 |
| | | | | 4 | кп 2 | кп 72 | кп 72 |
| | | | | 5 | кп 136 | кп 139 | кп 139 |
| 5,6 | п-12,24-4 / 4,8 | 35 | 4,9 (500) | 1 | кп 2 | кп 72 | кп 72 |
| | | | | 2 | кп 2 | кп 72 | кп 72 |
| | | | | 3а | кп 2 | кп 72 | кп 72 |
| | | | | 3б | кп 1 | кп 71 | кп 71 |
| | | 36 | 7,4 (750) | 1 | кп 3 | кп 73 | кп 73 |
| | | | | 2 | кп 3 | кп 72 | кп 72 |
| | | | | 3а | кп 3 | кп 72 | кп 72 |
| | | | | 3б | кп 1 | кп 71 | кп 71 |
| | | 37 | 9,8 (1000) | 1 | кп 9 | кп 73 | кп 73 |
| | | | | 2 | кп 3 | кп 73 | кп 73 |
| | | | | 3а | кп 3 | кп 73 | кп 73 |
| | | | | 3б | кп 1 | кп 71 | кп 71 |
| | | 38 | 14,7 (1500) | 1 | кп 18 | кп 87 | кп 80 |
| | | | | 2 | кп 9 | кп 79 | кп 74 |
| | | | | 3а | кп 9 | кп 79 | кп 74 |
| | | | | 3б | кп 2 | кп 72 | кп 72 |
| | п-12,24-4 / 6,0 | 39 | 4,9 (500) | 1 | кп 8 | кп 73 | кп 73 |
| | | | | 2 | кп 3 | кп 72 | кп 72 |
| | | | | 3а | кп 2 | кп 72 | кп 72 |
| | | | | 3б | кп 1 | кп 71 | кп 71 |

Инв. № подл. | Подпись и дата | Взам. инв. №



24707 16

# Таблица подбора опорной арматуры ригелей для зданий с пролетами 12 м и сейсмичностью 7; 8 и 9 баллов.

Продолжение таблицы 4

| Номер схемы | Шифр рамы | Номер рамы | Временная нагрузка на перекрытие | Номер перекрыт. | Рабочие марки арматурных изделий позиции: 1 | 2 | 3 |
|---|---|---|---|---|---|---|---|
| 5,6 | п-12.24-4 / 6,0 | 40 | 7,4 (750) | 1 | кп 13 | кп 79 | кп 73 |
| | | | | 2 | кп 8 | кп 73 | кп 73 |
| | | | | 3а | кп 8 | кп 73 | кп 73 |
| | | | | 3б | кп 1 | кп 71 | кп 71 |
| | | 41 | 9,8 (1000) | 1 | кп 18 | кп 83 | кп 79 |
| | | | | 2 | кп 9 | кп 79 | кп 73 |
| | | | | 3а | кп 9 | кп 79 | кп 73 |
| | | | | 3б | кп 2 | кп 72 | кп 72 |
| | | 42 | 14,7 (1500) | 1 | кп 23 | кп 88 | кп 84 |
| | | | | 2 | кп 14 | кп 84 | кп 80 |
| | | | | 3а | кп 14 | кп 84 | кп 80 |
| | | | | 3б | кп 2 | кп 72 | кп 72 |
| | п-12.24-4 / 6,0; 4,8 | 43 | 4,9 (500) | 1 | кп 8 | кп 73 | кп 73 |
| | | | | 2 | кп 2 | кп 72 | кп 72 |
| | | | | 3а | кп 2 | кп 72 | кп 71 |
| | | | | 3б | кп 1 | кп 71 | кп 71 |
| | | 44 | 7,4 (750) | 1 | кп 13 | кп 78 | кп 73 |
| | | | | 2 | кп 3 | кп 72 | кп 72 |
| | | | | 3а | кп 3 | кп 72 | кп 72 |
| | | | | 3б | кп 1 | кп 71 | кп 71 |
| 5,6 | п-12.24-4 / 6,0; 4,8 | 45 | 9,8 (1000) | 1 | кп 13 | кп 79 | кп 74 |
| | | | | 2 | кп 3 | кп 73 | кп 73 |
| | | | | 3а | кп 3 | кп 73 | кп 73 |
| | | | | 3б | кп 1 | кп 72 | кп 72 |
| | | 46 | 14,7 (1500) | 1 | кп 19 | кп 84 | кп 84 |
| | | | | 2 | кп 9 | кп 79 | кп 74 |
| | | | | 3а | кп 9 | кп 79 | кп 74 |
| | | | | 3б | кп 2 | кп 72 | кп 72 |
| | п-12.24-4 / 7,2; 6,0 | 47 | 4,9 (500) | 1 | кп 13 | кп 79 | кп 73 |
| | | | | 2 | кп 3 | кп 72 | кп 72 |
| | | | | 3а | кп 2 | кп 72 | кп 71 |
| | | | | 3б | кп 1 | кп 71 | кп 71 |
| | | 48 | 7,4 (750) | 1 | кп 18 | кп 79 | кп 73 |
| | | | | 2 | кп 8 | кп 73 | кп 73 |
| | | | | 3а | кп 8 | кп 73 | кп 73 |
| | | | | 3б | кп 1 | кп 71 | кп 71 |
| | | 49 | 9,8 (1000) | 1 | кп 22 | кп 84 | кп 80 |
| | | | | 2 | кп 13 | кп 83 | кп 74 |
| | | | | 3а | кп 13 | кп 83 | кп 74 |
| | | | | 3б | кп 2 | кп 72 | кп 72 |
| 5,6 | п-12.24-4 / 7,2; 6,0 | 50 | 14,7 (1500) | 1 | кп 27 | кп 88 | кп 88 |
| | | | | 2 | кп 14 | кп 84 | кп 80 |
| | | | | 3а | кп 14 | кп 84 | кп 80 |
| | | | | 3б | кп 2 | кп 72 | кп 72 |
| 7,8 | п-12,24-5 / 4,8 | 51 | 4,9 (500) | 1 | кп 8 | кп 78 | кп 73 |
| | | | | 2 | кп 8 | кп 73 | кп 73 |
| | | | | 3 | кп 2 | кп 72 | кп 72 |
| | | | | 4а | кп 2 | кп 72 | кп 71 |
| | | | | 4б | кп 1 | кп 71 | кп 71 |
| | | 52 | 7,4 (750) | 1 | кп 13 | кп 79 | кп 73 |
| | | | | 2 | кп 9 | кп 78 | кп 73 |
| | | | | 3 | кп 3 | кп 73 | кп 73 |
| | | | | 4а | кп 3 | кп 73 | кп 73 |
| | | | | 4б | кп 1 | кп 71 | кп 71 |
| | | 53 | 9,8 (1000) | 1 | кп 18 | кп 84 | кп 79 |
| | | | | 2 | кп 13 | кп 79 | кп 74 |
| | | | | 3 | кп 9 | кп 73 | кп 73 |
| | | | | 4а | кп 9 | кп 73 | кп 73 |
| | | | | 4б | кп 1 | кп 71 | кп 71 |

Инв.№ подл. | Подпись и дата | Взам.инв.№

## Таблица подбора опорной арматуры ригелей для зданий с пролетами 12 м и сейсмичностью 7; 8 и 9 баллов.

Продолжение таблицы 4

| Номер схемы | Шифр рамы | Номер рамы | Временная нагрузка на перекрытие | Номер перекр. | Рабочие марки арматурных изделий позиции: 1 | 2 | 3 |
|---|---|---|---|---|---|---|---|
| 7,8 | п-12,24-5/4,8 | 54 | 14,7 (1500) | 1 | кп 23 | кп 88 | кп 84 |
| | | | | 2 | кп 19 | кп 84 | кп 84 |
| | | | | 3 | кп 10 | кп 79 | кп 74 |
| | | | | 4а | кп 10 | кп 79 | кп 74 |
| | | | | 4б | кп 2 | кп 72 | кп 72 |
| | п-12,24-5/6,0 | 55 | 4,9 (500) | 1 | кп 17 | кп 83 | кп 79 |
| | | | | 2 | кп 13 | кп 78 | кп 73 |
| | | | | 3 | кп 8 | кп 72 | кп 72 |
| | | | | 4а | кп 2 | кп 72 | кп 72 |
| | | | | 4б | кп 1 | кп 71 | кп 71 |
| | | 56 | 7,4 (750) | 1 | кп 18 | кп 84 | кп 79 |
| | | | | 2 | кп 14 | кп 83 | кп 79 |
| | | | | 3 | кп 9 | кп 73 | кп 73 |
| | | | | 4а | кп 9 | кп 73 | кп 73 |
| | | | | 4б | кп 1 | кп 71 | кп 71 |
| | | 57 | 9,8 (1000) | 1 | кп 23 | кп 87 | кп 84 |
| | | | | 2 | кп 18 | кп 84 | кп 80 |
| | | | | 3 | кп 13 | кп 74 | кп 74 |
| | | | | 4а | кп 13 | кп 74 | кп 74 |
| | | | | 4б | кп 2 | кп 72 | кп 72 |
| 7,8 | п-12,24-5/6,0; 4,8 | 59 | 4,9 (500) | 1 | кп 13 | кп 79 | кп 78 |
| | | | | 2 | кп 8 | кп 73 | кп 73 |
| | | | | 3 | кп 2 | кп 72 | кп 72 |
| | | | | 4а | кп 2 | кп 72 | кп 71 |
| | | | | 4б | кп 1 | кп 71 | кп 71 |
| | | 60 | 7,4 (750) | 1 | кп 18 | кп 84 | кп 79 |
| | | | | 2 | кп 9 | кп 78 | кп 73 |
| | | | | 3 | кп 3 | кп 73 | кп 73 |
| | | | | 4а | кп 3 | кп 73 | кп 73 |
| | | | | 4б | кп 1 | кп 71 | кп 71 |
| | | 61 | 9,8 (1000) | 1 | кп 23 | кп 84 | кп 84 |
| | | | | 2 | кп 14 | кп 79 | кп 79 |
| | | | | 3 | кп 4 | кп 73 | кп 73 |
| | | | | 4а | кп 4 | кп 73 | кп 73 |
| | | | | 4б | кп 2 | кп 71 | кп 71 |
| | | 62 | 14,7 (1500) | 1 | кп 27 | кп 93 | кп 88 |
| | | | | 2 | кп 24 | кп 88 | кп 88 |
| | | | | 3 | кп 10 | кп 79 | кп 74 |
| | | | | 4а | кп 10 | кп 79 | кп 74 |
| | | | | 4б | кп 2 | кп 72 | кп 72 |
| 7,8 | п-12,24-5/7,2; 6,0 | 63 | 4,9 (500) | 1 | кп 18 | кп 83 | кп 79 |
| | | | | 2 | кп 13 | кп 78 | кп 78 |
| | | | | 3 | кп 3 | кп 72 | кп 72 |
| | | | | 4а | кп 2 | кп 72 | кп 71 |
| | | | | 4б | кп 1 | кп 71 | кп 71 |
| | | 64 | 7,4 (750) | 1 | кп 23 | кп 87 | кп 84 |
| | | | | 2 | кп 14 | кп 83 | кп 79 |
| | | | | 3 | кп 9 | кп 73 | кп 73 |
| | | | | 4а | кп 9 | кп 73 | кп 73 |
| | | | | 4б | кп 1 | кп 71 | кп 71 |
| | | 65 | 9,8 (1000) | 1 | кп 27 | кп 92 | кп 88 |
| | | | | 2 | кп 18 | кп 84 | кп 84 |
| | | | | 3 | кп 9 | кп 74 | кп 74 |
| | | | | 4а | кп 9 | кп 74 | кп 74 |
| | | | | 4б | кп 2 | кп 72 | кп 72 |

Инв. № подл. | Подпись и дата | Взам. инв. №



24707 18

# Таблица подбора опорной арматуры ригелей для зданий с пролетами 12м и сейсмичностью 7; 8 и 9 баллов

Продолжение таблицы 4

| Номер схемы | Шифр рамы | Номер рамы | Временная нагрузка на перекрытие | Номер перекрыт. | Рабочие марки арматурных изделий позиции: 1 | 2 | 3 |
|---|---|---|---|---|---|---|---|
| **Сейсмичность 8 баллов** | | | | | | | |
| 1 | п-12-2 / 4,8 | 66 | 4,9 (500) | 1 | кп 9 | кп 78 | кп 73 |
| | | | | 2 | кп 136 | кп 139 | кп 139 |
| | | 67 | 7,4 (750) | 1 | кп 10 | кп 79 | кп 73 |
| | | | | 2 | кп 136 | кп 139 | кп 139 |
| | | 68 | 9,8 (1000) | 1 | кп 10 | кп 74 | кп 74 |
| | | | | 2 | кп 136 | кп 139 | кп 139 |
| | | 69 | 14,7 (1500) | 1 | кп 15 | кп 80 | кп 75 |
| | | | | 2 | кп 136 | кп 139 | кп 139 |
| | п-12-2 / 5,4 | 70 | 4,9 (500) | 1 | кп 9 | кп 73 | кп 73 |
| | | | | 2 | кп 136 | кп 139 | кп 139 |
| | | 71 | 7,4 (750) | 1 | кп 9 | кп 74 | кп 73 |
| | | | | 2 | кп 136 | кп 139 | кп 139 |
| | | 72 | 9,8 (1000) | 1 | кп 13 | кп 73 | кп 74 |
| | | | | 2 | кп 136 | кп 139 | кп 139 |
| | | 73 | 14,7 (1500) | 1 | кп 14 | кп 79 | кп 74 |
| | | | | 2 | кп 136 | кп 139 | кп 139 |
| | п-12-2 / 6,0 | 74 | 4,9 (500) | 1 | кп 9 | кп 73 | кп 73 |
| | | | | 2 | кп 136 | кп 139 | кп 139 |
| | | 75 | 7,4 (750) | 1 | кп 9 | кп 74 | кп 73 |
| | | | | 2 | кп 136 | кп 139 | кп 139 |
| 1 | п-12-2 / 6,0 | 76 | 9,8 (1000) | 1 | кп 13 | кп 73 | кп 74 |
| | | | | 2 | кп 136 | кп 139 | кп 139 |
| | | 77 | 14,7 (1500) | 1 | кп 14 | кп 79 | кп 74 |
| | | | | 2 | кп 136 | кп 139 | кп 139 |
| | п-12-2 / 7,2 | 78 | 4,9 (500) | 1 | кп 9 | кп 73 | кп 73 |
| | | | | 2 | кп 136 | кп 139 | кп 139 |
| | | 79 | 7,4 (750) | 1 | кп 9 | кп 74 | кп 73 |
| | | | | 2 | кп 136 | кп 139 | кп 139 |
| | | 80 | 9,8 (1000) | 1 | кп 13 | кп 74 | кп 74 |
| | | | | 2 | кп 136 | кп 139 | кп 139 |
| | | 81 | 14,7 (1500) | 1 | кп 14 | кп 75 | кп 74 |
| | | | | 2 | кп 136 | кп 139 | кп 139 |
| | п-12-2 / 6,0; 4,8 | 82 | 4,9 (500) | 1 | кп 9 | кп 73 | кп 73 |
| | | | | 2 | кп 136 | кп 139 | кп 139 |
| | | 83 | 7,4 (750) | 1 | кп 9 | кп 74 | кп 73 |
| | | | | 2 | кп 136 | кп 139 | кп 139 |
| | | 84 | 9,8 (1000) | 1 | кп 13 | кп 73 | кп 74 |
| | | | | 2 | кп 136 | кп 139 | кп 139 |
| | | 85 | 14,7 (1500) | 1 | кп 14 | кп 79 | кп 74 |
| | | | | 2 | кп 136 | кп 139 | кп 139 |
| | п-12-2 / 7,2; 6,0 | 86 | 4,9 (500) | 1 | кп 9 | кп 73 | кп 73 |
| | | | | 2 | кп 136 | кп 139 | кп 139 |
| 1 | п-12-2 / 7,2; 6,0 | 87 | 7,4 (750) | 1 | кп 9 | кп 74 | кп 73 |
| | | | | 2 | кп 136 | кп 139 | кп 139 |
| | | 88 | 9,8 (1000) | 1 | кп 13 | кп 71 | кп 74 |
| | | | | 2 | кп 136 | кп 139 | кп 139 |
| | | 89 | 14,7 (1500) | 1 | кп 14 | кп 75 | кп 74 |
| | | | | 2 | кп 136 | кп 139 | кп 139 |
| 2 | п-12-3 / 4,8 | 90 | 4,9 (500) | 1 | кп 17 | кп 74 | кп 74 |
| | | | | 2 | кп 9 | кп 73 | кп 73 |
| | | | | 3 | кп 136 | кп 139 | кп 139 |
| | | 91 | 7,4 (750) | 1 | кп 19 | кп 84 | кп 74 |
| | | | | 2 | кп 4 | кп 73 | кп 73 |
| | | | | 3 | кп 136 | кп 139 | кп 139 |
| | | 92 | 9,8 (1000) | 1 | кп 24 | кп 87 | кп 80 |
| | | | | 2 | кп 9 | кп 73 | кп 73 |
| | | | | 3 | кп 136 | кп 139 | кп 139 |

Инв. № подл. | Подпись и дата | Взам. инв. №

Таблица подбора опорной арматуры ригелей для зданий с пролетами 12 м и сейсмичностью 7; 8 и 9 баллов.

Продолжение таблицы 4.

| Номер схемы | Шифр рамы | Номер рамы | Временная нагрузка на перекрытие | Номер перекрыт. | Рабочие марки арматурных изделий позиции: 1 | 2 | 3 |
|---|---|---|---|---|---|---|---|
| 2 | П-12-3 / 4,8 | 93 | 14,7 (1500) | 1 | кп 27 | кп 93 | кп 85 |
| | | | | 2 | кп 14 | кп 79 | кп 74 |
| | | | | 3 | кп 136 | кп 139 | кп 139 |
| | П-12-3 / 5,4 | 94 | 4,9 (500) | 1 | кп 17 | кп 83 | кп 74 |
| | | | | 2 | кп 9 | кп 73 | кп 73 |
| | | | | 3 | кп 136 | кп 139 | кп 139 |
| | | 95 | 7,4 (750) | 1 | кп 19 | кп 84 | кп 74 |
| | | | | 2 | кп 9 | кп 73 | кп 73 |
| | | | | 3 | кп 136 | кп 139 | кп 139 |
| | | 96 | 9,8 (1000) | 1 | кп 23 | кп 85 | кп 80 |
| | | | | 2 | кп 9 | кп 74 | кп 74 |
| | | | | 3 | кп 136 | кп 139 | кп 139 |
| | | 97 | 14,7 (1500) | 1 | кп 27 | кп 89 | кп 85 |
| | | | | 2 | кп 14 | кп 74 | кп 74 |
| | | | | 3 | кп 136 | кп 139 | кп 139 |
| | П-12-3 / 6,0 | 98 | 4,9 (500) | 1 | кп 18 | кп 79 | кп 74 |
| | | | | 2 | кп 8 | кп 73 | кп 73 |
| | | | | 3 | кп 136 | кп 139 | кп 139 |
| | | 99 | 7,4 (750) | 1 | кп 19 | кп 84 | кп 74 |
| | | | | 2 | кп 9 | кп 73 | кп 73 |
| | | | | 3 | кп 136 | кп 139 | кп 139 |
| 2 | П-12-3 / 6,0 | 100 | 9,8 (1000) | 1 | кп 23 | кп 85 | кп 80 |
| | | | | 2 | кп 9 | кп 74 | кп 74 |
| | | | | 3 | кп 136 | кп 139 | кп 139 |
| | | 101 | 14,7 (1500) | 1 | кп 27 | кп 89 | кп 85 |
| | | | | 2 | кп 14 | кп 74 | кп 74 |
| | | | | 3 | кп 136 | кп 139 | кп 139 |
| | П-12-3 / 7,2 | 102 | 4,9 (500) | 1 | кп 23 | кп 84 | кп 79 |
| | | | | 2 | кп 13 | кп 73 | кп 73 |
| | | | | 3 | кп 136 | кп 139 | кп 139 |
| | | 103 | 7,4 (750) | 1 | кп 24 | кп 88 | кп 84 |
| | | | | 2 | кп 14 | кп 74 | кп 74 |
| | | | | 3 | кп 136 | кп 139 | кп 139 |
| | | 104 | 9,8 (1000) | 1 | кп 27 | кп 88 | кп 85 |
| | | | | 2 | кп 14 | кп 79 | кп 74 |
| | | | | 3 | кп 136 | кп 139 | кп 139 |
| | | 105 | 14,7 (1500) | 1 | кп 47 | кп 93 | кп 89 |
| | | | | 2 | кп 19 | кп 82 | кп 75 |
| | | | | 3 | кп 136 | кп 139 | кп 139 |
| | П-12-3 / 6,0; 4,8 | 106 | 4,9 (500) | 1 | КП 18 | КП 83 | КП 74 |
| | | | | 2 | кп 3 | кп 72 | кп 72 |
| | | | | 3 | кп 136 | кп 139 | кп 139 |
| 2 | П-12-3 / 6,0; 4,8 | 107 | 7,4 (750) | 1 | кп 19 | кп 84 | кп 74 |
| | | | | 2 | кп 9 | кп 73 | кп 73 |
| | | | | 3 | кп 136 | кп 139 | кп 139 |
| | | 108 | 9,8 (1000) | 1 | кп 23 | кп 85 | кп 80 |
| | | | | 2 | кп 9 | кп 74 | кп 74 |
| | | | | 3 | кп 136 | кп 139 | кп 139 |
| | | 109 | 14,7 (1500) | 1 | кп 27 | кп 85 | кп 85 |
| | | | | 2 | кп 14 | кп 74 | кп 74 |
| | | | | 3 | кп 136 | кп 139 | кп 139 |
| | П-12-3 / 7,2; 6,0 | 110 | 4,9 (500) | 1 | кп 19 | кп 84 | кп 79 |
| | | | | 2 | кп 3 | кп 73 | кп 73 |
| | | | | 3 | кп 136 | кп 139 | кп 139 |
| | | 111 | 7,4 (750) | 1 | кп 24 | кп 88 | кп 84 |
| | | | | 2 | кп 14 | кп 74 | кп 74 |
| | | | | 3 | кп 136 | кп 139 | кп 139 |
| | | 112 | 9,8 (1000) | 1 | кп 27 | кп 88 | кп 85 |
| | | | | 2 | кп 14 | кп 79 | кп 74 |
| | | | | 3 | кп 136 | кп 139 | кп 139 |
| | | 113 | 14,7 (1500) | 1 | кп 47 | кп 89 | кп 89 |
| | | | | 2 | кп 19 | кп 75 | кп 75 |
| | | | | 3 | кп 136 | кп 139 | кп 139 |

Инв. № подл. | Подпись и дата | Взам. инв. №

# Таблица подбора опорной арматуры ригелей для зданий с пролетами 12 м и сейсмичностью 7; 8 и 9 баллов.

Продолжение таблицы 4

| Номер схемы | Шифр рамы | Номер рамы | Временная нагрузка на перекрытие | Номер перекр. | Рабочие марки арматурных изделий позиции: 1 | 2 | 3 |
|---|---|---|---|---|---|---|---|
| 3 | п-12-4 / 4,8 | 114 | 4,9 (500) | 1 | кп 18 | кп 84 | кп 79 |
| | | | | 2 | кп 14 | кп 79 | кп 74 |
| | | | | 3 | кп 3 | кп 72 | кп 72 |
| | | | | 4 | кп 136 | кп 139 | кп 139 |
| | | 115 | 7,4 (750) | 1 | кп 23 | кп 87 | кп 80 |
| | | | | 2 | кп 14 | кп 83 | кп 74 |
| | | | | 3 | кп 4 | кп 73 | кп 73 |
| | | | | 4 | кп 136 | кп 139 | кп 139 |
| | | 116 | 9,8 (1000) | 1 | кп 24 | кп 88 | кп 85 |
| | | | | 2 | кп 19 | кп 84 | кп 80 |
| | | | | 3 | кп 4 | кп 73 | кп 73 |
| | | | | 4 | кп 136 | кп 139 | кп 139 |
| | | 117 | 14,7 (1500) | 1 | кп 43 | кп 134 | кп 106 |
| | | | | 2 | кп 39 | кп 88 | кп 81 |
| | | | | 3 | кп 10 | кп 74 | кп 74 |
| | | | | 4 | кп 136 | кп 139 | кп 139 |
| | п-12-4 / 5,4 | 118 | 4,9 (500) | 1 | кп 23 | кп 87 | кп 84 |
| | | | | 2 | кп 14 | кп 79 | кп 74 |
| | | | | 3 | кп 4 | кп 73 | кп 73 |
| | | | | 4 | кп 136 | кп 139 | кп 139 |
| 3 | п-12-4 / 5,4 | 119 | 7,4 (750) | 1 | кп 24 | кп 88 | кп 84 |
| | | | | 2 | кп 19 | кп 84 | кп 80 |
| | | | | 3 | кп 4 | кп 73 | кп 73 |
| | | | | 4 | кп 136 | кп 139 | кп 139 |
| | | 120 | 9,8 (1000) | 1 | кп 26 | кп 93 | кп 88 |
| | | | | 2 | кп 23 | кп 88 | кп 80 |
| | | | | 3 | кп 4 | кп 74 | кп 74 |
| | | | | 4 | кп 136 | кп 139 | кп 139 |
| | | 121 | 14,7 (1500) | 1 | кп 30 | кп 97 | кп 93 |
| | | | | 2 | кп 27 | кп 93 | кп 86 |
| | | | | 3 | кп 10 | кп 75 | кп 75 |
| | | | | 4 | кп 136 | кп 139 | кп 139 |
| | п-12-4 / 6,0 | 122 | 4,9 (500) | 1 | кп 24 | кп 88 | кп 84 |
| | | | | 2 | кп 19 | кп 87 | кп 79 |
| | | | | 3 | кп 19 | кп 73 | кп 73 |
| | | | | 4 | кп 136 | кп 139 | кп 139 |
| | | 123 | 7,4 (750) | 1 | кп 27 | кп 92 | кп 88 |
| | | | | 2 | кп 23 | кп 87 | кп 80 |
| | | | | 3 | кп 9 | кп 73 | кп 73 |
| | | | | 4 | кп 136 | кп 139 | кп 139 |
| 3 | п-12-4 / 6,0 | 124 | 9,8 (1000) | 1 | кп 47 | кп 109 | кп 89 |
| | | | | 2 | кп 24 | кп 88 | кп 85 |
| | | | | 3 | кп 10 | кп 74 | кп 74 |
| | | | | 4 | кп 136 | кп 139 | кп 139 |
| | | 125 | 4,9 (500) | 1 | кп 29 | кп 93 | кп 88 |
| | | | | 2 | кп 24 | кп 87 | кп 84 |
| | | | | 3 | кп 13 | кп 78 | кп 73 |
| | | | | 4 | кп 136 | кп 139 | кп 139 |
| | п-12-4 / 7,2 | 126 | 7,4 (750) | 1 | кп 30 | кп 96 | кп 93 |
| | | | | 2 | кп 27 | кп 92 | кп 85 |
| | | | | 3 | кп 14 | кп 79 | кп 74 |
| | | | | 4 | кп 136 | кп 139 | кп 139 |
| | | 127 | 9,8 (1000) | 1 | кп 55 | кп 114 | кп 93 |
| | | | | 2 | кп 45 | кп 93 | кп 88 |
| | | | | 3 | кп 14 | кп 79 | кп 74 |
| | | | | 4 | кп 136 | кп 139 | кп 139 |
| | п-12-4 / 6,0; 4,8 | 128 | 4,9 (500) | 1 | кп 23 | кп 83 | кп 84 |
| | | | | 2 | кп 14 | кп 79 | кп 74 |
| | | | | 3 | кп 3 | кп 72 | кп 72 |
| | | | | 4 | кп 136 | кп 139 | кп 139 |

Инв. № подл. | Подпись и дата | Взам. инв. №

# Таблица подбора опорной арматуры ригелей для зданий с пролетами 12м и сейсмичностью 7; 8 и 9 баллов.

Продолжение таблицы 4

| Номер схемы | Шифр рамы | Номер рамы | Временная нагрузка на перекрытие | Номер перекрыт. | Рабочие марки арматурных изделий позиции: 1 | 2 | 3 |
|---|---|---|---|---|---|---|---|
| 3 | п-12-4 / 7,2; 6,0 | 129 | 7,4 (750) | 1 | кп26 | кп92 | кп85 |
| | | | | 2 | кп14 | кп83 | кп74 |
| | | | | 3 | кп3 | кп73 | кп73 |
| | | | | 4 | кп136 | кп139 | кп139 |
| | п-12-4 / 6,0; 4,8 | 130 | 9,8 (1000) | 1 | кп27 | кп93 | кп88 |
| | | | | 2 | кп19 | кп84 | кп80 |
| | | | | 3 | кп4 | кп73 | кп73 |
| | | | | 4 | кп136 | кп139 | кп139 |
| | | 131 | 14,7 (1500) | 1 | кп50 | кп97 | кп93 |
| | | | | 2 | кп24 | кп88 | кп85 |
| | | | | 3 | кп5 | кп74 | кп74 |
| | | | | 4 | кп136 | кп139 | кп139 |
| | п-12-4 / 7,2; 6,0 | 132 | 4,9 (500) | 1 | кп27 | кп92 | кп88 |
| | | | | 2 | кп19 | кп84 | кп79 |
| | | | | 3 | кп9 | кп73 | кп73 |
| | | | | 4 | кп136 | кп139 | кп139 |
| | | 133 | 7,4 (750) | 1 | кп30 | кп96 | кп92 |
| | | | | 2 | кп23 | кп87 | кп84 |
| | | | | 3 | кп9 | кп73 | кп73 |
| | | | | 4 | кп136 | кп139 | кп139 |
| 3 | п-12-4 / 7,2; 6,0 | 134 | 9,8 (1000) | 1 | кп53 | кп110 | кп93 |
| | | | | 2 | кп24 | кп88 | кп88 |
| | | | | 3 | кп9 | кп74 | кп74 |
| | | | | 4 | кп136 | кп139 | кп139 |
| 4 | п-12-5 / 4,8 | 135 | 4,9 (500) | 1 | кп23 | кп88 | кп84 |
| | | | | 2 | кп19 | кп87 | кп84 |
| | | | | 3 | кп14 | кп83 | кп79 |
| | | | | 4 | кп3 | кп73 | кп73 |
| | | | | 5 | кп136 | кп139 | кп139 |
| | | 136 | 7,4 (750) | 1 | кп27 | кп93 | кп88 |
| | | | | 2 | кп24 | кп88 | кп85 |
| | | | | 3 | кп14 | кп83 | кп79 |
| | | | | 4 | кп4 | кп73 | кп73 |
| | | | | 5 | кп136 | кп139 | кп139 |
| | | 137 | 9,8 (1000) | 1 | кп30 | кп96 | кп89 |
| | | | | 2 | кп27 | кп92 | кп88 |
| | | | | 3 | кп19 | кп84 | кп80 |
| | | | | 4 | кп4 | кп73 | кп73 |
| | | | | 5 | кп136 | кп139 | кп139 |
| 4 | п-12-5 / 4,8 | 138 | 14,7 (1500) | 1 | кп60 | кп119 | кп110 |
| | | | | 2 | кп30 | кп110 | кп93 |
| | | | | 3 | кп39 | кп88 | кп85 |
| | | | | 4 | кп5 | кп74 | кп74 |
| | | | | 5 | кп136 | кп139 | кп139 |
| | п-12-5 / 5,4 | 139 | 4,9 (500) | 1 | кп27 | кп92 | кп88 |
| | | | | 2 | кп23 | кп87 | кп84 |
| | | | | 3 | кп18 | кп83 | кп79 |
| | | | | 4 | кп4 | кп73 | кп73 |
| | | | | 5 | кп136 | кп139 | кп139 |
| | | 140 | 7,4 (750) | 1 | кп29 | кп96 | кп93 |
| | | | | 2 | кп27 | кп92 | кп88 |
| | | | | 3 | кп19 | кп87 | кп84 |
| | | | | 4 | кп4 | кп73 | кп73 |
| | | | | 5 | кп136 | кп139 | кп139 |
| | | 141 | 9,8 (1000) | 1 | кп30 | кп97 | кп93 |
| | | | | 2 | кп29 | кп96 | кп89 |
| | | | | 3 | кп24 | кп88 | кп85 |
| | | | | 4 | кп4 | кп74 | кп74 |
| | | | | 5 | кп136 | кп139 | кп139 |

Инв.№ подл. | Подпись и дата | Взам. инв.№



24707 22

# Таблица подбора опорной арматуры ригелей для зданий с пролетами 12 м и сейсмичностью 7; 8 и 9 баллов

Продолжение таблицы 4

| Номер схемы | Шифр рамы | Номер рамы | Временная нагрузка на перекрытие | Номер перекр. | Рабочие марки арматурных изделий позиции: 1 | 2 | 3 |
|---|---|---|---|---|---|---|---|
| 4 | п-12-5 / 5,4 | 142 | 14,7 (1500) | 1 | кп64 | кп126 | кп119 |
| | | | | 2 | кп49 | кп115 | кп110 |
| | | | | 3 | кп42 | кп106 | кп103 |
| | | | | 4 | кп10 | кп75 | кп75 |
| | | | | 5 | кп136 | кп139 | кп139 |
| | п-12-5 / 6,0 | 143 | 4,9 (500) | 1 | кп29 | кп96 | кп88 |
| | | | | 2 | кп27 | кп92 | кп88 |
| | | | | 3 | кп19 | кп84 | кп83 |
| | | | | 4 | кп9 | кп73 | кп73 |
| | | | | 5 | кп136 | кп139 | кп139 |
| | | 144 | 7,4 (750) | 1 | кп30 | кп96 | кп93 |
| | | | | 2 | кп30 | кп96 | кп93 |
| | | | | 3 | кп24 | кп87 | кп87 |
| | | | | 4 | кп9 | кп74 | кп73 |
| | | | | 5 | кп136 | кп139 | кп139 |
| | | 145 | 9,8 (1000) | 1 | кп55 | кп115 | кп112 |
| | | | | 2 | кп30 | кп96 | кп93 |
| | | | | 3 | кп24 | кп92 | кп85 |
| | | | | 4 | кп10 | кп74 | кп74 |
| | | | | 5 | кп136 | кп139 | кп139 |
| 4 | п-12-5 / 7,2 | 146 | 4,9 (500) | 1 | кп32 | кп98 | кп96 |
| | | | | 2 | кп30 | кп96 | кп92 |
| | | | | 3 | кп24 | кп87 | кп84 |
| | | | | 4 | кп13 | кп79 | кп73 |
| | | | | 5 | кп136 | кп139 | кп139 |
| | | 147 | 7,4 (750) | 1 | кп60 | кп99 | кп97 |
| | | | | 2 | кп30 | кп98 | кп96 |
| | | | | 3 | кп27 | кп92 | кп88 |
| | | | | 4 | кп14 | кп79 | кп74 |
| | | | | 5 | кп136 | кп139 | кп139 |
| | | 148 | 9,8 (1000) | 1 | кп34 | кп123 | кп99 |
| | | | | 2 | кп63 | кп99 | кп112 |
| | | | | 3 | кп30 | кп96 | кп93 |
| | | | | 4 | кп14 | кп80 | кп74 |
| | | | | 5 | кп136 | кп139 | кп139 |
| | п-12-5 / 6,0; 4,8 | 149 | 4,9 (500) | 1 | кп27 | кп92 | кп88 |
| | | | | 2 | кп19 | кп87 | кп84 |
| | | | | 3 | кп10 | кп79 | кп73 |
| | | | | 4 | кп3 | кп73 | кп72 |
| | | | | 5 | кп136 | кп139 | кп139 |
| 4 | п-12-5 / 6,0; 4,8 | 150 | 7,4 (750) | 1 | кп30 | кп96 | кп93 |
| | | | | 2 | кп24 | кп92 | кп85 |
| | | | | 3 | кп15 | кп83 | кп79 |
| | | | | 4 | кп3 | кп73 | кп73 |
| | | | | 5 | кп136 | кп139 | кп139 |
| | | 151 | 9,8 (1000) | 1 | кп57 | кп115 | кп96 |
| | | | | 2 | кп27 | кп93 | кп88 |
| | | | | 3 | кп19 | кп84 | кп80 |
| | | | | 4 | кп4 | кп73 | кп73 |
| | | | | 5 | кп136 | кп139 | кп139 |
| | п-12-5 / 7,2; 6,0 | 152 | 4,9 (500) | 1 | кп30 | кп96 | кп93 |
| | | | | 2 | кп27 | кп92 | кп88 |
| | | | | 3 | кп19 | кп84 | кп84 |
| | | | | 4 | кп4 | кп73 | кп73 |
| | | | | 5 | кп136 | кп139 | кп139 |
| | | 153 | 7,4 (750) | 1 | кп55 | кп99 | кп96 |
| | | | | 2 | кп29 | кп96 | кп93 |
| | | | | 3 | кп23 | кп87 | кп84 |
| | | | | 4 | кп4 | кп73 | кп73 |
| | | | | 5 | кп136 | кп139 | кп139 |

Инв. № подл. | Подпись и дата | Взам. инв. №

# Таблица подбора опорной арматуры ригелей для зданий с пролетами 12 м и сейсмичностью 7; 8 и 9 баллов.

Продолжение таблицы 4

| Номер схемы | Шифр рамы | Номер рамы | Временная нагрузка на перекрытие | Номер перекр. | Рабочие марки арматурных изделий позиции: 1 | 2 | 3 |
|---|---|---|---|---|---|---|---|
| 4 | П-12-5 / 7,2; 6,0 | 154 | 9,8 (1000) | 1 | кп 61 | кп 123 | кп 115 |
| | | | | 2 | кп 30 | кп 96 | кп 93 |
| | | | | 3 | кп 24 | кп 88 | кп 85 |
| | | | | 4 | кп 4 | кп 74 | кп 74 |
| | | | | 5 | кп 137 | кп 140 | кп 140 |
| Сейсмичность 9 баллов | | | | | | | |
| 1 | П-12-2 / 4,8 | 155 | 4,9 (500) | 1 | кп 41 | кп 92 | кп 87 |
| | | | | 2 | кп 138 | кп 139 | кп 139 |
| | | 156 | 7,4 (750) | 1 | кп 27 | кп 93 | кп 86 |
| | | | | 2 | кп 138 | кп 140 | кп 140 |
| | | 157 | 9,8 (1000) | 1 | кп 43 | кп 92 | кп 85 |
| | | | | 2 | кп 138 | кп 140 | кп 139 |
| | П-12-2 / 5,4 | 158 | 4,9 (500) | 1 | кп 41 | кп 92 | кп 84 |
| | | | | 2 | кп 138 | кп 140 | кп 140 |
| | | 159 | 7,4 (750) | 1 | кп 41 | кп 92 | кп 84 |
| | | | | 2 | кп 138 | кп 140 | кп 140 |
| | | 160 | 9,8 (1000) | 1 | кп 27 | кп 92 | кп 85 |
| | | | | 2 | кп 138 | кп 140 | кп 139 |
| | П-12-2 / 6,0 | 161 | 4,9 (500) | 1 | кп 41 | кп 92 | кп 84 |
| | | | | 2 | кп 138 | кп 139 | кп 139 |
| 1 | П-12-2 / 6,0 | 162 | 7,4 (750) | 1 | кп 41 | кп 92 | кп 84 |
| | | | | 2 | кп 138 | кп 140 | кп 140 |
| | | 163 | 9,8 (1000) | 1 | кп 27 | кп 92 | кп 85 |
| | | | | 2 | кп 138 | кп 140 | кп 139 |
| | П-12-2 / 7,2 | 164 | 4,9 (500) | 1 | кп 41 | кп 87 | кп 84 |
| | | | | 2 | кп 138 | кп 139 | кп 139 |
| | | 165 | 7,4 (750) | 1 | кп 41 | кп 88 | кп 84 |
| | | | | 2 | кп 138 | кп 139 | кп 139 |
| | | 166 | 9,8 (1000) | 1 | кп 41 | кп 88 | кп 84 |
| | | | | 2 | кп 138 | кп 139 | кп 139 |
| | П-12-2 / 6,0; 4,8 | 167 | 4,9 (500) | 1 | кп 41 | кп 92 | кп 84 |
| | | | | 2 | кп 137 | кп 139 | кп 139 |
| | | 168 | 7,4 (750) | 1 | кп 41 | кп 92 | кп 84 |
| | | | | 2 | кп 138 | кп 140 | кп 140 |
| | | 169 | 9,8 (1000) | 1 | кп 27 | кп 92 | кп 85 |
| | | | | 2 | кп 138 | кп 140 | кп 139 |
| | П-12-2 / 7,2; 6,0 | 170 | 4,9 (500) | 1 | кп 41 | кп 87 | кп 84 |
| | | | | 2 | кп 137 | кп 139 | кп 139 |
| | | 171 | 7,4 (750) | 1 | кп 41 | кп 88 | кп 84 |
| | | | | 2 | кп 138 | кп 139 | кп 139 |
| | | 172 | 9,8 (1000) | 1 | кп 41 | кп 88 | кп 84 |
| | | | | 2 | кп 138 | кп 139 | кп 139 |
| 2 | П-12-3 / 4,8 | 173 | 4,9 (500) | 1 | кп 47 | кп 109 | кп 105 |
| | | | | 2 | кп 39 | кп 91 | кп 84 |
| | | | | 3 | кп 138 | кп 139 | кп 139 |
| | | 174 | 7,4 (750) | 1 | кп 30 | кп 98 | кп 93 |
| | | | | 2 | кп 24 | кп 91 | кп 84 |
| | | | | 3 | кп 138 | кп 139 | кп 139 |
| | | 175 | 9,8 (1000) | 1 | кп 55 | кп 116 | кп 109 |
| | | | | 2 | кп 39 | кп 92 | кп 85 |
| | | | | 3 | кп 138 | кп 139 | кп 139 |
| | П-12-3 / 5,4 | 176 | 4,9 (500) | 1 | кп 47 | кп 109 | кп 92 |
| | | | | 2 | кп 23 | кп 87 | кп 84 |
| | | | | 3 | кп 138 | кп 139 | кп 139 |
| | | 177 | 7,4 (750) | 1 | кп 32 | кп 98 | кп 93 |
| | | | | 2 | кп 24 | кп 87 | кп 84 |
| | | | | 3 | кп 138 | кп 139 | кп 139 |
| | | 178 | 9,8 (1000) | 1 | кп 58 | кп 115 | кп 96 |
| | | | | 2 | кп 41 | кп 92 | кп 85 |
| | | | | 3 | кп 138 | кп 139 | кп 139 |
| | П-12-3 / 6,0 | 179 | 4,9 (500) | 1 | кп 47 | кп 109 | кп 92 |
| | | | | 2 | кп 23 | кп 87 | кп 84 |
| | | | | 3 | кп 138 | кп 139 | кп 139 |

Инв. № подл. | Подпись и дата | Взам. инв. №

# Таблица подбора опорной арматуры ригелей для зданий с пролетами 12 м и сейсмичностью 7, 8 и 9 баллов

Продолжение таблицы 4

| Номер схемы | Шифр рамы | Номер рамы | Временная нагрузка на перекрытие | Номер перекрыт. | Рабочие марки арматурных изделий позиции: 1 | 2 | 3 |
|---|---|---|---|---|---|---|---|
| 2 | п-12-3 / 6,0 | 180 | 7,4 (750) | 1 | кп 32 | кп 98 | кп 93 |
| | | | | 2 | кп 24 | кп 87 | кп 84 |
| | | | | 3 | кп 138 | кп 139 | кп 139 |
| | | 181 | 9,8 (1000) | 1 | кп 58 | кп 115 | кп 96 |
| | | | | 2 | кп 41 | кп 92 | кп 85 |
| | | | | 3 | кп 138 | кп 139 | кп 139 |
| | п-12-3 / 7,2 | 182 | 4,9 (500) | 1 | кп 55 | кп 115 | кп 109 |
| | | | | 2 | кп 41 | кп 95 | кп 87 |
| | | | | 3 | кп 138 | кп 140 | кп 140 |
| | | 183 | 7,4 (750) | 1 | кп 34 | кп 125 | кп 112 |
| | | | | 2 | кп 27 | кп 92 | кп 88 |
| | | | | 3 | кп 138 | кп 140 | кп 139 |
| | | 184 | 9,8 (1000) | 1 | кп 68 | кп 123 | кп 99 |
| | | | | 2 | кп 45 | кп 96 | кп 88 |
| | | | | 3 | кп 138 | кп 140 | кп 139 |
| | п-12-3 / 6,0; 4,8 | 185 | 4,9 (500) | 1 | кп 47 | кп 109 | кп 92 |
| | | | | 2 | кп 23 | кп 87 | кп 84 |
| | | | | 3 | кп 138 | кп 139 | кп 139 |
| | | 186 | 7,4 (750) | 1 | кп 32 | кп 98 | кп 93 |
| | | | | 2 | кп 24 | кп 87 | кп 84 |
| | | | | 3 | кп 138 | кп 139 | кп 139 |
| 2 | п-12-3 / 6,0; 4,8 | 187 | 9,8 (1000) | 1 | кп 58 | кп 115 | кп 96 |
| | | | | 2 | кп 41 | кп 92 | кп 85 |
| | | | | 3 | кп 138 | кп 139 | кп 139 |
| | п-12-3 / 7,2; 6,0 | 188 | 4,9 (500) | 1 | кп 55 | кп 115 | кп 109 |
| | | | | 2 | кп 41 | кп 95 | кп 87 |
| | | | | 3 | кп 138 | кп 140 | кп 140 |
| | | 189 | 7,4 (750) | 1 | кп 34 | кп 125 | кп 112 |
| | | | | 2 | кп 27 | кп 92 | кп 88 |
| | | | | 3 | кп 138 | кп 140 | кп 139 |
| | | 190 | 9,8 (1000) | 1 | кп 68 | кп 123 | кп 99 |
| | | | | 2 | кп 45 | кп 96 | кп 88 |
| | | | | 3 | кп 138 | кп 140 | кп 139 |
| 3 | п-12-4 / 4,8 | 191 | 4,9 (500) | 1 | кп 30 | кп 98 | кп 96 |
| | | | | 2 | кп 27 | кп 96 | кп 92 |
| | | | | 3 | кп 19 | кп 87 | кп 84 |
| | | | | 4 | кп 137 | кп 139 | кп 139 |
| | | 192 | 7,4 (750) | 1 | кп 63 | кп 115 | кп 96 |
| | | | | 2 | кп 47 | кп 109 | кп 106 |
| | | | | 3 | кп 19 | кп 87 | кп 84 |
| | | | | 4 | кп 137 | кп 139 | кп 139 |
| 3 | п-12-4 / 4,8 | 193 | 9,8 (1000) | 1 | кп 61 | кп 120 | кп 115 |
| | | | | 2 | кп 48 | кп 115 | кп 109 |
| | | | | 3 | кп 39 | кп 106 | кп 84 |
| | | | | 4 | кп 137 | кп 139 | кп 139 |
| | п-12-4 / 5,4 | 194 | 4,9 (500) | 1 | кп 55 | кп 115 | кп 109 |
| | | | | 2 | кп 47 | кп 96 | кп 93 |
| | | | | 3 | кп 19 | кп 87 | кп 84 |
| | | | | 4 | кп 137 | кп 139 | кп 139 |
| | | 195 | 7,4 (750) | 1 | кп 34 | кп 100 | кп 99 |
| | | | | 2 | кп 53 | кп 98 | кп 96 |
| | | | | 3 | кп 24 | кп 87 | кп 84 |
| | | | | 4 | кп 137 | кп 139 | кп 139 |
| | п-12-4 / 6,0 | 196 | 4,9 (500) | 1 | кп 31 | кп 100 | кп 115 |
| | | | | 2 | кп 30 | кп 98 | кп 96 |
| | | | | 3 | кп 39 | кп 87 | кп 84 |
| | | | | 4 | кп 137 | кп 140 | кп 139 |
| | | 197 | 7,4 (750) | 1 | кп 68 | кп 129 | кп 99 |
| | | | | 2 | кп 58 | кп 117 | кп 112 |
| | | | | 3 | кп 41 | кп 92 | кп 88 |
| | | | | 4 | кп 137 | кп 140 | кп 139 |

Инв. № подл. | Подпись и дата | Взам. инв. №

Таблица подбора опорной арматуры ригелей для зданий с пролетами 12м и сейсмичностью 7, 8 и 9 баллов

Продолжение таблицы 4

| Номер схемы | Шифр рамы | Номер рамы | Временная нагрузка на перекрытие | Номер перекрыт | Рабочие марки арматурных изделий позиции 1 | 2 | 3 |
|---|---|---|---|---|---|---|---|
| 3 | п-12-4 / 7,2 | 198 | 4,9 (500) | 1 | кп68 | кп128 | кп121 |
| | | | | 2 | кп60 | кп117 | кп114 |
| | | | | 3 | кп27 | кп92 | кп95 |
| | | | | 4 | кп138 | кп140 | кп140 |
| | п-12-4 / 6,0; 4,8 | 199 | 4,9 (500) | 1 | кп63 | кп117 | кп96 |
| | | | | 2 | кп27 | кп95 | кп92 |
| | | | | 3 | кп15 | кп83 | кп80 |
| | | | | 4 | кп136 | кп139 | кп139 |
| | | 200 | 7,4 (750) | 1 | кп66 | кп124 | кп99 |
| | | | | 2 | кп47 | кп109 | кп106 |
| | | | | 3 | кп19 | кп84 | кп80 |
| | | | | 4 | кп136 | кп139 | кп139 |
| | | 201 | 9,8 (1000) | 1 | кп70 | кп123 | кп123 |
| | | | | 2 | кп48 | кп115 | кп96 |
| | | | | 3 | кп19 | кп84 | кп80 |
| | | | | 4 | кп136 | кп139 | кп139 |
| | п-12-4 / 7,2; 6,0 | 202 | 4,9 (500) | 1 | кп68 | кп129 | кп99 |
| | | | | 2 | кп57 | кп98 | кп96 |
| | | | | 3 | кп23 | кп88 | кп84 |
| | | | | 4 | кп137 | кп139 | кп139 |
| 3 | п-12-4 / 7,2; 6,0 | 203 | 7,4 (750) | 1 | кп70 | кп123 | кп129 |
| | | | | 2 | кп58 | кп117 | кп112 |
| | | | | 3 | кп24 | кп88 | кп84 |
| | | | | 4 | кп137 | кп139 | кп139 |
| 4 | п-12-5 / 4,8 | 204 | 4,9 (500) | 1 | кп65 | кп125 | кп115 |
| | | | | 2 | кп63 | кп115 | кп109 |
| | | | | 3 | кп47 | кп96 | кп92 |
| | | | | 4 | кп19 | кп87 | кп84 |
| | | | | 5 | кп137 | кп139 | кп139 |
| | | 205 | 7,4 (750) | 1 | кп67 | кп128 | кп125 |
| | | | | 2 | кп33 | кп100 | кп99 |
| | | | | 3 | кп30 | кп98 | кп96 |
| | | | | 4 | кп19 | кп87 | кп87 |
| | | | | 5 | кп137 | кп139 | кп139 |
| | п-12-5 / 5,4 | 206 | 4,9 (500) | 1 | кп66 | кп124 | кп99 |
| | | | | 2 | кп63 | кп100 | кп115 |
| | | | | 3 | кп30 | кп98 | кп96 |
| | | | | 4 | кп19 | кп87 | кп84 |
| | | | | 5 | кп137 | кп140 | кп139 |
| 4 | п-12-5 / 5,4 | 207 | 7,4 (750) | 1 | кп70 | кп131 | кп129 |
| | | | | 2 | кп66 | кп130 | кп123 |
| | | | | 3 | кп55 | кп122 | кп96 |
| | | | | 4 | кп24 | кп88 | кп87 |
| | | | | 5 | кп137 | кп140 | кп139 |
| | п-12-5 / 6,0; 4,8 | 208 | 4,9 (500) | 1 | кп69 | кп128 | кп121 |
| | | | | 2 | кп55 | кп122 | кп114 |
| | | | | 3 | кп47 | кп96 | кп92 |
| | | | | 4 | кп15 | кп84 | кп83 |
| | | | | 5 | кп136 | кп139 | кп139 |

Инв.№подл. | Подпись и дата | Взам.инв.№

# Таблица подбора опорной арматуры ригелей для зданий с пролетами 9 м и сейсмичностью 7, 8 и 9 баллов.

Таблица 5.

| Номер схемы | Шифр рамы | Номер рамы | Временная нагрузка на перекрытие | Номер перекрыт | Рабочие марки арматурных изделий позиции 1 | 2 | 3 |
|---|---|---|---|---|---|---|---|
| **Сейсмичность 7 баллов** | | | | | | | |
| 3 | п-9-4 / 4,8 | 1 | 14,7 (1500) | 1 | кп 9 | кп 74 | кп 74 |
| | | | | 2 | кп 4 | кп 74 | кп 74 |
| | | | | 3 | кп 3 | кп 73 | кп 73 |
| | | | | 4 | кп 136 | кп 139 | кп 139 |
| | | 2 | 19,6 (2000) | 1 | кп 10 | кп 75 | кп 75 |
| | | | | 2 | кп 5 | кп 74 | кп 74 |
| | | | | 3 | кп 3 | кп 73 | кп 73 |
| | | | | 4 | кп 136 | кп 139 | кп 139 |
| | п-9-4 / 5,4 | 3 | 14,7 (1500) | 1 | кп 10 | кп 75 | кп 74 |
| | | | | 2 | кп 4 | кп 74 | кп 74 |
| | | | | 3 | кп 3 | кп 73 | кп 73 |
| | | | | 4 | кп 136 | кп 139 | кп 139 |
| | | 4 | 19,6 (2000) | 1 | кп 15 | кп 76 | кп 75 |
| | | | | 2 | кп 5 | кп 75 | кп 75 |
| | | | | 3 | кп 4 | кп 74 | кп 74 |
| | | | | 4 | кп 136 | кп 139 | кп 139 |
| | п-9-4 / 6,0 | 5 | 14,7 (1500) | 1 | кп 14 | кп 75 | кп 75 |
| | | | | 2 | кп 4 | кп 74 | кп 74 |
| | | | | 3 | кп 3 | кп 73 | кп 73 |
| | | | | 4 | кп 136 | кп 139 | кп 139 |
| 3 | п-9-4 / 6,0 | 6 | 19,6 (2000) | 1 | кп 19 | кп 81 | кп 76 |
| | | | | 2 | кп 10 | кп 75 | кп 75 |
| | | | | 3 | кп 3 | кп 74 | кп 74 |
| | | | | 4 | кп 136 | кп 139 | кп 139 |
| | п-9-4 / 7,2 | 7 | 14,7 (1500) | 1 | кп 19 | кп 81 | кп 81 |
| | | | | 2 | кп 14 | кп 75 | кп 75 |
| | | | | 3 | кп 3 | кп 73 | кп 73 |
| | | | | 4 | кп 136 | кп 139 | кп 139 |
| | | 8 | 19,6 (2000) | 1 | кп 24 | кп 86 | кп 77 |
| | | | | 2 | кп 19 | кп 76 | кп 76 |
| | | | | 3 | кп 4 | кп 74 | кп 74 |
| | | | | 4 | кп 136 | кп 139 | кп 139 |
| | п-9-4 / 6,0, 4,8 | 9 | 14,7 (1500) | 1 | кп 14 | кп 75 | кп 75 |
| | | | | 2 | кп 4 | кп 74 | кп 74 |
| | | | | 3 | кп 3 | кп 73 | кп 73 |
| | | | | 4 | кп 136 | кп 139 | кп 139 |
| | | 10 | 19,6 (2000) | 1 | кп 15 | кп 76 | кп 76 |
| | | | | 2 | кп 5 | кп 75 | кп 75 |
| | | | | 3 | кп 3 | кп 73 | кп 73 |
| | | | | 4 | кп 136 | кп 139 | кп 139 |
| 3 | п-9-4 / 7,2; 6,0 | 11 | 14,7 (1500) | 1 | кп 19 | кп 81 | кп 75 |
| | | | | 2 | кп 4 | кп 74 | кп 74 |
| | | | | 3 | кп 3 | кп 73 | кп 73 |
| | | | | 4 | кп 136 | кп 139 | кп 139 |
| | | 12 | 19,6 (2000) | 1 | кп 24 | кп 86 | кп 76 |
| | | | | 2 | кп 10 | кп 75 | кп 75 |
| | | | | 3 | кп 4 | кп 74 | кп 74 |
| | | | | 4 | кп 136 | кп 139 | кп 139 |
| 4 | п-9-5 / 4,8 | 13 | 7,4 (750) | 1 | кп 4 | кп 73 | кп 73 |
| | | | | 2 | кп 3 | кп 73 | кп 73 |
| | | | | 3 | кп 3 | кп 73 | кп 73 |
| | | | | 4 | кп 2 | кп 72 | кп 72 |
| | | | | 5 | кп 136 | кп 139 | кп 139 |
| | | 14 | 9,8 (1000) | 1 | кп 9 | кп 74 | кп 74 |
| | | | | 2 | кп 4 | кп 73 | кп 73 |
| | | | | 3 | кп 3 | кп 73 | кп 73 |
| | | | | 4 | кп 2 | кп 72 | кп 72 |
| | | | | 5 | кп 136 | кп 139 | кп 139 |

Инв. № подл. | Подпись и дата | Взам. инв. №

## Таблица подбора опорной арматуры ригелей для зданий с пролетами 9 м и сейсмичностью 7; 8 и 9 баллов.

Продолжение таблицы 5

| Номер схемы | Шифр рамы | Номер рамы | Временная нагрузка на перекрытие | Номер перекр. | Рабочие марки арматурных изделий позиции: 1 | 2 | 3 |
|---|---|---|---|---|---|---|---|
| 4 | п-9-5 4,8 | 15 | 14,7 (1500) | 1 | кп 14 | кп 75 | кп 75 |
| | | | | 2 | кп 10 | кп 75 | кп 75 |
| | | | | 3 | кп 4 | кп 74 | кп 74 |
| | | | | 4 | кп 3 | кп 73 | кп 73 |
| | | | | 5 | кп 136 | кп 139 | кп 139 |
| | | 16 | 19,6 (2000) | 1 | кп 19 | кп 81 | кп 76 |
| | | | | 2 | кп 15 | кп 76 | кп 76 |
| | | | | 3 | кп 5 | кп 75 | кп 75 |
| | | | | 4 | кп 3 | кп 74 | кп 74 |
| | | | | 5 | кп 136 | кп 139 | кп 139 |
| | п-9-5 5,4 | 17 | 7,4 (750) | 1 | кп 9 | кп 73 | кп 73 |
| | | | | 2 | кп 4 | кп 73 | кп 73 |
| | | | | 3 | кп 3 | кп 72 | кп 72 |
| | | | | 4 | кп 2 | кп 72 | кп 72 |
| | | | | 5 | кп 136 | кп 139 | кп 139 |
| | | 18 | 9,8 (1000) | 1 | кп 14 | кп 74 | кп 74 |
| | | | | 2 | кп 9 | кп 74 | кп 74 |
| | | | | 3 | кп 3 | кп 73 | кп 73 |
| | | | | 4 | кп 2 | кп 72 | кп 72 |
| | | | | 5 | кп 136 | кп 139 | кп 139 |
| 4 | п-9-5 5,4 | 19 | 14,7 (1500) | 1 | кп 19 | кп 81 | кп 75 |
| | | | | 2 | кп 14 | кп 75 | кп 75 |
| | | | | 3 | кп 4 | кп 74 | кп 74 |
| | | | | 4 | кп 3 | кп 73 | кп 73 |
| | | | | 5 | кп 136 | кп 139 | кп 139 |
| | | 20 | 19,6 (2000) | 1 | кп 24 | кп 86 | кп 76 |
| | | | | 2 | кп 16 | кп 81 | кп 76 |
| | | | | 3 | кп 5 | кп 75 | кп 75 |
| | | | | 4 | кп 3 | кп 74 | кп 74 |
| | | | | 5 | кп 136 | кп 139 | кп 139 |
| | п-9-5 6,0 | 21 | 7,4 (750) | 1 | кп 13 | кп 74 | кп 74 |
| | | | | 2 | кп 9 | кп 74 | кп 73 |
| | | | | 3 | кп 3 | кп 73 | кп 73 |
| | | | | 4 | кп 2 | кп 72 | кп 72 |
| | | | | 5 | кп 136 | кп 139 | кп 139 |
| | | 22 | 9,8 (1000) | 1 | кп 14 | кп 80 | кп 74 |
| | | | | 2 | кп 10 | кп 74 | кп 74 |
| | | | | 3 | кп 4 | кп 73 | кп 73 |
| | | | | 4 | кп 2 | кп 72 | кп 72 |
| | | | | 5 | кп 136 | кп 139 | кп 139 |
| 4 | п-9-5 6,0 | 23 | 14,7 (1500) | 1 | кп 23 | кп 85 | кп 76 |
| | | | | 2 | кп 15 | кп 80 | кп 75 |
| | | | | 3 | кп 5 | кп 74 | кп 74 |
| | | | | 4 | кп 3 | кп 73 | кп 73 |
| | | | | 5 | кп 136 | кп 139 | кп 139 |
| | | 24 | 19,6 (2000) | 1 | кп 27 | кп 86 | кп 82 |
| | | | | 2 | кп 20 | кп 86 | кп 82 |
| | | | | 3 | кп 11 | кп 75 | кп 75 |
| | | | | 4 | кп 4 | кп 74 | кп 74 |
| | | | | 5 | кп 136 | кп 139 | кп 139 |
| | п-9-5 7,2 | 25 | 7,4 (750) | 1 | кп 18 | кп 80 | кп 74 |
| | | | | 2 | кп 14 | кп 79 | кп 74 |
| | | | | 3 | кп 4 | кп 73 | кп 73 |
| | | | | 4 | кп 2 | кп 72 | кп 72 |
| | | | | 5 | кп 136 | кп 139 | кп 139 |
| | | 26 | 9,8 (1000) | 1 | кп 23 | кп 85 | кп 80 |
| | | | | 2 | кп 18 | кп 80 | кп 75 |
| | | | | 3 | кп 9 | кп 74 | кп 74 |
| | | | | 4 | кп 3 | кп 72 | кп 72 |
| | | | | 5 | кп 136 | кп 139 | кп 139 |

Инв. № подл. | Подпись и дата | Взам. инв. №

# Таблица подбора опорной арматуры ригелей для зданий с пролетами 9 м и сейсмичностью 7; 8 и 9 баллов

Продолжение таблицы 5

| Номер схемы | Шифр рамы | Номер рамы | Временная нагрузка на перекрытие | Номер перекрыт | Рабочие марки арматурных изделий позиции: 1 | 2 | 3 |
|---|---|---|---|---|---|---|---|
| 4 | п-9-5 / 7,2 | 27 | 14,7 (1500) | 1 | КП27 | КП89 | КП85 |
| | | | | 2 | КП24 | КП85 | КП81 |
| | | | | 3 | КП14 | КП75 | КП75 |
| | | | | 4 | КП3 | КП73 | КП73 |
| | | | | 5 | КП136 | КП139 | КП139 |
| | | 28 | 19,6 (2000) | 1 | КП30 | КП94 | КП86 |
| | | | | 2 | КП27 | КП89 | КП86 |
| | | | | 3 | КП15 | КП82 | КП76 |
| | | | | 4 | КП4 | КП74 | КП74 |
| | | | | 5 | КП136 | КП139 | КП139 |
| | п-9-5 / 6,0; 4,8 | 29 | 7,4 (750) | 1 | КП13 | КП74 | КП74 |
| | | | | 2 | КП3 | КП73 | КП73 |
| | | | | 3 | КП3 | КП72 | КП72 |
| | | | | 4 | КП1 | КП71 | КП71 |
| | | | | 5 | КП136 | КП139 | КП139 |
| | | 30 | 9,8 (1000) | 1 | КП14 | КП75 | КП74 |
| | | | | 2 | КП4 | КП74 | КП74 |
| | | | | 3 | КП3 | КП73 | КП73 |
| | | | | 4 | КП2 | КП72 | КП72 |
| | | | | 5 | КП136 | КП139 | КП139 |
| 4 | п-9-5 / 6,0; 4,8 | 31 | 14,7 (1500) | 1 | КП19 | КП81 | КП75 |
| | | | | 2 | КП10 | КП75 | КП75 |
| | | | | 3 | КП4 | КП74 | КП74 |
| | | | | 4 | КП3 | КП73 | КП73 |
| | | | | 5 | КП136 | КП139 | КП139 |
| | | 32 | 19,6 (2000) | 1 | КП24 | КП86 | КП82 |
| | | | | 2 | КП15 | КП81 | КП76 |
| | | | | 3 | КП5 | КП75 | КП75 |
| | | | | 4 | КП3 | КП73 | КП73 |
| | | | | 5 | КП136 | КП139 | КП139 |
| | п-9-5 / 7,2; 6,0 | 33 | 7,4 (750) | 1 | КП18 | КП80 | КП74 |
| | | | | 2 | КП9 | КП74 | КП74 |
| | | | | 3 | КП3 | КП73 | КП73 |
| | | | | 4 | КП2 | КП72 | КП72 |
| | | | | 5 | КП136 | КП139 | КП139 |
| | | 34 | 9,8 (1000) | 1 | КП19 | КП84 | КП80 |
| | | | | 2 | КП14 | КП74 | КП74 |
| | | | | 3 | КП4 | КП73 | КП73 |
| | | | | 4 | КП2 | КП72 | КП72 |
| | | | | 5 | КП136 | КП139 | КП139 |
| 4 | п-9-5 / 7,2; 6,0 | 35 | 14,7 (1500) | 1 | КП24 | КП86 | КП81 |
| | | | | 2 | КП15 | КП80 | КП75 |
| | | | | 3 | КП5 | КП74 | КП74 |
| | | | | 4 | КП3 | КП73 | КП73 |
| | | | | 5 | КП136 | КП139 | КП139 |
| | | 36 | 19,6 (2000) | 1 | КП47 | КП89 | КП86 |
| | | | | 2 | КП20 | КП85 | КП76 |
| | | | | 3 | КП11 | КП75 | КП75 |
| | | | | 4 | КП3 | КП74 | КП74 |
| | | | | 5 | КП136 | КП139 | КП139 |
| 5,6 | п-9,18-4 / 4,8 | 37 | 7,4 (750) | 1 | КП2 | КП72 | КП72 |
| | | | | 2 | КП2 | КП72 | КП72 |
| | | | | 3а | КП2 | КП72 | КП72 |
| | | | | 3б | КП1 | КП71 | КП71 |
| | | 38 | 9,8 (1000) | 1 | КП3 | КП73 | КП73 |
| | | | | 2 | КП3 | КП73 | КП73 |
| | | | | 3а | КП3 | КП73 | КП73 |
| | | | | 3б | КП1 | КП71 | КП71 |
| | | 39 | 14,7 (1500) | 1 | КП9 | КП74 | КП74 |
| | | | | 2 | КП4 | КП74 | КП74 |
| | | | | 3а | КП4 | КП74 | КП74 |
| | | | | 3б | КП2 | КП72 | КП72 |

Инв.№ подл. | Подпись и дата | Взам. инв.№

# Таблица подбора опорной арматуры ригелей для зданий с пролетами 9м и сейсмичностью 7, 8 и 9 баллов

продолжение таблицы 5

| Номер схемы | Шифр рамы | Номер рамы | Временная нагрузка на перекрытие | Номер перекр | Рабочие марки арматурных изделий позиции 1 | 2 | 3 |
|---|---|---|---|---|---|---|---|
| 5,6 | п 9,18-4 / 4,8 | 40 | 19,6 (2000) | 1 | КП14 | КП80 | КП75 |
| | | | | 2 | КП9 | КП74 | КП74 |
| | | | | 3а | КП9 | КП74 | КП74 |
| | | | | 3б | КП3 | КП73 | КП73 |
| | п-9,18-4 / 6,0 | 41 | 7,4 (750) | 1 | КП8 | КП73 | КП73 |
| | | | | 2 | КП3 | КП73 | КП73 |
| | | | | 3а | КП2 | КП72 | КП72 |
| | | | | 3б | КП1 | КП71 | КП71 |
| | | 42 | 9,8 (1000) | 1 | КП13 | КП74 | КП73 |
| | | | | 2 | КП3 | КП73 | КП73 |
| | | | | 3а | КП3 | КП73 | КП73 |
| | | | | 3б | КП1 | КП71 | КП71 |
| | | 43 | 14,7 (1500) | 1 | КП18 | КП84 | КП80 |
| | | | | 2 | КП9 | КП79 | КП74 |
| | | | | 3а | КП9 | КП79 | КП74 |
| | | | | 3б | КП2 | КП72 | КП72 |
| | | 44 | 19,6 (2000) | 1 | КП19 | КП85 | КП80 |
| | | | | 2 | КП14 | КП80 | КП75 |
| | | | | 3а | КП14 | КП80 | КП75 |
| | | | | 3б | КП3 | КП73 | КП73 |
| 5,6 | п-9,18-4 / 6,0, 4,8 | 45 | 7,4 (750) | 1 | КП8 | КП73 | КП73 |
| | | | | 2 | КП2 | КП72 | КП72 |
| | | | | 3а | КП2 | КП72 | КП72 |
| | | | | 3б | КП1 | КП71 | КП71 |
| | | 46 | 9,8 (1000) | 1 | КП8 | КП73 | КП73 |
| | | | | 2 | КП3 | КП73 | КП73 |
| | | | | 3а | КП3 | КП73 | КП73 |
| | | | | 3б | КП1 | КП71 | КП71 |
| | | 47 | 14,7 (1500) | 1 | КП14 | КП80 | КП74 |
| | | | | 2 | КП4 | КП73 | КП73 |
| | | | | 3а | КП4 | КП73 | КП73 |
| | | | | 3б | КП2 | КП72 | КП72 |
| | | 48 | 19,6 (2000) | 1 | КП19 | КП85 | КП80 |
| | | | | 2 | КП10 | КП74 | КП74 |
| | | | | 3а | КП10 | КП74 | КП74 |
| | | | | 3б | КП3 | КП73 | КП73 |
| | п-9;18-4 / 7,2, 6,0 | 49 | 7,4 (750) | 1 | КП13 | КП79 | КП73 |
| | | | | 2 | КП3 | КП72 | КП72 |
| | | | | 3а | КП2 | КП72 | КП72 |
| | | | | 3б | КП1 | КП71 | КП71 |
| 5,6 | п-9,18-4 / 7,2, 6,0 | 50 | 9,8 (1000) | 1 | КП13 | КП79 | КП74 |
| | | | | 2 | КП3 | КП73 | КП73 |
| | | | | 3а | КП3 | КП73 | КП73 |
| | | | | 3б | КП2 | КП72 | КП72 |
| | | 51 | 14,7 (1500) | 1 | КП19 | КП84 | КП80 |
| | | | | 2 | КП9 | КП74 | КП74 |
| | | | | 3а | КП9 | КП74 | КП74 |
| | | | | 3б | КП2 | КП72 | КП72 |
| | | 52 | 19,6 (2000) | 1 | КП24 | КП89 | КП85 |
| | | | | 2 | КП14 | КП80 | КП75 |
| | | | | 3а | КП14 | КП80 | КП75 |
| | | | | 3б | КП1 | КП71 | КП71 |
| 7,8 | п-9,18-5 / 4,8 | 53 | 7,4 (750) | 1 | КП8 | КП73 | КП73 |
| | | | | 2 | КП3 | КП73 | КП73 |
| | | | | 3 | КП3 | КП72 | КП72 |
| | | | | 4а | КП2 | КП72 | КП72 |
| | | | | 4б | КП1 | КП71 | КП71 |
| | | 54 | 9,8 (1000) | 1 | КП13 | КП79 | КП74 |
| | | | | 2 | КП9 | КП73 | КП73 |
| | | | | 3 | КП3 | КП73 | КП73 |
| | | | | 4а | КП3 | КП73 | КП73 |
| | | | | 4б | КП1 | КП71 | КП71 |

Инв.№ подл. | Подпись и дата | Взам. инв.№

# Таблица подбора опорной арматуры ригелей для зданий с пролетами 9м и сейсмичностью 7, 8 и 9 баллов

Продолжение таблицы 5

| Номер схемы | Шифр рамы | Номер рамы | Временная нагрузка на перекрытие | Номер перекрыт | Рабочие марки арматурных изделий позиции: 1 | 2 | 3 |
|---|---|---|---|---|---|---|---|
| 7,8 | п-9;18-5 / 4,8 | 55 | 14,7 (1500) | 1 | КП18 | КП84 | КП79 |
| | | | | 2 | КП14 | КП79 | КП74 |
| | | | | 3 | КП4 | КП74 | КП74 |
| | | | | 4а | КП4 | КП74 | КП74 |
| | | | | 4б | КП2 | КП72 | КП72 |
| | | 56 | 19,6 (2000) | 1 | КП23 | КП88 | КП85 |
| | | | | 2 | КП19 | КП84 | КП80 |
| | | | | 3 | КП18 | КП79 | КП75 |
| | | | | 4а | КП18 | КП79 | КП75 |
| | | | | 4б | КП3 | КП73 | КП73 |
| | п-9;18-5 / 6,0 | 57 | 7,4 (750) | 1 | КП13 | КП79 | КП79 |
| | | | | 2 | КП9 | КП78 | КП73 |
| | | | | 3 | КП3 | КП73 | КП73 |
| | | | | 4а | КП2 | КП72 | КП72 |
| | | | | 4б | КП1 | КП71 | КП71 |
| | | 58 | 9,8 (1000) | 1 | КП18 | КП84 | КП79 |
| | | | | 2 | КП13 | КП79 | КП74 |
| | | | | 3 | КП4 | КП73 | КП73 |
| | | | | 4а | КП4 | КП73 | КП73 |
| | | | | 4б | КП1 | КП71 | КП71 |
| 7,8 | п-9;18-5 / 6,0 | 59 | 14,7 (1500) | 1 | КП23 | КП88 | КП85 |
| | | | | 2 | КП19 | КП84 | КП80 |
| | | | | 3 | КП10 | КП79 | КП74 |
| | | | | 4а | КП10 | КП79 | КП74 |
| | | | | 4б | КП2 | КП72 | КП72 |
| | | 60 | 19,6 (2000) | 1 | КП27 | КП93 | КП89 |
| | | | | 2 | КП24 | КП88 | КП85 |
| | | | | 3 | КП15 | КП80 | КП80 |
| | | | | 4а | КП15 | КП80 | КП80 |
| | | | | 4б | КП3 | КП73 | КП73 |
| | п-9,18-5 / 6,0; 4,8 | 61 | 7,4 (750) | 1 | КП13 | КП79 | КП73 |
| | | | | 2 | КП3 | КП73 | КП73 |
| | | | | 3 | КП3 | КП72 | КП72 |
| | | | | 4а | КП2 | КП72 | КП72 |
| | | | | 4б | КП1 | КП71 | КП71 |
| | | 62 | 9,8 (1000) | 1 | КП14 | КП79 | КП74 |
| | | | | 2 | КП9 | КП73 | КП73 |
| | | | | 3 | КП3 | КП73 | КП73 |
| | | | | 4а | КП3 | КП73 | КП73 |
| | | | | 4б | КП1 | КП71 | КП71 |
| 7,8 | п-9;18-5 / 6,0; 4,8 | 63 | 14,7 (1500) | 1 | КП23 | КП88 | КП84 |
| | | | | 2 | КП14 | КП79 | КП80 |
| | | | | 3 | КП4 | КП74 | КП74 |
| | | | | 4а | КП4 | КП74 | КП74 |
| | | | | 4б | КП2 | КП72 | КП72 |
| | | 64 | 19,6 (2000) | 1 | КП27 | КП93 | КП85 |
| | | | | 2 | КП19 | КП84 | КП80 |
| | | | | 3 | КП10 | КП74 | КП74 |
| | | | | 4а | КП10 | КП74 | КП74 |
| | | | | 4б | КП3 | КП73 | КП73 |
| | п-9,18-5 / 7,2; 6,0 | 65 | 7,4 (750) | 1 | КП18 | КП83 | КП79 |
| | | | | 2 | КП13 | КП78 | КП73 |
| | | | | 3 | КП3 | КП73 | КП73 |
| | | | | 4а | КП2 | КП72 | КП72 |
| | | | | 4б | КП1 | КП71 | КП71 |
| | | 66 | 9,8 (1000) | 1 | КП23 | КП84 | КП84 |
| | | | | 2 | КП14 | КП79 | КП74 |
| | | | | 3 | КП4 | КП73 | КП73 |
| | | | | 4а | КП4 | КП73 | КП73 |
| | | | | 4б | КП1 | КП71 | КП71 |

Инв. № подл. | Подпись и дата | Взам. инв. №

# Таблица подбора опорной арматуры ригелей для зданий с пролётами 9 м и сейсмичностью 7; 8 и 9 баллов

продолжение таблицы 5

| Номер схемы | Шифр рамы | Номер рамы | Временная нагрузка на перекрытие | Номер перекрыт | Рабочие марки арматурных изделий позиции 1 | 2 | 3 |
|---|---|---|---|---|---|---|---|
| 7,8 | п-9;18-5 / 7,2; 6,0 | 67 | 14,7 (1500) | 1 | КП27 | КП92 | КП88 |
| | | | | 2 | КП19 | КП84 | КП80 |
| | | | | 3 | КП10 | КП79 | КП74 |
| | | | | 4а | КП10 | КП79 | КП74 |
| | | | | 4б | КП2 | КП72 | КП72 |
| | | 68 | 19,6 (2000) | 1 | КП47 | КП96 | КП93 |
| | | | | 2 | КП24 | КП88 | КП85 |
| | | | | 3 | КП14 | КП80 | КП80 |
| | | | | 4а | КП14 | КП80 | КП80 |
| | | | | 4б | КП3 | КП73 | КП73 |
| Сейсмичность 8 баллов | | | | | | | |
| 1 | п-9-2 / 4,8 | 69 | 7,4 (750) | 1 | КП9 | КП74 | КП73 |
| | | | | 2 | КП136 | КП139 | КП139 |
| | | 70 | 9,8 (1000) | 1 | КП9 | КП74 | КП74 |
| | | | | 2 | КП136 | КП139 | КП139 |
| | | 71 | 14,7 (1500) | 1 | КП10 | КП74 | КП74 |
| | | | | 2 | КП136 | КП139 | КП139 |
| | | 72 | 19,6 (2000) | 1 | КП15 | КП75 | КП75 |
| | | | | 2 | КП136 | КП139 | КП139 |
| | п-9-2 / 5,4 | 73 | 7,4 (750) | 1 | КП9 | КП74 | КП74 |
| | | | | 2 | КП136 | КП139 | КП139 |
| 1 | п-9-2 / 5,4 | 74 | 9,8 (1000) | 1 | КП9 | КП74 | КП74 |
| | | | | 2 | КП136 | КП139 | КП139 |
| | | 75 | 14,7 (1500) | 1 | КП10 | КП74 | КП74 |
| | | | | 2 | КП136 | КП139 | КП139 |
| | | 76 | 19,6 (2000) | 1 | КП15 | КП75 | КП75 |
| | | | | 2 | КП136 | КП139 | КП139 |
| | п-9-2 / 6,0 | 77 | 7,4 (750) | 1 | КП9 | КП73 | КП73 |
| | | | | 2 | КП136 | КП139 | КП139 |
| | | 78 | 9,8 (1000) | 1 | КП9 | КП74 | КП73 |
| | | | | 2 | КП136 | КП139 | КП139 |
| | | 79 | 14,7 (1500) | 1 | КП10 | КП74 | КП74 |
| | | | | 2 | КП136 | КП139 | КП139 |
| | | 80 | 19,6 (2000) | 1 | КП14 | КП75 | КП75 |
| | | | | 2 | КП136 | КП139 | КП139 |
| | п-9-2 / 7,2 | 81 | 7,4 (750) | 1 | КП9 | КП73 | КП73 |
| | | | | 2 | КП136 | КП139 | КП139 |
| | | 82 | 9,8 (1000) | 1 | КП9 | КП74 | КП73 |
| | | | | 2 | КП136 | КП139 | КП139 |
| | | 83 | 14,7 (1500) | 1 | КП9 | КП74 | КП74 |
| | | | | 2 | КП136 | КП139 | КП139 |
| | | 84 | 19,6 (2000) | 1 | КП14 | КП75 | КП75 |
| | | | | 2 | КП136 | КП139 | КП139 |
| 1 | п-9-2 / 6,0; 4,8 | 85 | 7,4 (750) | 1 | КП9 | КП74 | КП74 |
| | | | | 2 | КП136 | КП139 | КП139 |
| | | 86 | 9,8 (1000) | 1 | КП9 | КП74 | КП74 |
| | | | | 2 | КП136 | КП139 | КП139 |
| | | 87 | 14,7 (1500) | 1 | КП10 | КП74 | КП74 |
| | | | | 2 | КП136 | КП139 | КП139 |
| | | 88 | 19,6 (2000) | 1 | КП15 | КП75 | КП75 |
| | | | | 2 | КП136 | КП139 | КП139 |
| | п-9-2 / 7,2, 6,0 | 89 | 7,4 (750) | 1 | КП9 | КП73 | КП73 |
| | | | | 2 | КП136 | КП139 | КП139 |
| | | 90 | 9,8 (1000) | 1 | КП9 | КП74 | КП74 |
| | | | | 2 | КП136 | КП139 | КП139 |
| | | 91 | 14,7 (1500) | 1 | КП10 | КП74 | КП74 |
| | | | | 2 | КП136 | КП139 | КП139 |
| | | 92 | 19,6 (2000) | 1 | КП14 | КП75 | КП75 |
| | | | | 2 | КП136 | КП139 | КП139 |
| 2 | п-9-3 / 4,8 | 93 | 7,4 (750) | 1 | КП14 | КП79 | КП74 |
| | | | | 2 | КП4 | КП74 | КП73 |
| | | | | 3 | КП136 | КП139 | КП139 |
| | | 94 | 9,8 (1000) | 1 | КП19 | КП80 | КП75 |
| | | | | 2 | КП4 | КП73 | КП73 |
| | | | | 3 | КП136 | КП139 | КП139 |

Инв. № подл. | Подпись и дата | Взам. инв. №

1.420.1-20с.3-1-3

Лист 22

24707 32

# Таблица подбора опорной арматуры ригелей для зданий с пролетами 9 м и сейсмичностью 7, 8 и 9 баллов

продолжение таблицы 5

| Номер схемы | Шифр рамы | Номер рамы | Временная нагрузка на перекрытие | Номер перекр | Рабочие марки арматурных изделий позиции: 1 | 2 | 3 |
|---|---|---|---|---|---|---|---|
| 2 | п-9-3 / 4,8 | 95 | 14,7 (1500) | 1 | КП19 | КП81 | КП75 |
| | | | | 2 | КП4 | КП74 | КП74 |
| | | | | 3 | КП136 | КП139 | КП139 |
| | | 96 | 19,6 (2000) | 1 | КП24 | КП86 | КП76 |
| | | | | 2 | КП5 | КП75 | КП75 |
| | | | | 3 | КП136 | КП139 | КП139 |
| | п-9-3 / 5,4 | 97 | 7,4 (750) | 1 | КП14 | КП79 | КП74 |
| | | | | 2 | КП3 | КП73 | КП73 |
| | | | | 3 | КП136 | КП139 | КП139 |
| | | 98 | 9,8 (1000) | 1 | КП18 | КП80 | КП74 |
| | | | | 2 | КП4 | КП73 | КП73 |
| | | | | 3 | КП136 | КП139 | КП139 |
| | | 99 | 14,7 (1500) | 1 | КП19 | КП85 | КП75 |
| | | | | 2 | КП4 | КП74 | КП74 |
| | | | | 3 | КП136 | КП139 | КП139 |
| | | 100 | 19,6 (2000) | 1 | КП24 | КП86 | КП81 |
| | | | | 2 | КП10 | КП75 | КП75 |
| | | | | 3 | КП136 | КП139 | КП139 |
| | п-9-3 / 6,0 | 101 | 7,4 (750) | 1 | КП14 | КП79 | КП74 |
| | | | | 2 | КП3 | КП73 | КП73 |
| | | | | 3 | КП136 | КП139 | КП139 |
| 2 | п-9-3 / 6,0 | 102 | 9,8 (1000) | 1 | КП18 | КП80 | КП74 |
| | | | | 2 | КП4 | КП73 | КП73 |
| | | | | 3 | КП136 | КП139 | КП139 |
| | | 103 | 14,7 (1500) | 1 | КП19 | КП85 | КП75 |
| | | | | 2 | КП4 | КП74 | КП74 |
| | | | | 3 | КП136 | КП139 | КП139 |
| | | 104 | 19,6 (2000) | 1 | КП24 | КП86 | КП81 |
| | | | | 2 | КП10 | КП75 | КП75 |
| | | | | 3 | КП136 | КП139 | КП139 |
| 2 | п-9-3 / 7,2 | 105 | 7,4 (750) | 1 | КП19 | КП84 | КП74 |
| | | | | 2 | КП9 | КП73 | КП73 |
| | | | | 3 | КП136 | КП139 | КП139 |
| | | 106 | 9,8 (1000) | 1 | КП23 | КП85 | КП80 |
| | | | | 2 | КП9 | КП74 | КП74 |
| | | | | 3 | КП136 | КП139 | КП139 |
| | | 107 | 14,7 (1500) | 1 | КП27 | КП89 | КП81 |
| | | | | 2 | КП10 | КП75 | КП74 |
| | | | | 3 | КП136 | КП139 | КП139 |
| | | 108 | 19,6 (2000) | 1 | КП47 | КП93 | КП86 |
| | | | | 2 | КП15 | КП75 | КП75 |
| | | | | 3 | КП136 | КП139 | КП139 |
| 2 | п-9-3 / 6,0; 4,8 | 109 | 7,4 (750) | 1 | КП14 | КП79 | КП74 |
| | | | | 2 | КП3 | КП73 | КП73 |
| | | | | 3 | КП136 | КП139 | КП139 |
| | | 110 | 9,8 (1000) | 1 | КП18 | КП80 | КП74 |
| | | | | 2 | КП4 | КП73 | КП73 |
| | | | | 3 | КП136 | КП139 | КП139 |
| | | 111 | 14,7 (1500) | 1 | КП19 | КП85 | КП75 |
| | | | | 2 | КП4 | КП74 | КП74 |
| | | | | 3 | КП136 | КП139 | КП139 |
| | | 112 | 19,6 (2000) | 1 | КП24 | КП86 | КП81 |
| | | | | 2 | КП10 | КП75 | КП75 |
| | | | | 3 | КП136 | КП139 | КП139 |
| | п-9-3 / 7,2; 6,0 | 113 | 7,4 (750) | 1 | КП19 | КП84 | КП74 |
| | | | | 2 | КП9 | КП73 | КП73 |
| | | | | 3 | КП136 | КП139 | КП139 |
| | | 114 | 9,8 (1000) | 1 | КП23 | КП85 | КП80 |
| | | | | 2 | КП9 | КП74 | КП74 |
| | | | | 3 | КП136 | КП139 | КП139 |
| | | 115 | 14,7 (1500) | 1 | КП27 | КП89 | КП81 |
| | | | | 2 | КП10 | КП75 | КП74 |
| | | | | 3 | КП136 | КП139 | КП139 |

Инв. № подл. | Подпись и дата | Взам. инв. №

# Таблица подбора опорной арматуры ригелей для зданий с пролетами 9 м и сейсмичностью 7; 8 и 9 баллов

продолжение таблицы 5

| Номер схемы | Шифр рамы | Номер рамы | Временная нагрузка на перекрытие | Номер перекрытия | Рабочие марки арматурных изделий позиции 1 | 2 | 3 |
|---|---|---|---|---|---|---|---|
| 2 | п-9-3 / 7,2; 6,0 | 116 | 19,6 (2000) | 1 | КП47 | КП93 | КП86 |
| | | | | 2 | КП15 | КП75 | КП75 |
| | | | | 3 | КП136 | КП139 | КП139 |
| 3 | п-9-4 / 4,8 | 117 | 7,4 (750) | 1 | КП18 | КП84 | КП74 |
| | | | | 2 | КП10 | КП79 | КП74 |
| | | | | 3 | КП3 | КП73 | КП73 |
| | | | | 4 | КП136 | КП139 | КП139 |
| | | 118 | 9,8 (1000) | 1 | КП19 | КП84 | КП75 |
| | | | | 2 | КП14 | КП79 | КП74 |
| | | | | 3 | КП3 | КП73 | КП73 |
| | | | | 4 | КП136 | КП139 | КП139 |
| | | 119 | 14,7 (1500) | 1 | КП24 | КП88 | КП81 |
| | | | | 2 | КП15 | КП80 | КП75 |
| | | | | 3 | КП4 | КП74 | КП74 |
| | | | | 4 | КП136 | КП139 | КП139 |
| | | 120 | 19,6 (2000) | 1 | КП43 | КП106 | КП103 |
| | | | | 2 | КП38 | КП85 | КП76 |
| | | | | 3 | КП5 | КП74 | КП74 |
| | | | | 4 | КП136 | КП139 | КП139 |
| 3 | п-9-4 / 5,4 | 121 | 7,4 (750) | 1 | КП19 | КП84 | КП80 |
| | | | | 2 | КП14 | КП83 | КП74 |
| | | | | 3 | КП4 | КП73 | КП73 |
| | | | | 4 | КП136 | КП139 | КП139 |
| | | 122 | 9,8 (1000) | 1 | КП23 | КП88 | КП80 |
| | | | | 2 | КП15 | КП80 | КП75 |
| | | | | 3 | КП4 | КП73 | КП73 |
| | | | | 4 | КП136 | КП139 | КП139 |
| | | 123 | 14,7 (1500) | 1 | КП27 | КП89 | КП86 |
| | | | | 2 | КП20 | КП85 | КП76 |
| | | | | 3 | КП4 | КП73 | КП73 |
| | | | | 4 | КП136 | КП139 | КП139 |
| | | 124 | 19,6 (2000) | 1 | КП30 | КП108 | КП89 |
| | | | | 2 | КП24 | КП89 | КП82 |
| | | | | 3 | КП5 | КП75 | КП75 |
| | | | | 4 | КП136 | КП139 | КП139 |
| | п-9-4 / 6,0 | 125 | 7,4 (750) | 1 | КП23 | КП88 | КП80 |
| | | | | 2 | КП18 | КП84 | КП74 |
| | | | | 3 | КП4 | КП73 | КП73 |
| | | | | 4 | КП136 | КП139 | КП139 |
| 3 | п-9-4 / 6,0 | 126 | 9,8 (1000) | 1 | КП27 | КП88 | КП85 |
| | | | | 2 | КП19 | КП84 | КП80 |
| | | | | 3 | КП4 | КП73 | КП73 |
| | | | | 4 | КП136 | КП139 | КП139 |
| | | 127 | 14,7 (1500) | 1 | КП47 | КП93 | КП89 |
| | | | | 2 | КП24 | КП88 | КП81 |
| | | | | 3 | КП5 | КП73 | КП73 |
| | | | | 4 | КП136 | КП139 | КП139 |
| | | 128 | 19,6 (2000) | 1 | КП55 | КП133 | КП112 |
| | | | | 2 | КП24 | КП89 | КП86 |
| | | | | 3 | КП10 | КП75 | КП75 |
| | | | | 4 | КП136 | КП139 | КП139 |
| | п-9-4 / 7,2 | 129 | 7,4 (750) | 1 | КП27 | КП92 | КП88 |
| | | | | 2 | КП23 | КП84 | КП80 |
| | | | | 3 | КП9 | КП73 | КП73 |
| | | | | 4 | КП136 | КП139 | КП139 |
| | | 130 | 9,8 (1000) | 1 | КП45 | КП93 | КП109 |
| | | | | 2 | КП41 | КП88 | КП85 |
| | | | | 3 | КП9 | КП74 | КП74 |
| | | | | 4 | КП136 | КП139 | КП139 |

Инв. № подл. | Подпись и дата | Взам. инв. №

# Таблица подбора опорной арматуры ригелей для зданий с пролетами 9 м и сейсмичностью 7, 8 и 9 баллов

продолжение таблицы 5

| Номер схемы | Шифр рамы | Номер рамы | Временная нагрузка на перекрытие | Номер перекрытия | Рабочие марки арматурных изделий позиции 1 | 2 | 3 |
|---|---|---|---|---|---|---|---|
| 3 | п-9-4 / 7,2 | 131 | 14,7 (1500) | 1 | КП55 | КП112 | КП112 |
| | | | | 2 | КП42 | КП109 | КП89 |
| | | | | 3 | КП10 | КП75 | КП75 |
| | | | | 4 | КП136 | КП139 | КП139 |
| | п-9-4 / 6,0; 4,8 | 132 | 7,4 (750) | 1 | КП23 | КП84 | КП80 |
| | | | | 2 | КП9 | КП79 | КП74 |
| | | | | 3 | КП3 | КП72 | КП72 |
| | | | | 4 | КП136 | КП139 | КП139 |
| | | 133 | 9,8 (1000) | 1 | КП24 | КП88 | КП85 |
| | | | | 2 | КП14 | КП79 | КП74 |
| | | | | 3 | КП3 | КП73 | КП73 |
| | | | | 4 | КП136 | КП139 | КП139 |
| | | 134 | 14,7 (1500) | 1 | КП43 | КП93 | КП86 |
| | | | | 2 | КП15 | КП80 | КП75 |
| | | | | 3 | КП4 | КП74 | КП74 |
| | | | | 4 | КП136 | КП139 | КП139 |
| | | 135 | 19,6 (2000) | 1 | КП52 | КП112 | КП89 |
| | | | | 2 | КП39 | КП85 | КП81 |
| | | | | 3 | КП4 | КП74 | КП74 |
| | | | | 4 | КП136 | КП139 | КП139 |
| 3 | п-9-4 / 7,2; 6,0 | 136 | 7,4 (750) | 1 | КП27 | КП88 | КП85 |
| | | | | 2 | КП18 | КП84 | КП74 |
| | | | | 3 | КП3 | КП73 | КП73 |
| | | | | 4 | КП136 | КП139 | КП139 |
| | | 137 | 9,8 (1000) | 1 | КП45 | КП109 | КП88 |
| | | | | 2 | КП19 | КП84 | КП80 |
| | | | | 3 | КП4 | КП73 | КП73 |
| | | | | 4 | КП136 | КП139 | КП139 |
| | | 138 | 14,7 (1500) | 1 | КП53 | КП112 | КП93 |
| | | | | 2 | КП24 | КП88 | КП81 |
| | | | | 3 | КП4 | КП74 | КП74 |
| | | | | 4 | КП136 | КП139 | КП139 |
| | | 139 | 19,6 (2000) | 1 | КП33 | КП116 | КП97 |
| | | | | 2 | КП42 | КП93 | КП86 |
| | | | | 3 | КП5 | КП75 | КП75 |
| | | | | 4 | КП136 | КП139 | КП139 |
| 4 | п-9-5 / 4,8 | 140 | 7,4 (750) | 1 | КП23 | КП88 | КП84 |
| | | | | 2 | КП19 | КП84 | КП80 |
| | | | | 3 | КП10 | КП79 | КП74 |
| | | | | 4 | КП3 | КП73 | КП73 |
| | | | | 5 | КП136 | КП139 | КП139 |
| 4 | п-9-5 / 4,8 | 141 | 9,8 (1000) | 1 | КП27 | КП88 | КП85 |
| | | | | 2 | КП20 | КП88 | КП80 |
| | | | | 3 | КП14 | КП80 | КП75 |
| | | | | 4 | КП4 | КП73 | КП73 |
| | | | | 5 | КП136 | КП139 | КП139 |
| | | 142 | 14,7 (1500) | 1 | КП30 | КП93 | КП89 |
| | | | | 2 | КП24 | КП93 | КП86 |
| | | | | 3 | КП19 | КП85 | КП81 |
| | | | | 4 | КП4 | КП74 | КП74 |
| | | | | 5 | КП136 | КП139 | КП139 |
| | | 143 | 19,6 (2000) | 1 | КП50 | КП113 | КП108 |
| | | | | 2 | КП44 | КП110 | КП89 |
| | | | | 3 | КП39 | КП103 | КП103 |
| | | | | 4 | КП5 | КП75 | КП75 |
| | | | | 5 | КП136 | КП139 | КП139 |
| | п-9-5 / 5,4 | 144 | 7,4 (750) | 1 | КП27 | КП88 | КП85 |
| | | | | 2 | КП23 | КП87 | КП84 |
| | | | | 3 | КП14 | КП79 | КП74 |
| | | | | 4 | КП3 | КП73 | КП73 |
| | | | | 5 | КП136 | КП139 | КП139 |

Инв. № подл. | Подпись и дата | Взам. инв. №

Таблица подбора опорной арматуры ригелей для зданий с пролетами 9 м и сейсмичностью 7; 8 и 9 баллов

продолжение таблицы 5

| Номер схемы | Шифр рамы | Номер рамы | Временная нагрузка на перекрытие | Номер перекрыт. | Рабочие марки арматурных изделий позиции: 1 | 2 | 3 |
|---|---|---|---|---|---|---|---|
| 4 | n-9-5 / 5,4 | 145 | 9,8 (1000) | 1 | КП27 | КП93 | КП88 |
| | | | | 2 | КП24 | КП88 | КП85 |
| | | | | 3 | КП20 | КП84 | КП80 |
| | | | | 4 | КП4 | КП73 | КП73 |
| | | | | 5 | КП136 | КП139 | КП139 |
| | | 146 | 14,7 (1500) | 1 | КП53 | КП112 | КП93 |
| | | | | 2 | КП43 | КП93 | КП89 |
| | | | | 3 | КП20 | КП88 | КП81 |
| | | | | 4 | КП4 | КП74 | КП74 |
| | | | | 5 | КП136 | КП139 | КП139 |
| | | 147 | 19,6 (2000) | 1 | КП33 | КП116 | КП97 |
| | | | | 2 | КП48 | КП112 | КП108 |
| | | | | 3 | КП40 | КП103 | КП103 |
| | | | | 4 | КП5 | КП75 | КП75 |
| | | | | 5 | КП136 | КП139 | КП139 |
| | n-9-5 / 6,0 | 148 | 7,4 (750) | 1 | КП27 | КП93 | КП88 |
| | | | | 2 | КП24 | КП88 | КП85 |
| | | | | 3 | КП19 | КП84 | КП80 |
| | | | | 4 | КП4 | КП73 | КП73 |
| | | | | 5 | КП136 | КП139 | КП139 |

| Номер схемы | Шифр рамы | Номер рамы | Временная нагрузка на перекрытие | Номер перекрыт. | Рабочие марки арматурных изделий позиции: 1 | 2 | 3 |
|---|---|---|---|---|---|---|---|
| 4 | n-9-5 / 6,0 | 149 | 9,8 (1000) | 1 | КП45 | КП96 | КП93 |
| | | | | 2 | КП27 | КП93 | КП88 |
| | | | | 3 | КП19 | КП84 | КП80 |
| | | | | 4 | КП4 | КП74 | КП73 |
| | | | | 5 | КП136 | КП139 | КП139 |
| | | 150 | 14,7 (1500) | 1 | КП58 | КП99 | КП112 |
| | | | | 2 | КП30 | КП97 | КП93 |
| | | | | 3 | КП24 | КП88 | КП85 |
| | | | | 4 | КП5 | КП74 | КП74 |
| | | | | 5 | КП136 | КП139 | КП139 |
| | n-9-5 / 7,2 | 151 | 7,4 (750) | 1 | КП49 | КП96 | КП93 |
| | | | | 2 | КП29 | КП93 | КП88 |
| | | | | 3 | КП23 | КП87 | КП84 |
| | | | | 4 | КП9 | КП74 | КП74 |
| | | | | 5 | КП136 | КП139 | КП139 |
| | | 152 | 9,8 (1000) | 1 | КП55 | КП115 | КП96 |
| | | | | 2 | КП30 | КП96 | КП93 |
| | | | | 3 | КП24 | КП88 | КП85 |
| | | | | 4 | КП10 | КП74 | КП74 |
| | | | | 5 | КП136 | КП139 | КП139 |

| Номер схемы | Шифр рамы | Номер рамы | Временная нагрузка на перекрытие | Номер перекрыт. | Рабочие марки арматурных изделий позиции: 1 | 2 | 3 |
|---|---|---|---|---|---|---|---|
| 4 | n-9-5 / 6,0; 4,8 | 153 | 7,4 (750) | 1 | КП41 | КП92 | КП88 |
| | | | | 2 | КП19 | КП84 | КП80 |
| | | | | 3 | КП10 | КП79 | КП74 |
| | | | | 4 | КП3 | КП73 | КП73 |
| | | | | 5 | КП136 | КП139 | КП139 |
| | | 154 | 9,8 (1000) | 1 | КП45 | КП93 | КП89 |
| | | | | 2 | КП24 | КП88 | КП85 |
| | | | | 3 | КП14 | КП80 | КП85 |
| | | | | 4 | КП3 | КП73 | КП73 |
| | | | | 5 | КП136 | КП139 | КП139 |
| | | 155 | 14,7 (1500) | 1 | КП46 | КП115 | КП110 |
| | | | | 2 | КП42 | КП93 | КП89 |
| | | | | 3 | КП15 | КП85 | КП76 |
| | | | | 4 | КП4 | КП74 | КП74 |
| | | | | 5 | КП136 | КП139 | КП139 |
| | | 156 | 19,6 (2000) | 1 | КП64 | КП126 | КП113 |
| | | | | 2 | КП53 | КП110 | КП107 |
| | | | | 3 | КП39 | КП88 | КП81 |
| | | | | 4 | КП5 | КП75 | КП74 |
| | | | | 5 | КП136 | КП139 | КП139 |

Взам. инв. №

Подпись и дата

Инв. № подл.

1. 420. 1-20с. 3-1-3

Лит. 26

24707 36

# Таблица подбора опорной арматуры ригелей для зданий с пролетами 9 м и сейсмичностью 7, 8 и 9 баллов

Продолжение таблицы 5

| Номер схемы | Шифр рамы | Номер рамы | Временная нагрузка на перекрытие | Номер перекр. | Рабочие марки арматурных изделий позиции: 1 | 2 | 3 |
|---|---|---|---|---|---|---|---|
| 4 | п-9-5 / 7,2; 6,0 | 157 | 7,4 (750) | 1 | КП45 | КП109 | КП93 |
| | | | | 2 | КП24 | КП92 | КП85 |
| | | | | 3 | КП19 | КП84 | КП60 |
| | | | | 4 | КП3 | КП73 | КП73 |
| | | | | 5 | КП136 | КП139 | КП139 |
| | | 158 | 9,8 (1000) | 1 | КП53 | КП114 | КП93 |
| | | | | 2 | КП27 | КП93 | КП88 |
| | | | | 3 | КП19 | КП84 | КП80 |
| | | | | 4 | КП4 | КП73 | КП73 |
| | | | | 5 | КП136 | КП139 | КП139 |
| | | 159 | 14,7 (1500) | 1 | КП61 | КП118 | КП99 |
| | | | | 2 | КП30 | КП110 | КП110 |
| | | | | 3 | КП24 | КП88 | КП85 |
| | | | | 4 | КП5 | КП74 | КП74 |
| | | | | 5 | КП136 | КП139 | КП139 |
| Сейсмичность 9 баллов | | | | | | | |
| 1 | п-9-2 / 4,8 | 160 | 7,4 (750) | 1 | КП41 | КП92 | КП84 |
| | | | | 2 | КП138 | КП140 | КП139 |
| | | 161 | 9,8 (1000) | 1 | КП41 | КП92 | КП85 |
| | | | | 2 | КП138 | КП140 | КП139 |
| | | | | | | | |
| 1 | п-9-2 / 4,8 | 162 | 14,7 (1500) | 1 | КП42 | КП92 | КП85 |
| | | | | 2 | КП138 | КП139 | КП139 |
| | п-9-2 / 5,4 | 163 | 7,4 (750) | 1 | КП24 | КП88 | КП84 |
| | | | | 2 | КП138 | КП139 | КП139 |
| | | 164 | 9,8 (1000) | 1 | КП24 | КП88 | КП81 |
| | | | | 2 | КП138 | КП139 | КП139 |
| | | 165 | 14,7 (1500) | 1 | КП27 | КП88 | КП81 |
| | | | | 2 | КП137 | КП139 | КП139 |
| | п-9-2 / 6,0 | 166 | 7,4 (750) | 1 | КП24 | КП88 | КП84 |
| | | | | 2 | КП138 | КП139 | КП139 |
| | | 167 | 9,8 (1000) | 1 | КП24 | КП88 | КП81 |
| | | | | 2 | КП138 | КП139 | КП139 |
| | | 168 | 14,7 (1500) | 1 | КП27 | КП88 | КП81 |
| | | | | 2 | КП137 | КП139 | КП139 |
| | п-9-2 / 7,2 | 169 | 7,4 (750) | 1 | КП24 | КП87 | КП80 |
| | | | | 2 | КП137 | КП139 | КП139 |
| | | 170 | 9,8 (1000) | 1 | КП24 | КП88 | КП80 |
| | | | | 2 | КП137 | КП139 | КП139 |
| | п-9-2 / 6,0; 4,8 | 171 | 7,4 (750) | 1 | КП24 | КП88 | КП84 |
| | | | | 2 | КП138 | КП139 | КП139 |
| | | 172 | 9,8 (1000) | 1 | КП24 | КП88 | КП81 |
| | | | | 2 | КП138 | КП139 | КП139 |
| 1 | п-9-2 / 6,0; 4,8 | 173 | 14,7 (1500) | 1 | КП27 | КП88 | КП81 |
| | | | | 2 | КП137 | КП139 | КП139 |
| | п-9-2 / 7,2; 6,0 | 174 | 7,4 (750) | 1 | КП24 | КП87 | КП80 |
| | | | | 2 | КП137 | КП139 | КП139 |
| | | 175 | 9,8 (1000) | 1 | КП24 | КП88 | КП80 |
| | | | | 2 | КП137 | КП139 | КП139 |
| | | 176 | 14,7 (1500) | 1 | КП27 | КП88 | КП81 |
| | | | | 2 | КП137 | КП139 | КП139 |
| 2 | п-9-3 / 4,8 | 177 | 7,4 (750) | 1 | КП47 | КП109 | КП106 |
| | | | | 2 | КП19 | КП87 | КП80 |
| | | | | 3 | КП137 | КП139 | КП139 |
| | | 178 | 9,8 (1000) | 1 | КП30 | КП96 | КП93 |
| | | | | 2 | КП20 | КП87 | КП80 |
| | | | | 3 | КП137 | КП139 | КП139 |
| | | 179 | 14,7 (1500) | 1 | КП58 | КП115 | КП110 |
| | | | | 2 | КП20 | КП88 | КП81 |
| | | | | 3 | КП137 | КП139 | КП139 |
| | п-9-3 / 5,4 | 180 | 7,4 (750) | 1 | КП47 | КП109 | КП88 |
| | | | | 2 | КП19 | КП84 | КП80 |
| | | | | 3 | КП137 | КП139 | КП139 |
| | | | | | | | |
| | | | | | | | |

Инв. № подл. | Подпись и дата | Взам. инв. №

1.420.1-20с 3-1-3

Лист 27

## Таблица подбора опорной арматуры ригелей для зданий с пролетами 9 м и сейсмичностью 7, 8 и 9 баллов

Продолжение таблицы 5

| Номер схемы | Шифр рамы | Номер рамы | Временная нагрузка на перекрытие | Номер перекрытия | Рабочие марки арматурных изделий позиции: 1 | 2 | 3 |
|---|---|---|---|---|---|---|---|
| 2 | п-9-3 / 5,4 | 181 | 9,8 (1000) | 1 | КП47 | КП96 | КП89 |
| | | | | 2 | КП19 | КП84 | КП80 |
| | | | | 3 | КП137 | КП139 | КП139 |
| | | 182 | 14,7 (1500) | 1 | КП58 | КП119 | КП110 |
| | | | | 2 | КП39 | КП88 | КП81 |
| | | | | 3 | КП137 | КП139 | КП139 |
| | п-9-3 / 6,0 | 183 | 7,4 (750) | 1 | КП47 | КП109 | КП88 |
| | | | | 2 | КП19 | КП84 | КП80 |
| | | | | 3 | КП137 | КП139 | КП139 |
| | | 184 | 9,8 (1000) | 1 | КП47 | КП96 | КП89 |
| | | | | 2 | КП19 | КП84 | КП80 |
| | | | | 3 | КП137 | КП139 | КП139 |
| | п-9-3 / 7,2 | 185 | 7,4 (750) | 1 | КП53 | КП96 | КП93 |
| | | | | 2 | КП24 | КП87 | КП84 |
| | | | | 3 | КП137 | КП139 | КП139 |
| | | 186 | 9,8 (1000) | 1 | КП63 | КП115 | КП112 |
| | | | | 2 | КП39 | КП88 | КП85 |
| | | | | 3 | КП137 | КП139 | КП139 |
| 2 | п-9-3 / 6,0; 4,8 | 187 | 7,4 (750) | 1 | КП47 | КП109 | КП88 |
| | | | | 2 | КП19 | КП87 | КП80 |
| | | | | 3 | КП137 | КП139 | КП139 |
| | | 188 | 9,8 (1000) | 1 | КП30 | КП96 | КП93 |
| | | | | 2 | КП20 | КП87 | КП80 |
| | | | | 3 | КП137 | КП139 | КП139 |
| | | 189 | 14,7 (1500) | 1 | КП58 | КП119 | КП110 |
| | | | | 2 | КП39 | КП88 | КП81 |
| | | | | 3 | КП137 | КП139 | КП139 |
| | п-9-3 / 7,2; 6,0 | 190 | 7,4 (750) | 1 | КП53 | КП96 | КП93 |
| | | | | 2 | КП24 | КП87 | КП84 |
| | | | | 3 | КП137 | КП139 | КП139 |
| | | 191 | 9,8 (1000) | 1 | КП63 | КП115 | КП112 |
| | | | | 2 | КП39 | КП88 | КП85 |
| | | | | 3 | КП137 | КП139 | КП139 |
| 3 | п-9-4 / 4,8 | 192 | 7,4 (750) | 1 | КП30 | КП98 | КП93 |
| | | | | 2 | КП27 | КП96 | КП88 |
| | | | | 3 | КП15 | КП84 | КП80 |
| | | | | 4 | КП137 | КП139 | КП139 |
| 3 | п-9-4 / 5,4 | 193 | 7,4 (750) | 1 | КП53 | КП115 | КП109 |
| | | | | 2 | КП43 | КП109 | КП105 |
| | | | | 3 | КП19 | КП84 | КП80 |
| | | | | 4 | КП137 | КП139 | КП139 |
| | п-9-4 / 6,0; 4,8 | 194 | 7,4 (750) | 1 | КП55 | КП115 | КП109 |
| | | | | 2 | КП27 | КП92 | КП88 |
| | | | | 3 | КП14 | КП79 | КП74 |
| | | | | 4 | КП136 | КП139 | КП139 |

Инв. № подл. | Подпись и дата | Взам. инв. №



24707 38

## Таблица подбора опорной арматуры ригелей для зданий с пролётами 6 м и сейсмичностью 7; 8 и 9 баллов

Таблица 6

| Номер схемы | Шифр рамы | Номер рамы | Временная нагрузка на перекрытие | Номер перекр. | Рабочие марки арматурных изделий позиции: 1 | 2 | 3 |
|---|---|---|---|---|---|---|---|
| **Сейсмичность 7 баллов** | | | | | | | |
| 2 | П-6-4 / 4,8 | 1 | 24,5 (2500) | 1 | КП5 | КП75 | КП75 |
| | | | | 2 | КП4 | КП74 | КП74 |
| | | | | 3 | КП4 | КП74 | КП74 |
| | | | | 4 | КП136 | КП139 | КП139 |
| | П-6-4 / 5,4 | 2 | | 1 | КП10 | КП76 | КП75 |
| | | | | 2 | КП5 | КП75 | КП75 |
| | | | | 3 | КП4 | КП74 | КП74 |
| | | | | 4 | КП136 | КП139 | КП139 |
| | П-6-4 / 6,0 | 3 | | 1 | КП15 | КП76 | КП75 |
| | | | | 2 | КП5 | КП75 | КП75 |
| | | | | 3 | КП3 | КП74 | КП74 |
| | | | | 4 | КП136 | КП139 | КП139 |
| | П-6-4 / 6,0; 4,8 | 4 | | 1 | КП14 | КП75 | КП75 |
| | | | | 2 | КП4 | КП74 | КП74 |
| | | | | 3 | КП3 | КП73 | КП73 |
| | | | | 4 | КП136 | КП139 | КП139 |
| | П-6-4 / 7,2; 6,0 | 5 | | 1 | КП19 | КП76 | КП76 |
| | | | | 2 | КП5 | КП75 | КП75 |
| | | | | 3 | КП4 | КП74 | КП74 |
| | | | | 4 | КП136 | КП139 | КП139 |
| 3 | П-6-5 / 4,8 | 6 | 14,7 (1500) | 1 | КП4 | КП74 | КП74 |
| | | | | 2 | КП4 | КП74 | КП74 |
| | | | | 3 | КП3 | КП73 | КП73 |
| | | | | 4 | КП2 | КП72 | КП72 |
| | | | | 5 | КП136 | КП139 | КП139 |
| | | 7 | 19,6 (2000) | 1 | КП10 | КП75 | КП75 |
| | | | | 2 | КП5 | КП75 | КП75 |
| | | | | 3 | КП4 | КП74 | КП74 |
| | | | | 4 | КП3 | КП73 | КП73 |
| | | | | 5 | КП136 | КП139 | КП139 |
| | | 8 | 24,5 (2500) | 1 | КП11 | КП76 | КП76 |
| | | | | 2 | КП6 | КП75 | КП75 |
| | | | | 3 | КП5 | КП75 | КП75 |
| | | | | 4 | КП4 | КП74 | КП74 |
| | | | | 5 | КП136 | КП139 | КП139 |
| | П-6-5 / 5,4 | 9 | 14,7 (1500) | 1 | КП10 | КП75 | КП74 |
| | | | | 2 | КП4 | КП74 | КП74 |
| | | | | 3 | КП4 | КП74 | КП74 |
| | | | | 4 | КП2 | КП72 | КП72 |
| | | | | 5 | КП136 | КП139 | КП139 |
| 3 | П-6-5 / 5,4 | 10 | 19,6 (2000) | 1 | КП14 | КП76 | КП75 |
| | | | | 2 | КП5 | КП75 | КП75 |
| | | | | 3 | КП4 | КП74 | КП75 |
| | | | | 4 | КП3 | КП73 | КП73 |
| | | | | 5 | КП136 | КП139 | КП139 |
| | | 11 | 24,5 (2500) | 1 | КП15 | КП76 | КП76 |
| | | | | 2 | КП11 | КП76 | КП76 |
| | | | | 3 | КП5 | КП75 | КП75 |
| | | | | 4 | КП3 | КП74 | КП74 |
| | | | | 5 | КП136 | КП139 | КП139 |
| | П-6-5 / 6,0 | 12 | 14,7 (1500) | 1 | КП14 | КП75 | КП75 |
| | | | | 2 | КП5 | КП74 | КП74 |
| | | | | 3 | КП4 | КП74 | КП74 |
| | | | | 4 | КП3 | КП73 | КП73 |
| | | | | 5 | КП136 | КП139 | КП139 |
| | | 13 | 19,6 (2000) | 1 | КП15 | КП76 | КП76 |
| | | | | 2 | КП10 | КП75 | КП75 |
| | | | | 3 | КП10 | КП75 | КП75 |
| | | | | 4 | КП3 | КП73 | КП73 |
| | | | | 5 | КП136 | КП139 | КП139 |

Инв. № подл. | Подпись и дата | Взам. инв. №



24707 39

# Таблица подбора опорной арматуры ригелей для зданий с пролетами 6 м и сейсмичностью 7; 8 и 9 баллов

Продолжение таблицы 6

| Номер схемы | Шифр рамы | Номер рамы | Временная нагрузка на перекрытие | Номер перекрытия | Рабочие марки арматурных изделий позиции: 1 | 2 | 3 |
|---|---|---|---|---|---|---|---|
| 3 | п-6-5 / 6,0 | 14 | 24,5 (2500) | 1 | КП20 | КП77 | КП77 |
| | | | | 2 | КП15 | КП76 | КП76 |
| | | | | 3 | КП5 | КП75 | КП75 |
| | | | | 4 | КП3 | КП74 | КП74 |
| | | | | 5 | КП136 | КП139 | КП139 |
| | | 15 | 14,7 (1500) | 1 | КП10 | КП74 | КП74 |
| | | | | 2 | КП4 | КП74 | КП74 |
| | | | | 3 | КП3 | КП73 | КП73 |
| | | | | 4 | КП2 | КП72 | КП72 |
| | | | | 5 | КП136 | КП139 | КП139 |
| | п-6-5 / 6,0; 4,8 | 16 | 19,6 (2000) | 1 | КП15 | КП76 | КП76 |
| | | | | 2 | КП5 | КП75 | КП75 |
| | | | | 3 | КП4 | КП74 | КП74 |
| | | | | 4 | КП2 | КП73 | КП73 |
| | | | | 5 | КП136 | КП139 | КП139 |
| | | 17 | 24,5 (2500) | 1 | КП20 | КП77 | КП76 |
| | | | | 2 | КП6 | КП75 | КП75 |
| | | | | 3 | КП5 | КП75 | КП75 |
| | | | | 4 | КП4 | КП74 | КП74 |
| | | | | 5 | КП136 | КП139 | КП139 |
| 3 | п-6-5 / 7,2; 6,0 | 18 | 14,7 (1500) | 1 | КП15 | КП76 | КП76 |
| | | | | 2 | КП5 | КП74 | КП74 |
| | | | | 3 | КП4 | КП74 | КП74 |
| | | | | 4 | КП3 | КП73 | КП73 |
| | | | | 5 | КП136 | КП139 | КП139 |
| | | 19 | 19,6 (2000) | 1 | КП20 | КП82 | КП77 |
| | | | | 2 | КП11 | КП75 | КП75 |
| | | | | 3 | КП4 | КП74 | КП74 |
| | | | | 4 | КП3 | КП73 | КП73 |
| | | | | 5 | КП136 | КП139 | КП139 |
| | | 20 | 24,5 (2500) | 1 | КП24 | КП82 | КП77 |
| | | | | 2 | КП15 | КП76 | КП76 |
| | | | | 3 | КП5 | КП75 | КП75 |
| | | | | 4 | КП3 | КП74 | КП74 |
| | | | | 5 | КП136 | КП139 | КП139 |
| 4 | п-6-6 / 4,8 | 21 | 14,7 (1500) | 1 | КП10 | КП75 | КП75 |
| | | | | 2 | КП5 | КП74 | КП74 |
| | | | | 3 | КП4 | КП74 | КП74 |
| | | | | 4 | КП3 | КП73 | КП73 |
| | | | | 5 | КП2 | КП72 | КП72 |
| | | | | 6 | КП136 | КП139 | КП139 |
| 4 | п-6-6 / 4,8 | 22 | 19,6 (2000) | 1 | КП15 | КП76 | КП76 |
| | | | | 2 | КП11 | КП75 | КП75 |
| | | | | 3 | КП5 | КП75 | КП75 |
| | | | | 4 | КП4 | КП74 | КП74 |
| | | | | 5 | КП3 | КП73 | КП73 |
| | | | | 6 | КП136 | КП139 | КП139 |
| | | 23 | 24,5 (2500) | 1 | КП20 | КП77 | КП76 |
| | | | | 2 | КП12 | КП76 | КП76 |
| | | | | 3 | КП6 | КП76 | КП76 |
| | | | | 4 | КП5 | КП75 | КП75 |
| | | | | 5 | КП4 | КП74 | КП74 |
| | | | | 6 | КП136 | КП139 | КП139 |
| | п-6-6 / 5,4 | 24 | 14,7 (1500) | 1 | КП14 | КП75 | КП75 |
| | | | | 2 | КП10 | КП75 | КП75 |
| | | | | 3 | КП5 | КП74 | КП74 |
| | | | | 4 | КП4 | КП74 | КП74 |
| | | | | 5 | КП3 | КП73 | КП73 |
| | | | | 6 | КП136 | КП139 | КП139 |

Инв.№ подл. | Подпись и дата | Взам. инв.№

# Таблица подбора опорной арматуры ригелей для зданий с пролетами 6 м и сейсмичностью 7, 8 и 9 баллов

продолжение таблицы 6

| Номер схемы | Шифр рамы | Номер рамы | Временная нагрузка на перекрытие | Номер перекрытия | Рабочие марки арматурных изделий позиции: 1 | 2 | 3 |
|---|---|---|---|---|---|---|---|
| 4 | П-6-6 / 5,4 | 25 | 19,6 (2000) | 1 | КП19 | КП81 | КП76 |
| | | | | 2 | КП15 | КП76 | КП76 |
| | | | | 3 | КП5 | КП75 | КП75 |
| | | | | 4 | КП4 | КП74 | КП74 |
| | | | | 5 | КП3 | КП73 | КП73 |
| | | | | 6 | КП136 | КП139 | КП139 |
| | | 26 | 24,5 (2500) | 1 | КП24 | КП82 | КП77 |
| | | | | 2 | КП16 | КП82 | КП77 |
| | | | | 3 | КП11 | КП76 | КП76 |
| | | | | 4 | КП5 | КП75 | КП75 |
| | | | | 5 | КП3 | КП74 | КП74 |
| | | | | 6 | КП136 | КП139 | КП139 |
| | П-6-6 / 6,0 | 27 | 14,7 (1500) | 1 | КП19 | КП81 | КП75 |
| | | | | 2 | КП15 | КП75 | КП75 |
| | | | | 3 | КП5 | КП74 | КП74 |
| | | | | 4 | КП4 | КП74 | КП74 |
| | | | | 5 | КП3 | КП73 | КП73 |
| | | | | 6 | КП136 | КП139 | КП139 |
| 4 | П-6-6 / 6,0 | 28 | 19,6 (2000) | 1 | КП24 | КП82 | КП76 |
| | | | | 2 | КП20 | КП81 | КП76 |
| | | | | 3 | КП11 | КП75 | КП75 |
| | | | | 4 | КП5 | КП74 | КП74 |
| | | | | 5 | КП3 | КП73 | КП73 |
| | | | | 6 | КП136 | КП139 | КП139 |
| | | 29 | 24,5 (2500) | 1 | КП24 | КП86 | КП77 |
| | | | | 2 | КП12 | КП86 | КП77 |
| | | | | 3 | КП16 | КП77 | КП76 |
| | | | | 4 | КП10 | КП75 | КП75 |
| | | | | 5 | КП3 | КП74 | КП74 |
| | | | | 6 | КП136 | КП139 | КП139 |
| | П-6-6 / 6,0, 4,8 | 30 | 14,7 (1500) | 1 | КП14 | КП75 | КП75 |
| | | | | 2 | КП5 | КП74 | КП74 |
| | | | | 3 | КП4 | КП74 | КП74 |
| | | | | 4 | КП3 | КП73 | КП73 |
| | | | | 5 | КП2 | КП72 | КП72 |
| | | | | 6 | КП136 | КП139 | КП139 |
| 4 | П-6-6 / 6,0; 4,8 | 31 | 19,6 (2000) | 1 | КП19 | КП81 | КП76 |
| | | | | 2 | КП11 | КП75 | КП75 |
| | | | | 3 | КП5 | КП75 | КП75 |
| | | | | 4 | КП4 | КП74 | КП74 |
| | | | | 5 | КП3 | КП73 | КП73 |
| | | | | 6 | КП136 | КП139 | КП139 |
| | | 32 | 24,5 (2500) | 1 | КП24 | КП86 | КП77 |
| | | | | 2 | КП16 | КП76 | КП76 |
| | | | | 3 | КП6 | КП76 | КП76 |
| | | | | 4 | КП5 | КП75 | КП75 |
| | | | | 5 | КП3 | КП74 | КП74 |
| | | | | 6 | КП136 | КП139 | КП139 |
| | П-6-6 / 7,2, 6,0 | 33 | 14,7 (1500) | 1 | КП23 | КП85 | КП76 |
| | | | | 2 | КП15 | КП80 | КП75 |
| | | | | 3 | КП5 | КП74 | КП74 |
| | | | | 4 | КП4 | КП74 | КП74 |
| | | | | 5 | КП3 | КП73 | КП73 |
| | | | | 6 | КП136 | КП139 | КП139 |

Взам. инв. № | Подпись и дата | Инв. № подл.

## Таблица подбора опорной арматуры ригелей для зданий с пролетами 6м и сейсмичностью 7; 8 и 9 баллов

Продолжение таблицы 6

| Номер схемы | Шифр рамы | Номер рамы | Временная нагрузка на перекрытие | Номер перекрытия | Рабочие марки арматурных изделий позиции: 1 | 2 | 3 |
|---|---|---|---|---|---|---|---|
| 4 | п-6-6 / 7,2; 6,0 | 34 | 19,6 (2000) | 1 | КП27 | КП86 | КП82 |
| | | | | 2 | КП20 | КП85 | КП76 |
| | | | | 3 | КП11 | КП75 | КП75 |
| | | | | 4 | КП5 | КП74 | КП74 |
| | | | | 5 | КП3 | КП73 | КП73 |
| | | | | 6 | КП136 | КП139 | КП139 |
| | | 35 | 24,5 (2500) | 1 | КП28 | КП90 | КП86 |
| | | | | 2 | КП20 | КП86 | КП77 |
| | | | | 3 | КП16 | КП81 | КП76 |
| | | | | 4 | КП5 | КП75 | КП75 |
| | | | | 5 | КП3 | КП74 | КП74 |
| | | | | 6 | КП136 | КП139 | КП139 |
| 5,6 | п-6;24-4 / 4,8 | 36 | 14,7 (1500) | 1 | КП3 | КП73 | КП73 |
| | | | | 2 | КП3 | КП73 | КП73 |
| | | | | 3а | КП3 | КП73 | КП72 |
| | | | | 3б | КП2 | КП71 | КП71 |
| | | 37 | 19,6 (2000) | 1 | КП9 | КП74 | КП73 |
| | | | | 2 | КП4 | КП74 | КП74 |
| | | | | 3а | КП4 | КП74 | КП74 |
| | | | | 3б | КП3 | КП73 | КП73 |
| 5,6 | п-6;24-4 / 6,0 | 38 | 24,5 (2500) | 1 | КП10 | КП75 | КП75 |
| | | | | 2 | КП4 | КП74 | КП75 |
| | | | | 3а | КП4 | КП74 | КП75 |
| | | | | 3б | КП3 | КП73 | КП73 |
| | | 39 | 14,7 (1500) | 1 | КП9 | КП74 | КП74 |
| | | | | 2 | КП3 | КП73 | КП73 |
| | | | | 3а | КП3 | КП73 | КП73 |
| | | | | 3б | КП1 | КП71 | КП71 |
| | | 40 | 19,6 (2000) | 1 | КП14 | КП80 | КП75 |
| | | | | 2 | КП9 | КП74 | КП74 |
| | | | | 3а | КП9 | КП74 | КП74 |
| | | | | 3б | КП3 | КП73 | КП73 |
| | | 41 | 24,5 (2500) | 1 | КП19 | КП85 | КП81 |
| | | | | 2 | КП10 | КП80 | КП75 |
| | | | | 3а | КП10 | КП80 | КП75 |
| | | | | 3б | КП3 | КП73 | КП73 |
| | п-6;24-4 / 6,0; 4,8 | 42 | 14,7 (1500) | 1 | КП9 | КП74 | КП74 |
| | | | | 2 | КП3 | КП73 | КП73 |
| | | | | 3а | КП3 | КП73 | КП72 |
| | | | | 3б | КП1 | КП71 | КП71 |
| 5,6 | п-6;24-4 / 6,0; 4,8 | 43 | 19,6 (2000) | 1 | КП14 | КП80 | КП75 |
| | | | | 2 | КП4 | КП74 | КП74 |
| | | | | 3а | КП4 | КП74 | КП74 |
| | | | | 3б | КП3 | КП73 | КП73 |
| | | 44 | 24,5 (2500) | 1 | КП15 | КП80 | КП75 |
| | | | | 2 | КП4 | КП74 | КП75 |
| | | | | 3а | КП4 | КП74 | КП75 |
| | | | | 3б | КП3 | КП73 | КП73 |
| | | 45 | 14,7 (1500) | 1 | КП13 | КП80 | КП74 |
| | | | | 2 | КП4 | КП73 | КП73 |
| | | | | 3а | КП3 | КП73 | КП72 |
| | | | | 3б | КП1 | КП71 | КП71 |
| | | 46 | 19,6 (2000) | 1 | КП18 | КП84 | КП80 |
| | | | | 2 | КП9 | КП74 | КП74 |
| | | | | 3а | КП9 | КП74 | КП74 |
| | | | | 3б | КП3 | КП73 | КП73 |
| | | 47 | 24,5 (2500) | 1 | КП23 | КП85 | КП92 |
| | | | | 2 | КП10 | КП80 | КП75 |
| | | | | 3а | КП10 | КП80 | КП75 |
| | | | | 3б | КП3 | КП73 | КП73 |

Инв.№ подл. | Подпись и дата | Взам. инв.№

# Таблица подбора опорной арматуры ригелей для зданий с пролетами 6м и сейсмичностью 7,8 и 9 баллов

Продолжение таблицы 6

| Номер схемы | Шифр рамы | Номер рамы | Временная нагрузка на перекрытие | Номер перекрыт | Рабочие марки арматурных изделий позиции 1 | 2 | 3 |
|---|---|---|---|---|---|---|---|
| 7,8 | П-6; 24-5 / 4,8 | 48 | 14,7 (1500) | 1 | КП9 | КП79 | КП74 |
| | | | | 2 | КП9 | КП74 | КП74 |
| | | | | 3 | КП3 | КП73 | КП73 |
| | | | | 4а | КП3 | КП73 | КП72 |
| | | | | 4б | КП1 | КП71 | КП71 |
| | | 49 | 19,6 (2000) | 1 | КП14 | КП75 | КП75 |
| | | | | 2 | КП14 | КП80 | КП75 |
| | | | | 3 | КП4 | КП74 | КП74 |
| | | | | 4а | КП4 | КП74 | КП74 |
| | | | | 4б | КП3 | КП73 | КП73 |
| | | 50 | 24,5 (2500) | 1 | КП19 | КП85 | КП81 |
| | | | | 2 | КП10 | КП80 | КП80 |
| | | | | 3 | КП5 | КП75 | КП75 |
| | | | | 4а | КП5 | КП75 | КП75 |
| | | | | 4б | КП3 | КП73 | КП73 |
| | П-6; 24-5 / 6,0 | 51 | 14,7 (1500) | 1 | КП18 | КП84 | КП80 |
| | | | | 2 | КП14 | КП79 | КП79 |
| | | | | 3 | КП4 | КП74 | КП74 |
| | | | | 4а | КП3 | КП73 | КП72 |
| | | | | 4б | КП1 | КП71 | КП71 |
| 7,8 | П-6; 24-5 / 6,0 | 52 | 19,6 (2000) | 1 | КП23 | КП85 | КП81 |
| | | | | 2 | КП18 | КП84 | КП82 |
| | | | | 3 | КП10 | КП74 | КП74 |
| | | | | 4а | КП10 | КП74 | КП74 |
| | | | | 4б | КП3 | КП73 | КП73 |
| | | 53 | 24,5 (2500) | 1 | КП24 | КП89 | КП86 |
| | | | | 2 | КП19 | КП85 | КП85 |
| | | | | 3 | КП10 | КП80 | КП75 |
| | | | | 4а | КП10 | КП80 | КП75 |
| | | | | 4б | КП4 | КП74 | КП74 |
| | П-6; 24-5 / 6,0; 4,8 | 54 | 14,7 (1500) | 1 | КП14 | КП80 | КП79 |
| | | | | 2 | КП9 | КП74 | КП74 |
| | | | | 3 | КП3 | КП73 | КП73 |
| | | | | 4а | КП3 | КП73 | КП72 |
| | | | | 4б | КП1 | КП71 | КП71 |
| | | 55 | 19,6 (2000) | 1 | КП19 | КП85 | КП81 |
| | | | | 2 | КП18 | КП84 | КП82 |
| | | | | 3 | КП10 | КП74 | КП74 |
| | | | | 4а | КП10 | КП74 | КП74 |
| | | | | 4б | КП3 | КП73 | КП73 |
| 7,8 | П-6; 24-5 / 4,8; 6,0 | 56 | 24,5 (2500) | 1 | КП24 | КП89 | КП85 |
| | | | | 2 | КП15 | КП85 | КП81 |
| | | | | 3 | КП10 | КП75 | КП75 |
| | | | | 4а | КП10 | КП75 | КП75 |
| | | | | 4б | КП3 | КП73 | КП73 |
| | | 57 | 14,7 (1500) | 1 | КП19 | КП84 | КП80 |
| | | | | 2 | КП14 | КП79 | КП74 |
| | | | | 3 | КП3 | КП73 | КП73 |
| | | | | 4а | КП3 | КП73 | КП72 |
| | | | | 4б | КП1 | КП71 | КП71 |
| | | 58 | 19,6 (2000) | 1 | КП24 | КП88 | КП85 |
| | | | | 2 | КП19 | КП84 | КП80 |
| | | | | 3 | КП4 | КП74 | КП74 |
| | | | | 4а | КП4 | КП74 | КП74 |
| | | | | 4б | КП3 | КП73 | КП73 |
| | | 59 | 24,5 (2500) | 1 | КП27 | КП93 | КП89 |
| | | | | 2 | КП19 | КП88 | КП85 |
| | | | | 3 | КП10 | КП80 | КП75 |
| | | | | 4а | КП10 | КП80 | КП75 |
| | | | | 4б | КП4 | КП74 | КП74 |

Инв.№ подл. | Подпись и дата | Взам. инв.№



24707 43

# Таблица подбора опорной арматуры ригелей для зданий с пролётами 6м и сейсмичностью 7; 8 и 9 баллов.

Продолжение таблицы 6

| Номер схемы | Шифр рамы | Номер рамы | Временная нагрузка на перекрытие | Номер перекр. | Рабочие марки арматурных изделий позиции: 1 | 2 | 3 |
|---|---|---|---|---|---|---|---|
| 9,10 | П-6·24-3 / 4,8 | 60 | 24,5 (2500) | 1 | КП4 | КП74 | КП74 |
| | | | | 2а | КП3 | КП74 | КП73 |
| | | | | 2б | КП3 | КП73 | КП73 |
| | П-6;24-3 / 6,0 | 61 | | | КП4 | КП74 | КП74 |
| | | | | | КП10 | КП74 | КП74 |
| | | | | | КП3 | КП73 | КП73 |
| | П-6;24-3 / 6,0;4,8 | 62 | | | КП4 | КП74 | КП74 |
| | | | | | КП4 | КП74 | КП74 |
| | | | | | КП3 | КП73 | КП73 |
| | П-6;24-3 / 7,2;6,0 | 63 | | | КП9 | КП75 | КП74 |
| | | | | | КП14 | КП80 | КП75 |
| | | | | | КП2 | КП73 | КП73 |
| Сейсмичность 8 баллов | | | | | | | |
| 1 | П-6-3 / 4,8 | 64 | 14,7 (1500) | 1 | КП15 | КП76 | КП75 |
| | | | | 2 | КП4 | КП74 | КП74 |
| | | | | 3 | КП136 | КП139 | КП139 |
| | | 65 | 19,6 (2000) | 1 | КП15 | КП76 | КП76 |
| | | | | 2 | КП4 | КП74 | КП74 |
| | | | | 3 | КП136 | КП139 | КП139 |
| 1 | П-6-3 / 4,8 | 66 | 24,5 (2500) | 1 | КП16 | КП76 | КП76 |
| | | | | 2 | КП5 | КП75 | КП75 |
| | | | | 3 | КП136 | КП139 | КП139 |
| | П-6-3 / 5,4 | 67 | 14,7 (1500) | 1 | КП14 | КП75 | КП75 |
| | | | | 2 | КП3 | КП73 | КП73 |
| | | | | 3 | КП136 | КП139 | КП139 |
| | | 68 | 19,6 (2000) | 1 | КП15 | КП76 | КП75 |
| | | | | 2 | КП4 | КП74 | КП74 |
| | | | | 3 | КП136 | КП139 | КП139 |
| | | 69 | 24,5 (2500) | 1 | КП20 | КП77 | КП76 |
| | | | | 2 | КП5 | КП75 | КП75 |
| | | | | 3 | КП136 | КП139 | КП139 |
| | П-6-3 / 6,0 | 70 | 14,7 (1500) | 1 | КП14 | КП75 | КП75 |
| | | | | 2 | КП3 | КП73 | КП73 |
| | | | | 3 | КП136 | КП139 | КП139 |
| | | 71 | 19,6 (2000) | 1 | КП15 | КП76 | КП75 |
| | | | | 2 | КП4 | КП74 | КП74 |
| | | | | 3 | КП136 | КП139 | КП139 |
| | | 72 | 24,5 (2500) | 1 | КП20 | КП77 | КП76 |
| | | | | 2 | КП5 | КП75 | КП75 |
| | | | | 3 | КП136 | КП139 | КП139 |
| 1 | П-6-3 / 6,0;4,8 | 73 | 14,7 (1500) | 1 | КП14 | КП75 | КП75 |
| | | | | 2 | КП3 | КП73 | КП73 |
| | | | | 3 | КП136 | КП139 | КП139 |
| | | 74 | 19,6 (2000) | 1 | КП15 | КП76 | КП75 |
| | | | | 2 | КП4 | КП74 | КП74 |
| | | | | 3 | КП136 | КП139 | КП139 |
| | | 75 | 24,5 (2500) | 1 | КП20 | КП77 | КП76 |
| | | | | 2 | КП5 | КП75 | КП75 |
| | | | | 3 | КП136 | КП139 | КП139 |

Инв.№ подл. | Подпись и дата | Взам. инв.№

# Таблица подбора опорной арматуры ригелей для зданий с пролетами 6 м и сейсмичностью 7, 8 и 9 баллов

Продолжение таблицы 6

| Номер схемы | Шифр рамы | Номер рамы | Временная нагрузка на перекрытие | Номер перекрыт | Рабочие марки арматурных изделий позиции 1 | 2 | 3 |
|---|---|---|---|---|---|---|---|
| 1 | п-6-3 7,2, 6,0 | 76 | 14,7 (1500) | 1 | КП19 | КП75 | КП75 |
| | | | | 2 | КП3 | КП73 | КП73 |
| | | | | 3 | КП136 | КП139 | КП139 |
| | | 77 | 19,6 (2000) | 1 | КП20 | КП81 | КП76 |
| | | | | 2 | КП4 | КП74 | КП74 |
| | | | | 3 | КП136 | КП139 | КП139 |
| | | 78 | 24,5 (2500) | 1 | КП24 | КП82 | КП76 |
| | | | | 2 | КП5 | КП75 | КП75 |
| | | | | 3 | КП136 | КП139 | КП139 |
| | | 79 | 14,7 (1500) | 1 | КП19 | КП81 | КП75 |
| | | | | 2 | КП10 | КП75 | КП75 |
| | | | | 3 | КП3 | КП73 | КП73 |
| | | | | 4 | КП136 | КП139 | КП139 |
| 2 | п-6-4 4,8 | 80 | 19,6 (2000) | 1 | КП20 | КП81 | КП81 |
| | | | | 2 | КП10 | КП75 | КП75 |
| | | | | 3 | КП4 | КП74 | КП74 |
| | | | | 4 | КП136 | КП139 | КП139 |
| 2 | п-6-4 4,8 | 81 | 24,5 (2500) | 1 | КП24 | КП86 | КП77 |
| | | | | 2 | КП12 | КП76 | КП76 |
| | | | | 3 | КП5 | КП75 | КП75 |
| | | | | 4 | КП136 | КП139 | КП139 |
| | п-6-4 5,4 | 82 | 14,7 (1500) | 1 | КП19 | КП81 | КП75 |
| | | | | 2 | КП10 | КП75 | КП75 |
| | | | | 3 | КП3 | КП73 | КП73 |
| | | | | 4 | КП136 | КП139 | КП139 |
| | | 83 | 19,6 (2000) | 1 | КП24 | КП112 | КП76 |
| | | | | 2 | КП15 | КП76 | КП76 |
| | | | | 3 | КП4 | КП74 | КП74 |
| | | | | 4 | КП136 | КП139 | КП139 |
| | | 84 | 24,5 (2500) | 1 | КП43 | КП86 | КП82 |
| | | | | 2 | КП16 | КП81 | КП76 |
| | | | | 3 | КП5 | КП75 | КП75 |
| | | | | 4 | КП136 | КП139 | КП139 |
| 2 | п-6-4 6,0 | 85 | 14,7 (1500) | 1 | КП24 | КП85 | КП76 |
| | | | | 2 | КП15 | КП80 | КП75 |
| | | | | 3 | КП4 | КП74 | КП74 |
| | | | | 4 | КП136 | КП139 | КП139 |
| | | 86 | 19,6 (2000) | 1 | КП27 | КП86 | КП82 |
| | | | | 2 | КП20 | КП81 | КП76 |
| | | | | 3 | КП4 | КП74 | КП74 |
| | | | | 4 | КП136 | КП139 | КП139 |
| | | 87 | 24,5 (2500) | 1 | КП47 | КП90 | КП86 |
| | | | | 2 | КП20 | КП82 | КП77 |
| | | | | 3 | КП5 | КП75 | КП75 |
| | | | | 4 | КП136 | КП139 | КП139 |
| | п-6-4 6,0, 4,8 | 88 | 14,7 (1500) | 1 | КП19 | КП85 | КП76 |
| | | | | 2 | КП10 | КП74 | КП74 |
| | | | | 3 | КП3 | КП73 | КП73 |
| | | | | 4 | КП136 | КП139 | КП139 |

Инв. № подл. | Подпись и дата | Взам. инв. №



24707 45

# Таблица подбора опорной арматуры ригелей для зданий с пролетами 6м и сейсмичностью 7; 8 и 9 баллов

продолжение таблицы 6

| Номер схемы | Шифр рамы | Номер рамы | Временная нагрузка на перекрытие | Номер перекр. | Рабочие марки арматурных изделий Позиции: 1 | 2 | 3 |
|---|---|---|---|---|---|---|---|
| 2 | П-6-4 6,0; 4,8 | 89 | 19,6 (2000) | 1 | КП24 | КП86 | КП82 |
| | | | | 2 | КП10 | КП75 | КП75 |
| | | | | 3 | КП4 | КП74 | КП74 |
| | | | | 4 | КП136 | КП139 | КП139 |
| | | 90 | 24,5 (2500) | 1 | КП48 | КП94 | КП90 |
| | | | | 2 | КП20 | КП82 | КП77 |
| | | | | 3 | КП5 | КП75 | КП75 |
| | | | | 4 | КП136 | КП139 | КП139 |
| | П-6-4 7,2; 6,0 | 91 | 14,7 (1500) | 1 | КП27 | КП89 | КП85 |
| | | | | 2 | КП15 | КП80 | КП75 |
| | | | | 3 | КП3 | КП73 | КП73 |
| | | | | 4 | КП136 | КП139 | КП139 |
| | | 92 | 19,6 (2000) | 1 | КП47 | КП112 | КП86 |
| | | | | 2 | КП20 | КП81 | КП76 |
| | | | | 3 | КП4 | КП74 | КП74 |
| | | | | 4 | КП136 | КП139 | КП139 |
| 2 | П-6-4 7,2; 6,0 | 93 | 24,5 (2500) | 1 | КП48 | КП113 | КП90 |
| | | | | 2 | КП20 | КП86 | КП77 |
| | | | | 3 | КП5 | КП75 | КП75 |
| | | | | 4 | КП136 | КП139 | КП139 |
| 3 | П-6-5 4,8 | 94 | 14,7 (1500) | 1 | КП24 | КП84 | КП81 |
| | | | | 2 | КП19 | КП85 | КП75 |
| | | | | 3 | КП10 | КП75 | КП75 |
| | | | | 4 | КП3 | КП73 | КП73 |
| | | | | 5 | КП136 | КП139 | КП139 |
| | | 95 | 19,6 (2000) | 1 | КП27 | КП89 | КП82 |
| | | | | 2 | КП20 | КП86 | КП81 |
| | | | | 3 | КП11 | КП75 | КП75 |
| | | | | 4 | КП4 | КП74 | КП74 |
| | | | | 5 | КП136 | КП139 | КП139 |
| | | 96 | 24,5 (2500) | 1 | КП28 | КП74 | КП90 |
| | | | | 2 | КП42 | КП89 | КП82 |
| | | | | 3 | КП16 | КП81 | КП76 |
| | | | | 4 | КП5 | КП75 | КП75 |
| | | | | 5 | КП136 | КП139 | КП139 |
| 3 | П-6-5 5,4 | 97 | 14,7 (1500) | 1 | КП27 | КП89 | КП85 |
| | | | | 2 | КП20 | КП85 | КП81 |
| | | | | 3 | КП15 | КП84 | КП75 |
| | | | | 4 | КП4 | КП73 | КП73 |
| | | | | 5 | КП136 | КП139 | КП139 |
| | | 98 | 19,6 (2000) | 1 | КП45 | КП112 | КП86 |
| | | | | 2 | КП42 | КП89 | КП82 |
| | | | | 3 | КП15 | КП81 | КП76 |
| | | | | 4 | КП4 | КП74 | КП74 |
| | | | | 5 | КП136 | КП139 | КП139 |
| | | 99 | 24,5 (2500) | 1 | КП48 | КП113 | КП90 |
| | | | | 2 | КП44 | КП110 | КП110 |
| | | | | 3 | КП20 | КП86 | КП77 |
| | | | | 4 | КП5 | КП75 | КП75 |
| | | | | 5 | КП136 | КП139 | КП139 |
| | П-6-5 6,0 | 100 | 14,7 (1500) | 1 | КП42 | КП93 | КП89 |
| | | | | 2 | КП24 | КП89 | КП85 |
| | | | | 3 | КП15 | КП84 | КП75 |
| | | | | 4 | КП4 | КП74 | КП74 |
| | | | | 5 | КП136 | КП139 | КП139 |

Инв. № подл. | Подпись и дата | Взам. инв. №

# Таблица подбора опорной арматуры ригелей для зданий с пролетами 6м и сейсмичностью 7; 8 и 9 баллов

продолжение таблицы 6

| Номер схемы | Шифр рамы | Номер рамы | Временная нагрузка на перекрытие | Номер перекр. | Рабочие марки арматурных изделий Позиции 1 | 2 | 3 |
|---|---|---|---|---|---|---|---|
| 3 | $\frac{П-6-5}{6,0;4,8}$ | 101 | 14,7 (1500) | 1 | КП27 | КП89 | КП86 |
| | | | | 2 | КП19 | КП85 | КП76 |
| | | | | 3 | КП5 | КП75 | КП75 |
| | | | | 4 | КП3 | КП73 | КП73 |
| | | | | 5 | КП136 | КП139 | КП139 |
| | | 102 | 19,6 (2000) | 1 | КП30 | КП94 | КП89 |
| | | | | 2 | КП20 | КП86 | КП82 |
| | | | | 3 | КП11 | КП75 | КП75 |
| | | | | 4 | КП4 | КП74 | КП74 |
| | | | | 5 | КП136 | КП139 | КП139 |
| | | 103 | 24,5 (2500) | 1 | КП54 | КП113 | КП112 |
| | | | | 2 | КП25 | КП89 | КП82 |
| | | | | 3 | КП12 | КП81 | КП76 |
| | | | | 4 | КП4 | КП75 | КП74 |
| | | | | 5 | КП136 | КП139 | КП139 |
| | $\frac{П-6-5}{7,2;6,0}$ | 104 | 14,7 (1500) | 1 | КП52 | КП110 | КП89 |
| | | | | 2 | КП24 | КП89 | КП85 |
| | | | | 3 | КП15 | КП84 | КП75 |
| | | | | 4 | КП4 | КП74 | КП74 |
| | | | | 5 | КП136 | КП139 | КП139 |
| 4 | $\frac{П-6-6}{4,8}$ | 105 | 14,7 (1500) | 1 | КП27 | КП93 | КП86 |
| | | | | 2 | КП24 | КП89 | КП89 |
| | | | | 3 | КП20 | КП85 | КП81 |
| | | | | 4 | КП11 | КП75 | КП75 |
| | | | | 5 | КП4 | КП73 | КП73 |
| | | | | 6 | КП136 | КП139 | КП139 |
| | $\frac{П-6-6}{5,4}$ | 106 | 14,7 (1500) | 1 | КП47 | КП93 | КП89 |
| | | | | 2 | КП42 | КП93 | КП89 |
| | | | | 3 | КП24 | КП88 | КП81 |
| | | | | 4 | КП15 | КП84 | КП75 |
| | | | | 5 | КП4 | КП74 | КП74 |
| | | | | 6 | КП136 | КП139 | КП139 |
| | $\frac{П-6-6}{6,0;4,8}$ | 107 | 14,7 (1500) | 1 | КП30 | КП97 | КП89 |
| | | | | 2 | КП24 | КП89 | КП86 |
| | | | | 3 | КП20 | КП85 | КП81 |
| | | | | 4 | КП10 | КП75 | КП75 |
| | | | | 5 | КП3 | КП73 | КП73 |
| | | | | 6 | КП136 | КП139 | КП139 |

Сейсмичность 9 баллов

| Номер схемы | Шифр рамы | Номер рамы | Временная нагрузка на перекрытие | Номер перекр. | Рабочие марки арматурных изделий Позиции 1 | 2 | 3 |
|---|---|---|---|---|---|---|---|
| 1 | $\frac{П-6-3}{4,8}$ | 108 | 14,7 (1500) | 1 | КП30 | КП96 | КП89 |
| | | | | 2 | КП15 | КП84 | КП75 |
| | | | | 3 | КП137 | КП139 | КП139 |
| | | 109 | 19,6 (2000) | 1 | КП48 | КП112 | КП107 |
| | | | | 2 | КП16 | КП85 | КП76 |
| | | | | 3 | КП137 | КП139 | КП139 |
| | $\frac{П-6-3}{5,4}$ | 110 | 14,7 (1500) | 1 | КП47 | КП106 | КП89 |
| | | | | 2 | КП15 | КП80 | КП75 |
| | | | | 3 | КП137 | КП139 | КП139 |
| | | 111 | 19,6 (2000) | 1 | КП52 | КП110 | КП107 |
| | | | | 2 | КП15 | КП81 | КП76 |
| | | | | 3 | КП136 | КП139 | КП139 |
| | $\frac{П-6-3}{6,0}$ | 112 | 14,7 (1500) | 1 | КП47 | КП106 | КП89 |
| | | | | 2 | КП15 | КП80 | КП75 |
| | | | | 3 | КП137 | КП139 | КП139 |
| | | 113 | 19,6 (2000) | 1 | КП52 | КП110 | КП107 |
| | | | | 2 | КП15 | КП81 | КП76 |
| | | | | 3 | КП136 | КП139 | КП139 |

Инв.№ подл. | Подпись и дата | Взам. инв.№

# Таблица подбора опорной арматуры ригелей для зданий с пролетами 6м и сейсмичностью 7; 8 и 9 баллов

Продолжение таблицы

| Номер схемы | Шифр рамы | Номер рамы | Временная нагрузка на перекрытие | Номер перекрытия | Рабочие марки арматурных изделий позиции. 1 | 2 | 3 |
|---|---|---|---|---|---|---|---|
| 1 | п-6-3 6,0, 4,8 | 114 | 14,7 (1500) | 1 | КП47 | КП106 | КП89 |
| | | | | 2 | КП15 | КП80 | КП75 |
| | | | | 3 | КП137 | КП139 | КП139 |
| | | 115 | 19,6 (2000) | 1 | КП52 | КП110 | КП107 |
| | | | | 2 | КП15 | КП81 | КП76 |
| | | | | 3 | КП136 | КП139 | КП139 |
| | п-6-3 7,2, 6,0 | 116 | 14,7 (1500) | 1 | КП30 | КП110 | КП89 |
| | | | | 2 | КП15 | КП75 | КП75 |
| | | | | 3 | КП136 | КП139 | КП139 |
| | | 117 | 19,6 (2000) | 1 | КП58 | КП97 | КП108 |
| | | | | 2 | КП15 | КП76 | КП75 |
| | | | | 3 | КП136 | КП139 | КП139 |
| 2 | п-6-4 4,8 | 118 | 14,7 (1500) | 1 | КП48 | КП112 | КП93 |
| | | | | 2 | КП43 | КП106 | КП86 |
| | | | | 3 | КП11 | КП80 | КП75 |
| | | | | 4 | КП136 | КП139 | КП139 |
| | | 119 | 19,6 (2000) | 1 | КП58 | КП99 | КП115 |
| | | | | 2 | КП28 | КП93 | КП86 |
| | | | | 3 | КП11 | КП75 | КП75 |
| | | | | 4 | КП136 | КП139 | КП139 |
| 2 | п-6-4 5,4 | 120 | 14,7 (1500) | 1 | КП50 | КП115 | КП108 |
| | | | | 2 | КП43 | КП109 | КП106 |
| | | | | 3 | КП15 | КП80 | КП75 |
| | | | | 4 | КП136 | КП139 | КП139 |
| | | 121 | 19,6 (2000) | 1 | КП64 | КП132 | КП113 |
| | | | | 2 | КП48 | КП112 | КП108 |
| | | | | 3 | КП15 | КП76 | КП76 |
| | | | | 4 | КП136 | КП139 | КП139 |
| | п-6-4 6,0 | 122 | 14,7 (1500) | 1 | КП33 | КП116 | КП112 |
| | | | | 2 | КП30 | КП96 | КП89 |
| | | | | 3 | КП15 | КП80 | КП75 |
| | | | | 4 | КП136 | КП139 | КП139 |
| | п-6-4 6,0; 4,8 | 123 | 14,1 (1500) | 1 | КП58 | КП99 | КП115 |
| | | | | 2 | КП24 | КП93 | КП86 |
| | | | | 3 | КП5 | КП75 | КП74 |
| | | | | 4 | КП136 | КП139 | КП139 |
| | п-6-4 7,2; 6,0 | 124 | 14,7 (1500) | 1 | КП67 | КП126 | КП116 |
| | | | | 2 | КП30 | КП96 | КП89 |
| | | | | 3 | КП11 | КП80 | КП75 |
| | | | | 4 | КП136 | КП139 | КП139 |
| 3 | п-6-5 4,8 | 125 | 14,7 (1500) | 1 | КП33 | КП118 | КП97 |
| | | | | 2 | КП48 | КП115 | КП112 |
| | | | | 3 | КП43 | КП106 | КП106 |
| | | | | 4 | КП11 | КП80 | КП75 |
| | | | | 5 | КП136 | КП139 | КП139 |
| | п-6-5 5,4 | 126 | 14,7 (1500) | 1 | КП66 | КП126 | КП116 |
| | | | | 2 | КП59 | КП121 | КП97 |
| | | | | 3 | КП28 | КП96 | КП89 |
| | | | | 4 | КП11 | КП80 | КП75 |
| | | | | 5 | КП136 | КП139 | КП139 |

Инв.№ подл. | Подпись и дата | Взам. инв.№

Таблица 7

| Степень агрессивного воздействия газовой среды | Временная нагрузка на перекрытие | Рабочие марки арматурных изделий позиции: 4 | 5 | 6 | 7 | 8 | 9 | 10 | 11 | 12 |
|---|---|---|---|---|---|---|---|---|---|---|
| Неагрессивная | 4,9(500) | КП141 | КП149 | С1 | С2 | С5 | С8 | С11 | М2 | СТ30 |
| | 7,4(750) | КП141 | КП149 | | | | | | | |
| | 9,8(1000) | КП142 | КП150 | | | | | | | |
| | 14,7(1500) | КП143 | КП151 | | | | | | | |
| | 19,6(2000) | КП144 | КП152 | | | | | | | |
| | 24,5(2500) | КП145 | КП153 | | | | | | | |
| | | | | | | | | | | |
| | Покрытие | КП157 | КП158 | С3 | С4 | | | | | |
| Слабоагрессивная | 4,9(500) | КП141 | КП149 | С1 | С2 | С5 | С8 | С11 | М2 | СТ30 |
| | 7,4(750) | КП142 | КП150 | | | | | | | |
| | 9,8(1000) | КП143 | КП151 | | | | | | | |
| | 14,7(1500) | КП144 | КП152 | | | | | | | |
| | 19,6(2000) | КП146 | КП154 | | | | | | | |
| | 24,5(2500) | КП147 | КП155 | | | | | | | |
| | | | | | | | | | | |
| | Покрытие | КП157 | КП158 | С3 | С4 | С5 | | | | |

| Степень агрессивного воздействия газовой среды | Временная нагрузка на перекрытие | Рабочие марки арматурных изделий позиции: 4 | 5 | 6 | 7 | 8 | 9 | 10 | 11 | 12 |
|---|---|---|---|---|---|---|---|---|---|---|
| Среднеагрессивная | 4,9(500) | КП142 | КП150 | С1 | С2 | С5 | С8 | С11 | М2 | СТ30 |
| | 7,4(750) | КП143 | КП151 | | | | | | | |
| | 9,8(1000) | КП144 | КП152 | | | | | | | |
| | 14,7(1500) | КП145 | КП153 | | | | | | | |
| | 19,6(2000) | КП147 | КП155 | | | | | | | |
| | 24,5(2500) | КП148 | КП156 | | | С6 | | | | |
| | | | | | | | | | | |
| | Покрытие | КП157 | КП158 | С3 | С4 | С5 | | | | |

Количество арматурных изделий позиций „4" „12" определяется по чертежу армирования документ 3-1-2 ФЧ

Инв.№ подл. | Подпись и дата | Взам. инв.№

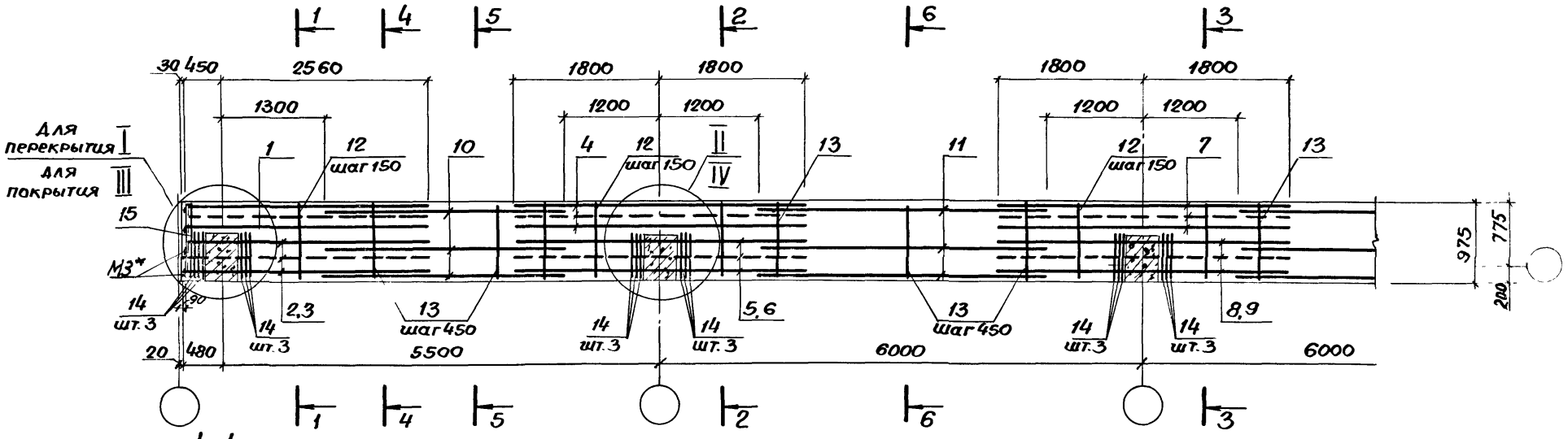


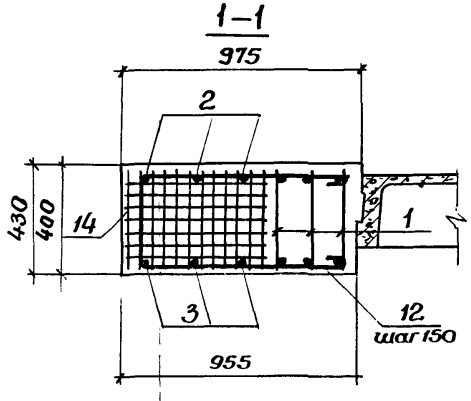


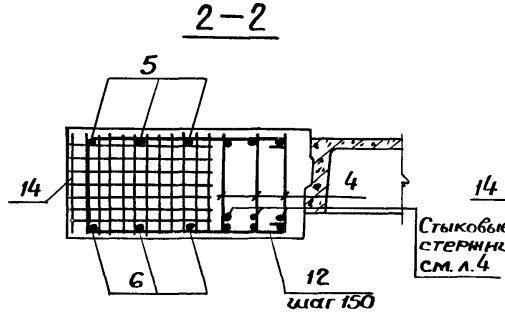


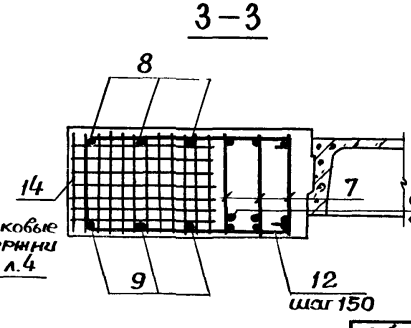


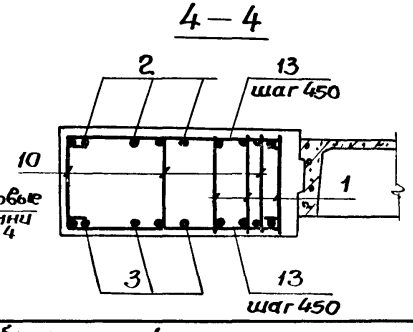


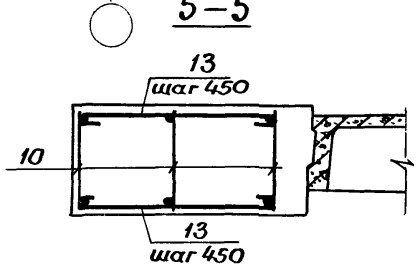


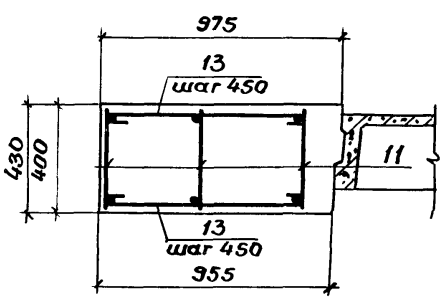


*М3 см. документ 1.420.1-20 с. 3-2-12.

| Объем бетона на 1 пролет ригеля, м³ | | |
|---|---|---|
| Тип конструкции | Пролет | |
| | Крайний | Средний |
| Перекрытие | 2,33 | 2,39 |
| Покрытие | 2,16 | 2,22 |

| | | |
|---|---|---|
| Разраб. | Штейрина | |
| Рассчит. | Тутина | |
| Провер. | Андреева | |
| Н. контр. | Мишель | |

1.420.1-20 с.3-1-4

Ригель монолитный крайний
Армирование

| Стадия | Лист | Листов |
|---|---|---|
| Р | 1 | 59 |

Проектный институт № 1

Инв. № подл. | Подп. и дата | Взам. инв. №

24707 50

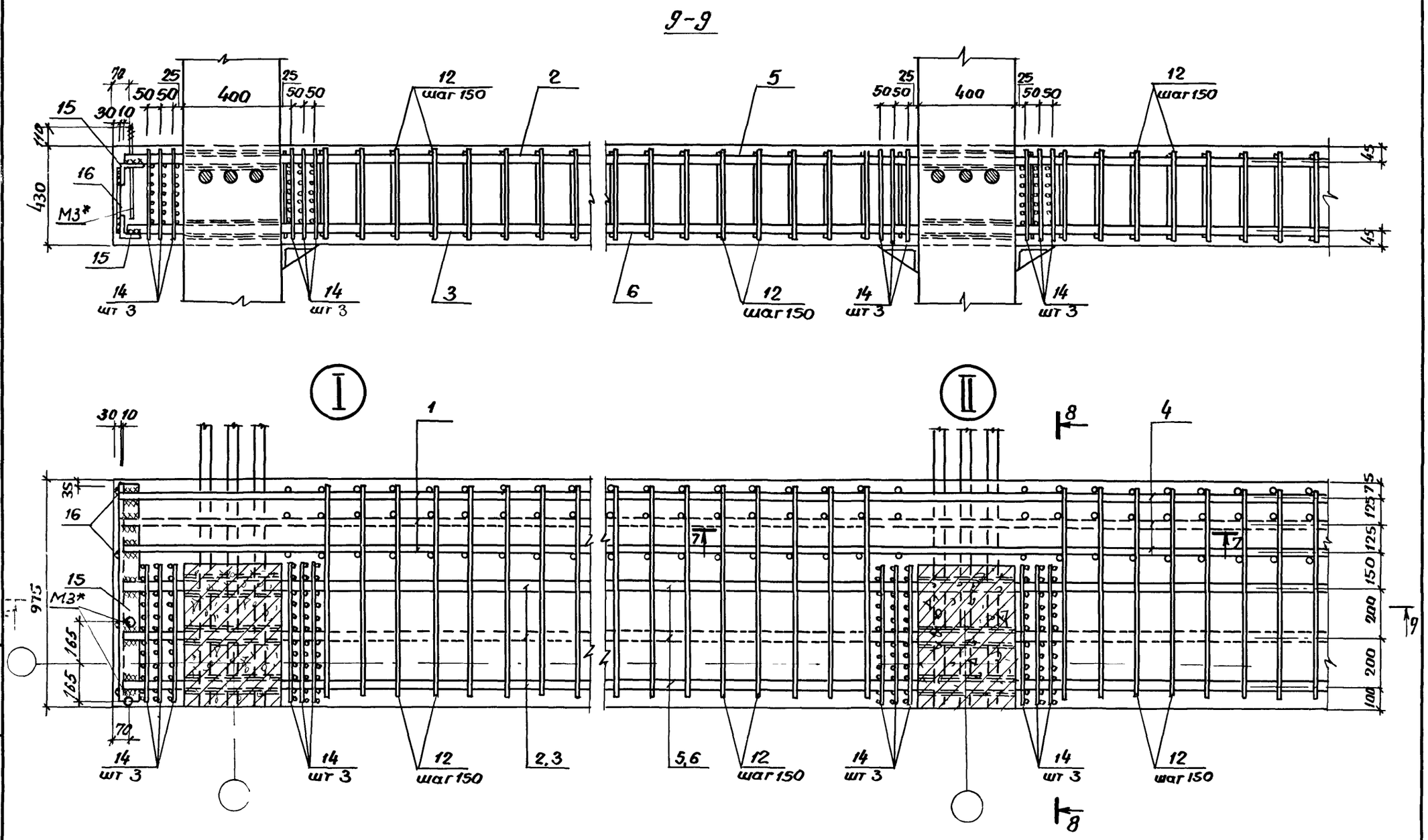


*М3 См документ 1420.1-20с 3-2-12

10-10

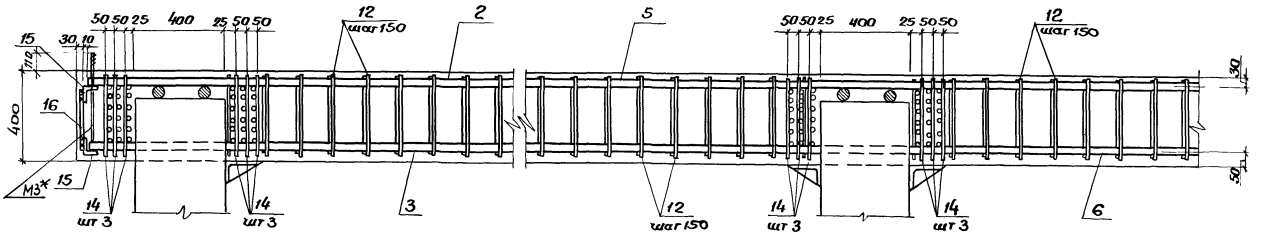


III

IV

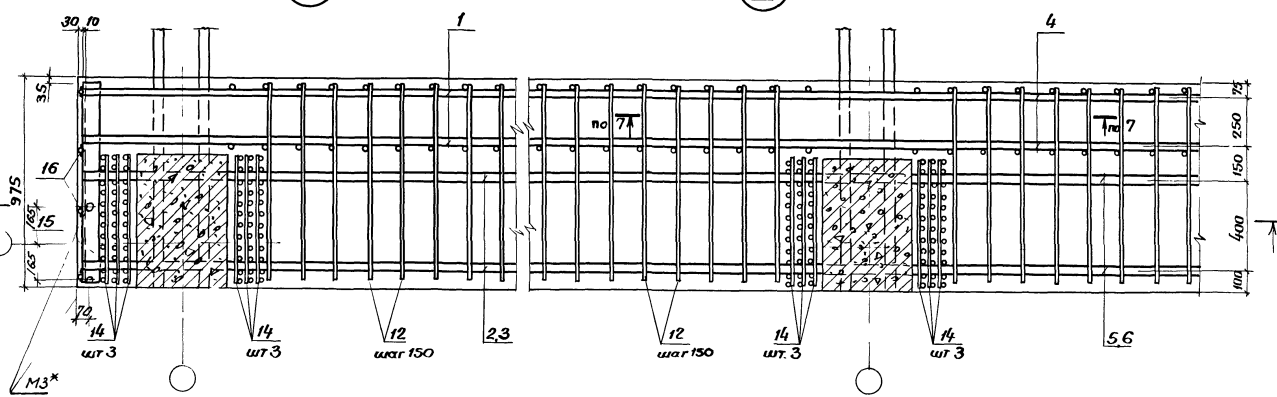


* М3 см документ 1.420.1-20с 3-2-12

Инв.№ подл. | Подп. и дата | Взам. инв.№

1.420.1-20с. 3-1-4

Лист 3

24707 52

## 7—7

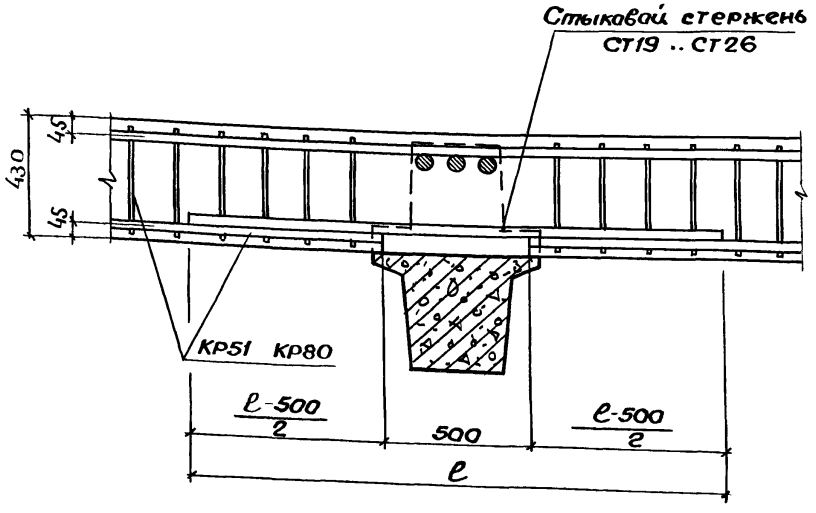


## 8—8

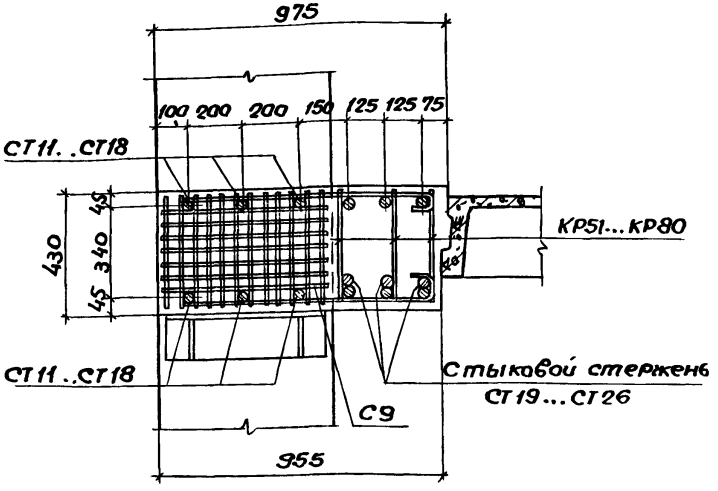


## ТАБЛИЦА ПОДБОРА СТЫКОВЫХ СТЕРЖНЕЙ

| Марка каркаса | КР51 | КР52 | КР53 | КР54 | КР55 | КР56 | КР57 | КР101 | КР102 | КР58 | КР59 | КР60 | КР61 | КР62 | КР63 | КР64 | КР65 | КР66 | КР67 | КР68 | КР69 | КР70 | КР71 | КР72 | КР73 | КР74 | КР75 | КР76 | КР77 | КР78 | КР79 | КР80 |
|---|---|---|---|---|---|---|---|---|---|---|---|---|---|---|---|---|---|---|---|---|---|---|---|---|---|---|---|---|---|---|---|---|
| Марка стыкового стержня | СТ19 | | | | | | | | | СТ20 | | | | | СТ21 | | | | СТ22 | | | | СТ23 | | | | СТ24 | | | | СТ25 | СТ26 |

Размер ℓ назначается согласно СНиП 2.03.01-84* п. 5.14

Инв. № подл. | Подпись и дата | Взам. инв. №

## Таблица подбора опорной арматуры ригелей для зданий с пролетами 12 м и сейсмичностью 7;8;9 баллов

Таблица 8

| Номер схемы | Шифр рамы | Номер рамы | Временная нагрузка на перекрытие | Номер перекрытия | Рабочие марки арматурных изделий. Позиции: 1 | 2 | 3 | 4 | 5 | 6 | 7 | 8 | 9 |
|---|---|---|---|---|---|---|---|---|---|---|---|---|---|
| **Сейсмичность 7 баллов** | | | | | | | | | | | | | |
| 3 | п-12-4 / 4,8 | 1 | 9,8 (1000) | 1 | 2КР9 | 2СТ4 | 2СТ2 | 2КР54 | 2СТ14 | 2СТ11 | 2КР54 | 2СТ14 | 2СТ11 |
| | | | | 2 | 2КР3 | 2СТ3 | 2СТ1 | 2КР53 | 2СТ13 | 2СТ11 | 2КР53 | 2СТ13 | 2СТ11 |
| | | | | 3 | 2КР2 | 2СТ2 | 2СТ1 | 2КР52 | 2СТ12 | 2СТ11 | 2КР52 | 2СТ12 | 2СТ11 |
| | | | | 4 | 2КР98 | 2СТ1 | 2СТ1 | 2КР101 | 2СТ11 | 2СТ11 | 2КР101 | 2СТ11 | 2СТ11 |
| | | 2 | 14,7 (1500) | 1 | 2КР14 | 2СТ5 | 2СТ3 | 2КР55 | 2СТ15 | 2СТ11 | 2КР55 | 2СТ15 | 2СТ11 |
| | | | | 2 | 2КР5 | 2СТ5 | 2СТ1 | 2КР54 | 2СТ14 | 2СТ11 | 2КР54 | 2СТ14 | 2СТ11 |
| | | | | 3 | 2КР3 | 2СТ3 | 2СТ1 | 2КР53 | 2СТ13 | 2СТ11 | 2КР53 | 2СТ13 | 2СТ11 |
| | | | | 4 | 2КР98 | 2СТ1 | 2СТ1 | 2КР101 | 2СТ11 | 2СТ11 | 2КР101 | 2СТ11 | 2СТ11 |
| | п-12-4 / 5,4 | 3 | 9,8 (1000) | 1 | 2КР13 | 2СТ4 | 2СТ3 | 2КР54 | 2СТ14 | 2СТ11 | 2КР54 | 2СТ14 | 2СТ11 |
| | | | | 2 | 2КР4 | 2СТ4 | 2СТ1 | 2КР53 | 2СТ13 | 2СТ11 | 2КР53 | 2СТ13 | 2СТ11 |
| | | | | 3 | 2КР2 | 2СТ2 | 2СТ1 | 2КР52 | 2СТ12 | 2СТ11 | 2КР52 | 2СТ12 | 2СТ11 |
| | | | | 4 | 2КР98 | 2СТ1 | 2СТ1 | 2КР101 | 2СТ11 | 2СТ11 | 2КР101 | 2СТ11 | 2СТ11 |
| | | 4 | 14,7 (1500) | 1 | 2КР19 | 2СТ6 | 2СТ4 | 2КР60 | 2СТ5 | 2СТ12 | 2КР55 | 2СТ5 | 2СТ11 |
| | | | | 2 | 2КР5 | 2СТ5 | 2СТ1 | 2КР54 | 2СТ14 | 2СТ11 | 2КР54 | 2СТ14 | 2СТ11 |
| | | | | 3 | 2КР3 | 2СТ3 | 2СТ1 | 2КР53 | 2СТ13 | 2СТ11 | 2КР53 | 2СТ13 | 2СТ11 |
| | | | | 4 | 2КР98 | 2СТ1 | 2СТ1 | 2КР101 | 2СТ11 | 2СТ11 | 2КР101 | 2СТ11 | 2СТ11 |
| | п-12-4 / 6,0 | 5 | 9,8 (1000) | 1 | 2КР14 | 2СТ5 | 2СТ3 | 2КР60 | 2СТ15 | 2СТ12 | 2КР54 | 2СТ14 | 2СТ11 |
| | | | | 2 | 2КР9 | 2СТ4 | 2СТ2 | 2КР54 | 2СТ14 | 2СТ11 | 2КР54 | 2СТ14 | 2СТ11 |
| | | | | 3 | 2КР2 | 2СТ2 | 2СТ1 | 2КР52 | 2СТ12 | 2СТ11 | 2КР52 | 2СТ12 | 2СТ11 |
| | | | | 4 | 2КР98 | 2СТ1 | 2СТ1 | 2КР101 | 2СТ11 | 2СТ11 | 2КР101 | 2СТ11 | 2СТ11 |
| 3 | п-12-4 / 6,0 | 6 | 14,7 (1500) | 1 | 2КР27 | 2СТ7 | 2СТ6 | 2КР69 | 2СТ17 | 2СТ14 | 2КР61 | 2СТ16 | 2СТ12 |
| | | | | 2 | 2КР19 | 2СТ6 | 2СТ4 | 2КР61 | 2СТ16 | 2СТ12 | 2КР55 | 2СТ15 | 2СТ11 |
| | | | | 3 | 2КР4 | 2СТ4 | 2СТ1 | 2КР54 | 2СТ14 | 2СТ11 | 2КР54 | 2СТ14 | 2СТ11 |
| | | | | 4 | 2КР98 | 2СТ1 | 2СТ1 | 2КР101 | 2СТ11 | 2СТ11 | 2КР101 | 2СТ11 | 2СТ11 |
| | п-12-4 / 7,2 | 7 | 9,8 (1000) | 1 | 2КР23 | 2СТ6 | 2СТ5 | 2КР64 | 2СТ15 | 2СТ13 | 2КР55 | 2СТ15 | 2СТ11 |
| | | | | 2 | 2КР14 | 2СТ5 | 2СТ3 | 2КР54 | 2СТ14 | 2СТ11 | 2КР54 | 2СТ14 | 2СТ11 |
| | | | | 3 | 2КР3 | 2СТ3 | 2СТ1 | 2КР53 | 2СТ13 | 2СТ11 | 2КР53 | 2СТ13 | 2СТ11 |
| | | | | 4 | 2КР98 | 2СТ1 | 2СТ1 | 2КР101 | 2СТ11 | 2СТ11 | 2КР101 | 2СТ11 | 2СТ11 |
| | | 8 | 14,7 (1500) | 1 | 2КР19 | 2СТ6 | 2СТ4 | 2КР61 | 2СТ16 | 2СТ12 | 2КР55 | 2СТ15 | 2СТ11 |
| | | | | 2 | 2КР5 | 2СТ5 | 2СТ1 | 2КР54 | 2СТ14 | 2СТ11 | 2КР54 | 2СТ14 | 2СТ11 |
| | | | | 3 | 2КР3 | 2СТ3 | 2СТ1 | 2КР53 | 2СТ13 | 2СТ11 | 2КР53 | 2СТ13 | 2СТ11 |
| | | | | 4 | 2КР98 | 2СТ1 | 2СТ1 | 2КР101 | 2СТ11 | 2СТ11 | 2КР101 | 2СТ11 | 2СТ11 |
| | п-12-4 / 6,0; 4,8 | 9 | 9,8 (1000) | 1 | 2КР14 | 2СТ5 | 2СТ3 | 2КР54 | 2СТ14 | 2СТ11 | 2КР54 | 2СТ14 | 2СТ11 |
| | | | | 2 | 2КР3 | 2СТ3 | 2СТ1 | 2КР53 | 2СТ13 | 2СТ11 | 2КР53 | 2СТ13 | 2СТ11 |
| | | | | 3 | 2КР2 | 2СТ2 | 2СТ1 | 2КР52 | 2СТ12 | 2СТ11 | 2КР52 | 2СТ12 | 2СТ11 |
| | | | | 4 | 2КР98 | 2СТ1 | 2СТ1 | 2КР101 | 2СТ11 | 2СТ11 | 2КР101 | 2СТ11 | 2СТ11 |
| | | 10 | 14,7 (1500) | 1 | 2КР19 | 2СТ6 | 2СТ4 | 2КР61 | 2СТ16 | 2СТ14 | 2КР55 | 2СТ15 | 2СТ11 |
| | | | | 2 | 2КР5 | 2СТ5 | 2СТ1 | 2КР54 | 2СТ14 | 2СТ11 | 2КР54 | 2СТ14 | 2СТ11 |
| | | | | 3 | 2КР3 | 2СТ3 | 2СТ1 | 2КР53 | 2СТ13 | 2СТ11 | 2КР53 | 2СТ13 | 2СТ11 |
| | | | | 4 | 2КР98 | 2СТ1 | 2СТ1 | 2КР101 | 2СТ11 | 2СТ11 | 2КР101 | 2СТ11 | 2СТ11 |

Значения нагрузок даны:
- первая цифра в кПа,
- в скобках – в кгс/м²

Взам. инв.№ | Подпись и дата | Инв.№ подл.

## Таблица подбора опорной арматуры ригелей для зданий с пролетами 12 м и сейсмичностью 7; 8; 9 баллов

Продолжение таблицы 8

| Номер схемы | Шифр рамы | Номер рамы | Временная нагрузка на перекрытие | Номер перекрытия | Рабочие марки арматурных изделий. Позиции: 1 | 2 | 3 | 4 | 5 | 6 | 7 | 8 | 9 |
|---|---|---|---|---|---|---|---|---|---|---|---|---|---|
| 3 | П-12-4 / 7,2; 6,0 | 11 | 9,8 (1000) | 1 | 2КР19 | 2Ст6 | 2Ст4 | 2КР60 | 2Ст15 | 2Ст12 | 2КР55 | 2Ст15 | 2Ст11 |
| | | | | 2 | 2КР9 | 2Ст4 | 2Ст2 | 2КР59 | 2Ст14 | 2Ст12 | 2КР59 | 2Ст14 | 2Ст11 |
| | | | | 3 | 2КР2 | 2Ст2 | 2Ст1 | 2КР52 | 2Ст12 | 2Ст11 | 2КР52 | 2Ст12 | 2Ст11 |
| | | | | 4 | 2КР98 | 2Ст1 | 2Ст1 | 2КР101 | 2Ст11 | 2Ст11 | 2КР101 | 2Ст11 | 2Ст11 |
| | | 12 | 14,7 (1500) | 1 | 2КР27 | 2Ст7 | 2Ст6 | 2КР66 | 2Ст17 | 2Ст13 | 2КР61 | 2Ст16 | 2Ст12 |
| | | | | 2 | 2КР14 | 2Ст5 | 2Ст3 | 2КР55 | 2Ст15 | 2Ст11 | 2КР55 | 2Ст15 | 2Ст11 |
| | | | | 3 | 2КР3 | 2Ст3 | 2Ст1 | 2КР53 | 2Ст13 | 2Ст11 | 2КР53 | 2Ст13 | 2Ст11 |
| | | | | 4 | 2КР98 | 2Ст1 | 2Ст1 | 2КР101 | 2Ст11 | 2Ст11 | 2КР101 | 2Ст11 | 2Ст11 |
| 4 | П-12-5 / 4,8 | 13 | 4,9 (500) | 1 | 2КР9 | 2Ст4 | 2Ст2 | 2КР53 | 2Ст13 | 2Ст11 | 2КР53 | 2Ст13 | 2Ст11 |
| | | | | 2 | 2КР3 | 2Ст3 | 2Ст1 | 2КР53 | 2Ст13 | 2Ст11 | 2КР53 | 2Ст13 | 2Ст11 |
| | | | | 3 | 2КР3 | 2Ст3 | 2Ст1 | 2КР52 | 2Ст12 | 2Ст11 | 2КР52 | 2Ст12 | 2Ст11 |
| | | | | 4 | 2КР1 | 2Ст1 | 2Ст1 | 2КР51 | 2Ст11 | 2Ст11 | 2КР51 | 2Ст11 | 2Ст11 |
| | | | | 5 | 2КР98 | 2Ст1 | 2Ст1 | 2КР101 | 2Ст11 | 2Ст11 | 2КР101 | 2Ст11 | 2Ст11 |
| | | 14 | 7,4 (750) | 1 | 2КР13 | 2Ст4 | 2Ст3 | 2КР54 | 2Ст14 | 2Ст11 | 2КР54 | 2Ст14 | 2Ст11 |
| | | | | 2 | 2КР9 | 2Ст4 | 2Ст2 | 2КР53 | 2Ст13 | 2Ст11 | 2КР53 | 2Ст13 | 2Ст11 |
| | | | | 3 | 2КР3 | 2Ст3 | 2Ст1 | 2КР53 | 2Ст13 | 2Ст11 | 2КР53 | 2Ст13 | 2Ст11 |
| | | | | 4 | 2КР2 | 2Ст2 | 2Ст1 | 2КР52 | 2Ст12 | 2Ст11 | 2КР52 | 2Ст12 | 2Ст11 |
| | | | | 5 | 2КР98 | 2Ст1 | 2Ст1 | 2КР101 | 2Ст11 | 2Ст11 | 2КР101 | 2Ст11 | 2Ст11 |

| Номер схемы | Шифр рамы | Номер рамы | Временная нагрузка на перекрытие | Номер перекрытия | Рабочие марки арматурных изделий. Позиции: 1 | 2 | 3 | 4 | 5 | 6 | 7 | 8 | 9 |
|---|---|---|---|---|---|---|---|---|---|---|---|---|---|
| 4 | П-12-5 / 4,8 | 15 | 9,8 (1000) | 1 | 2КР14 | 2Ст5 | 2Ст3 | 2КР60 | 2Ст15 | 2Ст12 | 2КР54 | 2Ст14 | 2Ст11 |
| | | | | 2 | 2КР10 | 2Ст5 | 2Ст2 | 2КР54 | 2Ст14 | 2Ст11 | 2КР54 | 2Ст14 | 2Ст11 |
| | | | | 3 | 2КР4 | 2Ст4 | 2Ст1 | 2КР53 | 2Ст13 | 2Ст11 | 2КР53 | 2Ст13 | 2Ст11 |
| | | | | 4 | 2КР2 | 2Ст2 | 2Ст1 | 2КР52 | 2Ст12 | 2Ст11 | 2КР52 | 2Ст12 | 2Ст11 |
| | | | | 5 | 2КР98 | 2Ст1 | 2Ст1 | 2КР101 | 2Ст11 | 2Ст11 | 2КР101 | 2Ст11 | 2Ст11 |
| | | 16 | 14,7 (1500) | 1 | 2КР19 | 2Ст6 | 2Ст4 | 2КР65 | 2Ст16 | 2Ст13 | 2КР56 | 2Ст16 | 2Ст11 |
| | | | | 2 | 2КР15 | 2Ст6 | 2Ст3 | 2КР60 | 2Ст15 | 2Ст12 | 2КР55 | 2Ст15 | 2Ст11 |
| | | | | 3 | 2КР5 | 2Ст5 | 2Ст1 | 2КР54 | 2Ст14 | 2Ст11 | 2КР54 | 2Ст14 | 2Ст11 |
| | | | | 4 | 2КР3 | 2Ст3 | 2Ст1 | 2КР53 | 2Ст13 | 2Ст11 | 2КР53 | 2Ст13 | 2Ст11 |
| | | | | 5 | 2КР98 | 2Ст1 | 2Ст1 | 2КР101 | 2Ст11 | 2Ст11 | 2КР101 | 2Ст11 | 2Ст11 |
| | П-12-5 / 5,4 | 17 | 4,9 (500) | 1 | 2КР13 | 2Ст4 | 2Ст3 | 2КР54 | 2Ст14 | 2Ст11 | 2КР53 | 2Ст13 | 2Ст11 |
| | | | | 2 | 2КР9 | 2Ст4 | 2Ст2 | 2КР53 | 2Ст13 | 2Ст11 | 2КР53 | 2Ст13 | 2Ст11 |
| | | | | 3 | 2КР3 | 2Ст3 | 2Ст1 | 2КР52 | 2Ст12 | 2Ст11 | 2КР52 | 2Ст12 | 2Ст11 |
| | | | | 4 | 2КР2 | 2Ст2 | 2Ст1 | 2КР51 | 2Ст11 | 2Ст11 | 2КР51 | 2Ст11 | 2Ст11 |
| | | | | 5 | 2КР98 | 2Ст1 | 2Ст1 | 2КР101 | 2Ст11 | 2Ст11 | 2КР101 | 2Ст11 | 2Ст11 |
| | | 18 | 7,4 (750) | 1 | 2КР14 | 2Ст5 | 2Ст3 | 2КР59 | 2Ст14 | 2Ст12 | 2КР53 | 2Ст14 | 2Ст11 |
| | | | | 2 | 2КР9 | 2Ст4 | 2Ст2 | 2КР53 | 2Ст14 | 2Ст11 | 2КР53 | 2Ст14 | 2Ст11 |
| | | | | 3 | 2КР3 | 2Ст3 | 2Ст1 | 2КР53 | 2Ст14 | 2Ст11 | 2КР53 | 2Ст14 | 2Ст11 |
| | | | | 4 | 2КР2 | 2Ст2 | 2Ст1 | 2КР52 | 2Ст12 | 2Ст11 | 2КР52 | 2Ст12 | 2Ст11 |
| | | | | 5 | 2КР98 | 2Ст1 | 2Ст1 | 2КР101 | 2Ст11 | 2Ст11 | 2КР101 | 2Ст11 | 2Ст11 |

Взам. инв. №

Подпись и дата

Инв. № подл.



24707 55

# Таблица подбора опорной арматуры ригелей для зданий с пролетами 12 м и сейсмичностью 7; 8; 9 баллов

продолжение таблицы 8

| Номер схемы | Шифр рамы | Номер рамы | Временная нагрузка на перекрытие | Номер перекрытия | Рабочие марки арматурных изделий. Позиции 1 | 2 | 3 | 4 | 5 | 6 | 7 | 8 | 9 |
|---|---|---|---|---|---|---|---|---|---|---|---|---|---|
| 4 | П-12-5 / 5,4 | 19 | 9,8 (1000) | 1 | 2КР19 | 2СТ6 | 2СТ4 | 2КР64 | 2СТ15 | 2СТ13 | 2КР55 | 2СТ15 | 2СТ11 |
| | | | | 2 | 2КР14 | 2СТ5 | 2СТ3 | 2КР59 | 2СТ14 | 2СТ12 | 2КР54 | 2СТ14 | 2СТ11 |
| | | | | 3 | 2КР4 | 2СТ4 | 2СТ1 | 2КР53 | 2СТ13 | 2СТ11 | 2КР53 | 2СТ13 | 2СТ11 |
| | | | | 4 | 2КР2 | 2СТ2 | 2СТ1 | 2КР52 | 2СТ12 | 2СТ11 | 2КР52 | 2СТ12 | 2СТ11 |
| | | | | 5 | 2КР98 | 2СТ1 | 2СТ1 | 2КР101 | 2СТ11 | 2СТ11 | 2КР101 | 2СТ11 | 2СТ11 |
| | | 20 | 14,7 (1500) | 1 | 2КР24 | 2СТ7 | 2СТ5 | 2КР69 | 2СТ17 | 2СТ14 | 2КР61 | 2СТ16 | 2СТ12 |
| | | | | 2 | 2КР19 | 2СТ6 | 2СТ14 | 2КР56 | 2СТ16 | 2СТ11 | 2КР56 | 2СТ16 | 2СТ11 |
| | | | | 3 | 2КР10 | 2СТ5 | 2СТ2 | 2КР55 | 2СТ15 | 2СТ11 | 2КР55 | 2СТ15 | 2СТ11 |
| | | | | 4 | 2КР3 | 2СТ3 | 2СТ1 | 2КР53 | 2СТ13 | 2СТ11 | 2КР53 | 2СТ13 | 2СТ11 |
| | | | | 5 | 2КР98 | 2СТ1 | 2СТ1 | 2КР101 | 2СТ11 | 2СТ11 | 2КР101 | 2СТ11 | 2СТ11 |
| | П-12-5 / 6,0 | 21 | 4,9 (500) | 1 | 2КР13 | 2СТ4 | 2СТ3 | 2КР59 | 2СТ14 | 2СТ12 | 2КР54 | 2СТ14 | 2СТ11 |
| | | | | 2 | 2КР9 | 2СТ4 | 2СТ2 | 2КР58 | 2СТ13 | 2СТ12 | 2КР53 | 2СТ13 | 2СТ11 |
| | | | | 3 | 2КР3 | 2СТ3 | 2СТ1 | 2КР53 | 2СТ13 | 2СТ11 | 2КР53 | 2СТ13 | 2СТ11 |
| | | | | 4 | 2КР2 | 2СТ2 | 2СТ1 | 2КР52 | 2СТ12 | 2СТ11 | 2КР52 | 2СТ12 | 2СТ11 |
| | | | | 5 | 2КР98 | 2СТ1 | 2СТ1 | 2КР101 | 2СТ11 | 2СТ11 | 2КР101 | 2СТ11 | 2СТ11 |
| | | 22 | 7,4 (750) | 1 | 2КР18 | 2СТ5 | 2СТ4 | 2КР64 | 2СТ15 | 2СТ13 | 2КР54 | 2СТ14 | 2СТ11 |
| | | | | 2 | 2КР14 | 2СТ5 | 2СТ3 | 2КР59 | 2СТ14 | 2СТ12 | 2КР54 | 2СТ14 | 2СТ11 |
| | | | | 3 | 2КР4 | 2СТ4 | 2СТ1 | 2КР53 | 2СТ13 | 2СТ11 | 2КР53 | 2СТ13 | 2СТ11 |
| | | | | 4 | 2КР2 | 2СТ2 | 2СТ1 | 2КР52 | 2СТ12 | 2СТ11 | 2КР52 | 2СТ12 | 2СТ11 |
| | | | | 5 | 2КР98 | 2СТ1 | 2СТ1 | 2КР101 | 2СТ11 | 2СТ11 | 2КР101 | 2СТ11 | 2СТ11 |

| Номер схемы | Шифр рамы | Номер рамы | Временная нагрузка на перекрытие | Номер перекрытия | Рабочие марки арматурных изделий. Позиции: 1 | 2 | 3 | 4 | 5 | 6 | 7 | 8 | 9 |
|---|---|---|---|---|---|---|---|---|---|---|---|---|---|
| 4 | П-12-5 / 6,0 | 23 | 9,8 (1000) | 1 | 2КР23 | 2СТ6 | 2СТ5 | 2КР65 | 2СТ16 | 2СТ13 | 2КР60 | 2СТ15 | 2СТ12 |
| | | | | 2 | 2КР19 | 2СТ6 | 2СТ4 | 2КР64 | 2СТ15 | 2СТ13 | 2КР55 | 2СТ15 | 2СТ11 |
| | | | | 3 | 2КР10 | 2СТ5 | 2СТ2 | 2КР54 | 2СТ14 | 2СТ11 | 2КР54 | 2СТ14 | 2СТ11 |
| | | | | 4 | 2КР3 | 2СТ3 | 2СТ1 | 2КР52 | 2СТ12 | 2СТ11 | 2КР52 | 2СТ12 | 2СТ11 |
| | | | | 5 | 2КР98 | 2СТ1 | 2СТ1 | 2КР101 | 2СТ11 | 2СТ11 | 2КР101 | 2СТ11 | 2СТ11 |
| | П-12-5 / 7,2 | 25 | 4,9 (500) | 1 | 2КР18 | 2СТ5 | 2СТ4 | 2КР64 | 2СТ15 | 2СТ13 | 2КР59 | 2СТ14 | 2СТ12 |
| | | | | 2 | 2КР14 | 2СТ5 | 2СТ3 | 2КР59 | 2СТ14 | 2СТ12 | 2КР54 | 2СТ14 | 2СТ11 |
| | | | | 3 | 2КР9 | 2СТ4 | 2СТ2 | 2КР53 | 2СТ13 | 2СТ11 | 2КР53 | 2СТ13 | 2СТ11 |
| | | | | 4 | 2КР2 | 2СТ2 | 2СТ1 | 2КР52 | 2СТ12 | 2СТ11 | 2КР52 | 2СТ12 | 2СТ11 |
| | | | | 5 | 2КР98 | 2СТ1 | 2СТ1 | 2КР101 | 2СТ11 | 2СТ11 | 2КР101 | 2СТ11 | 2СТ11 |
| | | 26 | 7,4 (750) | 1 | 2КР23 | 2СТ6 | 2СТ5 | 2КР68 | 2СТ16 | 2СТ14 | 2КР64 | 2СТ15 | 2СТ13 |
| | | | | 2 | 2КР19 | 2СТ6 | 2СТ4 | 2КР64 | 2СТ15 | 2СТ13 | 2КР60 | 2СТ15 | 2СТ12 |
| | | | | 3 | 2КР13 | 2СТ4 | 2СТ3 | 2КР54 | 2СТ14 | 2СТ11 | 2КР54 | 2СТ14 | 2СТ11 |
| | | | | 4 | 2КР3 | 2СТ3 | 2СТ1 | 2КР52 | 2СТ12 | 2СТ11 | 2КР52 | 2СТ12 | 2СТ11 |
| | | | | 5 | 2КР98 | 2СТ1 | 2СТ1 | 2КР101 | 2СТ11 | 2СТ11 | 2КР101 | 2СТ11 | 2СТ11 |

Взамен инв. №

Подпись и дата

Инв. № подл.

# Таблица подбора опорной арматуры ригелей для зданий с пролетами 12 м и сейсмичностью 7; 8; 9 баллов

продолжение таблицы 8

| Номер схемы | Шифр рамы | Номер рамы | Временная нагрузка на перекрытие | Номер перекрытия | Рабочие марки арматурных изделий. Позиции: 1 | 2 | 3 | 4 | 5 | 6 | 7 | 8 | 9 |
|---|---|---|---|---|---|---|---|---|---|---|---|---|---|
| 4 | П-12-5 / 7,2 | 27 | 9,8 (1000) | 1 | 2КР27 | 2СТ7 | 2СТ6 | 2КР68 | 2СТ16 | 2СТ14 | 2КР65 | 2СТ16 | 2СТ13 |
| | | | | 2 | 2КР23 | 2СТ6 | 2СТ5 | 2КР65 | 2СТ16 | 2СТ13 | 2КР60 | 2СТ15 | 2СТ12 |
| | | | | 3 | 2КР14 | 2СТ5 | 2СТ3 | 2КР59 | 2СТ14 | 2СТ12 | 2КР54 | 2СТ14 | 2СТ11 |
| | | | | 4 | 2КР3 | 2СТ3 | 2СТ1 | 2КР53 | 2СТ13 | 2СТ11 | 2КР53 | 2СТ13 | 2СТ11 |
| | | | | 5 | 2КР98 | 2СТ1 | 2СТ1 | 2КР101 | 2СТ11 | 2СТ11 | 2КР101 | 2СТ11 | 2СТ11 |
| | П-12-5 / 6,0; 4,8 | 28 | 4,9 (500) | 1 | 2КР13 | 2СТ4 | 2СТ3 | 2КР59 | 2СТ14 | 2СТ12 | 2КР53 | 2СТ13 | 2СТ11 |
| | | | | 2 | 2КР3 | 2СТ3 | 2СТ1 | 2КР53 | 2СТ13 | 2СТ11 | 2КР53 | 2СТ13 | 2СТ11 |
| | | | | 3 | 2КР2 | 2СТ2 | 2СТ1 | 2КР52 | 2СТ12 | 2СТ11 | 2КР52 | 2СТ12 | 2СТ11 |
| | | | | 4 | 2КР1 | 2СТ1 | 2СТ1 | 2КР51 | 2СТ11 | 2СТ11 | 2КР51 | 2СТ11 | 2СТ11 |
| | | | | 5 | 2КР98 | 2СТ1 | 2СТ1 | 2КР101 | 2СТ11 | 2СТ11 | 2КР101 | 2СТ11 | 2СТ11 |
| | | 29 | 7,4 (750) | 1 | 2КР18 | 2СТ5 | 2СТ4 | 2КР60 | 2СТ15 | 2СТ12 | 2КР54 | 2СТ14 | 2СТ11 |
| | | | | 2 | 2КР9 | 2СТ4 | 2СТ2 | 2КР53 | 2СТ13 | 2СТ11 | 2КР53 | 2СТ13 | 2СТ11 |
| | | | | 3 | 2КР3 | 2СТ3 | 2СТ1 | 2КР53 | 2СТ13 | 2СТ11 | 2КР53 | 2СТ13 | 2СТ11 |
| | | | | 4 | 2КР2 | 2СТ2 | 2СТ1 | 2КР52 | 2СТ12 | 2СТ11 | 2КР52 | 2СТ12 | 2СТ11 |
| | | | | 5 | 2КР98 | 2СТ1 | 2СТ1 | 2КР101 | 2СТ11 | 2СТ11 | 2КР101 | 2СТ11 | 2СТ11 |
| | | 30 | 9,8 (1000) | 1 | 2КР19 | 2СТ6 | 2СТ4 | 2КР64 | 2СТ15 | 2СТ13 | 2КР60 | 2СТ15 | 2СТ12 |
| | | | | 2 | 2КР10 | 2СТ5 | 2СТ2 | 2КР54 | 2СТ14 | 2СТ11 | 2КР54 | 2СТ14 | 2СТ11 |
| | | | | 3 | 2КР4 | 2СТ4 | 2СТ1 | 2КР53 | 2СТ13 | 2СТ11 | 2КР53 | 2Т13 | 2СТ11 |
| | | | | 4 | 2КР2 | 2СТ2 | 2СТ1 | 2КР52 | 2СТ12 | 2СТ11 | 2КР52 | 2СТ12 | 2СТ11 |
| | | | | 5 | 2КР98 | 2СТ1 | 2СТ1 | 2КР101 | 2СТ11 | 2СТ11 | 2КР101 | 2СТ11 | 2СТ11 |

| Номер схемы | Шифр рамы | Номер рамы | Временная нагрузка на перекрытие | Номер перекрытия | Рабочие марки арматурных изделий. Позиции: 1 | 2 | 3 | 4 | 5 | 6 | 7 | 8 | 9 |
|---|---|---|---|---|---|---|---|---|---|---|---|---|---|
| 4 | П-12-5 / 6,0; 4,8 | 31 | 14,7 (1500) | 1 | 2КР24 | 2СТ7 | 2СТ5 | 2КР69 | 2СТ17 | 2СТ14 | 2КР65 | 2СТ16 | 2СТ13 |
| | | | | 2 | 2КР15 | 2СТ6 | 2СТ3 | 2КР60 | 2СТ15 | 2СТ12 | 2КР55 | 2СТ15 | 2СТ11 |
| | | | | 3 | 2КР5 | 2СТ5 | 2СТ1 | 2КР54 | 2СТ14 | 2СТ11 | 2КР54 | 2СТ14 | 2СТ11 |
| | | | | 4 | 2КР3 | 2СТ3 | 2СТ1 | 2КР53 | 2СТ13 | 2СТ11 | 2КР54 | 2СТ14 | 2СТ11 |
| | | | | 5 | 2КР98 | 2СТ1 | 2СТ1 | 2КР101 | 2СТ11 | 2СТ11 | 2КР101 | 2СТ11 | 2СТ11 |
| | П-12-5 / 7,2; 6,0 | 32 | 4,9 (500) | 1 | 2КР18 | 2СТ5 | 2СТ4 | 2КР64 | 2СТ15 | 2СТ13 | 2КР59 | 2СТ14 | 2СТ12 |
| | | | | 2 | 2КР9 | 2СТ4 | 2СТ2 | 2КР58 | 2СТ13 | 2СТ12 | 2КР53 | 2СТ13 | 2СТ11 |
| | | | | 3 | 2КР3 | 2СТ3 | 2СТ1 | 2КР53 | 2СТ13 | 2СТ11 | 2КР53 | 2СТ13 | 2СТ11 |
| | | | | 4 | 2КР2 | 2СТ2 | 2СТ1 | 2КР52 | 2СТ12 | 2СТ11 | 2КР52 | 2СТ12 | 2СТ11 |
| | | | | 5 | 2КР98 | 2СТ1 | 2СТ1 | 2КР101 | 2СТ11 | 2СТ11 | 2КР101 | 2СТ11 | 2СТ11 |
| | | 33 | 7,4 (750) | 1 | 2КР23 | 2СТ6 | 2СТ5 | 2КР64 | 2СТ15 | 2СТ13 | 2КР60 | 2СТ15 | 2СТ12 |
| | | | | 2 | 2КР14 | 2СТ5 | 2СТ3 | 2КР59 | 2СТ14 | 2СТ12 | 2КР54 | 2СТ14 | 2СТ11 |
| | | | | 3 | 2КР4 | 2СТ4 | 2СТ1 | 2КР53 | 2СТ13 | 2СТ11 | 2КР53 | 2СТ13 | 2СТ11 |
| | | | | 4 | 2КР2 | 2СТ2 | 2СТ1 | 2КР52 | 2СТ12 | 2СТ11 | 2КР52 | 2СТ12 | 2СТ11 |
| | | | | 5 | 2КР98 | 2СТ1 | 2СТ1 | 2КР101 | 2СТ11 | 2СТ11 | 2КР101 | 2СТ11 | 2СТ11 |
| | | 34 | 9,8 (1000) | 1 | 2КР27 | 2СТ7 | 2СТ6 | 2КР68 | 2СТ16 | 2СТ14 | 2КР65 | 2СТ16 | 2СТ13 |
| | | | | 2 | 2КР19 | 2СТ6 | 2СТ4 | 2КР64 | 2СТ15 | 2СТ13 | 2КР55 | 2СТ15 | 2СТ11 |
| | | | | 3 | 2КР9 | 2СТ4 | 2СТ2 | 2КР54 | 2СТ14 | 2СТ11 | 2КР54 | 2СТ14 | 2СТ11 |
| | | | | 4 | 2КР2 | 2СТ2 | 2СТ1 | 2КР52 | 2СТ12 | 2СТ11 | 2КР52 | 2СТ12 | 2СТ11 |
| | | | | 5 | 2КР98 | 2СТ1 | 2СТ1 | 2КР101 | 2СТ11 | 2СТ11 | 2КР101 | 2СТ11 | 2СТ11 |

Инв. № подл. | Подп. и дата | Взам. инв. №



24707 57

# Таблица подбора опорной арматуры ригелей для зданий с пролетами 12 м и сейсмичностью 7; 8; 9 баллов

Продолжение таблицы 8

| Номер схемы | Шифр рамы | Номер рамы | Временная нагрузка на перекрытие | Номер перекрытия | Рабочие марки арматурных изделий. Позиции. 1 | 2 | 3 | 4 | 5 | 6 | 7 | 8 | 9 |
|---|---|---|---|---|---|---|---|---|---|---|---|---|---|
| 5;6 | п-12,24-4 / 4,8 | 35 | 4,9 (500) | 1 | 2КР2 | 2СТ2 | 2СТ1 | 2КР52 | 2СТ12 | 2СТ11 | 2КР52 | 2СТ12 | 2СТ11 |
| | | | | 2 | 2КР2 | 2СТ2 | 2СТ1 | 2КР52 | 2СТ12 | 2СТ11 | 2КР52 | 2СТ12 | 2СТ11 |
| | | | | 3а | 2КР2 | 2СТ2 | 2СТ1 | 2КР52 | 2СТ12 | 2СТ11 | 2КР52 | 2СТ11 | 2СТ11 |
| | | | | 3б | 2КР1 | 2СТ1 | 2СТ1 | 2КР51 | 2СТ12 | 2СТ11 | 2КР51 | 2СТ11 | 2СТ11 |
| | | 36 | 7,4 (750) | 1 | 2КР3 | 2СТ3 | 2СТ1 | 2КР53 | 2СТ13 | 2СТ11 | 2КР53 | 2СТ13 | 2СТ11 |
| | | | | 2 | 2КР3 | 2СТ3 | 2СТ1 | 2КР52 | 2СТ12 | 2СТ11 | 2КР52 | 2СТ12 | 2СТ11 |
| | | | | 3а | 2КР3 | 2СТ3 | 2СТ1 | 2КР52 | 2СТ12 | 2СТ11 | 2КР52 | 2СТ12 | 2СТ11 |
| | | | | 3б | 2КР3 | 2СТ3 | 2СТ1 | 2КР52 | 2СТ12 | 2СТ11 | 2КР52 | 2СТ12 | 2СТ11 |
| | | 37 | 9,8 (1000) | 1 | 2КР9 | 2СТ4 | 2СТ2 | 2КР53 | 2СТ13 | 2СТ11 | 2КР53 | 2СТ13 | 2СТ11 |
| | | | | 2 | 2КР3 | 2СТ3 | 2СТ1 | 2КР53 | 2СТ13 | 2СТ11 | 2КР53 | 2СТ13 | 2СТ11 |
| | | | | 3а | 2КР3 | 2СТ3 | 2СТ1 | 2КР53 | 2СТ13 | 2СТ11 | 2КР53 | 2СТ13 | 2СТ11 |
| | | | | 3б | 2КР3 | 2СТ3 | 2СТ1 | 2КР53 | 2СТ13 | 2СТ11 | 2КР53 | 2СТ13 | 2СТ11 |
| | | 38 | 14,7 (1500) | 1 | 2КР18 | 2СТ5 | 2СТ4 | 2КР60 | 2СТ15 | 2СТ12 | 2КР60 | 2СТ15 | 2СТ12 |
| | | | | 2 | 2КР9 | 2СТ4 | 2СТ2 | 2КР54 | 2СТ14 | 2СТ11 | 2КР54 | 2СТ14 | 2СТ11 |
| | | | | 3а | 2КР9 | 2СТ4 | 2СТ2 | 2КР54 | 2СТ14 | 2СТ11 | 2КР54 | 2СТ14 | 2СТ11 |
| | | | | 3б | 2КР9 | 2СТ4 | 2СТ2 | 2КР54 | 2СТ14 | 2СТ11 | 2КР54 | 2СТ14 | 2СТ11 |
| | п 12 24-4 / 6,0 | 39 | 4,9 (500) | 1 | 2КР8 | 2СТ3 | 2СТ2 | 2КР53 | 2СТ13 | 2СТ11 | 2КР53 | 2СТ13 | 2СТ11 |
| | | | | 2 | 2КР3 | 2СТ3 | 2СТ1 | 2КР52 | 2СТ12 | 2СТ11 | 2КР52 | 2СТ12 | 2СТ11 |
| | | | | 3а | 2КР2 | 2СТ2 | 2СТ1 | 2КР52 | 2СТ12 | 2СТ11 | 2КР52 | 2СТ12 | 2СТ11 |
| | | | | 3б | 2КР1 | 2СТ1 | 2СТ1 | 2КР51 | 2СТ11 | 2СТ11 | 2КР51 | 2СТ11 | 2СТ11 |
| 5,6 | п-12,24-4 / 6,0 | 40 | 7,4 (750) | 1 | 2КР13 | 2СТ4 | 2СТ3 | 2КР53 | 2СТ13 | 2СТ11 | 2КР53 | 2СТ13 | 2СТ11 |
| | | | | 2 | 2КР8 | 2СТ3 | 2СТ2 | 2КР53 | 2СТ13 | 2СТ11 | 2КР53 | 2СТ13 | 2СТ11 |
| | | | | 3а | 2КР8 | 2СТ3 | 2СТ2 | 2КР53 | 2СТ13 | 2СТ11 | 2КР53 | 2СТ13 | 2СТ11 |
| | | | | 3б | 2КР8 | 2СТ3 | 2СТ2 | 2КР53 | 2СТ13 | 2СТ11 | 2КР53 | 2СТ13 | 2СТ11 |
| | | 41 | 9,8 (1000) | 1 | 2КР18 | 2СТ5 | 2СТ4 | 2КР59 | 2СТ14 | 2СТ12 | 2КР59 | 2СТ14 | 2СТ12 |
| | | | | 2 | 2КР9 | 2СТ4 | 2СТ2 | 2КР53 | 2СТ13 | 2СТ11 | 2КР53 | 2СТ13 | 2СТ11 |
| | | | | 3а | 2КР9 | 2СТ4 | 2СТ2 | 2КР53 | 2СТ13 | 2СТ11 | 2КР53 | 2СТ13 | 2СТ11 |
| | | | | 3б | 2КР9 | 2СТ4 | 2СТ2 | 2КР53 | 2СТ13 | 2СТ11 | 2КР53 | 2СТ13 | 2СТ11 |
| | | 42 | 14,7 (1500) | 1 | 2КР23 | 2СТ6 | 2СТ5 | 2КР64 | 2СТ15 | 2СТ13 | 2КР64 | 2СТ15 | 2СТ13 |
| | | | | 2 | 2КР14 | 2СТ5 | 2СТ3 | 2КР60 | 2СТ15 | 2СТ12 | 2КР60 | 2СТ15 | 2СТ12 |
| | | | | 3а | 2КР14 | 2СТ5 | 2СТ3 | 2КР60 | 2СТ15 | 2СТ12 | 2КР60 | 2СТ15 | 2СТ12 |
| | | | | 3б | 2КР14 | 2СТ5 | 2СТ3 | 2КР60 | 2СТ15 | 2СТ12 | 2КР60 | 2СТ15 | 2СТ12 |
| | п-12,24-4 / 6,0, 4,8 | 43 | 4,9 (500) | 1 | 2КР8 | 2СТ3 | 2СТ2 | 2КР53 | 2СТ13 | 2СТ11 | 2КР53 | 2СТ13 | 2СТ11 |
| | | | | 2 | 2КР2 | 2СТ2 | 2СТ1 | 2КР52 | 2СТ12 | 2СТ11 | 2КР52 | 2СТ12 | 2СТ11 |
| | | | | 3а | 2КР2 | 2СТ2 | 2СТ1 | 2КР52 | 2СТ12 | 2СТ11 | 2КР51 | 2СТ11 | 2СТ11 |
| | | | | 3б | 2КР1 | 2СТ1 | 2СТ1 | 2КР51 | 2СТ11 | 2СТ11 | 2КР51 | 2СТ11 | 2СТ11 |
| | | 44 | 7,4 (750) | 1 | 2КР13 | 2СТ4 | 2СТ3 | 2КР53 | 2СТ13 | 2СТ11 | 2КР53 | 2СТ13 | 2СТ11 |
| | | | | 2 | 2КР3 | 2СТ3 | 2СТ1 | 2КР52 | 2СТ12 | 2СТ11 | 2КР52 | 2СТ12 | 2СТ11 |
| | | | | 3а | 2КР3 | 2СТ3 | 2СТ1 | 2КР52 | 2СТ12 | 2СТ11 | 2КР52 | 2СТ12 | 2СТ11 |
| | | | | 3б | 2КР3 | 2СТ3 | 2СТ1 | 2КР52 | 2СТ12 | 2СТ11 | 2КР52 | 2СТ12 | 2СТ11 |

Инв.№ подл. | Подпись и дата | Взам.инв.№



24707 58

## Таблица подбора опорной арматуры ригелей для зданий с пролетами 12м и сейсмичностью 7;8;9 баллов

Продолжение таблицы 8

| Номер схемы | Шифр рамы | Номер рамы | Временная нагрузка на перекрытие | Номер перекрытия | Рабочие марки арматурных изделий. Позиции: 1 | 2 | 3 | 4 | 5 | 6 | 7 | 8 | 9 |
|---|---|---|---|---|---|---|---|---|---|---|---|---|---|
| 5;6 | п-12,24-4 / 6,0;4,8 | 45 | 9,8 (1000) | 1 | 2КР13 | 2Ст4 | 2Ст3 | 2КР54 | 2Ст14 | 2Ст11 | 2КР54 | 2Ст14 | 2Ст11 |
| | | | | 2 | 2КР3 | 2Ст3 | 2Ст1 | 2КР53 | 2Ст13 | 2Ст11 | 2КР53 | 2Ст13 | 2Ст11 |
| | | | | 3а | 2КР3 | 2Ст3 | 2Ст1 | 2КР53 | 2Ст13 | 2Ст11 | 2КР53 | 2Ст13 | 2Ст11 |
| | | | | 3б | 2КР3 | 2Ст3 | 2Ст1 | 2КР53 | 2Ст13 | 2Ст11 | 2КР53 | 2Ст13 | 2Ст11 |
| | | 46 | 14,7 (1500) | 1 | 2КР19 | 2Ст6 | 2Ст4 | 2КР60 | 2Ст15 | 2Ст12 | 2КР60 | 2Ст15 | 2Ст12 |
| | | | | 2 | 2КР9 | 2Ст4 | 2Ст2 | 2КР54 | 2Ст14 | 2Ст11 | 2КР54 | 2Ст14 | 2Ст11 |
| | | | | 3а | 2КР9 | 2Ст4 | 2Ст2 | 2КР54 | 2Ст14 | 2Ст11 | 2КР54 | 2Ст14 | 2Ст11 |
| | | | | 3б | 2КР9 | 2Ст4 | 2Ст2 | 2КР54 | 2Ст14 | 2Ст11 | 2КР54 | 2Ст14 | 2Ст11 |
| | п-12,24-4 / 7,2; 6,0 | 47 | 4,9 (500) | 1 | 2КР13 | 2Ст4 | 2Ст3 | 2КР59 | 2Ст14 | 2Ст12 | 2КР53 | 2Ст13 | 2Ст11 |
| | | | | 2 | 2КР3 | 2Ст3 | 2Ст1 | 2КР52 | 2Ст12 | 2Ст11 | 2КР52 | 2Ст12 | 2Ст11 |
| | | | | 3а | 2КР2 | 2Ст2 | 2Ст1 | 2КР52 | 2Ст12 | 2Ст11 | 2КР51 | 2Ст11 | 2Ст11 |
| | | | | 3б | 2КР1 | 2Ст1 | 2Ст1 | 2КР51 | 2Ст11 | 2Ст11 | 2КР51 | 2Ст11 | 2Ст11 |
| | | 48 | 7,4 (150) | 1 | 2КР18 | 2Ст5 | 2Ст4 | 2КР59 | 2Ст14 | 2Ст12 | 2КР59 | 2Ст14 | 2Ст12 |
| | | | | 2 | 2КР8 | 2Ст3 | 2Ст2 | 2КР53 | 2Ст13 | 2Ст11 | 2КР53 | 2Ст13 | 2Ст11 |
| | | | | 3а | 2КР8 | 2Ст3 | 2Ст2 | 2КР53 | 2Ст13 | 2Ст11 | 2КР53 | 2Ст13 | 2Ст12 |
| | | | | 3б | 2КР8 | 2Ст3 | 2Ст2 | 2КР53 | 2Ст13 | 2Ст11 | 2КР53 | 2Ст13 | 2Ст11 |
| | | 49 | 9,8 (1000) | 1 | 2КР22 | 2Ст5 | 2Ст5 | 2КР60 | 2Ст15 | 2Ст12 | 2КР60 | 2Ст15 | 2Ст12 |
| | | | | 2 | 2КР13 | 2Ст4 | 2Ст3 | 2КР54 | 2Ст14 | 2Ст11 | 2КР54 | 2Ст14 | 2Ст11 |
| | | | | 3а | 2КР13 | 2Ст4 | 2Ст3 | 2КР54 | 2Ст14 | 2Ст11 | 2КР54 | 2Ст14 | 2Ст11 |
| | | | | 3б | 2КР13 | 2Ст4 | 2Ст3 | 2КР54 | 2Ст14 | 2Ст11 | 2КР54 | 2Ст14 | 2Ст11 |
| 5;6 | п-12,24-4 / 7,2;6,0 | 50 | 14,7 (1500) | 1 | 2КР27 | 2Ст7 | 2Ст6 | 2КР68 | 2Ст16 | 2Ст14 | 2КР68 | 2Ст16 | 2Ст14 |
| | | | | 2 | 2КР14 | 2Ст5 | 2Ст3 | 2КР60 | 2Ст15 | 2Ст12 | 2КР60 | 2Ст15 | 2Ст12 |
| | | | | 3а | 2КР14 | 2Ст5 | 2Ст3 | 2КР60 | 2Ст15 | 2Ст12 | 2КР60 | 2Ст15 | 2Ст12 |
| | | | | 3б | 2КР14 | 2Ст5 | 2Ст3 | 2КР60 | 2Ст15 | 2Ст12 | 2КР60 | 2Ст15 | 2Ст12 |
| 7;8 | п-12,24-5 / 4,8 | 51 | 4,9 (500) | 1 | 2КР8 | 2Ст3 | 2Ст2 | 2КР58 | 2Ст13 | 2Ст12 | 2КР53 | 2Ст13 | 2Ст11 |
| | | | | 2 | 2КР8 | 2Ст3 | 2Ст2 | 2КР53 | 2Ст13 | 2Ст11 | 2КР53 | 2Ст13 | 2Ст11 |
| | | | | 3 | 2КР2 | 2Ст2 | 2Ст1 | 2КР52 | 2Ст12 | 2Ст11 | 2КР52 | 2Ст12 | 2Ст11 |
| | | | | 4а | 2КР2 | 2Ст2 | 2Ст1 | 2КР52 | 2Ст12 | 2Ст11 | 2КР51 | 2Ст11 | 2Ст11 |
| | | | | 4б | 2КР1 | 2Ст1 | 2Ст1 | 2КР51 | 2Ст11 | 2Ст11 | 2КР51 | 2Ст11 | 2Ст11 |
| | | 52 | 7,4 (750) | 1 | 2КР13 | 2Ст4 | 2Ст3 | 2КР53 | 2Ст13 | 2Ст11 | 2КР53 | 2Ст13 | 2Ст11 |
| | | | | 2 | 2КР9 | 2Ст4 | 2Ст2 | 2КР53 | 2Ст13 | 2Ст11 | 2КР53 | 2Ст13 | 2Ст11 |
| | | | | 3 | 2КР3 | 2Ст3 | 2Ст1 | 2КР53 | 2Ст13 | 2Ст11 | 2КР53 | 2Ст13 | 2Ст11 |
| | | | | 4а | 2КР3 | 2Ст3 | 2Ст1 | 2КР53 | 2Ст13 | 2Ст11 | 2КР53 | 2Ст13 | 2Ст11 |
| | | | | 4б | 2КР3 | 2Ст3 | 2Ст1 | 2КР53 | 2Ст13 | 2Ст11 | 2КР53 | 2Ст13 | 2Ст11 |
| | | 53 | 9,8 (1000) | 1 | 2КР18 | 2Ст5 | 2Ст4 | 2КР59 | 2Ст14 | 2Ст12 | 2КР59 | 2Ст14 | 2Ст12 |
| | | | | 2 | 2КР13 | 2Ст4 | 2Ст3 | 2КР54 | 2Ст14 | 2Ст11 | 2КР54 | 2Ст14 | 2Ст11 |
| | | | | 3 | 2КР9 | 2Ст4 | 2Ст2 | 2КР53 | 2Ст13 | 2Ст11 | 2КР53 | 2Ст13 | 2Ст11 |
| | | | | 4а | 2КР9 | 2Ст4 | 2Ст2 | 2КР53 | 2Ст13 | 2Ст11 | 2КР53 | 2Ст13 | 2Ст11 |
| | | | | 4б | 2КР9 | 2Ст4 | 2Ст2 | 2КР53 | 2Ст13 | 2Ст11 | 2КР53 | 2Ст13 | 2Ст11 |

Инв.№ подл. | Подпись и дата | Взам.инв.№

## Таблица подбора опорной арматуры ригелей для зданий с пролетами 12 м и сейсмичностью 7; 8; 9 баллов

Продолжение таблицы 8

| Номер схемы | Шифр рамы | Номер рамы | Временная нагрузка на перекрытие | Номер перекрытия | Рабочие марки арматурных изделий. Позиции: 1 | 2 | 3 | 4 | 5 | 6 | 7 | 8 | 9 |
|---|---|---|---|---|---|---|---|---|---|---|---|---|---|
| 7;8 | П-12,24-5 / 4,8 | 54 | 14,7 (1500) | 1 | 2КР23 | 2СТ6 | 2СТ5 | 2КР64 | 2СТ15 | 2СТ13 | 2КР64 | 2СТ15 | 2СТ13 |
| | | | | 2 | 2КР19 | 2СТ6 | 2СТ4 | 2КР64 | 2СТ15 | 2СТ13 | 2КР64 | 2СТ15 | 2СТ13 |
| | | | | 3 | 2КР10 | 2СТ5 | 2СТ2 | 2КР54 | 2СТ14 | 2СТ11 | 2КР54 | 2СТ14 | 2СТ11 |
| | | | | 4а | 2КР10 | 2СТ5 | 2СТ2 | 2КР54 | 2СТ14 | 2СТ11 | 2КР54 | 2СТ14 | 2СТ11 |
| | | | | 4б | 2КР10 | 2СТ5 | 2СТ2 | 2КР54 | 2СТ14 | 2СТ11 | 2КР54 | 2СТ14 | 2СТ11 |
| | П-12,24-5 / 6,0 | 55 | 4,9 (500) | 1 | 2КР17 | 2СТ4 | 2СТ4 | 2КР63 | 2СТ14 | 2СТ13 | 2КР59 | 2СТ14 | 2СТ12 |
| | | | | 2 | 2КР13 | 2СТ4 | 2СТ3 | 2КР58 | 2СТ13 | 2СТ12 | 2КР53 | 2СТ13 | 2СТ11 |
| | | | | 3 | 2КР8 | 2СТ3 | 2СТ2 | 2КР52 | 2СТ12 | 2СТ11 | 2КР52 | 2СТ12 | 2СТ11 |
| | | | | 4а | 2КР2 | 2СТ2 | 2СТ1 | 2КР52 | 2СТ12 | 2СТ11 | 2КР52 | 2СТ12 | 2СТ11 |
| | | | | 4б | 2КР1 | 2СТ1 | 2СТ1 | 2КР51 | 2СТ11 | 2СТ11 | 2КР51 | 2СТ11 | 2СТ11 |
| | | 56 | 7,4 (750) | 1 | 2КР18 | 2СТ5 | 2СТ4 | 2КР59 | 2СТ14 | 2СТ12 | 2КР59 | 2СТ14 | 2СТ12 |
| | | | | 2 | 2КР14 | 2СТ5 | 2СТ3 | 2КР59 | 2СТ14 | 2СТ12 | 2КР59 | 2СТ14 | 2СТ12 |
| | | | | 3 | 2КР9 | 2СТ4 | 2СТ2 | 2КР53 | 2СТ13 | 2СТ11 | 2КР53 | 2СТ13 | 2СТ11 |
| | | | | 4а | 2КР9 | 2СТ4 | 2СТ2 | 2КР53 | 2СТ13 | 2СТ11 | 2КР53 | 2СТ13 | 2СТ11 |
| | | | | 4б | 2КР9 | 2СТ4 | 2СТ2 | 2КР53 | 2СТ13 | 2СТ11 | 2КР53 | 2СТ13 | 2СТ11 |
| | | 57 | 9,8 (1000) | 1 | 2КР23 | 2СТ6 | 2СТ5 | 2КР64 | 2СТ15 | 2СТ13 | 2КР64 | 2СТ15 | 2СТ13 |
| | | | | 2 | 2КР18 | 2СТ5 | 2СТ4 | 2КР64 | 2СТ15 | 2СТ13 | 2КР60 | 2СТ15 | 2СТ12 |
| | | | | 3 | 2КР13 | 2СТ4 | 2СТ3 | 2КР54 | 2СТ14 | 2СТ11 | 2КР54 | 2СТ14 | 2СТ11 |
| | | | | 4а | 2КР13 | 2СТ4 | 2СТ3 | 2КР54 | 2СТ14 | 2СТ11 | 2КР54 | 2СТ14 | 2СТ11 |
| | | | | 4б | 2КР13 | 2СТ4 | 2СТ3 | 2КР54 | 2СТ14 | 2СТ11 | 2КР54 | 2СТ14 | 2СТ11 |
| 7;8 | П-12,24-5 / 6,0; 4,8 | 59 | 4,9 (500) | 1 | 2КР13 | 2СТ4 | 2СТ3 | 2КР59 | 2СТ14 | 2СТ12 | 2КР58 | 2СТ13 | 2СТ12 |
| | | | | 2 | 2КР8 | 2СТ3 | 2СТ2 | 2КР53 | 2СТ13 | 2СТ11 | 2КР53 | 2СТ13 | 2СТ11 |
| | | | | 3 | 2КР2 | 2СТ2 | 2СТ1 | 2КР52 | 2СТ12 | 2СТ11 | 2КР52 | 2СТ12 | 2СТ11 |
| | | | | 4а | 2КР2 | 2СТ2 | 2СТ1 | 2КР52 | 2СТ12 | 2СТ11 | 2КР51 | 2СТ12 | 2СТ11 |
| | | | | 4б | 2КР1 | 2СТ2 | 2СТ1 | 2КР51 | 2СТ11 | 2СТ11 | 2КР51 | 2СТ11 | 2СТ11 |
| | | 60 | 7,4 (750) | 1 | 2КР22 | 2СТ5 | 2СТ5 | 2КР59 | 2СТ14 | 2СТ12 | 2КР59 | 2СТ14 | 2СТ12 |
| | | | | 2 | 2КР9 | 2СТ4 | 2СТ2 | 2КР53 | 2СТ13 | 2СТ11 | 2КР53 | 2СТ13 | 2СТ11 |
| | | | | 3 | 2КР3 | 2СТ3 | 2СТ1 | 2КР53 | 2СТ13 | 2СТ11 | 2КР53 | 2СТ13 | 2СТ11 |
| | | | | 4а | 2КР3 | 2СТ3 | 2СТ1 | 2КР53 | 2СТ13 | 2СТ11 | 2КР53 | 2СТ13 | 2СТ11 |
| | | | | 4б | 2КР3 | 2СТ3 | 2СТ1 | 2КР53 | 2СТ13 | 2СТ11 | 2КР53 | 2СТ13 | 2СТ11 |
| | | 61 | 9,8 (1000) | 1 | 2КР23 | 2СТ6 | 2СТ5 | 2КР64 | 2СТ15 | 2СТ13 | 2КР64 | 2СТ15 | 2СТ13 |
| | | | | 2 | 2КР14 | 2СТ5 | 2СТ3 | 2КР59 | 2СТ14 | 2СТ12 | 2КР59 | 2СТ14 | 2СТ12 |
| | | | | 3 | 2КР4 | 2СТ4 | 2СТ1 | 2КР53 | 2СТ13 | 2СТ11 | 2КР53 | 2СТ13 | 2Т11 |
| | | | | 4а | 2КР4 | 2СТ4 | 2СТ1 | 2КР53 | 2СТ13 | 2СТ11 | 2КР53 | 2СТ13 | 2СТ11 |
| | | | | 4б | 2КР4 | 2СТ4 | 2СТ1 | 2КР53 | 2СТ13 | 2СТ11 | 2КР53 | 2СТ13 | 2СТ11 |

Инв. № подл. | Подпись и дата | Взам. инв. №

1.420.1-2Пс.3-1-4

Лист 11

24707 60

## Таблица подбора опорной арматуры ригелей для зданий с пролетами 12м и сейсмичностью 7; 8; 9 баллов

продолжение таблицы 8

| Номер схемы | Шифр рамы | Номер рамы | Временная нагрузка на перекрытие | Номер перекрытия | Рабочие марки арматурных изделий. Позиции: 1 | 2 | 3 | 4 | 5 | 6 | 7 | 8 | 9 |
|---|---|---|---|---|---|---|---|---|---|---|---|---|---|
| 7;8 | П-12,24-5 / 6,0; 4,8 | 62 | 14,7 (1500) | 1 | 2КР27 | 2СТ7 | 2СТ6 | 2КР68 | 2СТ16 | 2СТ14 | 2КР68 | 2СТ16 | 2СТ14 |
| | | | | 2 | 2КР24 | 2СТ7 | 2СТ5 | 2КР68 | 2СТ16 | 2СТ14 | 2КР68 | 2СТ16 | 2СТ14 |
| | | | | 3 | 2КР10 | 2СТ5 | 2СТ2 | 2КР54 | 2СТ14 | 2СТ11 | 2КР54 | 2СТ14 | 2СТ11 |
| | | | | 4а | 2КР10 | 2СТ5 | 2СТ2 | 2КР54 | 2СТ14 | 2СТ11 | 2КР54 | 2СТ14 | 2СТ11 |
| | | | | 4б | 2КР10 | 2СТ5 | 2СТ2 | 2КР54 | 2СТ14 | 2СТ11 | 2КР54 | 2СТ14 | 2СТ11 |
| | П-12,24-5 / 7,2; 6,0 | 63 | 4,9 (500) | 1 | 2КР18 | 2СТ5 | 2СТ4 | 2КР63 | 2СТ14 | 2СТ13 | 2КР59 | 2СТ14 | 2СТ12 |
| | | | | 2 | 2КР13 | 2СТ4 | 2СТ3 | 2КР58 | 2СТ13 | 2СТ12 | 2КР58 | 2СТ13 | 2СТ12 |
| | | | | 3 | 2КР3 | 2СТ3 | 2СТ1 | 2КР52 | 2СТ12 | 2СТ11 | 2КР52 | 2СТ12 | 2СТ11 |
| | | | | 4а | 2КР2 | 2СТ2 | 2СТ1 | 2КР52 | 2СТ12 | 2СТ11 | 2КР51 | 2СТ11 | 2СТ11 |
| | | | | 4б | 2КР1 | 2СТ1 | 2СТ1 | 2КР51 | 2СТ11 | 2СТ11 | 2КР51 | 2СТ11 | 2СТ11 |
| | | 64 | 7,4 (750) | 1 | 2КР23 | 2СТ6 | 2СТ5 | 2КР64 | 2СТ15 | 2СТ13 | 2КР64 | 2СТ15 | 2СТ13 |
| | | | | 2 | 2КР14 | 2СТ5 | 2СТ3 | 2КР59 | 2СТ14 | 2СТ12 | 2КР59 | 2СТ14 | 2СТ12 |
| | | | | 3 | 2КР9 | 2СТ4 | 2СТ2 | 2КР53 | 2СТ13 | 2СТ11 | 2КР53 | 2СТ13 | 2СТ11 |
| | | | | 4а | 2КР9 | 2СТ4 | 2СТ2 | 2КР53 | 2СТ13 | 2СТ11 | 2КР53 | 2СТ13 | 2СТ11 |
| | | | | 4б | 2КР9 | 2СТ4 | 2СТ2 | 2КР53 | 2СТ13 | 2СТ11 | 2КР53 | 2СТ13 | 2СТ11 |
| | | 65 | 9,8 (1000) | 1 | 2КР27 | 2СТ7 | 2СТ6 | 2КР67 | 2СТ15 | 2СТ14 | 2КР68 | 2СТ16 | 2СТ14 |
| | | | | 2 | 2КР18 | 2СТ5 | 2СТ4 | 2КР64 | 2СТ15 | 2СТ13 | 2КР64 | 2СТ15 | 2СТ13 |
| | | | | 3 | 2КР9 | 2СТ4 | 2СТ2 | 2КР54 | 2СТ14 | 2СТ11 | 2КР54 | 2СТ14 | 2СТ11 |
| | | | | 4а | 2КР9 | 2СТ4 | 2СТ2 | 2КР54 | 2СТ14 | 2СТ11 | 2КР54 | 2СТ14 | 2СТ11 |
| | | | | 4б | 2КР9 | 2СТ4 | 2СТ2 | 2КР54 | 2СТ14 | 2СТ11 | 2КР54 | 2СТ14 | 2СТ11 |

продолжение таблицы 8

| Номер схемы | Шифр рамы | Номер рамы | Временная нагрузка на перекрытие | Номер перекрытия | Рабочие марки арматурных изделий. Позиции: 1 | 2 | 3 | 4 | 5 | 6 | 7 | 8 | 9 |
|---|---|---|---|---|---|---|---|---|---|---|---|---|---|
| | | | | | Сейсмичность 8 баллов. | | | | | | | | |
| 1 | П-12-2 / 4,8 | 66 | 4,9 (500) | 1 | 2КР9 | 2СТ4 | 2СТ2 | 2КР58 | 2СТ13 | 2СТ12 | 2КР53 | 2СТ13 | 2СТ11 |
| | | | | 2 | 2КР98 | 2СТ1 | 2СТ1 | 2КР101 | 2СТ11 | 2СТ11 | 2КР101 | 2СТ11 | 2СТ11 |
| | | 67 | 7,4 (750) | 1 | 2КР9 | 2СТ4 | 2СТ2 | 2КР53 | 2СТ13 | 2СТ11 | 2КР53 | 2СТ13 | 2СТ11 |
| | | | | 2 | 2КР98 | 2СТ1 | 2СТ1 | 2КР101 | 2СТ11 | 2СТ11 | 2КР101 | 2СТ11 | 2СТ11 |
| | | 68 | 9,8 (1000) | 1 | 2КР10 | 2СТ5 | 2СТ2 | 2КР54 | 2СТ14 | 2СТ11 | 2КР54 | 2СТ14 | 2СТ11 |
| | | | | 2 | 2КР98 | 2СТ1 | 2СТ1 | 2КР101 | 2СТ11 | 2СТ11 | 2КР101 | 2СТ11 | 2СТ11 |
| | | 69 | 14,7 (1500) | 1 | 2КР15 | 2СТ6 | 2СТ3 | 2КР54 | 2СТ14 | 2СТ11 | 2КР53 | 2СТ15 | 2СТ11 |
| | | | | 2 | 2КР98 | 2СТ1 | 2СТ1 | 2КР101 | 2СТ11 | 2СТ11 | 2КР101 | 2СТ11 | 2СТ11 |
| | П-12-2 / 5,4 | 70 | 4,9 (500) | 1 | 2КР9 | 2СТ4 | 2СТ2 | 2КР53 | 2СТ13 | 2СТ11 | 2КР53 | 2СТ13 | 2СТ11 |
| | | | | 2 | 2КР98 | 2СТ1 | 2СТ1 | 2КР101 | 2СТ11 | 2СТ11 | 2КР101 | 2СТ11 | 2СТ11 |
| | | 71 | 7,4 (750) | 1 | 2КР9 | 2СТ4 | 2СТ2 | 2КР53 | 2СТ13 | 2СТ11 | 2КР53 | 2СТ13 | 2СТ11 |
| | | | | 2 | 2КР98 | 2СТ1 | 2СТ1 | 2КР101 | 2СТ11 | 2СТ11 | 2КР101 | 2СТ11 | 2СТ11 |
| | | 72 | 9,8 (1000) | 1 | 2КР13 | 2СТ4 | 2СТ3 | 2КР53 | 2СТ13 | 2СТ11 | 2КР54 | 2СТ14 | 2СТ11 |
| | | | | 2 | 2КР98 | 2СТ1 | 2СТ1 | 2КР101 | 2СТ11 | 2СТ11 | 2КР101 | 2СТ11 | 2СТ11 |
| | | 73 | 14,7 (1500) | 1 | 2КР14 | 2СТ5 | 2СТ3 | 2КР54 | 2СТ13 | 2СТ11 | 2КР54 | 2СТ14 | 2СТ11 |
| | | | | 2 | 2КР98 | 2СТ1 | 2СТ1 | 2КР101 | 2СТ11 | 2СТ11 | 2КР101 | 2СТ11 | 2СТ11 |
| | П-12-2 / 6,0 | 74 | 4,9 (500) | 1 | 2КР9 | 2СТ4 | 2СТ2 | 2КР53 | 2СТ13 | 2СТ11 | 2КР53 | 2СТ13 | 2СТ11 |
| | | | | 2 | 2КР98 | 2СТ1 | 2СТ1 | 2КР101 | 2СТ11 | 2СТ11 | 2КР101 | 2СТ11 | 2СТ11 |
| | | 75 | 7,4 (750) | 1 | 2КР9 | 2СТ4 | 2СТ2 | 2КР54 | 2СТ14 | 2СТ11 | 2КР53 | 2СТ13 | 2СТ11 |
| | | | | 2 | 2КР98 | 2СТ1 | 2СТ1 | 2КР101 | 2СТ11 | 2СТ11 | 2КР101 | 2СТ11 | 2СТ11 |

Инв. № подл. | Подпись и дата | Взам. инв. №

1.420.1-20с. 3-1-4

Лист 12

# Таблица подбора опорной арматуры ригелей для зданий с пролетами 12 м и сейсмичностью 7; 8; 9 баллов

продолжение таблицы 8

| Номер схемы | Шифр рамы | Номер рамы | Временная нагрузка на перекрытие | Номер перекрытия | Рабочие марки арматурных изделий. Позиции: 1 | 2 | 3 | 4 | 5 | 6 | 7 | 8 | 9 |
|---|---|---|---|---|---|---|---|---|---|---|---|---|---|
| 1 | П-12-2 / 6,0 | 76 | 9,8 (1000) | 1 | 2КР13 | 2СТ4 | 2СТ3 | 2КР53 | 2СТ13 | 2СТ11 | 2КР54 | 2СТ14 | 2СТ11 |
| | | | | 2 | 2КР98 | 2СТ1 | 2СТ1 | 2КР101 | 2СТ11 | 2СТ11 | 2КР101 | 2СТ11 | 2СТ11 |
| | | 77 | 14,7 (1500) | 1 | 2КР14 | 2СТ5 | 2СТ3 | 2КР54 | 2СТ14 | 2СТ11 | 2КР54 | 2СТ14 | 2СТ11 |
| | | | | 2 | 2КР98 | 2СТ1 | 2СТ1 | 2КР101 | 2СТ11 | 2СТ11 | 2КР101 | 2СТ11 | 2СТ11 |
| | П-12-2 / 7,2 | 78 | 4,9 (500) | 1 | 2КР9 | 2СТ4 | 2СТ2 | 2КР53 | 2СТ13 | 2СТ11 | 2КР53 | 2СТ13 | 2СТ11 |
| | | | | 2 | 2КР98 | 2СТ1 | 2СТ1 | 2КР101 | 2СТ11 | 2СТ11 | 2КР101 | 2СТ11 | 2СТ11 |
| | | 79 | 7,4 (750) | 1 | 2КР9 | 2СТ4 | 2СТ2 | 2КР54 | 2СТ14 | 2СТ11 | 2КР53 | 2СТ13 | 2СТ11 |
| | | | | 2 | 2КР98 | 2СТ1 | 2СТ1 | 2КР101 | 2СТ11 | 2СТ11 | 2КР101 | 2СТ11 | 2СТ11 |
| | | 80 | 9,8 (1000) | 1 | 2КР13 | 2СТ4 | 2СТ3 | 2КР54 | 2СТ14 | 2СТ11 | 2КР54 | 2СТ14 | 2СТ11 |
| | | | | 2 | 2КР98 | 2СТ1 | 2СТ1 | 2КР101 | 2СТ11 | 2СТ11 | 2КР101 | 2СТ11 | 2СТ11 |
| | | 81 | 14,7 (1500) | 1 | 2КР14 | 2СТ5 | 2СТ3 | 2КР54 | 2СТ14 | 2СТ11 | 2КР54 | 2СТ14 | 2СТ11 |
| | | | | 2 | 2КР98 | 2СТ1 | 2СТ1 | 2КР101 | 2СТ11 | 2СТ11 | 2КР101 | 2СТ11 | 2СТ11 |
| | П-12-2 / 6,0; 4,8 | 82 | 4,9 (500) | 1 | 2КР9 | 2СТ4 | 2СТ2 | 2КР53 | 2СТ13 | 2СТ11 | 2КР53 | 2СТ13 | 2СТ11 |
| | | | | 2 | 2КР98 | 2СТ1 | 2СТ1 | 2КР101 | 2СТ11 | 2СТ11 | 2КР101 | 2СТ11 | 2СТ11 |
| | | 83 | 7,4 (750) | 1 | 2КР9 | 2СТ4 | 2СТ2 | 2КР54 | 2СТ14 | 2СТ11 | 2КР53 | 2СТ13 | 2СТ11 |
| | | | | 2 | 2КР98 | 2СТ1 | 2СТ1 | 2КР101 | 2СТ11 | 2СТ11 | 2КР101 | 2СТ11 | 2СТ11 |
| | | 84 | 9,8 (1000) | 1 | 2КР13 | 2СТ4 | 2СТ3 | 2КР53 | 2СТ13 | 2СТ11 | 2КР54 | 2СТ14 | 2СТ11 |
| | | | | 2 | 2КР98 | 2СТ1 | 2СТ1 | 2КР101 | 2СТ11 | 2СТ11 | 2КР101 | 2СТ11 | 2СТ11 |
| | | 85 | 14,7 (1500) | 1 | 2КР14 | 2СТ5 | 2СТ3 | 2КР54 | 2СТ14 | 2СТ11 | 2КР54 | 2СТ14 | 2СТ11 |
| | | | | 2 | 2КР98 | 2СТ1 | 2СТ1 | 2КР101 | 2СТ11 | 2СТ11 | 2КР101 | 2СТ11 | 2СТ11 |
| | П-12-2 / 7,2; 6,0 | 86 | 4,9 (500) | 1 | 2КР9 | 2СТ4 | 2СТ2 | 2КР53 | 2СТ13 | 2СТ11 | 2КР53 | 2СТ13 | 2СТ11 |
| | | | | 2 | 2КР98 | 2СТ1 | 2СТ1 | 2КР101 | 2СТ11 | 2СТ11 | 2КР101 | 2СТ11 | 2СТ11 |
| 1 | П-12-2 / 7,2; 6,0 | 87 | 7,4 (750) | 1 | 2КР9 | 2СТ4 | 2СТ2 | 2КР54 | 2СТ14 | 2СТ11 | 2КР53 | 2СТ13 | 2СТ11 |
| | | | | 2 | 2КР98 | 2СТ1 | 2СТ1 | 2КР101 | 2СТ11 | 2СТ11 | 2КР101 | 2СТ11 | 2СТ11 |
| | | 88 | 9,8 (1000) | 1 | 2КР13 | 2СТ4 | 2СТ3 | 2КР54 | 2СТ14 | 2СТ11 | 2КР54 | 2СТ14 | 2СТ11 |
| | | | | 2 | 2КР98 | 2СТ1 | 2СТ1 | 2КР101 | 2СТ11 | 2СТ11 | 2КР101 | 2СТ11 | 2СТ11 |
| | | 89 | 14,7 (1500) | 1 | 2КР14 | 2СТ5 | 2СТ3 | 2КР54 | 2СТ14 | 2СТ11 | 2КР54 | 2СТ14 | 2СТ11 |
| | | | | 2 | 2КР98 | 2СТ1 | 2СТ1 | 2КР101 | 2СТ11 | 2СТ11 | 2КР101 | 2СТ11 | 2СТ11 |
| 2 | П-12-3 / 4,8 | 90 | 4,9 (500) | 1 | 2КР17 | 2СТ4 | 2СТ4 | 2КР54 | 2СТ14 | 2СТ11 | 2КР54 | 2СТ14 | 2СТ11 |
| | | | | 2 | 2КР9 | 2СТ4 | 2СТ2 | 2КР53 | 2СТ13 | 2СТ11 | 2КР53 | 2СТ13 | 2СТ11 |
| | | | | 3 | 2КР98 | 2СТ1 | 2СТ1 | 2КР101 | 2СТ11 | 2СТ11 | 2КР101 | 2СТ11 | 2СТ11 |
| | | 91 | 7,4 (750) | 1 | 2КР13 | 2СТ6 | 2СТ4 | 2КР64 | 2СТ15 | 2СТ13 | 2КР54 | 2СТ14 | 2СТ11 |
| | | | | 2 | 2КР4 | 2СТ4 | 2СТ1 | 2КР53 | 2СТ13 | 2СТ11 | 2КР53 | 2СТ13 | 2СТ11 |
| | | | | 3 | 2КР98 | 2СТ1 | 2СТ1 | 2КР101 | 2СТ11 | 2СТ11 | 2КР101 | 2СТ11 | 2СТ11 |
| | | 92 | 9,8 (1000) | 1 | 2КР24 | 2СТ7 | 2СТ5 | 2КР67 | 2СТ15 | 2СТ14 | 2КР60 | 2СТ15 | 2СТ12 |
| | | | | 2 | 2КР9 | 2СТ4 | 2СТ2 | 2КР53 | 2СТ13 | 2СТ11 | 2КР53 | 2СТ13 | 2СТ11 |
| | | | | 3 | 2КР98 | 2СТ1 | 2СТ1 | 2КР101 | 2СТ11 | 2СТ11 | 2КР101 | 2СТ11 | 2СТ11 |
| | | 93 | 14,7 (1500) | 1 | 2КР27 | 2СТ7 | 2СТ6 | 2КР65 | 2СТ16 | 2СТ13 | 2КР65 | 2СТ16 | 2СТ13 |
| | | | | 2 | 2КР14 | 2СТ5 | 2СТ3 | 2КР54 | 2СТ14 | 2СТ11 | 2КР54 | 2СТ14 | 2СТ11 |
| | | | | 3 | 2КР98 | 2СТ1 | 2СТ1 | 2КР101 | 2СТ11 | 2СТ11 | 2КР101 | 2СТ11 | 2СТ11 |
| | П-12-3 / 5,4 | 94 | 4,9 (500) | 1 | 2КР17 | 2СТ4 | 2СТ4 | 2КР63 | 2СТ14 | 2СТ13 | 2КР54 | 2СТ14 | 2СТ11 |
| | | | | 2 | 2КР9 | 2СТ4 | 2СТ2 | 2КР53 | 2СТ13 | 2СТ11 | 2КР53 | 2СТ13 | 2СТ11 |
| | | | | 3 | 2КР98 | 2СТ1 | 2СТ1 | 2КР101 | 2СТ11 | 2СТ11 | 2КР101 | 2СТ11 | 2СТ11 |

Инв. № подл. | Подпись и дата | Взам. инв. №

# Таблица подбора опорной арматуры ригелей для зданий с пролетами 12м и сейсмичностью 7; 8; 9 баллов

Продолжение таблицы 8

| Номер схемы | Шифр рамы | Номер рамы | Временная нагрузка на перекрытие | Номер перекрытия | Рабочие марки арматурных изделий. Позиции: 1 | 2 | 3 | 4 | 5 | 6 | 7 | 8 | 9 |
|---|---|---|---|---|---|---|---|---|---|---|---|---|---|
| 2 | П-12-3 / 5,4 | 95 | 7,4 (750) | 1 | 2КР19 | 2СТ6 | 2СТ4 | 2КР64 | 2СТ15 | 2СТ13 | 2КР54 | 2СТ14 | 2СТ11 |
| | | | | 2 | 2КР9 | 2СТ4 | 2СТ2 | 2КР53 | 2СТ13 | 2СТ11 | 2КР53 | 2СТ13 | 2СТ11 |
| | | | | 3 | 2КР98 | 2СТ1 | 2СТ1 | 2КР101 | 2СТ11 | 2СТ11 | 2КР101 | 2СТ11 | 2СТ11 |
| | | 96 | 9,8 (1000) | 1 | 2КР23 | 2СТ6 | 2СТ5 | 2КР65 | 2СТ16 | 2СТ13 | 2КР60 | 2СТ15 | 2СТ12 |
| | | | | 2 | 2КР9 | 2СТ4 | 2СТ2 | 2КР54 | 2СТ14 | 2СТ11 | 2КР54 | 2СТ14 | 2СТ11 |
| | | | | 3 | 2КР98 | 2СТ1 | 2СТ1 | 2КР101 | 2СТ11 | 2СТ11 | 2КР101 | 2СТ11 | 2СТ11 |
| | | 97 | 14,7 (1500) | 1 | 2КР27 | 2СТ7 | 2СТ6 | 2КР65 | 2СТ16 | 2СТ13 | 2КР65 | 2СТ16 | 2СТ13 |
| | | | | 2 | 2КР14 | 2СТ5 | 2СТ3 | 2КР54 | 2СТ14 | 2СТ11 | 2КР54 | 2СТ14 | 2СТ11 |
| | | | | 3 | 2КР98 | 2СТ1 | 2СТ1 | 2КР101 | 2СТ11 | 2СТ11 | 2КР101 | 2СТ11 | 2СТ11 |
| | П-12-3 / 6,0 | 98 | 4,9 (500) | 1 | 2КР18 | 2СТ5 | 2СТ4 | 2КР59 | 2СТ14 | 2СТ12 | 2КР54 | 2СТ14 | 2СТ11 |
| | | | | 2 | 2КР8 | 2СТ3 | 2СТ2 | 2КР53 | 2СТ13 | 2СТ11 | 2КР53 | 2СТ13 | 2СТ11 |
| | | | | 3 | 2КР98 | 2СТ1 | 2СТ1 | 2КР101 | 2СТ11 | 2СТ11 | 2КР101 | 2СТ11 | 2СТ11 |
| | | 99 | 7,4 (750) | 1 | 2КР19 | 2СТ 6 | 2СТ4 | 2КР64 | 2СТ15 | 2СТ13 | 2КР54 | 2СТ14 | 2СТ11 |
| | | | | 2 | 2КР9 | 2СТ4 | 2СТ 2 | 2КР53 | 2СТ13 | 2СТ11 | 2КР53 | 2СТ13 | 2СТ11 |
| | | | | 3 | 2КР98 | 2СТ1 | 2СТ1 | 2КР101 | 2СТ11 | 2СТ11 | 2КР101 | 2СТ11 | 2СТ11 |
| | | 100 | 9,8 (1000) | 1 | 2КР23 | 2СТ6 | 2СТ5 | 2КР65 | 2СТ16 | 2СТ13 | 2КР60 | 2СТ15 | 2СТ12 |
| | | | | 2 | 2КР9 | 2СТ4 | 2СТ2 | 2КР54 | 2СТ14 | 2СТ11 | 2КР54 | 2СТ14 | 2СТ11 |
| | | | | 3 | 2КР98 | 2СТ1 | 2СТ1 | 2КР101 | 2СТ11 | 2СТ11 | 2КР101 | 2СТ11 | 2СТ11 |
| | | 101 | 14,7 (1500) | 1 | 2КР27 | 2СТ7 | 2СТ6 | 2КР65 | 2СТ16 | 2СТ13 | 2КР65 | 2СТ16 | 2СТ13 |
| | | | | 2 | 2КР14 | 2СТ5 | 2СТ3 | 2КР54 | 2СТ14 | 2СТ11 | 2КР54 | 2СТ14 | 2СТ11 |
| | | | | 3 | 2КР98 | 2СТ1 | 2СТ1 | 2КР101 | 2СТ11 | 2СТ11 | 2КР101 | 2СТ11 | 2СТ11 |
| 2 | П-12-3 / 7,2 | 102 | 4,9 (500) | 1 | 2КР23 | 2СТ6 | 2СТ5 | 2КР64 | 2СТ15 | 2СТ13 | 2КР59 | 2СТ14 | 2СТ12 |
| | | | | 2 | 2КР13 | 2СТ4 | 2СТ3 | 2КР53 | 2СТ13 | 2СТ11 | 2КР53 | 2СТ13 | 2СТ11 |
| | | | | 3 | 2КР98 | 2СТ1 | 2СТ1 | 2КР101 | 2СТ11 | 2СТ11 | 2КР101 | 2СТ11 | 2СТ11 |
| | | 103 | 7,4 (750) | 1 | 2КР24 | 2СТ7 | 2СТ5 | 2КР68 | 2СТ16 | 2СТ14 | 2КР64 | 2СТ15 | 2СТ13 |
| | | | | 2 | 1КР14 | 2СТ5 | 2СТ3 | 2КР54 | 2СТ14 | 2СТ11 | 2КР54 | 2СТ14 | 2СТ11 |
| | | | | 3 | 2КР98 | 2СТ1 | 2СТ1 | 2КР101 | 2СТ11 | 2СТ11 | 2КР101 | 2СТ11 | 2СТ11 |
| | | 104 | 9,8 (1000) | 1 | 2КР27 | 2СТ7 | 2СТ6 | 2КР68 | 2СТ16 | 2СТ14 | 2КР65 | 2СТ16 | 2СТ13 |
| | | | | 2 | 2КР14 | 2СТ5 | 2СТ3 | 2КР59 | 2СТ14 | 2СТ12 | 2КР54 | 2СТ14 | 2СТ11 |
| | | | | 3 | 2КР98 | 2СТ1 | 2СТ1 | 2КР101 | 2СТ11 | 2СТ11 | 2КР101 | 2СТ11 | 2СТ11 |
| | | 105 | 14,7 (1500) | 1 | 3КР23 | 3СТ6 | 3СТ5 | 2КР69 | 2СТ17 | 2СТ14 | 2КР69 | 2СТ17 | 2СТ14 |
| | | | | 2 | 2КР19 | 2СТ6 | 2СТ4 | 2КР55 | 2СТ15 | 2СТ11 | 2КР55 | 2СТ15 | 2СТ11 |
| | | | | 3 | 2КР98 | 2СТ1 | 2СТ1 | 2КР101 | 2СТ11 | 2СТ11 | 2КР101 | 2СТ11 | 2СТ11 |
| | П-12-3 / 6,0; 4,8 | 106 | 4,9 (500) | 1 | 2КР18 | 2СТ5 | 2СТ4 | 2КР63 | 2СТ14 | 2СТ13 | 2КР54 | 2СТ14 | 2СТ11 |
| | | | | 2 | 2КР3 | 2СТ4 | 2СТ1 | 2КР52 | 2СТ12 | 2СТ11 | 2КР52 | 2СТ12 | 2СТ11 |
| | | | | 3 | 2КР98 | 2-1 | 2СТ1 | 2КР101 | 2СТ11 | 2СТ11 | 2КР101 | 2СТ11 | 2СТ11 |
| | | 107 | 7,4 (750) | 1 | 2КР19 | 2СТ6 | 2СТ4 | 2КР64 | 2СТ15 | 2СТ13 | 2КР54 | 2СТ14 | 2СТ11 |
| | | | | 2 | 2КР9 | 2СТ4 | 2СТ2 | 2КР53 | 2СТ13 | 2СТ11 | 2КР53 | 2СТ13 | 2СТ11 |
| | | | | 3 | 2КР98 | 2СТ1 | 2СТ1 | 2КР101 | 2СТ11 | 2СТ11 | 2КР101 | 2СТ11 | 2СТ11 |
| | | 108 | 9,8 (1000) | 1 | 2КР23 | 2СТ6 | 2СТ5 | 2КР65 | 2СТ16 | 2СТ13 | 2КР60 | 2СТ15 | 2СТ12 |
| | | | | 2 | 2КР9 | 2СТ4 | 2СТ2 | 2КР54 | 2СТ14 | 2СТ11 | 2КР54 | 2СТ14 | 2СТ11 |
| | | | | 3 | 2КР98 | 2СТ1 | 2СТ1 | 2КР101 | 2СТ11 | 2СТ11 | 2КР101 | 2СТ11 | 2СТ11 |

Инв.№ подл. | Подпись и дата | Взам. инв.№

# Таблица подбора опорной арматуры ригелей для зданий с пролетами 12 м и сейсмичностью 7; 8; 9 баллов

Продолжение таблицы 8

| Номер схемы | Шифр рамы | Номер рамы | Временная нагрузка на перекрытие | Номер перекрытия | Рабочие марки арматурных изделий. Позиции: 1 | 2 | 3 | 4 | 5 | 6 | 7 | 8 | 9 |
|---|---|---|---|---|---|---|---|---|---|---|---|---|---|
| 2 | П-12-3 / 6,0; 4,8 | 109 | 14,7 (1500) | 1 | 2КР27 | 2СТ7 | 2СТ6 | 2КР65 | 2СТ16 | 2СТ13 | 2КР65 | 2СТ16 | 2СТ13 |
| | | | | 2 | 2КР14 | 2СТ5 | 2СТ3 | 2КР54 | 2СТ14 | 2СТ11 | 2КР54 | 2СТ14 | 2СТ11 |
| | | | | 3 | 2КР98 | 2СТ1 | 2СТ1 | 2КР101 | 2СТ11 | 2СТ11 | 2КР101 | 2СТ11 | 2СТ11 |
| | | 110 | 4,9 (500) | 1 | 2КР19 | 2СТ6 | 2СТ4 | 2КР64 | 2СТ15 | 2СТ13 | 2КР59 | 2СТ14 | 2СТ12 |
| | | | | 2 | 2КР3 | 2СТ3 | 2СТ1 | 2КР53 | 2СТ13 | 2СТ11 | 2КР53 | 2СТ13 | 2СТ11 |
| | | | | 3 | 2КР98 | 2СТ1 | 2СТ1 | 2КР101 | 2СТ11 | 2СТ11 | 2КР101 | 2СТ11 | 2СТ11 |
| | | 111 | 7,4 (750) | 1 | 2КР24 | 2СТ7 | 2СТ5 | 2КР68 | 2СТ16 | 2СТ14 | 2КР64 | 2СТ15 | 2СТ13 |
| | | | | 2 | 2КР14 | 2СТ5 | 2СТ4 | 2КР54 | 2СТ14 | 2СТ11 | 2КР54 | 2СТ14 | 2СТ11 |
| | | | | 3 | 2КР98 | 2СТ1 | 2СТ1 | 2КР101 | 2СТ11 | 2СТ11 | 2КР101 | 2СТ11 | 2СТ11 |
| | П-12-3 / 7,2; 6,0 | 112 | 9,8 (1000) | 1 | 2КР27 | 2СТ7 | 2СТ6 | 2КР68 | 2СТ16 | 2СТ14 | 2КР65 | 2СТ16 | 2СТ13 |
| | | | | 2 | 2КР14 | 2СТ5 | 2СТ3 | 2КР59 | 2СТ14 | 2СТ12 | 2КР54 | 2СТ14 | 2СТ11 |
| | | | | 3 | 2КР98 | 2СТ1 | 2СТ1 | 2КР101 | 2СТ11 | 2СТ11 | 2КР101 | 2СТ11 | 2СТ11 |
| | | 113 | 14,7 (1500) | 1 | 3КР23 | 3СТ6 | 3СТ5 | 2КР69 | 2СТ17 | 2СТ14 | 2КР69 | 2СТ17 | 2СТ14 |
| | | | | 2 | 2КР19 | 2СТ6 | 2СТ4 | 2КР55 | 2СТ15 | 2СТ11 | 2КР55 | 2СТ15 | 2СТ11 |
| | | | | 3 | 2КР98 | 2СТ1 | 2СТ1 | 2КР101 | 2СТ11 | 2СТ11 | 2КР101 | 2СТ11 | 2СТ11 |
| 3 | П-12-4 / 4,8 | 114 | 4,9 (500) | 1 | 2КР18 | 2СТ5 | 2СТ4 | 2КР63 | 2СТ14 | 2СТ13 | 2КР59 | 2СТ14 | 2СТ12 |
| | | | | 2 | 2КР14 | 2СТ5 | 2СТ3 | 2КР59 | 2СТ14 | 2СТ12 | 2КР54 | 2СТ14 | 2СТ11 |
| | | | | 3 | 2КР3 | 2СТ3 | 2СТ1 | 2КР52 | 2СТ12 | 2СТ11 | 2КР52 | 2СТ12 | 2СТ11 |
| | | | | 4 | 2КР98 | 2СТ1 | 2СТ1 | 2КР101 | 2СТ11 | 2СТ11 | 2КР101 | 2СТ11 | 2СТ11 |
| 3 | П-12-4 / 4,8 | 115 | 7,4 (750) | 1 | 2КР23 | 2СТ6 | 2СТ5 | 2КР67 | 2СТ15 | 2СТ14 | 2КР60 | 2СТ15 | 2СТ12 |
| | | | | 2 | 2КР14 | 2СТ5 | 2СТ3 | 2КР63 | 2СТ14 | 2СТ13 | 2КР54 | 2СТ14 | 2СТ11 |
| | | | | 3 | 2КР4 | 2СТ4 | 2СТ1 | 2КР53 | 2СТ13 | 2СТ11 | 2КР53 | 2СТ13 | 2СТ11 |
| | | | | 4 | 2КР98 | 2СТ1 | 2СТ1 | 2КР101 | 2СТ11 | 2СТ11 | 2КР101 | 2СТ11 | 2СТ11 |
| | | 116 | 9,8 (1000) | 1 | 2КР24 | 2СТ7 | 2СТ5 | 2КР68 | 2СТ16 | 2СТ14 | 2КР65 | 2СТ16 | 2СТ13 |
| | | | | 2 | 2КР19 | 2СТ6 | 2СТ4 | 2КР64 | 2СТ15 | 2СТ13 | 2КР60 | 2СТ15 | 2СТ12 |
| | | | | 3 | 2КР4 | 2СТ4 | 2СТ1 | 2КР53 | 2СТ13 | 2СТ11 | 2КР53 | 2СТ13 | 2СТ11 |
| | | | | 4 | 2КР98 | 2СТ1 | 2СТ1 | 2КР101 | 2СТ11 | 2СТ11 | 2КР101 | 2СТ11 | 2СТ11 |
| | | 117 | 14,7 (1500) | 1 | 3КР19 | 3СТ6 | 3СТ4 | 3КР67 | 3СТ15 | 3СТ14 | 3КР64 | 3СТ15 | 3СТ13 |
| | | | | 2 | 3КР14 | 3СТ5 | 3СТ3 | 2КР61 | 2СТ16 | 2СТ12 | 2КР61 | 2СТ16 | 2СТ12 |
| | | | | 3 | 2КР10 | 2СТ5 | 2СТ2 | 2КР54 | 2СТ14 | 2СТ11 | 2КР54 | 2СТ14 | 2СТ11 |
| | | | | 4 | 2КР98 | 2СТ1 | 2СТ1 | 2КР101 | 2СТ11 | 2СТ11 | 2КР101 | 2СТ11 | 2СТ11 |
| | П-12-4 / 5,4 | 118 | 4,9 (500) | 1 | 2КР23 | 2СТ6 | 2СТ5 | 2КР67 | 2СТ15 | 2СТ14 | 2КР64 | 2СТ15 | 2СТ13 |
| | | | | 2 | 2КР14 | 2СТ5 | 2СТ3 | 2КР59 | 2СТ14 | 2СТ12 | 2КР54 | 2СТ14 | 2СТ11 |
| | | | | 3 | 2КР4 | 2СТ4 | 2СТ1 | 2КР53 | 2СТ13 | 2СТ11 | 2КР53 | 2СТ13 | 2СТ11 |
| | | | | 4 | 2КР98 | 2СТ1 | 2СТ1 | 2КР101 | 2СТ11 | 2СТ11 | 2КР101 | 2СТ11 | 2СТ11 |
| | | 119 | 7,4 (750) | 1 | 2КР24 | 2СТ7 | 2СТ5 | 2КР68 | 2СТ16 | 2СТ14 | 2КР64 | 2СТ15 | 2СТ13 |
| | | | | 2 | 2КР19 | 2СТ6 | 2СТ4 | 2КР64 | 2СТ15 | 2СТ13 | 2КР60 | 2СТ15 | 2СТ12 |
| | | | | 3 | 2КР4 | 2СТ4 | 2СТ1 | 2КР53 | 2СТ13 | 2СТ11 | 2КР53 | 2СТ13 | 2СТ11 |
| | | | | 4 | 2КР98 | 2СТ1 | 2СТ1 | 2КР101 | 2СТ11 | 2СТ11 | 2КР101 | 2СТ11 | 2СТ11 |

Инв.№ подл. | Подпись и дата | Взам.инв.№

## Таблица подбора опорной арматуры ригелей для зданий с пролетами 12 м и сейсмичностью 7; 8; 9 баллов

Продолжение таблицы 8

| Номер схемы | Шифр рамы | Номер рамы | Временная нагрузка на перекрытие | Номер перекрытия | Рабочие марки арматурных изделий. Позиции 1 | 2 | 3 | 4 | 5 | 6 | 7 | 8 | 9 |
|---|---|---|---|---|---|---|---|---|---|---|---|---|---|
| 3 | П-12-4 / 5,4 | 120 | 9,8 (1000) | 1 | 2КР26 | 2СТ7 | 2СТ6 | 2КР73 | 2СТ17 | 2СТ15 | 2КР68 | 2СТ16 | 2СТ14 |
| | | | | 2 | 2КР23 | 2СТ6 | 2СТ5 | 2КР68 | 2СТ16 | 2СТ14 | 2КР60 | 2СТ15 | 2СТ12 |
| | | | | 3 | 2КР4 | 2СТ4 | 2СТ1 | 2КР54 | 2СТ14 | 2СТ11 | 2КР54 | 2СТ14 | 2СТ11 |
| | | | | 4 | 2КР98 | 2СТ1 | 2СТ1 | 2КР101 | 2СТ11 | 2СТ11 | 2КР101 | 2СТ11 | 2СТ11 |
| | | 121 | 14,7 (1500) | 1 | 2КР30 | 2СТ8 | 2СТ7 | 2КР69 | 2СТ17 | 2СТ14 | 2КР73 | 2СТ17 | 2СТ15 |
| | | | | 2 | 2КР27 | 2СТ7 | 2СТ6 | 2КР65 | 2СТ16 | 2СТ13 | 2КР66 | 2СТ17 | 2СТ13 |
| | | | | 3 | 2КР10 | 2СТ5 | 2СТ2 | 2КР54 | 2СТ14 | 2СТ11 | 2КР55 | 2СТ15 | 2СТ11 |
| | | | | 4 | 2КР98 | 2СТ1 | 2СТ1 | 2КР101 | 2СТ11 | 2СТ11 | 2КР101 | 2СТ11 | 2СТ11 |
| | П-12-4 / 6,0 | 122 | 4,9 (500) | 1 | 2КР24 | 2СТ7 | 2СТ5 | 2КР68 | 2СТ16 | 2СТ14 | 2КР64 | 2СТ15 | 2СТ13 |
| | | | | 2 | 2КР19 | 2СТ 6 | 2СТ4 | 2КР67 | 2СТ15 | 2СТ14 | 2КР59 | 2СТ14 | 2СТ12 |
| | | | | 3 | 2КР9 | 2СТ 4 | 2СТ2 | 2КР53 | 2СТ13 | 2СТ11 | 2КР53 | 2СТ13 | 2СТ11 |
| | | | | 4 | 2КР98 | 2СТ1 | 2СТ1 | 2КР101 | 2СТ11 | 2СТ11 | 2КР101 | 2СТ11 | 2СТ11 |
| | | 123 | 7,4 (750) | 1 | 2КР27 | 2СТ7 | 2СТ6 | 2КР72 | 2СТ16 | 2СТ15 | 2КР68 | 2СТ16 | 2СТ14 |
| | | | | 2 | 2КР23 | 2СТ6 | 2СТ5 | 2КР67 | 2СТ15 | 2СТ14 | 2КР60 | 2СТ15 | 2СТ12 |
| | | | | 3 | 2КР9 | 2СТ4 | 2СТ2 | 2КР53 | 2СТ13 | 2СТ11 | 2КР53 | 2СТ13 | 2СТ11 |
| | | | | 4 | 2КР98 | 2СТ1 | 2СТ1 | 2КР101 | 2СТ11 | 2СТ11 | 2КР101 | 2СТ11 | 2СТ11 |
| | | 124 | 9,8 (1000) | 1 | 3КР23 | 3СТ6 | 3СТ5 | 3КР67 | 3СТ15 | 3СТ14 | 2КР69 | 2СТ17 | 2СТ14 |
| | | | | 2 | 2КР24 | 2СТ7 | 2СТ5 | 2КР68 | 2СТ16 | 2СТ14 | 2КР65 | 2СТ16 | 2СТ13 |
| | | | | 3 | 2КР10 | 2СТ5 | 2СТ2 | 2КР54 | 2СТ14 | 2СТ11 | 2КР54 | 2СТ14 | 2СТ11 |
| | | | | 4 | 2КР98 | 2СТ1 | 2СТ1 | 2КР101 | 2СТ11 | 2СТ11 | 2КР101 | 2СТ11 | 2СТ11 |
| 3 | П-12-4 / 7,2 | 125 | 4,9 (500) | 1 | 2КР25 | 2СТ7 | 2СТ7 | 2КР73 | 2СТ17 | 2СТ15 | 2КР68 | 2СТ16 | 2СТ14 |
| | | | | 2 | 2КР24 | 2СТ7 | 2СТ5 | 2КР67 | 2СТ15 | 2СТ14 | 2КР64 | 2СТ15 | 2СТ13 |
| | | | | 3 | 2КР13 | 2СТ4 | 2СТ3 | 2КР58 | 2СТ13 | 2СТ12 | 2КР53 | 2СТ13 | 2СТ11 |
| | | | | 4 | 2КР98 | 2СТ1 | 2СТ1 | 2КР101 | 2СТ11 | 2СТ11 | 2КР101 | 2СТ11 | 2СТ11 |
| | | 126 | 7,4 (750) | 1 | 2КР30 | 2СТ8 | 2СТ7 | 2КР76 | 2СТ17 | 2СТ16 | 2КР73 | 2СТ17 | 2СТ15 |
| | | | | 2 | 2КР27 | 2СТ7 | 2СТ6 | 2КР72 | 2СТ16 | 2СТ15 | 2КР65 | 2СТ16 | 2СТ13 |
| | | | | 3 | 2КР14 | 2СТ5 | 2СТ3 | 2КР59 | 2СТ14 | 2СТ12 | 2КР54 | 2СТ14 | 2СТ11 |
| | | | | 4 | 2КР98 | 2СТ1 | 2СТ1 | 2КР101 | 2СТ11 | 2СТ11 | 2КР101 | 2СТ11 | 2СТ11 |
| | | 127 | 9,8 (1000) | 1 | 3КР27 | 3СТ7 | 3СТ6 | 3КР72 | 3СТ16 | 3СТ15 | 2КР73 | 2СТ17 | 2СТ15 |
| | | | | 2 | 3КР23 | 3СТ6 | 3СТ5 | 2КР73 | 2СТ17 | 2СТ15 | 2КР68 | 2СТ16 | 2СТ14 |
| | | | | 3 | 2КР14 | 2СТ5 | 2СТ3 | 2КР59 | 2СТ14 | 2СТ12 | 2КР54 | 2СТ14 | 2СТ11 |
| | | | | 4 | 2КР98 | 2СТ1 | 2СТ1 | 2КР101 | 2СТ11 | 2СТ11 | 2КР101 | 2СТ11 | 2СТ11 |
| | П-12-4 / 6,0, 4,8 | 128 | 4,9 (500) | 1 | 2КР23 | 2СТ7 | 2СТ5 | 2КР67 | 2СТ15 | 2СТ14 | 2КР64 | 2СТ15 | 2СТ13 |
| | | | | 2 | 2КР14 | 2СТ5 | 2СТ3 | 2КР59 | 2СТ14 | 2СТ12 | 2КР54 | 2СТ14 | 2СТ11 |
| | | | | 3 | 2КР3 | 2СТ3 | 2СТ1 | 2КР52 | 2СТ12 | 2СТ11 | 2КР52 | 2СТ12 | 2СТ11 |
| | | | | 4 | 2КР98 | 2СТ1 | 2СТ1 | 2КР101 | 2СТ11 | 2СТ11 | 2КР101 | 2СТ11 | 2СТ11 |
| | | 129 | 7,4 (750) | 1 | 2КР26 | 2СТ7 | 2СТ6 | 2КР72 | 2СТ16 | 2СТ15 | 2КР65 | 2СТ16 | 2СТ13 |
| | | | | 2 | 2КР14 | 2СТ5 | 2СТ3 | 2КР63 | 2СТ14 | 2СТ13 | 2КР54 | 2СТ14 | 2СТ11 |
| | | | | 3 | 2КР3 | 2СТ3 | 2СТ1 | 2КР53 | 2СТ13 | 2СТ11 | 2КР53 | 2СТ13 | 2СТ11 |
| | | | | 4 | 2КР98 | 2СТ1 | 2СТ1 | 2КР101 | 2СТ11 | 2СТ11 | 2КР101 | 2СТ11 | 2СТ11 |

Инв. № подл. | Подпись и дата | Взам. инв. №

# Таблица подбора опорной арматуры ригелей для зданий с пролетами 12м и сейсмичностью 7, 8; 9 баллов

Продолжение таблицы 8

| Номер схемы | Шифр рамы | Номер рамы | Временная нагрузка на перекрытие | Номер перекрытия | Рабочие марки арматурных изделий. Позиции: 1 | 2 | 3 | 4 | 5 | 6 | 7 | 8 | 9 |
|---|---|---|---|---|---|---|---|---|---|---|---|---|---|
| 3 | П-12-4 6,0; 4,8 | 130 | 9,8 (1000) | 1 | 2КР27 | 2СТ7 | 2СТ6 | 2КР73 | 2СТ17 | 2СТ15 | 2КР68 | 2СТ16 | 2СТ14 |
| | | | | 2 | 2КР19 | 2СТ6 | 2СТ4 | 2КР64 | 2СТ15 | 2СТ13 | 2КР60 | 2СТ15 | 2СТ12 |
| | | | | 3 | 2КР4 | 2СТ4 | 2СТ1 | 2КР53 | 2СТ13 | 2СТ11 | 2КР53 | 2СТ13 | 2СТ11 |
| | | | | 4 | 2КР98 | 2СТ1 | 2СТ1 | 2КР101 | 2СТ11 | 2СТ11 | 2КР101 | 2СТ11 | 2СТ11 |
| | | 131 | 14,7 (1500) | 1 | 3КР27 | 3СТ7 | 3СТ6 | 2КР73 | 2СТ17 | 2СТ15 | 2КР73 | 2СТ17 | 2СТ15 |
| | | | | 2 | 2КР24 | 2СТ7 | 2СТ5 | 2КР65 | 2СТ16 | 2СТ13 | 2КР65 | 2СТ16 | 2СТ13 |
| | | | | 3 | 2КР5 | 2СТ5 | 2СТ1 | 2КР54 | 2СТ14 | 2СТ11 | 2КР54 | 2СТ14 | 2СТ11 |
| | | | | 4 | 2КР98 | 2СТ1 | 2СТ1 | 2КР101 | 2СТ11 | 2СТ11 | 2КР101 | 2СТ11 | 2СТ11 |
| | П-12-4 7,2; 6,0 | 132 | 4,9 (500) | 1 | 2КР27 | 2СТ7 | 2СТ6 | 2КР72 | 2СТ16 | 2СТ15 | 2КР68 | 2СТ16 | 2СТ14 |
| | | | | 2 | 2КР19 | 2СТ6 | 2СТ4 | 2КР64 | 2СТ15 | 2СТ13 | 2КР59 | 2СТ14 | 2СТ12 |
| | | | | 3 | 2КР9 | 2СТ4 | 2СТ2 | 2КР53 | 2СТ13 | 2СТ11 | 2КР53 | 2СТ13 | 2СТ11 |
| | | | | 4 | 2КР98 | 2СТ1 | 2СТ1 | 2КР101 | 2СТ11 | 2СТ11 | 2КР101 | 2СТ11 | 2СТ11 |
| | | 133 | 7,4 (750) | 1 | 2КР30 | 2СТ8 | 2СТ7 | 2КР76 | 2СТ17 | 2СТ16 | 2КР72 | 2СТ16 | 2СТ15 |
| | | | | 2 | 2КР23 | 2СТ6 | 2СТ5 | 2КР67 | 2СТ15 | 2СТ14 | 2КР64 | 2СТ15 | 2СТ13 |
| | | | | 3 | 2КР9 | 2СТ4 | 2СТ2 | 2КР53 | 2СТ13 | 2СТ11 | 2КР53 | 2СТ13 | 2СТ11 |
| | | | | 4 | 2КР98 | 2СТ1 | 2СТ1 | 2КР101 | 2СТ11 | 2СТ11 | 2КР101 | 2СТ11 | 2СТ11 |
| | | 134 | 9,8 (1000) | 1 | 3КР26 | 3СТ6 | 3СТ6 | 3КР68 | 3СТ16 | 3СТ14 | 2КР73 | 2СТ17 | 2СТ15 |
| | | | | 2 | 2КР24 | 2СТ7 | 2СТ5 | 2КР68 | 2СТ16 | 2СТ14 | 2КР68 | 2СТ16 | 2СТ14 |
| | | | | 3 | 2КР9 | 2СТ4 | 2СТ2 | 2КР54 | 2СТ14 | 2СТ11 | 2КР54 | 2СТ14 | 2СТ11 |
| | | | | 4 | 2КР98 | 2СТ1 | 2СТ1 | 2КР101 | 2СТ11 | 2СТ11 | 2КР101 | 2СТ11 | 2СТ11 |
| 4 | П-12-5 4,8 | 135 | 4,9 (500) | 1 | 2КР23 | 2СТ6 | 2СТ5 | 2КР68 | 2СТ16 | 2СТ14 | 2КР64 | 2СТ15 | 2СТ13 |
| | | | | 2 | 2КР19 | 2СТ6 | 2СТ4 | 2КР67 | 2СТ15 | 2СТ14 | 2КР64 | 2СТ15 | 2СТ13 |
| | | | | 3 | 2КР14 | 2СТ5 | 2СТ3 | 2КР63 | 2СТ14 | 2СТ13 | 2КР59 | 2СТ14 | 2СТ12 |
| | | | | 4 | 2КР8 | 2СТ3 | 2СТ1 | 2КР53 | 2СТ13 | 2СТ11 | 2КР53 | 2СТ13 | 2СТ11 |
| | | | | 5 | 2КР98 | 2СТ1 | 2СТ1 | 2КР101 | 2СТ11 | 2СТ11 | 2КР101 | 2СТ11 | 2СТ11 |
| | | 136 | 7,4 (750) | 1 | 2КР27 | 2СТ7 | 2СТ6 | 2КР73 | 2СТ17 | 2СТ15 | 2КР68 | 2СТ16 | 2СТ14 |
| | | | | 2 | 2КР24 | 2СТ7 | 2СТ5 | 2КР68 | 2СТ16 | 2СТ14 | 2КР65 | 2СТ16 | 2СТ13 |
| | | | | 3 | 2КР14 | 2СТ5 | 2СТ3 | 2КР63 | 2СТ14 | 2СТ13 | 2КР59 | 2СТ14 | 2СТ12 |
| | | | | 4 | 2КР4 | 2СТ4 | 2СТ1 | 2КР53 | 2СТ13 | 2СТ11 | 2КР53 | 2СТ13 | 2СТ11 |
| | | | | 5 | 2КР98 | 2СТ1 | 2СТ1 | 2КР101 | 2СТ11 | 2СТ11 | 2КР101 | 2СТ11 | 2СТ11 |
| | | 137 | 9,8 (1000) | 1 | 2КР30 | 2СТ8 | 2СТ7 | 2КР76 | 2СТ17 | 2СТ16 | 2КР69 | 2СТ17 | 2СТ14 |
| | | | | 2 | 2КР27 | 2СТ7 | 2СТ6 | 2КР72 | 2СТ16 | 2СТ15 | 2КР68 | 2СТ16 | 2СТ14 |
| | | | | 3 | 2КР19 | 2СТ6 | 2СТ4 | 2КР64 | 2СТ15 | 2СТ13 | 2КР60 | 2СТ15 | 2СТ12 |
| | | | | 4 | 2КР4 | 2СТ4 | 2СТ1 | 2КР53 | 2СТ13 | 2СТ11 | 2КР53 | 2СТ13 | 2СТ11 |
| | | | | 5 | 2КР98 | 2СТ1 | 2СТ1 | 2КР101 | 2СТ11 | 2СТ11 | 2КР101 | 2СТ11 | 2СТ11 |
| | | 138 | 14,7 (1500) | 1 | 3КР27 | 3СТ7 | 3СТ6 | 3КР68 | 3СТ16 | 3СТ14 | 3КР68 | 3СТ16 | 3СТ14 |
| | | | | 2 | 2КР30 | 2СТ8 | 2СТ7 | 2КР64 | 2СТ15 | 2СТ13 | 2КР73 | 2СТ17 | 2СТ15 |
| | | | | 3 | 3КР14 | 3СТ5 | 3СТ3 | 2КР65 | 2СТ16 | 2СТ13 | 2КР65 | 2СТ16 | 2СТ13 |
| | | | | 4 | 2КР5 | 2СТ5 | 2СТ1 | 2КР54 | 2СТ14 | 2СТ11 | 2КР54 | 2СТ14 | 2СТ11 |
| | | | | 5 | 2КР98 | 2СТ1 | 2СТ1 | 2КР101 | 2СТ11 | 2СТ11 | 2КР101 | 2СТ11 | 2СТ11 |

Инв. № подл. | Подпись и дата | Взам. инв. №

# Таблица подбора опорной арматуры ригелей для зданий с пролетами 12м и сейсмичностью 7;8;9 баллов

Продолжение таблицы 8

| Номер схемы | Шифр рамы | Номер рамы | Временная нагрузка на перекрытие | Номер перекрытия | Рабочие марки арматурных изделий. Позиции: 1 | 2 | 3 | 4 | 5 | 6 | 7 | 8 | 9 |
|---|---|---|---|---|---|---|---|---|---|---|---|---|---|
| 4 | П-12-5 / 5,4 | 139 | 4,9 (500) | 1 | 2КР27 | 2СТ7 | 2СТ6 | 2КР72 | 2СТ16 | 2СТ15 | 2КР68 | 2СТ16 | 2СТ14 |
| | | | | 2 | 2КР23 | 2СТ6 | 2СТ5 | 2КР67 | 2СТ15 | 2СТ14 | 2КР64 | 2СТ15 | 2СТ13 |
| | | | | 3 | 2КР18 | 2СТ5 | 2СТ4 | 2КР63 | 2СТ14 | 2СТ13 | 2КР59 | 2СТ14 | 2СТ12 |
| | | | | 4 | 2КР4 | 2СТ4 | 2СТ1 | 2КР53 | 2СТ13 | 2СТ11 | 2КР53 | 2СТ13 | 2СТ11 |
| | | | | 5 | 2КР98 | 2СТ1 | 2СТ1 | 2КР101 | 2СТ11 | 2СТ11 | 2КР101 | 2СТ11 | 2СТ11 |
| | | 140 | 7,4 (750) | 1 | 2КР29 | 2СТ7 | 2СТ7 | 2КР76 | 2СТ17 | 2СТ16 | 2КР73 | 2СТ17 | 2СТ15 |
| | | | | 2 | 2КР27 | 2СТ7 | 2СТ6 | 2КР72 | 2СТ16 | 2СТ15 | 2КР68 | 2СТ16 | 2СТ14 |
| | | | | 3 | 2КР19 | 2СТ6 | 2СТ4 | 2КР67 | 2СТ15 | 2СТ14 | 2КР64 | 2СТ15 | 2СТ13 |
| | | | | 4 | 2КР4 | 2СТ4 | 2СТ1 | 2КР53 | 2СТ13 | 2СТ11 | 2КР53 | 2СТ13 | 2СТ11 |
| | | | | 5 | 2КР98 | 2СТ1 | 2СТ1 | 2КР101 | 2СТ11 | 2СТ11 | 2КР101 | 2СТ11 | 2СТ11 |
| | | 141 | 9,8 (1000) | 1 | 2КР30 | 2СТ8 | 2СТ7 | 2КР77 | 2СТ18 | 2СТ16 | 2КР73 | 2СТ17 | 2СТ15 |
| | | | | 2 | 2КР29 | 2СТ7 | 2СТ7 | 2КР76 | 2СТ17 | 2СТ16 | 2КР69 | 2СТ17 | 2СТ14 |
| | | | | 3 | 2КР24 | 2СТ7 | 2СТ5 | 2КР68 | 2СТ16 | 2СТ14 | 2КР65 | 2СТ16 | 2СТ13 |
| | | | | 4 | 2КР4 | 2СТ4 | 2СТ1 | 2КР54 | 2СТ14 | 2СТ11 | 2КР54 | 2СТ14 | 2СТ11 |
| | | | | 5 | 2КР98 | 2СТ1 | 2СТ1 | 2КР101 | 2СТ11 | 2СТ11 | 2КР101 | 2СТ11 | 2СТ11 |
| | | 142 | 14,7 (1500) | 1 | 3КР30 | 3СТ8 | 3СТ7 | 3КР68 | 2СТ16 | 2СТ14 | 2КР72 | 2СТ16 | 2СТ15 |
| | | | | 2 | 3КР26 | 3СТ6 | 3СТ6 | 3КР68 | 3СТ16 | 3СТ14 | 3КР68 | 3СТ16 | 3СТ14 |
| | | | | 3 | 3КР19 | 3СТ6 | 3СТ4 | 3КР60 | 3СТ15 | 3СТ12 | 3КР60 | 3СТ15 | 3СТ12 |
| | | | | 4 | 2КР10 | 2СТ5 | 2СТ2 | 2КР55 | 2СТ15 | 2СТ11 | 2КР55 | 2СТ15 | 2СТ11 |
| | | | | 5 | 2КР98 | 2СТ1 | 2СТ1 | 2КР101 | 2СТ11 | 2СТ11 | 2КР101 | 2СТ11 | 2СТ11 |
| 4 | П-12-5 / 6,0 | 143 | 4,9 (500) | 1 | 2КР29 | 2СТ7 | 2СТ7 | 2КР76 | 2СТ17 | 2СТ16 | 2КР68 | 2СТ16 | 2СТ14 |
| | | | | 2 | 2КР27 | 2СТ7 | 2СТ6 | 2КР72 | 2СТ16 | 2СТ15 | 2КР68 | 2СТ16 | 2СТ14 |
| | | | | 3 | 2КР19 | 2СТ6 | 2СТ4 | 2КР64 | 2СТ15 | 2СТ14 | 2КР63 | 2СТ14 | 2СТ13 |
| | | | | 4 | 2КР9 | 2СТ4 | 2СТ2 | 2КР53 | 2СТ13 | 2СТ11 | 2КР53 | 2СТ13 | 2СТ11 |
| | | | | 5 | 2КР98 | 2СТ1 | 2СТ1 | 2КР101 | 2СТ11 | 2СТ11 | 2КР101 | 2СТ11 | 2СТ11 |
| | | 144 | 7,4 (750) | 1 | 2КР30 | 2СТ8 | 2СТ7 | 2КР76 | 2СТ17 | 2СТ16 | 2КР73 | 2СТ17 | 2СТ15 |
| | | | | 2 | 2КР30 | 2СТ8 | 2СТ7 | 2КР76 | 2СТ17 | 2СТ16 | 2КР73 | 2СТ17 | 2СТ15 |
| | | | | 3 | 2КР24 | 2СТ7 | 2СТ5 | 2КР67 | 2СТ15 | 2СТ14 | 2КР64 | 2СТ15 | 2СТ13 |
| | | | | 4 | 2КР9 | 2СТ4 | 2СТ2 | 2КР54 | 2СТ14 | 2СТ11 | 2КР53 | 2СТ13 | 2СТ11 |
| | | | | 5 | 2КР98 | 2СТ1 | 2СТ1 | 2КР101 | 2СТ11 | 2СТ11 | 2КР101 | 2СТ11 | 2СТ11 |
| | | 145 | 9,8 (1000) | 1 | 3КР27 | 3СТ7 | 3СТ6 | 3КР72 | 3СТ16 | 3СТ15 | 3КР68 | 3СТ16 | 3СТ14 |
| | | | | 2 | 2КР30 | 2СТ8 | 2СТ7 | 2КР76 | 2СТ17 | 2СТ16 | 2КР73 | 2СТ17 | 2СТ15 |
| | | | | 3 | 2КР24 | 2СТ7 | 2СТ5 | 2КР72 | 2СТ16 | 2СТ15 | 2КР65 | 2СТ16 | 2СТ13 |
| | | | | 4 | 2КР10 | 2СТ6 | 2СТ2 | 2КР54 | 2СТ14 | 2СТ11 | 2КР54 | 2СТ14 | 2СТ11 |
| | | | | 5 | 2КР98 | 2СТ1 | 2СТ1 | 2КР101 | 2СТ11 | 2СТ11 | 2КР101 | 2СТ11 | 2СТ11 |
| | | 146 | 4,9 (500) | 1 | 2КР32 | 2СТ8 | 2СТ8 | 2КР78 | 2СТ17 | 2СТ17 | 2КР76 | 2СТ17 | 2СТ16 |
| | | | | 2 | 2КР30 | 2СТ8 | 2СТ7 | 2КР76 | 2СТ17 | 2СТ16 | 2КР72 | 2СТ16 | 2СТ15 |
| | | | | 3 | 2КР24 | 2СТ7 | 2СТ5 | 2КР67 | 2СТ15 | 2СТ14 | 2КР64 | 2СТ15 | 2СТ13 |
| | | | | 4 | 2КР13 | 2СТ4 | 2СТ3 | 2КР59 | 2СТ14 | 2СТ12 | 2КР53 | 2СТ13 | 2СТ11 |
| | | | | 5 | 2КР98 | 2СТ1 | 2СТ1 | 2КР101 | 2СТ11 | 2СТ11 | 2КР101 | 2СТ11 | 2СТ11 |

Инв.№ подл. | Подпись и дата | Взам. инв.№

## Таблица подбора опорной арматуры ригелей для зданий с пролетами 12 м и сейсмичностью 7;8,9 баллов

Продолжение таблицы 8

| Номер схемы | Шифр рамы | Номер рамы | Временная нагрузка на перекрытие | Номер перекрытия | Рабочие марки арматурных изделий. Позиции 1 | 2 | 3 | 4 | 5 | 6 | 7 | 8 | 9 |
|---|---|---|---|---|---|---|---|---|---|---|---|---|---|
| 4 | П-12-5 / 7,2 | 147 | 7,4 (750) | 1 | 3КР29 | 3СТ7 | 3СТ7 | 2КР79 | 2СТ18 | 2СТ17 | 2КР77 | 2СТ18 | 2СТ16 |
| | | | | 2 | 2КР30 | 2СТ8 | 2СТ7 | 2КР78 | 2СТ17 | 2СТ17 | 2КР76 | 2СТ17 | 2СТ16 |
| | | | | 3 | 2КР27 | 2СТ7 | 2СТ6 | 2КР72 | 2СТ16 | 2СТ15 | 2КР68 | 2СТ16 | 2СТ14 |
| | | | | 4 | 2КР14 | 2СТ5 | 2СТ4 | 2КР59 | 2СТ14 | 2СТ12 | 2КР54 | 2СТ14 | 2СТ11 |
| | | | | 5 | 2КР98 | 2СТ1 | 2СТ1 | 2КР101 | 2СТ11 | 2СТ11 | 2КР101 | 2СТ11 | 2СТ11 |
| | | 148 | 9,8 (1000) | 1 | 2КР34 | 2СТ9 | 2СТ9 | 3КР76 | 3СТ17 | 3СТ16 | 2КР79 | 2СТ18 | 2СТ17 |
| | | | | 2 | 3КР29 | 3СТ7 | 3СТ7 | 2КР79 | 2СТ18 | 2СТ17 | 3КР68 | 3СТ16 | 3СТ14 |
| | | | | 3 | 2КР30 | 2СТ8 | 2СТ7 | 2КР76 | 2СТ17 | 2СТ16 | 2КР73 | 2СТ17 | 2СТ15 |
| | | | | 4 | 2КР14 | 2СТ5 | 2СТ3 | 2КР60 | 2СТ15 | 2СТ12 | 2КР54 | 2СТ14 | 2СТ11 |
| | | | | 5 | 2КР98 | 2СТ1 | 2СТ1 | 2КР101 | 2СТ11 | 2СТ11 | 2КР101 | 2СТ11 | 2СТ11 |
| | | 149 | 4,9 (500) | 1 | 2КР27 | 2СТ7 | 2СТ6 | 2КР72 | 2СТ16 | 2СТ15 | 2КР68 | 2СТ16 | 2СТ14 |
| | | | | 2 | 2КР19 | 2СТ6 | 2СТ4 | 2КР67 | 2СТ15 | 2СТ14 | 2КР64 | 2СТ15 | 2СТ13 |
| | | | | 3 | 2КР10 | 2СТ5 | 2СТ2 | 2КР59 | 2СТ14 | 2СТ12 | 2КР53 | 2СТ13 | 2СТ11 |
| | | | | 4 | 2КР3 | 2СТ3 | 2СТ1 | 2КР53 | 2СТ13 | 2СТ11 | 2КР52 | 2СТ12 | 2СТ11 |
| | | | | 5 | 2КР98 | 2СТ1 | 2СТ1 | 2КР101 | 2СТ11 | 2СТ11 | 2КР101 | 2СТ11 | 2СТ11 |
| | П-12-5 / 6,0, 4,8 | 150 | 7,4 (750) | 1 | 2КР30 | 2СТ8 | 2СТ7 | 2КР76 | 2СТ17 | 2СТ16 | 2КР73 | 2СТ17 | 2СТ15 |
| | | | | 2 | 2КР24 | 2СТ7 | 2СТ5 | 2КР72 | 2СТ16 | 2СТ15 | 2КР65 | 2СТ16 | 2СТ13 |
| | | | | 3 | 2КР15 | 2СТ6 | 2СТ4 | 2КР63 | 2СТ14 | 2СТ13 | 2КР59 | 2СТ14 | 2СТ12 |
| | | | | 4 | 2КР3 | 2СТ3 | 2СТ1 | 2КР53 | 2СТ13 | 2СТ11 | 2КР53 | 2СТ13 | 2СТ11 |
| | | | | 5 | 2КР98 | 2СТ1 | 2СТ1 | 2КР101 | 2СТ11 | 2СТ11 | 2КР101 | 2СТ11 | 2СТ11 |
| 4 | П-12-5 / 6,0, 4,8 | 151 | 9,8 (1000) | 1 | 3КР27 | 3СТ7 | 3СТ6 | 3КР72 | 3СТ16 | 3СТ15 | 2КР76 | 2СТ17 | 2СТ16 |
| | | | | 2 | 2КР27 | 2СТ7 | 2СТ6 | 2КР73 | 2СТ17 | 2СТ15 | 2КР68 | 2СТ16 | 2СТ14 |
| | | | | 3 | 2КР19 | 2СТ6 | 2СТ4 | 2КР64 | 2СТ15 | 2СТ13 | 2КР60 | 2СТ15 | 2СТ12 |
| | | | | 4 | 2КР4 | 2СТ4 | 2СТ1 | 2КР53 | 2СТ13 | 2СТ11 | 2КР53 | 2СТ13 | 2СТ11 |
| | | | | 5 | 2КР98 | 2СТ1 | 2СТ1 | 2КР101 | 2СТ11 | 2СТ11 | 2КР101 | 2СТ11 | 2СТ11 |
| | П-12-5 / 7,2 6,0 | 152 | 4,9 (500) | 1 | 2КР30 | 2СТ8 | 2СТ7 | 2КР76 | 2СТ17 | 2СТ16 | 2КР73 | 2СТ17 | 2СТ15 |
| | | | | 2 | 2КР27 | 2СТ7 | 2СТ6 | 2КР72 | 2СТ16 | 2СТ15 | 2КР68 | 2СТ16 | 2СТ14 |
| | | | | 3 | 2КР19 | 2СТ6 | 2СТ4 | 2КР64 | 2СТ15 | 2СТ13 | 2КР64 | 2СТ15 | 2СТ13 |
| | | | | 4 | 2КР4 | 2СТ4 | 2СТ1 | 2КР53 | 2СТ13 | 2СТ11 | 2КР53 | 2СТ13 | 2СТ11 |
| | | | | 5 | 2КР98 | 2СТ1 | 2СТ1 | 2КР101 | 2СТ11 | 2СТ11 | 2КР101 | 2СТ11 | 2СТ11 |
| | | 153 | 7,4 (750) | 1 | 3КР27 | 3СТ7 | 3СТ6 | 2КР79 | 2СТ18 | 2СТ17 | 2КР76 | 2СТ17 | 2СТ16 |
| | | | | 2 | 2КР29 | 2СТ7 | 2СТ7 | 2КР76 | 2СТ17 | 2СТ16 | 2КР73 | 2СТ17 | 2СТ15 |
| | | | | 3 | 2КР23 | 2СТ6 | 2СТ5 | 2КР67 | 2СТ15 | 2СТ14 | 2КР64 | 2СТ15 | 2СТ13 |
| | | | | 4 | 2КР4 | 2СТ4 | 2СТ1 | 2КР53 | 2СТ13 | 2СТ11 | 2КР53 | 2СТ13 | 2СТ11 |
| | | | | 5 | 2КР98 | 2СТ1 | 2СТ1 | 2КР101 | 2СТ11 | 2СТ11 | 2КР101 | 2СТ11 | 2СТ11 |
| | | 154 | 9,8 (1000) | 1 | 3КР30 | 3СТ8 | 3СТ7 | 3КР76 | 3СТ17 | 3СТ16 | 3КР72 | 3СТ16 | 3СТ15 |
| | | | | 2 | 2КР30 | 2СТ8 | 2СТ7 | 2КР76 | 2СТ17 | 2СТ16 | 2КР73 | 2СТ17 | 2СТ15 |
| | | | | 3 | 2КР24 | 2СТ7 | 2СТ5 | 2КР68 | 2СТ16 | 2СТ14 | 2КР65 | 2СТ16 | 2СТ13 |
| | | | | 4 | 2КР4 | 2СТ4 | 2СТ1 | 2КР54 | 2СТ14 | 2СТ11 | 2КР54 | 2СТ14 | 2СТ11 |
| | | | | 5 | 2КР99 | 2СТ2 | 2СТ1 | 2КР102 | 2СТ12 | 2СТ11 | 2КР102 | 2СТ12 | 2СТ11 |

Инв.№ подл. | Подпись и дата | Взам. инв.№

Таблица подбора опорной арматуры ригелей для зданий с пролетами 12 м и сейсмичностью 7; 8; 9 баллов

Продолжение таблицы 8

| Номер схемы | Шифр рамы | Номер рамы | Временная нагрузка на перекрытие | Номер перекрытия | Рабочие марки арматурных изделий. Позиции: 1 | 2 | 3 | 4 | 5 | 6 | 7 | 8 | 9 |
|---|---|---|---|---|---|---|---|---|---|---|---|---|---|
| Сейсмичность 9 баллов | | | | | | | | | | | | | |
| 1 | П-12-2 4,8 | 155 | 4,9 (500) | 1 | 3КР18 | 3СТ5 | 3СТ4 | 2КР72 | 2СТ16 | 2СТ15 | 2КР67 | 2СТ15 | 2СТ14 |
| | | | | 2 | 2КР100 | 2СТ3 | 2СТ1 | 2КР101 | 2СТ11 | 2СТ11 | 2КР101 | 2СТ11 | 2СТ11 |
| | | 156 | 7,4 (750) | 1 | 2КР27 | 2СТ7 | 2СТ6 | 2КР73 | 2СТ17 | 2СТ15 | 2КР66 | 2СТ17 | 2СТ13 |
| | | | | 2 | 2КР100 | 2СТ3 | 2СТ1 | 2КР102 | 2СТ12 | 2СТ11 | 2КР102 | 2СТ12 | 2СТ11 |
| | | 157 | 9,8 (1000) | 1 | 3КР19 | 3СТ6 | 3СТ4 | 2КР72 | 2СТ16 | 2СТ15 | 2КР65 | 2СТ16 | 2СТ13 |
| | | | | 2 | 2КР100 | 2СТ3 | 2СТ1 | 2КР102 | 2СТ12 | 2СТ11 | 2КР101 | 2СТ11 | 2СТ11 |
| | П-12-2 5,4 | 158 | 4,9 (500) | 1 | 3КР18 | 3СТ5 | 3СТ4 | 2КР72 | 2СТ16 | 2СТ15 | 2КР64 | 2СТ15 | 2СТ13 |
| | | | | 2 | 2КР100 | 2СТ3 | 2СТ1 | 2КР102 | 2СТ13 | 2СТ11 | 2КР102 | 2СТ13 | 2СТ11 |
| | | 159 | 7,4 (750) | 1 | 3КР18 | 3СТ5 | 3СТ4 | 2КР72 | 2СТ16 | 2СТ15 | 2КР64 | 2СТ15 | 2СТ13 |
| | | | | 2 | 2КР100 | 2СТ3 | 2СТ1 | 2КР102 | 2СТ12 | 2СТ11 | 2КР102 | 2СТ12 | 2СТ11 |
| | | 160 | 9,8 (1000) | 1 | 2КР27 | 2СТ7 | 2СТ6 | 2КР72 | 2СТ16 | 2СТ15 | 2КР65 | 2СТ16 | 2СТ13 |
| | | | | 2 | 2КР100 | 2СТ3 | 2СТ1 | 2КР102 | 2СТ12 | 2СТ11 | 2КР101 | 2СТ11 | 2СТ11 |
| | П-12-2 6,0 | 161 | 4,9 (500) | 1 | 3КР18 | 3СТ5 | 3СТ4 | 2КР72 | 2СТ16 | 2СТ15 | 2КР64 | 2СТ15 | 2СТ13 |
| | | | | 2 | 2КР100 | 2СТ3 | 2СТ1 | 2КР101 | 2СТ11 | 2СТ11 | 2КР101 | 2СТ11 | 2СТ11 |
| | | 162 | 7,4 (750) | 1 | 3КР18 | 3СТ5 | 3СТ4 | 2КР72 | 2СТ16 | 2СТ15 | 2КР64 | 2СТ15 | 2СТ13 |
| | | | | 2 | 2КР100 | 2СТ3 | 2СТ1 | 2КР102 | 2СТ12 | 2СТ11 | 2КР102 | 2СТ12 | 2СТ11 |
| | | 163 | 9,8 (1000) | 1 | 2КР27 | 2СТ7 | 2СТ6 | 2КР72 | 2СТ16 | 2СТ15 | 2КР65 | 2СТ16 | 2СТ13 |
| | | | | 2 | 2КР100 | 2СТ3 | 2СТ1 | 2КР102 | 2СТ12 | 2СТ11 | 2КР101 | 2СТ11 | 2СТ11 |
| | П-12-2 7,2 | 164 | 4,9 (500) | 1 | 2КР18 | 2СТ5 | 2СТ4 | 2КР67 | 2СТ15 | 2СТ14 | 2КР64 | 2СТ15 | 2СТ13 |
| | | | | 2 | 2КР100 | 2СТ3 | 2СТ1 | 2КР101 | 2СТ11 | 2СТ11 | 2КР101 | 2СТ11 | 2СТ11 |
| 1 | П-12-2 7,2 | 165 | 7,4 (750) | 1 | 3КР18 | 3СТ5 | 3СТ4 | 2КР68 | 2СТ16 | 2СТ14 | 2КР64 | 2СТ15 | 2СТ13 |
| | | | | 2 | 2КР100 | 2СТ3 | 2СТ1 | 2КР101 | 2СТ11 | 2СТ11 | 2КР101 | 2СТ11 | 2СТ11 |
| | | 166 | 9,8 (1000) | 1 | 3КР18 | 3СТ6 | 3СТ4 | 2КР68 | 2СТ16 | 2СТ14 | 2КР64 | 2СТ16 | 2СТ13 |
| | | | | 2 | 2КР100 | 2СТ3 | 2СТ1 | 2КР101 | 2СТ11 | 2СТ11 | 2КР101 | 2СТ11 | 2СТ11 |
| | П-12-2 6,0; 4,8 | 167 | 4,9 (500) | 1 | 3КР18 | 3СТ5 | 3СТ4 | 2КР72 | 2СТ16 | 2СТ15 | 2КР64 | 2СТ15 | 2СТ13 |
| | | | | 2 | 2КР99 | 2СТ2 | 2СТ1 | 2КР101 | 2СТ11 | 2СТ11 | 2КР101 | 2СТ11 | 2СТ11 |
| | | 168 | 7,4 (750) | 1 | 2КР18 | 3СТ5 | 3СТ4 | 3КР72 | 2СТ16 | 2СТ15 | 2КР64 | 2СТ15 | 2СТ13 |
| | | | | 2 | 2КР100 | 2СТ3 | 2СТ1 | 2КР102 | 2СТ12 | 2СТ11 | 2КР102 | 2СТ12 | 2СТ11 |
| | | 169 | 9,8 (1000) | 1 | 2КР27 | 2СТ7 | 2СТ6 | 2КР72 | 2СТ16 | 2СТ15 | 2КР65 | 2СТ16 | 2СТ13 |
| | | | | 2 | 2КР100 | 2СТ3 | 2СТ1 | 2КР102 | 2СТ12 | 2СТ11 | 2КР101 | 2СТ11 | 2СТ11 |
| | П-12-2 7,2; 6,0 | 170 | 4,9 (500) | 1 | 3КР18 | 3СТ5 | 3СТ4 | 2КР67 | 2СТ15 | 2СТ14 | 2КР64 | 2СТ15 | 2СТ13 |
| | | | | 2 | 2КР99 | 2СТ2 | 2СТ1 | 2КР101 | 2СТ11 | 2СТ11 | 2КР101 | 2СТ11 | 2СТ11 |
| | | 171 | 7,4 (750) | 1 | 3КР18 | 3СТ5 | 3СТ4 | 2КР68 | 2СТ16 | 2СТ14 | 2КР64 | 2СТ15 | 2СТ13 |
| | | | | 2 | 2КР100 | 2СТ3 | 2СТ1 | 2КР101 | 2СТ11 | 2СТ11 | 2КР101 | 2СТ11 | 2СТ11 |
| | | 172 | 9,8 (1000) | 1 | 3КР18 | 3СТ5 | 3СТ4 | 2КР68 | 2СТ16 | 2СТ14 | 2КР64 | 2СТ16 | 2СТ13 |
| | | | | 2 | 2КР100 | 2СТ3 | 2СТ1 | 2КР101 | 2СТ11 | 2СТ11 | 2КР101 | 2СТ11 | 2СТ11 |
| 2 | П-12-3 4,8 | 173 | 4,9 (500) | 1 | 3КР23 | 3СТ6 | 3СТ5 | 3КР67 | 3СТ15 | 3СТ14 | 3КР63 | 3СТ14 | 3СТ13 |
| | | | | 2 | 3КР14 | 3СТ5 | 3СТ3 | 2КР71 | 2СТ15 | 2СТ15 | 2КР64 | 2СТ15 | 2СТ13 |
| | | | | 3 | 2КР100 | 2СТ3 | 2СТ1 | 2КР101 | 2СТ11 | 2СТ11 | 2КР101 | 2СТ11 | 2СТ11 |
| | | 174 | 7,4 (750) | 1 | 2КР30 | 2СТ8 | 2СТ7 | 2КР78 | 2СТ17 | 2СТ17 | 2КР73 | 2СТ17 | 2СТ15 |
| | | | | 2 | 2КР24 | 2СТ7 | 2СТ5 | 2КР71 | 2СТ15 | 2СТ15 | 2КР64 | 2СТ15 | 2СТ13 |
| | | | | 3 | 2КР100 | 2СТ3 | 2СТ1 | 2КР101 | 2СТ11 | 2СТ11 | 2КР101 | 2СТ11 | 2СТ11 |

Инв. № подл. | Подпись и дата | Взам. инв. №

# Таблица подбора опорной арматуры ригелей для зданий с пролетами 12 м и сейсмичностью 7; 8; 9 баллов

Продолжение таблицы 8

| Номер схемы | Шифр рамы | Номер рамы | Временная нагрузка на перекрытие | Номер перекрытия | Рабочие марки арматурных изделий. Позиции: 1 | 2 | 3 | 4 | 5 | 6 | 7 | 8 | 9 |
|---|---|---|---|---|---|---|---|---|---|---|---|---|---|
| 2 | П-12-3 4,8 | 175 | 9,8 (1000) | 1 | 3КР27 | 3СТ7 | 3СТ6 | 3КР73 | 3СТ17 | 3СТ15 | 3КР67 | 3СТ15 | 3СТ14 |
| | | | | 2 | 3КР14 | 3СТ5 | 3СТ3 | 2КР72 | 2СТ16 | 2СТ15 | 2КР65 | 2СТ16 | 2СТ13 |
| | | | | 3 | 2КР100 | 2СТ3 | 2СТ1 | 2КР101 | 2СТ11 | 2СТ11 | 2КР101 | 2СТ11 | 2СТ11 |
| | П-12-3 5,4 | 176 | 4,9 (500) | 1 | 3КР23 | 3СТ6 | 3СТ5 | 3КР67 | 3СТ15 | 3СТ14 | 2КР72 | 2СТ16 | 2СТ15 |
| | | | | 2 | 2КР23 | 2СТ6 | 2СТ5 | 2КР67 | 2СТ15 | 2СТ14 | 2КР64 | 2СТ15 | 2СТ13 |
| | | | | 3 | 2КР100 | 2СТ3 | 2СТ1 | 2КР101 | 2СТ11 | 2СТ11 | 2КР101 | 2СТ11 | 2СТ11 |
| | | 177 | 7,4 (750) | 1 | 2КР32 | 2СТ8 | 2СТ8 | 2КР78 | 2СТ17 | 2СТ17 | 2КР73 | 2СТ17 | 2СТ15 |
| | | | | 2 | 2КР24 | 2СТ7 | 2СТ5 | 2КР67 | 2СТ15 | 2СТ14 | 2КР64 | 2СТ15 | 2СТ13 |
| | | | | 3 | 2КР100 | 2СТ3 | 2СТ1 | 2КР101 | 2СТ11 | 2СТ11 | 2КР101 | 2СТ11 | 2СТ11 |
| | | 178 | 9,8 (1000) | 1 | 3КР27 | 2СТ7 | 2СТ6 | 3КР72 | 2СТ16 | 2СТ15 | 2КР76 | 2СТ17 | 2СТ16 |
| | | | | 2 | 3КР18 | 2СТ5 | 2СТ4 | 2КР72 | 2СТ16 | 2СТ15 | 2КР65 | 2СТ16 | 2СТ13 |
| | | | | 3 | 2КР100 | 2СТ3 | 2СТ1 | 2КР101 | 2СТ11 | 2СТ11 | 2КР101 | 2СТ11 | 2СТ11 |
| | П-12-3 6,0 | 179 | 4,9 (500) | 1 | 3КР23 | 3СТ6 | 3СТ5 | 3КР67 | 3СТ15 | 3СТ14 | 2КР72 | 2СТ16 | 2СТ15 |
| | | | | 2 | 2КР23 | 2СТ6 | 2СТ5 | 2КР67 | 2СТ15 | 2СТ14 | 2КР64 | 2СТ15 | 2СТ13 |
| | | | | 3 | 2КР100 | 2СТ3 | 2СТ1 | 2КР101 | 2СТ11 | 2СТ11 | 2КР101 | 2СТ11 | 2СТ11 |
| | | 180 | 7,4 (750) | 1 | 2КР32 | 2СТ8 | 2СТ8 | 2КР78 | 2СТ17 | 2СТ17 | 2КР73 | 2СТ17 | 2СТ15 |
| | | | | 2 | 2КР24 | 2СТ7 | 2СТ5 | 2КР67 | 2СТ15 | 2СТ14 | 2КР64 | 2СТ15 | 2СТ13 |
| | | | | 3 | 2КР100 | 2СТ3 | 2СТ1 | 2КР101 | 2СТ11 | 2СТ11 | 2КР101 | 2СТ11 | 2СТ11 |
| | | 181 | 9,8 (1000) | 1 | 3КР27 | 3СТ7 | 3СТ6 | 3КР72 | 3СТ16 | 3СТ15 | 2КР76 | 2СТ17 | 2СТ16 |
| | | | | 2 | 3КР18 | 3СТ5 | 3СТ4 | 2КР72 | 2СТ16 | 2СТ15 | 2КР65 | 2СТ16 | 2СТ13 |
| | | | | 3 | 2КР100 | 2СТ3 | 2СТ1 | 2КР101 | 2СТ11 | 2СТ11 | 2КР101 | 2СТ11 | 2СТ11 |
| 2 | П-12-3 7,2 | 182 | 4,9 (500) | 1 | 3КР27 | 3СТ7 | 3СТ6 | 3КР72 | 3СТ16 | 3СТ15 | 3КР67 | 3СТ15 | 3СТ14 |
| | | | | 2 | 3КР18 | 3СТ5 | 3СТ4 | 2КР72 | 2СТ16 | 2СТ15 | 2КР67 | 2СТ15 | 2СТ14 |
| | | | | 3 | 2КР100 | 2СТ3 | 2СТ1 | 2КР102 | 2СТ12 | 2СТ11 | 2КР102 | 2СТ12 | 2СТ11 |
| | | 183 | 7,4 (750) | 1 | 2КР34 | 2СТ9 | 2СТ9 | 3КР75 | 3СТ16 | 3СТ16 | 3КР68 | 3СТ16 | 3СТ14 |
| | | | | 2 | 2КР27 | 2СТ7 | 2СТ6 | 2КР72 | 2СТ16 | 2СТ15 | 2КР68 | 2СТ16 | 2СТ14 |
| | | | | 3 | 2КР100 | 2СТ3 | 2СТ1 | 2КР102 | 2СТ12 | 2СТ11 | 2КР101 | 2СТ11 | 2СТ11 |
| | | 184 | 9,8 (1000) | 1 | 3КР32 | 3СТ8 | 3СТ8 | 3КР76 | 3СТ17 | 3СТ16 | 2КР79 | 2СТ18 | 2СТ17 |
| | | | | 2 | 3КР23 | 3СТ6 | 3СТ5 | 2КР76 | 2СТ17 | 2СТ16 | 2КР68 | 2СТ16 | 2СТ14 |
| | | | | 3 | 2КР100 | 2СТ3 | 2СТ1 | 2КР102 | 2СТ12 | 2СТ11 | 2КР101 | 2СТ11 | 2СТ11 |
| | П-12-3 6,0; 4,8 | 185 | 4,9 (500) | 1 | 3КР23 | 3СТ6 | 3СТ5 | 3КР67 | 3СТ15 | 3СТ14 | 2КР72 | 2СТ16 | 2СТ15 |
| | | | | 2 | 2КР23 | 2СТ6 | 2СТ5 | 2КР67 | 2СТ15 | 2СТ14 | 2КР64 | 2СТ15 | 2СТ13 |
| | | | | 3 | 2КР100 | 2СТ3 | 2СТ1 | 2КР101 | 2СТ11 | 2СТ11 | 2КР101 | 2СТ11 | 2СТ11 |
| | | 186 | 7,4 (750) | 1 | 2КР32 | 2СТ8 | 2СТ8 | 2КР78 | 2СТ17 | 2СТ17 | 2КР73 | 2СТ17 | 2СТ15 |
| | | | | 2 | 2КР24 | 2СТ7 | 2СТ5 | 2КР67 | 2СТ15 | 2СТ14 | 2КР64 | 2СТ15 | 2СТ13 |
| | | | | 3 | 2КР100 | 2СТ3 | 2СТ1 | 2КР101 | 2СТ11 | 2СТ11 | 2КР101 | 2СТ11 | 2СТ11 |
| | | 187 | 9,8 (1000) | 1 | 3КР27 | 3СТ7 | 3СТ6 | 3КР72 | 3СТ16 | 3СТ15 | 2КР76 | 2СТ17 | 2СТ16 |
| | | | | 2 | 3КР18 | 3СТ5 | 3СТ4 | 2КР72 | 2СТ16 | 2СТ15 | 2КР65 | 2СТ16 | 2СТ13 |
| | | | | 3 | 2КР100 | 2СТ3 | 2СТ1 | 2КР101 | 2СТ11 | 2СТ11 | 2КР101 | 2СТ11 | 2СТ11 |
| | П-12-3 7,2; 6,0 | 188 | 4,9 (500) | 1 | 3КР27 | 3СТ7 | 3СТ6 | 3КР72 | 3СТ16 | 3СТ15 | 3КР67 | 3СТ15 | 3СТ14 |
| | | | | 2 | 3КР18 | 3СТ5 | 3СТ4 | 2КР72 | 2СТ16 | 2СТ15 | 2КР67 | 2СТ15 | 2СТ14 |
| | | | | 3 | 2КР100 | 2СТ3 | 2СТ1 | 2КР102 | 2СТ12 | 2СТ11 | 2КР102 | 2СТ12 | 2СТ11 |

# Таблица подбора опорной арматуры ригелей для зданий с пролетами 12 м и сейсмичностью 7; 8; 9 баллов

Продолжение таблицы 8

| Номер схемы | Шифр рамы | Номер рамы | Временная нагрузка на перекрытие | Номер перекрытия | Рабочие марки арматурных изделий. Позиции: 1 | 2 | 3 | 4 | 5 | 6 | 7 | 8 | 9 |
|---|---|---|---|---|---|---|---|---|---|---|---|---|---|
| 2 | П-12-3 7,2; 6,0 | 189 | 7,4 (750) | 1 | 2КР34 | 2Ст9 | 2Ст9 | 3КР75 | 3Ст16 | 3Ст16 | 3КР68 | 3Ст16 | 3Ст14 |
| | | | | 2 | 2КР27 | 2Ст7 | 2Ст6 | 2КР72 | 2Ст16 | 2Ст15 | 2КР68 | 2Ст16 | 2Ст14 |
| | | | | 3 | 2КР100 | 2Ст3 | 2Ст1 | 2КР108 | 2Ст12 | 2Ст11 | 2КР101 | 2Ст11 | 2Ст11 |
| | | 190 | 9,8 (1000) | 1 | 3КР37 | 3Ст8 | 3Ст8 | 3КР76 | 3Ст17 | 3Ст16 | 3КР79 | 3Ст18 | 3Ст17 |
| | | | | 2 | 3КР23 | 3Ст6 | 3Ст5 | 2КР76 | 2Ст17 | 2Ст16 | 2КР68 | 2Ст16 | 2Ст14 |
| | | | | 3 | 2КР100 | 2Ст3 | 2Ст1 | 2КР102 | 2Ст12 | 2Ст11 | 2КР101 | 2Ст11 | 2Ст11 |
| 3 | П-12-4 4,8 | 191 | 4,9 (500) | 1 | 2КР30 | 2Ст8 | 2Ст7 | 2КР78 | 2Ст17 | 2Ст17 | 2КР76 | 2Ст17 | 2Ст16 |
| | | | | 2 | 2КР27 | 2Ст7 | 2Ст6 | 2КР76 | 2Ст17 | 2Ст16 | 2КР72 | 2Ст16 | 2Ст15 |
| | | | | 3 | 2КР19 | 2Ст6 | 2Ст4 | 2КР67 | 2Ст15 | 2Ст14 | 2КР64 | 2Ст15 | 2Ст13 |
| | | | | 4 | 2КР2 | 2Ст2 | 2Ст1 | 2КР51 | 2Ст11 | 2Ст11 | 2КР51 | 2Ст11 | 2Ст11 |
| | | 192 | 7,4 (750) | 1 | 3КР27 | 3Ст7 | 3Ст6 | 3КР72 | 3Ст16 | 3Ст15 | 2КР76 | 2Ст17 | 2Ст16 |
| | | | | 2 | 3КР23 | 3Ст6 | 3Ст5 | 3КР67 | 3Ст15 | 3Ст14 | 3КР64 | 3Ст15 | 3Ст13 |
| | | | | 3 | 2КР19 | 2Ст6 | 2Ст4 | 2КР67 | 2Ст15 | 2Ст14 | 2КР64 | 2Ст15 | 2Ст13 |
| | | | | 4 | 2КР99 | 2Ст2 | 2Ст1 | 2КР101 | 2Ст11 | 2Ст11 | 2КР101 | 2Ст11 | 2Ст11 |
| | | 193 | 9,8 (1000) | 1 | 3КР30 | 3Ст8 | 3Ст7 | 3КР73 | 3Ст17 | 3Ст15 | 3КР72 | 3Ст16 | 3Ст15 |
| | | | | 2 | 3КР24 | 3Ст7 | 3Ст5 | 3КР72 | 3Ст16 | 3Ст15 | 3КР67 | 3Ст15 | 3Ст14 |
| | | | | 3 | 3КР14 | 3Ст5 | 3Ст3 | 3КР64 | 3Ст15 | 3Ст13 | 2КР64 | 2Ст15 | 2Ст13 |
| | | | | 4 | 2КР99 | 2Ст2 | 2Ст1 | 2КР101 | 2Ст11 | 2Ст11 | 2КР101 | 2Ст11 | 2Ст11 |
| | П-12-4 5,4 | 194 | 4,9 (500) | 1 | 3КР27 | 3Ст7 | 3Ст6 | 3КР72 | 3Ст16 | 3Ст15 | 3КР67 | 3Ст15 | 3Ст14 |
| | | | | 2 | 3КР23 | 3Ст6 | 3Ст5 | 2КР76 | 2Ст17 | 2Ст16 | 2КР73 | 2Ст17 | 2Ст15 |
| | | | | 3 | 2КР19 | 2Ст6 | 2Ст4 | 2КР67 | 2Ст15 | 2Ст14 | 2КР64 | 2Ст15 | 2Ст13 |
| | | | | 4 | 2КР99 | 2Ст2 | 2Ст1 | 2КР101 | 2Ст11 | 2Ст11 | 2КР101 | 2Ст11 | 2Ст11 |
| 3 | П-12-4 5,4 | 195 | 7,4 (750) | 1 | 2КР34 | 2Ст9 | 2Ст9 | 2КР80 | 2Ст18 | 2Ст18 | 2КР79 | 2Ст18 | 2Ст17 |
| | | | | 2 | 3КР26 | 3Ст6 | 3Ст6 | 2КР78 | 2Ст17 | 2Ст17 | 2КР76 | 2Ст17 | 2Ст16 |
| | | | | 3 | 2КР24 | 2Ст7 | 2Ст5 | 2КР67 | 2Ст15 | 2Ст14 | 2КР64 | 2Ст15 | 2Ст13 |
| | | | | 4 | 2КР99 | 2Ст2 | 2Ст1 | 2КР101 | 2Ст11 | 2Ст11 | 2КР101 | 2Ст11 | 2Ст11 |
| | П-12-4 6,0 | 196 | 4,9 (500) | 1 | 2КР31 | 2Ст9 | 2Ст7 | 2КР80 | 2Ст18 | 2Ст18 | 3КР72 | 3Ст16 | 3Ст15 |
| | | | | 2 | 2КР30 | 2Ст8 | 2Ст7 | 2КР78 | 2Ст17 | 2Ст17 | 2КР76 | 2Ст17 | 2Ст16 |
| | | | | 3 | 3КР14 | 3Ст5 | 3Ст3 | 2КР67 | 2Ст15 | 2Ст14 | 2КР64 | 2Ст15 | 2Ст13 |
| | | | | 4 | 2КР99 | 2Ст2 | 2Ст1 | 2КР102 | 2Ст12 | 2Ст11 | 2КР101 | 2Ст11 | 2Ст11 |
| | | 197 | 7,4 (750) | 1 | 3КР32 | 3Ст8 | 3Ст8 | 3КР76 | 3Ст17 | 3Ст16 | 2КР79 | 2Ст18 | 2Ст17 |
| | | | | 2 | 3КР27 | 3Ст7 | 3Ст6 | 3КР75 | 3Ст16 | 3Ст16 | 3КР68 | 3Ст16 | 3Ст14 |
| | | | | 3 | 3КР18 | 3Ст5 | 3Ст4 | 2КР72 | 2Ст16 | 2Ст15 | 2КР68 | 2Ст16 | 2Ст14 |
| | | | | 4 | 2КР99 | 2Ст2 | 2Ст1 | 2КР102 | 2Ст12 | 2Ст11 | 2КР101 | 2Ст11 | 2Ст11 |
| | П-12-4 7,2 | 198 | 4,9 (500) | 1 | 3КР32 | 3Ст8 | 3Ст8 | 3КР78 | 3Ст17 | 3Ст17 | 3КР75 | 3Ст16 | 3Ст16 |
| | | | | 2 | 3КР29 | 3Ст7 | 3Ст4 | 3КР75 | 3Ст16 | 3Ст16 | 3КР72 | 3Ст16 | 3Ст15 |
| | | | | 3 | 3КР27 | 3Ст7 | 3Ст6 | 2КР72 | 2Ст16 | 2Ст15 | 2КР75 | 2Ст16 | 2Ст16 |
| | | | | 4 | 2КР100 | 2Ст3 | 2Ст1 | 2КР102 | 2Ст12 | 2Ст11 | 2КР102 | 2Ст12 | 2Ст11 |
| | П-12-4 6,0; 4,8 | 199 | 4,9 (500) | 1 | 3КР27 | 3Ст7 | 3Ст6 | 3КР75 | 3Ст16 | 3Ст16 | 2КР76 | 2Ст17 | 2Ст16 |
| | | | | 2 | 2КР27 | 2Ст7 | 2Ст6 | 2КР75 | 2Ст16 | 2Ст16 | 2КР72 | 2Ст16 | 2Ст15 |
| | | | | 3 | 2КР15 | 2Ст6 | 2Ст3 | 2КР63 | 2Ст14 | 2Ст13 | 2КР60 | 2Ст15 | 2Ст12 |
| | | | | 4 | 2КР98 | 2Ст1 | 2Ст1 | 2КР101 | 2Ст11 | 2Ст11 | 2КР101 | 2Ст11 | 2Ст11 |

Инв. № подл. | Подпись и дата | Взам. инв. №

# Таблица подбора опорной арматуры ригелей для зданий с пролетами 12 м и сейсмичностью 7, 8, 9 баллов

Продолжение таблицы 8

| Номер схемы | Шифр рамы | Номер рамы | Временная нагрузка на перекрытие | Номер перекрытия | Рабочие марки арматурных изделий. Позиции. 1 | 2 | 3 | 4 | 5 | 6 | 7 | 8 | 9 |
|---|---|---|---|---|---|---|---|---|---|---|---|---|---|
| 3 | п-12-4 / 6,0; 4,8 | 200 | 7,4 (750) | 1 | 3КР30 | 3СТ8 | 3СТ7 | 3КР78 | 3СТ17 | 3СТ17 | 2КР79 | 2СТ18 | 2СТ17 |
| | | | | 2 | 3КР23 | 3СТ6 | 3СТ5 | 3КР67 | 3СТ15 | 3СТ14 | 3КР64 | 3СТ15 | 3СТ13 |
| | | | | 3 | 2КР19 | 2СТ6 | 2СТ4 | 2КР64 | 2СТ15 | 2СТ13 | 2КР71 | 2СТ15 | 2СТ15 |
| | | | | 4 | 2КР98 | 2СТ1 | 2СТ1 | 2КР101 | 2СТ11 | 2СТ11 | 2КР101 | 2СТ11 | 2СТ11 |
| | | 201 | 9,8 (1000) | 1 | 3КР32 | 3СТ8 | 3СТ8 | 3КР76 | 3СТ17 | 3СТ16 | 3КР76 | 3СТ17 | 3СТ16 |
| | | | | 2 | 3КР24 | 3СТ7 | 3СТ5 | 3КР72 | 3СТ16 | 3СТ15 | 3КР76 | 3СТ17 | 3СТ16 |
| | | | | 3 | 2КР19 | 2СТ6 | 2СТ4 | 2КР64 | 2СТ15 | 2СТ13 | 2КР60 | 2СТ15 | 2СТ12 |
| | | | | 4 | 2КР98 | 2СТ1 | 2СТ1 | 2КР101 | 2СТ11 | 2СТ11 | 2КР101 | 2СТ11 | 2СТ11 |
| | п-12-4 / 7,2; 6,0 | 202 | 4,9 (500) | 1 | 3КР32 | 3СТ8 | 3СТ8 | 3КР76 | 3СТ17 | 3СТ16 | 2КР79 | 2СТ18 | 2СТ17 |
| | | | | 2 | 3КР26 | 3СТ6 | 3СТ6 | 2КР78 | 2СТ17 | 2СТ17 | 2КР76 | 2СТ17 | 2СТ16 |
| | | | | 3 | 2КР23 | 2СТ6 | 2СТ5 | 2КР68 | 2СТ16 | 2СТ14 | 2КР64 | 2СТ15 | 2СТ13 |
| | | | | 4 | 2КР99 | 2СТ2 | 2СТ1 | 2КР101 | 2СТ11 | 2СТ11 | 2КР101 | 2СТ11 | 2СТ11 |
| | | 203 | 7,4 (750) | 1 | 3КР32 | 3СТ8 | 3СТ8 | 3КР76 | 3СТ17 | 3СТ16 | 3КР76 | 3СТ17 | 3СТ16 |
| | | | | 2 | 3КР27 | 3СТ7 | 3СТ6 | 3КР75 | 3СТ16 | 3СТ16 | 3КР68 | 3СТ16 | 3СТ14 |
| | | | | 3 | 2КР24 | 2СТ7 | 2СТ5 | 2КР68 | 2СТ16 | 2СТ14 | 2КР64 | 2СТ15 | 2СТ13 |
| | | | | 4 | 2КР99 | 2СТ2 | 2СТ1 | 2КР101 | 2СТ11 | 2СТ11 | 2КР101 | 2СТ11 | 2СТ11 |
| 4 | п-12-5 / 4,8 | 204 | 4,9 (500) | 1 | 3КР29 | 3СТ7 | 3СТ7 | 3КР75 | 3СТ16 | 3СТ16 | 3КР72 | 3СТ16 | 3СТ15 |
| | | | | 2 | 3КР27 | 3СТ7 | 3СТ6 | 3КР72 | 3СТ16 | 3СТ15 | 3КР67 | 3СТ15 | 3СТ14 |
| | | | | 3 | 3КР23 | 3СТ6 | 3СТ5 | 2КР76 | 2СТ17 | 2СТ16 | 2КР72 | 2СТ16 | 2СТ15 |
| | | | | 4 | 2КР19 | 2СТ6 | 2СТ4 | 2КР67 | 2СТ15 | 2СТ14 | 2КР64 | 2СТ15 | 2СТ13 |
| | | | | 5 | 2КР99 | 2СТ2 | 2СТ1 | 2КР101 | 2СТ11 | 2СТ11 | 2КР101 | 2СТ11 | 2СТ11 |
| 4 | п-12-5 / 4,8 | 205 | 7,4 (750) | 1 | 3КР30 | 3СТ8 | 3СТ7 | 3КР78 | 3СТ17 | 3СТ17 | 3КР75 | 3СТ16 | 3СТ16 |
| | | | | 2 | 2КР33 | 2СТ9 | 2СТ8 | 2КР80 | 2СТ18 | 2СТ18 | 2КР79 | 2СТ18 | 2СТ17 |
| | | | | 3 | 2КР30 | 2СТ8 | 2СТ7 | 2КР78 | 2СТ17 | 2СТ17 | 2КР76 | 2СТ17 | 2СТ16 |
| | | | | 4 | 2КР19 | 2СТ6 | 2СТ4 | 2КР67 | 2СТ15 | 2СТ14 | 2КР67 | 2СТ15 | 2СТ14 |
| | | | | 5 | 2КР99 | 2СТ2 | 2СТ1 | 2КР101 | 2СТ11 | 2СТ11 | 2КР101 | 2СТ11 | 2СТ11 |
| | п-12-5 / 5,4 | 206 | 4,9 (500) | 1 | 3КР30 | 3СТ8 | 3СТ7 | 3КР78 | 3СТ17 | 3СТ17 | 2КР79 | 2СТ18 | 2СТ17 |
| | | | | 2 | 3КР27 | 3СТ7 | 3СТ6 | 2КР80 | 2СТ18 | 2СТ18 | 3КР72 | 3СТ16 | 3СТ15 |
| | | | | 3 | 2КР30 | 2СТ8 | 2СТ7 | 2КР78 | 2СТ17 | 2СТ17 | 2КР76 | 2СТ17 | 2СТ16 |
| | | | | 4 | 2КР19 | 2СТ6 | 2СТ4 | 2КР67 | 2СТ15 | 2СТ14 | 2КР64 | 2СТ15 | 2СТ13 |
| | | | | 5 | 2КР99 | 2СТ2 | 2СТ1 | 2КР102 | 2СТ12 | 2СТ11 | 2КР101 | 2СТ11 | 2СТ11 |
| | | 207 | 7,4 (750) | 1 | 3КР32 | 3СТ8 | 3СТ8 | 3КР79 | 3СТ18 | 3СТ17 | 3КР76 | 3СТ17 | 3СТ16 |
| | | | | 2 | 3КР30 | 3СТ8 | 3СТ7 | 3КР78 | 3СТ17 | 3СТ17 | 3КР76 | 3СТ17 | 3СТ16 |
| | | | | 3 | 3КР27 | 3СТ7 | 3СТ6 | 3КР75 | 3СТ16 | 3СТ16 | 2КР76 | 2СТ17 | 2СТ16 |
| | | | | 4 | 2КР24 | 2СТ7 | 2СТ5 | 2КР68 | 2СТ16 | 2СТ14 | 2КР67 | 2СТ15 | 2СТ14 |
| | | | | 5 | 2КР99 | 2СТ2 | 2СТ1 | 2КР102 | 2СТ12 | 2СТ11 | 2КР101 | 2СТ11 | 2СТ11 |
| | п-12-5 / 6,0; 4,8 | 208 | 4,9 (500) | 1 | 3КР32 | 3СТ8 | 3СТ8 | 3КР78 | 3СТ17 | 3СТ17 | 3КР75 | 3СТ16 | 3СТ16 |
| | | | | 2 | 3КР27 | 3СТ7 | 3СТ6 | 3КР75 | 3СТ16 | 3СТ16 | 3КР72 | 3СТ16 | 3СТ15 |
| | | | | 3 | 2КР23 | 2СТ6 | 2СТ5 | 2КР76 | 2СТ17 | 2СТ16 | 2КР72 | 2СТ16 | 2СТ15 |
| | | | | 4 | 2КР15 | 2СТ6 | 2СТ3 | 2КР64 | 2СТ15 | 2СТ13 | 2КР63 | 2СТ14 | 2СТ13 |
| | | | | 5 | 2КР98 | 2СТ1 | 2СТ1 | 2КР101 | 2СТ11 | 2СТ11 | 2КР101 | 2СТ11 | 2СТ11 |

Инв.№ подл. | Подпись и дата | Взам. инв.№

# Таблица подбора опорной арматуры ригелей для зданий с пролетами 9м и сейсмичностью 7; 8; 9 баллов

Таблица 9

| Номер схемы | Шифр рамы | Номер рамы | Временная нагрузка на перекрытие | Номер перекрытия | Рабочие марки арматурных изделий. Позиции: 1 | 2 | 3 | 4 | 5 | 6 | 7 | 8 | 9 |
|---|---|---|---|---|---|---|---|---|---|---|---|---|---|
| **Сейсмичность 7 баллов** | | | | | | | | | | | | | |
| 3 | п-9-4/4,8 | 1 | 14,7 (1500) | 1 | 2КР4 | 2Ст4 | 2Ст1 | 2КР54 | 2Ст14 | 2Ст11 | 2КР54 | 2Ст14 | 2Ст11 |
| | | | | 2 | 2КР4 | 2Ст4 | 2Ст1 | 2КР54 | 2Ст14 | 2Ст11 | 2КР54 | 2Ст14 | 2Ст11 |
| | | | | 3 | 2КР3 | 2Ст3 | 2Ст1 | 2КР53 | 2Ст13 | 2Ст11 | 2КР53 | 2Ст13 | 2Ст11 |
| | | | | 4 | 2КР98 | 2Ст1 | 2Ст1 | 2КР101 | 2Ст11 | 2Ст11 | 2КР101 | 2Ст11 | 2Ст11 |
| | | 2 | 19,6 (2000) | 1 | 2КР10 | 2Ст5 | 2Ст2 | 2КР55 | 2Ст15 | 2Ст11 | 2КР55 | 2Ст15 | 2Ст11 |
| | | | | 2 | 2КР5 | 2Ст5 | 2Ст1 | 2КР54 | 2Ст14 | 2Ст11 | 2КР54 | 2Ст14 | 2Ст11 |
| | | | | 3 | 2КР3 | 2Ст3 | 2Ст1 | 2КР53 | 2Ст13 | 2Ст11 | 2КР53 | 2Ст13 | 2Ст11 |
| | | | | 4 | 2КР98 | 2Ст1 | 2Ст1 | 2КР101 | 2Ст11 | 2Ст11 | 2КР101 | 2Ст11 | 2Ст11 |
| | п-9-4/5,4 | 3 | 14,7 (1500) | 1 | 2КР10 | 2Ст5 | 2Ст2 | 2КР55 | 2Ст15 | 2Ст11 | 2КР54 | 2Ст14 | 2Ст11 |
| | | | | 2 | 2КР4 | 2Ст4 | 2Ст1 | 2КР54 | 2Ст14 | 2Ст11 | 2КР54 | 2Ст14 | 2Ст11 |
| | | | | 3 | 2КР3 | 2Ст3 | 2Ст1 | 2КР53 | 2Ст13 | 2Ст11 | 2КР53 | 2Ст13 | 2Ст11 |
| | | | | 4 | 2КР98 | 2Ст1 | 2Ст1 | 2КР139 | 2Ст11 | 2Ст11 | 2КР139 | 2Ст11 | 2Ст11 |
| | | 4 | 19,6 (2000) | 1 | 2КР15 | 2Ст6 | 2Ст3 | 2КР56 | 2Ст16 | 2Ст11 | 2КР55 | 2Ст15 | 2Ст11 |
| | | | | 2 | 2КР5 | 2Ст5 | 2Ст1 | 2КР55 | 2Ст15 | 2Ст11 | 2КР55 | 2Ст15 | 2Ст11 |
| | | | | 3 | 2КР4 | 2Ст4 | 2Ст1 | 2КР54 | 2Ст14 | 2Ст11 | 2КР54 | 2Ст14 | 2Ст11 |
| | | | | 4 | 2КР98 | 2Ст1 | 2Ст1 | 2КР101 | 2Ст11 | 2Ст11 | 2КР101 | 2Ст11 | 2Ст11 |
| | п-9-4/6,0 | 5 | 14,7 (1500) | 1 | 2КР14 | 2Ст5 | 2Ст3 | 2КР55 | 2Ст15 | 2Ст11 | 2КР55 | 2Ст15 | 2Ст11 |
| | | | | 2 | 2КР4 | 2Ст4 | 2Ст1 | 2КР54 | 2Ст14 | 2Ст11 | 2КР54 | 2Ст14 | 2Ст11 |
| | | | | 3 | 2КР3 | 2Ст3 | 2Ст1 | 2КР53 | 2Ст13 | 2Ст11 | 2КР53 | 2Ст13 | 2Ст11 |
| | | | | 4 | 2КР98 | 2Ст1 | 2Ст1 | 2КР101 | 2Ст11 | 2Ст11 | 2КР101 | 2Ст11 | 2Ст11 |
| 3 | п-9-4/6,0 | 6 | 19,6 (2000) | 1 | 2КР19 | 2Ст6 | 2Ст4 | 2КР56 | 2Ст16 | 2Ст11 | 2КР56 | 2Ст16 | 2Ст11 |
| | | | | 2 | 2КР10 | 2Ст5 | 2Ст2 | 2КР55 | 2Ст15 | 2Ст11 | 2КР55 | 2Ст15 | 2Ст11 |
| | | | | 3 | 2КР3 | 2Ст3 | 2Ст1 | 2КР54 | 2Ст14 | 2Ст11 | 2КР54 | 2Ст14 | 2Ст11 |
| | | | | 4 | 2КР98 | 2Ст1 | 2Ст1 | 2КР101 | 2Ст11 | 2Ст11 | 2КР101 | 2Ст11 | 2Ст11 |
| | п-9-4/7,2 | 7 | 14,7 (1500) | 1 | 2КР19 | 2Ст6 | 2Ст4 | 2КР61 | 2Ст16 | 2Ст12 | 2КР61 | 2Ст16 | 2Ст12 |
| | | | | 2 | 2КР14 | 2Ст5 | 2Ст3 | 2КР55 | 2Ст15 | 2Ст11 | 2КР55 | 2Ст15 | 2Ст11 |
| | | | | 3 | 2КР3 | 2Ст3 | 2Ст1 | 2КР53 | 2Ст13 | 2Ст11 | 2КР53 | 2Ст13 | 2Ст11 |
| | | | | 4 | 2КР98 | 2Ст1 | 2Ст1 | 2КР101 | 2Ст11 | 2Ст11 | 2КР101 | 2Ст11 | 2Ст11 |
| | | 8 | 19,6 (2000) | 1 | 2КР24 | 2Ст7 | 2Ст5 | 2КР66 | 2Ст17 | 2Ст13 | 2КР66 | 2Ст17 | 2Ст11 |
| | | | | 2 | 2КР19 | 2Ст6 | 2Ст4 | 2КР56 | 2Ст16 | 2Ст11 | 2КР56 | 2Ст16 | 2Ст11 |
| | | | | 3 | 2КР4 | 2Ст4 | 2Ст1 | 2КР54 | 2Ст14 | 2Ст11 | 2КР54 | 2Ст14 | 2Ст11 |
| | | | | 4 | 2КР98 | 2Ст1 | 2Ст1 | 2КР101 | 2Ст11 | 2Ст11 | 2КР101 | 2Ст11 | 2Ст11 |
| | п-9-4/6,0; 4,8 | 9 | 14,7 (1500) | 1 | 2КР14 | 2Ст5 | 2Ст3 | 2КР55 | 2Ст15 | 2Ст11 | 2КР55 | 2Ст15 | 2Ст11 |
| | | | | 2 | 2КР4 | 2Ст4 | 2Ст1 | 2КР54 | 2Ст14 | 2Ст11 | 2КР54 | 2Ст14 | 2Ст11 |
| | | | | 3 | 2КР3 | 2Ст3 | 2Ст1 | 2КР53 | 2Ст13 | 2Ст11 | 2КР53 | 2Ст13 | 2Ст11 |
| | | | | 4 | 2КР98 | 2Ст1 | 2Ст1 | 2КР101 | 2Ст11 | 2Ст11 | 2КР101 | 2Ст13 | 2Ст11 |
| | | 10 | 19,6 (2000) | 1 | 2КР15 | 2Ст6 | 2Ст3 | 2КР56 | 2Ст16 | 2Ст11 | 2КР56 | 2Ст16 | 2Ст11 |
| | | | | 2 | 2КР5 | 2Ст5 | 2Ст1 | 2КР55 | 2Ст15 | 2Ст11 | 2КР55 | 2Ст15 | 2Ст11 |
| | | | | 3 | 2КР3 | 2Ст3 | 2Ст1 | 2КР53 | 2Ст13 | 2Ст11 | 2КР53 | 2Ст13 | 2Ст11 |
| | | | | 4 | 2КР98 | 2Ст1 | 2Ст1 | 2КР101 | 2Ст11 | 2Ст11 | 2КР101 | 2Ст11 | 2Ст11 |

Инв.№ подл. | Подп. и дата | Взам. инв.№



24707 73

# Таблица подбора опорной арматуры ригелей для зданий с пролетами 9м и сейсмичностью 7; 8; 9 баллов

Продолжение таблицы 9

| Номер схемы | Шифр рамы | Номер рамы | Временная нагрузка на перекрытие | Номер перекрытия | Рабочие марки арматурных изделий Позиции: 1 | 2 | 3 | 4 | 5 | 6 | 7 | 8 | 9 |
|---|---|---|---|---|---|---|---|---|---|---|---|---|---|
| 3 | п-9-4 / 7,2; 6,0 | 11 | 14,7 (1500) | 1 | 2КР19 | 2Ст6 | 2Ст4 | 2КР61 | 2Ст16 | 2Ст12 | 2КР55 | 2Ст15 | 2Ст11 |
| | | | | 2 | 2КР4 | 2Ст4 | 2Ст1 | 2КР54 | 2Ст14 | 2Ст11 | 2КР54 | 2Ст14 | 2Ст11 |
| | | | | 3 | 2КР3 | 2Ст3 | 2Ст1 | 2КР53 | 2Ст13 | 2Ст11 | 2КР53 | 2Ст13 | 2Ст11 |
| | | | | 4 | 2КР98 | 2Ст1 | 2Ст1 | 2КР101 | 2Ст11 | 2Ст11 | 2КР101 | 2Ст11 | 2Ст11 |
| | | 12 | 19,6 (2000) | 1 | 2КР24 | 2Ст7 | 2Ст5 | 2КР66 | 2Ст17 | 2Ст13 | 2КР56 | 2Ст16 | 2Ст11 |
| | | | | 2 | 2КР10 | 2Ст5 | 2Ст2 | 2КР55 | 2Ст15 | 2Ст11 | 2КР55 | 2Ст15 | 2Ст11 |
| | | | | 3 | 2КР4 | 2Ст4 | 2Ст1 | 2КР54 | 2Ст14 | 2Ст11 | 2КР54 | 2Ст14 | 2Ст11 |
| | | | | 4 | 2КР98 | 2Ст1 | 2Ст1 | 2КР101 | 2Ст11 | 2Ст11 | 2КР101 | 2Ст11 | 2Ст11 |
| 4 | п-9-5 / 4,8 | 13 | 7,4 (750) | 1 | 2КР4 | 2Ст4 | 2Ст1 | 2КР53 | 2Ст13 | 2Ст11 | 2КР53 | 2Ст13 | 2Ст11 |
| | | | | 2 | 2КР3 | 2Ст3 | 2Ст1 | 2КР53 | 2Ст13 | 2Ст11 | 2КР53 | 2Ст13 | 2Ст11 |
| | | | | 3 | 2КР3 | 2Ст3 | 2Ст1 | 2КР53 | 2Ст13 | 2Ст11 | 2КР53 | 2Ст13 | 2Ст11 |
| | | | | 4 | 2КР2 | 2Ст2 | 2Ст1 | 2КР52 | 2Ст12 | 2Ст11 | 2КР52 | 2Ст12 | 2Ст11 |
| | | | | 5 | 2КР98 | 2Ст1 | 2Ст1 | 2КР101 | 2Ст11 | 2Ст11 | 2КР101 | 2Ст11 | 2Ст11 |
| | | 14 | 9,8 (1000) | 1 | 2КР9 | 2Ст4 | 2Ст2 | 2КР54 | 2Ст14 | 2Ст11 | 2КР54 | 2Ст14 | 2Ст11 |
| | | | | 2 | 2КР4 | 2Ст4 | 2Ст1 | 2КР53 | 2Ст13 | 2Ст11 | 2КР53 | 2Ст13 | 2Ст11 |
| | | | | 3 | 2КР3 | 2Ст3 | 2Ст1 | 2КР53 | 2Ст13 | 2Ст11 | 2КР53 | 2Ст13 | 2Ст11 |
| | | | | 4 | 2КР2 | 2Ст2 | 2Ст1 | 2КР52 | 2Ст12 | 2Ст11 | 2КР52 | 2Ст12 | 2Ст11 |
| | | | | 5 | 2КР98 | 2Ст1 | 2Ст1 | 2КР101 | 2Ст11 | 2Ст11 | 2КР101 | 2Ст11 | 2Ст11 |
| 4 | п-9-5 / 4,8 | 15 | 14,7 (1500) | 1 | 2КР14 | 2Ст5 | 2Ст3 | 2КР55 | 2Ст15 | 2Ст11 | 2КР55 | 2Ст15 | 2Ст11 |
| | | | | 2 | 2КР10 | 2Ст5 | 2Ст2 | 2КР55 | 2Ст15 | 2Ст11 | 2КР55 | 2Ст15 | 2Ст11 |
| | | | | 3 | 2КР4 | 2Ст4 | 2Ст1 | 2КР54 | 2Ст14 | 2Ст11 | 2КР54 | 2Ст14 | 2Ст11 |
| | | | | 4 | 2КР3 | 2Ст3 | 2Ст1 | 2КР53 | 2Ст13 | 2Ст11 | 2КР53 | 2Ст13 | 2Ст11 |
| | | | | 5 | 2КР98 | 2Ст1 | 2Ст1 | 2КР101 | 2Ст11 | 2Ст11 | 2КР101 | 2Ст11 | 2Ст11 |
| | | 16 | 19,6 (2000) | 1 | 2КР19 | 2Ст6 | 2Ст4 | 2КР61 | 2Ст16 | 2Ст12 | 2КР56 | 2Ст16 | 2Ст11 |
| | | | | 2 | 2КР15 | 2Ст6 | 2Ст3 | 2КР56 | 2Ст16 | 2Ст11 | 2КР56 | 2Ст16 | 2Ст11 |
| | | | | 3 | 2КР5 | 2Ст5 | 2Ст1 | 2КР55 | 2Ст15 | 2Ст11 | 2КР55 | 2Ст15 | 2Ст11 |
| | | | | 4 | 2КР3 | 2Ст3 | 2Ст1 | 2КР54 | 2Ст14 | 2Ст11 | 2КР54 | 2Ст14 | 2Ст11 |
| | | | | 5 | 2КР98 | 2Ст1 | 2Ст1 | 2КР101 | 2Ст11 | 2Ст11 | 2КР101 | 2Ст11 | 2Ст11 |
| 4 | п-9-5 / 5,4 | 17 | 7,4 (750) | 1 | 2КР9 | 2Ст4 | 2Ст2 | 2КР53 | 2Ст13 | 2Ст11 | 2КР53 | 2Ст13 | 2Ст11 |
| | | | | 2 | 2КР4 | 2Ст4 | 2Ст1 | 2КР53 | 2Ст13 | 2Ст11 | 2КР53 | 2Ст13 | 2Ст11 |
| | | | | 3 | 2КР3 | 2Ст3 | 2Ст1 | 2КР52 | 2Ст12 | 2Ст11 | 2КР52 | 2Ст12 | 2Ст11 |
| | | | | 4 | 2КР2 | 2Ст2 | 2Ст1 | 2КР52 | 2Ст12 | 2Ст11 | 2КР52 | 2Ст12 | 2Ст11 |
| | | | | 5 | 2КР98 | 2Ст1 | 2Ст1 | 2КР101 | 2Ст11 | 2Ст11 | 2КР101 | 2Ст11 | 2Ст11 |
| | | 18 | 9,8 (1000) | 1 | 2КР14 | 2Ст5 | 2Ст3 | 2КР54 | 2Ст14 | 2Ст11 | 2КР54 | 2Ст14 | 2Ст11 |
| | | | | 2 | 2КР9 | 2Ст4 | 2Ст2 | 2КР54 | 2Ст14 | 2Ст11 | 2КР54 | 2Ст14 | 2Ст11 |
| | | | | 3 | 2КР3 | 2Ст3 | 2Ст1 | 2КР53 | 2Ст13 | 2Ст11 | 2КР53 | 2Ст13 | 2Ст11 |
| | | | | 4 | 2КР2 | 2Ст2 | 2Ст1 | 2КР52 | 2Ст12 | 2Ст11 | 2КР52 | 2Ст12 | 2Ст11 |
| | | | | 6 | 2КР98 | 2Ст1 | 2Ст1 | 2КР101 | 2Ст11 | 2Ст11 | 2КР101 | 2Ст11 | 2Ст11 |

Инв.№ подл. | Подпись и дата | Взам.инв.№

# Таблица подбора опорной арматуры ригелей для зданий с пролетами 9м и сейсмичностью 7; 8; 9 баллов

Продолжение таблицы 9

| Номер схемы | Шифр рамы | Номер рамы | Временная нагрузка на перекрытие | Номер перекрытия | Рабочие марки арматурных изделий. Позиции: 1 | 2 | 3 | 4 | 5 | 6 | 7 | 8 | 9 |
|---|---|---|---|---|---|---|---|---|---|---|---|---|---|
| 4 | п-9-5/5,4 | 19 | 14,7 (1500) | 1 | 2КР19 | 2СТ6 | 2СТ4 | 2КР61 | 2СТ16 | 2СТ12 | 2КР55 | 2СТ15 | 2СТ11 |
| | | | | 2 | 2КР14 | 2СТ5 | 2СТ3 | 2КР55 | 2СТ15 | 2СТ11 | 2КР55 | 2СТ15 | 2СТ11 |
| | | | | 3 | 2КР4 | 2СТ4 | 2СТ1 | 2КР54 | 2СТ14 | 2СТ11 | 2КР54 | 2СТ14 | 2СТ11 |
| | | | | 4 | 2КР3 | 2СТ3 | 2СТ1 | 2КР53 | 2СТ13 | 2СТ11 | 2КР53 | 2СТ13 | 2СТ11 |
| | | | | 5 | 2КР98 | 2СТ1 | 2СТ1 | 2КР101 | 2СТ11 | 2СТ11 | 2КР101 | 2СТ11 | 2СТ11 |
| | | 20 | 19,6 (2000) | 1 | 2КР24 | 2СТ7 | 2СТ5 | 2КР66 | 2СТ17 | 2СТ13 | 2КР56 | 2СТ16 | 2СТ11 |
| | | | | 2 | 2КР16 | 2СТ7 | 2СТ3 | 2КР61 | 2СТ16 | 2СТ12 | 2КР56 | 2СТ16 | 2СТ11 |
| | | | | 3 | 2КР5 | 2СТ5 | 2СТ1 | 2КР55 | 2СТ15 | 2СТ11 | 2КР55 | 2СТ15 | 2СТ11 |
| | | | | 4 | 2КР3 | 2СТ3 | 2СТ1 | 2КР54 | 2СТ14 | 2СТ11 | 2КР54 | 2СТ14 | 2СТ11 |
| | | | | 5 | 2КР98 | 2СТ1 | 2СТ1 | 2КР101 | 2СТ11 | 2СТ11 | 2КР101 | 2СТ11 | 2СТ11 |
| | п-9-5/6,0 | 21 | 7,4 (750) | 1 | 2КР13 | 2СТ4 | 2СТ3 | 2КР54 | 2СТ14 | 2СТ11 | 2КР54 | 2СТ14 | 2СТ11 |
| | | | | 2 | 2КР9 | 2СТ4 | 2СТ2 | 2КР54 | 2СТ14 | 2СТ11 | 2КР53 | 2СТ14 | 2СТ11 |
| | | | | 3 | 2КР3 | 2СТ3 | 2СТ1 | 2КР53 | 2СТ13 | 2СТ11 | 2КР53 | 2СТ13 | 2СТ11 |
| | | | | 4 | 2КР2 | 2СТ2 | 2СТ1 | 2КР52 | 2СТ12 | 2СТ11 | 2КР52 | 2СТ12 | 2СТ11 |
| | | | | 5 | 2КР98 | 2СТ1 | 2СТ1 | 2КР101 | 2СТ11 | 2СТ11 | 2КР101 | 2СТ11 | 2СТ11 |
| | | 22 | 9,8 (1000) | 1 | 2КР14 | 2СТ5 | 2СТ3 | 2КР60 | 2СТ15 | 2СТ12 | 2КР54 | 2СТ14 | 2СТ11 |
| | | | | 2 | 2КР10 | 2СТ5 | 2СТ2 | 2КР54 | 2СТ14 | 2СТ11 | 2КР54 | 2СТ14 | 2СТ11 |
| | | | | 3 | 2КР4 | 2СТ4 | 2СТ1 | 2КР53 | 2СТ13 | 2СТ11 | 2КР53 | 2СТ13 | 2СТ11 |
| | | | | 4 | 2КР2 | 2СТ2 | 2СТ1 | 2КР52 | 2СТ12 | 2СТ11 | 2КР52 | 2СТ12 | 2СТ11 |
| | | | | 5 | 2КР98 | 2СТ1 | 2СТ1 | 2КР101 | 2СТ11 | 2СТ11 | 2КР101 | 2СТ11 | 2СТ11 |

| Номер схемы | Шифр рамы | Номер рамы | Временная нагрузка на перекрытие | Номер перекрытия | Рабочие марки арматурных изделий. Позиции: 1 | 2 | 3 | 4 | 5 | 6 | 7 | 8 | 9 |
|---|---|---|---|---|---|---|---|---|---|---|---|---|---|
| 4 | п-9-5/6,0 | 23 | 14,7 (1500) | 1 | 2КР23 | 2СТ6 | 2СТ5 | 2КР65 | 2СТ16 | 2СТ13 | 2КР56 | 2СТ16 | 2СТ11 |
| | | | | 2 | 2КР15 | 2СТ6 | 2СТ3 | 2КР60 | 2СТ15 | 2СТ12 | 2КР55 | 2СТ15 | 2СТ11 |
| | | | | 3 | 2КР5 | 2СТ5 | 2СТ1 | 2КР54 | 2СТ14 | 2СТ11 | 2КР54 | 2СТ14 | 2СТ11 |
| | | | | 4 | 2КР3 | 2СТ3 | 2СТ1 | 2КР53 | 2СТ13 | 2СТ11 | 2КР53 | 2СТ13 | 2СТ11 |
| | | | | 5 | 2КР98 | 2СТ1 | 2СТ1 | 2КР101 | 2СТ11 | 2СТ11 | 2КР101 | 2СТ11 | 2СТ11 |
| | | 24 | 19,6 (2000) | 1 | 2КР27 | 2СТ7 | 2СТ6 | 2КР66 | 2СТ17 | 2СТ13 | 2КР62 | 2СТ17 | 2СТ12 |
| | | | | 2 | 2КР20 | 2СТ7 | 2СТ4 | 2КР66 | 2СТ17 | 2СТ13 | 2КР62 | 2СТ17 | 2СТ12 |
| | | | | 3 | 2КР11 | 2СТ6 | 2СТ2 | 2КР55 | 2СТ15 | 2СТ11 | 2КР55 | 2СТ15 | 2СТ11 |
| | | | | 4 | 2КР4 | 2СТ4 | 2СТ1 | 2КР54 | 2СТ14 | 2СТ11 | 2КР54 | 2СТ14 | 2СТ11 |
| | | | | 5 | 2КР98 | 2СТ1 | 2СТ1 | 2КР101 | 2СТ11 | 2СТ11 | 2КР101 | 2СТ11 | 2СТ11 |
| | п-9-5/7,2 | 25 | 7,4 (750) | 1 | 2КР18 | 2СТ5 | 2СТ4 | 2КР60 | 2СТ15 | 2СТ12 | 2КР54 | 2СТ14 | 2СТ11 |
| | | | | 2 | 2КР14 | 2СТ5 | 2СТ3 | 2КР59 | 2СТ14 | 2СТ11 | 2КР54 | 2СТ14 | 2СТ11 |
| | | | | 3 | 2КР14 | 2СТ4 | 2СТ1 | 2КР53 | 2СТ13 | 2СТ11 | 2КР53 | 2СТ13 | 2СТ11 |
| | | | | 4 | 2КР2 | 2СТ2 | 2СТ1 | 2КР52 | 2СТ12 | 2СТ11 | 2КР52 | 2СТ12 | 2СТ11 |
| | | | | 5 | 2КР98 | 2СТ1 | 2СТ1 | 2КР101 | 2СТ11 | 2СТ11 | 2КР101 | 2СТ11 | 2СТ11 |
| | | 26 | 9,8 (1000) | 1 | 2КР23 | 2СТ6 | 2СТ5 | 2КР65 | 2СТ6 | 2СТ13 | 2КР60 | 2СТ5 | 2СТ12 |
| | | | | 2 | 2КР18 | 2СТ5 | 2СТ4 | 2КР60 | 2СТ5 | 2СТ12 | 2КР55 | 2СТ5 | 2СТ11 |
| | | | | 3 | 2КР9 | 2СТ4 | 2СТ2 | 2КР54 | 2СТ4 | 2СТ11 | 2КР54 | 2СТ4 | 2СТ11 |
| | | | | 4 | 2КР3 | 2СТ3 | 2СТ1 | 2КР52 | 2СТ2 | 2СТ11 | 2КР52 | 2СТ2 | 2СТ11 |
| | | | | 5 | 2КР98 | 2СТ1 | 2СТ1 | 2КР101 | 2СТ1 | 2СТ11 | 2КР101 | 2СТ1 | 2СТ11 |

Инв. № подл. | Подпись и дата | Взам. инв. №



24707-75

Таблица подбора опорной арматуры ригелей для зданий с пролетами 9 м и сейсмичностью 7; 8; 9 баллов

Продолжение таблицы 9

| Номер схемы | Шифр рамы | Номер рамы | Временная нагрузка на перекрытие | Номер перекрытия | Рабочие марки арматурных изделий. Позиции: 1 | 2 | 3 | 4 | 5 | 6 | 7 | 8 | 9 |
|---|---|---|---|---|---|---|---|---|---|---|---|---|---|
| 4 | п-9-5 / 7,2 | 27 | 14,7 (1500) | 1 | 2КР27 | 2СТ7 | 2СТ6 | 2КР69 | 2СТ17 | 2СТ14 | 2КР65 | 2СТ16 | 2СТ13 |
| | | | | 2 | 2КР24 | 2СТ7 | 2СТ5 | 2КР65 | 2СТ16 | 2СТ13 | 2КР61 | 2СТ16 | 2СТ12 |
| | | | | 3 | 2КР14 | 2СТ5 | 2СТ3 | 2КР55 | 2СТ15 | 2СТ11 | 2КР55 | 2СТ15 | 2СТ11 |
| | | | | 4 | 2КР3 | 2СТ3 | 2СТ1 | 2КР53 | 2СТ13 | 2СТ11 | 2КР53 | 2СТ13 | 2СТ11 |
| | | | | 5 | 2КР98 | 2СТ1 | 2СТ1 | 2КР101 | 2СТ11 | 2СТ11 | 2КР101 | 2СТ11 | 2СТ11 |
| | | 28 | 19,6 (2000) | 1 | 2КР30 | 2СТ8 | 2СТ7 | 2КР74 | 2СТ18 | 2СТ15 | 2КР66 | 2СТ17 | 2СТ13 |
| | | | | 2 | 2КР27 | 2СТ7 | 2СТ6 | 2КР69 | 2СТ17 | 2СТ14 | 2КР66 | 2СТ17 | 2СТ13 |
| | | | | 3 | 2КР15 | 2СТ6 | 2СТ3 | 2КР62 | 2СТ17 | 2СТ12 | 2КР56 | 2СТ16 | 2СТ11 |
| | | | | 4 | 2КР4 | 2СТ4 | 2СТ1 | 2КР54 | 2СТ14 | 2СТ11 | 2КР54 | 2СТ14 | 2СТ11 |
| | | | | 5 | 2КР98 | 2СТ1 | 2СТ1 | 2КР101 | 2СТ11 | 2СТ11 | 2КР101 | 2СТ11 | 2СТ11 |
| | п-9-5 / 6,0; 4,8 | 29 | 7,4 (750) | 1 | 2КР13 | 2СТ4 | 2СТ3 | 2КР54 | 2СТ14 | 2СТ11 | 2КР54 | 2СТ14 | 2СТ11 |
| | | | | 2 | 2КР3 | 2СТ3 | 2СТ1 | 2КР53 | 2СТ13 | 2СТ11 | 2КР53 | 2СТ13 | 2СТ11 |
| | | | | 3 | 2КР3 | 2СТ3 | 2СТ1 | 2КР52 | 2СТ12 | 2СТ11 | 2КР52 | 2СТ12 | 2СТ11 |
| | | | | 4 | 2КР1 | 2СТ1 | 2СТ1 | 2КР51 | 2СТ11 | 2СТ11 | 2КР51 | 2СТ11 | 2СТ11 |
| | | | | 5 | 2КР98 | 2СТ1 | 2СТ1 | 2КР101 | 2СТ11 | 2СТ11 | 2КР101 | 2СТ11 | 2СТ11 |
| | | 30 | 9,8 (1000) | 1 | 2КР14 | 2СТ5 | 2СТ3 | 2КР55 | 2СТ15 | 2СТ11 | 2КР54 | 2СТ14 | 2СТ11 |
| | | | | 2 | 2КР4 | 2СТ4 | 2СТ1 | 2КР54 | 2СТ14 | 2СТ11 | 2КР54 | 2СТ14 | 2СТ11 |
| | | | | 3 | 2КР3 | 2СТ3 | 2СТ1 | 2КР53 | 2СТ13 | 2СТ11 | 2КР53 | 2СТ13 | 2СТ11 |
| | | | | 4 | 2КР2 | 2СТ2 | 2СТ1 | 2КР52 | 2СТ12 | 2СТ11 | 2КР52 | 2СТ12 | 2СТ11 |
| | | | | 5 | 2КР98 | 2СТ1 | 2СТ1 | 2КР101 | 2СТ11 | 2СТ11 | 2КР101 | 2СТ11 | 2СТ11 |

Продолжение таблицы 9

| Номер схемы | Шифр рамы | Номер рамы | Временная нагрузка на перекрытие | Номер перекрытия | Рабочие марки арматурных изделий. Позиции: 1 | 2 | 3 | 4 | 5 | 6 | 7 | 8 | 9 |
|---|---|---|---|---|---|---|---|---|---|---|---|---|---|
| 4 | п-9-5 / 6,0; 4,8 | 31 | 14,7 (1500) | 1 | 2КР19 | 2СТ6 | 2СТ4 | 2КР61 | 2СТ16 | 2СТ12 | 2КР55 | 2СТ15 | 2СТ11 |
| | | | | 2 | 2КР10 | 2СТ5 | 2СТ2 | 2КР55 | 2СТ15 | 2СТ11 | 2КР55 | 2СТ15 | 2СТ11 |
| | | | | 3 | 2КР4 | 2СТ4 | 2СТ1 | 2КР54 | 2СТ14 | 2СТ11 | 2КР54 | 2СТ14 | 2СТ11 |
| | | | | 4 | 2КР3 | 2СТ3 | 2СТ1 | 2КР53 | 2СТ13 | 2СТ11 | 2КР53 | 2СТ13 | 2СТ11 |
| | | | | 5 | 2КР98 | 2СТ1 | 2СТ1 | 2КР101 | 2СТ11 | 2СТ11 | 2КР101 | 2СТ11 | 2СТ11 |
| | | 32 | 19,6 (2000) | 1 | 2КР24 | 2СТ7 | 2СТ5 | 2КР66 | 2СТ17 | 2СТ13 | 2КР56 | 2СТ16 | 2СТ11 |
| | | | | 2 | 2КР11 | 2СТ6 | 2СТ2 | 2КР56 | 2СТ16 | 2СТ11 | 2КР56 | 2СТ16 | 2СТ11 |
| | | | | 3 | 2КР5 | 2СТ5 | 2СТ1 | 2КР55 | 2СТ15 | 2СТ11 | 2КР55 | 2СТ15 | 2СТ11 |
| | | | | 4 | 2КР3 | 2СТ3 | 2СТ1 | 2КР53 | 2СТ13 | 2СТ11 | 2КР53 | 2СТ13 | 2СТ11 |
| | | | | 5 | 2КР98 | 2СТ1 | 2СТ1 | 2КР101 | 2СТ11 | 2СТ11 | 2КР101 | 2СТ11 | 2СТ11 |
| | п-9-5 / 7,2; 6,0 | 33 | 7,4 (750) | 1 | 2КР18 | 2СТ5 | 2СТ4 | 2КР60 | 2СТ15 | 2СТ12 | 2КР54 | 2СТ14 | 2СТ11 |
| | | | | 2 | 2КР9 | 2СТ4 | 2СТ2 | 2КР54 | 2СТ14 | 2СТ11 | 2КР54 | 2СТ14 | 2СТ11 |
| | | | | 3 | 2КР3 | 2СТ3 | 2СТ1 | 2КР53 | 2СТ13 | 2СТ11 | 2КР53 | 2СТ13 | 2СТ11 |
| | | | | 4 | 2КР2 | 2СТ2 | 2СТ1 | 2КР52 | 2СТ12 | 2СТ11 | 2КР52 | 2СТ12 | 2СТ11 |
| | | | | 5 | 2КР98 | 2СТ1 | 2СТ1 | 2КР101 | 2СТ11 | 2СТ11 | 2КР101 | 2СТ11 | 2СТ11 |
| | | 34 | 9,8 (1000) | 1 | 2КР19 | 2СТ6 | 2СТ4 | 2КР64 | 2СТ15 | 2СТ13 | 2КР55 | 2СТ15 | 2СТ11 |
| | | | | 2 | 2КР14 | 2СТ5 | 2СТ3 | 2КР54 | 2СТ14 | 2СТ11 | 2КР54 | 2СТ14 | 2СТ11 |
| | | | | 3 | 2КР4 | 2СТ4 | 2СТ1 | 2КР53 | 2СТ13 | 2СТ11 | 2КР53 | 2СТ13 | 2СТ11 |
| | | | | 4 | 2КР2 | 2СТ2 | 2СТ1 | 2КР52 | 2СТ12 | 2СТ11 | 2КР52 | 2СТ12 | 2СТ11 |
| | | | | 5 | 2КР98 | 2СТ1 | 2СТ1 | 2КР101 | 2СТ11 | 2СТ11 | 2КР101 | 2СТ11 | 2СТ11 |

Инв. № подл. | Подпись и дата | Взам. инв. №



24707 76

## Таблица подбора опорной арматуры ригелей для зданий с пролетами 9 м и сейсмичностью 7, 8, 9 баллов

Продолжение таблицы 9

| Номер схемы | Шифр рамы | Номер рамы | Временная нагрузка на перекрытия | Номер перекрытия | Рабочие марки арматурных изделий. Позиции 1 | 2 | 3 | 4 | 5 | 6 | 7 | 8 | 9 |
|---|---|---|---|---|---|---|---|---|---|---|---|---|---|
| 4 | п-9-5 / 7,2·6,0 | 35 | 14,7 (1500) | 1 | 2кр24 | 2ст7 | 2ст5 | 2кр66 | 2ст17 | 2ст13 | 2кр61 | 2ст16 | 2ст12 |
| | | | | 2 | 2кр15 | 2ст6 | 2ст3 | 2кр60 | 2ст15 | 2ст12 | 2кр55 | 2ст15 | 2ст11 |
| | | | | 3 | 2кр5 | 2ст5 | 2ст1 | 2кр54 | 2ст14 | 2ст11 | 2кр54 | 2ст14 | 2ст11 |
| | | | | 4 | 2кр3 | 2ст3 | 2ст1 | 2кр53 | 2ст13 | 2ст11 | 2кр53 | 2ст13 | 2ст11 |
| | | | | 5 | 2кр98 | 2ст1 | 2ст1 | 2кр101 | 2ст11 | 2ст11 | 2кр101 | 2ст11 | 2ст11 |
| | | 36 | 19,6 (2000) | 1 | 3кр23 | 3ст6 | 3ст5 | 2кр69 | 2ст17 | 2ст14 | 2кр64 | 2ст17 | 2ст13 |
| | | | | 2 | 2кр20 | 2ст7 | 2ст4 | 2кр56 | 2ст16 | 2ст13 | 2кр56 | 2ст16 | 2ст11 |
| | | | | 3 | 2кр11 | 2ст6 | 2ст2 | 2кр55 | 2ст15 | 2ст11 | 2кр55 | 2ст15 | 2ст11 |
| | | | | 4 | 2кр3 | 2ст3 | 2ст1 | 2кр54 | 2ст14 | 2ст11 | 2кр54 | 2ст14 | 2ст11 |
| | | | | 5 | 2кр98 | 2ст1 | 2ст1 | 2кр101 | 2ст11 | 2ст11 | 2кр101 | 2ст11 | 2ст11 |
| 5,6 | п-9;18-4 / 4,8 | 37 | 7,4 (750) | 1 | 2кр2 | 2ст2 | 2ст1 | 2кр52 | 2ст12 | 2ст11 | 2кр52 | 2ст12 | 2ст11 |
| | | | | 2 | 2кр2 | 2ст2 | 2ст1 | 2кр52 | 2ст12 | 2ст11 | 2кр52 | 2ст12 | 2ст11 |
| | | | | 3а | 2кр2 | 2ст2 | 2ст1 | 2кр52 | 2ст12 | 2ст11 | 2кр52 | 2ст12 | 2ст11 |
| | | | | 3б | 2кр1 | 2ст1 | 2ст1 | 2кр51 | 2ст11 | 2ст11 | 2кр51 | 2ст11 | 2ст11 |
| | | 38 | 9,8 (1000) | 1 | 2кр3 | 2ст3 | 2ст1 | 2кр53 | 2ст13 | 2ст11 | 2кр53 | 2ст13 | 2ст11 |
| | | | | 2 | 2кр3 | 2ст3 | 2ст1 | 2кр53 | 2ст13 | 2ст11 | 2кр53 | 2ст13 | 2ст11 |
| | | | | 3а | 2кр3 | 2ст3 | 2ст1 | 2кр53 | 2ст13 | 2ст11 | 2кр53 | 2ст13 | 2ст11 |
| | | | | 3б | 2кр3 | 2ст3 | 2ст1 | 2кр53 | 2ст13 | 2ст11 | 2кр53 | 2ст13 | 2ст11 |
| | | 39 | 14,7 (1500) | 1 | 2кр9 | 2ст4 | 2ст2 | 2кр54 | 2ст14 | 2ст11 | 2кр54 | 2ст14 | 2ст11 |
| | | | | 2 | 2кр4 | 2ст4 | 2ст1 | 2кр54 | 2ст14 | 2ст11 | 2кр54 | 2ст14 | 2ст11 |
| | | | | 3а | 2кр4 | 2ст4 | 2ст1 | 2кр54 | 2ст14 | 2ст11 | 2кр54 | 2ст14 | 2ст11 |
| | | | | 3б | 2кр4 | 2ст4 | 2ст1 | 2кр54 | 2ст14 | 2ст11 | 2кр54 | 2ст14 | 2ст11 |
| 5;6 | п-9;18-4 / 6,0 | 40 | 19,6 (2000) | 1 | 2кр14 | 2ст5 | 2ст3 | 2кр55 | 2ст15 | 2ст11 | 2кр55 | 2ст15 | 2ст11 |
| | | | | 2 | 2кр9 | 2ст4 | 2ст2 | 2кр54 | 2ст14 | 2ст11 | 2кр54 | 2ст14 | 2ст11 |
| | | | | 3а | 2кр9 | 2ст4 | 2ст2 | 2кр54 | 2ст14 | 2ст11 | 2кр54 | 2ст14 | 2ст11 |
| | | | | 3б | 2кр9 | 2ст4 | 2ст2 | 2кр54 | 2ст14 | 2ст11 | 2кр54 | 2ст14 | 2ст11 |
| | | 41 | 7,4 (750) | 1 | 2кр8 | 2ст3 | 2ст2 | 2кр53 | 2ст13 | 2ст11 | 2кр53 | 2ст13 | 2ст11 |
| | | | | 2 | 2кр3 | 2ст3 | 2ст1 | 2кр53 | 2ст13 | 2ст11 | 2кр53 | 2ст13 | 2ст11 |
| | | | | 3а | 2кр2 | 2ст2 | 2ст1 | 2кр52 | 2ст12 | 2ст11 | 2кр52 | 2ст12 | 2ст11 |
| | | | | 3б | 2кр1 | 2ст1 | 2ст1 | 2кр51 | 2ст11 | 2ст11 | 2кр51 | 2ст11 | 2ст11 |
| | | 42 | 9,8 (1000) | 1 | 2кр13 | 2ст4 | 2ст3 | 2кр53 | 2ст13 | 2ст11 | 2кр53 | 2ст13 | 2ст11 |
| | | | | 2 | 2кр3 | 2ст3 | 2ст1 | 2кр53 | 2ст13 | 2ст11 | 2кр53 | 2ст13 | 2ст11 |
| | | | | 3а | 2кр3 | 2ст3 | 2ст1 | 2кр53 | 2ст13 | 2ст11 | 2кр53 | 2ст13 | 2ст11 |
| | | | | 3б | 2кр3 | 2ст3 | 2ст1 | 2кр53 | 2ст13 | 2ст11 | 2кр53 | 2ст13 | 2ст11 |
| | | 43 | 14,7 (1500) | 1 | 2кр18 | 2ст5 | 2ст4 | 2кр60 | 2ст15 | 2ст12 | 2кр60 | 2ст15 | 2ст12 |
| | | | | 2 | 2кр9 | 2ст4 | 2ст2 | 2кр54 | 2ст14 | 2ст11 | 2кр54 | 2ст14 | 2ст11 |
| | | | | 3а | 2кр9 | 2ст4 | 2ст2 | 2кр54 | 2ст14 | 2ст11 | 2кр54 | 2ст14 | 2ст11 |
| | | | | 3б | 2кр9 | 2ст4 | 2ст2 | 2кр54 | 2ст14 | 2ст11 | 2кр54 | 2ст14 | 2ст11 |
| | | 44 | 19,6 (2000) | 1 | 2кр19 | 2ст6 | 2ст4 | 2кр60 | 2ст15 | 2ст12 | 2кр60 | 2ст15 | 2ст12 |
| | | | | 2 | 2кр14 | 2ст5 | 2ст3 | 2кр55 | 2ст15 | 2ст11 | 2кр55 | 2ст15 | 2ст11 |
| | | | | 3а | 2кр14 | 2ст5 | 2ст3 | 2кр55 | 2ст15 | 2ст11 | 2кр55 | 2ст15 | 2ст11 |
| | | | | 3б | 2кр14 | 2ст5 | 2ст3 | 2кр55 | 2ст15 | 2ст11 | 2кр55 | 2ст15 | 2ст11 |

Инв. № подл. | Подпись и дата | Взам. инв. №

# Таблица подбора опорной арматуры ригелей для зданий с пролетами 9м и сейсмичностью 7, 8; 9 баллов

Продолжение таблицы 9

| Номер схемы | Шифр рамы | Номер рамы | Временная нагрузка на перекрытие | Номер перекрытия | Рабочие марки арматурных изделий. Позиции 1 | 2 | 3 | 4 | 5 | 6 | 7 | 8 | 9 |
|---|---|---|---|---|---|---|---|---|---|---|---|---|---|
| 5;6 | п-9;18-4 / 6,0; 4,8 | 45 | 7,4 (750) | 1 | 2КР8 | 2Ст3 | 2Ст2 | 2КР53 | 2Ст13 | 2Ст11 | 2КР53 | 2Ст13 | 2Ст11 |
| | | | | 2 | 2КР2 | 2Ст2 | 2Ст1 | 2КР52 | 2Ст12 | 2Ст11 | 2КР52 | 2Ст12 | 2Ст11 |
| | | | | 3а | 2КР2 | 2Ст2 | 2Ст1 | 2КР52 | 2Ст12 | 2Ст11 | 2КР52 | 2Ст12 | 2Ст11 |
| | | | | 3б | 2КР1 | 2Ст1 | 2Ст1 | 2КР51 | 2Ст11 | 2Ст11 | 2КР51 | 2Ст11 | 2Ст11 |
| | | 46 | 9,8 (1000) | 1 | 2КР8 | 2Ст4 | 2Ст2 | 2КР53 | 2Ст13 | 2Ст11 | 2КР53 | 2Ст13 | 2Ст11 |
| | | | | 2 | 2КР3 | 2Ст3 | 2Ст1 | 2КР53 | 2Ст13 | 2Ст11 | 2КР53 | 2Ст13 | 2Ст11 |
| | | | | 3а | 2КР3 | 2Ст3 | 2Ст1 | 2КР53 | 2Ст13 | 2Ст11 | 2КР53 | 2Ст13 | 2Ст11 |
| | | | | 3б | 2КР3 | 2Ст3 | 2Ст1 | 2КР53 | 2Ст13 | 2Ст11 | 2КР53 | 2Ст13 | 2Ст11 |
| | | 47 | 14,7 (1500) | 1 | 2КР14 | 2Ст5 | 2Ст3 | 2КР54 | 2Ст14 | 2Ст11 | 2КР54 | 2Ст14 | 2Ст11 |
| | | | | 2 | 2КР4 | 2Ст4 | 2Ст1 | 2КР53 | 2Ст13 | 2Ст11 | 2КР53 | 2Ст13 | 2Ст11 |
| | | | | 3а | 2КР4 | 2Ст4 | 2Ст1 | 2КР53 | 2Ст13 | 2Ст11 | 2КР53 | 2Ст13 | 2Ст11 |
| | | | | 3б | 2КР4 | 2Ст4 | 2Ст1 | 2КР53 | 2Ст13 | 2Ст11 | 2КР53 | 2Ст13 | 2Ст11 |
| | | 48 | 19,6 (2000) | 1 | 2КР19 | 2Ст6 | 2Ст4 | 2КР60 | 2Ст15 | 2Ст12 | 2КР60 | 2Ст15 | 2Ст12 |
| | | | | 2 | 2КР10 | 2Ст5 | 2Ст2 | 2КР54 | 2Ст14 | 2Ст11 | 2КР54 | 2Ст14 | 2Ст11 |
| | | | | 3а | 2КР10 | 2Ст5 | 2Ст2 | 2КР54 | 2Ст14 | 2Ст11 | 2КР54 | 2Ст14 | 2Ст11 |
| | | | | 3б | 2КР10 | 2Ст5 | 2Ст2 | 2КР54 | 2Ст14 | 2Ст11 | 2КР54 | 2Ст14 | 2Ст11 |
| | п-9 18-4 / 7,2; 6,0 | 49 | 7,4 (750) | 1 | 2КР13 | 2Ст4 | 2Ст3 | 2КР59 | 2Ст14 | 2Ст12 | 2КР53 | 2Ст13 | 2Ст11 |
| | | | | 2 | 2КР3 | 2Ст3 | 2Ст1 | 2КР52 | 2Ст12 | 2Ст11 | 2КР52 | 2Ст12 | 2Ст11 |
| | | | | 3а | 2КР2 | 2Ст2 | 2Ст1 | 2КР52 | 2Ст12 | 2Ст11 | 2КР52 | 2Ст12 | 2Ст11 |
| | | | | 3б | 2КР1 | 2Ст1 | 2Ст1 | 2КР51 | 2Ст11 | 2Ст11 | 2КР51 | 2Ст11 | 2Ст11 |
| 5,6 | п-9,18-4 / 7,2, 6,0 | 50 | 9,8 (1000) | 1 | 2КР13 | 2Ст4 | 2Ст3 | 2КР54 | 2Ст14 | 2Ст11 | 2КР54 | 2Ст14 | 2Ст11 |
| | | | | 2 | 2КР3 | 2Ст3 | 2Ст1 | 2КР53 | 2Ст13 | 2Ст11 | 2КР53 | 2Ст13 | 2Ст11 |
| | | | | 3а | 2КР3 | 2Ст3 | 2Ст1 | 2КР53 | 2Ст13 | 2Ст11 | 2КР53 | 2Ст13 | 2Ст11 |
| | | | | 3б | 2КР3 | 2Ст3 | 2Ст1 | 2КР53 | 2Ст13 | 2Ст11 | 2КР53 | 2Ст13 | 2Ст11 |
| | | 51 | 14,7 (1500) | 1 | 2КР19 | 2Ст6 | 2Ст4 | 2КР60 | 2Ст15 | 2Ст12 | 2КР60 | 2Ст15 | 2Ст12 |
| | | | | 2 | 2КР9 | 2Ст4 | 2Ст2 | 2КР54 | 2Ст14 | 2Ст11 | 2КР54 | 2Ст14 | 2Ст11 |
| | | | | 3а | 2КР9 | 2Ст4 | 2Ст2 | 2КР54 | 2Ст14 | 2Ст11 | 2КР54 | 2Ст14 | 2Ст11 |
| | | | | 3б | 2КР9 | 2Ст4 | 2Ст2 | 2КР54 | 2Ст14 | 2Ст11 | 2КР54 | 2Ст14 | 2Ст11 |
| | | 52 | 19,6 (2000) | 1 | 2КР24 | 2Ст7 | 2Ст5 | 2КР65 | 2Ст16 | 2Ст13 | 2КР65 | 2Ст16 | 2Ст13 |
| | | | | 2 | 2КР14 | 2Ст5 | 2Ст3 | 2КР55 | 2Ст15 | 2Ст11 | 2КР55 | 2Ст15 | 2Ст11 |
| | | | | 3а | 2КР14 | 2Ст5 | 2Ст3 | 2КР55 | 2Ст15 | 2Ст11 | 2КР55 | 2Ст15 | 2Ст11 |
| | | | | 3б | 2КР14 | 2Ст5 | 2Ст3 | 2КР55 | 2Ст15 | 2Ст11 | 2КР55 | 2Ст15 | 2Ст11 |
| 7,8 | п-9,18-5 / 4,8 | 53 | 7,4 (750) | 1 | 2КР8 | 2Ст3 | 2Ст2 | 2КР53 | 2Ст13 | 2Ст11 | 2КР53 | 2Ст13 | 2Ст11 |
| | | | | 2 | 2КР3 | 2Ст3 | 2Ст1 | 2КР53 | 2Ст13 | 2Ст11 | 2КР53 | 2Ст13 | 2Ст11 |
| | | | | 3 | 2КР3 | 2Ст3 | 2Ст1 | 2КР52 | 2Ст12 | 2Ст11 | 2КР52 | 2Ст12 | 2Ст11 |
| | | | | 4а | 2КР2 | 2Ст2 | 2Ст1 | 2КР52 | 2Ст12 | 2Ст11 | 2КР52 | 2Ст12 | 2Ст11 |
| | | | | 4б | 2КР1 | 2Ст1 | 2Ст1 | 2КР51 | 2Ст11 | 2Ст11 | 2КР51 | 2Ст11 | 2Ст11 |
| | | 54 | 9,8 (1000) | 1 | 2КР13 | 2Ст4 | 2Ст3 | 2КР53 | 2Ст13 | 2Ст11 | 2КР54 | 2Ст14 | 2Ст11 |
| | | | | 2 | 2КР9 | 2Ст4 | 2Ст2 | 2КР53 | 2Ст13 | 2Ст11 | 2КР53 | 2Ст13 | 2Ст11 |
| | | | | 3 | 2КР3 | 2Ст3 | 2Ст1 | 2КР53 | 2Ст13 | 2Ст11 | 2КР53 | 2Ст13 | 2Ст11 |
| | | | | 4а | 2КР3 | 2Ст3 | 2Ст1 | 2КР53 | 2Ст13 | 2Ст11 | 2КР53 | 2Ст13 | 2Ст11 |
| | | | | 4б | 2КР3 | 2Ст3 | 2Ст1 | 2КР53 | 2Ст13 | 2Ст11 | 2КР53 | 2Ст13 | 2Ст11 |

Инв.№ подл. | Подпись и дата | Взам. инв.№



24707 78

## Таблица подбора опорной арматуры ригелей для зданий с пролетами 9м и сейсмичностью 7;8;9 баллов

Продолжение таблицы 9

| Номер схемы | Шифр рамы | Номер рамы | Временная нагрузка на перекрытие | Номер перекрытия | Рабочие марки арматурных изделий. Позиции: 1 | 2 | 3 | 4 | 5 | 6 | 7 | 8 | 9 |
|---|---|---|---|---|---|---|---|---|---|---|---|---|---|
| 7;8 | п-9;18-3 / 4,8 | 55 | 14,7 (1500) | 1 | 2кр18 | 2сг5 | 2сг4 | 2кр60 | 2сг15 | 2сг12 | 2кр59 | 2сг14 | 2сг12 |
| | | | | 2 | 2кр14 | 2сг5 | 2сг3 | 2кр54 | 2сг14 | 2сг11 | 2кр54 | 2сг14 | 2сг11 |
| | | | | 3 | 2кр4 | 2сг4 | 2сг1 | 2кр54 | 2сг14 | 2сг11 | 2кр54 | 2сг14 | 2сг11 |
| | | | | 4а | 2кр4 | 2сг4 | 2сг1 | 2кр54 | 2сг14 | 2сг11 | 2кр54 | 2сг14 | 2сг11 |
| | | | | 4б | 2кр4 | 2сг4 | 2сг1 | 2кр54 | 2сг14 | 2сг11 | 2кр54 | 2сг14 | 2сг11 |
| | | 56 | 19,6 (2000) | 1 | 2кр23 | 2сг6 | 2сг5 | 2кр65 | 2сг16 | 2сг13 | 2кр65 | 2сг16 | 2сг13 |
| | | | | 2 | 2кр19 | 2сг6 | 2сг4 | 2кр60 | 2сг15 | 2сг12 | 2кр60 | 2сг15 | 2сг12 |
| | | | | 3 | 2кр18 | 2сг6 | 2сг4 | 2кр54 | 2сг14 | 2сг11 | 2кр54 | 2сг15 | 2сг11 |
| | | | | 4а | 2кр18 | 2сг6 | 2сг4 | 2кр54 | 2сг14 | 2сг11 | 2кр55 | 2сг15 | 2сг11 |
| | | | | 4б | 2кр18 | 2сг6 | 2сг4 | 2кр54 | 2сг14 | 2сг11 | 2кр55 | 2сг15 | 2сг11 |
| | п-9;18-5 / 6,0 | 57 | 7,4 (750) | 1 | 2кр13 | 2сг4 | 2сг3 | 2кр59 | 2сг14 | 2сг12 | 2кр59 | 2сг14 | 2сг12 |
| | | | | 2 | 2кр9 | 2сг4 | 2сг2 | 2кр58 | 2сг13 | 2сг12 | 2кр53 | 2сг13 | 2сг11 |
| | | | | 3 | 2кр3 | 2сг3 | 2сг1 | 2кр53 | 2сг12 | 2сг11 | 2кр53 | 2сг13 | 2сг11 |
| | | | | 4а | 2кр2 | 2сг2 | 2сг1 | 2кр52 | 2сг12 | 2сг11 | 2кр52 | 2сг12 | 2сг11 |
| | | | | 4б | 2кр1 | 2сг1 | 2сг1 | 2кр51 | 2сг11 | 2сг11 | 2кр51 | 2сг11 | 2сг11 |
| | | 58 | 9,8 (1000) | 1 | 2кр18 | 2сг5 | 2сг4 | 2кр59 | 2сг14 | 2сг12 | 2кр59 | 2сг14 | 2сг12 |
| | | | | 2 | 2кр13 | 2сг4 | 2сг3 | 2кр54 | 2сг14 | 2сг11 | 2кр54 | 2сг14 | 2сг11 |
| | | | | 3 | 2кр4 | 2сг4 | 2сг1 | 2кр53 | 2сг13 | 2сг11 | 2кр53 | 2сг13 | 2сг11 |
| | | | | 4а | 2кр4 | 2сг4 | 2сг1 | 2кр53 | 2сг13 | 2сг11 | 2кр53 | 2сг13 | 2сг11 |
| | | | | 4б | 2кр4 | 2сг4 | 2сг1 | 2кр53 | 2сг13 | 2сг11 | 2кр53 | 2сг13 | 2сг11 |
| 7;8 | п-9;18-5 / 6,0 | 59 | 14,7 (1500) | 1 | 2кр23 | 2сг6 | 2сг5 | 2кр64 | 2сг15 | 2сг13 | 2кр65 | 2сг16 | 2сг13 |
| | | | | 2 | 2кр19 | 2сг6 | 2сг4 | 2кр64 | 2сг15 | 2сг12 | 2кр64 | 2сг15 | 2сг12 |
| | | | | 3 | 2кр10 | 2сг5 | 2сг2 | 2кр54 | 2сг14 | 2сг11 | 2кр54 | 2сг14 | 2сг11 |
| | | | | 4а | 2кр10 | 2сг5 | 2сг2 | 2кр54 | 2сг14 | 2сг11 | 2кр54 | 2сг14 | 2сг11 |
| | | | | 4б | 2кр10 | 2сг5 | 2сг2 | 2кр54 | 2сг14 | 2сг11 | 2кр54 | 2сг14 | 2сг11 |
| | | 60 | 19,6 (2000) | 1 | 2кр27 | 2сг7 | 2сг6 | 2кр68 | 2сг16 | 2сг14 | 2кр69 | 2сг17 | 2сг14 |
| | | | | 2 | 2кр24 | 2сг7 | 2сг5 | 2кр65 | 2сг16 | 2сг13 | 2кр65 | 2сг16 | 2сг13 |
| | | | | 3 | 2кр15 | 2сг6 | 2сг3 | 2кр60 | 2сг15 | 2сг12 | 2кр60 | 2сг15 | 2сг12 |
| | | | | 4а | 2кр15 | 2сг6 | 2сг3 | 2кр60 | 2сг15 | 2сг12 | 2кр60 | 2сг15 | 2сг12 |
| | | | | 4б | 2кр15 | 2сг6 | 2сг3 | 2кр60 | 2сг15 | 2сг12 | 2кр60 | 2сг15 | 2сг12 |
| | п-9;18-5 / 6,0; 4,8 | 61 | 7,4 (750) | 1 | 2кр13 | 2сг4 | 2сг3 | 2кр59 | 2сг14 | 2сг12 | 2кр53 | 2сг13 | 2сг11 |
| | | | | 2 | 2кр3 | 2сг3 | 2сг1 | 2кр53 | 2сг13 | 2сг11 | 2кр53 | 2сг13 | 2сг11 |
| | | | | 3 | 2кр3 | 2сг3 | 2сг1 | 2кр52 | 2сг12 | 2сг11 | 2кр52 | 2сг12 | 2сг11 |
| | | | | 4а | 2кр2 | 2сг2 | 2сг1 | 2кр52 | 2сг12 | 2сг11 | 2кр52 | 2сг12 | 2сг11 |
| | | | | 4б | 2кр1 | 2сг1 | 2сг11 | 2кр51 | 2сг11 | 2сг11 | 2кр51 | 2сг11 | 2сг11 |
| | | 62 | 9,8 (1000) | 1 | 2кр14 | 2сг5 | 2сг3 | 2кр54 | 2сг14 | 2сг11 | 2кр54 | 2сг14 | 2сг11 |
| | | | | 2 | 2кр9 | 2сг4 | 2сг2 | 2кр53 | 2сг13 | 2сг11 | 2кр53 | 2сг13 | 2сг11 |
| | | | | 3 | 2кр3 | 2сг3 | 2сг1 | 2кр53 | 2сг13 | 2сг11 | 2кр53 | 2сг13 | 2сг11 |
| | | | | 4а | 2кр3 | 2сг3 | 2сг1 | 2кр53 | 2сг13 | 2сг11 | 2кр53 | 2сг13 | 2сг11 |
| | | | | 4б | 2кр3 | 2сг3 | 2сг1 | 2кр53 | 2сг13 | 2сг11 | 2кр53 | 2сг13 | 2сг11 |

Инв.№ подл. | Подпись и дата | Взам. инв.№

# Таблица подбора опорной арматуры ригелей для зданий с пролетами 9м и сейсмичностью 7,8; 9 баллов

Продолжение таблицы 9

| Номер схемы | Шифр рамы | Номер рамы | Временная нагрузка на перекрытие | Номер перекрытия | Рабочие марки арматурных изделий. Позиции. 1 | 2 | 3 | 4 | 5 | 6 | 7 | 8 | 9 |
|---|---|---|---|---|---|---|---|---|---|---|---|---|---|
| | п-9; 18-5 / 6,0; 4,8 | 63 | 14,7 (1500) | 1 | 2КР23 | 2СТ6 | 2СТ5 | 2КР64 | 2СТ15 | 2СТ13 | 2КР64 | 2СТ15 | 2СТ13 |
| | | | | 2 | 2КР14 | 2СТ5 | 2СТ3 | 2КР59 | 2СТ14 | 2СТ12 | 2КР59 | 2СТ15 | 2СТ11 |
| | | | | 3 | 2КР4 | 2СТ4 | 2СТ1 | 2КР54 | 2СТ14 | 2СТ11 | 2КР54 | 2СТ14 | 2СТ11 |
| | | | | 4а | 2КР4 | 2СТ4 | 2СТ1 | 2КР54 | 2СТ14 | 2СТ11 | 2КР54 | 2СТ14 | 2СТ11 |
| | | | | 4б | 2КР4 | 2СТ4 | 2СТ1 | 2КР54 | 2СТ14 | 2СТ11 | 2КР54 | 2СТ14 | 2СТ11 |
| | | 64 | 19,6 (2000) | 1 | 2КР27 | 2СТ7 | 2СТ6 | 2КР65 | 2СТ16 | 2СТ13 | 2КР61 | 2СТ16 | 2СТ12 |
| | | | | 2 | 2КР19 | 2СТ6 | 2СТ4 | 2КР60 | 2СТ15 | 2СТ12 | 2КР60 | 2СТ15 | 2СТ12 |
| | | | | 3 | 2КР10 | 2СТ5 | 2СТ2 | 2КР54 | 2СТ14 | 2СТ11 | 2КР54 | 2СТ14 | 2СТ11 |
| | | | | 4а | 2КР10 | 2СТ5 | 2СТ2 | 2КР54 | 2СТ14 | 2СТ11 | 2КР54 | 2СТ14 | 2СТ11 |
| | | | | 4б | 2КР10 | 2СТ5 | 2СТ2 | 2КР54 | 2СТ14 | 2СТ11 | 2КР54 | 2СТ14 | 2СТ11 |
| | п-9-18-5 / 7,2; 6,0 | 65 | 7,4 (750) | 1 | 2КР18 | 2СТ5 | 2СТ4 | 2КР63 | 2СТ14 | 2СТ13 | 2КР59 | 2СТ14 | 2СТ12 |
| | | | | 2 | 2КР13 | 2СТ4 | 2СТ3 | 2КР58 | 2СТ13 | 2СТ12 | 2КР53 | 2СТ13 | 2СТ11 |
| | | | | 3 | 2КР3 | 2СТ3 | 2СТ1 | 2КР53 | 2СТ13 | 2СТ11 | 2КР53 | 2СТ13 | 2СТ11 |
| | | | | 4а | 2КР2 | 2СТ2 | 2СТ1 | 2КР52 | 2СТ12 | 2СТ11 | 2КР52 | 2СТ12 | 2СТ11 |
| | | | | 4б | 2КР1 | 2СТ1 | 2СТ1 | 2КР51 | 2СТ11 | 2СТ11 | 2КР51 | 2СТ11 | 2СТ11 |
| | | 66 | 9,8 (1000) | 1 | 2КР23 | 2СТ6 | 2СТ5 | 2КР60 | 2СТ15 | 2СТ12 | 2КР64 | 2СТ15 | 2СТ13 |
| | | | | 2 | 2КР14 | 2СТ5 | 2СТ3 | 2КР54 | 2СТ14 | 2СТ11 | 2КР54 | 2СТ14 | 2СТ11 |
| | | | | 3 | 2КР4 | 2СТ4 | 2СТ1 | 2КР53 | 2СТ13 | 2СТ11 | 2КР53 | 2СТ13 | 2СТ11 |
| | | | | 4а | 2КР4 | 2СТ4 | 2СТ1 | 2КР53 | 2СТ13 | 2СТ11 | 2КР53 | 2СТ13 | 2СТ11 |
| | | | | 4б | 2КР4 | 2СТ4 | 2СТ1 | 2КР53 | 2СТ13 | 2СТ11 | 2КР53 | 2СТ13 | 2СТ11 |
| 7; 8 | п-9 18 5 / 7,2, 6,0 | 67 | 14,7 (1500) | 1 | 2КР27 | 2СТ7 | 2СТ6 | 2КР65 | 2СТ16 | 2СТ13 | 2КР68 | 2СТ16 | 2СТ14 |
| | | | | 2 | 2КР19 | 2СТ6 | 2СТ4 | 2КР65 | 2СТ15 | 2СТ13 | 2КР60 | 2СТ15 | 2СТ12 |
| | | | | 3 | 2КР10 | 2СТ5 | 2СТ2 | 2КР54 | 2СТ14 | 2СТ11 | 2КР54 | 2СТ14 | 2СТ11 |
| | | | | 4а | 2КР10 | 2СТ5 | 2СТ2 | 2КР54 | 2СТ14 | 2СТ11 | 2КР54 | 2СТ14 | 2СТ11 |
| | | | | 4б | 2КР10 | 2СТ5 | 2СТ2 | 2КР54 | 2СТ14 | 2СТ11 | 2КР54 | 2СТ14 | 2СТ11 |
| | | 68 | 19,6 (2000) | 1 | 3КР23 | 3СТ6 | 3СТ5 | 2КР69 | 2СТ17 | 2СТ14 | 2КР73 | 2СТ17 | 2СТ15 |
| | | | | 2 | 2КР24 | 2СТ7 | 2СТ5 | 2КР65 | 2СТ16 | 2СТ13 | 2КР65 | 2СТ16 | 2СТ13 |
| | | | | 3 | 2КР14 | 2СТ5 | 2СТ3 | 2КР60 | 2СТ15 | 2СТ12 | 2КР55 | 2СТ15 | 2СТ11 |
| | | | | 4а | 2КР14 | 2СТ5 | 2СТ3 | 2КР60 | 2СТ15 | 2СТ12 | 2КР55 | 2СТ15 | 2СТ11 |
| | | | | 4б | 2КР14 | 2СТ5 | 2СТ3 | 2КР60 | 2СТ15 | 2СТ12 | 2КР55 | 2СТ15 | 2СТ11 |

## Сейсмичность 8 баллов

| | | | | | | | | | | | | | |
|---|---|---|---|---|---|---|---|---|---|---|---|---|---|
| 1 | п-9-2 / 4,8 | 69 | 7,4 (750) | 1 | 2КР9 | 2СТ4 | 2СТ2 | 2КР54 | 2СТ14 | 2СТ11 | 2КР53 | 2СТ13 | 2СТ11 |
| | | | | 2 | 2КР98 | 2СТ1 | 2СТ1 | 2КР101 | 2СТ11 | 2СТ11 | 2КР101 | 2СТ11 | 2СТ11 |
| | | 70 | 9,8 (1000) | 1 | 2КР9 | 2СТ4 | 2СТ2 | 2КР54 | 2СТ14 | 2СТ11 | 2КР54 | 2СТ14 | 2СТ11 |
| | | | | 2 | 2КР98 | 2СТ1 | 2СТ1 | 2КР101 | 2СТ11 | 2СТ11 | 2КР101 | 2СТ11 | 2СТ11 |
| | | 71 | 14,7 (1500) | 1 | 2КР10 | 2СТ5 | 2СТ2 | 2КР54 | 2СТ14 | 2СТ11 | 2КР54 | 2СТ14 | 2СТ11 |
| | | | | 2 | 2КР98 | 2СТ1 | 2СТ1 | 2КР101 | 2СТ11 | 2СТ11 | 2КР101 | 2СТ11 | 2СТ11 |
| | | 72 | 19,6 (2000) | 1 | 2КР15 | 2СТ6 | 2СТ3 | 2КР55 | 2СТ15 | 2СТ11 | 2КР55 | 2СТ15 | 2СТ11 |
| | | | | 2 | 2КР98 | 2СТ1 | 2СТ1 | 2КР101 | 2СТ11 | 2СТ11 | 2КР101 | 2СТ11 | 2СТ11 |
| | п-9-2 / 5,4 | 73 | 7,4 (750) | 1 | 2КР9 | 2СТ4 | 2СТ2 | 2КР53 | 2СТ13 | 2СТ11 | 2КР53 | 2СТ13 | 2СТ11 |
| | | | | 2 | 2КР98 | 2СТ1 | 2СТ1 | 2КР101 | 2СТ11 | 2СТ11 | 2КР101 | 2СТ11 | 2СТ11 |

# Таблица подбора опорной арматуры ригелей для зданий с пролетами 9м и сейсмичностью 7, 8, 9 баллов

продолжение таблицы 9

| Номер схемы | Шифр рамы | Номер рамы | Временная нагрузка на перекрытие | Номер перекрытия | Рабочие марки арматурных изделий. Позиции 1 | 2 | 3 | 4 | 5 | 6 | 7 | 8 | 9 |
|---|---|---|---|---|---|---|---|---|---|---|---|---|---|
| 1 | п-9-2 / 5,4 | 74 | 9,8 (1000) | 1 | 2КР9 | 2СТ4 | 2СТ2 | 2КР54 | 2СТ14 | 2СТ11 | 2КР53 | 2СТ13 | 2СТ11 |
| | | | | 2 | 2КР98 | 2СТ1 | 2СТ1 | 2КР101 | 2СТ11 | 2СТ11 | 2КР101 | 2СТ11 | 2СТ11 |
| | | 75 | 14,7 (1500) | 1 | 2КР10 | 2СТ5 | 2СТ2 | 2КР54 | 2СТ14 | 2СТ11 | 2КР54 | 2СТ14 | 2СТ11 |
| | | | | 2 | 2КР98 | 2СТ1 | 2СТ1 | 2КР101 | 2СТ11 | 2СТ11 | 2КР101 | 2СТ11 | 2СТ11 |
| | | 76 | 19,6 (2000) | 1 | 2КР14 | 2СТ5 | 2СТ3 | 2КР55 | 2СТ15 | 2СТ11 | 2КР55 | 2СТ15 | 2СТ11 |
| | | | | 2 | 2КР98 | 2СТ1 | 2СТ1 | 2КР101 | 2СТ11 | 2СТ11 | 2КР101 | 2СТ11 | 2СТ11 |
| | п-9-2 / 6,0 | 77 | 7,4 (750) | 1 | 2КР9 | 2СТ4 | 2СТ2 | 2КР53 | 2СТ13 | 2СТ11 | 2КР53 | 2СТ13 | 2СТ11 |
| | | | | 2 | 2КР98 | 2СТ1 | 2СТ1 | 2КР101 | 2СТ11 | 2СТ11 | 2КР101 | 2СТ11 | 2СТ11 |
| | | 78 | 9,8 (1000) | 1 | 2КР9 | 2СТ4 | 2СТ2 | 2КР54 | 2СТ14 | 2СТ11 | 2КР53 | 2СТ13 | 2СТ11 |
| | | | | 2 | 2КР98 | 2СТ1 | 2СТ1 | 2КР101 | 2СТ11 | 2СТ11 | 2КР101 | 2СТ11 | 2СТ11 |
| | | 79 | 14,7 (1500) | 1 | 2КР10 | 2СТ5 | 2СТ2 | 2КР54 | 2СТ14 | 2СТ11 | 2КР54 | 2СТ14 | 2СТ11 |
| | | | | 2 | 2КР98 | 2СТ1 | 2СТ1 | 2КР101 | 2СТ11 | 2СТ11 | 2КР101 | 2СТ11 | 2СТ11 |
| | | 80 | 19,6 (2000) | 1 | 2КР14 | 2СТ5 | 2СТ3 | 2КР55 | 2СТ15 | 2СТ11 | 2КР55 | 2СТ15 | 2СТ11 |
| | | | | 2 | 2КР98 | 2СТ1 | 2СТ1 | 2КР101 | 2СТ11 | 2СТ11 | 2КР101 | 2СТ11 | 2СТ11 |
| | п-9-2 / 7,2 | 81 | 7,4 (750) | 1 | 2КР9 | 2СТ4 | 2СТ2 | 2КР53 | 2СТ13 | 2СТ11 | 2КР53 | 2СТ13 | 2СТ11 |
| | | | | 2 | 2КР98 | 2СТ1 | 2СТ1 | 2КР101 | 2СТ11 | 2СТ11 | 2КР101 | 2СТ11 | 2СТ11 |
| | | 82 | 9,8 (1000) | 1 | 2КР9 | 2СТ4 | 2СТ2 | 2КР54 | 2СТ14 | 2СТ11 | 2КР53 | 2СТ13 | 2СТ11 |
| | | | | 2 | 2КР98 | 2СТ1 | 2СТ1 | 2КР101 | 2СТ11 | 2СТ11 | 2КР101 | 2СТ11 | 2СТ11 |
| | | 83 | 14,7 (1500) | 1 | 2КР10 | 2СТ5 | 2СТ2 | 2КР54 | 2СТ14 | 2СТ11 | 2КР54 | 2СТ14 | 2СТ11 |
| | | | | 2 | 2КР98 | 2СТ1 | 2СТ1 | 2КР101 | 2СТ11 | 2СТ11 | 2КР101 | 2СТ11 | 2СТ11 |
| | | 84 | 19,6 (2000) | 1 | 2КР14 | 2СТ5 | 2СТ3 | 2КР55 | 2СТ15 | 2СТ11 | 2КР55 | 2СТ15 | 2СТ11 |
| | | | | 2 | 2КР98 | 2СТ1 | 2СТ1 | 2КР101 | 2СТ11 | 2СТ11 | 2КР101 | 2СТ11 | 2СТ11 |
| 1 | п-9-2 / 7,2; 6,0 | 85 | 7,4 (750) | 1 | 2КР9 | 2СТ4 | 2СТ2 | 2КР53 | 2СТ13 | 2СТ11 | 2КР53 | 2СТ13 | 2СТ11 |
| | | | | 2 | 2КР98 | 2СТ1 | 2СТ1 | 2КР101 | 2СТ11 | 2СТ11 | 2КР101 | 2СТ11 | 2СТ11 |
| | | 86 | 9,8 (1000) | 1 | 2КР9 | 2СТ4 | 2СТ2 | 2КР54 | 2СТ14 | 2СТ11 | 2КР53 | 2СТ13 | 2СТ11 |
| | | | | 2 | 2КР98 | 2СТ1 | 2СТ1 | 2КР101 | 2СТ11 | 2СТ11 | 2КР101 | 2СТ11 | 2СТ11 |
| | | 87 | 14,7 (1500) | 1 | 2КР10 | 2СТ5 | 2СТ2 | 2КР54 | 2СТ14 | 2СТ11 | 2КР54 | 2СТ14 | 2СТ11 |
| | | | | 2 | 2КР98 | 2СТ1 | 2СТ1 | 2КР101 | 2СТ11 | 2СТ11 | 2КР101 | 2СТ11 | 2СТ11 |
| | | 88 | 19,6 (2000) | 1 | 2КР14 | 2СТ5 | 2СТ3 | 2КР55 | 2СТ15 | 2СТ11 | 2КР55 | 2СТ15 | 2СТ11 |
| | | | | 2 | 2КР98 | 2СТ1 | 2СТ1 | 2КР101 | 2СТ11 | 2СТ11 | 2КР101 | 2СТ11 | 2СТ11 |
| | | 89 | 7,4 (750) | 1 | 2КР9 | 2СТ4 | 2СТ2 | 2КР53 | 2СТ13 | 2СТ11 | 2КР53 | 2СТ13 | 2СТ11 |
| | | | | 2 | 2КР98 | 2СТ1 | 2СТ1 | 2КР101 | 2СТ11 | 2СТ11 | 2КР101 | 2СТ11 | 2СТ11 |
| | | 90 | 9,8 (1000) | 1 | 2КР9 | 2СТ4 | 2СТ2 | 2КР54 | 2СТ14 | 2СТ11 | 2КР53 | 2СТ13 | 2СТ11 |
| | | | | 2 | 2КР98 | 2СТ1 | 2СТ1 | 2КР101 | 2СТ11 | 2СТ11 | 2КР101 | 2СТ11 | 2СТ11 |
| | | 91 | 14,7 (1500) | 1 | 2КР10 | 2СТ5 | 2СТ2 | 2КР54 | 2СТ14 | 2СТ11 | 2КР53 | 2СТ13 | 2СТ11 |
| | | | | 2 | 2КР98 | 2СТ1 | 2СТ1 | 2КР101 | 2СТ11 | 2СТ11 | 2КР101 | 2СТ11 | 2СТ11 |
| | | 92 | 19,6 (2000) | 1 | 2КР14 | 2СТ5 | 2СТ3 | 2КР55 | 2СТ15 | 2СТ11 | 2КР55 | 2СТ15 | 2СТ11 |
| | | | | 2 | 2КР98 | 2СТ1 | 2СТ1 | 2КР101 | 2СТ11 | 2СТ11 | 2КР101 | 2СТ11 | 2СТ11 |
| 2 | п-9-3 / 4,8 | 93 | 7,4 (750) | 1 | 2КР14 | 2СТ5 | 2СТ3 | 2КР59 | 2СТ14 | 2СТ12 | 2КР54 | 2СТ14 | 2СТ11 |
| | | | | 2 | 2КР4 | 2СТ4 | 2СТ1 | 2КР54 | 2СТ14 | 2СТ11 | 2КР53 | 2СТ13 | 2СТ11 |
| | | | | 3 | 2КР98 | 2СТ1 | 2СТ1 | 2КР101 | 2СТ11 | 2СТ11 | 2КР101 | 2СТ11 | 2СТ11 |
| | | 94 | 9,8 (1000) | 1 | 2КР19 | 2СТ6 | 2СТ4 | 2КР60 | 2СТ15 | 2СТ12 | 2КР55 | 2СТ15 | 2СТ11 |
| | | | | 2 | 2КР4 | 2СТ4 | 2СТ1 | 2КР53 | 2СТ13 | 2СТ11 | 2КР53 | 2СТ13 | 2СТ11 |
| | | | | 3 | 2КР98 | 2СТ1 | 2СТ1 | 2КР101 | 2СТ11 | 2СТ11 | 2КР101 | 2СТ11 | 2СТ11 |

Взам. инв.№ | Подпись и дата | Инв.№ подл.

# Таблица подбора опорной арматуры ригелей для зданий с пролетами 9 м с сейсмичностью 7;8;9 баллов

Продолжение таблицы 9

| Номер схемы | Шифр рамы | Номер рамы | Временная нагрузка на перекрытие | Номер перекрытия | Рабочие марки арматурных изделий. Позиции: 1 | 2 | 3 | 4 | 5 | 6 | 7 | 8 | 9 |
|---|---|---|---|---|---|---|---|---|---|---|---|---|---|
| 2 | п-9-3 4,8 | 95 | 14,7 (1500) | 1 | 2КР19 | 2СТ6 | 2СТ4 | 2КР61 | 2СТ16 | 2СТ12 | 2КР55 | 2СТ15 | 2СТ11 |
| | | | | 2 | 2КР4 | 2СТ4 | 2СТ1 | 2КР54 | 2СТ14 | 2СТ11 | 2КР54 | 2СТ14 | 2СТ11 |
| | | | | 3 | 2КР98 | 2СТ1 | 2СТ1 | 2КР101 | 2СТ11 | 2СТ11 | 2КР101 | 2СТ11 | 2СТ11 |
| | | 96 | 19,6 (2000) | 1 | 2КР24 | 2СТ7 | 2СТ5 | 2КР56 | 2СТ16 | 2СТ11 | 2КР56 | 2СТ16 | 2СТ11 |
| | | | | 2 | 2КР5 | 2СТ5 | 2СТ1 | 2КР55 | 2СТ15 | 2СТ11 | 2КР55 | 2СТ15 | 2СТ11 |
| | | | | 3 | 2КР98 | 2СТ1 | 2СТ1 | 2КР101 | 2СТ11 | 2СТ11 | 2КР101 | 2СТ11 | 2СТ11 |
| | п-9-3 5,4 | 97 | 7,4 (750) | 1 | 2КР14 | 2СТ5 | 2СТ3 | 2КР59 | 2СТ14 | 2СТ12 | 2КР54 | 2СТ14 | 2СТ11 |
| | | | | 2 | 2КР3 | 2СТ3 | 2СТ1 | 2КР53 | 2СТ13 | 2СТ11 | 2КР53 | 2СТ13 | 2СТ11 |
| | | | | 3 | 2КР98 | 2СТ1 | 2СТ1 | 2КР101 | 2СТ11 | 2СТ11 | 2КР101 | 2СТ11 | 2СТ11 |
| | | 98 | 9,8 (1000) | 1 | 2КР18 | 2СТ5 | 2СТ4 | 2КР55 | 2СТ15 | 2СТ11 | 2КР54 | 2СТ14 | 2СТ11 |
| | | | | 2 | 2КР4 | 2СТ4 | 2СТ1 | 2КР53 | 2СТ13 | 2СТ11 | 2КР53 | 2СТ13 | 2СТ11 |
| | | | | 3 | 2КР98 | 2СТ1 | 2СТ1 | 2КР101 | 2СТ11 | 2СТ11 | 2КР101 | 2СТ11 | 2СТ11 |
| | | 99 | 14,7 (1500) | 1 | 2КР19 | 2СТ6 | 2СТ4 | 2КР65 | 2СТ16 | 2СТ13 | 2КР55 | 2СТ15 | 2СТ11 |
| | | | | 2 | 2КР4 | 2СТ4 | 2СТ1 | 2КР54 | 2СТ14 | 2СТ11 | 2КР54 | 2СТ14 | 2СТ11 |
| | | | | 3 | 2КР98 | 2СТ1 | 2СТ1 | 2КР101 | 2СТ11 | 2СТ11 | 2КР101 | 2СТ11 | 2СТ11 |
| | | 100 | 19,6 (2000) | 1 | 2КР24 | 2СТ7 | 2СТ5 | 2КР61 | 2СТ16 | 2СТ12 | 2КР61 | 2СТ16 | 2СТ11 |
| | | | | 2 | 2КР10 | 2СТ5 | 2СТ2 | 2КР55 | 2СТ15 | 2СТ11 | 2КР55 | 2СТ15 | 2СТ11 |
| | | | | 3 | 2КР98 | 2СТ1 | 2СТ1 | 2КР101 | 2СТ11 | 2СТ11 | 2КР101 | 2СТ11 | 2СТ11 |
| | п-9-3 6,0 | 101 | 7,4 (750) | 1 | 2КР14 | 2СТ5 | 2СТ3 | 2КР59 | 2СТ14 | 2СТ12 | 2КР54 | 2СТ14 | 2СТ11 |
| | | | | 2 | 2КР3 | 2СТ3 | 2СТ1 | 2КР53 | 2СТ13 | 2СТ11 | 2КР53 | 2СТ13 | 2СТ11 |
| | | | | 3 | 2КР98 | 2СТ1 | 2СТ1 | 2КР101 | 2СТ11 | 2СТ11 | 2КР101 | 2СТ11 | 2СТ11 |
| 2 | п-9-3 6,0 | 102 | 9,8 (1000) | 1 | 2КР18 | 2СТ5 | 2СТ4 | 2КР55 | 2СТ15 | 2СТ11 | 2КР54 | 2СТ14 | 2СТ11 |
| | | | | 2 | 2КР4 | 2СТ4 | 2СТ1 | 2КР53 | 2СТ13 | 2СТ11 | 2КР53 | 2СТ13 | 2СТ11 |
| | | | | 3 | 2КР98 | 2СТ1 | 2СТ1 | 2КР101 | 2СТ11 | 2СТ11 | 2КР101 | 2СТ11 | 2СТ11 |
| | | 103 | 14,7 (1500) | 1 | 2КР19 | 2СТ6 | 2СТ4 | 2КР65 | 2СТ16 | 2СТ13 | 2КР55 | 2СТ15 | 2СТ11 |
| | | | | 2 | 2КР4 | 2СТ4 | 2СТ1 | 2КР54 | 2СТ14 | 2СТ11 | 2КР54 | 2СТ14 | 2СТ11 |
| | | | | 3 | 2КР98 | 2СТ1 | 2СТ1 | 2КР101 | 2СТ11 | 2СТ11 | 2КР101 | 2СТ11 | 2СТ11 |
| | | 104 | 19,6 (2000) | 1 | 2КР24 | 2СТ7 | 2СТ5 | 2КР61 | 2СТ16 | 2СТ12 | 2КР61 | 2СТ16 | 2СТ12 |
| | | | | 2 | 2КР10 | 2СТ5 | 2СТ2 | 2КР55 | 2СТ15 | 2СТ11 | 2КР55 | 2СТ15 | 2СТ11 |
| | | | | 3 | 2КР98 | 2СТ1 | 2СТ1 | 2КР101 | 2СТ11 | 2СТ11 | 2КР101 | 2СТ11 | 2СТ11 |
| | п-9-3 7,2 | 105 | 7,4 (750) | 1 | 2КР19 | 2СТ6 | 2СТ4 | 2КР64 | 2СТ15 | 2СТ13 | 2КР54 | 2СТ14 | 2СТ11 |
| | | | | 2 | 2КР9 | 2СТ4 | 2СТ2 | 2КР53 | 2СТ13 | 2СТ11 | 2КР53 | 2СТ13 | 2СТ11 |
| | | | | 3 | 2КР98 | 2СТ1 | 2СТ1 | 2КР101 | 2СТ11 | 2СТ11 | 2КР101 | 2СТ11 | 2СТ11 |
| | | 106 | 9,8 (1000) | 1 | 2КР23 | 2СТ6 | 2СТ5 | 2КР65 | 2СТ16 | 2СТ13 | 2КР60 | 2СТ15 | 2СТ12 |
| | | | | 2 | 2КР9 | 2СТ4 | 2СТ2 | 2КР54 | 2СТ14 | 2СТ11 | 2КР54 | 2СТ14 | 2СТ11 |
| | | | | 3 | 2КР98 | 2СТ1 | 2СТ1 | 2КР101 | 2СТ11 | 2СТ11 | 2КР101 | 2СТ11 | 2СТ11 |
| | | 107 | 14,7 (1500) | 1 | 2КР27 | 2СТ7 | 2СТ6 | 2КР69 | 2СТ17 | 2СТ14 | 2КР61 | 2СТ16 | 2СТ12 |
| | | | | 2 | 2КР10 | 2СТ5 | 2СТ2 | 2КР55 | 2СТ15 | 2СТ11 | 2КР54 | 2СТ14 | 2СТ11 |
| | | | | 3 | 2КР98 | 2СТ1 | 2СТ1 | 2КР101 | 2СТ11 | 2СТ11 | 2КР101 | 2СТ11 | 2СТ11 |
| | | 108 | 19,6 (2000) | 1 | 3КР23 | 3СТ6 | 3СТ5 | 2КР66 | 2СТ17 | 2СТ13 | 2КР66 | 2СТ17 | 2СТ13 |
| | | | | 2 | 2КР15 | 2СТ6 | 2СТ3 | 2КР55 | 2СТ15 | 2СТ11 | 2КР55 | 2СТ15 | 2СТ11 |
| | | | | 3 | 2КР98 | 2СТ1 | 2СТ1 | 2КР101 | 2СТ11 | 2СТ11 | 2КР101 | 2СТ11 | 2СТ11 |

# Таблица подбора опорной арматуры ригелей для зданий с пролетами 9м и сейсмичностью 7;8;9 баллов

Продолжение таблицы 9

| Номер схемы | Шифр рамы | Номер рамы | Временная нагрузка на перекрытие | Номер перекрытия | Рабочие марки арматурных изделий. Позиции. 1 | 2 | 3 | 4 | 5 | 6 | 7 | 8 | 9 |
|---|---|---|---|---|---|---|---|---|---|---|---|---|---|
| 2 | п-9-3 6,0,4,8 | 109 | 7,4 (750) | 1 | 2КР14 | 2СТ5 | 2СТ3 | 2КР59 | 2СТ14 | 2СТ12 | 2КР54 | 2СТ14 | 2СТ11 |
| | | | | 2 | 2КР3 | 2СТ3 | 2СТ1 | 2КР53 | 2СТ13 | 2СТ11 | 2КР53 | 2СТ13 | 2СТ11 |
| | | | | 3 | 2КР98 | 2СТ1 | 2СТ1 | 2КР101 | 2СТ11 | 2СТ11 | 2КР101 | 2СТ11 | 2СТ11 |
| | | 110 | 9,8 (1000) | 1 | 2КР18 | 2СТ5 | 2СТ4 | 2КР55 | 2СТ15 | 2СТ11 | 2КР54 | 2СТ14 | 2СТ11 |
| | | | | 2 | 2КР4 | 2СТ4 | 2СТ1 | 2КР53 | 2СТ13 | 2СТ11 | 2КР53 | 2СТ13 | 2СТ11 |
| | | | | 3 | 2КР98 | 2СТ1 | 2СТ1 | 2КР101 | 2СТ11 | 2СТ11 | 2КР101 | 2СТ11 | 2СТ11 |
| | | 111 | 14,7 (1500) | 1 | 2КР19 | 2СТ6 | 2СТ4 | 2КР65 | 2СТ16 | 2СТ13 | 2КР55 | 2СТ15 | 2СТ11 |
| | | | | 2 | 2КР4 | 2СТ4 | 2СТ1 | 2КР54 | 2СТ14 | 2СТ11 | 2КР54 | 2СТ14 | 2СТ11 |
| | | | | 3 | 2КР98 | 2СТ1 | 2СТ1 | 2КР101 | 2СТ11 | 2СТ11 | 2КР101 | 2СТ11 | 2СТ11 |
| | | 112 | 19,6 (2000) | 1 | 2КР24 | 2СТ7 | 2СТ5 | 2КР61 | 2СТ16 | 2СТ12 | 2КР61 | 2СТ16 | 2СТ12 |
| | | | | 2 | 2КР10 | 2СТ5 | 2СТ2 | 2КР55 | 2СТ15 | 2СТ11 | 2КР55 | 2СТ15 | 2СТ11 |
| | | | | 3 | 2КР98 | 2СТ1 | 2СТ1 | 2КР101 | 2СТ11 | 2СТ11 | 2КР101 | 2СТ11 | 2СТ11 |
| | п-9-3 7,2,6,0 | 113 | 7,4 (750) | 1 | 2КР19 | 2СТ6 | 2СТ4 | 2КР64 | 2СТ15 | 2СТ13 | 2КР54 | 2СТ14 | 2СТ11 |
| | | | | 2 | 2КР9 | 2СТ4 | 2СТ2 | 2КР53 | 2СТ13 | 2СТ11 | 2КР53 | 2СТ13 | 2СТ11 |
| | | | | 3 | 2КР98 | 2СТ1 | 2СТ1 | 2КР101 | 2СТ11 | 2СТ11 | 2КР101 | 2СТ11 | 2СТ11 |
| | | 114 | 9,8 (1000) | 1 | 2КР23 | 2СТ6 | 2СТ5 | 2КР65 | 2СТ16 | 2СТ13 | 2КР60 | 2СТ15 | 2СТ12 |
| | | | | 2 | 2КР9 | 2СТ4 | 2СТ2 | 2КР54 | 2СТ14 | 2СТ11 | 2КР54 | 2СТ14 | 2СТ11 |
| | | | | 3 | 2КР98 | 2СТ1 | 2СТ1 | 2КР101 | 2СТ11 | 2СТ11 | 2КР101 | 2СТ11 | 2СТ11 |
| | | 115 | 14,7 (1500) | 1 | 2КР27 | 2СТ7 | 2СТ6 | 2КР69 | 2СТ17 | 2СТ14 | 2КР61 | 2СТ16 | 2СТ12 |
| | | | | 2 | 2КР10 | 2СТ5 | 2СТ2 | 2КР55 | 2СТ15 | 2СТ11 | 2КР54 | 2СТ14 | 2СТ11 |
| | | | | 3 | 2КР98 | 2СТ1 | 2СТ1 | 2КР101 | 2СТ11 | 2СТ11 | 2КР101 | 2СТ11 | 2СТ11 |
| 2 | п-9-3 7,2,6,0 | 116 | 19,6 (2000) | 1 | 3КР23 | 3СТ6 | 3СТ5 | 2КР66 | 2СТ17 | 2СТ13 | 2КР65 | 2СТ17 | 2СТ13 |
| | | | | 2 | 2КР15 | 2СТ6 | 2СТ3 | 2КР55 | 2СТ15 | 2СТ11 | 2КР59 | 2СТ15 | 2СТ11 |
| | | | | 3 | 2КР98 | 2СТ1 | 2СТ1 | 2КР101 | 2СТ11 | 2СТ11 | 2КР101 | 2СТ11 | 2СТ11 |
| 3 | п-9-4 4,8 | 117 | 7,4 (750) | 1 | 2КР18 | 2СТ5 | 2СТ4 | 2КР64 | 2СТ15 | 2СТ13 | 2КР54 | 2СТ14 | 2СТ11 |
| | | | | 2 | 2КР10 | 2СТ5 | 2СТ2 | 2КР59 | 2СТ14 | 2СТ12 | 2КР54 | 2СТ14 | 2СТ11 |
| | | | | 3 | 2КР3 | 2СТ3 | 2СТ1 | 2КР53 | 2СТ13 | 2СТ11 | 2КР53 | 2СТ13 | 2СТ11 |
| | | | | 4 | 2КР98 | 2СТ1 | 2СТ1 | 2КР101 | 2СТ12 | 2СТ11 | 2КР101 | 2СТ11 | 2СТ11 |
| | | 118 | 9,8 (1000) | 1 | 2КР19 | 2СТ6 | 2СТ4 | 2КР64 | 2СТ15 | 2СТ13 | 2КР55 | 2СТ15 | 2СТ11 |
| | | | | 2 | 2КР14 | 2СТ5 | 2СТ3 | 2КР59 | 2СТ14 | 2СТ12 | 2КР54 | 2СТ14 | 2СТ11 |
| | | | | 3 | 2КР3 | 2СТ3 | 2СТ1 | 2КР53 | 2СТ13 | 2СТ11 | 2КР53 | 2СТ13 | 2СТ11 |
| | | | | 4 | 2КР98 | 2СТ1 | 2СТ1 | 2КР101 | 2СТ11 | 2СТ11 | 2КР101 | 2СТ11 | 2СТ11 |
| | | 119 | 14,7 (1500) | 1 | 2КР24 | 2СТ7 | 2СТ5 | 2КР68 | 2СТ16 | 2СТ14 | 2КР61 | 2СТ16 | 2СТ12 |
| | | | | 2 | 2КР15 | 2СТ6 | 2СТ3 | 2КР60 | 2СТ15 | 2СТ12 | 2КР55 | 2СТ15 | 2СТ11 |
| | | | | 3 | 2КР4 | 2СТ4 | 2СТ1 | 2КР54 | 2СТ14 | 2СТ11 | 2КР54 | 2СТ14 | 2СТ11 |
| | | | | 4 | 2КР98 | 2СТ1 | 2СТ1 | 2КР101 | 2СТ11 | 2СТ11 | 2КР101 | 2СТ11 | 2СТ11 |
| | | 120 | 19,6 (2000) | 1 | 3КР19 | 3СТ6 | 3СТ4 | 3КР55 | 3СТ15 | 3СТ11 | 3КР55 | 3СТ15 | 3СТ11 |
| | | | | 2 | 3КР5 | 3СТ5 | 3СТ1 | 2КР56 | 2СТ16 | 2СТ11 | 2КР56 | 2СТ15 | 2СТ11 |
| | | | | 3 | 2КР5 | 2СТ5 | 2СТ1 | 2КР54 | 2СТ14 | 2СТ11 | 2КР54 | 2СТ14 | 2СТ11 |
| | | | | 4 | 2КР98 | 2СТ1 | 2СТ1 | 2КР101 | 2СТ11 | 2СТ11 | 2КР101 | 2СТ11 | 2СТ11 |

Взам. инв.№ | Подпись и дата | Инв.№ подл.



24707 07

# Таблица подбора опорной арматуры ригелей для зданий с пролетами 9м и сейсмичностью 7,8,9 баллов

Продолжение таблицы 9

| Номер схемы | Шифр рамы | Номер рамы | Временная нагрузка на перекрытие | Номер перекрытия | Рабочие марки арматурных изделий. Позиции: 1 | 2 | 3 | 4 | 5 | 6 | 7 | 8 | 9 |
|---|---|---|---|---|---|---|---|---|---|---|---|---|---|
| 3 | п-9-4 / 5,4 | 121 | 7,4 (750) | 1 | 2КР19 | 2СТ6 | 2СТ4 | 2КР64 | 2СТ15 | 2СТ13 | 2КР60 | 2СТ15 | 2СТ12 |
| | | | | 2 | 2КР14 | 2СТ5 | 2СТ3 | 2КР63 | 2СТ14 | 2СТ13 | 2КР54 | 2СТ14 | 2СТ11 |
| | | | | 3 | 2КР4 | 2СТ4 | 2СТ1 | 2КР53 | 2СТ13 | 2СТ11 | 2КР53 | 2СТ13 | 2СТ11 |
| | | | | 4 | 2КР98 | 2СТ1 | 2СТ1 | 2КР101 | 2СТ11 | 2СТ11 | 2КР101 | 2СТ11 | 2СТ11 |
| | | 122 | 9,8 (1000) | 1 | 2КР23 | 2СТ6 | 2СТ5 | 2КР68 | 2СТ16 | 2СТ14 | 2КР60 | 2СТ15 | 2СТ12 |
| | | | | 2 | 2КР15 | 2СТ6 | 2СТ3 | 2КР60 | 2СТ15 | 2СТ12 | 2КР55 | 2СТ15 | 2СТ11 |
| | | | | 3 | 2КР4 | 2СТ4 | 2СТ1 | 2КР53 | 2СТ13 | 2СТ11 | 2КР53 | 2СТ13 | 2СТ11 |
| | | | | 4 | 2КР98 | 2СТ1 | 2СТ1 | 2КР101 | 2СТ11 | 2СТ11 | 2КР101 | 2СТ11 | 2СТ11 |
| | | 123 | 14,7 (1500) | 1 | 2КР27 | 2СТ7 | 2СТ6 | 2КР69 | 2СТ17 | 2СТ14 | 2КР66 | 2СТ17 | 2СТ13 |
| | | | | 2 | 2КР20 | 2СТ7 | 2СТ4 | 2КР65 | 2СТ16 | 2СТ13 | 2КР56 | 2СТ15 | 2СТ11 |
| | | | | 3 | 2КР4 | 2СТ4 | 2СТ1 | 2КР53 | 2СТ14 | 2СТ11 | 2КР53 | 2СТ14 | 2СТ11 |
| | | | | 4 | 2КР98 | 2СТ1 | 2СТ1 | 2КР101 | 2СТ11 | 2СТ11 | 2КР101 | 2СТ11 | 2СТ11 |
| | | 124 | 19,6 (2000) | 1 | 3КР23 | 3СТ6 | 3СТ5 | 3КР64 | 3СТ15 | 3СТ13 | 2КР69 | 2СТ17 | 2СТ14 |
| | | | | 2 | 2КР24 | 2СТ7 | 2СТ5 | 2КР62 | 2СТ17 | 2СТ12 | 2КР62 | 2СТ17 | 2СТ12 |
| | | | | 3 | 2КР5 | 2СТ5 | 2СТ1 | 2КР55 | 2СТ15 | 2СТ11 | 2КР55 | 2СТ15 | 2СТ11 |
| | | | | 4 | 2КР98 | 2СТ1 | 2СТ1 | 2КР101 | 2СТ11 | 2СТ11 | 2КР101 | 2СТ11 | 2СТ11 |
| | п-9-4 / 6,0 | 125 | 7,4 (750) | 1 | 2КР23 | 2СТ6 | 2СТ5 | 2КР68 | 2СТ16 | 2СТ14 | 2КР60 | 2СТ15 | 2СТ12 |
| | | | | 2 | 2КР18 | 2СТ5 | 2СТ4 | 2КР64 | 2СТ15 | 2СТ13 | 2КР54 | 2СТ14 | 2СТ11 |
| | | | | 3 | 2КР4 | 2СТ4 | 2СТ1 | 2КР53 | 2СТ13 | 2СТ11 | 2КР53 | 2СТ13 | 2СТ11 |
| | | | | 4 | 2КР98 | 2СТ1 | 2СТ1 | 2КР101 | 2СТ11 | 2СТ11 | 2КР101 | 2СТ11 | 2СТ11 |
| 3 | п-9-4 / 6,0 | 126 | 9,8 (1000) | 1 | 2КР27 | 2СТ7 | 2СТ6 | 2КР68 | 2СТ16 | 2СТ14 | 2КР65 | 2СТ16 | 2СТ13 |
| | | | | 2 | 2КР19 | 2СТ6 | 2СТ4 | 2КР64 | 2СТ15 | 2СТ13 | 2КР60 | 2СТ15 | 2СТ12 |
| | | | | 3 | 2КР4 | 2СТ4 | 2СТ1 | 2КР53 | 2СТ13 | 2СТ11 | 2КР53 | 2СТ13 | 2СТ11 |
| | | | | 4 | 2КР98 | 2СТ1 | 2СТ1 | 2КР101 | 2СТ11 | 2СТ11 | 2КР101 | 2СТ11 | 2СТ11 |
| | | 127 | 14,7 (1500) | 1 | 3КР23 | 3СТ6 | 3СТ5 | 2КР73 | 2СТ17 | 2СТ15 | 2КР69 | 2СТ17 | 2СТ14 |
| | | | | 2 | 2КР24 | 2СТ7 | 2СТ5 | 2КР68 | 2СТ16 | 2СТ14 | 2КР61 | 2СТ16 | 2СТ12 |
| | | | | 3 | 2КР5 | 2СТ5 | 2СТ1 | 2КР53 | 2СТ14 | 2СТ11 | 2КР53 | 2СТ14 | 2СТ11 |
| | | | | 4 | 2КР98 | 2СТ1 | 2СТ1 | 2КР101 | 2СТ11 | 2СТ11 | 2КР101 | 2СТ11 | 2СТ11 |
| | | 128 | 19,6 (2000) | 1 | 3КР24 | 3СТ7 | 3СТ5 | 3КР64 | 3СТ15 | 3СТ13 | 2КР69 | 2СТ17 | 2СТ14 |
| | | | | 2 | 2КР24 | 2СТ7 | 2СТ5 | 2КР62 | 2СТ17 | 2СТ12 | 2КР62 | 2СТ17 | 2СТ12 |
| | | | | 3 | 2КР5 | 2СТ5 | 2СТ1 | 2КР55 | 2СТ15 | 2СТ11 | 2КР55 | 2СТ15 | 2СТ11 |
| | | | | 4 | 2КР98 | 2СТ1 | 2СТ1 | 2КР101 | 2СТ11 | 2СТ11 | 2КР101 | 2СТ11 | 2СТ11 |
| | п-9-4 / 7,2 | 129 | 7,4 (750) | 1 | 2КР27 | 2СТ7 | 2СТ6 | 2КР72 | 2СТ16 | 2СТ15 | 2КР68 | 2СТ16 | 2СТ14 |
| | | | | 2 | 2КР23 | 2СТ6 | 2СТ5 | 2КР64 | 2СТ15 | 2СТ13 | 2КР60 | 2СТ15 | 2СТ12 |
| | | | | 3 | 2КР9 | 2СТ4 | 2СТ2 | 2КР53 | 2СТ13 | 2СТ11 | 2КР53 | 2СТ13 | 2СТ11 |
| | | | | 4 | 2КР98 | 2СТ1 | 2СТ1 | 2КР101 | 2СТ11 | 2СТ11 | 2КР101 | 2СТ11 | 2СТ11 |
| | | 130 | 9,8 (1000) | 1 | 3КР23 | 3СТ6 | 3СТ5 | 2КР73 | 2СТ17 | 2СТ15 | 3КР67 | 3СТ15 | 3СТ14 |
| | | | | 2 | 3КР18 | 3СТ5 | 3СТ4 | 2КР68 | 2СТ16 | 2СТ14 | 2КР65 | 2СТ16 | 2СТ13 |
| | | | | 3 | 2КР9 | 2СТ4 | 2СТ2 | 2КР54 | 2СТ14 | 2СТ11 | 2КР54 | 2СТ14 | 2СТ11 |
| | | | | 4 | 2КР98 | 2СТ1 | 2СТ1 | 2КР101 | 2СТ11 | 2СТ11 | 2КР101 | 2СТ11 | 2СТ11 |

Инв.№ подл. | Подпись и дата | Взам. инв.№

# Таблица подбора опорной арматуры ригелей для зданий с пролетами 9м и сейсмичностью 7, 8 9 баллов

Продолжение таблицы 9

| Номер схемы | Шифр рамы | Номер рамы | Временная нагрузка на перекрытие | Номер перекрытия | Рабочие марки арматурных изделий. Позиции 1 | 2 | 3 | 4 | 5 | 6 | 7 | 8 | 9 |
|---|---|---|---|---|---|---|---|---|---|---|---|---|---|
| 3 | п-9-4 / 7,2 | 131 | 14,7 (1500) | 1 | 3КР27 | 3СТ7 | 3СТ6 | 3КР68 | 3СТ16 | 3СТ14 | 3КР68 | 3СТ16 | 3СТ14 |
| | | | | 2 | 3КР19 | 3СТ6 | 3СТ4 | 3КР67 | 3СТ15 | 3СТ14 | 2КР69 | 2СТ17 | 2СТ14 |
| | | | | 3 | 2КР10 | 2СТ5 | 2СТ2 | 2КР55 | 2СТ15 | 2СТ11 | 2КР55 | 2СТ15 | 2СТ11 |
| | | | | 4 | 2КР98 | 2СТ1 | 2СТ1 | 2КР101 | 2СТ11 | 2СТ11 | 2КР101 | 2СТ11 | 2СТ11 |
| | п-9-4 / 6,0, 4,8 | 132 | 7,4 (750) | 1 | 2КР23 | 2СТ6 | 2СТ5 | 2КР64 | 2СТ15 | 2СТ13 | 2КР60 | 2СТ15 | 2СТ12 |
| | | | | 2 | 2КР9 | 2СТ4 | 2СТ2 | 2КР59 | 2СТ14 | 2СТ12 | 2КР54 | 2СТ14 | 2СТ11 |
| | | | | 3 | 2КР3 | 2СТ3 | 2СТ1 | 2КР52 | 2СТ12 | 2СТ11 | 2КР52 | 2СТ12 | 2СТ11 |
| | | | | 4 | 2КР98 | 2СТ1 | 2СТ1 | 2КР101 | 2СТ11 | 2СТ11 | 2КР101 | 2СТ11 | 2СТ11 |
| | | 133 | 9,8 (1000) | 1 | 2КР24 | 2СТ7 | 2СТ5 | 2КР68 | 2СТ16 | 2СТ14 | 2КР65 | 2СТ16 | 2СТ13 |
| | | | | 2 | 2КР14 | 2СТ5 | 2СТ3 | 2КР59 | 2СТ14 | 2СТ12 | 2КР54 | 2СТ14 | 2СТ11 |
| | | | | 3 | 2КР3 | 2СТ3 | 2СТ1 | 2КР53 | 2СТ13 | 2СТ11 | 2КР53 | 2СТ13 | 2СТ11 |
| | | | | 4 | 2КР98 | 2СТ1 | 2СТ1 | 2КР101 | 2СТ11 | 2СТ11 | 2КР101 | 2СТ11 | 2СТ11 |
| | | 134 | 14,7 (1500) | 1 | 3КР19 | 3СТ6 | 3СТ4 | 2КР73 | 2СТ17 | 2СТ15 | 2КР66 | 2СТ17 | 2СТ13 |
| | | | | 2 | 2КР15 | 2СТ6 | 2СТ3 | 2КР60 | 2СТ15 | 2СТ12 | 2КР55 | 2СТ15 | 2СТ11 |
| | | | | 3 | 2КР4 | 2СТ4 | 2СТ1 | 2КР54 | 2СТ14 | 2СТ11 | 2КР54 | 2СТ14 | 2СТ11 |
| | | | | 4 | 2КР98 | 2СТ1 | 2СТ1 | 2КР101 | 2СТ11 | 2СТ11 | 2КР101 | 2СТ11 | 2СТ11 |
| | | 135 | 19,6 (2000) | 1 | 3КР24 | 3СТ7 | 3СТ5 | 2КР69 | 2СТ17 | 2СТ14 | 2КР69 | 2СТ17 | 2СТ14 |
| | | | | 2 | 3КР14 | 3СТ5 | 3СТ3 | 2КР56 | 2СТ16 | 2СТ11 | 2КР56 | 2СТ16 | 2СТ11 |
| | | | | 3 | 2КР4 | 2СТ4 | 2СТ1 | 2КР54 | 2СТ14 | 2СТ11 | 2КР54 | 2СТ14 | 2СТ11 |
| | | | | 4 | 2КР98 | 2СТ1 | 2СТ1 | 2КР101 | 2СТ11 | 2СТ11 | 2КР101 | 2СТ11 | 2СТ11 |
| 3 | п-9-4 / 7,2, 6,0 | 136 | 7,4 (750) | 1 | 2КР27 | 2СТ7 | 2СТ6 | 2КР68 | 2СТ16 | 2СТ14 | 2КР65 | 2СТ16 | 2СТ13 |
| | | | | 2 | 2КР18 | 2СТ5 | 2СТ4 | 2КР64 | 2СТ15 | 2СТ13 | 2КР54 | 2СТ14 | 2СТ11 |
| | | | | 3 | 2КР3 | 2СТ3 | 2СТ1 | 2КР53 | 2СТ13 | 2СТ11 | 2КР53 | 2СТ13 | 2СТ11 |
| | | | | 4 | 2КР98 | 2СТ1 | 2СТ1 | 2КР101 | 2СТ11 | 2СТ11 | 2КР101 | 2СТ11 | 2СТ11 |
| | | 137 | 9,8 (1000) | 1 | 3КР23 | 3СТ6 | 3СТ5 | 3КР67 | 3СТ15 | 3СТ14 | 2КР68 | 2СТ16 | 2СТ14 |
| | | | | 2 | 2КР19 | 2СТ6 | 2СТ4 | 2КР64 | 2СТ15 | 2СТ13 | 2КР60 | 2СТ15 | 2СТ12 |
| | | | | 3 | 2КР4 | 2СТ4 | 2СТ1 | 2КР53 | 2СТ13 | 2СТ11 | 2КР53 | 2СТ13 | 2СТ11 |
| | | | | 4 | 2КР98 | 2СТ1 | 2СТ1 | 2КР101 | 2СТ11 | 2СТ11 | 2КР101 | 2СТ11 | 2СТ11 |
| | | 138 | 14,7 (1500) | 1 | 3КР27 | 3СТ7 | 3СТ6 | 3КР68 | 3СТ16 | 3СТ14 | 2КР73 | 2СТ17 | 2СТ15 |
| | | | | 2 | 2КР24 | 2СТ7 | 2СТ5 | 2КР68 | 2СТ16 | 2СТ14 | 2КР61 | 2СТ16 | 2СТ12 |
| | | | | 3 | 2КР4 | 2СТ4 | 2СТ1 | 2КР54 | 2СТ14 | 2СТ11 | 2КР54 | 2СТ14 | 2СТ11 |
| | | | | 4 | 2КР98 | 2СТ1 | 2СТ1 | 2КР101 | 2СТ11 | 2СТ11 | 2КР101 | 2СТ11 | 2СТ11 |
| | | 139 | 19,6 (2000) | 1 | 2КР33 | 2СТ9 | 2СТ8 | 2КР47 | 2СТ18 | 2СТ16 | 2КР77 | 2СТ18 | 2СТ16 |
| | | | | 2 | 3КР19 | 3СТ6 | 3СТ4 | 2КР62 | 2СТ17 | 2СТ12 | 2КР62 | 2СТ17 | 2СТ12 |
| | | | | 3 | 2КР5 | 2СТ5 | 2СТ1 | 2КР55 | 2СТ15 | 2СТ11 | 2КР55 | 2СТ15 | 2СТ11 |
| | | | | 4 | 2КР98 | 2СТ1 | 2СТ1 | 2КР101 | 2СТ11 | 2СТ11 | 2КР101 | 2СТ11 | 2СТ11 |
| 4 | п-9-5 / 4,8 | 140 | 7,4 (750) | 1 | 2КР23 | 2СТ6 | 2СТ5 | 2КР68 | 2СТ16 | 2СТ14 | 2КР64 | 2СТ15 | 2СТ13 |
| | | | | 2 | 2КР19 | 2СТ6 | 2СТ4 | 2КР64 | 2СТ15 | 2СТ13 | 2КР60 | 2СТ15 | 2СТ12 |
| | | | | 3 | 2КР10 | 2СТ5 | 2СТ2 | 2КР59 | 2СТ14 | 2СТ12 | 2КР54 | 2СТ14 | 2СТ11 |
| | | | | 4 | 2КР3 | 2СТ3 | 2СТ1 | 2КР53 | 2СТ13 | 2СТ11 | 2КР53 | 2СТ13 | 2СТ11 |
| | | | | 5 | 2КР98 | 2СТ1 | 2СТ1 | 2КР101 | 2СТ11 | 2СТ11 | 2КР101 | 2СТ11 | 2СТ11 |



24707 85

# Таблица подбора опорной арматуры ригелей для зданий с пролетами 9м и сейсмичностью 7, 8, 9 баллов

продолжение таблицы 9

| Номер схемы | Шифр рамы | Номер рамы | Временная нагрузка на перекрытие | Номер перекрытия | Рабочие марки арматурных изделий. Позиции 1 | 2 | 3 | 4 | 5 | 6 | 7 | 8 | 9 |
|---|---|---|---|---|---|---|---|---|---|---|---|---|---|
| 4 | п-9-5 / 4,8 | 141 | 9,8 (1000) | 1 | 2КР27 | 2СТ7 | 2СТ6 | 2КР68 | 2СТ16 | 2СТ14 | 2КР65 | 2СТ16 | 2СТ13 |
| | | | | 2 | 2КР19 | 2СТ6 | 2СТ4 | 2КР68 | 2СТ16 | 2СТ14 | 2КР60 | 2СТ15 | 2СТ12 |
| | | | | 3 | 2КР14 | 2СТ5 | 2СТ3 | 2КР60 | 2СТ15 | 2СТ12 | 2КР55 | 2СТ15 | 2СТ11 |
| | | | | 4 | 2КР4 | 2СТ4 | 2СТ1 | 2КР53 | 2СТ13 | 2СТ11 | 2КР53 | 2СТ13 | 2СТ11 |
| | | | | 5 | 2КР98 | 2СТ1 | 2СТ1 | 2КР101 | 2СТ11 | 2СТ11 | 2КР101 | 2СТ11 | 2СТ11 |
| | | 142 | 14,7 (1500) | 1 | 2КР30 | 2СТ8 | 2СТ7 | 2КР73 | 2СТ17 | 2СТ15 | 2КР69 | 2СТ17 | 2СТ14 |
| | | | | 2 | 2КР24 | 2СТ7 | 2СТ5 | 2КР73 | 2СТ17 | 2СТ15 | 2КР65 | 2СТ17 | 2СТ13 |
| | | | | 3 | 2КР19 | 2СТ6 | 2СТ4 | 2КР65 | 2СТ16 | 2СТ13 | 2КР61 | 2СТ16 | 2СТ12 |
| | | | | 4 | 2КР4 | 2СТ4 | 2СТ1 | 2КР54 | 2СТ14 | 2СТ11 | 2КР54 | 2СТ14 | 2СТ11 |
| | | | | 5 | 2КР98 | 2СТ1 | 2СТ1 | 2КР101 | 2СТ11 | 2СТ11 | 2КР101 | 2СТ11 | 2СТ11 |
| | | 143 | 19,6 (2000) | 1 | 3КР28 | 3СТ7 | 3СТ6 | 3КР65 | 3СТ16 | 3СТ13 | 3КР65 | 3СТ16 | 3СТ13 |
| | | | | 2 | 3КР24 | 3СТ7 | 3СТ5 | 2КР69 | 2СТ17 | 2СТ14 | 2КР69 | 2СТ17 | 2СТ14 |
| | | | | 3 | 3КР14 | 3СТ5 | 3СТ3 | 3КР60 | 3СТ15 | 3СТ12 | 3КР60 | 3СТ15 | 3СТ12 |
| | | | | 4 | 2КР5 | 2СТ5 | 2СТ1 | 2КР55 | 2СТ15 | 2СТ11 | 2КР55 | 2СТ15 | 2СТ11 |
| | | | | 5 | 2КР98 | 2СТ1 | 2СТ1 | 2КР101 | 2СТ11 | 2СТ11 | 2КР101 | 2СТ11 | 2СТ11 |
| | п-9-5 / 5,4 | 144 | 7,4 (750) | 1 | 2КР27 | 2СТ7 | 2СТ6 | 2КР68 | 2СТ16 | 2СТ14 | 2КР65 | 2СТ16 | 2СТ13 |
| | | | | 2 | 2КР23 | 2СТ6 | 2СТ5 | 2КР67 | 2СТ15 | 2СТ14 | 2КР64 | 2СТ15 | 2СТ13 |
| | | | | 3 | 2КР14 | 2СТ5 | 2СТ3 | 2КР59 | 2СТ14 | 2СТ12 | 2КР54 | 2СТ14 | 2СТ11 |
| | | | | 4 | 2КР3 | 2СТ3 | 2СТ1 | 2КР53 | 2СТ13 | 2СТ11 | 2КР53 | 2СТ13 | 2СТ11 |
| | | | | 5 | 2КР98 | 2СТ1 | 2СТ1 | 2КР101 | 2СТ11 | 2СТ11 | 2КР101 | 2СТ11 | 2СТ11 |
| 4 | п-9-5 / 5,4 | 145 | 9,8 (1000) | 1 | 2КР27 | 2СТ7 | 2СТ6 | 2КР73 | 2СТ17 | 2СТ15 | 2КР68 | 2СТ16 | 2СТ14 |
| | | | | 2 | 2КР24 | 2СТ7 | 2СТ5 | 2КР68 | 2СТ16 | 2СТ14 | 2КР65 | 2СТ16 | 2СТ13 |
| | | | | 3 | 2КР20 | 2СТ7 | 2СТ4 | 2КР60 | 2СТ15 | 2СТ12 | 2КР60 | 2СТ15 | 2СТ12 |
| | | | | 4 | 2КР4 | 2СТ4 | 2СТ1 | 2КР53 | 2СТ13 | 2СТ11 | 2КР53 | 2СТ13 | 2СТ11 |
| | | | | 5 | 2КР98 | 2СТ1 | 2СТ1 | 2КР101 | 2СТ11 | 2СТ11 | 2КР101 | 2СТ11 | 2СТ11 |
| | | 146 | 14,7 (1500) | 1 | 3КР27 | 3СТ7 | 3СТ6 | 3КР68 | 3СТ16 | 3СТ14 | 2КР73 | 2СТ17 | 2СТ15 |
| | | | | 2 | 3КР19 | 3СТ6 | 3СТ4 | 2КР73 | 2СТ17 | 2СТ15 | 2КР69 | 2СТ17 | 2СТ14 |
| | | | | 3 | 2КР20 | 2СТ7 | 2СТ4 | 2КР68 | 2СТ16 | 2СТ14 | 2КР61 | 2СТ16 | 2СТ12 |
| | | | | 4 | 2КР4 | 2СТ4 | 2СТ1 | 2КР54 | 2СТ14 | 2СТ11 | 2КР54 | 2СТ14 | 2СТ11 |
| | | | | 5 | 2КР98 | 2СТ1 | 2СТ1 | 2КР101 | 2СТ11 | 2СТ11 | 2КР101 | 2СТ11 | 2СТ11 |
| | | 147 | 19,6 (2000) | 1 | 2КР33 | 2СТ9 | 2СТ8 | 2КР77 | 2СТ18 | 2СТ16 | 2КР77 | 2СТ18 | 2СТ16 |
| | | | | 2 | 3КР24 | 3СТ7 | 3СТ5 | 3КР65 | 3СТ16 | 3СТ13 | 3КР65 | 3СТ16 | 3СТ13 |
| | | | | 3 | 3КР15 | 3СТ6 | 3СТ3 | 3КР60 | 3СТ15 | 3СТ12 | 3КР60 | 3СТ15 | 3СТ12 |
| | | | | 4 | 2КР5 | 2СТ5 | 2СТ1 | 2КР55 | 2СТ15 | 2СТ11 | 2КР55 | 2СТ15 | 2СТ11 |
| | | | | 5 | 2КР98 | 2СТ1 | 2СТ1 | 2КР101 | 2СТ11 | 2СТ11 | 2КР101 | 2СТ11 | 2СТ11 |
| | п-9-5 / 6,0 | 148 | 7,4 (750) | 1 | 2КР27 | 2СТ7 | 2СТ6 | 2КР73 | 2СТ17 | 2СТ15 | 2КР68 | 2СТ16 | 2СТ14 |
| | | | | 2 | 2КР24 | 2СТ7 | 2СТ5 | 2КР68 | 2СТ16 | 2СТ14 | 2КР65 | 2СТ16 | 2СТ13 |
| | | | | 3 | 2КР19 | 2СТ6 | 2СТ4 | 2КР64 | 2СТ15 | 2СТ13 | 2КР60 | 2СТ15 | 2СТ12 |
| | | | | 4 | 2КР4 | 2СТ4 | 2СТ1 | 2КР53 | 2СТ13 | 2СТ11 | 2КР53 | 2СТ13 | 2СТ11 |
| | | | | 5 | 2КР98 | 2СТ1 | 2СТ1 | 2КР101 | 2СТ11 | 2СТ11 | 2КР101 | 2СТ11 | 2СТ11 |

Инв.№ подл. | Подпись и дата | Взам. инв.№

# Таблица подбора опорной арматуры ригелей для зданий с пролетами 9 м и сейсмичностью 7, 8; 9 баллов

продолжение таблицы 9

| Номер схемы | Шифр рамы | Номер рамы | Временная нагрузка на перекрытие | Номер перекрытия | Рабочие марки арматурных изделий. Позиции 1 | 2 | 3 | 4 | 5 | 6 | 7 | 8 | 9 |
|---|---|---|---|---|---|---|---|---|---|---|---|---|---|
| 4 | П-9-5 6,0 | 149 | 9,8 (1000) | 1 | 3КР23 | 3СТ6 | 3СТ5 | 2КР76 | 2СТ17 | 2СТ16 | 2КР73 | 2СТ17 | 2СТ15 |
| | | | | 2 | 2КР27 | 2СТ7 | 2СТ6 | 2КР73 | 2СТ17 | 2СТ15 | 2КР68 | 2СТ16 | 2СТ14 |
| | | | | 3 | 2КР19 | 2СТ6 | 2СТ4 | 2КР64 | 2СТ15 | 2СТ13 | 2КР60 | 2СТ15 | 2СТ12 |
| | | | | 4 | 2КР4 | 2СТ4 | 2СТ1 | 2КР53 | 2СТ13 | 2СТ11 | 2КР53 | 2СТ13 | 2СТ11 |
| | | | | 5 | 2КР98 | 2СТ1 | 2СТ1 | 2КР101 | 2СТ11 | 2СТ11 | 2КР101 | 2СТ11 | 2СТ11 |
| | | 150 | 14,7 (1500) | 1 | 3КР27 | 3СТ7 | 3СТ6 | 2КР79 | 2СТ18 | 2СТ17 | 3КР68 | 3СТ16 | 3СТ14 |
| | | | | 2 | 2КР30 | 2СТ8 | 2СТ7 | 2КР77 | 2СТ18 | 2СТ16 | 2КР73 | 2СТ17 | 2СТ15 |
| | | | | 3 | 2КР24 | 2СТ7 | 2СТ5 | 2КР68 | 2СТ16 | 2СТ14 | 2КР65 | 2СТ16 | 2СТ13 |
| | | | | 4 | 2КР5 | 2СТ5 | 2СТ1 | 2КР54 | 2СТ14 | 2СТ11 | 2КР54 | 2СТ14 | 2СТ11 |
| | | | | 5 | 2КР98 | 2СТ1 | 2СТ1 | 2КР101 | 2СТ11 | 2СТ11 | 2КР101 | 2СТ11 | 2СТ11 |
| | П-9-5 7,2 | 151 | 7,4 (750) | 1 | 3КР26 | 3СТ6 | 3СТ6 | 2КР76 | 2СТ17 | 2СТ16 | 2КР73 | 2СТ17 | 2СТ15 |
| | | | | 2 | 2КР29 | 2СТ7 | 2СТ7 | 2КР73 | 2СТ17 | 2СТ15 | 2КР68 | 2СТ16 | 2СТ14 |
| | | | | 3 | 2КР23 | 2СТ6 | 2СТ5 | 2КР67 | 2СТ15 | 2СТ14 | 2КР64 | 2СТ15 | 2СТ13 |
| | | | | 4 | 2КР9 | 2СТ4 | 2СТ2 | 2КР54 | 2СТ14 | 2СТ11 | 2КР54 | 2СТ14 | 2СТ11 |
| | | | | 5 | 2КР98 | 2СТ1 | 2СТ1 | 2КР101 | 2СТ11 | 2СТ11 | 2КР101 | 2СТ11 | 2СТ11 |
| | | 152 | 9,8 (1000) | 1 | 3КР27 | 3СТ7 | 3СТ6 | 3КР72 | 3СТ16 | 3СТ15 | 2КР76 | 2СТ17 | 2СТ16 |
| | | | | 2 | 2КР30 | 2СТ8 | 2СТ7 | 2КР76 | 2СТ17 | 2СТ16 | 2КР73 | 2СТ17 | 2СТ15 |
| | | | | 3 | 2КР24 | 2СТ7 | 2СТ5 | 2КР68 | 2СТ16 | 2СТ14 | 2КР65 | 2СТ16 | 2СТ13 |
| | | | | 4 | 2КР10 | 2СТ5 | 2СТ2 | 2КР54 | 2СТ14 | 2СТ11 | 2КР54 | 2СТ14 | 2СТ11 |
| | | | | 5 | 2КР98 | 2СТ1 | 2СТ1 | 2КР101 | 2СТ11 | 2СТ11 | 2КР101 | 2СТ11 | 2СТ11 |
| 4 | П-9-5 6,0; 4,8 | 153 | 7,4 (750) | 1 | 3КР18 | 3СТ5 | 3СТ4 | 2КР72 | 2СТ16 | 2СТ15 | 2КР68 | 2СТ16 | 2СТ14 |
| | | | | 2 | 2КР19 | 2СТ6 | 2СТ4 | 2КР64 | 2СТ15 | 2СТ13 | 2КР60 | 2СТ15 | 2СТ12 |
| | | | | 3 | 2КР10 | 2СТ5 | 2СТ2 | 2КР59 | 2СТ14 | 2СТ12 | 2КР54 | 2СТ14 | 2СТ11 |
| | | | | 4 | 2КР3 | 2СТ3 | 2СТ1 | 2КР53 | 2СТ13 | 2СТ11 | 2КР53 | 2СТ13 | 2СТ11 |
| | | | | 5 | 2КР98 | 2СТ1 | 2СТ1 | 2КР101 | 2СТ11 | 2СТ11 | 2КР101 | 2СТ11 | 2СТ11 |
| | | 154 | 9,8 (1000) | 1 | 3КР23 | 3СТ6 | 3СТ5 | 2КР73 | 2СТ17 | 2СТ15 | 2КР69 | 2СТ17 | 2СТ14 |
| | | | | 2 | 2КР24 | 2СТ7 | 2СТ5 | 2КР68 | 2СТ16 | 2СТ14 | 2КР65 | 2СТ16 | 2СТ13 |
| | | | | 3 | 2КР14 | 2СТ5 | 2СТ3 | 2КР60 | 2СТ15 | 2СТ12 | 2КР55 | 2СТ15 | 2СТ11 |
| | | | | 4 | 2КР3 | 2СТ3 | 2СТ1 | 2КР53 | 2СТ13 | 2СТ11 | 2КР53 | 2СТ13 | 2СТ11 |
| | | | | 5 | 2КР98 | 2СТ1 | 2СТ1 | 2КР101 | 2СТ11 | 2СТ11 | 2КР101 | 2СТ11 | 2СТ11 |
| | | 155 | 14,7 (1500) | 1 | 3КР27 | 3СТ7 | 3СТ6 | 3КР72 | 3СТ16 | 3СТ15 | 3КР68 | 3СТ16 | 3СТ14 |
| | | | | 2 | 3КР19 | 3СТ6 | 3СТ4 | 2КР73 | 2СТ17 | 2СТ15 | 2КР69 | 2СТ17 | 2СТ14 |
| | | | | 3 | 2КР15 | 2СТ6 | 2СТ3 | 2КР65 | 2СТ16 | 2СТ13 | 2КР56 | 2СТ16 | 2СТ11 |
| | | | | 4 | 2КР4 | 2СТ4 | 2СТ1 | 2КР54 | 2СТ14 | 2СТ11 | 2КР54 | 2СТ14 | 2СТ11 |
| | | | | 5 | 2КР98 | 2СТ1 | 2СТ1 | 2КР101 | 2СТ11 | 2СТ11 | 2КР101 | 2СТ11 | 2СТ11 |
| | | 156 | 19,6 (2000) | 1 | 3КР30 | 3СТ8 | 3СТ7 | 2КР77 | 2СТ18 | 2СТ16 | 2КР77 | 2СТ18 | 2СТ16 |
| | | | | 2 | 3КР24 | 3СТ7 | 3СТ5 | 3КР65 | 3СТ16 | 3СТ13 | 3КР65 | 3СТ16 | 3СТ13 |
| | | | | 3 | 3КР15 | 3СТ5 | 3СТ3 | 3КР54 | 3СТ14 | 3СТ11 | 3КР55 | 3СТ15 | 3СТ11 |
| | | | | 4 | 2КР5 | 2СТ5 | 2СТ1 | 2КР55 | 2СТ15 | 2СТ11 | 2КР54 | 2СТ14 | 2СТ11 |
| | | | | 5 | 2КР98 | 2СТ1 | 2СТ1 | 2КР101 | 2СТ11 | 2СТ11 | 2КР101 | 2СТ11 | 2СТ11 |

Таблица подбора опорной арматуры ригелей для зданий с пролетами 9 м и сейсмичностью 7, 8, 9 баллов

Продолжение таблицы 9

| Номер схемы | Шифр рамы | Номер рамы | Удельная нагрузка на перекрытие | Номер перекрытия | Рабочие марки арматурных изделий. Позиции. 1 | 2 | 3 | 4 | 5 | 6 | 7 | 8 | 9 |
|---|---|---|---|---|---|---|---|---|---|---|---|---|---|
| 4 | п-9-5 7,2; 5,0 | 157 | 7,4 (750) | 1 | 3кр23 | 3ст6 | 3ст5 | 3кр67 | 3ст15 | 3ст14 | 2кр73 | 2ст17 | 2ст15 |
| | | | | 2 | 2кр24 | 2ст7 | 2ст5 | 2кр72 | 2ст16 | 2ст15 | 2кр65 | 2ст16 | 2ст13 |
| | | | | 3 | 2кр19 | 2ст6 | 2ст4 | 2кр64 | 2ст15 | 2ст13 | 2кр60 | 2ст15 | 2ст12 |
| | | | | 4 | 2кр3 | 2ст3 | 2ст1 | 2кр53 | 2ст13 | 2ст11 | 2кр53 | 2ст13 | 2ст11 |
| | | | | 5 | 2кр98 | 2ст1 | 2ст1 | 2кр101 | 2ст11 | 2ст11 | 2кр101 | 2ст11 | 2ст11 |
| | | 158 | 9,8 (1000) | 1 | 3кр27 | 3ст7 | 3ст6 | 3кр72 | 3ст16 | 3ст15 | 2кр73 | 2ст17 | 2ст15 |
| | | | | 2 | 2кр27 | 2ст7 | 2ст6 | 2кр73 | 2ст17 | 2ст15 | 2кр68 | 2ст16 | 2ст14 |
| | | | | 3 | 2кр19 | 2ст6 | 2ст4 | 2кр64 | 2ст15 | 2ст13 | 2кр60 | 2ст15 | 2ст12 |
| | | | | 4 | 2кр4 | 2ст4 | 2ст1 | 2кр53 | 2ст13 | 2ст11 | 2кр53 | 2ст13 | 2ст11 |
| | | | | 5 | 2кр98 | 2ст1 | 2ст1 | 2кр101 | 2ст11 | 2ст11 | 2кр101 | 2ст11 | 2ст11 |
| | | 159 | 14,7 (1500) | 1 | 3кр30 | 3ст8 | 3ст7 | 3кр76 | 3ст17 | 3ст16 | 2кр79 | 2ст18 | 2ст17 |
| | | | | 2 | 2кр30 | 2ст8 | 2ст7 | 3кр68 | 3ст16 | 3ст14 | 3кр68 | 3ст16 | 3ст14 |
| | | | | 3 | 2кр24 | 2ст7 | 2ст5 | 2кр68 | 2ст16 | 2ст14 | 2кр65 | 2ст16 | 2ст13 |
| | | | | 4 | 2кр5 | 2ст5 | 2ст1 | 2кр54 | 2ст16 | 2ст11 | 2кр54 | 2ст14 | 2ст11 |
| | | | | 5 | 2кр98 | 2ст1 | 2ст1 | 2кр101 | 2ст11 | 2ст11 | 2кр101 | 2ст11 | 2ст11 |
| | | | | | Сейсмичность 9 баллов | | | | | | | | |
| 1 | п-9-2 4,8 | 160 | 7,4 (750) | 1 | 3кр18 | 3ст5 | 3ст4 | 2кр112 | 2ст16 | 2ст15 | 2кр64 | 2ст15 | 2ст13 |
| | | | | 2 | 2кр100 | 2ст3 | 2ст1 | 2кр102 | 2ст12 | 2ст11 | 2кр101 | 2ст11 | 2ст11 |
| | | 161 | 9,8 (1000) | 1 | 3кр18 | 3ст5 | 3ст4 | 2кр72 | 2ст16 | 2ст15 | 2кр65 | 2ст15 | 2ст13 |
| | | | | 2 | 2кр100 | 2ст3 | 2ст1 | 2кр102 | 2ст12 | 2ст11 | 2кр101 | 2ст11 | 2ст11 |

Продолжение таблицы 9

| Номер схемы | Шифр рамы | Номер рамы | Удельная нагрузка на перекрытие | Номер перекрытия | Рабочие марки арматурных изделий. Позиции 1 | 2 | 3 | 4 | 5 | 6 | 7 | 8 | 9 |
|---|---|---|---|---|---|---|---|---|---|---|---|---|---|
| 1 | п-9-2 4,8 | 162 | 14,7 (1500) | 1 | 3кр19 | 3ст6 | 3ст4 | 2кр72 | 2ст16 | 2ст15 | 2кр65 | 2ст16 | 2ст13 |
| | | | | 2 | 2кр100 | 2ст3 | 2ст1 | 2кр101 | 2ст11 | 2ст11 | 2кр101 | 2ст11 | 2ст11 |
| | п-9-2 5,4 | 163 | 7,4 (750) | 1 | 2кр24 | 2ст7 | 2ст5 | 2кр68 | 2ст16 | 2ст14 | 2кр61 | 2ст16 | 2ст12 |
| | | | | 2 | 2кр100 | 2ст3 | 2ст1 | 2кр101 | 2ст11 | 2ст11 | 2кр101 | 2ст11 | 2ст11 |
| | | 164 | 9,8 (1000) | 1 | 2кр24 | 2ст7 | 2ст5 | 2кр68 | 2ст16 | 2ст14 | 2кр61 | 2ст16 | 2ст12 |
| | | | | 2 | 2кр100 | 2ст3 | 2ст1 | 2кр101 | 2ст11 | 2ст11 | 2кр101 | 2ст11 | 2ст11 |
| | | 165 | 14,7 (1500) | 1 | 2кр27 | 2ст7 | 2ст6 | 2кр68 | 2ст16 | 2ст14 | 2кр61 | 2ст16 | 2ст12 |
| | | | | 2 | 2кр99 | 2ст2 | 2ст1 | 2кр101 | 2ст11 | 2ст11 | 2кр101 | 2ст11 | 2ст11 |
| | п-9-2 6,0 | 166 | 7,4 (750) | 1 | 2кр24 | 2ст7 | 2ст5 | 2кр68 | 2ст16 | 2ст14 | 2кр64 | 2ст15 | 2ст13 |
| | | | | 2 | 2кр100 | 2ст3 | 2ст1 | 2кр101 | 2ст11 | 2ст11 | 2кр101 | 2ст11 | 2ст11 |
| | | 167 | 9,8 (1000) | 1 | 2кр24 | 2ст7 | 2ст5 | 2кр68 | 2ст16 | 2ст14 | 2кр61 | 2ст15 | 2ст12 |
| | | | | 2 | 2кр100 | 2ст3 | 2ст1 | 2кр101 | 2ст11 | 2ст11 | 2кр101 | 2ст11 | 2ст11 |
| | | 168 | 14,7 (1500) | 1 | 2кр27 | 2ст7 | 2ст6 | 2кр68 | 2ст16 | 2ст14 | 2кр61 | 2ст15 | 2ст12 |
| | | | | 2 | 2кр99 | 2ст2 | 2ст1 | 2кр101 | 2ст11 | 2ст11 | 2кр101 | 2ст11 | 2ст11 |
| | п-9-2 7,2 | 169 | 7,4 (750) | 1 | 2кр24 | 2ст7 | 2ст5 | 2кр67 | 2ст15 | 2ст14 | 2кр60 | 2ст15 | 2ст12 |
| | | | | 2 | 2кр99 | 2ст2 | 2ст1 | 2кр101 | 2ст11 | 2ст11 | 2кр101 | 2ст11 | 2ст11 |
| | | 170 | 9,8 (1000) | 1 | 2кр24 | 2ст7 | 2ст5 | 2кр68 | 2ст16 | 2ст14 | 2кр60 | 2ст15 | 2ст12 |
| | | | | 2 | 2кр99 | 2ст2 | 2ст1 | 2кр101 | 2ст11 | 2ст11 | 2кр101 | 2ст11 | 2ст11 |
| | п-9-8 5,0; 4,8 | 171 | 7,4 (750) | 1 | 2кр24 | 2ст7 | 2ст5 | 2кр68 | 2ст16 | 2ст14 | 2кр64 | 2ст15 | 2ст13 |
| | | | | 2 | 2кр99 | 2ст2 | 2ст1 | 2кр101 | 2ст11 | 2ст11 | 2кр101 | 2ст11 | 2ст11 |
| | | 172 | 9,8 (1000) | 1 | 2кр24 | 2ст7 | 2ст5 | 2кр68 | 2ст15 | 2ст14 | 2кр61 | 2ст16 | 2ст12 |
| | | | | 2 | 2кр100 | 2ст3 | 2ст1 | 2кр101 | 2ст11 | 2ст11 | 2кр101 | 2ст11 | 2ст11 |

Инв. № подл. | Подпись и дата | Взам. инв. №

## Таблица подбора опорной арматуры ригелей для зданий с пролетами 9 м и сейсмичностью 7, 8, 9 баллов

Продолжение таблицы 9

| Номер схемы | Шифр рамы | Номер рамы | Временная нагрузка на перекрытие | Номер перекрытия | Рабочие марки арматурных изделий. Позиции. 1 | 2 | 3 | 4 | 5 | 6 | 7 | 8 | 9 |
|---|---|---|---|---|---|---|---|---|---|---|---|---|---|
| 1 | п-9-2 6,0 4,8 | 173 | 14,7 (1500) | 1 | 2кр27 | 2ст7 | 2ст6 | 2кр68 | 2ст16 | 2ст14 | 2кр61 | 2ст16 | 2ст12 |
| | | | | 2 | 2кр99 | 2ст2 | 2ст1 | 2кр101 | 2ст11 | 2ст11 | 2кр101 | 2ст11 | 2ст11 |
| | п-9-2 7,2; 6,0 | 174 | 7,4 (750) | 1 | 2кр24 | 2ст7 | 2ст5 | 2кр67 | 2ст15 | 2ст14 | 2кр60 | 2ст15 | 2ст12 |
| | | | | 2 | 2кр99 | 2ст2 | 2ст1 | 2кр101 | 2ст11 | 2ст11 | 2кр101 | 2ст11 | 2ст11 |
| | | 175 | 9,8 (1000) | 1 | 2кр24 | 2ст7 | 2ст5 | 2кр68 | 2ст16 | 2ст14 | 2кр60 | 2ст15 | 2ст12 |
| | | | | 2 | 2кр99 | 2ст2 | 2ст1 | 2кр101 | 2ст11 | 2ст11 | 2кр101 | 2ст11 | 2ст11 |
| | | 176 | 14,7 (1500) | 1 | 2кр27 | 2ст7 | 2ст6 | 2кр68 | 2ст16 | 2ст14 | 2кр61 | 2ст16 | 2ст12 |
| | | | | 2 | 2кр99 | 2ст2 | 2ст1 | 2кр101 | 2ст11 | 2ст11 | 2кр101 | 2ст11 | 2ст11 |
| 2 | п-9-3 4,8 | 177 | 7,4 (750) | 1 | 3кр23 | 3ст6 | 3ст5 | 3кр67 | 3ст15 | 3ст14 | 3кр64 | 3ст15 | 3ст13 |
| | | | | 2 | 2кр19 | 2ст6 | 2ст4 | 2кр67 | 2ст15 | 2ст14 | 2кр60 | 2ст15 | 2ст12 |
| | | | | 3 | 2кр99 | 2ст2 | 2ст1 | 2кр101 | 2ст11 | 2ст11 | 2кр101 | 2ст11 | 2ст11 |
| | | 178 | 9,8 (1000) | 1 | 2кр30 | 2ст8 | 2ст7 | 2кр76 | 2ст17 | 2ст16 | 2кр73 | 2ст17 | 2ст15 |
| | | | | 2 | 2кр20 | 2ст7 | 2ст4 | 2кр67 | 2ст15 | 2ст14 | 2кр60 | 2ст15 | 2ст12 |
| | | | | 3 | 2кр99 | 2ст2 | 2ст1 | 2кр101 | 2ст11 | 2ст11 | 2кр101 | 2ст11 | 2ст11 |
| | | 179 | 14,7 (1500) | 1 | 3кр27 | 3ст7 | 3ст6 | 3кр72 | 3ст16 | 3ст15 | 3кр68 | 3ст16 | 3ст14 |
| | | | | 2 | 2кр20 | 2ст7 | 2ст4 | 2кр68 | 2ст16 | 2ст14 | 2кр61 | 2ст16 | 2ст12 |
| | | | | 3 | 2кр99 | 2ст2 | 2ст1 | 2кр101 | 2ст11 | 2ст11 | 2кр101 | 2ст11 | 2ст11 |
| | п-9-3 5,4 | 180 | 7,4 (750) | 1 | 3кр23 | 3ст6 | 3ст5 | 3кр67 | 3ст15 | 3ст14 | 2кр68 | 2ст16 | 2ст14 |
| | | | | 2 | 2кр19 | 2ст6 | 2ст4 | 2кр64 | 2ст15 | 2ст13 | 2кр60 | 2ст15 | 2ст12 |
| | | | | 3 | 2кр99 | 2ст2 | 2ст1 | 2кр101 | 2ст11 | 2ст11 | 2кр101 | 2ст11 | 2ст11 |

| Номер схемы | Шифр рамы | Номер рамы | Временная нагрузка на перекрытие | Номер перекрытия | Рабочие марки арматурных изделий. Позиции 1 | 2 | 3 | 4 | 5 | 6 | 7 | 8 | 9 |
|---|---|---|---|---|---|---|---|---|---|---|---|---|---|
| 2 | п-9-3 5,4 | 181 | 9,8 (1000) | 1 | 3кр23 | 3ст6 | 3ст5 | 2кр76 | 2ст17 | 2ст16 | 2кр69 | 2ст17 | 2ст14 |
| | | | | 2 | 2кр19 | 2ст6 | 2ст4 | 2кр64 | 2ст15 | 2ст13 | 2кр60 | 2ст15 | 2ст12 |
| | | | | 3 | 2кр99 | 2ст2 | 2ст1 | 2кр101 | 2ст11 | 2ст11 | 2кр101 | 2ст11 | 2ст11 |
| | | 182 | 14,7 (1500) | 1 | 3кр27 | 3ст7 | 3ст6 | 3кр73 | 3ст17 | 3ст15 | 3кр68 | 3ст16 | 3ст14 |
| | | | | 2 | 3кр14 | 3ст5 | 3ст3 | 2кр68 | 2ст16 | 2ст14 | 2кр61 | 2ст16 | 2ст12 |
| | | | | 3 | 2кр99 | 2ст2 | 2ст1 | 2кр101 | 2ст11 | 2ст11 | 2кр101 | 2ст11 | 2ст11 |
| | п-9-3 6,0 | 183 | 7,4 (750) | 1 | 3кр23 | 3ст6 | 3ст5 | 3кр67 | 3ст15 | 3ст14 | 2кр68 | 2ст16 | 2ст14 |
| | | | | 2 | 2кр19 | 2ст6 | 2ст4 | 2кр64 | 2ст15 | 2ст13 | 2кр60 | 2ст15 | 2ст12 |
| | | | | 3 | 2кр99 | 2ст2 | 2ст1 | 2кр101 | 2ст11 | 2ст11 | 2кр101 | 2ст11 | 2ст11 |
| | | 184 | 9,8 (1000) | 1 | 3кр23 | 3ст6 | 3ст5 | 2кр76 | 2ст17 | 2ст16 | 2кр69 | 2ст17 | 2ст14 |
| | | | | 2 | 2кр19 | 2ст6 | 2ст4 | 2кр64 | 2ст15 | 2ст13 | 2кр60 | 2ст15 | 2ст12 |
| | | | | 3 | 2кр99 | 2ст2 | 2ст1 | 2кр101 | 2ст11 | 2ст11 | 2кр101 | 2ст11 | 2ст11 |
| | п-9-3 7,2 | 185 | 7,4 (750) | 1 | 3кр27 | 3ст7 | 3ст6 | 2кр76 | 2ст17 | 2ст16 | 2кр73 | 2ст17 | 2ст15 |
| | | | | 2 | 2кр24 | 2ст7 | 2ст5 | 2кр67 | 2ст15 | 2ст14 | 2кр64 | 2ст15 | 2ст13 |
| | | | | 3 | 2кр99 | 2ст2 | 2ст1 | 2кр101 | 2ст11 | 2ст11 | 2кр101 | 2ст11 | 2ст11 |
| | | 186 | 9,8 (1000) | 1 | 3кр29 | 3ст7 | 3ст7 | 3кр72 | 3ст18 | 3ст15 | 3кр68 | 3ст16 | 3ст14 |
| | | | | 2 | 3кр14 | 3ст5 | 3ст3 | 2кр68 | 2ст16 | 2ст14 | 2кр65 | 2ст16 | 2ст13 |
| | | | | 3 | 2кр99 | 2ст2 | 2ст1 | 2кр101 | 2ст11 | 2ст11 | 2кр101 | 2ст11 | 2ст11 |

Инв. № подл. | Подпись и дата | Взам. инв. №

# Таблица подбора опорной арматуры ригелей для зданий с пролётами 9 м и сейсмичностью 7;8;9 баллов

Продолжение таблицы

| Номер схемы | Шифр рамы | Номер рамы | Временная нагрузка на перекрытие | Номер перекрытия | Рабочие марки арматурных изделий. Позиции: 1 | 2 | 3 | 4 | 5 | 6 | 7 | 8 | 9 |
|---|---|---|---|---|---|---|---|---|---|---|---|---|---|
| 2 | п-9-3 6,0; 4,8 | 187 | 7,4 (750) | 1 | 3кр23 | 3ст6 | 3ст5 | 3кр67 | 3ст15 | 3ст14 | 2кр68 | 2ст16 | 2ст14 |
| | | | | 2 | 2кр19 | 2ст6 | 2ст4 | 2кр64 | 2ст15 | 2ст13 | 2кр60 | 2ст15 | 2ст12 |
| | | | | 3 | 2кр99 | 2ст2 | 2ст1 | 2кр101 | 2ст11 | 2ст11 | 2кр101 | 2ст11 | 2ст11 |
| | | 188 | 9,8 (1000) | 1 | 3кр23 | 3ст6 | 3ст5 | 2кр76 | 2ст17 | 2ст16 | 2кр69 | 2ст17 | 2ст14 |
| | | | | 2 | 2кр19 | 2ст6 | 2ст4 | 2кр64 | 2ст15 | 2ст13 | 2кр60 | 2ст15 | 2ст12 |
| | | | | 3 | 2кр99 | 2ст2 | 2ст1 | 2кр101 | 2ст11 | 2ст11 | 2кр101 | 2ст11 | 2ст11 |
| | | 189 | 14,7 (1500) | 1 | 3кр27 | 3ст7 | 3ст6 | 3кр73 | 3ст17 | 3ст15 | 3кр68 | 3ст16 | 3ст14 |
| | | | | 2 | 3кр14 | 3ст5 | 3ст3 | 2кр68 | 2ст16 | 2ст14 | 2кр61 | 2ст16 | 2ст12 |
| | | | | 3 | 2кр99 | 2ст2 | 2ст1 | 2кр101 | 2ст11 | 2ст11 | 2кр101 | 2ст11 | 2ст11 |
| | п-9-3 7,2; 6,0 | 190 | 7,4 (750) | 1 | 3кр27 | 3ст7 | 3ст6 | 2кр76 | 2ст17 | 2ст16 | 2кр73 | 2ст17 | 2ст15 |
| | | | | 2 | 2кр24 | 2ст7 | 2ст5 | 2кр67 | 2ст15 | 2ст14 | 2кр64 | 2ст15 | 2ст13 |
| | | | | 3 | 2кр99 | 2ст2 | 2ст1 | 2кр101 | 2ст11 | 2ст11 | 2кр101 | 2ст11 | 2ст11 |
| | | 191 | 9,8 (1000) | 1 | 3кр29 | 3ст7 | 3ст7 | 3кр72 | 3ст16 | 3ст15 | 3кр68 | 3ст16 | 3ст14 |
| | | | | 2 | 3кр14 | 3ст5 | 3ст3 | 2кр68 | 2ст16 | 2ст14 | 2кр65 | 2ст16 | 2ст13 |
| | | | | 3 | 2кр99 | 2ст2 | 2ст1 | 2кр101 | 2ст11 | 2ст11 | 2кр101 | 2ст11 | 2ст11 |
| 3 | п-9-4 4,8 | 192 | 7,4 (750) | 1 | 2кр30 | 2ст8 | 2ст7 | 2кр78 | 2ст17 | 2ст17 | 2кр73 | 2ст17 | 2ст15 |
| | | | | 2 | 2кр27 | 2ст7 | 2ст6 | 2кр76 | 2ст17 | 2ст16 | 2кр68 | 2ст16 | 2ст14 |
| | | | | 3 | 2кр15 | 2ст6 | 2ст3 | 2кр64 | 2ст15 | 2ст13 | 2кр60 | 2ст15 | 2ст12 |
| | | | | 4 | 2кр99 | 2ст2 | 2ст1 | 2кр101 | 2ст11 | 2ст11 | 2кр101 | 2ст11 | 2ст11 |
| 3 | п-9-4 5,4 | 193 | 7,4 (750) | 1 | 3кр27 | 3ст7 | 3ст6 | 3кр72 | 3ст16 | 3ст15 | 3кр67 | 3ст15 | 3ст14 |
| | | | | 2 | 3кр19 | 3ст6 | 3ст4 | 3кр67 | 3ст15 | 3ст14 | 3кр63 | 3ст14 | 3ст13 |
| | | | | 3 | 2кр19 | 2ст6 | 2ст4 | 2кр64 | 2ст15 | 2ст13 | 2кр60 | 2ст15 | 2ст12 |
| | | | | 4 | 2кр99 | 2ст2 | 2ст1 | 2кр101 | 2ст11 | 2ст11 | 2кр101 | 2ст11 | 2ст11 |
| | п-9-4 6,0; 4,8 | 194 | 7,4 (750) | 1 | 3кр27 | 3ст7 | 3ст6 | 3кр72 | 3ст16 | 3ст15 | 3кр67 | 3ст15 | 3ст14 |
| | | | | 2 | 3кр19 | 3ст6 | 3ст4 | 3кр67 | 3ст15 | 3ст14 | 3кр63 | 3ст14 | 3ст13 |
| | | | | 3 | 2кр19 | 2ст6 | 2ст4 | 2кр64 | 2ст15 | 2ст13 | 2кр60 | 2ст15 | 2ст12 |
| | | | | 4 | 2кр99 | 2ст2 | 2ст1 | 2кр101 | 2ст11 | 2ст11 | 2кр101 | 2ст11 | 2ст11 |

Инв.№ подл. | Подпись и дата | Взам. инв.№

# Таблица подбора опорной арматуры ригелей для зданий с пролетами 6м и сейсмичностью 7, 8, 9 баллов

Таблица 10

| Номер схемы | Шифр рамы | Номер рамы | Временная нагрузка на перекрытие | Номер перекрытия | Рабочие марки арматурных изделий. Позиции 1 | 2 | 3 | 4 | 5 | 6 | 7 | 8 | 9 |
|---|---|---|---|---|---|---|---|---|---|---|---|---|---|
| Сейсмичность 7 баллов. | | | | | | | | | | | | | |
| 2 | п-6-4/4,8 | 1 | 24,5 (2500) | 1 | 2кр5 | 2ст5 | 2ст1 | 2кр55 | 2ст15 | 2ст11 | 2кр55 | 2ст15 | 2ст11 |
| | | | | 2 | 2кр4 | 2ст4 | 2ст1 | 2кр54 | 2ст14 | 2ст11 | 2кр54 | 2ст14 | 2ст11 |
| | | | | 3 | 2кр3 | 2ст3 | 2ст1 | 2кр54 | 2ст14 | 2ст11 | 2кр54 | 2ст14 | 2ст11 |
| | | | | 4 | 2кр98 | 2ст1 | 2ст1 | 2кр101 | 2ст11 | 2ст11 | 2кр101 | 2ст11 | 2ст11 |
| | п-6-4/5,4 | 2 | | 1 | 2кр10 | 2ст5 | 2ст2 | 2кр56 | 2ст16 | 2ст11 | 2кр55 | 2ст15 | 2ст11 |
| | | | | 2 | 2кр5 | 2ст5 | 2ст1 | 2кр55 | 2ст15 | 2ст11 | 2кр55 | 2ст15 | 2ст11 |
| | | | | 3 | 2кр3 | 2ст3 | 2ст1 | 2кр54 | 2ст14 | 2ст11 | 2кр54 | 2ст14 | 2ст11 |
| | | | | 4 | 2кр98 | 2ст1 | 2ст1 | 2кр101 | 2ст11 | 2ст11 | 2кр101 | 2ст11 | 2ст11 |
| | п-6-4/6,0 | 3 | | 1 | 2кр15 | 2ст6 | 2ст3 | 2кр56 | 2ст16 | 2ст12 | 2кр55 | 2ст15 | 2ст11 |
| | | | | 2 | 2кр5 | 2ст5 | 2ст1 | 2кр55 | 2ст15 | 2ст11 | 2кр55 | 2ст15 | 2ст11 |
| | | | | 3 | 2кр3 | 2ст3 | 2ст1 | 2кр54 | 2ст14 | 2ст11 | 2кр54 | 2ст14 | 2ст11 |
| | | | | 4 | 2кр98 | 2ст1 | 2ст1 | 2кр101 | 2ст11 | 2ст11 | 2кр101 | 2ст11 | 2ст11 |
| 2 | п-6-4/6,0; 4,8 | 4 | 24,5 (2500) | 1 | 2кр14 | 2ст5 | 2ст3 | 2кр55 | 2ст15 | 2ст11 | 2кр55 | 2ст15 | 2ст11 |
| | | | | 2 | 2кр4 | 2ст4 | 2ст1 | 2кр54 | 2ст14 | 2ст11 | 2кр54 | 2ст14 | 2ст11 |
| | | | | 3 | 2кр2 | 2ст2 | 2ст1 | 2кр53 | 2ст13 | 2ст11 | 2кр53 | 2ст13 | 2ст11 |
| | | | | 4 | 2кр98 | 2ст1 | 2ст1 | 2кр101 | 2ст11 | 2ст11 | 2кр101 | 2ст11 | 2ст11 |
| | п-6-4/7,2; 6,0 | 5 | | 1 | 2кр19 | 2ст6 | 2ст4 | 2кр56 | 2ст16 | 2ст11 | 2кр56 | 2ст16 | 2ст11 |
| | | | | 2 | 2кр5 | 2ст5 | 2ст1 | 2кр55 | 2ст15 | 2ст11 | 2кр55 | 2ст15 | 2ст11 |
| | | | | 3 | 2кр3 | 2ст3 | 2ст1 | 2кр54 | 2ст14 | 2ст11 | 2кр54 | 2ст14 | 2ст11 |
| | | | | 4 | 2кр98 | 2ст1 | 2ст1 | 2кр101 | 2ст11 | 2ст11 | 2кр101 | 2ст11 | 2ст11 |

Таблица подбора опорной арматуры ригелей для зданий с пролетами 6м и сейсмичностью 7, 8, 9 баллов

Продолжение таблицы 10

| Номер схемы | Шифр рамы | Номер рамы | Временная нагрузка на перекрытие | Номер перекрытия | Рабочие марки арматурных изделий. Позиции | | | | | | | | |
|---|---|---|---|---|---|---|---|---|---|---|---|---|---|
| | | | | | 1 | 2 | 3 | 4 | 5 | 6 | 7 | 8 | 9 |
| 3 | п-6-5/4,8 | 6 | 14,7 (1500) | 1 | 2кр4 | 2ст4 | 2ст1 | 2кр54 | 2ст14 | 2ст11 | 2кр54 | 2ст14 | 2ст11 |
| | | | | 2 | 2кр4 | 2ст4 | 2ст1 | 2кр54 | 2ст14 | 2ст11 | 2кр54 | 2ст14 | 2ст11 |
| | | | | 3 | 2кр3 | 2ст3 | 2ст1 | 2кр53 | 2ст13 | 2ст11 | 2кр53 | 2ст13 | 2ст11 |
| | | | | 4 | 2кр2 | 2ст2 | 2ст1 | 2кр52 | 2ст12 | 2ст11 | 2кр52 | 2ст12 | 2ст11 |
| | | | | 5 | 2кр98 | 2ст1 | 2ст1 | 2кр101 | 2ст11 | 2ст11 | 2кр101 | 2ст11 | 2ст11 |
| | | 7 | 19,6 (2000) | 1 | 2кр10 | 2ст5 | 2ст2 | 2кр55 | 2ст15 | 2ст11 | 2кр55 | 2ст15 | 2ст11 |
| | | | | 2 | 2кр5 | 2ст5 | 2ст1 | 2кр55 | 2ст15 | 2ст11 | 2кр55 | 2ст15 | 2ст11 |
| | | | | 3 | 2кр4 | 2ст4 | 2ст1 | 2кр54 | 2ст14 | 2ст11 | 2кр54 | 2ст14 | 2ст11 |
| | | | | 4 | 2кр3 | 2ст3 | 2ст1 | 2кр53 | 2ст13 | 2ст11 | 2кр53 | 2ст13 | 2ст11 |
| | | | | 5 | 2кр98 | 2ст1 | 2ст1 | 2кр101 | 2ст11 | 2ст11 | 2кр101 | 2ст11 | 2ст11 |
| | | 8 | 24,5 (2500) | 1 | 2кр11 | 2ст6 | 2ст2 | 2кр56 | 2ст16 | 2ст11 | 2кр56 | 2ст16 | 2ст11 |
| | | | | 2 | 2кр6 | 2ст6 | 2ст1 | 2кр55 | 2ст15 | 2ст11 | 2кр55 | 2ст15 | 2ст11 |
| | | | | 3 | 2кр5 | 2ст5 | 2ст1 | 2кр55 | 2ст15 | 2ст11 | 2кр55 | 2ст15 | 2ст11 |
| | | | | 4 | 2кр3 | 2ст3 | 2ст1 | 2кр54 | 2ст14 | 2ст11 | 2кр54 | 2ст14 | 2ст11 |
| | | | | 5 | 2кр98 | 2ст1 | 2ст1 | 2кр101 | 2ст11 | 2ст11 | 2кр101 | 2ст11 | 2ст11 |
| 3 | п-6-5/5,4 | 9 | 14,7 (1500) | 1 | 2кр10 | 2ст6 | 2ст2 | 2кр55 | 2ст15 | 2ст11 | 2кр54 | 2ст14 | 2ст11 |
| | | | | 2 | 2кр4 | 2ст4 | 2ст1 | 2кр54 | 2ст14 | 2ст11 | 2кр54 | 2ст14 | 2ст11 |
| | | | | 3 | 2кр4 | 2ст4 | 2ст1 | 2кр54 | 2ст14 | 2ст11 | 2кр54 | 2ст14 | 2ст11 |
| | | | | 4 | 2кр2 | 2ст2 | 2ст1 | 2кр52 | 2ст12 | 2ст11 | 2кр52 | 2ст12 | 2ст11 |
| | | | | 5 | 2кр98 | 2ст1 | 2ст1 | 2кр101 | 2ст11 | 2ст11 | 2кр101 | 2ст11 | 2ст11 |
| | | 10 | 19,6 (2000) | 1 | 2кр14 | 2ст5 | 2ст3 | 2кр56 | 2ст16 | 2ст11 | 2кр55 | 2ст15 | 2ст11 |
| | | | | 2 | 2кр5 | 2ст5 | 2ст1 | 2кр55 | 2ст15 | 2ст11 | 2кр55 | 2ст15 | 2ст12 |
| | | | | 3 | 2кр4 | 2ст4 | 2ст1 | 2кр54 | 2ст14 | 2ст11 | 2кр55 | 2ст15 | 2ст11 |
| | | | | 4 | 2кр3 | 2ст3 | 2ст1 | 2кр53 | 2ст13 | 2ст11 | 2кр53 | 2ст13 | 2ст11 |
| | | | | 5 | 2кр98 | 2ст1 | 2ст1 | 2кр101 | 2ст11 | 2ст11 | 2кр101 | 2ст11 | 2ст11 |
| | | 11 | 24,5 (2500) | 1 | 2кр15 | 2ст6 | 2ст3 | 2кр56 | 2ст16 | 2ст11 | 2кр56 | 2ст16 | 2ст11 |
| | | | | 2 | 2кр11 | 2ст6 | 2ст2 | 2кр56 | 2ст16 | 2ст11 | 2кр56 | 2ст16 | 2ст11 |
| | | | | 3 | 2кр5 | 2ст5 | 2ст1 | 2кр55 | 2ст15 | 2ст11 | 2кр55 | 2ст15 | 2ст11 |
| | | | | 4 | 2кр3 | 2ст3 | 2ст1 | 2кр54 | 2ст14 | 2ст11 | 2кр54 | 2ст14 | 2ст11 |
| | | | | 5 | 2кр98 | 2ст1 | 2ст1 | 2кр101 | 2ст11 | 2ст11 | 2кр101 | 2ст11 | 2ст11 |

Инв.№ подл. | Подпись и дата | Взам. инв.№

1.420 1-20с 3-1-4

Лист 43

24707 92

Формат А3

## Таблица подбора опорной арматуры ригелей для зданий с пролетами 6м и сейсмичностью 7; 8; 9 баллов

Продолжение таблицы 10

| Номер схемы | Шифр рамы | Номер рамы | Временная нагрузка на перекрытие | Номер перекрытия | Рабочие марки арматурных изделий. Позиции 1 | 2 | 3 | 4 | 5 | 6 | 7 | 8 | 9 |
|---|---|---|---|---|---|---|---|---|---|---|---|---|---|
| 3 | п-6-5/6,0 | 12 | 14,7 (1500) | 1 | 2кр14 | 2ст5 | 2ст3 | 2кр55 | 2ст15 | 2ст11 | 2кр55 | 2ст15 | 2ст11 |
| | | | | 2 | 2кр5 | 2ст5 | 2ст1 | 2кр54 | 2ст14 | 2ст11 | 2кр54 | 2ст14 | 2ст11 |
| | | | | 3 | 2кр4 | 2ст4 | 2ст1 | 2кр54 | 2ст14 | 2ст11 | 2кр54 | 2ст14 | 2ст11 |
| | | | | 4 | 2кр3 | 2ст3 | 2ст1 | 2кр53 | 2ст13 | 2ст11 | 2кр53 | 2ст13 | 2ст11 |
| | | | | 5 | 2кр98 | 2ст1 | 2ст1 | 2кр101 | 2ст11 | 2ст11 | 2кр101 | 2ст11 | 2ст11 |
| | | 13 | 19,6 (2000) | 1 | 2кр15 | 2ст6 | 2ст3 | 2кр56 | 2ст16 | 2ст11 | 2кр56 | 2ст16 | 2ст11 |
| | | | | 2 | 2кр10 | 2ст5 | 2ст2 | 2кр55 | 2ст15 | 2ст11 | 2кр55 | 2ст15 | 2ст11 |
| | | | | 3 | 2кр10 | 2ст5 | 2ст2 | 2кр55 | 2ст15 | 2ст11 | 2кр55 | 2ст15 | 2ст11 |
| | | | | 4 | 2кр3 | 2ст3 | 2ст1 | 2кр53 | 2ст13 | 2ст11 | 2кр53 | 2ст13 | 2ст11 |
| | | | | 5 | 2кр98 | 2ст1 | 2ст1 | 2кр101 | 2ст11 | 2ст11 | 2кр101 | 2ст11 | 2ст11 |
| | | 14 | 24,5 (2500) | 1 | 2кр20 | 2ст7 | 2ст4 | 2кр57 | 2ст17 | 2ст11 | 2кр57 | 2ст17 | 2ст11 |
| | | | | 2 | 2кр15 | 2ст6 | 2ст3 | 2кр56 | 2ст16 | 2ст11 | 2кр56 | 2ст16 | 2ст11 |
| | | | | 3 | 2кр5 | 2ст5 | 2ст1 | 2кр55 | 2ст15 | 2ст11 | 2кр55 | 2ст15 | 2ст11 |
| | | | | 4 | 2кр3 | 2ст3 | 2ст1 | 2кр54 | 2ст14 | 2ст11 | 2кр54 | 2ст14 | 2ст11 |
| | | | | 5 | 2кр98 | 2ст1 | 2ст1 | 2кр101 | 2ст11 | 2ст11 | 2кр101 | 2ст11 | 2ст11 |
| 3 | п-6-5/6,0·4,8 | 15 | 14,7 (1500) | 1 | 2кр10 | 2ст5 | 2ст2 | 2кр54 | 2ст14 | 2ст11 | 2кр54 | 2ст14 | 2ст11 |
| | | | | 2 | 2кр4 | 2ст4 | 2ст1 | 2кр54 | 2ст14 | 2ст11 | 2кр54 | 2ст14 | 2ст11 |
| | | | | 3 | 2кр3 | 2ст3 | 2ст1 | 2кр53 | 2ст13 | 2ст11 | 2кр53 | 2ст13 | 2ст11 |
| | | | | 4 | 2кр2 | 2ст2 | 2ст1 | 2кр52 | 2ст12 | 2ст11 | 2кр52 | 2ст12 | 2ст11 |
| | | | | 5 | 2кр98 | 2ст1 | 2ст1 | 2кр101 | 2ст11 | 2ст11 | 2кр101 | 2ст11 | 2ст11 |
| | | 16 | 19,6 (2000) | 1 | 2кр15 | 2ст6 | 2ст1 | 2кр56 | 2ст15 | 2ст11 | 2кр56 | 2ст15 | 2ст11 |
| | | | | 2 | 2кр5 | 2ст5 | 2ст1 | 2кр55 | 2ст15 | 2ст11 | 2кр55 | 2ст15 | 2ст11 |
| | | | | 3 | 2кр4 | 2ст4 | 2ст1 | 2кр54 | 2ст14 | 2ст11 | 2кр54 | 2ст14 | 2ст11 |
| | | | | 4 | 2кр2 | 2ст2 | 2ст1 | 2кр53 | 2ст13 | 2ст11 | 2кр53 | 2ст13 | 2ст11 |
| | | | | 5 | 2кр98 | 2ст1 | 2ст1 | 2кр101 | 2ст11 | 2ст11 | 2кр101 | 2ст11 | 2ст11 |
| | | 17 | 24,5 (2500) | 1 | 2кр20 | 2ст7 | 2ст4 | 2кр57 | 2ст17 | 2ст11 | 2кр56 | 2ст16 | 2ст11 |
| | | | | 2 | 2кр6 | 2ст6 | 2ст1 | 2кр55 | 2ст15 | 2ст11 | 2кр55 | 2ст15 | 2ст11 |
| | | | | 3 | 2кр5 | 2ст5 | 2ст1 | 2кр55 | 2ст15 | 2ст11 | 2кр55 | 2ст15 | 2ст11 |
| | | | | 4 | 2кр3 | 2ст3 | 2ст1 | 2кр54 | 2ст14 | 2ст11 | 2кр54 | 2ст14 | 2ст11 |
| | | | | 5 | 2кр98 | 2ст1 | 2ст1 | 2кр101 | 2ст11 | 2ст11 | 2кр101 | 2ст11 | 2ст11 |

Инв.№ подл. | Подпись и дата | Взам. инв.№

## Таблица подбора опорной арматуры ригелей для зданий с пролетами 6м и сейсмичностью 7;8;9 баллов

Продолжение таблицы 10

| Номер схемы | Шифр рамы | Номер рамы | Временная нагрузка на перекрытие | Номер перекрытия | Рабочие марки арматурных изделий Позиции: 1 | 2 | 3 | 4 | 5 | 6 | 7 | 8 | 9 |
|---|---|---|---|---|---|---|---|---|---|---|---|---|---|
| 3 | П-6-5 / 7,2:6,0 | 18 | 14,7 (1500) | 1 | 2КР15 | 2СТ6 | 2СТ3 | 2КР56 | 2СТ15 | 2СТ11 | 2КР56 | 2СТ15 | 2СТ11 |
| | | | | 2 | 2КР5 | 2СТ5 | 2СТ1 | 2КР54 | 2СТ14 | 2СТ11 | 2КР54 | 2СТ14 | 2СТ11 |
| | | | | 3 | 2КР4 | 2СТ4 | 2СТ1 | 2КР54 | 2СТ14 | 2СТ11 | 2КР54 | 2СТ14 | 2СТ11 |
| | | | | 4 | 2КР3 | 2СТ3 | 2СТ1 | 2КР53 | 2СТ13 | 2СТ11 | 2КР54 | 2СТ13 | 2СТ11 |
| | | | | 5 | 2КР98 | 2СТ1 | 2СТ1 | 2КР101 | 2СТ11 | 2СТ11 | 2КР54 | 2СТ11 | 2СТ11 |
| | | 19 | 19,6 (2000) | 1 | 2КР20 | 2СТ7 | 2СТ4 | 2КР62 | 2СТ17 | 2СТ12 | 2КР57 | 2СТ17 | 2СТ11 |
| | | | | 2 | 2КР11 | 2СТ6 | 2СТ2 | 2КР55 | 2СТ15 | 2СТ11 | 2КР55 | 2СТ15 | 2СТ11 |
| | | | | 3 | 2КР4 | 2СТ4 | 2СТ1 | 2КР54 | 2СТ14 | 2СТ11 | 2КР54 | 2СТ14 | 2СТ11 |
| | | | | 4 | 2КР3 | 2СТ3 | 2СТ1 | 2КР53 | 2СТ13 | 2СТ11 | 2КР53 | 2СТ13 | 2СТ11 |
| | | | | 5 | 2КР98 | 2СТ1 | 2СТ1 | 2КР101 | 2СТ11 | 2СТ11 | 2КР101 | 2СТ11 | 2СТ11 |
| | | 20 | 24,5 (2000) | 1 | 2КР24 | 2СТ7 | 2СТ5 | 2КР62 | 2СТ17 | 2СТ12 | 2КР57 | 2СТ17 | 2СТ11 |
| | | | | 2 | 2КР15 | 2СТ6 | 2СТ3 | 2КР56 | 2СТ16 | 2СТ11 | 2КР56 | 2СТ16 | 2СТ11 |
| | | | | 3 | 2КР5 | 2СТ5 | 2СТ1 | 2КР55 | 2СТ15 | 2СТ11 | 2КР55 | 2СТ15 | 2СТ11 |
| | | | | 4 | 2КР3 | 2СТ3 | 2СТ1 | 2КР54 | 2СТ14 | 2СТ11 | 2КР54 | 2СТ14 | 2СТ11 |
| | | | | 5 | 2КР98 | 2СТ1 | 2СТ1 | 2КР101 | 2СТ11 | 2СТ11 | 2КР101 | 2СТ11 | 2СТ11 |
| 4 | П-6-6 / 4,8 | 21 | 14,7 (1500) | 1 | 2КР10 | 2СТ5 | 2СТ2 | 2КР55 | 2СТ15 | 2СТ11 | 2КР55 | 2СТ15 | 2СТ11 |
| | | | | 2 | 2КР5 | 2СТ5 | 2СТ1 | 2КР54 | 2СТ14 | 2СТ11 | 2КР54 | 2СТ14 | 2СТ11 |
| | | | | 3 | 2КР4 | 2СТ4 | 2СТ1 | 2КР54 | 2СТ14 | 2СТ11 | 2КР54 | 2СТ14 | 2СТ11 |
| | | | | 4 | 2КР3 | 2СТ3 | 2СТ1 | 2КР53 | 2СТ13 | 2СТ11 | 2КР53 | 2СТ13 | 2СТ11 |
| | | | | 5 | 2КР2 | 2СТ2 | 2СТ1 | 2КР52 | 2СТ12 | 2СТ11 | 2КР52 | 2СТ12 | 2СТ11 |
| | | | | 6 | 2КР98 | 2СТ1 | 2СТ1 | 2КР101 | 2СТ11 | 2СТ11 | 2КР101 | 2СТ11 | 2СТ11 |
| | | 22 | 19,6 (2000) | 1 | 2КР15 | 2СТ6 | 2СТ3 | 2КР56 | 2СТ16 | 2СТ11 | 2КР56 | 2СТ16 | 2СТ11 |
| | | | | 2 | 2КР11 | 2СТ6 | 2СТ2 | 2КР55 | 2СТ15 | 2СТ11 | 2КР55 | 2СТ15 | 2СТ11 |
| | | | | 3 | 2КР5 | 2СТ5 | 2СТ1 | 2КР55 | 2СТ15 | 2СТ11 | 2КР55 | 2СТ15 | 2СТ11 |
| | | | | 4 | 2КР4 | 2СТ4 | 2СТ1 | 2КР54 | 2СТ14 | 2СТ11 | 2КР54 | 2СТ14 | 2СТ11 |
| | | | | 5 | 2КР3 | 2СТ3 | 2СТ1 | 2КР53 | 2СТ13 | 2СТ11 | 2КР53 | 2СТ13 | 2СТ11 |
| | | | | 6 | 2КР98 | 2СТ1 | 2СТ1 | 2КР101 | 2СТ11 | 2СТ11 | 2КР101 | 2СТ11 | 2СТ11 |
| | | 23 | 24,5 (2500) | 1 | 2КР20 | 2СТ7 | 2СТ4 | 2КР57 | 2СТ17 | 2СТ11 | 2КР56 | 2СТ16 | 2СТ11 |
| | | | | 2 | 2КР12 | 2СТ7 | 2СТ2 | 2КР56 | 2СТ16 | 2СТ11 | 2КР56 | 2СТ16 | 2СТ11 |
| | | | | 3 | 2КР6 | 2СТ6 | 2СТ1 | 2КР56 | 2СТ16 | 2СТ11 | 2КР56 | 2СТ16 | 2СТ11 |
| | | | | 4 | 2КР5 | 2СТ5 | 2СТ1 | 2КР55 | 2СТ15 | 2СТ11 | 2КР55 | 2СТ15 | 2СТ11 |
| | | | | 5 | 2КР4 | 2СТ4 | 2СТ1 | 2КР54 | 2СТ14 | 2СТ11 | 2КР54 | 2СТ14 | 2СТ11 |
| | | | | 6 | 2КР98 | 2СТ1 | 2СТ1 | 2КР101 | 2СТ11 | 2СТ11 | 2КР101 | 2СТ11 | 2СТ11 |

Инв. № подл. | Подпись и дата | Взам. инв. №

# Таблица подбора опорной арматуры ригелей для зданий с пролетами 6м и сейсмичностью 7;8;9 баллов

Продолжение таблицы 10

| Номер схемы | Шифр рамы | Номер рамы | Временная нагрузка на перекрытие | Номер перекрытия | Рабочие марки арматурных изделий Позиции: 1 | 2 | 3 | 4 | 5 | 6 | 7 | 8 | 9 |
|---|---|---|---|---|---|---|---|---|---|---|---|---|---|
| 4 | п-6-6 / 5,4 | 24 | 14,7 (1500) | 1 | 2КР14 | 2СТ5 | 2СТ8 | 2КР55 | 2СТ15 | 2СТ11 | 2КР55 | 2СТ15 | 2СТ11 |
| | | | | 2 | 2КР10 | 2СТ5 | 2СТ2 | 2КР55 | 2СТ15 | 2СТ11 | 2КР55 | 2СТ15 | 2СТ11 |
| | | | | 3 | 2КР5 | 2СТ6 | 2СТ1 | 2КР54 | 2СТ14 | 2СТ11 | 2КР54 | 2СТ14 | 2СТ11 |
| | | | | 4 | 2КР4 | 2СТ4 | 2СТ1 | 2КР54 | 2СТ14 | 2СТ11 | 2КР54 | 2СТ14 | 2СТ11 |
| | | | | 5 | 2КР3 | 2СТ3 | 2СТ1 | 2КР53 | 2СТ13 | 2СТ11 | 2КР53 | 2СТ13 | 2СТ11 |
| | | | | 6 | 2КР98 | 2СТ1 | 2СТ1 | 2КР101 | 2СТ11 | 2СТ11 | 2КР101 | 2СТ11 | 2СТ11 |
| | | 25 | 19,6 (2000) | 1 | 2КР19 | 2СТ6 | 2СТ4 | 2КР61 | 2СТ16 | 2СТ12 | 2КР56 | 2СТ16 | 2СТ11 |
| | | | | 2 | 2КР15 | 2СТ6 | 2СТ3 | 2КР56 | 2СТ16 | 2СТ11 | 2КР56 | 2СТ16 | 2СТ11 |
| | | | | 3 | 2КР5 | 2СТ5 | 2СТ1 | 2КР55 | 2СТ15 | 2СТ11 | 2КР55 | 2СТ15 | 2СТ11 |
| | | | | 4 | 2КР4 | 2СТ4 | 2СТ1 | 2КР54 | 2СТ14 | 2СТ11 | 2КР54 | 2СТ14 | 2СТ11 |
| | | | | 5 | 2КР3 | 2СТ3 | 2СТ1 | 2КР53 | 2СТ13 | 2СТ11 | 2КР53 | 2СТ13 | 2СТ11 |
| | | | | 6 | 2КР98 | 2СТ1 | 2СТ1 | 2КР101 | 2СТ11 | 2СТ11 | 2КР101 | 2СТ11 | 2СТ11 |
| | | 26 | 24,5 (2500) | 1 | 2КР24 | 2СТ7 | 2СТ5 | 2КР78 | 2СТ17 | 2СТ17 | 2КР57 | 2СТ17 | 2СТ11 |
| | | | | 2 | 2КР16 | 2СТ7 | 2СТ3 | 2КР62 | 2СТ17 | 2СТ12 | 2КР62 | 2СТ17 | 2СТ12 |
| | | | | 3 | 2КР11 | 2СТ6 | 2СТ2 | 2КР56 | 2СТ16 | 2СТ11 | 2КР56 | 2СТ16 | 2СТ11 |
| | | | | 4 | 2КР5 | 2СТ5 | 2СТ1 | 2КР55 | 2СТ15 | 2СТ11 | 2КР55 | 2СТ15 | 2СТ11 |
| | | | | 5 | 2КР3 | 2СТ3 | 2СТ1 | 2КР54 | 2СТ14 | 2СТ11 | 2КР54 | 2СТ14 | 2СТ11 |
| | | | | 6 | 2КР98 | 2СТ1 | 2СТ1 | 2КР101 | 2СТ11 | 2СТ11 | 2КР101 | 2СТ11 | 2СТ11 |
| 4 | п-6-6 / 6,0 | 27 | 14,7 (1500) | 1 | 2КР19 | 2СТ6 | 2СТ4 | 2КР61 | 2СТ16 | 2СТ12 | 2КР55 | 2СТ15 | 2СТ11 |
| | | | | 2 | 2КР15 | 2СТ6 | 2СТ3 | 2КР55 | 2СТ15 | 2СТ11 | 2КР55 | 2СТ15 | 2СТ11 |
| | | | | 3 | 2КР5 | 2СТ5 | 2СТ1 | 2КР54 | 2СТ14 | 2СТ11 | 2КР54 | 2СТ14 | 2СТ11 |
| | | | | 4 | 2КР4 | 2СТ4 | 2СТ1 | 2КР54 | 2СТ14 | 2СТ11 | 2КР54 | 2СТ14 | 2СТ11 |
| | | | | 5 | 2КР3 | 2СТ3 | 2СТ1 | 2КР53 | 2СТ13 | 2СТ11 | 2КР53 | 2СТ13 | 2СТ11 |
| | | | | 6 | 2КР98 | 2СТ1 | 2СТ11 | 2КР101 | 2СТ11 | 2СТ11 | 2КР101 | 2СТ11 | 2СТ11 |
| | | 28 | 19,6 (2000) | 1 | 2КР24 | 2СТ7 | 2СТ5 | 2КР62 | 2СТ17 | 2СТ12 | 2КР56 | 2СТ16 | 2СТ11 |
| | | | | 2 | 2КР26 | 2СТ7 | 2СТ4 | 2КР61 | 2СТ16 | 2СТ12 | 2КР56 | 2СТ16 | 2СТ11 |
| | | | | 3 | 2КР11 | 2СТ6 | 2СТ2 | 2КР55 | 2СТ15 | 2СТ11 | 2КР55 | 2СТ15 | 2СТ11 |
| | | | | 4 | 2КР5 | 2СТ5 | 2СТ1 | 2КР54 | 2СТ14 | 2СТ11 | 2КР54 | 2СТ14 | 2СТ11 |
| | | | | 5 | 2КР3 | 2СТ3 | 2СТ1 | 2КР53 | 2СТ13 | 2СТ11 | 2КР53 | 2СТ13 | 2СТ11 |
| | | | | 6 | 2КР98 | 2СТ1 | 2СТ1 | 2КР101 | 2СТ11 | 2СТ11 | 2КР101 | 2СТ11 | 2СТ11 |
| | | 29 | 24,5 (2500) | 1 | 2КР24 | 2СТ7 | 2СТ5 | 2КР66 | 2СТ17 | 2СТ13 | 2КР57 | 2СТ17 | 2СТ11 |
| | | | | 2 | 2КР12 | 2СТ7 | 2СТ2 | 2КР66 | 2СТ17 | 2СТ13 | 2КР57 | 2СТ17 | 2СТ11 |
| | | | | 3 | 2КР16 | 2СТ7 | 2СТ3 | 2КР57 | 2СТ17 | 2СТ11 | 2КР56 | 2СТ16 | 2СТ11 |
| | | | | 4 | 2КР10 | 2СТ5 | 2СТ2 | 2КР55 | 2СТ15 | 2СТ11 | 2КР55 | 2СТ15 | 2СТ11 |
| | | | | 5 | 2КР3 | 2СТ4 | 2СТ1 | 2КР54 | 2СТ14 | 2СТ11 | 2КР54 | 2СТ14 | 2СТ11 |
| | | | | 6 | 2КР98 | 2СТ1 | 2СТ1 | 2КР101 | 2СТ11 | 2СТ11 | 2КР101 | 2СТ11 | 2СТ11 |

Инв.№ подл. | Подпись и дата | Взам. инв.№

Таблица подбора опорной арматуры ригелей для зданий с пролетами 6 м и сейсмичностью 7, 8, 9 баллов

Продолжение таблицы 10

| Номер схемы | Шифр рамы | Номер рамы | Временная нагрузка на перекрытие | Номер перекрытия | Рабочие марки арматурных изделий. Позиции | | | | | | | | |
|---|---|---|---|---|---|---|---|---|---|---|---|---|---|
| | | | | | 1 | 2 | 3 | 4 | 5 | 6 | 7 | 8 | 9 |
| 4 | п-6-6 / 6,0; 4,8 | 30 | 14,7 (1500) | 1 | 2кр14 | 2ст5 | 2ст3 | 2кр55 | 2ст15 | 2ст11 | 2кр55 | 2ст15 | 2ст11 |
| | | | | 2 | 2кр5 | 2ст5 | 2ст1 | 2кр54 | 2ст14 | 2ст11 | 2кр54 | 2ст14 | 2ст11 |
| | | | | 3 | 2кр4 | 2ст4 | 2ст1 | 2кр54 | 2ст14 | 2ст11 | 2кр54 | 2ст14 | 2ст11 |
| | | | | 4 | 2кр3 | 2ст3 | 2ст1 | 2кр53 | 2ст13 | 2ст11 | 2кр53 | 2ст13 | 2ст11 |
| | | | | 5 | 2кр2 | 2ст2 | 2ст1 | 2кр52 | 2ст12 | 2ст11 | 2кр52 | 2ст12 | 2ст11 |
| | | | | 6 | 2кр98 | ст1 | 2ст1 | 2кр101 | 2ст11 | 2ст11 | 2кр101 | 2ст11 | 2ст11 |
| | | 31 | 19,6 (2000) | 1 | 2кр19 | 2ст6 | 2ст4 | 2кр61 | 2ст16 | 2ст12 | 2кр56 | 2ст16 | 2ст11 |
| | | | | 2 | 2кр11 | 2ст6 | 2ст2 | 2кр55 | 2ст15 | 2ст11 | 2кр55 | 2ст15 | 2ст11 |
| | | | | 3 | 2кр5 | 2ст5 | 2ст1 | 2кр55 | 2ст15 | 2ст11 | 2кр55 | 2ст15 | 2ст11 |
| | | | | 4 | 2кр4 | 2ст4 | 2ст1 | 2кр54 | 2ст14 | 2ст11 | 2кр54 | 2ст14 | 2ст11 |
| | | | | 5 | 2кр3 | 2ст3 | 2ст1 | 2кр53 | 2ст13 | 2ст11 | 2кр53 | 2ст13 | 2ст11 |
| | | | | 6 | 2кр98 | 2ст1 | 2ст1 | 2кр101 | 2ст11 | 2ст11 | 2кр101 | 2ст11 | 2ст11 |
| | | 32 | 24,5 (2500) | 1 | 2кр24 | 2ст7 | 2ст5 | 2кр66 | 2ст17 | 2ст13 | 2кр57 | 2ст17 | 2ст11 |
| | | | | 2 | 2кр16 | 2ст7 | 2ст3 | 2кр56 | 2ст16 | 2ст11 | 2кр56 | 2ст16 | 2ст11 |
| | | | | 3 | 2кр6 | 2ст6 | 2ст1 | 2кр56 | 2ст16 | 2ст11 | 2кр56 | 2ст16 | 2ст11 |
| | | | | 4 | 2кр5 | 2ст5 | 2ст1 | 2кр55 | 2ст15 | 2ст11 | 2кр55 | 2ст15 | 2ст11 |
| | | | | 5 | 2кр3 | 2ст3 | 2ст1 | 2кр54 | 2ст14 | 2ст11 | 2кр54 | 2ст14 | 2ст11 |
| | | | | 6 | 2кр98 | 2ст1 | 2ст1 | 2кр101 | 2ст11 | 2ст11 | 2кр101 | 2ст11 | 2ст11 |
| 4 | п-6-6 / 7,2; 6,0 | 33 | 14,7 (1500) | 1 | 2кр23 | 2ст6 | 2ст5 | 2кр65 | 2ст16 | 2ст13 | 2кр56 | 2ст16 | 2ст11 |
| | | | | 2 | 2кр15 | 2ст6 | 2ст3 | 2кр60 | 2ст15 | 2ст12 | 2кр55 | 2ст15 | 2ст11 |
| | | | | 3 | 2кр5 | 2ст5 | 2ст1 | 2кр54 | 2ст14 | 2ст11 | 2кр54 | 2ст14 | 2ст11 |
| | | | | 4 | 2кр4 | 2ст4 | 2ст1 | 2кр54 | 2ст14 | 2ст11 | 2кр54 | 2ст14 | 2ст11 |
| | | | | 5 | 2кр3 | 2ст3 | 2ст1 | 2кр53 | 2ст13 | 2ст11 | 2кр53 | 2ст13 | 2ст11 |
| | | | | 6 | 2кр98 | 2ст1 | 2ст1 | 2кр101 | 2ст11 | 2ст11 | 2кр101 | 2ст11 | 2ст11 |
| | | 34 | 19,6 (2000) | 1 | 2кр27 | 2ст7 | 2ст6 | 2кр66 | 2ст17 | 2ст13 | 2кр62 | 2ст17 | 2ст12 |
| | | | | 2 | 2кр20 | 2ст7 | 2ст4 | 2кр65 | 2ст16 | 2ст13 | 2кр56 | 2ст16 | 2ст11 |
| | | | | 3 | 2кр11 | 2ст6 | 2ст2 | 2кр55 | 2ст15 | 2ст11 | 2кр55 | 2ст15 | 2ст11 |
| | | | | 4 | 2кр5 | 2ст5 | 2ст1 | 2кр54 | 2ст14 | 2ст11 | 2кр54 | 2ст14 | 2ст11 |
| | | | | 5 | 2кр3 | 2ст3 | 2ст1 | 2кр53 | 2ст13 | 2ст11 | 2кр53 | 2ст13 | 2ст11 |
| | | | | 6 | 2кр98 | 2ст1 | 2ст1 | 2кр101 | 2ст11 | 2ст11 | 2кр101 | 2ст11 | 2ст11 |
| | | 35 | 24,5 (2500) | 1 | 2кр28 | 2ст8 | 2ст6 | 2кр70 | 2ст18 | 2ст14 | 2кр66 | 2ст17 | 2ст13 |
| | | | | 2 | 2кр20 | 2ст7 | 2ст4 | 2кр66 | 2ст17 | 2ст13 | 2кр57 | 2ст17 | 2ст11 |
| | | | | 3 | 2кр16 | 2ст7 | 2ст3 | 2кр61 | 2ст16 | 2ст12 | 2кр56 | 2ст16 | 2ст11 |
| | | | | 4 | 2кр6 | 2ст5 | 2ст1 | 2кр55 | 2ст15 | 2ст11 | 2кр55 | 2ст15 | 2ст11 |
| | | | | 5 | 2кр3 | 2ст3 | 2ст1 | 2кр54 | 2ст14 | 2ст11 | 2кр54 | 2ст14 | 2ст11 |
| | | | | 6 | 2кр98 | 2ст1 | 2ст1 | 2кр101 | 2ст11 | 2ст11 | 2кр101 | 2ст11 | 2ст11 |
| 5;6 | п-6; 24-4 / 4,8 | 36 | 14,7 (1500) | 1 | 2кр3 | 2ст3 | 2ст1 | 2кр53 | 2ст13 | 2ст11 | 2кр53 | 2ст13 | 2ст11 |
| | | | | 2 | 2кр3 | 2ст3 | 2ст1 | 2кр53 | 2ст13 | 2ст11 | 2кр53 | 2ст13 | 2ст11 |
| | | | | 3а | 2кр3 | 2ст3 | 2ст1 | 2кр53 | 2ст13 | 2ст11 | 2кр52 | 2ст12 | 2ст11 |
| | | | | 3б | 2кр? | 2ст12 | 2ст11 | 2кр51 | 2ст1? | 2ст11 | 2кр51 | 2ст11 | 2ст11 |

Инв.№ подл. | Подпись и дата | Взам. инв.№

# Таблица подбора опорной арматуры ригелей для зданий с пролетами 6м и сейсмичностью 7; 8, 9 баллов

Продолжение таблицы 10

| Номер схемы | Шифр рамы | Номер рамы | Временная нагрузка на перекрытие | Номер перекрытия | Рабочие марки арматурных изделий. Позиции: 1 | 2 | 3 | 4 | 5 | 6 | 7 | 8 | 9 |
|---|---|---|---|---|---|---|---|---|---|---|---|---|---|
| 5;6 | п-6;24-4 / 4,8 | 37 | 19,6 (2000) | 1 | 2кр9 | 2ст4 | 2ст2 | 2кр54 | 2ст14 | 2ст11 | 2кр53 | 2ст13 | 2ст11 |
| | | | | 2 | 2кр4 | 2ст4 | 2ст1 | 2кр54 | 2ст14 | 2ст11 | 2кр54 | 2ст14 | 2ст11 |
| | | | | 3а | 2кр4 | 2ст4 | 2ст1 | 2кр54 | 2ст14 | 2ст11 | 2кр54 | 2ст14 | 2ст11 |
| | | | | 3б | 2кр4 | 2ст4 | 2ст1 | 2кр54 | 2ст14 | 2ст11 | 2кр54 | 2ст14 | 2ст11 |
| | | 38 | 24,5 (2500) | 1 | 2кр10 | 2ст5 | 2ст2 | 2кр55 | 2ст15 | 2ст11 | 2кр55 | 2ст15 | 2ст11 |
| | | | | 2 | 2кр4 | 2ст4 | 2ст1 | 2кр54 | 2ст14 | 2ст11 | 2кр55 | 2ст15 | 2ст11 |
| | | | | 3а | 2кр4 | 2ст4 | 2ст1 | 2кр54 | 2ст14 | 2ст11 | 2кр55 | 2ст15 | 2ст11 |
| | | | | 3б | 2кр4 | 2ст4 | 2ст1 | 2кр54 | 2ст14 | 2ст11 | 2кр55 | 2ст15 | 2ст11 |
| | п-6;24-4 / 6,0 | 39 | 14,7 (1500) | 1 | 2кр9 | 2ст4 | 2ст2 | 2кр54 | 2ст14 | 2ст11 | 2кр54 | 2ст14 | 2ст11 |
| | | | | 2 | 2кр3 | 2ст3 | 2ст1 | 2кр53 | 2ст13 | 2ст11 | 2кр53 | 2ст13 | 2ст11 |
| | | | | 3а | 2кр3 | 2ст3 | 2ст1 | 2кр53 | 2ст13 | 2ст11 | 2кр53 | 2ст13 | 2ст11 |
| | | | | 3б | 2кр1 | 2ст1 | 2ст1 | 2кр51 | 2ст11 | 2ст11 | 2кр51 | 2ст11 | 2ст11 |
| | | 40 | 19,6 (2000) | 1 | 2кр14 | 2ст5 | 2ст3 | 2кр55 | 2ст15 | 2ст11 | 2кр55 | 2ст15 | 2ст11 |
| | | | | 2 | 2кр9 | 2ст4 | 2ст2 | 2кр54 | 2ст14 | 2ст11 | 2кр54 | 2ст14 | 2ст11 |
| | | | | 3а | 2кр9 | 2ст4 | 2ст2 | 2кр54 | 2ст14 | 2ст11 | 2кр54 | 2ст14 | 2ст11 |
| | | | | 3б | 2кр9 | 2ст4 | 2ст2 | 2кр54 | 2ст14 | 2ст11 | 2кр54 | 2ст14 | 2ст11 |
| 5;6 | п-6;24-4 / 6,0 | 41 | 24,5 (2500) | 1 | 2кр19 | 2ст6 | 2ст4 | 2кр60 | 2ст15 | 2ст12 | 2кр61 | 2ст16 | 2ст12 |
| | | | | 2 | 2кр10 | 2ст5 | 2ст2 | 2кр55 | 2ст15 | 2ст11 | 2кр55 | 2ст15 | 2ст11 |
| | | | | 3а | 2кр10 | 2ст5 | 2ст2 | 2кр55 | 2ст15 | 2ст11 | 2кр55 | 2ст15 | 2ст11 |
| | | | | 3б | 2кр10 | 2ст5 | 2ст2 | 2кр55 | 2ст15 | 2ст11 | 2кр55 | 2ст15 | 2ст11 |
| | п-6;24-4 / 6,0; 4,8 | 42 | 14,7 (1500) | 1 | 2кр9 | 2ст4 | 2ст2 | 2кр54 | 2ст14 | 2ст11 | 2кр54 | 2ст14 | 2ст11 |
| | | | | 2 | 2кр3 | 2ст3 | 2ст1 | 2кр53 | 2ст13 | 2ст11 | 2кр53 | 2ст13 | 2ст11 |
| | | | | 3а | 2кр3 | 2ст3 | 2ст1 | 2кр53 | 2ст13 | 2ст11 | 2кр53 | 2ст12 | 2ст11 |
| | | | | 3б | 2кр1 | 2ст1 | 2ст1 | 2кр51 | 2ст11 | 2ст11 | 2кр51 | 2ст11 | 2ст11 |
| | | 43 | 19,6 (2000) | 1 | 2кр14 | 2ст5 | 2ст3 | 2кр54 | 2ст14 | 2ст11 | 2кр55 | 2ст15 | 2ст11 |
| | | | | 2 | 2кр4 | 2ст4 | 2ст1 | 2кр54 | 2ст14 | 2ст11 | 2кр54 | 2ст14 | 2ст11 |
| | | | | 3а | 2кр4 | 2ст4 | 2ст1 | 2кр54 | 2ст14 | 2ст11 | 2кр54 | 2ст14 | 2ст11 |
| | | | | 3б | 2кр4 | 2ст4 | 2ст1 | 2кр54 | 2ст14 | 2ст11 | 2кр54 | 2ст14 | 2ст11 |
| | | 44 | 24,5 (2500) | 1 | 2кр15 | 2ст6 | 2ст3 | 2кр55 | 2ст15 | 2ст11 | 2кр55 | 2ст15 | 2ст11 |
| | | | | 2 | 2кр4 | 2ст4 | 2ст1 | 2кр55 | 2ст15 | 2ст11 | 2кр55 | 2ст15 | 2ст11 |
| | | | | 3а | 2кр4 | 2ст4 | 2ст1 | 2кр55 | 2ст15 | 2ст11 | 2кр55 | 2ст15 | 2ст11 |
| | | | | 3б | 2кр4 | 2ст4 | 2ст1 | 2кр55 | 2ст15 | 2ст11 | 2кр55 | 2ст15 | 2ст11 |

Инв.№подл. | Подпись и дата | Взам.инв.№

# Таблица подбора опорной арматуры ригелей для зданий с пролетами 6м и сейсмичностью 7,8;9 баллов

Продолжение таблицы 10

| Номер схемы | Шифр рамы | Номер рамы | Временная нагрузка на перекрытие | Номер перекрытия | Рабочие марки арматурных изделий. Позиции 1 | 2 | 3 | 4 | 5 | 6 | 7 | 8 | 9 |
|---|---|---|---|---|---|---|---|---|---|---|---|---|---|
| 5,6 | п-6,24-4 / 7,2; 6,0 | 45 | 14,7 (1500) | 1 | 2КР13 | 2СТ4 | 2СТ3 | 2КР60 | 2СТ15 | 2СТ12 | 2КР54 | 2СТ14 | 2СТ11 |
| | | | | 2 | 2КР4 | 2СТ4 | 2СТ1 | 2КР53 | 2СТ13 | 2СТ11 | 2КР53 | 2СТ13 | 2СТ11 |
| | | | | 3а | 2КР3 | 2СТ3 | 2СТ1 | 2КР53 | 2СТ13 | 2СТ11 | 2КР52 | 2СТ12 | 2СТ11 |
| | | | | 3б | 2КР1 | 2СТ1 | 2СТ1 | 2КР51 | 2СТ11 | 2СТ11 | 2КР51 | 2СТ11 | 2СТ11 |
| | | 46 | 19,6 (2000) | 1 | 2КР18 | 2СТ5 | 2СТ4 | 2КР60 | 2СТ15 | 2СТ12 | 2КР60 | 2СТ15 | 2СТ12 |
| | | | | 2 | 2КР9 | 2СТ4 | 2СТ2 | 2КР54 | 2СТ14 | 2СТ11 | 2КР54 | 2СТ14 | 2СТ11 |
| | | | | 3а | 2КР9 | 2СТ4 | 2СТ2 | 2КР59 | 2СТ14 | 2СТ12 | 2КР54 | 2СТ14 | 2СТ11 |
| | | | | 3б | 2КР9 | 2СТ4 | 2СТ2 | 2КР59 | 2СТ14 | 2СТ12 | 2КР54 | 2СТ14 | 2СТ11 |
| | | 47 | 24,5 (2500) | 1 | 2КР23 | 2СТ6 | 2СТ5 | 2КР61 | 2СТ16 | 2СТ12 | 2КР72 | 2СТ16 | 2СТ15 |
| | | | | 2 | 2КР10 | 2СТ5 | 2СТ2 | 2КР55 | 2СТ15 | 2СТ11 | 2КР53 | 2СТ15 | 2СТ11 |
| | | | | 3а | 2КР10 | 2СТ5 | 2СТ2 | 2КР55 | 2СТ15 | 2СТ11 | 2КР55 | 2СТ15 | 2СТ11 |
| | | | | 3б | 2КР10 | 2СТ5 | 2СТ2 | 2КР55 | 2СТ15 | 2СТ11 | 2КР55 | 2СТ15 | 2СТ11 |
| 7;8 | п-6,24-5 / 4,8 | 48 | 14,7 (1500) | 1 | 2КР9 | 2СТ4 | 2СТ2 | 2КР53 | 2СТ14 | 2СТ12 | 2КР54 | 2СТ14 | 2СТ11 |
| | | | | 2 | 2КР9 | 2СТ4 | 2СТ2 | 2КР54 | 2СТ14 | 2СТ11 | 2КР54 | 2СТ14 | 2СТ11 |
| | | | | 3 | 2КР3 | 2СТ3 | 2СТ1 | 2КР53 | 2СТ13 | 2СТ11 | 2КР53 | 2СТ13 | 2СТ11 |
| | | | | 4а | 2КР3 | 2СТ3 | 2СТ1 | 2КР53 | 2СТ13 | 2СТ11 | 2КР52 | 2СТ12 | 2СТ11 |
| | | | | 4б | 2КР1 | 2СТ1 | 2СТ1 | 2КР51 | 2СТ11 | 2СТ11 | 2КР51 | 2СТ11 | 2СТ11 |
| | | 49 | 19,6 (2000) | 1 | 2КР14 | 2СТ5 | 2СТ3 | 2КР55 | 2СТ15 | 2СТ11 | 2КР55 | 2СТ15 | 2СТ11 |
| | | | | 2 | 2КР10 | 2СТ5 | 2СТ2 | 2КР55 | 2СТ15 | 2СТ11 | 2КР55 | 2СТ15 | 2СТ11 |
| | | | | 3 | 2КР4 | 2СТ4 | 2СТ1 | 2КР54 | 2СТ14 | 2СТ11 | 2КР54 | 2СТ14 | 2СТ11 |
| | | | | 4а | 2КР4 | 2СТ4 | 2СТ1 | 2КР54 | 2СТ14 | 2СТ11 | 2КР54 | 2СТ14 | 2СТ11 |
| | | | | 4б | 2КР4 | 2СТ4 | 2СТ1 | 2КР54 | 2СТ14 | 2СТ11 | 2КР54 | 2СТ14 | 2СТ11 |
| | | 50 | 24,5 (2500) | 1 | 2КР19 | 2СТ6 | 2СТ4 | 2КР61 | 2СТ16 | 2СТ12 | 2КР61 | 2СТ16 | 2СТ12 |
| | | | | 2 | 2КР10 | 2СТ5 | 2СТ2 | 2КР60 | 2СТ15 | 2СТ12 | 2КР60 | 2СТ15 | 2СТ12 |
| | | | | 3 | 2КР5 | 2СТ5 | 2СТ1 | 2КР55 | 2СТ15 | 2СТ11 | 2КР55 | 2СТ15 | 2СТ11 |
| | | | | 4а | 2КР5 | 2СТ5 | 2СТ1 | 2КР55 | 2СТ15 | 2СТ11 | 2КР55 | 2СТ15 | 2СТ11 |
| | | | | 4б | 2КР5 | 2СТ5 | 2СТ1 | 2КР55 | 2СТ15 | 2СТ11 | 2КР55 | 2СТ15 | 2СТ11 |

Инв.№ подл. | Подпись и дата | Взам. инв.№

# Таблица подбора опорной арматуры ригелей для зданий с пролетами 6м и сейсмичностью 7; 8; 9 баллов

Продолжение таблицы 10

| Номер схемы | Шифр рамы | Номер рамы | Временная нагрузка на перекрытие | Номер перекрытия | Рабочие марки арматурных изделий. Позиции 1 | 2 | 3 | 4 | 5 | 6 | 7 | 8 | 9 |
|---|---|---|---|---|---|---|---|---|---|---|---|---|---|
| 7; 8 | п-6; 24-5 / 6,0 | 51 | 14,7 (1500) | 1 | 2кр18 | 2ст5 | 2ст4 | 2кр64 | 2ст15 | 2ст13 | 2кр60 | 2ст15 | 2ст12 |
| | | | | 2 | 2кр14 | 2ст5 | 2ст3 | 2кр59 | 2ст14 | 2ст12 | 2кр59 | 2ст14 | 2ст12 |
| | | | | 3 | 2кр4 | 2ст4 | 2ст1 | 2кр54 | 2ст14 | 2ст11 | 2кр54 | 2ст14 | 2ст11 |
| | | | | 4а | 2кр3 | 2ст3 | 2ст1 | 2кр53 | 2ст13 | 2ст11 | 2кр52 | 2ст12 | 2ст11 |
| | | | | 4б | 2кр1 | 2ст1 | 2ст1 | 2кр51 | 2ст11 | 2ст11 | 2кр51 | 2ст11 | 2ст11 |
| | | 52 | 19,6 (2000) | 1 | 2кр23 | 2ст6 | 2ст5 | 2кр60 | 2ст15 | 2ст12 | 2кр61 | 2ст16 | 2ст12 |
| | | | | 2 | 2кр18 | 2ст5 | 2ст4 | 2кр60 | 2ст15 | 2ст12 | 2кр57 | 2ст17 | 2ст11 |
| | | | | 3 | 2кр10 | 2ст5 | 2ст2 | 2кр54 | 2ст14 | 2ст11 | 2кр54 | 2ст14 | 2ст11 |
| | | | | 4а | 2кр10 | 2ст5 | 2ст2 | 2кр54 | 2ст14 | 2ст11 | 2кр54 | 2ст14 | 2ст11 |
| | | | | 4б | 2кр10 | 2ст5 | 2ст2 | 2кр54 | 2ст14 | 2ст11 | 2кр54 | 2ст14 | 2ст11 |
| | | 53 | 24,5 (2500) | 1 | 2кр24 | 2ст7 | 2ст5 | 2кр65 | 2ст16 | 2ст13 | 2кр66 | 2ст17 | 2ст13 |
| | | | | 2 | 2кр19 | 2ст6 | 2ст4 | 2кр65 | 2ст16 | 2ст13 | 2кр65 | 2ст16 | 2ст13 |
| | | | | 3 | 2кр10 | 2ст5 | 2ст2 | 2кр55 | 2ст15 | 2ст11 | 2кр55 | 2ст15 | 2ст11 |
| | | | | 4а | 2кр10 | 2ст5 | 2ст2 | 2кр55 | 2ст15 | 2ст11 | 2кр55 | 2ст15 | 2ст11 |
| | | | | 4б | 2кр10 | 2ст5 | 2ст2 | 2кр55 | 2ст15 | 2ст11 | 2кр55 | 2ст15 | 2ст11 |

| Номер схемы | Шифр рамы | Номер рамы | Временная нагрузка на перекрытие | Номер перекрытия | Рабочие марки арматурных изделий. Позиции 1 | 2 | 3 | 4 | 5 | 6 | 7 | 8 | 9 |
|---|---|---|---|---|---|---|---|---|---|---|---|---|---|
| 7; 8 | п-6; 24-5 / 6,0; 4,8 | 54 | 14,7 (1500) | 1 | 2кр14 | 2ст5 | 2ст3 | 2кр60 | 2ст15 | 2ст12 | 2кр59 | 2ст14 | 2ст12 |
| | | | | 2 | 2кр9 | 2ст4 | 2ст2 | 2кр54 | 2ст14 | 2ст12 | 2кр54 | 2ст14 | 2ст11 |
| | | | | 3 | 2кр3 | 2ст3 | 2ст1 | 2кр53 | 2ст13 | 2ст11 | 2кр53 | 2ст13 | 2ст11 |
| | | | | 4а | 2кр3 | 2ст3 | 2ст1 | 2кр53 | 2ст13 | 2ст11 | 2кр52 | 2ст12 | 2ст11 |
| | | | | 4б | 2кр1 | 2ст1 | 2ст1 | 2кр51 | 2ст11 | 2ст11 | 2кр51 | 2ст11 | 2ст11 |
| | | 55 | 19,6 (2000) | 1 | 2кр19 | 2ст6 | 2ст4 | 2кр60 | 2ст15 | 2ст12 | 2кр61 | 2ст16 | 2ст12 |
| | | | | 2 | 2кр18 | 2ст5 | 2ст4 | 2кр60 | 2ст15 | 2ст12 | 2кр62 | 2ст17 | 2ст12 |
| | | | | 3 | 2кр10 | 2ст5 | 2ст2 | 2кр54 | 2ст14 | 2ст11 | 2кр54 | 2ст14 | 2ст11 |
| | | | | 4а | 2кр10 | 2ст5 | 2ст2 | 2кр54 | 2ст14 | 2ст11 | 2кр54 | 2ст14 | 2ст11 |
| | | | | 4б | 2кр10 | 2ст5 | 2ст2 | 2кр54 | 2ст14 | 2ст11 | 2кр54 | 2ст14 | 2ст11 |
| | | 56 | 24,5 (2500) | 1 | 2кр24 | 2ст7 | 2ст5 | 2кр65 | 2ст16 | 2ст13 | 2кр65 | 2ст16 | 2ст13 |
| | | | | 2 | 2кр15 | 2ст6 | 2ст3 | 2кр61 | 2ст16 | 2ст12 | 2кр61 | 2ст16 | 2ст12 |
| | | | | 3 | 2кр10 | 2ст5 | 2ст2 | 2кр55 | 2ст15 | 2ст11 | 2кр55 | 2ст15 | 2ст11 |
| | | | | 4а | 2кр10 | 2ст5 | 2ст2 | 2кр55 | 2ст15 | 2ст11 | 2кр55 | 2ст16 | 2ст11 |
| | | | | 4б | 2кр10 | 2ст5 | 2ст2 | 2кр55 | 2ст15 | 2ст11 | 2кр55 | 2ст15 | 2ст11 |

Инв. № подл. | Подпись и дата | Взам. инв. №

# Таблица подбора опорной арматуры ригелей для зданий с пролетами 6м и сейсмичностью 7, 8, 9 баллов

Продолжение таблицы 10

| Номер схемы | Шифр рамы | Номер рамы | Временная нагрузка на перекрытие | Номер перекрытия | Рабочие марки арматурных изделий. Позиции 1 | 2 | 3 | 4 | 5 | 6 | 7 | 8 | 9 |
|---|---|---|---|---|---|---|---|---|---|---|---|---|---|
| 7,8 | п-6,24-5 / 7,2 6,0 | 57 | 14,7 (1500) | 1 | 2кр19 | 2ст6 | 2ст4 | 2кр64 | 2ст15 | 2ст13 | 2кр60 | 2ст15 | 2ст12 |
| | | | | 2 | 2кр14 | 2ст5 | 2ст3 | 2кр59 | 2ст14 | 2ст12 | 2кр54 | 2ст14 | 2ст11 |
| | | | | 3 | 2кр3 | 2ст3 | 2ст1 | 2кр53 | 2ст13 | 2ст11 | 2кр53 | 2ст13 | 2ст11 |
| | | | | 4а | 2кр3 | 2ст3 | 2ст1 | 2кр53 | 2ст13 | 2ст11 | 2кр52 | 2ст12 | 2ст11 |
| | | | | 4б | 2кр1 | 2ст1 | 2ст1 | 2кр51 | 2ст11 | 2ст11 | 2кр51 | 2ст11 | 2ст11 |
| | | 58 | 19,6 (2000) | 1 | 2кр24 | 2ст7 | 2ст5 | 2кр65 | 2ст16 | 2ст13 | 2кр65 | 2ст16 | 2ст13 |
| | | | | 2 | 2кр19 | 2ст6 | 2ст4 | 2кр55 | 2ст15 | 2ст11 | 2кр55 | 2ст15 | 2ст11 |
| | | | | 3 | 2кр4 | 2ст4 | 2ст1 | 2кр54 | 2ст14 | 2ст11 | 2кр54 | 2ст14 | 2ст11 |
| | | | | 4а | 2кр4 | 2ст4 | 2ст1 | 2кр54 | 2ст14 | 2ст11 | 2кр54 | 2ст14 | 2ст11 |
| | | | | 4б | 2кр4 | 2ст4 | 2ст1 | 2кр54 | 2ст14 | 2ст11 | 2кр54 | 2ст14 | 2ст11 |
| | | 59 | 24,5 (2500) | 1 | 2кр27 | 2ст7 | 2ст6 | 2кр69 | 2ст17 | 2ст14 | 2кр69 | 2ст17 | 2ст14 |
| | | | | 2 | 2кр19 | 2ст6 | 2ст4 | 2кр65 | 2ст16 | 2ст13 | 2кр65 | 2ст16 | 2ст13 |
| | | | | 3 | 2кр10 | 2ст5 | 2ст2 | 2кр55 | 2ст15 | 2ст11 | 2кр55 | 2ст15 | 2ст11 |
| | | | | 4а | 2кр10 | 2ст5 | 2ст2 | 2кр55 | 2ст15 | 2ст11 | 2кр55 | 2ст15 | 2ст11 |
| | | | | 4б | 2кр10 | 2ст5 | 2ст2 | 2кр55 | 2ст15 | 2ст11 | 2кр55 | 2ст15 | 2ст11 |
| 9,10 | п-6,24-3 / 4,8 | 60 | 24,5 (2500) | 1 | 2кр4 | 2ст4 | 2ст1 | 2кр54 | 2ст14 | 2ст11 | 2кр54 | 2ст14 | 2ст11 |
| | | | | 2а | 2кр3 | 2ст3 | 2ст1 | 2кр54 | 2ст14 | 2ст11 | 2кр53 | 2ст13 | 2ст11 |
| | | | | 2б | 2кр3 | 2ст3 | 2ст1 | 2кр53 | 2ст13 | 2ст11 | 2кр53 | 2ст13 | 2ст11 |
| | п-6,24-3 / 6,0 | 61 | | 1 | 2кр4 | 2ст4 | 2ст1 | 2кр54 | 2ст14 | 2ст11 | 2кр54 | 2ст14 | 2ст11 |
| | | | | 2а | 2кр10 | 2ст5 | 2ст2 | 2кр54 | 2ст14 | 2ст11 | 2кр54 | 2ст14 | 2ст11 |
| | | | | 2б | 2кр3 | 2ст3 | 2ст1 | 2кр53 | 2ст13 | 2ст11 | 2кр53 | 2ст13 | 2ст11 |
| 9,10 | п-6,24-3 / 6,0·4,8 | 62 | 24,5 (2500) | 1 | 2кр4 | 2ст4 | 2ст1 | 2кр54 | 2ст14 | 2ст11 | 2кр54 | 2ст14 | 2ст11 |
| | | | | 2а | 2кр4 | 2ст4 | 2ст1 | 2кр54 | 2ст14 | 2ст11 | 2кр54 | 2ст14 | 2ст11 |
| | | | | 2б | 2кр3 | 2ст3 | 2ст1 | 2кр53 | 2ст13 | 2ст11 | 2кр53 | 2ст13 | 2ст11 |
| | п-6;24-3 / 7,2·6,0 | 63 | | 1 | 2кр9 | 2ст4 | 2ст2 | 2кр55 | 2ст15 | 2ст11 | 2кр54 | 2ст14 | 2ст11 |
| | | | | 2а | 2кр14 | 2ст5 | 2ст3 | 2кр60 | 2ст15 | 2ст12 | 2кр55 | 2ст15 | 2ст11 |
| | | | | 2б | 2кр2 | 2ст2 | 2ст1 | 2кр53 | 2ст13 | 2ст11 | 2кр53 | 2ст13 | 2ст11 |

## Сейсмичность 8 баллов

| Номер схемы | Шифр рамы | Номер рамы | Временная нагрузка на перекрытие | Номер перекрытия | Рабочие марки арматурных изделий. Позиции 1 | 2 | 3 | 4 | 5 | 6 | 7 | 8 | 9 |
|---|---|---|---|---|---|---|---|---|---|---|---|---|---|
| 1 | п-6 3 / 4,8 | 64 | 14,7 (1500) | 1 | 2кр15 | 2ст6 | 2ст3 | 2кр56 | 2ст16 | 2ст11 | 2кр55 | 2ст15 | 2ст11 |
| | | | | 2 | 2кр4 | 2ст4 | 2ст1 | 2кр54 | 2ст14 | 2ст11 | 2кр54 | 2ст14 | 2ст11 |
| | | | | 3 | 2кр98 | 2ст1 | 2ст1 | 2кр101 | 2ст11 | 2ст11 | 2кр101 | 2ст11 | 2ст11 |
| | | 65 | 19,6 (2000) | 1 | 2кр15 | 2ст6 | 2ст3 | 2кр56 | 2ст16 | 2ст11 | 2кр56 | 2ст16 | 2ст11 |
| | | | | 2 | 2кр4 | 2ст4 | 2ст1 | 2кр54 | 2ст14 | 2ст11 | 2кр54 | 2ст14 | 2ст11 |
| | | | | 3 | 2кр98 | 2ст1 | 2ст1 | 2кр101 | 2ст11 | 2ст11 | 2кр101 | 2ст11 | 2ст11 |
| | | 66 | 24,5 (2500) | 1 | 2кр16 | 2ст7 | 2ст3 | 2кр56 | 2ст16 | 2ст11 | 2кр56 | 2ст16 | 2ст11 |
| | | | | 2 | 2кр5 | 2ст5 | 2ст1 | 2кр55 | 2ст15 | 2ст11 | 2кр55 | 2ст15 | 2ст11 |
| | | | | 3 | 2кр98 | 2ст1 | 2ст1 | 2кр101 | 2ст11 | 2ст11 | 2кр101 | 2ст11 | 2ст11 |

Инв. № подл. | Подпись и дата | Взам. инв. №

# Таблица подбора опорной арматуры ригелей для зданий с пролетами 6м и сейсмичностью 7, 8, 9 баллов

Продолжение таблицы 10

| Номер схемы | Шифр рамы | Номер рамы | Временная нагрузка на перекрытие | Номер перекрытия | Рабочие марки арматурных изделий. Позиции: 1 | 2 | 3 | 4 | 5 | 6 | 7 | 8 | 9 |
|---|---|---|---|---|---|---|---|---|---|---|---|---|---|
| 1 | П-6-3 / 5,4 | 67 | 14,7 (1500) | 1 | 2КР14 | 2СТ5 | 2СТ3 | 2КР55 | 2СТ15 | 2СТ11 | 2КР55 | 2СТ15 | 2СТ11 |
| | | | | 2 | 2КР3 | 2СТ3 | 2СТ1 | 2КР53 | 2СТ13 | 2СТ11 | 2КР53 | 2СТ13 | 2СТ11 |
| | | | | 3 | 2КР98 | 2СТ1 | 2СТ1 | 2КР101 | 2СТ11 | 2СТ11 | 2КР101 | 2СТ11 | 2СТ11 |
| | | 68 | 19,6 (2000) | 1 | 2КР15 | 2СТ6 | 2СТ3 | 2КР56 | 2СТ16 | 2СТ11 | 2КР55 | 2СТ15 | 2СТ11 |
| | | | | 2 | 2КР4 | 2СТ4 | 2СТ1 | 2КР54 | 2СТ14 | 2СТ11 | 2КР54 | 2СТ14 | 2СТ11 |
| | | | | 3 | 2КР98 | 2СТ1 | 2СТ1 | 2КР101 | 2СТ11 | 2СТ11 | 2КР101 | 2СТ11 | 2СТ11 |
| | | 69 | 24,5 (2500) | 1 | 2КР20 | 2СТ7 | 2СТ4 | 2КР57 | 2СТ17 | 2СТ11 | 2КР56 | 2СТ16 | 2СТ11 |
| | | | | 2 | 2КР5 | 2СТ5 | 2СТ1 | 2КР55 | 2СТ15 | 2СТ11 | 2КР55 | 2СТ15 | 2СТ11 |
| | | | | 3 | 2КР98 | 2СТ1 | 2СТ1 | 2КР101 | 2СТ11 | 2СТ11 | 2КР101 | 2СТ11 | 2СТ11 |
| | П-6-3 / 6,0 | 70 | 14,7 (1500) | 1 | 2КР14 | 2СТ5 | 2СТ3 | 2КР55 | 2СТ15 | 2СТ11 | 2КР55 | 2СТ15 | 2СТ11 |
| | | | | 2 | 2КР3 | 2СТ3 | 2СТ1 | 2КР53 | 2СТ13 | 2СТ11 | 2КР53 | 2СТ13 | 2СТ11 |
| | | | | 3 | 2КР98 | 2СТ1 | 2СТ1 | 2КР101 | 2СТ11 | 2СТ11 | 2КР101 | 2СТ11 | 2СТ11 |
| | | 71 | 19,6 (2000) | 1 | 2КР15 | 2СТ6 | 2СТ3 | 2КР56 | 2СТ16 | 2СТ11 | 2КР55 | 2СТ15 | 2СТ11 |
| | | | | 2 | 2КР4 | 2СТ4 | 2СТ1 | 2КР54 | 2СТ14 | 2СТ11 | 2КР54 | 2СТ14 | 2СТ11 |
| | | | | 3 | 2КР98 | 2СТ1 | 2СТ1 | 2КР101 | 2СТ11 | 2СТ11 | 2КР101 | 2СТ11 | 2СТ11 |
| | | 72 | 24,5 (2500) | 1 | 2КР20 | 2СТ7 | 2СТ4 | 2КР57 | 2СТ17 | 2СТ11 | 2КР56 | 2СТ16 | 2СТ11 |
| | | | | 2 | 2КР5 | 2СТ5 | 2СТ1 | 2КР55 | 2СТ15 | 2СТ11 | 2КР55 | 2СТ15 | 2СТ11 |
| | | | | 3 | 2КР98 | 2СТ1 | 2СТ1 | 2КР101 | 2СТ11 | 2СТ11 | 2КР101 | 2СТ11 | 2СТ11 |
| 1 | П-6-3 / 6,0; 4,8 | 73 | 14,7 (1500) | 1 | 2КР20 | 2СТ5 | 2СТ3 | 2КР55 | 2СТ15 | 2СТ11 | 2КР55 | 2СТ15 | 2СТ11 |
| | | | | 2 | 2КР5 | 2СТ3 | 2СТ1 | 2КР53 | 2СТ13 | 2СТ11 | 2КР53 | 2СТ13 | 2СТ11 |
| | | | | 3 | 2КР98 | 2СТ1 | 2СТ1 | 2КР101 | 2СТ11 | 2СТ11 | 2КР101 | 2СТ11 | 2СТ11 |
| | | 74 | 19,6 (2000) | 1 | 2КР15 | 2СТ6 | 2СТ3 | 2КР56 | 2СТ16 | 2СТ11 | 2КР55 | 2СТ15 | 2СТ11 |
| | | | | 2 | 2КР4 | 2СТ4 | 2СТ1 | 2КР54 | 2СТ14 | 2СТ11 | 2КР54 | 2СТ14 | 2СТ11 |
| | | | | 3 | 2КР98 | 2СТ1 | 2СТ1 | 2КР101 | 2СТ11 | 2СТ11 | 2КР101 | 2СТ11 | 2СТ11 |
| | | 75 | 24,5 (2500) | 1 | 2КР20 | 2СТ7 | 2СТ4 | 2КР57 | 2СТ17 | 2СТ11 | 2КР56 | 2СТ16 | 2СТ11 |
| | | | | 2 | 2КР5 | 2СТ5 | 2СТ1 | 2КР55 | 2СТ15 | 2СТ11 | 2КР55 | 2СТ15 | 2СТ11 |
| | | | | 3 | 2КР98 | 2СТ1 | 2СТ1 | 2КР101 | 2СТ11 | 2СТ11 | 2КР101 | 2СТ11 | 2СТ11 |
| | П-6-3 / 7,2; 6,0 | 76 | 14,7 (1500) | 1 | 2КР19 | 2СТ6 | 2СТ4 | 2КР55 | 2СТ15 | 2СТ11 | 2КР55 | 2СТ15 | 2СТ11 |
| | | | | 2 | 2КР3 | 2СТ3 | 2СТ1 | 2КР53 | 2СТ13 | 2СТ11 | 2КР53 | 2СТ13 | 2СТ11 |
| | | | | 3 | 2КР98 | 2СТ1 | 2СТ1 | 2КР101 | 2СТ11 | 2СТ11 | 2КР101 | 2СТ11 | 2СТ11 |
| | | 77 | 19,6 (2000) | 1 | 2КР20 | 2СТ7 | 2СТ4 | 2КР61 | 2СТ16 | 2СТ11 | 2КР56 | 2СТ16 | 2СТ11 |
| | | | | 2 | 2КР4 | 2СТ4 | 2СТ1 | 2КР54 | 2СТ14 | 2СТ12 | 2КР54 | 2СТ14 | 2СТ11 |
| | | | | 3 | 2КР98 | 2СТ1 | 2СТ1 | 2КР101 | 2СТ11 | 2СТ11 | 2КР101 | 2СТ11 | 2СТ11 |

Инв. № подл. | Подпись и дата | Взам. инв. №

Таблица подбора опорной арматуры ригелей для зданий с пролетами 6м и сейсмичностью 7;8;9 баллов

Продолжение таблицы 10

| Номер схемы | Шифр рамы | Номер рамы | Временная нагрузка на перекрытие | Номер перекрытия | Рабочие марки арматурных изделий. Позиции: 1 | 2 | 3 | 4 | 5 | 6 | 7 | 8 | 9 |
|---|---|---|---|---|---|---|---|---|---|---|---|---|---|
| 1 | п-6-3 / 7,2; 6,0 | 78 | 24,5 (2500) | 1 | 2кр24 | 2ст7 | 2ст5 | 2кр62 | 2ст17 | 2ст12 | 2кр56 | 2ст16 | 2ст11 |
| | | | | 2 | 2кр5 | 2ст5 | 2ст1 | 2кр55 | 2ст15 | 2ст11 | 2кр55 | 2ст15 | 2ст11 |
| | | | | 3 | 2кр98 | 2ст1 | 2ст1 | 2кр101 | 2ст11 | 2ст11 | 2кр101 | 2ст11 | 2ст11 |
| 2 | п-6-4 / 4,8 | 79 | 14,7 (1500) | 1 | 2кр19 | 2ст6 | 2ст4 | 2кр61 | 2ст16 | 2ст12 | 2кр55 | 2ст15 | 2ст11 |
| | | | | 2 | 2кр10 | 2ст5 | 2ст2 | 2кр55 | 2ст15 | 2ст11 | 2кр55 | 2ст15 | 2ст11 |
| | | | | 3 | 2кр3 | 2ст3 | 2ст1 | 2кр53 | 2ст13 | 2ст11 | 2кр53 | 2ст13 | 2ст11 |
| | | | | 4 | 2кр98 | 2ст1 | 2ст1 | 2кр101 | 2ст11 | 2ст11 | 2кр101 | 2ст11 | 2ст11 |
| | | 80 | 19,6 (2000) | 1 | 2кр20 | 2ст7 | 2ст4 | 2кр61 | 2ст16 | 2ст12 | 2кр56 | 2ст16 | 2ст11 |
| | | | | 2 | 2кр10 | 2ст6 | 2ст2 | 2кр55 | 2ст15 | 2ст11 | 2кр55 | 2ст15 | 2ст11 |
| | | | | 3 | 2кр4 | 2ст4 | 2ст1 | 2кр54 | 2ст14 | 2ст11 | 2кр54 | 2ст14 | 2ст11 |
| | | | | 4 | 2кр98 | 2ст1 | 2ст1 | 2кр101 | 2ст11 | 2ст11 | 2кр101 | 2ст11 | 2ст11 |
| | | 81 | 24,5 (2500) | 1 | 2кр24 | 2ст7 | 2ст5 | 2кр66 | 2ст17 | 2ст13 | 2кр57 | 2ст17 | 2ст11 |
| | | | | 2 | 2кр12 | 2ст7 | 2ст2 | 2кр56 | 2ст16 | 2ст11 | 2кр56 | 2ст16 | 2ст11 |
| | | | | 3 | 2кр5 | 2ст5 | 2ст1 | 2кр55 | 2ст15 | 2ст11 | 2кр55 | 2ст15 | 2ст11 |
| | | | | 4 | 2кр98 | 2ст1 | 2ст1 | 2кр101 | 2ст11 | 2ст11 | 2кр101 | 2ст11 | 2ст11 |
| 2 | п-6-4 / 5,4 | 82 | 14,7 (1500) | 1 | 2кр19 | 2ст6 | 2ст4 | 2кр61 | 2ст16 | 2ст12 | 2кр55 | 2ст15 | 2ст11 |
| | | | | 2 | 2кр10 | 2ст5 | 2ст2 | 2кр55 | 2ст15 | 2ст11 | 2кр55 | 2ст15 | 2ст11 |
| | | | | 3 | 2кр3 | 2ст3 | 2ст1 | 2кр53 | 2ст13 | 2ст11 | 2кр53 | 2ст13 | 2ст11 |
| | | | | 4 | 2кр98 | 2ст1 | 2ст1 | 2кр101 | 2ст11 | 2ст11 | 2кр101 | 2ст11 | 2ст11 |
| | | 83 | 19,6 (2000) | 1 | 2кр24 | 2ст7 | 2ст5 | 3кр68 | 3ст16 | 3ст14 | 2кр56 | 2ст16 | 2ст11 |
| | | | | 2 | 2кр15 | 2ст6 | 2ст3 | 2кр56 | 2ст16 | 2ст11 | 2кр56 | 2ст16 | 2ст11 |
| | | | | 3 | 2кр4 | 2ст4 | 2ст1 | 2кр54 | 2ст14 | 2ст11 | 2кр54 | 2ст14 | 2ст11 |
| | | | | 4 | 2кр98 | 2ст1 | 2ст1 | 2кр101 | 2ст11 | 2ст11 | 2кр101 | 2ст11 | 2ст11 |
| | | 84 | 24,5 (2500) | 1 | 3кр19 | 3ст6 | 3ст4 | 2кр66 | 2ст17 | 2ст13 | 2кр62 | 2ст17 | 2ст12 |
| | | | | 2 | 2кр16 | 2ст7 | 2ст3 | 2кр61 | 2ст16 | 2ст12 | 2кр56 | 2ст16 | 2ст11 |
| | | | | 3 | 2кр5 | 2ст5 | 2ст1 | 2кр55 | 2ст15 | 2ст11 | 2кр55 | 2ст15 | 2ст11 |
| | | | | 4 | 2кр98 | 2ст1 | 2ст1 | 2кр101 | 2ст11 | 2ст11 | 2кр101 | 2ст11 | 2ст11 |
| | п-6-4 / 6,0 | 85 | 14,7 (1500) | 1 | 2кр24 | 2ст7 | 2ст5 | 2кр65 | 2ст16 | 2ст13 | 2кр56 | 2ст16 | 2ст12 |
| | | | | 2 | 2кр15 | 2ст6 | 2ст3 | 2кр60 | 2ст15 | 2ст12 | 2кр55 | 2ст15 | 2ст11 |
| | | | | 3 | 2кр4 | 2ст4 | 2ст1 | 2кр54 | 2ст14 | 2ст11 | 2кр54 | 2ст14 | 2ст11 |
| | | | | 4 | 2кр98 | 2ст1 | 2ст1 | 2кр101 | 2ст11 | 2ст11 | 2кр101 | 2ст11 | 2ст11 |

Инв.№ подл. | Подпись и дата | Взам. инв.№

1.420.1-20с.3-1-4

Лист 53

24107 102

# Таблица подбора опорной арматуры ригелей для зданий с пролетами 6м и сейсмичностью 7;8;9 баллов

Продолжение таблицы 10

| Номер схемы | Шифр рамы | Номер рамы | Временная нагрузка на перекрытие | Номер перекрытия | Рабочие марки арматурных изделий Позиции: 1 | 2 | 3 | 4 | 5 | 6 | 7 | 8 | 9 |
|---|---|---|---|---|---|---|---|---|---|---|---|---|---|
| 2 | П-6-4 / 6,0 | 86 | 19,6 (2000) | 1 | 2КР27 | 2СТ7 | 2СТ6 | 2КР66 | 2СТ17 | 2СТ13 | 2КР62 | 2СТ17 | 2СТ12 |
| | | | | 2 | 2КР20 | 2СТ7 | 2СТ4 | 2КР61 | 2СТ16 | 2СТ12 | 2КР56 | 2СТ16 | 2СТ11 |
| | | | | 3 | 2КР4 | 2СТ4 | 2СТ1 | 2КР54 | 2СТ14 | 2СТ11 | 2КР54 | 2СТ14 | 2СТ11 |
| | | | | 4 | 2КР98 | 2СТ1 | 2СТ1 | 2КР101 | 2СТ11 | 2СТ11 | 2КР101 | 2СТ11 | 2СТ11 |
| | | 87 | 24,5 (2500) | 1 | 3КР23 | 3СТ6 | 3СТ5 | 2КР70 | 2СТ18 | 2СТ14 | 2КР66 | 2СТ17 | 2СТ13 |
| | | | | 2 | 2КР20 | 2СТ7 | 2СТ4 | 2КР62 | 2СТ17 | 2СТ12 | 2КР57 | 2СТ17 | 2СТ11 |
| | | | | 3 | 2КР5 | 2СТ5 | 2СТ1 | 2КР55 | 2СТ15 | 2СТ11 | 2КР55 | 2СТ15 | 2СТ11 |
| | | | | 4 | 2КР98 | 2СТ1 | 2СТ1 | 2КР101 | 2СТ11 | 2СТ11 | 2КР101 | 2СТ11 | 2СТ11 |
| | П-6-4 / 6,0; 4,8 | 88 | 14,7 (1500) | 1 | 2КР19 | 2СТ6 | 2СТ4 | 2КР65 | 2СТ16 | 2СТ13 | 2КР56 | 2СТ16 | 2СТ11 |
| | | | | 2 | 2КР10 | 2СТ5 | 2СТ2 | 2КР54 | 2СТ14 | 2СТ11 | 2КР54 | 2СТ14 | 2СТ11 |
| | | | | 3 | 2КР3 | 2СТ3 | 2СТ1 | 2КР53 | 2СТ13 | 2СТ11 | 2КР53 | 2СТ13 | 2СТ11 |
| | | | | 4 | 2КР98 | 2СТ1 | 2СТ1 | 2КР101 | 2СТ11 | 2СТ11 | 2КР101 | 2СТ12 | 2СТ11 |
| | | 89 | 19,6 (2000) | 1 | 2КР24 | 2СТ7 | 2СТ5 | 2КР66 | 2СТ17 | 2СТ13 | 2КР62 | 2СТ17 | 2СТ12 |
| | | | | 2 | 2КР10 | 2СТ6 | 2СТ2 | 2КР55 | 2СТ15 | 2СТ11 | 2КР55 | 2СТ15 | 2СТ11 |
| | | | | 3 | 2КР4 | 2СТ4 | 2СТ1 | 2КР54 | 2СТ14 | 2СТ11 | 2КР54 | 2СТ14 | 2СТ11 |
| | | | | 4 | 2КР98 | 2СТ1 | 2СТ1 | 2КР101 | 2СТ11 | 2СТ11 | 2КР101 | 2СТ11 | 2СТ11 |
| | | 90 | 24,5 (2500) | 1 | 3КР24 | 3СТ7 | 3СТ5 | 2КР74 | 2СТ18 | 2СТ15 | 2КР70 | 2СТ18 | 2СТ14 |
| | | | | 2 | 2КР20 | 2СТ7 | 2СТ4 | 2КР62 | 2СТ17 | 2СТ12 | 2КР57 | 2СТ17 | 2СТ11 |
| | | | | 3 | 2КР5 | 2СТ5 | 2СТ1 | 2КР55 | 2СТ15 | 2СТ11 | 2КР55 | 2СТ15 | 2СТ11 |
| | | | | 4 | 2КР98 | 2СТ1 | 2СТ1 | 2КР101 | 2СТ11 | 2СТ11 | 2КР101 | 2СТ11 | 2СТ11 |
| 2 | П-6-4 / 7,2; 6,0 | 91 | 14,7 (1500) | 1 | 2КР27 | 2СТ7 | 2СТ6 | 2КР69 | 2СТ17 | 2СТ14 | 2КР65 | 2СТ16 | 2СТ13 |
| | | | | 2 | 2КР15 | 2СТ6 | 2СТ3 | 2КР60 | 2СТ15 | 2СТ12 | 2КР55 | 2СТ15 | 2СТ11 |
| | | | | 3 | 2КР3 | 2СТ3 | 2СТ1 | 2КР53 | 2СТ13 | 2СТ11 | 2КР53 | 2СТ13 | 2СТ11 |
| | | | | 4 | 2КР98 | 2СТ1 | 2СТ1 | 2КР101 | 2СТ11 | 2СТ11 | 2КР101 | 2СТ11 | 2СТ11 |
| | | 92 | 19,6 (2000) | 1 | 3КР23 | 3СТ6 | 3СТ5 | 3КР68 | 3СТ16 | 3СТ14 | 2КР66 | 2СТ17 | 2СТ13 |
| | | | | 2 | 2КР20 | 2СТ7 | 2СТ4 | 2КР61 | 2СТ16 | 2СТ12 | 2КР56 | 2СТ16 | 2СТ11 |
| | | | | 3 | 2КР4 | 2СТ4 | 2СТ1 | 2КР54 | 2СТ14 | 2СТ11 | 2КР54 | 2СТ14 | 2СТ11 |
| | | | | 4 | 2КР98 | 2СТ1 | 2СТ1 | 2КР101 | 2СТ11 | 2СТ11 | 2КР101 | 2СТ11 | 2СТ11 |
| | | 93 | 24,5 (2500) | 1 | 3КР24 | 3СТ7 | 3СТ5 | 3КР68 | 3СТ16 | 3СТ14 | 2КР70 | 2СТ18 | 2СТ14 |
| | | | | 2 | 2КР20 | 2СТ7 | 2СТ4 | 2КР66 | 2СТ17 | 2СТ13 | 2КР57 | 2СТ17 | 2СТ11 |
| | | | | 3 | 2КР5 | 2СТ5 | 2СТ1 | 2КР55 | 2СТ15 | 2СТ11 | 2КР55 | 2СТ15 | 2СТ11 |
| | | | | 4 | 2КР98 | 2СТ1 | 2СТ1 | 2КР101 | 2СТ11 | 2СТ11 | 2КР101 | 2СТ11 | 2СТ11 |
| 3 | П-6-5 / 4,8 | 94 | 14,7 (1500) | 1 | 2КР24 | 2СТ7 | 2СТ5 | 2КР65 | 2СТ16 | 2СТ13 | 2КР61 | 2СТ16 | 2СТ12 |
| | | | | 2 | 2КР19 | 2СТ6 | 2СТ4 | 2КР65 | 2СТ16 | 2СТ13 | 2КР55 | 2СТ15 | 2СТ11 |
| | | | | 3 | 2КР10 | 2СТ5 | 2СТ2 | 2КР55 | 2СТ15 | 2СТ11 | 2КР55 | 2СТ15 | 2СТ11 |
| | | | | 4 | 2КР3 | 2СТ3 | 2СТ1 | 2КР53 | 2СТ13 | 2СТ11 | 2КР53 | 2СТ13 | 2СТ11 |
| | | | | 5 | 2КР98 | 2СТ1 | 2СТ1 | 2КР101 | 2СТ11 | 2СТ11 | 2КР101 | 2СТ11 | 2СТ11 |

Инв.№ подл. | Подпись и дата | Взам. инв.№

# Таблица подбора опорной арматуры ригелей для зданий с пролетами 6м и сейсмичностью 7;8;9 баллов

Продолжение таблицы 10

| Номер схемы | Шифр рамы | Номер рамы | Временная нагрузка на перекрытие | Номер перекрытия | Рабочие марки арматурных изделий Позиции: 1 | 2 | 3 | 4 | 5 | 6 | 7 | 8 | 9 |
|---|---|---|---|---|---|---|---|---|---|---|---|---|---|
| 3 | п-6-5 4,8 | 95 | 19,6 (2000) | 1 | 2КР27 | 2СТ7 | 2СТ6 | 2КР69 | 2СТ17 | 2СТ14 | 2КР62 | 2СТ17 | 2СТ12 |
| | | | | 2 | 2КР20 | 2СТ7 | 2СТ4 | 2КР66 | 2СТ17 | 2СТ13 | 2КР61 | 2СТ16 | 2СТ12 |
| | | | | 3 | 2КР11 | 2СТ6 | 2СТ2 | 2КР55 | 2СТ15 | 2СТ11 | 2КР55 | 2СТ15 | 2СТ11 |
| | | | | 4 | 2КР4 | 2СТ4 | 2СТ1 | 2КР54 | 2СТ14 | 2СТ11 | 2КР54 | 2СТ14 | 2СТ11 |
| | | | | 5 | 2КР98 | 2СТ1 | 2СТ1 | 2КР101 | 2СТ11 | 2СТ11 | 2КР101 | 2СТ11 | 2СТ11 |
| | | 96 | 24,5 (2500) | 1 | 2КР28 | 2СТ8 | 2СТ6 | 2КР74 | 2СТ18 | 2СТ15 | 2КР70 | 2СТ18 | 2СТ14 |
| | | | | 2 | 3КР19 | 3СТ6 | 3СТ4 | 2КР69 | 2СТ17 | 2СТ14 | 2КР62 | 2СТ17 | 2СТ12 |
| | | | | 3 | 2КР16 | 2СТ7 | 2СТ3 | 2КР61 | 2СТ16 | 2СТ12 | 2КР56 | 2СТ16 | 2СТ11 |
| | | | | 4 | 2КР5 | 2СТ5 | 2СТ1 | 2КР55 | 2СТ15 | 2СТ11 | 2КР55 | 2СТ15 | 2СТ11 |
| | | | | 5 | 2КР98 | 2СТ1 | 2СТ1 | 2КР101 | 2СТ11 | 2СТ11 | 2КР101 | 2СТ11 | 2СТ11 |
| | п-6-5 5,4 | 97 | 14,7 (1500) | 1 | 2КР27 | 2СТ7 | 2СТ6 | 2КР69 | 2СТ17 | 2СТ14 | 2КР65 | 2СТ16 | 2СТ13 |
| | | | | 2 | 2КР20 | 2СТ7 | 2СТ4 | 2КР65 | 2СТ16 | 2СТ13 | 2КР61 | 2СТ16 | 2СТ12 |
| | | | | 3 | 2КР15 | 2СТ6 | 2СТ3 | 2КР64 | 2СТ15 | 2СТ12 | 2КР55 | 2СТ15 | 2СТ11 |
| | | | | 4 | 2КР4 | 2СТ4 | 2СТ1 | 2КР53 | 2СТ13 | 2СТ11 | 2КР53 | 2СТ13 | 2СТ11 |
| | | | | 5 | 2КР98 | 2СТ1 | 2СТ1 | 2КР101 | 2СТ11 | 2СТ11 | 2КР101 | 2СТ11 | 2СТ11 |
| | | 98 | 19,6 (2000) | 1 | 3КР23 | 3СТ6 | 3СТ5 | 3КР68 | 3СТ16 | 3СТ14 | 2КР66 | 2СТ17 | 2СТ13 |
| | | | | 2 | 3КР19 | 3СТ6 | 3СТ4 | 2КР69 | 2СТ17 | 2СТ14 | 2КР62 | 2СТ17 | 2СТ12 |
| | | | | 3 | 2КР15 | 2СТ6 | 2СТ3 | 2КР61 | 2СТ16 | 2СТ12 | 2КР56 | 2СТ16 | 2СТ11 |
| | | | | 4 | 2КР4 | 2СТ4 | 2СТ1 | 2КР54 | 2СТ14 | 2СТ11 | 2КР54 | 2СТ14 | 2СТ11 |
| | | | | 5 | 2КР98 | 2СТ1 | 2СТ1 | 2КР101 | 2СТ11 | 2СТ11 | 2КР101 | 2СТ11 | 2СТ11 |

| Номер схемы | Шифр рамы | Номер рамы | Временная нагрузка на перекрытие | Номер перекрытия | Рабочие марки арматурных изделий Позиции: 1 | 2 | 3 | 4 | 5 | 6 | 7 | 8 | 9 |
|---|---|---|---|---|---|---|---|---|---|---|---|---|---|
| 3 | п-6-5 5,4 | 99 | 24,5 (2500) | 1 | 3КР24 | 3СТ7 | 3СТ5 | 3КР68 | 3СТ16 | 3СТ14 | 2КР70 | 2СТ18 | 2СТ14 |
| | | | | 2 | 3КР19 | 3СТ6 | 3СТ4 | 3КР68 | 3СТ16 | 3СТ14 | 3КР68 | 3СТ16 | 3СТ14 |
| | | | | 3 | 2КР20 | 2СТ7 | 2СТ4 | 2КР66 | 2СТ17 | 2СТ13 | 2КР57 | 2СТ17 | 2СТ11 |
| | | | | 4 | 2КР5 | 2СТ5 | 2СТ1 | 2КР55 | 2СТ15 | 2СТ11 | 2КР55 | 2СТ15 | 2СТ11 |
| | | | | 5 | 2КР98 | 2СТ1 | 2СТ1 | 2КР101 | 2СТ11 | 2СТ11 | 2КР101 | 2СТ11 | 2СТ11 |
| | п-6-5 6,0 | 100 | 14,7 (1500) | 1 | 3КР19 | 3СТ6 | 3СТ4 | 2КР73 | 2СТ17 | 2СТ15 | 2КР69 | 2СТ17 | 2СТ14 |
| | | | | 2 | 2КР2[illegible] | 2СТ7 | 2СТ5 | 2КР69 | 2СТ17 | 2СТ14 | 2КР65 | 2СТ16 | 2СТ13 |
| | | | | 3 | 2КР15 | 2СТ6 | 2СТ4 | 2КР64 | 2СТ15 | 2СТ12 | 2КР55 | 2СТ15 | 2СТ11 |
| | | | | 4 | 2КР4 | 2СТ4 | 2СТ1 | 2КР54 | 2СТ14 | 2СТ11 | 2КР54 | 2СТ14 | 2СТ11 |
| | | | | 5 | 2КР98 | 2СТ1 | 2СТ1 | 2КР101 | 2СТ11 | 2СТ11 | 2КР101 | 2СТ11 | 2СТ11 |
| | п-6-5 6,0; 4,8 | 101 | 14,7 (1500) | 1 | 2КР27 | 2СТ7 | 2СТ6 | 2КР69 | 2СТ17 | 2СТ14 | 2КР66 | 2СТ17 | 2СТ13 |
| | | | | 2 | 2КР19 | 2СТ6 | 2СТ4 | 2КР65 | 2СТ16 | 2СТ13 | 2КР56 | 2СТ16 | 2СТ11 |
| | | | | 3 | 2КР5 | 2СТ5 | 2СТ1 | 2КР55 | 2СТ15 | 2СТ11 | 2КР55 | 2СТ15 | 2СТ11 |
| | | | | 4 | 2КР3 | 2СТ3 | 2СТ1 | 2КР53 | 2СТ13 | 2СТ11 | 2КР53 | 2СТ13 | 2СТ11 |
| | | | | 5 | 2КР98 | 2СТ1 | 2СТ1 | 2КР101 | 2СТ11 | 2СТ11 | 2КР101 | 2СТ11 | 2СТ11 |
| | | 102 | 19,6 (2000) | 1 | 2КР30 | 2СТ8 | 2СТ7 | 2КР74 | 2СТ18 | 2СТ15 | 2КР69 | 2СТ17 | 2СТ14 |
| | | | | 2 | 2КР20 | 2СТ7 | 2СТ4 | 2КР66 | 2СТ17 | 2СТ13 | 2КР62 | 2СТ17 | 2СТ12 |
| | | | | 3 | 2КР11 | 2СТ6 | 2СТ2 | 2КР55 | 2СТ15 | 2СТ11 | 2КР55 | 2СТ15 | 2СТ11 |
| | | | | 4 | 2КР4 | 2СТ4 | 2СТ1 | 2КР54 | 2СТ14 | 2СТ11 | 2КР54 | 2СТ14 | 2СТ11 |
| | | | | 5 | 2КР98 | 2СТ1 | 2СТ1 | 2КР101 | 2СТ11 | 2СТ11 | 2КР101 | 2СТ11 | 2СТ11 |

Инв.№ подл. | Подпись и дата | Взам. инв.№

## Таблица подбора опорной арматуры ригелей для зданий с пролетами 6м и сейсмичностью 7,8;9 баллов

Продолжение таблицы 10

| Номер схемы | Шифр рамы | Номер рамы | Временная нагрузка на перекрытие | Номер перекрытия | Рабочие марки арматурных изделий Позиции: 1 | 2 | 3 | 4 | 5 | 6 | 7 | 8 | 9 |
|---|---|---|---|---|---|---|---|---|---|---|---|---|---|
| 3 | П-6-5 / 6,0; 4,8 | 103 | 24,5 (2500) | 1 | 3КР27 | 3СТ7 | 3СТ6 | 3КР68 | 3СТ16 | 3СТ14 | 3КР68 | 3СТ16 | 3СТ14 |
| | | | | 2 | 2КР25 | 2СТ8 | 2СТ5 | 2КР69 | 2СТ17 | 2СТ14 | 2КР62 | 2СТ17 | 2СТ12 |
| | | | | 3 | 2КР12 | 2СТ7 | 2СТ2 | 2КР61 | 2СТ16 | 2СТ12 | 2КР56 | 2СТ16 | 2СТ11 |
| | | | | 4 | 2КР4 | 2СТ4 | 2СТ1 | 2КР55 | 2СТ15 | 2СТ11 | 2КР54 | 2СТ14 | 2СТ11 |
| | | | | 5 | 2КР98 | 2СТ1 | 2СТ1 | 2КР101 | 2СТ11 | 2СТ11 | 2КР101 | 2СТ11 | 2СТ11 |
| | П-6-5 / 7,2; 6,0 | 104 | 14,7 (1500) | 1 | 3КР23 | 3СТ6 | 3СТ5 | 3КР68 | 3СТ16 | 3СТ14 | 2КР69 | 2СТ17 | 2СТ14 |
| | | | | 2 | 2КР24 | 2СТ7 | 2СТ5 | 2КР69 | 2СТ17 | 2СТ14 | 2КР65 | 2СТ16 | 2СТ13 |
| | | | | 3 | 2КР15 | 2СТ6 | 2СТ3 | 2КР64 | 2СТ15 | 2СТ12 | 2КР55 | 2СТ15 | 2СТ11 |
| | | | | 4 | 2КР4 | 2СТ4 | 2СТ1 | 2КР54 | 2СТ14 | 2СТ11 | 2КР54 | 2СТ14 | 2СТ11 |
| | | | | 5 | 2КР98 | 2СТ1 | 2СТ1 | 2КР101 | 2СТ11 | 2СТ11 | 2КР101 | 2СТ11 | 2СТ11 |
| 4 | П-6-6 / 4,8 | 105 | 14,7 (1500) | 1 | 2КР27 | 2СТ7 | 2СТ6 | 2КР73 | 2СТ17 | 2СТ15 | 2КР66 | 2СТ17 | 2СТ13 |
| | | | | 2 | 2КР24 | 2СТ7 | 2СТ5 | 2КР69 | 2СТ17 | 2СТ14 | 2КР65 | 2СТ16 | 2СТ13 |
| | | | | 3 | 2КР20 | 2СТ7 | 2СТ4 | 2КР65 | 2СТ16 | 2СТ13 | 2КР61 | 2СТ16 | 2СТ12 |
| | | | | 4 | 2КР11 | 2СТ6 | 2СТ2 | 2КР55 | 2СТ15 | 2СТ11 | 2КР55 | 2СТ15 | 2СТ11 |
| | | | | 5 | 2КР4 | 2СТ4 | 2СТ1 | 2КР53 | 2СТ13 | 2СТ11 | 2КР53 | 2СТ13 | 2СТ11 |
| | | | | 6 | 2КР98 | 2СТ1 | 2СТ1 | 2КР101 | 2СТ11 | 2СТ11 | 2КР101 | 2СТ11 | 2СТ11 |
| | П-6-6 / 5,4 | 106 | 14,7 (1500) | 1 | 3КР23 | 3СТ6 | 3СТ5 | 2КР73 | 2СТ17 | 2СТ15 | 2КР69 | 2СТ17 | 2СТ14 |
| | | | | 2 | 3КР19 | 3СТ6 | 3СТ4 | 2КР73 | 2СТ17 | 2СТ15 | 2КР69 | 2СТ17 | 2СТ14 |
| | | | | 3 | 2КР24 | 2СТ7 | 2СТ5 | 2КР68 | 2СТ16 | 2СТ14 | 2КР61 | 2СТ16 | 2СТ12 |
| | | | | 4 | 2КР15 | 2СТ6 | 2СТ3 | 2КР64 | 2СТ15 | 2СТ12 | 2КР55 | 2СТ15 | 2СТ11 |
| | | | | 5 | 2КР4 | 2СТ4 | 2СТ1 | 2КР54 | 2СТ14 | 2СТ11 | 2КР54 | 2СТ14 | 2СТ11 |
| | | | | 6 | 2КР98 | 2СТ1 | 2СТ1 | 2КР101 | 2СТ11 | 2СТ11 | 2КР101 | 2СТ11 | 2СТ11 |

| Номер схемы | Шифр рамы | Номер рамы | Временная нагрузка на перекрытие | Номер перекрытия | Рабочие марки арматурных изделий Позиции: 1 | 2 | 3 | 4 | 5 | 6 | 7 | 8 | 9 |
|---|---|---|---|---|---|---|---|---|---|---|---|---|---|
| 4 | П-6-6 / 6,0; 4,8 | 107 | 14,7 (1500) | 1 | 2КР30 | 2СТ8 | 2СТ7 | 2КР77 | 2СТ18 | 2СТ16 | 2КР69 | 2СТ17 | 2СТ14 |
| | | | | 2 | 2КР24 | 2СТ7 | 2СТ5 | 2КР69 | 2СТ17 | 2СТ14 | 2КР66 | 2СТ17 | 2СТ13 |
| | | | | 3 | 2КР20 | 2СТ7 | 2СТ4 | 2КР65 | 2СТ16 | 2СТ13 | 2КР61 | 2СТ16 | 2СТ12 |
| | | | | 4 | 2КР10 | 2СТ5 | 2СТ2 | 2КР55 | 2СТ15 | 2СТ11 | 2КР55 | 2СТ15 | 2СТ11 |
| | | | | 5 | 2КР3 | 2СТ3 | 2СТ1 | 2КР53 | 2СТ13 | 2СТ11 | 2КР53 | 2СТ13 | 2СТ11 |
| | | | | 6 | 2КР98 | 2СТ1 | 2СТ1 | 2КР101 | 2СТ11 | 2СТ11 | 2КР101 | 2СТ11 | 2СТ11 |

### Сейсмичность 9 баллов

| Номер схемы | Шифр рамы | Номер рамы | Временная нагрузка на перекрытие | Номер перекрытия | Рабочие марки арматурных изделий Позиции: 1 | 2 | 3 | 4 | 5 | 6 | 7 | 8 | 9 |
|---|---|---|---|---|---|---|---|---|---|---|---|---|---|
| 1 | П-6-3 / 4,8 | 108 | 14,7 (1500) | 1 | 2КР30 | 2СТ8 | 2СТ7 | 2КР76 | 2СТ17 | 2СТ16 | 2КР69 | 2СТ17 | 2СТ14 |
| | | | | 2 | 2КР15 | 2СТ6 | 2СТ3 | 2КР64 | 2СТ15 | 2СТ13 | 2КР55 | 2СТ15 | 2СТ11 |
| | | | | 3 | 2КР99 | 2СТ2 | 2СТ1 | 2КР101 | 2СТ11 | 2СТ11 | 2КР101 | 2СТ11 | 2СТ11 |
| | | 109 | 19,6 (2000) | 1 | 3КР24 | 3СТ7 | 3СТ5 | 3КР68 | 3СТ16 | 3СТ14 | 3КР65 | 3СТ16 | 3СТ13 |
| | | | | 2 | 2КР16 | 2СТ7 | 2СТ3 | 2КР65 | 2СТ16 | 2СТ14 | 2КР56 | 2СТ16 | 2СТ11 |
| | | | | 3 | 2КР99 | 2СТ2 | 2СТ1 | 2КР101 | 2СТ11 | 2СТ11 | 2КР101 | 2СТ11 | 2СТ11 |
| | П-6-3 / 5,4 | 110 | 14,7 (1500) | 1 | 3КР23 | 3СТ6 | 3СТ5 | 3КР64 | 3СТ15 | 3СТ13 | 2КР69 | 2СТ17 | 2СТ14 |
| | | | | 2 | 2КР15 | 2СТ6 | 2СТ3 | 2КР60 | 2СТ15 | 2СТ12 | 2КР55 | 2СТ15 | 2СТ11 |
| | | | | 3 | 2КР99 | 2СТ2 | 2СТ1 | 2КР101 | 2СТ11 | 2СТ11 | 2КР101 | 2СТ11 | 2СТ11 |
| | | 111 | 19,6 (2000) | 1 | 3КР23 | 3СТ6 | 3СТ5 | 3КР68 | 3СТ16 | 3СТ14 | 3КР65 | 3СТ16 | 3СТ13 |
| | | | | 2 | 2КР15 | 2СТ6 | 2СТ3 | 2КР61 | 2СТ16 | 2СТ12 | 2КР56 | 2СТ16 | 2СТ11 |
| | | | | 3 | 2КР98 | 2СТ1 | 2СТ1 | 2КР101 | 2СТ11 | 2СТ11 | 2КР101 | 2СТ11 | 2СТ11 |

Инв.№ подл. | Подпись и дата | Взам. инв.№

# Таблица подбора опорной арматуры ригелей для зданий с пролетами 6м и сейсмичностью 7, 8; 9 баллов

Продолжение таблицы 10

| Номер схемы | Шифр рамы | Номер рамы | Временная нагрузка на перекрытие | Номер перекрытия | Рабочие марки арматурных изделий. Позиции 1 | 2 | 3 | 4 | 5 | 6 | 7 | 8 | 9 |
|---|---|---|---|---|---|---|---|---|---|---|---|---|---|
| 1 | п-6-3 / 6,0 | 112 | 14,7 (1500) | 1 | 3кр23 | 3ст6 | 3ст5 | 3кр64 | 3ст15 | 3ст13 | 2кр69 | 2ст17 | 2ст14 |
| | | | | 2 | 2кр15 | 2ст6 | 2ст3 | 2кр60 | 2ст15 | 2ст12 | 2кр55 | 2ст15 | 2ст11 |
| | | | | 3 | 2кр99 | 2ст2 | 2ст1 | 2кр101 | 2ст11 | 2ст11 | 2кр101 | 2ст11 | 2ст11 |
| | | 113 | 19,6 (2000) | 1 | 3кр23 | 3ст6 | 3ст5 | 3кр68 | 3ст16 | 3ст14 | 3кр65 | 3ст16 | 3ст13 |
| | | | | 2 | 2кр15 | 2ст6 | 2ст3 | 2кр61 | 2ст16 | 2ст12 | 2кр56 | 2ст16 | 2ст11 |
| | | | | 3 | 2кр98 | 2ст1 | 2ст1 | 2кр101 | 2ст11 | 2ст11 | 2кр101 | 2ст11 | 2ст11 |
| | п-6-3 / 6,0; 4,8 | 114 | 14,7 (1500) | 1 | 3кр23 | 3ст6 | 3ст5 | 3кр64 | 3ст15 | 3ст13 | 2кр69 | 2ст17 | 2ст14 |
| | | | | 2 | 2кр15 | 2ст6 | 2ст3 | 2кр60 | 2ст15 | 2ст12 | 2кр55 | 2ст15 | 2ст11 |
| | | | | 3 | 2кр99 | 2ст2 | 2ст1 | 2кр101 | 2ст11 | 2ст11 | 2кр101 | 2ст11 | 2ст11 |
| | | 115 | 19,6 (2000) | 1 | 3кр23 | 3ст6 | 3ст5 | 3кр68 | 3ст16 | 3ст14 | 3кр65 | 3ст16 | 3ст13 |
| | | | | 2 | 2кр15 | 2ст6 | 2ст3 | 2кр61 | 2ст16 | 2ст12 | 2кр56 | 2ст16 | 2ст11 |
| | | | | 3 | 2кр98 | 2ст1 | 2ст1 | 2кр101 | 2ст11 | 2ст11 | 2кр101 | 2ст11 | 2ст11 |
| | п-6-3 / 7,2; 6,0 | 116 | 14,7 (1500) | 1 | 2кр30 | 2ст8 | 2ст7 | 3кр68 | 3ст16 | 3ст14 | 2кр69 | 2ст17 | 2ст14 |
| | | | | 2 | 2кр15 | 2ст6 | 2ст3 | 2кр55 | 2ст15 | 2ст11 | 2кр55 | 2ст15 | 2ст11 |
| | | | | 3 | 2кр98 | 2ст1 | 2ст1 | 2кр101 | 2ст12 | 2ст12 | 2кр101 | 2ст11 | 2ст11 |
| | | 117 | 19,6 (2000) | 1 | 3кр27 | 3ст7 | 3ст6 | 2кр77 | 2ст18 | 2ст16 | 3кр65 | 3ст16 | 3ст13 |
| | | | | 2 | 2кр15 | 2ст6 | 2ст3 | 2кр56 | 2ст16 | 2ст11 | 2кр55 | 2ст15 | 2ст11 |
| | | | | 3 | 2кр98 | 2ст1 | 2ст1 | 2кр101 | 2ст11 | 2ст11 | 2кр101 | 2ст11 | 2ст11 |
| 2 | п-6-4 / 4,8 | 118 | 14,7 (1500) | 1 | 3кр24 | 3ст7 | 3ст5 | 3кр68 | 3ст16 | 3ст14 | 2кр73 | 2ст17 | 2ст15 |
| | | | | 2 | 3кр19 | 3ст6 | 3ст4 | 3кр64 | 3ст15 | 3ст13 | 2кр66 | 2ст17 | 2ст13 |
| | | | | 3 | 2кр11 | 2ст6 | 2ст2 | 2кр60 | 2ст15 | 2ст12 | 2кр55 | 2ст15 | 2ст11 |
| | | | | 4 | 2кр98 | 2ст1 | 2ст1 | 2кр101 | 2ст11 | 2ст11 | 2кр101 | 2ст11 | 2ст11 |
| 2 | п-6-4 / 5,4 | 119 | 19,6 (2000) | 1 | 3кр27 | 3ст7 | 3ст6 | 2кр79 | 2ст18 | 2ст17 | 3кр72 | 3ст16 | 3ст15 |
| | | | | 2 | 2кр28 | 2ст8 | 2ст6 | 2кр73 | 2ст17 | 2ст15 | 2кр66 | 2ст17 | 2ст13 |
| | | | | 3 | 2кр11 | 2ст6 | 2ст2 | 2кр55 | 2ст15 | 2ст11 | 2кр55 | 2ст15 | 2ст11 |
| | | | | 4 | 2кр98 | 2ст1 | 2ст1 | 2кр101 | 2ст11 | 2ст11 | 2кр101 | 2ст11 | 2ст11 |
| | | 120 | 14,7 (1500) | 1 | 3кр27 | 3ст7 | 3ст6 | 3кр72 | 3ст16 | 3ст15 | 3кр65 | 3ст16 | 3ст13 |
| | | | | 2 | 3кр19 | 3ст6 | 3ст4 | 3кр67 | 3ст15 | 3ст14 | 3кр64 | 3ст15 | 3ст13 |
| | | | | 3 | 2кр15 | 2ст6 | 2ст3 | 2кр60 | 2ст15 | 2ст12 | 2кр55 | 2ст15 | 2ст11 |
| | | | | 4 | 2кр98 | 2ст1 | 2ст1 | 2кр101 | 2ст11 | 2ст11 | 2кр101 | 2ст11 | 2ст11 |
| | | 121 | 19,6 (2000) | 1 | 3кр28 | 3ст8 | 3ст6 | 3кр79 | 3ст18 | 3ст17 | 3кр68 | 3ст16 | 3ст14 |
| | | | | 2 | 3кр24 | 3ст7 | 3ст5 | 3кр68 | 3ст16 | 3ст14 | 3кр65 | 3ст16 | 3ст13 |
| | | | | 3 | 2кр15 | 2ст6 | 2ст3 | 2кр56 | 2ст16 | 2ст11 | 2кр56 | 2ст16 | 2ст11 |
| | | | | 4 | 2кр98 | 2ст1 | 2ст1 | 2кр101 | 2ст11 | 2ст11 | 2кр101 | 2ст11 | 2ст11 |
| | п-6-4 / 6,0 | 122 | 14,7 (1500) | 1 | 2кр33 | 2ст9 | 2ст8 | 3кр73 | 3ст17 | 3ст15 | 3кр68 | 3ст16 | 3ст14 |
| | | | | 2 | 2кр30 | 2ст8 | 2ст7 | 2кр76 | 2ст17 | 2ст16 | 2кр69 | 2ст17 | 2ст14 |
| | | | | 3 | 2кр15 | 2ст6 | 2ст3 | 2кр60 | 2ст15 | 2ст12 | 2кр55 | 2ст15 | 2ст11 |
| | | | | 4 | 2кр98 | 2ст1 | 2ст1 | 2кр101 | 2ст11 | 2ст11 | 2кр101 | 2ст11 | 2ст11 |
| | п-6-4 / 6,0; 4,8 | 123 | 14,7 (1500) | 1 | 3кр27 | 3ст7 | 3ст6 | 2кр79 | 2ст18 | 2ст17 | 2кр72 | 2ст16 | 2ст15 |
| | | | | 2 | 2кр24 | 2ст7 | 2ст5 | 2кр73 | 2ст17 | 2ст15 | 2кр66 | 2ст17 | 2ст13 |
| | | | | 3 | 2кр5 | 2ст5 | 2ст1 | 2кр55 | 2ст15 | 2ст11 | 2кр54 | 2ст14 | 2ст11 |
| | | | | 4 | 2кр98 | 2ст1 | 2ст1 | 2кр101 | 2ст11 | 2ст11 | 2кр101 | 2ст11 | 2ст11 |

Инв. № подл. | Подпись и дата | Взам. инв. №

# Таблица подбора опорной арматуры ригелей для зданий с пролетами 6м и сейсмичностью 7,8;9 баллов

Продолжение таблицы 10

| Номер схемы | Шифр рамы | Номер рамы | Временная нагрузка на перекрытие | Номер перекрытия | Рабочие марки арматурных изделий. Позиции 1 | 2 | 3 | 4 | 5 | 6 | 7 | 8 | 9 |
|---|---|---|---|---|---|---|---|---|---|---|---|---|---|
| 2 | П-6-4 / 7,2, 6,0 | 124 | 14,7 (1500) | 1 | 3КР30 | 3СТ8 | 3СТ7 | 3КР76 | 3СТ17 | 3СТ16 | 3КР73 | 3СТ17 | 3СТ15 |
| | | | | 2 | 2КР30 | 2СТ8 | 2СТ7 | 2КР76 | 2СТ17 | 2СТ16 | 2КР69 | 2СТ17 | 2СТ14 |
| | | | | 3 | 2КР11 | 2СТ6 | 2СТ2 | 2КР60 | 2СТ15 | 2СТ12 | 2КР55 | 2СТ15 | 2СТ11 |
| | | | | 4 | 2КР98 | 2СТ1 | 2СТ1 | 2КР101 | 2СТ11 | 2СТ11 | 2КР101 | 2СТ11 | 2СТ11 |
| 3 | П-6-5 / 4,8 | 125 | 14,7 (1500) | 1 | 2КР33 | 2СТ9 | 2СТ8 | 3КР76 | 3СТ7 | 3СТ6 | 2КР77 | 2СТ18 | 2СТ16 |
| | | | | 2 | 3КР24 | 3СТ7 | 3СТ5 | 3КР72 | 3СТ16 | 3СТ15 | 2КР68 | 2СТ16 | 2СТ14 |
| | | | | 3 | 3КР19 | 3СТ6 | 3СТ4 | 3КР64 | 3СТ15 | 3СТ13 | 3КР64 | 3СТ15 | 3СТ13 |
| | | | | 4 | 2КР11 | 2СТ6 | 2СТ2 | 2КР60 | 2СТ15 | 2СТ12 | 2КР55 | 2СТ15 | 2СТ11 |
| | | | | 5 | 2КР98 | 2СТ1 | 2СТ1 | 2КР101 | 2СТ11 | 2СТ11 | 2КР101 | 2СТ11 | 2СТ11 |
| | П 6-5 / 5,4 | 126 | 14,7 (1500) | 1 | 3КР30 | 3СТ8 | 3СТ7 | 3КР76 | 3СТ17 | 3СТ16 | 3КР73 | 3СТ17 | 3СТ15 |
| | | | | 2 | 3КР28 | 3СТ8 | 3СТ6 | 3КР75 | 3СТ16 | 3СТ16 | 2КР77 | 2СТ18 | 2СТ16 |
| | | | | 3 | 2КР28 | 2СТ8 | 2СТ6 | 2КР76 | 2СТ17 | 2СТ16 | 2КР69 | 2СТ17 | 2СТ14 |
| | | | | 4 | 2КР11 | 2СТ6 | 2СТ2 | 2КР60 | 2СТ15 | 2СТ12 | 2КР55 | 2СТ15 | 2СТ11 |
| | | | | 5 | 2КР98 | 2СТ1 | 2СТ1 | 2КР101 | 2СТ11 | 2СТ11 | 2КР101 | 2СТ11 | 2СТ11 |

| Номер схемы | Шифр рамы | Номер рамы | Временная нагрузка на перекрытие | Номер перекрытия | Рабочие марки арматурных изделий. Позиции 1 | 2 | 3 | 4 | 5 | 6 | 7 | 8 | 9 |
|---|---|---|---|---|---|---|---|---|---|---|---|---|---|
| | | | | | | | | | | | | | |

Инв. № подл. | Подпись и дата | Взам. инв. №

Таблица 11

| Степень агрессивного воздействия газовой среды | Временная нагрузка на перекрытие кПа (кгс/м²) | Рабочие марки арматурных изделий позиции: 10 | 11 | 12 | 13 | 14 | 15 | 16 |
|---|---|---|---|---|---|---|---|---|
| Неагрессивная | 4,9 (500) | 3КР103 | 3КР111 | | | | | |
| | 7,4 (750) | 3КР103 | 3КР111 | | | | | |
| | 9,8 (1000) | 3КР104 | 3КР112 | | | | | |
| | 14,7 (1500) | 3КР105 | 3КР113 | СТ27 | СТ29 | С9 | М1 | СТ30 |
| | 19,6 (2000) | 3КР106 | 3КР114 | | | | | |
| | 24,5 (2500) | 3КР107 | 3КР115 | | | | | |
| | | | | | | | | |
| | Покрытие | 3КР119 | 3КР120 | СТ28 | | С10 | | |
| Слабоагрессивная | 4,9 (500) | 3КР103 | 3КР111 | | | | | |
| | 7,4 (750) | 3КР104 | 3КР112 | | | | | |
| | 9,8 (1000) | 3КР105 | 3КР113 | | | | | |
| | 14,7 (1500) | 3КР106 | 3КР114 | СТ27 | СТ29 | С9 | М1 | СТ30 |
| | 19,6 (2000) | 3КР108 | 3КР116 | | | | | |
| | 24,5 (2500) | 3КР109 | 3КР117 | | | | | |
| | | | | | | | | |
| | Покрытие | 3КР119 | 3КР120 | СТ28 | | С10 | | |

Продолжение Таблицы 11

| Степень агрессивного воздействия газовой среды | Временная нагрузка на перекрытие кПа (кгс/м²) | Рабочие марки арматурных изделий позиции 10 | 11 | 12 | 13 | 14 | 15 | 16 |
|---|---|---|---|---|---|---|---|---|
| Среднеагрессивная | 4,9 (500) | 3КР104 | 3КР112 | | | | | |
| | 7,4 (750) | 3КР105 | 3КР113 | | | | | |
| | 9,8 (1000) | 3КР106 | 3КР114 | | | | | |
| | 14,7 (1500) | 3КР107 | 3КР115 | СТ27 | СТ29 | С9 | М1 | СТ30 |
| | 19,6 (2000) | 3КР109 | 3КР117 | | | | | |
| | 24,5 (2500) | 3КР110 | 3КР118 | | | | | |
| | | | | | | | | |
| | Покрытие | 3КР119 | 3КР120 | СТ28 | | С10 | | |

Перед маркой каркаса позиции „10" и „11" указано их количество на один пролет ригеля; количество арматурных изделий позиций „12"..„16" определяется по чертежу армирования док. 3-1-2фу

gost.e-ecolog.ru

Инв. № подл. | Подпись и дата | Взам. инв. №