ТИПОВЫЕ КОНСТРУКЦИИ, ИЗДЕЛИЯ И УЗЛЫ ЗДАНИЙ И СООРУЖЕНИЙ

СЕРИЯ 1.420.1-20с

КОНСТРУКЦИИ КАРКАСА МНОГОЭТАЖНЫХ ПРОИЗВОДСТВЕННЫХ ЗДАНИЙ С СЕТКАМИ КОЛОНН 12×6; 9×6 И 6×6 м ДЛЯ СТРОИТЕЛЬСТВА В РАЙОНАХ СЕЙСМИЧНОСТЬЮ 7,8 И 9 БАЛЛОВ

Выпуск 1-4

Колонны высотой 7,2 м

армирование и пространственные каркасы

Рабочие чертежи

gost.e-ecolog.ru

ТИПОВЫЕ КОНСТРУКЦИИ, ИЗДЕЛИЯ И УЗЛЫ ЗДАНИЙ И СООРУЖЕНИЙ

СЕРИЯ 1.420.1-20с

КОНСТРУКЦИИ КАРКАСА МНОГОЭТАЖНЫХ ПРОИЗВОДСТВЕННЫХ ЗДАНИЙ С СЕТКАМИ КОЛОНН 12×6; 9×6 И 6×6 м ДЛЯ СТРОИТЕЛЬСТВА В РАЙОНАХ СЕЙСМИЧНОСТЬЮ 7,8 И 9 БАЛЛОВ

выпуск 1-4

колонны высотой 7,2 м
армирование и пространственные каркасы

рабочие чертежи

РАЗРАБОТАНЫ:

ЦНИИПРОМЗДАНИЙ

Гл. инж. института — В.В. Гранев
Зав. отделом — А.В. Замараев
Зав. сектором — Г.В. Выжигин
Гл. инж. проекта — В.Н. Ягодкин

ГСПИ-10

Гл. инж. ин-та — А.А. Немухин
Гл. констр. ин-та — И.Б. Смирнов
Нач. отдела — В.Н. Поляков
Рук. группы — Т.С. Карнюшина

НИИЖБ

Зам. директора — Т.И. Мамедов
Зав. лабораторией — В.А. Клевцов
Зав. сектором — Н.Н. Коровин
Ст. научн. сотрудник — Н.Г. Матков

УТВЕРЖДЕНЫ

Главным управлением проектирования Госстроя СССР
Письмо от 19.09.90
N 5/6-796

Введены в действие с 01.03.91 ЦНИИПромзданий
Приказ N 111 от 25.09.90

© АПП ЦИТП, 1991

Обозначение документа	Наименование	Стр
1.420.1-20с.1-4-ТТ	Технические требования	3
-2	Колонна К35	4
-3	Колонна К36	6
-4	Колонна К37	8
-5	Колонна К38	9
-6	Колонна К39	10
-7	Колонна К40	11
-8	Колонна К42-1-10...К42-6-1с	12
-9	Колонна К42-1-2с...К42-4-2с	13
-10	Колонна К49	14
-11	Колонна К50	16
-12	Узлы I..IX Опалубка	17
-13	Каркас КП35-1..КП35-5	20
-14	Каркас КП35-6, КП35-8	22
-15	Каркас КП35-7	23
-16	Каркас КП35-9	24
-17	Каркас КП35-10, КП35-11	25
-18	Каркас КП36-1 КП36-4	26
-19	Каркас КП36-5	28
-20	Каркас КП36-6	29
-21	Каркас КП36-7, КП36-9	30
-22	Каркас КП36-10, КП36-11	31
-23	Каркас КП37-1 КП37-5	32
-24	Каркас КП37-6, КП37-7	33
-25	Каркас КП37-8, КП37-9	34
-26	Каркас КП38-1, КП38-6	35
1.420.1-20с.1-4-27	Каркас КП38-7, КП38-8	36
-28	Каркас КП39-1 КП39-5	37
-29	Каркас КП39-6	38
-30	Каркас КП39-7	39
-31	Каркас КП40-1... КП40-5	40
-32	Каркас КП42-11-1.. КП42-6-1	41
-33	Каркас КП42-1-2... КП42-4-2	42
-34	Каркас КП49-1.. КП49-4	43
-35	Каркас КП49-5	45
-36	Каркас КП49-6	46
-37	Каркас КП49-7	47
-38	Каркас КП49-8	48
-39	Каркас КП50-1 КП50-4	49
-40	Каркас КП50-5, КП50-6	51
-41	Узлы КП I.. X	52
- ВС	Ведомость расхода стали, кг	56

Разраб.	Коротюк	
Пров.	Агафонов	

1.420.1-20с 1-4

Содержание

Стадия Р | Лист | Листов 1

ЦНИИПромзданий

1. Настоящий выпуск является частью работы, полный состав которой приведен в выпуске 0-0 данной серии

Выпуск содержит рабочие чертежи колонн и пространственных каркасов, а также ведомости расхода стали для зданий с высотой этажей 7,2 м.

2. Данный выпуск следует рассматривать совместно с выпуском 1-0 "Указания по изготовлению колонн" и техническими условиями "Колонны железобетонные для многоэтажных зданий ГОСТ 18979 - 90."

Закладные изделия, а также общие арматурные изделия для всех колонн настоящей серии приведены в выпуске 1-5 "Колонны. Арматурные и закладные изделия. Рабочие чертежи"

3. В пространственные каркасы данного выпуска должна быть предусмотрена установка дополнительных закладных изделий, предназначенных для крепления стен, стоек фахверка, столиков под продольными ригелями, а также выпусков арматуры, в соответствии с указаниями проектов конкретных объектов

Указанные дополнительные закладные изделия устанавливаются согласно указаниям выпуска 0-0 . "Общие положения Указания по проектированию каркаса здания."

Чертежи указанных выше закладных изделий приведены в выпуске 1-5

4. Пространственные каркасы собираются из отдельных продольных стержней и замкнутых хомутов при помощи контактной сварки

Сборка пространственных каркасов с использованием дуговой сварки не допускается. Диагональные связи, предусмотренные для обеспечения жесткости пространственного каркаса, должны быть приварены к стержням продольной арматуры протяженными швами длиной не менее 50мм. В целях экономии металла эти связи могут быть заменены на инвентарные.

5. Закладные изделия крепятся вязальной проволокой. Окончательная фиксация закладных изделий производится в опалубке.

6. Сборку пространственных каркасов рекомендуется производить на автоматизированных линиях.

7. Изготовление арматурных изделий должно производиться в соответствии с ГОСТ 10922-75 "Арматурные изделия и закладные детали сварные для железобетонных конструкций. Технические требования и методы испытаний," ГОСТ 14098-85 "Соединения сварные арматуры и закладных изделий железобетонных конструкций типы, конструкция и размеры."

8. В работе использовано а.с. №806835 "Сборная железобетонная колонна."

Разраб.	Ягодкин		1.420. 1 - 2дс. 1-4-1ТТ			
Пров.	Шорина		Технические требования	Стадия	Лист	Листов
				Р		1
Н.контр.	Бахтенгерц			ЦНИИПРОМЗДАНИЙ		

Инв.№ подл. | Подп. и дата | Взам.инв.№

24695 4

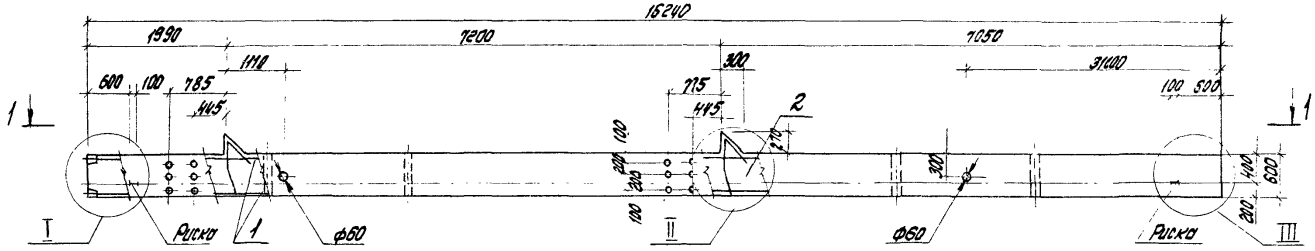

1-1

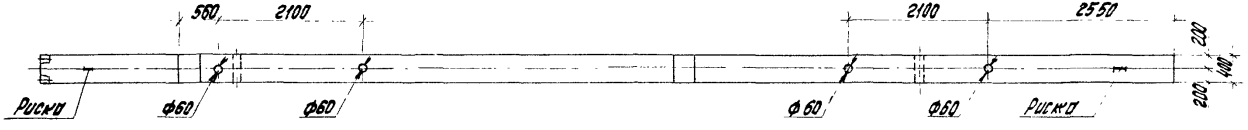

1. Спецификацию см. лист 2.
2. Узлы I... III см. 1.420.1-20С.1-4-12
3. Масса колонны 9,83 т.

Разраб.	Костюк		1.420.1-20С.1-4-2
Рассчит.	Шорина		
Пров.	Шорина		
Н.контр.	Трахтенгерц		Колонна К3.5.

Стадия	Лист	Листов
Р	1	2

ЦНИИПРОМЗДАНИЙ

Инв. № подл. | Подпись и дата | Взам. инв. №

24695 5

Марка колонны	Поз	Наименование	Кол	Обозначение документа
К35-1-С	1	Каркас КП35-1	1	1.420.1-20с.1-4-13
	2	Бетон класса В30, м³	3,93	
К35-2-С	1	Каркас КП35-2	1	-13
	2	Бетон класса В30, м³	3,93	
К35-3-С	1	Каркас КП35-3	1	-13
	2	Бетон класса В30, м³	3,93	
К35-4-С	1	Каркас КП35-4	1	-13
	2	Бетон класса В30, м³	3,93	
К35-5-С	1	Каркас КП35-5	1	-13
	2	Бетон класса В30, м³	3,93	
К35-6-С	1	Каркас КП35-6	1	-14
	2	Бетон класса В30, м³	3,93	

Марка колонны	Поз	Наименование	Кол	Обозначение документа
К35-7-С	1	Каркас КП35-7	1	1.420.1-20с.1-4-15
	2	Бетон класса В30, м³	3,93	
К35-8-С	1	Каркас КП35-8	1	-14
	2	Бетон класса В30, м³	3,93	
К35-9-С	1	Каркас КП35-9	1	-16
	2	Бетон класса В30, м³	3,93	
К35-10-С	1	Каркас КП35-10	1	17
	2	Бетон класса В30, м³	3,93	
К35-11-С	1	Каркас КП35-11	1	-17
	2	Бетон класса В30, м³	3,93	

Инв.№ подл. | Подпись и дата | Взам.инв.№

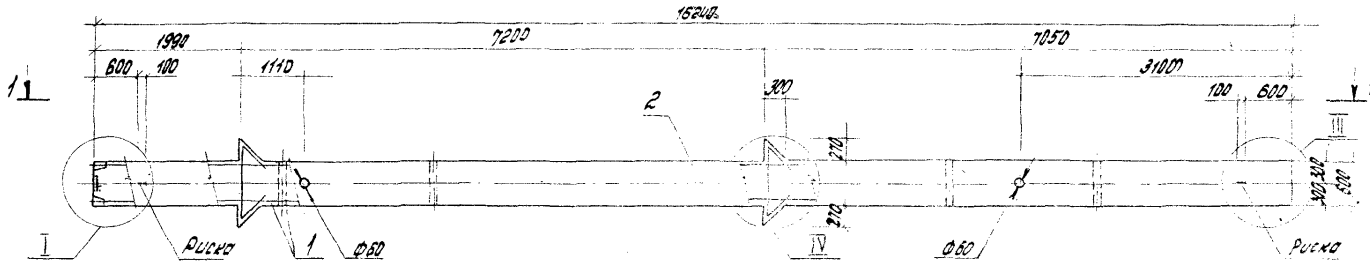

1-1

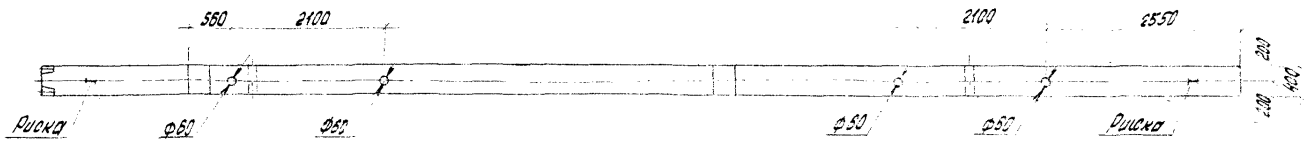

1. Спецификацию см. лист 2.
2. Узлы I, III, IV см. 1.420.1-20с-1-4-12.
3. Масса колонны 9,93т.

Разраб.	Костюк		1.420.1-20с 1-4-3	
Рассчит.	Шорина			
Пров.	Шорина			
			Колонна К36	Стадия: Р; Лист: 1; Листов: 2
Н. контр.	Трахтенгерц			ЦНИИПромзданий

Марка колонны	Поз.	Наименование	Кол.	Обозначение документа
КЭБ-1-С	1	Каркас КПЭБ-1	1	1.420.1-20в.1-4-18
	2	Бетон класса В30, м³	3,97	
КЭБ-2-С	1	Каркас КПЭБ-2	1	-18
	2	Бетон класса В30, м³	3,97	
КЭБ-3-С	1	Каркас КПЭБ-3	1	-18
	2	Бетон класса В30, м³	3,97	
КЭБ-4-С	1	Каркас КПЭБ-3	1	-18
	2	Бетон класса В40, м³	3,97	
КЭБ-5-С	1	Каркас КПЭБ-4	1	-18
	2	Бетон класса В30, м³	3,97	
КЭБ-6-С	1	Каркас КПЭБ-4	1	-18
	2	Бетон класса В40, м³	3,97	
КЭБ-7-С	1	Каркас КПЭБ-5	1	-19
	2	Бетон класса В30, м³	3,97	
КЭБ-8-С	1	Каркас КПЭБ-5	1	-19
	2	Бетон класса В40, м³	3,97	
КЭБ-9-С	1	Каркас КПЭБ-6	1	-20
	2	Бетон класса В30, м³	3,97	
КЭБ-10-С	1	Каркас КПЭБ-6	1	-20
	2	Бетон класса В40, м³	3,97	

Марка колонны	Поз.	Наименование	Кол.	Обозначение документа
КЭБ-11-С	1	Каркас КПЭБ-6	1	1.420.1-20с.1-4-20
	2	Бетон класса В45, м³	3,97	
КЭБ-12-С	1	Каркас КПЭБ-7	1	-21
	2	Бетон класса В40, м³	3,97	
КЭБ-13-С	1	Каркас КПЭБ-7	1	-21
	2	Бетон класса В45, м³	3,97	
КЭБ-14-С	1	Каркас КПЭБ-8	1	-21
	2	Бетон класса В40, м³	3,97	
КЭБ-15-С	1	Каркас КПЭБ-8	1	-21
	2	Бетон класса В45, м³	3,97	
КЭБ-16-С	1	Каркас КПЭБ-9	1	-21
	2	Бетон класса В40, м³	3,97	
КЭБ-17-С	1	Каркас КПЭБ-9	1	-21
	2	Бетон класса В45, м³	3,97	
КЭБ-18-С	1	Каркас КПЭБ-10	1	-22
	2	Бетон класса В40, м³	3,97	
КЭБ-19-С	1	Каркас КПЭБ-10	1	-22
	2	Бетон класса В45, м³	3,97	
КЭБ-20-С	1	Каркас КПЭБ-11	1	-22
	2	Бетон класса В45, м³	3,97	

Инв. № подл. | Подпись и дата | Взам. инв. №

24695 9

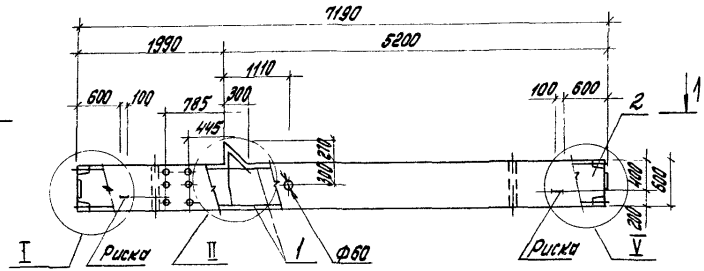

1-1

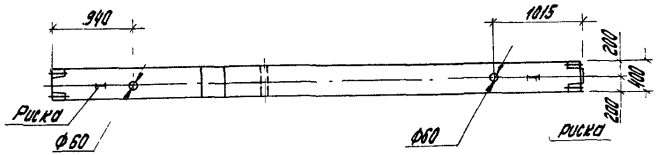

Марка колонны	Поз.	Наименование	Кол.	Обозначение документа
137-1-С	1	Каркас КП37-1	1	1.4 20 1- 20с 1-4-23
	2	Бетон класса В25, м³	1,75	
137-2-С	1	Каркас КП37-2	1	-23
	2	Бетон класса В25, м³	1,75	
137-3-С	1	Каркас КП37-2	1	-23
	2	Бетон класса В30, м³	1,75	
137-4-С	1	Каркас КП37-3	1	-23
	2	Бетон класса В25, м³	1,75	
137-5-С	1	Каркас КП37-3	1	-23
	2	Бетон класса В30, м³	1,75	
137-6-С	1	Каркас КП37-4	1	-23
	2	Бетон класса В30, м³	1,75	
137-7-С	1	Каркас КП37-5	1	-23
	2	Бетон класса В30, м³	1,75	
137-8-С	1	Каркас КП37-6	1	-24
	2	Бетон класса В30, м³	1,75	
137-9-С	1	Каркас КП37-7	1	-24
	2	Бетон класса В30, м³	1,75	
137-10-С	1	Каркас КП37-8	1	-25
	2	Бетон класса В30, м³	1,75	
137-11-С	1	Каркас КП37-9	1	-25
	2	Бетон класса В30, м³	1,75	

1. Узлы I, II, V см 1.420.1-20с. 1-4-12
2. Масса колонны 4,38 т

Разраб.	Костюк		1.420 1-20с 1-4-4
Рассчит	Шорина		
Пров	Шорина		
Н.контр	Трахтенгерц		Колонна К37

Стадия	Лист	Листов
Р		1

ЦНИИПРОМЗДАНИЙ

Инв.№ подл. | Подпись и дата | Взам.инв.№

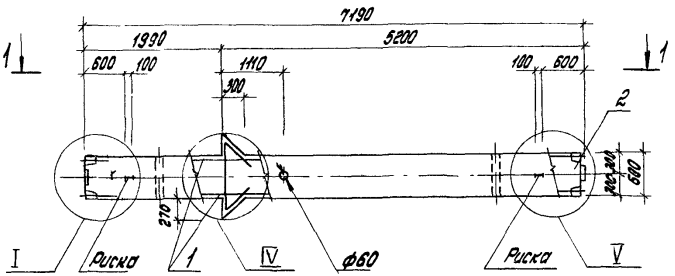

1-1

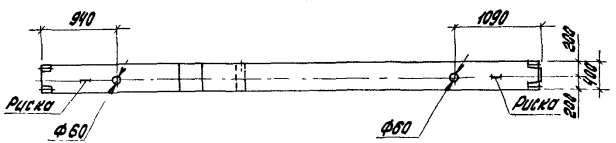

Марка колонны	поз.	Наименование	Кол.	Обозначение документа
К38-1-С	1	Каркас КП38-1	1	1.420.1-20С.1-4-26
	2	Бетон класса В25, м³	1,76	
К38-2-С	1	Каркас КП38-2	1	-26
	2	Бетон класса В25, м³	1,76	
К38-3-С	1	Каркас КП38-2	1	-26
	2	Бетон класса В30, м³	1,76	
К38-4-С	1	Каркас КП38-3	1	-26
	2	Бетон класса В30, м³	1,76	
К38-5-С	1	Каркас КП38-4	1	-26
	2	Бетон класса В30, м³	1,76	
К38-6-С	1	Каркас КП38-5	1	-26
	2	Бетон класса В30, м³	1,76	
К38-7-С	1	Каркас КП38-6	1	-26
	2	Бетон класса В30, м³	1,76	
К38-8-С	1	Каркас КП38-6	1	-26
	2	Бетон класса В40, м³	1,76	
К38-9-С	1	Каркас КП38-7	1	-27
	2	Бетон класса В30, м³	1,76	
К38-10-С	1	Каркас КП38-8	1	-27
	2	Бетон класса В40, м³	1,76	

1. Узлы I, IV, V см. 1.420.1-20с.1-4-12
2. Масса колонны 4,40 т.

Разраб.	Костюк		1.420.1-20с.1-4-5
Рассчит.	Шорина		
Пров.	Шорина		
Н.контр.	Трахтенгерц		Колонна К38

Стадия	Лист	Листов
Р		1

ЦНИИПРОМЗДАНИЙ

Инв. № подл. | Подпись и дата | Зам. инв. №

24695 10

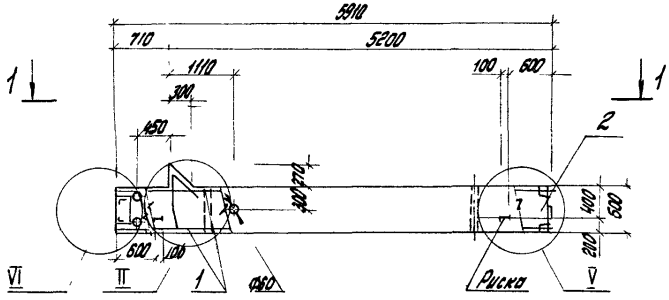

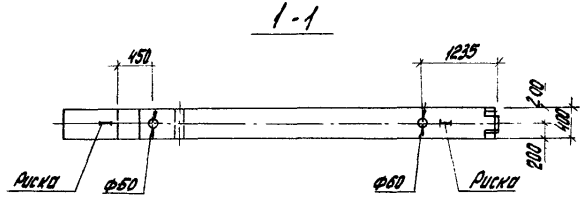

Марка колонны	Поз.	Наименование	Кол.	Обозначение документа
К39-1-С	1	Каркас КП39-1	1	1.420 1-20с 1-4-28
	2	Бетон класса В15, м³	1,44	
К39-2-С	1	Каркас КП39-2	1	-28
	2	Бетон класса В15, м³	1,44	
К39-3-С	1	Каркас КП39-2	1	-28
	2	Бетон класса В25, м³	1,44	
К39-4-С	1	Каркас КП39-3	1	-28
	2	Бетон класса В15, м³	1,44	
К39-5-С	1	Каркас КП39-3	1	-28
	2	Бетон класса В25, м³	1,44	
К39-6-С	1	Каркас КП39-4	1	-28
	2	Бетон класса В25, м³	1,44	
К39-7-С	1	Каркас КП39-5	1	-28
	2	Бетон класса В25, м³	1,44	
К39-8-С	1	Каркас КП39-6	1	-29
	2	Бетон класса В25, м³	1,44	
К39-9-С	1	Каркас КП39-7	1	-30
	2	Бетон класса В25, м³	1,44	

1 Узлы II, V, VI см 1.420.1-20с 1-4-12
2 Масса колонны 3,60 т.

Разраб.	Костюк		1.420.1-20с 1-4-6	
Провер.	Ширина			
Гл.инж.	Ширина			
Н.контр.	Трахтенгерц		Колонна К39	Стадия: Р; Лист: ; Листов: 1
				ЦНИИПРОМЗДАНИЙ

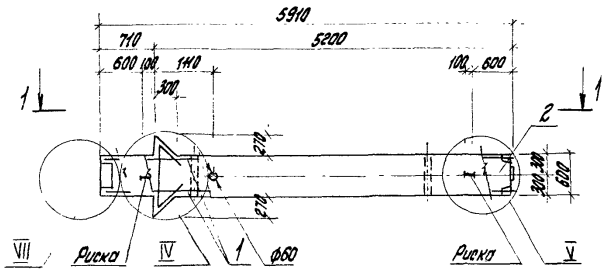

1-1

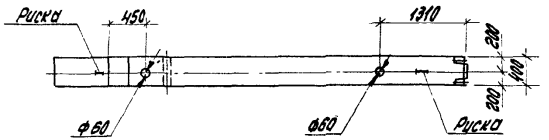

Марка колонны	Поз.	Наименование	Кол.	Обозначение документа
КЧ40-1-С	1	Каркас КП40-1	1	1.420.1-20с.1-4-31
	2	Бетон класса В15, м³	1,45	
КЧ40-2-С	1	Каркас КП40-2	1	-31
	2	Бетон класса В15, м³	1,45	
КЧ40-3-С	1	Каркас КП40-2	1	-31
	2	Бетон класса В25, м³	1,45	
КЧ40-4-С	1	Каркас КП40-3	1	-31
	2	Бетон класса В25, м³	1,45	
КЧ40-5-С	1	Каркас КП40-4	1	-31
	2	Бетон класса В25, м³	1,45	
КЧ40-6-С	1	Каркас КП40-5	1	-31
	2	Бетон класса В25, м³	1,45	

1. Узлы IV, V, VII см. 1.420.1-20с.1-4-12.
2. Масса колонны 3,63 т.

Разраб.	Кортак		1.420.1-20с.1-4-7	
Рассчит.	Шорина			
Пров.	Шорина			
			Стадия: Р	Лист:	Листов: 1
Н.контр.	Трахтенгерц		Колонна КЧ40	ЦНИИПромзданий

Инв. № подл. | Подпись и дата | Взам. инв. №

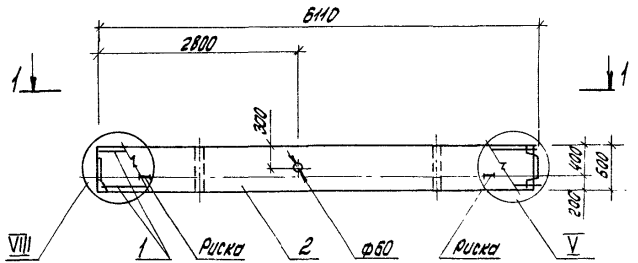

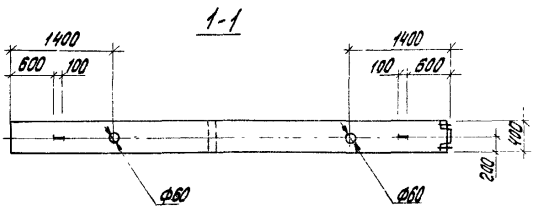

Марка колонны	Поз.	Наименование	Кол.	Обозначение документа
К42-1-1-С	1	Каркас КП42-1-1	1	1.420.1-20С.1-4-32
	2	Бетон класса В25, м³	1,47	
К42-2-1-С	1	Каркас КП42-2-1	1	
	2	Бетон класса В25, м³	1,47	
К42-3-1-С	1	Каркас КП42-3-1	1	
	2	Бетон класса В30, м³	1,47	
К42-4-1-С	1	Каркас КП42-4-1	1	
	2	Бетон класса В30, м³	1,47	
К42-5-1-С	1	Каркас КП42-5-1	1	
	2	Бетон класса В30, м³	1,47	
К42-6-1	1	Каркас КП42-6-1	1	
	2	Бетон класса В30, м³	1,47	

1. Узлы см. лист 1.420.1-20С.1-4-12
2. Масса колонны 3,67т

Дораб.	Пет[illegible]	
Расчит	Рыл[illegible]	
Провер.	Карн[illegible]	
Н.контр.	Федосеев	

1.420.1-20С.1-4-8

Колонна К42-1-1С... К42-6-1С

Стадия	Лист	Листов
Р		1

ГСПИ-10

Инв. № подл. | Подпись и дата | Взам. инв. №

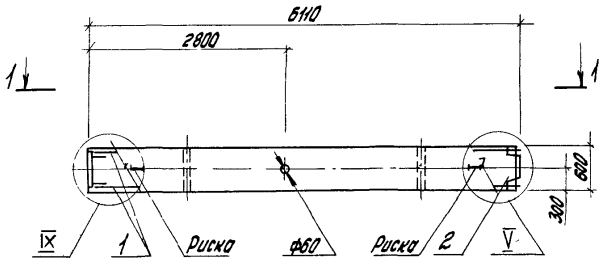

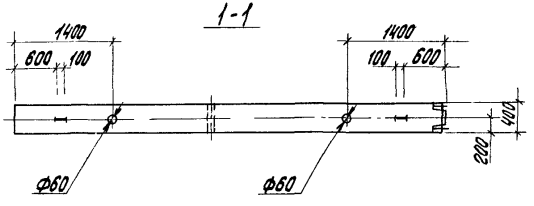

Марка колонны	Поз.	Наименование	Кол.	Обозначение документа
КЧ2-1-2-С	1	Каркас КПЧ2-1-2	1	1.420.1-20С.1-4-33
	2	Бетон класса В25, м³	1,47	
КЧ2-2-2-С	1	Каркас КПЧ2-2-2	1	
	2	Бетон класса В25, м³	1,47	
КЧ2-3-2-С	1	Каркас КПЧ2-3-2	1	
	2	Бетон класса В30, м³	1,47	
КЧ2-4-2-С	1	Каркас КПЧ2-4-2	1	
	2	Бетон класса В30, м³	1,47	

1. Узлы см. лист. 1.420.1-20С.1-4-12
2. Масса колонны 3,67т

Разраб.	Петрова		1.420.1-20С.1-4-9
Рассчит.	Рыльцова		
Провер.	Карнюшина		
Н. контр.	Федосеев		Колонна КЧ2-1-2С... КЧ2-4-2С

Стадия	Лист	Листов
Р		1

ГСПИ-10

Инв. № подл. | Подпись и дата | Взам. инв. №

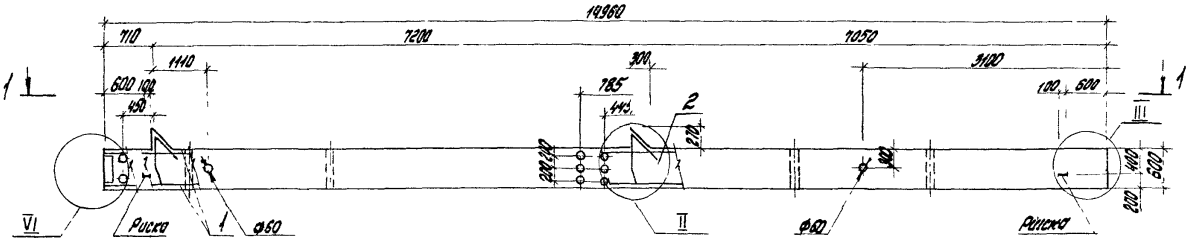

1-1

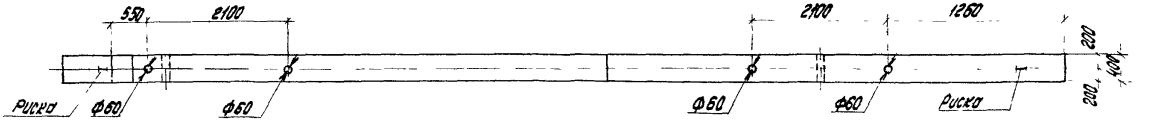

1. Спецификацию см. лист 2
2. Узлы II, III, VI см 1.420 1-20с 1-4-12.
3. Масса колонны 9,08 т

Израб	Костюк			1.420 1-20с. 1-4-10		
Рассчит	Шорина					
Пров	Шорина					
				Колонна К49	Стадия	Лист	Листов
					Р	1	2
					ЦНИИПРОМЗДАНИЙ		
Гконтр	Трахтенгерц						

24695 15

Марка колонны	Поз.	Наименование	Кол.	Обозначение документа
К49-1-С	1	Каркас КП49-1	1	1.420.1-200.1-4-34
	2	Бетон класса В30, м³	3,63	
К49-2-С	1	Каркас КП49-2	1	-34
	2	Бетон класса В30, м³	3,63	
К49-3-С	1	Каркас КП49-3	1	-34
	2	Бетон класса В30 м³	3,63	
К49-4-С	1	Каркас КП49-4	1	-34
	2	Бетон класса В30, м³	3,63	

Марка колонны	Поз.	Наименование	Кол.	Обозначение документа
К49-5-С	1	Каркас КП49-5	1	1.420.1-200.1-4-35
	2	Бетон класса В30 м³	3,63	
К49-6-С	1	Каркас КП49-6	1	-36
	2	Бетон класса В30, м³	3,63	
К49-7-С	1	Каркас КП49-7	1	-37
	2	Бетон класса В30, м.3	3,63	
К49-8-С	1	Каркас КП49-8	1	-38
	2	Бетон класса В30, м³	3,63	

Инв.№ подл. | Подпись и дата | Взам. инв.№

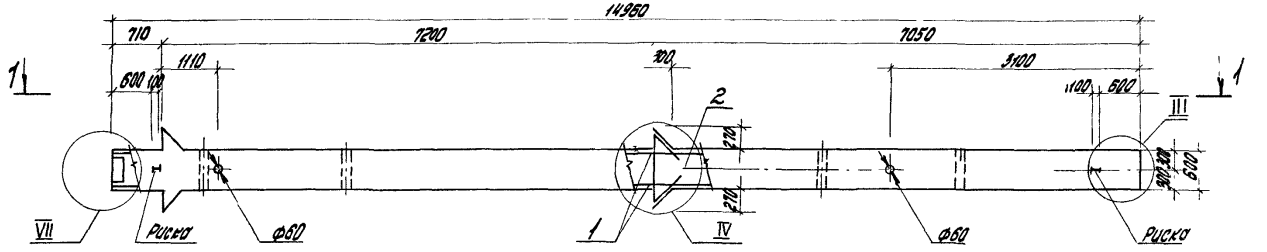

1 — 1

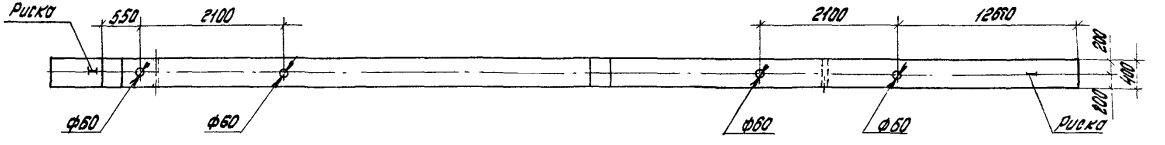

Марка колонны	Поз.	Наименование	Кол.	Обозначение документа
К50-1-С	1	Каркас КП50-1	1	1.420.1-20с.1-4-39
	2	Бетон класса В30, м³	3,66	
К50-2-С	1	Каркас КП50-2	1	-39
	2	Бетон класса В30, м³	3,66	
К50-3-С	1	Каркас КП50-3	1	-39
	2	Бетон класса В30, м³	3,66	
К50-4-С	1	Каркас КП50-4	1	-39
	2	Бетон класса В30, м³	3,66	
К50-5-С	1	Каркас КП50-5	1	-40
	2	Бетон класса В30, м³	3,66	
К50-6-С	1	Каркас КП50-6	1	-40
	2	Бетон класса В40, м³	3,66	
К50-7-С	1	Каркас КП50-6	1	-40
	2	Бетон класса В45, м³	3,66	

1 Узлы III, IV, VII см 1.420.1-20с 1-4-12.
2 Масса колонны 9,15т.

Разраб.	Костюк		1.420.1-20с.1-4-11
Гассани	Шорина		
Пров.	Шорина		Стадия: Р; Лист: —; Листов: 1
Н. контр.	Трахтенгерц		Колонна К50
			ЦНИИпромзданий

Инв.№ подл. | Подпись и дата | Взам. инв.№

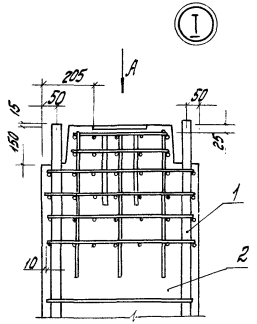

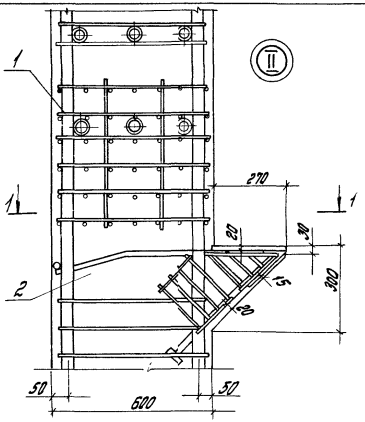

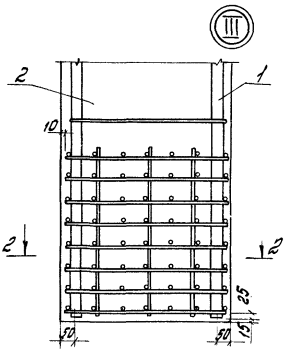

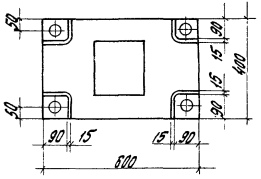

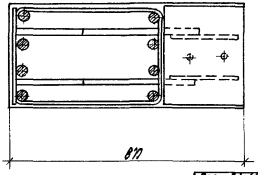

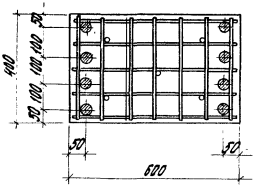

Разраб.	Костюк			1.420.1-20с.1-4-12	
Рассчит.	Ширина				
Пров.	Ширина				
				Стадия	Лист	Листов
				Р	1	3
Н. контр.	Трахтенберг			Узлы I...IX. Опалубка	ЦНИИПромзданий

24695 18

Инв. № подл. | Подпись и дата | Взам. инв. №

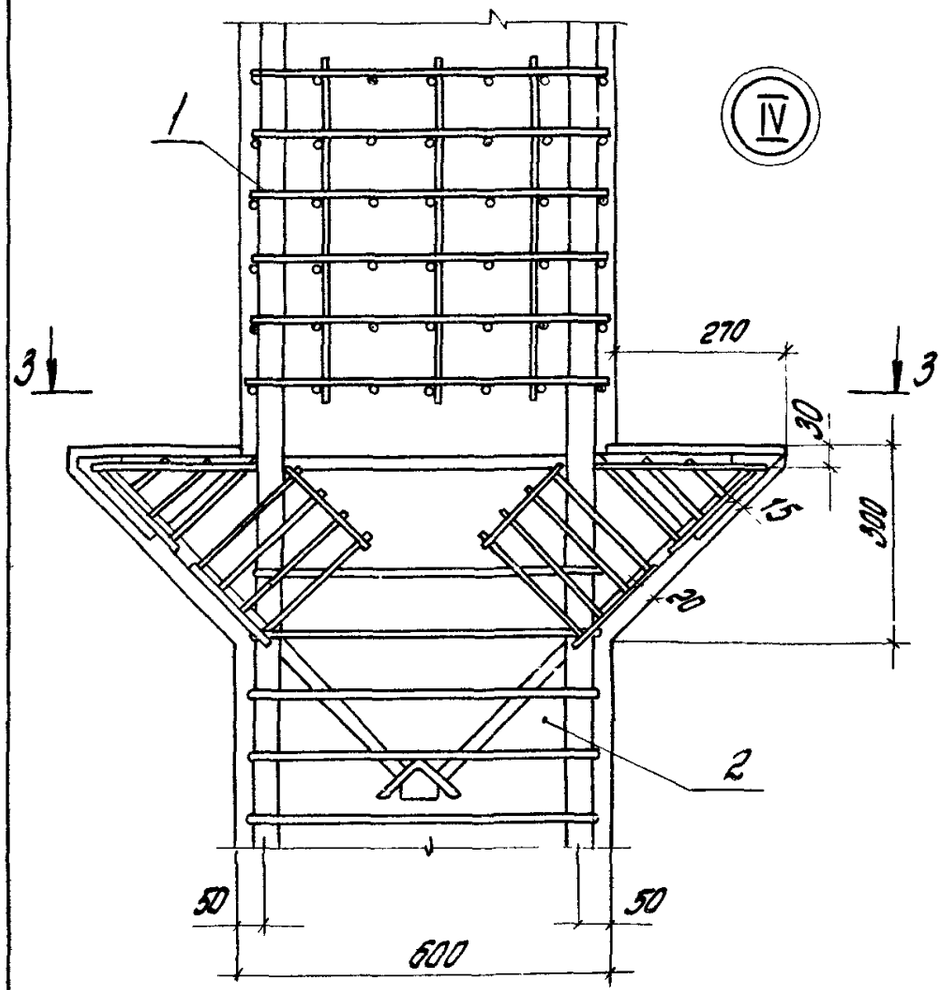
IV
1
270
3
3
30
100
15
20
2
50
50
600

3-3

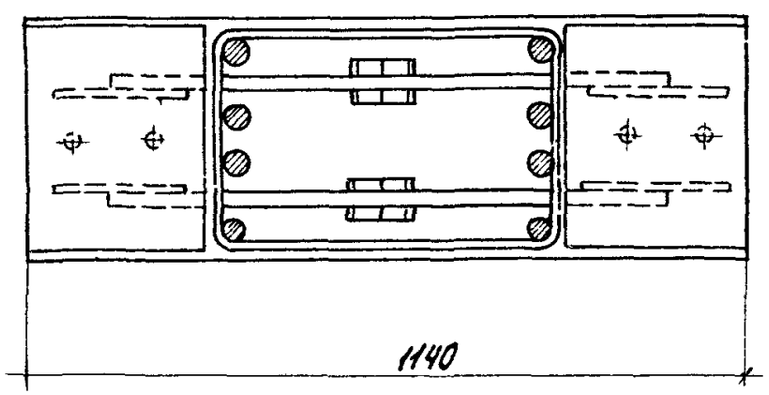
1140

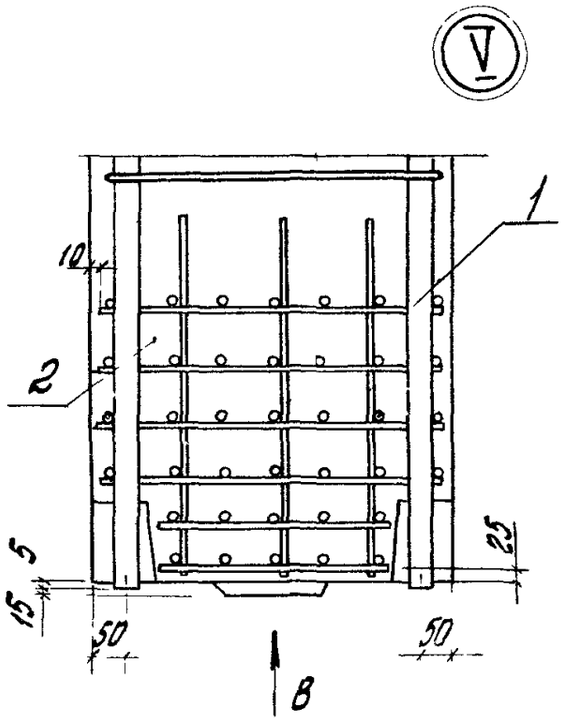
V
1
10
2
15
5
25
50
50
B

Вид В

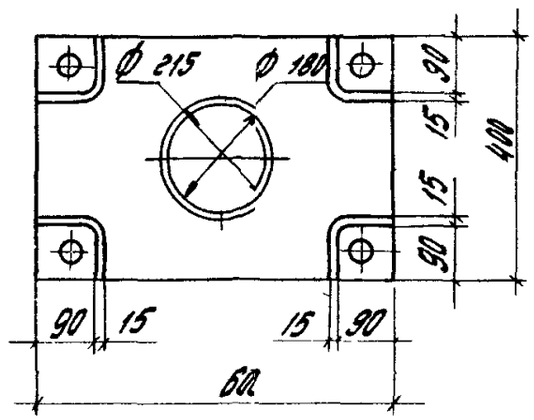
Ø 215
Ø 180
30
15
400
15
90
90
15
15
90
600

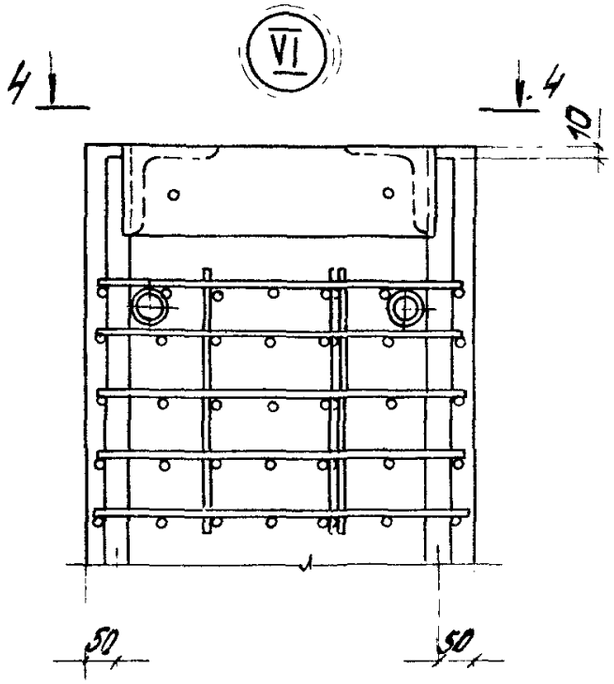
VI
4
4
10
50
50

4-4

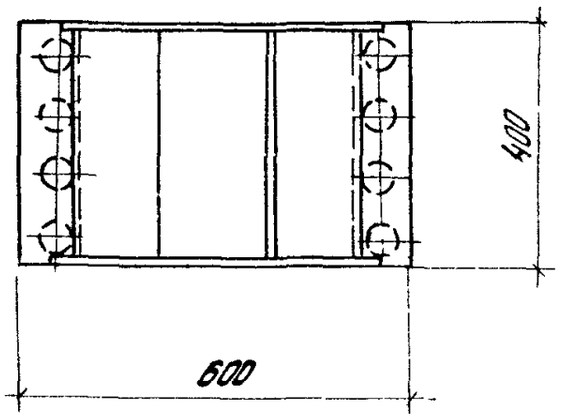
400
600

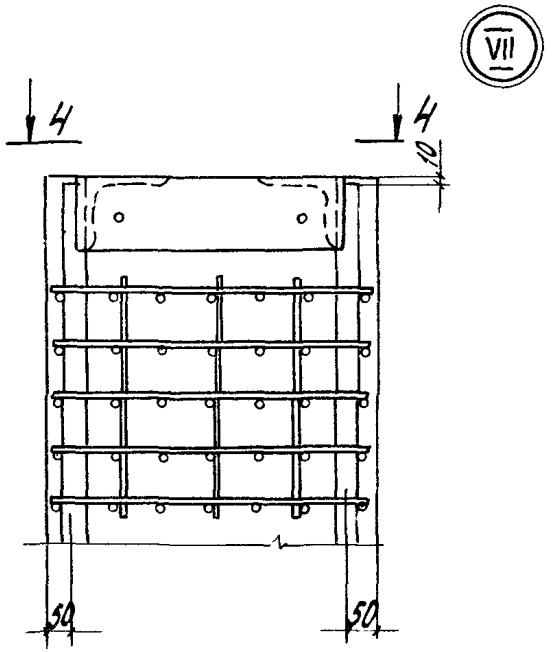

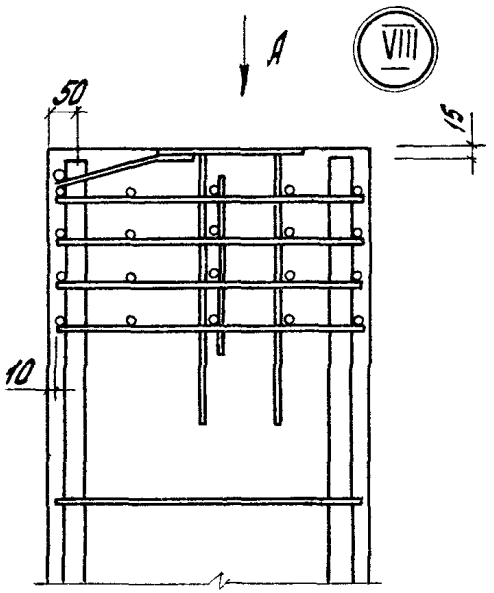

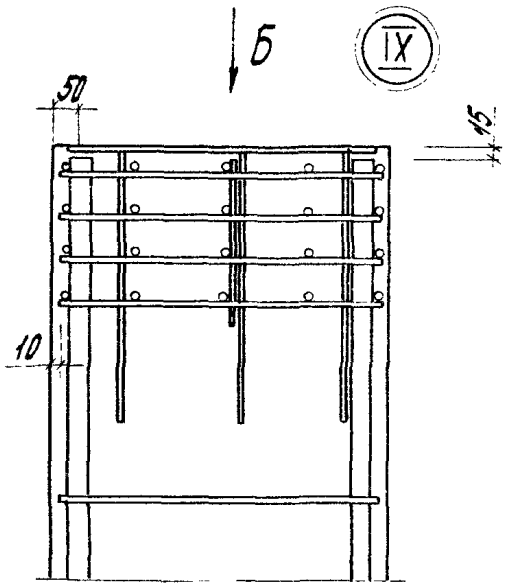

Вид А

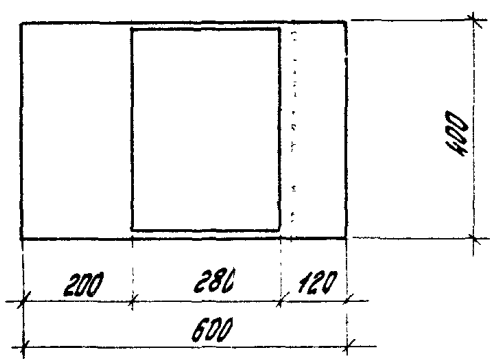

Вид Б

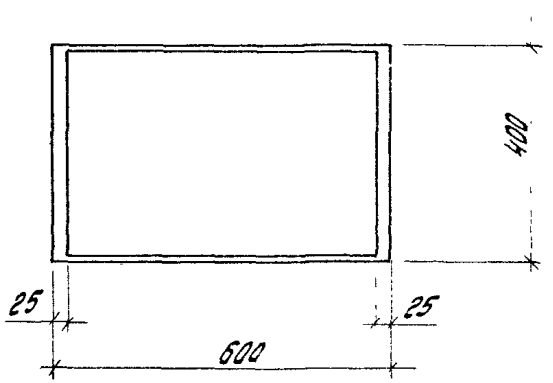

Разрез 4-4 см. лист 2

Инв.№ подл. | Подпись и дата | Взам.инв.№

1.420.1-20с.1-4-12

Лист 3

24695 20

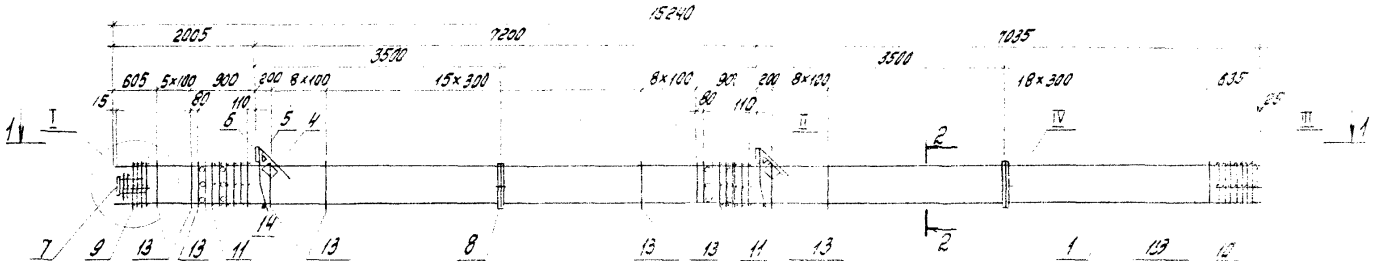

1-1

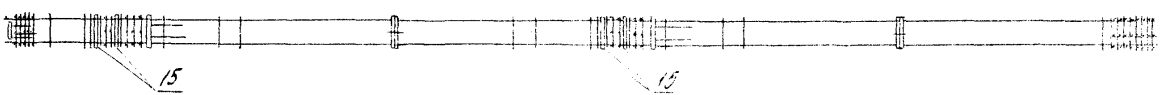

2-2

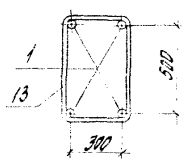

1. Спецификацию см. лист 2
2. Узлы I... IV см. 1.420.1-20с.1-4-41
3. Поз.14 - оцинковать.

Разраб.	Костюк		1.420.1-20с.1-4-13
Коссуит.	Шорина		
Пров.	Шорина		
			Каркас КП35-1...КП35-5
Н.контр.	Трахтенгерц		

Стадия	Лист	Листов
Р	1	2

ЦНИИПРОИЗДАНИЙ

Инв.№ подл. | Подпись и дата | Взам.инв.№

24695 21

Марка каркаса	Поз.	Наименование	Кол.	Обозначение документа	Масса каркаса, кг
КП35-1	1	Ф 25 А III; ℓ=16240; 62,4 кг	4	без черт.	467,0
	4	Сетка С5	2	1.420.1-20с.1-5-5	
	5	С6	2	-6	
	6	Изделие закладное МН1	2	-7	
	7	МН6	1	-10	
	8	МН26	2	-19	
	9	Сетка СП1	1	-2	
	10	СП3	1	-2	
	11	СП7	2	-2	
	13	Ф8 А I, ℓ=1780	65	-20	
	14	Ф18 А I; ℓ=380; 0,8 кг	2	без черт.	
	15	Трубка ГОСТ 8732-78* Дн 57 ℓ=400; 1,85 кг	12	без черт.	
КП35-2		Поз. 4...11,13...15 по КП35-1			531,0
	1	Ф 28 А III, ℓ=16240; 78,4 кг	4	без черт.	

Марка каркаса	Поз.	Наименование	Кол.	Обозначение документа	Масса каркаса, кг
КП35-3		Поз 4...8,11,13...15 по КП35-1			627,4
	1	Ф 32 А III; ℓ=16240; 102,5 кг	4	без черт.	
КП35-4		Поз 4...8,11,14,15 по КП35-1			779,0
	1	Ф 36 А III; ℓ=16240; 129,8 кг	4	без черт.	
	9	Сетка СП2	1	1.420.1-20с.1-5-2	
	10	СП4	1	-2	
	13	Ф10 А I, ℓ=1820	65	-20	
КП35-5		Поз. 4...8,11,14,15 по КП35-1			900,6
	1	Ф 40 А III; ℓ=16240; 160,2 кг	4	без черт.	
	9	Сетка СП2	1	1.420.1-20с.1-5-2	
	10	СП4	1	-2	
	13	Ф10 А I, ℓ=1820	65	-20	

Арматура класса А-I и А-III по ГОСТ 5781-82.

Инв. № подл. | Подпись и дата | Взам. инв. №

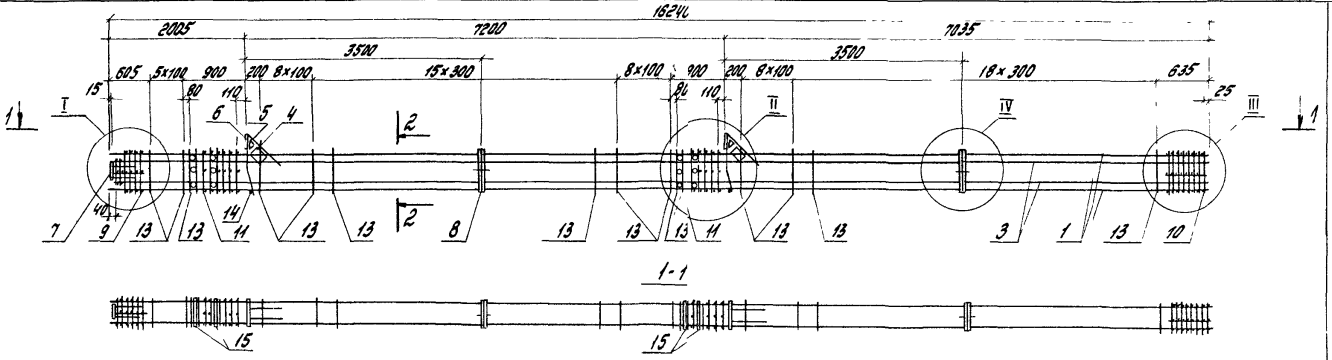

Марка каркаса	Поз.	Наименование	Кол.	Обозначение документа	Масса каркаса, кг
КП35-6	1	ф36 А III; ℓ=16240; 129,8 кг	4	без черт.	972,2
	3	ф22 А III, ℓ=16200; 48,3 кг	4	без черт	
	4	Сетка С5	2	1.420.1-20с.1-5-5	
	5	С6	2	-6	
	6	Изделие закладное МН1	2	-7	
	7	МН6	1	-10	
	8	МН26	2	-19	
	9	Сетка СП2	1	-2	
	10	СП4	1	-2	
	11	СП7	2	-2	
	13	ф10 А I, ℓ=1820	67	-20	
	14	ф18 А I; ℓ=380; 0,8 кг	2	без. черт	
	15	Трубка ГОСТ8732-78*			
		$D_н$=57, ℓ=400; 1,85 кг	12	без черт.	
		Поз 4, 11,13 15 по КП35-6			
КП35-8	1	ф40 А III, ℓ=16240; 160,2 кг	4	без черт.	1093,8
	3	ф22 А III, ℓ=16200; 48,3 кг	4	без черт.	

2-2

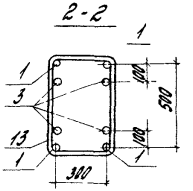

1. Арматура класса А-I и А-III по ГОСТ 5781-82
2. Узлы I – III см 1.420.1-20с.1-4-41
3. Поз 14 - оцинковать

Разраб.	Костюк		1.420.1-20с.1-4-14
Рассчит.	Шорина		
Пров.	Шорина		
Н. контр.	Трахтенгерц		Каркас КП35-6, КП35-8

Стадия	Лист	Листов
Р		1

ЦНИИПромзданий

Инв. № подл. | Подпись и дата | Взам. инв. №

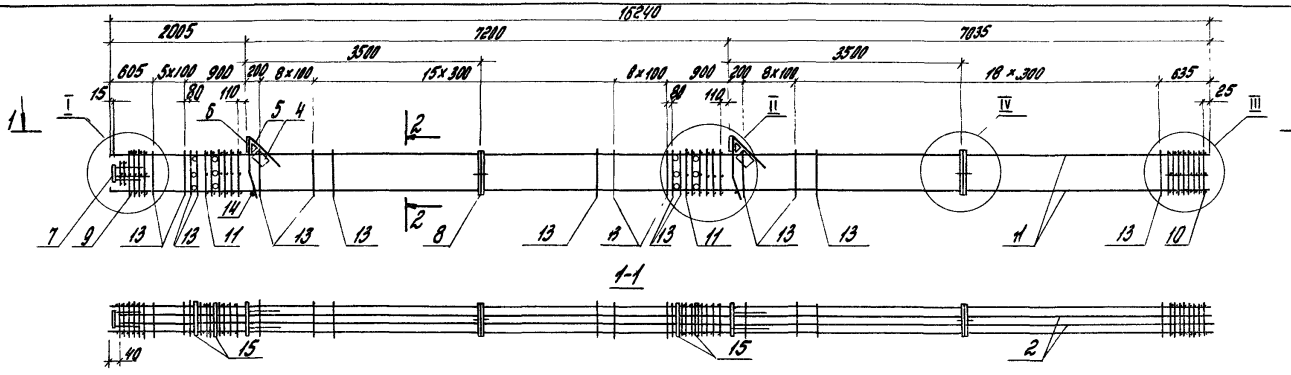

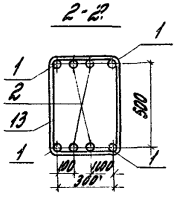

Марка каркаса	кол.	Наименование	кол.	Обозначение документа	Масса каркаса кг
КП35-7	1	Ф36АIII; ℓ=16240; 129,8 кг	4	без черт.	1027,8
	2	Ф25АIII, ℓ=16200; 62,2 кг	4	без черт.	
	4	Сетка С5	2	1.420.1-20с. 1-5-5	
	5	С6	2	-6	
	6	Изделие закладное МН1	2	-7	
	7	МН6	1	-10	
	8	МН26	2	-19	
	9	Сетка СП2	1	-2	
	10	СП4	1	-2	
	11	СП7	2	-2	
	13	Ф10АI; ℓ=1820	67	-20	
	14	Ф18АI; ℓ=380; 0,8 кг	2	без черт.	
	15	Трубка ГОСТ 8732-78*			
		Дн 57, ℓ=400; 1,85 кг	12	без черт.	

1. Арматура класса А-I и А-III по ГОСТ 5781-82.
2. Узлы I...IV см. 1.420.1-20с. 1-4 -41
3. Поз. 14 - оцинковать

Разраб.	Костюк		
Рассчит.	Шорина		
Пров.	Шорина		
Н. контр.	Трахтенгерц		

1.420.1-20с. 1-4-15

Каркас КП35-7

Стадия	Лист	Листов
Р		1

ЦНИИПромзданий

Инв. № подл. | Подпись и дата | Взам. инв. №

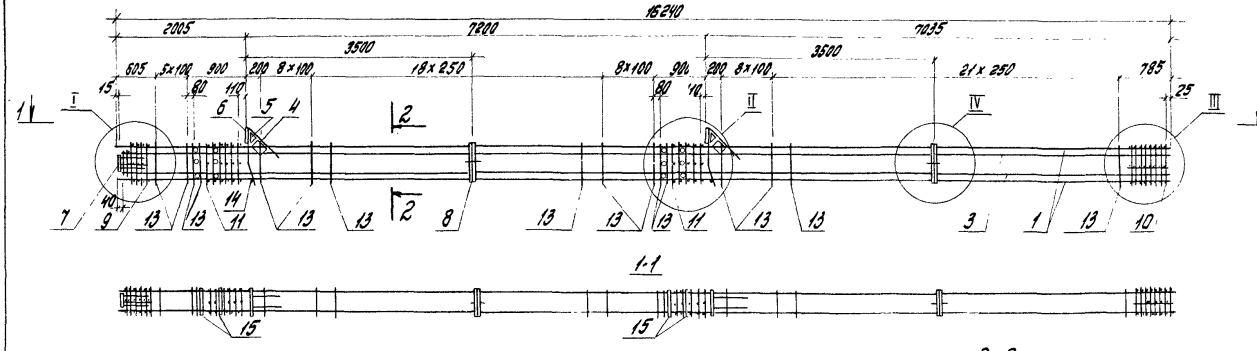

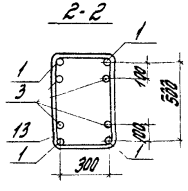

Марка каркаса	Поз.	Наименование	кол.	Обозначение документа	Масса каркаса, кг
КП35-9	1	Ф40 AIII, ℓ=16200; 160,2 кг	4	без черт.	1218,9
	3	Ф28 AIII, ℓ=16200; 78,2 кг	4	без черт.	
	4	Сетка С5	2	1.420.1-20с 1-5-5	
	5	С6	2	-6	
	6	Изделие закладное МН1	2	-7	
	7	МН5	1	-10	
	8	МН26	2	-19	
	9	Сетка СП2	1	-2	
	10	СП4	1	-2	
	11	СП7	2	-2	
	13	Ф10 AI, ℓ=1820	72	-20	
	14	Ф18 AI; ℓ=380; 0,8 кг	2	без черт.	
	15	Трубка ГОСТ 8732-78* Ду=57; ℓ=400; 1,85 кг	12	без черт	

1. Арматура класса AI и AIII по ГОСТ 5781-82.
2. Узлы I ... IV см. 1.420.1-20с.1-4-41.
3. Поз. 14 - оцинковать.

Разраб.	Костюк	
Гл.спец.	Шорина	
Гл.инж.	Шорина	
Н.контр.	Трахтенберг	

1.420.1-20с.1-4-16

Каркас КП35-9

Стадия	Лист	Листов
Р		1

ЦНИИПРОМЗДАНИЙ

Инв.№ подл. | Подпись и дата | Взам.инв.№

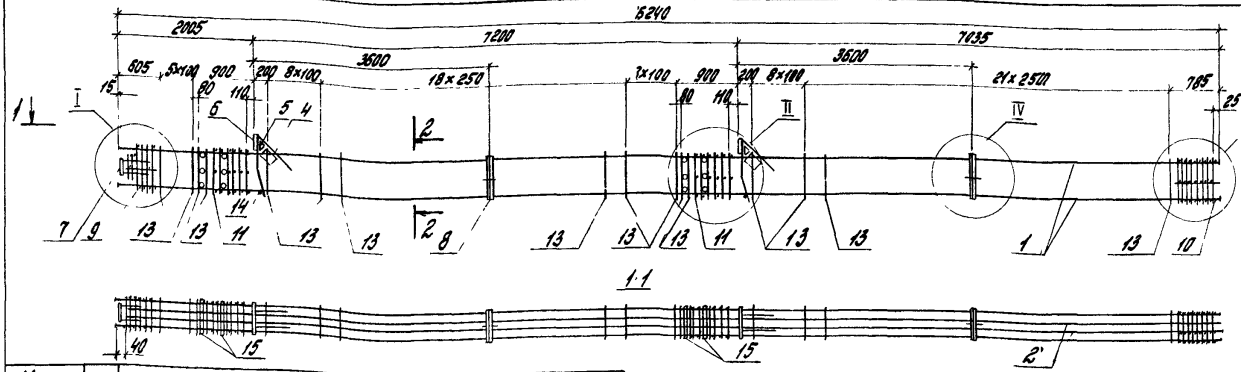

Марка каркаса	поз.	Наименование	кол.	Обозначение документа	Масса каркаса, кг
КП35-10	1	ф40 А III; ℓ=16240; 160.2 кг	4	без черт.	1220,0
	2	ф28 А III; ℓ=16200; 78.2 кг	4	без черт.	
	4	Сетка С5	2	1.420.1-20с.1-5-5	
	5	С6	2	-6	
	6	Изделие закладное МН1	2	-7	
	7	МН5	1	-10	
	8	МН26	2	-19	
	9	Сетка СП2	1	-2	
	10	СП4	1	-2	
	11	СП7	2	-2	
	13	ф10 А I, ℓ=1820	73	-20	
	14	ф10 А I, ℓ=380; 0,8 кг	2	без черт.	
	15	Трубка ГОСТ 8732-78*			
		Дн=57, ℓ=400; 1,85 кг	12	без черт.	
КП35-11		Поз. 1, 4 ... 11, 13 ... 15 по КП35-10			1424,8
	2	ф36 А III, ℓ=16200; 129,4 кг	4	без черт.	

1 Арматура класса А I и А III по ГОСТ 5781-82.
2 Узлы I .. IV см. 1.420.1-20с. 1-4-41.
3 Поз. 14 - оцинковать.

Разраб.	Костюк		1.420.1-20с.1-4-17
Гл.спец.	Шорина		
Пров.	Шорина		Каркас КП35-10; КП35-11
Н.контр.	Трахтенгерц		Стадия Р; Лист; Листов 1
			ЦНИИПромзданий

Инв.№ подл. | Подпись и дата | Взам.инв.№

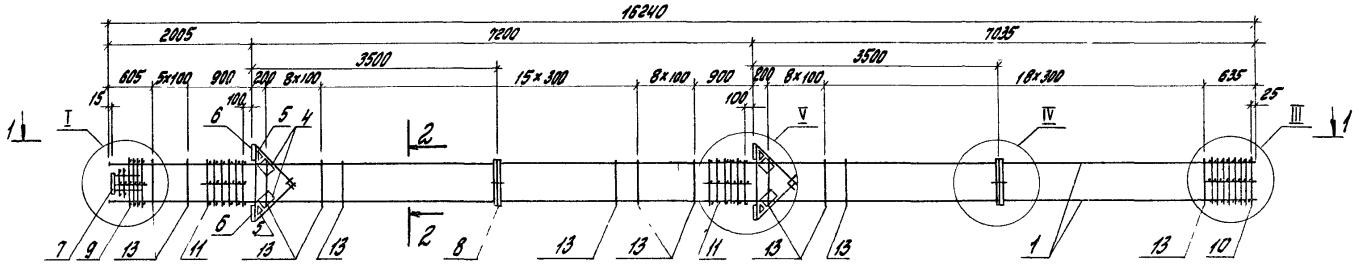

1-1

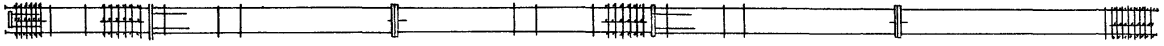

2-2

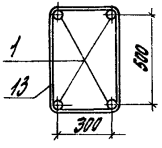

1. Спецификацию см. лист 2.
2. Узлы I, II ... V см. 1.420.1-20с. 1-4-41

Разраб.	Костюк		1.420.1-20с. 1-4-18	
Рассчит.	Ширина			
Пров.	Ширина			
Н.контр.	Трахтенгерц		Каркас КП36-1...КП36-4	Стадия: Р; Лист: 1; Листов: 2
				ЦНИИПромзданий

Инв.№ подл. | Подпись и дата | Взам.инв.№

Марка каркаса	Поз.	Наименование	Кол.	Обозначение документа	Масса каркаса, кг
КП36-1	1	Ф28 А III, ℓ=16240; 78,4 кг	4	без черт.	570,2
	4	Сетка С5	4	1.420.1-20с.1-5-5	
	5	С6	4	-6	
	6	Изделие закладное МН3	4	-8	
	7	МН6	1	-10	
	8	МН26	2	-19	
	9	Сетка СП1	1	-2	
	10	СП3	1	-2	
	11	СП8	2	-2	
	13	Ф8 А I; ℓ=1180;	65	-20	
КП36-2		Поз 4... 11, 13 по КП36-1			666,6
	1	Ф32 А III; ℓ=16240; 102,5 кг	4	без черт.	

Марка каркаса	Поз.	Наименование	Кол.	Обозначение документа	Масса каркаса, кг
КП36-3		Поз. 4... 8, 11 по КП36-1			818,2
	1	Ф36 А III, ℓ=16240; 129,8 кг	4	без черт	
	9	Сетка СП2	1	1.420.1-20с 1-5-2	
	10	СП4	1	-2	
	13	Ф10 А I, ℓ=1820	65	-20	
КП36-4		Поз. 4 . 8, 11 по КП36-1			939,8
	1	Ф40 А III, ℓ=16240; 160,2 кг	4	без черт.	
	9	Сетка СП2	1	1.420.1-20с 1-5-2	
	10	СП4	1	-2	
	13	Ф10 А I, ℓ=1820	65	-20	

Арматура класса А-I и А-III по ГОСТ 5781-82.

Инв. № подл. | Подпись и дата | Взам. инв. №

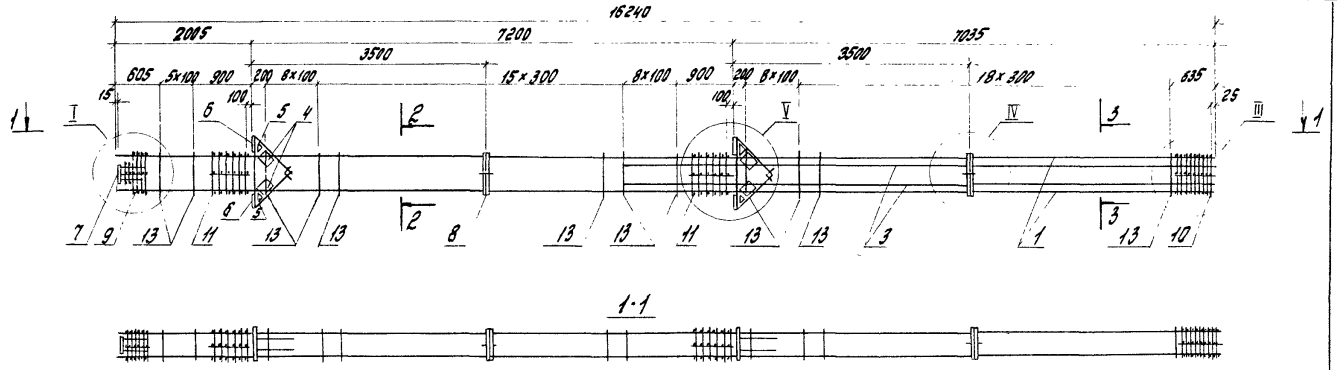

1-1

2-2

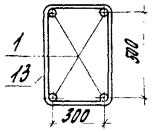

3-3

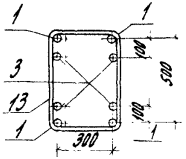

Марка каркаса	поз.	Наименование	кол.	Обозначение документа	Масса каркаса, кг
КП36-5	1	ф40 А III, ℓ = 16240; 160.2кг	4	без черт.	1044,2
	3	ф22 А III, ℓ = 8735; 26.1кг	4	без черт.	
	4	Сетка С5	4	1.420.1-20с.1-5-5	
	5	С5	4	-6	
	6	Изделие закладное МН3	4	-8	
	7	МН5	1	-10	
	8	МН26	2	-19	
	9	Сетка СП2	1	-2	
	10	СП4	1	-2	
	11	СП8	2	-2	
	13	ф10 АI, ℓ = 1820	65	-20	

1. Арматура класса А-I и А-III по ГОСТ 5781-82.
2. Узлы I, III... V см. 1.420.1-20с. 1-4--41.

Разраб.	Костюк		1.420.1--20с.1-4-19
Рассчит.	Шарина		
Пров.	Шарина		Каркас КП36-5
Н. контр.	Трахтенгерц		

Стадия	Лист	Листов
Р		1

ЦНИИПРОМЗДАНИЙ

Инв.№ подл. | Подпись и дата | Взам.инв.№

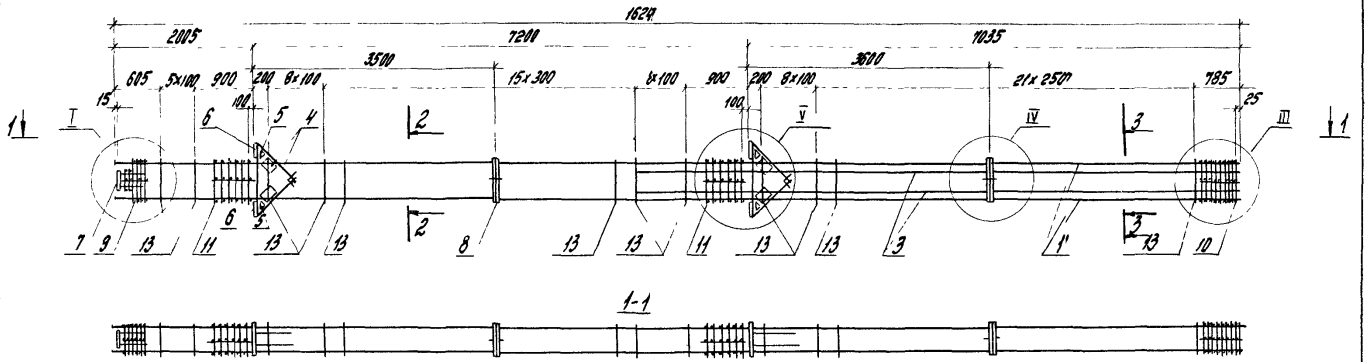

Марка каркаса	Поз.	Наименование	Кол.	Обозначение документа	Масса каркаса, кг
КП36-6	1	Ф 40 А-III, ℓ = 16240; 160,2 кг	4	Без черт	1160,2
	3	Ф 32 А-III, ℓ = 8735; 55,1 кг	4	Без черт.	
	4	Сетка С5	4	1.420.1-20с. 1-5-5	
	5	С6	4	-6	
	6	Изделие закладное МН3	4	-8	
	7	МН6	1	-10	
	8	МН26	2	-19	
	9	Сетка СП2	1	-2	
	10	СП4	1	-2	
	11	СП8	2	-2	
	13	Ф 10 А-I, ℓ = 1820	67	-20	

1. Арматура класса А-I и А-III по ГОСТ 5781-82.
2. Узлы I, II, III, IV см. 1.420.1-20с. 1-4-41.

Разраб.	Костюк		1.420.1-20с. 1-4-20
Рассчит.	Шорина		
Пров.	Шорина		
Н. контр.	Проектгипро		Каркас К П36-6

Стадия	Лист	Листов
Р		1

ЦНИИПромзданий

Инв. № подл. | Подпись и дата | Взам. инв. №

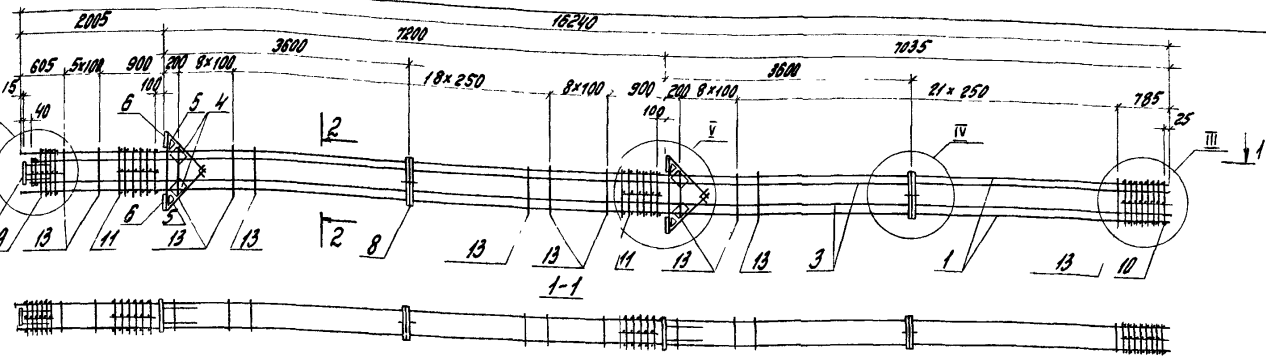

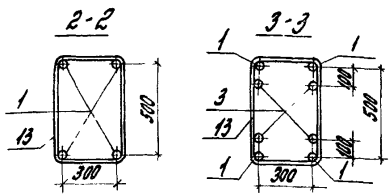

Марка каркаса	Поз.	Наименование	Кол.	Обозначение документа	Масса каркаса, кг
КП36-7	1	Ф40 А III, ℓ=16240; 160,2 кг	4	без черт.	1258,1
	3	Ф28 А III, ℓ=16200; 78,2 кг	4	без черт.	
	4	Сетка С5	4	1.420.1-20с.1-5-5	
	5	С6	4	-6	
	6	Изделие закладное МН3	4	-8	
	7	МН6	1	-10	
	8	МН25	2	-19	
	9	Сетка СП2	1	-2	
	10	СП4	1	-2	
	11	СП8	2	-2	
	13	Ф10 А I, ℓ=1820	70	-20	

Марка каркаса	Поз.	Наименование	Кол.	Обозначение документа	Масса каркаса кг
КП36-8		Поз. 1, 4...11, 13 по КП36-7			1354,1
	3	Ф32 А III, ℓ=16200; 102,2 кг	4	без черт.	
КП36-9		Поз. 1, 4... 11, 13 по КП36-7			1462,9
	3	Ф36 А III, ℓ=16200; 129,4 кг	4	без черт.	

1 Арматура класса А-I и А-III по ГОСТ 5781-82.
2 Узлы I, III... V см. 1.420.1-20с. 1-4-41

Разраб	Костюк		1.420.1-.20с.1-4-21	
Рассчит	Шорина			
Пров	Шорина			
Н.контр	Трахтенфельд		Каркас КП36-7...КП36-9	Стадия Р; Лист; Листов 1
				ЦНИИПРОМЗДАНИЙ

Инв.№ подл. | Подпись и дата | Взам. инв.№

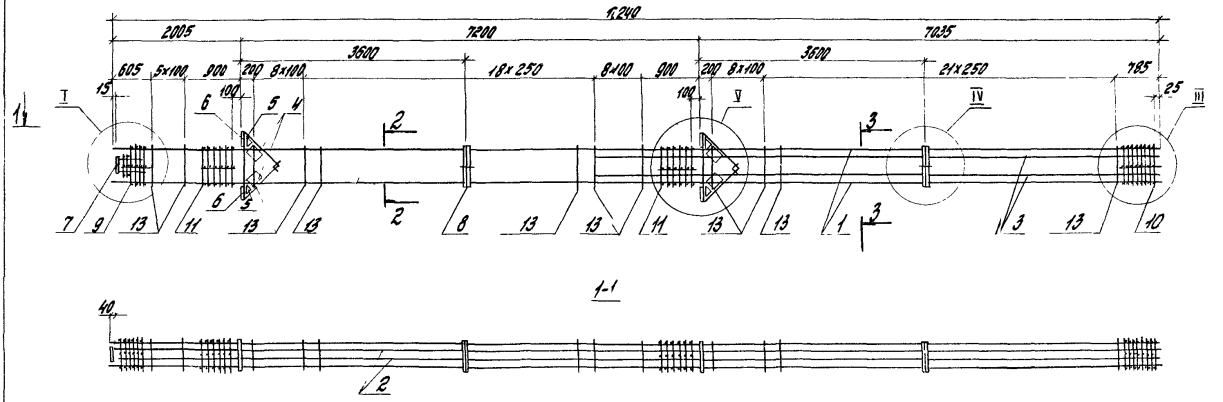

Марка каркаса	Поз.	Наименование	Кол	Обозначение документа	Масса каркаса, кг
КП36-10	1	ф40 А III, ℓ=16240; 160,2 кг	4	без черт.	1574,5
	2	ф32 А III, ℓ=16200; 102,2 кг	4	без черт.	
	3	ф32 А III, ℓ=8735; 55,1 кг	4	без черт.	
	4	Сетка С5	4	1.420.1-20с.1-5-5	
	5	С6	4	-6	
	6	Изделие закладное МН3	4	-8	
	7	МН5	1	-10	
	8	МН26	2	-19	
	9	Сетка СП2	1	-2	
	10	СП4	1	-2	
	11	СП8	2	-2	
	13	ф10 А I, ℓ=1820	70	-20	
КП36-11		Поз. 1, 4 .. 11, 13 по КП36-10			1929,3
	2	ф40 А III; ℓ=16200; 159,8 кг	4	без черт.	
	3	ф40 А III; ℓ=8735; 86,2 кг	4	без черт.	

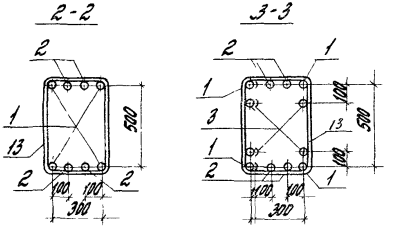

1 Арматура класса А-I и А-III по ГОСТ 5781-82
2 Узлы I, III, V см. 1.420.1-20с. 1-4-41

Разраб.	Костюк		1.420.1-20с. 1-4-22
Рассчит.	Шорина		
Пров.	Шорина		
Н. контр.	Трактенгерц		Каркас КП36-10, КП36-11
			Стадия Р; Лист; Листов 1
			ЦНИИПРОМЗДАНИЙ

Инв. № подл. | Подпись и дата | Взам. инв. №

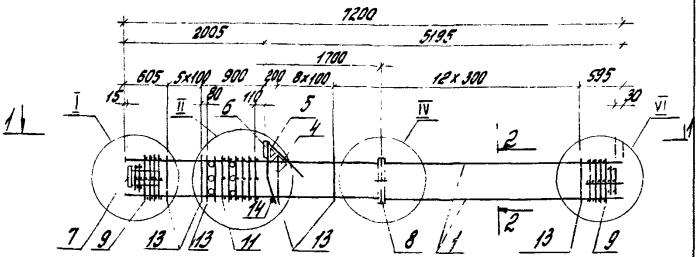

1-1

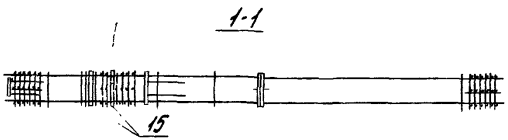

2-2

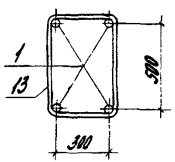

1. Арматура класса А-I и А-III по ГОСТ5781-82.
2. Узлы I, II, IV, VI см. 1.420.1-20с.1-4-41.
3. поз. 14 - оцинковать.

Марка каркаса	поз.	Наименование	кол.	Обозначение документа	Масса каркаса, кг
КП37-1	1	Ф25А III, ℓ=7200; 27,6 кг	4	без черт.	228,7
	4	Сетка С5	1	1.420.1-20с.1-5-5	
	5	С6	1	-6	
	6	Изделие закладное МН1	1	-7	
	7	МН6	1	-10	
	8	МН26	1	-19	
	9	Сетка СП1	2	-2	
	11	СП7	1	-2	
	13	Ф8А I, ℓ=1780	28	-20	
	14	Ф18А I, ℓ=380; 0,8 кг	1	без черт.	
	15	Трубка ГОСТ8732-78*			
		Дн 57, ℓ=400; 1,85 кг	6	без черт.	
КП37-2		Поз. 4...9.11.13...15 по КП37-1			257,5
	1	Ф28А III, ℓ=7200; 34,8 кг	4	без черт.	
КП37-3		Поз. 4...9.11.13...15 по КП37-1			299,9
	1	Ф32А III, ℓ=7200; 45,4 кг	4	без черт.	
КП37-4		Поз. 4...8,11,14,15 по КП37-1			372,7
	1	Ф36А III, ℓ=7200; 57,5 кг	4	без черт.	
	9	Сетка СП2	2	1.420.1-20с.1-5-2	
	13	Ф10А I, ℓ=1820	27	-20	
КП37-5		Поз. 4...8,11,14,15 по КП37-1			426,7
	1	Ф40А III; 7200; 71,0 кг	4	без черт.	
	9	Сетка СП2	2	1.420.1-20с.1-5-2	
	13	Ф10А I, ℓ=1820	27	-20	

Разраб.	Костюк		1.420.1-20с.1-4-23
Рассчит.	Шорина		
Пров.	Шорина		
Н. контр.	Трахтенгерц		Каркас КП37-1...КП37-5

Стадия	Лист	Листов
Р		1

ЦНИИПРОМЗДАНИЙ

Инв. № подл. | Подпись и дата | Взам. инв. №

246:95 33

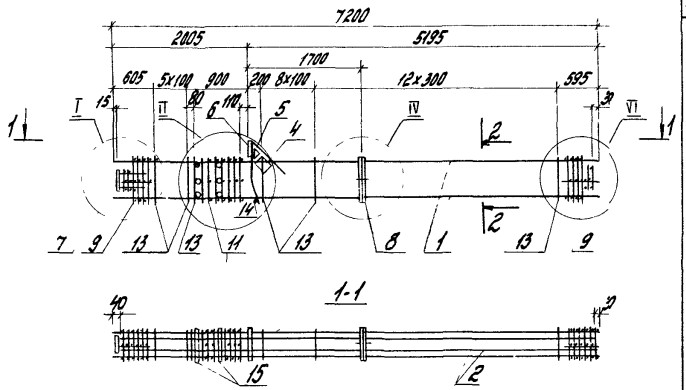

Марка каркаса	Поз.	Наименование	Кол.	Обозначение документа	Масса каркаса, кг
КП37-6	1	Ф36 А III, ℓ=7200; 57,5 кг	4	без черт.	482,3
	2	Ф25 А III, ℓ=7130; 27,4 кг	4	без черт.	
	4	Сетка С5	1	1.420.1-20с.1-5-5	
	5	С6	1	-6	
	6	Изделие закладное МН1	1	-7	
	7	МН6	1	-10	
	8	МН26	1	-19	
	9	Сетка С12	2	-2	
	11	С17	1	-2	
	13	Ф10 А I, ℓ=1820	28	-20	
	14	Ф18 А I, ℓ=380; 0,8 кг	1	без черт	
	15	Трубка ГОСТ 8732-78*			
		Дн 57, ℓ=400; 1,85 кг	6	без черт.	
КП37-7		Поз 4.9.11.13.15 по КП37-6			511,9
	1	Ф40 А III, ℓ=7200; 71,0 кг	4	без черт.	
	2	Ф22 А III, ℓ=7130; 21,3 кг	4	без черт.	

1 Арматура класса А-I и А-III по ГОСТ 5781-82.
2 Узлы I, II, III, VI см 1.420.1-20с.:1-4-41.
3 Поз. 14- оцинковать.

Разраб.	Костюк		1.420.1-20с. 1-4-24
Рассчит.	Шорина		
Пров.	Шорина		Стадия: Р; Лист; Листов: 1
Н. контр.	Трахтенгерц		Каркас КП37-6, КП37-7 — ЦНИИПромзданий

Инв.№ подл. | Подпись и дата | Взам. инв.№

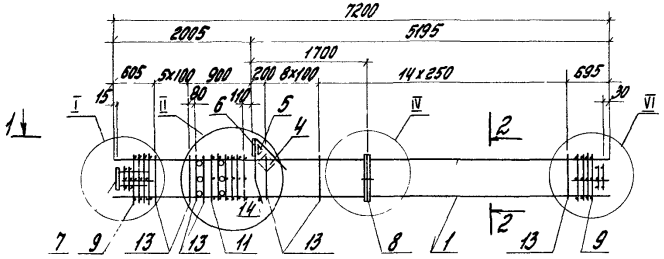

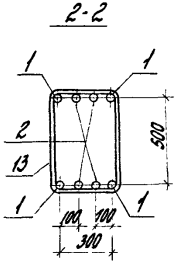

Марка каркаса	Поз.	Наименование	Кол.	Обозначение документа	Масса каркаса, кг
КП37-8	1	Ф40 А III, ℓ = 7200; 71,0 кг	4	без черт.	566,5
	2	Ф28 А III, ℓ = 7130; 34,4 кг	4	без черт	
	4	Сетка С5	1	1.420.1-20с.1-5-5	
	5	С6	1	-6	
	6	Изделие закладное МН	1	-7	
	7	МН6	1	-10	
	8	МН26	1	-19	
	9	Сетка С12	2	-2	
	11	С17	1	-2	
	13	Ф10 А I, ℓ = 1820	30	-20	
	14	Ф18 А I, ℓ = 380; 0,8 кг	1	без черт.	
	15	Трубка ГОСТ 8732-78* Дн 57, ℓ = 400; 1,85 кг	6	без черт	
КП37-9		Поз. 1, 4.. 9, 11, 13. 15 то КП37-8			608,9
	2	Ф32 А III, ℓ = 7130; 45,0 кг	4	без черт	

1. Арматура класса А-I и А-III по ГОСТ 5781-82.
2. Узлы I, II, III, VI см. 1.420.1-20с.1-4-41.
3. Поз. 14 - оцинковать

Разраб.	Костюк		1.420.1-20с 1-4-25
Рассчит	Шорина		
Пров	Шорина		Стадия: Р; Лист; Листов: 1
			Каркас КП37-8, КП37-9
Н.контр	Трахтенгерц		ЦНИИПромзданий

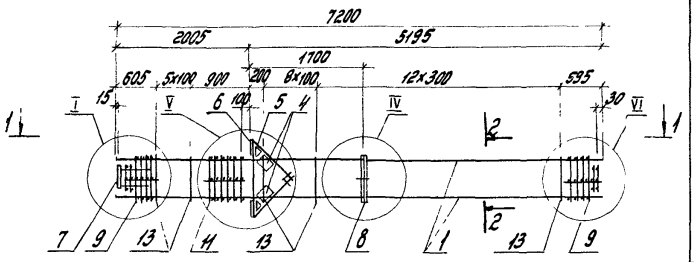

1-1

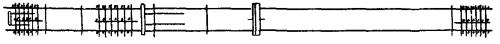

2-2

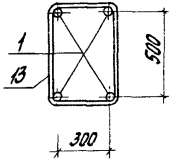

1 Арматура класса А-I и А-III по ГОСТ 5781-82.
2 Узлы I, IV.. VI см. 1.420.1-20с. 1-4-41.

Марка каркаса	Поз.	Наименование	Кол.	Обозначение документа	Масса каркаса, кг
КП38-1	1	Ф22 А III, ℓ = 7200; 21,5 кг	4	без черт.	223,9
	4	Сетка С5	2	1.420.1-20с. 1-5-5	
	5	С6	2	-6	
	6	Изделие закладное МН3	2	-8	
	7	МН6	1	-10	
	8	МН26	1	-19	
	9	Сетка СП1	2	-2	
	11	СП8	1	-2	
	13	Ф8 АI, ℓ = 1780	27	-20	
КП38-2		Поз. 4... 9,11,13 по КП38-1			248,3
	1	Ф 25 А III, ℓ = 7200; 27,6 кг	4	без черт.	
КП38-3		Поз. 4... 9,11,13 по КП38-1			277,1
	1	Ф28 А III, ℓ = 7200; 34,8 кг	4	без черт.	
КП38-4		Поз. 4... 9,11,13 по КП38-1			319,5
	1	Ф32 А III, ℓ = 7200; 45,4 кг	4	без черт.	
КП38-5		Поз. 4... 8,11 по КП38-1			392,3
	1	Ф36 А III, ℓ = 7200; 57,5 кг	4	без черт.	
	9	Сетка СП2	2	1.420.1-20с 1-5-2	
	13	Ф10 АI, ℓ = 1820	27	-20	
КП38-6		Поз 4... 8,11 по КП38-1			446,3
	1	Ф40 А III, ℓ = 7200; 71,0 кг	4	без черт	
	9	Сетка СП2	2	1.420.1-20с 1-5-2	
	13	Ф10 АI, ℓ = 1820	27	-20	

Разраб	Костюк		1.420.1-20с.1-4-26
Рассчит	Шорина		
Пров	Шорина		
			Стадия Р / Лист / Листов 1
Н. контр	Трахтенберг		Каркас КП38-1... КП38-6 — ЦНИИПромзданий

Инв. № подл. | Подпись и дата | Взам. инв. №

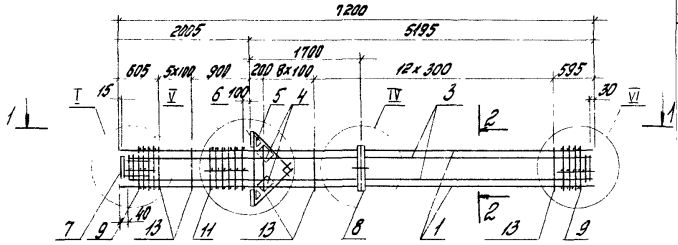

1-1

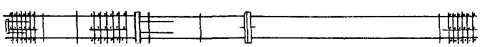

2-2

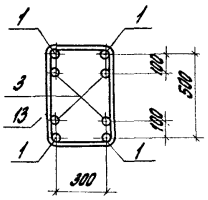

Марка каркаса	Поз.	Наименование	Кол.	Обозначение документа	Масса каркаса, кг
КП38-7	1	ф36 А III, ℓ=7200; 57,5 кг	4	без черт.	501,9
	3	ф25 А III, ℓ=7130; 27,4 кг	4	без черт.	
	4	Сетка С5	2	1.420.1-20с.1-5-5	
	5	С6	2	-6	
	6	Изделие закладное МН3	2	-8	
	7	МН6	1	-10	
	8	МН26	1	-19	
	9	Сетка СП2	2	-2	
	11	СП8	1	-2	
	13	ф10 А I, ℓ=1820	27	-20	
КП38-8		Поз. 4...9.11.13 по КП38-7			531,5
	1	ф40 А III, ℓ=7200; 71,0 кг	4	без черт.	
	3	ф22 А III, ℓ=7130; 21,3 кг	4	без черт.	

1. Арматура класса А-I и А-III по ГОСТ 5781-82.
2. Узлы I, IV... VI см. 1.420.1-20с.1-4-41.

Разраб.	Костюк		1.420.1-20с.1-4-27
Рассчит.	Шорина		
Пров.	Шорина		
Н.контр.	Трахтенберг		Каркас КП38-7, КП38-8

Стадия	Лист	Листов
Р		1

ЦНИИПРОМЗДАНИЙ

Инв.№подл. | Подпись и дата | Взам.инв.№

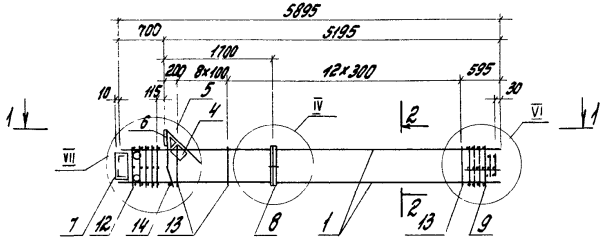

1-1

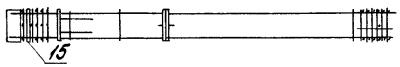

2-2

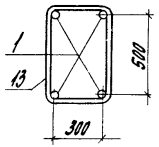

1 Арматура класса А-I и А-III по ГОСТ 5781-82
2 Узлы IV, VI, VII см 1420 1-20с. 1-4-41
3 Поз. 14 - оцинковать

Марка каркаса	Поз.	Наименование	Кол.	Обозначение документа	Масса каркаса, кг
КП39-1	1	Ф25А III, ℓ=5895; 22,6кг	4	без черт	196,7
	4	Сетка С5	1	1 420 1-20с 1-5-5	
	5	С6	1	-6	
	6	Изделие закладное МН2	1	-7	
	7	МН5	1	-9	
	8	МН26	1	-19	
	9	Сетка СП1	1	-2	
	12	СП9	1	-2	
	13	Ф8АI, ℓ=1780;	21	-20	
	14	Ф18АI, ℓ=380; 0,8кг	1	без черт.	
	15	Трубка ГОСТ8732-78*			
		Dн57, ℓ=400; 1,85кг	2	без черт	
КП39-2		Поз.4 9,12 .15по КП39-1			220,3
	1	Ф28А III, ℓ=5895; 28,5кг	4	без черт	
КП39-3		Поз 4 .9,12 .15по КП39-1			255,1
	1	Ф32А III, ℓ=5895; 37,2кг	4	без черт	
КП39-4		Поз 4. 8,12,14,15по КП39-1			309,9
	1	Ф36А III, ℓ=5895; 47,1 кг	4	без черт	
	9	Сетка СП2	1	1.420 1-20с 1-5-2	
	13	Ф10АI, ℓ=1820	21	-20	
КП39-5		Поз 4 8,12,14,15по КП39-1			354,3
	1	Ф40А III, ℓ=5895; 58,2 кг	4	без черт	
	9	Сетка СП2	1	1 420 1-20с.1-5-2	
	13	Ф10АI, ℓ=1820	21	-20	

Разраб	Костюк	
Рассчит	Шорина	
Пров	Шорина	
Н контр	Трахтенгерц	

1.420 1-20с 1-4-28

Каркас КП39-1. КП39-5

Стадия	Лист	Листов
Р		1

ЦНИИПРОМЗДАНИЙ

Инв.№ подл. | Подпись и дата | Взам.инв.№

24695 38

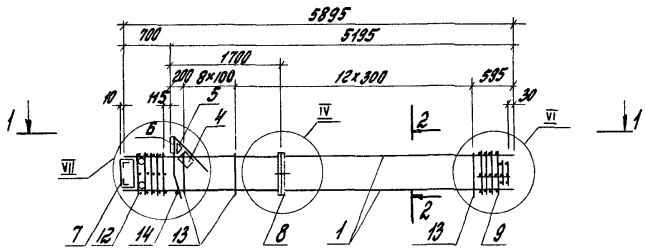

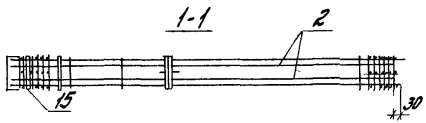

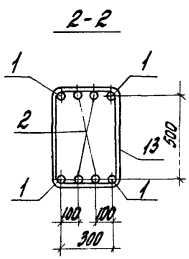

Марка каркаса	Поз.	Наименование	Кол.	Обозначение документа	Масса каркаса, кг
КП39-6	1	Ф40 А III, ℓ=5895; 58,2 кг	4	без черт.	424,3
	2	Ф22 А III, ℓ=5865; 17,5 кг	4	без черт.	
	4	Сетка С5	1	1.420.1-20с.1-5-5	
	5	С6	1	-6	
	6	Изделие закладное МН2	1	-7	
	7	МН5	1	-9	
	8	МН26	1	-19	
	9	Сетка СП2	1	-2	
	12	СП9	1	-2	
	13	Ф10 А I, ℓ=1820	21	-20	
	14	Ф18 А I; ℓ=380; 0,8 кг	1	без черт.	
	15	Трубка ГОСТ 8732-78*			
		Дн57, ℓ=400; 1,85 кг	2	без черт.	

1 Арматура класса А-I и А-III по ГОСТ 5781-82
2 Узлы IV, V, VII см. 1.420.1-20с.1-4-41
3 Поз. 14 - оцинковать.

Разраб.	Кветняк		1.420.1-20с.1-4-29	
Рассчит.	Шарина			
Пров.	Шарина			
			Каркас КП39-6	Стадия: Р; Лист; Листов: 1
Н.контр.	Трохтенгерц			ЦНИИПромзданий

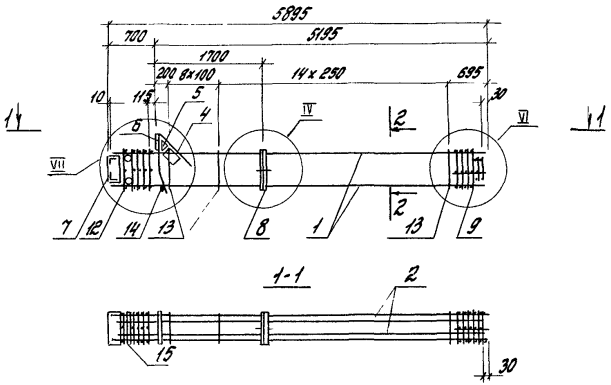

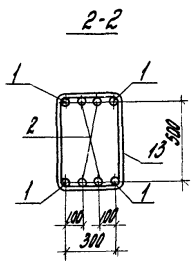

Марка каркаса	Поз.	Наименование	Кол.	Обозначение документа	Масса каркаса, кг
КП39-7	1	Ф10 А III, ℓ=5895; 58,2 кг	4	без черт	468,6
	2	Ф28 А III, ℓ=5865; 28,3 кг	4	без черт.	
	4	Сетка С5	1	1.420.1-20с.1-5-5	
	5	С6	1	-6	
	6	Изделие закладное МН2	1	-7	
	7	МН5	1	-9	
	8	МН26	1	-19	
	9	Сетка СП2	1	-2	
	12	СП9	1	-20	
	13	Ф10 А I, ℓ=1820	22		
	14	Ф18 А I, ℓ=380; 0,8 кг	1	без черт	
	15	Трубка ГОСТ 8732-78*			
		Дн 57, ℓ=400; 1,85 кг	2	без черт	

1. Арматура класса А-I и А-III по ГОСТ 5781-82.
2. Узлы IV, V, VII см 1.420.1-20с 1-4-41
3. Поз. 14- оцинковать

Разраб.	Костюк		1.4120 1-20с. 1-4-30
Рассчит.	Шорина		
Пров.	Шорина		
Н. контр.	Трахтенгерц		Каркас КП39-7.

Стадия	Лист	Листов
Р		1

ЦНИИПромзданий

Инв. № подл. | Подпись и дата | Взам. инв. №

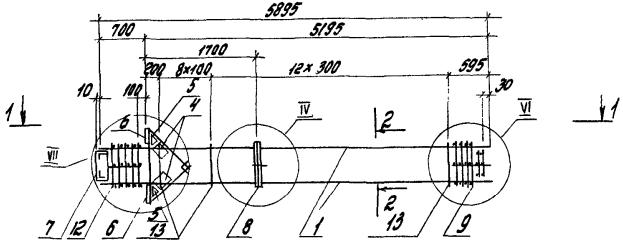

1-1

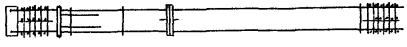

2-2

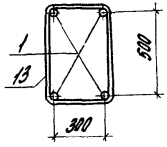

Марка каркаса	Поз.	Наименование	Кол.	Обозначение документа	Масса каркаса, кг
КП40-1	1	Ф22 А III, ℓ=5895; 17,6 кг	4	без черт	197,8
	4	Сетка С5	2	1.420.1-20с.1-5-5	
	5	С6	2	-6	
	6	Изделие закладное МН4	2	-8	
	7	МН5	1	-9	
	8	МН26	1	-19	
	9	Сетка СП1	1	-2	
	12	СП10	1	-2	
	13	Ф8 АI, ℓ=1780	21	-20	
КП40-2	1	Поз.4...9,12,13 по КП40-1 Ф25 А III, ℓ=5895; 22,6 кг	4	без черт.	217,8
КП40-3	1	Поз.4...9,12,13 по КП40-1 Ф28 А III, ℓ=5895; 28,5 кг	4	без черт.	241,4
КП40-4	1	Поз.4...9,12,13 по КП40-1 Ф32 А III, ℓ=5895; 37,2 кг	4	без черт.	276,2
КП40-5	1	Поз.4...8,12 по КП40-1 Ф36 А III; ℓ=5895; 47,1 кг	4	без черт	331,0
	9	Сетка СП2	1	1.420.1-20с.1-5-2	
	13	Ф10 АI, ℓ=1820	21	-20	

1. Арматура класса А-I и А-III по ГОСТ 5781-82.
2. Узлы I, V, VI, VIII см. 1.420.1-20с.1-4-41

Разраб.	Костюк		1.420.1-20с.1-4-31
Рассчит.	Шарина		
Пров.	Шарина		
Н. контр.	Трахтенгерц		Каркас КП40-1... КП40-5

Стадия	Лист	Листов
Р		1

ЦНИИПромзданий

Инв.№ подл. | Подпись и дата | Взам.инв.№

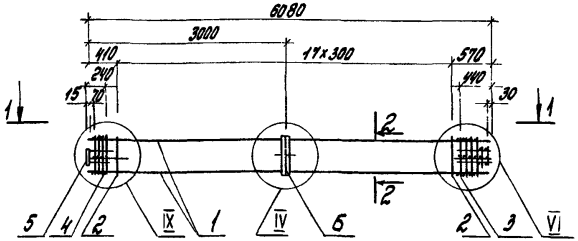

1-1

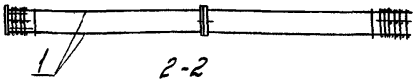

2-2

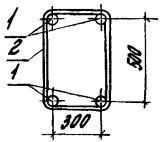

Марка каркаса	поз.	Наименование	кол.	Обозначение документа	Масса каркаса, кг
КП42-1-1	1	Ф20А III, L=6080; 15,0кг	4	без черт.	113,2
	2	Ф8А I; L=1780	18	1.420.1-20с.1-5-23	
	3	Сетка СП1	1	-2	
	4	Сетка СП5	1	-2	
	5	Изделие закладное МН25	1	-18	
	6	Изделие закладное МН26	1	-19	
КП42-2-1		Поз. 2,3,4,5,6 по КП42-1-1			146,8
	1	Ф25А III; L=6080; 23,4кг	4	без черт.	

Марка каркаса	поз.	Наименование	кол.	Обозначение документа	Масса каркаса, кг
КП42-3-1		Поз. 2,3,4,5,6 по КП42-1-1			170,8
	1	Ф28А III; L=6080; 29,4кг	4	без черт.	
КП42-4-1		Поз 2,5,6 по КП42-1-1			218,4
	1	Ф32А III; L=6080; 38,4кг	4	без черт.	
	3	Сетка СП2	1	1.420.1-20с.1-5-2	
	4	Сетка СП6	1	-2	
КП42-5-1		Поз. 5,6 по КП42-1-1			266,4
	1	Ф36А III; L=6080; 48,6кг	4	без черт.	
	2	Ф10А I; L=1820	18	1.420.1-20с.1-5-23	
	3	Сетка СП2	1	-2	
	4	Сетка СП6	1	-2	
КП42-6-1		Поз. 5,6 по КП42-1-1			312,0
	1	Ф40А III; L=6080; 80,0кг	4	без черт.	
	2	Ф10А I; L=1820	18	1.420.1-20с.1-5-23	
	3	Сетка СП2	1	-2	
	4	Сетка СП6	1	-2	

1. Арматура класса А-I и А-III по ГОСТ 5781-82
2. Узлы см. лист 1.420.1-20с.1-4-41

Разраб.	Петрова	
Рассчит.	Рыльцова	
Провер.	Карнюшина	
Н.контр.	Федосеев	

1.420.1-20с.1-4-32

Каркас КП42-1-1 ... КП42-6-1

Стадия	Лист	Листов
Р		1

ГСПИ-10

Инв. № подл. | Подпись и дата | Взам. инв. №

24695 42

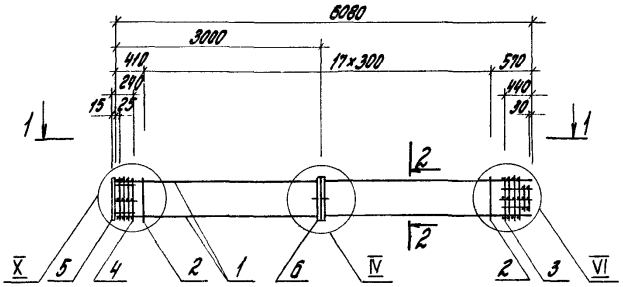

1-1

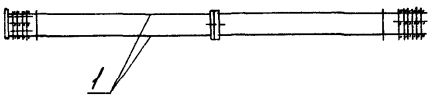

2-2

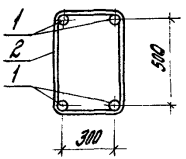

Марка каркаса	Поз.	Наименование	Кол	Обозначение документа	Масса каркаса, кг
КПЧ2-1-2	1	Ф 20 А III, L=6080; 15,0 кг	4	без черт.	120 3
	2	Ф 8 А I, L=1780	18	1.411 20.1-20 с. 1-5-23	
	3	Сетка СП1	1	-2	
	4	Сетка СП5	1	-2	
	5	Изделие закладное МН24	1	-20	
	6	Изделие закладное МН26	1	-19	
КПЧ2-2-2		Поз. 2, 3, 4, 5, 6 по КПЧ2-1-2			153 9
	1	Ф 25 А III, L=6080, 23,4 кг	4	без черт.	
КПЧ2-3-2		Поз. 2, 3, 4, 5, 6 по КПЧ2-1-2			
	1	Ф 28 А III L=6080 29,4 кг	4	без черт.	
КПЧ2-4-2		Поз. 2, 5, 6 по КПЧ2-1-2			225 5
	1	Ф 32 А III L=6080 38,4 кг	4	без черт.	
	3	Сетка СП2	1	1.411 20.1-20 с. 1-5-2	
	4	Сетка СП6	1	-2	

1 Арматура класса А-I и А III по ГОСТ 5781-82.
2 Узлы см. лист 1.420.1-20 с. 1-4-41

Гл. спец.	Петрова		1.420.1-20 с. 1-4-33
Рассчит.	Рыльцова		
Провер.	Корнюшина		
Н. контр.	Федосеев		Каркас КПЧ2-1-2... КПЧ2-4Ч-2

Стадия	Лист	Листов
Р		1

ГСПИ-10

Инв. № подл. | Подп. и дата | Взам. инв. №

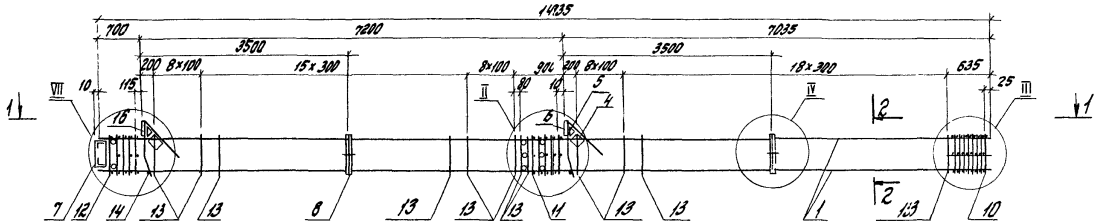

1-1

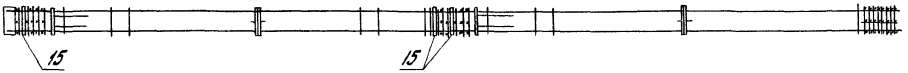

2-2

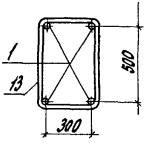

1 Спецификацию см. лист 2.
2 Узлы II .. IV, VII см 1.420.1-20с 1-4-41
3 Поз. 14 - оцинковать

Разраб	Костюк		1.420.1-20с 1-4-34	
Рассмот	Шорина			
Пров	Шорина			
			Каркас КП49-1. КП49-4	Стадия: Р; Лист: 1; Листов: 2
Н контр.	Трахтенгерц			ЦНИИПРОМЗДАНИЙ

Инв № подл. | Подпись и дата | Взам инв №

24695 44

Марка каркаса	поз.	Наименование	кол.	Обозначение документа	Масса каркаса, кг
КП49-1	1	ф28 А III; ℓ = 14935; 72,1 кг	4	без черт.	493,8
	4	Сетка С5	2	1.420.1-20С.1-5-5	
	5	С5	2	-6	
	6	Изделие закладное МН1	1	-7	
	7	МН5	1	-9	
	8	МН26	2	-19	
	10	Сетка СП3	1	-2	
	11	СП7	1	-2	
	12	СП9	1	-2	
	13	ф8 АТ; ℓ = 1780;	59	-20	
	14	ф18 АТ; ℓ = 380; 0,8 кг	2	без черт.	
	15	Трубка ГОСТ 8732-78*			
		Дн 57; ℓ = 400; 1,85 кг	8	без черт.	
	16	Изделие закладное МН2	1	1.420.1-20С.1-5-7	

Марка каркаса	поз.	Наименование	кол.	Обозначение документа	Масса каркаса, кг
КП49-2		Поз. 4 8,10..16 по КП49-1			582,2
	1	ф32 А III; ℓ = 14935; 94,2 кг	4	без черт.	
КП49-3		Поз. 4..8,11,12,14..16 по КП49-1			715,8
	1	ф36 А III; ℓ = 14935; 119,3 кг	4	без черт.	
	10	Сетка СП4	1	1.420.1-20С.1-5-2	
	13	ф10 АТ; ℓ = 1820	59	-20	
КП49-4		Поз. 4..8,11,12,14..16 по КП49-1			827,8
	1	ф40 А III; ℓ = 14935; 147,3 кг	4	без черт.	
	10	Сетка СП4	1	1.420.1-20С.1-5-2	
	13	ф10 АТ; ℓ = 1820	59	-20	

Арматура класса А-I и А-III по ГОСТ 5781-82.

Инв. № подл. | Подпись и дата | Взам. инв. №

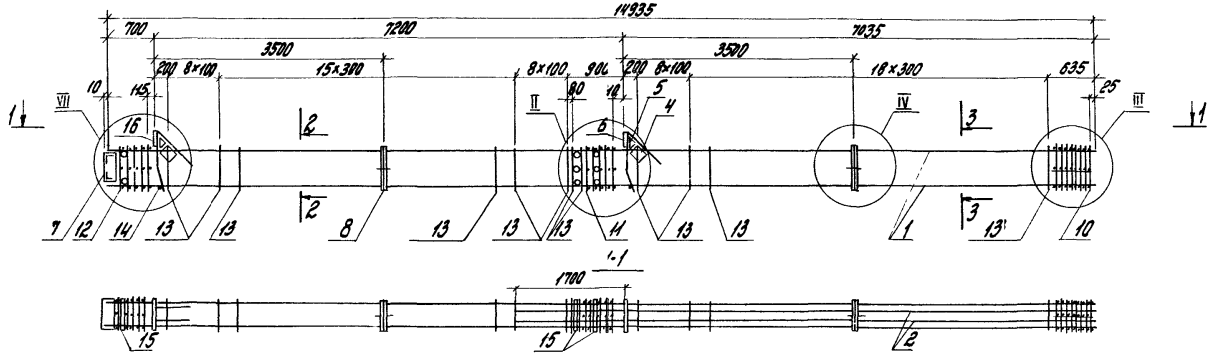

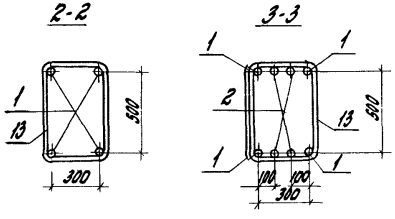

Марка каркаса	поз.	Наименование	Кол.	Обозначение документа	Масса каркаса, кг
КП49-5	1	ф40 А III, ℓ=14935; 147,3 кг	4	без черт.	932,2
	2	ф22 А III, ℓ=6735; 26,1 кг	4	без черт.	
	4	Сетка С5	2	1.420.1-20с 1-5-5	
	5	С6	2	-6	
	6	Изделие закладное МН1	1	-7	
	7	МН5	1	-9	
	8	МН26	2	-19	
	10	Сетка СП4	1	-2	
	11	СП7	1	-2	
	12	СП9	1	-2	
	13	ф10 А I, ℓ=1820	60	-20	
	14	ф18 А I; ℓ=380; 0,8 кг	2	без черт.	
	15	Трубка ГОСТ 8732-78*			
		Дн 57, ℓ=400; 1,85 кг	8	без черт.	
	16	Изделие закладное МН2	1	1.420.1-20с.1-5-7	

1. Арматура класса А-I и А-III по ГОСТ 5781-82.
2. Узлы I... IV, VII см. 1.420.1-20с. 1-41-41.
3. Поз. 14 - оцинковать.

Разраб.	Кастюк		
Рассчит.	Шарина		
Пров.	Шарина		
Н. контр.	Трахтенгерц		

1.420.1-20с. 1-4-35

Каркас КП49-5

Стадия	Лист	Листов
Р		1

ЦНИИпромзданий

Инв. № подл. | Подпись и дата | Взам. инв. №

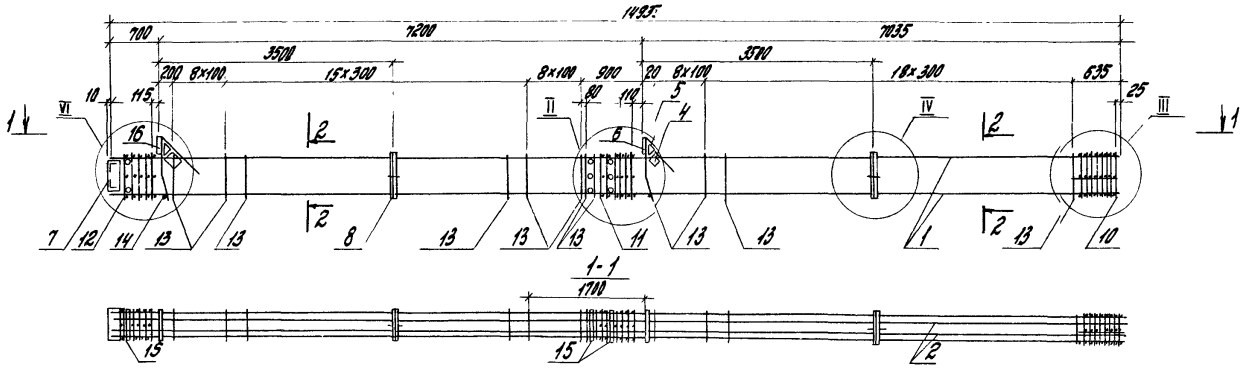

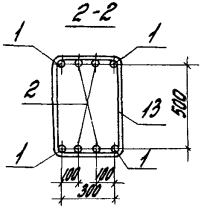

Марка каркаса	Поз.	Наименование	Кол.	Обозначение документа	Масса каркаса, кг
КП49-6	1	Ф40 А III, ℓ=14935; 147.3 кг	4	без черт	1006,2
	2	ф22 А III, ℓ=14935; 44.6 кг	4	без черт.	
	4	Сетка С5	2	1.420.1-20с.1-5-5	
	5	С6	2	-6	
	6	Изделие закладное МН1	1	-7	
	7	МН5	1	-9	
	8	МН26	2	-19	
	10	Сетка СП4	1	-2	
	11	СП7	1	-2	
	12	СП9	1	-2	
	13	Ф10 А I, ℓ=1820	60	-20	
	14	Ф18 А I, ℓ=380; 0,8 кг	2	без черт.	
	15	Трубка ГОСТ 8732-78* Дн 57, ℓ=400; 1,85 кг	8	без черт	
	16	Изделие закладное МН2	1	1.420.1-20с.1-5-7	

1. Арматура класса А-I и А-III по ГОСТ 5781-82.
2. Узлы II ... III, VII см. 1.420.1-20с.1-4-41.
3. Поз 14 - оцинковать.

Разраб.	Костюк	
Рассчит.	Шорина	
Пров.	Шорина	
Н.контр.	Трахтенгерц	

1.420.1-20 с. 1-4-36

Каркас КП49-6

Стадия	Лист	Листов
Р		1

ЦНИИпромзданий

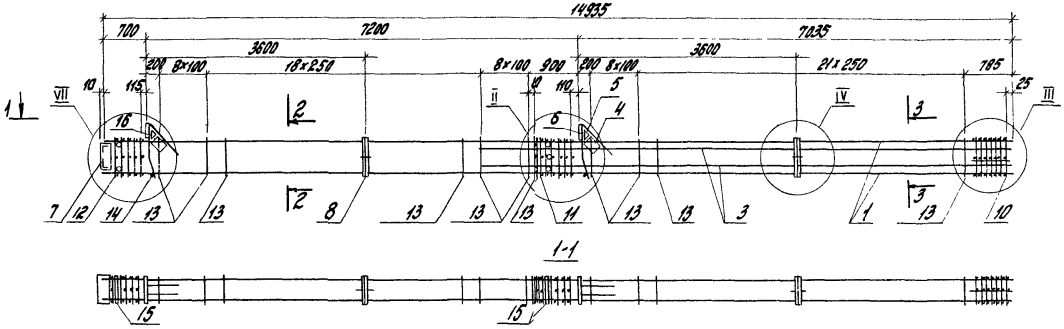

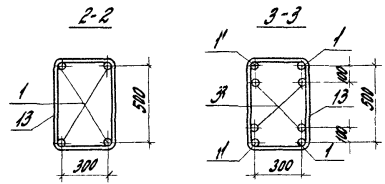

Марка каркаса	Поз.	Наименование	Кол.	Обозначение документа	Масса каркаса кг
КП49-7	1	ф40 А III, ℓ=14935; 147,3кг	4	без черт.	1113,6
	3	ф36 А III, ℓ=8735; 69,8кг	4	без черт.	
	4	Сетка С5	2	1.420.1-20с. 1-5-5	
	5	С6	2	-6	
	6	Изделие закладное МН1	1	-7	
	7	МН5	1	-9	
	8	МН26	2	-10	
	10	Сетка СП4	1	-2	
	11	СП7	1	-2	
	12	СП9	1	-2	
	13	ф10 А I; ℓ=1820	66	-20	
	14	ф18 А II, ℓ=380; 0,8кг	2	без черт.	
	15	Трубка ГОСТ 8732-78* Дн 57, ℓ=400; 1,85кг	8	без черт.	
	16	Изделие закладное МН2	1	1.420.1-20с. 1-5-7	

1 Арматура класса А-I и А-III по ГОСТ 5781-82
2 Узлы II, IV, VII см 1.420.1-20с. 1-4-41.
3 Поз. 14- ошиновать.

Разраб.	Костюк		
Рисунок	Шорина		
Пров.	Шорина		
Н. контр.	Трахтенберг		

1.420.1-20с.1-4-37

Каркас КП49-7

Стадия	Лист	Листов
Р		

ЦНИИпромзданий

Инв. № подл. | Подпись и дата | Взам. инв. №

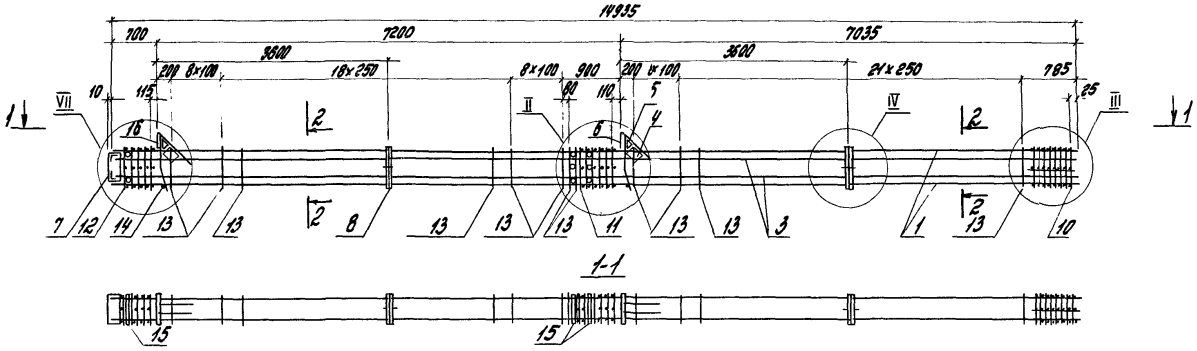

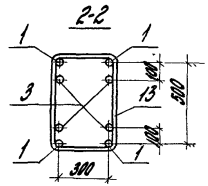

Марка каркаса	Поз.	Наименование	Кол.	Обозначение документа	Масса каркаса, кг
КП49-8	1	Ф40АIII, ℓ=14935; 147,3кг	4	без черт.	1122,8
	3	Ф28АIII; ℓ=14935; 72,1кг	4	без черт.	
	4	Сетка С5	2	1.420.1-20с 1-5-5	
	5	С6	2	-6	
	6	Изделие закладное МН1	1	-7	
	7	МН5	1	-9	
	8	МН26	2	-19	
	10	Сетка СП4	1	-2	
	11	СП7	1	-2	
	12	СП9	1	-2	
	13	Ф10АI, ℓ=1820	66	-20	
	14	Ф18АI, ℓ=380; 0,8кг	2	без черт.	
	15	Трубка ГОСТ8732-78*			
		Дн 57, ℓ=400; 1,85кг	8	без черт.	
	16	Изделие закладное МН2	1	1.420.1-20с. 1-5-7	

1. Арматура класса А-I и А-III по ГОСТ 5781-82.
2. Узлы II ... IV, VII см. 1.420.1-20с. 1-4-41.
3. Поз. 14 - оцинковать.

Разраб.	Костюк		1.420.1-20с. 1-4-38
Рассчит.	Шорина		
Пров.	Шорина		Каркас КП49-8
Ч.контр.	Трахтенгерц		

Стадия	Лист	Листов
Р		1

ЦНИИПРОМЗДАНИЙ

Инв. № подл. | Подпись и дата | Взам. инв. №

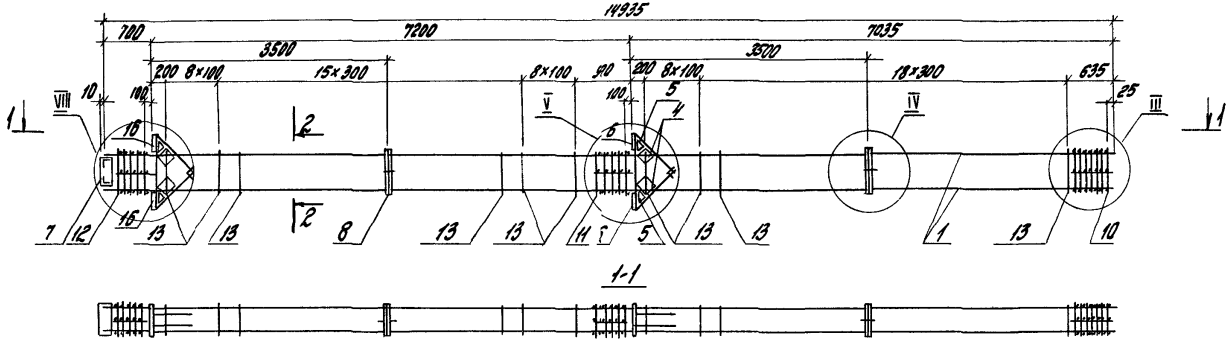

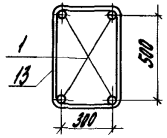

1. Спецификацию см. лист 2.
2. Узлы III... V, VIII см. 1.420.1-20с. 1--4-41.

Разраб.	Кистин		1.420.1-20с. 1-4-39		
Рассчит.	Шорина				
Пров.	Шорина				
			Каркас КП50-1... КП50-4	Стадия: Р	Лист: 1	Листов: 2
Н.контр.	Бахтенева			ЦНИИПромзданий	

Инв. № подл. | Подпись и дата | Взам. инв. №

Марка каркаса	поз	Наименование	Кол	Обозначение документа	Масса каркаса, кг
КП50-1	1	ф 28 А III, ℓ=14935; 72,1 кг	4	без черт	534,5
	4	Сетка С5	4	1.420.1-20с.1-5-5	
	5	С6	4	-6	
	6	Изделие закладное МН3	2	-8	
	7	МН5	1	-9	
	8	МН26	2	-19	
	10	Сетка СП3	1	-2	
	11	СП8	1	-2	
	12	СП10	1	-2	
	13	ф 8 АТ, ℓ=1780	59	-20	
	16	Изделие закладное МН4	2	-8	

Марка каркаса	поз.	Наименование	кол.	Обозначение документа	Масса каркаса, кг
КП50-2		Поз 4. 8.10. 13.16 по КП50-1			622,9
	1	ф 32 А III, ℓ=14935; 94,2 кг	4	без черт.	
КП50-3		Поз 4. 8.11,12,16 по КП50-1			756,5
	1	ф 36 А III, ℓ=14935, 119,3 кг	4	без черт.	
	10	Сетка СП4	1	1.420.1-20с.1-5-2	
	13	ф 10 АТ, ℓ=1820	59	-20	
П50-4		Поз. 4. 8,11,12,16 по КП50-1			868,5
	1	ф 40 А III, ℓ=14935; 147,3 кг	4	без черт.	
	10	Сетка СП4	1	1.420.1-20с.1-5-2	
	13	ф 10 АТ, ℓ=1820	59	-20	

Арматура класса А-I и А-III по ГОСТ 5781-82

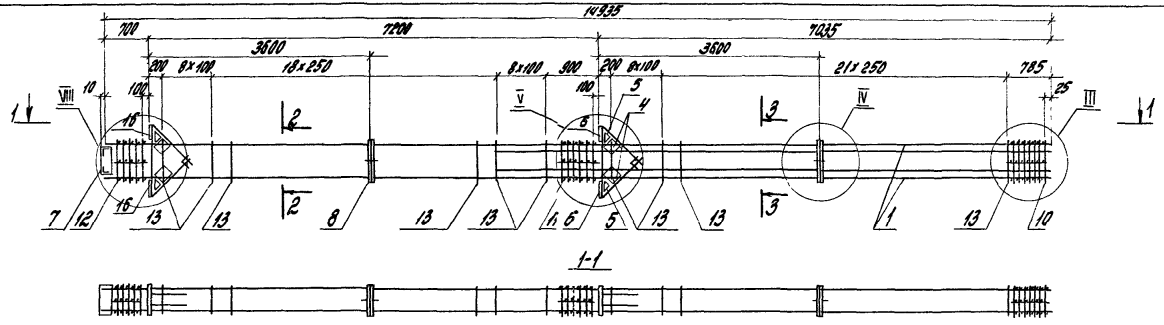

1-1

2-2

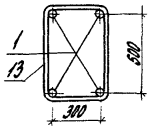

3-3

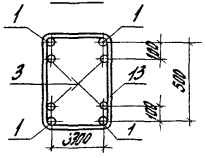

Марка каркаса	Поз.	Наименование	Кол.	Обозначение документа	Масса каркаса, кг
КП50-5	1	Ф10 AIII, ℓ=14935; 147.3 кг	4	Без черт.	979,5
	3	Ф22 AIII, ℓ=8735; 26.1 кг	4	Без черт.	
	4	Сетка С5	4	1.420.1-20с.1-5-5	
	5	С6	4	-5	
	6	Изделие закладное МН3	2	-8	
	7	МН5	1	-9	
	8	МН26	2	-19	
	10	Сетка СП4	1	-2	
	11	СП8	1	-2	
	12	СП10	1	-2	
	13	Ф10 AI, ℓ=1820	65	-20	
	16	Изделие закладное МН4	2	-8	
КП50-6		Поз. 1, 4...8, 10...13, 16 по КП50-5			1043,9
	3	Ф28 AIII, ℓ=8735; 42,2 кг	4	Без черт.	

1. Арматура класса A-I и A-III по ГОСТ 5781-82.
2. Узлы III... V, VIII см. 1.420.1-20с.1-4-41

Разраб.	Костюк		
Рассчит.	Шарина		
Пров.	Шарина		
Н. контр.	Трактенгерц		

1.420.1-20с.1-4-40

Каркас КП50-5; КП50-6

Стадия	Лист	Листов
Р		1

ЦНИИПромзданий

Инв. № подл. | Подпись и дата | Взам. инв. №

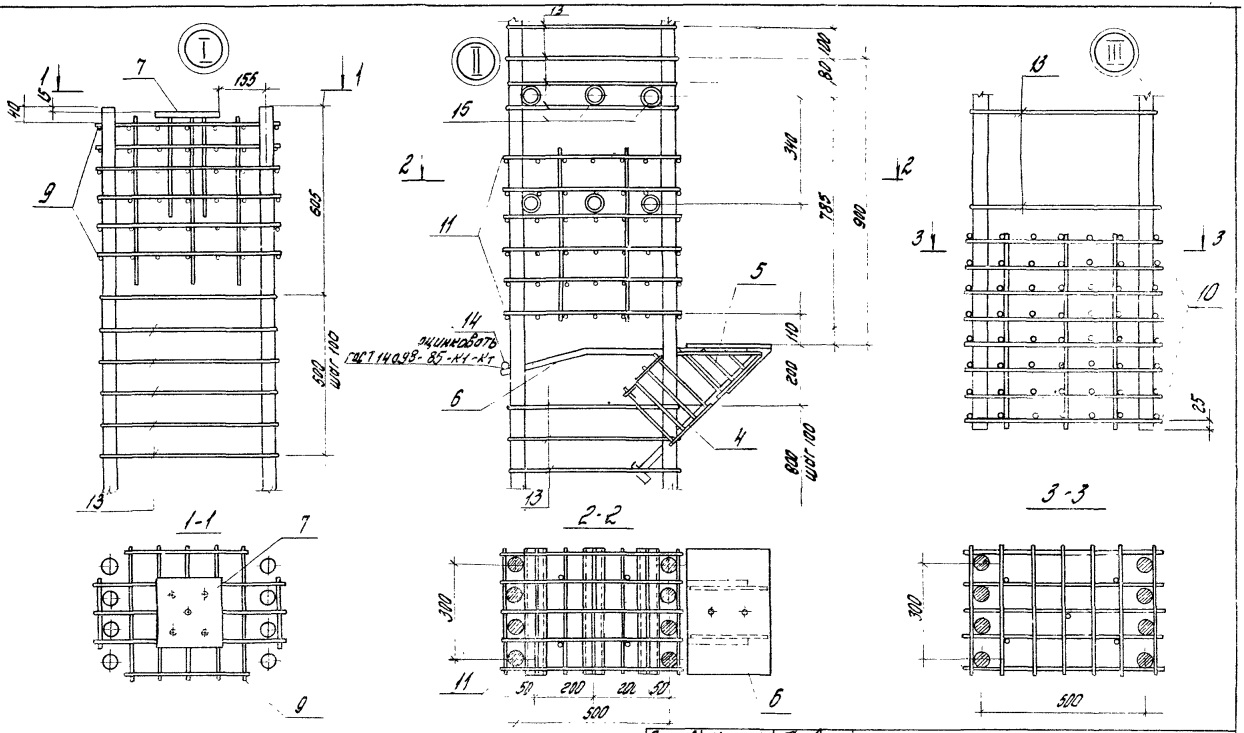

Количество стержней продольной арматуры на узлах I...X показано условно.

Разраб.	Костюк		
Рассчит.	Шорина		
Пров.	Шорина		
Н. конт.	Трахтенгерц		

1.420.1-20с.1-4-41

Узлы К.П.I....X

Стадия	Лист	Листов
Р	1	4

ЦНИИПРОМЗДАНИЙ

Инв. № подл. | Подпись и дата | Взам. инв. №

246 75 53

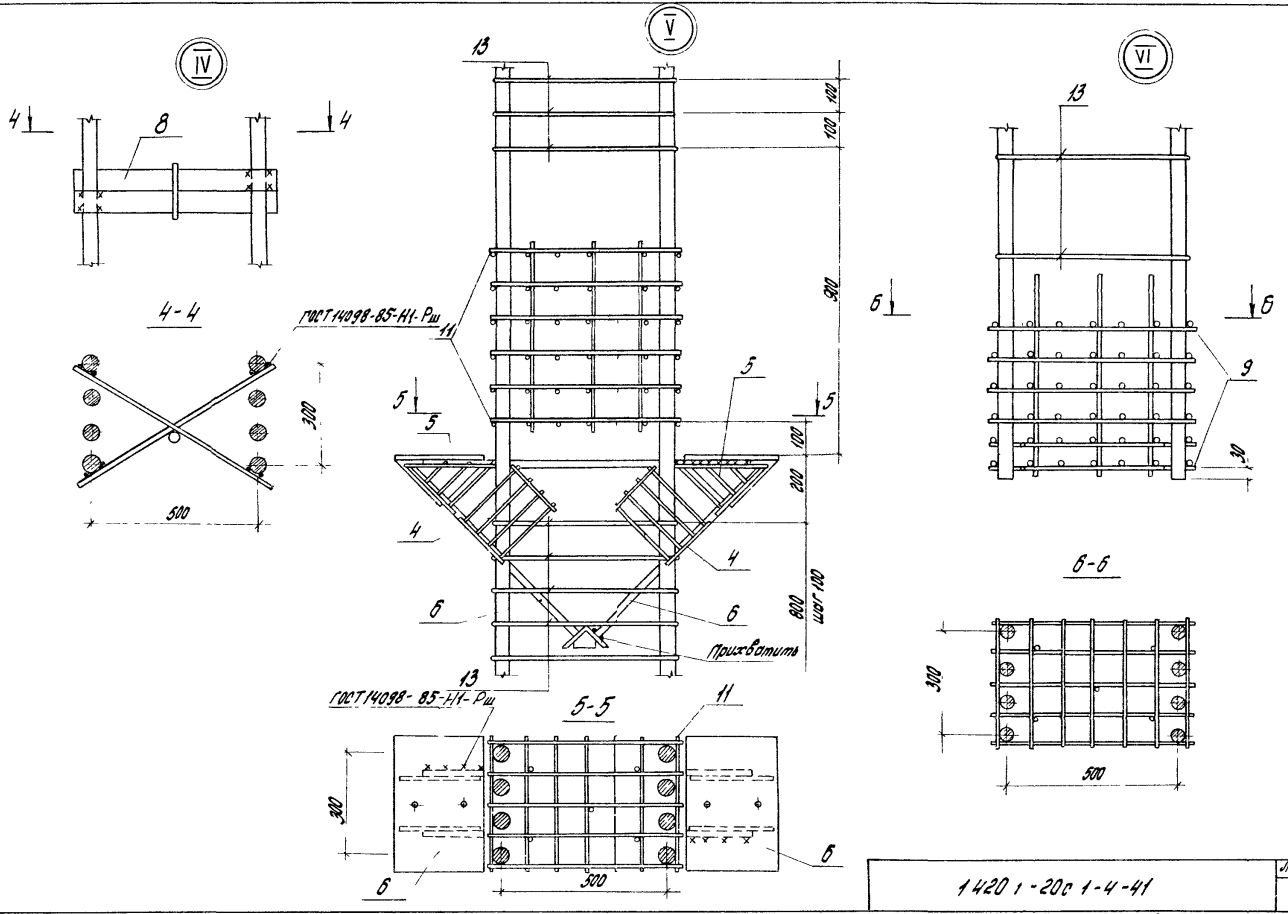

Инв.№ подл.	Подпись и дата	Зам. инв.№

1420 1-20с 1-4-41

Лист 2

24695 54

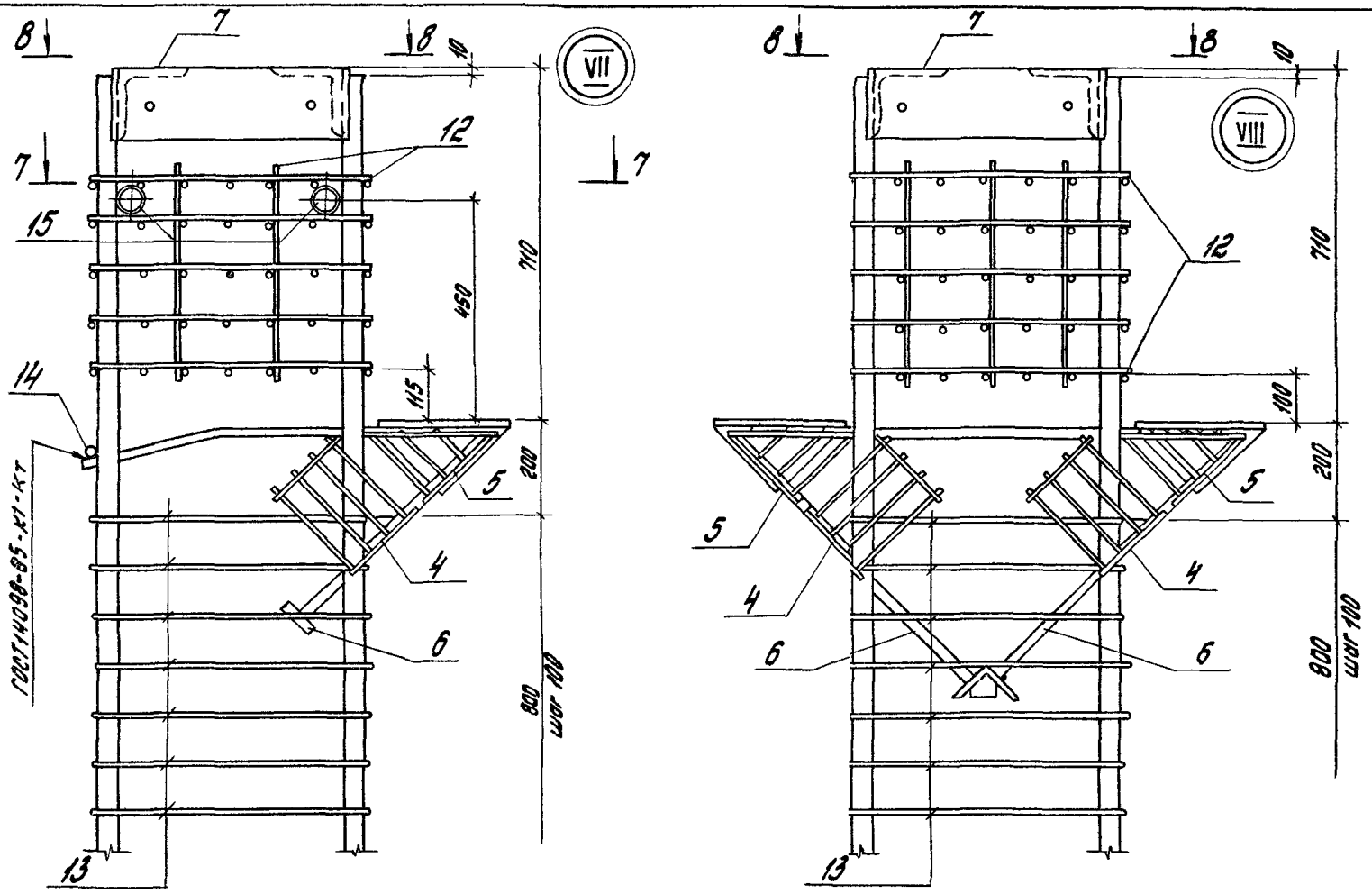

7-7

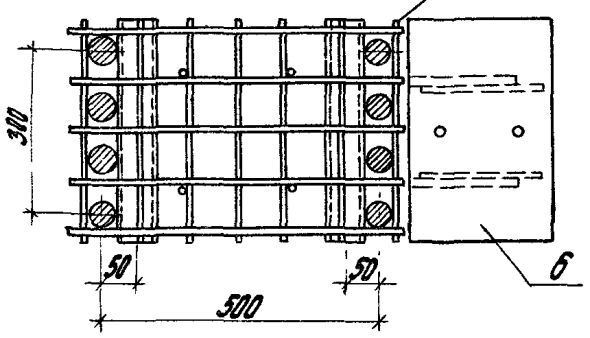

8-8

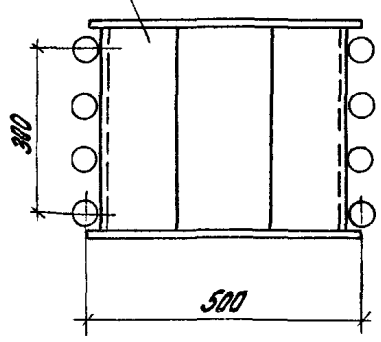

1 420 1 - 20 ?. 1 - 4 - 41

Лист 3

24695 55

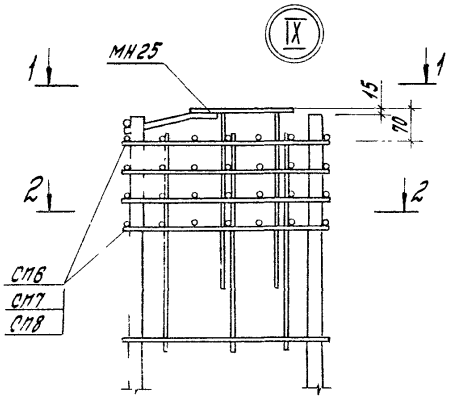

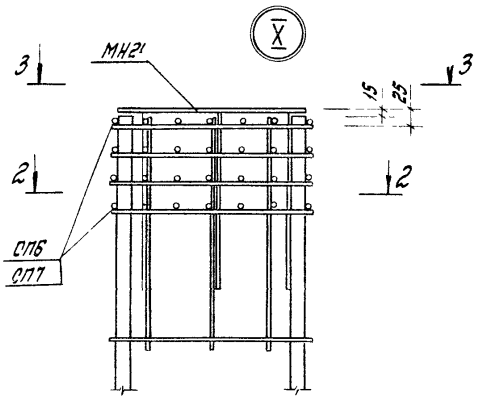

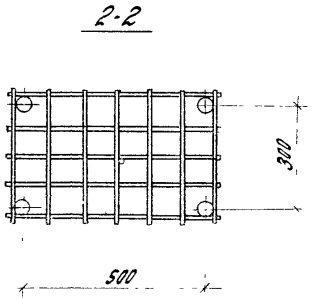

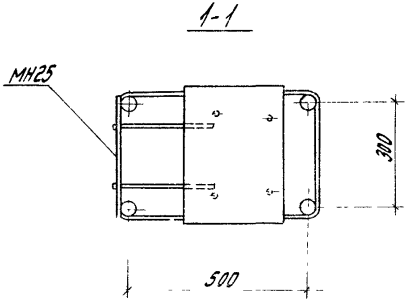

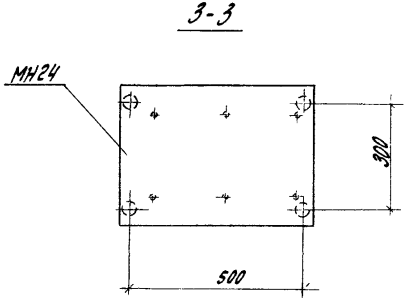

Инв.№ подл. | Подпись и дата | Взам.инв.№

Марка колонны	Изделия арматурные. Арматура класса А-I ГОСТ 5781-82 Ф6	Ф8	Ф10	Ф18		Итого	А-III ГОСТ 5781-82 Ф8	Ф10	Ф22	Ф25	Ф28	Ф32	Ф36	Ф40			Итого	Вр-I ГОСТ 6727-80 Ф5		Итого	Всего
К35-1-С	2,2	45,5		1,6		49,3	56,6			249,6							306,2	2,6		2,6	358,1
К35-2-С	2,2	45,5		1,6		49,3	56,6				313,6						370,2	2,6		2,6	422,1
К35-3-С	2,2	45,5		1,6		49,3	56,6					410,0					466,6	2,6		2,6	518,5
К35-4-С	2,2		71,5	1,6		75,3	26,4	46,6					519,2				592,2	2,6		2,6	670,1
К35-5-С	2,2		71,5	1,6		75,3	26,4	46,6						640,8			713,8	2,6		2,6	791,7
К35-6-С	2,2		71,5	1,6		75,3	26,4	46,6	193,2				519,2				785,4	2,6		2,6	863,3

Продолжение ведомости

Марка колонны	Изделия закладные. Арматура класса А-I ГОСТ 5781-82 Ф10		Итого	А-III ГОСТ 5781-82 Ф16	Ф28	Ф36		Итого	Итого	Прокат марки ВСт3 пс6-1 ТУ14-1-3023-80 ГОСТ 8732-78 Дн 57	ГОСТ 19903-74 δ=5	δ=6	δ=10	δ=12	Итого	ГОСТ 8509-86 L75×6	L100×11	Итого	Итого	Всего	Общий расход, кг
К35-1-С	0,2		0,2	2,0		44,4		46,4	46,6	22,2		7,2	3,3	29,6	62,3				62,3	108,9	467,0
К35-2-С	0,2		0,2	2,0		44,4		46,4	46,6	22,2		7,2	3,3	29,6	62,3				62,3	108,9	531,0
К35-3-С	0,2		0,2	2,0		44,4		46,4	46,6	22,2		7,2	3,3	29,6	62,3				62,3	108,9	627,4
К35-4-С	0,2		0,2	2,0		44,4		46,4	46,6	22,2		7,2	3,3	29,6	62,3				62,3	108,9	779,0
К35-5-С	0,2		0,2	2,0		44,4		46,4	46,6	22,2		7,2	3,3	29,6	62,3				62,3	108,9	900,6
К35-6-С	0,2		0,2	2,0		44,4		46,4	46,6	22,2		7,2	3,3	29,6	62,3				62,3	108,9	972,2

Разраб.	Костюк	
Пров.	Шорина	
Н. контр.	Трахтенгерц	

1.420.1'-20с.1-4- РС

Ведомость расхода стали, кг

Стадия	Лист	Листов
Р	1	8

ЦНИИПРОМЗДАНИЙ

Инв. № подл. | Подпись и дата | Взам. инв. №

246995 57

Марка колонны	Изделия арматурные. Арматура класса А-I, ГОСТ 5781-82: Ф6	Ф8	Ф10	Ф18		Итого	А-III:	Ф8	Ф10	Ф22	Ф25	Ф28	Ф32	Ф36	Ф40			Итого	Вр-I, ГОСТ 6727-80: Ф5		Итого	Всего
К35-7-С	2,2		71,5	1,6		75,3		26,4	46,6		248,8			519,2				841,0	2,6		2,6	918,9
К35-8-С	2,2		71,5	1,6		75,3		26,4	46,6	133,2					640,8			907,0	2,6		2,6	984,9
К35-9-С	2,2		77,0	1,6		80,8		26,4	46,6			312,8			640,8			1026,6	2,6		2,6	1110,0
К35-10-С	2,2		78,1	1,6		81,9		26,4	46,6			312,8			640,8			1026,6	2,6		2,6	1111,1
К35-11-С	2,2		78,1	1,6		81,9		26,4	46,6					517,6	640,8			1231,4	2,6		2,6	1315,9
К36-1-С	2,6	45,5				48,1		56,6				313,6						370,2	5,2		5,2	423,5
К36-2-С	2,6	45,5				48,1		56,6					410,0					466,6	5,2		5,2	519,9
К36-3-С, К36-4-С	2,6		71,5			74,1		26,4	46,6					519,2				592,2	5,2		5,2	671,5
К36-5-С, К36-6-С	2,6		71,5			74,1		26,4	46,6						640,8			713,8	5,2		5,2	793,1
К36-7-С, К36-8-С	2,6		71,5			74,1		26,4	46,6	124,4					640,8			818,2	5,2		5,2	897,5

продолжение ведомости

Марка колонны	Изделия закладные. Арматура класса А-I, ГОСТ 5781-82: Ф10		Итого	А-III: Ф16	Ф28	Ф36		Итого	Итого	Прокат марки ВСт.3 ПС6-1 ТУ14-1-3023-80, ГОСТ 8712-78: Дл57	ГОСТ 19903-74: δ=5	δ=6	δ=10	δ=12	Итого	ГОСТ 8509-86: L75×6	L180×11	Итого	Итого	Всего	Общий расход кг
К35-7-С	0,2		0,2	2,0		44,4		46,4	46,6	22,2		7,2	3,3	29,6	62,3				62,3	108,9	1027,8
К35-8-С	0,2		0,2	2,0		44,4		46,4	46,6	22,2		7,2	3,3	29,6	62,3				62,3	108,9	1093,8
К35-9-С	0,2		0,2	2,0		44,4		46,4	46,6	22,2		7,2	3,3	29,6	62,3				62,3	108,9	1218,9
К35-10-С	0,2		0,2	2,0		44,4		46,4	46,6	22,2		7,2	3,3	29,6	62,3				62,3	108,9	1220,0
К35-11-С	0,2		0,2	2,0		44,4		46,4	46,6	22,2		7,2	3,3	29,6	62,3				62,3	108,9	1424,8
К36-1-С	0,2		0,2	2,0		72,0		74,0	74,2			7,2	4,1	59,2	70,5	2,0		2,0	72,5	146,7	570,2
К36-2-С	0,2		0,2	2,0		72,0		74,0	74,2			7,2	4,1	59,2	70,5	2,0		2,0	72,5	146,7	666,6
К36-3-С, К36-4-С	0,2		0,2	2,0		72,0		74,0	74,2			7,2	4,1	59,2	70,5	2,0		2,0	72,5	146,7	818,2
К36-5-С, К36-6-С	0,2		0,2	2,0		72,0		74,0	74,2			7,2	4,1	59,2	70,5	2,0		2,0	72,5	146,7	939,9
К36-7-С, К36-8-С	0,2		0,2	2,0		72,0		74,0	74,2			7,2	4,1	59,2	70,5	2,0		2,0	72,5	146,7	1044,2

Инв. № подл. | Подпись и дата | Взам. инв. №

24695 58

Изделия арматурные

Марка колонны	Арматура класса А-I ГОСТ 5781-82				Арматура класса А-III ГОСТ 5781-82										Итого	Вр-I ГОСТ 6727-80		Всего
	Ф6	Ф8	Ф10	Ф18	Итого	Ф8	Ф10	Ф22	Ф25	Ф28	Ф32	Ф36	Ф40			Ф5	Итого	
К36-9-С... К36-11-С	2,6		71,5		74,1	26,4	46,6				220,4		610,8		934,2	5,2	5,2	1013,5
К36-12-С, К36-13-С	2,6		77,0		79,6	26,4	46,6			312,8			640,8		1026,6	5,2	5,2	1111,4
К36-14-С, К36-15-С	2,6		77,0		79,6	26,4	46,6				408,8		640,8		1122,6	5,2	5,2	1207,4
К36-16-С, К36-17-С	2,6		77,0		79,6	26,4	46,6					517,6	640,8		1231,4	5,2	5,2	1316,2
К36-18-С, К36-19-С	2,6		77,0		79,6	26,4	46,6				629,2		640,8		1343,0	5,2	5,2	1427,8
К36-20-С	2,6		77,0		79,6	26,4	46,6						1624,8		1697,6	5,2	5,2	1782,6
К37-1-С	1,8	18,9		0,8	21,5	38,4			11,4						148,8	1,3	1,3	171,6
К37-2-С, К37-3-С	1,8	18,9		0,8	21,5	38,4				139,2					177,6	1,3	1,3	200,4
К37-4-С, К37-5-С	1,8	18,9		0,8	21,5	38,4					181,6				220,0	1,3	1,3	242,8
К37-6-С	1,8		29,7	0,8	32,3	13,2	38,8					230,0			282,0	1,3	1,3	315,6

Продолжение ведомости

Изделия закладные

Марка колонны	Арматура класса А-I ГОСТ 5781-82			Арматура класса А-III			Итого	Прокат марки ВСт3пс6-1 ТУ 14-1-3023-80 ГОСТ 8732-78		ГОСТ 19903-74			ГОСТ 8509-86		Итого	Всего	Общий расход К
	Ф10	Итого	Ф16	Ф28	Ф36	Итого		Дн57	δ=5	δ=6	δ=10	δ=12	Итого	L75×6	L180×11	Итого		
К36-9-С, К36-11-С	0,2	0,2	2,0		72,0	74,0	74,2			7,2	4,1	59,2	70,5	2,0		2,0	72,5	146,7	1160,2
К36-12-С, К36-13-С	0,2	0,2	2,0		72,0	74,0	74,2			7,2	4,1	59,2	70,5	2,0		2,0	72,5	146,7	1258,1
К36-14-С, К36-15-С	0,2	0,2	2,0		72,0	74,0	74,2			7,2	4,1	59,2	70,5	2,0		2,0	72,5	146,7	1354,1
К36-16-С, К36-17-С	0,2	0,2	2,0		72,0	74,0	74,2			7,2	4,1	59,2	70,5	2,0		2,0	72,5	146,7	1462,9
К36-18-С, К36-19-С	0,2	0,2	2,0		72,0	74,0	74,2			7,2	4,1	59,2	70,5	2,0		2,0	72,5	146,7	1574,5
К36-20-С	0,2	0,2	2,0		72,0	74,0	74,2			7,2	4,1	59,2	70,5	2,0		2,0	72,5	146,7	1927,3
К37-1-С	0,1	0,1	2,0		22,2	24,2	24,3	11,1		3,6	3,3	14,8	32,8				32,9	57,1	228,7
К37-2-С, К37-3-С	0,1	0,1	2,0		22,2	24,2	24,3	11,1		3,6	3,3	14,8	32,8				32,9	57,1	257,5
К37-4-С, К37-5-С	0,1	0,1	2,0		22,2	24,2	24,3	11,1		3,6	3,3	14,8	32,8				32,8	57,1	299,9
К37-6-С	0,1	0,1	2,0		22,2	24,2	24,3	11,1		3,6	3,3	14,8	32,8				32,8	57,1	372,7

Марка колонны	Изделия арматурные. Арматура класса А-I ГОСТ 5781-82 Ф6	Ф8	Ф10	Ф18	Итого	А-III ГОСТ 5781-82 Ф8	Ф10	Ф22	Ф25	Ф28	Ф32	Ф36	Ф40	Итого	Вр-I ГОСТ 6727-80 Ф5	Итого	Всего
К37-7-С	1,8		29,7	0,8	32,3	13,2	38,8						284,0	336,0	1,3	1,3	369,5
К37-8-С	1,8		29,7	0,8	32,3	13,2	38,8		109,6			230,0		391,6	1,3	1,3	425,2
К37-9-С	1,8		29,7	0,8	32,3	13,2	38,8	85,2					284,0	421,2	1,3	1,3	454,8
К37-10-С	1,8		31,9	0,8	34,5	13,2	38,8			137,6			284,0	473,6	1,3	1,3	509,4
К37-11-С	1,8		31,9	0,8	34,5	13,2	38,8				180,0		284,0	516,0	1,3	1,3	551,8
К38-1-С	2,0	18,9			20,9	38,4		86,0						1124,4	2,6	2,6	147,9
К38-2-С, К38-3-С	2,0	18,9			20,9	38,4			110,4					1448,8	2,6	2,6	172,3
К38-4-С	2,0	18,9			20,9	38,4				139,2				1177,6	2,6	2,6	201,1
К38-5-С	2,0	18,9			20,9	38,4					181,6			2220,0	2,6	2,6	243,5
К38-6-С	2,0		29,7		31,7	13,2	38,8					230,0		2282,0	2,6	2,6	316,3

Продолжение ведомости.

Марка колонны	Изделия закладные. Арматура класса А-I ГОСТ 5781-82 Ф10	Итого	А-III ГОСТ 5781-82 Ф16	Ф28	Ф36	Итого	Итого	Прокат марки ВСт. 3 пс 6-1 ТУ14-1-3023-80 ГОСТ 8.32.78 Д1,57	ГОСТ 19903-74 δ=5	δ=6	δ=10	δ=12	Итого	ГОСТ 8509-86 L75×6	L180×11	Итого	Итого	Всего	Общий расход, кг
К37-7-С	0,1	0,1	2,0		22,2	24,2	24,3	1,1		3,6	3,3	14,8	32,8				32,8	57,1	426,7
К37-8-С	0,1	0,1	2,0		22,2	24,2	24,3	1,1		3,6	3,3	14,8	32,8				32,8	57,1	482,3
К37-9-С	0,1	0,1	2,0		22,2	24,2	24,3	1,1		3,6	3,3	14,8	32,8				32,8	57,1	511,9
К37-10-С	0,1	0,1	2,0		22,2	24,2	24,3	1,1		3,6	3,3	14,8	32,8				32,8	57,1	566,5
К37-11-С	0,1	0,1	2,0		22,2	24,2	24,3	1,1		3,6	3,3	14,8	32,8				32,8	57,1	608,9
К38-1-С	0,1	0,1	2,0		36,0	38,0	38,1			3,6	3,7	29,6	36,9	1,0		11,0	37,9	76,0	223,9
К38-2-С, К38-3-С	0,1	0,1	2,0		36,0	38,0	38,1			3,6	3,7	29,6	36,9	1,0		11,0	37,9	76,0	248,3
К38-4-С	0,1	0,1	2,0		36,0	38,0	38,1			3,6	3,7	29,6	36,9	1,0		11,0	37,9	76,0	277,1
К38-5-С	0,1	0,1	2,0		36,0	38,0	38,1			3,6	3,7	29,6	36,9	1,0		11,0	37,9	76,0	319,5
К38-6-С	0,1	0,1	2,0		36,0	38,0	38,1			3,6	3,7	29,6	36,9	1,0		11,0	37,9	76,0	392,3

Инв. № подл. | Подпись и дата | Взам. инв. №

24695 60

Марка колонны	Изделия арматурные. Арматура класса А-I, ГОСТ 5781-82: Ф6	Ф8	Ф10	Ф18		Итого	А-III: Ф8	Ф10	Ф22	Ф25	Ф28	Ф32	Ф36	Ф40			Итого	Вр-I, ГОСТ 6727-80: Ф5		Итого	Всего
К38-7-С, К38-8-С	2,0		29,7			31,7	13,2	38,8						284,0			336,0	2,6		2,6	370,3
К38-9-С	2,0		29,7			31,7	13,2	38,8		109,6			230,0				391,6	2,6		2,6	425,9
К38-10-С	2,0		29,7			31,7	13,2	38,8	85,2					284,0			421,2	2,6		2,6	455,5
К39-1-С	1,1	14,7		0,8		16,6	23,6			90,4							114,0	1,3		1,3	131,9
К39-2-С, К39-3-С	1,1	14,7		0,8		16,6	23,6				114,0						137,6	1,3		1,3	155,5
К39-4-С, К39-5-С	1,1	14,7		0,8		16,6	23,5					148,8					172,4	1,3		1,3	190,3
К39-6-С	1,1		23,1	0,8		25,0	11,0	19,4					188,4				218,8	1,3		1,3	245,1
К39-7-С	1,1		23,1	0,8		25,0	11,0	19,4						232,8			263,2	1,3		1,3	289,5
К39-8-С	1,1		23,1	0,8		25,0	11,0	19,4	70,0					232,8			333,2	1,3		1,3	359,5
К39-9-С	1,1		24,2	0,8		26,1	11,0	19,4			113,2			232,8			375,4	1,3		1,3	403,8

Продолжение ведомости.

Марка колонны	Изделия закладные. Арматура класса А-I, ГОСТ 5781-82: Ф10		Итого	А-III: Ф16	Ф28	Ф36		Итого	Итого	Прокат марки. Вст 3пс6-1 ТУ14-1-3023-80, ГОСТ 8732-78: Дн 57	ГОСТ 19903-74: δ=5	δ=6	δ=10	δ=12	Итого	ГОСТ 8509-86: L75×6	L180×11	Итого	Итого	Всего	Общий расход, кг
К38-7-С, К38-8-С	0,1		0,1	2,0		36,0		38,0	38,1			3,6	3,7	29,6	36,9	1,0		1,0	37,9	76,0	446,3
К38-9-С	0,1		0,1	2,0		36,0		38,0	38,1			3,6	3,7	29,6	36,9	1,0		1,0	37,9	76,0	501,9
К38-10-С	0,1		0,1	2,0		36,0		38,0	38,1			3,6	3,7	29,6	36,9	1,0		1,0	37,9	76,0	531,5
К39-1-С	0,1		0,1		13,6			13,6	13,7	3,7	7,0	3,6		14,8	29,1		22,0	22,0	51,1	64,8	196,7
К39-2-С, К39-3-С	0,1		0,1		13,6			13,6	13,7	3,7	7,0	3,6		14,8	29,1		22,0	22,0	51,1	64,8	220,3
К39-4-С, К39-5-С	0,1		0,1		13,6			13,6	13,7	3,7	7,0	3,6		14,8	29,1		22,0	22,0	51,1	64,8	255,1
К39-6-С	0,1		0,1		13,6			13,6	13,7	3,7	7,0	3,6		14,8	29,1		22,0	22,0	51,1	64,8	309,9
К39-7-С	0,1		0,1		13,6			13,6	13,7	3,7	7,0	3,6		14,8	29,1		22,0	22,0	51,1	64,8	354,3
К39-8-С	0,1		0,1		13,6			13,6	13,7	3,7	7,0	3,6		14,8	29,1		22,0	22,0	51,1	64,8	424,3
К39-9-С	0,1		0,1		13,5			13,6	13,7	3,7	7,0	3,6		14,8	29,1		22,0	22,0	51,1	64,8	468,6

Инв. № подл. | Подпись и дата | Взам. инв. №

24695 61

Колонны	Изделия арматурные. Арматура класса А-I ГОСТ 5781-82 Ф6	Ф8	Ф10	Ф18	Итого	А-III Ф8	Ф10	Ф22	Ф25	Ф28	Ф32	Ф36	Ф40	Итого	Вр-I ГОСТ 6727-80 Ф5	Итого	Всего
К40-1-С	1,2	14,7			15,9	23,6		10,4						94,0	2,6	2,6	112,5
К40-2-С, К40-3-С	1,2	14,7			15,9	23,6			90,4					114,0	2,6	2,6	132,5
К40-4-С	1,2	14,7			15,9	23,6				114,0				137,6	2,6	2,6	156,1
К40-5-С	1,2	14,7			15,9	23,6					148,8			172,4	2,6	2,6	190,9
К40-6-С	1,2		23,1		24,3	11,0	19,4					188,4		218,8	2,6	2,6	245,7
К49-1-С	1,5	41,3		1,6	44,4	41,8				288,4				330,2	2,6	2,6	377,2
К49-2-С	1,5	41,3		1,6	44,4	41,8					376,8			418,6	2,6	2,6	465,6
К49-3-С	1,5		64,9	1,6	68,0	24,2	27,2					477,2		528,6	2,6	2,6	599,2
К49-4-С	1,5		64,9	1,6	68,0	24,2	27,2						589,2	640,6	2,6	2,6	711,2
К49-5-С	1,5		64,9	1,6	68,0	24,2	27,2	104,4					589,2	745,0	2,6	2,6	815,5

Продолжение ведомости

Марка колонны	Изделия закладные. Арматура класса А-I ГОСТ 5781-82 Ф10	Итого	А-III Ф16	Ф28	Ф36	Итого	Итого	Прокат марки ВСт. 3 пс 6-1 ТУ14-1-3023-80 ГОСТ 8732-78 D:57	ГОСТ 19903-74 δ=5	δ=6	δ=10	δ=12	Итого	ГОСТ 8509-86 L75×6	L180×11	Итого	Итого	Всего	Общий расход кг
К40-1-С	0,1	0,1		21,6		21,6	21,7		7,0	3,6	0,4	29,6	40,6	1,0	22,0	23,0	63,6	85,3	197,8
К40-2-С, К40-3-С	0,1	0,1		21,6		21,6	21,7		7,0	3,6	0,4	29,6	40,6	1,0	22,0	23,0	63,6	85,3	217,8
К40-4-С	0,1	0,1		21,6		21,6	21,7		7,0	3,6	0,4	29,6	40,6	1,0	22,0	23,0	63,6	85,3	241,4
К40-5-С	0,1	0,1		21,6		21,6	21,7		7,0	3,6	0,4	29,6	40,6	1,0	22,0	23,0	63,6	85,3	276,2
К40-6-С	0,1	0,1		21,6		21,6	21,7		7,0	3,6	0,4	29,6	40,6	1,0	22,0	23,0	63,6	85,3	331,0
К49-1-С	0,2	0,2		13,6	22,2	35,8	36,0	11,8	7,0	7,2		29,6	58,6		22,0	22,0	80,6	116,6	493,8
К49-2-С	0,2	0,2		13,6	22,2	35,8	36,0	11,8	7,0	7,2		29,6	58,6		22,0	22,0	80,6	116,6	582,2
К49-3-С	0,2	0,2		13,6	22,2	35,8	36,0	11,8	7,0	7,2		29,6	58,6		22,0	22,0	80,6	116,6	715,8
К49-4-С	0,2	0,2		13,6	22,2	35,8	36,0	11,8	7,0	7,2		29,6	58,6		22,0	22,0	80,6	116,6	827,8
К49-5-С	0,2	0,2		13,6	22,2	35,8	36,0	11,8	7,0	7,2		29,6	58,6		22,0	22,0	80,6	116,6	932,2

Инв. № подл. | Подпись и дата | Зам. инв. №

1.420.1-20с.1-4-42РС

Лист 6

24695 62

Изделия арматурные

Марка колонны	Арматура класса А-I ГОСТ 5781-82					Арматура класса А-III									Арматура класса Ат-I ГОСТ 6727-80			Всего
	Ф6	Ф8	Ф10	Ф18	Итого	Ф8	Ф10	Ф22 Ф25	Ф28	Ф32	Ф36	Ф40		Итого	Ф5		Итого	
К49-6-С	1.5		64.9	1.6	68.0	24.2	27.2	178.4				589.2		319.0	2.6		2.6	889.6
К49-7-С	1.5		71.5	1.6	74.6	24.2	27.2				279.2	589.2		919.8	2.6		2.6	997.0
К49-8-С	1.5		71.5	1.6	74.6	24.2	27.2		288.4			589.2		929.0	2.6		2.6	1005.2
К50-1-С	1.8	41.3			43.1	41.8			288.4					330.2	5.2		5.2	378.5
К50-2-С	1.8	41.3			43.1	41.8				376.8				418.6	5.2		5.2	466.9
К50-3-С	1.8		64.9		66.7	24.2	27.2				477.2			528.6	5.2		5.2	600.5
К50-4-С	1.8		64.9		66.7	24.2	27.2					589.2		640.6	5.2		5.2	712.5
К50-5-С	1.8		71.5		73.3	24.2	27.2	104.4				589.2		745.0	5.2		5.2	823.5
К50-6-С, К50-7-С	1.8		71.5		73.3	24.2	27.2		168.8			589.2		809.4	5.2		5.2	887.3

Изделия закладные

Марка колонны	Арматура класса Ат-I ГОСТ 5781-82			Арматура класса А-III ГОСТ 5781-82			Итого	Прокат марки ВСт3пс6-1 ГОСТ 19903-74					Прокат марки ТУ14-1-3023-80 ГОСТ 8509-86			Итого	Всего	Общий расход кг
	Ф10		Итого	Ф16	Ф25	Ф36		Лист δ=5	δ=6	δ=10	δ=12	Итого	∠75х6	∠100х10	Итого			
К49-6-С	0.2		0.2		13.6	22.2	35.8	36.0	14.8	7.3	7.2		29.6	58.6		22.0	22.0	80.6	116.5	1026.2
К49-7-С	0.2		0.2		13.6	22.2	35.8	36.0	14.8	7.0	7.2		29.6	58.6		22.0	22.0	80.6	116.6	1117.6
К49-8-С	0.2		0.2		13.6	22.2	35.8	36.0	14.8	7.0	7.2		29.6	58.6		22.0	22.0	80.6	116.6	1132.8
К50-1-С	0.2		0.2		21.6	36.0	57.6	57.8		7.0	7.2	0.8	59.2	74.2	2.0	22.0	24.0	98.2	156.0	534.5
К50-2-С	0.2		0.2		21.6	36.0	57.6	57.8		7.0	7.2	0.8	59.2	74.2	2.0	22.0	24.0	98.2	156.0	622.9
К50-3-С	0.2		0.2		21.6	36.0	57.6	57.8		7.0	7.2	0.8	59.2	74.2	2.0	22.0	24.0	98.2	156.0	756.5
К50-4-С	0.2		0.2		21.6	36.0	57.6	57.8		7.0	7.2	0.8	59.2	74.2	2.0	22.0	24.0	98.2	156.0	858.5
К50-5-С	0.2		0.2		21.6	36.0	57.6	57.8		7.0	7.2	0.8	59.2	74.2	2.0	22.0	24.0	98.2	156.0	979.5
К50-6-С, К50-7-С	0.2		0.2		21.6	36.0	57.6	57.8		7.0	7.2	0.8	59.2	74.2	2.0	22.0	24.0	98.2	156.0	1043.9

Инв. № подл. | Подпись и дата | Взам. инв. №

1.420.1-20с 1-4-42РС

Изделия арматурные

Марка колонны	Арматура класса А-I ГОСТ 5781-82						Арматура класса А-III ГОСТ 5781-82										Арматура класса Вр-I ГОСТ 6727-80			Всего
	Ф6	Ф8	Ф10			Итого	Ф6	Ф8	Ф11	Ф20	Ф25	Ф28	Ф32	Ф36	Ф40	Итого			Итого	
К42-1-1С	1,4	12,6				14,0		21,4		60,0						81,4				95,4
К42-2-1С	1,4	12,6				14,0		21,4			93,6					115,0				129,0
К42-3-1С	1,4	12,6				14,0		21,4				117,6				139,0				153,0
К42-4-1С	1,4	12,6				14,0			33,1				153,6			186,6				200,6
К42-5-1С	1,4		19,8			21,2			33,1					194,4		227,4				248,6
К42-6-1С	1,4		19,8			21,2			33,0						240,0	273,0				294,2
К42-1-2С	1,4	12,6				14,0		21,4		60,0						81,4				95,4
К42-2-2С	1,4	12,6				14,0		21,4			93,6					115,0				129,0
К42-3-2С	1,4	12,6				14,0		21,4				117,6				139,0				153,0
К42-4-2С	1,4	12,6				14,0			33,1				153,6			186,6				200,6

продолжение ведомости.

Изделия закладные

Марка колонны	Арматура класса А-I ГОСТ 5781-82			Арматура класса А-III				Итого	Прокат марки Вст3пс6-1 ТУ14-1-3023-80 ГОСТ 19903-74							Итого	Всего	Общий расход кг
	Ф10	Ф18	Итого	Ф18					-6	-10			Итого					
К42-1-1С	0,1	0,7	0,8	5,0				5,0	5,8	3,6	8,4			12,0			12,0	17,8	113,2
К42-2-1С	0,1	0,7	0,8	5,0				5,0	5,8	3,6	8,4			12,0			12,0	17,8	146,8
К42-3-1С	0,1	0,7	0,8	5,0				5,0	5,8	3,6	8,4			12,0			12,0	17,8	170,8
К42-4-1С	0,1	0,7	0,8	5,0				5,0	5,8	3,6	8,4			12,0			12,0	17,8	218,4
К42-5-1С	0,1	0,7	0,8	5,0				5,0	5,8	3,6	8,4			12,0			12,0	17,8	266,4
К42-6-1С	0,1	0,7	0,8	5,0				5,0	5,8	3,6	8,4			12,0			12,0	17,8	312,0
К42-1-2С	0,1		0,1	4,8				4,8	4,9	3,6	16,4			20,0			20,0	24,9	120,3
К42-2-2С	0,1		0,1	4,8				4,8	4,9	3,6	16,4			20,0			20,0	24,9	153,9
[illegible]	0,1		0,1	4,8				4,8	4,9	3,6	16,4			20,0			20,0	24,9	177,9
К42-4-2С	0,1		0,1	4,8				4,8	4,9	3,6	16,4			20,0			20,0	24,9	225,5

Инв. № подл. | Подп. и дата | Взам. инв. №

gost.e-ecolog.ru