ТИПОВЫЕ КОНСТРУКЦИИ, ИЗДЕЛИЯ И УЗЛЫ ЗДАНИЙ И СООРУЖЕНИЙ

СЕРИЯ 1.420.1-20с

КОНСТРУКЦИИ КАРКАСА МНОГОЭТАЖНЫХ ПРОИЗВОДСТВЕННЫХ ЗДАНИЙ С СЕТКАМИ КОЛОНН 12×6; 9×6 И 6×6 м ДЛЯ СТРОИТЕЛЬСТВА В РАЙОНАХ СЕЙСМИЧНОСТЬЮ 7, 8 И 9 БАЛЛОВ

ВЫПУСК 1-3

КОЛОННЫ ВЫСОТОЙ 6,0; 7,2-6,0 м
АРМИРОВАНИЕ И ПРОСТРАНСТВЕННЫЕ КАРКАСЫ

РАБОЧИЕ ЧЕРТЕЖИ

24694
ЦЕНА 12-54

gost.e-ecolog.ru

ТИПОВЫЕ КОНСТРУКЦИИ, ИЗДЕЛИЯ И УЗЛЫ ЗДАНИЙ И СООРУЖЕНИЙ

СЕРИЯ 420.1-20с

КОНСТРУКЦИИ КАРКАСА МНОГОЭТАЖНЫХ ПРОИЗВОДСТВЕННЫХ ЗДАНИЙ С СЕТКАМИ КОЛОНН 12×6; 9×6 И 6×6 м ДЛЯ СТРОИТЕЛЬСТВА В РАЙОНАХ СЕЙСМИЧНОСТЬЮ 7, 8 И 9 БАЛЛОВ

ВЫПУСК 1-3

КОЛОННЫ ВЫСОТОЙ 6,0; 7,2-6,0 м

АРМИРОВАНИЕ И ПРОСТРАНСТВЕННЫЕ КАРКАСЫ

РАБОЧИЕ ЧЕРТЕЖИ

РАЗРАБОТАНЫ:

ЦНИИПРОМЗДАНИЙ

Гл. инж. института — В.В. Гранев

Зав. отделом — А.В. Замараев

Зав. сектором — Г.В. Выжигин

Гл. инж. проекта — В.Н. Ягодкин

ГСПИ-10

Гл. инж. ин-та — А.А. Немухин

Гл. констр. ин-та — И.Б. Смирнов

Нач. отдела — В.Н. Поляков

Рук. группы — Т.С. Карнюшина

НИИЖБ

Зам. директора — Т.И. Мамедов

Зав. лабораторией — В.А. Клевцов

Зав. сектором — Н.Н. Коровин

Ст. научн. сотрудник — Н.Г. Матков

Утверждены Главным управлением проектирования Госстроя СССР письмо № 5/6-790 от 19.09.90

Введены в действие ЦНИИпромзданий с 01.03.91.

Приказ № 111 от 25.09.90

© АПП ЦИТП, 1991

Обозначение документа	Наименование	Стр.
1.420.1-20с.1-3-1ТТ	Технические требования	4
-2	Колонна К23	5
-3	Колонна К24	8
-4	Колонна К25	11
-5	Колонна К26	13
-6	Колонна К27	15
-7	Колонна К28	17
-8	Колонна К29	19
-9	Колонна К30	21
-10	Колонна К31	23
-11	Колонна К32	25
-12	Колонна К33	27
-13	Колонна К34	30
-14	Колонна К41-1-1с... К41-6-1с	33
-15	Колонна К41-1-2с... К41-4-2с	34
-16	Колонна К47	35
-17	Колонна К48	37
-18	Колонна К53	39
-19	Узлы I... X	41
-20	Каркас КП23-1... КП23-6	44
-21	Каркас КП23-7	46
-22	Каркас КП23-8, КП23-9	47
-23	Каркас КП23-10, КП23-11	48
-24	Каркас КП23-12... КП23-15	49
-25	Каркас КП23-16, КП23-17	51
-26	Каркас КП23-18... КП23-20	52
-27	Каркас КП23-21	53
-28	Каркас КП24-1... КП24-4	54
-29	Каркас КП24-5... КП24-7	56
-30	Каркас КП24-8	57
-31	Каркас КП24-9... КП24-13	58
-32	Каркас КП24-14... КП24-16	60
-33	Каркас КП24-17...КП24-19	61
-34	Каркас КП24-20	62
-35	Каркас КП25-1... КП25-5	63
-36	Каркас КП25-6, КП25-7	65
-37	Каркас КП25-8	66
-38	Каркас КП25-9... КП25-11	67
-39	Каркас КП26-1... КП26-5	68
-40	Каркас КП26-6, КП26-7	70
-41	Каркас КП26-8	71
-42	Каркас КП26-9	72
-43	Каркас КП27-1... КП27-6	73
-44	Каркас КП27-7, КП27-8	75
-45	Каркас КП27-9, КП27-10	76
-46	Каркас КП27-11	77
-47	Каркас КП28-1... КП28-6	78
-48	Каркас КП28-7	80
-49	Каркас КП28-8	81

Инв.№ подл. | Подпись и дата | Взам.инв.№

Разраб.	Городина		1.420.1-20с.1-3
Провер.	Ягодкин		Содержание
Н.контр.	Ягодкин		Стадия Р; Лист 1; Листов 2; ЦНИИПРОМЗДАНИЙ

24 694 3

Обозначение документа	Наименование	Стр.
1.420.1-20с. 1-3 – 50	Каркас КП 28-9	82
– 51	Каркас КП 29-1 ... КП 29-6	83
– 52	Каркас КП 29-7 ... КП 29-10	84
– 53	Каркас КП 29-11	85
– 54	Каркас КП 29-12	86
– 55	Каркас КП 30-1 ... КП 30-6	87
– 56	Каркас КП 30-7, КП 30-8	88
– 57	Каркас КП 30-9	89
– 58	Каркас КП 30-10 КП 30-11	90
– 59	Каркас КП 31-1 ... КП 31-5	91
– 60	Каркас КП 31-6 ... КП 31-10	92
– 61	Каркас КП 32-1 ... КП 32-5	93
– 62	Каркас КП 32-6	94
– 63	Каркас КП 32-7	95
– 64	Каркас КП 33-1 ... КП 33-6	96
– 65	Каркас КП 33-7	98
– 66	Каркас КП 33-8 , КП 33-9	99
– 67	Каркас КП 33-10 , КП 33-11	100
– 68	Каркас КП 33-12 ... КП 33-15	101
– 69	Каркас КП 33-16, КП 33-17	103
– 70	Каркас КП 33-18 ... КП 33-20	104
– 71	Каркас КП 33-21	105
– 72	Каркас КП 34-1 ... КП 34-4	106
– 73	Каркас КП 34-5 ... КП 34-7	107
– 74	Каркас КП 34-8	108
– 75	Каркас КП 34-9 ... КП 34-13	109
– 76	Каркас КП 34-14 ... КП 34-16	111
– 77	Каркас КП 34-17 ... КП 34-19	112
– 78	Каркас КП 34-20	113
– 79	Каркас КП 41-1-1с ... КП 41-6-1с	114

Обозначение документа	Наименование	Стр.
1.420.1-20с. 1-3 – 80	Каркас КП 41-1-2с ... КП 41-4-2с	115
– 81	Каркас КП 47-1 ... КП 47-4	116
– 82	Каркас КП 47-5 , КП 47-6	118
– 83	Каркас КП 47-7	119
– 84	Каркас КП 47-8	120
– 85	Каркас КП 48-1 ... КП 48-6	121
– 86	Каркас КП 48-7, КП 48-8	123
– 87	Каркас КП 63-1 ... КП 63-6	124
– 88	Каркас КП 63-7, КП 63-8	126
– 89	Узлы I ... XI	127
– 90 пр	Ведомость расхода стали, кг	131

Инв. № подл. | Подпись и дата | Взам. инв. №

1.420.1-20с. 1-3

Лист 2

1. Настоящий альбом является частью работы, полный состав которой приведен в выпуске 0-0 данной серии.

Альбом содержит рабочие чертежи колонн и пространственных каркасов, а также ведомости расхода стали для зданий с высотой этажей 6,0 м и сочетанием высот этажей: 7,2 м в первом и 6,0 м в последующих этажах.

2. Данный альбом следует рассматривать совместно с выпуском 1-0 „Указания по изготовлению колонн" и техническими условиями "Колонны железобетонные для многоэтажных зданий ГОСТ 18979-90."

Закладные изделия, а также общие арматурные изделия для всех колонн настоящей серии приведены в выпуске 1-5 "Колонны. Арматурные и закладные изделия. Рабочие чертежи."

3. В пространственные каркасы данного выпуска должна быть предусмотрена установка дополнительных закладных изделий, предназначенных для крепления стен, стоек фахверка, столиков под продольными ригелями, а также выпусков арматуры, в соответствии с указаниями проектов конкретных объектов.

Указанные дополнительные закладные изделия устанавливаются согласно указаниям выпуска 0-0. "Общие положения. Указания по проектированию каркаса здания".

Чертежи указанных выше закладных изделий приведены в выпуске 1-5.

4. Пространственные каркасы собираются из отдельных продольных стержней и замкнутых хомутов при помощи контактной сварки.

Сборка пространственных каркасов с использованием дуговой сварки не допускается. Диагональные связи, предусмотренные для обеспечения жесткости пространственного каркаса, должны быть приварены к стержням продольной арматуры протяженными швами длиной не менее 50 мм. В целях экономии металла эти связи могут быть заменены на инвентарные.

5. Закладные изделия крепятся вязальной проволокой. Окончательная фиксация закладных изделий производится в опалубке.

6. Сборку пространственных каркасов рекомендуется производить на автоматизированных линиях.

7. Изготовление арматурных изделий должно производиться в соответствии с ГОСТ 10922-75 "Арматурные изделия и закладные детали сварные для железобетонных конструкций. Технические требования и методы испытаний," ГОСТ 14098-85 "Соединения сварные арматуры и закладных изделий железобетонных конструкций типы, конструкция и размеры."

8. В работе использовано а.с. №806835 "Сборная железобетонная колонна."

Разраб.	Ягодкин		1.420.1-2 Ос.1-3-1ТТ
Провер.	Тарадина	Тарад	
Н. контр.	Ягодкин		

Технические требования

Стадия	Лист	Листов
Р		1

ЦНИИПРОМЗДАНИЙ

Инв. № подл. | Подп. и дата | Взам. инв. №

24694 5

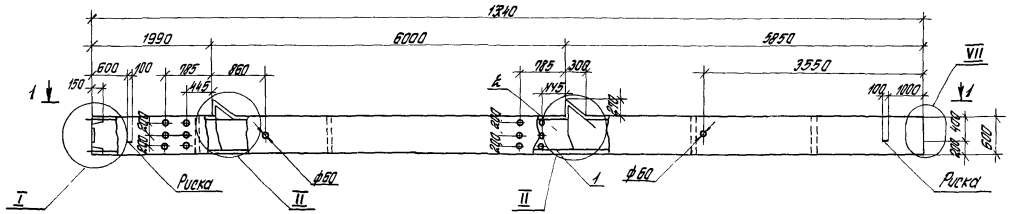

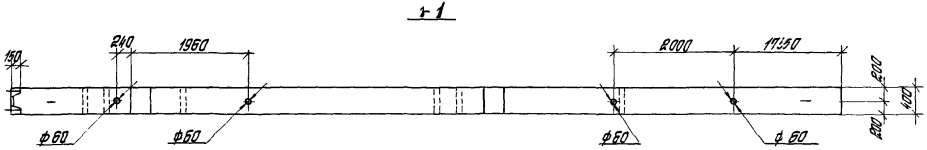

Спецификацию см. лист 2,3

Узлы см 1.420.1-20с.1-3-19.

Масса колонны 8,4 т.

Разраб	Полетаева		1.420.1-20с.1-3-2
Рассчит	Гарадина		
Провер	Гарадина		
			Колонна К 2.3
Н.контр	Трохтенгерц		

Стадия	Лист	Листов
Р	1	3

ЦНИИПРОМЗДАНИЙ

Инв. № подл. | Подпись и дата | Взам. инв. №

Марка колонны	Поз.	Наименование	Кол.	Обозначение документа
К23-1-с	1	Каркас КП23-1	1	1420 1-20с 1-3 – 20
	2	Бетон класса В25, $м^3$	3,35	
К23-2-с	1	Каркас КП23-1	1	– 20
	2	Бетон класса В30, $м^3$	3,35	
К23-3-с	1	Каркас КП23-1	1	– 20
	2	Бетон класса В40, $м^3$	3,35	
К23-4-с	1	Каркас КП23-2	1	– 20
	2	Бетон класса В25, $м^3$	3,35	
К23-5-с	1	Каркас КП23-2	1	– 20
	2	Бетон класса В30, $м^3$	3,35	
К23-6-с	1	Каркас КП23-2	1	– 20
	2	Бетон класса В40, $м^3$	3,35	
К23-7-с	1	Каркас КП23-3	1	– 20
	2	Бетон класса В25, $м^3$	3,35	
К23-8-с	1	Каркас КП23-3	1	– 20
	2	Бетон класса В30, $м^3$	3,35	
К23-9-с	1	Каркас КП23-4	1	– 20
	2	Бетон класса В25, $м^3$	3,35	
К23-10-с	1	Каркас КП23-4	1	– 20
	2	Бетон класса В30, $м^3$	3,35	
К23-11-с	1	Каркас КП23-4	1	– 20
	2	Бетон класса В40, $м^3$	3,35	

Марка колонны	Поз.	Наименование	Кол.	Обозначение документа
К23-12-с	1	Каркас КП23-5	1	1420 1-20с 1-3 – 20
	2	Бетон класса В25, $м^3$	3,35	
К23-13-с	1	Каркас КП23-5	1	– 20
	2	Бетон класса В30, м	3,35	
К23-14-с	1	Каркас КП23-5	1	– 20
	2	Бетон класса В40, $м^3$	3,35	
К23-15-с	1	Каркас КП23-6	1	– 20
	2	Бетон класса В30, $м^3$	3,35	
К23-16-с	1	Каркас КП23-6	1	– 20
	2	Бетон класса В40, $м^3$	3,35	
К23-17-с	1	Каркас КП23-7	1	– 21
	2	Бетон класса В40, $м^3$	3,35	
К23-18-с	1	Каркас КП23-8	1	– 22
	2	Бетон класса В30, $м^3$	3,35	
К23-19-с	1	Каркас КП23-9	1	– 22
	2	Бетон класса В30, $м^3$	3,35	
К23-20-с	1	Каркас КП23-9	1	– 22
	2	Бетон класса В40, $м^3$	3,35	
К23-21-с	1	Каркас КП23-10	1	– 23
	2	Бетон класса В30, $м^3$	3,35	
К23-22-с	1	Каркас КП23-11	1	– 23
	2	Бетон класса В30, $м^3$	3,35	

Инв. № подл. | Подпись и дата | Взам. инв. №

Марка колонны	Поз	Наименование	Кол	Обозначение документа
К23-23-с	1	Каркас КП23-12	1	1420 1-20с 1-3—24
	2	Бетон класса В30, м³	3,35	
К23-24-с	1	Каркас КП23-13	1	—24
	2	Бетон класса В25, м³	3,35	
К23-25-с	1	Каркас КП23-13	1	—24
	2	Бетон класса В40, м³	3,35	
К23-26-с	1	Каркас КП23-14	1	—24
	2	Бетон класса В25, м³	3,35	
К23-27-с	1	Каркас КП23-14	1	—24
	2	Бетон класса В30, м³	3,35	
К23-28-с	1	Каркас КП23-15	1	—24
	2	Бетон класса В25, м³	3,35	
К23-29-с	1	Каркас КП23-15	1	—24
	2	Бетон класса В25, м³	3,35	
К23-30-с	1	Каркас КП23-15	1	—24
	2	Бетон класса В30, м³	3,35	
К23-31-с	1	Каркас КП23-16	1	—25
	2	Бетон класса В30, м³	3,35	
К23-32-с	1	Каркас КП23-16	1	—25
	2	Бетон класса В45, м³	3,35	
К23-33-с	1	Каркас КП23-17	1	—25
	2	Бетон класса В40, м³	3,35	

Марка колонны	Поз	Наименование	Кол	Обозначение документа
К23-34-с	1	Каркас КП23-18	1	1420 1-20с 1-3—26
	2	Бетон класса В30, м³	3,335	
К23-35-с	1	Каркас КП23-19	11	—26
	2	Бетон класса В30, м³	3,335	
К23-36-с	1	Каркас КП23-19	11	—26
	2	Бетон класса В40, м³	3,335	
К23-37-с	1	Каркас КП23-20	11	—26
	2	Бетон класса В40, м³	3,335	
К23-38-с	1	Каркас КП23-21	11	—27
	2	Бетон класса В40, м³	3,335	

Инв. № подл. | Подпись и дата | Взам. инв. №

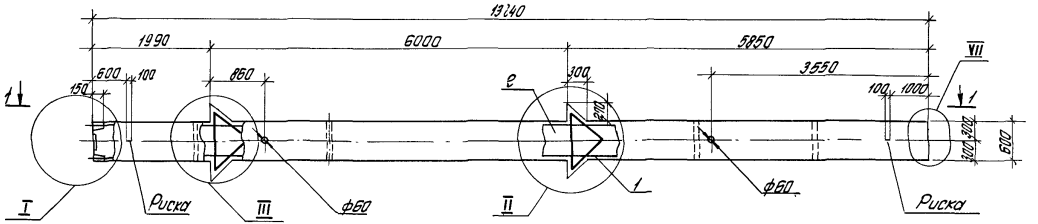

1-1

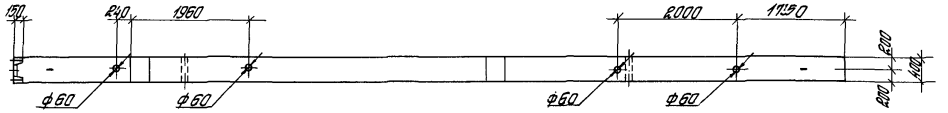

Спецификацию см. лист 2, 3.
Узлы см. 1.420.1-20с. 1-3-19.
Масса колонны 8,5 т.

Разраб.	Полетаева		1.420.1-20с. 1-3-3
Рассчит.	Тарадина		
Провер.	Тарадина		
			Колонна К 24
Н.контр.	Трахтенгерц		

Стадия	Лист	Листов
Р	1	3

ЦНИИПРОМЗДАНИЙ

Инв. № подл. | Подпись и дата | Взам. инв. №

24694 9

Марка колонны	Поз	Наименование	Кол	Обозначение документа
К24-1-с	1	Каркас КП24-1	1	1420 1-20с 1-3 –28
	2	Бетон класса В25, м³	3,39	
К24-2-с	1	Каркас КП24-1	1	–28
	2	Бетон класса В30, м³	3,39	
К24-3-с	1	Каркас КП24-2	1	–28
	2	Бетон класса В30, м³	3,39	
К24-4-с	1	Каркас КП24-2	1	–28
	2	Бетон класса В40, м³	3,39	
К24-5-с	1	Каркас КП24-3	1	–28
	2	Бетон класса В30, м³	3,39	
К24-6-с	1	Каркас КП24-4	1	–28
	2	Бетон класса В30, м³	3,39	
К24-7-с	1	Каркас КП24-4	1	–28
	2	Бетон класса В40, м³	3,39	
К24-8-с	1	Каркас КП24-5	1	–29
	2	Бетон класса В25, м³	3,39	
К24-9-с	1	Каркас КП24-5	1	–29
	2	Бетон класса В30, м³	3,39	
К24-10-с	1	Каркас КП24-6	1	–29
	2	Бетон класса В30, м³	3,39	
К24-11-с	1	Каркас КП24-6	1	–29
	2	Бетон класса В40, м³	3,39	

Марка колонны	Поз	Наименование	Кол	Обозначение документа
К24-12-с	1	Каркас КП24-7	1	1420 1-20с 1-3 –29
	2	Бетон класса В30, м³	3,39	
К24-13-с	1	Каркас КП24-8	1	–30
	2	Бетон класса В40, м³	3,39	
К24-14-с	1	Каркас КП24-9	1	–31
	2	Бетон класса В25, м³	3,39	
К24-15-с	1	Каркас КП24-9	1	–31
	2	Бетон класса В30, м³	3,39	
К24-16-с	1	Каркас КП24-9	1	–31
	2	Бетон класса В40, м³	3,39	
К24-17-с	1	Каркас КП24-10	1	–31
	2	Бетон класса В30, м³	3,39	
К24-18-с	1	Каркас КП24-10	1	–31
	2	Бетон класса В40, м³	3,39	
К24-19-с	1	Каркас КП24-10	1	–31
	2	Бетон класса В45, м³	3,39	
К24-20-с	1	Каркас КП24-11	1	–31
	2	Бетон класса В30, м³	3,39	
К24-21-с	1	Каркас КП24-11	1	–31
	2	Бетон класса В40, м³	3,39	
К24-22-с	1	Каркас КП24-11	1	–31
	2	Бетон класса В45, м³	3,39	

Инв.№ подл. | Подпись и дата | Взам.инв.№

24694-10

Марка колонны	Поз	Наименование	Кол	Обозначение документа
К24-23-с	1	Каркас КП24-12	1	1420 1-20с 1-3 — 31
	2	Бетон класса В30, м³	3,39	
К24-24-с	1	Каркас КП24-12	1	—31
	2	Бетон класса В40, м³	3,39	
К24-25-с	1	Каркас КП24-12	1	—31
	2	Бетон класса В45, м³	3,39	
К24-26-с	1	Каркас КП24-13	1	—31
	2	Бетон класса В30, м³	3,39	
К24-27-с	1	Каркас КП24-13	1	—31
	2	Бетон класса В40, м³	3,39	
К24-28-с	1	Каркас КП24-14	1	—32
	2	Бетон класса В30, м³	3,39	
К24-29-с	1	Каркас КП24-14	1	—32
	2	Бетон класса В40, м³	3,39	
К24-30-с	1	Каркас КП24-14	1	—32
	2	Бетон класса В45, м³	3,39	
К24-31-с	1	Каркас КП24-15	1	—32
	2	Бетон класса В30, м³	3,39	
К24-32-с	1	Каркас КП24-15	1	—32
	2	Бетон класса В40, м³	3,39	
К24-33-с	1	Каркас КП24-15	1	—32
	2	Бетон класса В45, м³	3,39	

Марка колонны	Поз	Наименование	Кол	Обозначение документа
К24-34-с	1	Каркас КП24-16	1	1420 1-20с 1-3 —32
	2	Бетон класса В30, м³	3,39	
К24-35-с	1	Каркас КП24-16	1	—32
	2	Бетон класса В40, м³	3,39	
К24-36-с	1	Каркас КП24-16	1	—32
	2	Бетон класса В45, м³	3,39	
К24-37-с	1	Каркас КП24-17	1	—33
	2	Бетон класса В40, м³	3,39	
К24-38-с	1	Каркас КП24-17	1	— 33
	2	Бетон класса В45, м³	3,39	
К24-39-с	1	Каркас КП24-18	1	— 33
	2	Бетон класса В40, м³	3,39	
К24-40-с	1	Каркас КП24-18	1	— 33
	2	Бетон класса В45, м³	3,39	
К24-41-с	1	Каркас КП24-19	1	— 33
	2	Бетон класса В45, м³	3,39	
К24-42-с	1	Каркас КП24-20	1	—34
	2	Бетон класса В40, м³	3,39	

Инв. № подл. | Подпись и дата | Взам. инв. №

24694 11

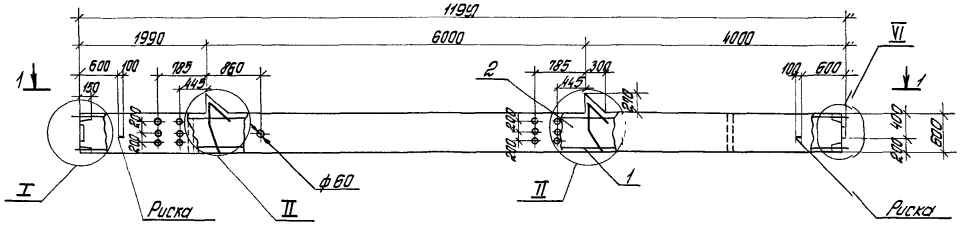

1-1

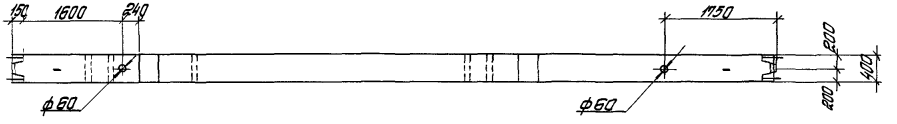

Спецификацию см. лист 2.
Узлы см 1420 1-20с. 1-3-19
Масса колонны 7,3т

Разраб.	Полетаева		1.420.1-20С. 1-3-4	
Рассчит.	Тарадина			
Провер.	Тарадина			
			Колонна К25	Стадия: Р; Лист: 1; Листов: 2
				ЦНИИПРОМЗДАНИЙ
Н.контр.	Трахтенгерц			

Инв. № подл. | Подпись и дата | Взам. инв. №

2 4694 12

Марка колонны	Поз.	Наименование	Кол.	Обозначение документа
К25-1-с	1	Каркас КП25-1		1.420.1-20с. 1-3 — 35
	2	Бетон класса В25, $м^3$	2,91	
К25-2-с	1	Каркас КП25-1		— 35
	2	Бетон класса В30, $м^3$	2,91	
К25-3-с	1	Каркас КП25-2		— 35
	2	Бетон класса В25, $м^3$	2,91	
К25-4-с	1	Каркас КП25-2		— 35
	2	Бетон класса В30, $м^3$	2,91	
К25-5-с	1	Каркас КП25-3		— 35
	2	Бетон класса В25, $м^3$	2,91	
К25-6-с	1	Каркас КП25-3		— 35
	2	Бетон класса В30, $м^3$	2,91	
К25-7-с	1	Каркас КП25-4		— 35
	2	Бетон класса В25, $м^3$	2,91	
К25-8-с	1	Каркас КП25-5		— 35
	2	Бетон класса В25, $м^3$	2,91	
К25-9-с	1	Каркас КП25-5		— 35
	2	Бетон класса В30, $м^3$	2,91	
К25-10-с	1	Каркас КП25-6		— 36
	2	Бетон класса В25, $м^3$	2,91	
К25-11-с	1	Каркас КП25-6		— 36
	2	Бетон класса В30, $м^3$	2,91	

Марка колонны	Поз.	Наименование	Кол.	Обозначение документа
К25-12-с	1	Каркас КП25-7		1.420.1-20с. 1-3 — 36
	2	Бетон класса В25, $м^3$	2,91	
К25-13-с	1	Каркас КП25-7		— 36
	2	Бетон класса В30, $м^3$	2,91	
К25-14-с	1	Каркас КП25-8		— 37
	2	Бетон класса В30, $м^3$	2,91	
К25-15-с	1	Каркас КП25-9		— 38
	2	Бетон класса В25, $м^3$	2,91	
К25-16-с	1	Каркас КП25-9		— 39
	2	Бетон класса В30, $м^3$	2,91	
К25-17-с	1	Каркас КП25-10		— 39
	2	Бетон класса В25, $м^3$	2,91	
К25-18-с	1	Каркас КП25-10		— 39
	2	Бетон класса В30, $м^3$	2,91	
К25-19-с	1	Каркас КП25-11		— 39
	2	Бетон класса В30, $м^3$	2,91	

Инв. № подл. | Подпись и дата | Взам. инв. №

24694 13

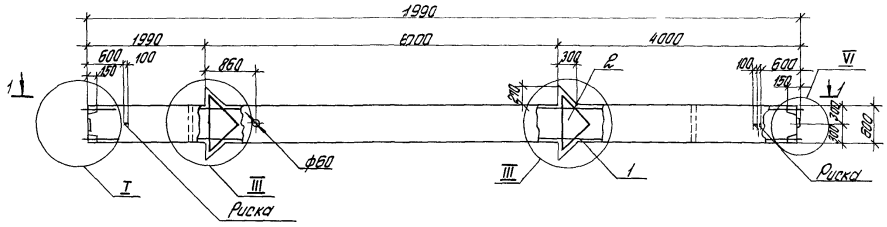

Спецификация см лист 2
Узлы см 14201-20С 1-3-19
Масса колонны 7,4 т

Разраб	Плетнева		14201-20С 1-3-5		
Рассчит	Герасимов				
Провер	Герасимов				
				Стадия	Лист	Листов
			Колонна К-6	Р	1	2
				ЦНИИПРОМЗДАНИЙ		
Н контр	Прохлентерц					

Инв. № подл. | Подпись и дата | Взам. инв. №

Марка колонны	Поз	Наименование	Кол	Обозначение документа
К26-1-с	1	Каркас КП26-1	1	1.420 1-20с 1-3 –39
	2	Бетон класса В25, м³	2,95	
К26-2-с	1	Каркас КП26-1	1	–39
	2	Бетон класса В30, м³	2,95	
К26-3-с	1	Каркас КП26-2	1	–39
	2	Бетон класса В30, м³	2,95	
К26-4-с	1	Каркас КП26-3	1	–39
	2	Бетон класса В25, м³	2,95	
К26-5-с	1	Каркас КП26-3	1	–39
	2	Бетон класса В30, м³	2,95	
К26-6-с	1	Каркас КП26-4	1	–39
	2	Бетон класса В25, м³	2,95	
К26-7-с	1	Каркас КП26-4	1	–39
	2	Бетон класса В30, м³	2,95	
К26-8-с	1	Каркас КП26-4	1	–39
	2	Бетон класса В40, м³	2,95	
К26-9-с	1	Каркас КП26-5	1	–39
	2	Бетон класса В30, м³	2,95	
К26-10-с	1	Каркас КП26-5	1	–39
	2	Бетон класса В40, м³	2,95	
К26-11-с	1	Каркас КП26-6	1	–40
	2	Бетон класса В30, м³	2,95	

Марка колонны	Поз	Наименование	Кол	Обозначение документа
К26-12-с	1	Каркас КП26-7	1	1420 1-20с 1-3 –40
	2	Бетон класса В40, м³	2,95	
К26-13-с	1	Каркас КП26-8	1	–41
	2	Бетон класса В40, м³	2,95	
К26-14-с	1	Каркас КП26-9	1	–42
	2	Бетон класса В30, м³	2,95	
К26-15-с	1	Каркас КП26-9	1	–42
	2	Бетон класса В40, м³	2,95	

Инв. № подл. | Подпись и дата | Взам. инв. №

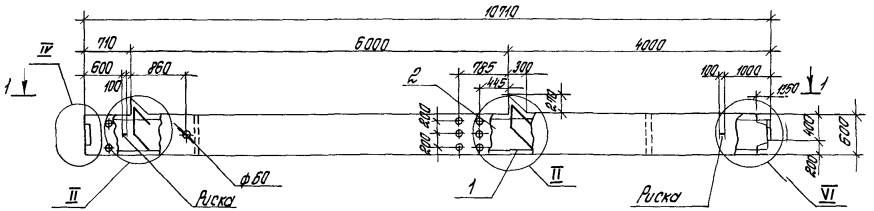

1—1

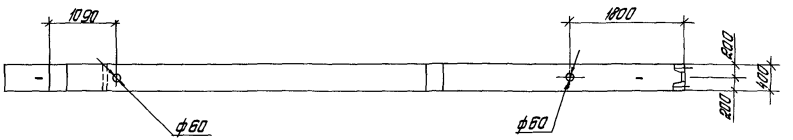

Спецификацию см. лист 2
Узлы см. 1.420 1-20 с. 1-3-19.
Масса колонны 6,5 т.

Гл.спец.	Полетаево		1.420 1-20 с. 1-3-6	
Рассчит.	Герасина			
Провер.	Герасина			
			Колонна К21	Стадия Р / Лист 1 / Листов 2
Н.контр.	Прохтенгерц			ЦНИИПРОМЗДАНИЙ

Инв.№ подл. | Подпись и дата | Взам.инв.№

Марка колонны	Поз	Наименование	Кол	Обозначение документа
К27-1-с	1	Каркас КП27-1	1	1420 1-20с 1-3 — 43
	2	Бетон класса В25, м³	2,6	
К27-2-с	1	Каркас КП27-2	1	— 43
	2	Бетон класса В25, м³	2,6	
К27-3-с	1	Каркас КП27-3	1	— 43
	2	Бетон класса В25, м³	2,6	
К27-4-с	1	Каркас КП27-4	1	— 43
	2	Бетон класса В25, м³	2,6	
К27-5-с	1	Каркас КП27-5	1	— 43
	2	Бетон класса В25, м³	2,6	
К27-6-с	1	Каркас КП27-6	1	— 43
	2	Бетон класса В25, м³	2,6	
К27-7-с	1	Каркас КП27-7	1	— 44
	2	Бетон класса В25, м³	2,6	
К27-8-с	1	Каркас КП27-8	1	— 44
	2	Бетон класса В25, м³	2,6	
К27-9-с	1	Каркас КП27-9	1	— 45
	2	Бетон класса В25, м³	2,6	
К27-10-с	1	Каркас КП27-10	1	— 45
	2	Бетон класса В25, м³	2,6	
К27-11-с	1	Каркас КП27-11	1	— 45
	2	Бетон класса В25, м³	2,6	

Марка колонны	Поз	Наименование	Кол	Обозначение документа

Инв. № подл. | Подпись и дата | Взам. инв. №

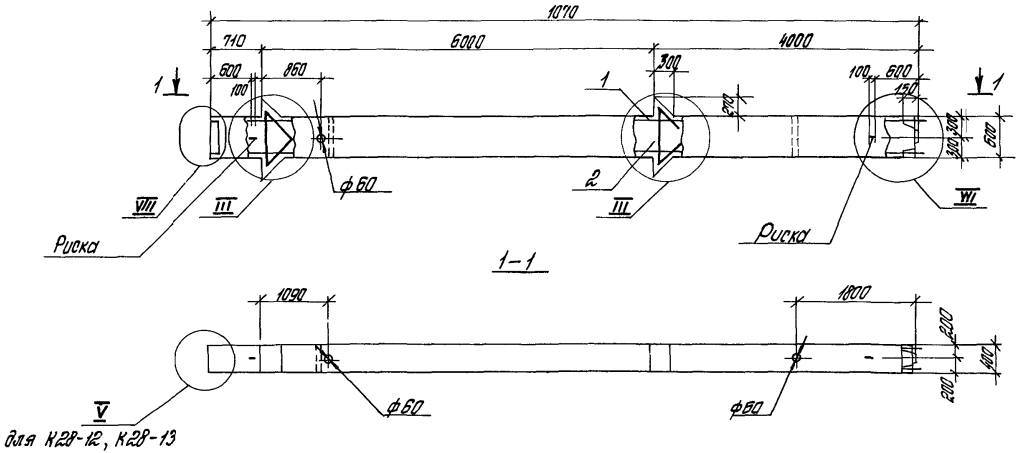

Спецификацию см лист 2
Узлы см 1.420 1-20С. 1-3-19
Масса колонны 6.6 т.

Разраб	Колетаева		
Рассчит	Тарадина	Тарад	
Провер	Тарадина	Тарад	
Н.контр.	Трахтенгерц		

1.420. 1-20С 1-3-7

Колонна К28

Стадия	Лист	Листов
Р	1	2

ЦНИИПРОМЗДАНИЙ

Инв. № подл. | Подпись и дата | Взам. инв. №

24694 18

Марка колонны	Поз	Наименование	Кол	Обозначение документа
К28-1-с	1	Каркас КП28-1	1	1.420 1-20с 1-3 –47
	2	Бетон класса В25, м³	2,64	
К28-2-с	1	Каркас КП28-2	1	–47
	2	Бетон класса В25, м³	2,64	
К28-3-с	1	Каркас КП28-3	1	–47
	2	Бетон класса В25, м³	2,64	
К28-4-с	1	Каркас КП28-3	1	–47
	2	Бетон класса В30, м³	2,64	
К28-5-с	1	Каркас КП28-4	1	–47
	2	Бетон класса В25, м³	2,64	
К28-6-с	1	Каркас КП28-4	1	–47
	2	Бетон класса В30, м³	2,64	
К28-7-с	1	Каркас КП28-5	1	–47
	2	Бетон класса В25 м³	2,64	
К28-8-с	1	Каркас КП28-5	1	–47
	2	Бетон класса В30, м³	2,64	
К28-9-с	1	Каркас НП28-6	1	–48
	2	Бетон класса В25, м³	2,64	
К28-10-с	1	Каркас КП28-7	1	–48
	2	Бетон класса В25, м³	2,54	
К28-11-с	1	Каркас КП28-8	1	–49
	2	Бетон класса В30, м³	2,64	

Марка колонны	Поз	Наименование	Кол	Обозначение документа
К28-12-с	1	Каркас КП28-9	1	1.420 1-20с. 1-3 –50
	2	Бетон класса В30, м³	2,64	
К28-13-с	1	Каркас КП28-9	1	–50
	2	Бетон класса В40, м³	2,64	

Инв. № подл. | Подпись и дата | Взам. инв. №

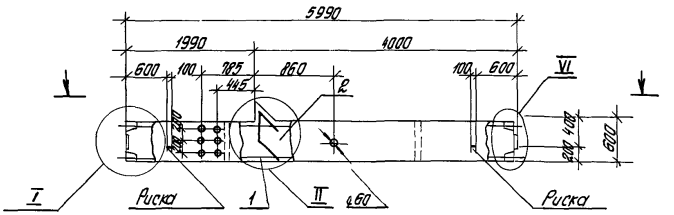

1–1

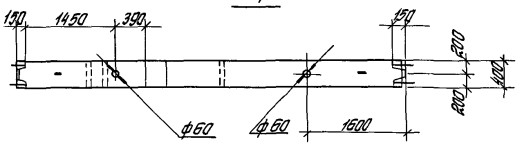

Спецификация см. лист 2
Узлы см 1420 1-20с.
Масса колонны 3,6т.

Разраб	Полетаева		1420 1-20с.. 1-3-8
Рассчит	Терадина		
Провер.	Терадина		
			Колонна К 29
Н.контр	Трохтенгерц		

Стадия	Лист	Листов
Р	1	2

ЦНИИПРОМЗДАНИЙ

Инв.№ подл. | Подпись и дата | Взам.инв.№

Марка колонны	Поз.	Наименование	Кол.	Обозначение документа
К29-1-с	1	Каркас КП29-1	1	1420 1-20с 1-3 –51
	2	Бетон класса В25, $м^3$	1,45	
К29-2-с	1	Каркас КП29-1	1	–51
	2	Бетон класса В30, $м^3$	1,45	
К29-3-с	1	Каркас КП29-2	1	–51
	2	Бетон класса В25, $м^3$	1,45	
К29-4-с	1	Каркас КП29-3	1	–51
	2	Бетон класса В25, $м^3$	1,45	
К29-5-с	1	Каркас КП29-3	1	–51
	2	Бетон класса В30, $м^3$	1,45	
К29-6-с	1	Каркас КП29-4	1	–51
	2	Бетон класса В25, $м^3$	1,45	
К29-7-с	1	Каркас КП29-4	1	–51
	2	Бетон класса В30, $м^3$	1,45	
К29-8-с	1	Каркас КП29-5	1	–51
	2	Бетон класса В25, $м^3$	1,45	
К29-9-с	1	Каркас КП29-5	1	–51
	2	Бетон класса В30, $м^3$	1,45	
К29-10-с	1	Каркас КП29-6	1	–51
	2	Бетон класса В25, $м^3$	1,45	
К29-11-с	1	Каркас КП29-6	1	–51
	2	Бетон класса В30 $м^3$	1,45	
К29-12-с	1	Каркас КП29-7	1	1420 1-20с 1-3 –52
	2	Бетон класса В25, $м^3$	1,45	
К29-13-с	1	Каркас КП29-7	1	–52
	2	Бетон класса В30, $м^3$	1,45	
К29-14-с	1	Каркас КП29-8	1	–52
	2	Бетон класса В25, $м^3$	1,45	
К29-15-с	1	Каркас КП29-8	1	–52
	2	Бетон класса В30, $м^3$	1,45	
К29-16-с	1	Каркас КП29-9	1	–52
	2	Бетон класса В25, $м^3$	1,45	
К29-17-с	1	Каркас КП29-9	1	–52
	2	Бетон класса В30, $м^3$	1,45	
К29-18-с	1	Каркас КП29-10	1	–52
	2	Бетон класса В25, $м^3$	1,45	
К29-19-с	1	Каркас КП29-10	1	–52
	2	Бетон класса В30, $м^3$	1,45	
К29-20-с	1	Каркас КП29-11	1	–53
	2	Бетон класса В25, $м^3$	1,45	
К29-21-с	1	Каркас КП29-11	1	–53
	2	Бетон класса В30, $м^3$	1,45	
К29-22-с	1	Каркас КП29-12	1	–54
	2	Бетон класса В25 $м^3$	1,45	

Инв. № подл. | Подпись и дата | Взам. инв. №

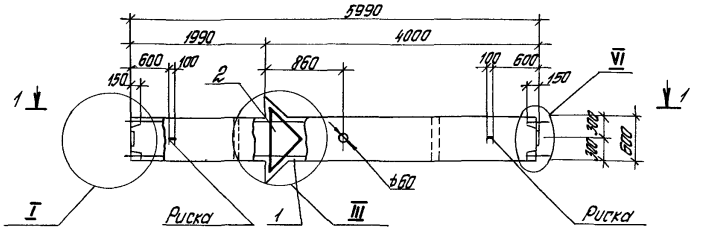

1–1

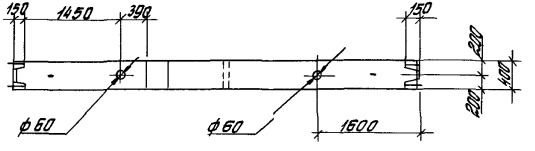

Спецификацию см лист 2
Узлы см 1420 1-20с 1-3-19
Масса колонны 3,7 т

Разраб	Молетаева		1420 1-20с 1-3-9	
Рассчит	Тарабина			
Провер	Тарабина			
			Колонна К-30	Стадия: Р; Лист: 1; Листов: 2
Н.контр	Трахтенгерц			ЦНИИПромзданий

Инв.№ подл. | Подпись и дата | Взам.инв.№

Марка колонны	Поз	Наименование	Кол	Обозначение документа
К30-1-с	1	Каркас К30-1	1	1420 1-20с 1-3 – 55
	2	Бетон класса В25, м³	1,47	
К30-2-с	1	Каркас КП30-1	1	– 55
	2	Бетон класса В30, м³	1,47	
К30-3-с	1	Каркас КП30-2	1	–55
	2	Бетон класса В25, м³	1,47	
К30-4-с	1	Каркас КП30-2	1	–55
	2	Бетон класса В30, м³	1,47	
К30-5-с	1	Каркас КП30-3	1	–55
	2	Бетон класса В25, м³	1,47	
К30-6-с	1	Каркас КП30-3	1	–55
	2	Бетон класса В30, м³	1,47	
К30-7-с	1	Каркас КП30-4	1	–55
	2	Бетон класса В25, м³	1,47	
К30-8-с	1	Каркас КП30-4	1	–55
	2	Бетон класса В30, м³	1,47	
К30-9-с	1	Каркас КП30-4	1	–55
	2	Бетон класса В40, м³	1,47	
К30-10-с	1	Каркас КП30-5	1	–59
	2	Бетон класса В25, м³	1,47	
К30-11-с	1	Каркас КП30-5	1	–55
	2	Бетон класса В30, м³	1,47	
К30-12-с	1	Каркас КП30-5	1	–55
	2	Бетон класса В40, м³	1,47	

Марка колонны	Поз	Наименование	Кол	Обозначение документа
К30-13-с	1	Каркас КП30-6	1	1420 1-20с 1-3 –55
	2	Бетон класса В25, м³	1,47	
К30-14-с	1	Каркас КП30-6	1	–55
	2	Бетон класса В40, м³	1,47	
К30-15-с	1	Каркас КП30-7	1	–55
	2	Бетон класса В25, м³	1,47	
К30-16-с	1	Каркас КП30-7	1	–56
	2	Бетон класса В30, м³	1,47	
К30-17-с	1	Каркас КП30-7	1	–56
	2	Бетон класса В40, м³	1,47	
К30-18-с	1	Каркас КП30-8	1	–56
	2	Бетон класса В25, м³	1,47	
К30-19-с	1	Каркас КП30-8	1	–56
	2	Бетон класса	1,47	
К30-20-с	1	Каркас КП30-8	1	–56
	2	Бетон класса В40, м³	1,47	
К30-21-с	1	Каркас КП 30-9	1	–57
	2	Бетон класса В30, м³	1,47	
К30-22-с	1	Каркас КП30-10	1	–58
	2	Бетон класса В25, м³	1,47	
К30-23-с	1	Каркас КП30-11	1	–58
	2	Бетон класса В25, м³	1,47	
К30-24-с	1	Каркас КП30-11	1	–58
	2	Бетон класса В30, м³	1,47	

Инв. № подл. | Подпись и дата | Взам. инв. №

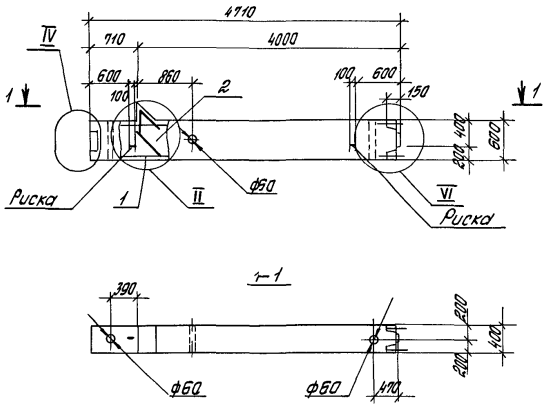

Спецификацию см лист 2

Узлы см 1420 1-20С. 1-3-19

Масса колонны 2,85т

Разраб	Полетаева			1.420 1-20С 1-3-10			
Рассчит	Тарадина						
Провер	Тарадина						
				Колонна К31	Стадия	Лист	Листов
					Р	1	2
					ЦНИИПРОМЗДАНИЙ		
Н контр	Трахтенгерц						

Инв № подл | Подпись и дата | Взам инв №

Марка колонны	Поз	Наименование	Кол.	Обозначение документа
К31-1-с	1	Каркас КП31-1	1	1.420 1-20с. 1-3 —59
	2	Бетон класса В15, м³	1,14	
К31-2-с	1	Каркас КП31-1	1	—59
	2	Бетон класса В25, м³	1,14	
К31-3-с	1	Каркас КП31-2	1	—59
	2	Бетон класса В15, м³	1,14	
К31-4-с	1	Каркас КП31-2	1	—59
	2	Бетон класса В25, м³	1,14	
К31-5-с	1	Каркас КП31-3	1	—59
	2	Бетон класса В15, м³	1,14	
К31-6-с	1	Каркас КП31-4	1	—59
	2	Бетон класса В15, м³	1,14	
К31-7-с	1	Каркас КП31-5	1	—59
	2	Бетон класса В15, м³	1,14	
К31-8-с	1	Каркас КП31-5	1	—59
	2	Бетон класса В25, м³	1,14	
К31-9-с	1	Каркас КП31-6	1	—60
	2	Бетон класса В15, м³	1,14	
К31-10-с	1	Каркас КП31-6	1	—60
	2	Бетон класса В25, м³	1,14	
К31-11-с	1	Каркас КП31-7	1	—60
	2	Бетон класса В25, м³	1,14	

Марка колонны	Поз	Наименование	Кол.	Обозначение документа
К31-12-с	1	Каркас КП31-8	1	1.420 1-20с 1-3 —60
	2	Бетон класса В15, м³	1,14	
К31-13-с	1	Каркас КП31-8	1	—60
	2	Бетон класса В25, м³	1,14	
К31-14-с	1	Каркас КП31-9	1	—60
	2	Бетон класса В25, м³	1,14	
К31-15-с	1	Каркас КП31-10	1	—60
	2	Бетон класса В25, м³	1,14	

Инв. № подл. | Подпись и дата | Взам. инв. №

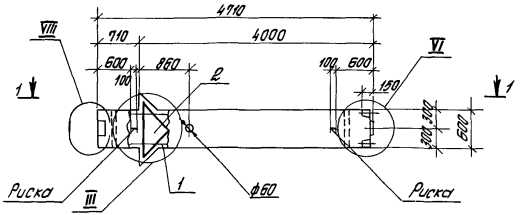

1-1

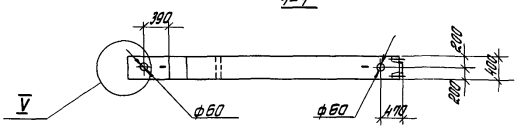

для К32-12 К32-14

Спецификацию см лист 2
Узлы см 1 420.1-20С 1-3-19
Масса колонны 2,9 т

Разраб	Полетаева		1 420 1- 20С 1-3-11	
Рассчит	Тарадина			
Провер	Тарадина			
			Колонна к 32	Стадия Р / Лист 1 / Листов 2
Н контр	Трахтенгерц			ЦНИИПРОМЗДАНИЙ

Инв № подл | Подпись и дата | Взам. инв. №

244694 26

Марка колонны	Поз	Наименование	Кол	Обозначение документа
КЭ2-1-с	1	Каркас КП32-1	1	1420 1-20с 1-3 –61
	2	Бетон класса В15, $м^3$	1,16	
КЭ2-2-с	1	Каркас КП32-1	1	–61
	2	Бетон класса В25, $м^3$	1,16	
КЭ2-3-с	1	Каркас КП32-2	1	–61
	2	Бетон класса В15, $м^3$	1,16	
КЭ2-4-с	1	Каркас КП32-2	1	–61
	2	Бетон класса В25, $м^3$	1,16	
КЭ2-5-с	1	Каркас КП32-3	1	–61
	2	Бетон класса В15, $м^3$	1,16	
КЭ2-6-с	1	Каркас КП32-3	1	–61
	2	Бетон класса В25, $м^3$	1,16	
КЭ2-7с	1	Каркас КП32-3	1	–61
	2	Бетон класса В30, $м^3$	1,16	
КЭ2-8-с	1	Каркас КП32-4	1	–61
	2	Бетон класса В15, $м^3$	1,16	
КЭ2-9-с	1	Каркас КП32-4	1	–61
	2	Бетон класса В25, $м^3$	1,16	
КЭ2-10-с	1	Каркас КП32-4	1	–61
	2	Бетон класса В30, $м^3$	1,16	
КЭ2-11-с	1	Каркас КП32-5	1	–61
	2	Бетон класса В30, $м^3$	1,16	

Марка колонны	Поз	Наименование	Кол	Обозначение документа
КЭ2-12-с	1	Каркас КП32-6	1	1420 1-20с 1-3 –62
	2	Бетон класса В25, $м^3$	1,16	
КЭ2-13-с	1	Каркас КП32-6	1	–62
	2	Бетон класса В30, $м^3$	1,16	
КЭ2-14-с	1	Каркас КП32-7	1	–63
	2	Бетон класса В30, $м^3$	1,16	

Инв. № подл. | Подпись и дата | Взам. инв. №

24694 27

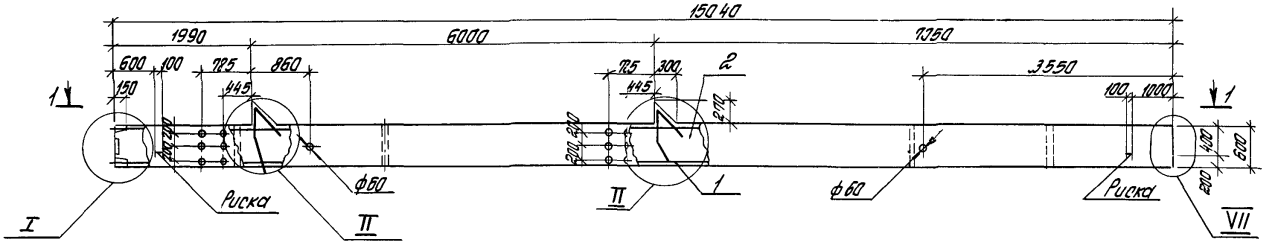

1-1

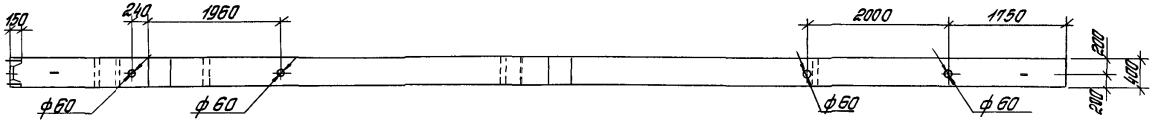

Спецификацию см. лист 2,3.
Узлы см 14201-20С. 1-3-19.
Масса колонны 91т

Разраб.	Полетаева		1.420 1-:20С. 1-3-12	
Рассчит.	Тарадина			
Провер.	Тарадина			
			Колонна КЖ 33	Стадия Р / Лист 1 / Листов 3
Н контр.	Трахтенгерц			ЦНИИПРОМЗДАНИЙ

Инв. № подл. | Подпись и дата | Взам. инв. №

Марка колонны	Поз	Наименование	Кол	Обозначение документа
К33-1-с	1	Каркас КП33-1	1	1.420.1-20с 1-3 – 64
	2	Бетон класса В25, м³	3,64	
К33-2-с	1	Каркас КП33-1	1	–64
	2	Бетон класса В30, м³	3,64	
К33-3-с	1	Каркас КП33-1	1	–64
	2	Бетон класса В40, м³	3,64	
К33-4-с	1	Каркас КП33-2	1	–64
	2	Бетон класса В25, м³	3,64	
К33-5-с	1	Каркас КП33-2	1	–64
	2	Бетон класса В30, м³	3,64	
К33-6-с	1	Каркас КП33-2	1	–64
	2	Бетон класса В40, м³	3,64	
К33-7-с	1	Каркас КП33-3	1	–64
	2	Бетон класса В25, м³	3,64	
К33-8с	1	Каркас КП33-3	1	–64
	2	Бетон класса В30, м³	3,64	
К33-9-с	1	Каркас КП 33-4	1	–64
	2	Бетон класса В25, м³	3,64	
К33-10-с	1	Каркас КП 33-4	1	–64
	2	Бетон класса В30, м³	3,64	
К33-11-с	1	Каркас КП33-4	1	–64
	2	Бетон класса В40, м³	3,64	

Марка колонны	Поз	Наименование	Кол	Обозначение документа
К33-12-с	1	Каркас КП33-5	1	1.420 1-20с. 1-3 –64
	2	Бетон класса В25, м³	3,64	
К33-13-с	1	Каркас КП 33-5	11	–64
	2	Бетон класса В30, м³	3,64	
К33-14-с	1	Каркас КП 33-5	11	–64
	2	Бетон класса В40, м³	3,6 4	
К33-15-с	1	Каркас КП 33-6	1	–64
	2	Бетон класса В30, м³	3,6 4	
К33-16-с	1	Каркас КП33-6	11	–64
	2	Бетон класса В40, м³	3,6 4	
К33-17-с	1	Каркас КП 33-7	1'	–65
	2	Бетон класса В40, м³	3,6 4	
К33-18-с	1	Каркас КП 33-8	1	–66
	2	Бетон класса В30, м³	3,64	
К33-19-с	1	Каркас КП 33-9	1	–66
	2	Бетон класса В30, м³	3,64	
К33-20-с	1	Каркас КП 33-9	1	–66
	2	Бетон класса В40, м³	3,6 4	
К33-21-с	1	Каркас КП 33-10	1	–67
	2	Бетон класса В30, м³	3,64	
К33-22-с	1	Каркас КП 33-11	1	–67
	2	Бетон класса В30, м³	3,64	

Инв. № подл. | Подпись и дата | Взам. инв. №

Марка колонны	Поз	Наименование	Кол	Обозначение документа
КЭ3-23-с	1	Каркас КП3Э-12	1	1420 1-20с 1-3 – 68
	2	Бетон класса В30, м³	3,64	
КЭ3-24-с	1	Каркас КП3Э-13	1	– 68
	2	Бетон класса В25, м³	3,64	
КЭ3-25-с	1	Каркас КП3Э-13	1	– 68
	2	Бетон класса В40, м³	3,64	
КЭ3-26-с	1	Каркас КП3Э-14	1	– 68
	2	Бетон класса В25, м³	3,64	
КЭ3-27-с	1	Каркас КП3Э-14	1	– 68
	2	Бетон класса В30, м³	3,64	
КЭ3-28-с	1	Каркас КП3Э-15	1	– 68
	2	Бетон класса В25, м³	3,64	
КЭ3-29-с	1	Каркас КП3Э-15	1	– 68
	2	Бетон класса В30, м³	3,64	
КЭ3-30-с	1	Каркас КП3Э-16	1	– 69
	2	Бетон класса В30, м³	3,64	
КЭ3-31-с	1	Каркас КП3Э-16	1	– 69
	2	Бетон класса В45, м³	3,64	
КЭ3-32-С	1	Каркас КП3Э-17	1	– 69
	2	Бетон класса В40, м³	3,64	
КЭ3-33-с	1	Каркас КП3Э-18	1	– 70
	2	Бетон класса В30, м³	3,64	

Марка колонны	Поз	Наименование	Кол	Обозначение документа
КЭ3-34-с	1	Каркас КП3Э-19	1	1420 1-20с 1-3 – 70
	2	Бетон класса В30, м³	3,64	
КЭ3-35-с	1	Каркас КП3Э-19	1	– 70
	2	Бетон класса В40, м³	3,64	
КЭ3-36-с	1	Каркас КП3Э-20	1	– 70
	2	Бетон класса В40, м³	3,64	
КЭ3-37-с	1	Каркас КП3Э-21	1	– 71
	2	Бетон класса В40, м³	3,64	

Инв. № подл. | Подпись и дата | Взам. инв. №

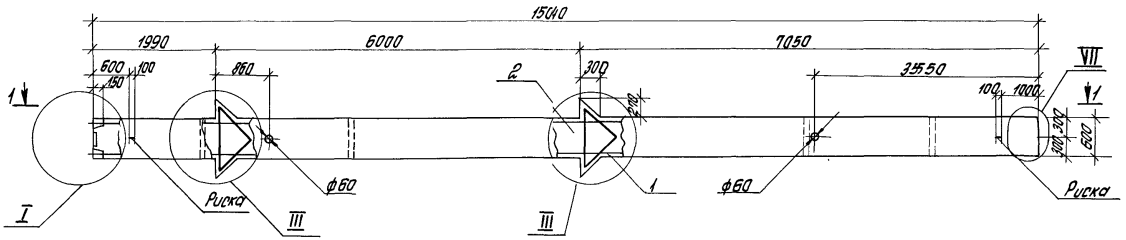

1–1

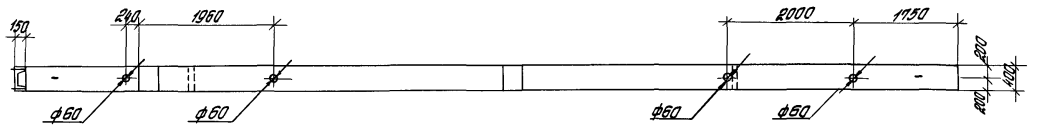

Спецификация см. лист 2,3.
Узлы см. 1.420.1-20с. 1-3-19.
Масса колонны 9,2 т.

Разраб.	Плетнева		1.420.1-20с. 1-3-13		
Рассчит.	Парадина				
Провер.	Парадина				
			Колонна К-34	Стадия	Лист	Листов
				Р	1	3
Н.контр.	Трактенгерц			ЦНИИПРОМЗДАНИЙ		

Инв. № подл. | Подпись и дата | Взам. инв. №

Марка колонны	Поз	Наименование	Кол	Обозначение документа
К34-1-с	1	Каркас КП34-1	1	1420 1-20с 1-3 – 72
	2	Бетон класса В25, $м^3$	3,68	
К34-2-с	1	Каркас КП34-1	1	– 72
	2	Бетон класса В30, $м^3$	3,68	
К34-3-с	1	Каркас КП34-2	1	– 72
	2	Бетон класса В30, $м^3$	3,68	
К34-4-с	1	Каркас КП34-2	1	– 72
	2	Бетон класса В40, $м^3$	3,68	
К34-5-с	1	Каркас КП34-3	1	– 72
	2	Бетон класса В30, $м^3$	3,68	
К34-6-с	1	Каркас КП34-4	1	– 72
	2	Бетон класса В30, $м^3$	3,68	
К34-7-с	1	Каркас КП34-4	1	– 72
	2	Бетон класса В40, $м^3$	3,68	
К34-8-с	1	Каркас КП34-5	1	– 73
	2	Бетон класса В30, $м^3$	3,68	
К34-9-с	1	Каркас КП34-5	1	– 73
	2	Бетон класса В40, $м^3$	3,68	
К34-10-с	1	Каркас КП34-6	1	– 73
	2	Бетон класса В30, $м^3$	3,68	
К34-11-с	1	Каркас КП34-6	1	– 73
	2	Бетон класса В40, $м^3$	3,68	

Марка колонны	Поз	Наименование	Кол	Обозначение документа
К34-12-с	1	Каркас КП34-7	1	1420 1-20с 1-3 – 73
	2	Бетон класса В30, $м^3$	3,658	
К34-13-с	1	Каркас КП34-8	1	– 74
	2	Бетон класса В40, $м^3$	3,658	
К34-14-с	1	Каркас КП34-9	11	– 75
	2	Бетон класса В25, $м^3$	3,658	
К34-15-с	1	Каркас КП34-9	1	– 75
	2	Бетон класса В30, $м^3$	3,658	
К34-16-с	1	Каркас КП34-9	1	– 75
	2	Бетон класса В40, $м^3$	3,658	
К34-17-с	1	Каркас КП34-10	1	– 75
	2	Бетон класса В30, $м^3$	3,658	
К34-18-с	1	Каркас КП34-10	11	– 75
	2	Бетон класса В40, $м^3$	3,658	
К34-19-с	1	Каркас КП34-10	1	– 75
	2	Бетон класса В45, $м^3$	3,658	
К34-20-с	1	Каркас КП34-11	1	– 75
	2	Бетон класса В30, $м^3$	3,658	
К34-21-с	1	Каркас КП34-11	1	– 75
	2	Бетон класса В40, $м^3$	3,658	
К34-22-с	1	Каркас КП34-11	1	– 75
	2	Бетон класса В45, $м^3$	3,658	

Инв. № подл. | Подпись и дата | Взам. инв. №

Марка колонны	Поз.	Наименование	Кол.	Обозначение документа
К34-23-с	1	Каркас КП34-12	1	1.420.1-20с. 1-3 — 75
	2	Бетон класса В30, м³	3,68	
К34-24-с	1	Каркас КП34-12	1	— 75
	2	Бетон класса В40, м³	3,68	
К34-25-с	1	Каркас КП34-12	1	— 75
	2	Бетон класса В45, м³	3,68	
К34-26-с	1	Каркас КП34-13	1	— 75
	2	Бетон класса В30, м³	3,68	
К34-27-с	1	Каркас КП34-13	1	— 75
	2	Бетон класса В40, м³	3,68	
К34-28-с	1	Каркас КП34-14	1	— 76
	2	Бетон класса В30, м³	3,68	
К34-29-с	1	Каркас КП34-14	1	— 76
	2	Бетон класса В40, м³	3,68	
К34-30-с	1	Каркас КП34-14	1	— 76
	2	Бетон класса В45, м³	3,68	
К34-31-с	1	Каркас КП34-15	1	— 76
	2	Бетон класса В30, м³	3,68	
К34-32-с	1	Каркас КП34-15	1	— 76
	2	Бетон класса В40, м³	3,68	
К34-33-с	1	Каркас КП34-15	1	— 76
	2	Бетон класса В45, м³	3,68	

Марка колонны	Поз.	Наименование	Кол.	Обозначение документа
К34-34-с	1	Каркас КП34-16	1	1.420.1-20с. 1-3 — 76
	2	Бетон класса В30, м³	3,68	
К34-35-с	1	Каркас КП34-16	1	— 76
	2	Бетон класса В40, м³	3,68	
К34-36-с	1	Каркас КП34-16	1	— 76
	2	Бетон класса В45, м³	3,68	
К34-37-с	1	Каркас КП34-17	1	— 77
	2	Бетон класса В40, м³	3,68	
К34-38-с	1	Каркас КП34-17	1	— 77
	2	Бетон класса В45, м³	3,68	
К34-39-с	1	Каркас КП34-18	1	— 77
	2	Бетон класса В40, м³	3,68	
К34-40-с	1	Каркас КП34-18	1	— 77
	2	Бетон класса В45, м³	3,68	
К34-41-с	1	Каркас КП34-19	1	— 77
	2	Бетон класса В45, м³	3,68	
К34-42-с	1	Каркас КП34-20	1	— 78
	2	Бетон класса В40, м³	3,68	

Инв. № подл. | Подпись и дата | Взам. инв. №

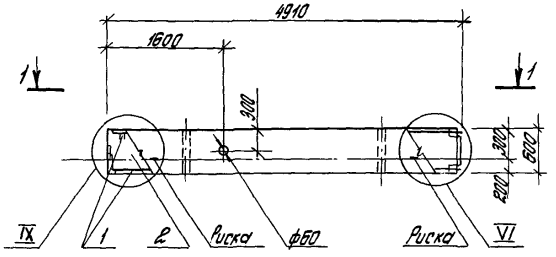

1–1

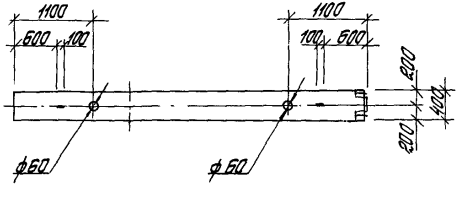

Марка колонны	Поз.	Наименование	Кол.	Обозначение документа
К41-1-1С	1	Каркас КП41-1-1	1	1.420.1-20С. 1-3-79
	2	Бетон класса В25, м³	1.18	
К41-2-1С	1	Каркас КП41-2-1	1	-79
	2	Бетон класса В25, м³	1.18	
К41-3-1С	1	Каркас КП41-3-1	1	-79
	2	Бетон класса В30, м³	1.18	
К41-4-1С	1	Каркас КП41-4-1	1	-79
	2	Бетон класса В30, м³	1.18	
К41-5-1С	1	Каркас КП41-5-1	1	-79
	2	Бетон класса В30, м³	1.18	
К41-6-1С	1	Каркас КП41-6-1	1	-79
	2	Бетон класса В30, м³	1.18	

Узлы см. лист 1.420.1-20С. 1-3-19
Масса колонны 2,95 т

Разраб.	Петрова			1.420.1-20С. 1-3-14			
Рассчит.	Рыльцова						
Провер.	Карнюшина			Колонна К41-1-1С... К41-6-1С	Стадия	Лист	Листов
					Р		1
Н.контр.	Федосеев				ГСПИ-10		

Инв.№ подл. | Подпись и дата | Взам.инв.№

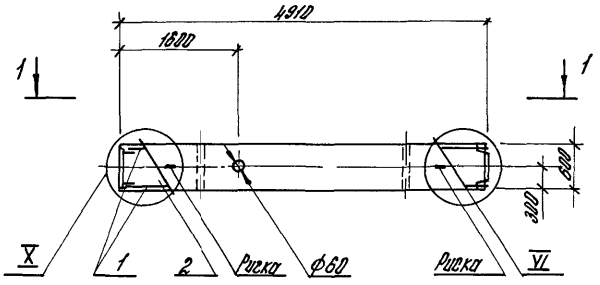

Марка колонны	Поз	Наименование	Кол	Обозначение документа
К41-1-2с	1	Каркас КП 41-1-2	1	1420 1-20с 1-3-80
	2	Бетон класса В 25, м³	1,18	
К41-2-2с	1	Каркас КП41-2-2	1	-80
	2	Бетон класса В 25, м³	1,18	
К41-3-2с	1	Каркас КП 41-3-2	1	-80
	2	Бетон класса В 30, м³	1,18	
К41-4-2с	1	Каркас КП41-4-2	1	-80
	2	Бетон класса В 30, м³	1,18	

1-1

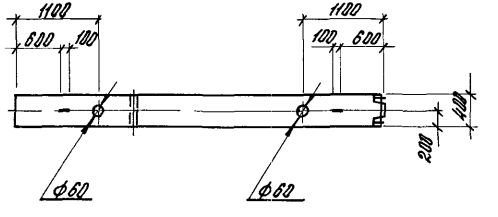

Узлы см лист 1420 1-20с 1-3-19

Масса колонны 2,95т

Разраб.	Петрова		1420 1-20с 1-3-15
Рассчит.	Рыльцова		
Провер.	Карпешина		
Н. контр.	Федосеев		Колонна К41-1-2с К41-4-2с

Стадия	Лист	Листов
Р		1

ГСПИ-10

Инв. № подл. | Подпись и дата | Взам. инв. №

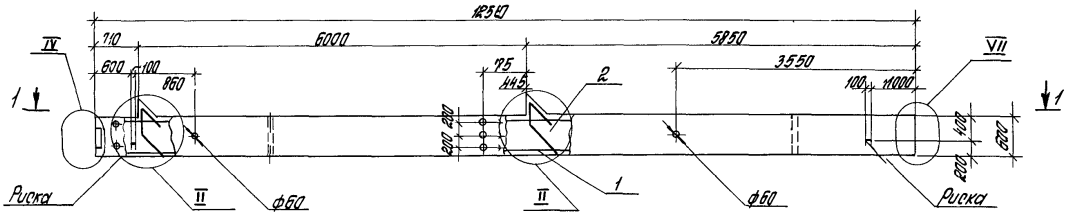

1–1

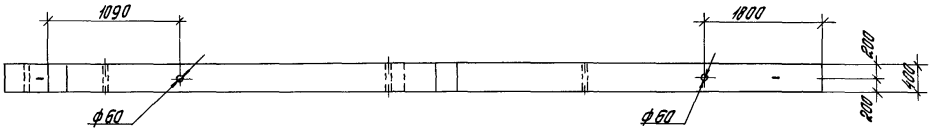

Спецификацию см лист 2
Узлы см 1420 1-20С 1-3-19
Масса колонны 7,63т

Разраб.	Палетаева		1420 1-20С 1-3-16	
Рассчит	Парабина			
Провер	Парабина			
Н контр	Трахтенгерц		Колонна К47	Стадия Р / Лист 1 / Листов 2
				ЦНИИПРОМЗДАНИЙ

Инв. № подл. | Подпись и дата | Взам. инв. №

Марка колонны	Поз	Наименование	Кол	Обозначение документа
К47-1-с	1	Каркас КП 47-1		1420 1-20с 1-3— 81
	2	Бетон класса В25, м³	3,05	
К47-2-с	1	Каркас КП47-2		—81
	2	Бетон класса В25, м³	3,05	
К47-3-с	1	Каркас КП 47-2		—81
	2	Бетон класса В30, м³	3,05	
К47-4-с	1	Каркас КП 47-3		—81
	2	Бетон класса В25, м³	3,05	
К47-5-с	1	Каркас КП 47-3		—81
	2	Бетон класса В30, м³	3,05	
К47-6-с	1	Каркас КП47-4		—81
	2	Бетон класса В30, м³	3,05	
К47-7-с	1	Каркас КП 47-5		-82
	2	Бетон класса В30, м³	3,05	
К47-8-с	1	Каркас КП47-6		—82
	2	Бетон класса В30, м³	3,05	
К47-9-с	1	Каркас КП 47-7		—83
	2	Бетон класса В30, м³	3,05	
К47-10-с	1	Каркас КП 47-8		—84
	2	Бетон класса В25, м³	3,05	

Марка колонны	Поз	Наименование	Кол	Обозначение документа

Инв.№ подл. | Подпись и дата | Взам. инв.№

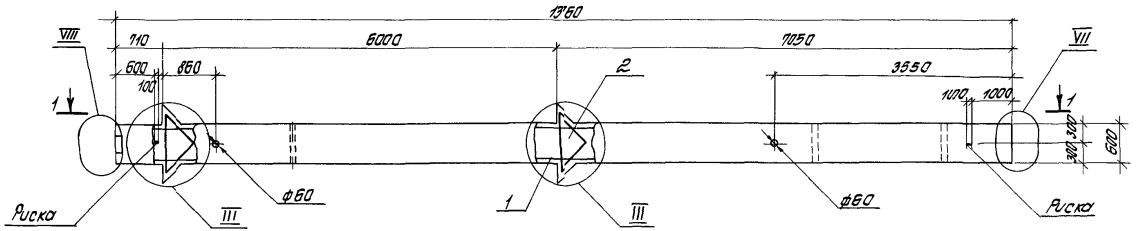

1-1

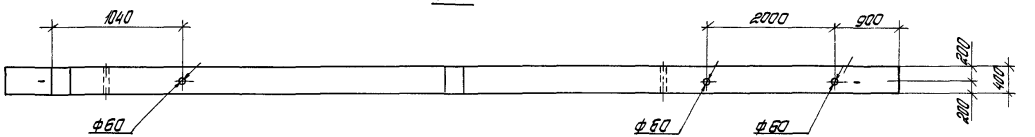

Спецификацию ст лист 2
Узлы ст 1420 1-20с 1-3-19
Масса колонны 8,45 т

Разраб	Колетаева		1420 1-20с 1-3-17	
Рассчит	Гарафина			
Провер	Гарафина			
			Колонна К 48	Стадия: Р; Лист: 1; Листов: 2
Н.контр	Трахтенгерц			ЦНИИПРОМЗДАНИЙ

Инв.№ подл. | Подпись и дата | Взам.инв.№

Марка колонны	Поз	Наименование	Кол	Обозначение документа
К48-1-с	1	Каркас КП48-1	1	1420 1-20с 1-3-85
	2	Бетон класса В25, м³	3,38	
К48-2-с	1	Каркас КП48-2	1	-85
	2	Бетон класса В25, м³	3,38	
К48-3-с	1	Каркас КП48-2	1	-85
	2	Бетон класса В30, м³	3,38	
К48-4-с	1	Каркас КП48-3	1	-85
	2	Бетон класса В25, м³	3,38	
К48-5-с	1	Каркас КП48-4	1	-85
	2	Бетон класса В25, м³	3,38	
К48-6-с	1	Каркас КП48-4	1	-85
	2	Бетон класса В30, м³	3,38	
К48-7-с	1	Каркас КП48-5	1	-85
	2	Бетон класса В30, м³	3,38	
К48-8-с	1	Каркас КП48-6	1	-85
	2	Бетон класса В30, м³	3,38	
К48-9-с	1	Каркас КП48-6	1	-85
	2	Бетон класса В40, м³	3,38	
К48-10-с	1	Каркас КП48-7	1	-86
	2	Бетон класса В25, м³	3,38	
К48-11-с	1	Каркас КП48-8	1	-86
	2	Бетон класса В25, м³	3,38	

Марка колонны	Поз	Наименование	Кол	Обозначение документа

Инв.№ подл. | Подпись и дата | Взам. инв.№

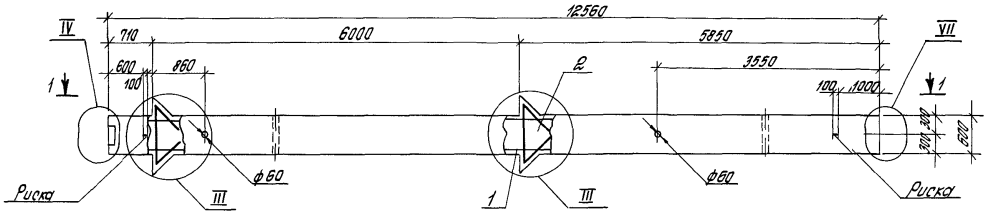

1-1

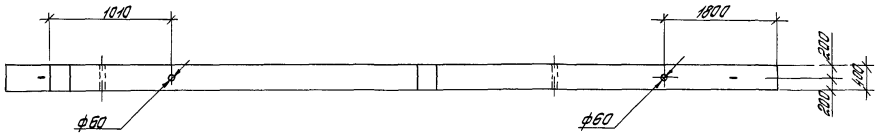

Спецификацию см лист 2
Узлы см 1.420 1-20 С. 1-3-19
Масса колонны 7,73 т

Разраб	Лунегова		1.420 1-20 С 1-3-18	
Рассчит	Терабина			
Провер	Терабина			
				Стадия: Р; Лист: 1; Листов: 2
Н.контр	Трахтенгерц		Колонна К63	ЦНИИПРОМЗДАНИЙ

Инв. № подл. | Подпись и дата | Взам. инв. №

2ᵗ 694 4п

Марка колонны	Поз.	Наименование	Кол	Обозначение документа
КБ3-1-с	1	Каркас КП Б3-1	1	1420 1-20с. 1-3 — 87
	2	Бетон класса В25, м³	3,09	
КБ3-2-с	1	Каркас КП Б3-2	1	— 87
	2	Бетон класса В25, м³	3,09	
КБ3-3-с	1	Каркас КП Б3-2	1	— 87
	2	Бетон класса В30, м³	3,09	
КБ3-4-с	1	Каркас КП Б3-3	1	— 87
	2	Бетон класса В25, м³	3,09	
КБ3-5-с	1	Каркас КП Б3-4	1	— 87
	2	Бетон класса В25, м³	3,09	
КБ3-6-с	1	Каркас КП Б3-4	1	— 87
	2	Бетон класса В30, м³	3,09	
КБ3-7-с	1	Каркас КП Б3-5	1	— 87
	2	Бетон класса В30, м³	3,09	
КБ3-8-с	1	Каркас КП Б3-6	1	— 87
	2	Бетон класса В30, м³	3,09	
КБ3-9-с	1	Каркас КП Б3-6	1	— 87
	2	Бетон класса В40, м³	3,09	
КБ3-10-с	1	Каркас КП Б3-7	1	— 88
	2	Бетон класса В25, м³	3,09	
КБ3-11-с	1	Каркас КП Б3-8	1	— 88
	2	Бетон класса В25, м³	3,09	

Марка колонны	Поз.	Наименование	Кол	Обозначение документа

Инв. № подл. | Подпись и дата | Взам. инв. №

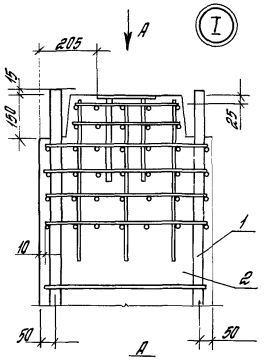

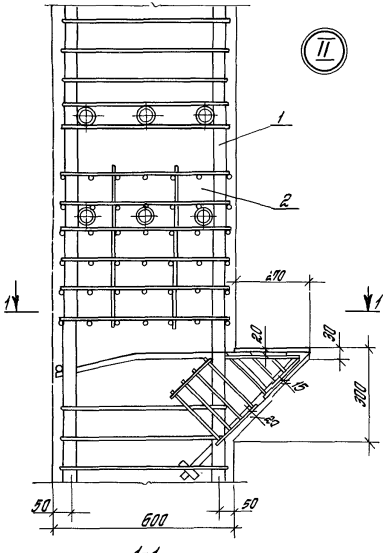

1-1

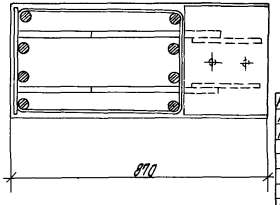

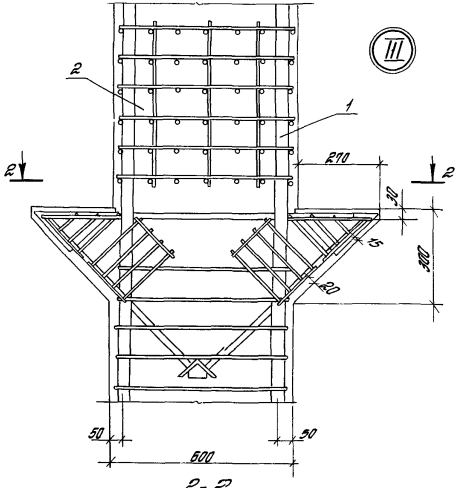

2-2

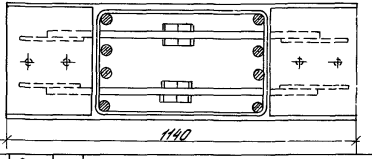

Разраб.	Городина		
Рассчит.	Городина		
Провер.	Ягодкин		
Н. контр.	Трахтенгерц		

1.420.1-20с. 1-3-19

Узлы I.... X

Стадия	Лист	Листов
Р	1	3

ЦНИИПРОМЗДАНИЙ

Инв. № подл. | Подпись и дата | Взам. инв. №

IV

Б

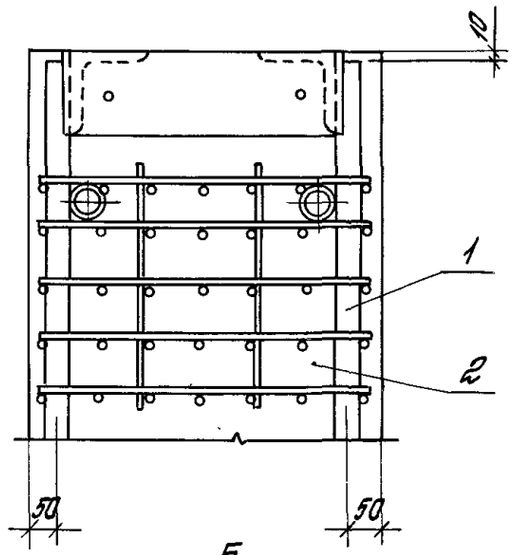

Б

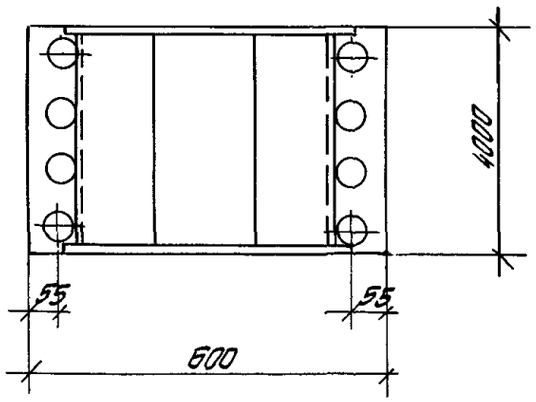

V

В

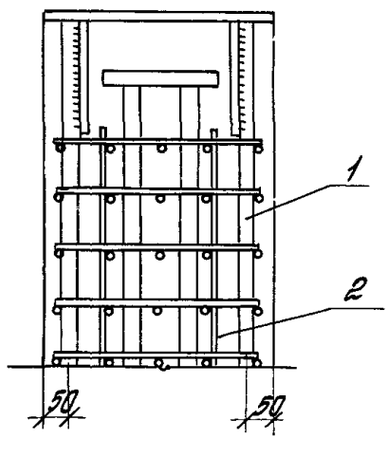

В

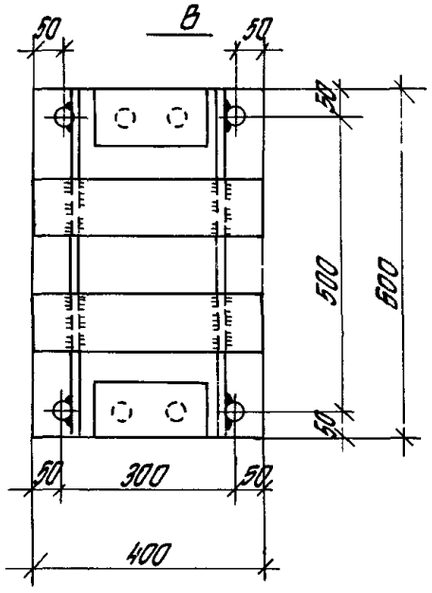

VI

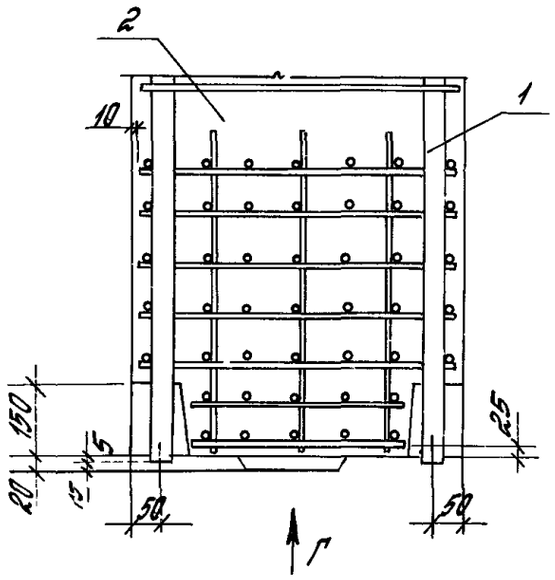

Г

Г

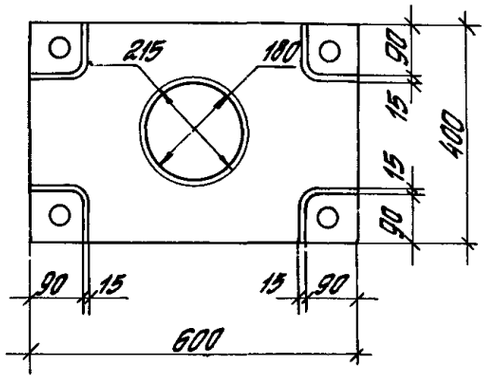

VII

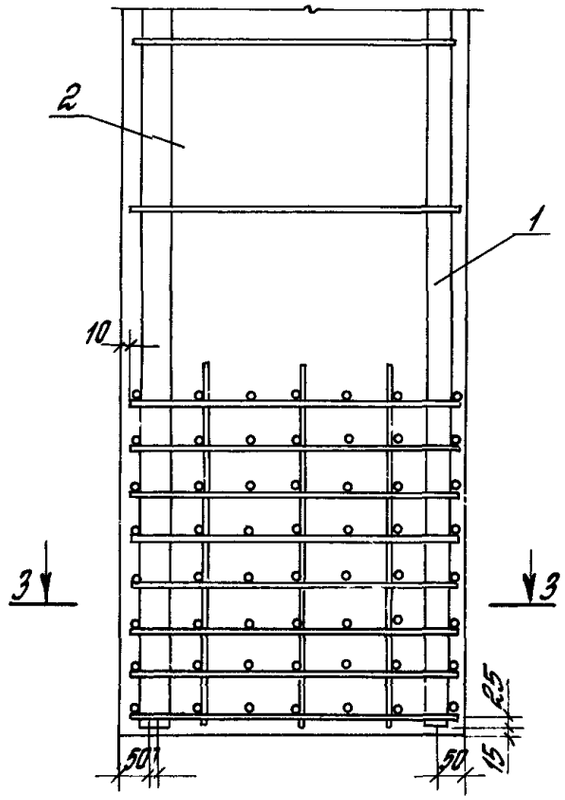

3–3

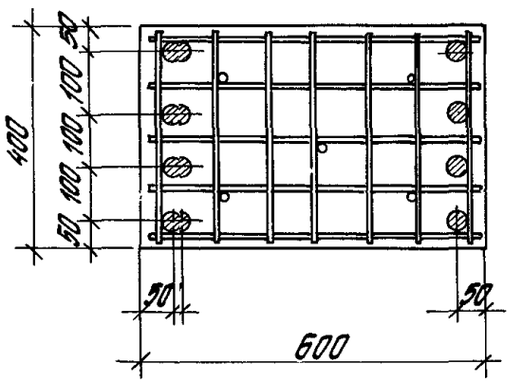

Инв.№ подл. | Подпись и дата | Взам.инв.№

1.420.1-21 с. 1-3-19

Лист 2

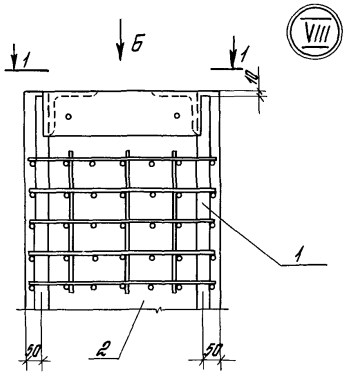

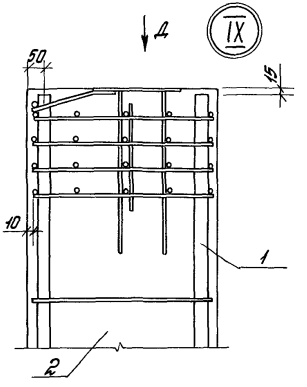

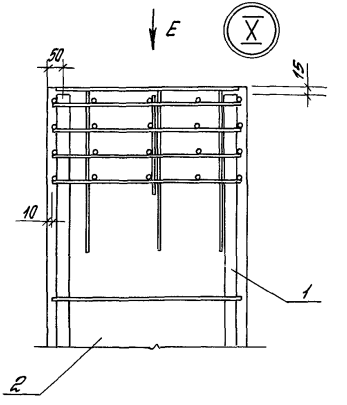

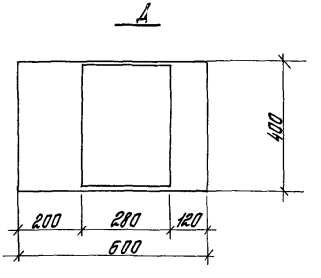

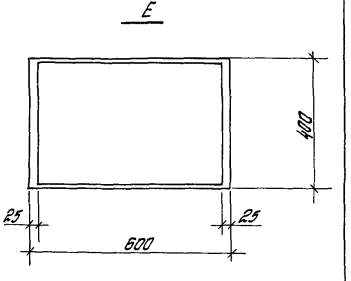

Вид „Б" см. лист 2

Инв. № подл. | Подпись и дата | Взам. инв. №

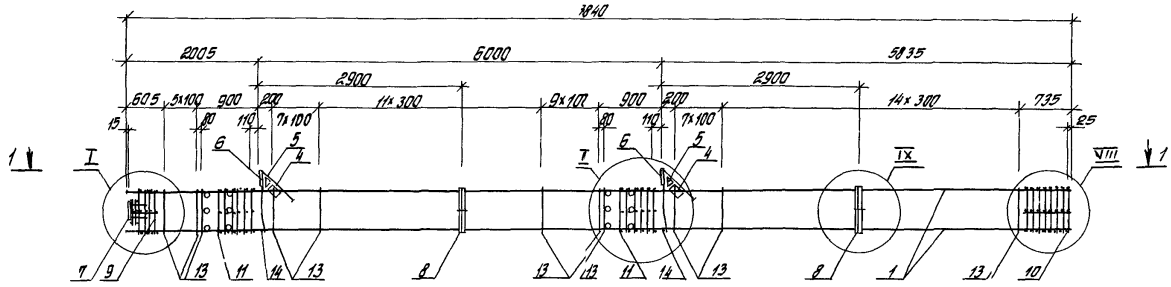

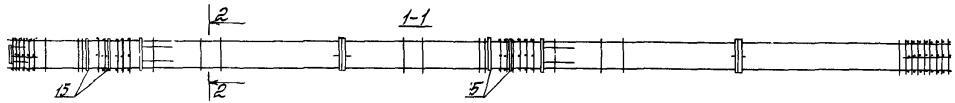

2-2

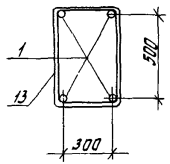

Спецификацию см. лист 2.
Узлы I, II, IX, VIII см. 1.420.1-20С. 1-33-89.
Поз. 14 оцинковать

Разраб.	Тарабина		1.420.1-20С 1-3-20	
Рассчит.	Тарабина			
Провер.	Ягафкин			
			Каркас КП23-11... КП23-6	Стадия: Р; Лист: 1; Листов: 2
Н.контр.	Трактенгерц			ЦНИИПРОМЗДАНИЙ

Инв. № подл. | Подпись и дата | Взам. инв. №

Марка каркаса	Поз	Наименование	Кол	Обозначение документа	Масса каркаса кг
КП23-1	1	ф22 AIII, ℓ=13840, 41,3 кг	4	без черт	315,9
	4	Сетка С5	2	1420 1-20с 1-5-5	
	5	С5	2	-6	
	6	Изделие закладное МН1	2	-7	
	7	МН6	1	-10	
	8	МН26	2	-19	
	9	Сетка СП1	1	-2	
	10	СП3	1	-2	
	11	СП7	2	-2	
	13	ф8 AI, ℓ=1180	56	-22	
	14	ф18 AI, ℓ=380, 0,8 кг	2	без черт	
	15	Трубка ГОСТ 8732-78 Дн 57, ℓ=400, 1,8 кг	12	без черт	
КП23-2		Поз 4 11,13 15 по КП23-1			429,5
	1	ф25 AIII, ℓ=13840, 53,2 кг	4	без черт	
КП23-3		Поз 4 11,13 15 по КП23-1			478,3
	1	ф28 AIII, ℓ=13840, 66,9 кг	4	без черт	

Марка каркаса	Поз	Наименование	Кол	Обозначение документа	Масса каркаса, кг
КП23-4		Поз 4 11,13 15 по КП23-1			559,9
	1	ф32 AIII, ℓ=13840, 87,3 кг	4	без черт	
КП23-5		Поз 4 8,11,14,15 по КП23-1			693,0
	1	ф36 AIII, ℓ=13840, 110,5 кг	4	без черт	
	9	Сетка СП2	1	1420 1-20с 1-5 -2	
	10	СП4	1	-2	
	13	ф10 AI, ℓ=1820	56	-22	
КП23-6		Поз 4 8,11,14,15 по КП23-1			796,6
	1	ф40 AIII, ℓ=13840, 136,5 кг	4	без черт	
	9	Сетка СП2	1	1 1420 1-20с 1-5 -2	
	10	СП4	1	-2	
	13	ф10 AI, ℓ=1820	56	-22	

Арматура классов AI и AIII по ГОСТ 5781-82

Инв. № подл. | Подпись и дата | Взам. инв. №

1420 1-20с 1-3-20

Лист 2

246 94 46

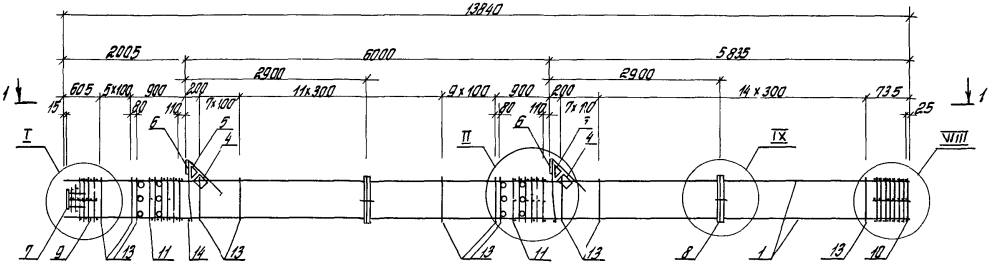

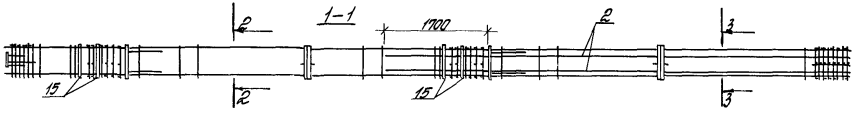

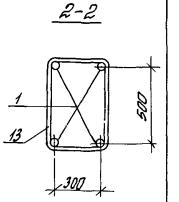

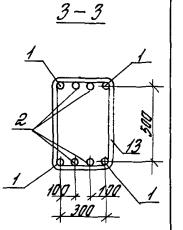

Поз	Наименование	Кол	Обозначение документа
1	ф25 А III, ℓ=13840, 53,2 кг	4	без черт
2	ф22 А III, ℓ=7535, 22,5 кг	4	без черт
4	Сетка С5	2	1420 1-20С 1-5-5
5	С6	2	-6
6	Изделие закладное МН1	2	-7
7	МН6	1	-10
8	МН26	2	-19
9	Сетка СП1	1	-2
10	СП3	1	-2
11	СП7	2	-2
13	ф8 А I, ℓ=1780	56	-22
14	ф18 А I, ℓ=380, 0,8 кг	2	без черт
15	Трубка ГОСТ 8732-78*		
	Дн 57, ℓ=400, 1,8 кг	12	без черт.

Арматура классов А-I и А-III по ГОСТ 5781-82

Узлы I, II, VIII, IX см 1420 1-20С 1-3-89

Поз 14 оцинковать

Масса каркаса 513,5 кг

Разраб.	Тарадина	Тарад
Рассчит.	Тарадина	Тарад
Провер.	Ягодкин	
Н.контр.	Трахтенгерц	

1420 1-20С 1-3-21

Каркас КП 2:3-7

Стадия	Лист	Листов
Р		1

ЦНИИПРОМЗДАНИЙ

Инв № подл. | Подпись и дата | Взам. инв. №

246 94 47

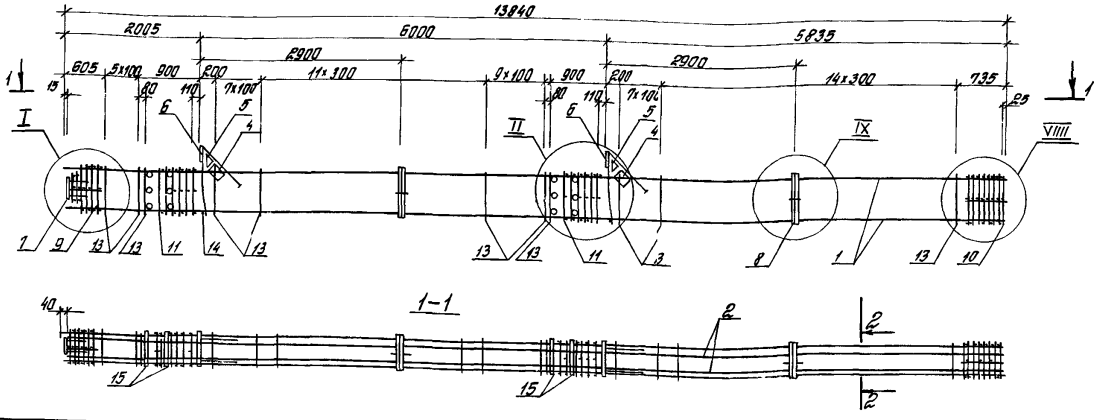

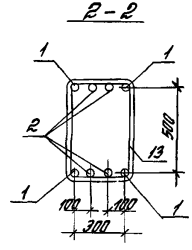

Марка каркаса	Поз	Наименование	Кол	Обозначение документа	Масса каркаса кг
КП 23-8	1	ф32 А III, ℓ=13840, 87,3 кг	4	без черт	724,7
	2	ф22 А III, ℓ=13800, 41,2 кг	4	без черт	
	4	Сетка С5	2	1 420 1-20с 1-5 -5	
	5	С6	2	-6	
	6	Изделие закладное МН1	2	-7	
	7	МН6	1	-10	
	8	МН26	2	-19	
	9	Сетка СП1	1	-2	
	10	СП3	1	-2	
	11	СП7	2	-2	
	13	ф8 А I, ℓ=1780	56	-22	
	14	ф18 А I, ℓ=380, 0,8 кг	2	без черт	
	15	Трубка ГОСТ 8732-78*	12	без черт	
		Дн 57, ℓ=400, 1,8 кг			

Марка каркаса	Поз	Наименование	Кол	Обозначение документа	Масса каркаса кг
КП 23-9		Поз 4 8, 11, 12, 15 по КП23-8			905 0
	1	ф36 А III, ℓ=13840, 110,6 кг	4	без черт	
	2	ф25 А III, ℓ=13800, 53,0 кг	4	без черт	
	9	Сетка СП2	1	1 420 1-20с 1-5-2	
	10	СП4	1	-2	
	13	ф10 А I, ℓ=1820	56	-22	

Арматура классов А-I и А-III по ГОСТ 5781-82.
Узлы I, II, VIII, IX см 1 420 1-20с 1-3-8'9
Поз 14 оцинковать

Разраб	Тарадина	Тарад	
Рассчит	Тарадина	Тарад	
Провер	Ягодкин		
Н контр	Трахтенгерц		

1 420 1-20с 1-3-22

Каркас КП23-8, КП23-9

Стадия	Лист	Листов
Р		1

ЦНИИПРОМЗДАНИЙ

Инв № подл | Подпись и дата | Взам инв №

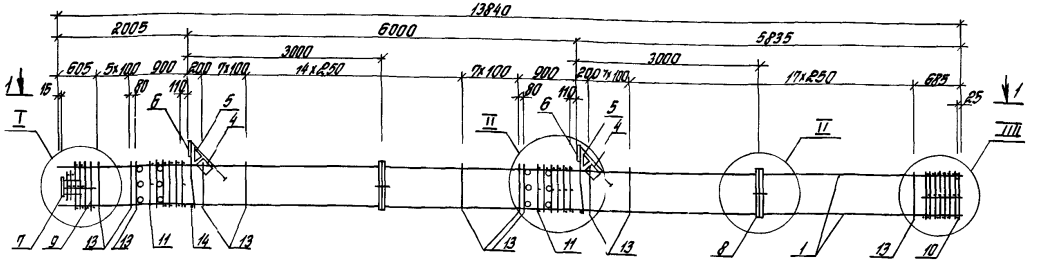

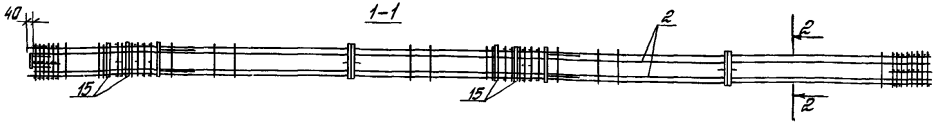

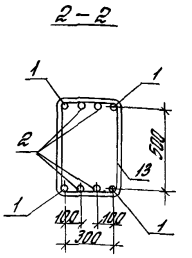

Марка каркаса	Поз	Наименование	Кол	Обозначение документа	Масса каркаса кг
КП23-10	1	ф40АIII, ℓ=13840, 136,5 кг	4	без черт	1067,9
	2	ф28АIII, ℓ=13800, 66,7 кг	4	без черт	
	4	Сетка С5	2	1 420 1-20с 1-5 -5	
	5	С6	2	-6	
	6	Изделие закладное МН1	2	-7	
	7	МН6	1	-10	
	8	МН26	2	-19	
	9	Сетка СП2	1	-2	
	10	СП4	1	-2	
	11	СП7	2	-2	
	13	ф10АI, ℓ=1820	60	-22	
	14	ф18АI, ℓ=380, 0,8 кг	2	без черт	
	15	Трубка ГОСТ 8732-78*	12	без черт	
		Дн 57, ℓ=400, 1,8 кг			

Марка каркаса	Поз	Наименование	Кол	Обозначение документа	Масса каркаса
КП23-11		Поз 1, 4, 11, 13, 15 по КП23-10			1242,3
	2	ф36АIII, ℓ=13800, 110,3 кг	4	без черт	

Арматура классов А-I и А-III по ГОСТ 5781-82
Узлы I, II, VIII, IX см 1 420 1-20с 1-3-89
Поз 14 оцинковать

Разраб	Тарадина	Тарад	1 420 1-20с 1-3-23
Рассчит	Тарадина	Тарад	
Провер	Ягодкин		Каркас КП23-10, КП23-11
Н контр	Трахтенгерц		

Стадия	Лист	Листов
Р		1

ЦНИИПРОМЗДАНИЙ

Инв № подл | Подпись и дата | Взам инв №

24 694 49

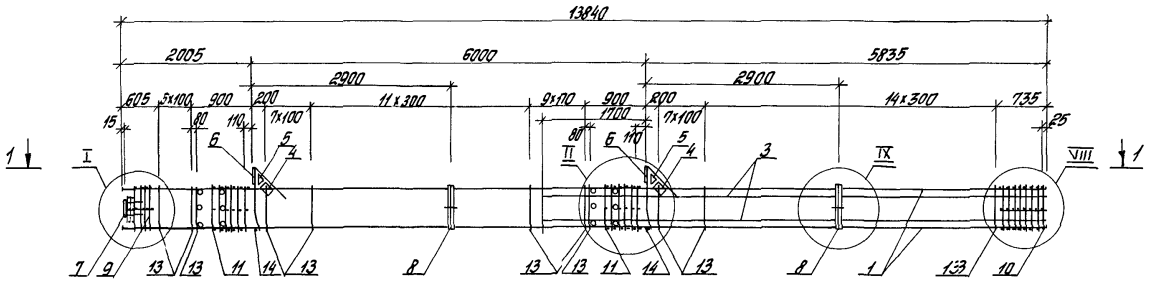

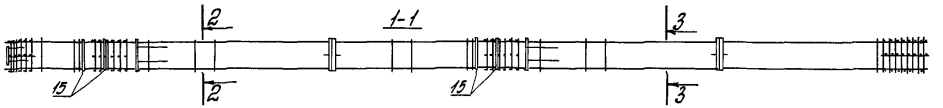

2-2

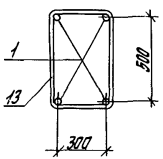

3-3

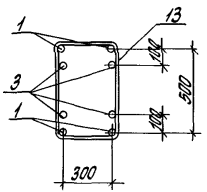

Спецификацию см лист 2

Узлы I, II, VIII, IX см 1420.1-20с 1-3-89

Поз 14 оцинковать

Разраб	Тарадина	Тарад	1420 1-20с 1-3-24			
Рассчит	Тарадина	Тарад				
Провер	Ягодкин			Стадия	Лист	Листов
			Каркас КП23-12 КП23-15	Р	1	2
Н контр	Трахтенгерц			ЦНИИПРОМЗДАНИЙ		

Инв № подл | Подпись и дата | Взам. инв №

24694 50

Марка каркаса	Поз	Наименование	Кол	Обозначение документа	Масса каркаса кг
КП23-12	1	ф25 AIII, ℓ=13840, 53,2 кг	4	без черт	513,5
	3	ф22 AIII, ℓ= 7535, 22,5 кг	4	без черт	
	4	Сетка С5	2	1420 1-20с 1-5 – 5	
	5	С6	2	– 6	
	6	Изделие закладное МН1	2	– 7	
	7	МН6	1	– 10	
	8	МН26	2	– 19	
	9	Сетка СП1	1	– 2	
	10	СП3	1	– 2	
	11	СП7	2	– 2	
	13	ф8 AI, ℓ= 1780	56	– 22	
	14	ф18 AI, ℓ= 380, 0,8 кг	2	без черт	
	15	Трубка ГОСТ 8732-78			
		Дн 57, ℓ= 400, 1,8 кг		без черт	
КП23-13		Поз 4 11,13 15 по КП23-12			594,3
	1	ф28 AIII, ℓ=13840, 66,9 кг	4	без черт	
	3	ф25 AIII, ℓ= 7535, 22,0 кг	4	без черт	

Марка каркаса	Поз	Наименование	Кол	Обозначение документа	Масса каркаса
КП23-14		Поз 3,11,13 15 по КП23-12			649,9
	1	ф32 AIII, ℓ=13840, 87,3 кг	4	без черт	
КП23-15		Поз 4, 8, 11, 14, 15 по КП23-12			809,0
	1	ф36 AIII, ℓ=13840, 110,5 кг	4	без черт	
	3	ф25 AIII, ℓ= 7535 22,0 кг	4	без черт	
	9	Сетка СП2	1	1420 1-20с. 1-5 – 2	
	10	СП4	1	– 2	
	13	ф10 AI, ℓ= 1820	56	– 22	

Арматура классов A-I и A-III по ГОСТ 5781-82

Инв. № подл. | Подпись и дата | Взам. инв. №

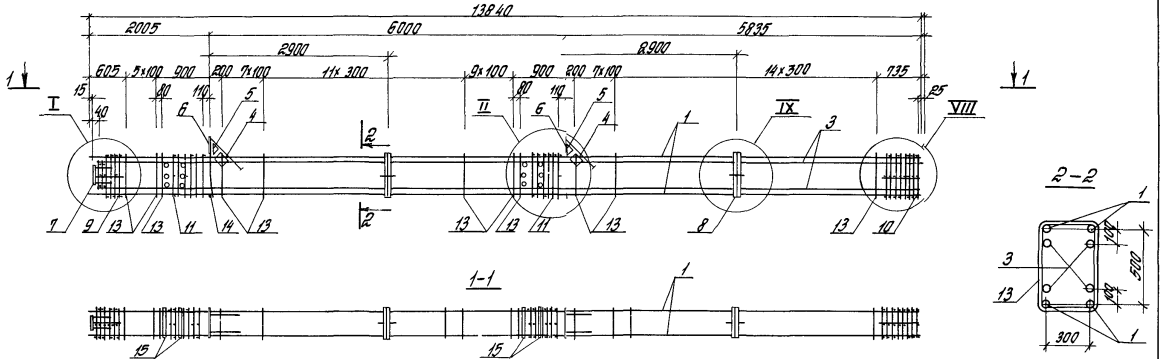

Марка каркаса	Поз	Наименование	Кол	Обозначение документа	Масса каркаса кг
КП23-16	1	ф36АIII, ℓ=13840, 110,6кг	4	без черт	9050
	3	ф25АIII, ℓ=13800 53,0кг	4	без черт	
	4	Сетка С5	2	1 420 1-20с 1-5-5	
	5	С6	2	-6	
	6	Изделие закладное МН1	2	-7	
	7	МН6	1	-10	
	8	МН26	2	-19	
	9	Сетка СП2	1	-2	
	10	СП4	1	-2	
	11	СП7	2	-2	
	13	ф10АI, ℓ=1820	56	-22	
	14	ф18АI, ℓ=380, 0,8кг	2	без черт	
	15	Трубка ГОСТ 8732-78*	12	без черт	
		Дн 57, ℓ=400; 1,8кг			

Марка каркаса	Поз	Наименование	Кол	Обозначение документа	Масса каркаса кг
КП23-17		Поз 4, 11, 13-15 по КП23-16			9614
	1	ф40АIII, ℓ=13840, 1365кг	4	без черт	
	3	ф22АIII, ℓ=13800, 41,2кг	4	без черт	

Арматура классов АI и АIII по ГОСТ 5781-82

Узлы I, II, VIII, IX см 1420 1-20с 1-3-89

Поз 14 оцинковать

Разраб	Тарадина	Тарад-	
Рассчит	Тарадина	Тарад-	
Провер	Ягодкин		
Н контр	Трахтенгерц		

1 420 1-20с 1-3-25

Каркас КП23-16, КП23-17

Стадия	Лист	Листов
Р		1

ЦНИИПРОМЗДАНИЙ

Инв № подл | Подпись и дата | Взам инв №

2:4694 52

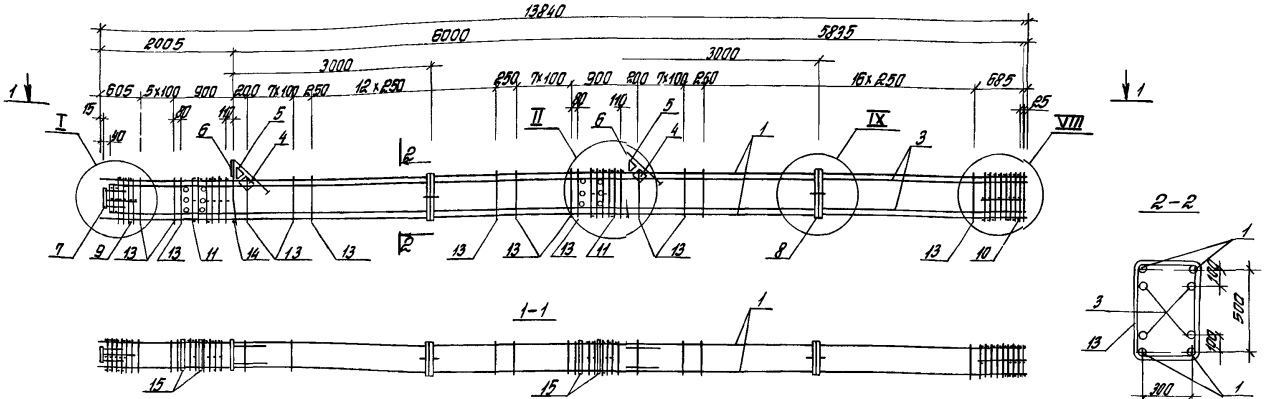

Марка каркаса	Поз	Наименование	Кол	Обозначение документа	Масса каркаса кг
КП23-18	1	ф40 А III, ℓ=13840, 136,6 кг	4	без черт	1067,9
	3	ф28 А III, ℓ=13800, 66,7 кг	4	без черт	
	4	Сетка С5	2	1420 1-20с 1-5 -5	
	5	С6	2	-6	
	6	Изделие закладное МН1	2	-7	
	7	МН6	1	-10	
	8	МН26	2	-19	
	9	Сетка СП2	1	-2	
	10	СП4	1	-2	
	11	СП7	2	-2	
	13	ф10 А I, ℓ= 1820	60	-22	
	14	ф18 А I, ℓ= 380, 0,8 кг	2	без черт	
	15	Трубка ГОСТ 8732-78* Дн 57, ℓ= 400, 1,8 кг	12	без черт.	

Марка каркаса	Поз	Наименование	Кол	Обозначение документа	Масса каркаса кг
КП23-19		Поз 1, 4 11, 13 15 по КП23-18			1124,3
	3	ф32 А III, ℓ=13800, 87,1 кг	4	без черт.	
КП23-20		Поз 1, 4 - 11, 13 15 по КП23-18			1481,6
	3	ф40 А III, ℓ= 13800, 136,1 кг	4	без черт	

Арматура классов А-I и А-III по ГОСТ 5781-82

Узлы I, II, VIII, IX см 1420 1-20с 1-3-89

Поз 14 оцинковать

Разраб	Тарадина	Тарад.	
Рассчит	Тарадина	Тарад.	
Провер	Яговкин		
Н контр	Трохтенгерц		

1420 1-20с 1-3-26

Каркас КП23-18. КП23-20

Стадия	Лист	Листов
Р		1

ЦНИИПРОМЗДАНИЙ

Инв № подл. | Подпись и дата | Взамен инв №

24694 53

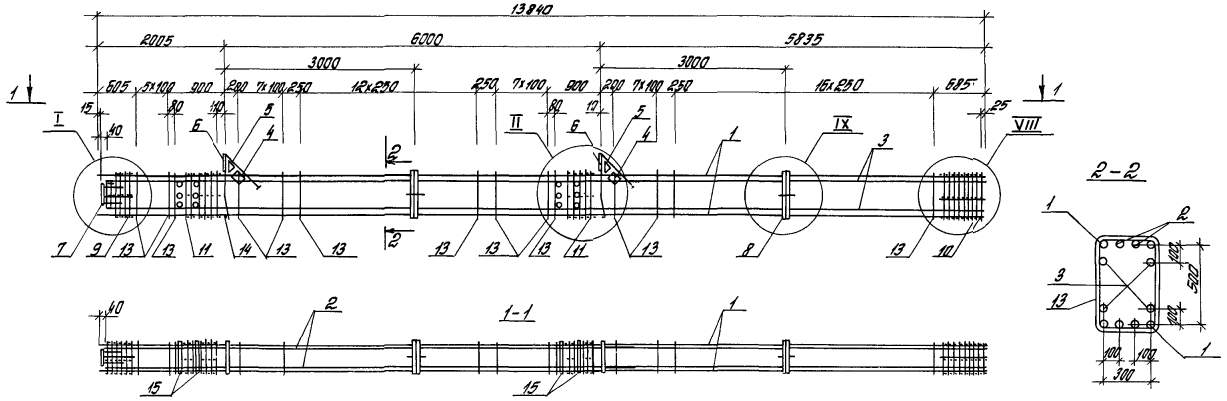

Поз.	Наименование	Кол.	Обозначение документа
1	ф40 AIII, ℓ=13840; 136,6 кг	4	без черт.
2	ф32 AIII, ℓ=13800; 87,1 кг	4	без черт.
3	ф32 AIII, ℓ=13800; 87,1 кг	4	без черт.
4	Сетка С5	2	1.420.1-20с 1-5-5
5	С6	2	-6
6	Изделие закладное МН1	2	-7
7	МН6	1	-10
8	МН26	2	-19
9	Сетка СП2	1	-2
10	СП4	1	-2
11	СП7	2	-2
13	ф10 AI, ℓ=1920	60	-22
14	ф18 AI, ℓ=380; 0,8 кг	2	без черт.
15	Трубка ГОСТ 8732-78* Ди 57, ℓ=400; 1,8 кг	12	без черт.

Арматура классов A-I и A-III по ГОСТ 5781-82.
Узлы I, II, VIII, IX см. 1.420.1-20с. 1-3-89
Поз. 14 оцинковать.
Масса каркаса 1491,9 кг.

Разраб.	Тарадина		1.420.1-20с. 1-3-27
Рассчит.	Тарадина		
Провер.	Ягодкин		Каркас КП1.23-21
Н.контр.	Тропенгерц		Стадия Р; Лист; Листов 1
			ЦНИИПРОМЗДАНИЙ

Инв.№ подл. | Подпись и дата | Взам.инв.№

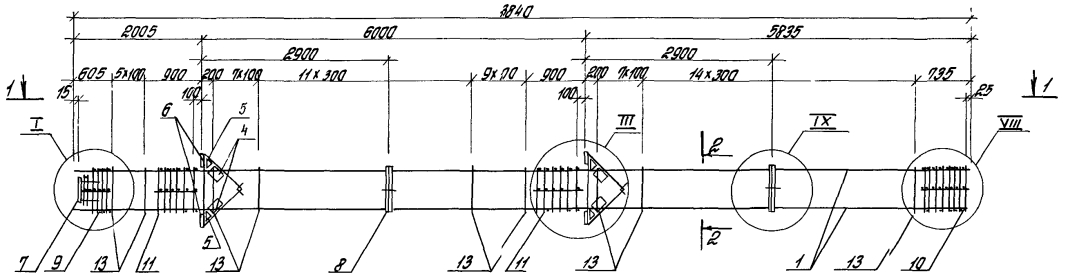

1-1

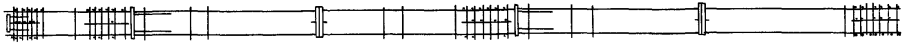

2-2

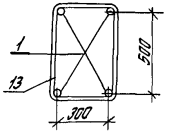

Спецификацию см лист 2

Узлы I, III, VIII, IX см 1420 1-20с 1-3-89

Разраб	Тарадина	Тарад		1 420 1-20с 1-3-28			
Рассчит	Тарадина	Тарад					
Провер	Ягодкин			Каркас КП24-1 КП24-4	Стадия	Лист	Листов
					Р	1	2
					ЦНИИПРОМЗДАНИЙ		
Н контр	Трахтенгерц						

Инв № подл | Подпись и дата | Взам инв №

24694 55

Марка каркаса	Поз.	Наименование	Кол.	Обозначение документа	Масса каркаса кг
КП24-1	1	ф22АIII; ℓ=13840; 41,3кг	4	без черт.	415,7
	4	Сетка С5	4	1.420.1-20с. 1-5–5	
	5	С5	4	–6	
	6	Изделие закладное МН3	4	–8	
	7	МН6	1	–10	
	8	МН26	2	–19	
	9	Сетка СП1	1	–2	
	10	СП3	1	–2	
	11	СП8	2	–2	
	13	ф8АI, ℓ=1780	56	–22	
КП24-2		Поз. 4... 11, 13 по КП24-1			463,3
	1	ф25АIII, ℓ=13840; 53,2кг	4	без черт.	
КП24-3		Поз. 4... 11, 13 по КП24-1			518,1
	1	ф28АIII; ℓ=13840; 66,9кг	4	без черт.	

Марка каркаса	Поз.	Наименование	Кол.	Обозначение документа	Масса каркаса кг
КП24-4		Поз 4...8, 11 по КП24-1			732,8
	1	ф36АIII, ℓ=13840; 110,6кг	4	без черт.	
	9	Сетка СП2	1	1.420.1-20с. 1-5 – 2	
	10	СП4	1	– 2	
	11	ф10АI, ℓ=1820	56	– 22	

Арматура класса В А-I и А-III по ГОСТ 5781-82.

Инв.№ подл. | Подпись и дата | Взам.инв.№

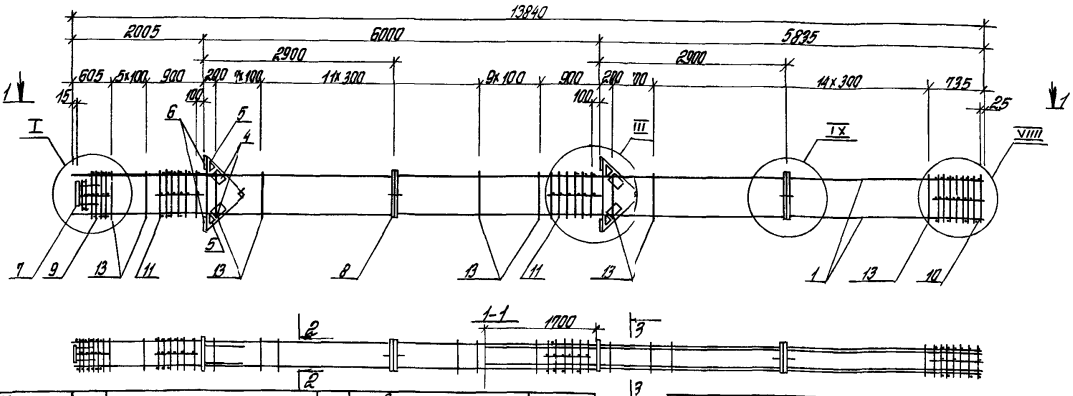

Марка каркаса	Поз	Наименование	Кол	Обозначение документа	Масса каркаса кг
КП24-5	1	ф25 AIII, ℓ= 13840, 532,2 кг	4	без черт	553,3
	2	ф22 AIII, ℓ= 7535, 22,5 кг	4	без черт	
	4	Сетка С5	4	1.420.1-20с, 1-5	-5
	5	С6	4		-6
	6	Изделие закладное МН3	4		-8
	7	МН6	1		-10
	8	МН26	2		-19
	9	Сетка СП1	1		-2
	10	СП3	1		-2
	11	СП8	2		-2
	13	ф8 AI, ℓ= 1180	56		-22
КП24-6		Поз 2,4,11,13 по КП24-5			589,7
	1	ф32 AIII, ℓ=13840, 87,3 кг	4	без черт	

Марка каркаса	Поз	Наименование	Кол	Обозначение документа	Масса каркаса кг
КП24-7		Поз 4, 8, 11 по КП24-5	1		848,8
	1	ф36 AIII, ℓ=13840, 110,6 кг	4	без черт	
	2	ф25 AIII, ℓ= 7535, 29,0 кг	4	без черт	
	9	Сетка СП2	1	1.420.1-20с 1-5	-2
	10	СП4	1		-2
	13	ф10 AI, ℓ= 1820	56		-22

Арматура классов AI и AIII по ГОСТ 5781-82

Узлы I, III, VIII, IX см 1.420.1-20с 1-3-89

Разраб.	Тарасина	
Рассмотр	Тарасина	
Провер	Ягодкин	
Н.контр	Урахтенгель	

1.420.1-20с 1-3-29

Каркас КП24-5. КП24-7

Стадия	Лист	Листов
Р		

ЦНИИПРОМЗДАНИЙ

Инв. № подл. | Подпись и дата | Взам. инв. №

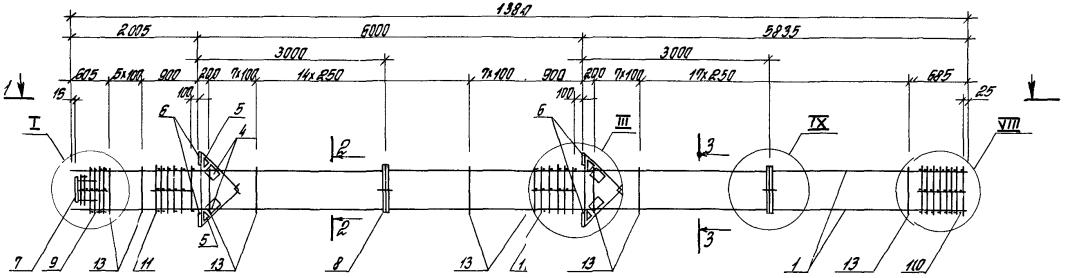

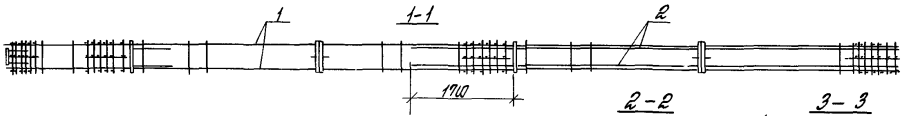

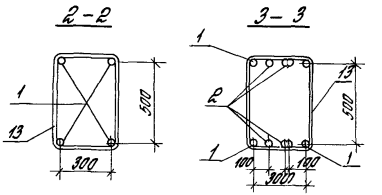

Поз	Наименование	Кол	Обозначение документа
1	ф40АIII, ℓ= 13840, 136,6кг	4	без черт
2	ф28АIII, ℓ= 7535, 36,4кг	4	без черт
4	Сетка С5	4	1 420 1-20с 1-5-5
5	С6	4	-6
6	Изделие закладное МН3	4	-8
7	МН6	1	-10
8	МН26	2	-19
9	Сетка СП2	1	-2
10	СП4	1	-2
11	СП8	2	-2
13	ф10АI, ℓ=1820	60	-22

Арматура классов А-I и А-III по ГОСТ 5781-82

Узлы I, III, VIII, IX см 1 420 1-20с 1-3-89

Масса каркаса 986,5 кг

Разраб	Палкина	Пашк	1 420 1-20с 1-3-30
Рассчит	Тарадина	Тарад	
Провер	Ягодкин		Каркас КП 24-8
Н.контр	Трахтенгерц		

Стадия	Лист	Листов
Р		1

ЦНИИПРОМЗДАНИЙ

Инв № подл | Подпись и дата | Взам инв №

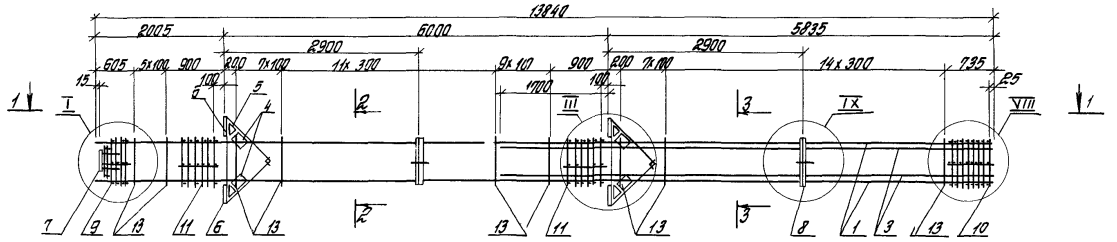

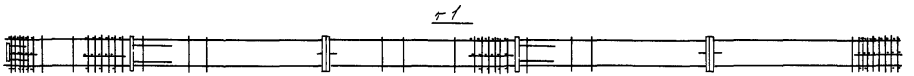

2-2

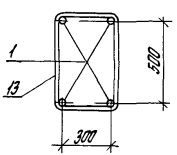

3-3

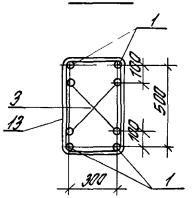

Спецификацию см лист 2

Узлы I, II, III, IV см 1420 1-20с 1-3-89

Разраб	Городина		1420 1-20с 1-3-31	
Госсчит	Городина			
Провер	Ягодкин			
			Каркас КП24-9 КП24-13	Стадия Р / Лист 1 / Листов 2
				ЦНИИПРОМЗДАНИЙ
Н.контр	Трахтенгерц			

Инв.№ подл. | Подпись и дата | Взам.инв.№

Марка каркаса	Поз	Наименование	Кол	Обозначение документа	Масса каркаса кг
КП24-9	1	ф25АIII, ℓ=13840, 53,3кг	4	без черт	553,3
	3	ф22АIII, ℓ=7535, 22,5кг	4	без черт	
	4	Сетка С5	4	1420 1-20с 1-5 – 5	
	5	С6	4	– 6	
	6	Изделие закладное МН3	4	– 8	
	7	МН6	1	– 10	
	8	МН26	2	– 19	
	9	Сетка СП1	1	– 2	
	10	СП3	1	– 2	
	11	СП8	2	– 2	
	13	ф8АI, ℓ=1780	56	– 22	
КП24-10		Поз 4 11, 13 по КП24-9			634,1
	1	ф28АIII, ℓ=13840, 66,9кг	4	без черт	
	3	ф25АIII, ℓ=7535, 29,0кг	4	без черт	
КП24-11		Поз 4 11, 13 по КП24-9			689,7
	1	ф32АIII, ℓ=13840, 87,3кг	4	без черт	
	3	ф22АIII, ℓ=7535, 22,4кг	4	без черт	

Марка каркаса	Поз	Наименование	Кол	Обозначение документа	Масса каркаса кг
КП24-12		Поз 4- 8, 11 по КП24-9			848,8
	1	ф36АIII, ℓ=13840, 110,6кг	4	без черт	
	3	ф25АIII, ℓ=7535, 29,0кг	4	без черт	
	9	Сетка СП2	1	1420 1-20с 1-5 – 2	
	10	СП4	1	– 2	
	13	ф10АI, ℓ=1820	56	– 22	
КП24-13		Поз 4 8, 11 по КП24-9			926,4
	1	ф40АIII, ℓ=13840, 136,5кг	4	без черт	
	3	ф22АIII, ℓ=7535, 22,5кг	4	без черт	
	9	Сетка СП2	1	1420 1-20с 1-5 – 2	
	10	СП4	1	– 2	
	13	ф10АI, ℓ=1820	56	– 22	

Арматура классов АI и А-III по ГОСТ 5781-82

Инв. № подл. | Подпись и дата | Взам. инв. №

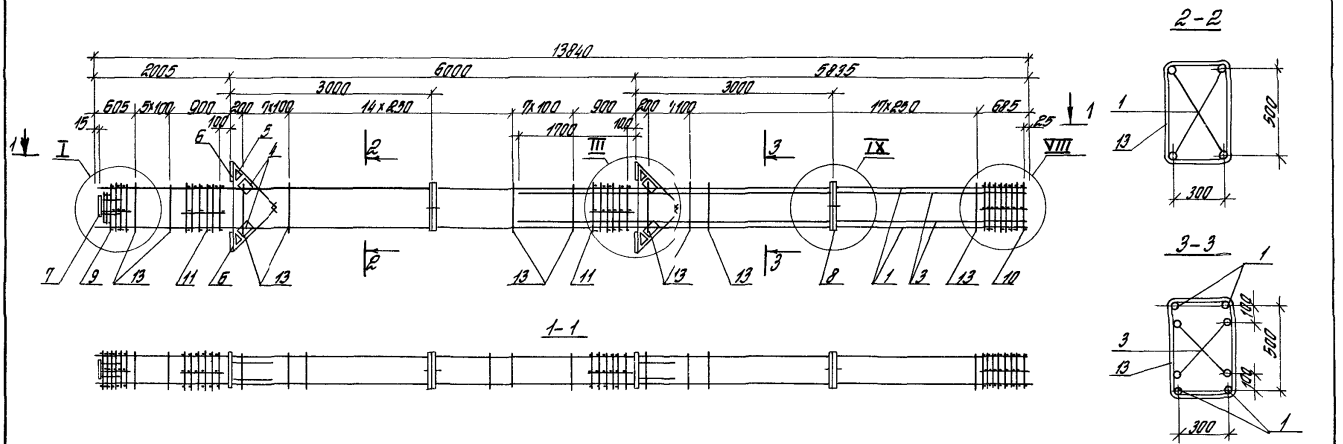

Марка каркаса	Поз	Наименование	Кол	Обозначение документа	Масса каркаса кг
КП24-14	1	ф40 AIII, ℓ= 13840, 1365 кг	4	без черт	9865
	3	ф28 AIII, ℓ= 7535, 36,4 кг	4	без черт	
	4	Сетка С5	4	1.420.1-20с 1-5-5	
	5	С5	4	-6	
	6	Изделие закладное МН3	4	-8	
	7	МН6	1	-10	
	8	МН26	2	-19	
	9	Сетка СП2	1	-2	
	10	СП4	1	-2	
	11	СП8	2	-2	
	13	ф10 AI, ℓ= 1820	60	-22	
КП24-15		Поз 1,4 11 по КП24-14			1006,1
	3	ф32 AIII, ℓ= 7535, 47,6 кг	4	без черт	

Марка каркаса	Поз	Наименование	Кол	Обозначение документа	Масса каркаса кг
КП24-16		Поз 1,4 11,13 по КП24-14			1138,5
	3	ф40 AIII, ℓ= 7535, 74,4 кг	4	без черт	

Арматура классов A-I и A-III по ГОСТ 5781-82
Узлы I, III, VIII, IV см 1.420.1-20с 1-3-89

Разраб	Полкуна	
Рассчит	Горафина	
Провер	Агафкин	
Н.контр	Трохтенгерц	

1.420.1-20с 1-3-32

Каркас КП24-16 КП24-16

Стадия	Лист	Листов
Р		1

ЦНИИПРОМЗДАНИЙ

Инв.№ подл. | Подпись и дата | Взам.инв.№

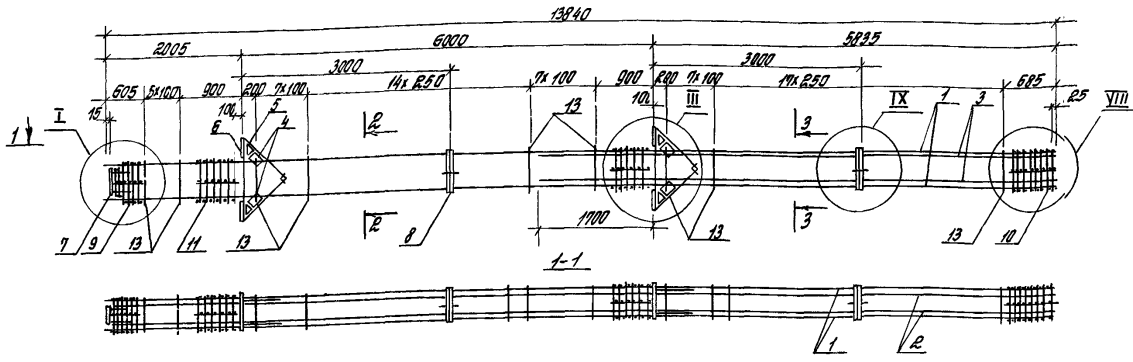

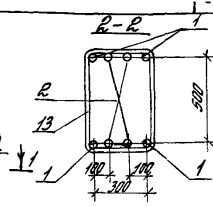

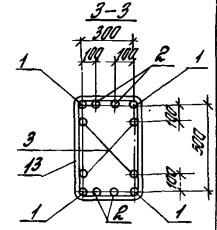

Марка каркаса	Поз.	Наименование	Кол.	Обозначение документа	Масса каркаса кг
КП24-17	1	ф40АIII, ℓ=13840; 136,5 кг	4	без черт.	1377.3
	2	ф32АIII, ℓ=13700; 86,5 кг	4	без черт.	
	3	ф32АIII, ℓ=7535; 47,6 кг	4	без черт.	
	4	Сетка С5	4	1.420.1-20с. 1-5 -5	
	5	С6	4	-6	
	6	Изделие закладное МН3	4	-8	
	7	МН6	1	-10	
	8	МН26	2	-19	
	9	Сетка СП2	1	-2	
	10	СП4	1	-2	
	11	СП8	2	-2	
	13	ф10АI, ℓ = 1820	60	-22	
КП24-18		Поз. 1, 3...11, 13 по КП24-17			1572.1
	2	ф40АIII, ℓ=13700; 135,2 кг	4	без черт.	

Марка каркаса	Поз.	Наименование	Кол.	Обозначение документа	Масса каркаса кг
КП24-19		Поз. 1, 4...11, 13 по КП24-17			1679.3
	2	ф40АIII, ℓ=13700; 135,2 кг	4	без черт.	
	3	ф40АIII, ℓ=7535; 74,4 кг	4	без черт	

Арматура класса А-I и А-III по ГОСТ 5781-82.
Узлы I, III, VIII, IX см. 1.420.1-20с. 1-3-89.

Разраб.	Палкина	
Рассчит.	Тарадина	
Провер.	Ягодкин	
Н.контр.	Трахтенгерц	

1.420.1-20с. 1-3-33

Каркас КП24-17... КП24-19

Стадия	Лист	Листов
Р		1

ЦНИИПРОМЗДАНИЙ

Инв. № подл. | Подпись и дата | Взам. инв. №

24694 62

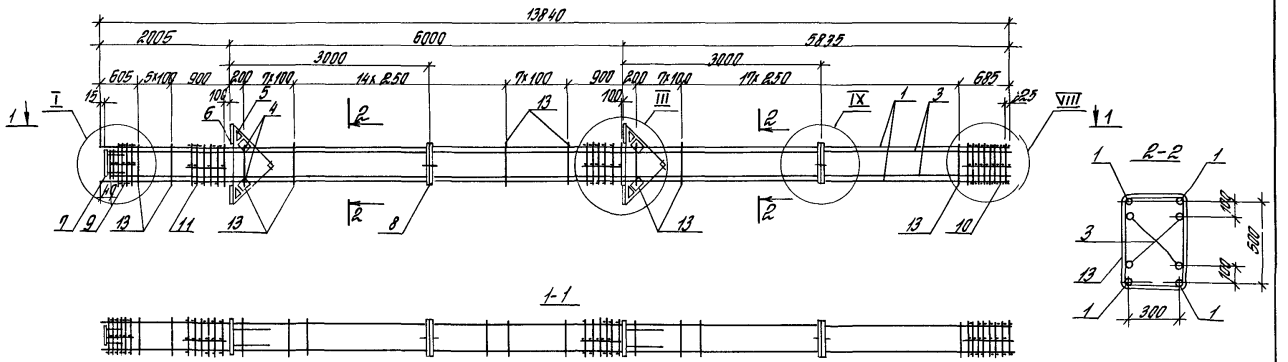

Поз	Наименование	Кол	Обозначение документа
1	ф 40 А III, ℓ=13840, 136,5 кг	4	без черт
3	ф 40 А III, ℓ=13800, 136,1 кг	4	без черт
4	Сетка С5	4	1420 1-20с 1-5 -5
5	С6	4	-6
6	Изделие закладное МН3	4	-8
7	МН6	1	-10
8	МН26	2	-19
9	Сетка СП2	1	-2
10	СП4	1	-2
11	СП8	2	-2
13	ф 10 А I, ℓ= 1820	60	-22

Арматура классов А-I и А-III по ГОСТ 5781-82

Узлы I, III, VIII, IX см 1420 1-20с 1-3-89

Масса каркаса 1385.3 кг

Разраб	Палкина	[signature]	1420 1-20с 1-3-34
Рассчит.	Тарадина	[signature]	
Провер.	Ягодкин	[signature]	Каркас КП 24-20
			Стадия Р / Лист / Листов 1
Н контр	Трахтенгерц	[signature]	ЦНИИПРОМЗДАНИЙ

Инв № подл | Подпись и дата | Взам. инв. №

24694 63

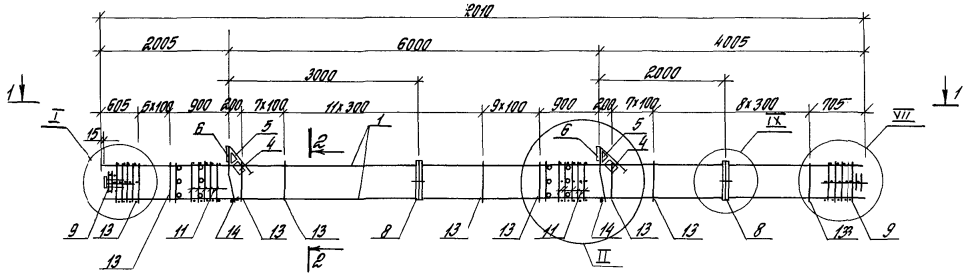

1-1

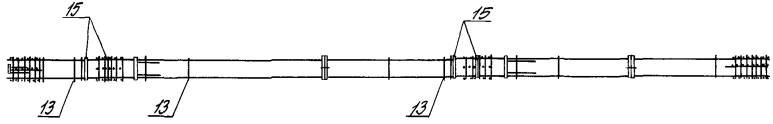

2-2

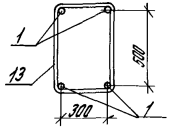

Спецификацию см. лист 2.

Узлы I, II, IV, V см. 1.420.1-20с. 1-3-89.

Поз. 14 оцинковать.

Разраб.	Гарафина		1.420.1-20с. 1-3-35		
Рассчитал	Гарафина				
Провер.	Ягафкин				
			Каркас КП25-1...КП25-5	Стадия: Р	Лист: 1	Листов: 2
Н. контр.	Трахтенгерц			ЦНИИПРОМЗДАНИЙ	

Инв. № подл. | Подпись и дата | Взам. инв. №

Марка каркаса	Поз	Наименование	Кол	Обозначение документа	Масса каркаса кг
КП25-1	1	ф22 А-III, ℓ=12010, 35,8 кг	4	без черт	344,7
	4	Сетка С5	2	1420 1-20с 1-5 – 5	
	5	С6	2	– 6	
	6	Изделие закладное МН1	2	– 7	
	7	МН6	1	– 10	
	8	МН26	2	– 19	
	9	Сетка СП1	2	– 2	
	11	СП7	2	– 2	
	14	ф18 А-I, ℓ= 380, 0,8 кг	2	без черт	
	13	ф8 А-I, ℓ= 1780	50	1420 1-20с 1-5 – 22	
	15	Трубка ГОСТ 8732-78* Дн 57, ℓ= 400, 1,8 кг	12	без черт	
КП25-2		Поз 4 9,11,13 15 по КП25-1			395,9
	1	ф25 А-III, ℓ=12010, 46,1 кг	4	без черт	
КП25-3		Поз 4 9,11,13 15 по КП25-1			433,5
	1	ф28 А-III, ℓ=12010, 58,0 кг	4	без черт	

Марка каркаса	Поз	Наименование	Кол	Обозначение документа	Масса каркаса кг
КП25-4		Поз 4 9,11,13 15 по КП25-1			504,7
	1	ф32 А-III, ℓ=12010, 75,8 кг	4	без черт	
КП25-5		Поз 4 8,11,14,15 по КП25-1			620,1
	1	ф36 А-III, ℓ=12010, 96,0 кг	4	без черт	
	9	Сетка СП2	22	1420 1-20с 1-5 – 2	
	13	ф10 А-I, ℓ= 1820	510	– 22	

Арматура классов А-I и А-III по ГОСТ 5781-82

Инв. № подл. | Подпись и дата | Взам. инв. №

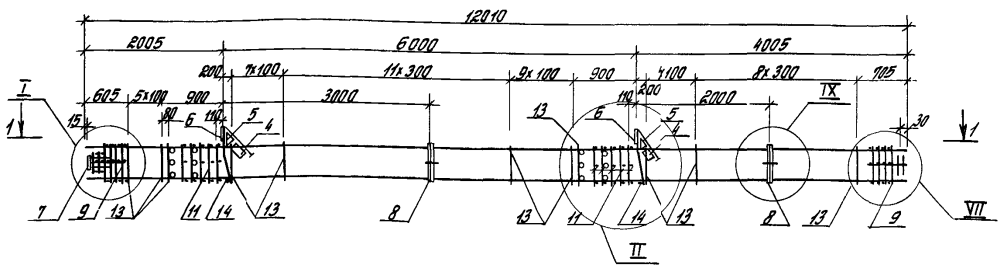

Марка каркаса	Поз.	Наименование	Кол.	Обозначение документа	Масса каркаса кг
КП25-6	1	ф25 AIII, ℓ=12010; 46,1 кг	4	без черт.	428,7
	2	ф22 AIII, ℓ=3570; 10,7 кг	4	без черт.	
	4	Сетка С5	2	1.420.1-20 с. 1-5 -5	
	5	С6	2	-6	
	6	Изделие закладное МН1	2	-7	
	7	МН6	1	-10	
	8	МН26	2	-19	
	9	Сетка СП1	2	-2	
	11	СП7	2	-2	
	13	ф8 AI, ℓ=1780	50	-22	
	14	ф10 AI, ℓ=380; 0,8 кг	2	без черт.	
	15	Трубка, ГОСТ 8732-78* Дн 57, ℓ=400; 1,8 кг	12	без черт.	

Марка каркаса	Поз.	Наименование	Кол.	Обозначение документа	Масса каркаса кг
КП25-7		Поз. 2,4...8,11,12,14,15 по КП25-6			66,2
	1	ф36 AIII; ℓ=12010; 96,0 кг	4	без черт.	
	9	Сетка СП2	2	1.420.1-20 с. 1-5 -2	
	13	ф10 AI, ℓ=1820	50	-22	

Поз. 14 оцинковать.
Арматура классов A-I и A-III по ГОСТ 5781-82.
Узлы I, II, VII, IX см. 1.420.1-20 с. 1-3-89.

Разраб.	Палкина		1.420.1-20 с. 1-3-36
Посчит.	Терадина		
Провер.	Ягодкин		
			Каркас КП25-6, КП25-7
Н.контр.	Охотенгеец		

Стадия	Лист	Листов
Р		

ЦНИИПромзданий

Инв. № подл. | Подпись и дата | Взам. инв. №

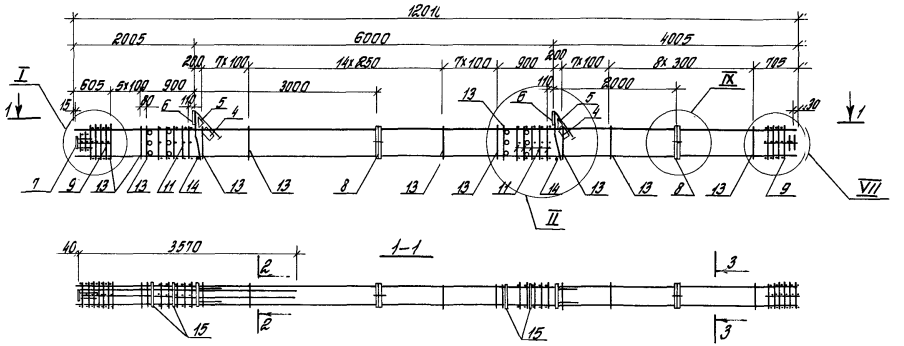

Поз.	Наименование	Кол.	Обозначение документа
1	ф40АIII, ℓ=12010; 118,5 кг	4	без черт.
2	ф28АIII, ℓ=3570; 17,2 кг	4	без черт.
4	Сетка С5	2	1.420.1-20с. 1-5 -5
5	С6	2	-6
6	Изделие закладное МН1	2	-7
7	МН6	1	-10
8	МН26	2	-19
9	Сетка СП2	2	-2
11	СП7	2	-2
13	ф10АI, ℓ= 1820	51	-22
14	ф18АI, ℓ= 380; 0,8 кг	2	без черт.
15	Трубка ГОСТ 8732-78*	12	без черт.
	Дн 57, ℓ=400; 1,8 кг		

2-2

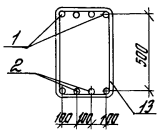

3-3

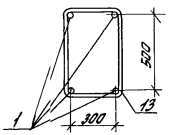

Узлы I, II, VII, IX см. 1.420.1-20с. 1-3-89.
Арматура классов А-I и А-III по ГОСТ 5781-82.
Поз. 14 оцинковать.
Масса каркаса 780.0 кг

Разраб.	Палкина		1.420.1-20с. 1-3-37
Рассчит.	Тарадина		
Провер.	Ягодкин		Каркас КП25-8
Н.контр.	Трахтенгерц		

Стадия	Лист	Листов
Р		1

ЦНИИПРОМЗДАНИЙ

Инв. № подл. | Подпись и дата | Взам. инв. №

24694 67

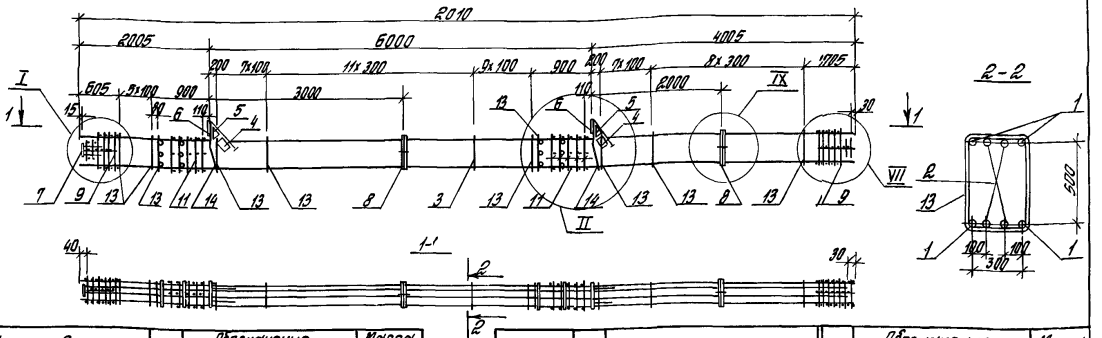

Марка каркаса	Поз.	Наименование	Кол.	Обозначение документа	Масса каркаса кг
КП25-9	1	ф32АIII, ℓ=12010; 75,8 кг	4	без черт.	647,1
	2	ф22АIII; ℓ=11940; 35,6 кг	4	без черт.	
	4	Сетка С5	2	1.420.1-20с.1-5 – 5	
	5	С6	2	– 6	
	6	Изделие закладное МН1	2	– 7	
	7	МН6	1	– 10	
	8	МН26	2	– 19	
	9	Сетка СП1	2	– 2	
	11	СП7	2	– 2	
	13	ф8АI, ℓ=1780	50	– 22	
	14	ф18АI, ℓ=380; 0,8 кг	2	без черт.	
	15	Трубка ГОСТ 8732-78* Дн 57; ℓ=400; 1,8 кг	12	без черт.	
КП25-10		Поз. 2,4...8,11,14,15 по КП25-9			762,5
	1	ф36АIII; ℓ=12010; 96 кг	4	без черт.	
	9	Сетка СП2	2	1.420.1-20с.1-5 – 2	
	13	ф10АI, ℓ=1820	50	– 22	

Марка каркаса	Поз.	Наименование	Кол.	Обозначение документа	Масса каркаса кг
КП25-11		Поз. 2,4...8,11,14,15 по КП25-9			852,5
	1	ф40АIII, ℓ=12010, 118,5 кг	4	без черт.	
	9	Сетка СП2	2	1.420.1-20с.1-5 – 2	
	13	ф10АI, ℓ=1820	50	– 22	

Арматура классов А-I и А-III по ГОСТ 5781-82.

Узлы I, II, VII, IX см. 1.420.1-20с.1-3-89.

Поз. 14 оцинковать.

Разраб.	Палкина	[подпись]	1.420.1-20с. 1-3-38
Рассчит.	Тарадина	[подпись]	
Провер.	Ягодкин	[подпись]	Каркас КП25-9... КП25-11
Н.контр.	Трахтенгерц	[подпись]	

Стадия	Лист	Листов
Р		1

ЦНИИПРОМЗДАНИЙ

Инв. № подл. | Подпись и дата | Взам. инв. №

24694 68

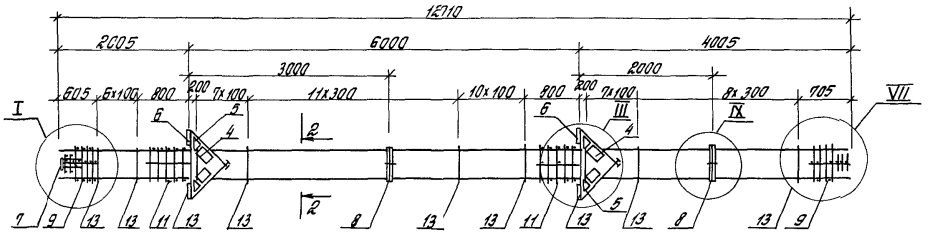

1-1

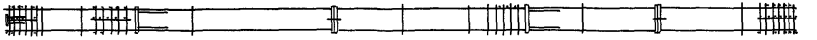

2-2

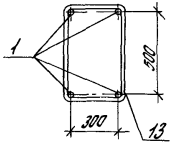

Спецификацию см лист 2

Узлы I, III, VII, IX, см 1.420.1-20с. 1-3-89

Разраб	Тарасенко		1.420.1-20с. 1-3-89	
Рассчит	Тарасенко			
Провер	Ягодкин			
			Каркас КП26-1 КП26-5	Стадия: Р; Лист: 1; Листов: 2
Н.контр	Трахтенгерц			ЦНИИПРОМЗДАНИЙ

Инв.№ подл. | Подпись и дата | Взам. инв.№

Марка каркаса	Поз	Наименование	Кол	Обозначение документа	Масса каркаса кг
КП26-1	1	ф22 A III, ℓ=12010, 35,8 кг	4	без черт	385,9
	4	Сетка С5	4	1420 1-20с 1-5-5	
	5	С6	4	-6	
	6	Изделие закладное МН3	4	-8	
	7	МН6	1	-10	
	8	МН26	2	-19	
	9	Сетка СП1	2	-2	
	11	СП8	2	-2	
	13	ф8 A I, ℓ= 1980	52	-22	
КП26-2		Поз 4 9,11,13 по КП26-1			421,1
	1	ф25 A III, ℓ=12010, 46,1 кг	4	без черт	
КП26-3		Поз 4 9,11,13 по КП26-1			474,7
	1	ф28 A III, ℓ=12010, 58,0 кг	4	без черт	
КП26-4		Поз 4 9,11,13 по КП26-1			545,9
	1	ф32 A III, ℓ=12010, 75,8 кг	4	без черт	
КП26-5		Поз 4 8,11 по КП26-1			662,1
	1	ф36 A III, ℓ=12010, 96,0 кг	4	без черт	
	9	Сетка СП2	2	1420 1-20с 1-5-2	
	13	ф10 A I, ℓ=1820	52	-22	

Марка каркаса	Поз	Наименование	Кол	Обозначение документа	Масса каркаса кг

Арматура классов A-II и A-III по ГОСТ 5781-82

Инв.№ подл. | Подпись и дата | Взам.инв.№

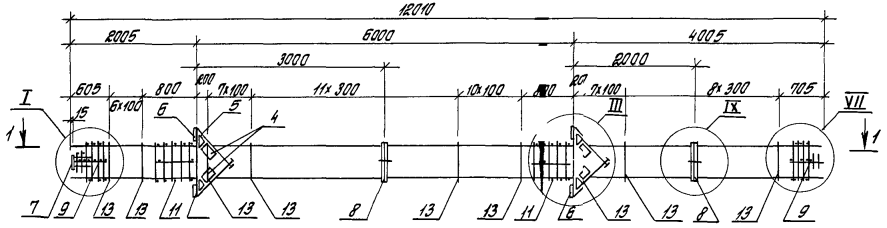

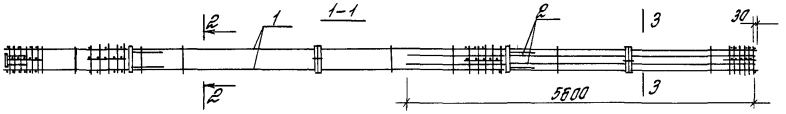

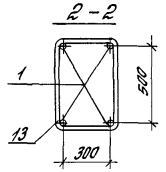

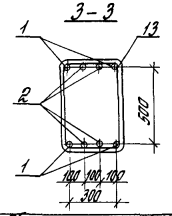

Марка каркаса	Поз	Наименование	Кол	Обозначение документа	Масса каркаса, кг
КП26-6	1	ф32 А-III, L=12010, 75,8 кг	4	без черт	612,7
	2	ф22 А-III, L=5600, 16,7 кг	4	без черт	
	4	Сетка С5	4	1420 1-20с 1-5-5	
	5	С6	4	-6	
	6	Изделие закладное МН3	4	-8	
	7	МН6	1	-10	
	8	МН26	2	-19	
	9	Сетка СП1	2	-2	
	11	СП8	2	-2	
	13	ф8 АI, ℓ=1780	52	-22	

Марка каркаса	Поз	Наименование	Кол	Обозначение документа	Масса каркаса, кг
КП26-7		Поз 4 8, 11 по КП26-6			748,9
	1	ф36 А-III L=12010 96,0 кг	4	без черт	
	2	ф25 А-III L=5600 21,5 кг	4	без черт	
	9	Сетка СП2	2	1420 1-20с 1-5-2	
	13	ф10 АI, ℓ=1820	52	-22	

Арматура классов А-I и А-III по ГОСТ 5781-82
Узлы I, III, VII, IX см 1420 1-20с 1-3-89

Разраб.	Тарадина	Тарад	1 420 1-20с 1-3-40
Рассчит.	Тарадина	Тарад	
Провер.	Ягодкин		Каркас КП26-6, КП26-7
Н. конт.	Трахтенгерц		

Стадия	Лист	Листов
Р		1

ЦНИИПРОМЗДАНИЙ

Инв. № подл. | Подпись и дата | Взам. инв. №

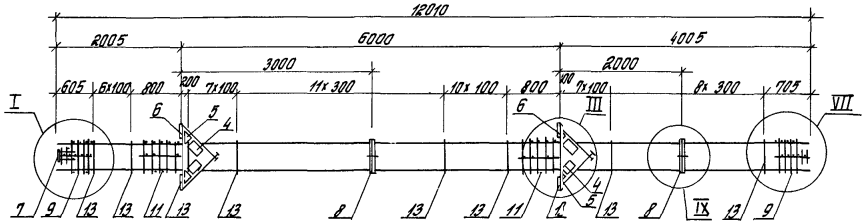

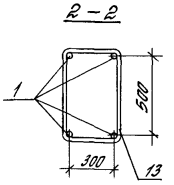

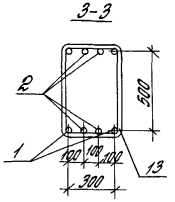

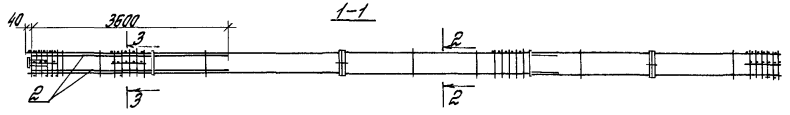

Поз	Наименование	Кол	Обозначение документа
1	ф36 AIII, ℓ=12010, 95.0кг	4	без черт
2	ф25 AIII, ℓ= 3600, 13,8кг	4	без черт
4	Сетка С5	4	1420 1-20с 1-5 -5
5	С6	4	-6
6	Изделие закладное МН3	4	-8
7	МН5	1	-10
8	МН26	2	-19
9	Сетка СП2	2	-2
11	СП8	2	-2
13	ф10 AI, ℓ= 1820	52	-22

Арматура классов AI и AIII по ГОСТ 5781-82

Узлы I, III, VII, IX см 1420 1-20с 1-3-89

Масса каркаса 717,3 кг

Разраб	Палкина		1420 1-20с 1-3-41
Рассчит	Тарафина		
Провер.	Ягафкин		
Н.контр	Трахтенгерц		Каркас КП.25-8

Стадия	Лист	Листов
Р		1

ЦНИИПРОМЗДАНИЙ

Инв.№ подл. | Подпись и дата | Взам. инв.№

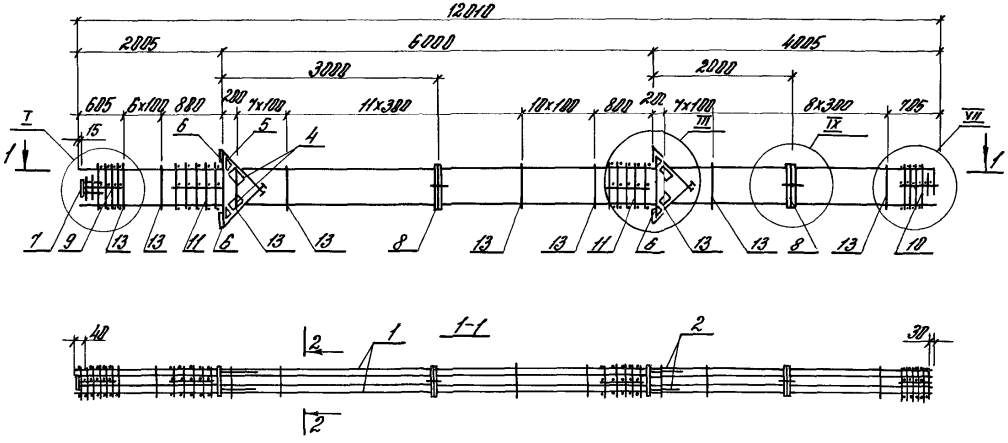

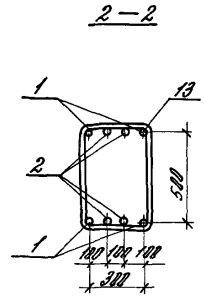

Поз	Наименование	Кол.	Обозначение документа
1	ф40А III, ℓ=12010; 118,5 кг	4	без черт.
2	ф22А III, ℓ=11940; 35,6 кг	4	без черт.
4	Сетка С5	4	1.420.1-20с. 1-5 -5
5	С6	4	-6
6	Изделие закладное МН3	4	-8
7	МН6	1	-10
8	МН26	2	-19
9	Сетка СП2	2	-2
11	СП8	2	-2
13	ф10АI, ℓ= 1820	52	-22

Арматура классов А-I и А-III по ГОСТ 5781-82.

Узлы I, III, VII, IV см. 1.420.1-20с 1-3-89.

Масса каркаса 894,5 кг

Разраб.	Тарадина	Тарад	1.420.1-20с. 1-3-42
Рассчит.	Тарадина	Тарад	
Провер.	Ягодкин		Каркас КП26--9
Н.контр.	Трахтенгерц		

Стадия	Лист	Листов
Р		1

ЦНИИПРОМЗДАНИЙ

Инв.№ подл. | Подпись и дата | Взам.инв.№

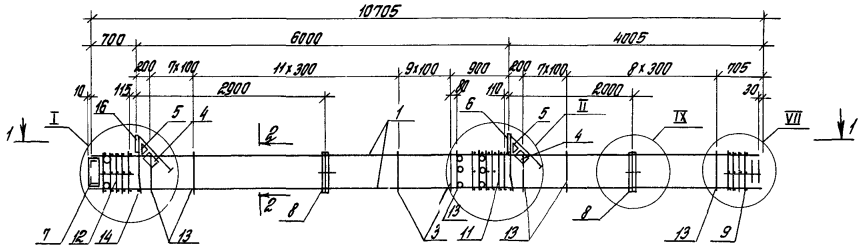

1-1

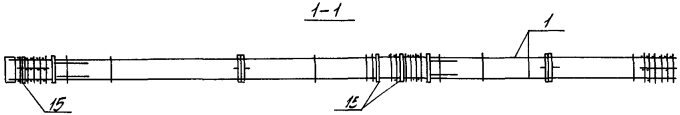

2-2

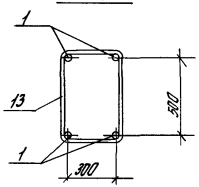

Спецификацию см лист 2

Узлы I, II, VII, IX см 1420 1-20с 1-3-89

Поз 14 оцинковать

Разраб	Тарадина	Тарад	1420 1-20с. 1-3-43	
Рассчит	Тарадина	Тарад		
Провер	Ягодкин			
			Каркас КП27-1 КП27-6	Стадия Р / Лист 1 / Листов 2
Н контр	Трахтенгерц			ЦНИИПРОМЗДАНИЙ

Инв № подл | Подпись и дата | Взам инв №

24694 74

Марка каркаса	Поз	Наименование	Кол	Обозначение документа	Масса каркаса кг
КП27-1	1	ф22AIII, l=10705, 31,9 кг	4	без черт	300,8
	4	Сетка С5	2	1.420.1-20с 1-5 – 5	
	5	С6	2	– 6	
	6	Изделие закладное МН1	1	– 7	
	7	МН5	1	– 9	
	8	МН26	2	– 19	
	9	Сетка СП1	1	– 2	
	11	СП7	1	– 2	
	12	СП9	1	– 2	
	13	ф8AI, ℓ= 1180	44	– 22	
	14	ф18AI, l= 380, 0,8 кг	2	без черт	
	15	Трубка ГОСТ 8732-78*			
		Дн 57, l = 400, 1,8 кг	8	без черт	
	16	Изделие закладное МН2	1	1.420.1-20с 1-5 – 1	
КП27-2		Поз 4 9, 11 16 по КП27-1			337,6
	1	ф25AIII, l=10705, 41,1 кг	4	без черт	
КП27-3		Поз 4 9, 11 16 по КП27-1			380,0
	1	ф28AIII, l=10705, 51,1 кг	4	без черт	

Марка каркаса	Поз	Наименование	Кол	Обозначение документа	Масса каркаса кг
КП27-4		Поз 4 9, 11 16 по КП27-1			443,2
	1	ф32AIII, l=10705, 67,5 кг	4	без черт	
КП27-5		Поз 4. 8, 11, 14 16 по КП27-1			540 5
	1	ф36AIII, l=10705, 85,5 кг	4	без черт	
	9	Сетка СП2	1	1.420.1-20с 1-5 – 2	
	13	ф10AI, ℓ= 1820	44	– 22	
КП27-6		Поз 4 8, 11 16 по КП27-1			620,9
	1	ф40AIII, l=10705, 105,6 кг	4	без черт	
	9	Сетка СП2	1	1.420.1-20с 1-5 – 2	
	13	ф10AI, ℓ= 1820	44	– 22	

Арматура классов AI и AIII по ГОСТ 5781-82

Инв. № подл. | Подпись и дата | Взам. инв. №

24694 75

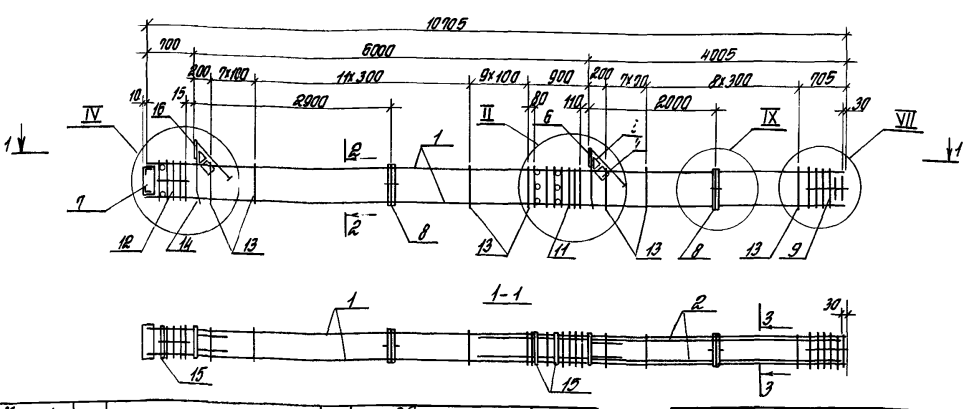

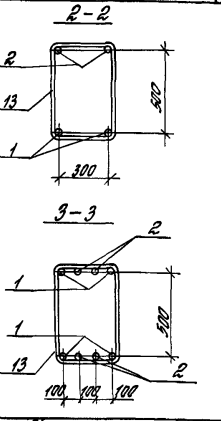

Марка каркаса	Поз.	Наименование	Кол.	Обозначение документа	Масса каркаса кг
КП27-7	1	ф32АIII, ℓ=10705; 67,5 кг	4	без черт.	512,3
	2	ф22АIII, ℓ=5600; 16,7 кг	4	без черт.	
	4	Сетка С5	2	1.420.1-20с. 1-5-5	
	5	С6	2	-6	
	6	Изделие закладное МН1	1	-7	
	7	МН5	1	-9	
	8	МН26	2	-19	
	9	Сетка СП1	1	-2	
	11	СП7	1	-2	
	12	СП9	1	-2	
	13	ф8АI, ℓ=1780	45	-22	
	14	ф18АI, ℓ=380; 0,8 кг	2	без черт.	
	15	Трубка ГОСТ8732-78* Дн 57, ℓ=400; 1,8 кг	8	без черт.	
	16	Изделие закладное МН2	1	1.420.1-20с. 1-5-7	

Марка каркаса	Поз.	Наименование	Кол.	Обозначение документа	Масса каркаса кг
КП27-8		Поз. 2,4...9,11...16 по КП26-18			449,1
	1	ф28АIII, ℓ=10705; 51,7 кг	4	без черт.	

Арматура классов А-I и А-III по ГОСТ 5781-82.

Узлы II, IV, VII, IX см. 1.420.1-20с. 1-3-89.

Поз. 14 оцинковать.

Разраб.	Тарадина	Тарад	1.420.1-20с. 1-3-44
Рассчит.	Тарадина	Тарад	
Провер.	Ягодкин		Каркас КП27-7, КП27-8
Н.контр.	Трахтенгерц		

Стадия	Лист	Листов
Р		1

ЦНИИПРОМЗДАНИЙ

Инв. № подл. | Подпись и дата | Взам. инв. №

2 4694 76

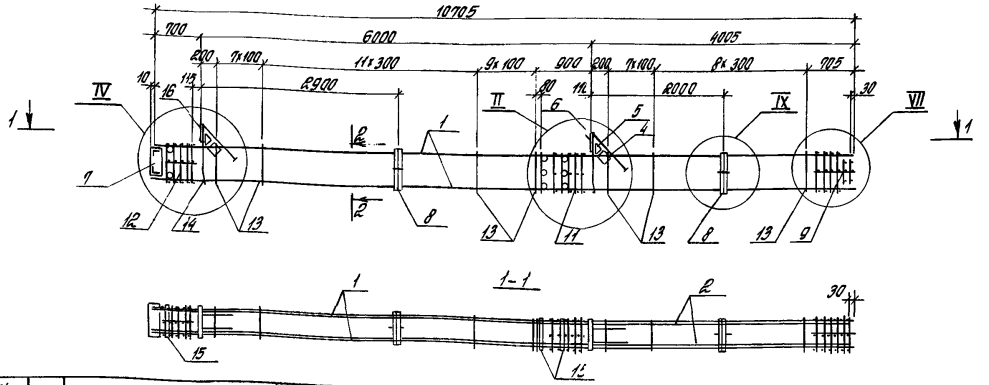

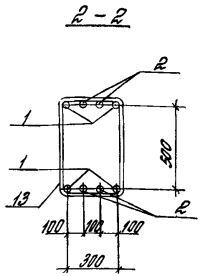

Марка каркаса	Поз.	Наименование	Кол.	Обозначение документа	Масса каркаса кг
КП27-9	1	ф32 А III, ℓ=10705; 67,5 кг	4	без черт.	572,7
	2	ф22 А III, ℓ=10675; 31,8 кг	4	без черт.	
	4	Сетка С5	2	1.420.1-20с.1-5-5	
	5	С6	2	-6	
	6	Изделие закладное МН1	1	-7	
	7	МН5	1	-9	
	8	МН26	2	-19	
	9	Сетка СП1	1	-2	
	11	СП7	1	-2	
	12	СП9	1	-2	
	13	ф8 А I; ℓ=1780	45	-22	
	14	ф18 А I; ℓ=380; 0,8 кг	2	без черт.	
	15	Трубка ГОСТ 8732-78*	8	без черт.	
		Дн 57, ℓ=400; 1,8 кг			
	16	Изделие закладное МН2	1	1.420.1-20с.1-5-7	

Марка каркаса	Поз.	Наименование	Кол.	Обозначение документа	Масса каркаса кг
КП27-10		Поз. 4...8, 11, 12, 14...16 по КП26-20			707,2
	1	ф36 А III, ℓ=10705; 85,5 кг	4	без черт.	
	2	ф25 А III, ℓ=10675; 41,0 кг	4	без черт.	
	9	Сетка СП2	1'	1.420.1-20с.1-5-2	
	13	ф10 А I, ℓ=1820	435	-22	

Арматура классов А-I и А-III по ГОСТ 5781-82.
Узлы II, IV, VII, IX см. 1.420.1-20с.1-3-89
Поз. 14 оцинковать.

Разраб.	Тарадина	Тарад	
Рассчит.	Тарадина	Тарад	
Провер.	Ягодкин		
Н.контр.	Трахтенгерц		

1.420.1-20с.1-3-45

Каркас КП27-9, КП27-10

Стадия	Лист	Листов
Р		1

ЦНИИПРОМЗДАНИЙ

Инв. № подл. | Подпись и дата | Взам. инв. №

24694 77

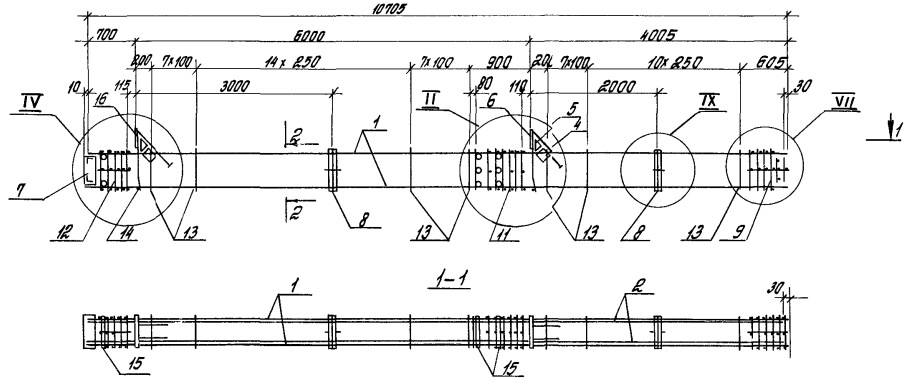

Поз	Наименование	Кол	Обозначение документа
1	ф 40 AIII, ℓ= 10705, 105,6 кг	4	без черт
2	ф 28 AIII, ℓ= 10615, 51,6 кг	4	без черт
4	Сетка С5	2	1 420 1-20с 1-5 – 5
5	С6	2	–6
6	Изделие закладное МН1	1	–7
7	МН5	1	–9
8	МН26	2	–19
9	Сетка СП2	1	–2
11	СП7	1	–2
12	СП9	1	–2
13	ф 10 AI, ℓ= 1820	48	–22
14	ф 18 AI, ℓ= 380, 0,8 кг	2	без черт
15	Трубка ГОСТ 8732-78*	8	без черт
	Дн 57, ℓ= 400, 1,8 кг		
16	Изделие закладное МН2	1	1 420 1-20с 1-5 – 7

Арматура классов A-I и A-III по ГОСТ 5781-82

Узлы II, III, IV, IX см 1 420 1-20с. 1-3-89

Поз 14 оцинковать

Масса каркаса 833 4 кг

Разраб	Тарадина		1 420 1-20с 1-3-46
Рассчит	Тарадина		
Провер.	Ягодкин		
Н. контр.	Трактенгерц		Каркас КП 27-11

Стадия	Лист	Листов
Р		1

ЦНИИПРОМЗДАНИЙ

Инв. № подл. | Подпись и дата | Взам. инв. №

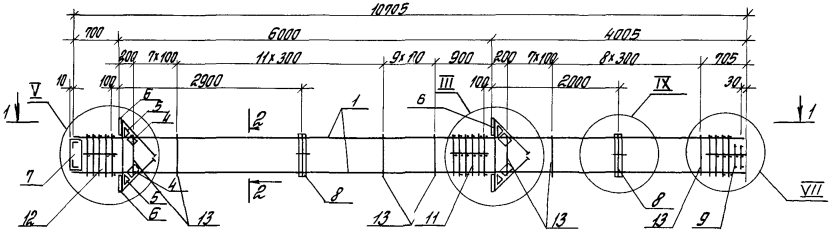

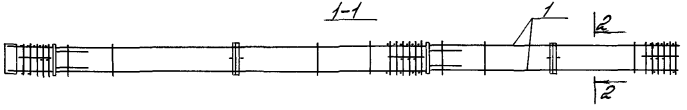

Спецификацию см лист 2

Узлы III, V, VII, IX см 1.420.1-20с 1-3-89

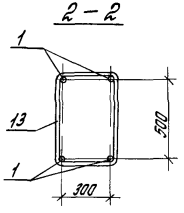

Разраб	Тарабина		1.420.1-20с 1-3-47	
Рассчит	Тарабина			
Провер	Яговкин			
			Каркас КП28-1 КП28-6	Стадия Р / Лист 1 / Листов 2
Н.контр.	Трахтенгерц			ЦНИИПРОМЗДАНИЙ

Инв. № подл. | Подпись и дата | Взам. инв. №

Марка каркаса	Поз.	Наименование	Кол.	Обозначение документа	Масса каркаса кг
КП28-1	1	ф22 AIII, l=10705; 31,9 кг	4	без черт.	372,7
	4	Сетка С5	4	1.420.1-20с.1-5-5	
	5	С6	4	-6	
	6	Изделие закладное МН3	4	-8	
	7	МН5	1	-9	
	8	МН26	2	-19	
	9	Сетка СП1	1	-2	
	11	СП8	1	-2	
	12	СП10	1	-2	
	13	ф8 AI; l=1780	44	-22	
КП28-2		Поз.4...9, 11...13 по КП28-1			409,5
	1	ф25 AIII, l=10705; 41,2 кг	4	без черт.	
КП28-3		Поз.4...9, 11...13 по КП28-1			451,9
	1	ф28 AIII, l=10705; 51,7 кг	4	без черт.	
КП28-4		Поз.4...9, 11...13 по КП28-1			515,1
	1	ф32 AIII, l=10705; 67,5 кг	4	без черт.	

Марка каркаса	Поз.	Наименование	Кол.	Обозначение документа	Масса каркаса кг
КП28-5		Поз.4...8, 11, 12 по КП28-1			612,4
	1	ф36 AIII, l=10705; 85,5 кг	4	без черт.	
	9	Сетка СП2	1	1.420.1-20с.1-5-2	
	13	ф10 AI, l=1820	44	-22	
КП28-6		Поз.4...8, 11, 12 по КП28-1			692,8
	1	ф40 AIII, l=10705; 105,6 кг	4	без черт.	
	9	Сетка СП2	1	1.420.1-20с.1-5-2	
	13	ф10 AI, l=1820	44	-22	

Арматура класс по A-I и A-III по ГОСТ 5781-82

Инв.№подл. | Подпись и дата | Взамен инв.№

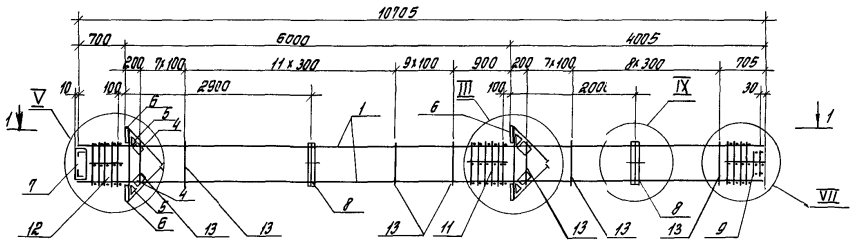

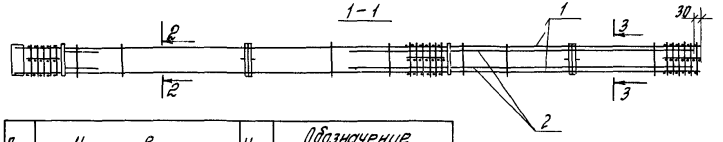

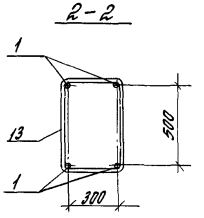

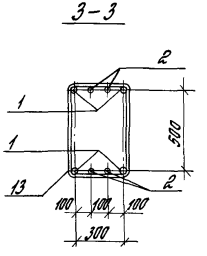

Поз	Наименование	Кол.	Обозначение документа
1	ф25АIII; ℓ=10705; 41,2кг	4	без черт.
2	ф22АIII; ℓ=5600; 16,7кг	4	без черт.
4	Сетка С5	4	1.420.1-20с. 1-5 -5
5	С6	4	-6
6	Изделие закладное МН3	4	-8
7	МН5	1	-9
8	МН26	2	-19
9	Сетка СП1	1	-2
11	СП8	1	-2
12	СП10	1	-2
13	ф8АI, ℓ=1780	44	-22

Арматура классов АI и АIII по ГОСТ 5781-82.

Узлы III, V, VII, IX см. 1.420.1-20с. 1-3-89.

Масса каркаса 476.3кг.

Разраб.	Полкина		1.420.1-20с. 1-3-48
Рассчит.	Тарадина		
Провер.	Ягодкин		Каркас КП 28-7
Н.контр.	Трахтенгерц		

Стадия	Лист	Листов
Р		1

ЦНИИПРОМЗДАНИЙ

Инв.№ подл. | Подпись и дата | Взам.инв.№

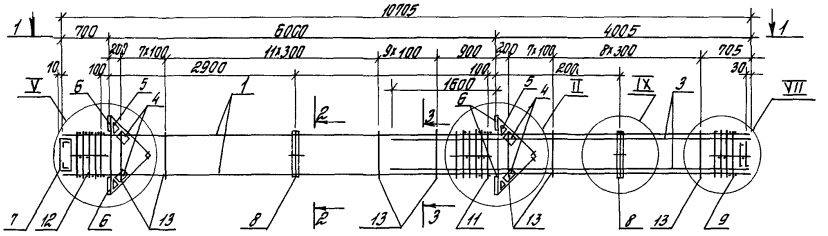

2 – 2

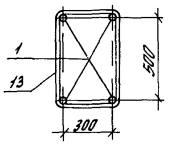

3 – 3

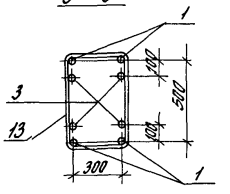

1 – 1

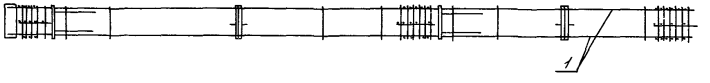

Поз	Наименование	Кол	Обозначение документа
1	ф 40 AIII, L = 10705, 105,6 кг	4	без черт.
3	ф 22 AIII, L = 5600, 16,7 кг	4	без черт.
4	Сетка С5	4	1.420.1-20с.1-5 – 5
5	С6	4	– 6
6	Изделие закладное МН3	4	– 8
7	МН5	1	– 9
8	МН26	2	– 19
9	Сетка С12	1	– 2
11	С18	1	– 2
12	С10	1	– 2
13	ф 10 AI, ℓ = 1820	44	– 22

Арматура классов A-I и A-III по ГОСТ 5781-82

Узлы III, V, VII, IX см. 1.420.1-20с 1-3-89

Масса каркаса 759,6 кг

Разраб.	Тарадина	
Рассчит.	Тарадина	
Провер.	Агафкин	
Н. контр.	Трактенгерц	

1.420.1-20с 1-3-49

Каркас КП 28-8

Стадия	Лист	Листов
Р		1

ЦНИИПРОМЗДАНИЙ

Инв. № подл. | Подпись и дата | Взам. инв. №

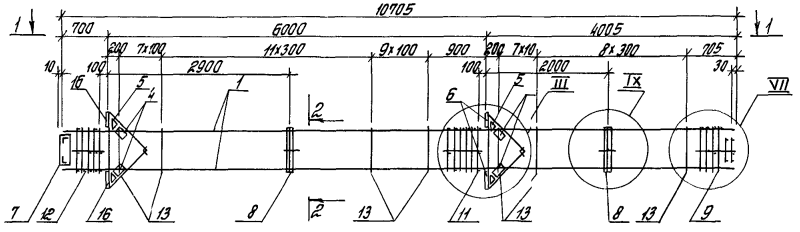

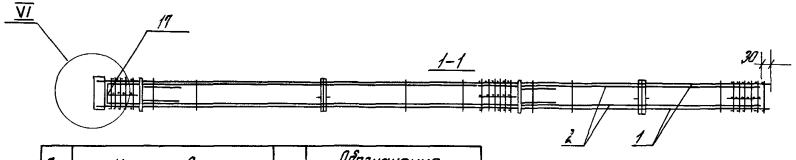

2 – 2

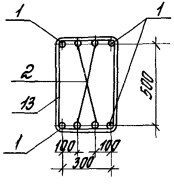

Поз	Наименование	Кол	Обозначение документа
1	ф 36 А III, L = 10705, 85,5 кг	4	без черт.
2	ф 25 А III, L = 10575, 40,6 кг	4	без черт
4	Сетка С5	4	1 420 1-20с 1-5-5
5	С6	4	-6
6	Изделие закладное МН3	4	-8
7	МН27	1	-20
8	МН26	2	-19
9	Сетка СП2	1	-2
11	СП8	1	-2
12	СП10	1	-2
13	ф 10 А I, l = 1820	44	-22
17	Изделие закладное МН28	2	-21

Арматура классов А-I и А-III по ГОСТ 5781-82

Узлы III, V, VII, IX ст 1 420 1-20с 1-3-89.

Масса каркаса 788,0 кг

Разраб.	Тарадина	Тарад	
Рассчит	Тарадина	Тарад	
Провер	Ягодкин		
Н контр	Трахтенгерц		

1 420 1-20с 1-3-50

Каркас КП 28-9

Стадия	Лист	Листов
Р		1

ЦНИИПРОМЗДАНИЙ

Инв № подл | Подпись и дата | Взам инв №

24694 83

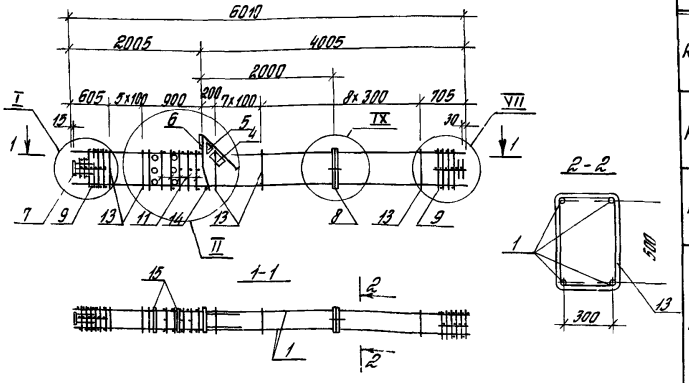

Марка каркаса	Поз	Наименование	Кол	Обозначение документа	Масса каркаса кг
КП29-1	1	ф22 AIII, ℓ=6010, 19,9 кг	4	без черт	186,2
	4	Сетка С5	1	1.420.1-20с 1-5 –5	
	5	С6	1	–6	
	6	Изделие закладное МН1	1	–7	
	7	МН6	1	–10	
	8	МН26	1	–19	
	9	Сетка СП1	2	–2	
	11	СП7	1	–2	
	13	ф8 AI, ℓ=1780	22	–22	
	14	ф18 AI, ℓ=380, 0,8 кг	1	без черт	
	15	Трубка, ГОСТ 8732-78* Дн 57, ℓ=400, 1,8 кг	6	без черт	

Марка каркаса	Поз	Наименование	Кол	Обозначение документа	Масса каркаса кг
КП29-2		Поз 4 9,11,13 15 по КП29-1			207,0
	1	ф25 AIII, ℓ=6010, 23,1 кг	4	без черт	
КП29-3		Поз 4 9,11,13 15 по КП29-1			230,6
	1	ф28 AIII, ℓ=6010, 29,0 кг	4	без черт	
КП29-4		Поз 4 11,13 15 по КП29-1			266,2
	1	ф32 AIII, ℓ=6010, 37,9 кг	4	без черт	
КП29-5		Поз 4 8,11,14,15 по КП29-1			329,4
	1	ф36 AIII, ℓ=6010, 48,0 кг	4	без черт	
	9	Сетка СП2	2	1.420.1-20с 1-5–2	
	13	ф10 AI, ℓ=1820	22	–22	
КП29-6		Поз 4 8,11,14,15 по КП29-1			374,6
	1	ф40 AIII, ℓ=6010, 59,3 кг	4	без черт	
	9	Сетка СП2	2	1.420.1-20с 1-5–2	
	13	ф10 AI, ℓ=1820	22	–22	

Арматура классов A-I и A-III по ГОСТ 5781-82

Узлы I, II, VII, IX см 1.420.1-20с 1-3-89

Разраб	Поляхина		1.420.1-20с 1-3-51
Гл.инж	Тарасова		
Провер	Агафонкин		
Н.контр	Тохтенгерц		Каркас КП29-1 к П29-6

Стадия	Лист	Листов
Р		7

ЦНИИПРОМЗДАНИЙ

Инв.№ подл. | Подпись и дата | Взам.инв.№

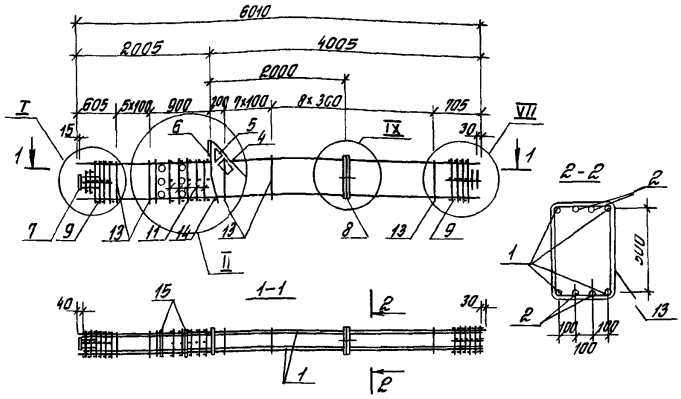

Марка каркаса	Поз	Наименование	Кол	Обозначение документа	Масса каркаса кг
КП29-8		Поз 4..9,11,13 15 по КП29-7			321,4
	1	ф28АIII, ℓ=6010, 29,0 кг	4	без черт	
	2	ф25АIII, ℓ=5940; 22,8 кг	4	без черт	
КП29-9		Поз 2,4 9,11,13. 15 по КП29-7			337,2
	1	ф32АIII, ℓ=6010; 37,9 кг	4	без черт	
КП29-10		Поз 2,4 8,11,14,15 по КП29-7			400,2
	1	ф36АIII, ℓ=6010, 48,0 кг	4	без черт	
	9	Сетка СП2	2	1420 1-20с 1-5 -2	
	13	ф10АI, ℓ= 1820	22	-22	

Марка каркаса	Поз	Наименование	Кол	Обозначение документа	Масса каркаса кг
КП29-7	1	ф25АIII, ℓ=6010, 23,1 кг	4	без черт	277,8
	2	ф22АIII, ℓ=5940, 17,7 кг	4	без черт	
	4	Сетка С5	1	1.420 1-20с 1-5 -5	
	5	С6	1	-6	
	6	Изделие закладное МН1	1	-7	
	7	МН6	1	-10	
	8	МН26	1	-19	
	9	Сетка СП1	2	-2	
	11	СП7	1	-2	
	13	ф8АI, ℓ=1780	22	-22	
	14	ф18АI, ℓ=380, 0,8 кг	1	без черт	
	15	Трубка ГОСТ 8732-78*			
		Дн 57, ℓ=400; 1,8 кг	6	без черт	

Арматура классов А-I и А-III по ГОСТ 5781-82

Узлы I, II, VII, IX см 1420 1-20с 1-3-89

Разраб	Палкина		
Рассчит	Народина		
Провер	Ягодкин		
Н контр	Трахтенгерц		

1.420 1-20с 1-3-52

Каркас КП29-7 .. КП29-10

Стадия	Лист	Листов
Р		1

ЦНИИПРОМЗДАНИЙ

Инв № подл | Подпись и дата | Взам инв №

24694 85

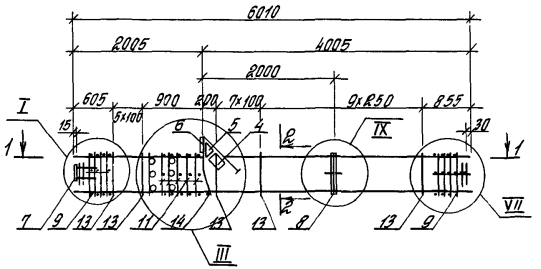

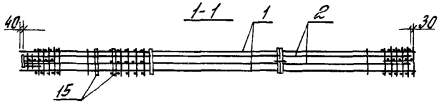

2-2

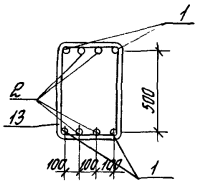

Поз	Наименование	Кол	Обозначение документа
1	ф 40 А III, L=6010, 59,3 кг	4	без черт.
2	ф 28 А III, L=5940, 28,7 кг	4	без черт
4	Сетка С5	1	1.420 1-20с 1-5 — 5
5	С6	1	— 6
6	Изделие закладное МН1	1	— 7
7	МН6	1	— 10
8	МН26	1	— 19
9	Сетка СП2	2	— 2
11	СП7	1	
13	ф 10 А I, L= 1820	2 3	— 2
14	ф 18 А I, L = 380, 0,8 кг	1	— 22
15	Трубка по ГОСТ 8732-78*		без черт
	Дн 57, L=400, 1,8 кг	6	

Арматура классов А-I и А-III по ГОСТ 5781-82

Узлы I, III, VII, IX ст 1 420 1-20с 1-3-89

Поз 14 оцинковать

Масса каркаса 489,4 кг

Разраб	Тарадина	Тарад	
Рассчит	Тарадина	Тарад	
Проверил	Ягодкин		
Н.контр	Трахтенгерц		

1 420.1-20с 1-3-53

Каркас К 729-11

Стадия	Лист	Листов
Р		1

ЦНИИПРОМЗДАНИЙ

Инв № подл. | Подпись и дата | Взам инв №

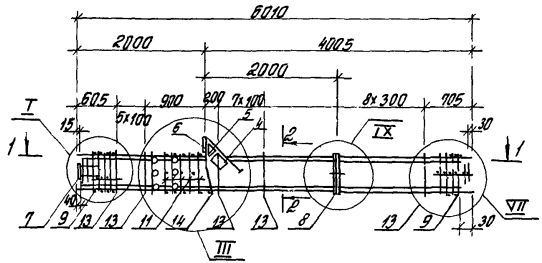

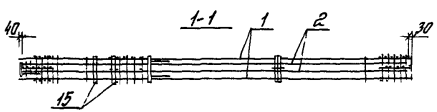

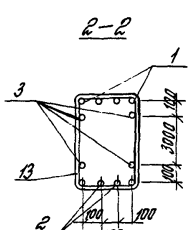

Поз	Наименование	Кол	Обозначение документа
1	ф 40 А III, L=6010, 59,3 кг	4	без черт
2	ф 32 А III, L=5940, 37,5 кг	4	без черт
3	ф 32 А III, L=5940, 37,5 кг	4	без черт
4	Сетка С5	1	1420 1-20с 1-5-5
5	С6	1	-6
6	Изделие закладное МН1	1	-7
7	МН6	1	-10
8	МН26	1	-19
9	Сетка СП2	2	-2
11	СП7	1	-2
13	ф 10 А I, L= 1820	22	-22
14	ф 18 А I, L=380, 0,8 кг	1	без черт
15	Трубка ГОСТ 8732-78*		
	Дн=57, L=400, 1,8 кг	6	без черт

Арматура классов А-I и А-III по ГОСТ 5781-82

Узлы I, III, VII, IX см 1420 1-20с 1-3-89

Поз 14 оцинковать

Масса каркаса 674,6 кг

Разраб	Тарадина	Тарад	1420 1-20с 1-3-54
Рассчит.	Тарадина	Тарад	
Провер.	Ягодкин		
Н контр.	Трахтенгерц		Каркас КП2 9-12

Стадия	Лист	Листов
Р		1

ЦНИИПРОМЗДАНИЙ

Инв № подл. | Подпись и дата | Взам инв №

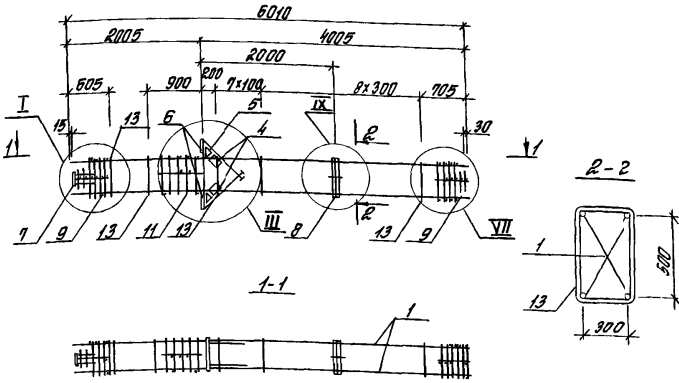

Марка каркаса	Поз	Наименование	Кол	Обозначение документа	Масса каркаса кг
КП30-1	1	ф22 AIII, ℓ=6010, 17,9 кг	4	без черт	205,1
	4	Сетка С5	2	1420 1-20с 1-5—5	
	5	С6	2	—6	
	6	Изделие закладное МН3	2	—8	
	7	МН6	1	—10	
	8	МН26	1	—10	
	9	Сетка СП1	2	—2	
	11	СП8	1	—2	
	13	ф8 AI, ℓ= 1780	22	—22	
КП30-2		Поз 4 9,11,13 по КП30-1			226,9
	1	ф25 AIII, ℓ=6010, 23,1 кг	4	без черт	

Марка каркаса	Поз	Наименование	Кол	Обозначение документа	Масса каркаса кг
КП30-3		Поз 1- 9,11,13 по КП30-1			250,5
	1	ф28 AIII, ℓ= 6010, 29,0 кг	4	без черт	
КП30-4		Поз 4 9,11,13 по КП30-1			286,1
	1	ф32 AIII, ℓ= 6010, 37,9 кг	4	без черт	
КП30-5		Поз 4 8,11 по КП30-1			340,1
	1	ф36 AIII, ℓ= 6010, 48,0 кг	4	без черт	
	9	Сетка СП2	2	1420 1-20с 1-5—2	
	13	ф10 AI, ℓ= 1820	22	—22	
КП30-6		Поз 4 8,11 по КП30-1			394,5
	1	ф40 AIII, ℓ= 6010, 59,3 кг	4	без черт	
	9	Сетка СП2	2	1420 1-20с 1-5—2	
	13	ф10 AI, ℓ= 1820	22	—22	

Арматура классов A-I и A-III по ГОСТ 5781-82

Узлы I, III, VII, IX см 1 420.1-20.с 1-3-89

Инв.№ подл. | Подпись и дата | Взам.инв.№

Разраб	Палкина		1 420 1-20с 1-3-55
Рассчит	Парафина		
Провер	Яглёкин		Каркас КП30-1 КП30-6
Н.контр	Прохтенгерц		Стадия Р; Лист; Листов 1
			ЦНИИПРОМЗДАНИЙ

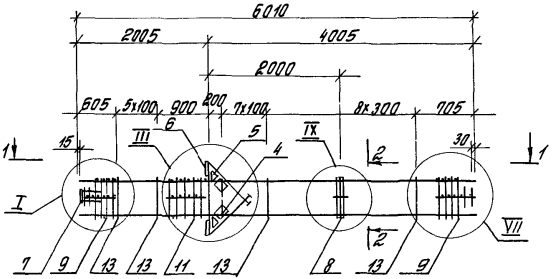

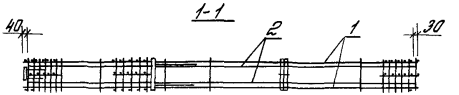

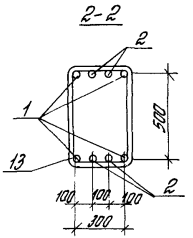

Марка каркаса	Поз	Наименование	Кол	Обозначение документа	Масса каркаса, кг
КП30-7	1	ф 32 А-III, L=6010, 37,9 кг	1	без черт.	366,1
	2	ф 22 А-III, L=5940, 17,7 кг	4	без черт.	
	4	Сетка С5	2	1.420.1-20с 1-5 – 5	
	5	С6	2	– 6	
	6	Изделие закладное МН3	2	– 8	
	7	МН6	1	– 10	
	8	МН26	1	– 19	
	9	Сетка СП1	2	– 2	
	11	СП8	1	– 2	
	13	ф 10 АI, ℓ= 1820	22	– 22	
КП30-8		Поз 4 8, 11 по КП30-7			440,5
	1	ф 36 А-III, L=6010, 480 кг	4	без черт.	
	2	ф 25 А-III, L=5940, 22,8 кг	4	без черт.	
	9	Сетка СП2	2	1.420.1-20с 1-5 – 2	
	13	ф 10 АI, ℓ= 1820	22	– 22	

Арматура классов А-I и А-III по ГОСТ 5781-82

Узлы I, III, VII, IX от 1.420.1-20с 1-3-89

Разраб.	Городина	Гор.	1.420.1-20с 1-3-56
Рассчит.	Городина	Гор.	
Провер.	Ягодкин		Каркас КП30-7, КП30-8
Н. контр.	Трахтенгерц		ЦНИИПРОМЗДАНИЙ

Стадия Р | Лист | Листов

Инв. № подл. | Подпись и дата | Взам. инв. №

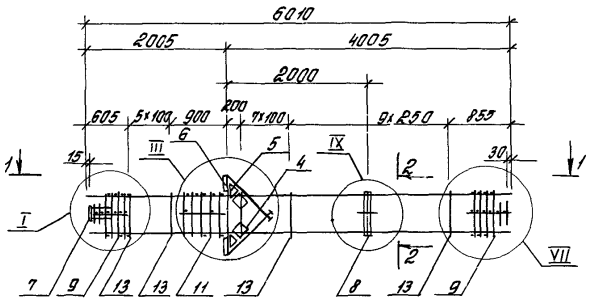

Поз.	Наименование	Кол.	Обозначение документа
1	ф 40 А-III, l=6010, 59,3 кг	4	без черт
2	ф 36 А-III, l=5940, 47,5 кг	4	без черт
4	Сетка С5	2	1420 1-20с 1-5 -5
5	С6	12	-6
6	Изделие закладное МН3	12	-8
7	МН6	1	-10
8	МН26	11	-19
9	Сетка СП2	12	-2
11	СП8	1	-2
13	ф 10 AI, l= 1820	212	-22

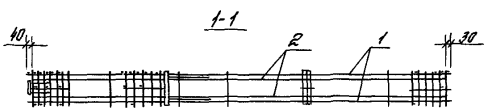

Артатура классов А-I и А-III по ГОСТ 5781-82

Узлы I, III, VII, IX см 1 420 1-20с 1-3-89

Масса каркаса 584,0 кг

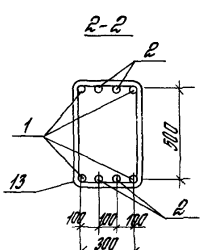

Разраб.	Городина	
Рассчит.	Городина	
Провер.	Ягодкин	
Н.контр.	Трахтенгерц	

1 420 1-20с 1-3-57

Каркас КП30-9

Стадия	Лист	Листов
Р		1

ЦНИИПРОМЗДАНИЙ

Инв.№ подл. | Подпись и дата | Взам.инв.№

24694 90

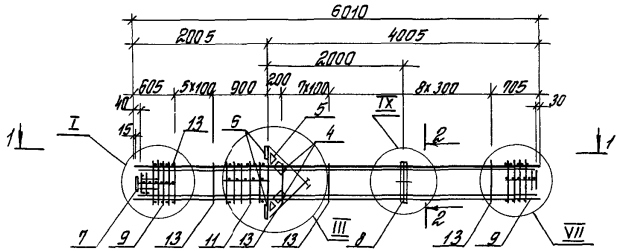

1-1

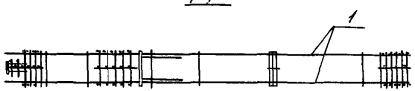

2-2

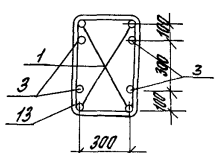

Марка каркаса	Поз	Наименование	Кол	Обозначение документа	Масса каркаса, кг
КП30-10	1	ф 32 А-III, L=6010, 37,9кг	4	без черт	366,1
	3	ф 22 А-III, L=5940, 17,7кг	4	без черт	
	4	Сетка С5	2	1.420 1-20с 1-5 -5	
	5	С6	2	-6	
	6	Изделие закладное МН3	2	-8	
	7	МН6	1	-10	
	8	МН26	1	-19	
	9	Сетка СП1	2	-2	
	11	СП8	1	-2	
	13	ф 10 АI, ℓ= 1820	22	-22	
КП30-11		Поз 4. 8,11 по КП30-10			465,3
	1	ф 40 А-III, L=6010, 59,3кг	4	без черт	
	3	ф 22 А-III, L=5940, 17,7кг	4	без черт	
	9	Сетка СП2	2	1.420 1-20с 1-5 -2	
	13	ф 10 АI, ℓ= 1820	22	-22	

Арматура классов А-I и А-III по ГОСТ 5781-82
Узлы I, III VII, IX см 1420 1-20с 1-3-89.

Разраб.	Тарадина	Тарад-	1420 1-20с 1-3-58	
Рассчит	Тарадина	Тарад-		
Провер	Ягодкин			
			Каркас КП30-10, К'П30-11	Стадия: Р; Лист; Листов: 1
				ЦНИИПРОМЗДАНИЙ
Н контр	Трахтенгерц			

Инв № подл. | Подпись и дата | Взам инв №

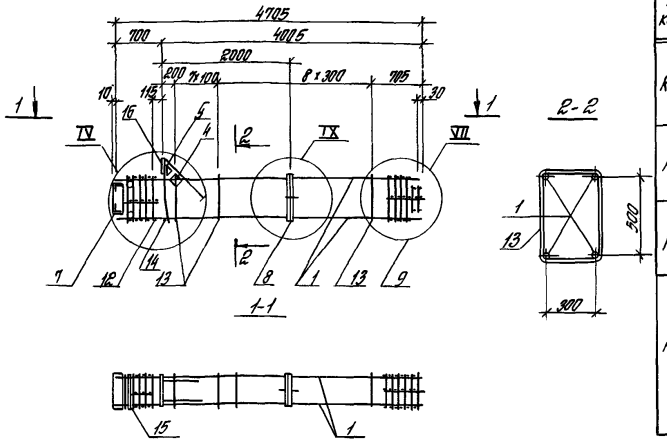

Марка каркаса	Поз.	Наименование	Кол. шт.	Обозначение документа	Масса каркаса кг
КП31-2		Поз. 4,5,7...9,12...16 по КП31-1			175.3
	1	ф25 AIII, ℓ=4705; 18,1 кг	4	без черт.	
КП31-3		Поз. 4,5,7...9,12...16 по КП31-1			192.5
	1	ф28 AIII, ℓ=4705; 22,7 кг	4	без черт.	
КП31-4		Поз. 4,5,7...9,12...16 по КП31-1			221.4
	1	ф32 AIII, ℓ=4705; 29,7 кг	4	без черт	
КП31-5		Поз. 4,5,7,8, 12,14...16 по КП31-1			256.7
	1	ф35 AIII, ℓ=4705; 39,6 кг	4	без черт.	
	9	Сетка СП2	1	1.420.1-20с. 1-5 -2	
	13	ф10 AI, ℓ=1820	16	-22	

Марка каркаса	Поз	Наименование	Кол. шт.	Обозначение документа	Масса каркаса кг
КП31-1	1	ф22 AIII, ℓ=4705; 14,0 кг	4	без черт.	158.9
	4	Сетка С5	1	1.420.1-20с. 1-5 -5	
	5	С6	1	-6	
	7	Изделие закладное МН5	1	-9	
	8	МН26	1	-19	
	9	Сетка СП1	1	-2	
	12	СП9	1	-2	
	13	ф8 AI, ℓ=1780	16	-22	
	14	ф18 AI; ℓ=380; 0,8 кг		без черт.	
	15	Трубка ГОСТ 8732-78*			
		Дн 57, ℓ=400; 18 кг	2	без черт.	
	16	Изделие закладное МН2	1	1.420.1-20с. 1-5 -7	

Арматура классов А-I и А-III по ГОСТ 5781-82.

Узлы IV, VII, IX см. 1.420.1-20с. 1-3-89.

Поз. 14 оцинковать.

Инв.№ подл. | Подпись и дата | Взам.инв.№

Разраб.	Малкина		1.420.1-20с. 1-3-59
Рассчит.	Парфаева	Тарасов	
Провер.	Чагодкин		Каркас КП31-1.... КП31-5
Н.контр.	Прохватенгерц		Стадия Р / Лист / Листов / ЦНИИПРОМЗДАНИЙ

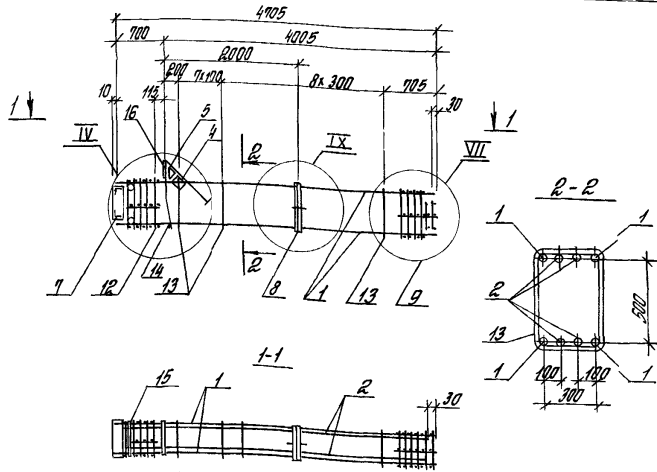

Марка каркаса	Поз.	Наименование	Кол. шт.	Обозначение документа	Масса каркаса кг
КП31-6	1	ф25АIII; ℓ=4705; 18,1кг	4	без черт.	230,7
	2	ф22АIII; ℓ=4675; 13,9кг	4	без черт.	
	4	Сетка С5	1	1.420.1-20с.1-5-5	
	5	С6	1	-6	
	7	Изделие закладное МН5	1	-9	
	8	МН26	1	-19	
	9	Сетка СП1	1	-2	
	12	СП9	1	-2	
	13	ф8АI, ℓ=1780	16	-22	
	14	ф18АI, ℓ=380; 0,8кг	1	без черт.	
	15	Трубка ГОСТ 8732-78* Дн57, ℓ=400; 1,8кг	2	без черт.	
	16	Изделие закладное МН2	1	1.420.1-20с.1-5 -7	

Марка каркаса	Поз.	Наименование	Кол. шт.	Обозначение документа	Масса каркаса кг
КП31-7		Поз.2,4,5,7...9,12...16 по КП31-6			277,1
	1	ф32АIII, ℓ=4705, 29,7кг	4	без черт.	
КП31-8		Поз.2,4,5,7,8,12,14...16 по КП31-6			322,3
	1	ф36АIII, ℓ=4705; 37,6кг	4	без черт.	
	9	Сетка СП2	1	1.420.1-20с.1-5 -2	
	13	ф10АI, ℓ=1820	16	-22	
КП31-9		Поз.2,4,5,7,8,12,14...16 по КП31-6			357,5
	1	ф40АIII, ℓ=4705; 46,4кг	4	без черт.	
	9	Сетка СП2	1	1.420.1-20с.1-5 -2	
	13	ф10АI, ℓ=1820	16	-22	
КП31-10		Поз.4,5,7,8,12,14...16 по КП31-6			392,3
	1	ф40АIII, ℓ=4705; 46,4кг	4	без черт.	
	2	ф28АIII, ℓ=4675; 22,6кг	4	без черт.	
	9	Сетка СП2	1	1.420.1-20с.1-5 -2	
	13	ф10АI, ℓ=1820	16	-22	

Арматура классов А-I и А-III по ГОСТ 5781-82.
Узлы IV, VII, IX см. 1.420.1-20с.1-3-89.
Поз. 14 оцинковать

Разраб.	Полкина		1.420.1-20с.1-3-60
Рассчит	Тарадина		
Провер	Ягодкин		
Н.контр.	Трахтенгерц		

Каркас КП31-6... КП31-10

Стадия	Лист	Листов
Р		1

ЦНИИПРОМЗДАНИЙ

Инв. № подл. | Подпись и дата | Взам. инв. №

24694 93

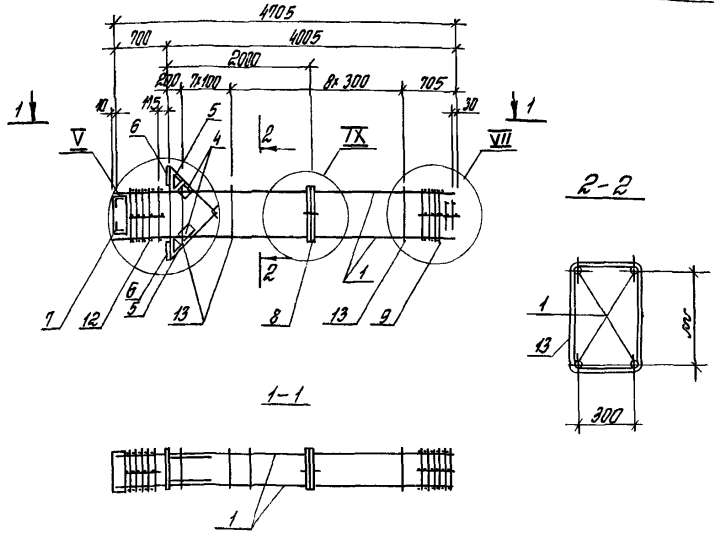

Марка каркаса	Поз.	Наименование	Кол	Обозначение документа	Масса каркаса кг
КП32-2		Поз. 4...9, 12, 13 по КП31-11			210,7
	1	ф25АIII; ℓ=4705; 18,1кг	4	без черт.	
КП32-3		Поз. 4...9, 12, 13 по КП31-11			229,1
	1	ф28АIII, ℓ=4705; 22,7кг	4	без черт.	
КП32-4		Поз. 4...9, 12, 13 по КП31-11			257,1
	1	ф32АIII, ℓ=4705; 29,7кг	4	без черт.	
КП32-5		Поз. 4... 12 по КП31-11			302,3
	1	ф36АIII, ℓ=4705; 37,6кг	4	без черт.	
	9	Сетка СП2	1	1.420.1-20с. 1-5-2	
	13	ф10АI, ℓ= 1820	16	-22	

Арматура классов А-I и А-III по ГОСТ 5781-82

Узлы V, VII, IX ст. 1.420.1-20с. 1-3-8 9.

Марка каркаса	Поз.	Наименование	Кол.	Обозначение документа	Масса каркаса кг
КП32-1	1	ф22АIII, ℓ=4705; 14,0кг	4	без черт.	194,3
	4	Сетка С5	2	1.420.1-20с. 1-5-5	
	5	С6	2	-6	
	6	Изделие закладное МН3	2	-8	
	7	МН5	1	-9	
	8	МН26	1	-19	
	9	Сетка СП1	1	-2	
	12	СП10	1	-2	
	13	ф8АI, ℓ= 1780	16	-22	

Разраб.	Полкина		1.420.1-20с. 1-3-61
Рассчит.	Тарадина		
Провер.	Ягодкин		Каркас КП32-1... КП32-5
Н.контр.	Трохтенгерц		

Стадия	Лист	Листов
Р		1

ЦНИИПРОМЗДАНИЙ

Инв. № подл. | Подпись и дата | Взам. инв. №

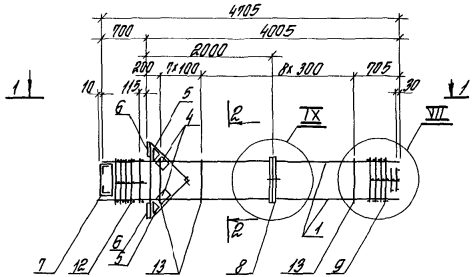

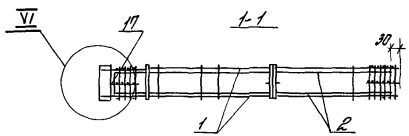

Поз	Наименование	Кол	Обозначение документа
1	ф36АIII, ℓ=4705, 37,5кг	4	без черт
2	ф22АIII, ℓ=4575, 13,7кг	4	без черт
4	Сетка С5	2	1420 1-20с 1-5 – 5
5	С6	2	–6
6	Изделие закладное МН3	2	–8
7	МН27	1	–20
8	МН26	1	–19
9	Сетка СП2	1	–2
12	СП10	1	–2
13	ф10АI, ℓ=1820	16	–22
17	Изделие закладное МН28	2	–7

Арматура классов А-I и А-III по ГОСТ 5781-82

Узлы VI, VII, IX ст 1420 1-20с 1-3-89

Масса каркаса 370,3 кг

2 – 2

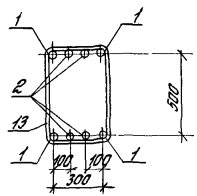

Разраб	Палкина		1420 1-20с 1-3-62
Рассчит	Тарадина		
Провер	Ягодкин		Каркас КП 392-6
Н.контр	Трохтенгерц		

Стадия	Лист	Листов
Р		1

ЦНИИПРОМЗДАНИЙ

Инв № подл | Подпись и дата | Взам инв №

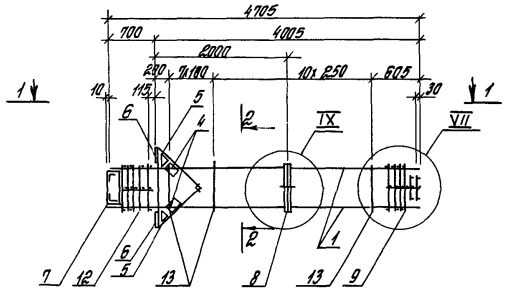

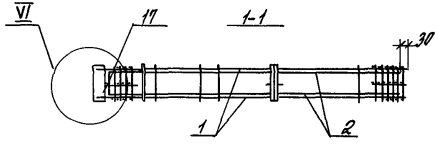

2-2

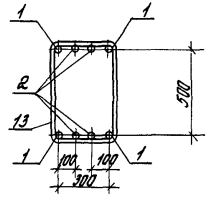

Поз	Наименование	Кол	Обозначение документа
1	ф 40АIII, ℓ=4705, 46,4 кг	4	без черт
2	ф 32АIII, ℓ=4575, 28,9 кг	4	без черт
4	Сетка С5	2	1420 1-20с 1-5-5
5	С6	2	-6
6	Изделие закладное МН3	2'	-8
7	МН27	1	-20
8	МН26	1	-19
9	Сетка СП2	1	-2
11	СП10	1	-2
13	ф 10АI, ℓ=1820	18'	-22
17	Изделие закладное МН29	2'	-21

Арматура классов А-I и А-III по ГОСТ 5781-82

Узлы VI, VII, IX ст 1 420 1-20с 1-3-89

Масса каркаса 467,5 кг

Разраб	Палкина	[signature]	1 420 1-20с 1-3-63
Рассчит	Тарадина	[signature]	
Провер	Ягодкин	[signature]	Каркас КП 32-7
Н контр	Трахтенгерц	[signature]	

Стадия	Лист	Листов
Р		1

ЦНИИПРОМЗДАНИЙ

Инв № подл. | Подпись и дата | Взам инв №

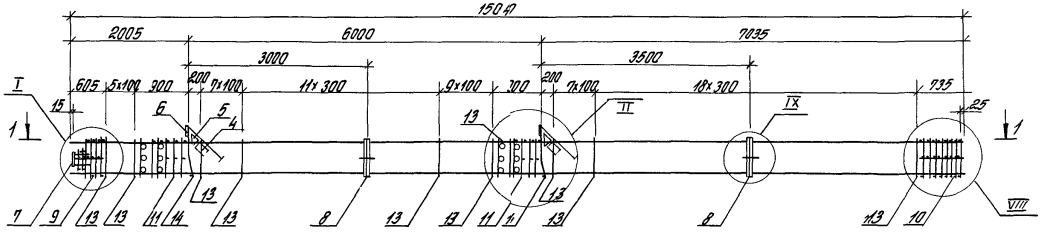

1-1

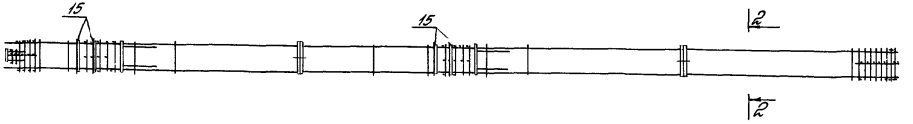

2-2

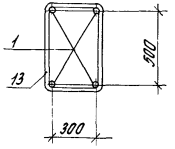

Спецификацию см лист 2
Узлы I, II, VIII, IX см 1 420 1-20с 1-3-89
Поз 14 оцинковать

Разраб	Тарадина	Тарад		1 420 1-20с 1-3-64
Рассчит	Тарадина	Тарад		
Провер	Ягодкин			Каркас КП33-1 КП33-6
Н.контр	Трахтенгерц			

Стадия	Лист	Листов
Р	1	2

ЦНИИПРОМЗДАНИЙ

Инв. № подл. | Подпись и дата | Взам. инв. №

24694 97

Марка каркаса	Поз.	Наименование	Кол.	Обозначение документа	Масса каркаса, кг
КП 33-1	1	ф 22 А III, ℓ= 15040; 44,9 кг	4	без черт.	393,1
	4	Сетка С5	2	1.420.1-20с. 1-5 — 5	
	5	С6	2	— 6	
	6	Изделие закладное МН1	2	— 7	
	7	МН6	1	— 10	
	8	МН26	2	— 19	
	9	Сетка СП1	1	— 2	
	10	СП3	1	— 2	
	11	СП7	2	— 2	
	13	ф 8 АI, ℓ= 1180	60	— 22	
	14	ф 18 АI; ℓ= 380; 0,8 кг	2	без черт.	
	15	Трубка, ГОСТ 8732-78* Дн 57, ℓ= 400; 1,8 кг	12	без черт.	
КП 33-2		Поз. 4...11, 13...15 по КП 33-1			444,7
	1	ф 25 А III, ℓ=15040; 59,8 кг	4	без черт.	
КП 33-3		Поз. 4...11, 13...15 по КП 33-1			503,9
	1	ф 28 А III, ℓ=15040; 72,6 кг	4	без черт.	

Марка каркаса	Поз.	Наименование	Кол.	Обозначение документа	Масса каркаса, кг
КП 33-4		Поз. 4...11, 13, 15 по КП 33-1			593,1
	1	ф 32 А III, ℓ=15040; 94,9 кг	4	без черт.	
КП 33-5		Поз. 4...8, 11, 14, 15 по КП 33-1			735,9
	1	ф 36 А III, ℓ= 15040; 120,2 кг	4	без черт.	
	9	Сетка СП2	1	1.420.1-20с. 1-5 — 2	
	10	СП4	1	— 2	
	13	ф 10 АI, ℓ= 1820	60	— 22	
КП 33-6		Поз. 4...8, 11, 14, 15 по КП 33-1			848,7
	1	ф 40 А III, ℓ= 15040; 148,4 кг	4	без черт.	
	9	Сетка СП2	1	1.420.1-20с. 1-5 — 2	
	10	СП4	1	— 2	
	13	ф 10 АI, ℓ= 1820	60	— 22	

Арматура классов А-I и А-III по ГОСТ 5781-82.

Инв. № подл. | Подпись и дата | Взам. инв. №

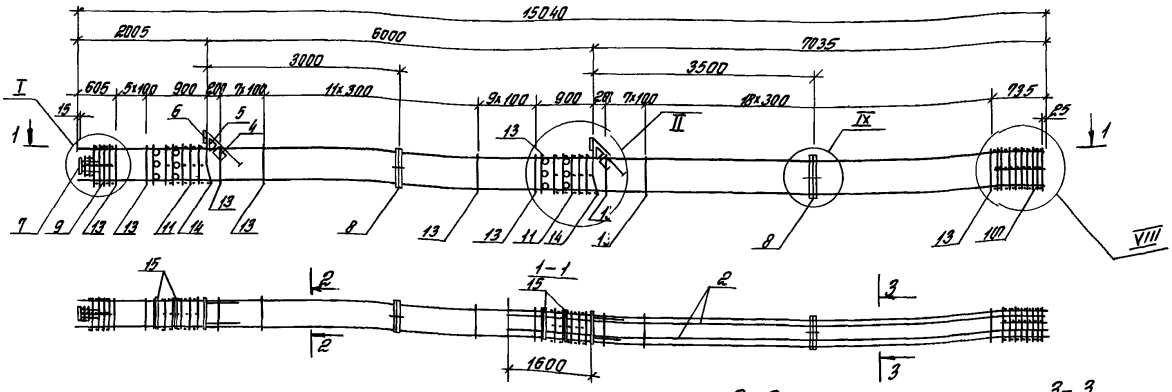

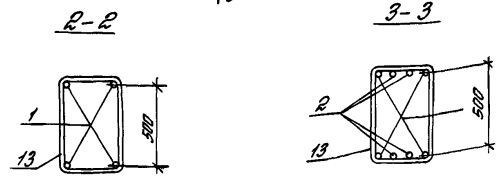

Поз	Наименование	Кол.	Обозначение документа
1	ф25АIII, ℓ=15040; 57,8кг	4	без черт.
2	ф22АIII, ℓ=8635, 25,8кг	4	без черт.
4	Сетка С5	2	1.420.1-20с.1-5—5
5	С6	2	—6
6	Изделие закладное МН1	2	—7
7	МН6	1	—10
8	МН26	2	—19
9	Сетка СП1	1	—2
10	СП3	1	—2
11	СП7	2	—2
13	ф8АI, ℓ=1780	60	—22
14	ф18АI, ℓ=380; 0,8кг	2	без черт.
15	Трубка, ГОСТ 8732-78*	12	без черт.
	Дн 57, ℓ=400; 1,8кг		

Узлы I, II, VIII, IX см. 1.420.1-20с. 1-3-89.
Поз. 14 оцинковать.
Арматура классов А-I и А-III по ГОСТ 5781-82.
Масса каркаса 547,9кг.

Разраб.	Тарадина	Тарад	
Рассчит.	Тарадина	Тарад	
Провер.	Ягодкин		
Н. контр.	Трахтенгерц		

1.420.1-20с. 1-3-65

Каркас КП 33-7

Стадия	Лист	Листов
Р		1

ЦНИИПРОМЗДАНИЙ

Инв. № подл. | Подпись и дата | Взам. инв. №

2 4694 99

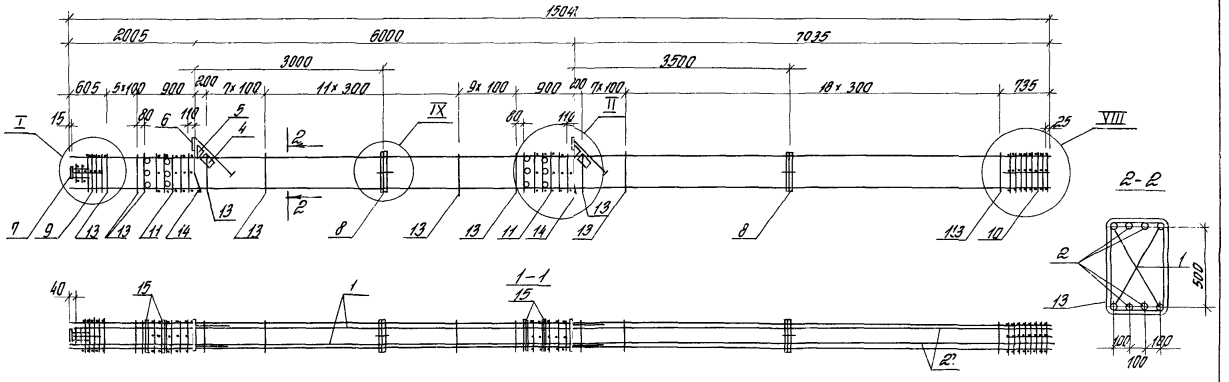

Марка каркаса	Поз.	Наименование	Кол.	Обозначение документа	Масса каркаса кг
КП33-8	1	ф32 А III, ℓ=15040; 94,9 кг	4	без черт.	772,3
	2	ф22 А III, ℓ=15000; 44,8 кг	4	без черт.	
	4	Сетка С5	2	1.420.1-20с. 1-5 – 5	
	5	С6	2	– 6	
	6	Изделие закладное МН1	2	– 7	
	7	МН6	1	– 10	
	8	МН26	2	– 19	
	9	Сетка СП1	1	– 2	
	10	СП3	1	– 2	
	11	СП7	2	– 2	
	13	ф8 А I, ℓ=1780	60	– 22	
	14	ф18 А I, ℓ=380; 0,8 кг	2	без черт.	
	15	Трубка ГОСТ 8732-78* Дн 57 ℓ=400; 1,8 кг	12	без черт.	

Марка каркаса	Поз.	Наименование	Кол.	Обозначение документа	Масса каркаса кг
КП33-9		Поз. 4...8, 11, 14, 15 по КП			966,3
	1	ф36 А III, ℓ=15040; 120,2 кг	4	без черт.	
	2	ф25 А III, ℓ=15000; 57,6 кг	4	без черт.	
	9	Сетка СП2	1	1.420.1-20с. 1-5 – 2	
	10	СП4	1	– 2	
	13	ф10 А I, ℓ=1820	60	– 22	

Арматура классов А-I и А-III по ГОСТ 5781-82.
Узлы I, II, VIII, IX см. 1.420.1-20с. 1-3-89.
Поз. 14 оцинковать.

Разраб.	Тарадина	Тарад	1.420.1-20с. 1-3-66
Рассчит.	Тарадина	Тарад	
Провер.	Ягодкин		Каркас КП33-8, КП33-9
Н. контр.	Трахтенгерц		

Стадия	Лист	Листов
Р		1

ЦНИИПРОМЗДАНИЙ

Инв. № подл. | Подпись и дата | Взам. инв. №

24694 100

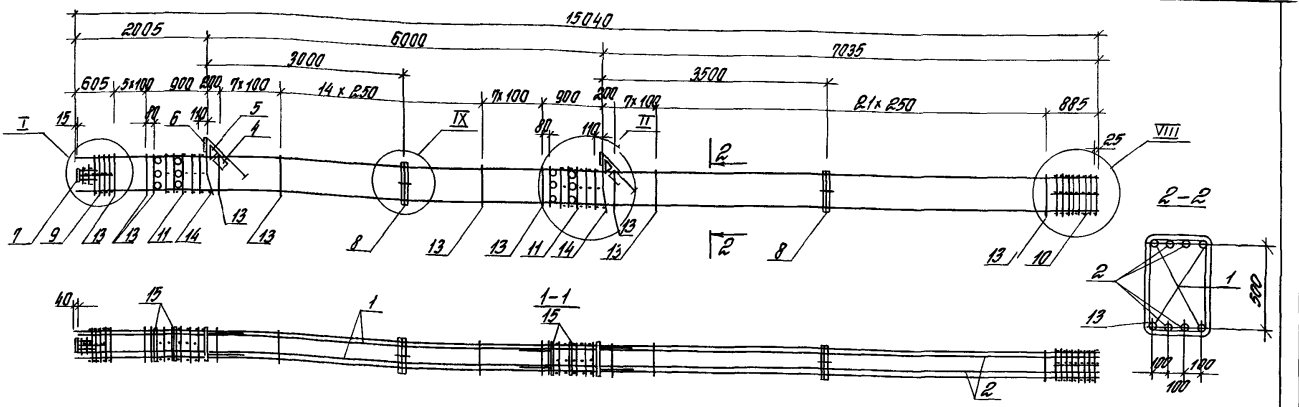

Марка каркаса	Поз.	Наименование	Кол.	Обозначение документа	Масса каркаса кг
КП33-10	1	ф 40 А III, ℓ=13040; 148,4 кг	4	без черт.	1138,7
	2	ф 28 А III, ℓ=15000; 72,5 кг	4	без черт.	
	4	Сетка С5	2	1.420.1-20с. 1-5-5	
	5	С6	2	-6	
	6	Изделие закладное МН1	2	-7	
	7	МН6	1	-10	
	8	МН26	2	-19	
	9	Сетка СП2	1	-2	
	10	СП4	1	-2	
	11	СП7	2	-2	
	13	ф 10 АI, ℓ = 1820	64	-22	
	14	ф 18 АI, ℓ = 380; 0,8кг	2	без черт.	
	15	Трубка, ГОСТ 8732-78* Дн 57, ℓ = 400; 1,8кг	12	без черт.	

Марка каркаса	Поз.	Наименование	Кол.	Обозначение документа	Масса каркаса кг
КП33-11		Поз 1,4...11,13...15 по КП33-10			1328,3
	2	ф 36 А III, ℓ=15000; 112,9 кг	4	без черт.	

Арматура классов А-I и А-III по ГОСТ 5781-82
Узлы I, II, VIII, IX см. 1.420.1-20с. 1-3-89.
Поз. 14 оцинковать.

Разраб.	Терадина		1.420.1-20с. 1-3-67
Рассчит.	Терадина		
Провер.	Ягодкин		
Н. контр.	Уратенгеров		Каркас КП33-10, КП33-11

Стадия	Лист	Листов
Р		1

ЦНИИПРОМЗДАНИЙ

Инв. № подл. | Подпись и дата | Взам. инв. №

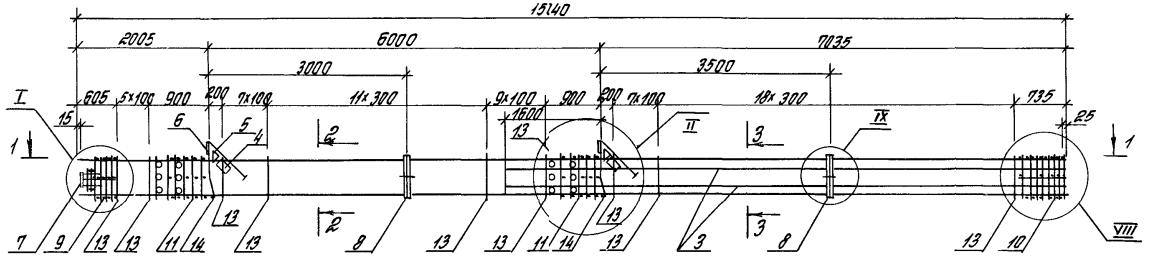

1 – 1

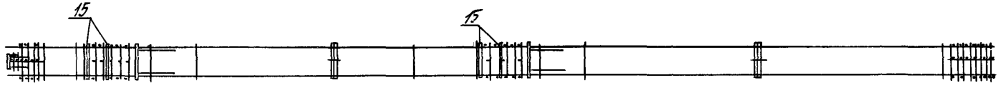

2 – 2

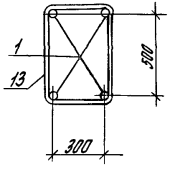

3 – 3

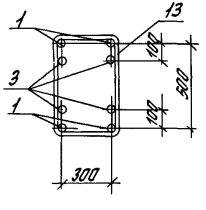

Спецификацию см лист 2
Узлы I, II, VIII, IV см 1420 1-20'ic 1-3-89
Поз 14 оцинковать

Разраб	Тарадина		1420 1-20с 1-3-68	
Рассмотр	Тарадина			
Провер	Яцобкин			
			Каркас КПЗЗ--12- КПЗЗ-15	Стадия Р; Лист 1; Листов 2
Контр	Трахтенгерц			ЦНИИПРОМЗДАНИЙ

Инв.№ подл. | Подпись и дата | Взам.инв.№

Марка каркаса	Поз.	Наименование	Кол.	Обозначение документа	Масса каркаса, кг
КП33-12	1	ф25 AIII, ℓ=15040; 59,8кг	4	Без черт.	541,9
	3	ф22 AIII, ℓ=8635; 25,8кг	4	Без черт.	
	4	Сетка С5	2	1.420.1-20с. 1-5 – 5	
	5	С6	2	– 6	
	6	Изделие закладное МН1	2	– 7	
	7	МН6	1	– 10	
	8	МН26	2	– 19	
	9	Сетка СП1	1	– 2	
	10	СП3	1	– 2	
	11	СП7	2	– 2	
	13	ф8 AI, ℓ= 1980	60	1.420.1-20с. 1-5 – 22	
	14	ф8 AI, ℓ= 380; 0,8 кг	2	Без черт.	
	15	Трубка, ГОСТ 8732-78* Дн 57, ℓ=400; 1,8 кг	12	Без черт.	
КП33-13		Поз. 4... 11, 13... 15 по КП33-12			636,3
	1	ф28 AIII, ℓ=15040; 72,5 кг	4	Без черт.	
	3	ф25 AIII, ℓ=8635; 33,1кг	4	Без черт.	

Марка каркаса	Поз.	Наименование	Кол.	Обозначение документа	Масса каркаса, кг
КП33-14		Поз. 4... 11, 13... 15 по КП33-12			696,3
	1	ф32 AIII, ℓ=15040; 94,9 кг	4	Без черт.	
	3	ф22 AIII, ℓ=8635; 25,8кг	4	Без черт.	
КП33-15		Поз. 4... 8, 11, 14, 15 по КП33-12			868,3
	1	ф36 AIII, ℓ=15040; 120,2 кг	4	Без черт.	
	3	ф25 AIII, ℓ=8635; 33,1 кг	4	Без черт.	
	9	Сетка СП2	1	1.420.1-20с. 1-5 – 2	
	10	СП4	1	– 2	
	13	ф10 AI, ℓ=1820	60	– 22	

Арматура классов A-I и A-III по ГОСТ 5781-82

Инв. № подл. | Подпись и дата | Взам. инв. №

24694 103

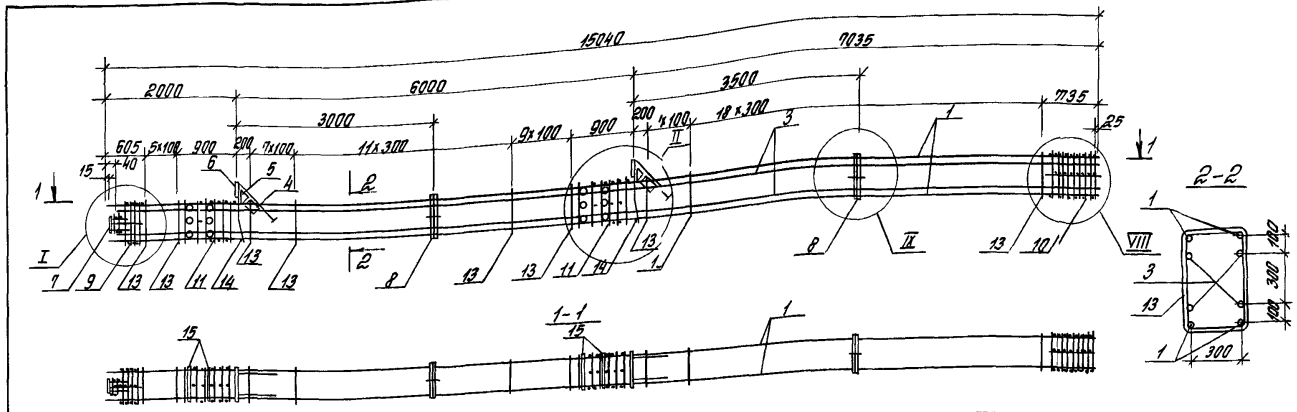

Марка каркаса	Поз	Наименование	Кол	Обозначение документа	Масса каркаса кг
КП33-16	1	ф36 А III, ℓ=15040, 120,2 кг	4	без черт	9663
	3	ф25 А III, ℓ=15000, 57,8 кг	4	без черт	
	4	Сетка С5	2	1420 1-20с 1-5 — 5	
	5	С6	2	— 6	
	6	Изделие закладное МН1	2	— 7	
	7	МН6	1	— 10	
	8	МН26	2	— 19	
	9	Сетка СП2	1	— 2	
	10	СП4	1	— 2	
	11	СП7	2	— 2	
	13	ф10 А I, ℓ = 1820	60	— 22	
	14	ф18 А I, ℓ = 380, 0,8 кг	2	без черт	
	15	Трубка ГОСТ 8732-78* Дн 57, ℓ=400; 1,8 кг	12	без черт	

Марка каркаса	Поз	Наименование	Ком	Обозначение документа	Масса каркаса кг
КП33-17		Поз 4 11, 13 15 по КП33-16с			1027,9
	1	ф40 А III, ℓ=15040, 152,0 кг	4	без черт	
	3	ф22 А III, ℓ=15000, 44,8 кг	4	без черт	

Арматура классов А-I и А-III по ГОСТ 5781-82

Узлы I, II, VIII, IX см 1 420 1-20с 1-3-89

Поз 14 оцинковать

Разраб	Тарадина	Тарад	1 420 1-20с 1-3-69
Рассчит	Тарадина	Тарад	
Провер	Яговкин		Каркас КП33-16, КП33-17
Н.контр	Трахтенгерц		

Стадия	Лист	Листов
Р		1

ЦНИИПРОМЗДАНИЙ

Инв № подл | Подпись и дата | Взам инв №

24694 104

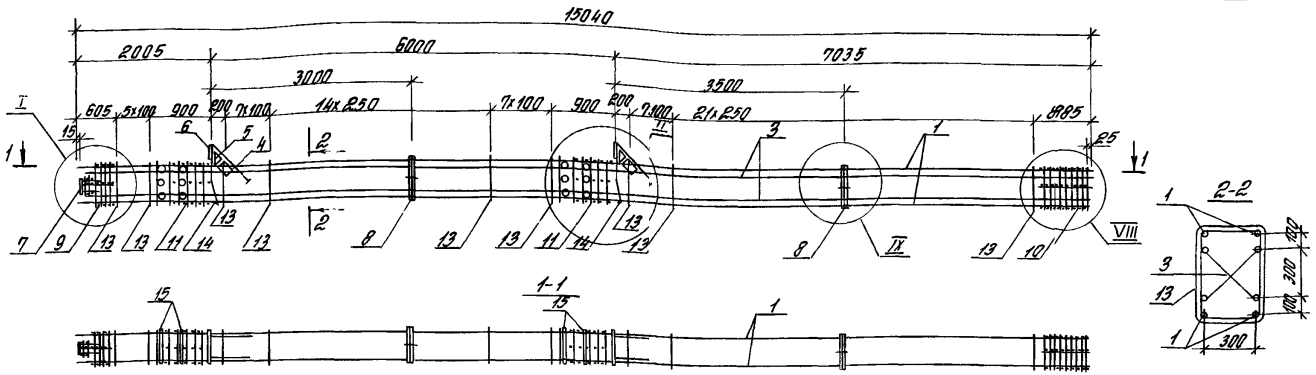

Марка каркаса	Поз.	Наименование	Кол.	Обозначение документа	Масса каркаса кг
КП33-18	1	ф 40 AIII, ℓ=15040; 152,0кг	4	без черт.	1143,2
	3	ф28 AIII, ℓ=15000; 112,5 кг	4	без черт.	
	4	Сетка С5	2	1.420.1-20с. 1-5—5	
	5	Сетка С6	2	—6	
	6	Изделие закладное МН1	2	—7	
	7	МН6	1	—10	
	8	МН26	2	—10	
	9	Сетка СП2	1	—2	
	10	СП4	1	—2	
	11	СП7	2	—2	
	13	ф 10 AI, ℓ= 1820	64	1.420.1-20-с. 1-5—22	
	14	ф18 AI, ℓ= 380; 0,8 кг	2	без черт.	
	15	Трубка, ГОСТ 8732-78* Дн 57, ℓ=400; 1,8кг	12	без черт.	

Марка каркаса	Поз.	Наименование	Кол.	Обозначение документа	Масса каркаса
КП33-19		Поз. 1, 4... 11, 13... 15 по КП33-18			1232,0
	3	ф32 AIII, ℓ= 15000; 94,7 кг	4	без черт.	
КП33-20		Поз. 1, 4...11, 13... 15 по КП33-18			1445,2
	3	ф40 AIII, ℓ= 15000; 148,1 кг	4	без черт.	

Арматура классов A-I и A-III по ГОСТ 5781-82.

Узлы I, II, VIII, IV см. 1.420.1-20с. 1-3-89.

Поз. 14 оцинковать

Разраб.	Тарадина	
Рассчит.	Тарадина	
Провер.	Агафкин	
Н.контр.	Трапезникова	

1.420.1-20с. 1-3-70

Каркас КП33-18.... КП33-20

Стадия	Лист	Листов
Р		

ЦНИИПРОМЗДАНИЙ

Инв. № подл. | Подпись и дата | Взам. инв. №

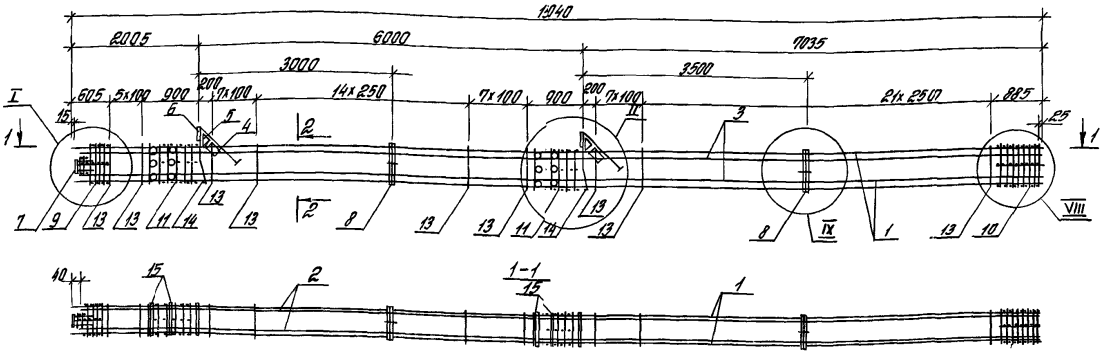

Марка каркаса	Поз.	Наименование	Кол.	Обозначение документа	Масса каркаса кг
КП 33-21	1	ф 40 А III; ℓ=15040; 148,4 кг	4	без черт.	1610,8
	2	ф 32 А III; ℓ=15000; 94,7 кг	4	без черт.	
	3	ф 32 А III; ℓ=15000; 94,7 кг	4	без черт.	
	4	Сетка С5	2	1.420.1-20с 1-5 – 5	
	5	С5	2	– 6	
	6	Изделие закладное МН1	2	– 7	
	7	МН6	1	– 10	
	8	МН26	2	– 19	
	9	Сетка С12	1	– 2	
	10	С14	1	– 2	
	11	С17	2	– 2	
	13	ф 10 А I, ℓ=1820	64	1.420.1-20с 1-5 – 22	
	14	ф 18 А I; ℓ=380; 0,8	2	без черт.	
	15	Трубка, ГОСТ 8732-78* Дн 57; ℓ=400		без черт.	

Арматура классов А-I и А-III по ГОСТ 5781-82

Узлы I, II, VIII, IX см. 1.420.1-20с. 1-3-89.

Поз. 14 оцинковать

Масса каркаса 1610,8 кг

Разраб.	Парабина		
Рассчит.	Парабина		
Провер.	Гладкин		
Н.контр.	Трахтенгерц		

1.420.1-20с. 1-3-71

Каркас КП 33-21

Стадия	Лист	Листов
Р		1

ЦНИИПРОМЗДАНИЙ

Инв. № подл. | Подпись и дата | Взам. инв. №

24694 106

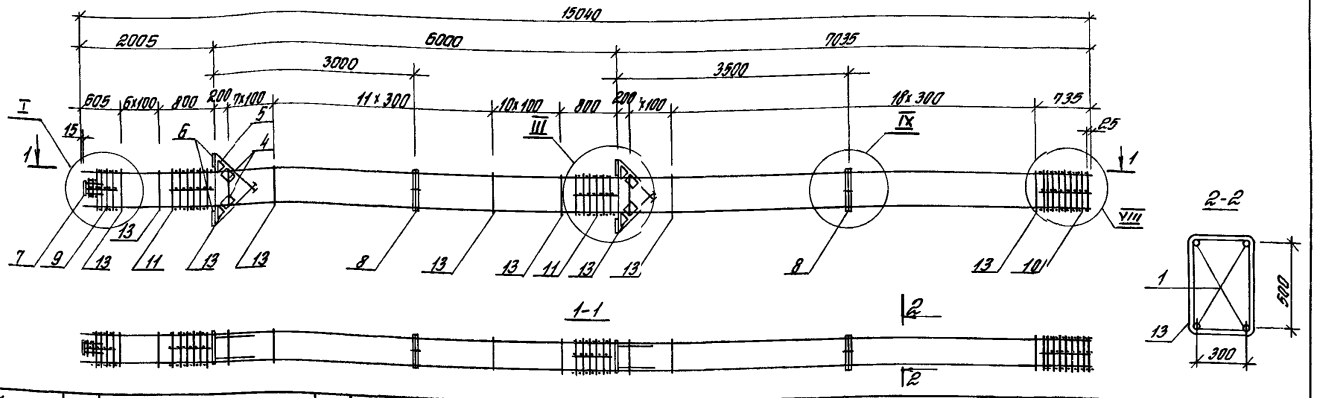

Марка каркаса	Поз.	Наименование	Кол.	Обозначение документа	Масса каркаса кг
КП34-1	1	ф22АIII; ℓ=15040; 44,9 кг	4	без черт.	434,3
	4	Сетка С5	4	1.420.1-20с 1-5-5	
	5	С6	4	-6	
	6	Изделие закладное МН3	4	-8	
	7	МН6	1	-10	
	8	МН26	2	-19	
	9	Сетка СП1	1	-2	
	10	СП3	1	-2	
	11	СП8	2	-2	
	13	ф8АI, ℓ= 1780	62	-22	
КП34-2		Поз. 4...11, 13 по КП34-1			485,9
	1	ф25АIII, ℓ=15040; 57,8 кг	4	без черт.	
КП34-3		Поз. 4...11, 13 по КП34-1			545,1
	1	ф28АIII, ℓ=15040; 72,6 кг	4	без черт.	

Марка каркаса	Поз	Наименование	Кол	Обозначение документа	Масса каркаса кг
КП34-4		Поз. 4...8, 11 по КП34-1			777,9
	1	ф36АIII, ℓ=15040; 120,2 кг	4	без черт.	
	9	Сетка СП2	1	1.420.1-20с 1-5-2	
	10	СП4	1	-2	
	13	ф10АI, ℓ=1820	62	-22	

Арматура классов А-I и А-III по ГОСТ 5781-82
Узлы I, III, VIII, IX см. 1.420.1-20с. 1-3-89.

Разраб.	Палкина		1.420.1-20с. 1-3-72
Рассчит.	Тарадина		
Провер.	Яговкин		
Н.контр.	Трахтенгерц		Каркас КП34-1... КП34-4

Стадия	Лист	Листов
Р		1

ЦНИИПРОМЗДАНИЙ

Инв. № подл. | Подпись и дата | Взам. инв. №

2 4694 107

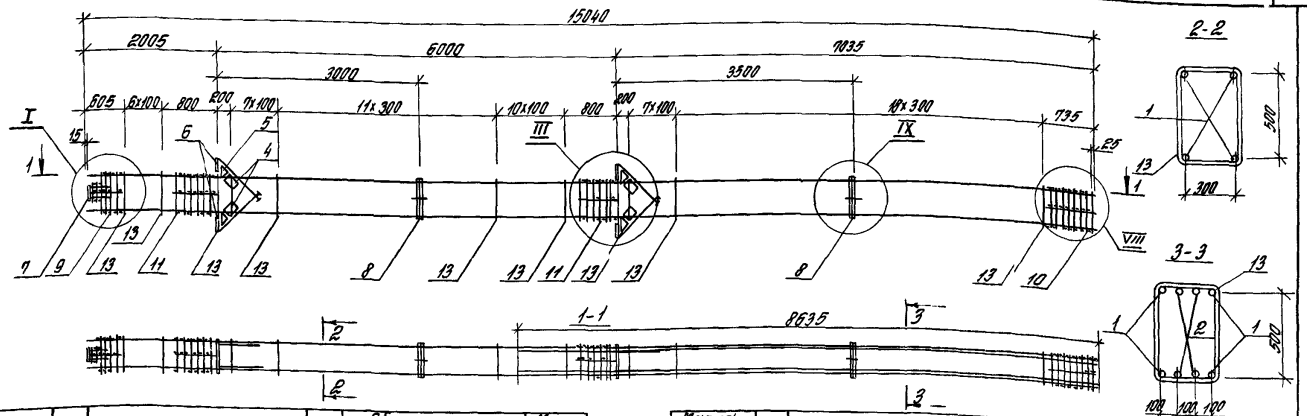

Марка каркаса	Поз	Наименование	Кол	Обозначение документа	Масса каркаса кг
КП34-5	1	ф25 АIII, ℓ=15040, 57,8 кг	4	без черт	589,1
	2	ф22 АIII, ℓ=8635, 25,8 кг	4	без черт	
	4	Сетка С5	4	1 420 1-20с 1-5-5	
	5	С6	4	-6	
	6	Изделие закладное МН3	4	-8	
	7	МН6	1	-10	
	8	МН26	2	-19	
	9	Сетка СП1	1	-2	
	10	СП3	1	-2	
	11	СП8	2	-2	
	13	ф8 АI, ℓ= 1780	62	-22	
КП34-6		Поз 2,4 11,13 по КП34-5			737,5
	1	ф32 АIII, ℓ=15040, 94,9 кг	4	без черт	

Марка каркаса	Поз	Наименование	Кол	Обозначение документа	Масса каркаса кг
КП34-7		Поз 4 8,11 по КП34-5			910,3
	1	ф36 АIII, ℓ=15040, 120,2 кг	4	без черт	
	2	ф25 АIII, ℓ=8630, 33,1 кг	4	без черт	
	9	Сетка СП2	1	1 420 1-20с 1-5-2	
	10	СП4	1	-2	
	13	ф 10 АI, ℓ= 1820	62	-22	

Арматура классов А-I и А-III по ГОСТ 5781-82
Узлы I, III, VIII, IV см 1 420 1-20с 1-3-89

Разраб	Полкина		1 420 1-20с 1-3-73
Рассчит	Гарадина		
Провер	Ягодкин		
Н.контр	Трахтенгерц		Каркас КП34-5 КП34-7

Стадия	Лист	Листов
Р		1

ЦНИИПРОМЗДАНИЙ

Инв. № подл. | Подпись и дата | Взам. инв. №

24694 108

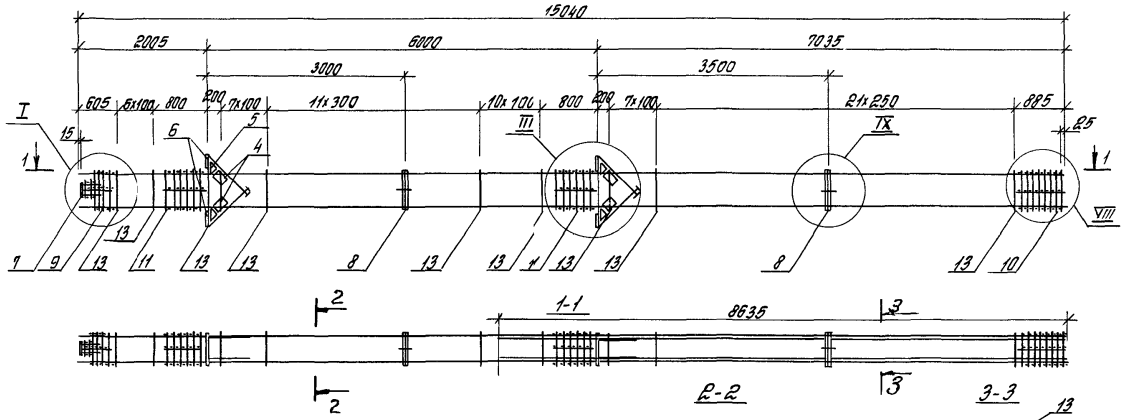

Поз.	Наименование	Кол.	Обозначение документа
1	ф 40 AIII, ℓ=15040; 148,4 кг	4	без черт.
2	ф 28 AIII, ℓ=8635; 41,7 кг	4	без черт.
4	Сетка С5	4	1.420.1-20с. 1-5 -5
5	С6	4	-6
6	Изделие закладное МН3	4	-8
7	МН6	1	-10
8	МН26	2	-19
9	Сетка СП2	1	-2
10	СП4	1	-2
11	СП8	2	-2
13	ф 10 AI, ℓ= 1820	65	-22

Арматура классов A-I и A-III по ГОСТ 5781-82

Узлы I, III, VIII, IX см. 1.420.1-20с. 1-3-89.

Масса каркаса 1057,5 кг.

Разраб.	Палкина		1.1.20.1-20с. 1-3-74
Рассчит.	Тарабина		
Провер.	Ягодкин		
			Стадия: Р; Лист: 1; Листов: 1
			Каркас КП 34-8
Н. контр.	Ерахтенгольц		ЦНИИПромзданий

Инв. № подл. | Подпись и дата | Взам. инв. №

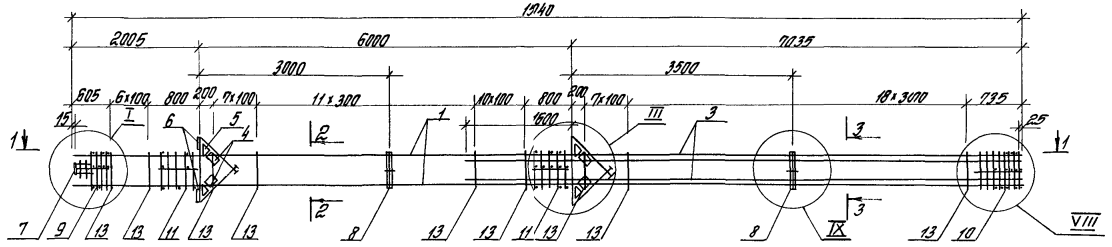

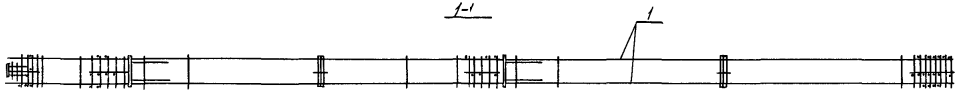

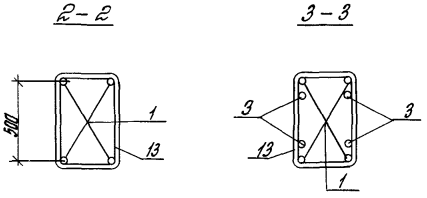

Спецификацию см лист 2

Узлы I, III, VIII, IX см 1420 1-20с 1-3-89

Разраб	Тарадина	Тарад.	1420 1-20с 1-3-75		
Рассчит	Тарадина	Тарад.			
Провер	Яговкин		Каркас КП34-9 КП34-13	Стадия Р	Лист 1	Листов 2
				ЦНИИПРОМЗДАНИЙ	
Н контр	Трахтенгерц				

Инв № подл. | Подпись и дата | Взам инв №

24694 110

Марка каркаса	Поз.	Наименование	Кол.	Обозначение документа	Масса каркаса, кг
КП34-9	1	ф25 AIII, ℓ=15040; 57,8 кг	4	без черт.	589,1
	3	ф22 AIII, ℓ=8635; 25,6 кг	4	без черт.	
	4	Сетка С5	4	1.420.1-20с1-5 — 5	
	5	С6	4	—6	
	6	Изделие закладное МН3	4	—8	
	7	МН6	1	—10	
	8	МН26	2	—19	
	9	Сетка СП1	1	—2	
	10	СП3	1	—2	
	11	СП8	2	—2	
	13	ф8 AI, ℓ=1780	62	—22	
КП34-10		Поз. 4...11, 13 по КП34-9			677,5
	1	ф28 AIII, ℓ=15040; 112,6 кг	4	без черт.	
	3	ф25 AIII, ℓ=8635; 33,1 кг	4	без черт.	
КП34-11		Поз. 3...11, 13 по КП34-9			737,5
	1	ф32 AIII, ℓ=15040; 94,9 кг	4	без черт.	

Марка каркаса	Поз.	Наименование	Кол.	Обозначение документа	Масса каркаса, кг
КП34-12		Поз. 4...8, 11 по КП34-9			910,3
	1	ф36 AIII, ℓ=15040; 120,2 кг	4	без черт.	
	3	ф25 AIII, ℓ=8635; 33,2 кг	4	без черт.	
	9	Сетка СП2	1	1.420.1-20с. 1-5 —2	
	10	СП4	1	—2	
	13	ф10 AI, ℓ=1820	62	—22	
КП34-13		Поз. 3...8, 11 по КП34-9			993,9
	1	ф40 AIII; ℓ=15040; 148,4 кг	4	без черт.	
	9	Сетка СП2	1	1.420.1-20с. 1-5 —2	
	10	СП4	1	—2	
	13	ф10 AI; ℓ=1820	62	—22	

Арматура классов A-I и A-III по ГОСТ 5781-82

Инв.№ подл. | Подпись и дата | Взам.инв.№

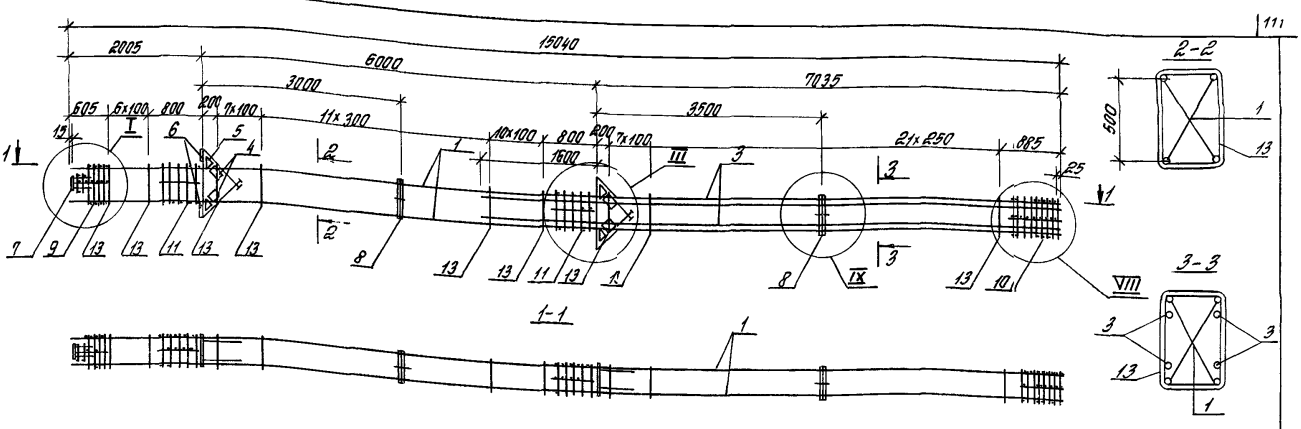

Марка каркаса	Поз	Наименование	Кол	Обозначение документа	Масса каркаса кг
КП34-14	1	ф40АIII, ℓ=15040, 148,4кг	4	без черт	1055,3
	3	ф28АIII, ℓ=8635, 41,7кг	4	без черт	
	4	Сетка С5	4	1420 1-20с 1-5-5	
	5	С6	4	-6	
	6	Изделие закладное МН3	4	-8	
	7	МН6	1	-10	
	8	МН26	2	-19	
	9	Сетка СП2	1	-2	
	10	СП4	1	-2	
	11	СП8	2	-2	
	13	ф10АI, ℓ= 1820	65	-22	
КП34-15		Поз 1,4 11,13 по КП34-4			1106,5
	3	ф32АIII, ℓ=8635, 54,5кг	4	без черт	

Марка каркаса	Поз	Наименование	Кол	Обозначение документа	Масса каркаса
КП34-16		Поз 1,4 11,13 по КП34-4			1228,9
	3	ф40АIII, ℓ=8635; 85,1кг	4	без черт	

Арматура классов А-I и А-III по ГОСТ 5781-82

Узлы I, III, VIII, IX см 1 420 1-20с 1-3-89

Разраб	Палкина		1 420 1-20с 1-3-76
Рассчит	Тарадина		
Провер	Ягодкин		Каркас КП34-14 КП34-16
Н контр	Трахтенгерц		

Стадия	Лист	Листов
Р		1

ЦНИИПРОМЗДАНИЙ

Инв № подл | Подпись и дата | Взам инв №

24694 112

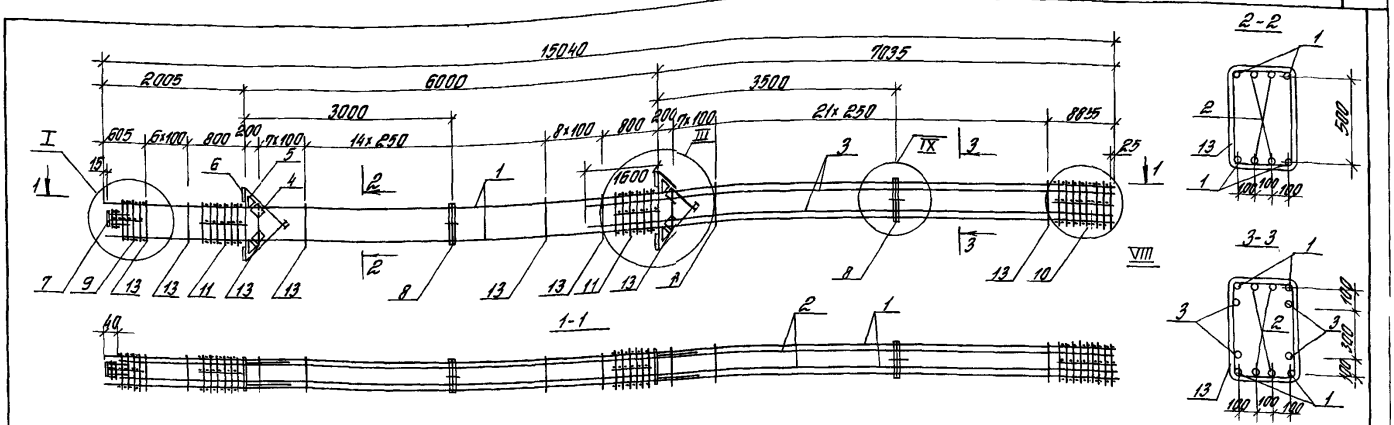

Марка каркаса	Поз.	Наименование	Кол.	Обозначение документа	Масса каркаса кг
КП34-17	1	ф40 AIII, ℓ=15040; 148,4 кг	4	без черт.	1492,0
	2	ф32 AIII, ℓ=15000; 94,7 кг	4	без черт.	
	3	ф32 AIII, ℓ=8535; 54,5 кг	4	без черт.	
	4	Сетка С5	4	1.420.1-20с.1-5 –5	
	5	С6	4	–6	
	6	Изделие закладное МН3	4	–8	
	7	МН6	1	–10	
	8	МН26	2	–19	
	9	Сетка СП2	1	–2	
	10	СП4	1	–2	
	11	СП8	2	–2	
	13	ф10 AI, ℓ=1820	66	–22	
КП34-18		Поз.1,3...11,13 по КП34-17			1705,2
	2	ф40 AIII, ℓ=15000; 148,0 кг	4	без черт.	

Марка каркаса	Поз.	Наименование	К-во	Обозначение документа	Масса каркаса кг
КП34-19		Поз.1,4...11,13 по КП34-17			1827,6
	2	ф40 AIII, ℓ=15000; 148,0 кг	4	без черт.	
	3	ф40 AIII, ℓ=8635; 85,1 кг	4	без черт.	

Арматура классов A-I и A-III по ГОСТ 5781-82.
Узлы I, III, VIII, IX см. 1.420.1-20 с. 1-3-89.

Разраб.	Палкина		1.420.1-20с.1-3-77
Рассчит.	Тарабрина		
Провер.	Ягодкин		
Н. контр.	Трахтенгерц		Каркас КП34-17...КП34-19

Стадия	Лист	Листов
Р		

ЦНИИПРОМЗДАНИЙ

Инв.№ подл. | Подпись и дата | Взам.инв.№

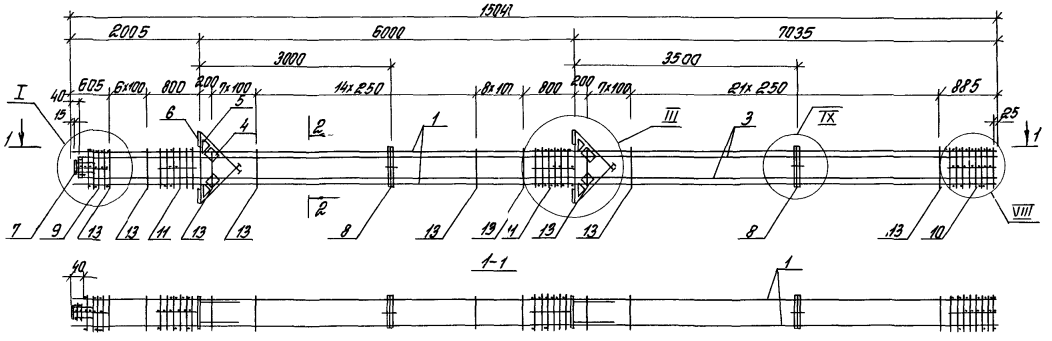

Поз	Наименование	Кол	Обозначение документа
1	ф40 А III, L=15040, 148,4кг	4	без черт
3	ф40 А III, L=15000, 148,0кг	4	без черт
4	Сетка С5	4	1420 1-20с 1-5—5
5	С6	4	—6
6	Изделие закладное МН3	4	—8
7	МН6	1	—10
8	МН26	2	—19
9	Сетка СП2	1	—2
10	СП4	1	—2
11	СП8	2	—2
13	ф10 А I, L=1820	66	—22

Арматура классов А-I и А-III по ГОСТ 5781-82

Узлы I, III, VIII, IX см 1 420 1-20с 1-3-89

Масса каркаса 14817,2 кг

Разраб	Тарасина		1 420 1-20с 1-3-78
Гл.инж.проекта	Тарасина		
Провер.	Яговкин		Каркас КП3 4-20
Н.контр.	Трахтенгерц		Стадия Р; Лист; Листов 1
			ЦНИИПРОМЗДАНИЙ

Инв.№ подл. | Подпись и дата | Взам.инв.№

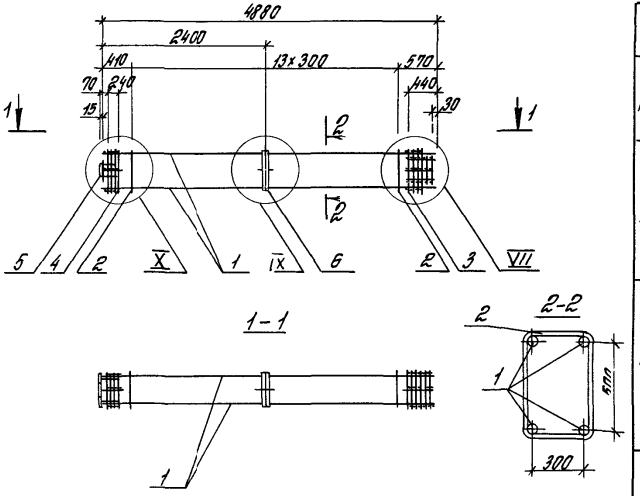

Марка каркаса	Поз	Наименование	Кол	Обозначение документа	Масса каркаса кг
КП41-1-1	1	ф 20 А III L=4880, 12,1 кг	4	без черт	98,8
	2	ф 8 А I, L=1980	14	1420 1-20С 1-5-23	
	3	Сетка СП1	1	-2	
	4	Сетка СП5	1	-2	
	5	Изделие закладное МН25	1	-18	
	6	Изделие закладное МН26	1	-19	
КП41-2-1		Поз 2,3,4,5,6 по КП41-1-1			125,6
	1	ф 25 А III, L=4880, 18,8 кг	4	без черт	

Марка каркаса	Поз	Наименование	Кол	Обозначение документа	Масса каркаса кг
КП41-3-1		Поз 2,3,4,5,6 по КП41-1-1			144,8
	1	ф 28 А III, L=4880, 23,6 кг	4	без черт	
КП41-4-1		Поз 2,5,6 по КП41-1-1			185,2
	1	ф 32 А III, L=4880, 30,8 кг	4	без черт	
	3	Сетка СП2	1	1420 1-20С 1-5-2	
	4	Сетка СП6	1	-2	
КП41-5-1		Поз 5,6 по КП41-1-1			223,6
	1	ф 36 А III, L=4880, 39,0 кг	4	без черт	
	2	ф 10 А I, L=1820	14	1420 1-20С 1-5-23	
	3	Сетка СП2	1	-2	
	4	Сетка СП6	1	-2	
КП41-6-1		Поз 5,6 по КП41-1-1			260,4
	1	ф 40 А III, L=4880, 48,2 кг	4	без черт	
	2	ф 10 А I, L=1820	14	1420 1-20С 1-5-23	
	3	Сетка СП2	1	-2	
	4	Сетка СП6	1	-2	

Арматура класса А-I и А-III по ГОСТ 5781-82
Узлы ст лист 1420 1-20С 1-3-89

Разраб	Петрова	
Рассчит	Романова	
Провер	Карнюшина	
Н.контр	Федосеев	

1420 1-20С 1-3-79

Каркас КП41-1-1 КП41-6-1

Стадия	Лист	Листов
Р		1

ГСПИ-10

Инв.№ подл. | Подпись и дата | Взам.инв.№

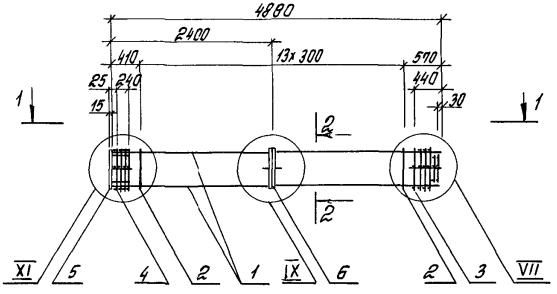

1-1

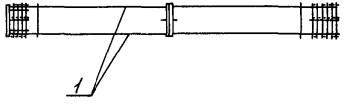

2-2

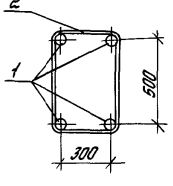

Марка каркаса	Поз	Наименование	Кол	Обозначение документа	Масса каркаса кг
КП41-1-2	1	ф 20 А-III, L=4880, 12,1кг	4	без черт	105,9
	2	ф 8 А-I, L=1780,	14	1420 1-20с 1-5-23	
	3	Сетка СП1	1	-2	
	4	Сетка СП5	1	-2	
	5	Изделие закладное МН 24	1	-20	
	6	Изделие закладное МН26	1	-19	
КП41-2-2		Поз 2,3,4,5,6 по КП41-1-2			132,7
	1	ф25 А-III, L=4880, 18,8кг	4	без черт	
КП41-3-2		Поз 2,3,4,5,6 по КП41-1-2			151,9
	1	ф 28 А-III, L=4880 23,6кг	4	без черт	
КП41-4-2		Поз 2,5б по КП41-1-2			192,3
	1	ф 32 А-III, L=4880, 30,8кг	4	без черт	
	3	Сетка СП2	1	14201-20с 1-5-2	
	4	Сетка СП6	1	-2	

Арматура класса А-I и А-III по ГОСТ 5781-82
Узлы ст лист 1420 1-20с 1-3-89

Разраб	Петрова	
Рассчит	Рыльцова	
Провер	Костенко	
Н контр	Федосеева	

1420 1-20С 1-3-80

Каркас
КП41-1-2 КП41-4-2

Стадия	Лист	Листов
Р		1

ГСПИ-10

Инв. № подл. | Подпись и дата | Взам. инв. №

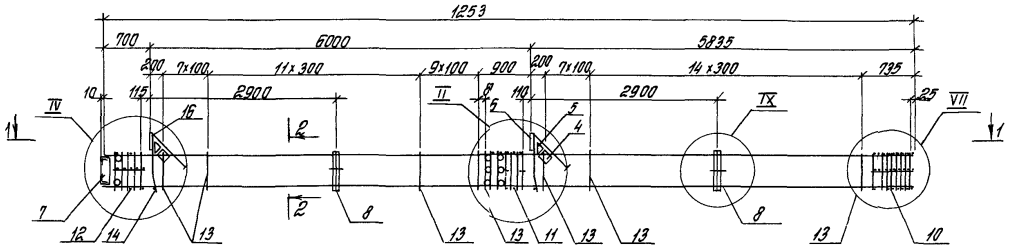

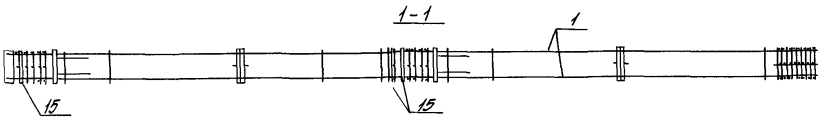

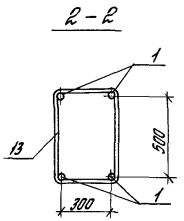

Спецификацию см лист 2

Узлы II, IV, VIII, IX см 1420 1-20с 1-3-89

Поз 14 оцинковать

Разраб	Тарадина		1420 1-20с 1-3-81	
Рассчит	Тарадина			
Провер	Игодкин			
			Каркас КП47-1 КП47-4	Стадия Р / Лист 1 / Листов 2
Н.контр	Трахтенгерц			ЦНИИПРОМЗДАНИЙ

Инв. № подл. | Подпись и дата | Взам. инв. №

Марка каркаса	Поз.	Наименование	Кол.	Обозначение документа	Масса каркаса, кг
КП47-1	1	ф28 A-III, l = 12535; 60,5 кг	4	без черт.	440,9
	4	Сетка С5	2	1.420.1-20с 1-5-5	
	5	С6	2	-6	
	6	Изделие закладное МН1	1	-7	
	7	МН5	1	-9	
	8	МН26	2	-19	
	10	Сетка СП3	1	-2	
	11	СП7	1	-2	
	12	СП9	1	-2	
	13	ф10 A-I, l = 1780	50	-22	
	14	ф18 A-I, l = 380; 0,8 кг	2	без черт.	
	15	Трубка ГОСТ 8732-78*			
		Дн 57, l = 400; 1,8 кг	8	без черт.	
	16	Изделие закладное МН2	1	1.420.1-20с. 1-5-7	
КП47-2		Поз. 4...8, 12, 14...16 по КП47-1			515,3
	1	ф32 A-III, l = 12535; 79,1 кг	4	без черт.	
КП47-3		Поз. 4...8, 12, 14...16 по КП47-1			630,3
	1	ф36 A-III, l = 12535; 100,2 кг	4	без черт.	
	10	Сетка СП4	1	1.420.1-20с. 1-5-2	
	13	ф10 A-I, l = 1820	50	-22	

Марка каркаса	Поз.	Наименование	Кол.	Обозначение документа	Масса каркаса, кг
КП47-4		Поз. 4...8, 12, 14...16 по КП47-1			724,3
	1	ф40 A-III, l = 12535; 123,9 кг	4	без черт.	
	10	Сетка СП4	1	1.420.1-20с. 1-5-2	
	13	ф10 A-I, l = 1820	50	-22	

Арматура классов A-I и A-III по ГОСТ 5781-82.

Инв. № подл. | Подпись и дата | Взам. инв. №

24694 118

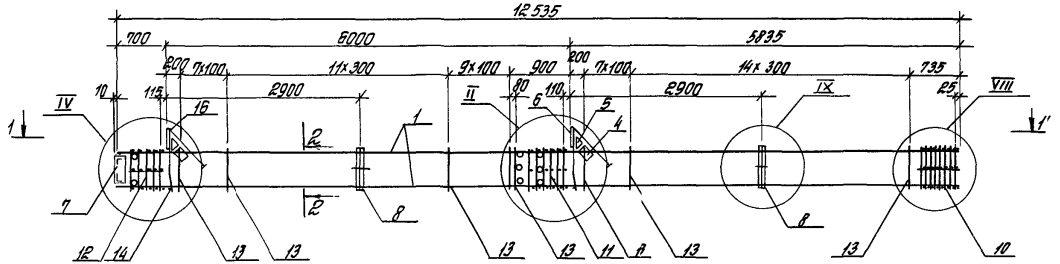

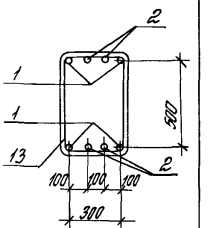

1-1

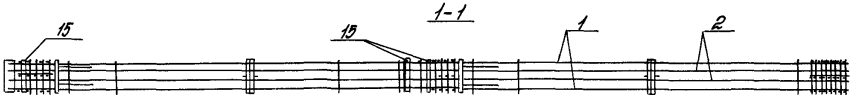

Марка каркаса	Поз	Наименование	Кол	Обозначение документа	Масса каркаса, кг
КП47-5	1	ф28 AIII, ℓ=12535, 60,5 кг	4	без черт	633,3
	2	ф25 AIII, ℓ=12535, 48,1 кг	4	без черт	
	4	Сетка С5	2	1420 1-20с 1-5—5	
	5	С6	2	—6	
	6	Изделие закладное МН1	1	—7	
	7	МН5	1	—9	
	8	МН26	2	—19	
	10	Сетка СП3	1	—2	
	11	СП7	1	—2	
	12	СП9	1	—2	
	13	ф8 AI, ℓ=1780	50	—22	
	14	ф18 AI, ℓ=380, 0,8 кг	2	без черт	
	15	Трубка ГОСТ 8732-78*	8		
		Дн 57, ℓ=400, 1,8 кг	1	без черт	
	16	Изделие закладное МН2	1	1420 1-20с 1-5—7	

Марка каркаса	Поз	Наименование	Кол	Обозначение документа	Масса каркаса кг
КП47-6		Поз 2 8,11,12 16 по КП47-5			822,7
	1	ф36 AIII, ℓ=12535, 100,2 кг	4	без черт	
	10	Сетка СП4	1	1420 1-20с 1-5—2	
	13	ф10 AI, ℓ=1820	50	—22	

Арматура классов A-I и A-III по ГОСТ 5781-82

Узлы II, IV, VIII, IX см 1420 1-20с 1-3-89

Поз 14 оцинковать

Разраб	Тарадина		1420 1-20с 1-3-82
Рассчит	Тарадина		
Провер	Ягодкин		
Н.контр	Трахтенгерц		Каркас КП47-5, КП47-6

Стадия	Лист	Листов
Р		1

ЦНИИпромзданий

Инв.№ подл. | Подпись и дата | Взам.инв.№

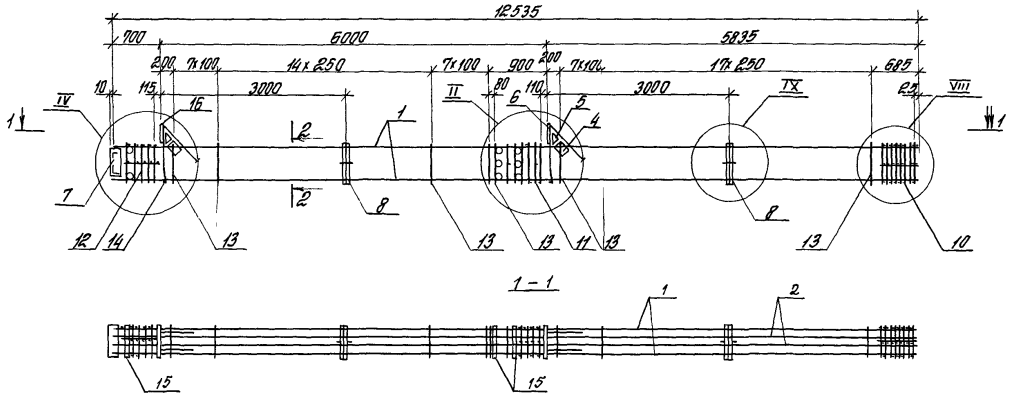

Поз	Наименование	Кол	Обозначение документа
1	ф 40 A III, L=12535, 123,7 кг	4	без черт
2	ф 28 A III, L=12535, 60,5 кг	4	без черт
4	Сетка С5	2	1.420.1-20с 1-5 –5
5	С6	2	–6
6	Изделие закладное МН1	1	–7
7	МН5	1	–9
8	МН26	2	–19
10	Сетка С14	1	–2
11	С17	1	–2
12	С19	1	–2
13	ф 10 A II, ℓ= 1820	54	–22
14	ф 18 A I, L= 380, 0,8 кг	2	без черт
15	Трубка ГОСТ 8732-78*		
	Дн 57, L=400, 1,8 кг	8	без черт
16	Изделие закладное МН2	1	1.420.1-20с 1-5 –7

Арматура классов A-I и A-III по ГОСТ 5781-82

Узлы II, IV, VIII, IX см 1.420.1-20с 1-3-89

Поз 14 оцинковать

Масса каркаса 966 3 кг

Разраб	Тарабина		1.420.1-20с 1-3-89
Рассчит	Тарабина		
Провер	Ягодкин		Каркас КП 47-7
Н.контр	Трахтенгерц		Стадия: Р; Лист: 1; Листов: 1
			ЦНИИПРОМЗДАНИЙ

Инв. № подл. | Подпись и дата | Взам. инв. №

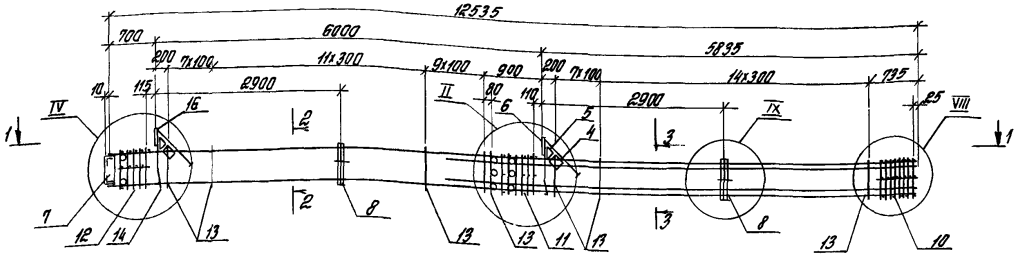

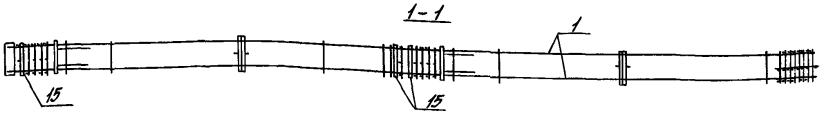

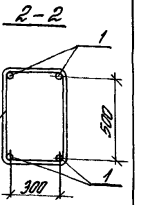

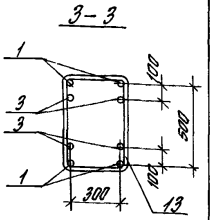

Поз	Наименование	Кол	Обозначение документа
1	ф32АIII, L=12535, 79,1кг	4	без черт
3	ф22АIII, L=7435, 22,2кг	4	без черт
4	Сетка С5	2	1420 1-20с 1-5-5
5	С6	2	-6
6	Изделие закладное МН1	1	-7
7	МН5	1	-9
8	МН26	2	-19
10	Сетка СП3	1	-2
11	СП7	1	-2
12	СП9	1	-2
13	ф8АI, l=1780	50	-22
14	ф18АI, L=380, 0,8кг	2	без черт
15	Трубка ГОСТ 8732-78*		
	Дн 57, L=400, 1,8кг	8	без черт
16	Изделие закладное МН2	1	1420 1-20с 1-5-7

Арматура классов А-I и А-III по ГОСТ 5781-82

Узлы II, IV, VIII, IX см 1420 1-20с 1-3-89

Поз 14 оцинковать

Масса каркаса 604,1 кг

Разраб	Тарадина	Тарад	1420 1-20с 1-3-84
Рассчит	Тарадина	Тарад	
Провер	Ягодкин		Каркас КП 47-8
Н контр	Трахтенгерц		

Стадия	Лист	Листов
Р		1

ЦНИИПРОМЗДАНИЙ

Инв № подл | Подпись и дата | Взам инв №

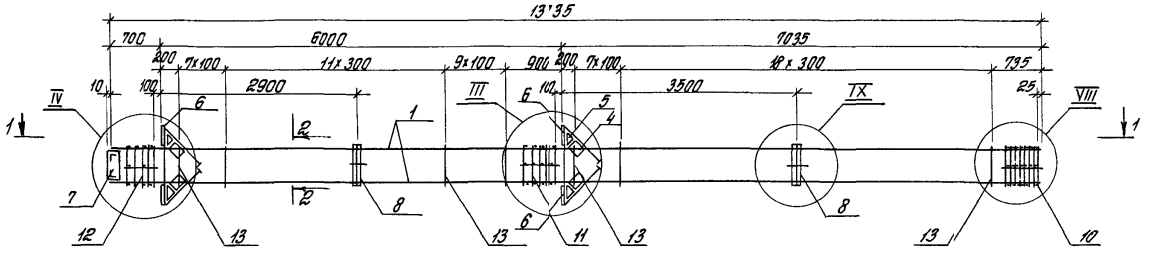

1-1

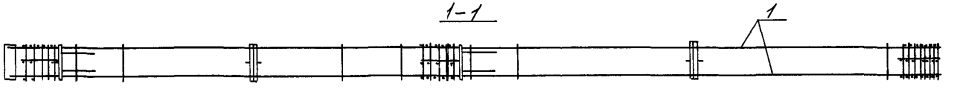

2-2

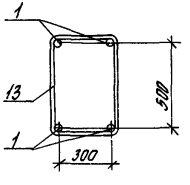

Спецификацию см лист 2

Узлы III, IV, VIII, IX см 1420 1-20с 1-3-89

Разраб	Тарадина	Тарад	1420 1-20с 1-3-85
Рассчит	Тарадина	Тарад	
Провер	Ягодкин		Каркас КП48-1 КП48-6
Н контр	Трахтенгерц		

Стадия	Лист	Листов
Р	1	2

ЦНИИПРОМЗДАНИЙ

Инв № подл. | Подпись и дата | Взам инв №

24694 122

Марка каркаса	Поз.	Наименование	Кол.	Обозначение документа	Масса каркаса кг
КП48-1	1	ф22АIII, l = 13735; 41,0 кг	4	без черт.	421,2
	4	Сетка С5	4	1.420.1-20с.1-5-5	
	5	С6	4	-6	
	6	Изделие закладное МН3	4	-8	
	7	МН5	1	-9	
	8	МН26	2	-19	
	10	Сетка СП3	1	-2	
	11	СП8	1	-2	
	12	СП10	1	-2	
	13	ф8АI, l = 1780	54	-22	
КП48-2		Поз. 4...8, 10...13 по КП48-1			468,0
	1	ф25АIII, l = 13735; 52,7 кг	4	без черт.	
КП48-3		Поз. 4...8, 10...13 по КП48-1			522,4
	1	ф28АIII, l = 13735; 66,3 кг	4	без черт.	
КП48-4		Поз. 4...8, 10...13, по КП48-1			604,0
	1	ф32АIII, l = 13735; 86,7 кг	4	без черт.	

Марка каркаса	Поз.	Наименование	Кол.	Обозначение документа	Масса каркаса
КП48-5		Поз. 4...8, 11,12 по КП48-1			728.2
	1	ф36АIII, l = 13735; 109,7 кг	4	без черт.	
	10	Сетка СП4	1	1.420.1-20с.1-5-2	
	13	ф10АI, l = 1820	54	-22	
КП48-6		Поз. 4...8, 11,12 по КП48-1			831,4
	1	ф40АIII, l = 13735; 135,5 кг	4	без черт.	
	10	Сетка СП4	1	1.420.1-20с.1-5-2	
	13	ф10АI; l = 1820	54	-22	

Арматура классов АА-I и А-III по ГОСТ 5781-82

Инв. № подл. | Подпись и дата | Взам. инв. №

1.420.1-20с.1-3-85

Лист 2

24694 123

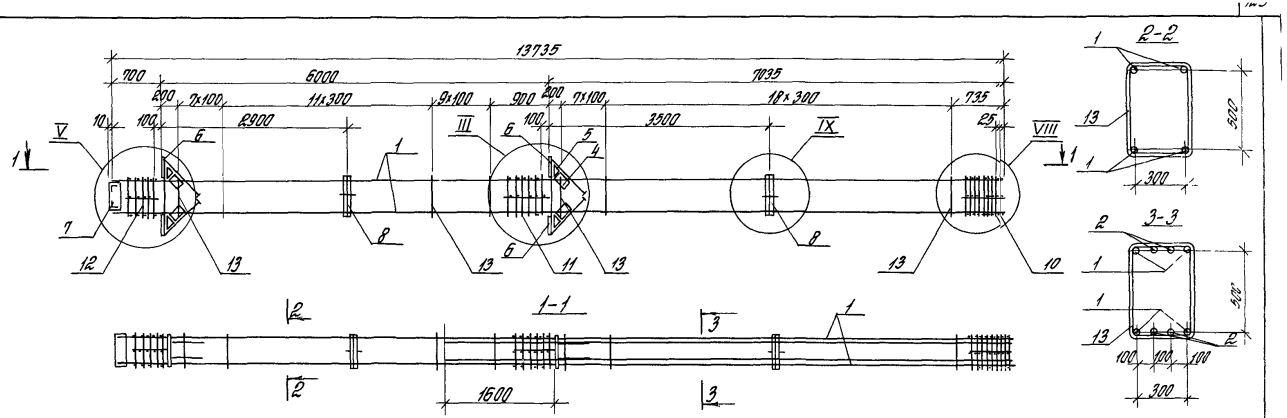

Марка каркаса	Поз	Наименование	Кол	Обозначение документа	Масса каркаса кг
КП48-7	1	ф32АIII, ℓ=13735, 86,7кг	4	без черт	707,2
	2	ф22АIII, ℓ=8635, 25,8кг	4	без черт	
	4	Сетка С5	4	1420 1-20с 1-5 –5	
	5	С6	4	–6	
	6	Изделие закладное МН3	4	–8	
	7	МН5	1	–9	
	8	МН26	2	–19	
	10	Сетка СП3	1	–2	
	11	СП8	1	–2	
	12	СП10	1	–2	
	13	ф8АI, ℓ=1780	54	–22	

Марка каркаса	Поз	Наименование	Кол	Обозначение документа	Масса каркаса, кг
КП48-8		Поз 4 8, 11, 12 по КП48-7			808,8
	1	ф36АIII, ℓ=13735, 109,7кг	4	без черт	
	2	ф22АIII, ℓ=8630, 25,8кг	4	без черт	
	10	Сетка СП4	1	1420 1-20с 1-5 –2	
	13	ф10АI, ℓ= 1820	54	–22	

Арматура класса АI и АIII по ГОСТ 5781-82

Узлы III, V, VIII, IX см 1420 1-20с 1-3-89

Разраб	Палкина		1420 1-20с 1-3-86
Рассчит	Тарадина		
Провер	Ягодкин		
Н контр	Трахтенгерц		Каркас КП48-7, КП48-8

Стадия	Лист	Листов
Р		1

ЦНИИПРОМЗДАНИЙ

Инв № подл | Подпись и дата | Взам инв №

24694 124

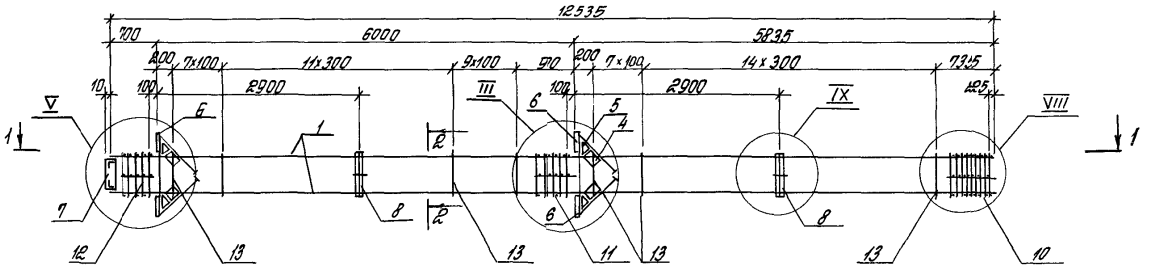

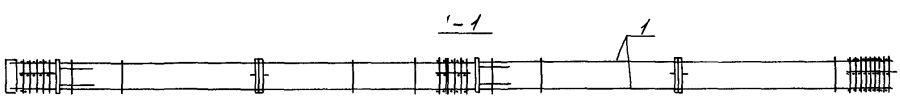

Спецификацию см лист 2

Узлы III, V, VIII, IX см 1 420 1-20с 1-33-89

2-2

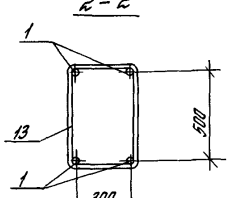

Разраб	Тарадина	Тарад	1 420 1-20с 1-3-87	
Рассчит	Тарадина	Тарад		
Провер	Ягодкин			
			Каркас КП63-1 ЖП63-6	Стадия Р / Лист 1 / Листов 2
Н контр	Трахтенгерц			ЦНИИПРОМЗДАНИЙ

Инв № подл | Подпись и дата | Взам инв №

24694 125

Марка каркаса	Поз	Наименование	Кол	Обозначение документа	Масса каркаса кг
КП63-1	1	ф22АIII, L=12535, 37,4кг	4	без черт	404,0
	4	Сетка С5	4	1420 1-20с 1-5—5	
	5	С6	4	—6	
	6	Изделие закладное МН3	4	—8	
	7	МН5	1	—9	
	8	МН26	2	—19	
	10	Сетка СП3	1	—2	
	11	СП8	1	—2	
	12	СП10	1	—2	
	13	ф8АI, ℓ=1780	50	—22	
КП63-2		Поз 4 8, 10- 13 по КП63-1			446,8
	1	ф25АIII, L=12535, 48,1кг	4	без черт	
КП63-3		Поз 4 8, 10, 13 по КП63-1			496,4
	1	ф28АIII, L=12535, 60,5кг	4	без черт	
КП63-4		Поз 4 8, 10 13 по КП63-1			570,8
	1	ф32АIII, L=12535, 79,1кг	4	без черт	

Марка каркаса	Поз	Наименование	Кол	Обозначение документа	Масса каркаса кг
КП63-5		Поз 4 8, 11, 12 по КП63-1			685,8
	1	ф36АIII, L=12535, 100,2кг	4	без черт	
	10	Сетка СП4	1	1420 1-20с 1-5—2	
	13	ф10АI, ℓ=1820	50	—22	
КП63-6		Поз 4 8, 11, 12 по КП63-1			779,8
	1	ф40АIII, L=12535, 123,7кг	4	без черт	
	10	Сетка СП4	1	1420 1-20с 1-5—2	
	13	ф10АI, ℓ=1820	50	—22	

Арматура классов А-I и А-III по ГОСТ 5781-82

Инв. № подл. | Подпись и дата | Взам. инв. №

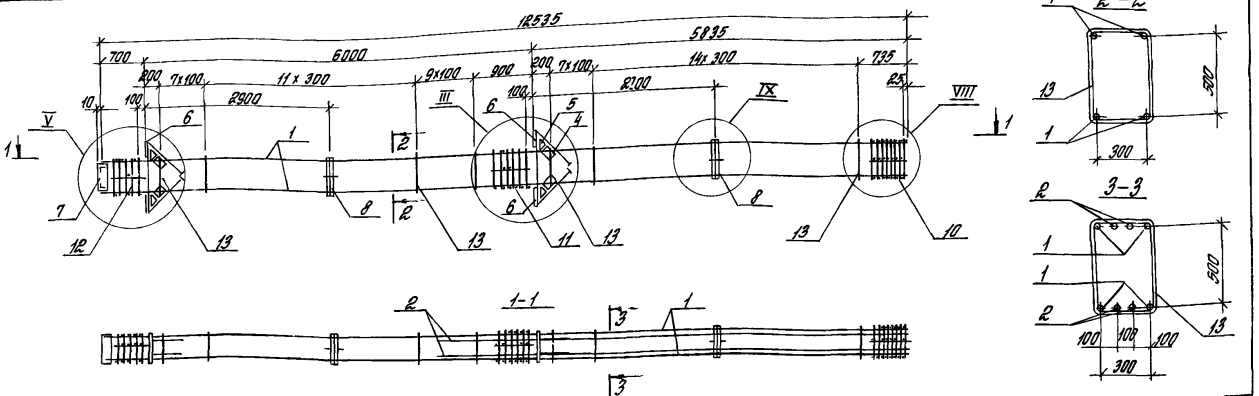

Марка каркаса	Поз	Наименование	Кол	Обозначение документа	Масса каркаса, кг
КПБ3-7	1	ф32АIII, l=12535, 79,1 кг	4	без черт	659,6
	2	ф22АIII, l=7440, 22,2 кг	4	без черт	
	4	Сетка С5	4	1420 1-20с 1-5-5	
	5	С6	4	-6	
	6	Изделие закладное МН3	4	-8	
	7	МН5	1	-9	
	8	МН26	2	-19	
	10	Сетка СП3	1	-2	
	11	СП8	1	-2	
	12	СП10	1	-2	
	13	ф8АI, l=1780	50	-22	

Марка каркаса	Поз	Наименование	Кол	Обозначение документа	Масса каркаса, кг
КПБ3-8		Поз 4 8, 11, 12 по КПБ3-7			774,6
	1	ф36АIII, l=12535, 100,2 кг	4	без черт	
	2	ф22АIII, l=7440, 22,2 кг	4	без черт	
	10	Сетка СП4	1	1420 1-20с 1-5-2	
	13	ф10АI, l=1820	50	-22	

Арматура классов А-I и А-III по ГОСТ 5781-82
Узлы III, V, VIII, IX см 1420 1-20с 1-3-89

Разраб	Чурабина	
Рассчит	Чурабина	
Провер	Ягодкин	
Н.контр	Урахтенгерц	

1420 1-20с 1-3-88

Каркас КПБ3-7, КПБ3-8

Стадия	Лист	Листов
Р		1

ЦНИИПРОМЗДАНИЙ

Инв.№ подл. | Подпись и дата | Взам.инв.№

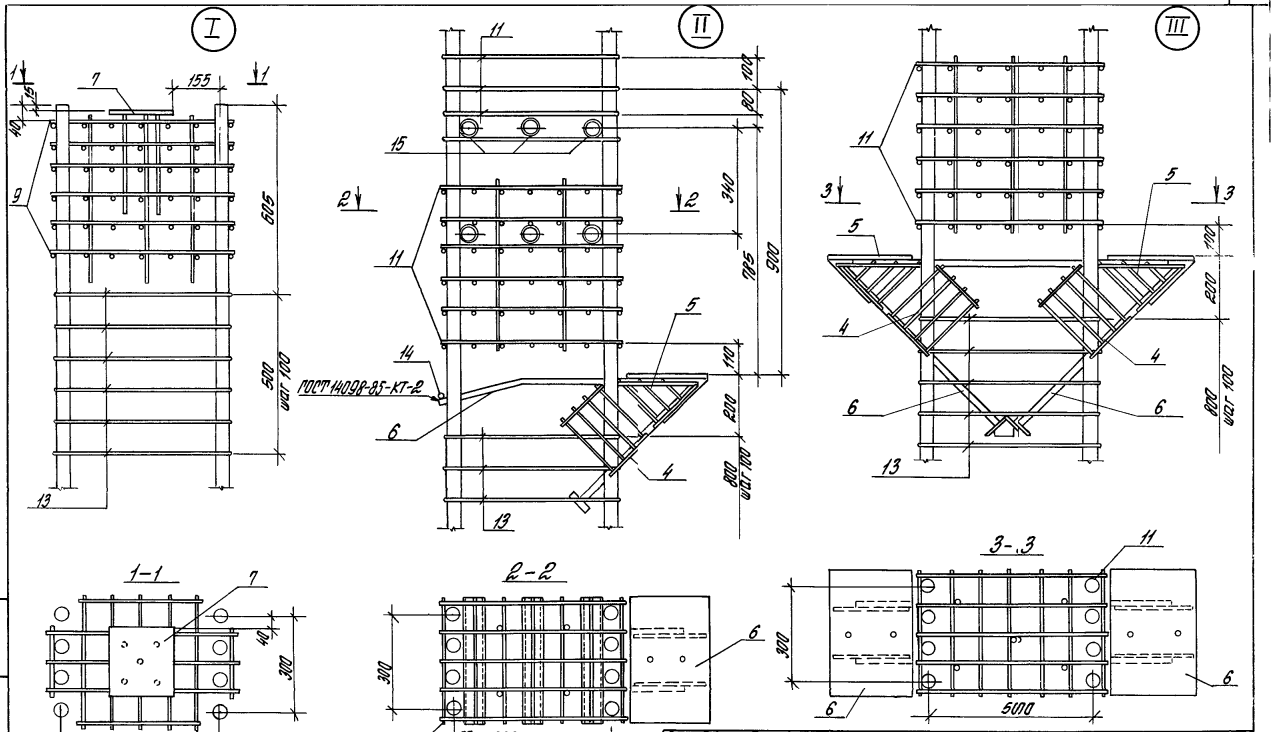

Количество стержней продольной арматуры на узлах I XI показано условно

Разраб.	Тарадина		1.420 1-20с 1-3-89
Рассчит.	Тарадина		
Провер.	Ягодкин		Узлы I...XI
Н.контр.	Трахтенгерц		

Стадия	Лист	Листов
Р	1	4

ЦНИИПРОМЗДАНИЙ

Инв.№ подл. | Подпись и дата | Взам.инв.№

246394 128

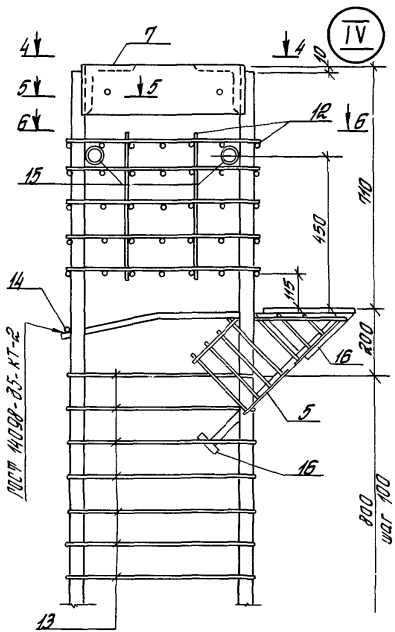

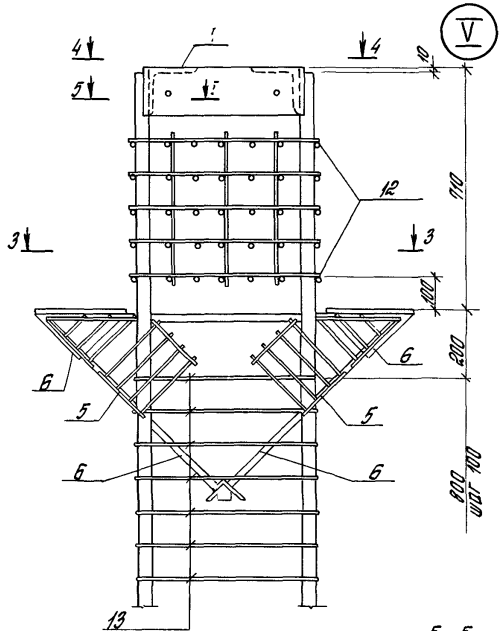

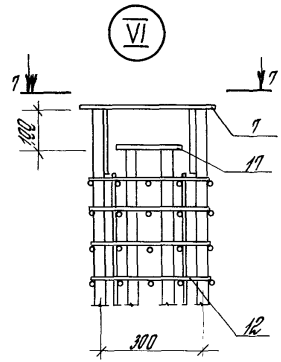

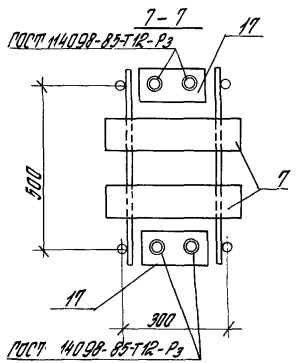

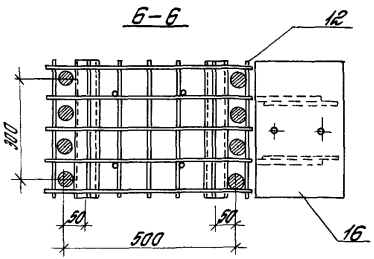

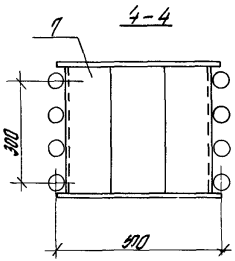

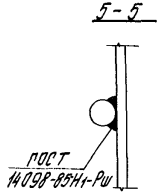

Сечен 3-3 см лист 2

VII

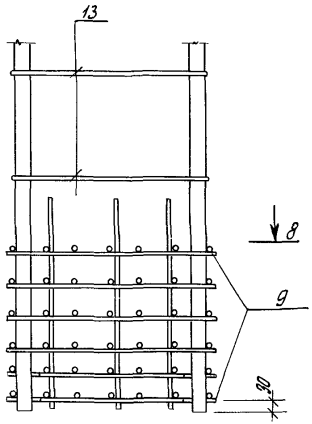

VIII

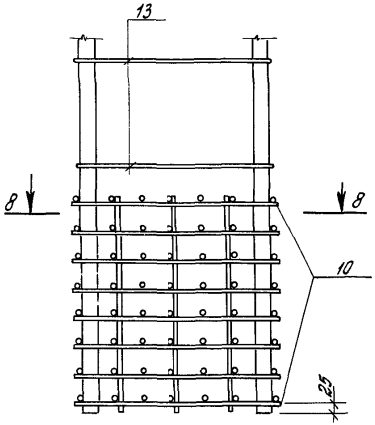

IX

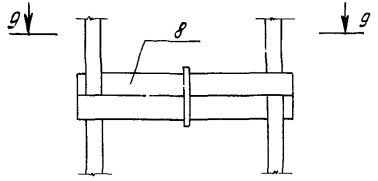

9 - 9

ГОСТ 14098-85
Н1-Рш

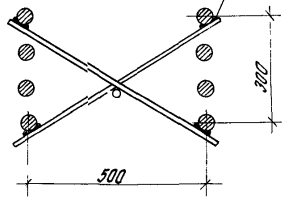

8 - 8

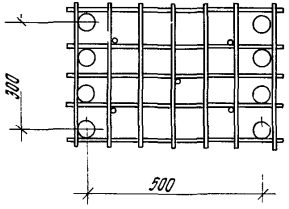

Инв.№ подл. | Подпись и дата | Взам.инв.№

1420 1-20с 1-3-89	Лист 3

24694 130

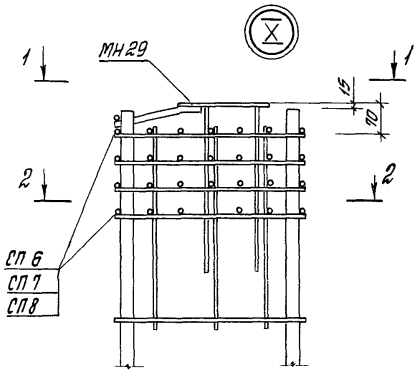

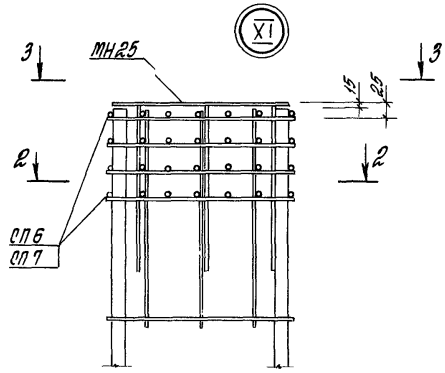

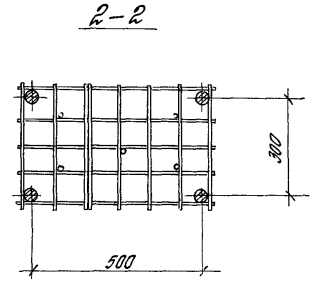

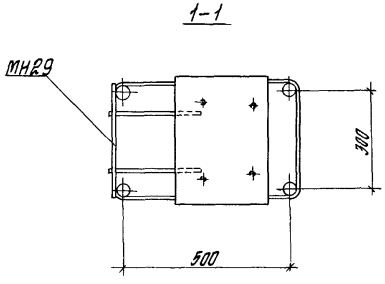

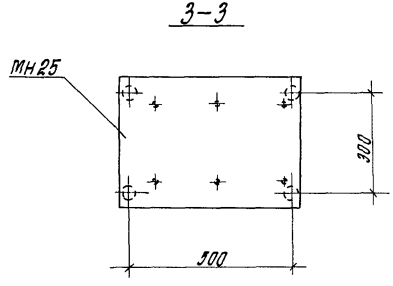

Инв.№ подл. | Подпись и дата | Взам.инв.№

Марка колонны	Изделие арматурное. Арматура класса																				Всего
	А-I						А-III												Вр-I		
	ГОСТ 5781-82																		ГОСТ 6727-80		
	ф6	ф8	ф10	ф18		Итого	ф6	ф8	ф10	ф22	ф25	ф28	ф32	ф36	ф40		Итого	ф5		Итого	
К23-1-с... К23-3-с	2,2	39,4	–	1,6		43,2		56,6	–	65,2	–	–					221,8	2,6		2,6	267,6
К23-4-с ... К23-6-с	2,2	39,4	–	1,6		43,2		56,6	–	–	212,8	–	–	–	–		269,4	2,6		2,6	315,2
К23-7-с, К23-8-с	2,2	39,4	–	1,6		43,2		56,6	–	–	–	267,6	–	–	–		324,2	2,6		2,6	370,0
К23-9-с ... К23-11-с	2,2	39,4	–	1,6		43,2		56,6	–	–	–	–	349,2	–	–		405,8	2,6		2,6	451,6
К23-12-с ... К23-14-с	2,2	–	62,9	1,6		66,7		26,4	46,6	–	–	–	–	442,4	–		515,4	2,6		2,6	574,7
К23-15-с, К23-16-с	2,2		62,9	1,6		66,7		26,4	46,6	–	–	–	–	–	546,0		619,0	2,6		2,6	688,3

продолжение ведомости

Марка колонны	Изделия закладные. Арматура класса								Прокат марки														Общий расход кг
	А-I		А-III						ВСт3пс6-1														
	ГОСТ 5781-82							Итого	ГОСТ 8732-78	ГОСТ 19903-74*								ГОСТ 8509-86			Итого	Всего	
	ф10		Итого	ф16	ф28	ф36		Итого		Дн 57	-5	-6	-10	-12	-22	-25	Итого	L75×6	L180×11	Итого			
К23-1-с... К23-3-с	0,2		0,2	2,0		44,4		46,4	46,6	21,6		7,2	3,3	29,6			40,1				61,7	108,3	375,9
К23-4-с... К23-6-с	0,2		0,2	2,0		44,4		46,4	46,6	21,6		7,2	3,3	29,6			40,1				61,7	108,3	423,5
К23-7-с, К23-8-с	0,2		0,2	2,0		44,4		46,4	46,6	21,6		7,2	3,3	29,6			40,1				61,7	108,3	418,3
К23-9-с... К23-11-с	0,2		0,2	2,0		44,4		46,4	46,6	21,6		7,2	3,3	29,6			40,1				61,7	108,3	559,9
К23-12-с... К23-14-с	0,2		0,2	2,0		44,4		46,4	46,6	21,6		7,2	3,3	29,6			40,1				61,7	108,3	693,0
К23-15с, К23-16-с	0,2		0,2	2,0		44,4		46,4	46,6	21,6		7,2	3,3	29,6			40,1				61,7	108,3	796,6

Инв. № подл. | Подпись и дата | Взам. инв. №

Разраб.	Тарадина	Тарад	
Рассчит.	Тарадина	Тарад	
Провер.	Полкина	Полк	
Н. контр.	Трахтенгерц		

1.420.1-20с.1-3-90 РС

Ведомость расхода стали, кг

Стадия	Лист	Листов
Р	1	32

ЦНИИпромзданий

246.94 132

Марка колонны	Изделия арматурные																				
	Арматура класса																				Всего
	А-I						А-III											Вр-I			
	ГОСТ 5781-82																	ГОСТ 6727-80			
	ф6	ф8	ф10	ф18		Итого	ф6	ф8	ф10	ф22	ф25	ф28	ф32	ф36	ф40		Итого	ф5		Итого	
К23-17-с	2,2	39,4	–	1,6		43,2		56,6	–	90,1	212,8	–	–	–	–		359,4	2,6		2,6	405,2
К23-18-с	2,2	39,4	–	1,6		43,2		56,6	–	164,9	–	–	349,2	–	–		570,6	2,6		2,6	616,4
К23-19-с, К23-20-с	2,2	–	62,9	1,6		66,7		26,4	46,6	–	212,0	–	–	442,4	–		727,4	2,6		2,6	796,7
К23-21-с	2,2	–	67,4	1,6		71,2		26,4	46,6	–	–	266,8	–	–	546,0		885,8	2,6		2,6	959,6
К23-22-с	2,2	–	67,4	1,6		71,2		26,4	46,6		–	–	–	441,2	546,0		1060,2	2,6		2,6	1134,0
К23-23-с	2,2	39,4	–	1,6		43,2		56,6	–	90,1	212,8	–	–	–	–		359,4	2,6		2,6	405,2

продолжение ведомости

Марка колонны	Изделия закладные																							Общий расход кг
	Арматура класса									Прокат марки														
	А-I			А-III						ВСт 3 пс 6-1														
	ГОСТ 5781-82								Итого	ГОСТ 8732-78*	ГОСТ 19903-74*								ГОСТ 8509-86			Итого	Всего	
	ф10		Итого	ф16	ф28	ф36		Итого		Дн 57	-5	-6	-10	-12	-22	-25	Итого	L 75×6	L 180×11	Итого			
К23-17-с	0,2		0,2	2,0		44,4		46,4	46,6	21,6		7,2	3,3	29,6			40,1				61,7	108,3	513,5
К23-18-с	0,2		0,2	2,0		44,4		46,4	46,6	21,6		7,2	3,3	29,6			40,1				61,7	108,3	724,7
К23-19-с, К23-20-с	0,2		0,2	2,0		44,4		46,4	46,6	21,6		7,2	3,3	29,6			40,1				61,7	108,3	905,0
К23-21-с	0,2		0,2	2,0		44,4		46,4	46,6	21,6		7,2	3,3	29,6			40,1				61,7	108,3	1067,9
К23-22-с	0,2		0,2	2,0		44,4		46,4	46,6	21,6		7,2	3,3	29,6			40,1				61,7	108,3	1242,3
К23-23-с	0,2		0,2	2,0		44,4		46,4	46,6	21,6		7,2	3,3	29,6			40,1				61,7	108,3	513,5

Инв. № подл. | Подпись и дата | Взам. инв. №

24694 133

Марка колонны	Изделия арматурные. Арматура класса А-I, ГОСТ 5781-82: ф6	ф8	ф10	ф18		Итого	А-III, ГОСТ 5781-82: ф6	ф8	ф10	ф22	ф25	ф28	ф32	ф36	ф40		Итого	ВР-I, ГОСТ 6727-80: ф5		Итого	Всего
К23-24-с, К23-25-с	2,2	39,4	–	1,6		43,2		56,6	–	–	116,0	267,6	–	–	–		440,2	2,6		2,6	486,0
К23-26-с, К23-27-с	2,2	39,4	–	1,6		43,2		56,6	–	90,0	–	–	349,2	–	–		495,8	2,6		2,6	541,6
К23-28-с...К23-30-с	2,2	–	62,9	1,6		66,7		26,4	46,6	–	116,0	–	–	442,4	–		631,4	2,6		2,6	700,7
К23-31-с, К23-32-с	2,2	–	62,9	1,6		66,7		26,4	46,6	–	212,0	–	–	442,4	–		727,4	2,6		2,6	796,7
К23-33-с	2,2	–	62,9	1,6		66,7		26,4	46,5	164,8	–	–	–	–	546,0		783,8	2,6		2,6	853,1
К23-34-с	2,2	–	67,4	1,6		71,2		26,4	46,5	–	–	266,8	–	–	546,0		885,8	2,6		2,6	959,6

продолжение ведомости

Марка колонны	Изделия закладные. Арматура класса А-I, ГОСТ 5781-82: ф10		Итого	А-III, ГОСТ 5781-82: ф16	ф28	ф36		Итого	Итого	Прокат марки ВСт 3 пс 6-1, ГОСТ 19903-74*: ГОСТ 8732-78 Дн 57	-5	-6	-10	-12	-22	-25	Итого	ГОСТ 8509-86: L75×6	180×11	Итого	Итого	Всего	Общий расход кг
К23-24-с, К23-25-с	0,2		0,2	2,0		44,4		46,4	46,6	21,5		7,2	3,3	29,6			40,1				61,7	108,3	594,3
К23-26-с, К23-27-с	0,2		0,2	2,0		44,4		46,4	46,6	21,5		7,2	3,3	29,6			40,1				61,7	108,3	649,9
К23-28-с...К23-30-с	0,2		0,2	2,0		44,4		46,4	46,6	21,6		7,2	3,3	29,6			40,1				61,7	108,3	809,0
К23-31-с, К23-32-с	0,2		0,2	2,0		44,4		46,4	46,6	21,6		7,2	3,3	29,6			40,1				61,7	108,3	905,0
К23-33-с	0,2		0,2	2,0		44,4		46,4	46,6	21,6		7,2	3,3	29,6			40,1				61,7	108,3	961,4
К23-34-с	0,2		0,2	2,0		44,4		46,4	46,6	21,5		7,2	3,3	29,6			40,1				61,7	108,3	1067,9

Инв. № подл. | Подпись и дата | Взам. инв. №

1.420.1-20 с. 1-3-90 РС

Лист 3

24694 134

Марка колонны	Изделия арматурные																				Всего
	Арматура класса																				
	А-I						А-III											ВР-I			
	ГОСТ 5781-82																	ГОСТ 6727-80			
	ф6	ф8	ф10	ф18		Итого	ф6	ф8	ф10	ф22	ф25	ф25	ф32	ф36	ф40		Итого	ф5		Итого	
К23-35-с, К23-36-с	2,2	42,2	–	1,6		46,0		26,4	46,6	–	–	–	348,4		546,0		967,4	2,6		2,6	1016,0
К23-37-с	2,2	–	67,4	1,6		71,2		26,4	46,6	–	–	–	–		1226,5		1299,5	2,6		2,6	1373,0
К23-38-с	2,2	–	67,4	1,6		71,2		26,4	46,6	–	–	–	696,8		546,0		1315,8	2,6		2,6	1389,6
К24-1-с, К24-2-с	2,6	39,4	–	–		42,0		56,6	–	165,2	–	–	–		–		221,8	5,2		5,2	269,0
К24-3-с, К24-4-с	2,6	39,4	–	–		42,0		56,6	–	–	212,8	–	–		–		269,4	5,2		5,2	316,6
К24-5-с	2,6	39,4	–	–		42,0		55,6	–	–	–	267,6	–		–		324,2	5,2		5,2	371,4

продолжение ведомости

Марка колонны	Изделия закладные																						Общий расход кг
	Арматура класса									Прокат марки													
	А-I			А-III					Итого	ВСт 3 пс 6-1											Итого	Всего	
	ГОСТ 5781-82									ГОСТ 8732-78	ГОСТ 19903-74*							ГОСТ 8509-86					
	ф10		Итого	ф16	ф28	ф36		Итого		Дн 57	-5	-6	-10	-12	-22	-25	Итого	∟75х6	∟1080х11	Итого			
К23-35-с, К23-36-с	0,2		0,2	2,0		44,4		46,4	46,6	21,6		7,2	3,3	29,6			40,1	–			61,7	108,3	1124,3
К23-37-с	0,2		0,2	2,0		44,4		46,4	46,6	21,6		7,2	3,3	29,6			40,1	–			61,7	108,3	1481,6
К23-38-с	0,2		0,2	2,0		44,4		46,4	46,6	21,6		7,2	3,3	29,6			40,1	–			61,7	108,3	1497,9
К24-1-с, К24-2-с	0,2		0,2	2,0		72,0		74,0	74,2	–		7,2	4,1	59,2			70,5	2,0		2,0	72,5	146,7	415,7
К24-3-с, К24-4-с	0,2		0,2	2,0		72,0		74,0	74,2	–		7,2	4,1	59,2			70,5	2,0		2,0	72,5	146,7	463,3
К24-5-с	0,2		0,2	2,0		72,0		74,0	74,2	–		7,2	4,1	59,2			70,5	2,0		2,0	72,5	146,7	518,1

Инв. № подл. | Подпись и дата | Взам. инв. №

1.420.1-20 с. 1-3-90 РС

Лист 4

24694 135

Изделия арматурные

Марка колонны	Арматура класса A-I ГОСТ 5781-82 ф6	ф8	ф10	ф18		Итого	Арматура класса A-III ГОСТ 5781-82 ф6	ф8	ф10	ф12	ф25	ф28	ф32	ф36	ф40		Итого	Вр-I ГОСТ 6727-80 ф5		Итого	Всего
К24-6-с, К24-7-с	2,6	–	62,9			65,5		26,4	46,6	–	–	–	–	442,4	–		515,4	5,2		5,2	586,1
К24-8-с, К24-9-с	2,6	39,4	–			42,0		56,6	–	10,0	212,8	–	–	–	–		359,4	5,2		5,2	406,6
К24-10-с, К24-11-с	2,6	39,4	–			42,0		56,6	–	10,0	–	–	349,2	–	–		495,8	5,2		5,2	543,0
К24-12-с	2,6	–	62,9			65,5		26,4	46,6	–	116,0	–	–	442,4	–		631,4	5,2		5,2	702,1
К24-13-с	2,6	–	67,4			70,0		26,4	46,6	–	–	145,6	–	–	548,0		764,6	5,2		5,2	839,8
К24-14-с К24-16-с	2,6	39,4	–			42,0		56,6	–	10,0	212,8	–	–	–	–		359,4	5,2		5,2	406,6

продолжение ведомости

Изделия закладные

Марка колонны	Арматура класса A-I ГОСТ 5781-82 ф10		Итого	A-III ф16	ф28	ф36	Итого	Итого	Прокат марки ВСт3пс6-1 ГОСТ 19903-74* Ан57	-5	-6	-10	-12	-22	-25	Итого	ГОСТ 8509-86 L75×6	L100×11	Итого	Итого	Всего	Общий расход кг
К24-6-с, К24-7-с	0,2		0,2	2,0		72,0	74,0	74,2			7,2	4,1	59,2			70,5	2,0		2,0	72,5	146,7	732,8
К24-8-с, К24-9-с	0,2		0,2	2,0		72,0	74,0	74,2			7,2	4,1	59,2			70,5	2,0		2,0	72,5	146,7	553,3
К24-10-с, К24-11-с	0,2		0,2	2,0		72,0	74,0	74,2			7,2	4,1	59,2			70,5	2,0		2,0	72,5	146,7	689,7
К24-12-с	0,2		0,2	2,0		72,0	74,0	74,2			7,2	4,1	59,2			70,5	2,0		2,0	72,5	146,7	848,8
К24-13-с	0,2		0,2	2,0		72,0	74,0	74,2			7,2	4,1	59,2			70,5	2,0		2,0	72,5	146,7	986,5
К24-14-с К24-16-с	0,2		0,2	2,0		72,0	74,0	74,2			7,2	4,1	59,2			70,5	2,0		2,0	72,5	146,7	553,3

Инв. № подл. | Подпись и дата | Взам. инв. №

Марка колонны	Изделия арматурные																			Всего
	Арматура класса																			
	А-I						А-III										Вр-I			
	ГОСТ 5781-82																ГОСТ 6727-80			
	ф6	ф8	ф10	ф18		Итого	ф6	ф8	ф10	ф22	ф25	ф28	ф32	ф36	ф40		Итого	ф5		Итого	
К24-17-с.. К24-19-с	2,6	39,4	–			42,0		56,6	–	–	116,0	267,6	–	–	–		440,2	5,2		5,2	487,4
К24-20-с К24-22-с	2,6	39,4	–			42,0		56,6	–	90,0	–	–	349,2	–	–		495,8	5,2		5,2	543,0
К24-23-с. К24-25-с	2,6	–	62,9			65,5		26,4	46,6	–	116,0	–	–	442,4	–		631,4	5,2		5,2	702,1
К24-26-с, К24-27-с	2,6	–	62,9			65,5		26,4	46,6	90,0	–	–	–	–	546,0		709,0	5,2		5,2	779,7
К24-28-с К24-30-с	2,6	–	67,4			70,0		26,4	46,6	–	–	145,6	–	–	546,0		764,6	5,2		5,2	839,8
К24-31-с К24-33-с	2,6	42,2	–			44,8		26,4	46,6	–	–	–	190,4	–	546,0		809,4	5,2		5,2	859,4

продолжение ведомости

Марка колонны	Изделия закладные																						Общий расход кг
	Арматура класса									Прокат марки													
	А-I			А-III						ВСт3 пс 6-1													
	ГОСТ 5781-82									ГОСТ 8732-78*	ГОСТ 19903-74*							ГОСТ 8509-86					
	ф10		Итого	ф16	ф28	ф36		Итого	Итого	Дн 57	-3	-6	-10	-12	-22	-25	Итого	L75x6	L180x11	Итого	Итого	Всего	
К24-17-с К24-19-с	0,2		0,2	2,0		72,0		74,0	74,2			7,2	4,1	59,2			70,5	2,0		2,0	72,5	146,7	634,1
К24-20-с.. К24-22-с	0,2		0,2	2,0		72,0		74,0	74,2			7,2	4,1	59,2			70,5	2,0		2,0	72,5	146,7	689,7
К24-23-с, К24-25-с	0,2		0,2	2,0		72,0		74,0	74,2			7,2	4,1	59,2			70,5	2,0		2,0	72,5	146,7	848,8
К24-26-с К24-27-с	0,2		0,2	2,0		72,0		74,0	74,2			7,2	4,1	59,2			70,5	2,0		2,0	72,5	146,7	926,4
К24-28-с.. К24-30-с	0,2		0,2	2,0		72,0		74,0	74,2			7,2	4,1	59,2			70,5	2,0		2,0	72,5	146,7	986,5
К24-31-с. К24-33-с	0,2		0,2	2,0		72,0		74,0	74,2			7,2	4,1	59,2			70,5	2,0		2,0	72,5	146,7	1006,1

Инв. № подл. | Подпись и дата | Взам. инв. №

24694 137

Изделия арматурные

Марка колонны	Арматура класса																			Всего
	A-I						A-III											BP-I		
	ГОСТ 5781-82																	ГОСТ 6727-80		
	ф6	ф8	ф10	ф18		Итого	ф6	ф8	ф10	ф22	ф25	ф28	ф32	ф36	ф40		Итого	ф5		Итого	
К24-34-с К24-36-с	2,6		67,4			70,0		26,4	46,6				–		843,6		916,6	5,2		5,2	991,8
К24-37-С, К24-38-с	2,6		67,4			70,0		26,4	46,6				536,4		546,0		1155,4	5,2		5,2	1230,6
К24-39-с, К24-40-с	2,6		67,4			70,0		26,4	46,6				190,4		1086,8		1350,2	5,2		5,2	1425,4
К24-41-С	2,6		67,4			70,0		26,4	46,6				–		1384,4		1457,4	5,2		5,2	1532,6
К24-42-С	2,6		67,4			70,0		26,4	46,6				–		1090,4		1163,4	5,2		5,2	1238,6

продолжение ведомости

Изделия закладные

Марка колонны	Арматура класса							Прокат марки													Всего	Общий расход кг
	A-I		A-III				Итого	ВСт3пс6-1												Итого		
	ГОСТ 5781-82							ГОСТ 19903-74*									ГОСТ 8509-86					
	ф10		Итого	ф16	ф28	ф36		Итого	ГОСТ 8732-78 Дн 57	5	-6	-10	-12	-22	-25	Итого	L125×6	L80×4	Итого			
К24-34-с. К24-36-с	0,2		0,2	2,0		72,0	74,0	74,2			7,2	4,1	59,2			70,5	2,0		2,0	72,5	146,7	1138,5
К24-37-С, К24-38-с	0,2		0,2	2,0		72,0	74,0	74,2			7,2	4,1	59,2			70,5	2,0		2,0	72,5	146,7	1377,3
К24-39-с, К24-40-с	0,2		0,2	2,0		72,0	74,0	74,2			7,2	4,1	59,2			70,5	2,0		2,0	72,5	146,7	1572,1
К24-41-С	0,2		0,2	2,0		72,0	74,0	74,2			7,2	4,1	59,2			70,5	2,0		2,0	72,5	146,7	1573,3
К24-42-С	0,2		0,2	2,0		72,0	74,0	74,2			7,2	4,1	59,2			70,5	2,0		2,0	72,5	146,7	1385,3

Инв. № подл. | Подпись и дата | Взам. инв. №

Марка колонна	Изделия арматурные. Арматура класса А-I, ГОСТ 5781-82: ф6	ф8	ф10	ф18		Итого	А-III, ГОСТ 5781-82: ф6	ф8	ф10	ф22	ф25	ф28	ф32	ф36	ф40		Итого	ВР-I, ГОСТ 6727-80: ф5		Итого	Всего
К25-1-с, К25-2-с	2,2	35,2	–	1,6		39,0		51,6	–	143,2	–	–	–	–			194,8	2,6		2,6	236,4
К25-3-с, К25-4-с	2,2	35,2	–	1,6		39,0		51,6	–	–	184,4	–	–	–			236,0	2,6		2,6	277,6
К25-5-с, К25-6-с	2,2	35,2	–	1,6		39,0		51,6	–	–	–	232,0	–	–			283,6	2,6		2,6	325,2
К25-7-с	2,2	35,2	–	1,6		39,0		51,6	–	–	–	–	303,2	–			354,8	2,6		2,6	396,4
К25-8-с, К25-9-с	2,6	–	56,2	1,6		60,0		26,4	38,8	–	–	–	–	384,0			449,2	2,6		2,6	511,8
К25-10-с, К25-11-с	2,6	35,2	–	1,6		39,0		51,6	–	42,8	184,4	–	–	–			278,8	2,6		2,6	320,4

продолжение ведомости

Марка колонны	Изделия закладные. Арматура класса А-I, ГОСТ 5781-82: ф10		Итого	А-III, ГОСТ 5781-82: ф16	ф28	ф36		Итого	Итого	Прокат марки ВСт3 пс 6-1, ГОСТ 8732-78: Дн57	ГОСТ 19903-74*: -5	-6	-10	-12	-22	-25	Итого	ГОСТ 8509-86: L75×6	L180×11	Итого	Итого	Всего	Общий расход кг
К25-1-с, К25-2-с	3,5		3,5	2,0		44,4		46,4	49,9	21,6		7,2		29,6			36,8				58,4	108,3	344,7
К25-3-с, К25-4-с	3,5		3,5	2,0		44,4		46,4	49,9	21,6		7,2		29,6			36,8				58,4	108,3	385,9
К25-5-с, К25-6-с	3,5		3,5	2,0		44,4		46,4	49,9	21,6		7,2		29,6			36,8				58,4	108,3	433,5
К25-7-с	3,5		3,5	2,0		44,4		46,4	49,9	21,6		7,2		29,6			36,8				58,4	108,3	504,7
К25-8-с, К25-9-с	3,5		3,5	2,0		44,4		46,4	49,9	21,6		7,2		29,6			36,8				58,4	108,3	620,1
К25-10-с, К25-11-с	3,5		3,5	2,0		44,4		46,4	49,9	21,6		7,2		29,6			36,8				58,4	108,3	428,7

Инв. № подл. | Подпись и дата | Взам. инв. №

Марка колонна	Изделия арматурные																				Всего
	Арматура класса																				
	А-I						А-III											ВР-I			
	ГОСТ 5781-82																	ГОСТ 6727-80			
	ф6	ф8	ф10	ф18		Итого	ф6	ф8	ф10	ф22	ф25	ф28	ф32	ф36	ф40		Итого	ф5		Итого	
К25-12-с, К25-13-с	2,2	–	56,2	1,6		60,0		26,4	38,8	42,8		–	–	384,0	–		492,0	2,6		2,6	554,6
К25-14-с	2,2	–	57,3	1,6		61,1		26,4	38,8	–		68,8	–	–	474,0		608,7	2,6		2,6	671,7
К25-15-с, К25-16-с	2,2	35,2	–	1,6		39,0		51,6	–	142,4		–	303,2	–	–		497,2	2,6		2,6	538,8
К25-17-с, К25-18-с	2,2	–	56,2	1,6		60,0		26,4	38,8	142,4		–	–	384,0	–		591,6	2,6		2,6	654,2
К25-19-с	2,2	–	56,2	1,6		60,0		26,4	38,8	142,4		–	–	–	474,0		681,6	2,6		2,6	744,2

продолжение ведомости

Марка колонны	Изделия закладные																						Общий расход кг
	Арматура класса									Прокат марки													
	А-I			А-III						ВСт 3 пс 6-1													
	ГОСТ 5781-82									ГОСТ 8732-78*	ГОСТ 19903-74*							ГОСТ 8509-86					
	ф10		Итого	ф16	ф28	ф36		Итого	Итого	Дн 57 -5	-6	-10	-12	-22	-25	Итого	∟75×6	∟1880×11	Итого	Итого	Всего		
К25-12-с, К25-13-с	3,5		3,5	2,0		44,4		46,4	49,9	21,6	7,2		29,6			36,8				58,4	108,3		662,9
К25-14-с	3,5		3,5	2,0		44,4		46,4	49,9	21,6	7,2		29,6			36,8				58,4	108,3		780,0
К25-15-с, К25-16-с	3,5		3,5	2,0		44,4		46,4	49,9	21,6	7,2		29,6			36,8				58,4	108,3		647,1
К25-17-с, К25-18-с	3,5		3,5	2,0		44,4		46,4	49,9	21,6	7,2		29,6			36,8				58,4	108,3		762,5
К25-19-с	3,5		3,5	2,0		44,4		46,4	49,9	21,6	7,2		29,6			36,8				58,4	108,3		852,5

Инв № подл. | Подпись и дата | Взам инв №

Марка колонны	Изделия арматурные																			
	Арматура класса																			Всего
	А-I						А-III										Вр-I			
	ГОСТ 5781-82																ГОСТ 6727-80			
	ф6	ф8	ф10	ф18		Итого	ф6	ф8	ф10	ф22	ф25	ф28	ф32	ф36	ф40		Итого	ф5		Итого	
К26-1-с, К26-2-с	2,6	36,6	–			39,2		51,6	–	143,2	–	–	–	–			194,8	5,2		5,2	239,2
К26-3-с	2,6	36,6	–			39,2		51,6	–	–	184,4	–	–	–			236,0	5,2		5,2	280,4
К26-4-с, К26-5-с	2,6	36,6	–			39,2		51,6	–	–	–	232,0	–	–			283,6	5,2		5,2	328,0
К26-6-с К26-8-с	2,6	36,6	–			39,2		51,6	–	–	–	–	303,2	–			354,8	5,2		5,2	399,2
К26-9-с, К26-10-с	2,6	–	58,4			61,0		26,4	38,8	–	–	–	–	384,0			449,2	5,2		5,2	515,4
К26-11-с	2,6	36,6	–			39,2		51,6	–	65,8	–	–	303,2	–			421,6	5,2		5,2	466,0

продолжение ведомости

Марка колонны	Изделия закладные																							Общий расход кг
	Арматура класса									Прокат марки														
	А-I			А-III						ВСт3 пс 6-1														
	ГОСТ 5781-82									ГОСТ 8732-78	ГОСТ 19903-74*							ГОСТ 8509-86						
	ф10		Итого	ф16	ф28	ф36		Итого	Итого	Дн57	-5	-6	-10	-12	-22	-25	Итого	L75×6	L180×111	Итого	Итого	Всего		
К26-1-с, К26-2-с	3,5		3,5	2,0		72,0		74,0	77,5			7,2	0,8	59,2			67,2	2,0		2,0	69,2	146,7		385,9
К26-3-с	3,5		3,5	2,0		72,0		74,0	77,5			7,2	0,8	59,2			67,2	2,0		2,0	69,2	146,7		427,1
К26-4-с, К26-5-с	3,5		3,5	2,0		72,0		74,0	77,5			7,2	0,8	59,2			67,2	2,0		2,0	69,2	146,7		474,7
К26-6-с. К26-8-с	3,5		3,5	2,0		72,0		74,0	77,5			7,2	0,8	59,2			67,2	2,0		2,0	69,2	146,7		545,9
К26-9-с, К26-10-с	3,5		3,5	2,0		72,0		74,0	77,5			7,2	0,8	59,2			67,2	2,0		2,0	69,2	146,7		562,1
К26-11-с	3,5		3,5	2,0		72,0		74,0	77,5			7,2	0,8	59,2			67,2	2,0		2,0	69,2	146,7		612,7

Инв. № подл. | Подпись и дата | Взам. инв. №

Марка колонны	Изделия арматурные. Арматура класса A-I ГОСТ 5781-82 ф6	ф8	ф10	ф18		Итого	A-III ГОСТ 5781-82 ф6	ф8	ф10	ф22	ф25	ф28	ф32	ф36	ф40		Итого	Bp-I ГОСТ 6727-80 ф5		Итого	Всего
К26-12-с	2,6	–	58,4			61,0		26,4	38,8	–	86,0	–		384,0	–		535,2	5,2		5,2	601,4
К26-13-с	2,6	–	58,4			61,0		26,4	38,8	–	55,2	–		384,0	–		504,4	5,2		5,2	570,6
К26-14-с, К26-15-с	2,6	–	58,4			61,0		26,4	38,8	142,4	–	–		–	474,0		681,6	5,2		5,2	747,8
К27-1-с	1,5	30,9	–			32,4		36,8	–	127,6	–	–		–	–		164,4	2,6		2,6	199,4
К27-2-с	1,5	30,9	–			32,4		36,8	–	–	164,4	–		–	–		201,2	2,6		2,6	236,2
К27-3-с	1,5	30,9	–			32,4		36,8	–	–	–	206,8		–	–		243,6	2,6		2,6	278,6

продолжение ведомости

Марка колонны	Изделия закладные. Арматура класса A-I ГОСТ 5781-82 ф10		Итого	A-III ГОСТ 5781-82 ф16	ф28	ф36		Итого	Итого	Прокат марки ВСт3пс6-1 ГОСТ 8732-78* Дн5'	ГОСТ 19903-74* -5	-6	-10	-12	-22	-25	Итого	ГОСТ 8509-86 L75×6	L180×11	Итого	Итого	Всего	Общий расход кг
К26-12-с	3,5		3,5	2,0		72,0		74,0	77,5	–	–	7,2	0,8	59,2			67,2	2,0	–	2,0	69,2	146,7	748,1
К26-13-с	3,5		3,5	2,0		72,0		74,0	77,5	–	–	7,2	0,8	59,2			67,2	2,0	–	2,0	69,2	146,7	717,3
К26-14-с, К26-15-с	3,5		3,5	2,0		72,0		74,0	77,5	–	–	7,2	0,8	59,2			67,2	2,0	–	2,0	69,2	146,7	894,5
К27-1-с	0,2		0,2	–	13,6	22,2		35,8	36,0	14,4	1,0	7,2	–	29,6			29,0	–	22,0	22,0	65,4	101,4	300,8
К27-2-с	0,2		0,2	–	13,6	22,2		35,8	36,0	14,4	1,0	7,2	–	29,6			29,0	–	22,0	22,0	65,4	101,4	337,6
К27-3-с	0,2		0,2	–	13,6	22,2		35,8	36,0	14,4	1,0	7,2	–	29,6			29,0	–	22,0	22,0	65,4	101,4	380,0

Инв.№ подл. | Подпись и дата | Взам.инв.№

Марка колонны	Изделия арматурные																				Всего
	Арматура класса																				
	А-I						А-III											Вр-I			
	ГОСТ 5781-82																	ГОСТ 6727-80			
	ф6	ф8	ф10	ф18		Итого	ф6	ф8	ф10	ф22	ф25	ф28	ф32	ф36	ф40		Итого	ф5		Итого	
К27-4-с	1,5	30,9	–	–		32,4		36,8	–	–		–	270,0	–	–		306,8	2,6		2,6	341,8
К27-5-с	1,5	–	49,4	–		50,9		24,2	19,4	–		–	–	342,0	–		385,6	2,6		2,6	439,1
К27-6-с	1,5	–	49,4	–		50,9		24,2	19,4	–		–	–	–	422,4		466,0	2,6		2,6	519,5
К27-7-с	1,5	31,6	–	1,6		34,7		36,8	–	56,8		–	270,0	–	–		373,6	2,6		2,6	410,9
К27-8-с	1,5	31,6	–	1,6		34,7		36,8	–	56,8		206,8	–	–	–		310,4	2,6		2,6	347,7
К27-9-с	1,5	31,6	–	1,6		34,7		36,8	–	127,2		–	270,0	–	–		434,0	2,6		2,6	471,3

продолжение ведомости

Марка колонны	Изделия закладные																						Общий расход кг
	Арматура класса									Прокат марки													
	А-I			А-III						ВСт3 пс 6-1													
	ГОСТ 5781-82								Итого	ГОСТ 8732-78	ГОСТ 19903-74*								ГОСТ 8509-86			Итого	Всего	
	ф10		Итого	ф16	ф28	ф36		Итого		Дн57	-5	-6	-10	-12	-22	-25	Итого	L75x6	L180x11	Итого			
К27-4-с	0,2		0,2		13,6	22,2		35,8	36,0	14,4	7,0	7,2		14,8			29,0		22,0	22,0	65,4	101,4	443,2
К27-5-с	0,2		0,2		13,6	22,2		35,8	36,0	14,4	7,0	7,2		14,8			29,0		22,0	22,0	65,4	101,4	540,5
К27-6-с	0,2		0,2		13,6	22,2		35,8	36,0	14,4	7,0	7,2		14,8			29,0		22,0	22,0	65,4	101,4	620,9
К27-7-с	0,2		0,2		13,6	22,2		35,8	36,0	14,4	7,0	7,2		14,8			29,0		22,0	22,0	65,4	101,4	512,3
К27-8-с	0,2		0,2		13,6	22,2		35,8	36,0	14,4	7,0	7,2		14,8			29,0		22,0	22,0	65,4	101,4	449,1
К27-9-с	0,2		0,2		13,6	22,2		35,8	36,0	14,4	7,0	7,2		14,8			29,0		22,0	22,0	65,4	101,4	572,7

Инв № подл. | Подпись и дата | Взам инв №

24694 143

Марка колонны	Изделия арматурные																				Всего
	Арматура класса																				
	А-I						А-III											Вр-I			
	ГОСТ 5781-82																	ГОСТ 6727-80			
	ф6	ф8	ф10	ф18		Итого	ф6	ф8	ф10	ф22	ф25	ф28	ф32	ф36	ф40		Итого	ф5		Итого	
К27-10-с	1,5	–	50,5	1,6		53,6		24,2	19,4	–	164,0	–	–	342,0	–		549,6	2,6		2,6	605,8
К27-11-с	1,5	–	53,9	1,6		57,0		24,2	19,4	–	–	206,4	–	–	422,4		672,4	2,6		2,6	732,0
К28-1-с	1,8	30,9	–	–		32,7		36,8	–	127,6	–	–	–	–	–		164,4	5,2		5,2	202,3
К28-2-с	1,8	30,9	–	–		32,7		36,8	–	–	164,4	–	–	–	–		201,2	5,2		5,2	239,1
К28-3-с, К28-4-с	1,8	30,9	–	–		32,7		36,8	–	–	–	206,8	–	–	–		243,6	5,2		5,2	281,5
К28-5-с, К28-6-с	1,8	30,9	–	–		32,7		36,8	–	–	–	–	270,0	–	–		306,8	5,2		5,2	344,7

продолжение ведомости

Марка колонны	Изделия закладные																						Общий расход кг
	Арматура класса									Прокат марки													
	А-I			А-III						ВСт 3 пс 6-1													
	ГОСТ 5781-82								Итого	ГОСТ 8713-78*	ГОСТ 19903-74*								ГОСТ 8509-86			Итого	Всего	
	ф10		Итого	ф16	ф28	ф36		Итого		Дн 57	-5	-6	-10	-12	-22	-25	Итого	L75×6	180×11	Итого			
К27-10-с	0,2		0,2		13,6	22,2		35,8	36,0	14,4	7,0	7,2	–	14,8			29,0	–	22,0	22,0	65,4	101,4	707,2
К27-11-с	0,2		0,2		13,6	22,2		35,8	36,0	14,4	7,0	7,2	–	14,8			29,0	–	22,0	22,0	65,4	101,4	833,4
К28-1-с	0,2		0,2		–	72,0		72,0	72,2	–	7,0	7,2	0,8	59,2			74,2	2,0	22,0	24,0	98,2	170,4	372,7
К28-2-с	0,2		0,2		–	72,0		72,0	72,2	–	7,0	7,2	0,8	59,2			74,2	2,0	22,0	24,0	98,2	170,4	409,5
К28-3-с, К28-4-с	0,2		0,2		–	72,0		72,0	72,2	–	7,0	7,2	0,8	59,2			74,2	2,0	22,0	24,0	98,2	170,4	451,9
К28-5-с, К28-6-с	0,2		0,2		–	72,0		72,0	72,2	–	7,0	7,2	0,8	59,2			74,2	2,0	22,0	24,0	98,2	170,4	515,1

Взам инв № | Подпись и дата | Инв № подл.

Марка колонны	Изделия арматурные																			Всего
	Арматура класса																			
	А-I						А-III											Вр-I		
	ГОСТ 5781-82																	ГОСТ 6727-80		
	ф6	ф8	ф10	ф18		Итого	ф6	ф8	ф10	ф22	ф25	ф28	ф32	ф36	ф40		Итого	ф5		Итого	
К28-7-с, К28-8-с	1,8	–	49,4			51,2		24,2	19,4	–	–			342,0	–		385,6	5,2		5,2	442,0
К28-9-с	1,8	–	49,4			51,2		24,2	19,4	–	–			–	422,4		466,0	5,2		5,2	522,4
К28-10-с	1,8	30,9	–			32,7		36,8	–	66,8	164,4			–	–		268,0	5,2		5,2	305,9
К28-11-с	1,8	–	49,4			51,2		24,2	19,4	66,8	–			–	422,4		532,8	5,2		5,2	589,2
К28-12-с, К28-13-с	1,8	–	49,4			51,2		24,2	19,4	–	162,4			342,0	–		548,0	5,2		5,2	604,4

продолжение ведомости

Марка колонны	Изделия закладные																						Общий расход кг
	Арматура класса									Прокат марки													
	А-I			А-III					Итого	ВСт3 пс 6-1											Итого	Всего	
	ГОСТ 5781-82									ГОСТ 8732-78*	ГОСТ 19903-74*								ГОСТ 8509-86				
	ф10		Итого	ф16	ф28	ф36		Итого		Дн 57	-5	-6	-10	-12	-14	-22	-25	Итого	L 75×6	L 1800×11	Итого		
К28-7-с, К28-8-с	0,2		0,2			72,0		72,0	72,2		7,0	7,2	0,8	59,2				74,2	2,0	222,0	24,0	98,2	170,4	612,4
К28-9-с	0,2		0,2			72,0		72,0	72,2		7,0	7,2	0,8	59,2				74,2	2,0	222,0	24,0	98,2	170,4	692,8
К28-10-с	0,2		0,2			72,0		72,0	72,2		7,0	7,2	0,8	59,2				74,2	2,0	222,0	24,0	98,2	170,4	476,3
К28-11-с	0,2		0,2			72,0		72,0	72,2		7,0	7,2	0,8	59,2				74,2	2,0	222,0	24,0	98,2	170,4	759,6
К28-12-с, К28-13-с	0,2		0,2			72,0		72,0	72,2			7,2	0,8	59,2	35,2	7,0		109,4	2,0		2,0	111,4	183,6	788,0

Инв. № подл. | Подпись и дата | Взам. инв. №

Изделия арматурные

Марка колонны	Арматура класса A-I, ГОСТ 5781-82						Арматура класса A-III, ГОСТ 5781-82											Арматура класса Bp-I, ГОСТ 6727-80			Всего
	ф6	ф8	ф10	ф18		Итого	ф6	ф8	ф10	ф22	ф25	ф28	ф32	ф36	ф40		Итого	ф5		Итого	
К29-1-с, К29-2-с	1,8	15,5	–	0,8		18,1		38,4	–	11,6	–	–	–	–	–		110,10	1,3		1,3	129,4
К29-3-с	1,8	15,5	–	0,8		18,1		38,4	–	–	92,4	–	–	–	–		130,88	1,3		1,3	150,2
К29-4-с, К29-5-с	1,8	15,5	–	0,8		18,1		38,4	–	–	–	116,0	–	–	–		154,44	1,3		1,3	173,8
К29-6-с, К29-7-с	1,8	15,5	–	0,8		18,1		38,4	–	–	–	–	151,6	–	–		190,00	1,3		1,3	209,4
К29-8-с, К29-9-с	1,8	–	24,7	0,8		27,3		13,2	38,8	–	–	–	–	192,0	–		244,00	1,3		1,3	272,6
К29-10-с, К29-11-с	1,8	–	24,7	0,8		27,3		13,2	38,8	–	–	–	–	–	237,2		289,12	1,3		1,3	317,8

продолжение ведомости

Изделия закладные

Марка колонны	Арматура класса A-I, ГОСТ 5781-82							Арматура класса A-III, ГОСТ 5781-82						Итого	Прокат марки ВСт3пс6-1, ГОСТ 8732-78	ГОСТ 19903-74*							ГОСТ 8509-86		Итого	Всего	Общий расход кг
	ф10		Итого	ф16	ф28	ф36	Итого	ф10		Итого	ф16	ф28	ф36		Дн57	-5	-6	-10	-12	-22	-25	Итого	L75×6	L100×14	Итого		
К29-1-с, К29-2-с	0,1		0,1	2,0		22,2	24,2	0,1		0,1	2,0		22,2	24,3	10,8		3,6	3,3	14,8			21,7				32,5	56,8	186,2
К29-3-с	0,1		0,1	2,0		22,2	24,2	0,1		0,1	2,0		22,2	24,3	10,8		3,6	3,3	14,8			21,7				32,5	56,8	207,0
К29-4-с, К29-5-с	0,1		0,1	2,0		22,2	24,2	0,1		0,1	2,0		22,2	24,3	10,8		3,6	3,3	14,8			21,7				32,5	56,8	230,6
К29-6-с, К29-7-с	0,1		0,1	2,0		22,2	24,2	0,1		0,1	2,0		22,2	24,3	10,8		3,6	3,3	14,8			21,7				32,5	56,8	266,2
К29-8-с, К29-9-с	0,1		0,1	2,0		22,2	24,2	0,1		0,1	2,0		22,2	24,3	10,8		3,6	3,3	14,8			21,7				32,5	56,8	329,4
К29-10-с, К29-11-с	0,1		0,1	2,0		22,2	24,2	0,1		0,1	2,0		22,2	24,3	10,8		3,6	3,3	14,8			21,7				32,5	56,8	374,6

Инв. № подл. | Подпись и дата | Взам. инв. №

Марка колонны	Изделия арматурные																			
	Арматура класса																			
	А-I						А-III										Вр-I			Всего
	ГОСТ 5781-82																ГОСТ 6727-80			
	ф6	ф8	ф10	ф18		Итого	ф6	ф8	ф10	ф22	ф25	ф28	ф32	ф36	ф40		Итого	ф5		Итого	
К29-12-с, К29-13-с	1,8	15,5	–	0,8		18,1		38,4	–	7,8	92,4	–	–	–	–		201,6	1,3		1,3	221,0
К29-14-с, К29-15-с	1,8	15,5	–	0,8		18,1		38,4	–	-	90,8	116,0	–	–	–		245,2	1,3		1,3	264,6
К29-16-с, К29-17-с	1,8	15,5	–	0,8		18,1		38,4	–	7,8	–	–	151,6	–	–		260,8	1,3		1,3	280,2
К29-18-с, К29-19-с	1,8	–	24,7	0,8		27,3		13,2	38,8	7,8	–	–	–	192,0	–		314,8	1,3		1,3	343,4
К29-20-с, К29-21-с	1,8	–	24,7	0,8		27,3		13,2	38,8	-	–	114,8	–	–	237,2		404,0	1,3		1,3	432,6
К29-22-с	1,8	–	24,7	0,8		27,3		13,2	38,8	-	–	–	300,0	–	237,2		589,2	1,3		1,3	617,8

продолжение Ведомости

Марка колонны	Изделия закладные																							Общий расход кг
	Арматура класса									Прокат марки														
	А-I			А-III						ВСт3 пс 6-1														
	ГОСТ 5781-82									ГОСТ 8732-78*	ГОСТ 19903-74*							ГОСТ 8509-86						
	ф10		Итого	ф16	ф28	ф36		Итого	Итого	Дн 57	-5	-6	-10	-12	-22	-25	Итого	∟75×6	∟180×111	Итого	Итого	Всего	
К29-12-с, К29-13-с	0,1		0,1	2,0		22,2		24,2	24,3	10,8		3,6	3,3	14,8			21,7				32,5	56,8	277,8
К29-14-с, К29-15-с	0,1		0,1	2,0		22,2		24,2	24,3	10,8		3,6	3,3	14,8			21,7				32,5	56,8	321,4
К29-16-с, К29-17-с	0,1		0,1	2,0		22,2		24,2	24,3	10,8		3,6	3,3	14,8			21,7				32,5	56,8	337,0
К29-18-с, К29-19с	0,1		0,1	2,0		22,2		24,2	24,3	10,8		3,6	3,3	14,8			21,7				32,5	56,8	400,2
К29-20-с, К29-21-с	0,1		0,1	2,0		22,2		24,2	24,3	10,8		3,6	3,3	14,8			21,7				32,5	56,8	489,4
К29-22-с	0,1		0,1	2,0		22,2		24,2	24,3	10,8		3,6	3,3	14,8			21,7				32,5	56,8	674,6

Инв № подл. | Подпись и дата | Взам инв №

Марка колонны	Изделия арматурные. Арматура класса А-I ГОСТ 5781-82 ф6	ф8	ф10	ф18		Итого	А-III ГОСТ 5781-82 ф6	ф8	ф10	ф22	ф25	ф28	ф32	ф36	ф40		Итого	Вр-I ГОСТ 6727-80 ф5		Итого	Всего
К30-1-с, К30-2-с	2,0	15,5				17,5		38,4	–	71,6	–	–	–	–			110,0	2,6		2,6	13[illegible]
К30-3-с, К30-4-с	2,0	15,5				17,5		38,4	–	-	92,4	–	–	–			130,8	2,6		2,6	150,[illegible]
К30-5-с, К30-6-с	2,0	15,5				17,5		38,4	–	-	–	116,0	–	–			154,4	2,6		2,6	174,[illegible]
К30-7-с К30-9-с	2,0	15,5				17,5		38,4	–	-	–	–	151,6	–			190,0	2,6		2,6	211,[illegible]
К30-10-с К30-12-с	2,0	15,5				17,5		13,2	38,8	-	–	–	–	192,0			244,0	2,6		2,6	264,1

продолжение Ведомости

Марка колонны	Изделия закладные. Арматура класса А-I ГОСТ 5781-82 ф10		Итого	А-III ГОСТ 5781-82 ф16	ф28	ф36		Итого	Итого	Прокат марки ВСт3 пс 6-1 ГОСТ 8732-78* Дн 57	ГОСТ 19903-74* -5	-6	-10	-12	-22	-25	Итого	ГОСТ 8509-86 L75×6	L180×111	Итого	Итого	Всего	Общий расход кг
К30-1-с, К30-2-с	0,1		0,1	2,0		36,0		38,0	38,1			3,6	3,7	29,6			36,9	1,0		1,0	37,9	76,0	206,1
К30-3-с, К30-4-с	0,1		0,1	2,0		36,0		38,0	38,1			3,6	3,7	29,6			36,9	1,0		1,0	37,9	76,0	226,9
К30-5-с, К30-6-с	0,1		0,1	2,0		36,0		38,0	38,1			3,6	3,7	29,6			36,9	1,0		1,0	37,9	76,0	250,5
К30-7-с К30-9-с	0,1		0,1	2,0		36,0		38,0	38,1			3,6	3,7	29,6			36,9	1,0		1,0	37,9	76,0	286,1
К30-10-с. К30-12-с	0,1		0,1	2,0		36,0		38,0	38,1			3,6	3,7	29,6			36,9	1,0		1,0	37,9	76,0	340,1

Инв № подл. | Подпись и дата | Взам инв №

1 420 1-20с 1-3-90 РС

Лист 10

Марка колонны	Изделия арматурные																				
	Арматура класса																				
	А-I						А-III														
	ГОСТ 5781-82																	Вр-I ГОСТ 6727-80			Всего
	ф6	ф8	ф10	ф18		Итого	ф6	ф8	ф10	ф22	ф25	ф28	ф32	ф36	ф40		Итого	ф5		Итого	
К30-13-с, К30-14-с	2,0		24,7			26,7		13,2	38,8	–	–		–	–	237,2		289,2	2,6		2,6	318,5
К30-15-с...К30-17-с	2,0		24,7			26,7		38,4	–	70,8	–		151,6	–	–		260,8	2,6		2,6	290,1
К30-18-с...К30-20-с	2,0		24,7			26,7		13,2	38,8	–	91,2		–	192,0	–		335,2	2,6		2,6	364,5
К30-21-с	2,0		25,8			27,8		13,2	38,8	–	–		–	188,4	237,2		477,6	2,6		2,6	508,0
К30-22-с	2,0		24,7			26,7		38,4	–	70,8	–		151,6	–	–		260,8	2,6		2,6	290,1
К30-23-с, К30-24-с	2,0		24,7			26,7		13,2	38,8	70,8	–		–	–	237,2		360,0	2,6		2,6	389,3

продолжение ведомости

Марка колонны	Изделия закладные																							Общий расход кг
	Арматура класса									Прокат марки														
	А-I			А-III						ВСт. 3 пс 6-1														
	ГОСТ 5781-82									ГОСТ 8732-78*	ГОСТ 19903-74*								ГОСТ 8509-86					
	ф10		Итого	ф16	ф28	ф36		Итого	Итого	Дн57	-5	-6	-10	-12	-22	-25	Итого	L75x6	L180x11	Итого	Итого	Всего	
К30-13-с, К30-14-с	0,1		0,1	2,0		36,0		38,0	38,1			3,6	3,7	29,6			36,9	1,0		1,0	37,9	76,0	394,5
К30-15-с...К30-17-с	0,1		0,1	2,0		36,0		38,0	38,1			3,6	3,7	29,6			36,9	1,0		1,0	37,9	76,0	366,1
К30-18-с...К30-20-с	0,1		0,1	2,0		36,0		38,0	38,1			3,6	3,7	29,6			36,9	1,0		1,0	37,9	76,0	440,5
К30-21-с	0,1		0,1	2,0		36,0		38,0	38,1			3,6	3,7	29,6			36,9	1,0		1,0	37,9	76,0	584,0
К30-22-с	0,1		0,1	2,0		36,0		38,0	38,1			3,6	3,7	29,6			36,9	1,0		1,0	37,9	76,0	366,1
К30-23-с, К30-24-с	0,1		0,1	2,0		36,0		38,0	38,1			3,6	3,7	29,6			36,9	1,0		1,0	37,9	76,0	465,3

Инв. № подл. | Подпись и дата | Взам. инв. №

Марка колонны	Изделия арматурные. Арматура класса А-I ГОСТ 5781-82 ф6	ф8	ф10	ф18	Итого	А-III ГОСТ 5781-82 ф6	ф8	ф10	ф22	ф25	ф28	ф32	ф36	ф40	Итого	Вр-I ГОСТ 6727-80 ф5	Итого	Всего
КЭ1-1-с, КЭ1-2-с	1,1	11,2	–	0,8	13,1		23,6	–	56,0	–	–	–	–		79,65	1,3	1,3	94,0
КЭ1-3-с, КЭ1-4-с	1,1	11,2	–	0,8	13,1		23,6	–	–	72,4	–	–	–		96,01	1,3	1,3	110,4
КЭ1-5-с	1,1	11,2	–	0,8	13,1		23,6	–	–	–	90,8	–	–		114,44	1,3	1,3	124,8
КЭ1-6-с	1,1	11,2	–	0,8	13,1		26,6	–	–	–	–	118,8	–		142,44	1,3	1,3	156,8
КЭ1-7-с, КЭ1-8-с	1,1	–	18,0	0,8	19,9		11,0	19,4	–	–	–	–	150,4		180,88	1,3	1,3	202,0
КЭ1-9-с, КЭ1-10-с	1,1	11,2	–	0,8	13,1		23,6	–	55,6	72,4	–	–	–		151,65	1,3	1,3	166,0

продолжение Ведомости

Марка колонны	Изделия закладные. Арматура класса А-I ГОСТ 5781-82 ф10		Итого	А-III ГОСТ 5781-82 ф16	ф28	ф36		Итого	Итого	Прокат марки ВСт3пс6-1 ГОСТ 8732-78* Дн 57	ГОСТ 19903-74* -5	-6	-10	-12	-22	-25	Итого	ГОСТ 8509-86 L 75х6	L 180х11	Итого	Итого	Всего	Общий расход кг
КЭ1-1-с, КЭ1-2-с	0,1		0,1		13,6			13,6	13,7	3,6	7,0	3,6		14,8			25,4		212,0	22,0	51,0	64,7	158,9
КЭ1-3-с, КЭ1-4-с	0,1		0,1		13,6			13,6	13,7	3,6	7,0	3,6		14,8			25,4		212,0	22,0	51,0	64,7	195,3
КЭ1-5-с	0,1		0,1		13,6			13,6	13,7	3,6	7,0	3,6		14,8			25,4		212,0	22,0	51,0	64,7	193,5
КЭ1-6-с	0,1		0,1		13,6			13,6	13,7	3,6	7,0	3,6		14,8			25,4		212,0	22,0	51,0	64,7	221,4
КЭ1-7-с, КЭ1-8-с	0,1		0,1		13,6			13,6	13,7	3,6	7,0	3,6		14,8			25,4		212,0	22,0	51,0	64,7	266,7
КЭ1-9-с, КЭ1-10-с	0,1		0,1		13,6			13,6	13,7	3,6	7,0	3,6		14,8			25,4		212,0	22,0	51,0	64,7	230,7

Инв. № подл. | Подпись и дата | Взам. инв. №

24694 150

Марка колонны	Изделия арматурные																			Всего
	Арматура класса																			
	А-I						А-III											Вр-I		
	ГОСТ 5781-82																	ГОСТ 6727-80		
	ф6	ф8	ф10	ф18		Итого	ф6	ф8	ф10	ф22	ф25	ф28	ф32	ф36	ф40		Итого	ф5		Итого	
К31-11-с	1,1	11,2	–	0,8		13,1		23,6	–	35,6	–	–	118,8	–	–		198,0	1,3		1,3	212,4
К31-12-с, К31-13-с	1,1	–	18,0	0,8		19,9		11,0	19,4	35,6	–	–	–	150,4	–		236,4	1,3		1,3	257,6
К31-14-с	1,1	–	18,0	0,8		19,9		11,0	19,4	35,6	–	–	–	–	185,6		271,6	1,3		1,3	292,8
К31-15-с	1,1	–	18,0	0,8		19,9		11,0	19,4	–	–	90,4	–	–	185,6		306,4	1,3		1,3	327,6
К32-1-с, К32-2-с	1,2	11,2	–	–		12,4		23,6	–	36,0	–	–	–	–	–		72,6	2,6		2,6	94,6
К32-3-с, К32-4-с	1,2	11,2	–	–		12,4		23,6	–	–	72,4	–	–	–	–		96,0	2,6		2,6	111,0

продолжение Ведомости

Марка колонны	Изделия закладные																							Общий расход кг
	Арматура класса									Прокат марки														
	А-I			А-III					Итого	ВСт3пс6-1													Всего	
	ГОСТ 5781-82									ГОСТ 19282-73	ГОСТ 19903-74*								ГОСТ 8509-86			Итого		
	ф10		Итого	ф16	ф28	ф36		Итого		Дн 57	-5	-6	-10	-12	-22	-25	Итого	L95×6	L180×11	Итого				
К31-11-с	0,1		0,1		13,6	–		13,6	13,7	3,6	7,0	3,6	–	14,8			25,4	–	22,0	22,0	51,0	64,7	277,1	
К31-12-с, К31-13-с	0,1		0,1		13,6	–		13,6	13,7	3,6	7,0	3,6	–	14,8			25,4	–	22,0	22,0	51,0	64,7	322,3	
К31-14-с	0,1		0,1		13,6	–		13,6	13,7	3,6	7,0	3,6	–	14,8			25,4	–	22,0	22,0	51,0	64,7	357,5	
К31-15-с	0,1		0,1		13,6	–		13,6	13,7	3,6	7,0	3,6	–	14,8			25,4	–	22,0	22,0	51,0	64,7	392,3	
К32-1-с, К32-2-с	0,1		0,1		–	36,0		36,0	36,1	–	7,0	3,6	0,4	29,6			40,6	1,0	22,0	23,0	63,6	99,7	194,3	
К32-3-с, К32-4-с	0,1		0,1		–	36,0		36,0	36,1	–	7,0	3,6	0,4	29,6			40,6	1,0	22,0	23,0	63,6	99,7	210,7	

Инв. № подл. | Подпись и дата | Взам. инв. №

Марка колонны	Изделия арматурные. Арматура класса А-I, ГОСТ 5781-82						Арматура класса А-III, ГОСТ 5781-82										Арматура класса Вр-I, ГОСТ 6727-80			Всего
	ф6	ф8	ф10	ф18		Итого	ф6	ф8	ф10	ф22	ф25	ф28	ф32	ф36	ф40	Итого	ф5		Итого	
К 32-5-с... К 32-7-с	1,2	11,2	–			12,4		23,6	–	–		90,8	–	–	–	114,4	2,6		2,6	129,4
К 32-8-с... К 32-10-с	1,2	11,2	–			12,4		23,6	–	–		–	118,8	–	–	142,4	2,6		2,6	157,4
К 32-11-с	1,2	–	18,0			19,2		11,0	19,4	–		–	–	150,4	–	180,8	2,6		2,6	202,6
К 32-12-с, К 32-13-с	1,2	–	18,0			19,2		11,0	19,4	54,8		–	–	150,4	–	235,6	2,6		2,6	257,4
К 32-14-с	1,2	–	18,0			19,2		11,0	19,4	–		–	116,0	–	185,6	332,0	2,6		2,6	353,8

продолжение Ведомости

Марка колонны	Изделия закладные. Арматура класса А-I, ГОСТ 5781-82			Арматура класса А-III, ГОСТ 5781-82			Итого	Прокат марки ВСт3пс6-1, ГОСТ 19903-74*										Итого	ГОСТ 8509-86		Итого	Всего	Общий расход кг
	ф10		Итого	ф16	ф28	ф36	Итого	Ст.3кп2-1 Ин 5	-5	-6	-10	-12	-14	-22	-25	Итого	L 75×6	L 100×11	Итого			
К 32-5-с... К 32-7-с	0,1		0,1			36,0	36,0	36,1		7,0	3,6	0,4	29,6	–	–	–	40,6	1,0	22,0	23,0	63,6	99,7	229,1
К 32-9-с... К 32-10-с	0,1		0,1			36,0	36,0	36,1		7,0	3,6	0,4	29,6	–	–	–	40,6	1,0	22,0	23,0	63,6	99,7	237,1
К 32-11-с	0,1		0,1			36,0	36,0	36,1		7,0	3,6	0,4	29,6	–	–	–	40,6	1,0	22,0	23,0	63,6	99,7	302,3
К 32-12-с, К 32-13-с	0,1		0,1			36,0	36,0	36,1		–	3,6	0,4	29,6	35,2	1,0		75,8	1,0	–	1,0	76,8	112,9	370,3
К 32-14-с	0,1		0,1			36,0	36,0	36,1		–	3,6	0,4	29,6	35,2	–	7,8	76,6	1,0	–	1,0	77,6	113,7	467,5

Инв. № подл. | Подпись и дата | Взам. инв. №

1.420.1-210с.1-3-90 РС

Лист 21

Марка колонны	Изделия арматурные																			
	Арматура класса																			
	А-I						А-III										Вр-I			Всего
	ГОСТ 5781-82																ГОСТ 6727-80			
	ф6	ф8	ф10	ф18		Итого	ф6	ф8	ф10	ф12	ф25	ф28	ф32	ф36	ф40		Итого	ф5		Итого	
К33-1-с ... К33-3-с	2,2	42,2	–	1,6		46,0		56,6	–	177,6	–	–	–	–	–		236,2	2,6		2,6	284,8
К33-4-с ... К33-6-с	2,2	42,2	–	1,6		46,0		56,6	–	–	231,2	–	–	–	–		287,8	2,6		2,6	336,4
К33-7-с, К33-8-с	2,2	42,2	–	1,6		46,0		56,6	–	–	–	290,4	–	–	–		347,0	2,6		2,6	395,6
К33-9-с ... К33-11-с	2,2	42,2	–	1,6		46,0		56,6	–	–	–	–	379,6	–	–		436,2	2,6		2,6	484,8
К33-12-с ... К33-14-с	2,2	–	67,4	1,6		71,2		26,4	46,6	–	–	–	–	480,8	–		553,8	2,6		2,6	627,6
К33-15-с, К33-16-с	2,2	–	67,4	1,6		71,2		26,4	46,6	–	–	–	–	–	593,6		666,6	2,6		2,6	740,4

продолжение ведомости

Марка колонны	Изделия закладные																							
	Арматура класса									Прокат марки														Общий расход кг
	А-I			А-III					Итого	ВСт 3 пс 6-1													Итого	Всего	
	ГОСТ 5781-82									ГОСТ 8732-78*	ГОСТ 19903-74*								ГОСТ 8509-86					
	ф10		Итого	ф16	ф28	ф36		Итого		Дн 57	-5	-6	-10	-12	-22	-25	Итого	L75×6	L180×111	Итого				
К33-1-с ... К33-3-с	0,2		0,2	2,0		44,4		46,4	46,6	21,6		7,2	3,3	29,6			40,1				61,7	108,3	393,1
К33-4-с ... К33-6-с	0,2		0,2	2,0		44,4		46,4	46,6	21,6		7,2	3,3	29,6			40,1				61,7	108,3	444,7
К33-7-с, К33-8-с	0,2		0,2	2,0		44,4		46,4	46,6	21,6		7,2	3,3	29,6			40,1				61,7	108,3	503,9
К33-9-с ... К33-11-с	0,2		0,2	2,0		44,4		46,4	46,6	21,6		7,2	3,3	29,6			40,1				61,7	108,3	593,1
К33-12-с ... К33-14-с	0,2		0,2	2,0		44,4		46,4	46,6	21,6		7,2	3,3	29,6			40,1				61,7	108,3	735,9
К33-15-с, К33-16-с	0,2		0,2	2,0		44,4		46,4	46,6	21,6		7,2	3,3	29,6			40,1				61,7	108,3	848,7

Инв. № подл. | Подпись и дата | Взам. инв. №

24694 153

Марка колонны	Изделия арматурные. Арматура класса А-I ГОСТ 5781-82 ф6	ф8	ф10	ф18	Итого	А-III ГОСТ 5781-82 ф6	ф8	ф10	ф22	ф25	ф28	ф32	ф36	ф40	Итого	Вр-I ГОСТ 6727-80 ф5	Итого	Всего
К33-17-с	2,2	42,2	–	1,6	46,0		56,6	–	103,2	231,2	–	–	–	–	391,0	2,6	2,6	439,6
К33-18-с	2,2	42,2	–	1,6	46,0		56,6	–	179,2	–	–	379,6	–	–	615,4	2,6	2,6	664,0
К33-19-с, К33-20-с	2,2	–	67,4	1,6	71,2		26,4	45,6	–	230,4	–	–	480,8	–	784,2	2,6	2,6	858,0
К33-21-с	2,2	–	67,4	1,6	71,2		26,4	45,6	–	–	290,0	–	–	593,6	955,6	2,6	2,6	1030,4
К33-22-с	2,2	–	67,4	1,6	71,2		26,4	45,6	–	–	–	–	479,6	593,6	1146,2	2,6	2,6	1220,0
К33-23-с	2,2	42,2	–	1,6	46,0		56,6	–	103,2	231,2	–	–	–	–	391,0	2,6	2,6	436,6

продолжение ведомости

Марка колонны	Изделия закладные. Арматура класса А-I ГОСТ 5781-82 ф10		Итого	А-III ГОСТ 5781-82 ф16	ф28	ф36		Итого	Итого	Прокат марки ВСт3пс6-1 ГОСТ 19903-74* Лист 37	-5	-6	-10	-12	-22	-25	Итого	ГОСТ 8509-86 L75×6	L180×11	Итого	Итого	Всего	Общий расход кг
К33-17-с	0,2		0,2	2,0		44,4		46,4	46,6	21,6		7,2	3,3	29,6			40,1				61,7	108,3	547,9
К33-18-с	0,2		0,2	2,0		44,4		46,4	46,6	21,6		7,2	3,3	29,6			40,1				61,7	108,3	772,3
К33-19-С, К33-20-с	0,2		0,2	2,0		44,4		46,4	46,6	21,6		7,2	3,3	29,6			40,1				61,7	108,3	966,3
К33-21-с	0,2		0,2	2,0		44,4		46,4	46,6	21,6		7,2	3,3	29,6			40,1				61,7	108,3	1138,7
К33-22-с	0,2		0,2	2,0		44,4		46,4	46,6	21,6		7,2	3,3	29,6			40,1				61,7	108,3	1328,3
К33-23-с	0,2		0,2	2,0		44,4		46,4	46,6	21,6		7,2	3,3	29,6			40,1				61,7	108,3	547,9

Инв.№ подл. | Подпись и дата | Взам.инв.№

1.420.1-20с. 1-3-90 РС

Лист 23

Марка колонны	Изделия арматурные. Арматура класса А-I ГОСТ 5781-82 ф6	ф8	ф10	ф18		Итого	А-III ГОСТ 5781-82 ф6	ф8	ф10	ф22	ф25	ф28	ф32	ф36	ф40		Итого	Вр-I ГОСТ 6727-80 ф5		Итого	Всего
К33-24-с, К33-25-с	2,2	42,2	–	1,6		46,0		56,6	–	–	132,4	290,4	–	–	–		4799,4	2,6		2,6	528,0
К33-26-с, К33-27-с	2,2	42,2	–	1,6		46,0		56,6	–	103,2	–	–	379,6	–	–		5399,4	2,6		2,6	588,0
К33-28-с, К33-29-с	2,2	–	67,4	1,6		71,2		26,4	46,6	–	132,4	–	–	480,8	–		6866,2	2,6		2,6	760,0
К33-30-с, К33-31-с	2,2	–	67,4	1,6		71,2		26,4	46,6	–	230,4	–	–	480,8	–		7844,2	2,6		2,6	858,0
К33-32-с	2,2	–	67,4	1,6		71,2		26,4	46,6	179,2	–	–	–	–	593,6		8415,8	2,6		2,6	919,6
К33-33-с	2,2	–	71,9	1,6		75,7		26,4	46,6	–	–	290,0	–	–	593,6		9566,6	2,6		2,6	1034,9

продолжение ведомости

Марка колонны	Изделия закладные. Арматура класса А-I ГОСТ 5781-82 ф10		Итого	А-III ГОСТ 5781-82 ф16	ф28	ф36		Итого	Итого	Прокат марки ВСт. 3 пс 6-1 ГОСТ 8702-78 Дл57	ГОСТ 19903-74* -5	-6	-10	-12	-22	-25	Итого	ГОСТ 8509-86 L75×6	LL180×11	Итого	Итого	Всего	Общий расход кг
К33-24-с, К33-25-с	0,2		0,2	2,0		44,4		46,4	46,6	2,6		7,2	3,3	29,6			40,1				61,7	108,3	636,3
К33-26-с, К33-27-с	0,2		0,2	2,0		44,4		46,4	46,6	2,6		7,2	3,3	29,6			40,1				61,7	108,3	696,3
К33-28-с, К33-29-с	0,2		0,2	2,0		44,4		46,4	46,6	2,6		7,2	3,3	29,6			40,1				61,7	108,3	868,3
К33-30-с, К33-31-с	0,2		0,2	2,0		44,4		46,4	46,6	2,6		7,2	3,3	29,6			40,1				61,7	108,3	966,3
К33-32-с	0,2		0,2	2,0		44,4		46,4	46,6	2,6		7,2	3,3	29,6			40,1				61,7	108,3	1027,9
К33-33-с	0,2		0,2	2,0		44,4		46,4	46,6	2,6		7,2	3,3	29,6			40,1				61,7	108,3	1143,2

Инв. № подл. | Подпись и дата | Взам. инв. №

Марка колонны	Изделия арматурные																			
	Арматура класса																			Всего
	А-I						А-III										Вр-I			
	ГОСТ 5781-82																ГОСТ 6727-80			
	ф6	ф8	ф10	ф18		Итого	ф6	ф8	ф10	ф22	ф25	ф28	ф32	ф36	ф40		Итого	ф5		Итого	
К33-34-с, К33-35-с	2,2	–	71,9	1,6		75,7		26,4	46,6	–	–	–	378,8		593,6		1045,4	2,6		2,6	1123,7
К33-36-с	2,2	–	71,9	1,6		75,7		26,4	46,6	–	–	–	–		1185,6		1258,6	2,6		2,6	1336,9
К33-37-с	2,2	–	71,9	1,6		75,7		26,4	46,6	–	–	–	757,6		593,6		1424,2	2,6		2,6	1502,5
К34-1-с, К34-2-с	2,6	43,6	–	–		46,2		56,6	–	179,6	–	–	–		–		236,2	5,2		5,2	287,6
К34-3-с, К34-4-с	2,6	43,6	–	–		46,2		56,6	–	–	231,2	–	–		–		287,8	5,2		5,2	339,2
К34-5-с	2,6	43,6	–	–		46,2		56,6	–	–	–	290,4	–		–		347,0	5,2		5,2	398,4

продолжение ведомости

Марка колонны	Изделия закладные																						Общий расход кг
	Арматура класса									Прокат марки													
	А-I			А-III					Итого	ВСт. 3 пс 6-1											Итого	Всего	
	ГОСТ 5781-82									ГОСТ 8732-8*	ГОСТ 19903-74*								ГОСТ 8509-86				
	ф10		Итого	ф16	ф28	ф36		Итого		Дн 5!	-5	-6	-10	-12	-22	-25	Итого	L75×6	L100×11	Итого			
К33-34-с, К33-35-с	0,2		0,2	2,0		44,4		46,4	46,6	21,6		7,2	3,3	29,6			40,1	–		–	61,7	108,3	1232,0
К33-36-с	0,2		0,2	2,0		44,4		46,4	46,6	21,6		7,2	3,3	29,6			40,1	–		–	61,7	108,3	1445,2
К33-37-с	0,2		0,2	2,0		44,4		46,4	46,6	21,6		7,2	3,3	29,6			40,1	–		–	61,7	108,3	1610,8
К34-1-с, К34-2-с	0,2		0,2	2,0		72,0		74,0	74,2	–		7,2	4,1	59,2			70,5	2,0		2,0	72,5	146,7	434,3
К34-3-с, К34-4-с	0,2		0,2	2,0		72,0		74,0	74,2	–		7,2	4,1	59,2			70,5	2,0		2,0	72,5	146,7	485,9
К34-5-с	0,2		0,2	2,0		72,0		74,0	74,2	–		7,2	4,1	59,2			70,5	2,0		2,0	72,5	146,7	545,1

Инв. № подл. | Подпись и дата | Взам. инв. №

Марка колонны	Изделия арматурные. Арматура класса А-I, ГОСТ 5781-82: ф6	ф8	ф10	ф18		Итого	А-III, ГОСТ 5781-82: ф6	ф8	ф10	ф22	ф25	ф28	ф32	ф36	ф40		Итого	Вр-I, ГОСТ 6727-80: ф5		Итого	Всего
К34-6-с, К34-7-с	2,6	–	69,6			72,2		26,4	46,6	–	–	–	–	480,8	–		553,8	5,2		5,2	631,2
К34-8-с, К34-9-с	2,6	43,6	–			46,2		56,6	–	103,2	231,2	–	–	–	–		391,0	5,2		5,2	442,4
К34-10-с, К34-11-с	2,6	43,6	–			46,2		56,6	–	103,2	–	–	379,6	–	–		539,4	5,2		5,2	590,8
К34-12-с	2,6	–	69,6			72,2		26,4	46,6	–	132,4	–	–	480,8	–		686,2	5,2		5,2	763,6
К34-13-с	2,6	–	69,6			72,2		26,4	46,6	–	–	166,8	–	–	593,6		833,4	5,2		5,2	910,8
К34-14-с К34-16-с	2,6	43,6	–			46,2		56,6	–	103,2	231,2	–	–	–	–		391,0	5,2		5,2	442,4

продолжение ведомости

Марка колонны	Изделия закладные. Арматура класса А-I, ГОСТ 5781-82: ф10		Итого	А-III, ГОСТ 5781-82: ф16	ф28	ф36		Итого	Итого	Прокат марки ВСт 3 пс 6-1, ГОСТ 8732-78 ГОСТ 19903-74*: Дн 57 -5	-6	-10	-12	-22	-25	Итого	ГОСТ 8509-86: L75x6	L180x11	Итого	Итого	Всего	Общий расход кг
К34-6-с, К34-7-с	0,2		0,2	2,0		72,0		74,0	74,2		7,2	4,1	59,2			70,5	2,0		2,0	72,5	146,7	777,9
К34-8-с, К34-9-с	0,2		0,2	2,0		72,0		74,0	74,2		7,2	4,1	59,2			70,5	2,0		2,0	72,5	146,7	589,1
К34-10-с, К34-11-с	0,2		0,2	2,0		72,0		74,0	74,8		7,2	4,1	59,2			70,5	2,0		2,0	72,5	146,7	737,5
К34-12-с	0,2		0,2	2,0		72,0		74,0	74,2		7,2	4,1	59,2			70,5	2,0		2,0	72,5	146,7	910,3
К34-13-с	0,2		0,2	2,0		72,0		74,0	74,2		7,2	4,1	59,2			70,5	2,0		2,0	72,5	146,7	1057,5
К34-14-с К34-16-с	0,2		0,2	2,0		72,0		74,0	74,2		7,2	4,1	59,2			70,5	2,0		2,0	72,5	146,7	589,1

Инв. № подл. | Подпись и дата | Взам. инв. №

Марка колонны	Изделия арматурные																				Всего
	Арматура класса																	Вр-I			
	А-I						А-III											ГОСТ 6727-80			
	ГОСТ 5781-82																				
	ф6	ф8	ф10	ф18		Итого	ф6	ф8	ф10	ф22	ф25	ф28	ф32	ф36	ф40		Итог 7	ф5		Итого	
К34-17-с ... К34-19-с	2,6	43,6	–			46,2		56,6	–	–	132,4	290,4	–	–	–		479,4	5,2		5,2	530,8
К34-20-с ... К34-22-с	2,6	43,6	–			46,2		56,6	–	103,2	–	–	379,6	–	–		539,4	5,2		5,2	590,8
К34-23-с ... К34-25-с	2,6	–	69,6			72,2		26,4	46,6	–	132,4	–	–	480,8	–		686,2	5,2		5,2	763,6
К34-26-с, К34-27-с	2,6	–	69,6			72,2		26,4	46,6	103,2	–	–	–	–	593,6		769,88	5,2		5,2	847,2
К34-28-с ... К34-30-с	2,6	–	67,4			70,0		26,4	46,6	–	–	166,8	–	–	593,6		833,44	5,2		5,2	908,6
К34-31-с ... К34-33-с	2,6	–	67,4			70,0		26,4	46,6	–	–	–	218,0	–	593,6		884,6	5,2		5,2	959,8

продолжение ведомости

Марка колонны	Изделия закладные																						Общий расход кг
	Арматура класса									Прокат марки													
	А-I			А-III						ВСт 3 пс 6-1													
	ГОСТ 5781-82									ГОСТ 8732-78	ГОСТ 19903-74*							ГОСТ 8509-86					
	ф10		Итого	ф16	ф28	ф36		Итого	Итого	Дн 57	-5	-6	-10	-12	-22	-25	Итого	L75×6	L1800×11	Итого	Итого	Всего	
К34-17-с ... К34-19-с	0,2		0,2	2,0		72,0		74,0	74,2			7,2	4,1	59,2			70,5	2,0		2,0	72,5	146,7	677,5
К34-20-с ... К34-22-с	0,2		0,2	2,0		72,0		74,0	74,2			7,2	4,1	59,2			70,5	2,0		2,0	72,5	146,7	737,5
К34-23-с ... К34-25-с	0,2		0,2	2,0		72,0		74,0	74,2			7,2	4,1	59,2			70,5	2,0		2,0	72,5	146,7	910,3
К34-26-с, К34-27-с	0,2		0,2	2,0		72,0		74,0	74,2			7,2	4,1	59,2			70,5	2,0		2,0	72,5	146,7	993,9
К34-28-с ... К34-30-с	0,2		0,2	2,0		72,0		74,0	74,2			7,2	4,1	59,2			70,5	2,0		2,0	72,5	146,7	1055,3
К34-31-с ... К34-33-с	0,2		0,2	2,0		72,0		74,0	74,2			7,2	4,1	59,2			70,5	2,0		2,0	72,5	146,7	1106,5

Инв. № подл. | Подпись и дата | Взам. инв. №

Марка колонны	Изделия арматурные																				
	Арматура класса																				Всего
	А-I						А-III											Вр-I			
	ГОСТ 5781-82																	ГОСТ 6727-80			
	ф6	ф8	ф10	ф18		Итого	ф6	ф8	ф10	ф22	ф25	ф28	ф32	ф36	ф40		Итого	ф5		Итого	
К34-34-с К-34-36-с	2,6		67,4			70,0		26,4	46,6				–		934,0		1007,0	5,2		5,2	1082,2
К34-37-с, К34-38-с	2,6		74,1			76,7		26,4	46,6				596,8		593,6		1263,4	5,2		5,2	1345,3
К34-39-с, К34-40-с	2,6		74,1			76,7		26,4	46,6				218,0		1185,6		1476,66	5,2		5,2	1558,5
К34-41-с	2,6		74,1			76,7		26,4	46,6				–		1526,0		1599,0	5,2		5,2	1680,9
К34-42-с	2,6		74,1			76,7		26,4	46,6				–		1185,6		1258,66	5,2		5,2	1340,5

продолжение ведомости

Марка колонны	Изделия закладные																						Общий расход кг
	Арматура класса									Прокат марки													
	А-I			А-III					Итого	ВСт 3 пс 6-1											Итого	Всего	
	ГОСТ 5781-82									ГОСТ 8732-78	ГОСТ 19903-74 *							ГОСТ 8509-86					
	ф10		Итого	ф16	ф28	ф36		Итого		Дн 57	-5	-6	-10	-12	-22	-25	Итого	L 75×6	L 1800×11	Итого			
К34-34-с К34-36-с	0,2		0,2	2,0		72,0		74,0	74,2			7,2	4,1	59,2			70,5	2,0		2,0	72,5	146,7	1228,9
К34-37-с, К34-38-с	0,2		0,2	2,0		72,0		74,0	74,2			7,2	4,1	59,2			70,5	2,0		2,0	72,5	146,7	1492,0
К34-39-с, К34-40-с	0,2		0,2	2,0		72,0		74,0	74,2			7,2	4,1	59,2			70,5	2,0		2,0	72,5	146,7	1705,2
К34-41-с	0,2		0,2	2,0		72,0		74,0	74,2			7,2	4,1	59,2			70,5	2,0		2,0	72,5	146,7	1827,6
К34-42-с	0,2		0,2	2,0		72,0		74,0	74,2			7,2	4,1	59,2			70,5	2,0		2,0	72,5	146,7	1487,2

Инв. № подл. | Подпись и дата | Взам. инв. №

1420 1-20с 1-3-90 РС

Лист 28

24694 159

Изделия арматурные

Марка колонны	Арматура класса A-I ГОСТ 5781-82				Арматура класса A-III ГОСТ 5781-82												Арматура класса Bp-I ГОСТ 8727-80			Всего
	ф6	ф8	ф10		Итого	ф6	ф8	ф10	ф16	ф20	ф22	ф25	ф28	ф32	ф36	ф40	Итого	ф5		Итого	
К41-1-1с	6,9	–	–		6,9	5,1	12,6	–		48,2		–	–	–	–	–	65,9				72,8
К41-2-1с	1,4	9,9	–		11,3	–	21,4	–		–		75,1	–	–	–	–	96,5				107,8
К41-3-1с	1,4	9,9	–		11,3	–	21,4	–		–		–	94,3	–	–	–	115,7				127,0
К41-4-1с	1,4	9,9	–		11,3	–	8,8	19,8		–		–	–	123,2	–	–	151,8				163,1
К41-5-1с	1,4	–	15,7		17,1	–	–	33,8		–		–	–	–	156,0	–	189,8				205,9
К41-6-1с	1,4	–	15,7		17,1	–	–	33,8		–		–	–	–	–	192,7	226,5				243,6
К41-1-2с	6,9	–	–		6,9	5,1	12,6	–		48,2		–	–	–	–	–	65,9				72,8
К41-2-2с	1,4	9,9	–		11,3	–	21,4	–		–		75,1	–	–	–	–	96,5				107,8
К41-3-2с	1,4	9,9	–		11,3	–	21,4	–		–		–	94,3	–	–	–	115,7				127,0
К41-4-2с	1,4	9,9	–		11,3	–	8,8	19,8		–		–	–	123,2	–	–	151,8				163,1

продолжение ведомости

Изделия закладные

Марка колонны	Арматура класса A-I ГОСТ 5781-82			Арматура класса A-III ГОСТ 5781-82				Итого	Прокат марки ВСт3пс6-1 ТУ 14-1-3023-80 ГОСТ 19903-74*					Прокат марки ГОСТ 8509-86			Всего	Общий расход, кг
	ф10	ф18	Итого	ф16					-6	-8	-10		Итого	L75х6	L180х11			
К41-1-1с	0,1	0,7	0,8	4,0				4,0	4,8	7,2	7,0	–		10,6				10,6	15,4	88,2
К41-2-1с	0,1	0,7	0,8	4,0				4,0	4,8	7,2	7,0	–		10,6				10,6	15,4	123,2
К41-3-1с	0,1	0,7	0,8	4,0				4,0	4,8	3,6	7,0	–		10,6				10,6	15,4	142,4
К41-4-1с	0,1	0,7	0,8	4,0				4,0	4,8	3,6	7,0	–		10,6				10,6	15,4	178,5
К41-5-1с	0,1	0,7	0,8	4,0				4,0	4,8	3,6	7,0	–		10,6				10,6	15,4	222,3
К41-6-1с	0,1	0,7	0,8	4,0				4,0	4,8	3,6	7,0	–		10,6				10,6	15,4	259,0
К41-1-2с	0,1	–	0,1	4,8				4,8	4,9	3,6	–	16,8		20,4				20,4	25,3	98,1
К41-2-2с	0,1	–	0,1	4,8				4,8	4,9	3,6	–	16,8		20,4				20,4	25,3	133,1
К41-3-2с	0,1	–	0,1	4,8				4,8	4,9	3,6	–	16,8		20,4				20,4	25,3	152,3
К41-4-2с	0,1	–	0,1	48				4,8	4,9	3,6	–	16,8		20,4				20,4	25,3	188,4

Инв. № подл. | Подпись и дата | Взам. инв. №

24694 160

Марка колонны	Изделия арматурные. Арматура класса A-I, ГОСТ 5781-82						Арматура класса A-III, ГОСТ 5781-82										Итого	Ар-I, ГОСТ 6727-80		Итого	Всего
	ф6	ф8	ф10	ф18		Итого	ф6	ф8	ф10	ф22	ф25	ф28	ф32	ф36	ф40			ф5			
К47-1-с	1,5	35,2	–	1,6		38,3		41,8	–		–	242,0	–	–	–		283,8	2,6		2,6	324,7
К47-2-с, К47-3-с	1,5	35,2	–	1,6		38,3		41,8	–		–	–	316,4	–	–		358,2	2,6		2,6	399,1
К47-4-с, К47-5-с	1,5	–	56,2	1,6		59,3		24,2	27,2		–	–	–	400,8	–		452,2	2,6		2,6	514,1
К47-6-с	1,5	–	56,2	1,6		59,3		24,2	27,2		–	–	–	–	494,8		546,2	2,6		2,6	608,1
К47-7-с	1,5	35,2	–	1,6		38,3		41,8	–		192,4	242,0	–	–	–		476,2	2,6		2,6	517,1
К47-8-с	1,5	–	56,2	1,6		59,3		24,2	27,2		192,4	–	–	400,8	–		644,6	2,6		2,6	706,5

продолжение ведомости

Марка колонны	Изделия закладные. Арматура класса A-I, ГОСТ 5781-82			Арматура класса A-III, ГОСТ 5781-82			Итого	Прокат марки Вст3 по Б-1, ГОСТ 8732-78* Дн 57	ГОСТ 19903-74* -5	-6	-10	-12	-22	-25	Итого	ГОСТ 8509-86 L75х6	L180х11	Итого	Всего	Общий расход кг
	ф10		Итого	ф16	ф28	ф36	Итого													
К47-1-с	0,2		0,2		13,6	22,2	35,8	36,0	14,4	7,0	7,2		29,6			43,8		22,0	22,0	80,2	116,2	440,9
К47-2-с, К47-3-с	0,2		0,2		13,6	22,2	35,8	36,0	14,4	7,0	7,2		29,6			43,8		22,0	22,0	80,2	116,2	515,3
К47-4-с, К47-5-с	0,2		0,2		13,6	22,2	35,8	36,0	14,4	7,0	7,2		29,6			43,8		22,0	22,0	80,2	116,2	630,3
К47-6-с	0,2		0,2		13,6	22,2	35,8	36,0	14,4	7,0	7,2		29,6			43,8		22,0	22,0	80,2	116,2	724,3
К47-7-с	0,2		0,2		13,6	22,2	35,8	36,0	14,4	7,0	7,2		29,6			43,8		22,0	22,0	80,2	116,2	633,3
К47-8-с	0,2		0,2		13,6	22,2	35,8	36,0	14,4	7,0	7,2		29,6			43,8		22,0	22,0	80,2	116,2	822,7

Инв.№ подл. | Подпись и дата | Взам.инв.№

Марка колонны	Изделия арматурные. Арматура класса A-I, ГОСТ 5781-82						Арматура класса A-III, ГОСТ 5781-82											Арматура класса Вр-I, ГОСТ 6727-80			Всего
	ф6	ф8	ф10	ф18		Итого	ф6	ф8	ф10	ф22	ф25	ф28	ф32	ф36	ф40		Итого	ф5		Итого	
К47-9-с	1,5	-	56,2	1,6		59,3		24,2	27,2	-	-	212,0	-		494,8		788,2	2,6		2,6	850,1
К47-10-с	1,5	35,2	-	1,6		38,3		41,8	-	88,8	-	-	316,4		-		447,0	2,6		2,6	487,9
К48-1-с	1,8	38,0	-	-		39,8		41,8	-	164,0	-	-	-		-		205,8	5,2		5,2	250,9
К48-2-с, К48-3-с	1,8	38,0	-	-		39,8		41,8	-	-	210,8	-	-		-		252,6	5,2		5,2	297,6
К48-4-с	1,8	38,0	-	-		39,8		41,8	-	-	-	265,2	-		-		307,0	5,2		5,2	352,0
К48-5-с, К48-6-с	1,8	38,0	-	-		39,8		41,8	-	-	-	-	346,8		-		388,6	5,2		5,2	433,6

продолжение ведомости

Марка колонны	Изделия закладные. Арматура класса A-I, ГОСТ 5781-82							Арматура класса A-III, ГОСТ 5781-82						Итого	Прокат марки ВСт3пс6-1, ГОСТ 19903-74*												Итого	Всего	Общий расход кг
	ф10		Итого	ф16	ф28	ф36	Итого								1Б1-2-Т6 Дн 57	-5	-6	-10	-12	-22	-25	Итого	ГОСТ 8509-86 L75×6	L180×111	Итого			
К47-9-с	0,2		0,2		13,6	22,2	35,8	36,0							14,4	10	7,2	-	22,6			43,8	-	22,0	22,0	80,2	116,2	966,3
К47-10-с	0,2		0,2		13,6	22,2	35,8	36,0							14,4	10	7,2	-	22,6			43,8	-	22,0	22,0	80,2	116,2	604,1
К48-1-с	0,2		0,2		-	72,0	72,0	72,2							-	10	7,2	0,8	59,2			74,2	2,0	22,0	24,0	98,2	170,4	421,2
К48-2-с, К48-3-с	0,2		0,2		-	72,0	72,0	72,2							-	10	7,2	0,8	59,2			74,2	2,0	22,0	24,0	98,2	170,4	468,0
К48-4-с	0,2		0,2		-	72,0	72,0	72,2							-	10	7,2	0,8	59,2			74,2	2,0	22,0	24,0	98,2	170,4	522,4
К48-5-с, К48-6-с	0,2		0,2		-	72,0	72,0	72,2							-	10	7,2	0,8	59,2			74,2	2,0	22,0	24,0	98,2	170,4	604,0

Инв.№ подл. | Подпись и дата | Взам. инв.№

Марка колонны	Изделия арматурные																				
	Арматура класса																				Всего
	А-I						А-III											Вр-I			
	ГОСТ 5781-82																	ГОСТ 6727-80			
	ф6	ф8	ф10	ф18		Итого	ф6	ф8	ф10	ф22	ф25	ф28	ф32	ф36	ф40		Итого	ф5		Итого	
К48-7-с	1,8	–	60,6			62,4		24,2	27,2	–	–		–	438,8	–		490,2	5,2		5,2	557,8
К48-8-с, К48-9-с	1,8	–	60,6			62,4		24,2	27,2	–	–		–	–	542,0		593,4	5,2		5,2	661,0
К48-10-с	1,8	38,0	–			39,8		41,8	–	103,2	–		346,8	–	–		491,8	5,2		5,2	536,8
К48-11-с	1,8	38,0	–			39,8		24,2	27,2	103,2	–		–	438,8	–		593,4	5,2		5,2	638,4
К63-1-с	1,8	35,2	–			37,0		41,8	–	149,6	–		–	–	–		191,4	5,2		5,2	233,6
К63-2-с, К63-3-с	1,8	35,2	–			37,0		41,8	–	–	192,4		–	–	–		234,2	5,2		5,2	276,4

продолжение ведомости

Марка колонны	Изделия закладные																						Общий расход кг
	Арматура класса									Прокат марки													
	А-I			А-III					Итого	ВСт 3 пс 6-1											Итого	Всего	
	ГОСТ 5781-82									ГОСТ 8732-78	ГОСТ 19903-74*							ГОСТ 8509-86					
	ф10		Итого	ф16	ф28	ф36		Итого		Дн57	-5	-6	-10	-12	-22	-25	Итого	L75×6	L180×11	Итого			
К48-7-с	0,2		0,2			72,0		72,0	72,2		7,0	7,2	0,8	59,2			74,2	2,0	22,0	24,0	98,2	170,4	728,2
К48-8-с, К48-9-с	0,2		0,2			72,0		72,0	72,2		7,0	7,2	0,8	59,2			74,2	2,0	22,0	24,0	98,2	170,4	831,4
К48-10-с	0,2		0,2			72,0		72,0	72,2		7,0	7,2	0,8	59,2			74,2	2,0	22,0	24,0	98,2	170,4	707,2
К48-11-с	0,2		0,2			72,0		72,0	72,2		7,0	7,2	0,8	59,2			74,2	2,0	22,0	24,0	98,2	170,4	808,8
К63-1-с	0,2		0,2			72,0		72,0	72,2		7,0	7,2	0,8	59,2			74,2	2,0	22,0	24,0	98,2	170,4	404,0
К63-2-с, К63-3-с	0,2		0,2			72,0		72,0	72,2		7,0	7,2	0,8	59,2			74,2	2,0	22,0	24,0	98,2	170,4	446,8

Взам.инв.№ | Подпись и дата | Инв.№ подл.

Марка колонны	Изделия арматурные																				
	Арматура класса																				
	А-I						А-III											Вр-I			Всего
	ГОСТ 5781-82																	ГОСТ 6727-80			
	ф6	ф8	ф10	ф18		Итого	ф6	ф8	ф10	ф22	ф25	ф28	ф32	ф36	ф40		Итого	ф5		Итого	
К63-4-с	1,8	35,2	–			37,0		41,8	–	–		242,0	–	–	–		283,8	5,2		5,2	326,0
К63-5-с, К63-6-с	1,8	35,2	–			37,0		41,8	–	–		–	316,4	–	–		358,2	5,2		5,2	400,4
К63-7-с	1,8	–	56,2			58,0		24,2	27,2	–		–	–	400,8	–		452,2	5,2		5,2	515,4
К63-8-с, К63-9-с	1,8	–	56,2			58,0		24,2	27,2	–		–	–	–	494,8		546,2	5,2		5,2	609,4
К63-10-с	1,8	35,2	–			37,0		41,8	–	88,8		–	316,4	–	–		447,0	5,2		5,2	489,2
К63-11-с	1,8	–	56,2			58,0		24,2	27,2	88,8		–	–	400,8	–		541,0	5,2		5,2	604,2

продолжение ведомости

Марка колонны	Изделия закладные																							Общий расход кг
	Арматура класса									Прокат марки														
	А-I			А-III					Итого	ВСт3 пс 6-1												Итого	Всего	
	ГОСТ 5781-82									ГОСТ 8732-78*	ГОСТ 19903-74*							ГОСТ 8509-86						
	ф10		Итого	ф16	ф28	ф36		Итого		Дн 57	-5	-6	-10	-12	-22	-25	Итого	L75×6	L180×11	Итого				
К63-4-с	0,2		0,2			72,0		72,0	72,2		7,0	7,2	0,8	59,2			74,2	2,0	22,0	24,0	98,2	170,4	496,4
К63-5-с, К63-6-с	0,2		0,2			72,0		72,0	72,2		7,0	7,2	0,8	59,2			74,2	2,0	22,0	24,0	98,2	170,4	570,8
К63-7-с	0,2		0,2			72,0		72,0	72,2		7,0	7,2	0,8	59,2			74,2	2,0	22,0	24,0	98,2	170,4	685,8
К63-8-с, К63-9-с	0,2		0,2			72,0		72,0	72,2		7,0	7,2	0,8	59,2			74,2	2,0	22,0	24,0	98,2	170,4	779,8
К63-10-с	0,2		0,2			72,0		72,0	72,2		7,0	7,2	0,8	59,2			74,2	2,0	22,0	24,0	98,2	170,4	659,6
К63-11-с	0,2		0,2			72,0		72,0	72,2		7,0	7,2	0,8	59,2			74,2	2,0	22,0	24,0	98,2	170,4	774,6

gost.e-ecolog.ru