ТИПОВЫЕ КОНСТРУКЦИИ, ИЗДЕЛИЯ И УЗЛЫ ЗДАНИЙ И СООРУЖЕНИЙ

Серия 1.420.1-20 С

КОНСТРУКЦИИ КАРКАСА МНОГОЭТАЖНЫХ ПРОИЗВОДСТВЕННЫХ ЗДАНИЙ С СЕТКАМИ КОЛОНН 12х6; 9х6 И 6х6 М

ДЛЯ СТРОИТЕЛЬСТВА В РАЙОНАХ СЕЙСМИЧНОСТЬЮ 7,8 И 9 БАЛЛОВ

Выпуск 1-1

КОЛОННЫ ВЫСОТОЙ 4,8; 6,0 - 4,8 м. АРМИРОВАНИЕ И ПРОСТРАНСТВЕННЫЕ КАРКАСЫ

РАБОЧИЕ ЧЕРТЕЖИ

24692
цена 13-45

gost.e-ecolog.ru

ТИПОВЫЕ КОНСТРУКЦИИ, ИЗДЕЛИЯ И УЗЛЫ ЗДАНИЙ И СООРУЖЕНИЙ

Серия 1.420.1-20с

КОНСТРУКЦИИ КАРКАСА МНОГОЭТАЖНЫХ ПРОИЗВОДСТВЕННЫХ ЗДАНИЙ С СЕТКАМИ КОЛОНН 12х6; 9х6 И 6х6 М

ДЛЯ СТРОИТЕЛЬСТВА В РАЙОНАХ СЕЙСМИЧНОСТЬЮ 7,8 И 9 БАЛЛОВ

Выпуск 1-1

КОЛОННЫ ВЫСОТОЙ 4,8; 6,0 - 4,8 м. АРМИРОВАНИЕ И ПРОСТРАНСТВЕННЫЕ КАРКАСЫ

РАБОЧИЕ ЧЕРТЕЖИ

Разработаны

ЦНИИПРОМЗДАНИЙ

Гл. инж. ин-та — В.В. Гранев
Зав. отделом — Г.В. Выжигин
Гл. инж. проекта — В.Н. Ягодкин

ЛГПИ

Гл. инж. ин-та — Е.Д. Любимов
Гл. констр. ин-та — Г.М. Драбкин
Нач. отдела — Ю.В Комаров
Гл. констр. отдела — В.И. Ислев

НИИЖБ

Зам. директора ин-та — Ю.П. Гуща
Зав. лаборатории — Н.Н. Коровин
Ст. научн. сотрудник — Н.Г. Матков

Утверждены
Главным управлением проектирования Госстроя СССР
Письмо N5/6-796 от 19.09.90.

Введены в действие
ЦНИИпромзданий с 01.03.91.
Приказ N111 от 25.09.90.

© АПП ЦИТП, 1991

Обозначение документа	Наименование	Стр.
1.420.1-20с.1-1-1ТТ	Технические требования	4
-2	Колонна К1	5
-3	Колонна К2	8
-4	Колонна К3	12
-5	Колонна К4	14
-6	Колонна К5	16
-7	Колонна К6	18
-8	Колонна К7	20
-9	Колонна К8	22
-10	Колонна К9	24
-11	Колонна К10	26
-12	Колонна К11	28
-13	Колонна К12	31
-14	Колонна К43	35
-15	Колонна К44	37
-16	Узлы I... VII	39
-17	Каркас КП1-1... КП1-6	43
-18	Каркас КП1-7... КП1-9	45

Обозначение документа	Наименование	Стр.
1.420.1-20с.1-1-19	Каркас КП1-10	47
-20	Каркас КП1-11... КП1-14	48
-21	Каркас КП1-15... КП1-22	50
-22	Каркас КП1-23	52
-23	Каркас КП2-1... КП2-6	53
-24	Каркас КП2-7... КП2-10	55
-25	Каркас КП2-11... КП2-17	57
-26	Каркас КП2-18... КП2-20	59
-27	Каркас КП2-21, КП2-22	61
-28	Каркас КП2-23... КП2-25	62
-29	Каркас КП2-26... КП2-30	63
-30	Каркас КП2-31, КП2-32	65
-31	Каркас КП3-1... КП3-6	66
-32	Каркас КП3-7... КП3-8	68

Разраб.	Пергаменина		
Рассчит.	Исаев		
Провер.	Смирнова		
Н. контр.	Незлобина		

1.420.1-20с.1-1

Содержание

Стадия	Лист	Листов
Р	1	2

ЛГПИ

Инв.№ подл. | Подпись и дата | Взам. инв.№

Обозначение документа	Наименование	Стр.
1.420.1-20с.1-1-33	Каркас КП3-9... КП3-11	69
-34	Каркас КП3-12	71
-35	Каркас КП3-13... КП3-16	72
-36	Каркас КП4-1... КП4-6	74
-37	Каркас КП4-7	76
-38	Каркас КП4-8	77
-39	Каркас КП4-9, КП4-10	78
-40	Каркас КП5-1... КП5-6	79
-41	Каркас КП5-7... КП5-10	81
-42	Каркас КП5-11... КП5-13	83
-43	Каркас КП6-1... КП6-6	84
-44	Каркас КП6-7... КП6-8	86
-45	Каркас КП6-9	87
-46	Каркас КП6-10	88
-47	Каркас КП7-1... КП7-6	89
-48	Каркас КП7-7, КП7-8	90
-49	Каркас КП7-9... КП7-14	91
-50	Каркас КП7-15	92
-51	Каркас КП8-1... КП8-6	93
-52	Каркас КП8-7... КП8-10	94
-53	Каркас КП8-11, КП8-12	95
-54	Каркас КП9-1... КП9-6	96
-55	Каркас КП9-7... КП9-14	97

Обозначение документа	Наименование	Стр.
1.420.1-20с.1-1-56	Каркас КП10-1... КП10-6	99
-57	Каркас КП10-7, КП10-8	100
-58	Каркас КП11-1... КП11-6	101
-59	Каркас КП11-7.... КП11-9	103
-60	Каркас КП11-10	105
-61	Каркас КП11-11, КП11-12	106
-62	Каркас КП11-13.... КП11-20	107
-63	Каркас КП12-1... КП12-6	109
-64	Каркас КП12-7.... КП12-10	111
-65	Каркас КП12-11.... КП12-17	113
-66	Каркас КП12-18.... КП12-20	115
-67	Каркас КП12-21,, КП12-22	117
-68	Каркас КП12-23, КП12-24	118
-69	Каркас КП12-25... КП12-29	119
-70	Каркас КП12-30	121
-71	Каркас КП43-1.... КП43-6	122
-72	Каркас КП43-7,, КП43-8	124
-73	Каркас КП43-9.... КП43-11	125
-74	Каркас КП44-1.... КП44-5	127
-75	Каркас КП44-6	129
-76	Каркас КП44-7.... КП44-10	130
-77	Узлы I... VIII	132
-78РС	Ведомость расхода стали, кг	136

Инв.№ подл. | Подпись и дата | Взам.инв.№

1. Настоящий выпуск является частью работы, полный состав которой приведен в выпуске 0-0 данной серии.

Выпуск содержит рабочие чертежи колонн и пространственных каркасов для зданий с высотой этажей 4,8 м и сочетанием высот этажей 6,0 м в первом этаже и 4,8 м в последующих этажах.

2. Данный выпуск следует рассматривать совместно с выпуском 1-0., Указания по изготовлению колонн" и техническими условиями „Колонны железобетонные для многоэтажных производственных зданий промышленных предприятий" ГОСТ 18979-90.

Закладные и арматурные изделия для всех колонн настоящей серии приведены в выпуске 1-5.

3. В колонны данного выпуска должны дополнительно устанавливаться закладные изделия для крепления стен, стоек фахверка, приставных плит, выпуски арматуры для образования жестких сопряжений ригелей с колоннами.

Установка перечисленных закладных изделий должна осуществляться в соответствии с требованиями проектов конкретных объектов.

Указания по привязке этих закладных изделий в колоннах приведены в выпуске 0-0 данной серии.

4. Пространственные каркасы собираются из отдельных продольных стержней и замкнутых хомутов с помощью контактной сварки.

Сварка пространственных каркасов с использованием дуговой сварки не допускается. Диагональные связи, предусмотренные для обеспечения жесткости пространственных каркасов, должны быть приварены к стержням продольной арматуры протяженными швами длиной не менее 50 мм.

В целях экономии металла эти связи могут быть заменены на инвентарные.

5. Закладные изделия крепятся к стержням пространственных каркасов с помощью вязальной проволоки. Окончательная фиксация закладных изделий производится в опалубке.

6. Сварку пространственных каркасов рекомендуется производить на автоматизированных линиях.

7. Изготовление арматурных изделий должно производиться в соответствии с ГОСТ 10922-75 „Арматурные изделия и закладные детали сборные для железобетонных конструкций. Технические требования и методы испытаний" ГОСТ 14098-85 „Соединения сварные арматуры и закладных изделий железобетонных конструкций. Типы, конструкция и размеры."

8. В работе использовано а. с. № 806835 „Сборная железобетонная колонна."

				1.420.1-20С.1-1-1ТТ	
Разраб.	Очиронова			Технические требования	Стадия: Р; Лист; Листов: 1
Провер.	Исаев				ЛГПИ
Н. контр.	Незлобина				

Инв. № подл. | Подпись и дата | Взам. инв. №

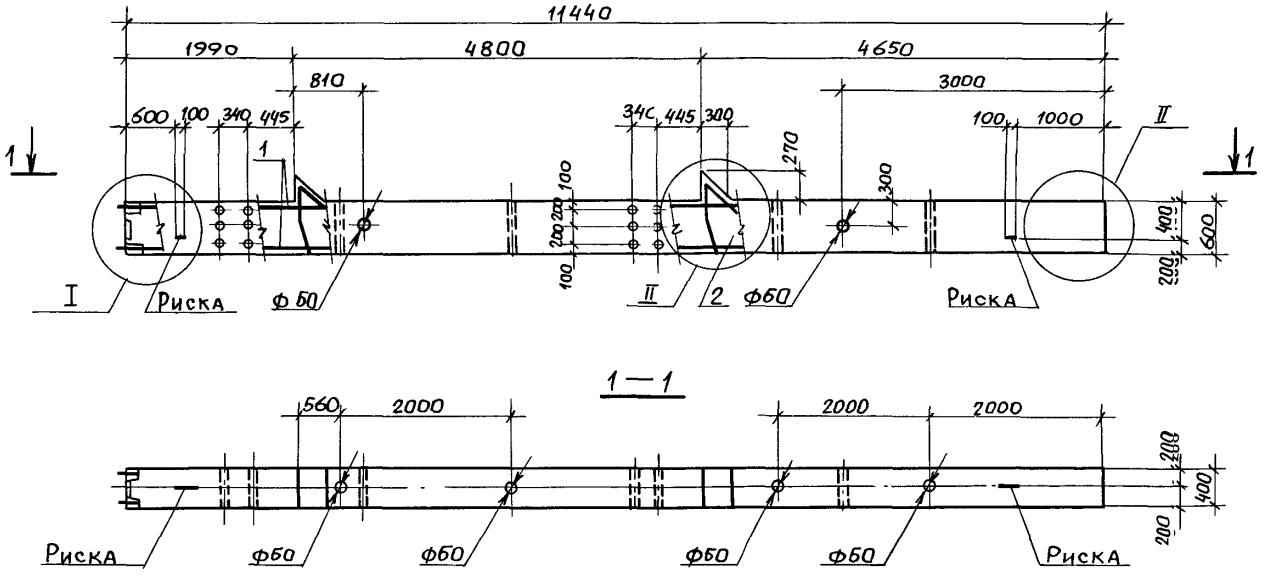

Спецификацию см. листы 2,3.

Узлы см. 1.420.1-20С. 1-1-16.

Масса колонны 6,93 т.

Инв. № подл. | Подпись и дата | Взам. инв. №

				1.420.1-20С. 1-1-2	
Разраб.	Пергаменщик			Колонна К1	Стадия: Р; Лист: 1; Листов: 3
Рассчит.	Исаев				ЛГПИ
Провер.	Смирнова				
Н. контр.	Неэлобина				

Марка колонны	Поз.	Наименование	Кол.	Обозначение документа
К1-1-С	1	Каркас КП1-1	1	1.420.1-20С.1-1 – 17
	2	Бетон класса В25, м³	2,77	
К1-2-С	1	Каркас КП1-1-	1	– 17
	2	Бетон класса В30, м³	2,77	
К1-3-С	1	Каркас КП1-1	1	– 17
	2	Бетон класса В40, м³	2,77	
К1-4-С	1	Каркас КП1-2	1	– 17
	2	Бетон класса В25, м³	2,77	
К1-5-С	1	Каркас КП1-2	1	– 17
	2	Бетон класса В30, м³	2,77	
К1-6-С	1	Каркас КП1-2	1	– 17
	2	Бетон класса В40, м³	2,77	
К1-7-С	1	Каркас КП1-3	1	– 17
	2	Бетон класса В25, м³	2,77	
К1-8-С	1	Каркас КП1-3	1	– 17
	2	Бетон класса В30, м³	2,77	
К1-9-С	1	Каркас КП1-3	1	– 17
	2	Бетон класса, В40, м³	2,77	
К1-10-С	1	Каркас КП1-4	1	– 17
	2	Бетон класса В25, м³	2,77	
К1-11-С	1	Каркас КП1-4	1	– 17
	2	Бетон класса В30, м³	2,77	

Марка колонны	Поз.	Наименование	Кол.	Обозначение документа
К1-12-С	1	Каркас КП1-4	1	1.420.1-20С.1-1-17
	2	Бетон класса В40, м³	22,77	
К1-13-С	1	Каркас КП1-5	1	– 17
	2	Бетон класса В25, м³	22,77	
К1-14-С	1	Каркас КП1-5	1	– 17
	2	Бетон класса В30, м³	22,77	
К1-15-С	1	Каркас КП1-5	1	– 17
	2	Бетон класса В40, м³	22,77	
К1-16-С	1	Каркас КП1-6	1	– 17
	2	Бетон класса В25, м³	22,77	
К1-17-С	1	Каркас КП1-6	1	– 17
	2	Бетон класса В30, м³	22,77	
К1-18-С	1	Каркас КП1-6	1	– 17
	2	Бетон класса В40, м³	22,77	
К1-19-С	1	Каркас КП1-7	1	– 18
	2	Бетон класса В25, м³	22,77	
К1-20-С	1	Каркас КП1-8	1	– 18
	2	Бетон класса В25, м³	22,77	
К1-21-С	1	Каркас КП1-9	1	– 18
	2	Бетон класса В25, м³	22,77	
К1-22-С	1	Каркас КП1-9	1	– 18
	2	Бетон класса В40, м³	22,77	

Инв. № подл. | Подпись и дата | Взам. инв. №

Марка колонны	Поз.	Наименование	Кол.	Обозначение документа
К1-23-С	1	Каркас КП1-10	1	1.420.1-20С. 1-1- 19
	2	Бетон класса В25, м³	2,77	
К1-24-С	1	Каркас КП1-11	1	— 20
	2	Бетон класса В30, м³	2,77	
К1-25-С	1	Каркас КП1-12	1	— 20
	2	Бетон класса В25, м³	2,77	
К1-26-С	1	Каркас КП1-13	1	— 20
	2	Бетон класса В25, м³	2,77	
К1-27-С	1	Каркас КП1-14	1	— 20
	2	Бетон класса В40, м³	2,77	
К1-28-С	1	Каркас КП1-15	1	— 21
	2	Бетон класса В25, м³	2,77	
К1-29-С	1	Каркас КП1-16	1	— 21
	2	Бетон класса В25, м³	2,77	
К1-30-С	1	Каркас КП1-16	1	— 21
	2	Бетон класса В30, м³	2,77	
К1-31-С	1	Каркас КП1-16	1	— 21
	2	Бетон класса В45м³	2,77	
К1-32-С	1	Каркас КП1-17	1	— 21
	2	Бетон класса В25, м³	2,77	
К1-33-С	1	Каркас КП1-18	1	— 21
	2	Бетон класса В25, м³	2,77	
К1-34-С	1	Каркас КП1-18	1	— 21
	2	Бетон класса В30, м³	2,77	

Марка колонны	Поз.	Наименование	Кол.	Обозначение документа
К1-35-С	1	Каркас КП1-18	1	1.420.1-20С. 1-1- 21
	2	Бетон класса В40, м³	2,77	
К1-36-С	1	Каркас КП1-19	1	— 21
	2	Бетон класса В25, м³	2,77	
К1-37-С	1	Каркас КП1-19	1	— 21
	2	Бетон класса В30, м³	2,77	
К1-38-С	1	Каркас КП1-19	1	— 21
	2	Бетон класса В40, м³	2,77	
К1-39-С	1	Каркас КП1-20	1	— 21
	2	Бетон класса В40, м³	2,77	
К1-40-С	1	Каркас КП1-21	1	— 21
	2	Бетон класса В25, м³	2,77	
К1-41-С	1	Каркас КП1-21	1	— 21
	2	Бетон класса В30, м³	2,77	
К1-42-С	1	Каркас КП1-21	1	— 21
	2	Бетон класса В40, м³	2,77	
К1-43-С	1	Каркас КП1-22	1	— 21
	2	Бетон класса В30, м³	2,77	
К1-44-С	1	Каркас КП1-22	1	— 21
	2	Бетон класса В40, м³	2,77	
К1-45-С	1	Каркас КП1-23	1	— 22
	2	Бетон класса В30, м³	2,77	

Инв.№ подл. | Подп. и дата | Взам. инв.№

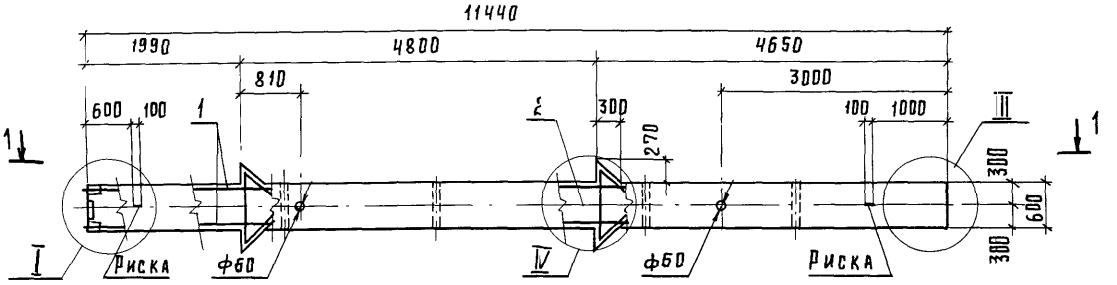

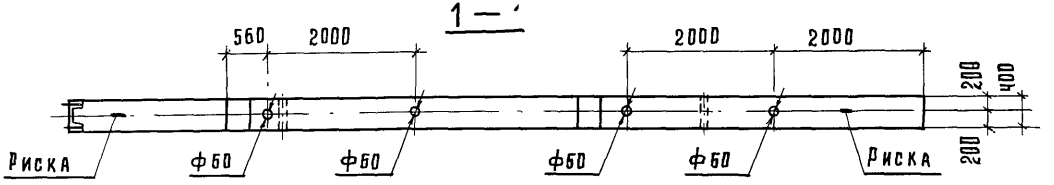

Спецификацию см. листы 2...4.

Узлы см. 1.420.1-20С. 1-1-165.

Масса колонны 7.03т.

				1.420.1-20С. 1-1-3	
Разраб.	Пергамонина			Колонна К2	Стадия: Р; Лист: 1; Листов: 4
Рассчит.	Исаев				
Провер.	Смирнова				ЛГПИ
Н.контр.	Незлобина				

Инв.№ подл. | Подпись и дата | Взам.инв.№

Марка колонны	Поз.	Наименование	Кол.	Обозначение документа
К2-1-С	1	Каркас КП2-1	1	1.420.1-20С. 1-1-23
	2	Бетон класса В25, м³	2,81	
К2-2-С	1	Каркас КП2-1	1	-23
	2	Бетон класса В30, м³	2,81	
К2-3-С	1	Каркас КП2-2	1	-23
	2	Бетон класса В25, м³	2,81	
К2-4-С	1	Каркас КП2-2	1	-23
	2	Бетон класса В30, м³	2,81	
К2-5-С	1	Каркас КП2-2	1	-23
	2	Бетон класса В40, м³	2,81	
К2-6-С	1	Каркас КП2-3	1	-23
	2	Бетон класса В25, м³	2,81	
К2-7-С	1	Каркас КП2-3	1	-23
	2	Бетон класса В30, м³	2,81	
К2-8-С	1	Каркас КП2-3	1	-23
	2	Бетон класса В40, м³	2,81	
К2-9-С	1	Каркас КП2-4	1	-23
	2	Бетон класса В25, м³	2,81	
К2-10-С	1	Каркас КП2-4	1	-23
	2	Бетон класса В30, м³	2,81	
К2-11-С	1	Каркас КП2-4	1	-23
	2	Бетон класса В40, м³	2,81	

Марка колонны	Поз.	Наименование	Кол.	Обозначение документа
К2-12-С	1	Каркас КП2-5	1	1.420.1-20С. 1-1-23
	2	Бетон класса В25, м³	2,81	
К2-13-С	1	Каркас КП2-5	1	-23
	2	Бетон класса В30, м³	2,81	
К2-14-С	1	Каркас КП2-6	1	-23
	2	Бетон класса В25, м³	2,81	
К2-15-С	1	Каркас КП2-6	1	-23
	2	Бетон класса В30, м³	2,81	
К2-16-С	1	Каркас КП2-6	1	-23
	2	Бетон класса В40, м³	2,81	
К2-17-С	1	Каркас КП2-7	1	-24
	2	Бетон класса В30, м³	2,81	
К2-18-С	1	Каркас КП2-7	1	-24
	2	Бетон класса В40, м³	2,81	
К2-19-С	1	Каркас КП2-8	1	-24
	2	Бетон класса В25, м³	2,81	
К2-20-С	1	Каркас КП2-8	1	-24
	2	Бетон класса В30, м³	2,81	
К2-21-С	1	Каркас КП2-8	1	-24
	2	Бетон класса В40, м³	2,81	
К2-22-С	1	Каркас КП2-9	1	-24
	2	Бетон класса В25, м³	2,81	

Взам инв №

Подпись и дата

Инв № подл.

Марка колонны	Поз.	Наименование	Кол.	Обозначение документа
К2-23-С	1	Каркас КП 2-9	1	1.420.1-20С.1-1 – 24
	2	Бетон класса В30, м³	2,81	
К2-24-С	1	Каркас КП2-10	1	– 24
	2	Бетон класса В30, м³	2,81	
К2-25-С	1	Каркас КП2-11	1	– 25
	2	Бетон класса В30, м³	2,81	
К2-26-С	1	Каркас КП2-12	1	– 25
	2	Бетон класса В30, м³	2,81	
К2-27-С	1	Каркас КП2-12	1	– 25
	2	Бетон класса В40, м³	2,81	
К2-28-С	1	Каркас КП2-12	1	– 25
	2	Бетон класса В45 м³	2,81	
К2-29-С	1	Каркас КП2-13	1	– 25
	2	Бетон класса В30, м³	2,81	
К2-30-С	1	Каркас КП2-13	1	– 25
	2	Бетон класса В40, м³	2,81	
К2-31-С	1	Каркас КП2-13	1	– 25
	2	Бетон класса В45, м³	2,81	
К2-32-С	1	Каркас КП2-14	1	– 25
	2	Бетон класса В25, м³	2,81	
К2-33-С	1	Каркас КП2-14	1	– 25
	2	Бетон класса В30, м³	2,81	

Марка колонны	Поз.	Наименование	Кол.	Обозначение документа
К2-34-С	1	Каркас КП2-14	1	1.420.1-20С.1-1 – 25
	2	Бетон класса В45, м³	2,81	
К2-35-С	1	Каркас КП2-15	1	– 25
	2	Бетон класса В30, м³	2,81	
К2-36-С	1	Каркас КП2-15	1	– 25
	2	Бетон класса В40, м³	2,81	
К2-37-С	1	Каркас КП2-15	1	– 25
	2	Бетон класса В45, м³	2,81	
К2-38-С	1	Каркас КП2-16	1	– 25
	2	Бетон класса В40, м³	2,81	
К2-39-С	1	Каркас КП2-16	1	– 25
	2	Бетон класса В45, м³	2,81	
К2-40-С	1	Каркас КП2-17	1	– 25
	2	Бетон класса В45, м³	2,81	
К2-41-С	1	Каркас КП2-18	1	– 26
	2	Бетон класса В30, м³	2,81	
К2-42-С	1	Каркас КП2-18	1	– 26
	2	Бетон класса В40, м³	2,81	
К2-43-С	1	Каркас КП2-18	1	– 26
	2	Бетон класса В45, м³	2,81	
К2-44-С	1	Каркас КП2-19	1	– 26
	2	Бетон класса В25, м³	2,81	

Взам. инв. №

Подпись и дата

Инв. № подл.

Марка колонны	Поз.	Наименование	Кол.	Обозначение документа
К2-45-С	1	Каркас КП2-19	1	1.420.1-20С.1-1-26
	2	Бетон класса В30,м³	2,81	
К2-46-С	1	Каркас КП2-19	1	-26
	2	Бетон класса В40,м³	2,81	
К2-47-С	1	Каркас КП2-19	1	-26
	2	Бетон класса В45,м³	2,81	
К2-48-С	1	Каркас КП2-20	1	-26
	2	Бетон класса В45,м³	2,81	
К2-49-С	1	Каркас КП2-21	1	-27
	2	Бетон класса В30,м³	2,81	
К2-50-С	1	Каркас КП2-22	1	-27
	2	Бетон класса В30,м³	2,81	
К2-51-С	1	Каркас КП2-23	1	-28
	2	Бетон класса В25,м³	2,81	
К2-52-С	1	Каркас КП2-24	1	-28
	2	Бетон класса В30,м³	2,81	
К2-53-С	1	Каркас КП2-25	1	-28
	2	Бетон класса В40,м³	2,81	
К2-54-С	1	Каркас КП2-26	1	-29
	2	Бетон класса В45,м³	2,81	
К2-55-С	1	Каркас КП2-27	1	-29
	2	Бетон класса В25,м³	2,81	

Марка колонны	Поз.	Наименование	Кол.	Обозначение документа
К2-56-С	1	Каркас КП2-27	1	1.420.1-20С.1-1-29
	2	Бетон класса В30,м³	2,81	
К2-57-С	1	Каркас КП2-27	1	-29
	2	Бетон класса В45,м³	2,81	
К2-58-С	1	Каркас КП2-28	1	-29
	2	Бетон класса В30,м³	2,81	
К2-59-С	1	Каркас КП2-28	1	-29
	2	Бетон класса В40,м³	2,81	
К2-60-С	1	Каркас КП2-28	1	-29
	2	Бетон класса В45,м³	2,81	
К2-61-С	1	Каркас КП2-29	1	-29
	2	Бетон класса В30,м³	2,81	
К2-62-С	1	Каркас КП2-30	1	-29
	2	Бетон класса В30,м³	2,81	
К2-63-С	1	Каркас КП2-30	1	-29
	2	Бетон класса В45,м³	2,81	
К2-64-С	1	Каркас КП2-31	1	-30
	2	Бетон класса В30,м³	2,81	
К2-65-С	1	Каркас КП2-32	1	-30
	2	Бетон класса В45,м³	2,81	

Взам.инв.№

Подпись и дата

Инв.№ подл.

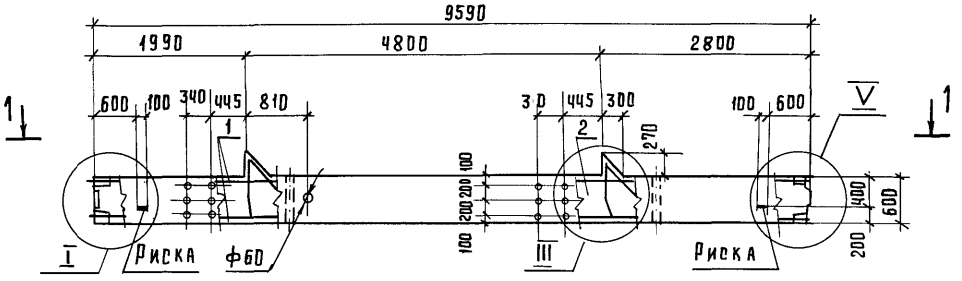

1 — 1

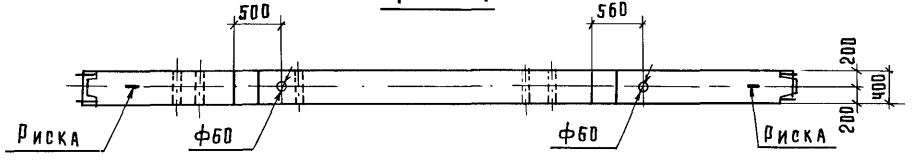

Спецификацию см. лист 2.

Узлы см. 1.420.1-20С.1-1-1б.

Масса колонны 5.80т.

				1.420.1-20С.1-1-4	
Разраб.	Пергаменина			Колонна К3	Стадия: Р; Лист: 1; Листов: 2
Рассчит.	Исаев				
Провер.	Смирнова				ЛГПИ
Н.контр.	Незлобина				

Инв.№ подл. | Подпись и дата | Взам. инв.№

Марка колонны	Поз.	Наименование	Кол.	Обозначение документа
КЗ-1-С	1	Каркас КП3-1	1	1.420.1-20С.1-1 – 31
	2	Бетон класса В25, м³	2,32	
КЗ-2-С	1	Каркас КП3-2	1	-31
	2	Бетон класса В25, м³	2,32	
КЗ-3-С	1	Каркас КП3-2	1	-31
	2	Бетон класса В30, м³	2,32	
КЗ-4-С	1	Каркас КП3-3	1	-31
	2	Бетон класса В25, м³	2,32	
КЗ-5-С	1	Каркас КП3-3	1	-31
	2	Бетон класса В30, м³	2,32	
КЗ-6-С	1	Каркас КП3-4	1	-31
	2	Бетон класса В25, м³	2,32	
КЗ-7-С	1	Каркас КП3-4	1	-31
	2	Бетон класса В30, м³	2,32	
КЗ-8-С	1	Каркас КП3-5	1	-31
	2	Бетон класса В25м³	2,32	
КЗ-9-С	1	Каркас КП3-6	1	-31
	2	Бетон класса В25, м³	2,32	
КЗ-10-С	1	Каркас КП3-6	1	-31
	2	Бетон класса В30м³	2,32	
КЗ-11-С	1	Каркас КП3-7	1	-32
	2	Бетон класса В25, м³	2,32	
КЗ-12-С	1	Каркас КП3-8	1	-32
	2	Бетон класса В25м³	0,32	
КЗ-13-С	1	Каркас КП3-8	1	-32
	2	Бетон класса В30, м³	2,32	
КЗ-14-С	1	Каркас КП3-9	1	1.420.1-20С.1-1 – 33
	2	Бетон класса В25, м³	2,32	
КЗ-15-С	1	Каркас КП3-10	1	-33
	2	Бетон класса В30, м³	2,32	
КЗ-16-С	1	Каркас КП3-11	1	-33
	2	Бетон класса В30, м³	2,32	
КЗ-17-С	1	Каркас КП3-12	1	-34
	2	Бетон класса В30, м³	2,32	
КЗ-18-С	1	Каркас КП3-13	1	-35
	2	Бетон класса В25, м³	2,32	
КЗ-19-С	1	Каркас КП3-13	1	-35
	2	Бетон класса В30, м³	2,32	
КЗ-20-С	1	Каркас КП3-14	1	-35
	2	Бетон класса В25, м³	2,32	
КЗ-21-С	1	Каркас КП3-14	1	-35
	2	Бетон класса В30, м³	2,32	
КЗ-22-С	1	Каркас КП3-15	1	-35
	2	Бетон класса В25, м³	2,32	
КЗ-23-С	1	Каркас КП3-15	1	-35
	2	Бетон класса В30, м³	2,32	
КЗ-24-С	1	Каркас КП3-16	1	-35
	2	Бетон класса В25, м³	2,32	
КЗ-25-С	1	Каркас КП3-16		-35
	2	Бетон класса В30м³	2,32	

Инв.№ подл. | Подпись и дата | Взам. инв.№

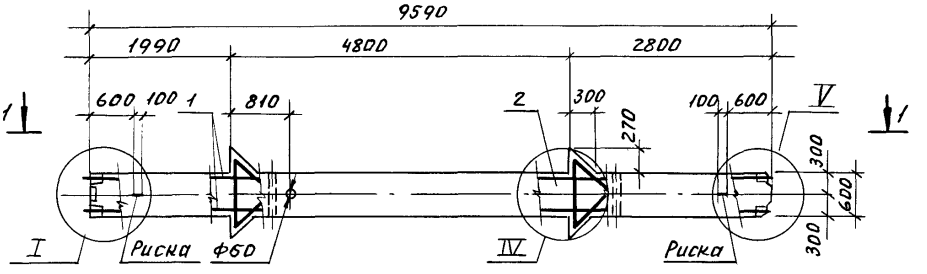

1 — 1

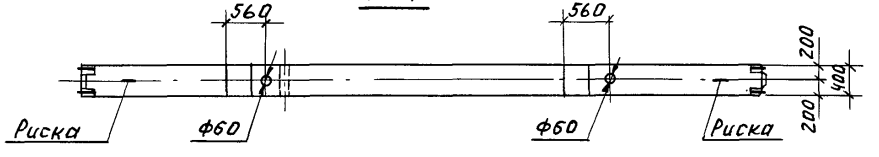

Спецификацию см. лист 2.

Узлы см. 1.420.1-20С.1-1-116.

Масса колонны 5.90т.

				1.420.1-20С.1-1-5	
Разраб.	Пергаменкин			Колонна К4	Стадия: Р; Лист: 1; Листов: 2
Рассчит.	Исаев				
Провер.	Смирнова				ЛГПИ
Н.контр.	Незлобина				

Инв.№ подл. | Подп. и дата | Взам.инв.№

Марка колонны	Поз.	Наименование	Кол.	Обозначение документа
К4-1-С	1	Каркас КП4-1	1	1.420.1-20С.1-1-36
	2	Бетон класса В25, м³	2,36	
К4-2-С	1	Каркас КП4-1	1	-36
	2	Бетон класса В30, м³	2,36	
К4-3-С	1	Каркас КП4-2	1	-36
	2	Бетон класса В25, м³	2,36	
К4-4-С	1	Каркас КП4-2	1	-36
	2	Бетон класса В30, м³	2,36	
К4-5-С	1	Каркас КП4-3	1	-36
	2	Бетон класса В25, м³	2,36	
К4-6-С	1	Каркас КП4-3	1	-36
	2	Бетон класса В30, м³	2,36	
К4-7-С	1	Каркас КП4-4	1	-36
	2	Бетон класса В25, м³	2,36	
К4-8-С	1	Каркас КП4-4	1	-36
	2	Бетон класса В30, м³	2,36	
К4-9-С	1	Каркас КП4-4	1	-36
	2	Бетон класса В40, м³	2,36	

Марка колонны	Поз.	Наименование	Кол	Обозначение документа
К4-10-С	1	Каркас КП4-5	1	1.420.1-20С.1-1-36
	2	Бетон класса В25, м³	2,36	
К4-11-С	1	Каркас КП4-5	1	-36
	2	Бетон класса В30, м³	2,36	
К4-12-С	1	Каркас КП4-6	1	-36
	2	Бетон класса В25, м³	2,36	
К4-13-С	1	Каркас КП4-6	1	-36
	2	Бетон класса В30, м³	2,36	
К4-14-С	1	Каркас КП4-7	1	-37
	2	Бетон класса В30, м³	2,36	
К4-15-С	1	Каркас КП4-8	1	-38
	2	Бетон класса В30, м³	2,36	
К4-16-С	1	Каркас КП4-9	1	-39
	2	Бетон класса В40, м³	2,36	
К4-17-С	1	Каркас КП4-10	1	-39
	2	Бетон класса В40, м³	2,36	

Инв. № подл. | Подпись и дата | Взам. инв. №

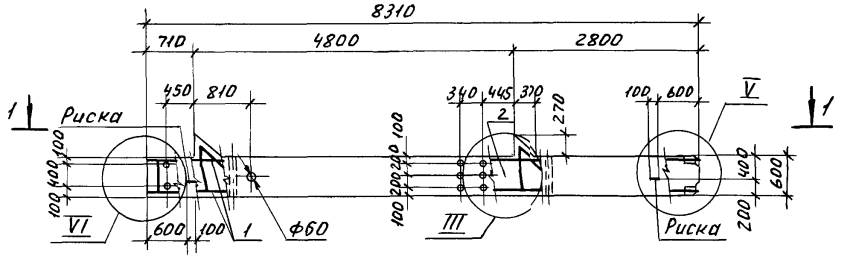

1 — 1

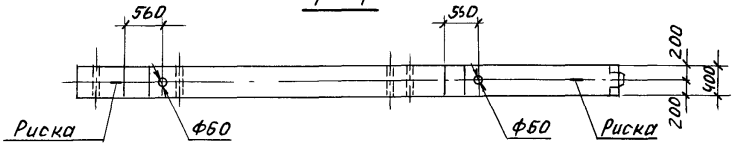

Спецификацию см. лист 2.
Узлы см. 1.420.1-20С.1-1-16.
Масса колонны 5.05т.

				1.420.1-20С.1-1-6	
Разраб.	Пергаменко			Колонна К5	Стадия: Р; Лист: 1; Листов: 2
Рассчит.	Исаев				ЛГПИ
Провер.	Смирнова				
Н. контр.	Незлобина				

Инв. № подл. | Подп. и дата | Взам. инв. №

Марка колонны	Поз.	Наименование	Кол	Обозначение документа
К5-1-С	1	Каркас КП5-1	1	1.420.1-20с. 1-1-40
	2	Бетон класса В25,м³	2,02	
К5-2-С	1	Каркас КП5-2	1	-40
	2	Бетон класса В25,м³	2,02	
К5-3-С	1	Каркас КП5-3	1	-40
	2	Бетон класса В25,м³	2,02	
К5-4-С	1	Каркас КП5-4	1	-40
	2	Бетон класса В25,м³	2,02	
К5-5-С	1	Каркас КП5-5	1	-40
	2	Бетон класса В25,м³	2,02	
К5-6-С	1	Каркас КП5-6	1	-40
	2	Бетон класса В25,м³	2,02	
К5-7-С	1	Каркас КП5-7	1	-41
	2	Бетон класса В25,м³	2,02	

Марка колонны	Поз.	Наименование	Кол.	Обозначение документа
К5-8-С	1	Каркас КП5-8	1	1.420.1-20С.1-1-41
	2	Бетон класса В25,м³	2,02	
К5-9-С	1	Каркас КП5-9	1	-41
	2	Бетон класса В25,м³	2,02	
К5-10-С	1	Каркас КП5-10	1	-41
	2	Бетон класса В25,м³	2,02	
К5-11-С	1	Каркас КП5-11	1	-42
	2	Бетон класса В25,м³	2,02	
К5-12-С	1	Каркас КП5-12	1	-42
	2	Бетон класса В25,м³	2,02	
К5-13-С	1	Каркас КП5-13	1	-42
	2	Бетон класса В25,м³	2,02	

Взам инв.№

Подпись и дата

Инв.№ подл.

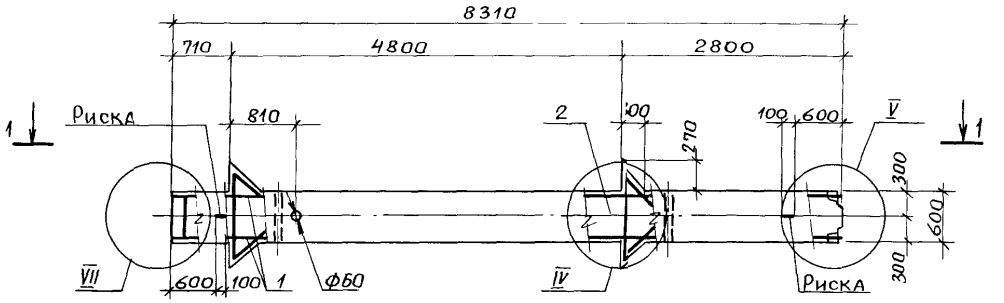

1 — 1

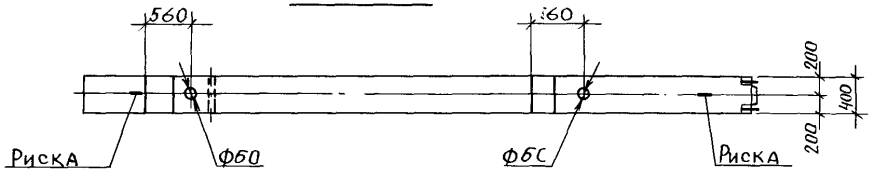

Спецификацию см. лист 2.

Узлы см. 1.420.1-20С.1-1-116.

Масса колонны 5,15 т.

Инв. № подл. | Подпись и дата | Взам. инв. №

				1.420.1-20С.1-1-7	
Разраб.	Пергамонина			Колонна К6	Стадия: Р; Лист: 1; Листов: 2
Рассчит.	Исаев				
Провер.	Смирнова				ЛГПИ
Н. контр.	Незлобина				

Марка колонны	Поз.	Наименование	Кол.	Обозначение документа
К6-1-С	1	Каркас КП6-1	1	1.420.1-20С. 1-1-43
	2	Бетон класса В25, м³	2,06	
К6-2-С	1	Каркас КП6-2	1	-43
	2	Бетон класса В25, м³	2,06	
К6-3-С	1	Каркас КП6-3	1	-43
	2	Бетон класса В25, м³	2,06	
К6-4-С	1	Каркас КП6-3	1	-43
	2	Бетон класса В30, м³	2,06	
К6-5-С	1	Каркас КП6-4	1	-43
	2	Бетон класса В25, м³	2,06	
К6-6-С	1	Каркас КП6-4	1	-43
	2	Бетон класса В30, м³	2,06	
К6-7-С	1	Каркас КП6-5	1	-43
	2	Бетон класса В25, м³	2,06	

Марка колонны	Поз.	Наименование	Кол.	Обозначение документа
К6-8-С	1	Каркас КП6-5	1	1.420.1-20С. 1-1-43
	2	Бетон класса В30, м³	2,016	
К6-9-С	1	Каркас КП6-6	1	-43
	2	Бетон класса В30, м³	2,016	
К6-10-С	1	Каркас КП6-7	1	-44
	2	Бетон класса В25, м³	2,016	
К6-11-С	1	Каркас КП6-8	1	-44
	2	Бетон класса В25, м³	2,016	
К6-12-С	1	Каркас КП6-9	1	-45
	2	Бетон класса В25, м³	2,016	
К6-13-С	1	Каркас КП6-10	1	-46
	2	Бетон класса В30, м³	2,016	

Инв. № подл. | Подпись и дата | Взам. инв. №

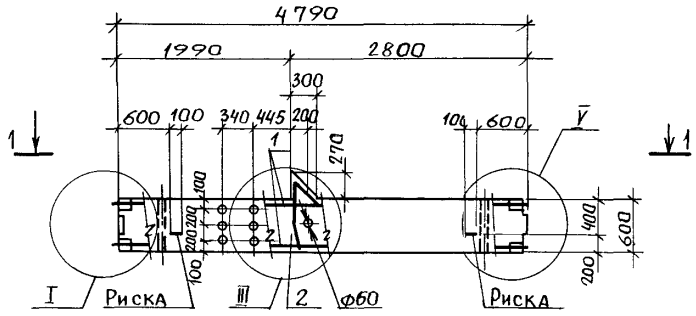

Спецификацию см. лист 2.

Узлы см. 1.420.1-20С.1-1-1'6.

Масса колонны 2,53 т.

Разраб.	Шергамонина		
Рассчит.	Исаев		
Провер	Смирнова		
Контр	Незлобина		

1.420.1-20С.1-1-8

Колонна К7

Стадия	Лист	Листов
Р	1	2

ЛГПИ

Взам. инв. №

Подпись и дата

Инв. № подл.

Марка колонны	Поз.	Наименование	Кол	Обозначение документа
К7-1-С	1	Каркас КП7-1	1	1.420.1-20С.1-1-47
	2	Бетон класса В25, м³	1,01	
К7-2-С	1	Каркас КП7-2	1	-47
	2	Бетон класса В25, м³	1,01	
К7-3-С	1	Каркас КП7-2.	1	-47
	2	Бетон класса В30, м³	1,01	
К7-4-С	1	Каркас КП7-3	1	-47
	2	Бетон класса В25, м³	1,01	
К7-5-С	1	Каркас КП7-3	1	-47
	2	Бетон класса В30, м³	1,01	
К7-6-С	1	Каркас КП7-4	1	-47
	2	Бетон класса В25, м³	1,01	
К7-7-С	1	Каркас КП7-4	1	-47
	2	Бетон класса В30, м³	1,01	
К7-8-С	1	Каркас КП7-5	1	-47
	2	Бетон класса В25, м³	1,01	
К7-9-С	1	Каркас КП7-5	1	-47
	2	Бетон класса В30, м³	1,01	
К7-10-С	1	Каркас КП7-6	1	-47
	2	Бетон класса В25, м³	1,01	
К7-11-С	1	Каркас КП7-6	1	-47
	2	Бетон класса В30, м³	1,01	

Марка колонны	Поз.	Наименование	Кол.	Обозначение документа
К7-12-С	1	Каркас КП7-7	1	1.420.1-20.С.1-1-48
	2	Бетон класса В25, м³	1,011	
К7-13-С	1	Каркас КП7-8	1	-48
	2	Бетон класса В25, м³	1,011	
К7-14-С	1	Каркас КП7-9	1	-49
	2	Бетон класса В25, м³	1,011	
К7-15-С	1	Каркас КП7-9	1	-49
	2	Бетон класса В30, м³	1,011	
К7-16-С	1	Каркас КП7-10	1	-49
	2	Бетон класса В25, м³	1,011	
К7-17-С	1	Каркас КП7-11	1	-49
	2	Бетон класса В30, м³	1,011	
К7-18-С	1	Каркас КП7-12	1	-49
	2	Бетон класса В25, м³	1,011	
К7-19-С	1	Каркас КП7-12	1	-49
	2	Бетон класса В30, м³	1,011	
К7-20-С	1	Каркас КП7-13	1	-49
	2	Бетон класса В30, м³	1,011	
К7-21-С	1	Каркас КП7-14	1	-49
	2	Бетон класса В30, м³	1,011	
К7-22-С	1	Каркас КП7-15	1	-50
	2	Бетон класса В30, м³	1,011	

Взам инв. №

Подпись и дата

Инв. № подл.

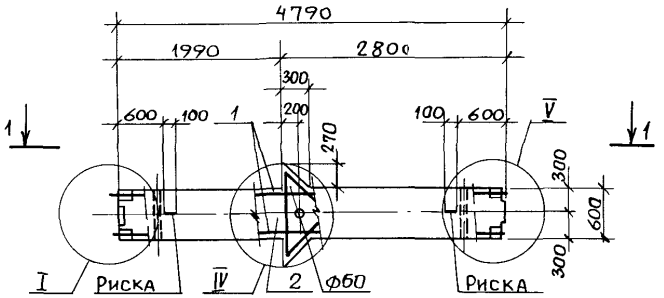

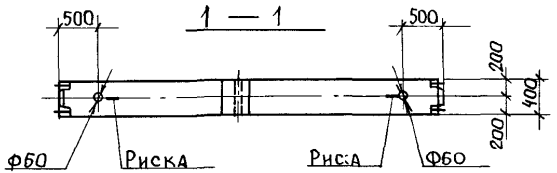

Спецификацию см. лист 2.

Узлы см. 1.420.1-20С.1-1-16.

Масса колонны 2.58т.

				1.420.1-20С.1-1-9		
Разраб.	Пергамонина			Колонна К8	Стадия	Лист	Листов
Рассчит.	Исаев				Р	1	2
Провер.	Смирнова				ЛГПИ		
Н.контр.	Незлобина						

Инв.№ подл. | Подпись и дата | Взам.инв.№

Марка колонны	Поз.	Наименование	Кол	Обозначение документа
К8-1-С	1	Каркас КП8-1	1	1.420.1-20С.1-1-51
	2	Бетон класса В25, м³	1,03	
К8-2-С	1	Каркас КП8-1	1	-51
	2	Бетон класса В30, м³	1,03	
К8-3-С	1	Каркас КП8-2	1	-51
	2	Бетон класса В25, м³	1,03	
К8-4-С	1	Каркас КП8-2	1	-51
	2	Бетон класса В30, м³	1,03	
К8-5-С	1	Каркас КП8-2	1	-51
	2	Бетон класса В40, м³	1,03	
К8-6-С	1	Каркас КП8-3	1	-51
	2	Бетон класса В25, м³	1,03	
К8-7-С	1	Каркас КП8-3	1	-51
	2	Бетон класса В30, м³	1,03	
К8-8-С	1	Каркас КП8-4	1	-51
	2	Бетон класса В25, м³	1,03	
К8-9-С	1	Каркас КП8-4	1	-51
	2	Бетон класса В30, м³	1,03	
К8-10-С	1	Каркас КП8-4	1	-51
	2	Бетон класса В40, м³	1,03	
К8-11-С	1	Каркас КП8-5	1	-51
	2	Бетон класса В25, м³	1,03	
К8-12-С	1	Каркас КП8-5	1	-51
	2	Бетон класса В30, м³	1,03	

Марка колонны	Поз.	Наименование	Кол.	Обозначение документа
К8-13-С	1	Каркас КП8-6	1	1.420.1-20С.1-1-51
	2	Бетон класса В25, м³	1,03	
К8-14-С	1	Каркас КП8-6	1	-51
	2	Бетон класса В30, м³	1,03	
К8-15-С	1	Каркас КП8-6	1	-51
	2	Бетон класса В40, м³	1,03	
К8-16-С	1	Каркас КП8-7	1	-52
	2	Бетон класса В25, м³	1,03	
К8-17-С	1	Каркас КП8-7	1	-52
	2	Бетон класса В30, м³	1,03	
К8-18-С	1	Каркас КП8-8	1	-52
	2	Бетон класса В30, м³	1,03	
К8-19-С	1	Каркас КП8-8	1	-52
	2	Бетон класса В40, м³	1,03	
К8-20-С	1	Каркас КП8-9	1	-52
	2	Бетон класса В25, м³	1,03	
К8-21-С	1	Каркас КП8-9	1	-52
	2	Бетон класса В30, м³	1,03	
К8-22-С	1	Каркас КП8-10	1	-52
	2	Бетон класса В30, м³	1,03	
К8-23-С	1	Каркас КП8-11	1	-53
	2	Бетон класса В25, м³	1,03	
К8-24-С	1	Каркас КП8-12	1	-53
	2	Бетон класса В30, м³	1,03	

Взам инв.№

Подпись и дата

Инв.№ подл.

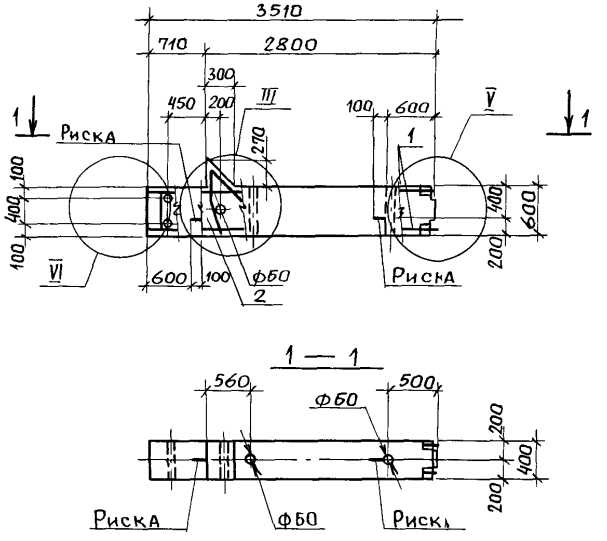

Спецификацию см. лист 2.

Узлы см. 1.420.1-20с.1-1-16.

Масса колонны 1,78 т.

				1.420.1-20с.1-1-10		
Разраб.	Пергаменщик			Колонна К9	Стадия	Лист	Листов
Рассчит.	Исаев				Р	1	2
Провер.	Смирнова				ЛГПИ		
Н.контр.	Незлобина						

Инв. № подл. | Подпись и дата | Взам. инв. №

Марка колонны	Поз.	Наименование	Кол.	Обозначение документа
К9-1-С	1	Каркас КП9-1	1	1.420.1-20С.1-1-54
	2	Бетон класса В15, м³	0,71	
К9-2-С	1	Каркас КП9-1	1	-54
	2	Бетон класса В25, м³	0,71	
К9-3-С	1	Каркас КП9-2	1	-54
	2	Бетон класса В15, м³	0,71	
К9-4-С	1	Каркас КП9-2	1	-54
	2	Бетон класса В25, м³	0,71	
К9-5-С	1	Каркас КП9-3	1	-54
	2	Бетон класса В15, м³	0,71	
К9-6-С	1	Каркас КП9-3	1	-54
	2	Бетон класса В25, м³	0,71	
К9-7-С	1	Каркас КП9-4	1	-54
	2	Бетон класса В15, м³	0,71	
К9-8-С	1	Каркас КП9-4	1	-54
	2	Бетон класса В25, м³	0,71	
К9-9-С	1	Каркас КП9-5	1	-54
	2	Бетон класса В15, м³	0,71	
К9-10-С	1	Каркас КП9-5	1	-54
	2	Бетон класса В25, м³	0,71	
К9-11-С	1	Каркас КП9-6	1	-54
	2	Бетон класса В15, м³	0,71	

Марка колонны	Поз.	Наименование	Кол.	Обозначение документа
К9-12-С	1	Каркас КП9-6	1	1.420.1-20С.1-1-54
	2	Бетон класса В25, м³	0,71	
К9-13-С	1	Каркас КП9-7	1	-55
	2	Бетон класса В25, м³	0,71	
К9-14-С	1	Каркас КП9-8	1	-55
	2	Бетон класса В15, м³	0,71	
К9-15-С	1	Каркас КП9-8	1	-55
	2	Бетон класса В25, м³	0,71	
К9-16-С	1	Каркас КП-9-9	1	-55
	2	Бетон класса В25, м³	0,71	
К9-17-С	1	Каркас КП9-10	1	-55
	2	Бетон класса В25, м³	0,71	
К9-18-С	1	Каркас КП9-11	1	-55
	2	Бетон класса В25, м³	0,71	
К9-19-С	1	Каркас КП9-12	1	-55
	2	Бетон класса В25, м³	0,71	
К9-20-С	1	Каркас КП9-13	1	-55
	2	Бетон класса В25, м³	0,71	
К9-21-С	1	Каркас КП9-14	1	-55
	2	Бетон класса В25, м³	0,71	

Взам. инв. №

Подпись и дата

Инв. № подл.

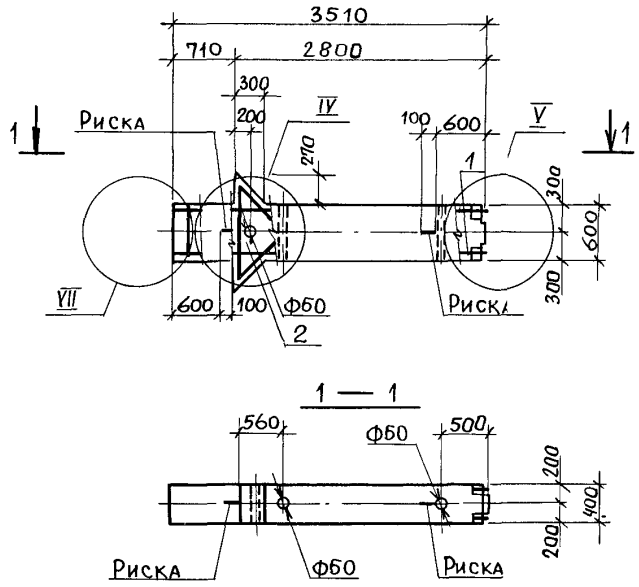

Спецификацию см. лист 2.

Узлы см. 1.420.1-20С.1-1-16.

Масса колонны 1.83т.

				1.420.1-20С.1-1-11		
Разраб	Пергамонина			Колонна К 10	Стадия	Лист	Листов
Рассчит.	Исаев				Р	1	2
Провер.	Смирнова				ЛГПИ		
Н.контр.	Незлобина						

Инв. № подл. | Подпись и дата | Взам. инв. №

Марка колонны	Поз.	Наименование	Кол.	Обозначение документа
К10-1-С	1	Каркас КП10-1	1	1.420.1-20С.1-1 – 56
	2	Бетон класса В15, м³	0,73	
К10-2-С	1	Каркас КП10-1	1	– 56
	2	Бетон класса В25, м³	0,73	
К10-3-С	1	Каркас КП10-2	1	– 56
	2	Бетон класса В15, м³	0,73	
К10-4-С	1	Каркас КП10-2	1	– 56
	2	Бетон класса В25, м³	0,73	
К10-5-С	1	Каркас КП10-3	1	– 56
	2	Бетон класса В15, м³	0,73	
К10-6-С	1	Каркас КП10-3.	1	– 56
	2	Бетон класса В25, м³	0,73	
К10-7-С	1	Каркас КП10-3	1	– 56
	2	Бетон класса В30, м³	0,73	
К10-8-С	1	Каркас КП10-4	1	– 56
	2	Бетон класса В15, м³	0,73	

Марка колонны	Поз.	Наименование	Кол.	Обозначение документа
К10-9-С	1	Каркас КП10-4	1	1.420.1-20С. 1-1 – 56
	2	Бетон класса В25, м³	0,73	
К10-10-С	1	Каркас КП10-4	1	– 56
	2	Бетон класса В30, м³	0,73	
К10-11-С	1	Каркас КП10-5	1	– 56
	2	Бетон класса В25, м³	0,73	
К10-12-С	1	Каркас КП10-5	1	– 56
	2	Бетон класса В30, м³	0,73	
К10-13-С	1	Каркас КП10-6	1	– 56
	2	Бетон класса В25, м³	0,73	
К10-14-С	1	Каркас КП10-6	1	– 56
	2	Бетон класса В30, м³	0,73	
К10-15-С	1	Каркас КП10-7	1	– 57
	2	Бетон класса В30, м³	0,73	
К10-16-С	1	Каркас КП10-8	1	– 57
	2	Бетон класса В30, м³	0,73	

Инв. № подл. | Подпись и дата | Взам. инв. №

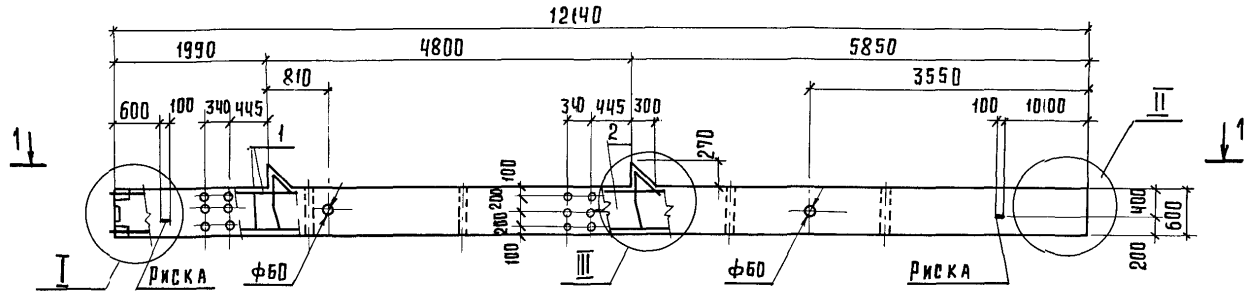

1 — 1

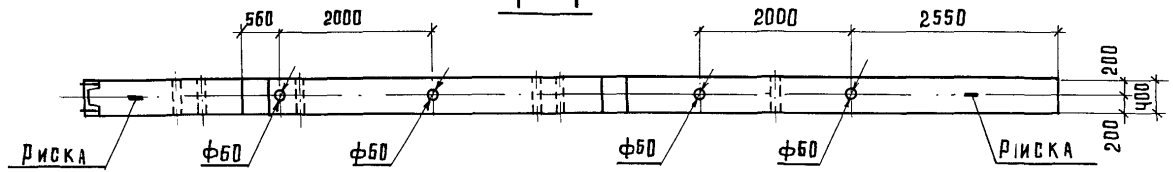

Спецификацию см. листы 2,3.
Узлы см. 1.420.1-20с.1-1-16.
Масса колонны 7.65т.

				1.420.1-20с. 1-1-12	
Разраб.	Пергамонкина			Колонна К11	Стадия: Р; Лист: 1; Листов: 3
Рассчит.	Исаев				
Провер.	Смирнова				ЛГПИ
Н.контр.	Незлобина				

Инв.№ подл. | Подпись и дата | Взам. инв.№

Марка колонны	Поз	Наименование	Кол.	Обозначение документа
К11-1-С	1	Каркас КП11-1	1	1.420.1-20С.1-1-58
	2	Бетон класса В25, м³	3,06	
К11-2-С	1	Каркас КП11-1	1	-58
	2	Бетон класса В30, м³	3,06	
К11-3-С	1	Каркас КП11-1	1	-58
	2	Бетон класса В40, м³	3,06	
К11-4-С	1	Каркас КП11-2	1	-58
	2	Бетон класса В25, м³	3,06	
К11-5-С	1	Каркас КП11-2	1	-58
	2	Бетон класса В30, м³	3,06	
К11-6-С	1	Каркас КП11-2	1	-58
	2	Бетон класса В40, м³	3,06	
К11-7-С	1	Каркас КП11-3	1	-58
	2	Бетон класса В25, м³	3,06	
К11-8-С	1	Каркас КП11-3	1	-58
	2	Бетон класса В30, м³	3,06	
К11-9-С	1	Каркас КП11-3	1	-58
	2	Бетон класса В40, м³	3,06	
К11-10-С	1	Каркас КП11-4	1	-58
	2	Бетон класса В25, м³	3,06	
К11-11-С	1	Каркас КП11-4	1	-58
	2	Бетон класса В30, м³	3,06	

Марка колонны	Поз	Наименование	Кол	Обозначение документа
К11-12-С	1	Каркас КП11-4	11	1.420.1-20С.1-1-58
	2	Бетон класса В40, м³	3,106	
К11-13-С	1	Каркас КП11-5	11	-58
	2	Бетон класса В25, м³	3,106	
К11-14-С	1	Каркас КП11-5	11	-58
	2	Бетон класса В30м³	3,106	
К11-15-С	1	Каркас КП11-5	11	-58
	2	Бетон класса В40, м³	3,106	
К11-16-1	1	Каркас КП11-6	11	-58
	2	Бетон класса В25, м³	3,106	
К11-17-С	1	Каркас КП11-6	11	-58
	2	Бетон класса В30, м³	3,106	
К11-18-С	1	Каркас КП11-6	11	-58
	2	Бетон класса В40, м³	3,106	
К11-19-С	1	Каркас КП11-7	11	-59
	2	Бетон класса В25, м³	3,106	
К11-20-С	1	Каркас КП11-8	11	-59
	2	Бетон класса В25, м³	3,106	
К11-21-С	1	Каркас КП11-9	11	-59
	2	Бетон класса В25, м³	3,106	
К11-22-С	1	Каркас КП11-9	11	-59
	2	Бетон класса В40, м³	3,106	

Инв.№ подл. | Подпись и дата | Взам.инв.№

Марка колонны	Поз.	Наименование	Кол.	Обозначение документа
КН-23-С	1	Каркас КПН-10	1	1.420.1-20С.1-1-60
	2	Бетон класса В25, м³	3,06	
КН-24-С	1	Каркас КП11-11	1	—61
	2	Бетон класса В25, м³	3,06	
КН-25-С	1	Каркас КПН-12	1	—61
	2	Бетон класса В25, м³	3,06	
КН-26-С	1	Каркас КПН-13	1	—62
	2	Бетон класса В25, м³	3,06	
КН-27-С	1	Каркас КП11-14	1	—62
	2	Бетон класса В25, м³	3,06	
КН-28-С	1	Каркас КП11-14	1	—62
	2	Бетон класса В30, м³	3,06	
КН-29-С	1	Каркас КП11-14	1	—62
	2	Бетон класса В45, м³	3,06	
КН-30-С	1	Каркас КП11-15	1	—62
	2	Бетон класса В25, м³	3,06	
КН-31-С	1	Каркас КПН-16	1	—62
	2	Бетон класса В25, м³	3,06	
КН-32-С	1	Каркас КП11-16	1	—62
	2	Бетон класса В30, м³	3,06	

Марка колонны	Поз.	Наименование	Кол.	Обозначение документа
КН-33-С	1	Каркас КП11-16	11	1.420.1-20С.1-1-62
	2	Бетон класса В40, м³	3,06	
КН-34-С	1	Каркас КП11-17	11	—62
	2	Бетон класса В25, м³	3,06	
КН-35-С	1	Каркас КП11-17	11	—62
	2	Бетон класса В30, м³	3,06	
КН-36-С	1	Каркас КП11-17	11	—62
	2	Бетон класса В40, м³	3,06	
КН-37-С	1	Каркас КП11-18	11	—62
	2	Бетон класса В40, м³	3,06	
КН-38-С	1	Каркас КП11-19	11	—62
	2	Бетон класса В25, м³	3,06	
КН-39-С	1	Каркас КПН-19	11	—62
	2	Бетон класса В30, м³	3,06	
КН-40-С	1	Каркас КП11-20	11	—62
	2	Бетон класса В30, м³	3,06	
КН-41-С	1	Каркас КПН-20	11	—62
	2	Бетон класса В40, м³	3,06	

Инв.№ подл. | Подп. и дата | Взам. инв.№

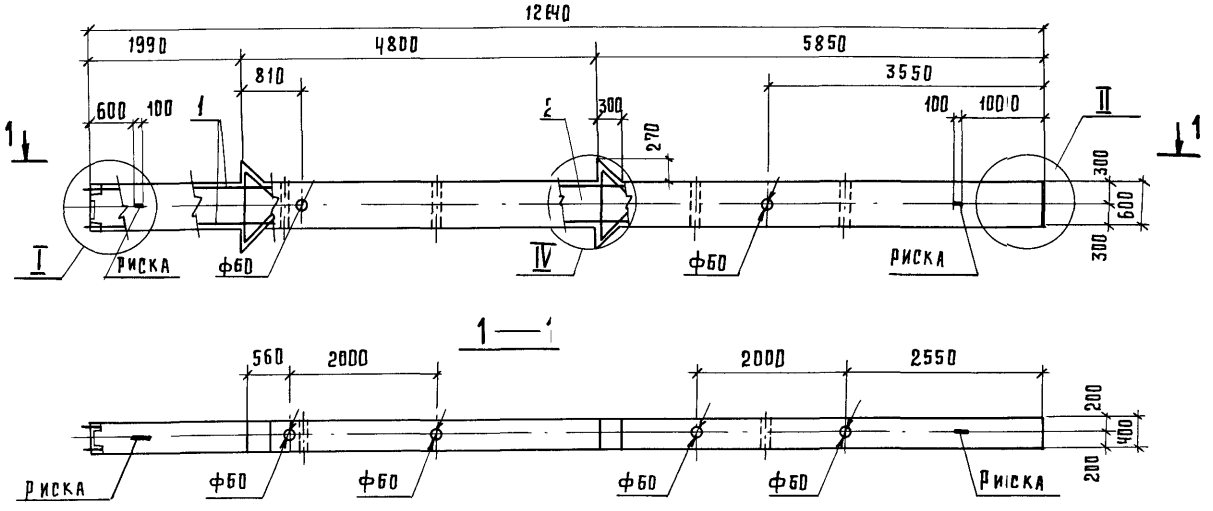

Спецификацию см. листы 12...4.

Узлы см. 1.420.1-20с. 1-1-16.

Масса колонны 7.75 т.

				1.420.1-20с.1-1-13	
Разраб.	Пергамонина			Колонна К12	Стадия: Р; Лист: 1; Листов: 4
Рассчит.	Исаев				ЛГПИ
Провер.	Смирнова				
Н.контр.	Незлобина				

Инв.№ подл. | Подпись и дата | Взам. инв.№

Марка колонны	Поз.	Наименование	Кол.	Обозначение документа
К12-1-С	1	Каркас КП12-1	1	1.420.1-20С. 1-1-63
	2	Бетон класса В25,м³	3,1	
К12-2-С	1	Каркас КП 12-1	1	-63
	2	Бетон класса В30,м³	3,1	
К12-3-С	1	Каркас КП 12-1	1	-63
	2	Бетон класса В40,м³	3,1	
К12-4-С	1	Каркас КП 12-2	1	-63
	2	Бетон класса В 25,м³	3,1	
К12-5-С	1	Каркас КП 12-2	1	-63
	2	Бетон класса В30,м³	3,1	
К12-6-С	1	Каркас КП 12-2	1	-63
	2	Бетон класса В 40,м³	3,1	
К12-7-С	1	Каркас КП 12-3	1	-63
	2	Бетон класса В 25,м³	3,1	
К12-8-С	1	Каркас КП 12-3	1	-63
	2	Бетон класса В30,м³	3,1	
К12-9-С	1	Каркас КП 12-3	1	-63
	2	Бетон класса В40,м³	3,1	
К12-10-С	1	Каркас КП 12-4	1	-63
	2	Бетон класса В25,м³	3,1	
К12-11-С	1	Каркас КП 12-4	1	-63
	2	Бетон класса В30,м³	3,1	

Марка колонны	Поз.	Наименование	Кол.	Обозначение документа
К12-12-С	1	Каркас КП 12-4	1	1.420.1-20С. 1-1-63
	2	Бетон класса В40,м³	3,1	
К12-13-С	1	Каркас КП 12-5	1	-63
	2	Бетон класса 25,м³	3,1	
К12-14-С	1	Каркас КП12-5	1	-63
	2	Бетон класса В30,м³	3,1	
К12-15-С	1	Каркас КП 12-5	1	-63
	2	Бетон класса В40,м³	3,11	
К12-16-С	1	Каркас КП 12-6	1	-63
	2	Бетон класса В25,м³	3,11	
К12-17-С	1	Каркас КП 12-6	1	-63
	2	Бетон класса В30,м³	3,11	
К12-18С	1	Каркас КП 12-6	1	-63
	2	Бетон класса В40,м³	3,11	
К12-19-С	1	Каркас КП 12-7	1	-64
	2	Бетон класса В30,м³	3,11	
К12-20-С	1	Каркас КП 12-7	1	-64
	2	Бетон класса, В40,м³	3,11	
К12-21-С	1	Каркас КП 12-8	1	-64
	2	Бетон класса В 25,м³	3,11	
К12-22-С	1	Каркас КП 12-8	1	-64
	2	Бетон класса В30,м³	3,11	

Взам. инв. №

Подпись и дата

Инв. № подл.

Марка колонны	Поз.	Наименование	Кол	Обозначение документа
К12-23-С	1	Каркас КП12-8	1	1.420.1-20С. 1-1 – 64
	2	Бетон класса В40, м³	3,1	
К12-24-С	1	Каркас КП 12-9	1	–64
	2	Бетон класса В25, м³	3,1	
К12-25-С	1	Каркас КП 12-9	1	–64
	2	Бетон класса В30, м³	3,1	
К12-26-С	1	Каркас КП 12-10	1	–64
	2	Бетон класса В30, м³	3,1	
К12-27-С	1	Каркас КП 12-11	1	–65
	2	Бетон класса В30, м³	3,1	
К12-28-С	1	Каркас КП 12-12	1	–65
	2	Бетон класса В30, м³	3,1	
К12-29-С	1	Каркас КП 12-12	1	–65
	2	Бетон класса В40, м³	3,1	
К12-30-С	1	Каркас КП 12-12	1	–65
	2	Бетон класса В45, м³	3,1	
К12-31-С	1	Каркас КП 12-13	1	–65
	2	Бетон класса В30, м³	3,1	
К12-32-С	1	Каркас КП 12-13	1	–65
	2	Бетон класса В40, м³	3,1	
К12-33-С	1	Каркас КП 12-13	1	–65
	2	Бетон класса В45 м³	3,1	

Марка колонны	Поз.	Наименование	Кол	Обозначение документа
К12-34-С	1	Каркас КП 12-14	1	1.420.1-20С. 1-1 – 65
	2	Бетон класса В25, м³	3,1	
К12-35-С	1	Каркас КП12-14	1	–65
	2	Бетон класса В30, м³	3,1	
К12-36-С	1	Каркас КП 12-14	1	–65
	2	Бетон класса В40, м³	3,1	
К12-37-С	1	Каркас КП 12-14	1	–65
	2	Бетон класса В45, м³	3,1	
К12-38-С	1	Каркас КП 12-15	1	–65
	2	Бетон класса В30, м³	3,1	
К12-39-С	1	Каркас КП12-15	1	–65
	2	Бетон класса В40, м³	3,1	
К12-40-С	1	Каркас КП 12-15	1	–65
	2	Бетон класса В45, м³	3,1	
К12-41-С	1	Каркас КП 12-16	1	–65
	2	Бетон класса В40, м³	3,1	
К12-42-С	1	Каркас КП 12-16	1	–65
	2	Бетон класса В45, м³	3,1	
К12-43-С	1	Каркас КП 12-17	1	–65
	2	Бетон класса В45, м³	3,1	
К12-44-С	1	Каркас КП 12-18	1	–66
	2	Бетон класса В30, м³	3,1	

Инв. № подл. | Подпись и дата | Взам. инв. №

Марка	Поз.	Наименование	Кол.	Обозначение документа
К12-45-С	1	Каркас КП12-18	1	1.420.1-20 С. 1-1-66
	2	Бетон класса В40, м³	3,1	
К12-46-С	1	Каркас КП12-18	1	—66
	2	Бетон класса В45, м³	3,1	
К12-47-С	1	Каркас КП12-19	1	—66
	2	Бетон класса В25, м³	3,1	
К12-48-С	1	Каркас КП12-19	1	—66
	2	Бетон класса В30, м³	3,1	
К12-49-С	1	Каркас КП12-19	1	—66
	2	Бетон класса В40, м³	3,1	
К12-50-С	1	Каркас КП12-19	1	—66
	2	Бетон класса В45, м³	3,1	
К12-51-С	1	Каркас КП12-20	1	—66
	2	Бетон класса В45, м³	3,1	
К12-52-С	1	Каркас КП12-21	1	—67
	2	Бетон класса В30, м³	3,1	
К12-53-С	1	Каркас КП12-22	1	—67
	2	Бетон класса В30, м³	3,1	
К12-54-С	1	Каркас КП12-23	1	—68
	2	Бетон класса В25, м³	3,1	
К12-55-С	1	Каркас КП12-24	1	—68
	2	Бетон класса В30, м³	3,1	

Марка колонны	Поз.	Наименование	Кол.	Обозначение документа
К12-56-С	1	Каркас КП12-25	11	1.420.1-20 С. 1-1-69
	2	Бетон класса В45, м³	3,1	
К12-57-С	1	Каркас КП12-26	11	—69
	2	Бетон класса В25, м³	3,1	
К12-58-С	1	Каркас КП12-26	11	—69
	2	Бетон класса В30, м³	3,1	
К12-59-С	1	Каркас КП12-26	11	—69
	2	Бетон класса В45, м³	3,1	
К12-60-С	1	Каркас КП12-27	11	—69
	2	Бетон класса В30, м³	3,1	
К12-61-С	1	Каркас КП12-27	11	—69
	2	Бетон класса В40, м³	3,1	
К12-62-С	1	Каркас КП12-27	11	—69
	2	Бетон класса В45, м³	3,1	
К12-63-С	1	Каркас КП12-28	11	—69
	2	Бетон класса В30, м³	3,1	
К12-64-С	1	Каркас КП12-29	11	—69
	2	Бетон класса В30, м³	3,1	
К12-65-С	1	Каркас КП12-29	11	—69
	2	Бетон класса В45, м³	3,1	
К12-66-С	1	Каркас КП12-30	11	—70
	2	Бетон класса В45, м³	3,11	

Инв. № подл. | Подп. и дата | Взам. инв. №

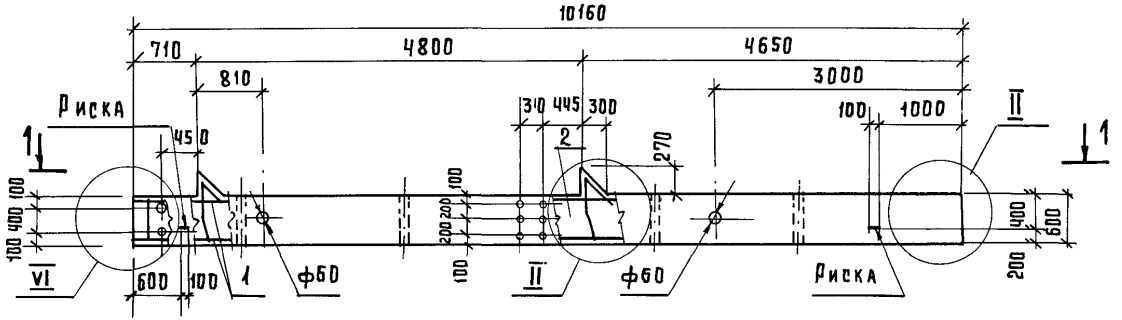

1 — 1

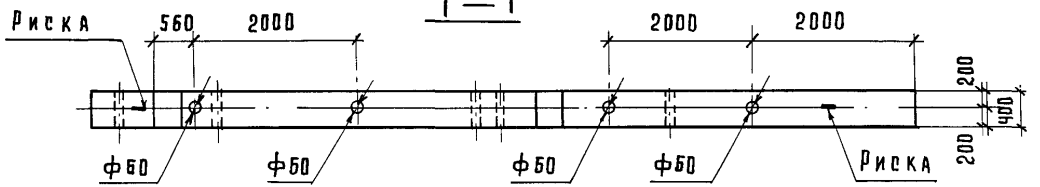

Спецификацию см. лист 2.

Узлы см. 1.420.1-20С. 1-1-16.

Масса колонны 6.18т.

				1.420.1-20С. 1-1-14	
Разраб.	Пергамонина			Колонна К43	Стадия: Р; Лист: 1; Листов: 2
Рассчит.	Исаев				
Провер.	Смирнова				ЛГПИ
Н.контр.	Незлобина				

Инв.№ подл. | Подпись и дата | Взам. инв.№

Марка колонны	Поз.	Наименование	Кол.	Обозначение документа
К43-1-С	1	Каркас КП43-1	1	1.420.1-20С.1-1-71
	2	Бетон класса В25, м³	2,47	
К43-2-С	1	Каркас КП43-2	1	-71
	2	Бетон класса В25, м³	2,47	
К43-3-С	1	Каркас КП43-3	1	-71
	2	Бетон класса В25, м³	2,47	
К43-4-С	1	Каркас КП43-4	1	-71
	2	Бетон класса В25, м³	2,47	
К43-5-С	1	Каркас КП43-5	1	-71
	2	Бетон класса В25, м³	2,47	
К43-6-С	1	Каркас КП43-6	1	-71
	2	Бетон класса В25, м³	2,47	

Марка колонны	Поз.	Наименование	Кол.	Обозначение документа
К43-7-С	1	Каркас КП43-7	1	1.420.1-20С.1-1-72
	2	Бетон класса В25, м³	2,47	
К43-8-С	1	Каркас КП43-8	1	-72
	2	Бетон класса В25, м³	2,47	
К43-9-С	1	Каркас КП43-9	1	-73
	2	Бетон класса В25, м³	2,47	
К43-10-С	1	Каркас КП43-10	1	-73
	2	Бетон класса В25, м³	2,47	
К43-11-С	1	Каркас КП43-11	1	-73
	2	Бетон класса В25, м³	2,47	

Инв. № подл. | Подпись и дата | Взам. инв. №

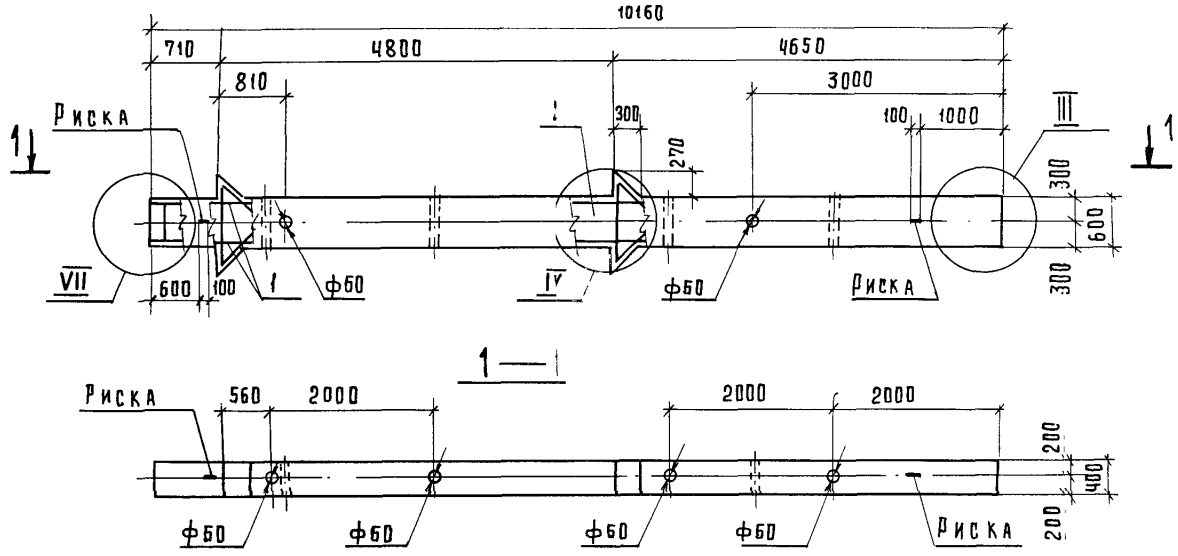

Спецификацию см. лист 2.

Узлы см. 1.420.1-20С. 1-1-16.

Масса колонны 6.28т.

				1.420.1-20С.1-1-15	
Разраб.	Пергамонина			Колонна К44	Стадия: Р; Лист: 1; Листов: 2
Рассчит.	Исаев				ЛГПИ
Провер.	Смирнова				
Н.контр.	Незлобина				

Инв. № подл. | Подпись и дата | Взам. инв. №

Марка колонны	Поз.	Наименование	Кол.	Обозначение документа
К44-1-С	1	Каркас КП44-1	1	1.420.1-20С.1-1-74
	2	Бетон класса В25, м³	2,51	
К44-2-С	1	Каркас КП44-2	1	-74
	2	Бетон класса В25, м³	2,51	
К44-3-С	1	Каркас КП44-3	1	-74
	2	Бетон класса В25м³	2,51	
К44-4-С	1	Каркас КП44-4	1	-74
	2	Бетон класса В25, м³	2,51	
К44-5-С	1	Каркас КП44-5	1	-74
	2	Бетон класса В25, м³	2,51	
К44-6-С	1	Каркас КП44-5	1	-74
	2	Бетон класса В30, м³	2,51	

Марка колонны	Поз.	Наименование	Кол	Обозначение документа
К44-7-С	1	Каркас КП44-6	1	1.420.1-20С.1-1-75
	2	Бетон класса В25, м³	2,511	
К44-8-С	1	Каркас КП44-6	1	-76
	2	Бетон класса В30, м³	2,511	
К44-9-С	1	Каркас КП44-7	1	-76
	2	Бетон класса В25, м³	2,511	
К44-10-С	1	Каркас КП44-8	1	-76
	2	Бетон класса В25, м³	2,511	
К44-11-С	1	Каркас КП44-9	1	-76
	2	Бетон класса В25, м³	2,511	
К44-12-С	1	Каркас КП44-10	1	-76
	2	Бетон класса В25, м³	2,511	

Инв. № подл. | Подпись и дата | Взам. инв. №

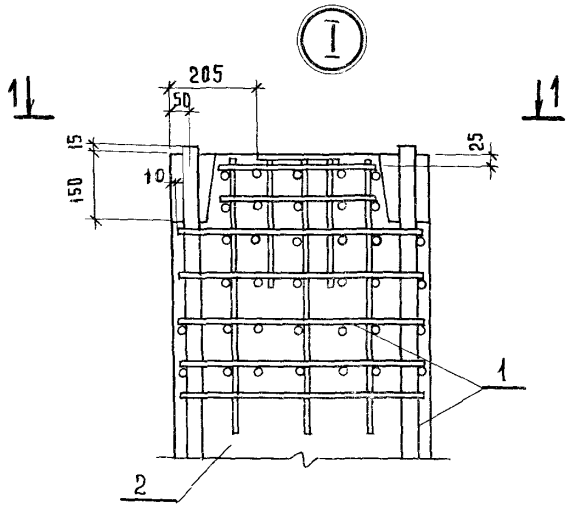

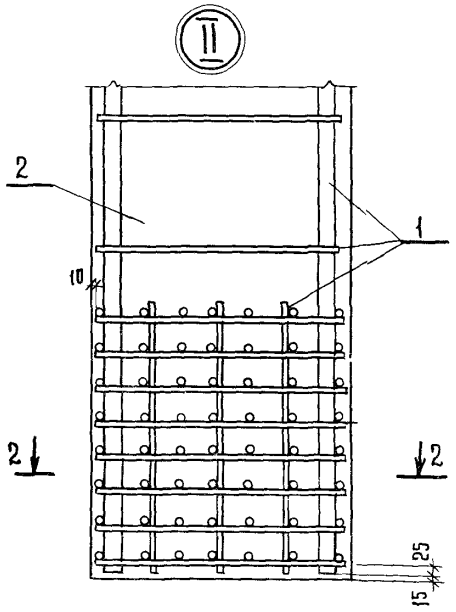

1—1

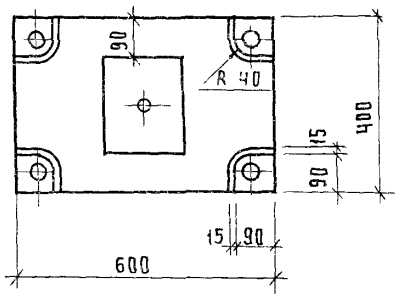

2—2

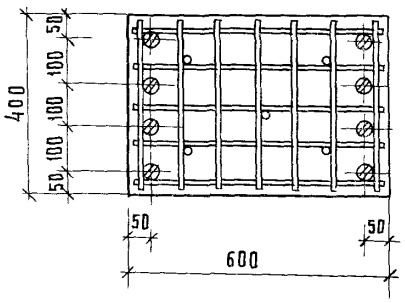

Количество стержней продольной арматуры на узлах I ... VII показано условно.

				1.420.1-20с.1-1-16	
Разраб.	Смирнова			Узлы I ... VII	Стадия: Р; Лист: 1; Листов: 4
Рассчит.	Исаев				
Провер.	Пергамонина				ЛГПИ
Н. контр.	Незлобина				

Инв. № подл. | Подпись и дата | Взам. инв. №

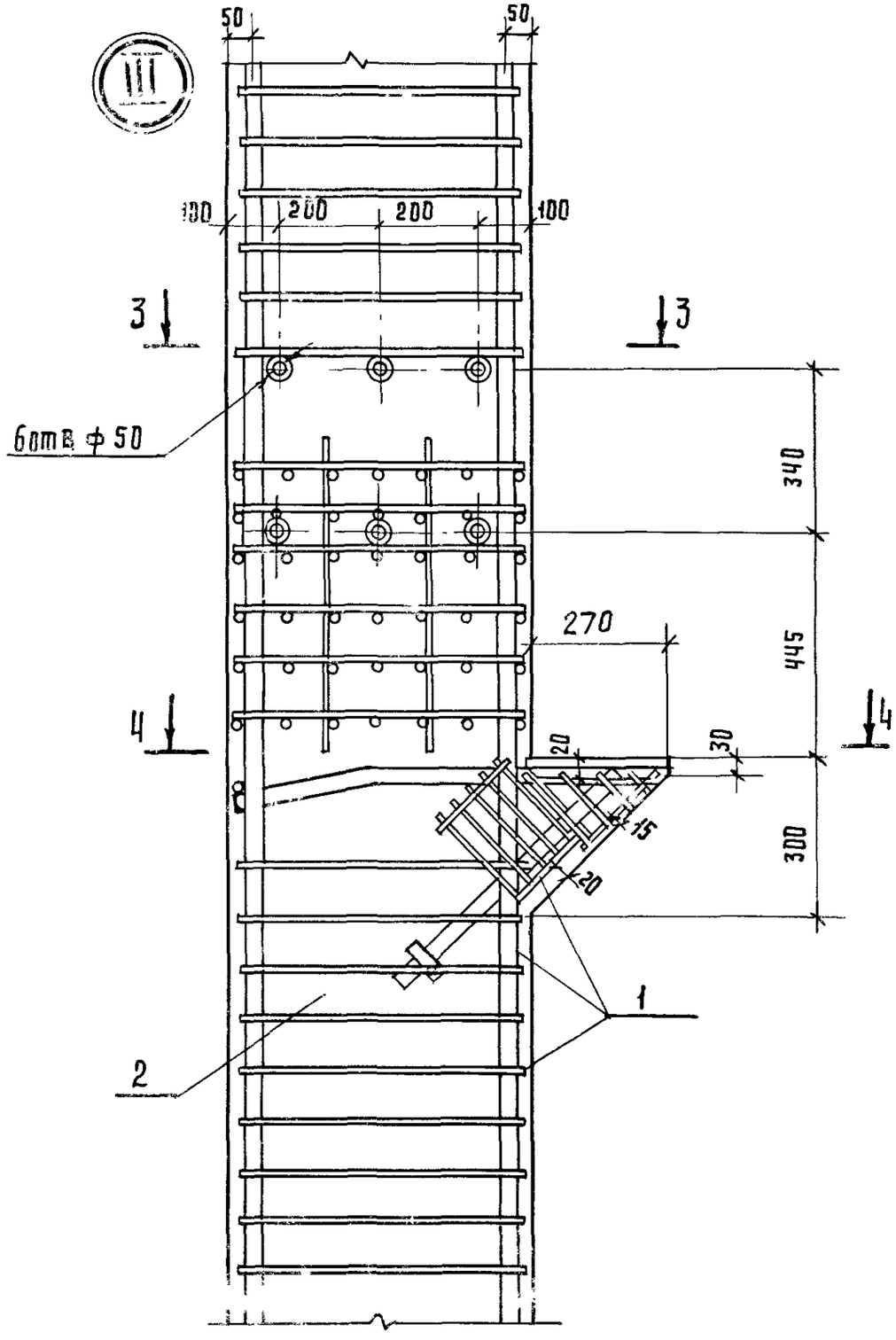

3 — 3

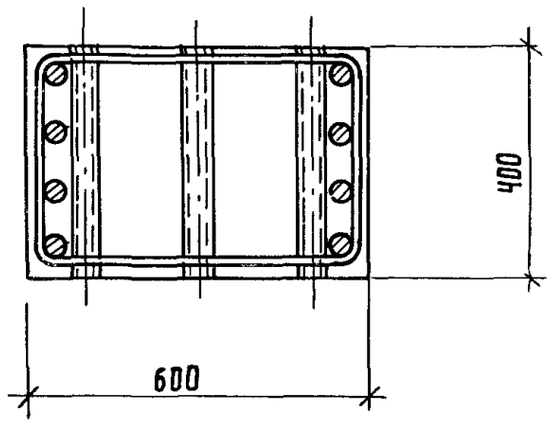

4 — 4

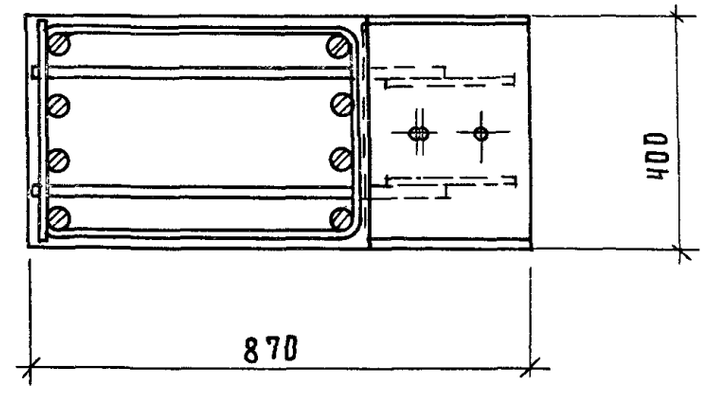

Инв. № подл. | Подпись и дата | Взам. инв. №

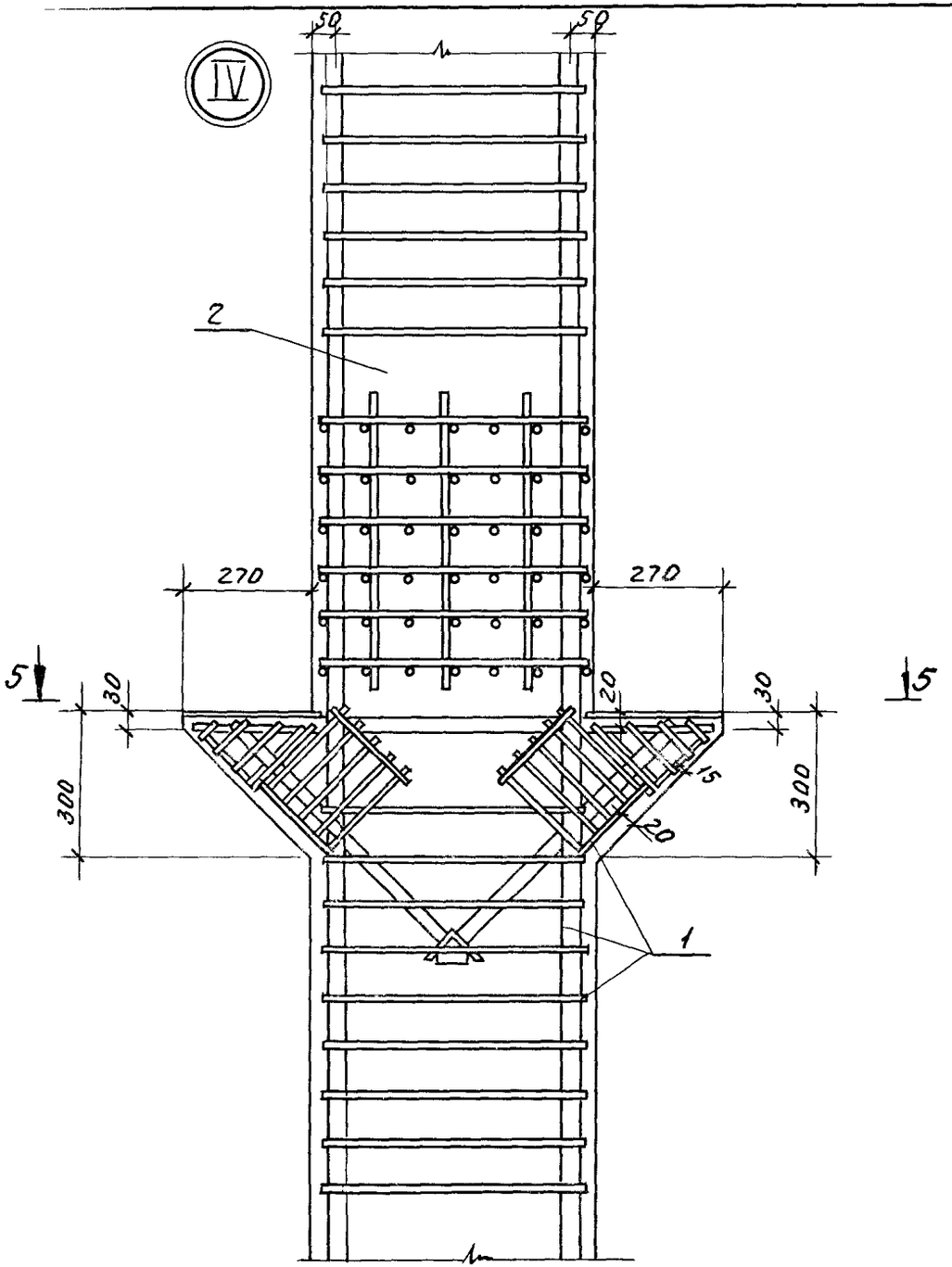

5 — 5

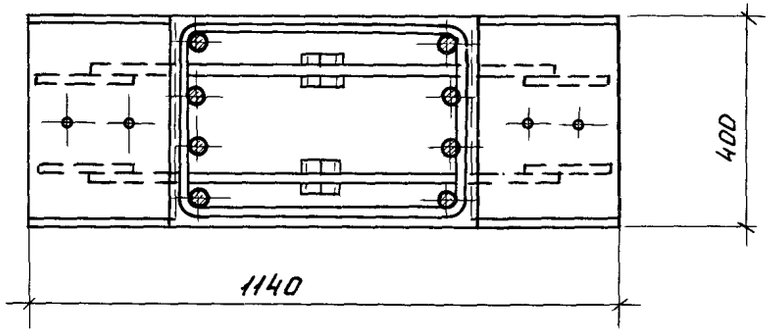

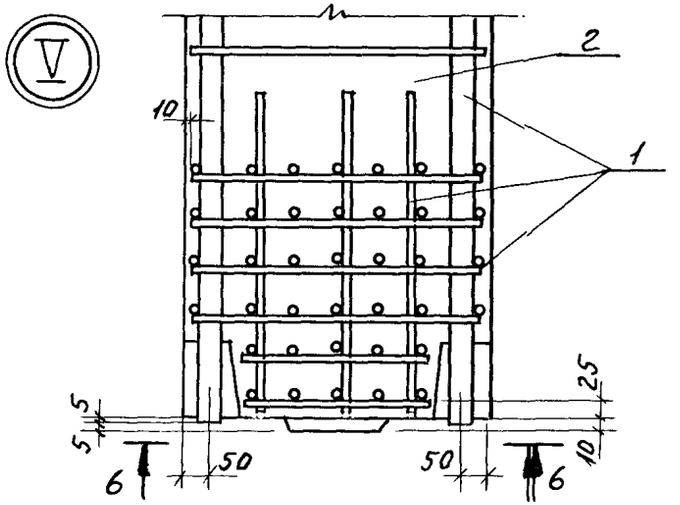

6 — 6

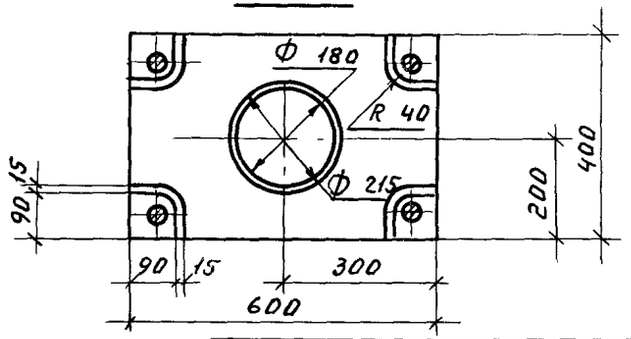

Инв.№ подл. | Подп. и дата | Взам.инв.№

1.420.1-20 С. 1-1-16

Лист 3

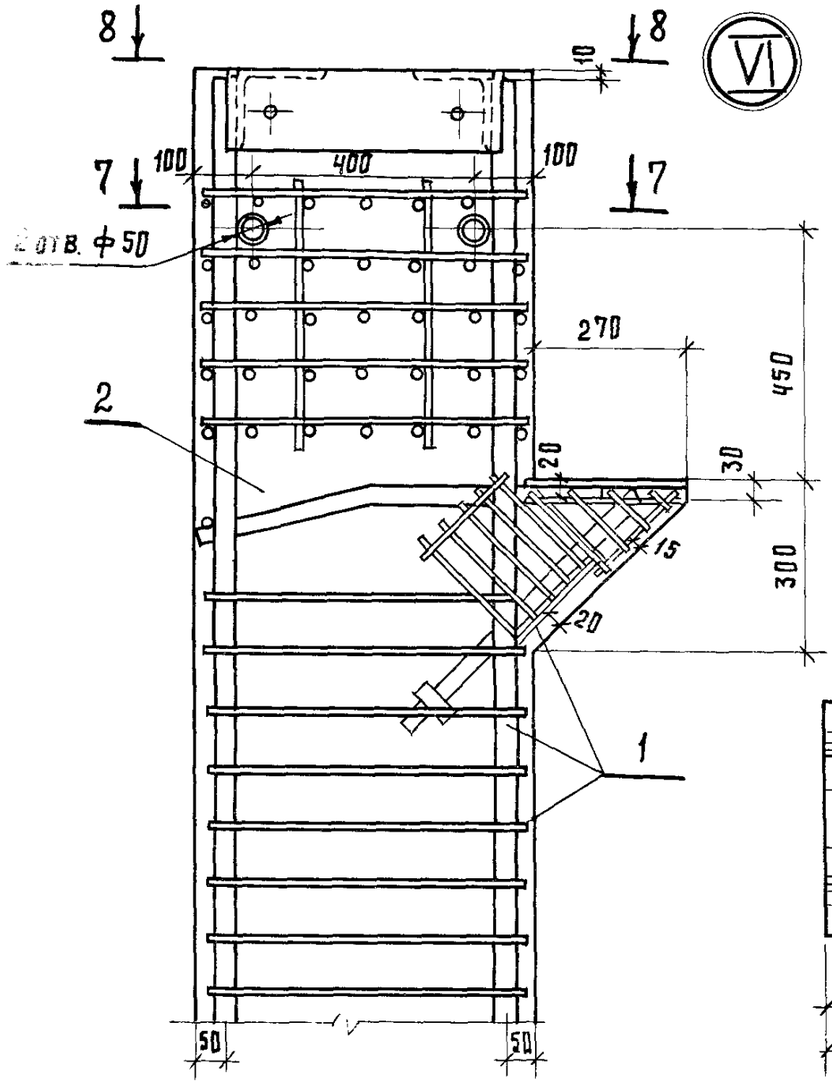

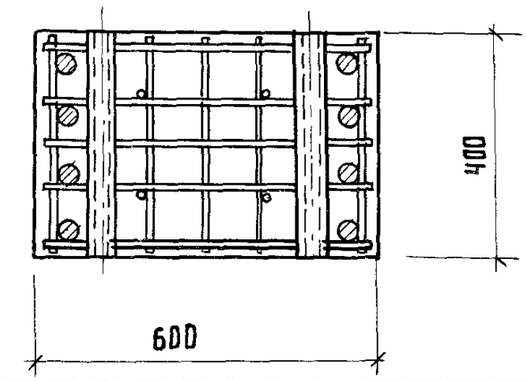

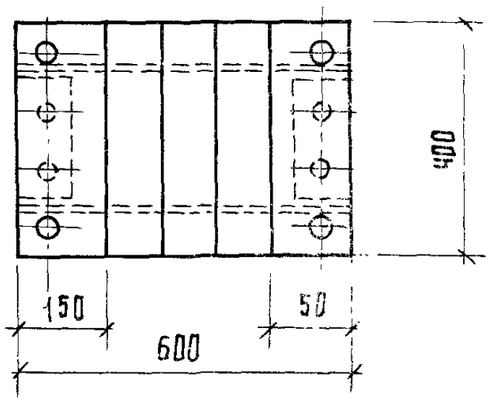

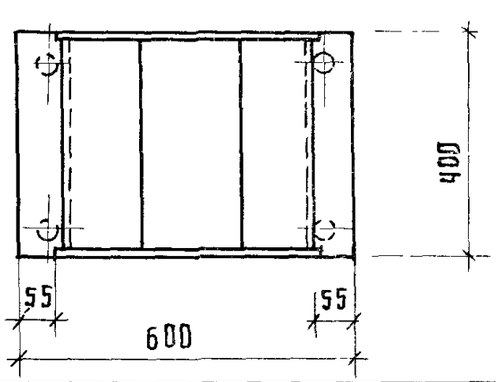

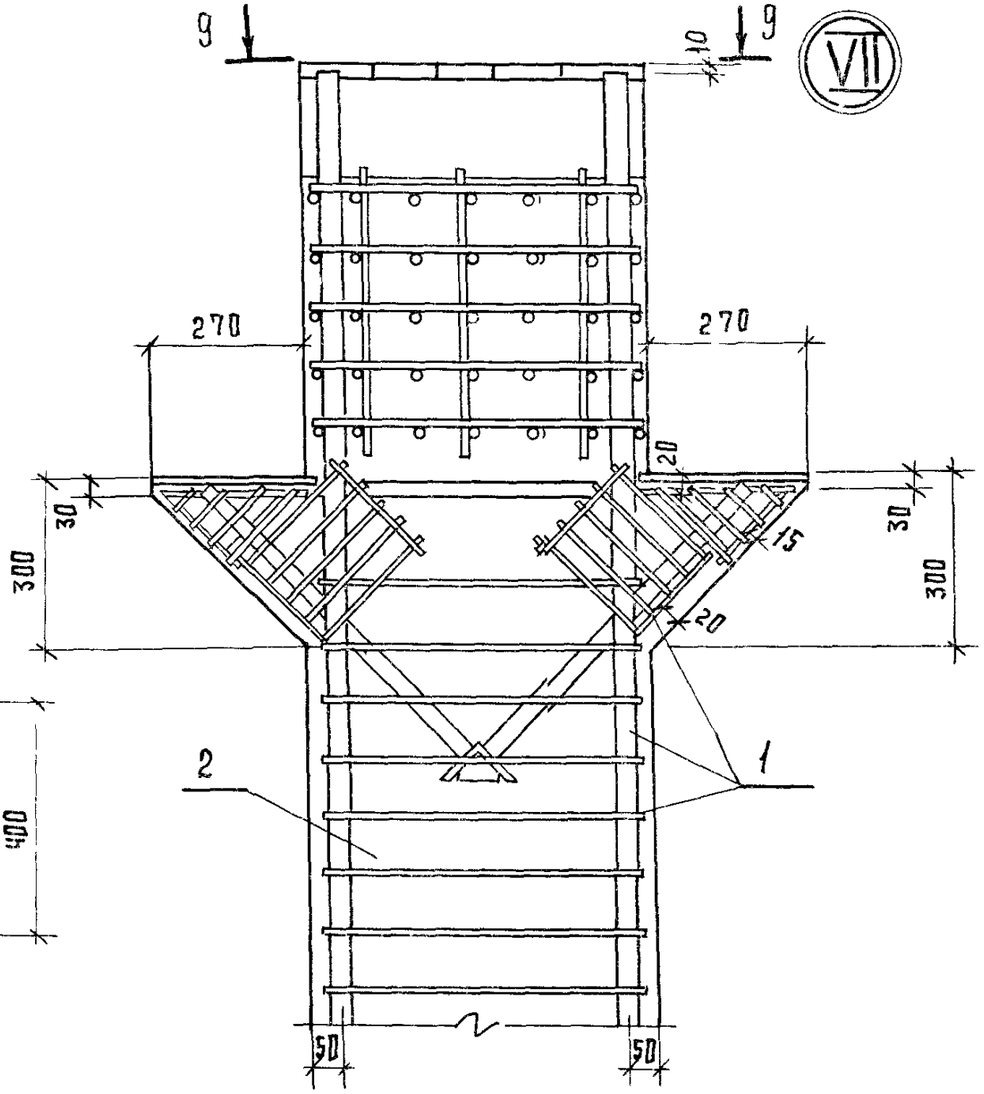

Инв. № подл. | Подпись и дата | Взам. инв. №

1.420.1-20 С.1-1-16

Лист 4

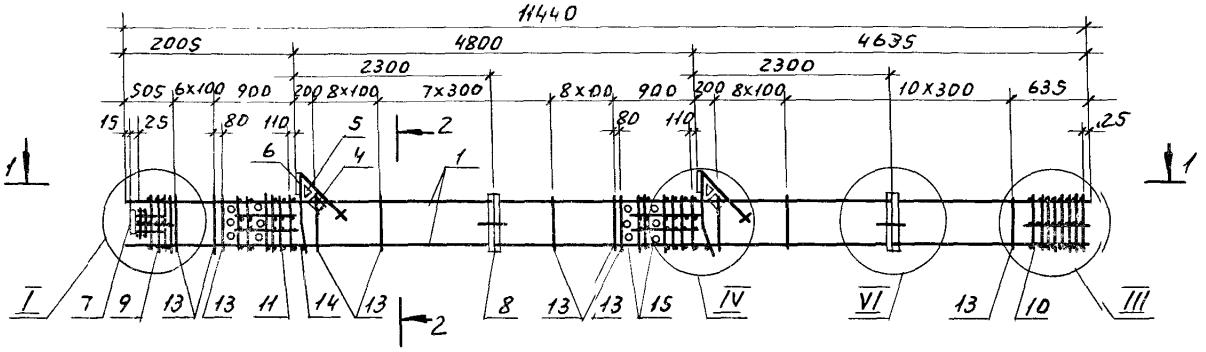

1 — 1



2 — 2

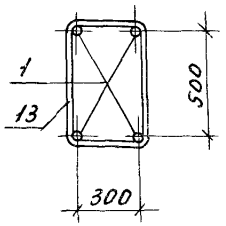

Спецификацию см. лист 2.

Узлы I, III, IV, VI см. 1.420.1-2.ОС.1-1-77.

Разраб.	Перламонина		1.420.1-20С.1-1-17		
Рассчит.	Исаев			Стадия	Лист	Листов
Провер.	Смирнова		Каркас КП1-1...КП1-6	Р	1	2
Н.контр.	Незлобина			ЛГПИ		

Инв.№ подл. | Подп. и дата | Взам. инв. №

Марка каркаса	Поз.	Наименование	Кол.	Обозначение документа	Масса каркаса, кг
КП1-1	1	Ф22 А-III, ℓ=11440; 34,1кг	4	Без черт.	343,9
	4	Сетка С5	2	1.420.1-20С.1-5-5	
	5	С6	2	-6	
	6	Изделие закладное МН1	2	-7	
	7	МН6	1	-10	
	8	МН26	2	-19	
	9	Сетка СП1	1	-2	
	10	СП3	1	-2	
	11	СП7	2	-2	
	13	Ф 8 А-I, ℓ= 1780	52	-22	
	14	18 А-I, ℓ=380; 0,8кг	2	Без черт.	
	15	Труба ГОСТ 8732-78*			
		Dн 57, ℓ=400; 1,8 кг	12	Без черт.	
КП1-2		Поз. 4... 11, 13... 15 по КП1-1			383,1
	1	Ф 25 А-III, ℓ= 11440; 44,0кг	4	Без черт.	
КП1-3		Поз. 4... 11, 13... 15 по КП1-1			428,7
	1	Ф 28 А-III, ℓ=11440; 55,3кг	4	Без черт.	

Марка каркаса	Поз.	Наименование	Кол.	Обозначение документа	Масса каркаса, кг
КП1-4		Поз. 4... 11, 13... 15 по КП1-1			496,3
	1	Ф 32 А-III, ℓ= 11440; 72,2кг	4	Без черт	
КП1-5		Поз. 4... 8, 11, 14, 15 по КП1-1			610,5
	1	Ф 36 А-III, ℓ= 11440; 91,4кг	4	Без черт.	
	9	Сетка СП2	1	1.420.1-20С.1-5-2	
	10	СП4	1	-2	
	13	Ф 10 А-I, ℓ= 1820	52	-22	
КП1-6		Поз. 4... 8, 11, 14, 15 по КП1-1			696,5
	1	Ф 40 А-III, ℓ=11440; 112,9кг	4	Без черт.	
	9	Сетка СП2	1	1.420.1-20С.1-5-2	
	10	СП4	1	-2	
	13	Ф 10 А-I, ℓ=1820	52	-22	

Арматура класса А-I и А-III по ГОСТ 5781-82.

Поз. 14 - оцинковать.

Взам. инв. №

Подпись и дата

Инв. № подл.

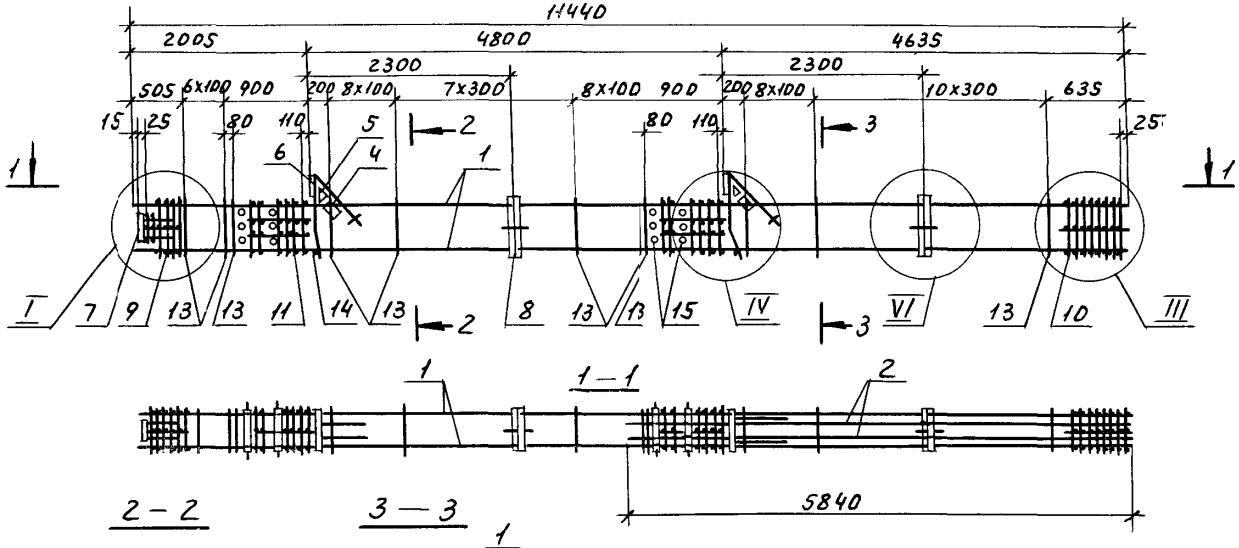

Спецификацию см. лист 2.

Узлы I, III, IV, VI см. 1.420.1-20с..1-1-77.

				1.420.1.-20с.1-1-18		
Разраб	Пергамонина			Каркас КП1-7.... КП1-9	Стадия	Лист	Листов
Рассчит	Исаев				Р	1	2
Провер	Смирнова				ЛГПИ		
Н.контр	Незлобина						

Инв.№ подл. | Подп. и дата | Взам.инв.№

214692 46

Марка каркаса	Поз	Наименование	Кол.	Обозначение документа	Масса каркаса, кг
КП1-7	1	Ф32 AIII, ℓ=11440; 72,2кг	4	без черт.	566,1
	2	22 AIII, ℓ=5840; 17,4кг	4	без черт.	
	4	Сетка С5	2	1.420.1-20С.1-5-5	
	5	С6	2	-6	
	6	Изделие закладное МН1	2	-7	
	7	МН6	1	-10	
	8	МН26	2	-19	
	9	Сетка СП1	1	-2	
	10	СП3	1	-2	
	11	СП7	2	-2	
	13	Ф 8 AI, ℓ=1780	52	-22	
	14	18 AI, ℓ=380; 0,8кг	2	без черт.	
	15	Труба ГОСТ 8732-78			
		Дн 57, ℓ=400; 1,8кг	12	без черт.	

Марка каркаса	Поз	Наименование	Кол.	Обозначение документа	Масса каркаса, кг
КП1-8		Поз. 2, 4...8, 11, 14, 15 по КП1-7			680,1
	1	Ф36 AIII, ℓ=11440; 91,4кг	4	Без черт.	
	9	Сетка СП2	1	1.420.1-20С.1-5-2	
	10	СП4	1	-2	
	13	Ф 10 AI, ℓ=1820	52	-22	
КП1-9		Поз. 2, 4...8, 11, 14, 15 по КП1-7			766,1
	1	Ф40 AIII, ℓ=11440; 112,9кг	4	Без черт.	
	9	Сетка СП2	1	1.420.1-20С.1-5-2	
	10	СП4	1	-2	
	13	Ф 10 AI, ℓ=1820	52	-22	

Арматура класса A-I и A-III по ГОСТ5781-82.

Поз. 14- оцинковать.

Инв.№ подл. | Подпись и дата | Взам. инв.№

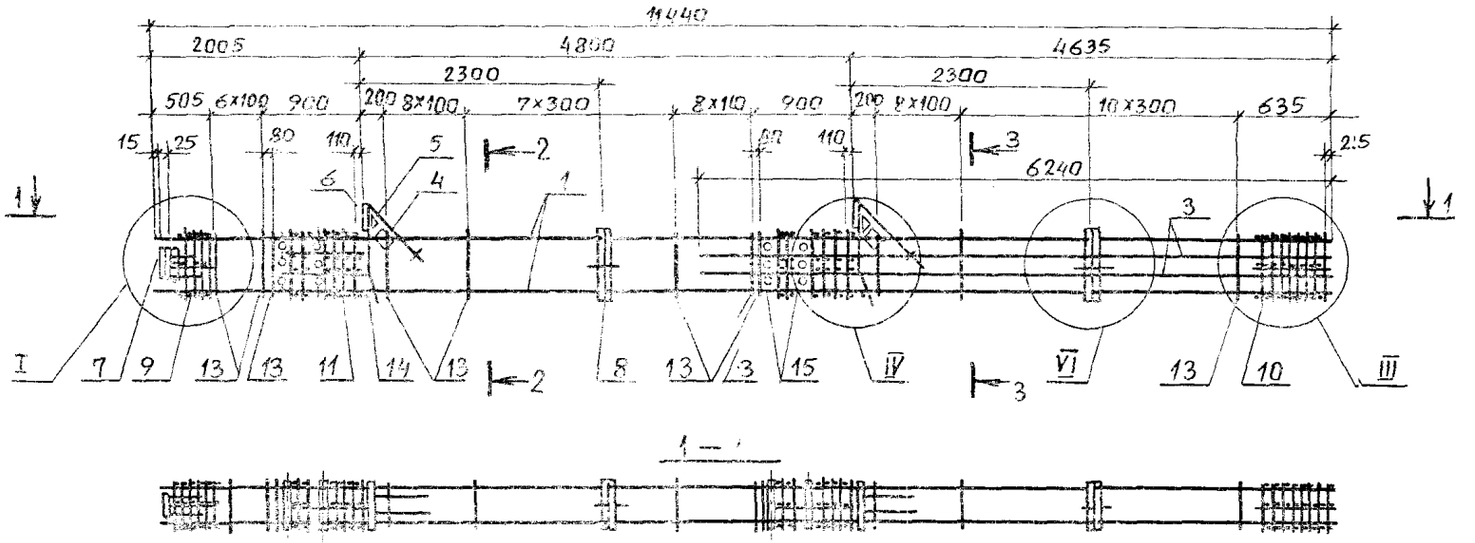

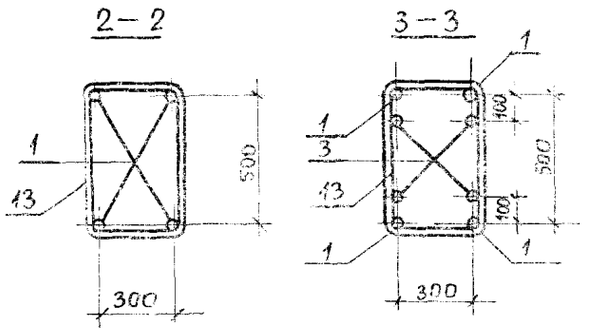

Марка каркаса	Поз.	Наименование	Кол.	Обозначение документа	Масса каркаса, кг
КП1-10	1	Ф36АIII, ℓ=11440; 91,4кг	4	без черт.	706,5
	3	25АIII, ℓ=6240; 24,0кг	4	без черт.	
	4	Сетка С5	2	1.420.1-20С.1-5-5	
	5	С6	2	-6	
	6	Изделие закладное МН1	2	-7	
	7	МН6	1	-10	
	8	МН26	2	-19	
	9	Сетка СП2	1	-2	
	10	СП4	1	-2	

Марка каркаса	Поз.	Наименование	Кол.	Обозначение документа	Масса каркаса, кг
КП1-10	11	Сетка СП7	2	1.420.1-20С.1-5-2	
	13	Ф10АI, ℓ=1820	52	-22	
	14	18АI, ℓ=380; 0,8кг	2	без черт.	
	15	Труба ГОСТ 8732-78*			
		Дн 57, ℓ=400; 1,8кг	12	без черт.	

Арматура класса А-I и А-III по ГОСТ 5781-82.
Узлы I, III, IV, VI см. 1.420.1-20С.1-1-77.
Поз. 14 - оцинковать.

Разраб.	Пергамонщик		
Рассчит.	Исаев		
Провер.	Смирнова		
Н.контр.	Незлобина		

1.420.1-20С.1-1-19

Каркас КП1-10

Стадия	Лист	Листов
Р	1	1

ЛГПИ

Инв. № подл. | Подпись и дата | Взам. инв. №

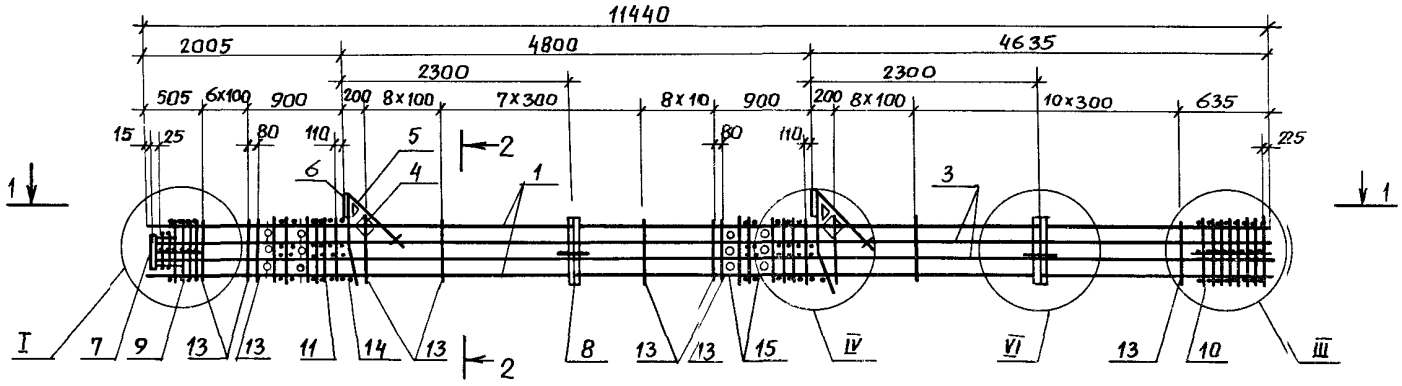



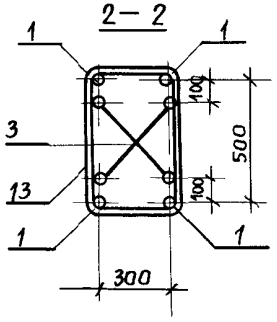

Спецификацию см. лист 2.

Узлы I, III, IV, VI см. 1.420.1-20с.1-1-77.

				1.420.1-20с.1-1-20		
Разраб.	Пергамонина			Каркас КП1-11... КП1-14	Стадия	Лист	Листов
Рассчит.	Исаев				Р	1	2
Провер.	Смирнова				ЛГПИ		
Н. контр.	Незлобина						

Инв. № подл. | Подпись и дата | Взам. инв. №

Марка каркаса	Поз.	Наименование	Кол.	Обозначение документа	Масса каркаса, кг
КП1-11	1	Ф36А-III, ℓ=11440; 91,4кг	4	Без черт.	786,1
	3	25А-III, ℓ=11410; 43,9кг	4	Без черт.	
	4	Сетка С5	2	1.420.1-20с.1-5-5	
	5	С6	2	– 6	
	6	Изделие закладное МН1	2	– 7	
	7	МН6	1	– 10	
	8	МН26	2	– 19	
	9	Сетка СП2	1	– 2	
	10	СП4	1	– 2	
	11	СП7	2	– 2	
	13	Ф10А-I, ℓ=1820	52	– 22	
	14	18А-I, ℓ=380; 0,8кг	2	Без черт.	
	15	Труба ГОСТ8732-78			
		Dн57, ℓ=400; 1,8кг	12	Без черт.	

Марка каркаса	Поз.	Наименование	Кол.	Обозначение документа	Масса каркаса, кг
КП1-12		Поз.4...11, 13...15 по КП1-11			832,5
	1	Ф40А-III, ℓ=11440; 112,9кг	4	Без черт.	
	3	22А-III, ℓ=11410; 34,0кг	4	Без черт.	
КП1-13		Поз.4...11, 13...15 по КП1-11			916,9
	1	Ф40А-III, ℓ=11440; 112,9кг	4	Без черт.	
	3	28А-III, ℓ=11410; 55,1кг	4	Без черт.	
КП1-14		Поз.4...11, 13...15 по КП1-11			984,5
	1	Ф40А-III, ℓ=11440; 112,9кг	4	Без черт.	
	3	32А-III, ℓ=11410; 72,0кг	4	Без черт.	

Арматура класса А-I, А-III по ГОСТ 5781-82.
Поз.14 - оцинковать.

Инв.№ подл. | Подп. и дата | Взам. инв.№

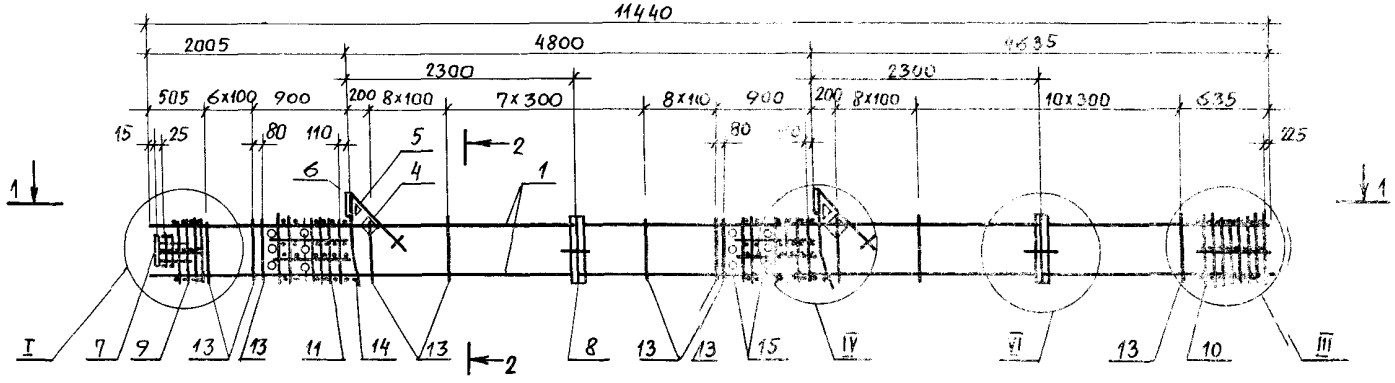

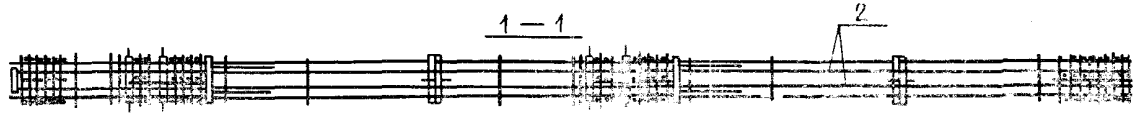

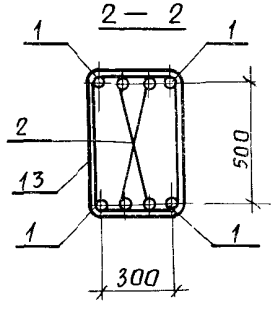

Спецификацию см. лист 2.

Узлы I, III, IV, VI см. 1.420.1-20 с.1-1-77.

				1.420.1-20с.1-1-21		
Разраб.	Пергамонина			Каркас КП1-#5... КП1-22	Стадия	Лист	Листов
Рассчит.	Исаев				Р	1	2
Провер.	Смирнова				ЛГПИ		
Н. контр.	Незлобина						

Инв. № подл. | Подпись и дата | Взам. инв. №

Марка каркаса	Поз.	Наименование	Кол.	Обозначение документа	Масса каркаса, кг
КП1-15	1	Ф32А-III, ℓ=11440; 72,2кг	4	Без черт.	634,3
	2	22А-III, ℓ=11410; 34,0 кг	4	Без черт.	
	4	Сетка С5	2	1.420.1-20С.1-5-5	
	5	С6	2	-6	
	6	Изделие закладное МН1	2	-7	
	7	МН6	1	-10	
	8	МН26	2	-19	
	9	Сетка СП1	1	-2	
	10	СП3	1	-2	
	11	СП7	2	-2	
	13	Ф8АI, ℓ=1780	52	-22	
	14	18АI, ℓ=380; 0,8кг	2	Без черт.	
	15	Труба ГОСТ 8732-78* Дн 57, ℓ=400; 1,8кг	12	Без черт.	
КП1-16		Поз. 2,4...8,11,14,15 по КП1-15			736,5
	1	Ф36А-III, ℓ=11440; 91,4кг	4	Без черт.	
	9	Сетка СП2	1	1.420.1-20С.1-5-2	
	10	СП4	1	-2	
	13	Ф10АI, ℓ=1820	52	-22	
КП1-17		Поз.4...8,11,14,15 по КП1-15			786,1
	1	Ф36А-III, ℓ=11440; 91,4кг	4	Без черт.	
	2	25А-III, ℓ=11410; 43,9кг	4	Без черт.	
	9	Сетка СП2	1	1.420.1-20С.1-5-2	
	10	СП4	1	-2	
	13	Ф10АI, ℓ=1820	52	-22	
КП1-18		Поз.2,4...8,11,14,15 по КП1-15			832,5
	1	Ф40А-III, ℓ=11440; 112,9кг	4	Без черт.	
	9	Сетка СП2	1	1.420.1-20С.1-5-2	
	10	СП4	1	-2	
	13	Ф10АI, ℓ=1820	52	-22	

Марка каркаса	Поз.	Наименование	Кол.	обозначение документа	Масса каркаса, кг
КП1-19		Поз. 4...8,11,14,15 по КП1-15			874,7
	1	Ф40А-III, ℓ=11440; 112,9кг	4	Без черт.	
	2	25А-III, ℓ=11410; 43,9кг	4	Без черт.	
	9	Сетка СП2	1	1.420.1-20С.1-5-2	
	10	СП4	1	-2	
	13	Ф10АI, ℓ=1820	52	-22	
КП1-20		Поз. 4...8,11,14,15 по КП1-15			984,3
	1	Ф40А-III, ℓ=11440; 112,9кг	4	Без черт.	
	2	32А-III, ℓ=11410; 72,0кг	4	Без черт.	
	9	Сетка СП2	1	1.420.1-20С.1-5-2	
	10	СП4	1	-2	
	13	Ф10АI, ℓ=1820	52	-22	
КП1-21		Поз. 4...8,11,14,15 по КП1-15			1061,3
	1	Ф40А-III, ℓ=11440; 112,9кг	4	Без черт.	
	2	36А-III, ℓ=11410; 91,2кг	4	Без черт.	
	9	Сетка СП2	1	1.420.1-20С.1-5-2	
	10	СП4	1	-2	
	13	Ф10АI, ℓ=1820	52	-22	
КП1-22		Поз. 4...8,11,14,15 по КП1-15			1146,1
	1	Ф40А-III, ℓ=11440; 112,9кг	4	Без черт.	
	2	40А-III, ℓ=11410; 112,6кг	4	Без черт.	
	9	Сетка СП2	1	1.420.1-20С.1-5-2	
	10	СП4	1	-2	
	13	Ф10АI, ℓ=1820	52	-22	

Арматура класса А-I, А-III по ГОСТ 5781-82.
Поз. 14 - оцинковать.

Инв. № подл. | Подп. и дата | Взам. инв. №

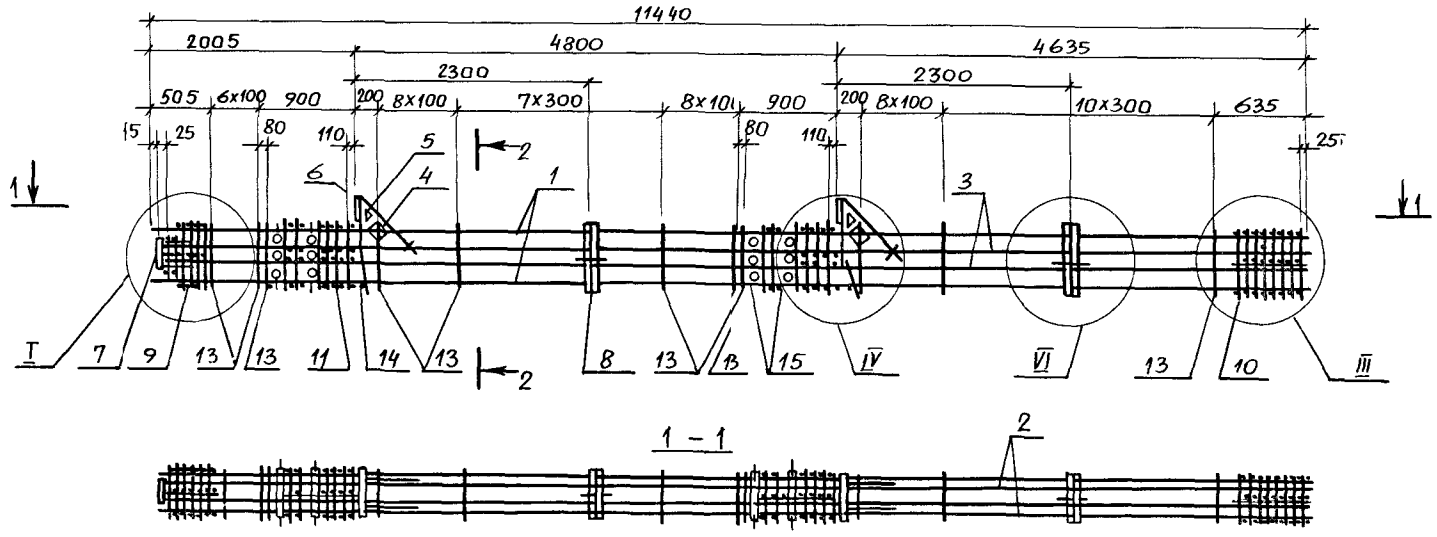

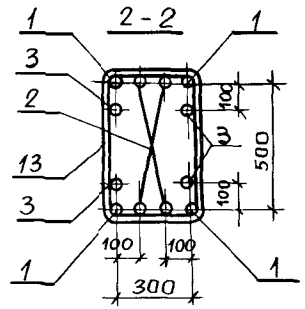

Марка каркаса	Поз.	Наименование	Кол.	Обозначение документа	Масса каркаса, кг
КП1-23	1	Ф40 AIII, ℓ=11440; 112,9 кг	4	без черт.	1272,5
	2	32 AIII, ℓ=11410; 72,0 кг	4	без черт.	
	3	32 AIII, ℓ=11410; 72,0 кг	4	без черт.	
	4	Сетка С5	2	1.420.1-20С.1-5-5	
	5	С6	2	-6	
	6	Изделие закладное МН1	2	-7	
	7	МН6	1	-10	
	8	МН26	2	-19	

Марка каркаса	Поз.	Наименование	Ком.	Обозначение документа	Масса каркаса, кг
КП1-23	9	Сетка СП2	1	1.420.1-20С. 1-5-2	
	10	СП4	1	-2	
	11	СП7	2	-2	
	13	Ф10 AI, ℓ=1820	52	-22	
	14	Ф18 AI, ℓ=380; 0,8кг	2	без черт.	
	15	Труба ГОСТ 8732-78			
		Дн 57, ℓ=400; 1,8 кг	12	без черт.	

Арматура класса A-I и A-III по ГОСТ 5781-82.
Узлы I, III, IV, VI см. 1.420.1-20С. 1-11-77.
Поз. 14 - оцинковать.

Разраб.	Пергамонцина		
Рассчит.	Исаев		
Провер.	Смирнова		
Н.контр.	Незлобина		

1.420.1-20С.1-1-22

Каркас КП1-23

Стадия	Лист	Листов
Р	1	1

ЛГПИ

Взам. инв. №
Подпись и дата
Инв. № подл.

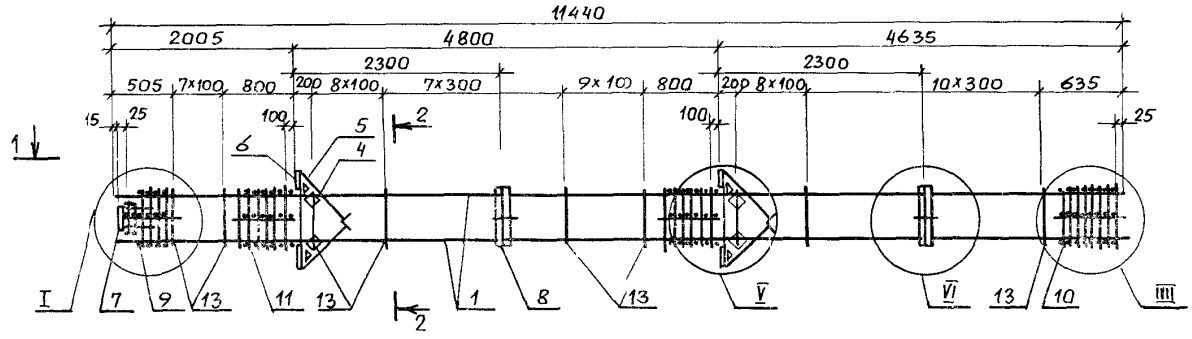

1 – 1



2 – 2

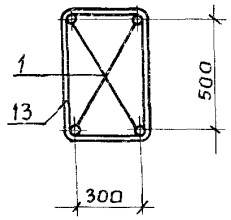

Спецификацию см. лист 2.

Узлы I, III, V, VI см. 1.420.1-20с.1-1 -77.

				1.420.1-20с.1-1-23			
Разраб.	Пергаменщик			Каркас КП2-1... КП2-6	Стадия	Лист	Листов
Рассчит.	Исаев				Р	1	2
Провер.	Смирнова				ЛГПИ		
Н.контр.	Незлобина						

Инв.№ подл. | Подпись и дата | Взам.инв.№

Марка каркаса	Поз.	Наименование	Кол.	Обозначение документа	Масса каркаса, кг
КП2-1	1	Ф22 А-III, ℓ=11440; 34,1кг	4	Без черт.	383,9
	4	Сетка С5	4	1.420.1-20С.1-5-5	
	5	С6	4	-6	
	6	Изделие закладное МН3	4	-8	
	7	МН6	1	-10	
	8	МН26	2	-19	
	9	Сетка СП1	1	-2	
	10	СП3	1	-2	
	11	СП8	2	-2	
	13	Ф8 А-I, ℓ=1780	52	-22	
КП2-2		Поз. 4... 11, 13 по КП2-1			423,5
	1	Ф25 А-III, ℓ=11440; 44,0кг	4	Без. черт.	
КП2-3		Поз. 4... 11,13 по КП2-1			468,7
	1	Ф28 А-III, ℓ=11440; 55,3кг	4	Без черт.	

Марка каркаса	Поз.	Наименование	Кол.	Обозначение документа	Масса каркаса, кг
КП2-4		Поз. 4 ... 11,13 по КП2-1			536,3
	1	Ф32 А-III, ℓ=11440; 72,2кг	4	без черт.	
КП2-5		Поз. 4... 8, 11 по КП2-1			650,3
	1	Ф36 А-III, ℓ=11440; 91,4кг	4	Без черт.	
	9	Сетка СП2	1	1.420.1-20С.1-5-2	
	10	СП4	1	-2	
	13	Ф10 А-I, ℓ=1820	52	-22	
КП2-6		Поз.4... 8, 11 по КП2-1			736,3
	1	Ф40 А-III, ℓ=11440; 112,9кг	4	без черт.	
	9	Сетка СП2	1	1.420.1-20С.1-5-2	
	10	СП4	1	-2	
	13	Ф10 А-I, ℓ=1820	52	-22	

Арматура класса А-I, А-III по ГОСТ5781-82.

Инв. № подл. | Подпись и дата | Взам. инв. №

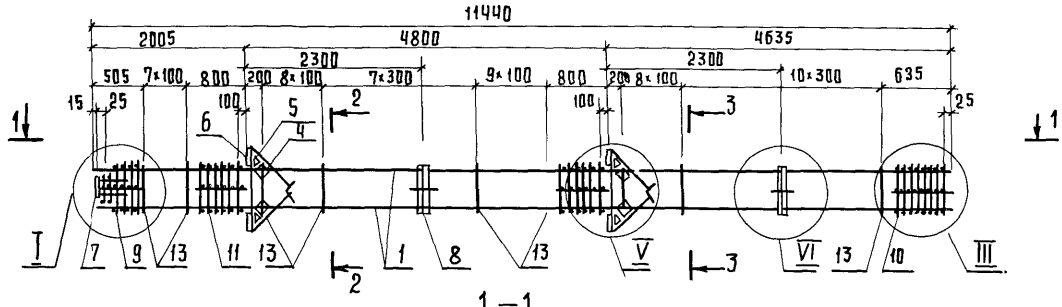

1—1

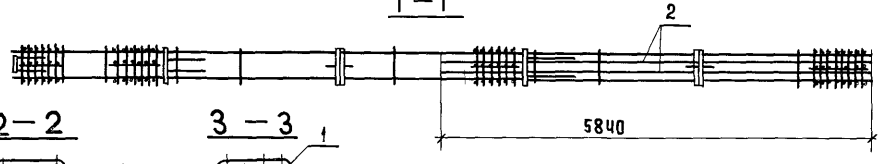

2—2

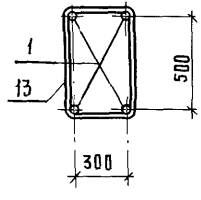

3—3

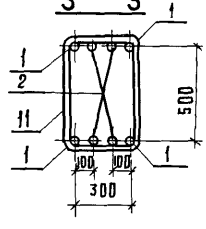

Спецификацию см. лист 2.

Узлы I, III, V, VI, см. 1.420.1-20 с. 1-1-77.

				1.420.1-20с. 1-1-24		
Разраб.	Пергамонина			Каркас КП2-7... КП2-10	Стадия	Лист	Листов
Рассчит.	Исаев				Р	1	2
Провер.	Смирнова				ЛГПИ		
Н.контр.	Незлобина						

Инв.№ подл. | Подпись и дата | Взам. инв.№

Марка каркаса	Поз.	Наименование	Кол.	Обозначение документа	Масса каркаса, кг
КП 2-7	1	Ф28 AIII, ℓ=11440; 55,3кг	4	БЕЗ черт.	558,7
	2	25 AIII, ℓ=5840; 22,5кг	4	БЕЗ черт.	
	4	Сетка С5	4	1.420.1-20 С.1-5-5	
	5	С6	4	-6	
	6	Изделие закладное МН3	4	-8	
	7	МН6	1	-10	
	8	МН26	2	-19	
	9	Сетка СП1	1	-2	
	10	СП3	1	-2	
	11	СП8	2	-2	
	13	Ф8 AI, ℓ=1780	52	-22	
КП 2-8		Поз. 2, 4... 8, 11 по КП 2-7			739,7
	1	Ф36 AIII, ℓ=11440; 81,4 кг	4	БЕЗ черт.	
	9	Сетка СП2	1	1.420.1-20 С.1-5-2	
	10	СП4	1	-2	
	13	Ф10 AI, ℓ=1820	52	-22	

Марка каркаса	Поз.	Наименование	Кол.	Обозначение документа	Масса каркаса, кг
КП 2-9		Поз. 4..8, 11 по КП 2-7			805,7
	1	Ф40 AIII, ℓ=11440; 112,9кг	4	БЕЗ черт.	
	2	22 AIII, ℓ=5840; 17,4 кг	4	БЕЗ черт.	
	9	Сетка СП2	1	1.420.1-20С.1-5-2	
	10	СП4	1	-2	
	13	Ф10 AI, ℓ=1820	52	-22	
КП 2-10		Поз. 4... 8,11 по КП 2-7			849,1
	1	Ф40 AIII, ℓ=11440; 112,9кг	4	БЕЗ черт.	
	2	28 AIII, ℓ=5840; 28,2кг	4	БЕЗ черт.	
	9	Сетка СП2	1	1.420.1-20С.1-5-2	
	10	СП4	1	-2	
	13	Ф10 AI, ℓ=1820	52	-22	

Арматура класса A-I, A-III по ГОСТ 5781-82.

Взам. инв. №

Подпись и дата

Инв. № подл.

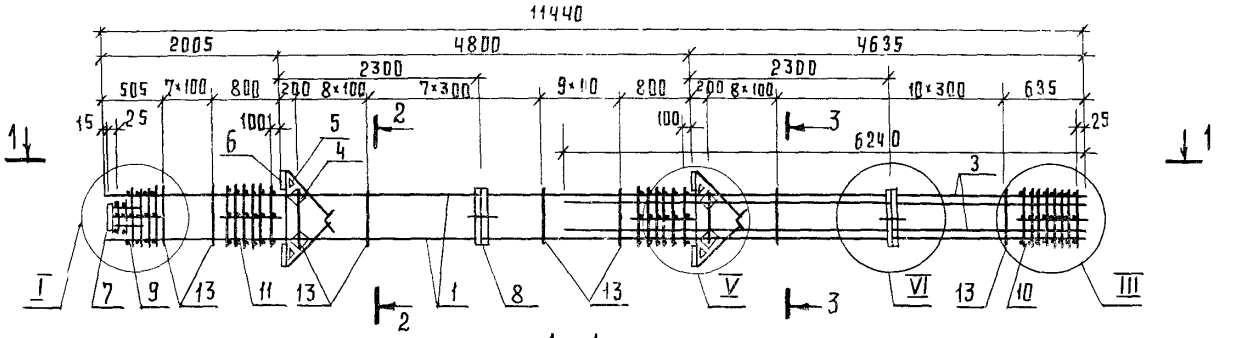

1—1

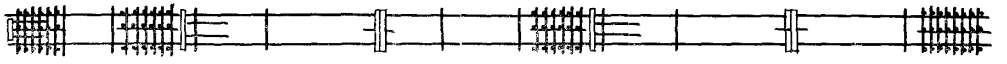

2—2

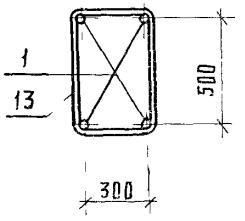

3—3

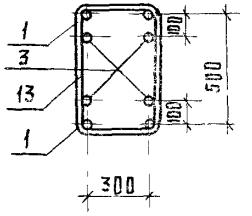

Спецификацию см. лист 2.

Узлы I, III, V, VI см. 1.420.1-20с. 1-1-77.

				1.420.1-20с. 1-1-25		
Разраб.	Пергамонина			Каркас КП2-14 ... КП2-17	Стадия	Лист	Листов
Рассчит.	Исаев				Р	1	2
Провер.	Смирнова				ЛГПИ		
Н.контр.	Незлобина						

Инв.№ подл. | Подпись и дата | Взам.инв.№

Марка каркаса	Поз.	Наименование	Кол.	Обозначение документа	Масса каркаса, кг
КП2-11	1	Ф28 AIII, ℓ=11440; 55,3кг	4	Без черт.	564,7
	3	25 AIII, ℓ=6240; 24,0кг	4	Без черт.	
	4	Сетка С5	4	1.420.1-20С.1-5-5	
	5	С6	4	-6	
	6	Изделие закладное МН3	4	-8	
	7	МН6	1	-10	
	8	МН26	2	-19	
	9	Сетка СП1	1	-2	
	10	СП3	1	-2	
	11	СП8	2	-2	
	13	Ф8 AI ℓ=1780	52	-22	
КП2-12		Поз. 4...11, 13 по КП2-11			610,7
	1	Ф32 AIII, ℓ=11440; 72,2кг	4	Без черт.	
	3	28 AIII, ℓ=6240; 18,6кг	4	Без черт.	
КП2-13		Поз. 3, 4...11 по КП2-11			746,3
	1	Ф36 AIII, ℓ=11440; 91,1кг	4	Без черт.	
	9	Сетка СП2	1	1.420.1-20С.1-5-2	
	10	СП4	1	-2	
	13	Ф10 AI, ℓ=1820	52	-22	
КП2-14		Поз. 4...8, 11 по КП2-11			810,7
	1	Ф40 AIII, ℓ=11440; 112,9кг	4	Без черт.	
	3	22 AIII, ℓ=6240; 18,6кг	4	Без черт.	

Марка каркаса	Поз.	Наименование	Кол.	Обозначение документа	Масса каркаса, кг
КП2-14	9	Сетка СП2	1	1.420.1-20С.1-5-2	
	10	СП4	1	-2	
	13	Ф10 AI, ℓ=1820	52	-22	
КП2-15		Поз. 4...8, 11 по КП2-11			856,7
	1	Ф40 AIII, ℓ=11440; 112,9кг	4	Без черт.	
	3	28 AIII, ℓ=6240; 30,1кг	4	Без черт.	
	9	Сетка СП2	1	1.420.1-20С.1-5-2	
	10	СП4	1	-2	
	13	Ф10 AI, ℓ=1820	52	-22	
КП2-16		Поз. 4...8, 11 по КП2-11			893,9
	1	Ф40 AIII ℓ=11440; 112,9кг	4	Без черт.	
	3	32 AIII, ℓ=6240; 39,4кг	4	Без черт.	
	9	Сетка СП2	1	1.420.1-20С.1-5-2	
	10	СП4	1	-2	
	13	Ф10 AI, ℓ=1820	52	-22	
КП2-17		Поз. 4...8, 11 по КП2-11			935,9
	1	Ф40 AIII ℓ=11440; 112,9кг	4	Без черт.	
	3	36 AIII, ℓ=6240; 49,9кг	4	Без черт.	
	9	Сетка СП2	1	1.420.1-20С.1-5-2	
	10	СП4	1	-2	
	13	Ф10 AI, ℓ=1820	52	-22	

Арматура класса А-I, А-III по ГОСТ 5781-82

Инв. № подл. | Подпись и дата | Взам. инв. №

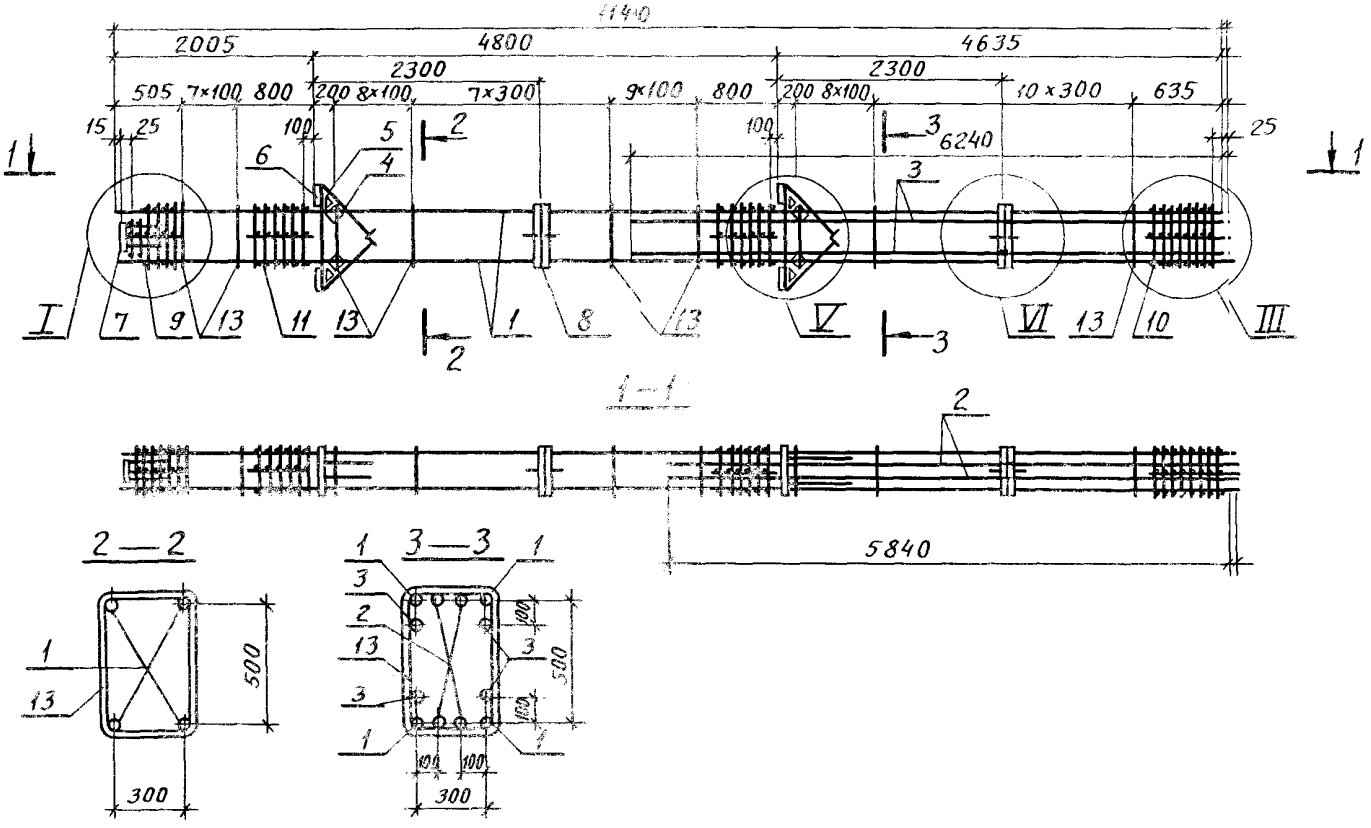

Спецификацию см. лист 2.

Узлы I, III, V, VI см. 1.420.1-20С.1-1-77.

				1.420.1-20С.1-1-26		
Разраб.	Пергамонина			Каркас КП2-18....КП2-20	Стадия	Лист	Листов
Рассчит.	Исаев				Р	1	2
Провер.	Смирнова				ЛГПИ		
Н.контр.	Неглюбина						

Инв.№подл. | Подпись и дата | Взам.инв.№

Марка каркаса	Поз.	Наименование	Кол.	Обозначение документа	Масса каркаса, кг
КП2-18	1	ф36 А III, ℓ=11440; 91,4кг	4	без черт.	957,5
	2	36 А III, ℓ=5840; 46,7кг	4	без черт.	
	3	28 А III, ℓ=6240; 30,1кг	4	без черт.	
	4	Сетка С5	4	1.420.1-20с.1-5-5	
	5	С6	4	-6	
	6	Изделие закладное МН3	4	-8	
	7	МН6	1	-10	
	8	МН26	2	-19	
	9	Сетка СП2	1	-2	
	10	СП4	1	-2	
	11	СП8	2	-2	
	13	ф10 АI, ℓ=1820	52	-22	

Марка каркаса	Поз.	Наименование	Кол.	Обозначение документа	Масса каркаса кг
КП2-19		Поз. 4... 11, 13 по КП2-18			1041.5
	1	ф40 А III, ℓ=11440; 112,9кг	4	без черт.	
	2	32 А III, ℓ=5840; 36,9кг	4	без черт.	
	3	32 А III, ℓ=6240; 39,4кг	4	без черт.	
КП2-20		Поз 4... 11, 13 по КП2-18			1213.1
	1	ф40 А III, ℓ=11440; 112,9кг	4	без черт.	
	2	40 А III, ℓ=5840; 57,6кг	4	без черт.	
	3	40 А III, ℓ=6240; 61,6кг	4	без черт.	

Арматура класса А-I, А-III по ГОСТ 5781-82.

Инв. № подл. | Подпись и дата | Взам. инв. №

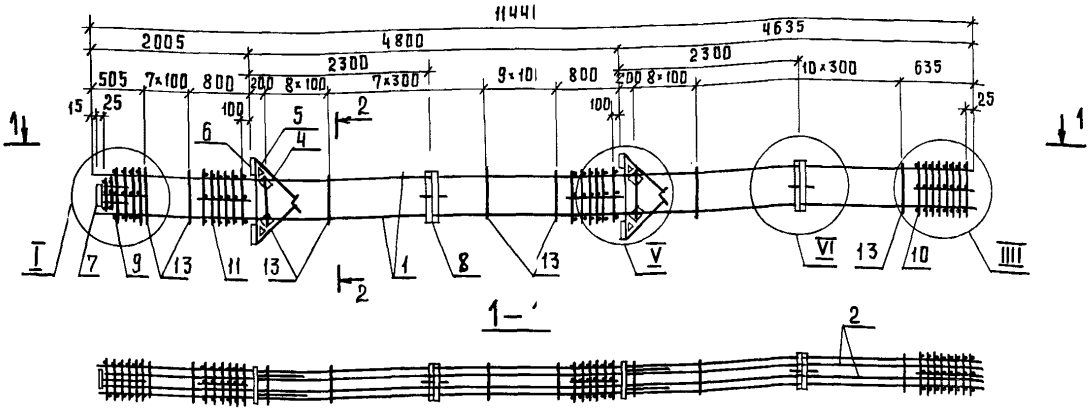

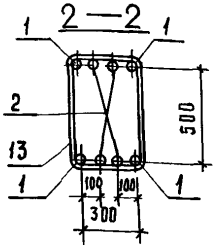

Марка каркаса	Поз.	Наименование	Кол.	Обозначение документа	Масса каркаса, кг.
КП2-21	1	ф40 А III, ℓ=11440; 112.9 кг	4	без черт.	872,3
	2	22 А III, ℓ=11410; 34.0 кг	4	без черт	
	4	Сетка С5	4	1.420.1-20С.1-5-5	
	5	С5	4	-6	
	6	Изделие закладное МН3	4	-8	
	7	МН6	1	-10	
	8	МН26	2	-19	
	9	Сетка СП2	1	-2	

Марка каркаса	Поз	Наименование	Кол.	Обозначение документа	Масса каркаса, кг.
КП2-22	10	Сетка СП4	1	1.420.1-20С.1-5-2	1024,3
	11	СП8	2	-2	
	13	ф10 А I, ℓ=1820	52	-22	
		Поз. 1,4...11,13 по КП2-21			
	2	ф32 А III, ℓ=11410; 72,0 кг	4	без черт.	

Арматура класса А-I и А-III по ГОСТ 5781-82.
Узлы I, III, V, VI см. 1.420.1-20С.1-1-77.

Разраб.	Пергамонина		1.420.1-20С. 1-1-27
Рассчит.	Исаев		Каркас КП2-21, КП2-22
Провер.	Смирнова		Стадия: Р; Лист: ; Листов: 1
Н.контр.	Незлобина		ЛГПИ

Инв.№ подл. | Подпись и дата | Взам.инв.№

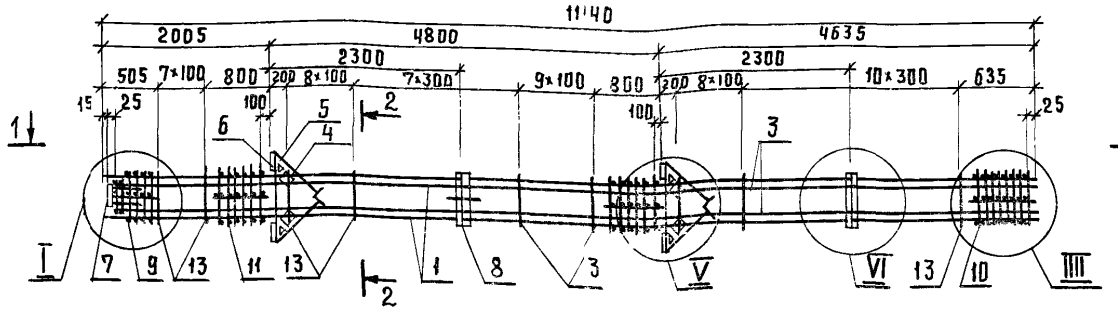

1—1

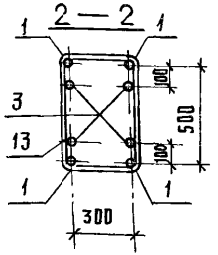

Марка каркаса	Поз.	Наименование	Кол.	Обозначение документа	Масса каркаса, кг
КП 2-23	1	ф40 А III, ℓ=11440; 112,9 кг	4	без черт.	911,9
	3	25 А III, ℓ=11410; 43,9 кг	4	без черт.	
	4	Сетка С5	4	1.420.1-20С.1-5-5	
	5	С6	4	— 6	
	6	Изделие закладное МН3	4	— 8	
	7	МН6	1	— 10	
	8	МН26	2	— 19	
	9	Сетка СП2	1	— 2	
	10	СП4	1	— 2	

Марка каркаса	Поз.	Наименование	Кол	Обозначение документа	Масса каркаса, кг.
	11	Сетка СП8	2	1.420.1-20С.1-5-2	
	13	ф10 А III, ℓ=1820	52	-22	
КП 2-24		Поз.1,4...11,13 по КП2-23			1024,3
	3	ф32 А III, ℓ=11410; 72,0 кг.	4	без черт.	
КП 2-25		Поз.1,4... 11,13 по КП2-23			1186,7
	3	ф40 А III, ℓ=11410; 112,6 кг	4	без черт	

Арматура класса А-I и А-III по ГОСТ 5781-82.

Узлы I, III, V, VI см. 1.420.1-20С.1-1-77.

Разраб.	Пергамонина		1.420.1-20С 1-1-28
Рассчит	Исаев		Каркас КП2-23....КП2-25
Провер.	Смирнова		
Н контр	Незлобина		

Стадия	Лист	Листов
Р		1

ЛГПИ

Инв. № подл. | Подпись и дата | Взам. инв. №

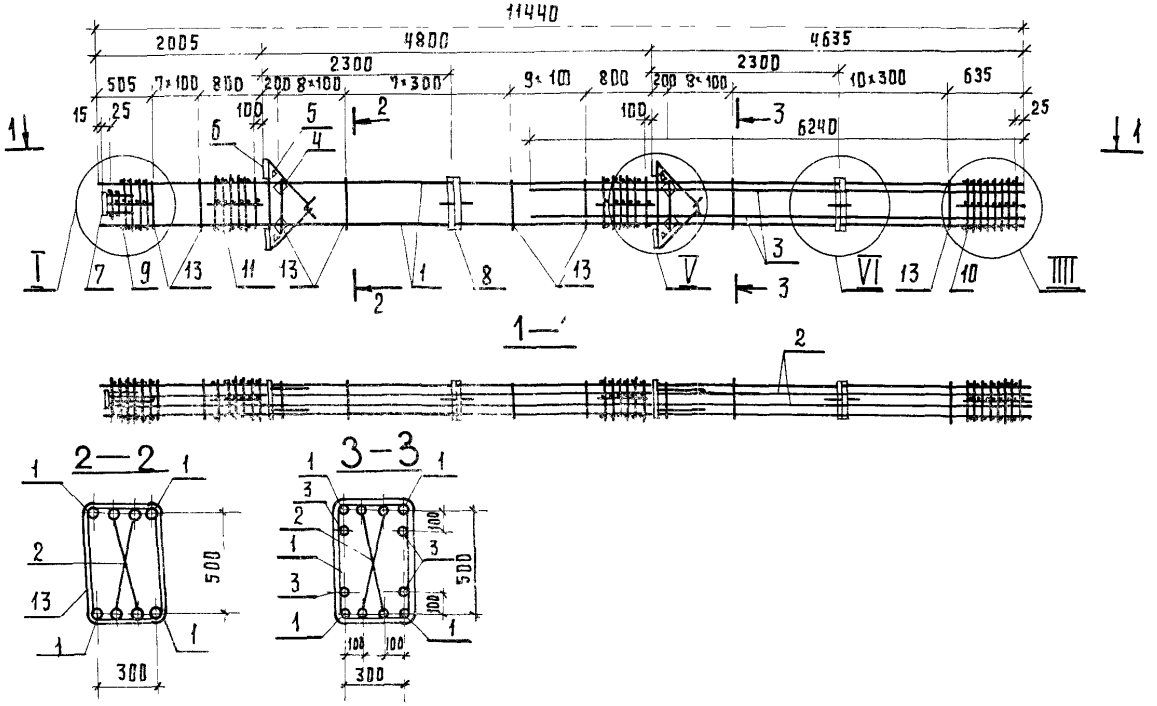

Спецификацию см. лист 2.

Узлы I, III, V, VI см. 1.420.1-220 С. 1-1-77.

				1.420.1-20 С. 1-1-29		
Разраб.	Пергамонина				Стадия	Лист	Листов
Рассчит.	Исаев			Каркас КП2-266...КП2-30	Р	1	2
Провер.	Смирнова				ЛГПИ		
Н.контр.	Незлобина						

Инв. № подл. | Подпись и дата | Взам. инв. №

Марка каркаса	Поз.	Наименование	Кол	Обозначение документа	Масса каркаса, кг
КП2-26	1	ф36 А III, ℓ=11440; 91,4кг	4	без черт.	1135,5
	2	36 А III, ℓ=11410; 91,2кг	4	без черт.	
	3	28 А III, ℓ=6240; 30,1кг	4	без черт.	
	4	Сетка С5	4	1.420.1-20С.1-5-5	
	5	С6	4	– 6	
	6	Изделие закладное МН3	4	– 8	
	7	МН6	1	– 10	
	8	МН26	2	– 19	
	9	Сетка СП2	1	– 2	
	10	СП4	1	– 2	
	11	СП8	2	– 2	
	13	ф10 А I, ℓ=1820	52	– 22	
КП2-27		Поз. 4... 11,13 по КП2-26			1181,9
	1	ф40 А III, ℓ=11440; 112,9кг	4	без черт.	
	2	32 А III, ℓ=11410; 72,0кг	4	без черт.	
	3	32 А III, ℓ=6240; 39,4кг	4	без черт.	

Марка каркаса	Поз.	Наименование	Кол	Обозначение документа	Масса каркаса, кг
КП2-28		Поз. 4... 11,13 по КП2-26			1344,3
	1	ф40 А III, ℓ=11440; 112,9кг	4	без черт.	
	2	40 А III, ℓ=11410; 112,6кг	4	без черт.	
	3	32 А III, ℓ=6240; 39,4кг	4	без черт.	
КП2-29		Поз. 4..., 11,13 по КП2-26			1386,3
	1	ф40 А III ℓ=11440; 112,9кг	4	без черт.	
	2	40 А III, ℓ=11410; 112,6кг	4	без черт.	
	3	36 А III, ℓ=6240; 49,9кг	4	без черт.	
КП2-30		Поз. 3... 11,13 по КП2-26			1433,1
	1	ф40 А III ℓ=11440; 112,9кг	4	без черт.	
	2	40 А III, ℓ=11410; 112,6кг	4	без черт.	
	3	40 А III, ℓ=6240; 61,6кг	4	без черт.	

Арматура класса А-I, А-III по ГОСТ 5781-82.

Инв. № подл. | Подпись и дата | Взам. инв. №

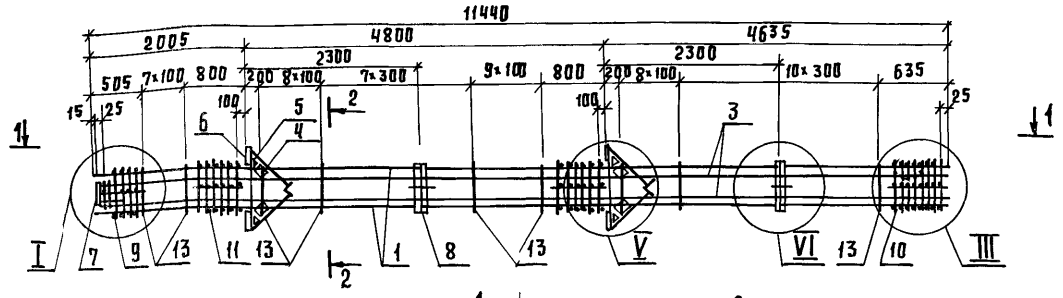

1—1

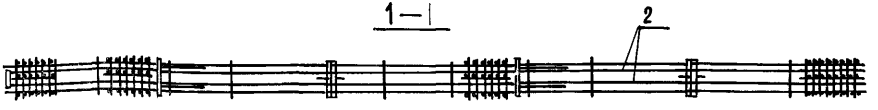

2—2

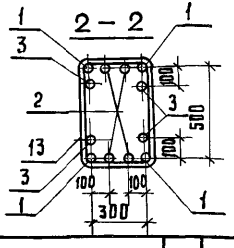

Марка каркаса	Поз.	Наименование	Кол.	Обозначение документа	Масса каркаса, кг.
КП2-31	1	ф40 А-III, ℓ=11400; 112,9 кг	4	Без черт.	1312,3
	2	32 А-III, ℓ=11410; 72,0 кг	4	Без черт.	
	3	32 А-III, ℓ=11410; 72,0 кг	4	Без черт.	
	4	Сетка С5	4	1.420.1-20С.1-5-5	
	5	С6	4	-6	
	6	Изделие закладное МН3	4	-8	
	7	МН6	1	-10	
	8	МН26	2	-19	
	9	Сетка СП2	1	-2	
	10	СП4	1	-2	

Марка каркаса	Поз.	Наименование	Кол.	Обозначение документа	Масса каркаса, кг.
	11	Сетка СП8	2	1.420.1-20С.1-5-2	1637,1
	13	ф10 А-I, ℓ=1820	52	-22	
КП2-32		Поз. 1,4...11, 13 по КП2-31			
	2	ф40 А-III, ℓ=11410; 112,6 кг	4	Без черт.	
	3	40 А-III, ℓ=11410; 112,6 кг.	4	Без черт.	

Арматура класса А-I и А-III по ГОСТ 5781-82.

Узлы I, III, V, VI см. 1.420.1-20С.1-1-77

Разраб.	Пергамонина		1.420.1-20С.1-1-30
Рассчит.	Исаев		Каркас КП2-31, КП2-32
Провер.	Смирнова		Стадия: Р; Лист; Листов: 1
Н.контр.	Незлобина		ЛГПИ

Инв. № подл. | Подпись и дата | Взам. инв. №

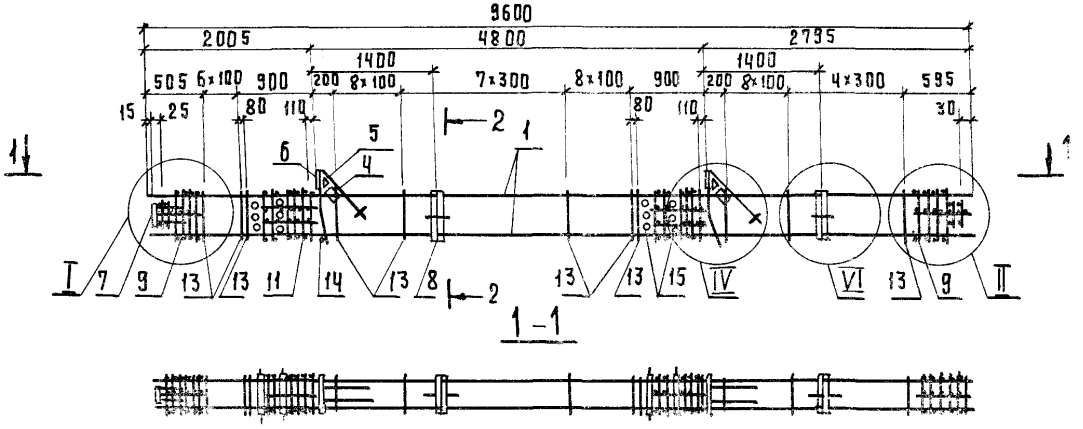

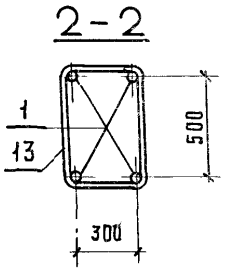

Спецификацию см. лист 2.
Узлы I, II, IV, VI см. 1420.1-20С.1-1-77

				1.420.1-20С.1-1-31	
Разраб.	Пергамонина			Каркас КП3-4... КП3-6	Стадия: Р; Лист: 1; Листов: 2
Рассчит.	Исаев				ЛГПИ
Провер.	Смирнова				
Н.контр.	Незлобина				

Инв.№ подл. | Подпись и дата | Взам.инв.№

Марка каркаса	Поз.	Наименование	Кол.	Обозначение документа	Масса каркаса, кг
КП3-1	1	Ф22АIII, ℓ=9600, 28,6 кг	4	Без черт.	312,9
	4	Сетка С5	2	1.420.1-20С.1-5-5	
	5	С6	2	— 6	
	6	Изделие закладное МН1	2	— 7	
	7	МН6	1	—10	
	8	МН26	2	—19	
	9	Сетка СП1	2	— 2	
	11	СП7	2	— 2	
	13	Ф8АI, ℓ=1780	46	—22	
	14	18АI, ℓ=380; 0,8 кг	2	Без черт.	
	15	Труба ГОСТ 8732-78*			
		Dн57, ℓ=400; 1,8 кг	12	Без черт.	
КП3-2		Поз.4...9,11,13...15 по КП3-1			346,5
	1	Ф25АIII, ℓ=9600; 37,0 кг	4	Без черт.	

Марка каркаса	Поз.	Наименование	Кол.	Обозначение документа	Масса каркаса, кг
КП3-3		Поз.4...9,11,13...15 по КП3-1			384,1
	1	Ф28АIII, ℓ=9600; 46,4 кг	4	Без черт.	
КП3-4		Поз.4...9,11,13...15 по КП3-1			440,9
	1	Ф32АIII, ℓ=9600; 60,6 кг	4	Без черт.	
КП3-5		Поз.4...8,11,14,15 по КП3-1			537,3
	1	Ф36АIII, ℓ=9600; 76,7 кг	4	Без черт.	
	9	Сетка СП2	2	1.420.1-20С.1-5-2	
	13	Ф10АI, ℓ=1820	46	— 22	
КП3-6		Поз.4...8,11,14,15 по КП3-1			609,3
	1	Ф40АIII, ℓ=9600; 94,7 кг	4	Без черт.	
	9	Сетка СП2	2	1.420.1-20С.1-5-2	
	13	Ф10АI, ℓ=1820	46	— 22	

Арматура класса А-I, А-III по ГОСТ 5781-82.
Поз. 14 - оцинковать.

Инв. № подл. | Подп. и дата | Взам. инв. №

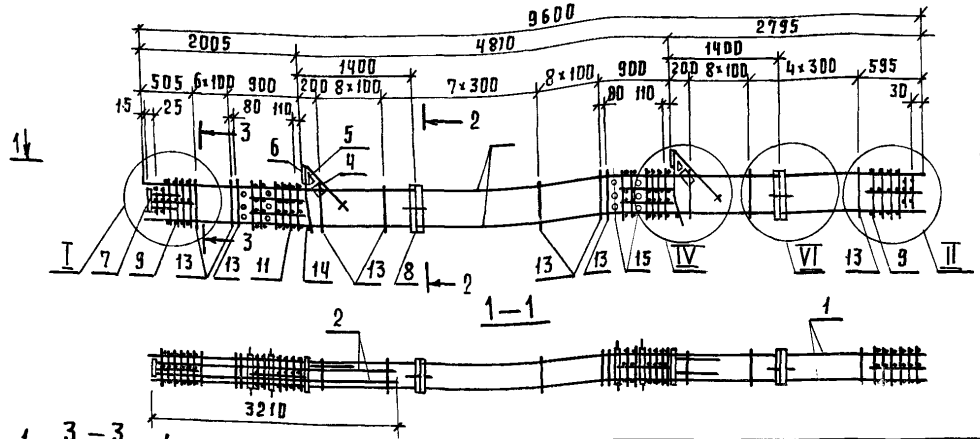

Марка каркаса	Поз.	Наименование	Кол.	Обозначение документа	Масса каркаса кг
КП3-7	1	ф28 AIII, ℓ=9600; 46,4 кг	4	БЕЗ черт.	432,9
	2	25 AIII, ℓ=3180; 12,2 кг	4	БЕЗ черт.	
	4	Сетка С5	2	1.420.1-20С. 1-5-5	
	5	С6	2	-6	
	6	Изделие закладное МН1	2	-7	
	7	МН6	1	-10	
	8	МН26	2	-19	
	9	Сетка СП1	2	-2	
	11	СП7	2	-2	
	13	ф8 AI, ℓ=1780	46	-22	

Марка каркаса	Поз.	Наименование	Кол.	Обозначение документа	Масса каркаса кг
КП3-8	14	ф18 AI, ℓ=380; 0,8 кг	2	БЕЗ черт.	647,3
	15	Труба ГОСТ 8732-78*			
		Дн 57, ℓ=400; 1,8 кг	112	БЕЗ черт.	
		Поз. 4...8, 11, 14, 15 по КП3-7			
	1	ф40 AIII, ℓ=9600; 94,7 кг	4	БЕЗ черт.	
	2	22 AIII, ℓ=3180; 9,5 кг.	4	БЕЗ черт.	
	9	Сетка СП2	2	1.420.1-20С. 1-5-2	
	13	ф10 AI, ℓ=1820	46	-22	

Арматура класса A-I и A-III по ГОСТ 5781-82.

Узлы I, II, IV, VI см. 1.420.1-20С. 1-1-77.

Поз. 14- оцинковать.

Разраб.	Пергамонина		
Рассчит.	Исаев		
Провер.	Смирнова		
Н. контр.	Незлобина		

1.420.1-20С. 1-1-32

Каркас КП3-7, КП3-8

Стадия	Лист	Листов
Р		1

ЛГПИ

Инв. № подл. | Подпись и дата | Взам. инв. №

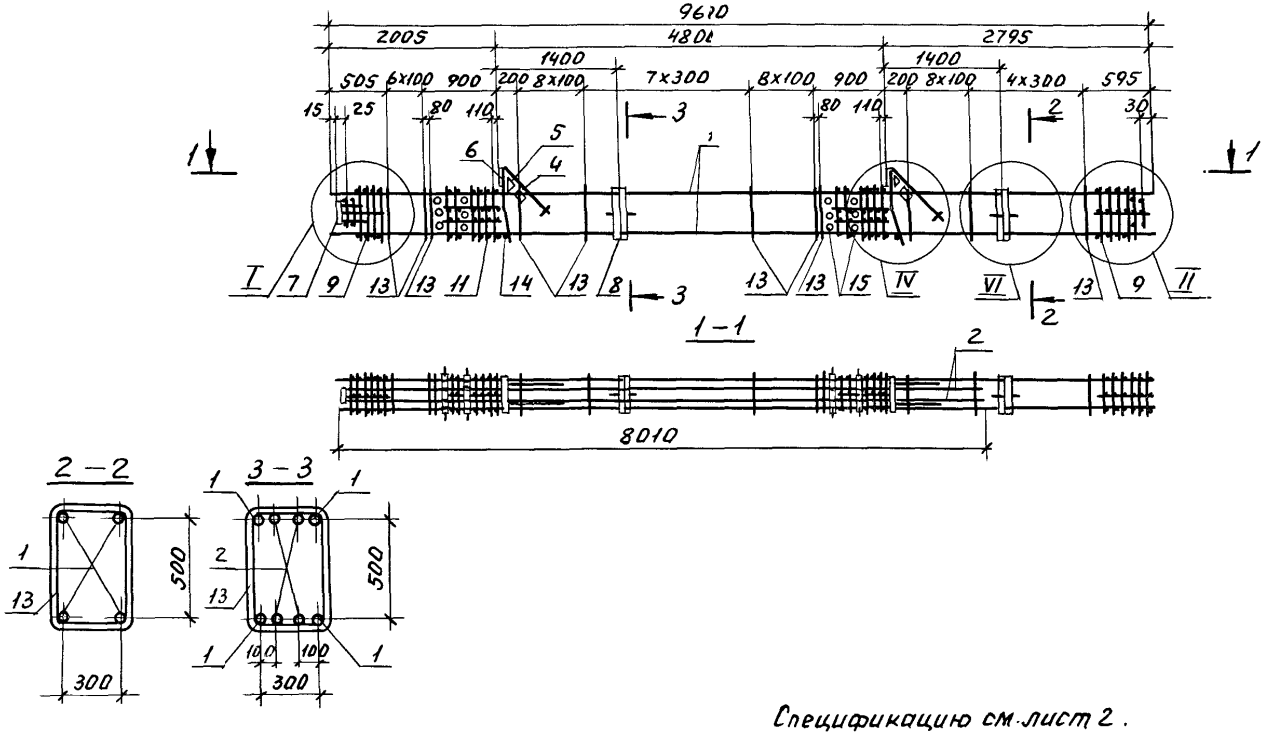

Спецификацию см. лист 2.

Узлы I, II, IV, VI см. 1.420.1-20с.1-1-77.

				1.420.1-20с.1-1-33			
Разраб.	Пергамонина			Каркас КП3-9..., КП3-11	Стадия	Лист	Листов
Рассчит.	Исаев				Р	1	2
Провер.	Смирнова				ЛГПИ		
Н.контр.	Незлобина						

Инв.№ подл. | Подп. и дата | Взам.инв.№

Марка каркаса	Поз.	Наименование	Кол.	Обозначение документа	Масса каркаса, кг
КП3-9	1	ф 25 AIII, ℓ=9600; 37,0кг	4	без черт.	441,7
	2	22 AIII, ℓ=7980; 23,8кг	4	без черт.	
	4	Сетка С5	2	1.420.1-20С.1-5-5	
	5	С6	2	-6	
	6	Изделие закладное МН1	2	-7	
	7	МН6	1	-10	
	8	МН26	2	-19	
	9	Сетка СП1	2	-2	
	11	СП7	2	-2	
	13	ф8 AI, ℓ= 1780	46	-22	
	14	18 AI, ℓ=380; 0,8кг	2	без черт.	
	15	Труба ГОСТ 8732-78			
		Дн 57, ℓ=400; 1,8кг	12	без черт.	

Марка каркаса	Поз.	Наименование	Кол.	Обозначение документа	Масса каркаса, кг
КП3-10		Поз. 4...8, 11, 14, 15 по КП3-9			660,1
	1	ф36 AIII, ℓ=9600; 76,7кг	4	без черт.	
	2	25 AIII, ℓ=7980; 30.7кг	4	без черт.	
	9	Сетка СП2	2	1.420.1-20С.1-5-2	
	13	ф10 AI, ℓ=1820	46	-22	
КП3-11		Поз. 4...8, 11, 14, 15 по КП3-9			732,1
	1	ф40 AIII, ℓ=9600; 94,7кг	4	без черт.	
	2	25 AIII, ℓ=7980; 30,7кг	4	без черт.	
	9	Сетка СП2	2	1.420.1-20С.1-5-2	
	13	ф10 AI, ℓ=1820	46	-22	

Арматура класса A-I, A-III по ГОСТ 5781-82.

Поз. 14 - оцинковать.

Инв. № подл. | Подпись и дата | Взам. инв. №

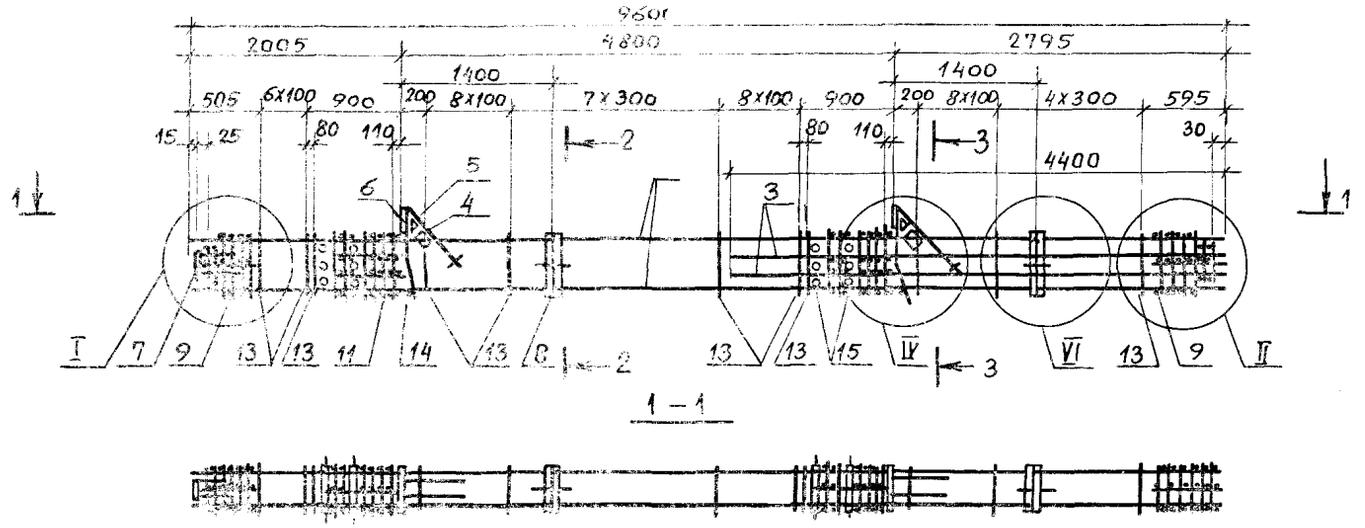

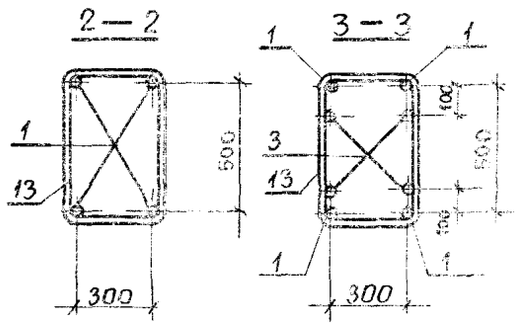

Марка каркаса	Поз.	Наименование	Кол.	Обозначение документа	Масса каркаса, кг
	13	Ф10АI, ℓ=1820	46	1.420.1-20С.1-5-22	
	14	18АI, ℓ=380 0,8 кг	2	Без черт.	
	15	Труба ГОСТ 8732-78 *			
		Dн 57, ℓ=400; 1,8 кг	12	Без черт.	

Марка каркаса	Поз.	Наименование	Кол.	Обозначение документа	Масса каркаса кг
КПЗ-12	1	Ф40АIII, ℓ=9600; 94,7кг	4	Без черт.	694,1
	3	28АIII, ℓ=4380; 21,2кг	4	Без черт.	
	4	Сетка С5	2	1.420.1-20С.1-5-5	
	5	С6	2	-6	
	6	Изделие закладное МН1	2	-7	
	7	МН6	1	-10	
	8	МН26	2	-19	
	9	Сетка СП2	2	-2	
	11	СП7	2	-2	

Арматура класса А-I и А-III по ГОСТ 5781-82.
Узлы I, II, IV, VI см. 1.420.1-20С. 1-1-77.
Поз. 14- оцинковать.

Инв.№ подл. | Подпись и дата | Взам. инв.№

Разраб.	Пергамонина		
Рассчит.	Исаев		
Провер.	Смирнова		
Н.контр.	Незлобина		

1.420.1-20С.1-1-34

Каркас КПЗ-12

Стадия	Лист	Листов
Р		1

ЛГПИ

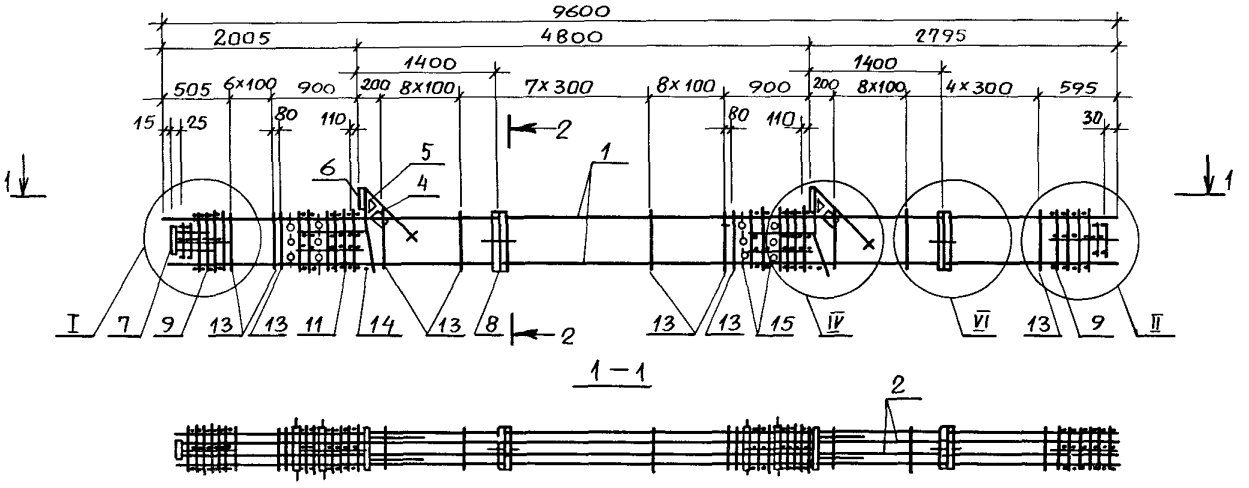

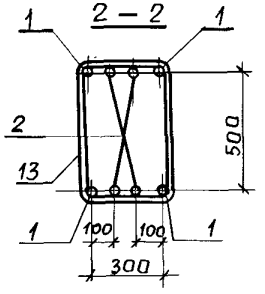

Спецификацию см. лист 2.

Узлы I, II, IV, VI см. 1.420.1-20С.1-1-717.

				1.420.1-20С.1-1-35		
Разраб.	Пергамонина			Каркас КП3-13... КП3-16	Стадия	Лист	Листов
Рассчит.	Исаев				Р	1	2
Провер.	Смирнова				ЛГПИ		
Н.контр.	Незлобина						

Инв.№ подл. | Подпись и дата | Взам.инв.№

Марка каркаса	Поз.	Наименование	Кол	Обозначение документа	Масса каркаса, кг
КП3-13	1	Ф32А-III, ℓ=9600; 60,6кг	4	Без черт.	554,9
	2	22А-III, ℓ=9550; 24,5кг	4	Без черт.	
	4	Сетка С5	2	1.420.1-20С.1-5-5	
	5	С6	2	-6	
	6	Изделие закладное МН1	2	-7	
	7	МН6	1	-10	
	8	МН26	2	-19	
	9	Сетка СП1	2	-2	
	11	СП7	2	-2	
	13	Ф8А-I, ℓ=1780	46	-22	
	14	18А-I, ℓ=380; 0,8кг	2	Без черт.	
	15	Труба ГОСТ 8732-78*			
		Dн, ℓ=400; 1,8кг	12	Без черт.	

Марка каркаса	Поз.	Наименование	Кол.	Обозначение документа	Масса каркаса, кг
КП3-14		Поз. 2,4...8,11,14,15 по КП3-13			723,1
	1	Ф40А-III, ℓ=9600; 94,7кг	4	Без черт.	
	9	Сетка СП2	2	1.420.1-20С.1-5-2	
	13	Ф10А-I, ℓ=1820	46	-22	
КП3-15		Поз.4...8,11,14,15 по КП3-13			793,5
	1	Ф40А-III, ℓ=9600; 94,7кг	4	Без черт.	
	2	28А-III, ℓ=9550; 46,1кг	4	Без черт.	
	9	Сетка СП2	2	1.420.1-20С.1-5-2	
	13	Ф10А-I, ℓ=1820	46	-22	
КП3-16		Поз. 4...8,11,14,15 по КП3-13			850,5
	1	Ф40А-III, ℓ=9600; 94,7кг	4	Без черт.	
	2	32А-III, ℓ=9550; 60,3кг	4	Без черт.	
	9	Сетка СП2	2	1.420.1-20С.1-5-2	
	13	Ф10А-I, ℓ=1820	46	-22	

Арматура класса А-I, А-III по ГОСТ 5781-82.
Поз. 14 - оцинковать.

Инв. № подл. | Подп. и дата | Взам. инв. №

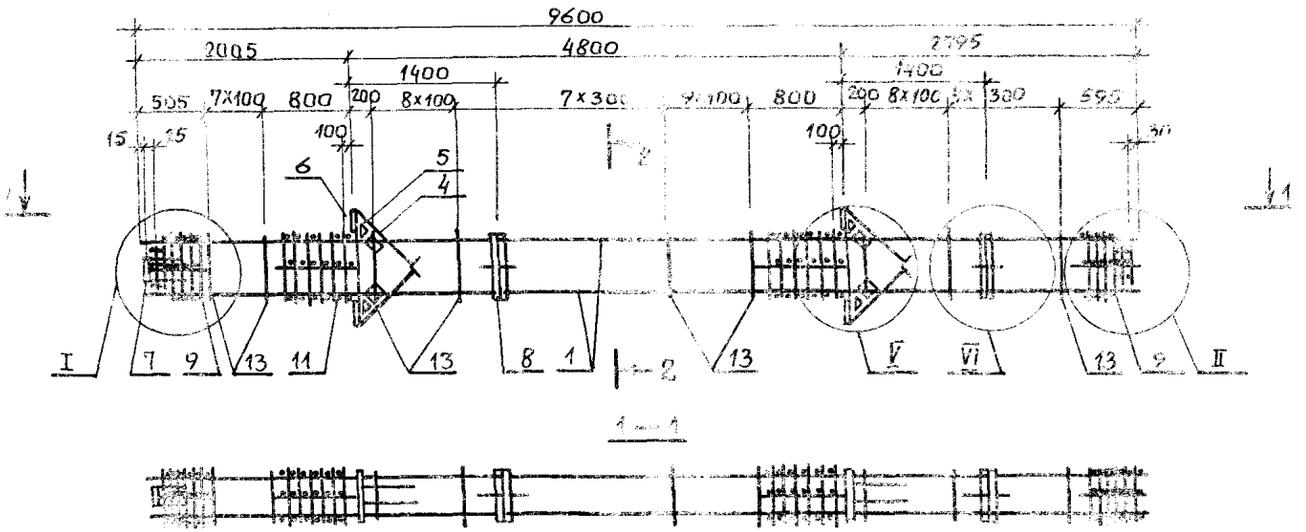

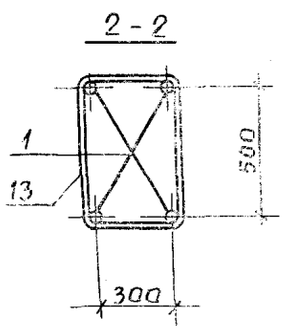

Спецификацию см. лист 2.

Узлы I, II, V, VI см. 1.420.1-20С.1-1-37

				1.420.1 - 20С.1-1-36		
Разраб.	Пергамонина			Каркас КП4-1... КП4-6	Стадия	Лист	Листов
Рассчит.	Исаев					1	2
Провер.	Смирнова				ЛГПИ		
Н.контр.	Незлобина						

Взам. инв. №	Подпись и дата	Инв. № подл.

Марка каркаса	Поз.	Наименование	Кол	Обозначение документа	Масса каркаса кг
КП4-1	1	Ф22 А III, ℓ=9600; 28,6кг	4	без черт.	352,7
	4	Сетка С5	4	1.420.1-20С.1-5-5	
	5	С6	4	-6	
	6	Изделие закладное МН3	4	-8	
	7	МН6	1	-10	
	8	МК36	2	-19	
	9	Сетка СП1	2	-2	
	11	СП8	2	-2	
	13	Ф8 А I, ℓ=1780	46	-22	
КП4-2					386,3
		Поз.4...9,11,13 по КП4-1			
	1	Ф25 А III, ℓ=9600; 37,0кг	4	без черт.	
КП4-3		Поз.4...9,11,13 по КП4-1			423,9
	1	Ф28 А III, ℓ=9600; 46,4кг	4	без черт.	

Марка каркаса	Поз.	Наименование	Кол	Обозначение документа	Масса каркаса кг
КП4-4		Поз.4...9,11,13 по КП4-1			480,3
	1	Ф32 А III, ℓ=9600; 60,6кг	4	без черт.	
КП4-5		Поз.4...9,11 по КП4-1			577,1
	1	Ф36 А III, ℓ=9600; 76,7кг	4	без черт.	
	9	Сетка СП2	2	1.420.1-20С.1-5-2	
	13	Ф10 А I, ℓ=1820;	46	-22	
КП4-6		Поз.4...9,11 по КП4-1			640,1
	1	Ф40 А III, ℓ=9600; 94,7кг	4	без черт.	
	9	Сетка СП2	2	1.420.1-20С.1-5-2	
	13	Ф10 А I, ℓ=1820	46	-22	

Арматура класса А-I, А-III по ГОСТ 5781-82.

Инв.№ подл. | Подп. и дата | Взам. инв.№

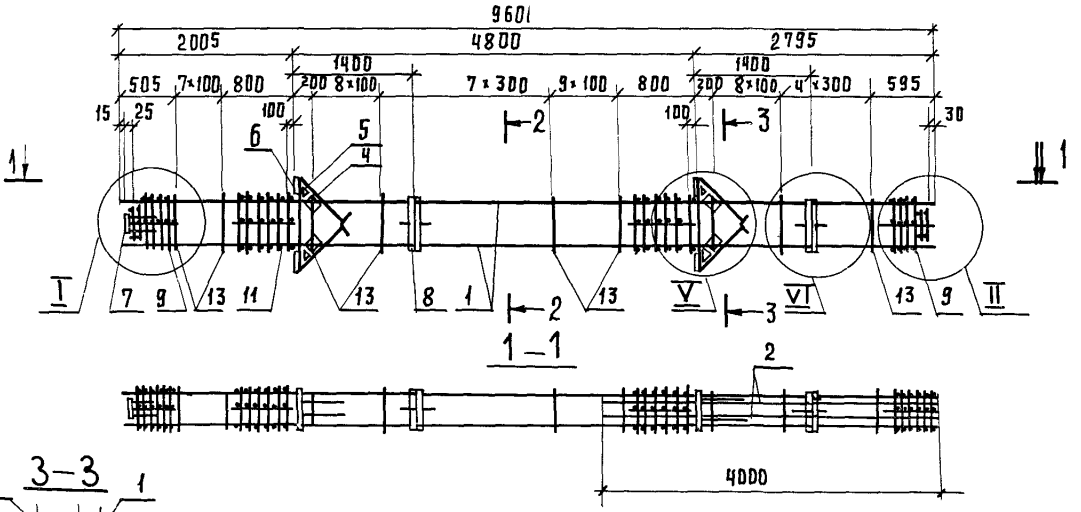

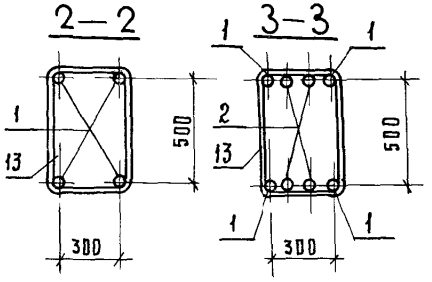

Арматура класса А-I и А-III по ГОСТ 5781-82.

Узлы I, II, V, VI см. 1.420.1-20С.1-1-77.

Марка каркаса	Поз.	Наименование	Кол.	Обозначение документа	Масса каркаса, кг.
КП4-7	1	ф40 А III, ℓ=9600; 94,7 кг	4	Без черт.	696,7
	2	22 А III, ℓ=3980; 11,9 кг	4	Без черт.	
	4	Сетка С5	4	1.420.1-20С.1-5-5	
	5	С6	4	- 6	
	6	Изделие закладное МН3	4	- 8	
	7	МН6	1	- 10	
	8	МН26	2	- 19	
	9	Сетка СП2	2	- 2	
	11	СП8	2	- 2	
	13	ф10 А I, ℓ=1820	46	- 22	

Разраб.	Пергамонина		
Рассчит.	Исаев		
Провер.	Смирнова		
Н.контр.	Незлобина		

1.420.1-20.С.1-1-37

Каркас КП4-7'

Стадия	Лист	Листов
Р		1

ЛГПИ

Инв.№ подл. | Подпись и дата | Взам. инв.№

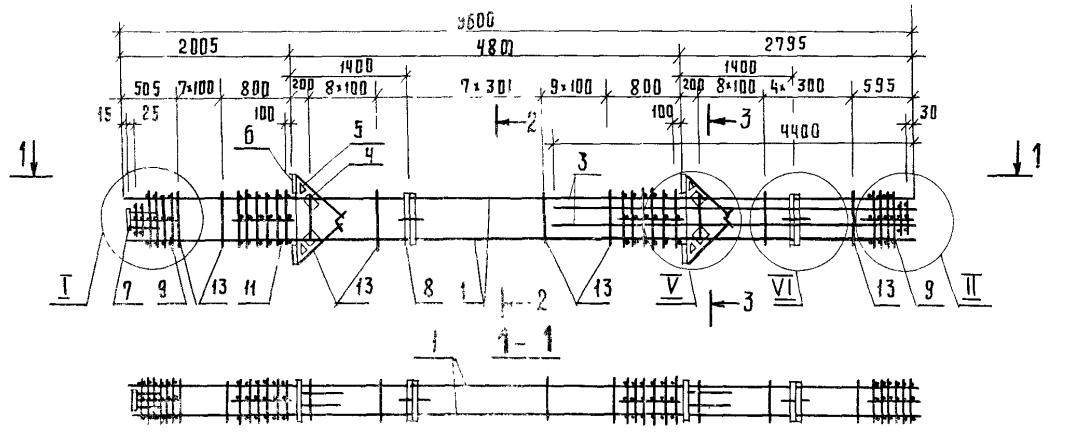

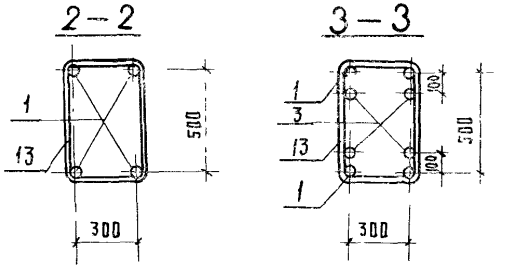

Арматура класса А-I и А-III по ГОСТ 5781-82.

Узлы I, II, V, VI см. 1.420.1-20с. 1-1-77.

Марка каркаса	Поз	Наименование	Кол.	Обозначение документа	Масса каркаса, кг
КП4-8	1	Ф40АIII, ℓ=9600; 94,7 кг.	4	Без черт	733.
	3	28АIII, ℓ=4380; 21,2 кг	4	Без черт	
	4	Сетка С5	4	1.420.1-20с.1-5-5	
	5	С6	4	-6	
	6	Изделие закладное МН3	4	-8	
	7	МН6	1	-10	
	8	МН26	2	-19	
	9	Сетка СП2	2	-2	
	11	СП8	2	-2	
	13	Ф10АI, ℓ=1820	46	-22	

Разраб	Пергамолина		
Рассчит.	Исаев		
Провер	Смирнова		
Н.контр	Незлобина		

1.420.1-20с.1-1-38

Каркас КП4-8.

Стадия	Лист	Листов
Р		1

ЛГПИ

Инв.№подл. | Подпись и дата | Взам.инв.№

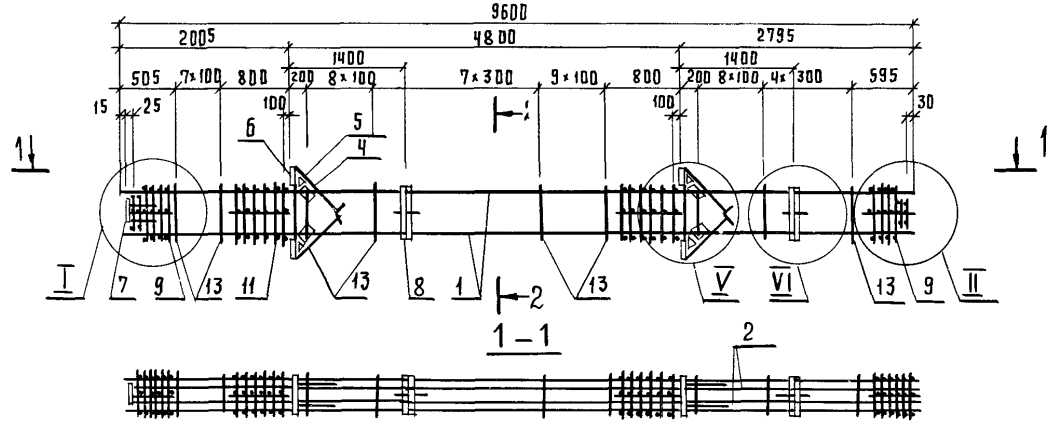

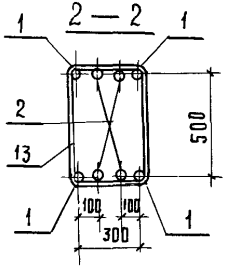

Марка каркаса	Поз.	Наименование	Кол.	Обозначение документа	Масса каркаса, кг.
КП4-9	1	ф40 AIII, ℓ=9600; 94,7 кг	4	БЕЗ ЧЕРТ.	890,3
	2	32 AIII, ℓ=9550; 60,3 кг	4	БЕЗ ЧЕРТ.	
	4	Сетка С5	4	1.420.1-20С.1-5-5	
	5	С6	4	— 6	
	6	Изделие закладное МН3	4	— 8	
	7	МН6	1	— 10	
	8	МН26	2	— 19	
	9	Сетка СП2	2	— 2	
	11	СП8	2	— 2	
	13	ф10 AI, ℓ=1820	46	— 22	

Марка каркаса	Поз.	Наименование	Кол	Обозначение документа	Масса каркаса, кг
КП4-10		Поз. 1,4... 9, 11, 13 по КП4-9			954,3
	2	ф36 AIII, ℓ=9550; 76,3 кг	4	Без черт.	

Арматура класса A-I и A-III по ГОСТ 5781-82.

Узлы I, II, V, VI см. 1.420.1-20С.1-1-77.

Разработ.	Пергаменина		
Рассчит.	Исаев		
Провер.	Смирнова		
Н. контр.	Незлобина		

1.420.1-20С.1-1-39

Каркас КП4-9, КП4-10

Стадия	Лист	Листов
Р		1

ЛГПИ

Взам. инв. № | Подпись и дата | Инв. № подл.

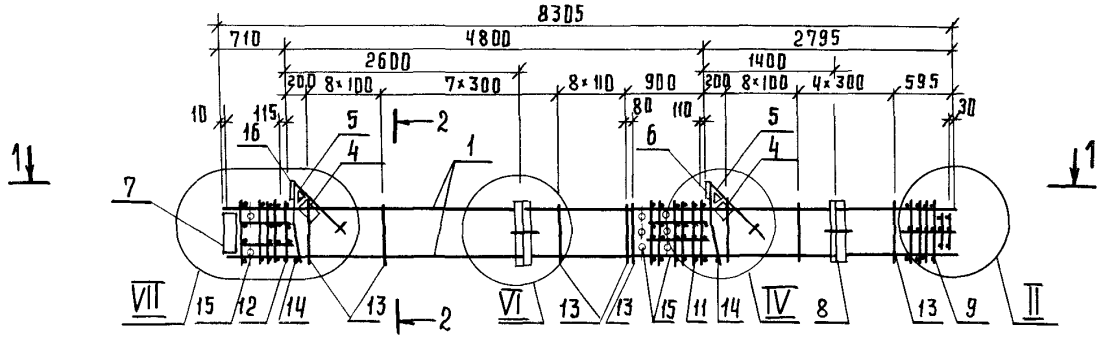

1—1

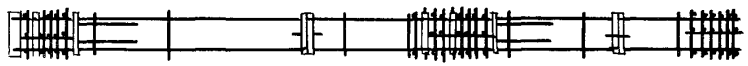

2 — 2

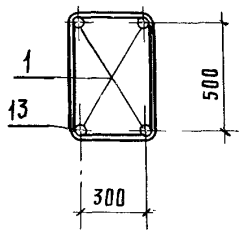

Спецификацию см. лист 2.

Узлы II, IV, VI, VII см. 1.420.1-20С.1-1-77

				1.420.1-20С.1-1-40		
Разраб.	Пергамонина			Каркас КП5-1...КП5-6	Стадия	Лист	Листов
Рассчит.	Исаев				Р	1	2
Провер.	Смирнова				ЛГПИ		
Н. контр.	Незлобина						

Инв.№ подл. | Подпись и дата | Взам. инв.№

Марка каркаса	Поз	Наименование	Кол.	Обозначение документа	Масса каркаса кг
КП5-1	1	Ф22 А-III, ℓ=8295; 24,8кг	4	Без черт.	284,5
	4	Сетка С5	2	1.420.1-20с.1-5-5	
	5	С6	2	– 6	
	6	Изделие закладное МН1	1	– 7	
	7	МН5	1	– 9	
	8	МН26	2	– 19	
	16	МН2	1	– 7	
	9	Сетка СП1	1	– 2	
	11	СП7	1	– 2	
	12	СП9	1	– 2	
	13	Ф 8 А-I, ℓ=1780	38	–22	
	14	18 А-I, ℓ=380; 0,8кг	2	без черт.	
	15	Труба ГОСТ 8732-78*			
		Dн 57, ℓ=400; 1,8кг	8	Без черт.	
		Поз. 4...9, 11...16 по КП5-11			
КП5-2	1	Ф25 А-III, ℓ=8295; 31,9кг	4	Без черт.	312,9

Марка каркаса	Поз.	Наименование	Кол.	Обозначение документа	Масса каркаса кг
КП5-3		Поз. 4...9, 11...16 по КП5-11			344,5
	1	Ф28 А-III, ℓ=8295, 40,1кг	4	Без черт.	
КП5-4		Поз. 4...9, 11...16 по КП5-11			394,5
	1	Ф32 А-III, ℓ=8295; 52,3кг	4	Без черт.	
КП5-5		Поз. 4...8, 11, 12, 14, 16 по КП5-11			472,3
	1	Ф36 А-III, ℓ=8295; 66,3кг	4	Без черт.	
	9	Сетка СП2	1	1.420.1-20с.1-5-2	
	13	Ф10 А-I, ℓ=1820	38	–22	
КП5-6		Поз. 4...9, 11, 12, 14, 16 по КП5-11			594,5
	1	Ф40 А-III, ℓ=8295; 81,8кг	4	Без черт.	
	9	Сетка СП2	1	1.420.1-20с.1-5-2	
	13	Ф10 А-I, ℓ=1820	38	–22	

Арматура класса А-I, А-III по ГОСТ 5781-82.
Поз. 14 - оцинковать.

Инв. № подл. | Подп. и дата | Взам. инв. №

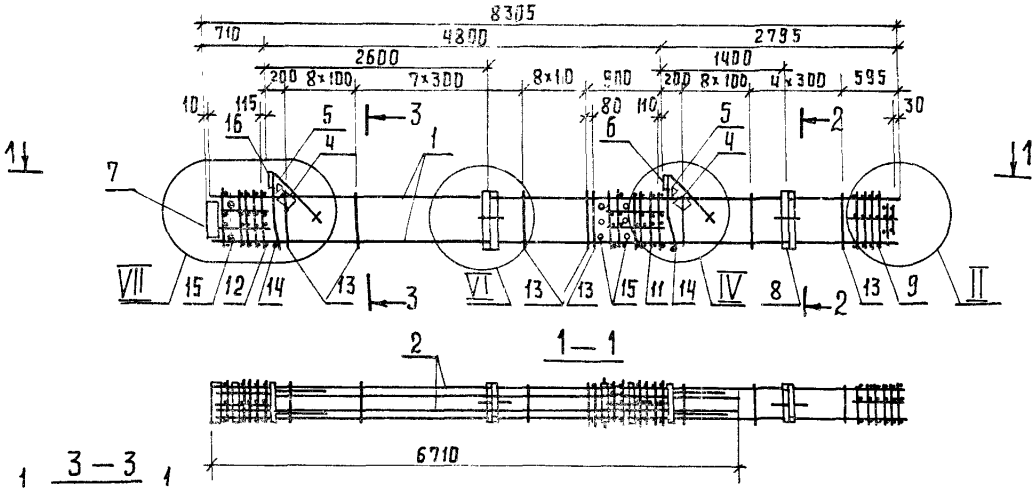

Спецификацию см. лист 2.

Узлы II, IV, VI, VII см. 1.420.1-20С.1-1-77

				1.420.1-20С.1-1-41		
Разраб.	Пергамонина				Стадия	Лист	Листов
Рассчит.	Исаев			Каркас КП5-7...КП5-10	Р	1	2
Провер.	Смирнова				ЛГПИ		
Н.контр.	Незлобина						

Инв.№ подл. | Подпись и дата | Взам.инв.№

Марка каркаса	Поз.	Наименование	Кол.	Обозначение документа	Масса каркаса, кг
КП5-7	1	Ф25А-III, ℓ=8295; 31,9кг	4	без черт.	392,9
	2	22А-III, ℓ=6700; 20,0кг	4	без черт.	
	4	Сетка С5	2	1.420.1-20С.1-5-5	
	5	С6	2	-6	
	6	Изделие закладное МН1	1	-7	
	7	МН5	1	-9	
	8	МН26	2	-19	
	16	МН2	1	-7	
	9	Сетка СП1	1	-2	
	11	СП7	1	-2	
	12	СП9	1	-2	
	13	Ф8АI, ℓ=1780	38	-22	
	14	18АI, ℓ=380; 0,8кг	2	без черт.	
	15	Труба ГОСТ 8732-78			
		Дн 57, ℓ=400; 1,8 кг	8	без черт.	

Марка каркаса	Поз.	Наименование	Кол.	Обозначение документа	Масса каркаса, кг
КП5-8		Поз.4...9, 11...16 по КП5-7			448,4
	1	Ф28А-III, ℓ=8295; 40,1кг	4	без черт.	
	2	25А-III, ℓ=6700; 25,8кг	4	без черт.	
КП5-9		Поз.2,4...9,11...16 по КП5-7			474,5
	1	Ф32А-III, ℓ=8295; 57,3кг	4	без черт.	
КП5-10		Поз. 2,4...8,11...16 по КП5-7			552,5
	1	Ф36А-III, ℓ=8295; 66,3кг	4	без черт.	
	9	Сетка СП2	1	1.420.1-20С.1-5-2	
	13	Ф10АI, ℓ=1820	38	-22	

Арматура класса А-I, А-III по ГОСТ 5781-82.

Поз. 14 - оцинковать.

Взам. инв. №

Подпись и дата

Инв. № подл.

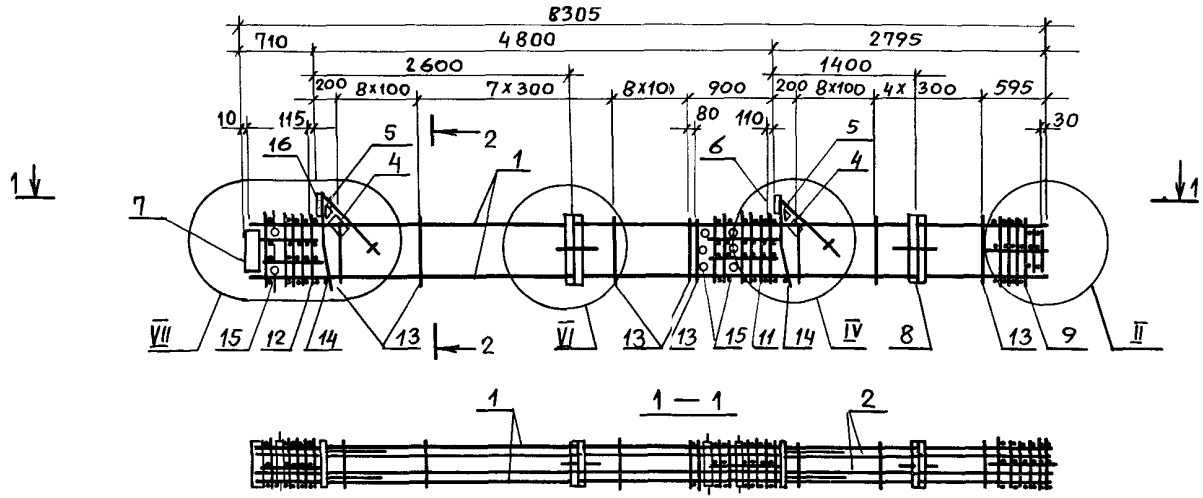

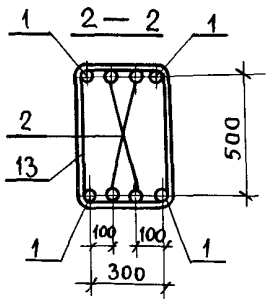

Марка каркаса	Поз.	Наименование	Кол.	Обозначение документа	Масса каркаса, кг
КП5-11	1	Ф 40 AIII, ℓ= 8295; 81,8кг	4	без черт.	633,3
	2	22AIII, ℓ= 8275; 24,7кг	4	без черт.	
	4	Сетка С5	2	1.420.1-20С.1-5-5	
	5	С6	2	-6	
	6	Изделие закладное МН1	1	-7	
	7	МН5	1	-9	
	8	МН26	2	-19	
	16	МН2	1	-7	
	9	Сетка СП2	1	-2	
	11	СП7	1	-2	

Марка каркаса	Поз.	Наименование	Кол.	Обозначение документа	Масса каркаса, кг
	12	Сетка СП9	1	11.420.1-20С.1-5-2	
	13	Ф10AI, ℓ=1820	38	-22	
	14	18AI, ℓ=380; 0,8кг	2	без черт.	
	15	Труба ГОСТ 8732-78 *			
		Dн 57, ℓ=400; 1,8кг	8	без черт.	
КП5-12		Поз.1,4...9,11... 16 по КП5-11			694,5
	2	Ф 28 AIII, ℓ=8275; 40,0кг	4	без черт.	
КП5-13		Поз.1,4...9, 11...16 по КП5-11			743,3
	2	Ф32 AIII, ℓ=8275; 52,2кг	4	без черт.	

Арматура AI и AIII по ГОСТ 5781-82.

Узлы II, IV, VI, VII см. 1.420.1-20С. 1-1-77.

Поз. 14 - оцинковать.

Разраб.	Пергамонцика	
Рассчит.	Исаев	
Провер.	Смирнова	
Н.контр.	Незлобина	

1.420.1-20С.1-1-42

Каркас КП5-11.... КП5-13

Стадия	Лист	Листов
Р		1

ЛГПИ

Взам. инв.№ | Подпись и дата | Инв.№ подл.

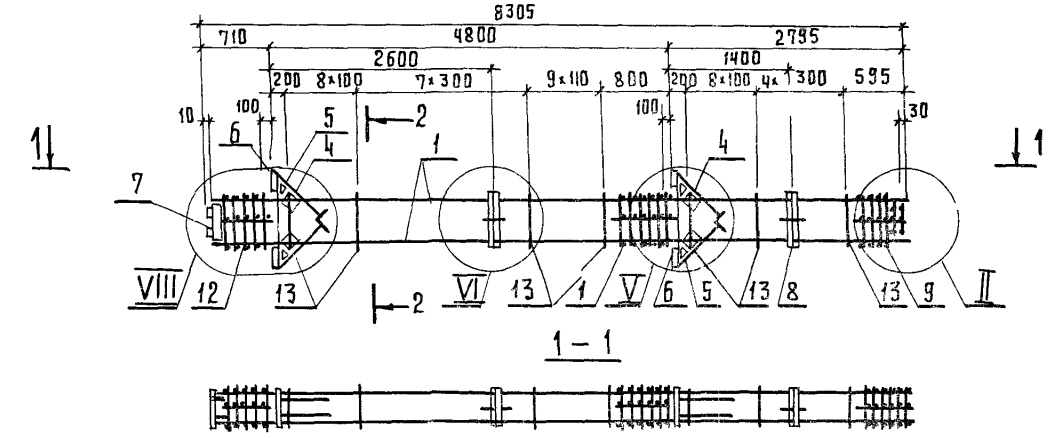

1 – 1

2 – 2

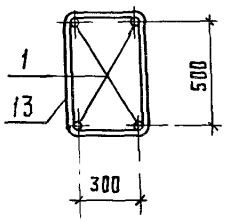

Спецификацию см. лист 2

Узлы II, V, VI, VIII см. 1.420.1-220 с. 1-1-77

				1.420.1 - 20 с. 1-1-43		
Разраб.	Пергамоник			Каркас КПБ-1... КП6-6	Стадия	Лист	Листов
Рассчит.	Исаев				Р	1	2
Провер.	Смирнова				ЛГПИ		
Н.контр.	Незлобина						

Инв. № подл. | Подпись и дата | Взам. инв. №

Марка каркаса	Поз.	Наименование	Кол.	Обозначение документа	Масса, каркаса, кг
КП6-1	1	ф22АIII, ℓ=8295; 24,8кг	4	без черт.	346,2
	4	Сетка С5	4	1.420.1-20С.1-5-5	
	5	С6	4	-6	
	6	Изделие закладное МН3	4	-8	
	7	МН27	1	-20	
	8	МН26	2	-19	
	9	Сетка СП1	1	-2	
	11	СП8	1	-2	
	12	СП10	1	-2	
	13	ф8АI, ℓ=1780;	38	-22	
КП6-2		Поз.4...9,11...13 по КП6-1			374,6
	1	ф25АIII, ℓ=8295; 31,9кг	4	без черт.	

Марка каркаса	Поз	Наименование	Кол.	Обозначение документа	Масса каркаса кг
КП6-3		Поз.4...9,11...13 по КП6-1			407,4
	1	ф28АIII, ℓ=8295; 40,1кг	4	без черт.	
КП6-4		Поз.4...9,11...13 по КП6-1			456,2
	1	ф32АIII, ℓ=8295; 52,3кг	4	без черт.	
КП6-5		Поз.4...8,11,12 по КП6-1			534,2
	1	ф36АIII, ℓ=8295; 66,3кг	4	без черт.	
	9	Сетка СП2	1	1.420.1-20С.1-5-2	
	13	ф10АI, ℓ=1820	38	-22	
КП6-6		Поз.4...8,11,12 по КП6-1			596,2
	1	ф40АIII, ℓ=8295; 81,8кг	4	без черт.	
	9	Сетка СП2	1	1.420.1-20С.1-5-2	
	13	ф10АI, ℓ=1820	38	-22	

Арматура класса А-I, А-III по ГОСТ 5781-82.

Инв.№ подл. | Подп. и дата | Взам. инв.№

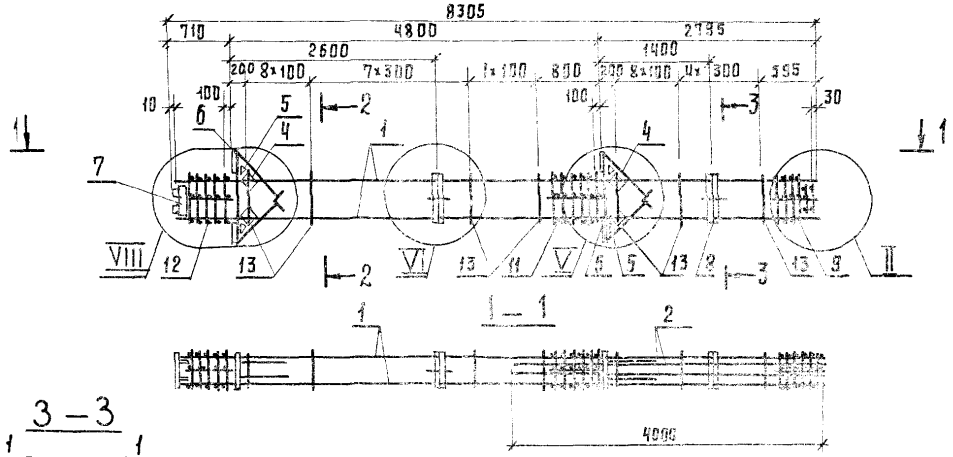

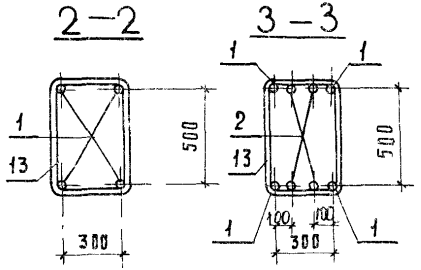

Марка каркаса	Поз.	Наименование	Кол.	Обозначение документа	Масса каркаса, кг.
	11	Сетка СП8	11	1.420.1-20С.1-5-2	
	12	СП10	11	-2	
	13	ф10АI, ℓ=1820	318	-22	
КП6-8		Поз.1,4...9,11...13 по КП6-7			696,6
	2	ф32АIII, ℓ=3980; 25,1 кг	41	без черт.	

Арматура класса А-I и А-III по ГОСТ 5781-82.

Узлы II, V, VI, VIII см. 1.420.1-20С.1-1-77.

Марка каркаса	Поз.	Наименование	Кол.	Обозначение документа	Масса каркаса, кг.
КП6-7	1	ф40АIII, ℓ=8295; 81,8 кг	4	без черт.	643,8
	2	22АIII, ℓ=3980; 11,9 кг	4	без черт.	
	4	Сетка С5	4	1.420.1-20С.1-5-5	
	5	С6	4	-6	
	6	Изделие закладное МН3	4	-8	
	7	МН27	1	-20	
	8	МН26	2	-19	
	9	Сетка СП2	1	1.420.1-20С.1-5-2	

Разраб.	Пергамонина		1.420.1-20С 1-1-44	
Рассчит.	Исаев		Каркас КП6-7, КП6-8	Стадия: Р; Лист; Листов: 1
Провер.	Смирнова			ЛГПИ
Н.контр.	Незлобина			

Инв. № подл. | Подпись и дата | Взам. инв. №

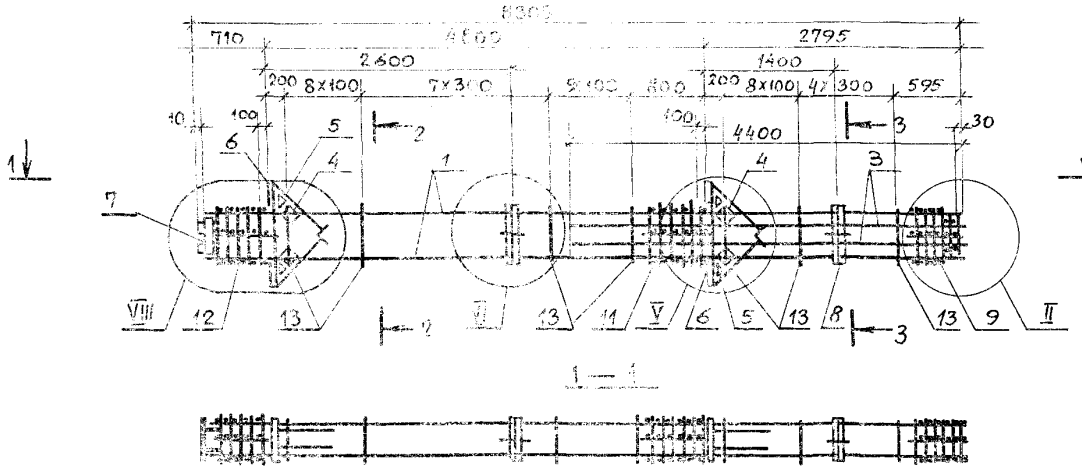

1 — 1

2 — 2

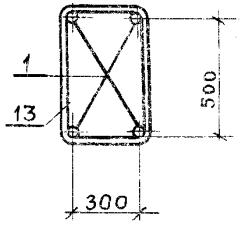

3 — 3

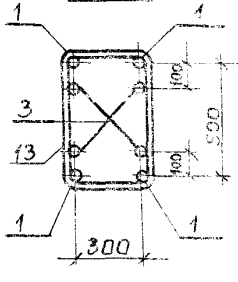

Марка каркаса	Поз.	Наименование	Кол.	Обозначение документа	Масса каркаса, кг
	9	Сетка СП2	1'	1.420.1-20С.1-5-2	
	11	СП8	11	-2	
	12	СП10	1'	-2	
	13	ф10АI, ℓ=1820	318	-22	

Арматура класса А-I и А-III по ГОСТ 5781-82.
Узлы II, V, VI, VIII см. 1.420.1-20С..1-1-77.

Марка каркаса	Поз.	Наименование	Кол.	Обозначение документа	Масса каркаса, кг
КП6-9	1	ф36 А III, ℓ=8295; 66,3кг	4	без черт.	586,6
	3	22 А III, ℓ=4380; 13,1кг	4	без черт.	
	4	Сетка С5	4	1.420.1-20С.1-5-5	
	5	С6	4	-6	
	6	Изделие закладное МН3	4	-8	
	7	МН27	1	-20	
	8	МН26	2	-19	

		1.420.1 - 20С. 1 - 1 - 45	
Разраб.	Пергамонина	Каркас КП6-9	Стадия: Р; Лист: ; Листов: 1
Рассчит.	И саев		
Провер.	Смирнова		ЛГПИ
Н.контр.	Незлобина		

Инв. № подл. | Подпись и дата | Взам. инв. №

29602 88

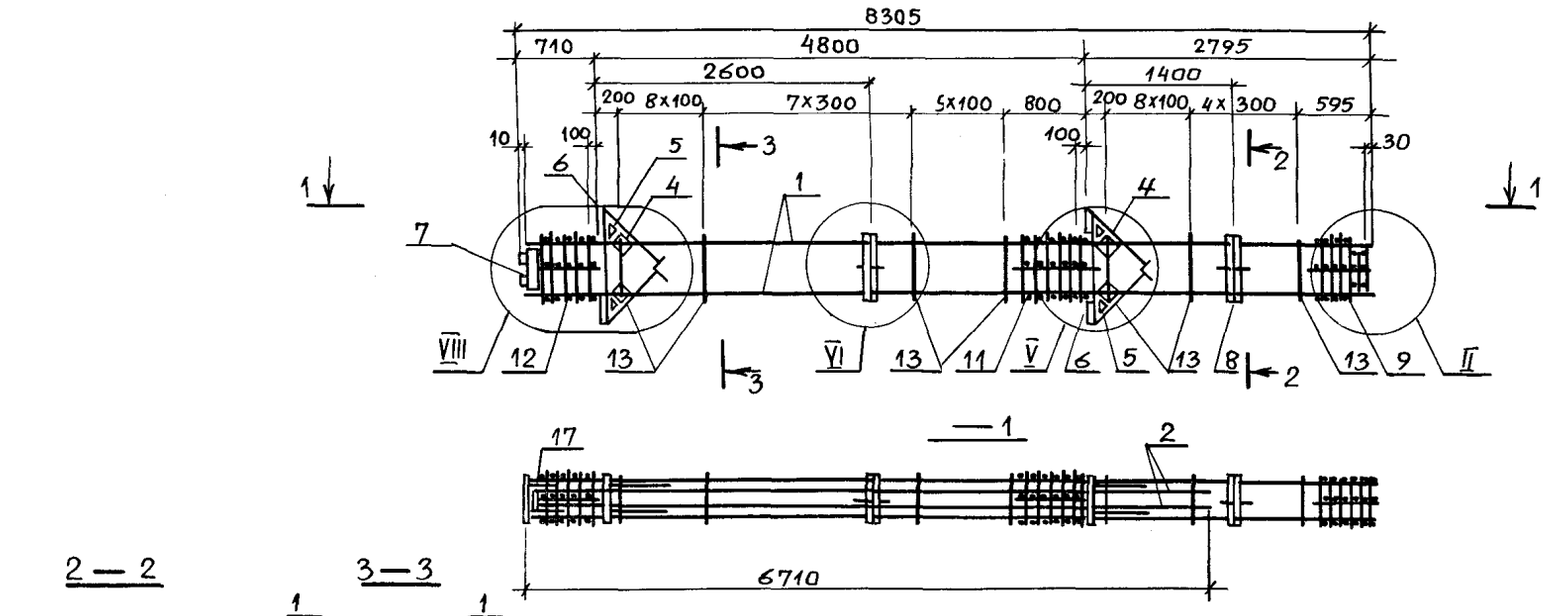

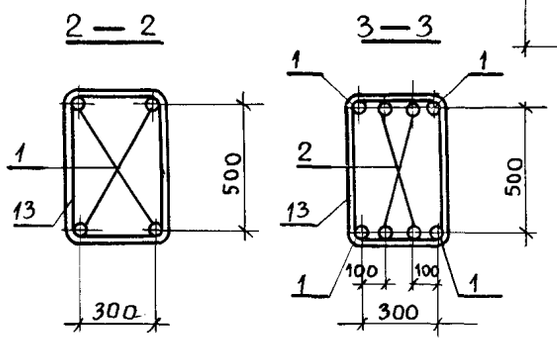

Марка каркаса	Поз.	Наименование	Кол.	Обозначение документа	Масса каркаса, кг
КП6-10	1	Ф36 AIII, ℓ=8295; 66,3 кг	4	Без черт.	620,4
	2	22 AIII, ℓ=6620; 19,8 кг	4	Без черт.	
	4	Сетка С5	4	1.420.1-20С.1-5-5	
	5	С6	4	-6	
	6	Изделие закладное МН3	4	-8	
	7	МН27	1	-20	
	8	МН26	2	-19	
	17	МН28	2	-21	

Марка каркаса	Поз.	Наименование	Кол.	Обозначение документа	Масса каркаса, кг
	9	Сетка СП2	1	1.420.1-20С.1-5-2	
	11	СП8	1	-2	
	12	СП10	1	-2	
	13	Ф10 AI, ℓ=1820	388	-22	

Арматура класса A-I и A-III по ГОСТ 5781-82.

Узлы II, V, VI, VIII см. 1.420.1-20С.1-1-77.

Разраб.	Пергамонщик		
Рассчит.	Исаев		
Провер.	Смирнова		
Н. контр.	Незлобина		

1.420.1-20С.1-1-46

Каркас КП6-10

Стадия	Лист	Листов
Р		1

ЛГПИ

Взам. инв. № | Подпись и дата | Инв. № подл.

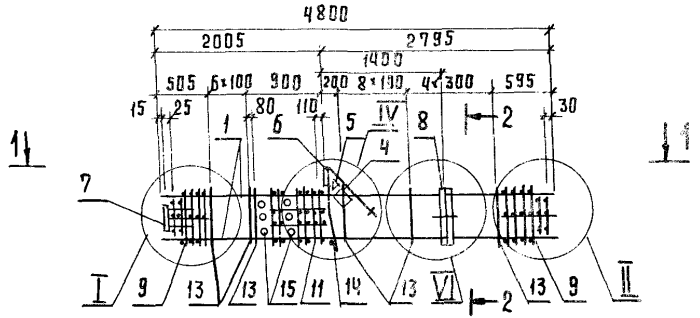

1—1

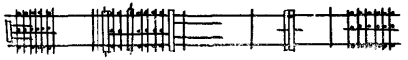

2 — 2

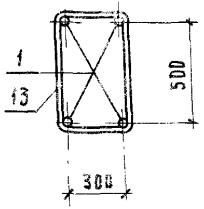

Арматура класса А-I и А-III по ГОСТ 5781-82.

Узлы I, II, IV, VI см. 1.420.1-200.1-1-77.

Поз. 14- оцинковать.

Марка каркаса	Поз.	Наименование	Кол.	Обозначение документа	Масса каркаса, кг.
КП7-1	1	ф22А III, ℓ=4800; 14,3 кг	4	Без черт.	171,0
	4	Сетка С5	1	1.420.1-200. 1-5-5	
	5	С6	1	-6	
	6	Изделие закладное МН1	1	-7	
	7	МН6	1	-10	
	8	МН25	1	-19	
	9	Сетка СП1	2	-2	
	11	СП7	1	-2	
	13	ф8А I, ℓ=1780	21	-22	
	14	18А I, ℓ=380; 0,8 кг	1	Без черт.	
	15	Труба ГОСТ 8732-78*			
		Дн57, ℓ=400; 1,8 кг.	6	Без черт.	
КП7-2		Поз. 4...9,11,13...15 по КП7-1			187,8
	1	ф25А III, ℓ=4800; 18,5 кг	4	Без черт.	
КП7-3		Поз. 4...9,11,13...15 по КП7-1			206,6
	1	ф28А III, ℓ=1800; 23,2 кг	4	Без черт.	
КП7-4		Поз. 4...9,11,13...15 по КП7-1			235,0
	1	ф32А III, ℓ=4800; 30,3 кг	4	Без черт.	
КП7-5		Поз. 4...8,11,14,15 по КП7-1			289,4
	1	ф36А III, ℓ=4800; 38,4 кг	4	Без черт.	
	9	Сетка СП2	2	1.420.1-200.1-5-2	
	13	ф10А I, ℓ=1820	21	-22	
КП7-6		Поз. 4...8,11,14,15 по КП7-1			325,4
	1	ф40А III, ℓ=4800; 47,4 кг	4	Без черт.	
	9	Сетка СП2	2	1.420.1-200.1-5-2	
	13	ф10А III, ℓ=1920	21	-22	

Разраб.	Пергамонин		1.420.1-200.1-1-77
Рассчит.	Исаев		
Провер.	Смирнова		Каркас КП7-1... КП7-6
Н.контр.	Незлобина		Стадия Р; Лист; Листов 1; АГПИ

Инв.№ подл. | Подпись и дата | Взам.инв.№

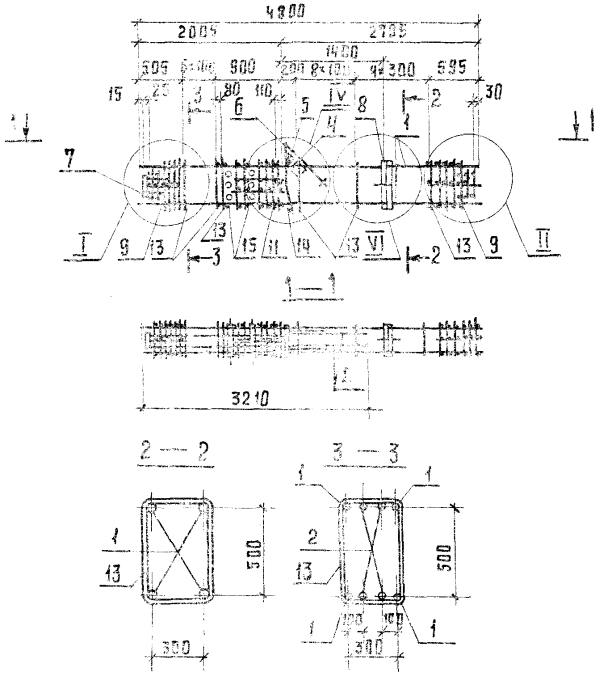

Марка каркаса	Поз.	Наименование	Кол.	Обозначение документа	Масса каркаса, кг
КП7-7	1	ф25 AIII, ℓ=4800; 18,5 кг	4	Без черт.	225,8
	2	22 AII, ℓ=3180; 9,5 кг	4	Без черт.	
	4	Сетка С5	1	1.420.1-20С 1-5-5	
	5	С6	1	— 6	
	6	Изделие закладное МН1	1	— 7	
	7	МН6	1	— 10	
	8	МН26	1	— 19	
	9	Сетка С01	2	— 2	
	11	С07	1	— 2	
	13	ф8 AI, ℓ=1730	21	— 22	
	14	18 AI, ℓ=388; 0,8 кг	1	Без черт.	
	15	Труба ГОСТ 8732-78*			
		Dн 57, δ=4,0; 5,8 кг	6	Без черт.	
КП7-8		Поз. 2,4...8,11,13...15 по КП7	7		273,0
	1	ф32 AIII, ℓ=4800; 30,5 кг	4	Без черт.	

Арматура класса А-I и А-III по ГОСТ 5781-82.
Узлы I, II, IV, VI см. 1.420.1-20С.1-1-77.
Поз. 14- оцинковать.

Разраб.	Петрашина		1.420.1-20С. 1-1-48
Рассчит.	Клаев		
Провер.	Смирнова		Каркас КП7-7, КП7-8
Н. контр.	Незлобина		Стадия: Р; Лист: —; Листов: 1
			АГПИ

Инв. № подл. | Подпись и дата | Взам. инв. №

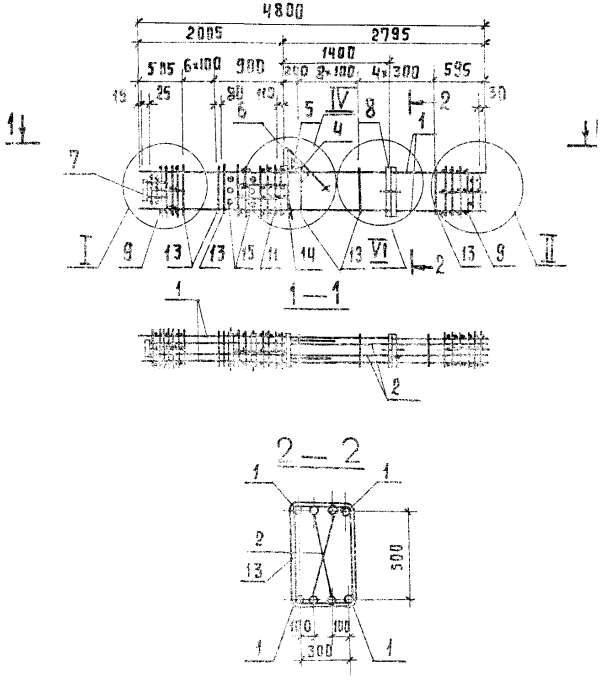

Арматура класса А-I и А-III по ГОСТ 5781-82.

Узлы I, II, IV, VI см. 1.420.1-200.1-1-77.

Поз. 14 - оцинковать.

Марка каркаса	Поз.	Наименование	Кол.	Обозначение документа	Масса каркаса, кг
КП7-9	1	Ф35АIII, ℓ=4800; 32,4 кг	4	без черт.	346,[illegible]
	2	22АIII, ℓ=4750; 14,2 кг	4	без черт.	
	4	Сетка С5	1	1.420.1-200.1-5-[illegible]	
	5	С6	1	-4	
	6	Изделие закладное МН 1	1	-7	
	7	МН 6	1	-10	
	8	МН 26	1	-13	
	9	Сетка СП2	12	-2	
	11	СП7	1	-2	
	13	Ф10АIII, ℓ=1820	21	-22	
	14	18АI, ℓ=380; 0,3 кг	1	без черт.	
	15	Труба ГОСТ 8732-78*			
		Dн57, ℓ=400; 1,8 кг	6	без черт.	
КП7-10		Поз. 2,4...9,11,13...15 по КП7-9			382,[illegible]
	1	Ф40АIII, ℓ=4800; 47,4 кг	4	без черт.	
КП7-11		Поз. 4...9,11,13...15 по КП7-9			398,6
	1	Ф40АIII, ℓ=4800; 47,4 кг	4	без черт.	
	2	25АIII, ℓ=4750; 18,3 кг	4	без черт.	
КП7-12		Поз. 4...9,11,13...15 по КП7-9			417,[illegible]
	1	Ф40АIII, ℓ=4800; 47,4 кг	4	без черт.	
	2	28АIII, ℓ=4750; 23,0 кг	4	без черт.	
КП7-13		Поз. 4...9,11,13...15 по КП7-9			445,[illegible]
	1	Ф40АIII, ℓ=4800; 47,4 кг	4	без черт.	
	2	32АIII, ℓ=4750; 30,0 кг	4	без черт.	
КП7-14		Поз. 4...9,11,13...15 по КП7-9			513,0
	1	Ф40АIII, ℓ=4800; 47,4 кг	4	без черт.	
	2	40АIII, ℓ=4750; 45,9 кг	4	без черт.	

Разраб.	Пергамонина	
Рассчит.	Исаев	
Провер.	Смирнова	
Н.контр.	Незлобина	

1.420.1-200.1-1-49

Каркас КП7-3...КП7-14

Стадия	Лист	Листов
Р		1

АРПИ

Инв. № подл. | Подпись и дата | Взам. инв. №

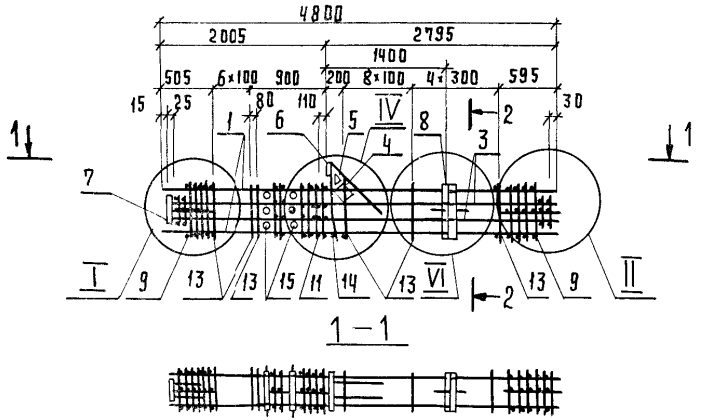

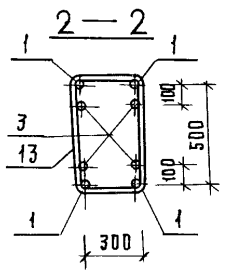

Марка каркаса	Поз.	Наименование	Кол.	Обозначение документа	Масса каркаса, кг.
КП7-15	1	ф40 AIII, ℓ=4800; 47,4 кг	4	без черт.	413,4
	3	28 AIII, ℓ=4850; 23,3 кг	4	без черт.	
	4	Сетка С5	1	1.420.1-20С.1-5-5	
	5	С6	1	— 6	
	6	Изделие закладное МН1	1	— 7	
	7	МН6	1	— 10	
	8	МН26	1	— 19	
	9	Сетка СП2	2	— 2	
	11	СП7	1	— 2	
	13	ф10 AI, ℓ=1820	21	— 22	
	14	18 AI, ℓ=380; 0,8 кг	1	без черт.	
	15	Труба ГОСТ 8732-78			
		Дн 57, ℓ=400; 1,8 кг	6	без черт.	

Арматура класса A-I и A-III по ГОСТ 5781-82.

Узлы I, II, IV, VI см. 1.420.1-20С.1-1-77.

Поз. 14- оцинковать.

Разраб.	Пергамодина		1.420.1-20С.1-1-50
Рассчит.	Исаев		
Провер.	Смирнова		Каркас КП7-15
Н.контр.	Незлобина		Стадия: Р; Лист: ; Листов: 1
			ЛГПИ

Инв.№ подл. | Подпись и дата | Взам. инв.№

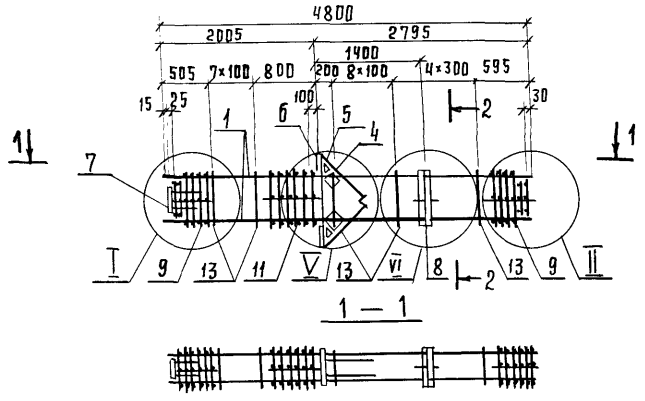

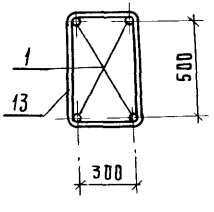

Марка каркаса	Поз.	Наименование	Кол.	Обозначение документа	Масса каркаса, кг.
КП 8-1	1	ф22 A III, ℓ=4800; 14,3 кг.	4	без черт.	190,9
	4	Сетка С5	12	1.420.1-20С.1-5-5	
	5	С6	12	- 6	
	6	Изделие закладное МН3	12	- 8	
	7	МН6	1	- 10	
	8	МН26	1	- 19	
	9	Сетка СП1	12	- 2	
	11	СП8	1	- 2	
	13	ф8 A I, ℓ= 1780	221	- 22	
КП 8-2		Поз. 4...9, 11, 13 по КП 8-1			207,7
	1	ф25 A III, ℓ=4800; 18,5 кг	4	без черт.	
КП 8-3		Поз. 4...9, 11, 13 по КП 8-1			226,5
	1	ф28 A III, ℓ=4800; 23,2 кг	4	без черт.	
КП 8-4		Поз. 4...9, 11, 13 по КП 8-1			254,9
	1	ф32 A III, ℓ= 4800; 30,3 кг	4	без черт.	
КП 8-5		Поз. 4...8, 11 по КП 8-1			309,3
	1	ф36 A III, ℓ=4800; 38,4 кг	4	без черт.	
	9	Сетка СП2	2	1.420.1-20С.1-5-2	
	13	ф10 A I, ℓ= 1820	121	- 22	
КП 8-6		Поз. 4...8, 11 по КП 8-1			345,3
	1	ф40 A III, ℓ=4800; 47,4 кг	4	без черт.	
	9	Сетка СП2	2	1.420.1-20С.1-5-2	
	13	ф10 A I, ℓ= 1820	121	- 22	

Арматура класса A-I и A-III по ГОСТ 5781-82.
Узлы I, II, V, VII см. 1.420.1-20С. 1-1-77.

Разраб.	Пергамолин		1.420. 1-20С.1-1- 51
Рассчит.	Исаев		
Провер.	Смирнова		Каркас КП8-1... КП8-6
Н.контр.	Незлобина		Стадия Р; Лист; Листов 1
			ЛГПИ

Инв. № подл. | Подпись и дата | Взам. инв. №

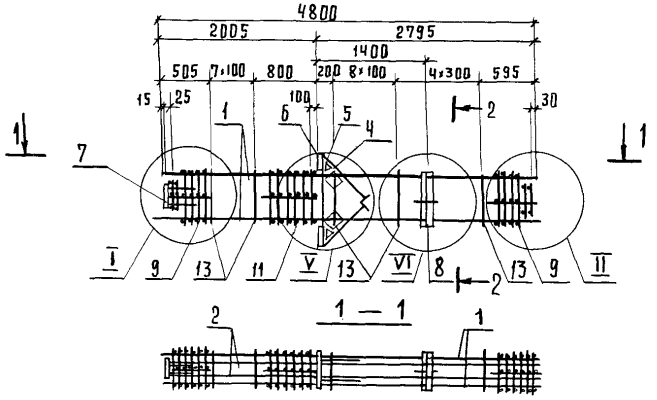

Марка каркаса	Поз.	Наименование	Кол.	Обозначение документа	Масса каркаса, кг.
КП 8-7	1	ф40 AIII, ℓ=4800; 47,4 кг	4	без черт.	402,1
	2	22 AIII, ℓ=4750; 14,2 кг	4	без черт.	
	4	Сетка С5	22	1.420.1-20С.1-5-5	
	5	С6	22	- 6	
	6	Изделие закладное МН3	22	- 8	
	7	МН6	11	- 10	
	8	МН26	11	- 19	
	9	Сетка СП2	22	- 2	
	11	СП8	11	- 2	
	13	ф10 AI, ℓ=1820	21	- 22	
КП 8-8		Поз. 1,4...9,11,13 по КП 8-7			437,3
	2	ф28 AIII, ℓ=4750; 23,0 кг	4	без черт.	
КП 8-9		Поз. 1,4...9,11,13 по КП 8-7			465,3
	2	ф32 AIII, ℓ=4750; 30,0 кг	4	без черт.	
КП 8-10		Поз. 1,4...9,11,13 по КП 8-7			497,3
	2	ф36 AIII, ℓ=4750; 38,0 кг	4	без черт.	

Арматура класса A-I и A-III по ГОСТ 5781-82.

Узлы I, II, V, VI см. 1.420.1-20С.1-1-77.

Разраб.	Пергамолина		1.420.1-20С.1-1-52.
Рассчит.	Исаев		
Провер.	Смирнова		Каркас КП 8-7...КП 8-10
Н.контр.	Незлобина		Стадия: Р; Лист: ; Листов: 1
			ЛГПИ

Инв.№ подл. | Подпись и дата | Взам. инв.№

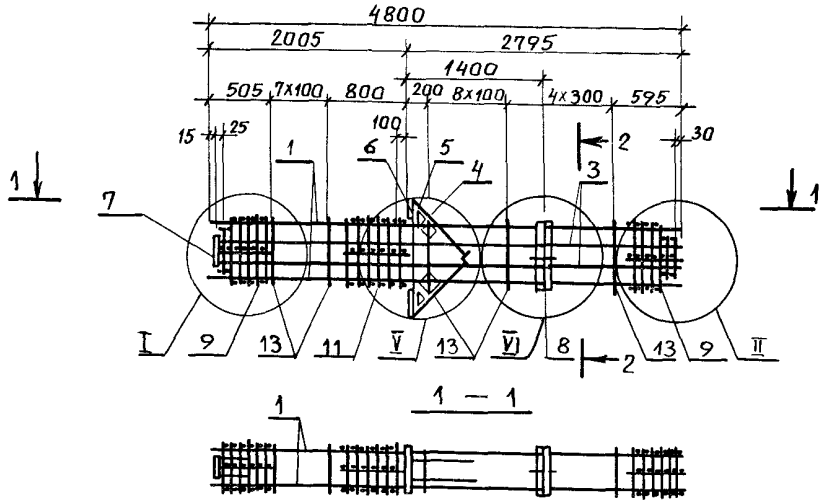

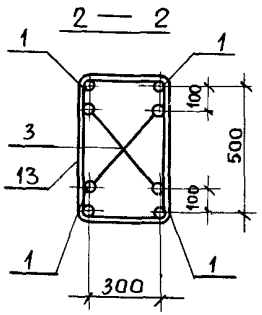

Марка каркаса	Поз.	Наименование	Кол.	Обозначение документа	Масса каркаса, кг
КП8-11	1	Ф 36 А III, ℓ= 4800; 38,4 кг	4	Без черт.	366,1
	3	22 А III, ℓ=4750; 14,2 кг	4	Без черт.	
	4	Сетка С5	2	1.420.1-20С.1-5-5	
	5	С6	2	-6	
	6	Изделие закладное МН3	2	-8	
	7	МН6	1	-10	
	8	МН26	1	-19	
	9	Сетка СП 2	2	-2	
	11	СП 8	1	-2	
	13	ф10АI, ℓ=1820	21	-22	
КП8-12		Поз. 3... 9, 11, 13 по КП8-11			402,1
	1	ф40А III, ℓ=4750; 46,9 кг	4	Без черт.	

Арматура класса А-I и А-III по ГОСТ 5781-82.

Узлы I, II, V, VI см. 1.420.1-20С.1-1-77.

Разраб.	Пергамонина		1.420.1-22ОС.1-1-53	
Рассчит.	Исаев			
Провер.	Смирнова			
Н.контр.	Незлобина		Каркас КП8-11, КП8-12	Стадия: Р; Лист: ; Листов: 1
				ЛГПИ

Инв.№ подл. | Подпись и дата | Взам.инв.№

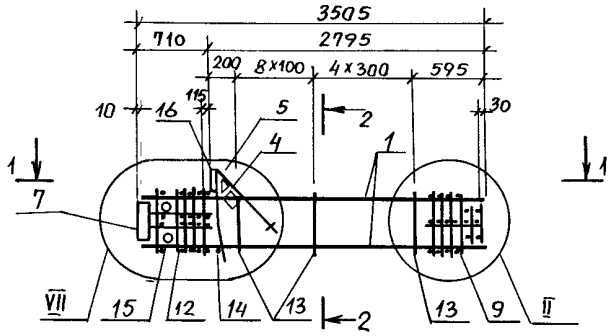

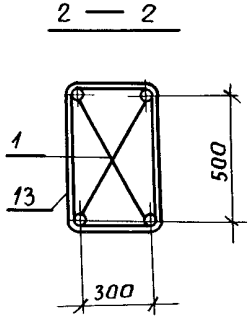

Марка каркаса	Поз.	Наименование	Кол.	Обозначение документа	Масса каркаса, кг
КП9-1	1	Ф 22 А III, ℓ=3495; 10,4 кг	4	Без черт.	138,5
	4	Сетка С5	1	1.420.1-20С.1-5-5	
	5	С6	1	-6	
	7	Изделие закладное МН5	1	-9	
	16	МН2	1	-7	
	9	Сетка СП1	1	-2	
	12	СП9	1	-2	
	13	Ф8 АI, ℓ=1780	13	-22	
	14	18 АI, ℓ=380; 0,8 кг	1	Без черт.	
	15	Труба ГОСТ 8732-78			
		Дн 57, ℓ=400; 1,8 кг	2	Без черт.	
КП9-2		Поз. 4,5,7,9,12...16 по КП9-1			150,5
	1	Ф25 А III, ℓ=3495; 13,4 кг	4	Без черт.	
КП9-3		Поз. 4,5,7,9,12...16 по КП9-1			164,5
	1	Ф28 А III, ℓ=3495; 16,9 кг	4	Без черт.	
КП9-4		Поз. 4,5,7,9,12...16 по КП9-1			184,9
	1	Ф32 А III, ℓ=3495; 22,0 кг	4	Без черт.	
КП9-5		Поз. 4,5,7,12,14...16 по КП9-1			220,5
	1	Ф36 А III, ℓ=3495; 27,9 кг	4	Без черт.	
	9	Сетка СП2	1	1.420.1-20С.1-5-2	
	13	Ф10 АI, ℓ=1820	13	-22	
КП9-6		Поз. 4,5,7,12,14...16 по КП9-1			246,9
	1	Ф40 А III, ℓ=3495; 34,5 кг	4	Без черт.	
	9	Сетка СП2	1	1.420.1-20С.1-5-2	
	13	Ф10 АI, ℓ=1820	13	-22	

Арматура класса А-I и А-III по ГОСТ 5781-82.

Узлы II, VII см. 1.420.1-20С.1-1-77.

Поз. 14 - оцинковать.

Разраб.	Пергамонина		1.420.1-20С.1-1-54
Рассчит.	Исаев		
Провер.	Смирнова		
Н.контр.	Незлобина		Каркас КП9-1... КП9-6

Стадия	Лист	Листов
Р		1

ЛГПИ

Инв.№ подл. | Подпись и дата | Взам.инв.№

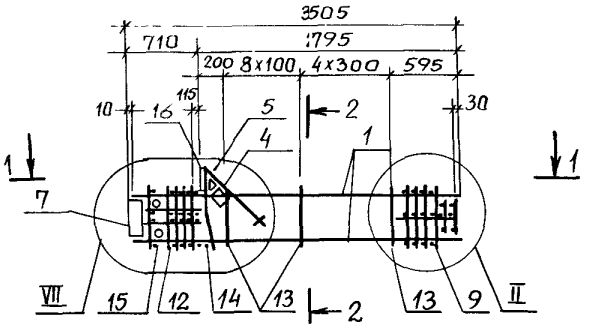

1—1

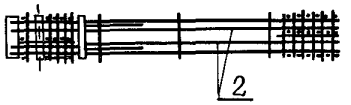

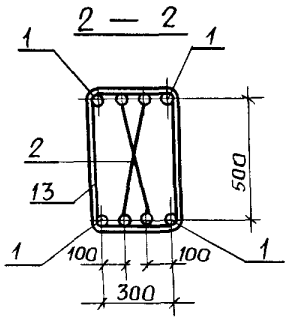

Спецификацию см. лист 2.

Узлы II, VII см. 1.420. 1-20С. 1-1-77.

				1.420. 1-20С. 1-1-55		
Разраб.	Пергамонина			Каркас КП9-7... КП9-14	Стадия	Лист	Листов
Рассчит.	Исаев				Р	1	2
Провер.	Смирнова				ЛГПИ		
Н.контр.	Незлобина						

Инв. № подл. | Подпись и дата | Взам. инв. №

Марка каркаса	Поз.	Наименование	Кол.	Обозначение документа	Масса каркаса, кг
КП9-7	1	ф25 AIII, ℓ=3495; 13,4 кг	4	БЕЗ черт.	192.1
	2	22 A III, ℓ=3475; 10,4кг	4	БЕЗ. черт.	
	4	Сетка С5	1	1.420.1-20С.1-5-5	
	5	С6	1	-6	
	7	Изделие закладное МН5	1	-9	
	16	МН2	1	-7	
	9	Сетка СП1	1	-2	
	12	СП9	1	-2	
	13	ф8 AI, ℓ=1780	13	-22	
	14	18 AI, ℓ=380; 0,8 кг	1	БЕЗ черт.	
	15	Труба ГОСТ 8732-78*			
		ФН 57, ℓ=400; 1,8 кг	2	БЕЗ черт.	
КП9-8		Поз. 4,5,7,9,12...16 по КП9-7			218,1
	1	ф28 AIII, ℓ=3495; 16,9кг	4	БЕЗ черт.	
	2	25 A III, ℓ=3475; 13,4кг	4	БЕЗ черт.	
КП9-9		Поз. 2,4,5,7,9,12...16 по КП9-7			226.5
	1	ф32 AIII, ℓ=3495; 22,0кг	4	Без черт.	
КП9-10		Поз. 2,4,5,7,12,14 15 по КП9-7			262.1
	1	ф36 AIII, ℓ=3495; 27,9кг	4	Без черт.	
	9	Сетка СП2	1	1.420.1-20С.1-5-2	
	13	ф10 AI, ℓ=1820	13	-22	

Марка каркаса	Поз.	Наименование	Кол	Обозначение документа	Масса каркаса, кг
КП9-11		Поз. 2,4,5,7,12,14 15 по КП9-7			288,5
	1	ф40 AIII, ℓ=3495; 34,5кг	4	Без черт.	
	9	Сетка СП2	1	1.420.1-20С.1-5-2	
	13	ф10 AI, ℓ=1820	13	-22	
КП9-12					300,5
		Поз. 4,5,7,12,14.15 по КП9-7			
	1	ф40 AIII, ℓ=3495; 34,5кг	4	Без. черт.	
	2	25 A III, ℓ=3475; 13,4кг	4	Без черт	
	9	Сетка СП2	1	1.420.1-20С.1-5-2	
	13	ф10 AI, ℓ=1820	13	-22	
КП9-13					314,1
		Поз. 4,5,7,12,14 15 по КП9-7			
	1	ф40 AIII, ℓ=3495; 34,5кг	4	Без черт.	
	2	28 A III, ℓ=3475; 16,8кг	4	Без черт.	
	9	Сетка СП2	1	1.420.1-20С.1-5-2	
	13	ф10 AI, ℓ=1820	13	-22	
КП9-14					334,5
		Поз. 4,5,7,12,14 15 по КП9-7			
	1	ф40 AIII, ℓ=3495; 34,5кг	4	Без черт.	
	2	32 A III, ℓ=3475; 21,9кг	4	Без черт.	
	9	Сетка СП2	1	1.420.1-20С.1-5-2	
	13	ф10 AI, ℓ=1820	13	-22	

Арматура класса A-I, A-III по ГОСТ 5781-82.
Поз. 14 - оцинковать.

Взам. инв. №
Подпись и дата
Инв. № подл.

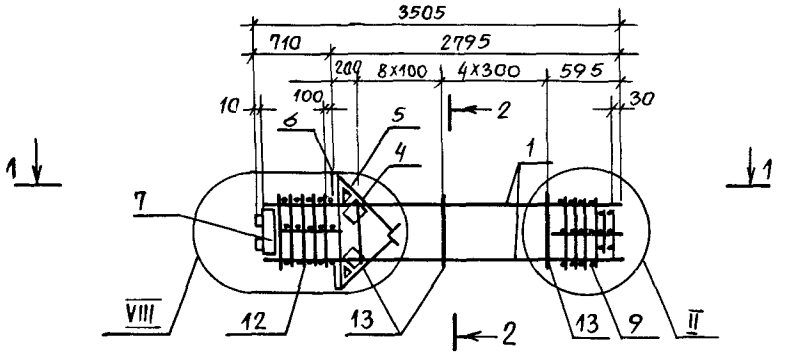

1 — 1

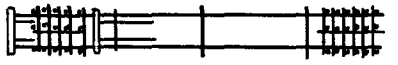

2 — 2

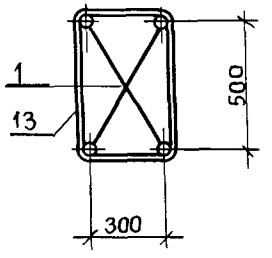

Марка каркаса	Поз.	Наименование	Кол.	Обозначение документа	Масса каркаса, кг
КП10-1	1	ф22 A III, ℓ=3495; 10,4кг	4	Без черт.	180,3
	4	Сетка С5	2	1.420.1-20С.1-5-5	
	5	С6	2	-6	
	6	Изделие закладное МН3	2	-8	
	7	МН27	1	-20	
	9	Сетка СП1	1	-2	
	12	СП10	1	-2	
	13	ф8 A I, ℓ=1780	13	-22	
КП10-2		Поз. 4...7,9,12,13 по КП10-1			192,3
	1	ф25 A III, ℓ=3495; 13,4кг	4	Без черт.	
КП10-3		Поз. 4...7,9,12,13 по КП10-1			206,3
	1	ф28 A III, ℓ=3495; 16,9кг	4	Без черт	
КП10-4		Поз. 4...7,9,12,13 по КП10-1			226,7
	1	ф32 A III, ℓ=3495; 22,0кг	4	Без черт.	
КП10-5		Поз. 4...7,12 по КП10-1			262,3
	1	ф36 A III, ℓ=3495; 27,9кг	4	Без черт.	
	9	Сетка СП2	1	1.420.1-20С.1-5-2	
	13	ф10 A I, ℓ=1820	13	-22	
КП10-6		Поз. 4...7,12 по КП10-1			288,7
	1	ф40 A III, ℓ=3495; 34,5кг	4	Без черт.	
	9	Сетка СП2	1	1.420.1-20С.1-5-2	
	13	ф10 A I, ℓ=1820	13	-22	

Арматура класса A-I и A-III по ГОСТ 5781-82.

Узлы II, VIII см. 1.420.1-20С.1-1-77.

Взам. инв. №

Подпись и дата

Инв. № подл.

Разраб.	Пергамонина		1.420.1-20С.1-1-56
Рассчит.	Исаев		
Провер	Смирнова		Стадия: Р; Лист: ; Листов: 1
Н. контр	Незлобина		Каркас КП10-1 .. КП10-6 — ЛГПИ

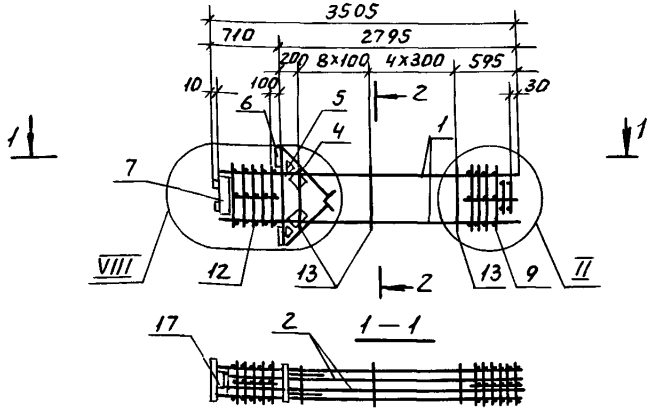

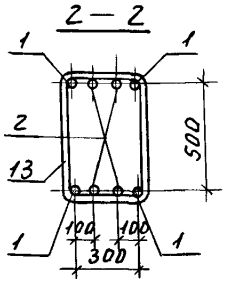

Марка каркаса	Поз	Наименование	Кол.	Обозначение документа	Масса каркаса, кг.
КП10-7	1	Ф36 A-III, ℓ=3495; 27,9 кг	4	без черт.	302,7
	2	22 A-III, ℓ=3405; 10,1 кг	4	без черт.	
	4	Сетка С5	2	1.420.1-20с.1-5-5	
	5	С6	2	-6	
	6	Изделие закладное МН3	2	-8	
	7	МН27	1	-20	
	17	МН28	2	-21	
	9	Сетка СП2	1	-2	
	12	СП10	1	-2	
	13	Ф10 A-I, ℓ=1820	13	-22	
КП10-8		Поз. 4...7, 9, 12, 13, 17 по КП10-7			374,3
	1	Ф40 A-III, ℓ=3495; 34,5 кг	4	без черт.	
	2	32 A-III, ℓ=3405; 21,4 кг	4	без черт.	

Арматура класса A-I и A-III по ГОСТ 5781-82.

Узлы II, VIII см. 1.420.1-20с.1-1-77.

Разраб.	Перегимонина		1.420.1-20с.1-1-57
Рассчит.	Исаев		
Провер.	Смирнова		
Н. контр.	Незлобина		Каркас КП10-7, КП10-8

Стадия	Лист	Листов
Р		1

ЛГПИ

Инв. № подл. | Подп. и дата | Взам. инв. №

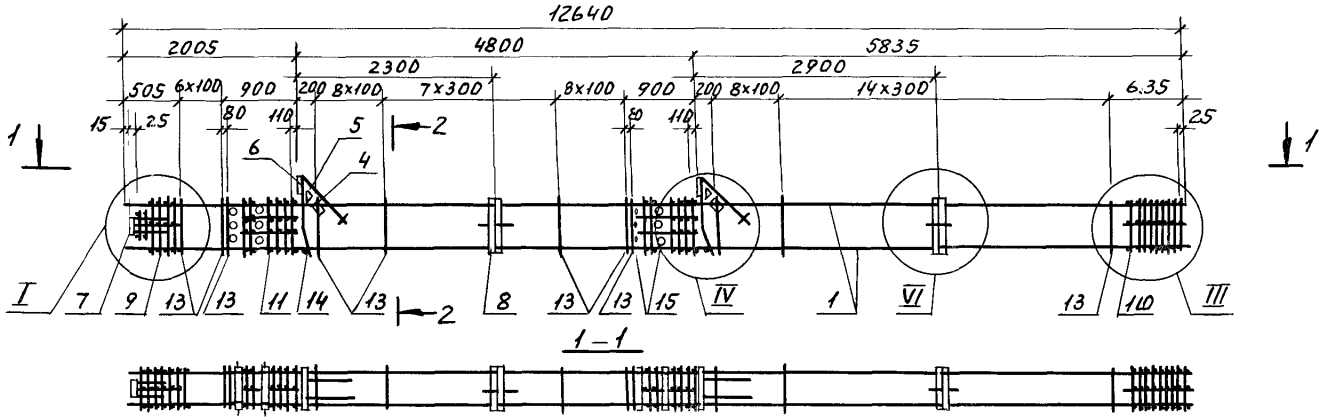

1 — 1

2 — 2

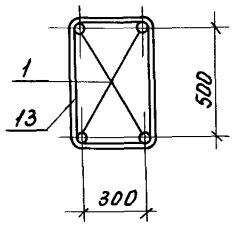

Спецификацию см. лист 2.

Узлы I, III, IV, VI см. 1.420.1-2 ОС.1-1-77.

Разраб.	Пергамонина		
Рассчит.	Исаев		
Провер.	Смирнова		
Н. контр.	Незлобина		

1.420.1-20С.1-1-58

Каркас КПН-1... КПН-6.

Стадия	Лист	Листов
Р	1	2

ЛГПИ

Инв. № подл. | Подп. и дата | Взам. инв. №

Марка каркаса	Поз.	Наименование	Кол.	Обозначение документа	Масса каркаса кг
КПН-1	1	Ф22А-III, ℓ=12640; 37,7кг	4	Без черт.	361,3
	4	Сетка С5	2	1.420.1-20С.1-5-5	
	5	С6	2	-6	
	6	Изделие закладное МН1	2	-7	
	7	МН6	1	-10	
	8	МН26	2	-19	
	9	Сетка СП1	1	-2	
	10	СП3	1	-2	
	11	СП7	2	-2	
	13	Ф8А-I, ℓ=1780	56	-22	
	14	18А-I, ℓ=380; 0,8кг	2	Без черт.	
	15	Труба ГОСТ 8732-78			
		Dн 57, ℓ=400; 1,8кг	12	Без черт.	
КПН-2		Поз. 4... 11, 13... 15 по КПН-1			405,3
	1	Ф25А-III, ℓ=12640; 48,7кг	4	Без черт.	
КПН-3		Поз. 4... 11, 13... 15 по КПН-1			454,5
	1	Ф28А-III, ℓ=12640; 61,0кг	4	Без черт.	

Марка каркаса	Поз.	Наименование	Кол.	Обозначение документа	Масса каркаса кг
КПН-4		Поз. 4... 11, 13... 15 по КПН-1			529,7
	1	Ф32А-III, ℓ=12640; 79,8кг	4	Без черт.	
КПН-5		Поз. 4... 8, 11, 14, 15 по КПН-1			653,3
	1	Ф36А-III, ℓ=12640; 101 кг	4	Без черт.	
	9	Сетка СП2	1	1.420.1-20С.1-5-2	
	10	СП4	1	-2	
	13	Ф10А-I, ℓ=1820	56	-22	
КПН-6		Поз. 4... 8, 11, 14, 15 по КПН-1			748,1
	1	Ф40А-III, ℓ=12640; 124,7кг	4	Без черт.	
	9	Сетка СП2	1	1.420.1-20С.1-5-2	
	10	СП4	1	-2	
	13	Ф10А-I, ℓ=1820	56	-22	

Арматура класса А-I, А-III по ГОСТ 5781-82.
Поз. 14 - оцинковать.

Инв. № подл. | Подп. и дата | Взам. инв. №

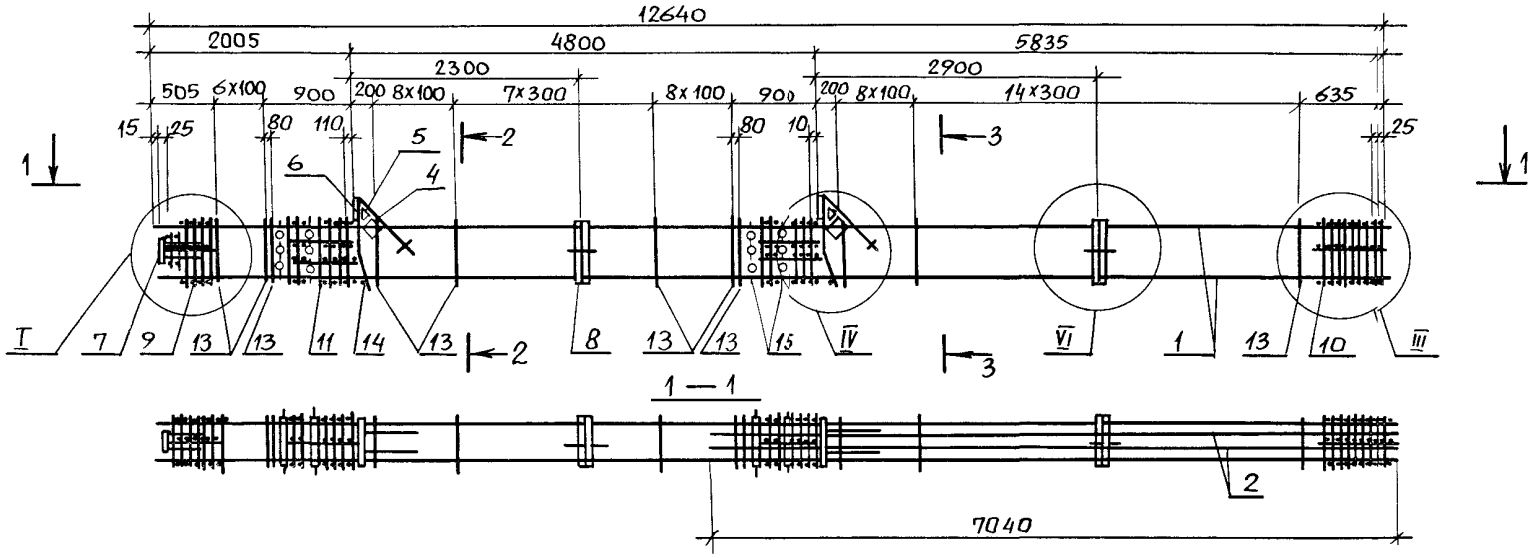

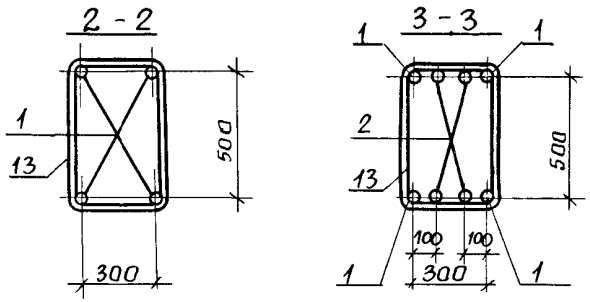

Спецификацию см. лист 2.

Узлы I, III, IV, VI см. 1.420.1-20С.1-1-77.

				1.420.1-20С.1-1-59		
Разраб.	Пергамонина			Каркас КП11-7... КП11-9	Стадия	Лист	Листов
Рассчит.	Исаев				Р	1	2
Провер.	Смирнова				ЛГПИ		
Н.контр.	Незлобина						

Взам.инв.№ | Подпись и дата | Инв.№ подл.

Марка каркаса	Поз.	Наименование	Кол.	Обозначение документа	Масса каркаса, кг
КП 11-7	1	Ф 32 А III, ℓ = 12640; 79,8 кг	4	БЕЗ черт.	613,7
	2	22 А III, ℓ = 7040; 21,0 кг	4	БЕЗ черт.	
	4	Сетка С 5	2	1.420.1-20С.1-5-5	
	5	С 6	2	-6	
	6	Изделие закладное МН1	2	-7	
	7	МН6	1	-10	
	8	МН26	2	-19	
	9	Сетка СП 1	1	-2	
	10	СП 3	1	-2	
	11	СП 7	2	-2	
	13	Ф 8 АI, ℓ = 1780	56	-22	
	14	18 АI, ℓ = 380; 0,8 кг	2	БЕЗ черт.	
	15	Труба ГОСТ 8732-78*			
		Дн 57, ℓ = 400; 1,8 кг	12	БЕЗ черт.	

Марка каркаса	Поз.	Наименование	Кол.	Обозначение документа	Масса каркаса, кг
КП 11-8		Поз. 2,4...8,11,14,15 по КП 11-7			737,3
	1	Ф 36 А III, ℓ = 12640; 101,0 кг	4	БЕЗ черт.	
	9	Сетка СП 2	1	1.420.1-20С.1-5-2	
	10	СП 4	1	-2	
	13	Ф 10 АI, ℓ = 1820	56	-22	
КП 11-9		Поз. 2,4...8,11,14,15 по КП 11-7			832,1
	1	Ф 40 А III, ℓ = 12640; 101,0 кг	4	БЕЗ черт.	
	9	Сетка СП 2	1	1.420.1-20С.1-5-2	
	10	СП 4	1	-2	
	13	Ф 10 АI, ℓ = 1820	56	-22	

Арматура класса А-I, А-III по ГОСТ 5781-82.

Поз. 14 - оцинковать

Взам. инв. №

Подпись и дата

Инв. № подл.

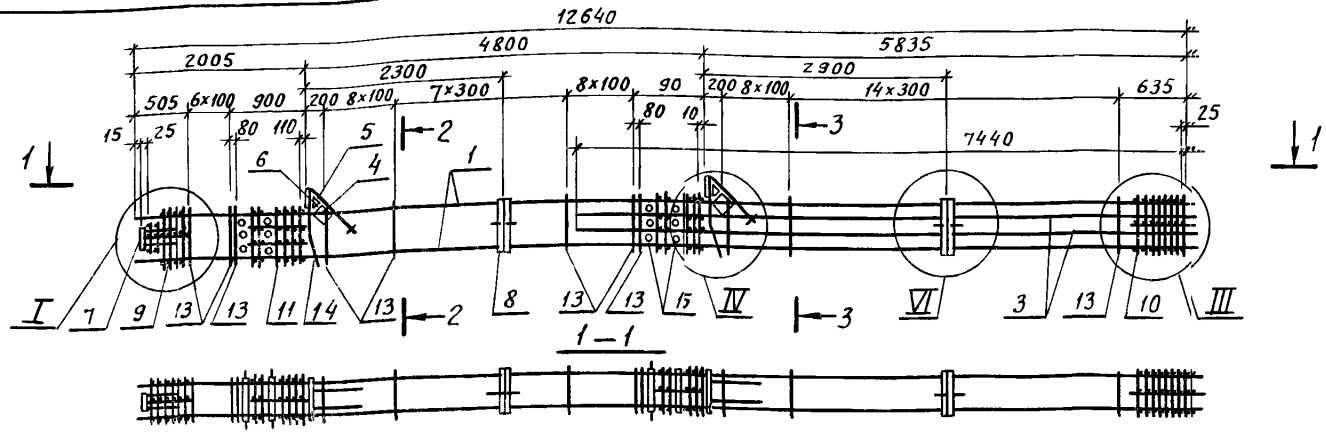

Марка каркаса	Поз.	Наименование	Кол.	Обозначение документа	Масса каркаса, кг
КП11-10	1	ф36 AIII, ℓ=12640; 101,0кг	4	Без черт.	767,7
	3	25 AIII, ℓ=7440; 28,6кг	4	Без черт.	
	4	Сетка С5	2	1.420.1-20С.1-5-5	
	5	С6	2	– 6	
	6	Изделие закладное МН1	2	– 7	
	7	МН6	1	– 10	
	8	МН26	2	– 19	
	9	Сетка СП2	1	– 2	
	10	СП4	1	– 2	

Марка каркаса	Поз.	Наименование	Кол.	Обозначение документа	Масса каркаса, кг
	11	Сетка СП7	2	1.420.1-20С.1-5-2	
	13	ф10 AI, ℓ=1820	56	– 22	
	14	18 AI, ℓ=380; 0,8кг	2	Без черт.	
	15	Труба ГОСТ 8732-78*			
		Дн57, ℓ=400; 1,8кг	12	Без черт.	

Арматура класса А-I и А-III по ГОСТ 5781-82.

Узлы I, III, IV, VI см. 1.420.1-20С.1-1-77.

Поз. 14 - оцинковать.

Разраб	Пергамонина		
Рассчит	Исаев		
Провер	Смирнова		
Н.контр	Незлобина		

1.420.1-20С.1-1-60

Каркас КП 11-10.

Стадия	Лист	Листов
Р	1	1

ЛГПИ

Инв.№ подл. | Подпись и дата | Взам.инв.№

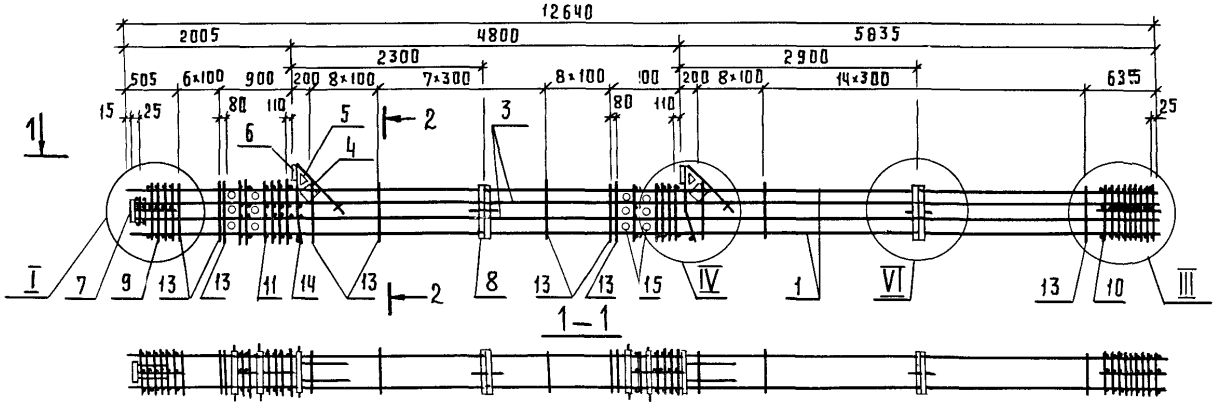

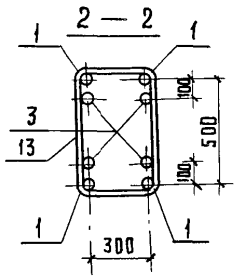

Марка каркаса	Поз.	Наименование	Кол.	Обозначение документа	Масса каркаса, кг.
КП11-11	1	ф40А-III, ℓ=12640; 124,7кг.	4	без черт.	898,5
	3	22А-III, ℓ=12610; 37,6кг	4	без черт.	
	4	Сетка С5	2	1.420.1-20с.1-5-5	
	5	С6	2	— 6	
	6	Изделие закладное МН1	2	— 7	
	7	МН6	1	— 10	
	8	МН26	2	— 19	
	9	Сетка СП2	1	— 2	
	10	СП4	1	— 2	

Марка каркаса	Поз.	Наименование	Кол.	Обозначение документа	Масса каркаса, кг.
	11	Сетка СП7	2	1.420.1-20с.1-5-2	
	13	ф10А-I, ℓ=1820	56	— 22	
	14	18А-I, ℓ=380; 0,8 кг	2	без черт.	
	15	Труба ГОСТ 8732-78			
		Дн 57, ℓ=400; 1,8 кг	12	без черт.	
КП11-12		Поз. 1,4...11,13...15 по КПА-11			991,7
	3	ф28А-III, ℓ=12610; 60,9кг	4	без черт.	

Арматура класса А-I и А-III по ГОСТ 5781-82.

Узлы I, III, IV, VI см. 1.420.1-20с.1-1-77.

Поз. 14 - оцинковать.

Разраб.	Лергамонина		
Рассчит.	Исаев		
Провер.	Смирнова		
Н.контр.	Незлобина		

1.420.1-20с.1-1-61

Каркас КП11-11, КП11-12

Стадия	Лист	Листов
Р		1

ЛГПИ

Инв. № подл. | Подпись и дата | Взам. инв. №

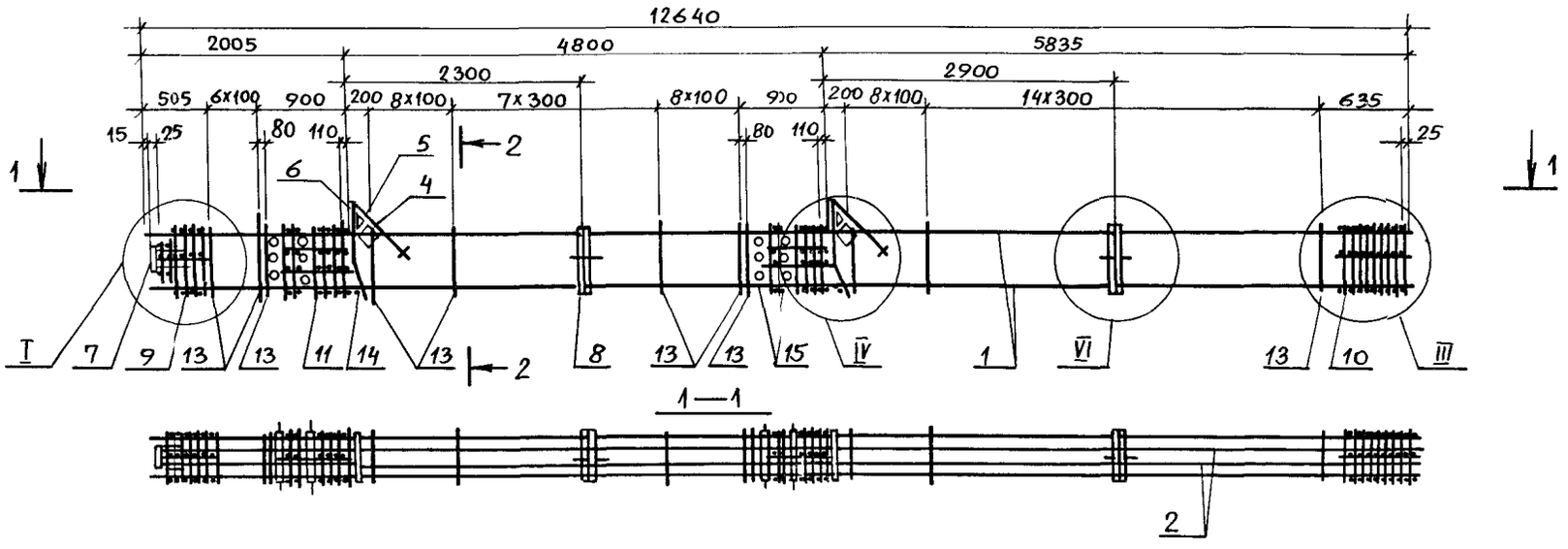

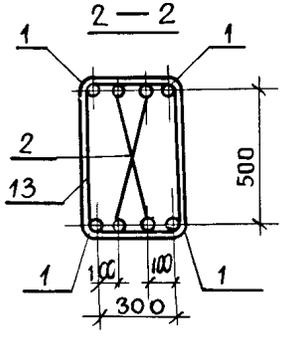

Спецификацию см. лист 2.

Узлы I, III, IV, VI см. 1.420.1--20с.1-1-77.

				1.420.1 - 20С. 1-1-62		
Разраб.	Пергамонина				Стадия	Лист	Листов
Рассчит.	Исаев				Р	1	2
Провер.	Смирнова			Каркас КП11--13...КП11-20	ЛГПИ		
Н. контр	Незлобина						

Инв.№ подл. | Подпись и дата | Взам.инв.№

Марка каркаса	Поз.	Наименование	Кол.	Обозначение документа	Масса каркаса, кг
КП11-13	1	Ф32АIII, ℓ=12640; 79,8кг	4	без черт.	680,1
	2	22АIII; ℓ=12610; 37,6кг	4	без черт.	
	4	Сетка С5	2	1.420.1-20С.1-5-5	
	5	С6	2	—6	
	6	Изделие закладное МН1	2	—7	
	7	МН6	1	—10	
	8	МН26	2	—19	
	9	Сетка СП1	1	—7	
	10	СП3	1	—2	
	11	СП7	2	—2	
	13	Ф8АI, ℓ=1780	56	—22	
	14	18АI, ℓ=380; 0,8кг	2	без черт.	
	15	Труба ГОСТ 8732-78			
		Dн57, ℓ=400; 1,8кг	12	без черт.	
КП11-14		Поз.2,4...8,11,14,15 по КП11-13			803,7
	1	Ф36АIII, ℓ=12640; 101,0кг	4	без черт.	
	9	Сетка СП2	1	1.420.1-20С.1-5-2	
	10	СП4	1	—2	
	13	Ф10АI, ℓ=1820	56	—22	
КП11-15		Поз.4...8,11,14,15 по КП11-13			847,3
	1	Ф36АIII, ℓ=12640; 101,0кг	4	без черт.	
	2	25АIII, ℓ=12610; 48,5кг	4	без черт.	
	9	Сетка СП2	1	1.420.1-20С.1-5-2	
	10	СП4	1	—2	
	13	Ф10АI, ℓ=1820	56	—22	
КП11-16		Поз.2,4...8,11,14,15 по КП11-13			898,5
	1	Ф40АIII, ℓ=12640; 124,7кг	4	без черт.	
	9	Сетка СП2	1	1.420.1-20С.1-5-2	
	10	СП4	1	—2	
	13	Ф10АI, ℓ=1820	56	—22	

Марка каркаса	Поз.	Наименование	Кол.	Обозначение документа	Масса каркаса, кг
КП11-17		Поз.4...8,11,14,15 по КП11-13			942,1
	1	Ф40АIII; ℓ=12640; 124,7кг	4	без черт.	
	2	25АIII; ℓ=12610; 48,5кг	4	без черт.	
	9	Сетка СП2	1	1.420.1-20С.1-5-2	
	10	СП4	1	—2	
	13	Ф10АI; ℓ=1820	56	—22	
КП11-18		Поз.4...8,11,14,15 по КП11-13			1066,5
	1	Ф40АIII; ℓ=12640; 124,7кг	4	без черт.	
	2	32АIII; ℓ=12610; 79,6кг	4	без черт.	
	9	Сетка СП2	1	1.420.1-20С.1-5-2	
	10	СП4		—2	
	13	Ф10АI; ℓ=1820	56	—22	
КП11-19		Поз.4...8,11,14,15 по КП11-13			1151,3
	1	Ф40АIII, ℓ=12640; 124,7кг	4	без черт.	
	2	36АIII, ℓ=12610; 100,8кг	4	без черт.	
	9	Сетка СП2	1	1.420.1-20С.1-5-2	
	10	СП4	1	—2	
	13	Ф10АI; ℓ=1820	56	—22	
КП11-20		Поз.4...8,11,14,15 по КП11-13			1245,7
	1	Ф40АIII, ℓ=12640; 124,7кг	4	без черт.	
	2	40АIII; ℓ=12610; 124,4кг	4	без черт.	
	9	Сетка СП2	1	1.420.1-20С.1-5-2	
	10	СП4	1	—2	
	13	Ф10АI, ℓ=1820	56	—22	

Арматура класса А-I, А-III по ГОСТ 5781-82.

Поз. 14 - оцинковать.

Инв. № подл. | Подп. и дата | Взам. инв. №

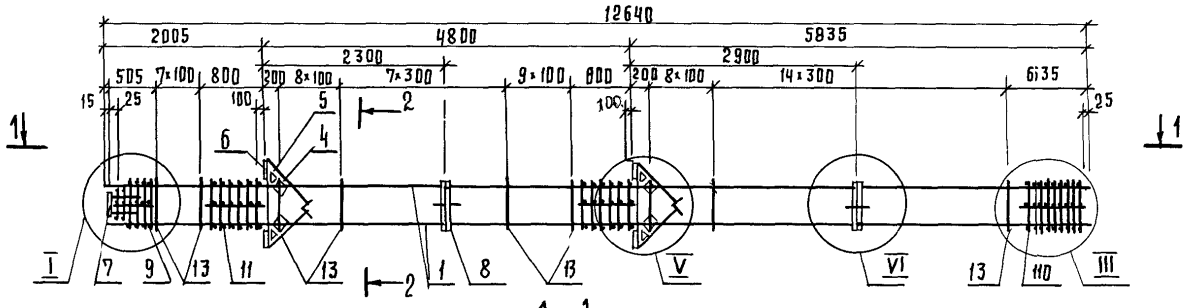

1—1



2—2

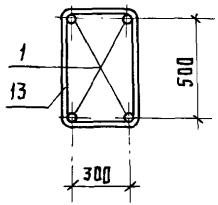

Спецификацию см. лист 2.

Узлы I, III, V, VI см. 1.420.1-20С.1-1-77.

				1.420.1-20С.1-1-63	
Разраб.	Пергамокина			Каркас КП12-1... КП12-6	Стадия: Р; Лист: 1; Листов: 2
Рассчит.	Исаев				
Провер.	Смирнова				
Н. контр.	Незлобина				АГПИ

Инв. № подл. | Подпись и дата | Взам. инв. №

Марка каркаса	Поз.	Наименование	Кол.	Обозначение документа	Масса каркаса, кг
КП12-1	1	Ф22А-III, ℓ=12640; 37,7 кг	4	Без черт.	401,1
	4	Сетка С5	4	1.420.1-20С.1-5-5	
	5	С6	4	-6	
	6	Изделие закладное МН3	4	-8	
	7	МН6	1	-10	
	8	МН26	2	-19	
	9	Сетка СП1	1	-2	
	10	СП3	1	-2	
	11	СП8	2	-2	
	13	Ф8А-I, ℓ=1780	56	-22	
КП12-2		Поз. 4...11, 13 по КП12-1			445,1
	1	Ф25А-III, ℓ=12640; 48,7 кг	4	Без черт.	
КП12-3		Поз. 4...11, 13 по КП12-1			494,3
	1	Ф28А-III, ℓ=12640; 61,0 кг	4	Без черт.	

Марка каркаса	Поз.	Наименование	Кол.	Обозначение документа	Масса каркаса, кг
КП12-4		Поз. 4...11, 13 по КП12-1			569,5
	1	Ф32А-III, ℓ=12640; 79,8 кг	4	Без черт.	
КП12-5		Поз. 4...8, 11 по КП12-1			693,1
	1	Ф36А-III, ℓ=12640; 101,0 кг	4	Без черт.	
	9	Сетка СП2	1	1.420.1-20С.1-5-2	
	10	СП4	1	-2	
	13	Ф10А-I, ℓ=1820	56	-22	
КП12-6		Поз. 4...8, 11 по КП12-1			787,9
	1	Ф40А-III, ℓ=12640; 124,7 кг	4	Без черт.	
	9	Сетка СП2	1	1.420.1-20С.1-5-2	
	10	СП4	1	-2	
	13	Ф10А-I; ℓ=1820	56	-22	

Арматура класса А-I, А-III по ГОСТ 5781-82.

Инв.№ подл. | Подп. и дата | Взам. инв.№

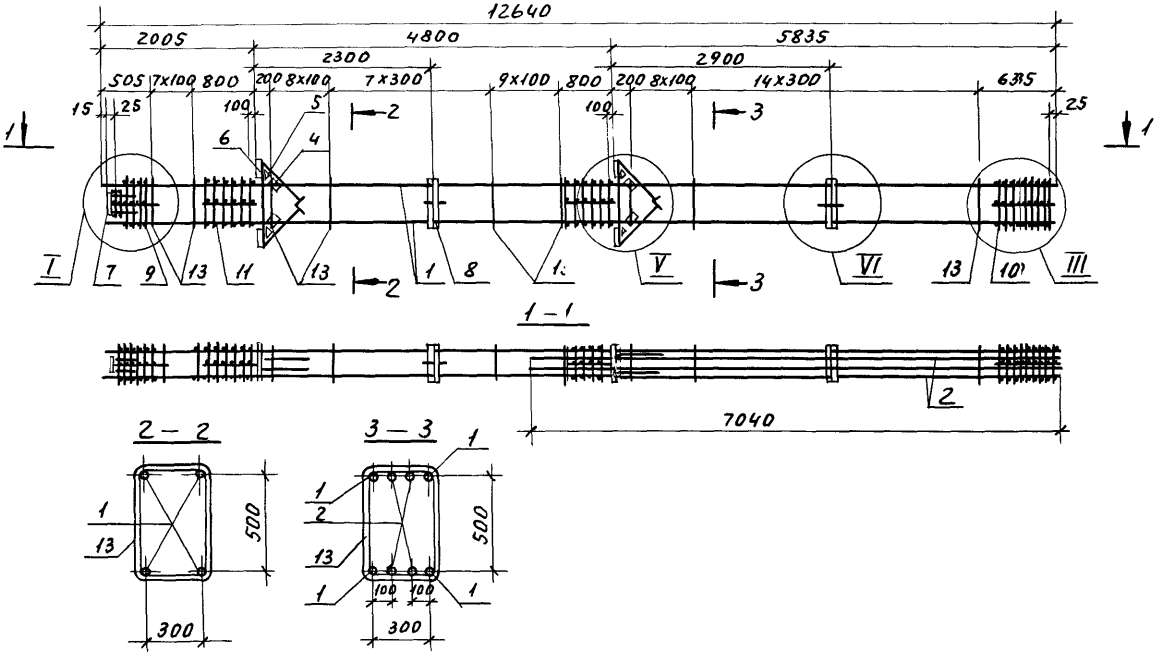

Спецификацию см. лист 2.

Узлы I, III, V, VI см. 1.420.1-20С.1-1-77.

				1.420.1-20С.1-1-64			
Разраб.	Пергамонина			Каркас КП12-7... КП12-10.	Стадия	Лист	Листов
Рассчит	Исаев				Р	1	2
Провер.	Смирнова				ЛГПИ		
Н.контр	Незлобина						

Инв.№ подл. | Подп. и дата | Взам.инв.№

Марка каркаса	Поз.	Наименование	Кол.	Обозначение документа	Марка каркаса, кг
КП12-7	1	Ф28 AIII, ℓ= 12640; 61,0кг	4	БЕЗ черт.	602,7
	2	25 AIII, ℓ= 7040; 27,1кг	4	БЕЗ черт.	
	4	Сетка С5	4	1.420.1-20 с.1-5-5	
	5	С6	4	-6	
	6	Изделие закладное МН3	4	-8	
	7	МН6	1	-10	
	8	МН26	2	-19	
	9	Сетка СП1	1	-2	
	10	СП3	1	-2	
	11	СП8	2	-2	
	13	Ф8AI, ℓ= 1780	56	-22	
КП12-8		Поз 2,4. 8,11 по КП12-7			801,5
	1	Ф36 AIII, ℓ=12640; 101,0кг	4	Без черт.	
	9	Сетка СП2	1	1.420.1-20 с. 1-5-2	
	10	СП4	1	-2	

Марка каркаса	Поз.	Наименование	Кол..	Обозначение документа	Масса каркаса, кг
	13	Ф10 AI, ℓ= 1820	56	1.420.1-20 с.1-5-22	
КП12-9		Поз. 4 8,11 по КП12-7			871,9
	1	Ф40 AIII, ℓ=12640; 124,7кг	4	БЕЗ черт.	
	2	22 AIII, ℓ= 7040; 21,0кг	4	БЕЗ черт.	
	9	Сетка СП2	1	1.420.1-20 с.1-5-2	
	10	СП4	1	-2	
	13	Ф10AI, ℓ=1820	56	-22	
КП12-10		Поз. 4..8, 11 по КП12-7			923,9
	1	Ф40 AIII, ℓ= 12640; 124,7кг	4	БЕЗ черт.	
	2	28 AIII, ℓ= 7040; 34,0кг	4	БЕЗ черт.	
	9	Сетка СП2	1	1.420.1-20 с. 1-5-2	
	10	СП4	1	-2	
	13	Ф10AI, ℓ=1820	56	-22	

Арматура класса A-I, A-III по ГОСТ 5781-82.

Взам. инв. №

Подпись и дата

Инв. № подл.

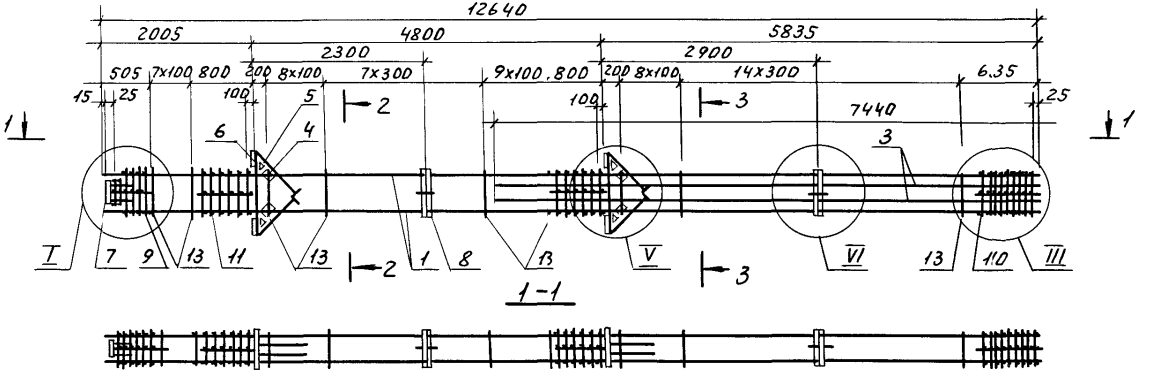

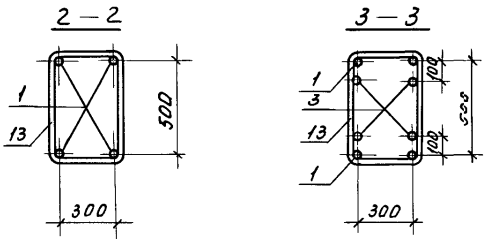

Спецификацию см. лист 2.

Узлы I, III, V, VI см. 1.420.1-20с.1-1-77.

				1.420.1-20с.1-1-65		
Разраб.	Пергамонщик				Стадия	Лист	Листов
Рассчит.	Исаев			Каркас КП12-11... КП12-17	Р	1	2
Провер.	Смирнова				ЛГПИ		
Н.контр.	Незлобина						

Инв.№ подл. | Подп. и дата | Взам.инв.№

Марка каркаса	Поз.	Наименование	Кол.	Обозначение документа	Масса каркаса, кг
КП12-11	1	Ф28 А III, ℓ= 12640; 61,0кг	4	Без черт.	608,7
	3	25 А III, ℓ=7440; 28,6кг	4	Без черт.	
	4	Сетка С5	4	1.420.1-20 С.1-5-5	
	5	С6	4	-6	
	6	Изделие закладное МН3	4	-8	
	7	МН6	1	-10	
	8	МН26	2	-19	
	9	Сетка СП1	1	-2	
	10	СП3	1	-2	
	11	СП8	2	-2	
	13	Ф8 АI, ℓ= 1780	56	-22	
КП12-12		Поз. 4... 11, 13 по КП12-11			658,3
	1	Ф32 А III, ℓ= 12640; 79,8кг	4	Без черт.	
	3	22 А III, ℓ= 7440; 22,2кг	4	Без черт.	
КП12-13		Поз. 3... 8, 11 по КП12-11			807,5
	1	Ф36 А III, ℓ= 12640; 101,0кг	4	Без черт.	
	9	Сетка СП2	1	1.420.1-20 С. 1-5-2	
	10	СП4	1	-2	
	13	Ф10 АI, ℓ=1820	56	-22	
КП12-14		Поз. 4... 8, 11 по КП12-11			876,7
	1	Ф40 А III, ℓ= 12640; 124,7кг	4	Без черт.	
	3	22 А III, ℓ= 7440; 22,2кг	4	Без черт.	

Марка каркаса	Поз.	Наименование	Кол.	Обозначение документа	Масса каркаса, кг
	9	Сетка СП2	1	1.420.1-20 С. 1-5-2	
	10	СП4	1	-2	
	13	Ф10 АI, ℓ=1820	56	-22	
КП12-15		Поз. 4... 8, 11 по КП 12-11			931,5
	1	Ф40 А III, ℓ=12640; 124,7кг	4	Без черт.	
	3	28 А III, ℓ= 7440; 35,9кг	4	Без черт.	
	9	Сетка СП 2	1	1.420.1-20 С. 1-5 -2	
	10	СП4	1	-2	
	13	Ф10 АI, ℓ=1820	56	-22	
КП12-16		Поз. 4... 8, 11 по КП12-11			975,5
	1	Ф40 А III, ℓ=12640; 124,7кг	4	Без черт.	
	3	32 А III, ℓ=7440; 46,9кг	4	Без черт.	
	9	Сетка СП2	1	1.420.1-20 С. 1-5-2	
	10	СП4	1	-2	
	13	Ф10 АI, ℓ=1820	56	-22	
КП12-17		Поз. 4... 8, 11 по КП12-11			1025,5
	1	Ф40 А III, ℓ=12640; 124,7кг	4	Без черт.	
	3	36 А III, ℓ=7440; 59,4кг	4	Без черт.	
	9	Сетка СП 2	1	1.420.1-20 С. 1-5 -2	
	10	СП4	1	-2	
	13	Ф10 АI, ℓ=1820	56	-22	

Арматура класса А-I, А-III по ГОСТ 5781-82.

Взам. инв. №

Подпись и дата

Инв. № подл.

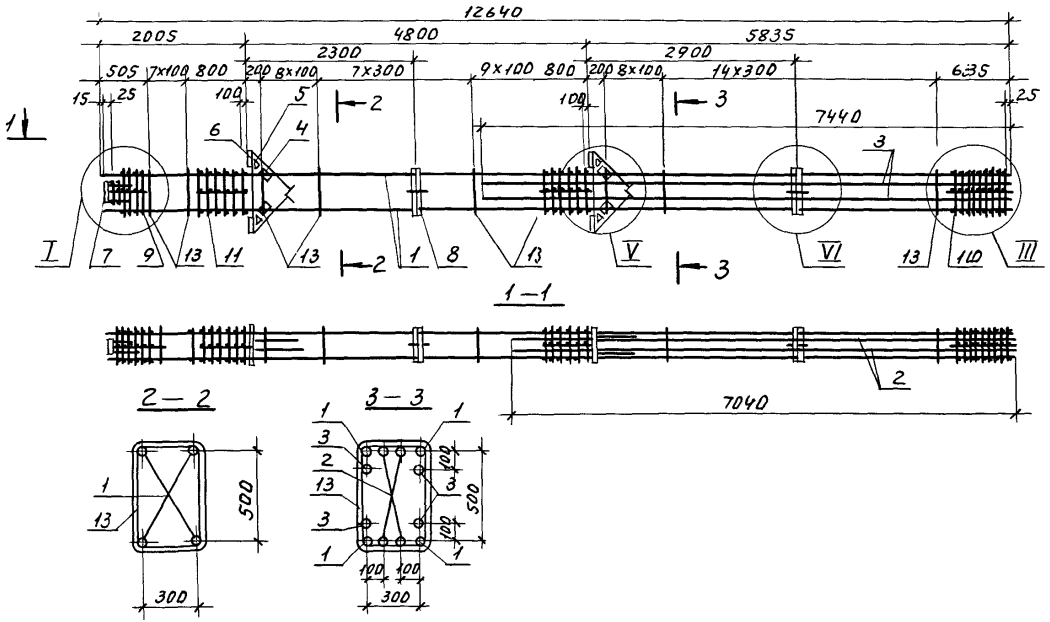

Спецификацию см. лист 2.

Узлы I, III, V, VI см. 1.420.1-20с.1-1-77.

				1.420.1-20с.1-1-66	
Разраб.	Пергамонщик				Стадия / Лист / Листов
Рассчит.	Исаев			Каркас КП12-18..., КП12-20	Р / 1 / 2
Провер.	Смирнова				ЛГПИ
Н. контр.	Незлобина				

Инв. № подл. | Подп. и дата | Взам. инв. №

Марка каркаса	Поз.	Наименование	Кол.	Обозначение документа	Масса каркаса, кг
КП12-18	1	Ф36 A-III, ℓ=12640; 101,0кг	4	Без черт.	1061,5
	2	36 A-III, ℓ=7040; 56,2кг	4	Без черт.	
	3	28 A-III, ℓ=7440; 35,9кг	4	Без черт.	
	4	Сетка С5	4	1.420.1-20С.1-5-5	
	5	С6	4	-6	
	6	Изделие закладное МН3	4	-8	
	7	МН6	1	-10	
	8	МН26	2	-19	
	9	Сетка СП2	1	-2	
	10	СП4	1	-2	
	11	СП8	2	-2	
	13	Ф10 A-I, ℓ=1820	56	-22	

Марка каркаса	Поз.	Наименование	Кол.	Обозначение документа	Масса каркаса, кг
КП12-19		Поз. 4...11,13 по КП12-18			1153,1
	1	Ф40 A-III, ℓ=12640; 124,7кг	4	Без черт.	
	2	32 A-III, ℓ=7040; 44,4кг	4	Без черт.	
	3	32 A-III, ℓ=7440; 46,9кг	4	Без черт.	
КП12-20		Поз. 4...11,13 по КП12-18			1359,1
	1	Ф40 A-III, ℓ=12640; 124,7кг	4	Без черт.	
	2	40 A-III, ℓ=7040; 69,4кг	4	Без черт.	
	3	40 A-III, ℓ=7440; 73,4кг	4	Без черт.	

Арматура класса A-I, A-III по ГОСТ 5781-82.

Инв. № подл. | Подп. и дата | Взам. инв. №

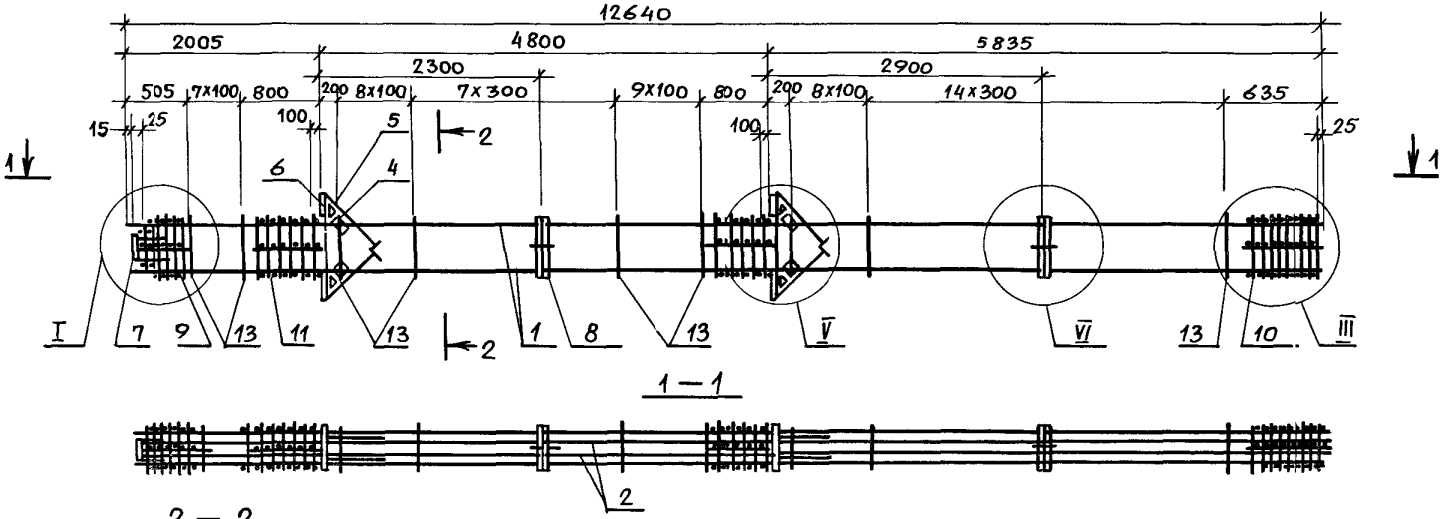

1 — 1

2 — 2

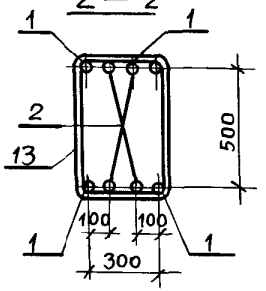

Марка каркаса	Поз.	Наименование	Кол.	Обозначение документа	Масса каркаса, кг
	11	Сетка СП8	2	1.420.1-20С.1-5-2	
	13	ф 10 AI, ℓ=1820	56	-22	
КП12-22		Поз.1,4...11,13 по КП12-21			1006,3
	2	Ф32 AIII, ℓ=12610; 79,6 кг	4	Без черт.	

Марка каркаса	Поз.	Наименование	Кол.	Обозначение документа	Масса каркаса, кг
КП12-21	1	ф 40 AIII, ℓ=12640; 124,7 кг	4	Без черт.	938,3
	2	22 AIII, ℓ=12610; 37,6 кг	4	Без черт.	
	4	Сетка С5	4	1.420.1-20С.1-5-5	
	5	С6	4	-6	
	6	Изделие закладное МН3	4	-8	
	7	МН6	1	-10	
	8	МН26	2	-19	
	9	Сетка СП2	1	-2	
	10	СП4	1	-2	

Арматура класса А-I и А-III по ГОСТ 5781-82.

Узлы I, III, V, VI см. 1.420.1-20С.1-1 -77.

Взам. инв. №

Подпись и дата

Инв. № подл.

Разраб.	Пергаменщик		
Рассчит.	Исаев		
Провер.	Смирнова		
Н. контр	Неэлобина		

1.420.1-20С.1-1-67

Каркас КП12-21, КП12-22

Стадия	Лист	Листов
Р		1

ЛГПИ

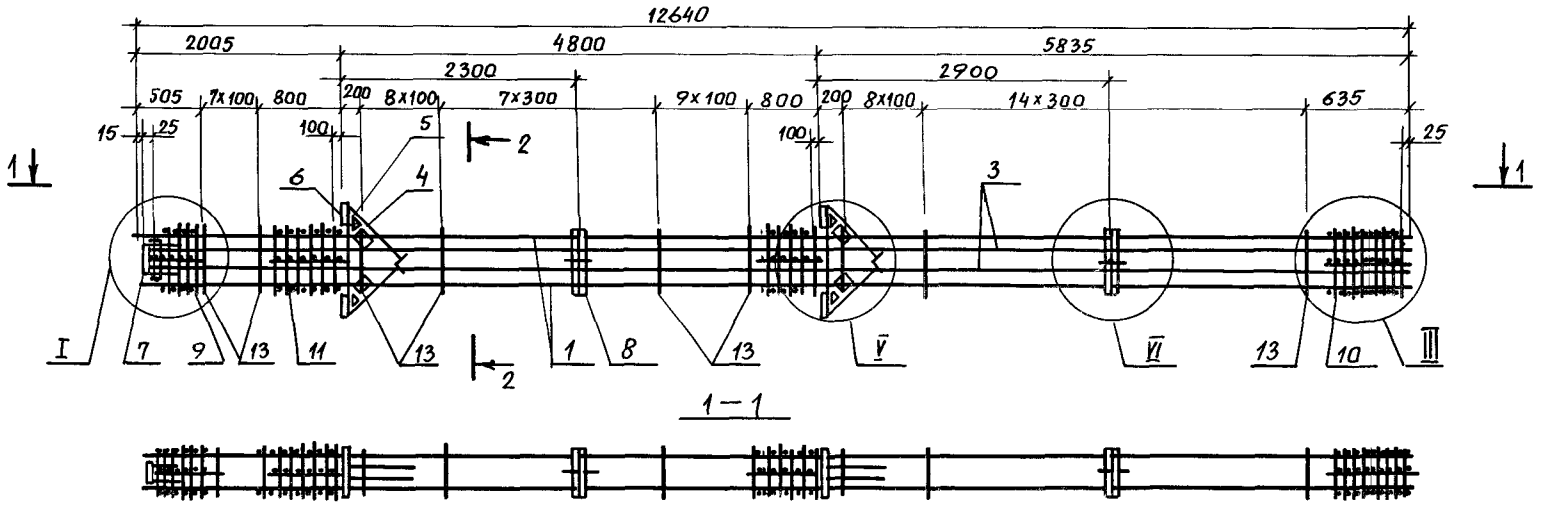

1—1

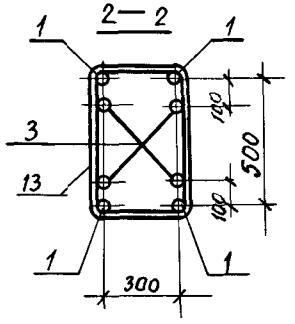

Марка каркаса	Поз.	Наименование	Кол.	Обозначение документа	Масса каркаса, кг
	11	Сетка СП8	2	1.420.1-20С.1-5-2	
	13	Ф10 AI, ℓ=1820	56;	-22	
КП12-24		Поз. 1,4... 11, 13 по КП 12-23			1106,3
	3	Ф32 AIII, ℓ=12610; 79,6 кг	4	без черт.	

Марка каркаса	Поз.	Наименование	Кол.	Обозначение документа	Масса каркаса, кг
КП12-23	1	Ф40 AIII, ℓ=12640; 124,7 кг	4	без черт.	981,9
	3	25 AIII, ℓ=12610; 48,5 кг	4	без черт.	
	4	Сетка С5	4	1.420.1-20С. 1-5-5	
	5	С6	4	-6	
	6	Изделие закладное МН3	4	-8	
	7	МН6	1	-10	
	8	МН26	2	-19	
	9	Сетка СП2	1	-2	
	10	СП4	1	-2	

Арматура класса A-I и A-III по ГОСТ 5781-82.

Узлы I, III, V, VI см. 1.420. 1-20С. 1-1-77.

Инв. № подл. | Подпись и дата | Взам. инв. №

Разраб.	Пергамонина		
Рассчит.	Исаев		
Провер.	Смирнова		
Н.контр.	Незлобина		

1.420. 1 - 20С. 1- 1 - 68

Каркас КП 12--23, КП12-24

Стадия	Лист	Листов
Р		1

ЛГПИ

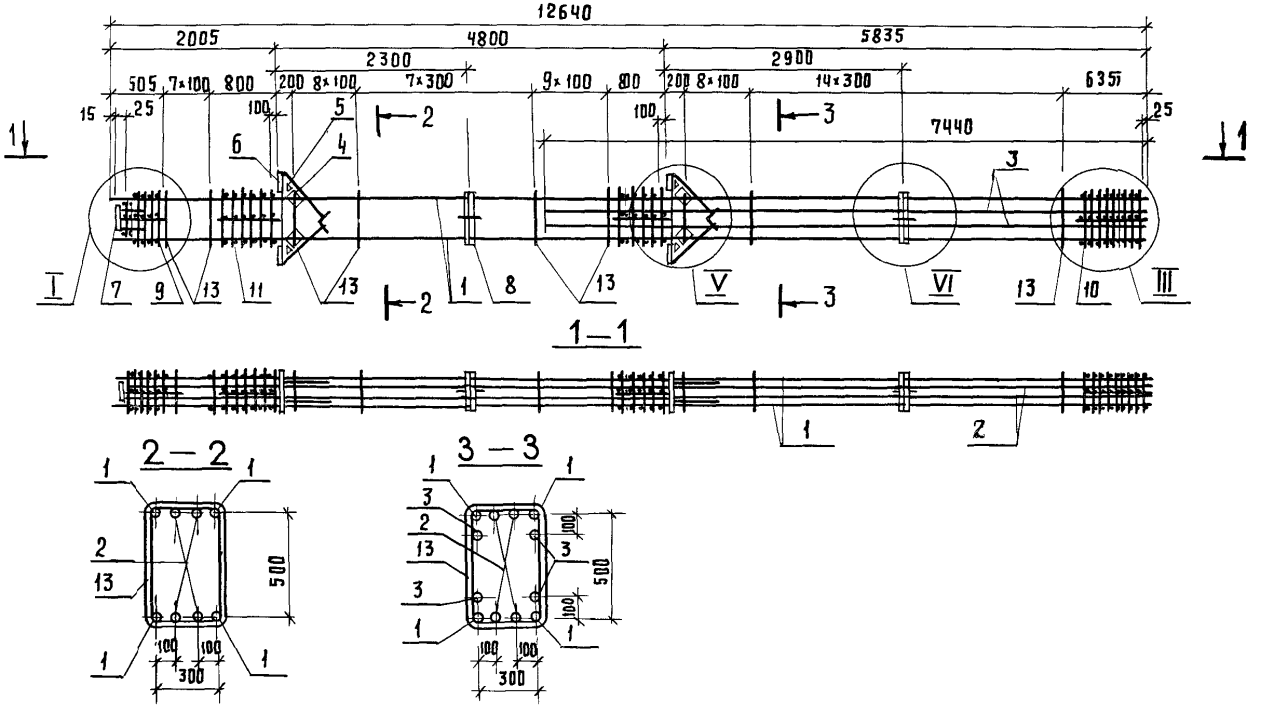

Спецификацию см. лист 2.

Узлы I, III, V, VI см. 1.420.1-20 С.1-1-77.

				1.420.1-20 С.1-1-69		
Разраб.	Пергаменник			Каркас КП12-25..КП12-29	Стадия	Лист	Листов
Рассчит.	Исаев				Р	1	2
Провер.	Смирнова				ЛГПИ		
Н.контр.	Незлобина						

Инв.№ подл. | Подпись и дата | Взам.инв.№

Марка каркаса	Поз.	Наименование	Кол.	Обозначение документа	Масса каркаса, кг
КП12-25	1	ф36 A III, ℓ=12640; 101,0 кг	4	Без черт.	1239,9
	2	36 A III, ℓ=12610; 100,8 кг	4	Без черт.	
	3	28 A III, ℓ=7440; 35,9 кг	4	Без черт.	
	4	Сетка С5	4	1.420.1-20С.1-5-5	
	5	С6	4	-6	
	6	Изделие закладное МН3	4	-8	
	7	МН6	1	-10	
	8	МН26	2	-19	
	9	Сетка СП2	1	-2	
	10	СП4	1	-2	
	11	СП8	2	-2	
	13	ф10 A I, ℓ=1820	56	-22	
КП12-26					1293,9
		Поз.4... 11,13 по КП12-25			
	1	ф40 A III, ℓ=12640; 124,7 кг	4	Без черт.	
	2	32 A III, ℓ=12610; 79,6 кг	4	Без черт.	
	3	32 A III, ℓ=7440; 46,9 кг	4	Без черт.	

Марка каркаса	Поз.	Наименование	Кол.	Обозначение документа	Масса каркаса, кг
КП12-27		Поз.4... 11,13 по КП12-25			1473,1
	1	ф40 A III, ℓ=12640; 124,7 кг	4	Без черт.	
	2	40 A III, ℓ=12610; 124,4 кг	4	Без черт.	
	3	32 A III, ℓ=7440; 46,9 кг	4	Без черт.	
КП12-28		Поз.4... 11,13 по КП12-25			1523,1
	1	ф40 A III; ℓ=12640; 124,7 кг	4	Без черт.	
	2	40 A III; ℓ=12610; 124,4 кг	4	Без черт.	
	3	36 A III, ℓ=7440; 59,4 кг	4	Без черт.	
КП12-29		Поз.4... 11,13 по КП12-25			1579,1
	1	ф40 A III, ℓ=12640; 124,7 кг	4	Без черт.	
	2	40 A III, ℓ=12610; 124,4 кг	4	Без черт.	
	3	40 A III, ℓ=7440; 73,4 кг	4	Без черт.	

Арматура класса A-I, A-III по ГОСТ 5781-82.

Взам. инв. №

Подп. и дата

Инв. № подл.

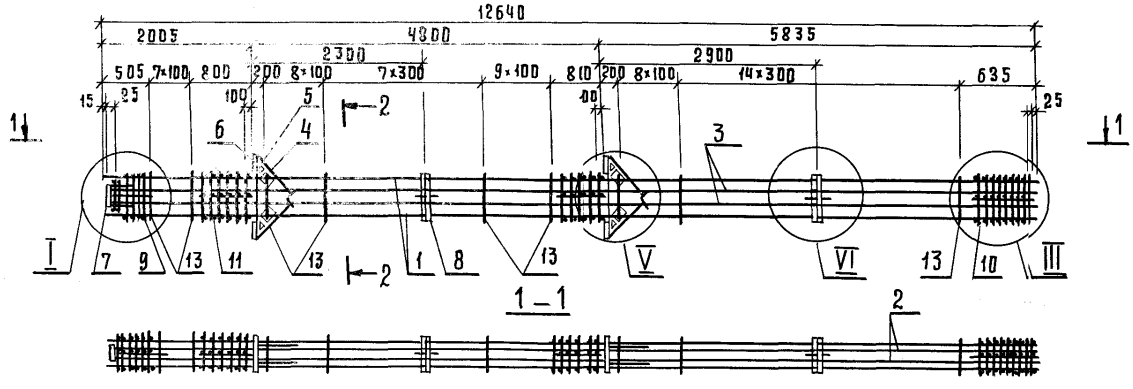

Марка каркаса	Поз.	Наименование	Кол.	Обозначение документа	Масса каркаса, кг
	10	Сетка СП4	1	1.420.1-20С. 1-5-2	
	11	СП8	2	- 2	
	13	ф10АI, ℓ=1820	56	- 22	

Арматура класса А-I и А-III по ГОСТ 5781-82.

Узлы I, III, V, VI см. 1.420.1-20С. 1-1-77.

Марка каркаса	Поз.	Наименование	Кол.	Обозначение документа	Масса каркаса, кг
КП12-30	1	ф40АIII, ℓ=12640; 124,7 кг	4	Без черт.	1783,1
	2	40АIII, ℓ=12610; 124,4 кг	4	Без черт.	
	3	40АIII, ℓ=12610; 124,4 кг	4	Без черт.	
	4	Сетка С5	4	1.420.1-20С. 1-5-5	
	5	С6	4	- 6	
	6	Изделие закладное МН3	4	- 8	
	7	МН 6	1	- 10	
	8	МН 26	2	- 19	
	9	Сетка СП2	1	- 2	

Разраб.	Лергамонина		
Рассчит.	Исаев		
Провер.	Смирнов		
Н. контр.	Незлобина		

1.420.1-20С. 1-1-70

Каркас КП 12-30.

Стадия	Лист	Листов
Р		1

ЛГПИ

Инв. № подл. | Подпись и дата | Взам. инв. №

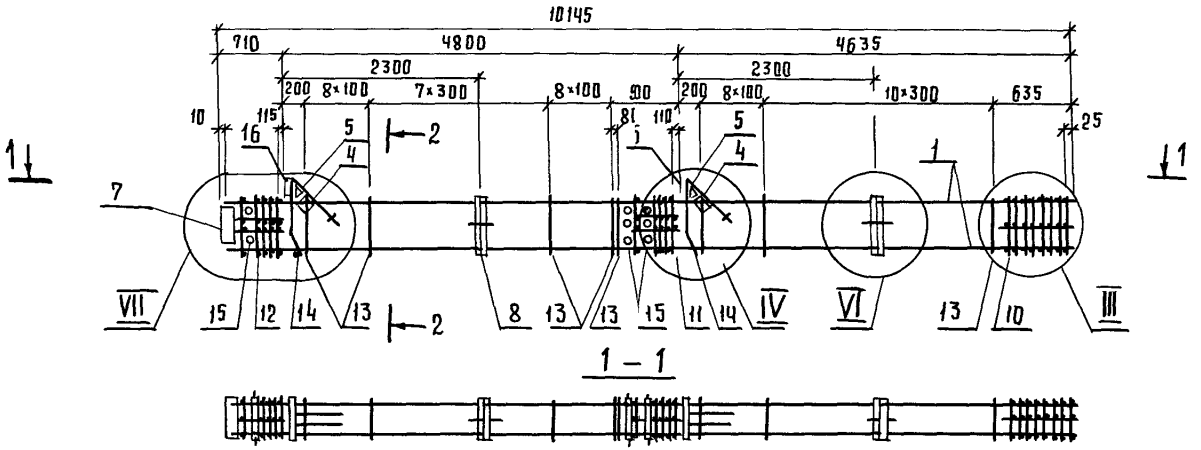

1 – 1

2 – 2

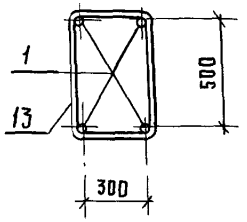

Спецификацию см. лист 2.

Узлы III, IV, VI, VII см. 1.420.1-20С. 1-1-77.

				1.420.. 1-20С. 1-1-71		
Разраб.	Пергамонник			Каркас КП43-1... КП43-6	Стадия	Лист	Листов
Рассчит.	Исаев				Р	1	2
Провер.	Смирнова				ЛГПИ		
Н. контр.	Незлобина						

Инв. № подл. | Подпись и дата | Взам. инв. №

Марка каркаса	Поз.	Наименование	Кол	Обозначение документа	Масса каркаса кг
КП43-1	1	Ф22 AIII, ℓ=10135; 30,2 кг	4	без черт.	315,3
	4	Сетка С5	2	1.420.1-20С.1-5-5	
	5	С6	2	– 6	
	6	Изделие закладное МН1	1	– 7	
	16	МН2	1	– 7	
	7	МН5	1	– 9	
	8	МН26	2	– 19	
	10	Сетка СП3	1	– 2	
	11	СП7	1	– 2	
	12	СП9	1	– 2	
	13	Ф8 AI, ℓ=1780	44	– 22	
	14	18 AI, ℓ=380; 0,8 кг	2	без черт.	
	15	Труба ГОСТ 8732-78*			
		Dн57, ℓ=400; 1,8 кг	8	без черт.	

Марка каркаса	Поз.	Наименование	Кол.	Обозначение документа	Масса каркаса, кг
КП43-2		Поз. 4...8, 10...16 по КП43-1			350,6
	1	Ф25 AIII, ℓ=10135; 39,0 кг	4	без черт.	
КП43-3		Поз. 4...8, 10...16 по КП43-1			390,5
	1	Ф28 AIII, ℓ=10135; 49,0 кг	4	без черт.	
КП43-4		Поз. 4...8, 10...16 по КП43-1			450,5
	1	Ф32 AIII, ℓ=10135; 64,0 кг	4	без черт.	
КП43-5		Поз. 4...8, 11, 12, 14...16 по КП43-1			545,7
	1	Ф36 AIII, ℓ=10135; 81,0 кг	4	без черт.	
	10	Сетка СП4	1	1.420.1-20С.1-5-2	
	13	Ф10 AI, ℓ=1820	44	– 22	
КП43-6		Поз. 4...8, 11, 12, 14...16 по КП43-1			621,7
	1	Ф40 AIII, ℓ=10135; 100,0 кг	4	без черт.	
	10	Сетка СП4	1	1.420.1-20С.1-5-2	
	13	Ф10 AI, ℓ=1820	44	-22	

Арматура класса A-I, A-III по ГОСТ 5781-82.
Поз. 14 - оцинковать.

Инв.№ подл. | Подп. и дата | Взам. инв.№

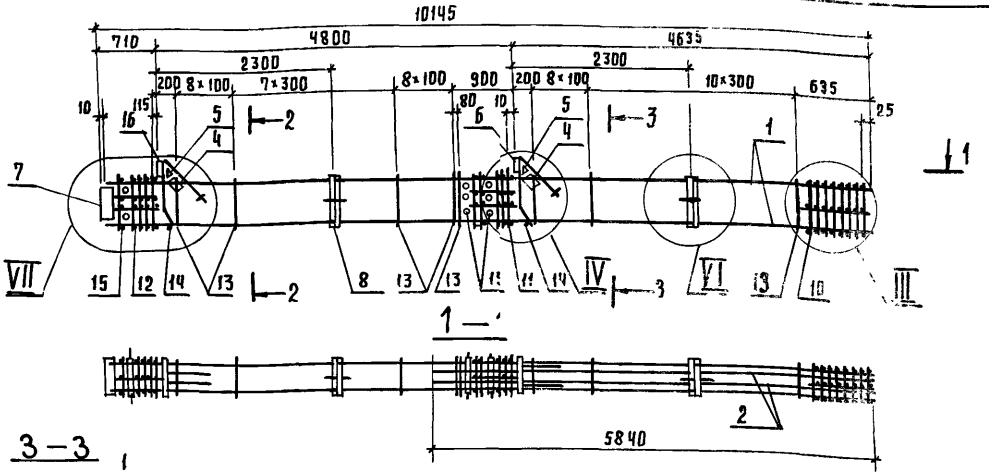

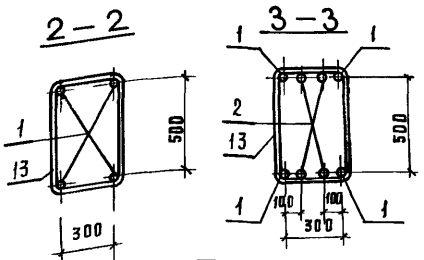

Марка каркаса	Поз.	Наименование	Кол.	Обозначение документа	Масса каркаса кг.
КП43-7	1	ф36АIII, ℓ=10135; 81,0 кг	4	без черт.	615,3
	2	22АIII, ℓ=5840;	4	без черт.	
	4	Сетка С5	2	1.420.1-20С.1-5-5	
	5	С6	2	-6	
	6	Изделие закладное МН1	1	-7	
	16	МН2	1	-7	
	7	МН5	1	-9	
	8	МН26	2	-19	
	10	Сетка СП4	1	-2	

Марка каркаса	Поз.	Наименование	Кол.	Обозначение документа	Масса каркаса, кг.
КП43-8	11	Сетка СП7	1	1.420.1-20С.1-5-2	691,3
	12	СП9	1	-2	
	13	ф10АI, ℓ=1820	44	-22	
	14	18АI, ℓ=380; 0,8 кг	2	без черт.	
	15	Труба ГОСТ 8732-78*			
		Дн 57, ℓ=400; 1,8 кг	8	без черт	
		Поз. 2,4...8,10...16 по КП43-7			
	1	ф40АIII, ℓ=10135; 100,0 кг	4	без черт	

Арматура класса А-I и А-III по ГОСТ 5781-82.
Узлы III, IV, VI, VII см. 1.420.1-20С.1-1-77.
Поз. 14- оцинковать.

Разраб.	Пергаминик		1.420.1-20С.1-1-72
Рассчит.	Исаев		Каркас КП43-7, КП43-8
Провер.	Смирнова		Стадия Р; Лист; Листов 1
Н.контр.	Железбина		ЛГПИ

Инв.№ подл. | Подпись и дата | Взам.инв.№

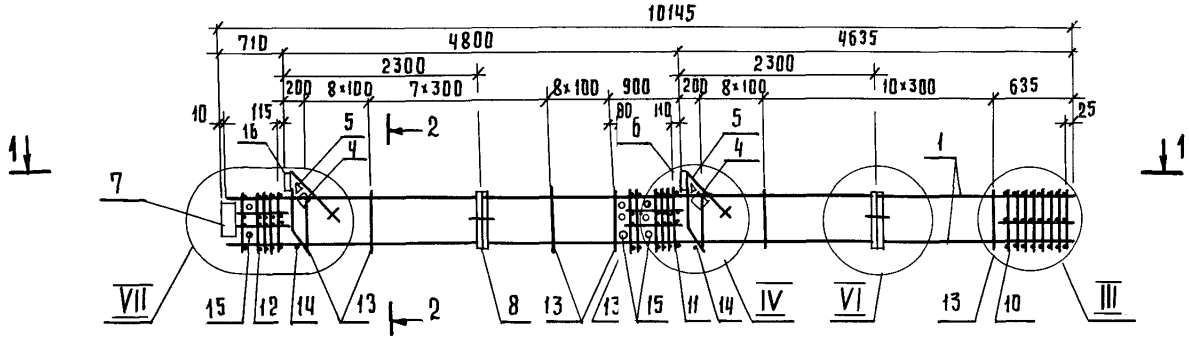

1 — 1

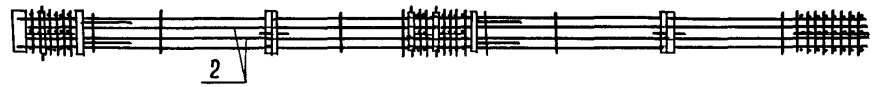

2 — 2

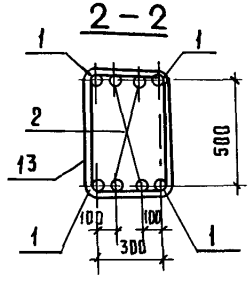

Спецификацию см. лист 2.
Узлы III, IV, VI, VII см. 1.420-1-20 IC. 1-1-77.

				1.420.1-20С.1-1-73			
РАЗРАБ.	ПЕРГАМОНИНА			КАРКАС КП43-9...КП43-11	СТАДИЯ	ЛИСТ	ЛИСТОВ
РАССЧИТ.	ИСАЕВ				Р	1	2
ПРОВЕР.	СМИРНОВА				ЛГПИ		
Н.КОНТР.	НЕЗЛОБИНА						

ИНВ. № ПОДП. | ПОДПИСЬ И ДАТА | ВЗАМ. ИНВ. №

24692 126

Марка каркаса	Поз.	Наименование	Кол.	Обозначение документа	Масса каркаса, кг
КП43-9	1	ф 25 А III, ℓ=10135; 39,0 кг	4	без черт.	471,3
	2	22 А III, ℓ=10135; 30,2 кг	4	без черт.	
	4	Сетка С5	2	1.420.1-20С.1-5-5	
	5	С6	2	-6	
	6	Изделие закладное МН1	1	-7	
	16	МН2	1	-7	
	7	МН5	1	-9	
	8	МН26	2	-19	
	10	Сетка СП3	1	-2	
	11	СП7	1	-2	
	12	СП9	1	-2	

Марка каркаса	Поз.	Наименование	Кол.	Обозначение документа	Масса каркаса, кг
	13	ф 8 А I, ℓ= 1780	44	1.420.1-20С.1-5-22	
	14	18 А I, ℓ=380; 0,8 кг	2	без черт.	
	15	труба ГОСТ 8732-78*			
		Дн.57, ℓ=400; 1,8 кг	8	без черт.	
КП43-10		Поз. 2,4...8,10...16 по КП43-9			571,3
	1	ф 32 А III, ℓ=10135; 64,0 кг	4	без черт.	
КП43-11		Поз. 4...8,11,12,14...16 по КП43-9			777,7
	1	ф 40 А III, ℓ=10135; 100,0 кг	4	без черт.	
	2	25 А III, ℓ=10135; 39,0 кг	4	без черт.	
	10	Сетка СП4	1	1.420.1-20С.1-5-2	
	13	ф 10 А III, ℓ=1820	441	-22	

Арматура класса А-I, А-III по ГОСТ 5781-82.

Поз. 14 - оцинковать.

Инв. № подл. | Подпись и дата | Взам. инв. №

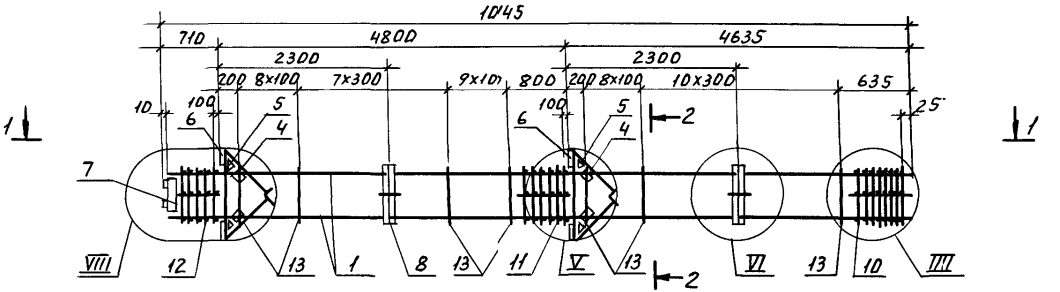

1 – 1



2 – 2

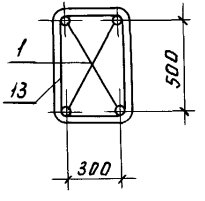

Спецификацию см. лист 2.

Узлы III, V, VI и VIII см. 1.420.1-20с.1-1-77.

				1.420.1-20с.1-1-74		
Разраб.	Пергамонин			Каркас КП14-1...КП44-5.	Стадия	Лист	Листов
Рассчит	Исаев				Р	1	2
Провер.	Смирнова				ЛГПИ		
Н.контр.	Незлобина						

Инв.№ подл. | Подп. и дата | Взам. инв.№

Марка каркаса	Поз.	Наименование	Кол.	Обозначение документа	Масса каркаса, кг
КП44-1	1	Ф22А-III, ℓ=10135; 30,2кг	4	Без черт.	377,0
	4	Сетка С5	4	1.420.1-20С.1-5-5	
	5	С6	4	-6	
	6	Изделие закладное МН3	4	-8	
	7	МН27	1	-20	
	8	МН26	2	-19	
	10	Сетка СП3	1	-2	
	11	СП8	1	-2	
	12	СП10	1	-2	
	13	Ф8А-I, ℓ=1780	44	-22	

Марка каркаса	Поз.	Наименование	Кол.	Обозначение документа	Масса каркаса, кг
КП44-2		Поз.4...8,10...13 по КП44-1			412,2
	1	Ф25А-III, ℓ=10135; 39,0кг	4	Без черт.	
КП44-3		Поз.4...8,10...13 по КП44-1			452,2
	1	Ф28А-III, ℓ=10135; 49,0кг	4	Без черт.	
КП44-4		Поз.4...8,10...13 по КП44-1			512,2
	1	Ф32А-III, ℓ=10135; 64,0кг	4	Без черт.	
КП44-5		Поз.4...8,11,12 по КП44-1			607,4
	1	Ф36А-III, ℓ=10135; 81,0кг	4	Без черт.	
	10	Сетка СП4	1	1.420.1-20С.1-5-2	
	13	Ф10А-I; ℓ=1820	44	-22	

Арматура класса А-I, А-III по ГОСТ5781-82.

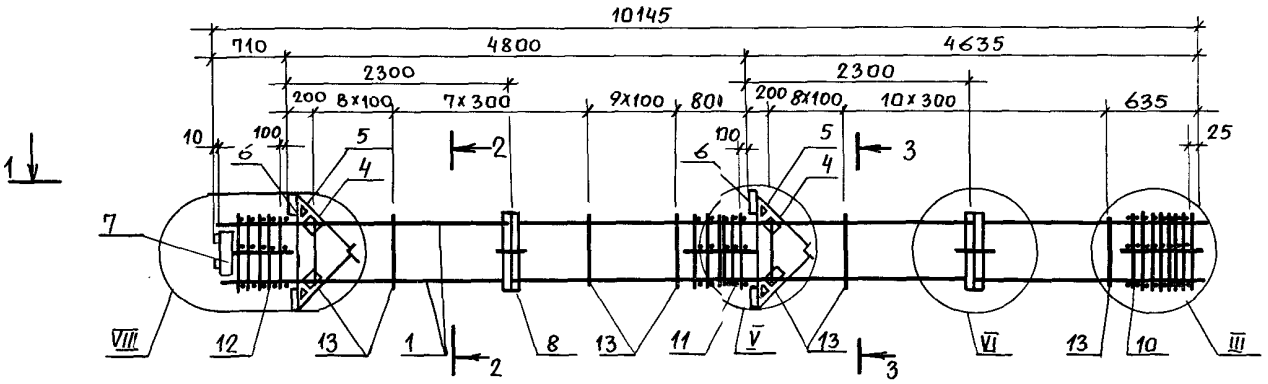

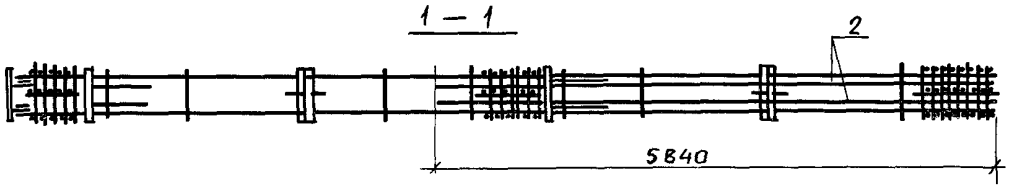

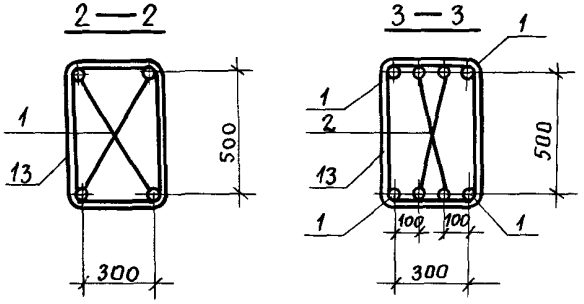

Марка каркаса	Поз.	Наименование	Кол.	Обозначение документа	Масса каркаса, кг
	11	Сетка СП8	1	1.420.1-20 с.1-5-2	
	12	СП10	1	-2	
	13	Ф10АI, ℓ=1820	44	-22	

Арматура класса А-I и А-III по ГОСТ 5781-82.

Узлы III, V, VI, VIII см. 1.420.1-20с.1-1-77.

Марка каркаса	Поз.	Наименование	Кол.	Обозначение документа	Масса каркаса, кг
КП44-6	1	Ф40 АIII, ℓ=10135; 100,0кг	4	БЕЗ черт.	753,0
	2	22 АIII, ℓ=5840;	4	БЕЗ черт.	
	4	Сетка С5	4	1.420.1-20 с.1-5-5	
	5	С6	4	-6	
	6	Изделие закладное МН3	4	-8	
	7	МН27	1	-20	
	8	МН26	2	-19	
	10	Сетка СП4	1	-2	

Разраб.	Пергаменина		
Рассчит.	Исаев		
Провер.	Смирнова		
Н.контр.	Незлобина		

1.420.1— 20С.1-1-75

Каркас КП 44-6.

Стадия	Лист	Листов
Р		1

ЛГПИ

Взам.инв.№ | Подпись и дата | Инв.№ подл.

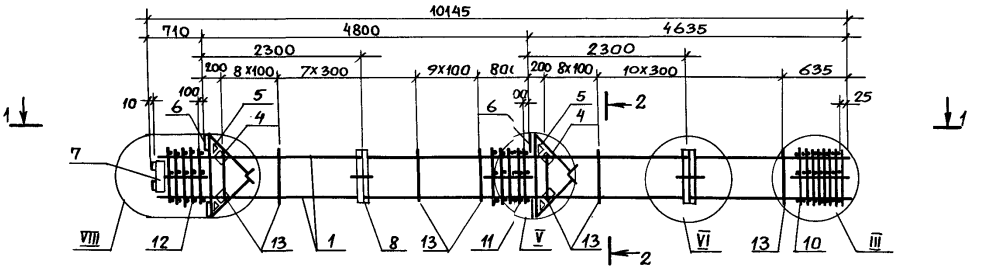

1 — 1

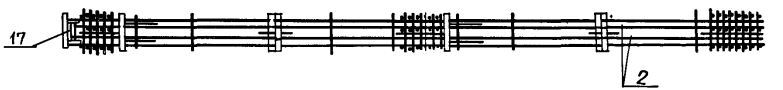

2 — 2

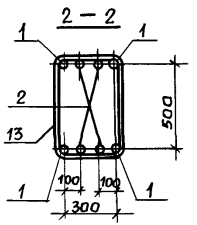

Спецификацию см. лист 2.

Узлы III, V, VI, VIII см. 1.420.1-20С.1-1-77.

				1.420.1 - 20С.1-1-76		
Разраб.	Пергамонина				Стадия	Лист	Листов
Рассчит.	Исаев			Каркас КП44-7... КП44-10	Р	1	2
Провер.	Смирнова						
Н. контр.	Незлобина				АГПП		

Инв. № подл. | Подпись и дата | Взам. инв. №

Марка каркаса	Поз.	Наименование	Кол.	Обозначение документа	Масса каркаса, кг
КП44-7	1	Ф25А III, ℓ=10135; 39,0кг	4	без черт.	539,2
	2	22А III, ℓ=10065; 30,0кг	4	без черт.	
	4	Сетка С5	4	1.420.1-20 С.1-5-5	
	5	С6	4	— 6	
	6	Изделие закладное МН3	4	— 8	
	7	МН27	1	— 20	
	8	МН26	2	— 19	
	17	МН28	2	— 21	
	10	Сетка СП3	1	— 2	
	11	СП8	1	— 2	
	12	СП10	1	— 2	
	13	Ф8А I, ℓ=1780	44	— 22	

Марка каркаса	Поз	Наименование	Кол.	Обозначение документа	Масса каркаса кг
КП44-8		Поз. 4... 8, 10... 13, 17 по КП44-7			614,0
	1	Ф28А III, ℓ=10135; 49,0кг	4	без черт.	
	2	25А III, ℓ=10065; 38,7кг	4	без черт.	
КП44-9		Поз. 2, 4... 8, 10... 13, 17 по КП44-7			639,6
	1	Ф32А III, ℓ=10135; 64,0 кг	4	без черт.	
КП44-10		Поз. 2, 4... 8, 11, 12, 17 по КП44-7			734,8
	1	Ф36А III, ℓ=10135; 81,0 кг	4	без черт.	
	10	Сетка СП4	1	1.420.1-20 С.1-5-2	
	13	Ф10А I, ℓ=1820	44	—22	

Арматура класса А-I, А-III по ГОСТ 5781-82.

Инв. № подл. | Подп. и дата | Взам. инв. №

1.420.1-20 С.1-1-76

Лист 2

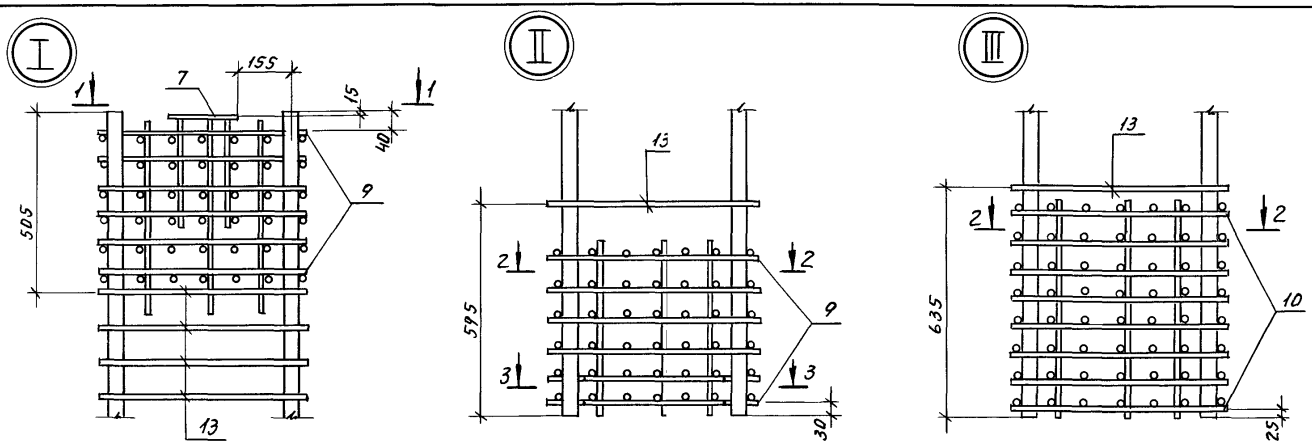

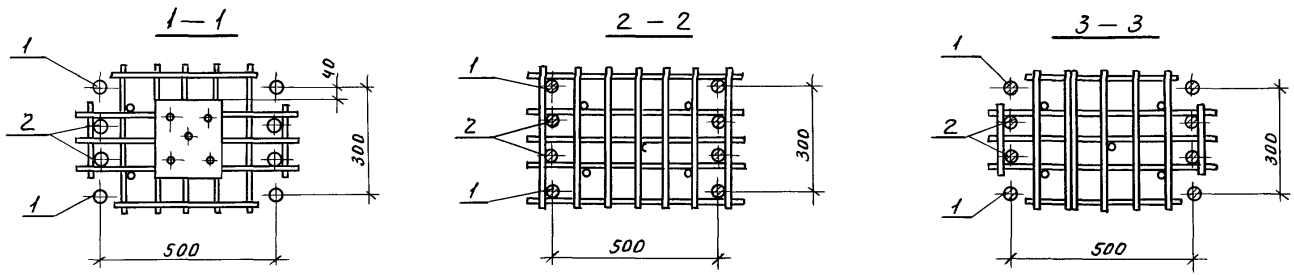

Количество стержней продольной арматуры на узлах I... VIII показано условно.

Разраб.	Пергамонина		1.420.1-20 С. 1-1-77	
Рассчит.	Исаев		Узлы I... VIII.	Стадия: Р; Лист: 1; Листов: 4
Провер.	Смирнова			ЛГПИ
Н.контр.	Незлобина			

Инв. № подл. | Подп. и дата | Взам. инв. №

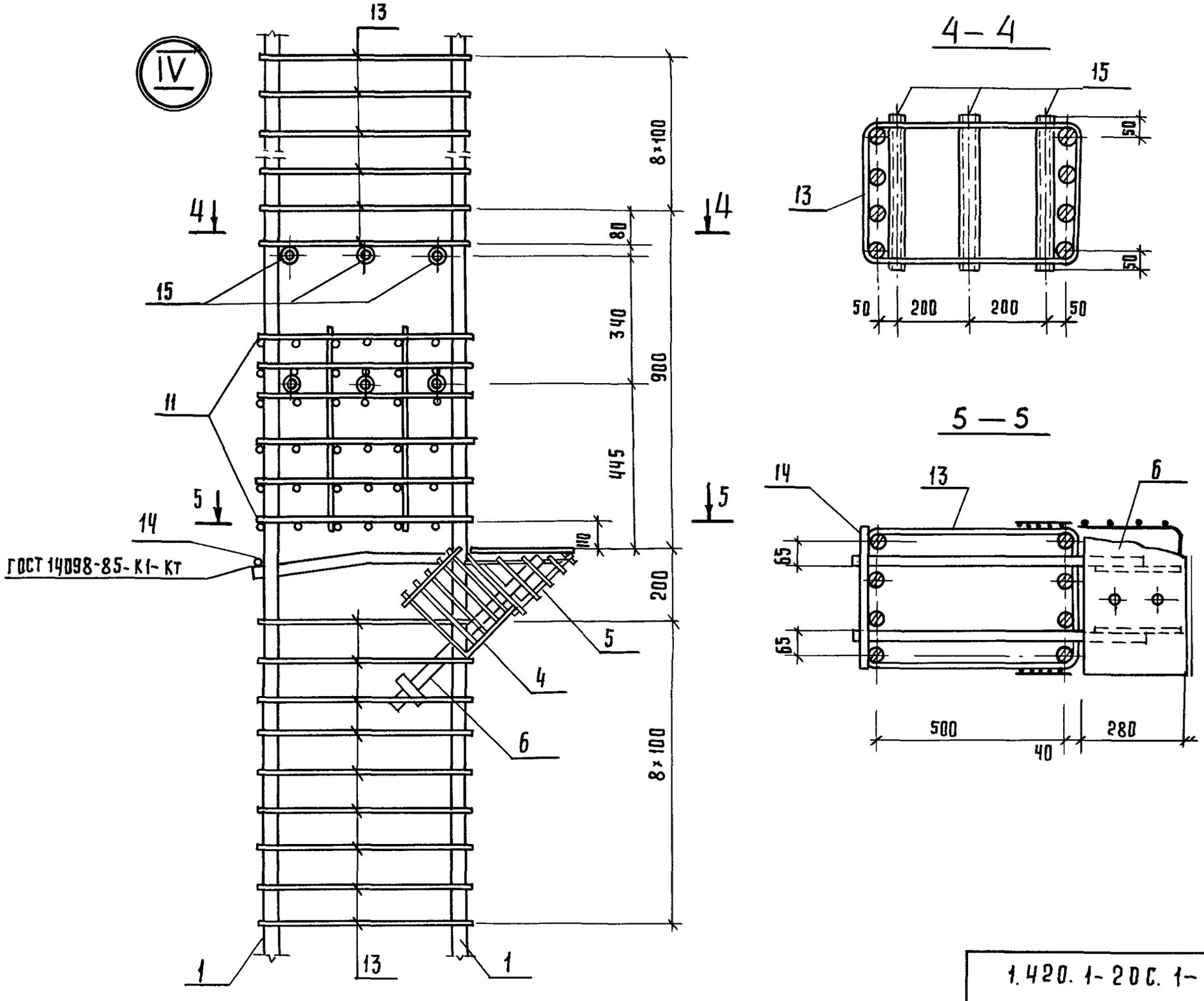

1.420.1-20С.1-1-77	ЛИСТ 2

ИНВ. № ПОДЛ. | ПОДПИСЬ И ДАТА | ВЗАМ. ИНВ. №

24692 134

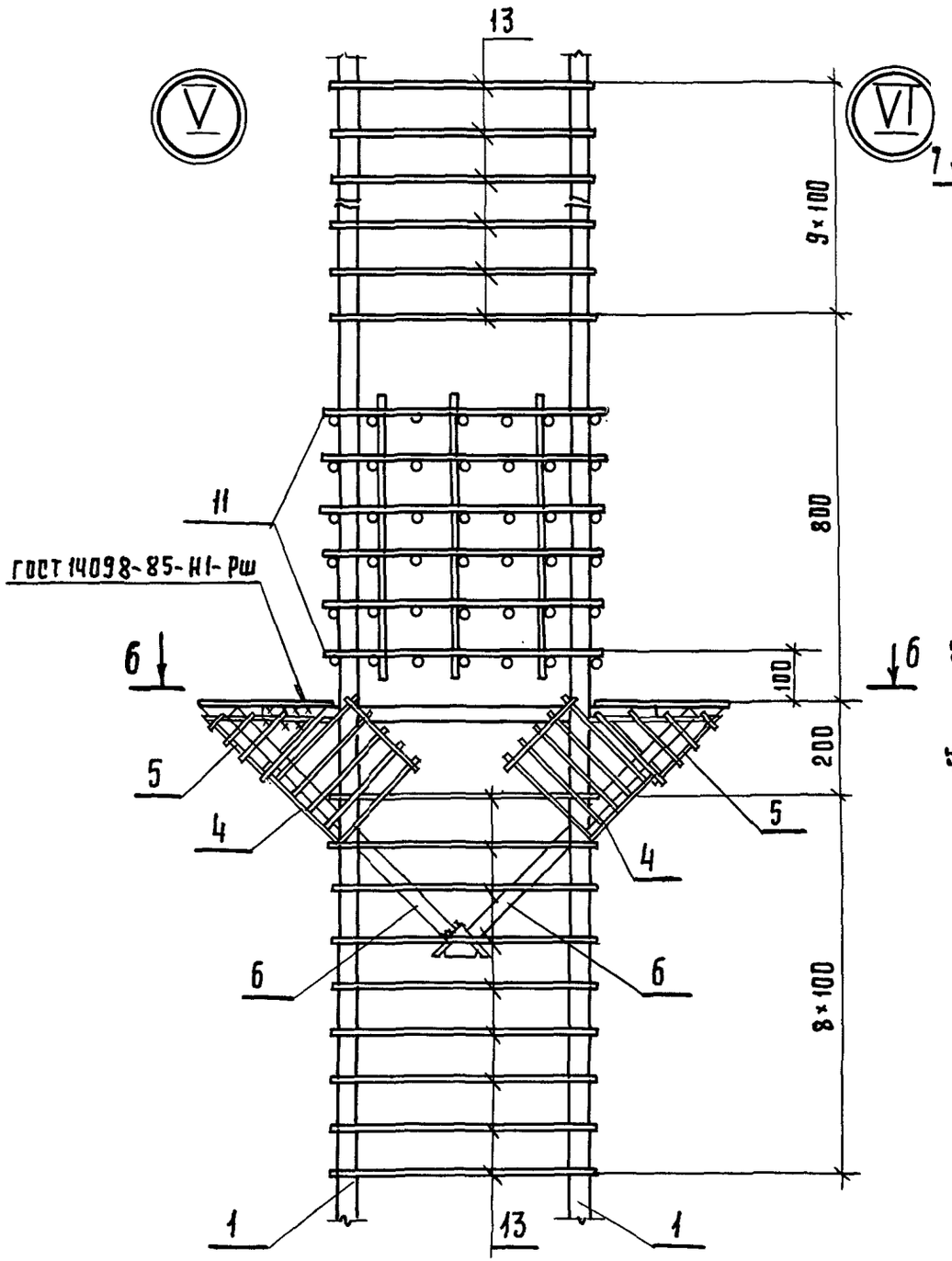

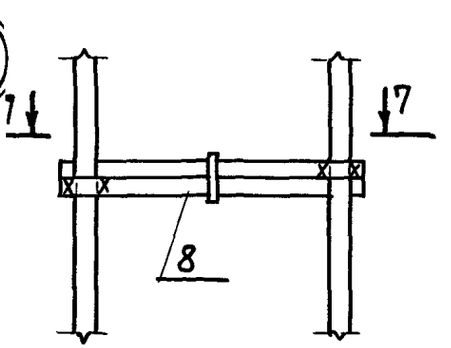

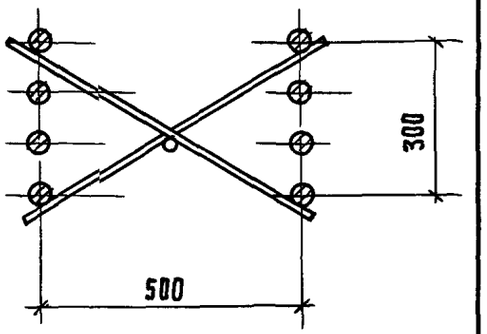

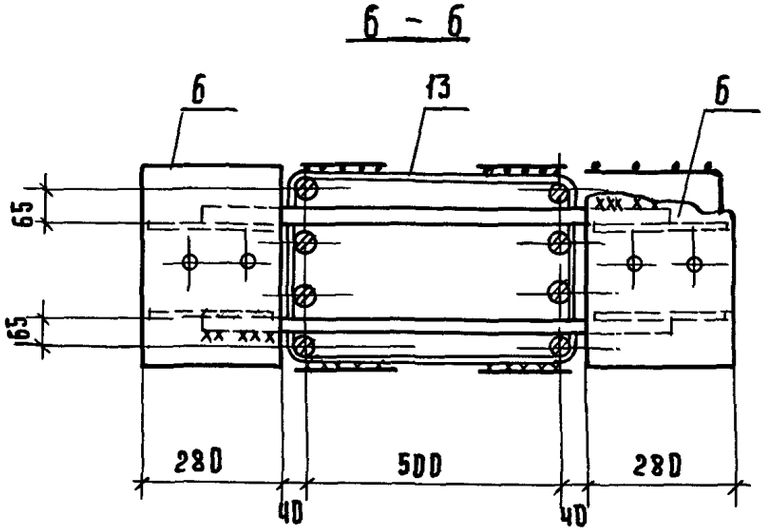

Инв.№ подл. | Подпись и дата | Взам.инв.№

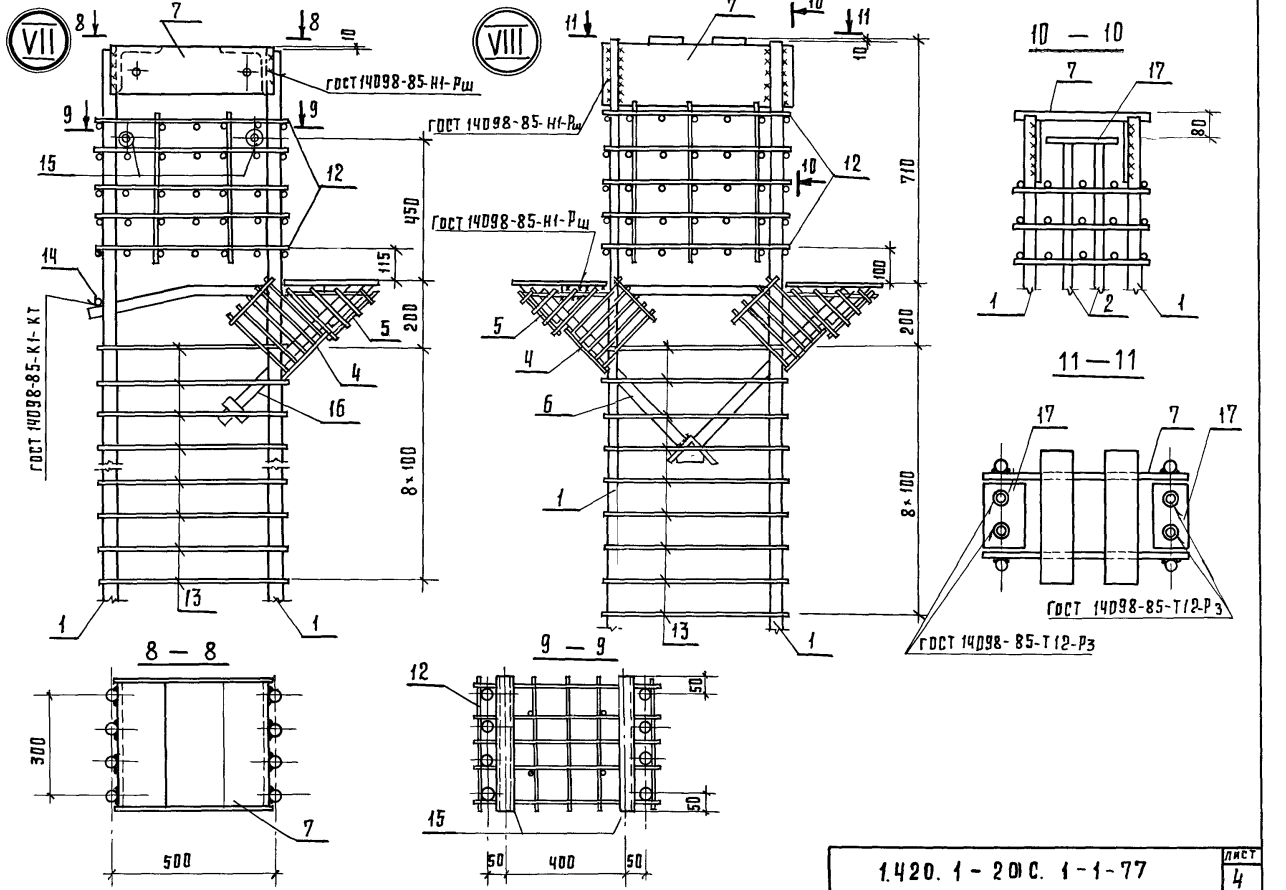

Инв.№ подл. | Подпись и дата | Взам.инв.№

Изделия арматурные

Марка элемента	Арматура класса А-I, ГОСТ 5781-82					Арматура класса А-III, ГОСТ 5781-82									Арматура класса Вр-I, ГОСТ 6727-80			Всего
	Ф6	Ф8	Ф18		Итого	Ф8	Ф22	Ф25	Ф28					Итого	Ф5		Итого	
К1-1-С	2,2	36,4	1,6		40,2	56,6	136,4	—	—					193,0	2,6		2,6	235,8
К1-2-С	2,2	36,4	1,6		40,2	56,6	136,4	—	—					193,0	2,6		2,6	235,8
К1-3-С	2,2	36,4	1,6		40,2	56,6	136,4	—	—					193,0	2,6		2,6	235,8
К1-4-С	2,2	36,4	1,6		40,2	56,6	—	176,0	—					232,2	2,6		2,6	275,4
К1-5-С	2,2	36,4	1,6		40,2	56,6	—	176,0	—					232,2	2,6		2,6	275,4
К1-6-С	2,2	36,4	1,6		40,2	56,6	—	176,0	—					232,2	2,6		2,6	275,4
К1-7-С	2,2	36,4	1,6		40,2	56,6	—	—	221,2					277,8	2,6		2,6	320,6
К1-8-С	2,2	36,4	1,6		40,2	56,6	—	—	221,2					277,8	2,6		2,6	320,6

Продолжение ведомости

Изделия закладные

Арматура класса А-I, ГОСТ 5781-82												Прокат марки ВСт3 пс 6-1, ГОСТ 19903-74					ГОСТ 8732-78					Всего	Общий расход
Ф10				Итого	Ф16	Ф36					Итого	-6	-10	-12		Итого	Труба Dн 57				Итого		
0,2				0,2	2,0	44,4					46,4	7,2	3,3	29,6		40,1	21,6				21,6	108,3	343,9
0,2				0,2	2,0	44,4					46,4	7,2	3,3	29,6		40,1	21,6				21,6	108,3	343,9
0,2				0,2	2,0	44,4					46,4	7,2	3,3	29,6		40,1	21,6				21,6	108,3	343,9
0,2				0,2	2,0	44,4					46,4	7,2	3,3	29,6		40,1	21,6				21,6	108,3	383,1
0,2				0,2	2,0	44,4					46,4	7,2	3,3	29,6		40,1	21,6				21,6	108,3	383,1
0,2				0,2	2,0	44,4					46,4	7,2	3,3	29,6		40,1	21,6				21,6	108,3	383,1
0,2				0,2	2,0	44,4					46,4	7,2	3,3	29,6		40,1	21,6				21,6	108,3	428,7
0,2				0,2	2,0	44,4					46,4	7,2	3,3	29,6		40,1	21,6				21,6	108,3	428,7

Взам. инв. № | Подпись и дата | Инв. № подл.

Разраб.	Пергамонщик	
Рассчит.	Исаев	
Провер.	Смирнова	
Н. контр.	Незлобина	

1.420.1-20С.1-1-78 РС

Ведомость расхода стали

Стадия	Лист	Листов
Р	1	40

ЛГПИ

Изделия арматурные

Марка элемента	Арматура класса А-I, ГОСТ 5781-82					Арматура класса А-III, ГОСТ 5781-82										Арматура класса Вр-I, ГОСТ 6727-80			Всего
	Ф6	Ф8	Ф10	Ф18	Итого	Ф8	Ф10	Ф28	Ф32	Ф36	Ф40				Итого	Ф5		Итого	
К1-9-С	2,2	36,4	—	1,6	40,2	56,6	—	221,2	—	—	—				277,8	2,6		2,6	320,6
К1-10-С	2,2	36,4	—	1,6	40,2	56,6	—	—	288,8	—	—				345,4	2,6		2,6	388,2
К1-11-С	2,2	36,4	—	1,6	40,2	56,6	—	—	288,8	—	—				345,4	2,6		2,6	388,2
К1-12-С	2,2	36,4	—	1,6	40,2	56,6	—	—	288,8	—	—				345,4	2,6		2,6	388,2
К1-13-С	2,2	—	57,2	1,6	61,0	26,4	46,6	—	—	365,6	—				438,6	2,6		2,6	502,2
К1-14-С	2,2	—	57,2	1,6	61,0	26,4	46,6	—	—	365,6	—				438,6	2,6		2,6	502,2
К1-15-С	2,2	—	57,2	1,6	61,0	26,4	46,6	—	—	365,6	—				438,6	2,6		2,6	502,2
К1-16-С	2,2	—	57,2	1,6	61,0	26,4	46,6	—	—	—	451,6				524,6	2,6		2,6	588,2
К1-17-С	2,2	—	57,2	1,6	61,0	26,4	46,6	—	—	—	451,6				524,6	2,6		2,6	588,2
К1-18-С	2,2	—	57,2	1,6	61,0	26,4	46,6	—	—	—	451,6				524,6	2,6		2,6	588,2

Продолжение ведомости

Изделия закладные

Арматура класса А-I, ГОСТ 5781-82													Прокат марки Вст3 пс 6-1, ГОСТ 19903-74											Всего	Общий расход
																		ГОСТ 8732-78							
Ф10				Итого	Ф16	Ф36						Итого	-6	-10	-12		Итого	Труба Дн57				Итого		кг
0,2				0,2	2,0	44,4						46,4	7,2	3,3	29,6		40,1	21,6				21,6	108,3	428,7
0,2				0,2	2,0	44,4						46,4	7,2	3,3	29,6		40,1	21,6				21,6	108,3	496,3
0,2				0,2	2,0	44,4						46,4	7,2	3,3	29,6		40,1	21,6				21,6	108,3	496,3
0,2				0,2	2,0	44,4						46,4	7,2	3,3	29,6		40,1	21,6				21,6	108,3	496,3
0,2				0,2	2,0	44,4						46,4	7,2	3,3	29,6		40,1	21,6				21,6	108,3	610,5
0,2				0,2	2,0	44,4						46,4	7,2	3,3	29,6		40,1	21,6				21,6	108,3	610,5
0,2				0,2	2,0	44,4						46,4	7,2	3,3	29,6		40,1	21,6				21,6	108,3	610,5
0,2				0,2	2,0	44,4						46,4	7,2	3,3	29,6		40,1	21,6				21,6	108,3	696,5
0,2				0,2	2,0	44,4						46,4	7,2	3,3	29,6		40,1	21,6				21,6	108,3	696,5
0,2				0,2	2,0	44,4						46,4	7,2	3,3	29,6		40,1	21,6				21,6	108,3	696,5

Инв. № подл. | Подпись и дата | Взам. инв. №

Изделия арматурные

Марка элемента	Арматура класса А-I ГОСТ 5781-82 ф6	ф8	ф10	ф18	Итого	Арматура класса А-III ГОСТ 5781-82 ф8	ф10	ф22	ф25	ф28	ф32	ф36	ф40	Итого	Вр-I ГОСТ 6727-80 ф5		Итого	Всего
К1-19-С	2,2	36,4	—	1,6	40,2	56,6	—	69,6	—	—	288,8			415,0	2,6		2,6	457,8
К1-20-С	2,2	—	57,2	1,6	61,0	26,4	46,6	69,6	—	—	—	365,6		508,2	2,6		2,6	571,8
К1-21-С	2,2	—	57,2	1,6	61,0	26,4	46,6	69,6	—	—	—	—	451,6	594,2	2,6		2,6	657,8
К1-22-С	2,2	—	57,2	1,6	61,0	26,4	46,6	69,6	—	—	—	—	451,6	594,2	2,6		2,6	657,8
К1-23-С	2,2	—	57,2	1,6	61,0	26,4	46,6	—	96,0	—	—	365,6	—	534,6	2,6		2,6	598,2
К1-24-С	2,2	—	57,2	1,6	61,0	26,4	46,6	—	175,6	—	—	365,6	—	613,8	2,6		2,6	677,8
К1-25-С	2,2	—	57,2	1,6	61,0	26,4	46,6	136,0	—	—	—	—	451,6	660,6	2,6		2,6	724,2
К1-26-С	2,2	—	57,2	1,6	61,0	26,4	46,6	—	—	220,4	—	—	451,6	745,0	2,6		2,6	808,6
К1-27-С	2,2	—	57,2	1,6	61,0	26,4	46,6	—	—	—	288,0	—	451,6	812,6	2,6		2,6	876,2
К1-28-С	2,2	36,4	—	1,6	40,2	56,6	—	136,0	—	—	288,0	—	—	481,4	2,6		2,6	524,2

Продолжение ведомости

Изделия закладные

Арматура класса А-I ГОСТ 5781-82 ф10				Итого	Арматура класса А-III ГОСТ 5781-82 ф16	ф36						Итого	Прокат марки Вст3 пс 6-1 ГОСТ 19903-74 -6	-10	-12	Итого	ГОСТ 8732-78 Труба Ф157				Итого	Всего	Общий расход кг
0,2				0,2	2,0	44,4						46,4	7,1	3,3	29,6	40,1	21,6				21,6	108,3	566,1
0,2				0,2	2,0	44,4						46,4	7,1	3,3	29,6	40,1	21,6				21,6	108,3	680,1
0,2				0,2	2,0	44,4						46,4	7,1	3,3	29,6	40,1	21,6				21,6	108,3	766,1
0,2				0,2	2,0	44,4						46,4	7,1	3,3	29,6	40,1	21,6				21,6	108,3	766,1
0,2				0,2	2,0	44,4						46,4	7,1	3,3	29,6	40,1	21,6				21,6	108,3	706,5
0,2				0,2	2,0	44,4						46,4	7,1	3,3	29,6	40,1	21,6				21,6	108,3	786,1
0,2				0,2	2,0	44,4						46,4	7,1	3,3	29,6	40,1	21,6				21,6	108,3	832,5
0,2				0,2	2,0	44,4						46,4	7,1	3,3	29,6	40,1	21,6				21,6	108,3	916,9
0,2				0,2	2,0	44,4						46,4	7,1	3,3	29,6	40,1	21,6				21,6	108,3	984,5
0,2				0,2	2,0	44,4						46,4	7,1	3,3	29,6	40,1	21,6				21,6	108,3	632,5

Взам. инв. №

Подпись и дата

Инв. № подл.

ИЗДЕЛИЯ АРМАТУРНЫЕ

Марка элемента	Арматура класса А-I, ГОСТ 5781-82					Арматура класса А-III, ГОСТ 5781-82										Арматура класса Вр-I, ГОСТ 6727-80			Всего
	Ф6	Ф10	Ф18		Итого	Ф8	Ф10	Ф22	Ф25	Ф36	Ф40				Итого	Ф15		Итого	
К1-29-С	2,2	57,2	1,6		61,0	26,4	46,6	136,0	—	365,6	—				574,6	2,6		2,6	638,2
К1-30-С	2,2	57,2	1,6		61,0	26,4	46,6	136,0	—	365,6	—				574,6	2,6		2,6	638,2
К1-31-С	2,2	57,2	1,6		61,0	26,4	46,6	136,0	—	365,6	—				574,6	2,6		2,6	638,2
К1-32-С	2,2	57,2	1,6		61,0	26,4	46,6	—	175,6	365,6	—				614,2	2,6		2,6	677,8
К1-33-С	2,2	57,2	1,6		61,0	26,4	46,6	136,0	—	—	451,6				660,6	2,6		2,6	724,2
К1-34-С	2,2	57,2	1,6		61,0	26,4	46,6	136,0	—	—	451,6				660,6	2,6		2,6	724,2
К1-35-С	2,2	57,2	1,6		61,0	26,4	46,6	136,0	—	—	451,6				660,6	2,6		2,6	724,2
К1-36-С	2,2	57,2	1,6		61,0	26,4	46,6	—	175,2	—	451,6				699,8	2,6		2,6	763,4
К1-37-С	2,2	57,2	1,6		61,0	26,4	46,6	—	1752	—	451,6				699,8	2,6		2,6	763,4
К1-38-С	2,2	57,2	1,6		61,0	26,4	46,6	—	175,2	—	451,6				699,8	2,6		2,6	763,4

Продолжение ведомости

ИЗДЕЛИЯ ЗАКЛАДНЫЕ

Арматура класса А-I, ГОСТ 5781-82					Арматура класса А-III, ГОСТ 5781-82									Прокат марки Вст3пс6-1, ГОСТ 19903-74				Прокат марки Вст3пс6-1, ГОСТ 8732-78				Всего	Общий расход
Ф10				Итого	Ф16	Ф36							Итого	-6	-10	-12	Итого	Труба Dн 57			Итого		К2
0,2				0,2	2,0	44,4							46,4	12	3,3	29,6	40,1	21,6			21,6	108,3	746,5
0,2				0,2	2,0	44,4							46,4	12	3,3	29,6	40,1	21,6			21,6	108,3	746,5
0,2				0,2	2,0	44,4							46,4	12	3,3	29,6	40,1	21,6			21,6	108,3	746,5
0,2				0,2	2,0	44,4							46,4	12	3,3	29,6	40,1	21,6			21,6	108,3	786,1
0,2				0,2	2,0	44,4							46,4	12	3,3	29,6	40,1	21,6			21,6	108,3	832,5
0,2				0,2	2,0	44,4							46,4	12	3,3	29,6	40,1	21,6			21,6	108,3	832,5
0,2				0,2	2,0	44,4							46,4	12	3,3	29,6	40,1	21,6			21,6	108,3	832,5
0,2				0,2	2,0	44,4							46,4	12	3,3	29,6	40,1	21,6			21,6	108,3	871,7
0,2				0,2	2,0	44,4							46,4	12	3,3	29,6	40,1	21,6			21,6	108,3	871,7
0,2				0,2	2,0	44,4							46,4	12	3,3	29,6	40,1	21,6			21,6	108,3	871,7

Взам. инв.№ | Подпись и дата | Инв. №подл.

Изделия арматурные

Марка элемента	Арматура класса А-1 ГОСТ 5781-82					Арматура класса А-III ГОСТ 5781-82										Вр-1 ГОСТ 6727-80			Всего
	Ф6	Ф8	Ф10	Ф18	Итого	Ф8	Ф10	Ф22	Ф25	Ф32	Ф36	Ф40			Итого	Ф5		Итого	
К1-39-С	2,2	—	57,2	1,6	61,0	26,4	46,6	—	—	288,0	—	451,6			812,6	2,6		2,6	876,2
К1-40-С	2,2	—	57,2	1,6	61,0	26,4	46,6	—	—	—	364,8	451,6			889,4	2,6		2,6	953,0
К1-41-С	2,2	—	57,2	1,6	61,0	26,4	46,6	—	—	—	364,8	451,6			889,4	2,6		2,6	953,0
К1-42-С	2,2	—	57,2	1,6	61,0	26,4	46,6	—	—	—	364,8	451,6			889,4	2,6		2,6	953,0
К1-43-С	2,2	—	57,2	1,6	61,0	26,4	46,6	—	—	—	—	902,0			975,0	2,6		2,6	1038,6
К1-44-С	2,2	—	57,2	1,6	61,0	26,4	46,6	—	—	—	—	902,0			975,0	2,6		2,6	1038,6
К1-45-С	2,2	—	57,2	1,6	61,0	26,4	46,6	—	—	576,0	—	451,6			1100,6	2,6		2,6	1164,2
К2-1-С	2,6	36,4	—	—	39,0	56,6	—	136,4	—	—	—	—			193,0	5,2		5,2	237,2
К2-2-С	2,6	36,4	—	—	39,0	56,6	—	136,4	—	—	—	—			193,0	5,2		5,2	237,2
К2-3-С	2,6	36,4	—	—	39,0	56,6	—	—	176,0	—	—	—			232,6	5,2		5,2	276,8

Продолжение ведомости

Изделия закладные

Арматура класса А-1 ГОСТ 5781-82					Арматура класса А-III ГОСТ 5781-82								Прокат марки ВСт3пс6-1 ГОСТ 19903-74				ГОСТ 8732-78		ГОСТ 8509-86		Всего	Общий расход
Ф10				Итого	Ф16	Ф36						Итого	−6	−10	−12	Итого	Труба Дн57	Итого	L75х6	Итого		Кг
0,2				0,2	2,0	44,4						46,4	7,2	3,3	29,6	40,1	21,6	21,6	—	—	108,3	984,3
0,2				0,2	2,0	44,4						46,4	7,2	3,3	29,6	40,1	21,6	21,6	—	—	108,3	1061,3
0,2				0,2	2,0	44,4						46,4	7,2	3,3	29,6	40,1	21,6	21,6	—	—	108,3	1061,3
0,2				0,2	2,0	44,4						46,4	7,2	3,3	29,6	40,1	21,6	21,6	—	—	108,3	1061,3
0,2				0,2	2,0	44,4						46,4	7,2	3,3	29,6	40,1	21,6	21,6	—	—	108,3	1146,9
0,2				0,2	2,0	44,4						46,4	7,2	3,3	29,6	40,1	21,6	21,6	—	—	108,3	1146,9
0,2				0,2	2,0	44,4						46,4	7,2	3,3	29,6	40,1	21,6	21,6	—	—	108,3	1272,5
0,2				0,2	2,0	72,0						74,0	7,2	4,1	59,2	70,5	—	—	2,0	2,0	146,7	383,9
0,2				0,2	2,0	72,0						74,0	7,2	4,1	59,2	70,5	—	—	2,0	2,0	146,7	383,9
0,2				0,2	2,0	72,0						74,0	7,2	4,1	59,2	70,5	—	—	2,0	2,0	146,7	423,5

Взам. инв.№ | Подпись и дата | Инв.№ подл.

Изделия арматурные

Марка элемента	Арматура класса А-I ГОСТ 5781-82					Арматура класса А-III ГОСТ 5781-82										Арматура класса Вр-I ГОСТ 6727-80			Всего
	Ф6	Ф8	Ф10		Итого	Ф8	Ф10	Ф25	Ф28	Ф32	Ф36				Итого	Ф5		Итого	
К2-4-С	2,6	36,4	—		39,0	56,6	—	176,0	—	—	—				232,6	5,2		5,2	276,8
К2-5-С	2,6	36,4	—		39,0	56,6	—	176,0	—	—	—				232,6	5,2		5,2	276,8
К2-6-С	2,6	36,4	—		39,0	56,6	—	—	221,2	—	—				277,8	5,2		5,2	322,0
К2-7-С	2,6	36,4	—		39,0	56,6	—	—	221,2	—	—				277,8	5,2		5,2	322,0
К2-8-С	2,6	36,4	—		39,0	56,6	—	—	221,2	—	—				277,8	5,2		5,2	322,0
К2-9-С	2,6	36,4	—		39,0	56,6	—	—	—	238,8	—				345,4	5,2		5,2	389,6
К2-10-С	2,6	36,4	—		39,0	56,6	—	—	—	238,8	—				345,4	5,2		5,2	389,6
К2-11-С	2,6	36,4	—		39,0	56,6	—	—	—	238,8	—				345,4	5,2		5,2	389,6
К2-12-С	2,6	—	57,2		59,8	26,4	46,6	—	—	—	365,6				438,6	5,2		5,2	503,6
К2-13-С	2,6	—	57,2		59,8	26,4	46,6	—	—	—	365,6				438,6	5,2		5,2	503,6

Продолжение Ведомости

Изделия закладные

Арматура класса А-I ГОСТ 5781-82					Арматура класса А-III ГОСТ 5781-82								Прокат марки Вст3пс6-1 ГОСТ 19903-74					Прокат марки Вст3пс6-1 ГОСТ 8509-86					Всего	Общий расход Кг
Ф10				Итого	Ф16	Ф36						Итого	-6	-10	-12		Итого	L75×6				Итого		
0,2				0,2	2,0	72,0						74,0	7,2	4,1	59,2		70,5	2,0				2,0	146,7	423,5
0,2				0,2	2,0	72,0						74,0	7,2	4,1	59,2		70,5	2,0				2,0	146,7	423,5
0,2				0,2	2,0	72,0						74,0	7,2	4,1	59,2		70,5	2,0				2,0	146,7	468,7
0,2				0,2	2,0	72,0						74,0	7,2	4,1	59,2		70,5	2,0				2,0	146,7	468,7
0,2				0,2	2,0	72,0						74,0	7,2	4,1	59,2		70,5	2,0				2,0	146,7	468,7
0,2				0,2	2,0	72,0						74,0	7,2	4,1	59,2		70,5	2,0				2,0	146,7	536,3
0,2				0,2	2,0	72,0						74,0	7,2	4,1	59,2		70,5	2,0				2,0	146,7	536,3
0,2				0,2	2,0	72,0						74,0	7,2	4,1	59,2		70,5	2,0				2,0	146,7	536,3
0,2				0,2	2,0	72,0						74,0	7,2	4,1	59,2		70,5	2,0				2,0	146,7	650,3
0,2				0,2	2,0	72,0						74,0	7,2	4,1	59,2		70,5	2,0				2,0	146,7	650,3

Взам. инв.№ | Подп. и дата | Инв.№ подл.

Изделия арматурные

Марка элемента	Арматура класса А-I ГОСТ 5781-82					Арматура класса А-III ГОСТ 5781-82										Арматура класса Вр-I ГОСТ 6727-80			Всего
	ф6	ф8	ф10		Итого	ф8	ф10	ф22	ф25	ф28	ф36	ф40			Итого	ф5		Итого	
К2-14-С	2,6	—	57,2		59,8	26,4	46,6	—	—	—	—	451,6			524,6	5,2		5,2	589,6
К2-15-С	2,6	—	57,2		59,8	26,4	46,6	—	—	—	—	451,6			524,6	5,2		5,2	589,6
К2-16-С	2,6	—	57,2		59,8	26,4	46,6	—	—	—	—	451,6			524,6	5,2		5,2	589,6
К2-17-С	2,6	36,4	—		39,0	56,6	—	—	90,1	221,2	—	—			367,8	5,2		5,2	412,0
К2-18-С	2,6	36,4	—		39,0	56,6	—	—	90,1	221,2	—	—			367,8	5,2		5,2	412,0
К2-19-С	2,6	—	57,2		59,8	26,4	46,6	—	90,1	—	365,6	—			528,6	5,2		5,2	593,6
К2-20-С	2,6	—	57,2		59,8	26,4	46,6	—	90,1	—	365,6	—			528,6	5,2		5,2	593,6
К2-21-С	2,6	—	57,2		59,8	26,4	46,6	—	90,1	—	365,6	—			528,6	5,2		5,2	593,6
К2-22-С	2,6	—	57,2		59,8	26,4	46,6	69,6	—	—	—	451,6			594,2	5,2		5,2	659,2
К2-23-С	2,6	—	57,2		59,8	26,4	46,6	69,6	—	—	—	451,6			594,2	5,2		5,2	659,2

Продолжение ведомости

Изделия закладные

Арматура класса А-I ГОСТ 5781-82					Арматура класса А-III ГОСТ 5781-82								Прокат марки ВСт3 пс 6-1 ГОСТ 19903-74				Прокат марки ВСт3 пс 6-1 ГОСТ 8509-86					Всего	Общий расход
ф10				Итого	ф16	ф36						Итого	-5	-10	-12	Итого	L75х6				Итого		кг
0,2				0,2	2,0	72,0						74,0	72	4,1	59,2	70,5	2,0				2,0	146,7	736,3
0,2				0,2	2,0	72,0						74,0	72	4,1	59,2	70,5	2,0				2,0	146,7	736,3
0,2				0,2	2,0	72,0						74,0	72	4,1	59,2	70,5	2,0				2,0	146,7	736,3
0,2				0,2	2,0	72,0						74,0	72	4,1	59,2	70,5	2,0				2,0	146,7	558,7
0,2				0,2	2,0	72,0						74,0	72	4,1	59,2	70,5	2,0				2,0	146,7	558,7
0,2				0,2	2,0	72,0						74,0	72	4,1	59,2	70,5	2,0				2,0	146,7	739,7
0,2				0,2	2,0	72,0						74,0	72	4,1	59,2	70,5	2,0				2,0	146,7	739,7
0,2				0,2	2,0	72,0						74,0	72	4,1	59,2	70,5	2,0				2,0	146,7	739,7
0,2				0,2	2,0	72,0						74,0	72	4,1	59,2	70,5	2,0				2,0	146,7	805,7
0,2				0,2	2,0	72,0						74,0	72	4,1	59,2	70,5	2,0				2,0	146,7	805,7

Инв.№ подл. | Подп. и дата | Взам.инв.№

Изделия арматурные

Марка элемента	Арматура класса A-I, ГОСТ 5781-82				Арматура класса A-II, ГОСТ 5781-82										Арматура класса Вр-1, ГОСТ 6727-80			Всего
	Ф6	Ф8	Ф10	Итого	Ф8	Ф10	Ф22	Ф25	Ф28	Ф32	Ф36	Ф40	Итого	Ф5	Итого			
КЗ-24-С	2,6	—	57,2	59,8	26,4	46,6	—	—	112,8	—	—	451,6	637,4	5,2	5,2			702,4
КЗ-25-С	2,6	36,4	—	39,0	56,6	—	—	96,0	121,2	—	—	—	373,8	5,2	5,2			418,0
КЗ-26-С	2,6	36,4	—	39,0	56,6	—	74,4	—	—	288,8	—	—	419,8	5,2	5,2			464,0
КЗ-27-С	2,6	36,4	—	39,0	56,6	—	74,4	—	—	288,8	—	—	419,8	5,2	5,2			464,0
КЗ-28-С	2,6	36,4	—	39,0	56,6	—	74,4	—	—	288,8	—	—	419,8	5,2	5,2			464,0
КЗ-29-С	2,6	—	57,2	59,8	26,4	46,6	—	96,0	—	—	365,6	—	534,6	5,2	5,2			599,6
КЗ-30-С	2,6	—	57,2	59,8	26,4	46,6	—	96,0	—	—	365,6	—	534,6	5,2	5,2			599,6
КЗ-31-С	2,6	—	57,2	59,8	26,4	46,6	—	96,0	—	—	365,6	—	534,6	5,2	5,2			599,6
КЗ-32-С	2,6	—	57,2	59,8	26,4	46,6	74,4	—	—	—	—	451,6	599,0	5,2	5,2			664,0
КЗ-33-С	2,6	—	57,2	59,8	26,4	46,6	74,4	—	—	—	—	451,6	599,0	5,2	5,2			664,0

Продолжение ведомости

Изделия закладные

Арматура класса A-I, ГОСТ 5781-82					Арматура класса A-III, ГОСТ 5781-82								Прокат марки Вст3 пс6-1, ГОСТ 19903-74				Прокат марки Вст3 пс6-1, ГОСТ 8509-86				Всего	Общий расход
Ф10				Итого	Ф16	Ф36						Итого	-6	-10	-12	Итого	L75x6			Итого		
0,2				0,2	2,0	72,0						74,0	7,2	4,1	59,2	70,5	2,0			2,0	146,7	849,1
0,2				0,2	2,0	72,0						74,0	7,2	4,1	59,2	70,5	2,0			2,0	146,7	564,7
0,2				0,2	2,0	72,0						74,0	7,2	4,1	59,2	70,5	2,0			2,0	146,7	610,7
0,2				0,2	2,0	72,0						74,0	7,2	4,1	59,2	70,5	2,0			2,0	146,7	610,7
0,2				0,2	2,0	72,0						74,0	7,2	4,1	59,2	70,5	2,0			2,0	146,7	610,7
0,2				0,2	2,0	72,0						74,0	7,2	4,1	59,2	70,5	2,0			2,0	146,7	746,3
0,2				0,2	2,0	72,0						74,0	7,2	4,1	59,2	70,5	2,0			2,0	146,7	746,3
0,2				0,2	2,0	72,0						74,0	7,2	4,1	59,2	70,5	2,0			2,0	146,7	746,3
0,2				0,2	2,0	72,0						74,0	7,2	4,1	59,2	70,5	2,0			2,0	146,7	810,7
0,2				0,2	2,0	72,0						74,0	7,2	4,1	59,2	70,5	2,0			2,0	146,7	810,7

Инв.№ подл. | Подп. и дата | Взам.инв.№

Изделия арматурные

Марки элемента	Арматура класса А-I ГОСТ 5781-82					Арматура класса А-III ГОСТ 5781-82									Арматура класса Вр-1 ГОСТ 6727-80			Всего
	Ф6	Ф10			Итого	Ф8	Ф10	Ф22	Ф28	Ф32	Ф36	Ф40			Итого	Ф5		Итого	
К2-34-С	2,6	57,2			59,8	26,4	46,6	74,4	—	—	—	451,6			599,0	5,2		5,2	664,0
К2-35-С	2,6	57,2			59,8	26,4	46,6	—	120,4	—	—	451,6			645,0	5,2		5,2	710,0
К2-36-С	2,6	57,2			59,8	26,4	46,6	—	120,4	—	—	451,6			645,0	5,2		5,2	710,0
К2-37-С	2,6	57,2			59,8	26,4	46,6	—	120,4	—	—	451,6			645,0	5,2		5,2	710,0
К2-38-С	2,6	57,2			59,8	26,4	46,6	—	—	157,6	—	451,6			682,2	5,2		5,2	747,2
К2-39-С	2,6	57,2			59,8	26,4	46,6	—	—	157,6	—	451,6			682,2	5,2		5,2	747,2
К2-40-С	2,6	57,2			59,8	26,4	46,6	—	—	—	199,6	451,6			724,2	5,2		5,2	789,2
К2-41-С	2,6	57,2			59,8	26,4	46,6	—	120,4	—	552,4	—			745,8	5,2		5,2	810,8
К2-42-С	2,6	57,2			59,8	26,4	46,6	—	120,4	—	552,4	—			745,8	5,2		5,2	810,8
К2-43-С	2,6	57,2			59,8	26,4	46,6	—	120,4	—	552,4	—			745,8	5,2		5,2	810,8

Продолжение ведомости

Изделия закладные

Арматура класса А-I ГОСТ 5781-82					Арматура класса А-III ГОСТ 5781-82							Прокат марки Вст3 пс 6-1 ГОСТ 19903-74				Прокат марки Вст3 пс 6-1 ГОСТ 8509-86				Всего	Общий расход
Ф10				Итого	Ф16	Ф36					Итого	-6	-10	-12	Итого	L75х6			Итого		кг
0,2				0,2	2,0	72,0					74,0	7,2	4,1	59,2	70,5	2,0			2,0	146,7	810,7
0,2				0,2	2,0	72,0					74,0	7,2	4,1	59,2	70,5	2,0			2,0	146,7	856,7
0,2				0,2	2,0	72,0					74,0	7,2	4,1	59,2	70,5	2,0			2,0	146,7	856,7
0,2				0,2	2,0	72,0					74,0	7,2	4,1	59,2	70,5	2,0			2,0	146,7	856,7
0,2				0,2	2,0	72,0					74,0	7,2	4,1	59,2	70,5	2,0			2,0	146,7	893,9
0,2				0,2	2,0	72,0					74,0	7,2	4,1	59,2	70,5	2,0			2,0	146,7	893,9
0,2				0,2	2,0	72,0					74,0	7,2	4,1	59,2	70,5	2,0			2,0	146,7	935,9
0,2				0,2	2,0	72,0					74,0	7,2	4,1	59,2	70,5	2,0			2,0	146,7	957,5
0,2				0,2	2,0	72,0					74,0	7,2	4,1	59,2	70,5	2,0			2,0	146,7	957,5
0,2				0,2	2,0	72,0					74,0	7,2	4,1	59,2	70,5	2,0			2,0	146,7	957,5

Инв.№ подл. | Подп. и дата | Взам.инв.№

Изделия арматурные

Марка элемента	Арматура класса А-I ГОСТ 5781-82					Арматура класса А-III ГОСТ 5781-82									Арматура класса Вр-I ГОСТ 6727-80			Всего
	Ф6	Ф10			Итого	Ф8	Ф10	Ф22	Ф25	Ф32	Ф40			Итого	Ф5		Итого	
К2-44-С	2,6	57,2			59,8	26,4	46,6	—	—	305,2	451,6			829,8	5п2		5,2	894,8
К2-45-С	2,6	57,2			59,8	26,4	46,6	—	—	305,2	451,6			829,8	5п2		5,2	894,8
К2-46-С	2,6	57,2			59,8	26,4	46,6	—	—	305,2	451,6			829,8	5п2		5,2	894,8
К2-47-С	2,6	57,2			59,8	26,4	46,6	—	—	305,2	451,6			829,8	5п2		5,2	894,8
К2-48-С	2,6	57,2			59,8	26,4	46,6	—	—	—	928,4			1001,4	5п2		5,2	1066,4
К2-49-С	2,6	57,2			59,8	26,4	46,6	136,0	—	—	451,6			660,6	5п2		5,2	725,6
К2-50-С	2,6	57,2			59,8	26,4	46,6	—	—	288,0	451,6			812,6	5п2		5,2	877,6
К2-51-С	2,6	57,2			59,8	26,4	46,6	—	175,6	—	451,6			700,2	5п2		5,2	765,2
К2-52-С	2,6	57,2			59,8	26,4	46,6	—	—	288,0	451,6			812,6	5п2		5,2	877,6
К2-53-С	2,6	57,2			59,8	26,4	46,6	—	—	—	902,0			978,0	5п2		5,2	1040,0

Продолжение Ведомости

Изделия закладные

Арматура класса А-I ГОСТ 5781-82					Арматура класса А-III ГОСТ 5781-82							Прокат марки ВСт3пс6-1 ГОСТ 19903-74				Прокат марки ВСт3пс6-1 ГОСТ 8509-86				Всего	Общий расход
Ф10				Итого	Ф16	Ф36					Итого	-6	-10	-12	Итого	L75х6			Итого		кг
0,2				0,2	2,0	72,0					74,0	7,2	4,1	59,2	70,5	2,0			2,0	146,7	1041,5
0,2				0,2	2,0	72,0					74,0	7,2	4,1	59,2	70,5	2,0			2,0	146,7	1041,5
0,2				0,2	2,0	72,0					74,0	7,2	4,1	59,2	70,5	2,0			2,0	146,7	1041,5
0,2				0,2	2,0	72,0					74,0	7,2	4,1	59,2	70,5	2,0			2,0	146,7	1041,5
0,2				0,2	2,0	72,0					74,0	7,2	4,1	59,2	70,5	2,0			2,0	146,7	1213,1
0,2				0,2	2,0	72,0					74,0	7,2	4,1	59,2	70,5	2,0			2,0	146,7	872,3
0,2				0,2	2,0	72,0					74,0	7,2	4,1	59,2	70,5	2,0			2,0	146,7	1024,3
0,2				0,2	2,0	72,0					74,0	7,2	4,1	59,2	70,5	2,0			2,0	146,7	911,9
0,2				0,2	2,0	72,0					74,0	7,2	4,1	59,2	70,5	2,0			2,0	146,7	1024,3
0,2				0,2	2,0	72,0					74,0	7,2	4,1	59,2	70,5	2,0			2,0	146,7	1186,7

Инв.№подл. | Подп. и дата | Взам.инв.№

Изделия арматурные

Марка элемента	Арматура класса A-I ГОСТ 5781-82					Арматура класса A-II ГОСТ 5781-82										Арматура класса Вр-I ГОСТ 6727-80			Всего
	ф6	ф10			Итого	ф8	ф10	ф28	ф32	ф36	ф40				Итого	ф5		Итого	
К2-54-С	2,6	57,2			59,8	26,4	46,6	120,4	—	30,4	—				923,8	5,2		5,2	988,8
К2-55-С	2,6	57,2			59,8	26,4	46,6	—	445,6	—	451,6				970,2	5,2		5,2	1035,2
К2-56-С	2,6	57,2			59,8	26,4	46,6	—	445,6	—	451,6				970,2	5,2		5,2	1035,2
К2-57-С	2,6	57,2			59,8	26,4	46,6	—	445,6	—	451,6				970,2	5,2		5,2	1035,2
К2-58-С	2,6	57,2			59,8	26,4	46,6	—	157,6	—	902,0				1132,6	5,2		5,2	1197,6
К2-59-С	2,6	57,2			59,8	26,4	46,6	—	157,6	—	902,0				1132,6	5,2		5,2	1197,6
К2-60-С	2,6	57,2			59,8	26,4	46,6	—	157,6	—	902,0				1132,6	5,2		5,2	1197,6
К2-61-С	2,6	57,2			59,8	26,4	46,6	—	—	99,6	902,0				1174,6	5,2		5,2	1239,6
К2-62-С	2,6	57,2			59,8	26,4	46,6	—	—	—	1148,4				1221,4	5,2		5,2	1286,4
К2-63-С	2,6	57,2			59,8	26,4	46,6	—	—	—	1148,4				1221,4	5,2		5,2	1286,4

Продолжение ведомости

Изделия закладные

Арматура класса A-I ГОСТ 5781-82					Арматура класса A-III ГОСТ 5781-82								Прокат марки Вст3пс6-1 ГОСТ 19903-74				Прокат марки Вст3пс6-1 ГОСТ 8509-86					Всего	Общий расход
ф10				Итого	ф16	ф36						Итого	-6	-10	-12	Итого	L75х6				Итого		кг
0,2				0,2	2,0	72,0						74,0	7,2	4,1	59,2	70,5	2,0				2,10	146,7	1135,5
0,2				0,2	2,0	72,0						74,0	7,2	4,1	59,2	70,5	2,0				2,10	146,7	1181,9
0,2				0,2	2,0	72,0						74,0	7,2	4,1	59,2	70,5	2,0				2,10	146,7	1181,9
0,2				0,2	2,0	72,0						74,0	7,2	4,1	59,2	70,5	2,0				2,10	146,7	1181,9
0,2				0,2	2,0	72,0						74,0	7,2	4,1	59,2	70,5	2,0				2,10	146,7	1344,3
0,2				0,2	2,0	72,0						74,0	7,2	4,1	59,2	70,5	2,0				2,10	146,7	1344,3
0,2				0,2	2,0	72,0						74,0	7,2	4,1	59,2	70,5	2,0				2,10	146,7	1344,3
0,2				0,2	2,0	72,0						74,0	7,2	4,1	59,2	70,5	2,0				2,10	146,7	1386,3
0,2				0,2	2,0	72,0						74,0	7,2	4,1	59,2	70,5	2,0				2,10	146,7	1433,1
0,2				0,2	2,0	72,0						74,0	7,2	4,1	59,2	70,5	2,0				2,10	146,7	1433,1

Инв. № подл. | Подпись и дата | Взам. инв. №

Изделия арматурные

Марка элемента	Арматура класса A-I ГОСТ 5781-82					Арматура класса A-III ГОСТ 5781-82									Арматура класса Вр-I ГОСТ 6727-80			Всего
	ф6	ф8	ф10	ф18	Итого	ф8	ф10	ф22	ф25	ф28	ф32	ф36	ф40	Итого	ф5		Итого	
К2-64-С	2,6	—	57,2	—	59,8	26,4	46,6	—	—	—	576,0	—	451,0	1100,6	55,2		5,2	1165,6
К2-65-С	2,6	—	57,2	—	59,8	26,4	46,6	—	—	—	—	—	1352,4	1425,4	55,2		5,2	1490,4
К3-1-С	2,2	32,2	—	1,6	36,0	51,6	—	114,4	—	—	—	—	—	166,0	22,6		2,6	204,6
К3-2-С	2,2	32,2	—	1,6	36,0	51,6	—	—	1480	—	—	—	—	199,6	22,6		2,6	238,2
К3-3-С	2,2	32,2	—	1,6	36,0	51,6	—	—	1480	—	—	—	—	199,6	22,6		2,6	238,2
К3-4-С	2,2	32,2	—	1,6	36,0	51,6	—	—	—	185,6	—	—	—	237,2	22,6		2,6	275,8
К3-5-С	2,2	32,2	—	1,6	36,0	51,6	—	—	—	185,6	—	—	—	237,2	22,6		2,6	275,8
К3-6-С	2,2	32,2	—	1,6	36,0	51,6	—	—	—	—	242,4	—	—	294,0	22,6		2,6	332,6
К3-7-С	2,2	32,2	—	1,6	36,0	51,6	—	—	—	—	242,4	—	—	294,0	22,6		2,6	332,6
К3-8-С	2,2	—	50,6	1,6	54,4	26,4	38,8	—	—	—	—	306,8	—	372,0	22,6		2,6	429,0

Продолжение ведомости

Изделия закладные

Арматура класса A-I ГОСТ 5781-82					Арматура класса A-III ГОСТ 5781-82								Прокат марки Вст3 пс 6-1 ГОСТ 19903-74				ГОСТ 8732-78		ГОСТ 8509-86		Всего	Общий расход
ф10				Итого	ф16	ф36						Итого	-6	-10	-12	Итого	Труба Дн 57	Итого	∠75х6	Итого		
0,2				0,2	2,0	72,0						74,0	7,2	4,1	59,2	70,5	—	—	2,0	2,0	146,7	1312,3
0,2				0,2	2,0	72,0						74,0	7,2	4,1	59,2	70,5	—	—	2,0	2,0	146,7	1637,1
0,2				0,2	2,0	44,4						46,4	7,2	3,3	29,6	40,1	21,6	21,6	—	—	108,3	312,9
0,2				0,2	2,0	44,4						46,4	7,2	3,3	29,6	40,1	21,6	21,6	—	—	108,3	346,5
0,2				0,2	2,0	44,4						46,4	7,2	3,3	29,6	40,1	21,6	21,6	—	—	108,3	346,5
0,2				0,2	2,0	44,4						46,4	7,2	3,3	29,6	40,1	21,6	21,6	—	—	108,3	384,1
0,2				0,2	2,0	44,4						46,4	7,2	3,3	29,6	40,1	21,6	21,6	—	—	108,3	384,1
0,2				0,2	2,0	44,4						46,4	7,2	3,3	29,6	40,1	21,6	21,6	—	—	108,3	440,9
0,2				0,2	2,0	44,4						46,4	7,2	3,3	29,6	40,1	21,6	21,6	—	—	108,3	440,9
0,2				0,2	2,0	44,4						46,4	7,2	3,3	29,6	40,1	21,6	21,6	—	—	108,3	537,3

Инв. № подл. | Подпись и дата | Взам. инв. №

ИЗДЕЛИЯ АРМАТУРНЫЕ

МАРКА ЭЛЕМЕНТА	АРМАТУРА КЛАССА А-I, ГОСТ 5781-82					АРМАТУРА КЛАССА А-III, ГОСТ 5781-82									АРМАТУРА КЛАССА Вр-I, ГОСТ 6727-80			ВСЕГО
	ф6	ф8	ф10	ф18	Итого	ф8	ф10	ф22	ф25	ф28	ф32	ф36	ф40	Итого	ф5		Итого	
КЗ-9-С	2,2	—	50,6	1,6	54,4	26,4	38,8	—	—	—	—	—	378,8	444,0	2,6		2,6	501,0
КЗ-10-С	2,2	—	50,6	1,6	54,4	26,4	38,8	—	—	—	—	—	378,8	444,0	2,6		2,6	501,0
КЗ-11-С	2,2	32,2	—	1,6	36,0	51,6	—	—	48,8	185,6	—	—	—	286,0	2,6		2,6	324,6
КЗ-12-С	2,2	—	50,6	1,6	54,4	26,4	38,8	38,0	–	—	—	—	378,8	482,0	2,6		2,6	539,0
КЗ-13-С	2,2	—	50,6	1,6	54,4	26,4	38,8	38,0	–	—	—	—	378,8	482,0	2,6		2,6	539,0
КЗ-14-С	2,2	32,2	—	1,6	36,0	51,6	—	95,2	142,0	—	—	—	—	294,8	2,6		2,6	333,4
КЗ-15-С	2,2	—	50,6	1,6	54,4	26,4	38,8	—	122,8	—	—	306,8	—	494,8	2,6		2,6	551,8
КЗ-16-С	2,2	—	50,6	1,6	54,4	26,4	38,8	—	122,8	—	—	—	378,8	566,8	2,6		2,6	623,8
КЗ-17-С	2,2	—	50,6	1,6	54,4	26,4	38,8	—	—	84,8	—	—	378,8	528,8	2,6		2,6	585,8
КЗ-18-С	2,2	32,2	—	1,6	36,0	51,6	—	114,0	—	—	242,4	—	—	408,0	2,6		2,6	446,6

Продолжение ведомости

ИЗДЕЛИЯ ЗАКЛАДНЫЕ

АРМАТУРА КЛАССА А-I, ГОСТ 5781-82						АРМАТУРА КЛАССА А-III, ГОСТ 5781-82								ПРОКАТ МАРКИ ВСт3 пс6-1, ГОСТ 19903-74					ПРОКАТ МАРКИ ВСт3 пс6-1, ГОСТ 8732-78					ВСЕГО	ОБЩИЙ РАСХОД
ф10				Итого		ф16	ф36						Итого	-6	-10	-12		Итого	ТРУБА DH 57				Итого		кг
0,2				0,2		2,0	44,4						46,4	7,2	3,3	29,6		40,1	21,6				21,6	108,3	609,3
0,2				0,2		2,0	44,4						46,4	7,2	3,3	29,6		40,1	21,6				21,6	108,3	609,3
0,2				0,2		2,0	44,4						46,4	7,2	3,3	29,6		40,1	21,6				21,6	108,3	432,9
0,2				0,2		2,0	44,4						46,4	7,2	3,3	29,6		40,1	21,6				21,6	108,3	647,3
0,2				0,2		2,0	44,4						46,4	7,2	3,3	29,6		40,1	21,6				21,6	108,3	647,3
0,2				0,2		2,0	44,4						46,4	7,2	3,3	29,6		40,1	21,6				21,6	108,3	441,7
0,2				0,2		2,0	44,4						46,4	7,2	3,3	29,6		40,1	21,6				21,6	108,3	660,1
0,2				0,2		2,0	44,4						46,4	7,2	3,3	29,6		40,1	21,6				21,6	108,3	732,1
0,2				0,2		2,0	44,4						46,4	7,2	3,3	29,6		40,1	21,6				21,6	108,3	694,1
0,2				0,2		2,0	44,4						46,4	7,2	3,3	29,6		40,1	21,6				21,6	108,3	554,9

Взам. инв.№ | Подпись и дата | Инв.№ подл.

Изделия арматурные

Марка элемента	Армапура класса А-I ГОСТ 5781-82 ф6	ф8	ф10	ф18	Итого	Армапура класса А-III ГОСТ 5781-82 ф8	ф10	ф22	ф25	ф28	ф32	ф36	ф40	Итого	Вр-I ГОСТ 6727-80 ф5		Итого	Всего
К3-19-С	2,2	32,2	—	1,6	36,0	51,6	—	114,0	—	—	242,4	—	—	408,0	2,16		2,6	446,6
К3-20-С	2,2	—	50,6	1,6	54,4	26,4	38,8	114,0	—	—	—	—	378,8	558,0	2,16		2,6	615,0
К3-21-С	2,2	—	50,6	1,6	54,4	26,4	38,8	114,0	—	—	—	—	378,8	558,0	2,16		2,6	615,0
К3-22-С	2,2	—	50,6	1,6	54,4	26,4	38,8	—	—	184,4	—	—	378,8	628,4	2,16		2,6	685,4
К3-23-С	2,2	—	50,6	1,6	54,4	26,4	38,8	—	—	184,4	—	—	378,8	628,4	2,16		2,6	685,4
К3-24-С	2,2	—	50,6	1,6	54,4	26,4	38,8	—	—	—	241,2	—	378,8	685,2	2,16		2,6	742,2
К3-25-С	2,2	—	50,6	1,6	54,4	26,4	38,8	—	—	—	241,2	—	378,8	685,2	2,16		2,6	742,2
К4-1-С	2,6	32,2	—	—	34,8	51,6	—	114,4	—	—	—	—	—	166,0	5,2		5,2	206,0
К4-2-С	2,6	32,2	—	—	34,8	51,6	—	114,4	—	—	—	—	—	166,0	5,2		5,2	206,0
К4-3-С	2,6	32,2	—	—	34,8	51,6	—	—	148,0	—	—	—	—	199,6	5,2		5,2	239,6

Продолжение ведомости

Изделия закладные

Арматура класса А-I ГОСТ 5781-82 ф10				Итого	А-III ф16	ф36						Итого	Прокат марки Вст3пс6-1 ГОСТ 19903-74 -6	-10	-12	Итого	ГОСТ 8732-78 Труба Дн 57			ГОСТ 8509-86 L75×6	Итого	Всего	Общий расход кг
0,2				0,2	2,0	44,4						46,4	7,2	3,3	29,6	40,1	21,6		21,6	—	—	108,3	554,9
0,2				0,2	2,0	44,4						46,4	7,2	3,3	29,6	40,1	21,6		21,6	—	—	108,3	723,1
0,2				0,2	2,0	44,4						46,4	7,2	3,3	29,6	40,1	21,6		21,6	—	—	108,3	723,1
0,2				0,2	2,0	44,4						46,4	7,2	3,3	29,6	40,1	21,6		21,6	—	—	108,3	793,5
0,2				0,2	2,0	44,4						46,4	7,2	3,3	29,6	40,1	21,6		21,6	—	—	108,3	793,5
0,2				0,2	2,0	44,4						46,4	7,2	3,3	29,6	40,1	21,6		21,6	—	—	108,3	850,5
0,2				0,2	2,0	44,4						46,4	7,2	3,3	29,6	40,1	21,6		21,6	—	—	108,3	850,5
0,2				0,2	2,0	72,0						74,0	7,2	4,1	59,2	70,5	—		—	2,0	2,0	146,7	352,7
0,2				0,2	2,0	72,0						74,0	7,2	4,1	59,2	70,5	—		—	2,0	2,0	146,7	352,7
0,2				0,2	2,0	72,0						74,0	7,2	4,1	59,2	70,5	—		—	2,0	2,0	146,7	386,3

Взам.инв.№ | Подпись и дата | Инв.№подл.

Изделия арматурные

Марка элемента	Арматура класса А-I ГОСТ 5781-82					Арматура класса А-III ГОСТ 5781-82									Арматура класса Вр-I ГОСТ 6727-80			Всего
	ф6	ф8	ф10		Итого	ф8	ф10	ф25	ф28	ф32	ф36	ф40			Итого	ф5		Итого	
К4-4-С	2,6	32,2	—		34,8	51,6	—	148,0	—	—	—	—			199,6	5,2		5,2	239,6
К4-5-С	2,6	32,2	—		34,8	51,6	—	—	185,6	—	—	—			237,2	5,2		5,2	277,2
К4-6-С	2,6	32,2	—		34,8	51,6	—	—	185,6	—	—	—			237,2	5,2		5,2	277,2
К4-7-С	2,6	32,2	—		34,8	51,6	—	—	—	242,4	—	—			294,0	5,2		5,2	334,0
К4-8-С	2,6	32,2	—		34,8	51,6	—	—	—	242,4	—	—			294,0	5,2		5,2	334,0
К4-9-С	2,6	32,2	—		34,8	51,6	—	—	—	242,4	—	—			294,0	5,2		5,2	334,0
К4-10-С	2,6	—	50,6		53,2	26,4	38,8	—	—	—	306,8	—			372,0	5,2		5,2	430,4
К4-11-С	2,6	—	50,6		53,2	26,4	38,8	—	—	—	306,8	—			372,0	5,2		5,2	430,4
К4-12-С	2,6	—	50,6		53,2	26,4	38,8	—	—	—	—	378,8			444,0	5,2		5,2	502,4
К4-13-С	2,6	—	50,6		53,2	26,4	38,8	—	—	—	—	378,8			444,0	5,2		5,2	502,4

Продолжение ведомости

Изделия закладные

Арматура класса А-I ГОСТ 5781-82					Арматура класса А-III ГОСТ 5781-82								Прокат марки Вст3пс6-1 ГОСТ 19903-74				Прокат марки Вст3пс6-1 ГОСТ 8509-86				Всего	Общий расход
ф10				Итого	ф16	ф36						Итого	-6	-10	-12	Итого	L75х6			Итого		кг
0,2				0,2	2,0	72,0						74,0	7,2	4,1	59,2	70,5	2,0			2,0	146,7	386,3
0,2				0,2	2,0	72,0						74,0	7,2	4,1	59,2	70,5	2,0			2,0	146,7	423,9
0,2				0,2	2,0	72,0						74,0	7,2	4,1	59,2	70,5	2,0			2,0	146,7	423,9
0,2				0,2	2,0	72,0						74,0	7,2	4,1	59,2	70,5	2,0			2,0	146,7	480,7
0,2				0,2	2,0	72,0						74,0	7,2	4,1	59,2	70,5	2,0			2,0	146,7	480,7
0,2				0,2	2,0	72,0						74,0	7,2	4,1	59,2	70,5	2,0			2,0	146,7	480,7
0,2				0,2	2,0	72,0						74,0	7,2	4,1	59,2	70,5	2,0			2,0	146,7	577,1
0,2				0,2	2,0	72,0						74,0	7,2	4,1	59,2	70,5	2,0			2,0	146,7	577,1
0,2				0,2	2,0	72,0						74,0	7,2	4,1	59,2	70,5	2,0			2,0	146,7	649,1
0,2				0,2	2,0	72,0						74,0	7,2	4,1	59,2	70,5	2,0			2,0	146,7	649,1

Взам.инв.№ | Подпись и дата | Инв.№подл.

Изделия арматурные

Марка элемента	Арматура класса																		Всего
	А-I					А-III										Вр-I			
	ГОСТ 5781-82															ГОСТ 6727-80			
	ф6	ф8	ф10	ф18	Итого	ф8	ф10	ф22	ф25	ф28	ф32	ф36	ф40		Итого	ф5		Итого	
К4-14-С	2,6	—	50,6	—	53,2	26,4	38,8	47,6					378,8		491,6	5,2		5,2	550,0
К4-15-С	2,6	—	50,6	—	53,2	26,4	38,8			84,8			378,8		528,8	5,2		5,2	587,2
К4-16-С	2,6	—	50,6	—	53,2	26,4	38,8				241,2		378,8		685,2	5,2		5,2	743,6
К4-17-С	2,6	—	50,6	—	53,2	26,4	38,8					305,2	378,8		749,2	5,2		5,2	807,6
К5-1-С	1,5	26,6	—	1,6	29,7	36,8	—	99,2	—	—	—	—	—		136,0	2,6		2,6	168,3
К5-2-С	1,5	26,6	—	1,6	29,7	36,8	—	—	127,6	—	—	—	—		164,4	2,6		2,6	196,7
К5-3-С	1,5	26,6	—	1,6	29,7	36,8	—	—	—	160,4	—	—	—		197,2	2,6		2,6	229,5
К5-4-С	1,5	26,6	—	1,6	29,7	36,8	—	—	—	—	209,2	—	—		246,0	2,6		2,6	278,3
К5-5-С	1,5	—	41,8	1,6	44,9	24,2	19,4	—	—	—	—	265,2	—		308,8	2,6		2,6	356,3
К5-6-С	1,5	—	41,8	1,6	44,9	24,2	19,4	—	—	—	—	—	327,2		370,8	2,6		2,6	418,3

Продолжение ведомости

Изделия закладные

Арматура класса										Прокат марки ВСт3пс6-1												Всего	Общий расход
А-I				А-III						ГОСТ 19903-74						ГОСТ 8509-86			ГОСТ 8732-78				
ГОСТ 5781-82																							
ф10				Итого	ф16	ф28	ф36				Итого	-5	-6	-10	-12	Итого	L75×6	L180×11	Итого	Трубы Дн 57	Итого		Нг
0,2				0,2	2,0	—	72,0				74,0	—	7,2	4,1	59,2	70,5	2,0	—	2,0	—	—	146,7	696,7
0,2				0,2	2,0	—	72,0				74,0	—	7,2	4,1	59,2	70,5	2,0	—	2,0	—	—	146,7	733,9
0,2				0,2	2,0	—	72,0				74,0	—	7,2	4,1	59,2	70,5	2,0	—	2,0	—	—	146,7	890,3
0,2				0,2	2,0	—	72,0				74,0	—	7,2	4,1	59,2	70,5	2,0	—	2,0	—	—	146,7	954,3
0,2				0,2	—	13,6	22,2				35,8	7,0	7,2	—	29,6	43,8	—	22,0	22,0	14,44	14,4	116,2	284,5
0,2				0,2	—	13,6	22,2				35,8	7,0	7,2	—	29,6	43,8	—	22,0	22,0	14,44	14,4	116,2	312,9
0,2				0,2	—	13,6	22,2				35,8	7,0	7,2	—	29,6	43,8	—	22,0	22,0	14,44	14,4	116,2	345,7
0,2				0,2	—	13,6	22,2				35,8	7,0	7,2	—	29,6	43,8	—	22,0	22,0	14,44	14,4	116,2	394,5
0,2				0,2	—	13,6	22,2				35,8	7,0	7,2	—	29,6	43,8	—	22,0	22,0	14,44	14,4	116,2	472,5
0,2				0,2	—	13,6	22,2				35,8	7,0	7,2	—	29,6	43,8	—	22,0	22,0	14,44	14,4	116,2	534,5

Инв.№ подл. | Подпись и дата | Взам. инв.№

Изделия арматурные

Марка элемента	Арматура класса А-I ГОСТ 5781-82					Арматура класса А-III ГОСТ 5781-82								Арматура класса Вр-I ГОСТ 8727-80			Всего
	ф6	ф8	ф10	ф18	Итого	ф8	ф10	ф22	ф25	ф28	ф32	ф36	ф40	Итого	ф5	Итого	
К5-7-с	1,5	26,6	—	1,6	29,7	36,8	—	80,0	121,6	—	—	—	—	244,4	2,6	2,6	276,7
К5-8-с	1,5	26,6	—	1,6	29,7	36,8	—	—	103,2	160,4	—	—	—	300,4	2,6	2,6	332,7
К5-9-с	1,5	26,6	—	1,6	29,7	36,8	—	80,0	—	—	209,2	—	—	326,0	2,6	2,6	358,3
К5-10-с	1,5	—	41,8	1,6	44,9	24,2	19,4	80,0	—	—	—	265,2	—	388,8	2,6	2,6	436,3
К5-11-с	1,5	—	41,8	1,6	44,9	24,2	19,4	98,8	—	—	—	—	327,2	469,6	2,6	2,6	517,1
К5-12-с	1,5	—	41,8	1,6	44,9	24,2	19,4	—	—	160,0	—	—	327,2	530,8	2,6	2,6	578,3
К5-13-с	1,5	—	41,8	1,6	44,9	24,2	19,4	—	—	—	208,8	—	327,2	579,6	2,6	2,6	627,1
К6-1-с	1,8	26,6	—	—	28,4	36,8	—	99,2	—	—	—	—	—	136,0	5,2	5,2	169,6
К6-2-с	1,8	26,6	—	—	28,4	36,8	—	—	127,6	—	—	—	—	164,4	5,2	5,2	198,0
К6-3-с	1,8	26,6	—	—	28,4	36,8	—	—	—	160,4	—	—	—	197,2	5,2	5,2	230,8

Продолжение ведомости

Изделия закладные

Арматура класса А-I ГОСТ 5781-82					Арматура класса А-III ГОСТ 5781-82							Прокат марки Вст3пс 6-1 ГОСТ 19903-74						ГОСТ 8509-86			ГОСТ 8732-78		Всего	Общий расход
ф10				Итого	ф28	ф36					Итого	-5	-6	-10	-12	-14	Итого	L75×6	L180×11	Итого	Трубы дн 577	Итого		кг
0,2				0,2	13,6	22,2					35,8	7,0	7,2	—	29,6	—	43,8	—	22,0	22,0	14,4	14,4	116,2	392,9
0,2				0,2	13,6	22,2					35,8	7,0	7,2	—	29,6	—	43,8	—	22,0	22,0	14,4	14,4	116,2	448,4
0,2				0,2	13,6	22,2					35,8	7,0	7,2	—	29,6	—	43,8	—	22,0	22,0	14,4	14,4	116,2	474,5
0,2				0,2	13,6	22,2					35,8	7,0	7,2	—	29,6	—	43,8	—	22,0	22,0	14,4	14,4	116,2	552,5
0,2				0,2	13,6	22,2					35,8	7,0	7,2	—	29,6	—	43,8	—	22,0	22,0	14,4	14,4	116,2	633,3
0,2				0,2	13,6	22,2					35,8	7,0	7,2	—	29,6	—	43,8	—	22,0	22,0	14,4	14,4	116,2	694,5
0,2				0,2	13,6	22,2					35,8	7,0	7,2	—	29,6	—	43,8	—	22,0	22,0	14,4	14,4	116,2	743,3
0,2				0,2	—	72,0					72,0	—	7,2	0,8	59,2	35,2	102,4	2,0	—	2,0	—	—	176,6	346,2
0,2				0,2	—	72,0					72,0	—	7,2	0,8	59,2	35,2	102,4	2,0	—	2,0	—	—	176,6	374,6
0,2				0,2	—	72,0					72,0	—	7,2	0,8	59,2	35,2	102,4	2,0	—	2,0	—	—	176,6	407,4

Взам. инв. №

Подпись и дата

Инв. № подл.

Изделия арматурные

Марка элемента	Арматура класса А-I ГОСТ 5781-82					Арматура класса А-III ГОСТ 5781-82										Арматура класса Вр-I ГОСТ 6727-80			Всего
	ф6	ф8	ф10		Итого	ф8	ф10	ф22	ф28	ф32	ф36	ф40			Итого	ф5		Итого	
К6-4-С	1,8	26,6	—	—	28,4	36,8	—	—	60,4	—	—	—			197,2	5,2		5,2	230,8
К6-5-С	1,8	26,6	—		28,4	36,8	—	—	—	209,2	—	—			246,0	5,2		5,2	279,6
К6-6-С	1,8	26,6	—		28,4	36,8	—	—	—	209,2	—	—			246,0	5,2		5,2	279,6
К6-7-С	1,8	—	41,8		43,6	24,2	19,4	—	—	—	265,2	—			308,8	5,2		5,2	357,6
К6-8-С	1,8	—	41,8		43,6	24,2	19,4	—	—	—	265,2	—			308,8	5,2		5,2	357,6
К6-9-С	1,8	—	41,8		43,6	24,2	19,4	—	—	—	—	327,2			370,8	5,2		5,2	419,6
К6-10-С	1,8	—	41,8		43,6	24,2	19,4	47,6	—	—	—	327,2			418,4	5,2		5,2	467,2
К6-11-С	1,8	—	41,8		43,6	24,2	19,4	—	—	100,4	—	327,2			471,2	5,2		5,2	520,0
К6-12-С	1,8	—	41,8		43,6	24,2	19,4	52,4	—	—	265,2	—			361,2	5,2		5,2	410,0
К6-13-С	1,8	—	41,8		43,6	24,2	19,4	79,2	—	—	265,2	—			388,0	5,2		5,2	436,8

Продолжение ведомости

Изделия закладные

Арматура класса А-I ГОСТ 5781-82					Арматура класса А-III ГОСТ 5781-82							Прокат марки Вст3пс6-1 ГОСТ 19903-74						Прокат марки Вст3пс6-1 ГОСТ 8509-86					Всего	Общий расход
ф10				Итого	ф36						Итого	-6	-10	-12	-14	-22	Итого	L75×6				Итого		кг
0,2				0,2	72,0						72,0	7,2	0,8	59,2	35,2	—	102,4	2,0				2,0	176,6	407,4
0,2				0,2	72,0						72,0	7,2	0,8	59,2	35,2	—	102,4	2,0				2,0	176,6	456,2
0,2				0,2	72,0						72,0	7,2	0,8	59,2	35,2	—	102,4	2,0				2,0	176,6	456,2
0,2				0,2	72,0						72,0	7,2	0,8	59,2	35,2	—	102,4	2,0				2,0	176,6	534,2
0,2				0,2	72,0						72,0	7,2	0,8	59,2	35,2	—	102,4	2,0				2,0	176,6	534,2
0,2				0,2	72,0						72,0	7,2	0,8	59,2	35,2	—	102,4	2,0				2,0	176,6	596,2
0,2				0,2	72,0						72,0	7,2	0,8	59,2	35,2	—	102,4	2,0				2,0	176,6	643,8
0,2				0,2	72,0						72,0	7,2	0,8	59,2	35,2	—	102,4	2,0				2,0	176,6	696,6
0,2				0,2	72,0						72,0	7,2	0,8	59,2	35,2	—	102,4	2,0				2,0	176,6	586,6
0,2				0,2	72,0						72,0	7,2	0,8	59,2	35,2	7,0	109,4	2,0				2,0	183,6	620,4

Взам инв.№ | Подпись и дата | Инв.№ подл.

Изделия арматурные

Марка элемента	Арматура класса А-I ГОСТ 5781-82					Арматура класса А-III ГОСТ 5781-82									Вр-1 ГОСТ 6727-80			Всего
	ф6	ф8	ф10	ф18	Итого	ф8	ф10	ф22	ф25	ф28	ф32	ф36	ф40	Итого	ф5		Итого	
К7-1-С	1,8	14,7	—	0,8	17,3	38,4	—	57,2	—	—	—	—	—	95,6	1,3		1,3	114,2
К7-2-С	1,8	14,7	—	0,8	17,3	38,4	—	—	74,0	—	—	—	—	112,4	1,3		1,3	131,0
К7-3-С	1,8	14,7	—	0,8	17,3	38,4	—	—	74,0	—	—	—	—	112,4	1,3		1,3	131,0
К7-4-С	1,8	14,7	—	0,8	17,3	38,4	—	—	—	92,8	—	—	—	131,2	1,3		1,3	149,8
К7-5-С	1,8	14,7	—	0,8	17,3	38,4	—	—	—	92,8	—	—	—	131,2	1,3		1,3	149,8
К7-6-С	1,8	14,7	—	0,8	17,3	38,4	—	—	—	—	121,2	—	—	159,6	1,3		1,3	178,2
К7-7-С	1,8	14,7	—	0,8	17,3	38,4	—	—	—	—	121,2	—	—	159,6	1,3		1,3	178,2
К7-8-С	1,8	—	23,1	0,8	25,7	13,2	38,8	—	—	—	—	153,6	—	205,6	1,3		1,3	232,6
К7-9-С	1,8	—	23,1	0,8	25,7	13,2	38,8	—	—	—	—	153,6	—	205,6	1,3		1,3	232,6
К7-10-С	1,8	—	23,1	0,8	25,7	13,2	38,8	—	—	—	—	—	189,6	241,6	1,3		1,3	268,6

Продолжение ведомости

Изделия закладные

Арматура класса А-I ГОСТ 5781-82					Арматура класса А-III ГОСТ 5781-82							Прокат марки ВСт3пс 6-1 ГОСТ 19903-74				Прокат марки ВСт3пс 6-1 ГОСТ 8732-78				Всего	Общий расход
ф10				Итого	ф16	ф36						Итого	-6	-10	-12	Итого	Трубы ДН 57			Итого		
0,1				0,1	2,0	22,2						24,2	3,6	3,3	14,8	21,7	10,8			10,8	56,8	171,0
0,1				0,1	2,0	22,2						24,2	3,6	3,3	14,8	21,7	10,8			10,8	56,8	187,8
0,1				0,1	2,0	22,2						24,2	3,6	3,3	14,8	21,7	10,8			10,8	56,8	187,8
0,1				0,1	2,0	22,2						24,2	3,6	3,3	14,8	21,7	10,8			10,8	56,8	206,6
0,1				0,1	2,0	22,2						24,2	3,6	3,3	14,8	21,7	10,8			10,8	56,8	206,6
0,1				0,1	2,0	22,2						24,2	3,6	3,3	14,8	21,7	10,8			10,8	56,8	235,0
0,1				0,1	2,0	22,2						24,2	3,6	3,3	14,8	21,7	10,8			10,8	56,8	235,0
0,1				0,1	2,0	22,2						24,2	3,6	3,3	14,8	21,7	10,8			10,8	56,8	289,4
0,1				0,1	2,0	22,2						24,2	3,6	3,3	14,8	21,7	10,8			10,8	56,8	289,4
0,1				0,1	2,0	22,2						24,2	3,6	3,3	14,8	21,7	10,8			10,8	56,8	325,4

Инв.№ подл. | Подп. и дата | Взам.инв.№

Изделия арматурные

Марка элемента	Арматура класса А-I, ГОСТ 5781-82					Арматура класса А-III, ГОСТ 5781-82									Арматура класса Вр-I, ГОСТ 6727-80			Всего
	Ф6	Ф8	Ф10	Ф18	Итого	Ф8	Ф10	Ф22	Ф25	Ф28	Ф32	Ф36	Ф40	Итого	Ф5		Итого	
К7-11-С	1,8	—	23,1	0,8	25,7	13,2	38,8	—	—	—	—	—	189,6	241,6	11,3		1,3	268,6
К7-12-С	1,8	14,7	—	0,8	17,3	38,4	—	38,0	74,8	—	—	—	—	150,4	11,3		1,3	169,0
К7-13-С	1,8	14,7	—	0,8	17,3	38,4	—	38,0	—	—	121,2	—	—	197,6	11,3		1,3	216,2
К7-14-С	1,8	—	23,1	0,8	25,7	13,2	38,8	56,8	—	—	—	153,6	—	262,4	11,3		1,3	289,4
К7-15-С	1,8	—	23,1	0,8	25,7	13,2	38,8	56,8	—	—	—	153,6	—	262,4	11,3		1,3	289,4
К7-16-С	1,8	—	23,1	0,8	25,7	13,2	38,8	56,8	—	—	—	—	189,6	298,4	11,3		1,3	325,4
К7-17-С	1,8	—	23,1	0,8	25,7	13,2	38,8	—	73,2	—	—	—	189,6	314,8	11,3		1,3	341,8
К7-18-С	1,8	—	23,1	0,8	25,7	13,2	38,8	—	—	92,0	—	—	189,6	333,6	11,3		1,3	360,6
К7-19-С	1,8	—	23,1	0,8	25,7	13,2	38,8	—	—	92,0	—	—	189,6	333,6	11,3		1,3	360,6
К7-20-С	1,8	—	23,1	0,8	25,7	13,2	38,8	—	—	—	120,0	—	189,6	361,6	11,3		1,3	388,6

Продолжение ведомости

Изделия закладные

Арматура класса А-I, ГОСТ 5781-82					Арматура класса А-III, ГОСТ 5781-82									Прокат марки ВСт3пс6-1, ГОСТ 19903-74				ВСт3пс6-1, ГОСТ 8732-78					Всего	Общий расход
Ф10				Итого	Ф16	Ф36							Итого	-6	-10	-12	Итого	Труба Дн 57				Итого		
0,1				0,1	2,0	22,2							24,2	3,6	3,3	14,8	21,7	10,8				10,8	56,8	325,4
0,1				0,1	2,0	22,2							24,2	3,6	3,3	14,8	21,7	10,8				10,8	56,8	225,8
0,1				0,1	2,0	22,2							24,2	3,6	3,3	14,8	21,7	10,8				10,8	56,8	273,0
0,1				0,1	2,0	22,2							24,2	3,6	3,3	14,8	21,7	10,8				10,8	56,8	346,2
0,1				0,1	2,0	22,2							24,2	3,6	3,3	14,8	21,7	10,8				10,8	56,8	346,2
0,1				0,1	2,0	22,2							24,2	3,6	3,3	14,8	21,7	10,8				10,8	56,8	382,2
0,1				0,1	2,0	22,2							24,2	3,6	3,3	14,8	21,7	10,8				10,8	56,8	398,6
0,1				0,1	2,0	22,2							24,2	3,6	3,3	14,8	21,7	10,8				10,8	56,8	417,4
0,1				0,1	2,0	22,2							24,2	3,6	3,3	14,8	21,7	10,8				10,8	56,8	417,4
0,1				0,1	2,0	22,2							24,2	3,6	3,3	14,8	21,7	10,8				10,8	56,8	445,4

Инв.№ подл. | Подп. и дата | Взам.инв.№

Изделия арматурные

Марка элемента	Арматура класса																		Всего
	А-I					А-III										Вр-1			
	ГОСТ 5781-82															ГОСТ 6727-80			
	Ф6	Ф8	Ф10	Ф18	Итого	Ф8	Ф10	Ф22	Ф25	Ф28	Ф32	Ф40			Итого	Ф5		Итого	
К7-21-С	1,8	—	23,1	0,8	25,7	13,2	38,8	—	—	—	—	377,2			429,2	1,3		1,3	456,2
К7-22-С	1,8	—	23,1	0,8	25,7	13,2	38,8	—	—	92,0	—	189,6			333,6	1,3		1,3	360,6
К8-1-С	2,0	14,7	—	—	16,7	38,4	—	57,2	—	—	—	—			95,6	2,6		2,6	114,9
К8-2-С	2,0	14,7	—	—	16,7	38,4	—	57,2	—	—	—	—			95,6	2,6		2,6	114,9
К8-3-С	2,0	14,7	—	—	16,7	38,4	—	—	74,0	—	—	—			112,4	2,6		2,6	131,7
К8-4-С	2,0	14,7	—	—	16,7	38,4	—	—	74,0	—	—	—			112,4	2,6		2,6	131,7
К8-5-С	2,0	14,7	—	—	16,7	38,4	—	—	74,0	—	—	—			112,4	2,6		2,6	131,7
К8-6-С	2,0	14,7	—	—	16,7	38,4	—	—	—	92,8	—	—			131,2	2,6		2,6	150,5
К8-7-С	2,0	14,7	—	—	16,7	38,4	—	—	—	92,8	—	—			131,2	2,6		2,6	150,5
К8-8-С	2,0	14,7	—	—	16,7	38,4	—	—	—	—	121,2	—			159,6	2,6		2,6	178,9

Продолжение ведомости

Изделия закладные

Арматура класса													Прокат марки									Всего	Общий расход
А-I					А-III								ВСт3пс6-1										
ГОСТ 5781-82													ГОСТ 19903-74				ГОСТ 8732-78			ГОСТ 8509-86			
Ф10				Итого	Ф16	Ф36						Итого	-6	-10	-12	Итого	Труба Дн 57		Итого	L75х6	Итого		кг
0,1				0,1	2,0	22,2						24,2	3,6	3,3	14,8	21,7	10,8		10,8	—	—	56,8	513,0
0,1				0,1	2,0	22,2						24,2	3,6	3,3	14,8	21,7	10,8		10,8	—	—	56,8	417,4
0,1				0,1	2,0	36,0						38,0	3,6	3,7	29,6	36,9	—		—	1,0	1,0	76,0	190,9
0,1				0,1	2,0	36,0						38,0	3,6	3,7	29,6	36,9	—		—	1,0	1,0	76,0	190,9
0,1				0,1	2,0	36,0						38,0	3,6	3,7	29,6	36,9	—		—	1,0	1,0	76,0	207,7
0,1				0,1	2,0	36,0						38,0	3,6	3,7	29,6	36,9	—		—	1,0	1,0	76,0	207,7
0,1				0,1	2,0	36,0						38,0	3,6	3,7	29,6	36,9	—		—	1,0	1,0	76,0	207,7
0,1				0,1	2,0	36,0						38,0	3,6	3,7	29,6	36,9	—		—	1,0	1,0	76,0	226,5
0,1				0,1	2,0	36,0						38,0	3,6	3,7	29,6	36,9	—		—	1,0	1,0	76,0	226,5
0,1				0,1	2,0	36,0						38,0	3,6	3,7	29,6	36,9	—		—	1,0	1,0	76,0	254,9

Инв. № подл. | Подп. и дата | Взам. инв. №

Марка элемента	Изделия арматурные																	
	Армаура класса																	Всего
	А-1					А-III									Вр-1			
	ГОСТ 5781-82														ГОСТ 6727-80			
	Ф6	Ф8	Ф10		Итого	Ф8	Ф10	Ф22	Ф28	Ф32	Ф36	Ф40			Итого	Ф5		Итого	
К8-9-С	2,0	14,7	—		16,7	38,4	—	—	—	121,2	—	—			159,6	2,6		2,6	178,9
К8-10-С	2,0	14,7	—		16,7	38,4	—	—	—	121,2	—	—			159,6	2,6		2,6	178,9
К8-11-С	2,0	—	23,1		25,1	13,2	38,8	—	—	—	153,6	—			205,6	2,6		2,6	233,3
К8-12-С	2,0	—	23,1		25,1	13,2	38,8	—	—	—	153,6	—			205,6	2,6		2,6	233,3
К8-13-С	2,0	—	23,1		25,1	13,2	38,8	—	—	—	—	189,6			241,6	2,6		2,6	269,3
К8-14-С	2,0	—	23,1		25,1	13,2	38,8	—	—	—	—	189,6			241,6	2,6		2,6	269,3
К8-15-С	2,0	—	23,1		25,1	13,2	38,8	—	—	—	—	189,6			241,6	2,6		2,6	269,3
К8-16-С	2,0	—	23,1		25,1	13,2	38,8	56,8	—	—	—	189,6			298,4	2,6		2,6	326,1
К8-17-С	2,0	—	23,1		25,1	13,2	38,8	56,8	—	—	—	189,6			298,4	2,6		2,6	326,1
К8-18-С	2,0	—	23,1		25,1	13,2	38,8	—	92,0	—	—	189,6			333,6	2,6		2,6	361,3

Продолжение ведомости

Изделия закладные																														
Арматура класса															Прокат марки												Всего	Общий расход
А-1					А-III										ВСт3пс6-1													
ГОСТ 5781-82															ГОСТ 19903-74						ГОСТ 8509-86							
Ф10				Итого	Ф16	Ф36								Итого	-6	-10	-12		Итого	L75x6				Итого			кг
0,1				0,1	2,0	36,0								38,0	3,6	3,7	29,6		36,9	1,0				1,0	76,0	254,9
0,1				0,1	2,0	36,0								38,0	3,6	3,7	29,6		36,9	1,0				1,0	76,0	254,9
0,1				0,1	2,0	36,0								38,0	3,6	3,7	29,6		36,9	1,0				1,0	76,0	309,3
0,1				0,1	2,0	36,0								38,0	3,6	3,7	29,6		36,9	1,0				1,0	76,0	309,3
0,1				0,1	2,0	36,0								38,0	3,6	3,7	29,6		36,9	1,0				1,0	76,0	345,3
0,1				0,1	2,0	36,0								38,0	3,6	3,7	29,6		36,9	1,0				1,0	76,0	345,3
0,1				0,1	2,0	36,0								38,0	3,6	3,7	29,6		36,9	1,0				1,0	76,0	3.45,3
0,1				0,1	2,0	36,0								38,0	3,6	3,7	29,6		36,9	1,0				1,0	76,0	402,1
0,1				0,1	2,0	36,0								38,0	3,6	3,7	29,6		36,9	1,0				1,0	76,0	402,1
0,1				0,1	2,0	36,0								38,0	3,6	3,7	29,6		36,9	1,0				1,0	76,0	437,3

Взам. инв.№ | Подпись и дата | Инв.№подл.

1.420.1-20С.1-1-78 РС

Лист 22

24692 158

Изделия арматурные

Марка элемента	Арматура класса А-I, ГОСТ 5781-82					Арматура класса А-III, ГОСТ 5781-82									Арматура класса Вр-I, ГОСТ 6727-80			Всего
	Ф6	Ф8	Ф10	Ф18	Итого	Ф8	Ф10	Ф22	Ф25	Ф28	Ф32	Ф36	Ф40	Итого	Ф5		Итого	
К8-19-С	2,0	—	23,1	—	25,1	13,2	38,8	—	—	92,0	—	—	189,6	333,6	2,6		2,6	361,3
К8-20-С	2,0	—	23,1	—	25,1	13,2	38,8	—	—	—	120,0	—	189,6	361,6	2,6		2,6	389,3
К8-21-С	2,0	—	23,1	—	25,1	13,2	38,8	—	—	—	120,0	—	189,6	361,6	2,6		2,6	389,3
К8-22-С	2,0	—	23,1	—	25,1	13,2	38,8	—	—	—	—	152,0	189,6	393,6	2,6		2,6	421,3
К8-23-С	2,0	—	23,1	—	25,1	13,2	38,8	56,8	—	—	—	153,6	—	262,4	2,6		2,6	290,1
К8-24-С	2,0	—	23,1	—	25,1	13,2	38,8	56,8	—	—	—	—	189,6	298,4	2,6		2,6	326,1
К9-1-С	1,1	9,1	—	0,8	11,0	23,6	—	41,6	—	—	—	—	—	65,2	1,3		1,3	77,5
К9-2-С	1,1	9,1	—	0,8	11,0	23,6	—	41,6	—	—	—	—	—	65,2	1,3		1,3	77,5
К9-3-С	1,1	9,1	—	0,8	11,0	23,6	—	—	53,6	—	—	—	—	77,2	1,3		1,3	89,5
К9-4-С	1,1	9,1	—	0,8	11,0	23,6	—	—	53,6	—	—	—	—	77,2	1,3		1,3	89,5

Продолжение ведомости

Изделия закладные

Арматура класса А-I, ГОСТ 5781-82														Прокат марки ВСт3пс 6-1, ГОСТ 19903-74					ГОСТ 8509-86			ГОСТ 8732-78		Всего	Общий расход
Ф10				Итого	Ф16	Ф28	Ф36						Итого	5	-6	-10	-12	Итого	L75х6	L180х11	Итого	Труба Dн 57	Итого		кг
0,1				0,1	2,0		36,0						38,0	—	3,6	3,7	29,6	36,9	1,0	—	1,0	—	—	76,0	437,3
0,1				0,1	2,0		36,0						38,0	—	3,6	3,7	29,6	36,9	1,0	—	1,0	—	—	76,0	465,3
0,1				0,1	2,0		36,0						38,0	—	3,6	3,7	29,6	36,9	1,0	—	1,0	—	—	76,0	465,3
0,1				0,1	2,0		36,0						38,0	—	3,6	3,7	29,6	36,9	1,0	—	1,0	—	—	76,0	497,3
0,1				0,1	2,0		36,0						38,0	—	3,6	3,7	29,6	36,9	1,0	—	1,0	—	—	76,0	366,1
0,1				0,1	2,0		36,0						38,0	—	3,6	3,7	29,6	36,9	1,0	—	1,0	—	—	76,0	402,1
—				—	—	13,6	—						13,6	;0	—	—	14,8	21,8	—	22,0	22,0	3,6	3,6	61,0	138,5
—				—	—	13,6	—						13,6	;0	—	—	14,8	21,8	—	22,0	22,0	3,6	3,6	61,0	138,5
—				—	—	13,6	—						13,6	;0	—	—	14,8	21,8	—	22,0	22,0	3,6	3,6	61,0	150,5
—				—	—	13,6	—						13,6	;0	—	—	14,8	21,8	—	22,0	22,0	3,6	3,6	61,0	150,5

Взам. инв. №

Подпись и дата

Инв. № подл.

Изделия арматурные

Марка элемента	Арматура класса																		Всего
	А-1					А-III ГОСТ 5781-82										Вр-1 ГОСТ 6727-80			
	Ф6	Ф8	Ф10	Ф18	Итого	Ф8	Ф10	Ф22	Ф25	Ф28	Ф32	Ф36	Ф40		Итого	Ф5		Итого	
К9-5-С	1,1	9,1	—	0,8	11,0	23,6	—	—	—	67,6	—	—	—		91,2	1,3		1,3	103,5
К9-6-С	1,1	9,1	—	0,8	11,0	23,6	—	—	—	67,6	—	—	—		91,2	1,3		1,3	103,5
К9-7-С	1,1	9,1	—	0,8	11,0	23,6	—	—	—	—	88,0	—	—		111,6	1,3		1,3	123,9
К9-8-С	1,1	9,1	—	0,8	11,0	23,6	—	—	—	—	88,0	—	—		111,6	1,3		1,3	123,9
К9-9-С	1,1	—	14,3	0,8	16,2	11,0	19,4	—	—	—	—	111,6	—		142,0	1,3		1,3	159,5
К9-10-С	1,1	—	14,3	0,8	16,2	11,0	19,4	—	—	—	—	111,6	—		142,0	1,3		1,3	159,5
К9-11-С	1,1	—	14,3	0,8	16,2	11,0	19,4	—	—	—	—	—	138,0		168,4	1,3		1,3	185,9
К9-12-С	1,1	—	14,3	0,8	16,2	11,0	19,4	—	—	—	—	—	138,0		168,4	1,3		1,3	185,9
К9-13-С	1,1	9,1	—	0,8	11,0	23,6	—	41,6	53,6	—	—	—	—		118,8	1,3		1,3	131,1
К9-14-С	1,1	9,1	—	0,8	11,0	23,6	—	—	53,6	67,6	—	—	—		144,8	1,3		1,3	157,1

Продолжение ведомости

Изделия закладные

Арматура класса														Прокат марки										Всего	Общий расход
					А-III ГОСТ 5781-82									ВСтз пс 6-1 ГОСТ 19903-74					ГОСТ 8509-86		ГОСТ 87332-78				
				Итого	Ф28								Итого	-5	-12			Итого	L180x11		Итого	Труба Дн 57	Итого		№2
					13,6								13,6	7,0	14,8			21,8	22,0		22,0	3,6	3,6	61,0	164,5
					13,6								13,6	7,0	14,8			21,8	22,0		22,0	3,6	3,6	61,0	164,5
					13,6								13,6	7,0	14,8			21,8	22,0		22,0	3,6	3,6	61,0	184,9
					13,6								13,6	7,0	14,8			21,8	22,0		22,0	3,6	3,6	61,0	184,9
					13,6								13,6	7,0	14,8			21,8	22,0		22,0	3,6	3,6	61,0	220,5
					13,6								13,6	7,0	14,8			21,8	22,0		22,0	3,6	3,6	61,0	220,5
					13,6								13,6	7,0	14,8			21,8	22,0		22,0	3,6	3,6	61,0	246,9
					13,6								13,6	7,0	14,8			21,8	22,0		22,0	3,6	3,6	61,0	246,9
					13,6								13,6	7,0	14,8			21,8	22,0		22,0	3,6	3,6	61,0	192,1
					13,6								13,6	7,0	14,8			21,8	22,0		22,0	3,6	3,6	61,0	218,1

Взам. инв. №

Подпись и дата

Инв. № подл.

ИЗДЕЛИЯ АРМАТУРНЫЕ

МАРКА ЭЛЕМЕНТА	АРМАТУРА КЛАССА																		ВСЕГО
	А-I					А-III										Вр-I			
	ГОСТ 5781-82															ГОСТ 6727-80			
	ф6	ф8	ф10	ф18	Итого	ф8	ф10	ф22	ф25	ф28	ф32	ф36	ф40		Итого	ф5		Итого	
К9-15-С	1,1	9,1	—	0,8	11,0	23,6	—	—	53,6	67,6	—	—	—		144,8	1,3		1,3	157,1
К9-16-С	1,1	9,1	—	0,8	11,0	23,6	—	41,6	—	—	88,0	—	—		153,2	1,3		1,3	165,5
К9-17-С	1,1	—	14,3	0,8	16,2	11,0	19,4	41,6	—	—	—	111,6	—		183,6	1,3		1,3	201,1
К9-18-С	1,1	—	14,3	0,8	16,2	11,0	19,4	41,6	—	—	—	—	138,0		210,0	1,3		1,3	227,5
К9-19-С	1,1	—	14,3	0,8	16,2	11,0	19,4	—	53,6	—	—	—	138,0		222,0	1,3		1,3	239,5
К9-20-С	1,1	—	14,3	0,8	16,2	11,0	19,4	—	—	67,2	—	—	138,0		235,6	1,3		1,3	253,1
К9-21-С	1,1	—	14,3	0,8	16,2	11,0	19,4	—	—	—	87,6	—	138,0		256,0	1,3		1,3	273,5
К10-1-С	1,2	9,1	—	—	10,3	23,6	—	41,6	—	—	—	—	—		65,2	2,6		2,6	78,1
К10-2-С	1,2	9,1	—	—	10,3	23,6	—	41,6	—	—	—	—	—		65,2	2,6		2,6	78,1
К10-3-С	1,2	9,1	—	—	10,3	23,6	—	—	53,6	—	—	—	—		77,2	2,6		2,6	90,1

Продолжение ведомости

ИЗДЕЛИЯ ЗАКЛАДНЫЕ

АРМАТУРА КЛАССА															ПРОКАТ МАРКИ										ВСЕГО	ОБЩИЙ РАСХОД
А-I						А-III									ВСт3 пс 6-1											
ГОСТ 8781-82															ГОСТ 19903-74					ГОСТ 8509-86			ГОСТ 8732-78			
					Итого	ф28	ф36							Итого	-5	-10	-12	-14	Итого	L75×6	L180×11	Итого	ТРУБА ДН 57	Итого		
						13,6	—							13,6	7,0	—	14,8	—	21,8	—	22,0	22,0	3,6	3,6	61,0	218,1
						13,6	—							13,6	7,0	—	14,8	—	21,8	—	22,0	22,0	3,6	3,6	61,0	226,5
						13,6	—							13,6	7,0	—	14,8	—	21,8	—	22,0	22,0	3,6	3,6	61,0	262,1
						13,6	—							13,6	7,0	—	14,8	—	21,8	—	22,0	22,0	3,6	3,6	61,0	288,5
						13,6	—							13,6	7,0	—	14,8	—	21,8	—	22,0	22,0	3,6	3,6	61,0	300,5
						13,6	—							13,6	7,0	—	14,8	—	21,8	—	22,0	22,0	3,6	3,6	61,0	314,1
						13,6	—							13,6	7,0	—	14,8	—	21,8	—	22,0	22,0	3,6	3,6	61,0	334,5
						—	36,0							36,0	—	0,4	29,6	35,2	65,2	1,0	—	1,0	—	—	102,2	180,3
						—	36,0							36,0	—	0,4	29,6	35,2	65,2	1,0	—	1,0	—	—	102,2	180,3
						—	36,0							36,0	—	0,4	29,6	35,2	65,2	1,0	—	1,0	—	—	102,2	192,3

Взам. инв. №

Подпись и дата

Инв. № подл.

Изделия арматурные

Марка элемента	Арматура класса А-I ГОСТ 5781-82					Арматура класса А-III ГОСТ 5781-82										Арматура класса Вр-I ГОСТ 6727-80			Всего
	ф6	ф8	ф10		Итого	ф8	ф10	ф25	ф28	ф32	ф36	ф40			Итого	ф5		Итого	
К10-4-С	1,2	9,1	-		10,3	23,6	—	53,6	—	—	—	—			77,2	2,6		2,6	90,1
К10-5-С	1,2	9,1	—		10,3	23,6	—	—	67,6	—	—	—			91,2	2,6		2,6	104,1
К10-6-С	1,2	9,1	—		10,3	23,6	—	—	67,6	—	—	—			91,2	2,6		2,6	104,1
К10-7-С	1,2	9,1	—		10,3	23,6	—	—	67,6	—	—	—			91,2	2,6		2,6	104,1
К10-8-С	1,2	9,1	—		10,3	23,6	—	—	—	88,0	—	—			111,6	2,6		2,6	124,5
К10-9-С	1,2	9,1	—		10,3	23,6	—	—	—	88,0	—	—			111,6	2,6		2,6	124,5
К10-10-С	1,2	9,1	—		10,3	23,6	—	—	—	88,0	—	—			111,6	2,6		2,6	124,5
К10-11-С	1,2	—	14,3		15,5	11,0	19,4	—	—	—	111,6	—			142,0	2,6		2,6	160,1
К10-12-С	1,2	—	14,3		15,5	11,0	19,4	—	—	—	111,6	—			142,0	2,6		2,6	160,1
К10-13-С	1,2	—	14,3		15,5	11,0	19,4	—	—	—	—	138,0			168,4	2,6		2,6	186,5

Продолжение ведомости

Изделия закладные

Арматура класса А-I ГОСТ 5781-82					Арматура класса А-III ГОСТ 5781-82									Прокат марки Вст3пс6-1 ГОСТ 19903-74					Прокат марки Вст3пс6-1 ГОСТ 8509-86				Всего	Общий расход
				Итого	ф36								Итого	-10	-12	-14		Итого	L75×6				Итого		кг
					36,0								36,0	0,4	29,6	35,2		65,2	1,0				1,0	102,2	192,3
					36,0								36,0	0,4	29,6	35,2		65,2	1,0				1,0	102,2	206,3
					36,0								36,0	0,4	29,6	35,2		65,2	1,0				1,0	102,2	206,3
					36,0								36,0	0,4	29,6	35,2		65,2	1,0				1,0	102,2	206,3
					36,0								36,0	0,4	29,6	35,2		65,2	1,0				1,0	102,2	226,7
					36,0								36,0	0,4	29,6	35,2		65,2	1,0				1,0	102,2	226,7
					36,0								36,0	0,4	29,6	35,2		65,2	1,0				1,0	102,2	226,7
					36,0								36,0	0,4	29,6	35,2		65,2	1,0				1,0	102,2	262,3
					36,0								36,0	0,4	29,6	35,2		65,2	1,0				1,0	102,2	262,3
					36,0								36,0	0,4	29,6	35,2		65,2	1,0				1,0	102,2	288,7

Взам. инв. № | Подпись и дата | Инв. № подл.

Изделия арматурные

Марка элемента	Арматура класса																	Всего
	A-I					A-III									Bp-I			
	ГОСТ 5781-82														ГОСТ 6727-80			
	ф6	ф8	ф10	ф18	Итого	ф8	ф10	ф22	ф25	ф28	ф32	ф36	ф40	Итого	ф5		Итого	
К10-14-С	1,2	—	14,3	—	15,5	11,0	19,4	—	—	—	—	—	138,0	168,4	2,6		2,6	186,5
К10-15-С	1,2	—	14,3	—	15,5	11,0	19,4	40,4	—	—	—	111,6	—	182,4	2,6		2,6	200,5
К10-16-С	1,2	—	14,3	—	15,5	11,0	19,4	—	—	—	85,6	—	138,0	254,0	2,6		2,6	272,1
К11-1-С	2,2	39,2	—	1,6	43,0	56,6	—	150,8	—	—	—	—	—	207,4	2,6		2,6	253,0
К11-2-С	2,2	39,2	—	1,6	43,0	56,6	—	150,8	—	—	—	—	—	207,4	2,6		2,6	253,0
К11-3-С	2,2	39,2	—	1,6	43,0	56,6	—	150,8	—	—	—	—	—	207,4	2,6		2,6	253,0
К11-4-С	2,2	39,2	—	1,6	43,0	56,6	—	—	194,8	—	—	—	—	251,4	2,6		2,6	297,0
К11-5-С	2,2	39,2	—	1,6	43,0	56,6	—	—	194,8	—	—	—	—	251,4	2,6		2,6	297,0
К11-6-С	2,2	39,2	—	1,6	43,0	56,6	—	—	194,8	—	—	—	—	251,4	2,6		2,6	297,0
К11-7-С	2,2	39,2		1,6	43,0	56,6	—	—	—	244,0	—	—	—	300,6	2,6		2,6	346,2

Продолжение ведомости

Изделия закладные

Арматура класса												Прокат марки												Всего	Общий расход
A-I					A-III							ВСт3пс 6-1													
ГОСТ 5781-82												ГОСТ 19903-74						ГОСТ 8509-86			ГОСТ 8732-78				
ф10				Итого	ф16	ф36					Итого	-6	-10	-12	-14	-22	Итого	L75×6		Итого	Труба Дн 57	Итого		кг
—				—	—	36,0					36,0	—	0,4	29,6	35,2	—	65,2	1,0	—	1,0	—	—	102,2	288,7
—				—	—	36,0					36,0	—	0,4	29,6	35,2	7,0	72,2	1,0	—	1,0	—	—	109,2	309,7
—				—	—	36,0					36,0		0,4	29,6	35,2	7,0	72,2	1,0	—	1,0	—	—	109,2	374,3
0,2				0,2	2,0	44,4					46,4	7,2	3,3	29,6	—	—	40,1	—	—	—	21,6	21,6	108,3	361,3
0,2				0,2	2,0	44,4					46,4	7,2	3,3	29,6	—	—	40,1	—	—	—	21,6	21,6	108,3	361,3
0,2				0,2	2,0	44,4					46,4	7,2	3,3	29,6	—	—	40,1	—	—	—	21,6	21,6	108,3	361,3
0,2				0,2	2,0	44,4					46,4	7,2	3,3	29,6	—	—	40,1	—	—	—	21,6	21,6	108,3	405,3
0,2				0,2	2,0	44,4					46,4	7,2	3,3	29,6	—	—	40,1	—	—	—	21,6	21,6	108,3	405,3
0,2				0,2	2,0	44,4					46,4	7,2	3,3	29,6	—	—	40,1	—	—	—	21,6	21,6	108,3	405,3
0,2				0,2	2,0	44,4					46,4	7,2	3,3	29,6	—	—	40,1	—	—	—	21,6	21,6	108,3	454,5

Инв.№ подл. | Подпись и дата | Взам. инв.№

Изделия арматурные

Марка элемента	Арматура класса																	Всего
	А-I					А-III										Вр-1		
	ГОСТ 5781-82															ГОСТ 6727-80		
	Ф6	Ф8	Ф10	Ф18	Итого	Ф8	Ф10	Ф28	Ф32	Ф36	Ф40				Итого	Ф5	Итого	
КП-8-С	2,2	39,2	—	1,6	43,0	56,6	—	244,0	—	—	—				300,6	2,6	2,6	346,2
КП-9-С	2,2	39,2	—	1,6	43,0	56,6	—	244,0	—	—	—				300,6	2,6	2,6	346,2
КП-10-С	2,2	39,2	—	1,6	43,0	56,6	—	—	319,2	—	—				375,8	2,6	2,6	421,4
КП-11-С	2,2	39,2	—	1,6	43,0	56,6	—	—	319,2	—	—				375,8	2,6	2,6	421,4
КП-12-С	2,2	39,2	—	1,6	43,0	56,6	—	—	319,2	—	—				375,8	2,6	2,6	421,4
КП-13-С	2,2	—	61,6	1,6	65,4	26,4	46,6	—	—	404,0	—				477,0	2,6	2,6	545,0
КП-14-С	2,2	—	61,6	1,6	65,4	26,4	46,6	—	—	404,0	—				477,0	2,6	2,6	545,0
КП-15-С	2,2	—	61,6	1,6	65,4	26,4	46,6	—	—	404,0	—				477,0	2,6	2,6	545,0
КП-16-С	2,2	—	61,6	1,6	65,4	26,4	46,6	—	—	—	498,8				571,8	2,6	2,6	639,8
КП-17-С	2,2	—	61,6	1,6	65,4	26,4	46,6	—	—	—	498,8				571,8	2,6	2,6	639,8

Продолжение ведомости

Изделия закладные

Арматура класса													Прокат марки										Всего	Общий расход
А-I					А-III								ВСт3 пс 6-1											
ГОСТ 5781-82													ГОСТ 19903-74				ГОСТ 8732-78							
Ф10				Итого	Ф16	Ф36						Итого	-6	-10	-12		Итого	Труба Дн 57				Итого		Кг
0,2				0,2	2,0	44,4						46,4	7,2	3,3	29,6		40,1	21,6				21,6	108,3	454,5
0,2				0,2	2,0	44,4						46,4	7,2	3,3	29,6		40,1	21,6				21,6	108,3	454,5
0,2				0,2	2,0	44,4						46,4	7,2	3,3	29,6		40,1	21,6				21,6	108,3	529,7
0,2				0,2	2,0	44,4						46,4	7,2	3,3	29,6		40,1	21,6				21,6	108,3	529,7
0,2				0,2	2,0	44,4						46,4	7,2	3,3	29,6		40,1	21,6				21,6	108,3	529,7
0,2				0,2	2,0	44,4						46,4	7,2	3,3	29,6		40,1	21,6				21,6	108,3	653,3
0,2				0,2	2,0	44,4						46,4	7,2	3,3	29,6		40,1	21,6				21,6	108,3	653,3
0,2				0,2	2,0	44,4						46,4	7,2	3,3	29,6		40,1	21,6				21,6	108,3	653,3
0,2				0,2	2,0	44,4						46,4	7,2	3,3	29,6		40,1	21,6				21,6	108,3	748,1
0,2				0,2	2,0	44,4						46,4	7,2	3,3	29,6		40,1	21,6				21,6	108,3	748,1

Инв.№ подл. | Подп. и дата | Взам. инв.№

Изделия арматурные

Марка элемента	Арматура класса А-I ГОСТ 5781-82					Арматура класса А-III ГОСТ 5781-82									Арматура класса Вр-I ГОСТ 6727-80			Всего
	Ф6	Ф8	Ф10	Ф18	Итого	Ф8	Ф10	Ф22	Ф25	Ф28	Ф32	Ф36	Ф40	Итого	Ф5		Итого	
КП-18-С	2,2	—	61,6	1,6	65,4	26,4	46,6	—	—	—	—	—	498,8	571,8	2,6		2,6	639,8
КП-19-С	2,2	39,2	—	1,6	43,0	56,6	—	84,0	—	—	319,2	—	—	459,8	2,6		2,6	505,4
КП-20-С	2,2	—	61,6	1,6	65,4	26,4	46,6	84,0	—	—	—	404,0	—	561,0	2,6		2,6	629,0
КП-21-С	2,2	—	61,6	1,6	65,4	26,4	46,6	84,0	—	—	—	—	498,8	655,8	2,6		2,6	723,8
КП-22-С	2,2	—	61,6	1,6	65,4	26,4	46,6	84,0	—	—	—	—	498,8	655,8	2,6		2,6	723,8
КП-23-С	2,2	—	61,6	1,6	65,4	26,4	46,6	—	114,4	—	—	404,0	—	591,4	2,6		2,6	659,4
КП-24-С	2,2	—	61,6	1,6	65,4	26,4	46,6	150,4	—	—	—	—	498,8	722,2	2,6		2,6	790,2
КП-25-С	2,2	—	61,6	1,6	65,4	26,4	46,6	—	—	243,6	—	—	498,8	815,4	2,6		2,6	883,4
КП-26-С	2,2	39,2	—	1,6	43,0	56,6	—	150,4	—	—	319,2	—	—	526,2	2,6		2,6	571,8
КП-27-С	2,2	—	61,6	1,6	65,4	26,4	46,6	150,4	—	—	—	404,0	—	627,4	2,6		2,6	695,4

Продолжение Ведомости

Изделия закладные

Арматура класса А-I ГОСТ 5781-82					Арматура класса А-III ГОСТ 5781-82							Прокат марки Вст3пс6-1 ГОСТ 19903-74				Прокат марки Вст3пс6-1 ГОСТ 8732-78				Всего	Общий расход
Ф10				Итого	Ф16	Ф36						Итого	-6	-10	-12	Итого	Труба Дн 57				Итого		кг
0,2				0,2	2,0	44,4						46,4	1,2	3,3	29,6	40,1	21,6				21,6	108,3	748,1
0,2				0,2	2,0	44,4						46,4	1,2	3,3	29,6	40,1	21,6				21,6	108,3	613,7
0,2				0,2	2,0	44,4						46,4	1,2	3,3	29,6	40,1	21,6				21,6	108,3	737,3
0,2				0,2	2,0	44,4						46,4	1,2	3,3	29,6	40,1	21,6				21,6	108,3	832,1
0,2				0,2	2,0	44,4						46,4	1,2	3,3	29,6	40,1	21,6				21,6	108,3	832,1
0,2				0,2	2,0	44,4						46,4	1,2	3,3	29,6	40,1	21,6				21,6	108,3	767,7
0,2				0,2	2,0	44,4						46,4	1,2	3,3	29,6	40,1	21,6				21,6	108,3	898,5
0,2				0,2	2,0	44,4						46,4	1,2	3,3	29,6	40,1	21,6				21,6	108,3	991,7
0,2				0,2	2,0	44,4						46,4	1,2	3,3	29,6	40,1	21,6				21,6	108,3	680,1
0,2				0,2	2,0	44,4						46,4	1,2	3,3	29,6	40,1	21,6				21,6	108,3	803,7

Инв.№ подл. | Подп. и дата | Взам.инв.№

Изделия арматурные

Марка элемента	Арматура класса А-I, ГОСТ 5781-82					Арматура класса А-II, ГОСТ 5781-82										Арматура класса Вр-I, ГОСТ 6727-80			Всего
	Ф6	Ф10	Ф18		Итого	Ф8	Ф10	Ф22	Ф25	Ф32	Ф36	Ф40			Итого	Ф5		Итого	
КП-28-С	2,2	61,6	1,6		65,4	26,4	46,6	150,4	—	—	404,0	—			627,4	2,6		2,6	695,4
КП-29-С	2,2	61,6	1,6		65,4	26,4	46,6	150,4	—	—	404,0	—			627,4	2,6		2,6	695,4
КП-30-С	2,2	61,6	1,6		65,4	26,4	46,6	—	194,0	—	404,0	—			671,0	2,6		2,6	739,0
КП-31-С	2,2	61,6	1,6		65,4	26,4	46,6	150,4	—	—	—	498,8			722,2	2,6		2,6	790,2
КП-32-С	2,2	61,6	1,6		65,4	26,4	46,6	150,4	—	—	—	498,8			722,2	2,6		2,6	790,2
КП-33-С	2,2	61,6	1,6		65,4	26,4	46,6	150,4	—	—	—	498,8			722,2	2,6		2,6	790,2
КП-34-С	2,2	61,6	1,6		65,4	26,4	46,6	—	194,0	—	—	498,8			765,8	2,6		2,6	833,8
КП-35-С	2,2	61,6	1,6		65,4	26,4	46,6	—	194,0	—	—	498,8			765,8	2,6		2,6	833,8
КП-36-С	2,2	61,6	1,6		65,4	26,4	46,6	—	194,0	—	—	498,8			765,8	2,6		2,6	833,8
КП-37-С	2,2	61,6	1,6		65,4	26,4	46,6	—	—	318,4	—	498,8			890,2	2,6		2,6	958,2

Продолжение Ведомости

Изделия закладные

Арматура класса А-I, ГОСТ 5781-82												Арматура класса А-III, ГОСТ 5781-82												Прокат марки ВСт3пс6-1, ГОСТ 19903-74				Прокат марки ВСт3пс6-1, ГОСТ 8732-78								Всего	Общий расход
Ф10											Итого	Ф16	Ф36										Итого	-6	-10	-12	Итого	Труба Ø57							Итого		
0,2											0,2	2,0	44,4										46,4	7,2	3,3	29,6	40,1	21,6						211,6	108,3	803,7
0,2											0,2	2,0	44,4										46,4	7,2	3,3	29,6	40,1	21,6						211,6	108,3	803,7
0,2											0,2	2,0	44,4										46,4	7,2	3,3	29,6	40,1	21,6						211,6	108,3	847,3
0,2											0,2	2,0	44,4										46,4	7,2	3,3	29,6	40,1	21,6						211,6	108,3	898,5
0,2											0,2	2,0	44,4										46,4	7,2	3,3	29,6	40,1	21,6						211,6	108,3	898,5
0,2											0,2	2,0	44,4										46,4	7,2	3,3	29,6	40,1	21,6						211,6	108,3	898,5
0,2											0,2	2,0	44,4										46,4	7,2	3,3	29,6	40,1	21,6						211,6	108,3	942,1
0,2											0,2	2,0	44,4										46,4	7,2	3,3	29,6	40,1	21,6						211,6	108,3	942,1
0,2											0,2	2,0	44,4										46,4	7,2	3,3	29,6	40,1	21,6						211,6	108,3	942,1
0,2											0,2	2,0	44,4										46,4	7,2	3,3	29,6	40,1	21,6						211,6	108,3	1066,5

Инв.№ подл. | Подп. и дата | Взам.инв.№

ИЗДЕЛИЯ АРМАТУРНЫЕ

Марка элемента	Арматура класса А-1, ГОСТ 5781-82					Арматура класса А-III, ГОСТ 5781-82										Арматура класса Вр-1, ГОСТ 6727-80			Всего
	ф6	ф8	ф10	ф18	Итого	ф8	ф10	ф22	ф25	ф36	ф40				Итого	ф5		Итого	
К11-38-С	2,2	—	61,6	1,6	65,4	26,4	46,6	—	—	403,2	498,8				975,0	2,6		2,6	1043,0
К11-39-С	2,2	—	61,6	1,6	65,4	26,4	46,6	—	—	403,2	498,8				975,0	2,6		2,6	1043,0
К11-40-С	2,2	—	61,6	1,6	65,4	26,4	46,6	—	—	—	996,4				1069,4	2,6		2,6	1137,4
К11-41-С	2,2	—	61,6	1,6	65,4	26,4	46,6	—	—	—	996,4				1069,4	2,6		2,6	1137,4
К12-1-С	2,6	39,2	—	—	41,8	56,6	—	150,8	—	—	—				207,4	5,2		5,2	254,4
К12-2-С	2,6	39,2	—	—	41,8	56,6	—	150,8	—	—	—				207,4	5,2		5,2	254,4
К12-3-С	2,6	39,2	—	—	41,8	56,6	—	150,8	—	—	—				207,4	5,2		5,2	254,4
К12-4-С	2,6	39,2	—	—	41,8	56,6	—	—	194,8	—	—				251,4	5,2		5,2	298,4
К12-5-С	2,6	39,2	—	—	41,8	56,6	—	—	194,8	—	—				251,4	5,2		5,2	298,4
К12-6-С	2,6	39,2	—	—	41,8	56,6	—	—	194,8	—	—				251,4	5,2		5,2	298,4

Продолжение ведомости

ИЗДЕЛИЯ ЗАКЛАДНЫЕ

Арматура класса А-1, ГОСТ 8781-82													Арматура класса А-III, ГОСТ 8781-82													Прокат марки ВСт3пс6-1, ГОСТ 19903-74					Прокат марки ВСт3пс6-1, ГОСТ 8732-78			Прокат марки ВСт3пс6-1, ГОСТП 8509-86		Всего	Общий расход
ф10				Итого	ф16	ф36							Итого	-6	-10	-12		Итого	Труба Dн 57		Итого	L75х6	Итого			кг
0,2				0,2	2,0	44,4							46,4	7,2	3,3	29,6		40,1	21,6		21,6	—	—			108,3	1151,3
0,2				0,2	2,0	44,4							46,4	7,2	3,3	29,6		40,1	21,6		21,6	—	—			108,3	1151,3
0,2				0,2	2,0	44,4							46,4	7,2	3,3	29,6		40,1	21,6		21,6	—	—			108,3	1245,7
0,2				0,2	2,0	44,4							46,4	7,2	3,3	29,6		40,1	21,6		21,6	—	—			108,3	1245,7
0,2				0,2	2,0	72,0							74,0	7,2	4,1	59,2		70,5	—		—	2,0	2,0			146,7	401,1
0,2				0,2	2,0	72,0							74,0	7,2	4,1	59,2		70,5	—		—	2,0	2,0			146,7	401,1
0,2				0,2	2,0	72,0							74,0	7,2	4,1	59,2		70,5	—		—	2,0	2,0			146,7	401,1
0,2				0,2	2,0	72,0							74,0	7,2	4,1	59,2		70,5	—		—	2,0	2,0			146,7	445,1
0,2				0,2	2,0	72,0							74,0	7,2	4,1	59,2		70,5	—		—	2,0	2,0			146,7	445,1
0,2				0,2	2,0	72,0							74,0	7,2	4,1	59,2		70,5	—		—	2,0	2,0			146,7	445,1

Взам. инв. №

Подпись и дата

Инв. № подл.

Марка элемента	Изделия арматурные																			Всего
	Арматура класса																			
	А-1					А-III										Вр-1				
	ГОСТ 5781-82															ГОСТ 6727-80				
	Ф6	Ф8	Ф10		Итого	Ф8	Ф10	Ф28	Ф32	Ф36	Ф40				Итого	Ф5		Итого		
К12-7-С	2,6	39,2	—		41,8	56,6	—	244,0	—	—	—				300,6	5,2		5,2		347,6
К12-8-С	2,6	39,2	—		41,8	56,6	—	244,0	—	—	—				300,6	5,2		5,2		347,6
К12-9-С	2,6	39,2	—		41,8	56,6	—	244,0	—	—	—				300,6	5,2		5,2		347,6
К12-10-С	2,6	39,2	—		41,8	56,6	—	—	319,2	—	—				375,8	5,2		5,2		422,8
К12-11-С	2,6	39,2	—		41,8	56,6	—	—	319,2	—	—				375,8	5,2		5,2		422,8
К12-12-С	2,6	39,2	—		41,8	56,6	—	—	319,2	—	—				375,8	5,2		5,2		422,8
К12-13-С	2,6	—	61,6		64,2	26,4	46,6	—	—	404,0	—				477,0	5,2		5,2		546,4
К12-14-С	2,6	—	61,6		64,2	26,4	46,6	—	—	404,0	—				477,0	5,2		5,2		546,4
К12-15-С	2,6	—	61,6		64,2	26,4	46,6	—	—	404,0	—				477,0	5,2		5,2		546,4
К12-16-С	2,6	—	61,6		64,2	26,4	46,6	—	—	—	498,8				571,8	5,2		5,2		641,2

Продолжение ведомости

Изделия закладные																								Общий расход
Арматура класса														Прокат марки									Всего	
А-1					А-III									ВСТ3пс 6-1										
ГОСТ 5781-82														ГОСТ 19903-74					ГОСТ 8509-86					
Ф10				Итого	Ф16	Ф36							Итого	-6	-10	-12		Итого	L75x6				Итого		к/г
0,2				0,2	2,0	72,0							74,0	7,2	4,1	59,2		70,5	2,0				2,0	146,7	494,3
0,2				0,2	2,0	72,0							74,0	7,2	4,1	59,2		70,5	2,0				2,0	146,7	494,3
0,2				0,2	2,0	72,0							74,0	7,2	4,1	59,2		70,5	2,0				2,0	146,7	494,3
0,2				0,2	2,0	72,0							74,0	7,2	4,1	59,2		70,5	2,0				2,0	146,7	569,5
0,2				0,2	2,0	72,0							74,0	7,2	4,1	59,2		70,5	2,0				2,0	146,7	569,5
0,2				0,2	2,0	72,0							74,0	7,2	4,1	59,2		70,5	2,0				2,0	146,7	569,5
0,2				0,2	2,0	72,0							74,0	7,2	4,1	59,2		70,5	2,0				2,0	146,7	693,1
0,2				0,2	2,0	72,0							74,0	7,2	4,1	59,2		70,5	2,0				2,0	146,7	693,1
0,2				0,2	2,0	72,0							74,0	7,2	4,1	59,2		70,5	2,0				2,0	146,7	693,1
0,2				0,2	2,0	72,0							74,0	7,2	4,1	59,2		70,5	2,0				2,0	146,7	787,9

Взам инв.№ | Подпись и дата | Инв. № подл

Изделия арматурные

Марка элемента	Арматура класса А-1, ГОСТ 5781-82					Арматура класса А-III, ГОСТ 5781-82									Арматура класса Вр-1, ГОСТ 6727-80			Всего
	Ф6	Ф8	Ф10		Итого	Ф8	Ф10	Ф22	Ф25	Ф28	Ф36	Ф40			Итого	Ф5		Итого	
К12-17-С	2,6	—	61,6		64,2	26,4	46,6	—	—	—	—	498,8			571,8	5,2		5,2	641,2
К12-18-С	2,6	—	61,6		64,2	26,4	46,6	—	—	—	—	498,8			571,8	5,2		5,2	641,2
К12-19-С	2,6	39,2	—		41,8	56,6	—	—	108,4	244,0	—	—			409,0	5,2		5,2	456,0
К12-20-С	2,6	39,2	—		41,8	56,6	—	—	108,4	244,0	—	—			409,0	5,2		5,2	456,0
К12-21-С	2,6	—	61,6		64,2	26,4	46,6	—	108,4	—	404,0	—			585,4	5,2		5,2	654,8
К12-22-С	2,6	—	61,6		64,2	26,4	46,6	—	108,4	—	404,0	—			585,4	5,2		5,2	654,8
К12-23-С	2,6	—	61,6		64,2	26,4	46,6	—	108,4	—	404,0	—			585,4	5,2		5,2	654,8
К12-24-С	2,6	—	61,6		64,2	26,4	46,6	84,0	—	—	—	498,8			655,8	5,2		5,2	725,2
К12-25-С	2,6	—	61,6		64,2	26,4	46,6	84,0	—	—	—	498,8			655,8	5,2		5,2	725,2
К12-26-С	2,6	—	61,6		64,2	26,4	46,6	—	—	136,0	—	498,8			707,8	5,2		5,2	777,2

Продолжение ведомости

Изделия закладные

Арматура класса А-1, ГОСТ 5781-82													Арматура класса А-III, ГОСТ 5781-82												Прокат марки Вст3пс 6-1, ГОСТ 19903-74					Прокат марки Вст3пс 6-1, ГОСТ 8509-86					Всего	Общий расход
Ф10				Итого	Ф16	Ф36							Итого	-6	-10	-12		Итого	L75x6				Итого			
0,2				0,2	2,0	72,0							74,0	7,2	4,1	59,2		70,5	2,0				2,0	146,7	787,9
0,2				0,2	2,0	72,0							74,0	7,2	4,1	59,2		70,5	2,0				2,0	146,7	787,9
0,2				0,2	2,0	72,0							74,0	7,2	4,1	59,2		70,5	2,0				2,0	146,7	602,7
0,2				0,2	2,0	72,0							74,0	7,2	4,1	59,2		70,5	2,0				2,0	146,7	602,7
0,2				0,2	2,0	72,0							74,0	7,2	4,1	59,2		70,5	2,0				2,0	146,7	801,5
0,2				0,2	2,0	72,0							74,0	7,2	4,1	59,2		70,5	2,0				2,0	146,7	801,5
0,2				0,2	2,0	72,0							74,0	7,2	4,1	59,2		70,5	2,0				2,0	146,7	801,5
0,2				0,2	2,0	72,0							74,0	7,2	4,1	59,2		70,5	2,0				2,0	146,7	871,9
0,2				0,2	2,0	72,0							74,0	7,2	4,1	59,2		70,5	2,0				2,0	146,7	871,9
0,2				0,2	2,0	72,0							74,0	7,2	4,1	59,2		70,5	2,0				2,0	146,7	923,9

Взам.инв.№ | Подпись и дата | Инв.№ подл.

Изделия арматурные

Марка элемента	Арматура класса																	Всего
	A-I					A-III										Bp-I		
	ГОСТ 5781-82															ГОСТ 6727-80		
	ф6	ф8	ф10		Итого	ф8	ф10	ф22	ф25	ф28	ф32	ф36	ф40		Итого	ф5		Итого	
К12-27-С	2,6	39,2	—		41,8	56,6	—	—	114,1	244,0	—	—	—		415,0	5,2		5,2	462,0
К12-28-С	2,6	39,2	—		41,8	56,6	—	88,8	—	—	319,2	—	—		464,6	5,2		5,2	511,6
К12-29-С	2,6	39,2	—		41,8	56,6	—	88,8	—	—	319,2	—	—		464,6	5,2		5,2	511,6
К12-30-С	2,6	39,2	—		41,8	56,6	—	88,8	—	—	319,2	—	—		464,6	5,2		5,2	511,6
К12-31-С	2,6	—	61,6		64,2	26,4	46,6	—	114,1	—	—	404,0	—		591,4	5,2		5,2	660,8
К12-32-С	2,6	—	61,6		64,2	26,4	46,6	—	114,1	—	—	404,0	—		591,4	5,2		5,2	660,8
К12-33-С	2,6	—	61,6		64,2	26,4	46,6	—	114,1	—	—	404,0	—		591,4	5,2		5,2	660,8
К12-34-С	2,6	—	61,6		64,2	26,4	46,6	88,8	—	—	—	—	498,8		660,6	5,2		5.2	730,0
К12-35-С	2,6	—	61,6		64,2	26,4	46,6	88,8	—	—	—	—	498,8		660,6	5,2		5,2	730,0
К12-36-С	2,6	—	61,6		64,2	26,4	46,6	88,8	—	—	—	—	498,8		660,6	5,2		5,2	730,0

Продолжение ведомости

Изделия закладные

Арматура класса													Прокат марки									Всего	Общий расход
A-I					A-III								ВСт3пс6-1										
ГОСТ 5781-82													ГОСТ 19903-74				ГОСТ 8509-86						
ф10				Итого	ф16	ф36						Итого	-6	-10	-12		Итого	L75×6				Итого		кг
0,2				0,2	2,0	72,0						74,0	1,2	4,1	59,2		70,5	2,0				2,0	146,7	608,7
0,2				0,2	2,0	72,0						74,0	1,2	4,1	59,2		70,5	2,0				2,0	146,7	658,3
0,2				0,2	2,0	72,0						74,0	1,2	4,1	59,2		70,5	2,0				2,0	146,7	658,3
0,2				0,2	2,0	72,0						74,0	1,2	4,1	59,2		70,5	2,0				2,0	146,7	658,3
0,2				0,2	2,0	72,0						74,0	1,2	4,1	59,2		70,5	2,0				2,0	146,7	807,5
0,2				0,2	2,0	72,0						74,0	1,2	4,1	59,2		70,5	2,0				2,0	146,7	807,5
0,2				0,2	2,0	72,0						74,0	1,2	4,1	59,2		70,5	2,0				2,0	146,7	807,5
0,2				0,2	2,0	72,0						74,0	1,2	4,1	59,2		70,5	2,0				2,0	146,7	876,7
0,2				0,2	2,0	72,0						74,0	1,2	4,1	59,2		70,5	2,0				2,0	146,7	876,7
0,2				0,2	2,0	72,0						74,0	1,2	4,1	59,2		70,5	2,0				2,0	146,7	876,7

Взам.инв.№ | Подпись и дата | Инв.№ подл.

Изделия арматурные

Марка элемента	Арматура класса A-I, ГОСТ 5781-82					Арматура класса A-III, ГОСТ 5781-82										Арматура класса Вр-I, ГОСТ 6727-80			Всего
	Ф6	Ф10			Итого	Ф8	Ф10	Ф22	Ф28	Ф32	Ф36	Ф40			Итого	Ф5		Итого	
К12-37-С	2,6	61,6			64,2	26,4	46,6	88,8	—	—	—	498,8			660,6	5,2		5,2	730,0
К12-38-С	2,6	61,6			64,2	26,4	46,6	—	143,6	—	—	498,8			715,4	5,2		5,2	784,8
К12-39-С	2,6	61,6			64,2	26,4	46,6	—	143,6	—	—	498,8			715,4	5,2		5,2	784,8
К12-40-С	2,6	61,6			64,2	26,4	46,6	—	143,6	—	—	498,8			715,4	5,2		5,2	784,8
К12-41-С	2,6	61,6			64,2	26,4	46,6	—	—	187,6	—	498,8			759,4	5,2		5,2	828,8
К12-42-С	2,6	61,6			64,2	26,4	46,6	—	—	187,6	—	498,8			759,4	5,2		5,2	828,8
К12-43-С	2,6	61,6			64,2	26,4	46,6	—	—	—	237,6	498,8			809,4	5,2		5,2	878,8
К12-44-С	2,6	61,6			64,2	26,4	46,6	—	143,6	—	628,8	—			845,4	5,2		5,2	914,8
К12-45-С	2,6	61,6			64,2	26,4	46,6	—	143,6	—	628,8	—			845,4	5,2		5,2	914,8
К12-46-С	2,6	61,6			64,2	26,4	46,6	—	143,6	—	628,8	—			845,4	5,2		5,2	914,8

Продолжение ведомости

Изделия закладные

Арматура класса A-I, ГОСТ 5781-82					Арматура класса A-III, ГОСТ 5781-82								Прокат марки ВСт3пс6-1, ГОСТ 19903-74					Прокат марки ВСт3пс6-1, ГОСТ 8509-86					Всего	Общий расход
Ф10				Итого	Ф16	Ф36						Итого	-6	-10	-12		Итого	L75x6				Итого		кг
0,2				0,2	2,0	72,0						74,0	7,2	4,1	59,2		70,5	2,0				2,0	146,7	876,7
0,2				0,2	2,0	72,0						74,0	7,2	4,1	59,2		70,5	2,0				2,0	146,7	931,5
0,2				0,2	2,0	72,0						74,0	7,2	4,1	59,2		70,5	2,0				2,0	146,7	931,5
0,2				0,2	2,0	72,0						74,0	7,2	4,1	59,2		70,5	2,0				2,0	146,7	931,5
0,2				0,2	2,0	72,0						74,0	7,2	4,1	59,2		70,5	2,0				2,0	146,7	975,5
0,2				0,2	2,0	72,0						74,0	7,2	4,1	59,2		70,5	2,0				2,0	146,7	975,5
0,2				0,2	2,0	72,0						74,0	7,2	4,1	59,2		70,5	2,0				2,0	146,7	1025,5
0,2				0,2	2,0	72,0						74,0	7,2	4,1	59,2		70,5	2,0				2,0	146,7	1061,5
0,2				0,2	2,0	72,0						74,0	7,2	4,1	59,2		70,5	2,0				2,0	146,7	1061,5
0,2				0,2	2,0	72,0						74,0	7,2	4,1	59,2		70,5	2,0				2,0	146,7	1061,5

Инв. № подл. | Подп. и дата | Взам. инв. №

Изделия арматурные

Марка элемента	Арматура класса А-I ГОСТ 5781-82					Арматура класса А-III ГОСТ 5781-82									Арматура класса Вр-I ГОСТ 6727-80			Всего
	ф6	ф10			Итого	ф8	ф10	ф22	ф25	ф28	ф32	ф36	ф40		Итого	ф5		Итого	
К12-47-С	2,6	61,6			64,2	26,4	46,6	—	—	—	365,2	—	498,8		937,0	5,2		5,2	1006,4
К12-48-С	2,6	61,6			64,2	26,4	46,6	—	—	—	365,2	—	498,8		937,0	5,2		5,2	1006,4
К12-49-С	2,6	61,6			64,2	26,4	46,6	—	—	—	365,2	—	498,8		937,0	5,2		5,2	1006,4
К12-50-С	2,6	61,6			64,2	26,4	46,6	—	—	—	365,2	—	498,8		937,0	5,2		5,2	1006,4
К12-51-С	2,6	61,6			64,2	26,4	46,6	—	—	—	—	—	1070,0		1143,0	5,2		5,2	1212,4
К12-52-С	2,6	61,6			64,2	26,4	46,6	150,4	—	—	—	—	498,8		722,0	5,2		5,2	791,6
К12-53-С	2,6	61,6			64,2	26,4	46,6	—	—	—	318,4	—	498,8		890,2	5,2		5,2	859,6
К12-54-С	2,6	61,6			64,2	26,4	46,6	—	194,0	—	—	—	498,8		765,8	5,2		5,2	835,2
К12-55-С	2,6	61,6			64,2	26,4	46,6	—	—	—	318,4	—	498,8		890,2	5,2		5,2	959,6
К12-56-С	2,6	61,6			64,2	26,4	46,6	—	—	143,6	—	807,2	—		1023,8	5,2		5,2	1093,2

Продолжение ведомости

Изделия закладные

Арматура класса А-I ГОСТ 5781-82					Арматура класса А-III ГОСТ 5781-82							Прокат марки ВСт3пс6-1 ГОСТ 19903-74				Прокат марки ВСт3пс6-1 ГОСТ 8509-86				Всего	Общий расход
ф10				Итого	ф16	ф36					Итого	-6	-10	-12	Итого	L75х6			Итого		кг
0,2				0,2	2,0	72,0					74,0	7,2	4,1	59,2	70,5	2,0			2,0	146,7	1153,1
0,2				0,2	2,0	72,0					74,0	7,2	4,1	59,2	70,5	2,0			2,0	146,7	1153,1
0,2				0,2	2,0	72,0					74,0	7,2	4,1	59,2	70,5	2,0			2,0	146,7	1153,1
0,2				0,2	2,0	72,0					74,0	7,2	4,1	59,2	70,5	2,0			2,0	146,7	1153,1
0,2				0,2	2,0	72,0					74,0	7,2	4,1	59,2	70,5	2,0			2,0	146,7	1359,1
0,2				0,2	2,0	72,0					74,0	7,2	4,1	59,2	70,5	2,0			2,0	146,7	938,3
0,2				0,2	2,0	72,0					74,0	7,2	4,1	59,2	70,5	2,0			2,0	146,7	1006,3
0,2				0,2	2,0	72,0					74,0	7,2	4,1	59,2	70,5	2,0			2,0	146,7	981,9
0,2				0,2	2,0	72,0					74,0	7,2	4,1	59,2	70,5	2,0			2,0	146,7	1106,3
0,2				0,2	2,0	72,0					74,0	7,2	4,1	59,2	70,5	2,0			2,0	146,7	1239,9

Инв.№подл. | Подп. и дата | Взам.инв.№

Изделия арматурные

Марка элемента	Арматура класса																Всего
	А-I					А-III										Вр-I	
	ГОСТ 5781-82															ГОСТ 6727-80	
	Ф6	Ф10			Итого	Ф8	Ф10	Ф32	Ф36	Ф40					Итого	Ф5	Итого	
К12-57-С	2,6	61,6			64,2	26,4	46,6	506,0	—	498,8					1077,8	5,2	5,2	1147,2
К12-58-С	2,6	61,6			64,2	26,4	46,6	506,0	—	498,8					1077,8	5,2	5,2	1147,2
К12-59-С	2,6	61,6			64,2	26,4	46,6	506,0	—	498,8					1077,8	5,2	5,2	1147,2
К12-60-С	2,6	61,6			64,2	26,4	46,6	187,6	—	996,4					1257,0	5,2	5,2	1326,4
К12-61-С	2,6	61,6			64,2	26,4	46,6	187,6	—	996,4					1257,0	5,2	5,2	1326,4
К12-62-С	2,6	61,6			64,2	26,4	46,6	187,6	—	996,4					1257,0	5,2	5,2	1326,4
К12-63-С	2,6	61,6			64,2	26,4	46,6	—	237,6	996,4					1307,0	5,2	5,2	1376,4
К12-64-С	2,6	61,6			64,2	26,4	46,6	—	—	1290,0					1363,0	5,2	5,2	1432,4
К12-65-С	2,6	61,6			64,2	26,4	46,6	—	—	1290,0					1363,0	5,2	5,2	1432,4
К12-66-С	2,6	61,6			64,2	26,4	46,6	—	—	1494,0					1567,0	5,2	5,2	1636,4

Продолжение ведомости

Изделия закладные

Арматура класса													Прокат марки									Всего	Общий расход
А-I					А-III								ВСт3пс6-1										
ГОСТ 5781-82													ГОСТ 19903-74					ГОСТ 8509-86					
Ф10				Итого	Ф16	Ф36						Итого	-6	-10	-12		Итого	L75х6				Итого		кг
0,2				0,2	2,0	72,0						74,0	7,2	4,1	59,2		70,5	2,0				2,0	146,7	1293,9
0,2				0,2	2,0	72,0						74,0	7,2	4,1	59,2		70,5	2,0				2,0	146,7	1293,9
0,2				0,2	2,0	72,0						74,0	7,2	4,1	59,2		70,5	2,0				2,0	146,7	1293,9
0,2				0,2	2,0	72,0						74,0	7,2	4,1	59,2		70,5	2,0				2,0	146,7	1473,1
0,2				0,2	2,0	72,0						74,0	7,2	4,1	59,2		70,5	2,0				2,0	146,7	1473,1
0,2				0,2	2,0	72,0						74,0	7,2	4,1	59,2		70,5	2,0				2,0	146,7	1473,1
0,2				0,2	2,0	72,0						74,0	7,2	4,1	59,2		70,5	2,0				2,0	146,7	1523,1
0,2				0,2	2,0	72,0						74,0	7,2	4,1	59,2		70,5	2,0				2,0	146,7	1579,1
0,2				0,2	2,0	72,0						74,0	7,2	4,1	59,2		70,5	2,0				2,0	146,7	1579,1
0,2				0,2	2,0	72,0						74,0	7,2	4,1	59,2		70,5	2,0				2,0	146,7	1783,1

Инв.№ подл. | Подп. и дата | Взам.инв.№

Изделия арматурные

Марка элемента	Армтура класса А-I ГОСТ 5781-82 Ф6	Ф8	Ф10	Ф18	Итого	А-III ГОСТ 5781-82 Ф8	Ф10	Ф22	Ф25	Ф28	Ф32	Ф36	Ф40		Итого	Вр-I ГОСТ 6727-80 Ф5		Итого	Всего
К43-1-С	1,5	30,8	—	1,6	33,9	41,8	—	120,8	—	—	—	—	—		162,6	2,6		2,6	199,1
К43-2-С	1,5	30,8	—	1,6	33,9	41,8	—	—	156,1	—	—	—	—		197,8	2,6		2,6	234,3
К43-3-С	1,5	30,8	—	1,6	33,9	41,8	—	—	—	196,0	—	—	—		237,8	2,6		2,6	274,3
К43-4-С	1,5	30,8	—	1,6	33,9	41,8	—	—	—	—	256,0	—	—		297,8	2,6		2,6	334,3
К43-5-С	1,5	—	48,4	1,6	51,5	24,2	27,2	—	—	—	—	324,0	—		375,4	2,6		2,6	429,5
К43-6-С	1,5	—	48,4	1,6	51,5	24,2	27,2	—	—	—	—	—	400,0		451,4	2,6		2,6	505,5
К43-7-С	1,5	—	48,4	1,6	51,5	24,2	27,2	69,6	—	—	—	324,0	—		445,0	2,6		2,6	499,1
К43-8-С	1,5	—	48,4	1,6	51,5	24,2	27,2	69,6	—	—	—	—	400,0		521,0	2,6		2,6	575,1
К43-9-С	1,5	30,8	—	1,6	33,9	41,8	—	120,8	156,0	—	—	—	—		318,6	2,6		2,6	355,1
К43-10-С	1,5	30,8	—	1,6	33,9	41,8	—	120,8	—	—	256,0	—	—		418,6	2,6		2,6	455,1

Продолжение ведомости

Изделия закладные

Арматура класса А-I ГОСТ 5781-82 Ф10				Итого	Ф28	Ф36							Итого	Прокат марки Вст3пс 6-1 ГОСТ 19903-74 -5	-6	-12		Итого	ГОСТ 8509-86 L180х11		Итого	ГОСТ 8732-78 Труба Дн57	Итого	Всего	Общий расход кг
0,2				0,2	13,6	22,2							35,8	7,0	7,2	29,6		43,8	22,0		22,0	14,4	14,4	116,2	315,3
0,2				0,2	13,6	22,2							35,8	7,0	7,2	29,6		43,8	22,0		22,0	14,4	14,4	116,2	350,5
0,2				0,2	13,6	22,2							35,8	7,0	7,2	29,6		43,8	22,0		22,0	14,4	14,4	116,2	390,5
0,2				0,2	13,6	22,2							35,8	7,0	7,2	29,6		43,8	22,0		22,0	14,4	14,4	116,2	450,5
0,2				0,2	13,6	22,2							35,8	7,0	7,2	29,6		43,8	22,0		22,0	14,4	14,4	116,2	545,7
0,2				0,2	13,6	22,2							35,8	7,0	7,2	29,6		43,8	22,0		22,0	14,4	14,4	116,2	621,7
0,2				0,2	13,6	22,2							35,8	7,0	7,2	29,6		43,8	22,0		22,0	14,4	14,4	116,2	615,3
0,2				0,2	13,6	22,2							35,8	7,0	7,2	29,6		43,8	22,0		22,0	14,4	14,4	116,2	691,3
0,2				0,2	13,6	22,2							35,8	7,0	7,2	29,6		43,8	22,0		22,0	14,4	14,4	116,2	471,3
0,2				0,2	13,6	22,2							35,8	7,0	7,2	29,6		43,8	22,0		22,0	14,4	14,4	116,2	571,3

Взам. инв. №

Подпись и дата

Инв. № подл.

Изделия арматурные

Марка элемента	Арматура класса А-1 ГОСТ 5781-82					А-II ГОСТ 5781-82										Вр-1 ГОСТ 6727-80			Всего
	Ф6	Ф8	Ф10	Ф18	Итого	Ф8	Ф10	Ф22	Ф25	Ф28	Ф32	Ф36	Ф40		Итого	Ф5		Итого	
К43-11-С	1,5	—	48,4	1,6	51,5	24,2	27,2	—	156,0	—	—	—	400,0		607,4	2,6		2,6	661,5
К44-1-С	1,8	30,8	—	—	32,6	41,8	—	120,8	—	—	—	—	—		162,6	5,2		5,2	200,4
К44-2-С	1,8	30,8	—	—	32,6	41,8	—	-	156,0	—	—	—	—		197,8	5,2		5,2	235,6
К44-3-С	1,8	30,8	—	-	32,6	41,8	—	—	—	196,0	—	—	—		237,8	5,2		5,2	275,6
К44-4-С	1,8	30,8	—	—	32,6	41,8	—	—	—	—	256,0	—	—		297,8	5,2		5,2	335,6
К44-5-С	1,8	—	48,4	—	50,2	24,2	27,2	—	—	—	—	324,0	—		375,4	5,2		5,2	430,8
К44-6-С	1,8	—	48,4	—	50,2	24,2	27,2	—	—	—	—	324,0	—		375,4	5,2		5,2	430,8
К44-7-С	1,8	—	48,4	—	50,2	24,2	27,2	69,6	—	—	—	—	400,0		521,0	5,2		5,2	576,4
К44-8-С	1,8	—	48,4	—	50,2	24,2	27,2	69,6	—	—	—	—	400,0		521,0	5,2		5,2	576,4
К44-9-С	1,8	30,8	—	—	32,6	41,8	—	120,0	156,0	—	—	—	—		317,8	5,2		5,2	355,6

Продолжение ведомости

Изделия закладные

Арматура класса А-1 ГОСТ 5781-82					А-III ГОСТ 5781-82							Прокат марки ВСТ3пс6-1 ГОСТ 19903-74							ГОСТ 8509-86			ГОСТ 8732-78		Всего	Общий расход
Ф10				Итого	Ф28	Ф36					Итого	-5	-6	-10	-12	-14	-22	Итого	L75x6	L180x11	Итого	Труба Дн 57	Итого		К2
0,2				0,2	13,6	22,2					35,8	7,0	7,2	—	29,6	—	—	43,8	—	22,0	22,0	14,4	14,4	116,2	777,7
0,2				0,2	—	72,0					72,0	—	7,2	0,8	59,2	35,2	—	102,4	2,0	—	2,0	—	—	176,6	377,7
0,2				0,2	—	72,0					72,0	—	7,2	0,8	59,2	35,2	—	102,4	2,0	—	2,0	—	—	176,6	412,2
0,2				0,2	—	72,0					72,0	—	7,2	0,8	59,2	35,0	—	102,4	2,0	—	2,0	—	—	176,6	452,2
0,2				0,2	—	72,0					72,0	—	7,2	0,8	59,2	35,2	—	102,4	2,0	—	2,0	—	—	176,6	512,2
0,2				0,2	—	72,0					72,0	—	7,2	0,8	59,2	35,2	—	102,4	2,0	—	2,0	—	—	176,6	607,4
0,2				0,2	—	72,0					72,0	—	7,2	0,8	59,2	35,2	—	102,4	2,0	—	2,0	—	—	176,6	607,4
0,2				0,2	—	72,0					72,0	—	7,2	0,8	59,2	35,2	—	102,4	2,0	—	2,0	—	—	176,6	753,0
0,2				0,2	—	72,0					72,0	—	7,2	0,8	59,2	35,2	—	102,4	2,0	—	2,0	—	—	176,6	753,0
0,2				0,2	—	72,0					72,0	—	7,2	0,8	59,2	35,2	7,0	109,4	2,0	—	2,0	—	—	183,6	539,2

Взам. инв. №

Подпись и дат.

Инв. № подл.

Изделия арматурные

Марка элемента	Арматура класса																	Всего
	А-I ГОСТ 5781-82					А-III ГОСТ 5781-82										Вр-I ГОСТ 6727-80		
	Ф6	Ф8	Ф10		Итого	Ø 8	Ф10	Ф22	Ф25	Ф28	Ф32	Ф36			Итого	Ф 5		Итого	
К44-10-С	1,8	30,8	—		32,6	41,8	—	—	154,1	196,0	—	—			392,6	5,2		5,2	430,4
К44-11-С	1,8	30,8	—		32,6	41,8	—	120,4	—	—	256,0	—			418,2	5,2		5,2	456,0
К44-12-С	1,8	—	48,4		50,2	24,2	27,2	120,4	—	—	—	324,0			495,8	5,2		5,2	551,2

Продолжение ведомости

Изделия закладные

Арматура класса												Прокат марки												Всего	Общий расход
А-I					А-III							Вст3пс6-1													
ГОСТ 5781-82					ГОСТ 5781-82							ГОСТ 19903-74							ГОСТ 8509-86						
Ф10				Итого	Ф36						Итого	-6	-10	-12	-14	-22		Итого	L75x6				Итого		
0,2				0,2	72,0						72,0	7,2	0,8	5,2	35,2	7,0		109,4	2,0				2,0	183,6	614,0
0,2				0,2	72,0						72,0	7,2	0,8	5,2	35,2	7,0		109,4	2,0				2,0	183,6	639,6
0,2				0,2	72,0						72,0	7,2	0,8	5,2	35,2	7,0		109,4	2,0				2,0	183,6	734,8

Взам. инв. № | Подпись и дата | Инв. подл

gost.e-ecolog.ru