ТИПОВЫЕ КОНСТРУКЦИИ, ИЗДЕЛИЯ И УЗЛЫ ЗДАНИЙ И СООРУЖЕНИЙ

СЕРИЯ 1.112-5

ПЛИТЫ ЖЕЛЕЗОБЕТОННЫЕ ДЛЯ ЛЕНТОЧНЫХ ФУНДАМЕНТОВ

ВЫПУСК 4

РАБОЧИЕ ЧЕРТЕЖИ ПЛИТ ГРУППЫ 4

РАЗРАБОТАН ЦНИИЭП ЖИЛИЩА ГОСУДАРСТВЕННОГО КОМИТЕТА ПО ГРАЖДАНСКОМУ СТРОИТЕЛЬСТВУ И АРХИТЕКТУРЕ ПРИ ГОССТРОЕ СССР ПРИ УЧАСТИИ НИИОСП им. Н.М. ГЕРСЕВАНОВА И НИИЖБ

УТВЕРЖДЕН И ВВЕДЕН В ДЕЙСТВИЕ ГОСУДАРСТВЕННЫМ КОМИТЕТОМ ПО ГРАЖДАНСКОМУ СТРОИТЕЛЬСТВУ И АРХИТЕКТУРЕ ПРИ ГОССТРОЕ СССР С 15 ЯНВАРЯ 1979 ГОДА
ПРИКАЗ ОТ 28.12.1978 г. №280

Зам директора, руководитель отделения проектных работ — А.И. Криппа
Гл. инженер отделения — Н.А Дыховичная
Гл. конструктор отделения — Б.Н. Смирнов
Начальник отдела №17 — Л.Э. Балановский
Гл. инженер-конструктор — Б.Н. Шумилин
Гл. инженер проекта — М.В Вяземская

НИИОСП им Н.М Герсеванова
Зам. директора В.В Михеев
[illegible]рией Е.А. Сорочан

НИИЖБ
Зам. директора Н.Н. Коровин
Рук. лаборатории А.А Гвоздев
Ст. н. сотрудник А.С. Залесов

gost.e-ecolog.ru

N п/п	ОБОЗНАЧЕНИЕ	НАИМЕНОВАНИЕ	СТР.
		СОДЕРЖАНИЕ АЛЬБОМА	
1		Содержание.	2-3
2	1.112-5.4. 00ТТ	Технические требования.	4
3	1.112-5.4. 00ТБ1	Выборка стали (на 1 элемент) Таблица ТБ1	5
4	1.112-5.4. 01.000	Плиты для ленточных фундаментов: ФЛ28.12-4; ФЛ28.8-4	6
	—"— 01.000СБ		7
5	—"— 02.000	—"— ФЛ24.12-4; ФЛ24.8-4	8
	—"— 02.000СБ		9
6	—"— 03.000	—"— ФЛ20.12-4; ФЛ20.8-4	10
	—"— 03.000СБ		11
7	—"— 04.000	—"— ФЛ16.24-4; ФЛ16.12-4; ФЛ16.8-4	12
	—"— 04.000СБ		13
8	—"— 05.000	—"— ФЛ14.24-4; ФЛ14.12-4; ФЛ14.8-4	14
	—"— 05.000СБ		15
9	—"— 06.000	—"— ФЛ12.24-4; ФЛ12.12-4; ФЛ12.8-4.	16
	—"— 06.000СБ.		17
10	—"— 07.000	—"— ФЛ10.24-4; ФЛ10.12-4; ФЛ10.8-4	18
	—"— 07.000СБ.		19
11	—"— 08.000	—"— ФЛ8.24-4; ФЛ8.12-4	20
	—"— 08.000СБ		21
12	—"— 09.000	—"— ФЛ6.24-4; ФЛ6.12-4	22
	—"— 09.000СБ.		23
13	1.112-5.4.01.100	Блоки арматурные: АБ28.12-4; АБ28.8-4	24
14	—"— 02.100	—"— АБ24.12-4; АБ24.8-4	25
15	—"— 03.100	—"— АБ20.12-4; АБ20.8-4	26

Инв. № подл. | Подп. и дата | Взам. инв. № | Инв. № дубл. | Подп. и дата

N п/п	ОБОЗНАЧЕНИЕ	НАИМЕНОВАНИЕ	СТР.
16	1.112-5.4.04.100	БЛОКИ АРМАТУРНЫЕ АБ.16.24-4; АБ16.12-4; АБ16.8-4;	27
17	—— " —— 05.100	—— " —— АБ.14.24-4; АБ14.12-4; АБ14.8-4;	28
18	—— " —— 06.100	—— " —— АБ12.24-4; АБ12.12-4; АБ12.8-4;	29
19	—— " —— 07.100	—— " —— АБ10.24-4; АБ10.12-4; АБ10.8-4;	30
20	1.112-5.4.01.110	СЕТКИ: С28.12-4; С28.8-4; К28.12-4; К28.8-4;	31
21	—— " —— 02.110	—— " —— С24.12-4; С24.8-4; К24.12-4; К24.8-4;	32
22	—— " —— 03.110	—— " —— С20.12-4; С20.8-4; К20.12-4; К20.8-4;	33
23	—— " —— 04.110	—— " —— С16.24-4; С16.12-4; С16-8-4; К16.24-4; К16.12-4; К16-8-4;	34
24	—— " —— 05.110	—— " —— С14.24-4; С14.12-4; С14.8-4; К14.24-4; К14.12-4; К14.8-4;	35
25	—— " —— 06.110	—— " —— С12.24-4; С12.12-4; С12.8-4; К12.24-4; К12.12-4; К12.8-4;	36
26	—— " —— 07.110	—— " —— С10.24-4; С10.12-4; С10.8-4; К10.24-4; К10.12-4; К10.8-4;	37
27	—— " —— 08.110	—— " —— С8.24-4; С8.12-4; С6.24-4; С6.12-4;	38

Инв. № подл. | Подп. и дата | Взам. инв. № | Инв. № дубл. | Подп. и дата

ТЕХНИЧЕСКИЕ ТРЕБОВАНИЯ

Материалы для проектирования и общие технические требования к изделиям серии I.II2-5 приведены в выпуске "0".

Плиты железобетонные для ленточных фундаментов группы 4 разработаны для применения их при расчетном давлении на основания 4,5 кгс/см^2, при минимальной толщине нагружающей стены I60 мм. Величины давлений на основание при толщинах стен 300 и 500 мм, отвечающие условиям обеспечения прочности плит, приведены в таблице Тб5 выпуска "0".

Армирование плит ФЛ28.I2-4 ÷ ФЛI4.8-4 предусмотрено с использованием рабочей арматуры из стали класса А-Ш по ГОСТ 578I-75, с диаметрами стержней I4, I2 и I0 мм, с регламентированным качеством, согласно ГОСТ 5.I459-72*, и расчетным сопротивлением R_a = 3600 кгс/см^2. Для остальных плит используется рабочая арматура из стали класса А-Ш по ГОСТ 578I-75, диаметром 8 и 6 мм, а также арматурная проволока периодического профиля класса Вр-I по ТУ I4-4-659-75, диаметром 5 мм, с расчетным сопротивлением R_a = 3400 кгс/см^2.

Распределительная арматура - из обыкновенной гладкой арматурной проволоки класса В-I по ГОСТ 6727-53*, диаметром 4 и 5 мм. Учитывая запланированный переход на беспетлевой способ монтажа, в рабочих чертежах изделий монтажные петли предусмотрены на переходный период. Чертежи монтажных петель и расходы стали для них показаны в выпуске "0" /чертеж 0I.00I и таблица Тб1/.
В выборку стали на изделие /таблица Тб1 данного выпуска/ расход стали на петли не включен.

				1.112-5.4.00ТТ	
ИЗМ	ЛИСТ	№ ДОКУМ.	ПОДП.	ДАТА	
РАЗРАБ.	Шумилин			1978	ТЕХНИЧЕСКИЕ ТРЕБОВАНИЯ
ПРОВЕР.	Вяземская				
ГИП	Вяземская				
ГИН.-КОН.	Шумилин				

ЛИТ	ЛИСТ	ЛИСТОВ
Р		1

ЦНИИЭП жилища

Таблица Тб1

Марка фундамента	Арматурные изделия (без петель)								Всего кг
	Сталь класса А-III					Сталь класса Вр-I ТУ14-4-659-75	Сталь класса В-I ГОСТ 6727-53*		
	ГОСТ 5781-75 Ra=3400 кгс/см²		ГОСТ 5.1459-72* Ra=3600 кгс/см²						
	⌀6	⌀8	⌀10	⌀12	⌀14	⌀5	⌀4	⌀5	
ФЛ 28.12-4					58.83			3.20	62.03
ФЛ 28.8-4					38.54			2.03	40.57
ФЛ 24.12-4				37.38			1.95		39.33
ФЛ 24.8-4				24.5			1.24		25.74
ФЛ 20.12-4			20.83				1.55		22.38
ФЛ 20.8-4			14.15				1.03		15.18
ФЛ 16.24-4			11.35	30.48			2.35		44.18
ФЛ 16.12-4			4.54	15.24			1.05		20.83
ФЛ 16.8-4			3.41	10.16			0.71		14.28
ФЛ 14.24-4		6.79	19.84				2.58		29.21
ФЛ 14.12-4		3.40	9.92				1.26		14.58
ФЛ 14.8-4		2.38	6.61				0.83		9.82
ФЛ 12.24-4		17.45					2.35		19.8
ФЛ 12.12-4		8.39					1.1		9.49
ФЛ 12.8-4		5.59					0.71		6.3
ФЛ 10.24-4	8.61						2.01		10.62
ФЛ 10.12-4	4.31						0.97		5.28
ФЛ 10.8-4	2.82						0.62		3.44
ФЛ 8.24-4	4.27						0.93		5.2
ФЛ 8.12-4	2.3						0.45		2.75
ФЛ 6.24-4						2.0	0.69		2.69
ФЛ 6.12-4						1.0	0.34		1.34

Инв. № подл. | Подп. и дата | Взам. инв. № | Инв. № дубл. | Подп. и дата

Изм	Лист	№ докум.	Подп.	Дата
Разраб.		Шумилин		
Провер.		Бяземская		
ГИП		Бяземская		1978
Г. ин-кон.		Шумилин		

1.112-5.4.00 Тб1

Выборка стали (на один элемент)

Лит	Лист	Листов
Р		1

ЦНИИЭП жилища

Формат	Поз.	Обозначение	Наименование	Кол	Примечание
			Документация		
11		1.112-5.4.01.000 сб.	Сборочный чертеж		
11		1.112-5.0.00 ТТ	Технические требования		
11		1.112-5.4.00 ТТ	— " —		
11		1.112-5.4.00 ТБ1	Выборка стали		
		1.112-5.4.01.000	/ФЛ 28.12-4/		
			Сборочные единицы и детали		
11	1	1.112-5.4.01.100	Блок арматурный АБ 28.12-4	1	
11	2	1.112-5.0.01.001-04	Петля П5	4	
			Материалы		
			Бетон марки М 300	1.37	$м^3$
		1.112-5.4.01.000-01	/ФЛ 28.8-4/		
			Сборочные единицы и детали		
11	1	1.112-5.4.01.100-01	Блок арматурный АБ 28.8-4	1	
11	2	1.112-5.0.01.001-03	Петля П4	4	
			Материалы		
			Бетон марки М 300	0.9	$м^3$

Изм	Лист	№ докум.	Подп.	Дата	1.112-5.4.01.000			
Разраб.		Шумилин			Плиты для ленточных фундаментов ФЛ 28 12-4; ФЛ 28.8-4	Лит	Лист	Листов
Провер.		Вяземская				Р	1	2
ГИП		Вяземская		1978		ЦНИИЭП жилища		
Гип-кон		Шумилин						

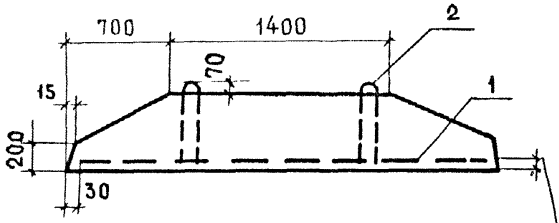

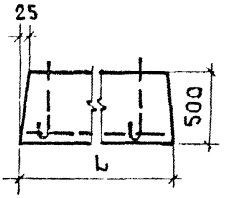

Защитный слой до низа рабочей арматуры 35 мм

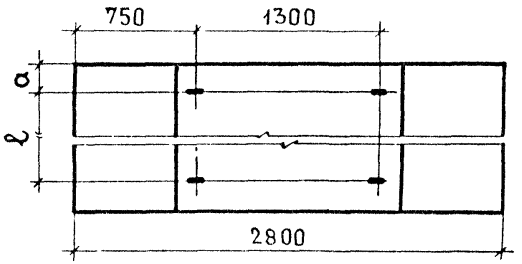

Обозначение	Марка	Размеры, мм			Масса, кг
		L	a	ℓ	
1.112-5.4.01.000	ФЛ 28.12-4	1180	210	700	3420
01.000-01	ФЛ 28.8-4	780	210	300	2240

Изм.	Лист	№ докум.	Подп.	Дата
Разраб.		Шумилин		
Провер.		Вяземская		
ГИП		Вяземская		1978
Гин.-кон.		Шумилин		

1.112-5.4.01.000 сб.

Сборочный чертеж
Плиты для ленточных фундаментов
ФЛ 28.12-4; ФЛ 28.8-4

Лит.	Масса	Масштаб
Р	см. табл.	—
Лист 2	Листов 2	

ЦНИИЭП жилища

Формат	Поз.	Обозначение	Наименование	Кол.	Примечание
			Документация		
11		1.112-5.4.02.000 СБ	Сборочный чертеж		
11		1.112-5.0.00 ТТ	Технические требования		
11		1.112-5.4.00 ТТ	——— " ———		
11		1.112-5.4.00 ТБ1	Выборка стали		
		1.112-5.4.02.000 /ФЛ 24.12-4/			
			Сборочные единицы и детали		
11	1	1.112-5.4.02.100	Блок арматурный АБ 24.12-4	1	
11	2	1.112-5.0.01.001-03	Петля П4	4	
			Материалы		
			Бетон марки М 250	1.14	м³
		1.112-5.4.02.000-01 /ФЛ 24.8-4/			
			Сборочные единицы и детали		
11	1	1.112-5.4.02.100-01	Блок арматурный АБ 24.8-4	1	
11	2	1.112-5.0.01.001-05	Петля П6	4	
			Материалы		
			Бетон марки М 250	0.75	м³

Инв. № подл. | Подп. и дата | Взам. инв. № дубл. | Подп. и дата

Изм.	Лист	№ докум.	Подп.	Дата
Разраб.		Шумилин		
Провер.		Вяземская		1978
ГИП		Вяземская		
Гип.-кон.		Шумилин		

1.112-5.4.02.000

Плиты для ленточных фундаментов ФЛ 24.12-4; ФЛ 24.8-4

Лит	Лист	Листов
Р	1	2

ЦНИИЭП жилища

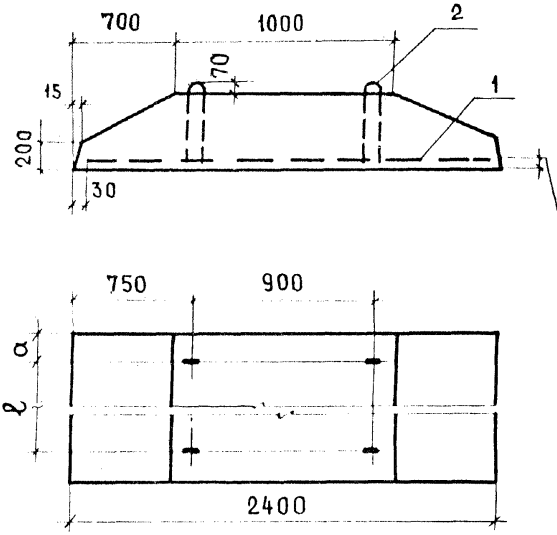

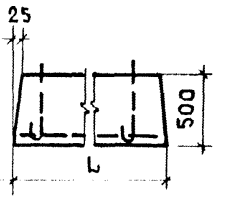

Защитный слой до низа рабочей арматуры 35 мм

Обозначение	Марка	Размеры, мм			Масса, кг
		L	a	ℓ	
1.112-5.4.02.000	ФЛ 24.12-4	1180	215	700	2845
02.000-01	ФЛ 24.8-4	780	215	300	1865

Изм.	Лист	№ докум.	Подп.	Дата
Разраб.		Шумилин		1978
Провер.		Вяземская		
ГИП		Вяземская		
Гин-кон		Шумилин		

1.112-5.4.02.000 СБ.

Сборочный чертеж
Плиты для ленточных фундаментов
ФЛ 24.12-4; ФЛ 24.8-4

Лит	Масса	Масштаб
Р	см таб.	—

Лист 2 Листов 2

ЦНИИЭП жилища

Формат	Поз.	Обозначение	Наименование	Кол.	Примечание
			Документация		
11		1.112-5.4.03.000 сб.	Сборочный чертеж		
11		1.112-5.0.00 ТТ	Технические требования		
11		1.112-5.4.00 ТТ	——— " ———		
11		1.112-5.4.00ТВ1	Выборка стали		
		1.112-5.4.03.000	/ФЛ 20.12-4/		
			Сборочные единицы и детали		
11	1	1.112-5.4.03.100	Блок арматурный АБ 20.12-4	1	
11	2	1.112-5.0.01.001-03	Петля П4	4	
			Материалы		
			Бетон марки М 150	0.98	м³
		1.112-5.4.03.000-01	/ФЛ 20.8-4/		
			Сборочные единицы и детали		
11	1	1.112-5.4.03.100-01	Блок арматурный АБ 20.8-4	1	
11	2	1.112-5.0.01.001-05	Петля П6	4	
			Материалы		
			Бетон марки М 150	0.64	м³

Инв. № подл. | Подп. и дата | Взам. инв. № | Инв. № дубл. | Подп. и дата

Изм.	Лист	№ докум.	Подп.	Дата
Разраб.		Шумилин		
Провер.		Вяземская		1978
ГИП		Вяземская		
Гин.-кон.		Шумилин		

1.112-5.4.03.000

Плиты для ленточных фундаментов ФЛ 20.12-4; ФЛ 20.8-4

Лит	Лист	Листов
Р	1	2

ЦНИИЭП жилища

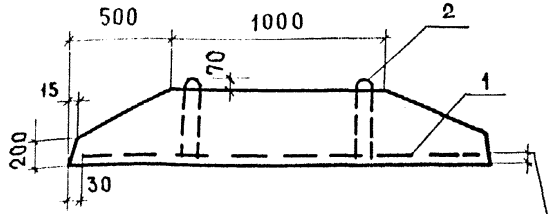

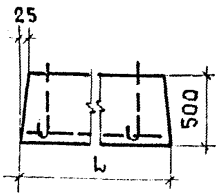

Защитный слой до низа рабочей арматуры 35 мм

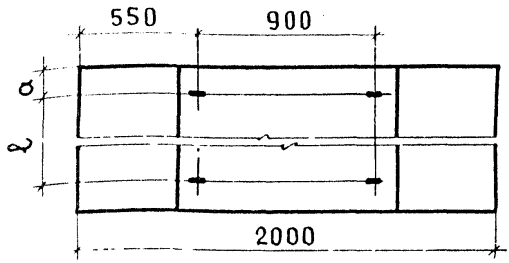

Обозначение	Марка	Размеры, мм			Масса, кг
		L	a	ℓ	
1.112-5.4.03.000	ФЛ 20.12-4	1180	210	700	2440
03.000-01	ФЛ 20.8-4	780	210	300	1595

Инв. № подл. | Подп. и дата | Взам. инв. № | Инв. № дубл. | Подп. и дата

Изм.	Лист	№ докум.	Подп.	Дата
Разраб.		Шумилин		
Провер.		Вяземская		
ГИП		Вяземская		1978
Гин.-кон		Шумилин		

1.112-5.4.03.000 СБ.

Сборочный чертеж
Плиты для ленточных фундаментов
ФЛ 20.12-4, ФЛ 20.8-4

Лит.	Масса	Масштаб
Р	См. табл.	—
Лист 2	Листов 2	

ЦНИИЭП жилища

Формат	Поз.	Обозначение	Наименование	Кол.	Примечание
			Документация		
А1		1.112-5.4.04 000 СБ	Сборочный чертеж		
А1		1.112-5.0.00 ТТ	Технические требования		
А1		1.112-5.4.00 ТТ	——— " ———		
А1		1.112-5.4.00 ТБ1	Выборка стали		
		1.112-5.4.04.000	/ФЛ 16.24-4/		
			Сборочные единицы и детали		
А1	1	1.112-5.4.04.100	Блок арматурный АБ 16.24-4	1	
А1	2	1.112-5.0.01.001-02	Петля П3	4	
			Материалы		
			Бетон марки М 300	0.99	м³
		1.112-5.4.04.000-01	/ФЛ16.12-4/		
			Сборочные единицы и детали		
А1	1	1.112-5.4.04.100-01	Блок арматурный АБ 16.12-4	1	
А1	2	1.112-5.0.01.001-01	Петля П2	4	
			Материалы		
			Бетон марки М 300	0.49	м³
		1.112-5.4.04.000-02	/ФЛ 16.8-4/		
			Сборочные единицы и детали		
А1	1	1.112-5.4.04.100-02	Блок арматурный АБ 16.8-4	1	
А1	2	1.112-5.0.01.001	Петля П1	4	
			Материалы		
			Бетон марки М 300	0.32	м³

Изм.	Лист	№ докум.	Подп.	Дата
Разраб.		Шумилин		
Провер.		Вяземская		
ГИП		Вяземская		1978
Гин-кон		Шумилин		

1.112-5.4.04.000

Плиты для ленточных фундаментов ФЛ16.24-4; ФЛ16.12-4; ФЛ16.8-4

Лит.	Лист	Листов
Р	1	2

ЦНИИЭП жилища

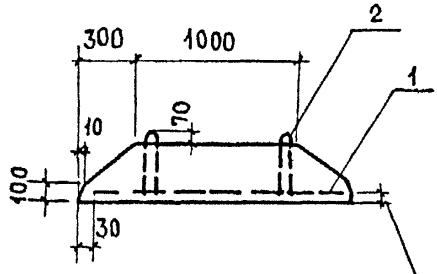

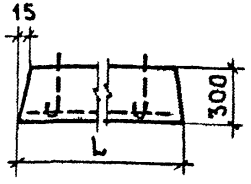

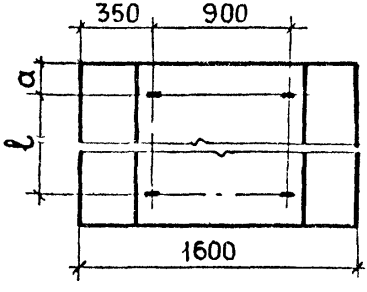

Защитный слой до низа рабочей арматуры 35мм

Обозначение	Марка	Размеры, мм			Масса, кг
		L	a	ℓ	
1.112-5.4.04.000	ФЛ 16.24-4	2380	315	1700	2470
04.000-01	ФЛ 16.12-4	1180	215	700	1215
04.000-02	ФЛ 16.8-4	780	215	300	800

Инв. № подл. | Подп. и дата | Взам. инв. № | Инв. № дубл. | Подп. и дата

Изм.	Лист	№ докум.	Подп.	Дата
Разраб.		Шумилин		
Провер.		Вяземская		
ГИП		Вяземская		1978
Гин-кон.		Шумилин		

1.112-5.4.04.000 СБ.

Сборочный чертеж. Плиты для ленточных фундаментов ФЛ 16.24-4; ФЛ16.12-4; ФЛ16.8-4

Лит.	Масса	Масштаб
Р	см. табл.	—
Лист 2	Листов 2	

ЦНИИЭП жилища

Формат	Поз.	Обозначение	Наименование	Кол	Примечание
			Документация		
11		1.112-5.4.05.000 СБ.	Сборочный чертеж		
11		1.112-5.0.000 ТТ	Технические требования		
11		1.112-5.4.000 ТТ	"		
11		1.112-5.4.00 ТБ1	Выборка стали		
		1.112-5.4.05.000	/ФЛ 14.24-4/		
			Сборочные единицы и детали		
11	1	1.112-5.4.05.100	Блок арматурный АБ 14.24-4	1	
11	2	1.112-5.0.01.001-01	Петля П2	4	
			Материалы		
			Бетон марки М 200	0,85	м³
		1.112-5.4.05.000-01	/ФЛ 14.12-4/		
			Сборочные единицы и детали		
11	1	1.112-5.4.05.100-01	Блок арматурный АБ 14.12-4	1	
11	2	1.112-5.0.01.001-01	Петля П2	4	
			Материалы		
			Бетон марки М 200	0,42	м³
		1.112-5.4.05.000-02	/ФЛ 14.8-4/		
			Сборочные единицы и детали		
11	1	1.112-5.4.05.100-02	Блок арматурный АБ 14.8-4	1	
11	2	1.112-5.0.01.001	Петля П1	4	
			Материалы		
			Бетон марки М 200	0,27	м³

Изм.	Лист	№ докум.	Подп.	Дата	1.112-5.4.05.000			
Разраб.		Шумилин			Плиты для ленточных фундаментов ФЛ14.24-4, ФЛ14.12-4; ФЛ14.8-4	Лит.	Лист	Листов
Провер.		Вяземская				Р	1	2
ГИП		Вяземская		1978		ЦНИИЭП жилища		
Гин-кон		Шумилин						

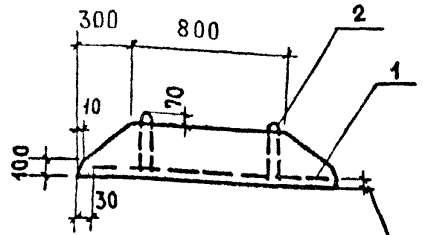

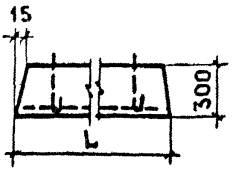

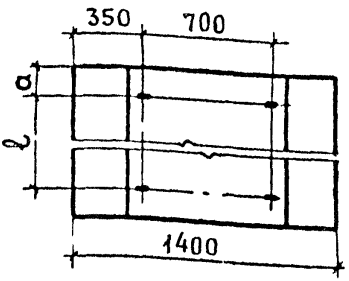

Защитный слой до низа рабочей арматуры 35мм

Обозначение	Марка	Размеры, мм			Масса, кг
		L	a	ℓ	
1.112-5.4.05.000	ФЛ 14.24-4	2380	360	1700	2110
05.000-01	ФЛ 14.12-4	1180	260	700	1040
05.000-02	ФЛ 14.8-4	780	160	500	685

Инв.№ подл. | Подп. и дата | Взам.инв.№ | Инв.№ дубл. | Подп. и дата

Изм.	Лист	№ докум.	Подп.	Дата
Разраб.		Шумилин		
Провер.		Вяземская		
ГИП		Вяземская		1978
Гин-кон.		Шумилин		

1.112-5.4.05.000 сб.

Сборочный чертеж. Плиты для ленточных фундаментов ФЛ 14.24-4, ФЛ 14.12-4; ФЛ 14.8-4

Лит.	Масса	Масштаб
Р	см. табл.	—
Лист 2	Листов 2	

ЦНИИЭП жилища

Формат	Поз.	Обозначение	Наименование	Кол	Примечание
			Документация		
11		1.112-5.4.06.000 сб.	Сборочный чертеж		
11		1.112-5.0.00 ТТ	Технические требования		
11		1.112-5.4.00 ТТ	——— " ———		
11		1.112-5.4.00 ТБ1	Выборка стали		
		1.112-5.4.06.000	/ФЛ 12.24-4/		
			Сборочные единицы и детали		
11	1	1.112-5.4.06.100	Блок арматурный АБ 12.24-4	1	
11	2	1.112-5.0.01.001-01	Петля П 2	4	
			Материалы		
			Бетон марки М 150	0.70	м³
		1.112-5.4.06.000-01	/ФЛ 12.12-4/		
			Сборочные единицы и детали		
11	1	1.112-5.4.06.100-01	Блок арматурный АБ 12.12-4	1	
11	2	1.112-5.0.01.001	Петля П 1	4	
			Материалы		
			Бетон марки М 150	0.35	м³
		1.112-5.4.06.000-02	/ФЛ 12.8-4/		
			Сборочные единицы и детали		
11	1	1.112-5.4.06.100-02	Блок арматурный АБ 12.8-4	1	
11	2	1.112-5.0.01.001	Петля П 1	4	
			Материалы		
			Бетон марки М 150	0.23	м³

Изм.	Лист	№ докум.	Подп.	Дата
Разраб.		Шумилин		
Провер.		Вяземская		
ГИП		Вяземская		1978
Гин-кон		Шумилин		

1.112-5.4.06.000

Плиты для ленточных фундаментов ФЛ12.24-4, ФЛ12.12-4, ФЛ12.8-4

Лит.	Лист	Листов
Р	1	2

ЦНИИЭП жилища

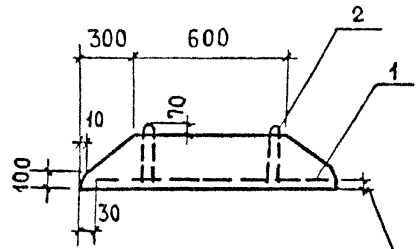

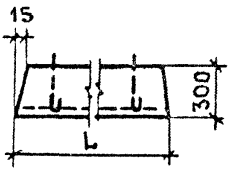

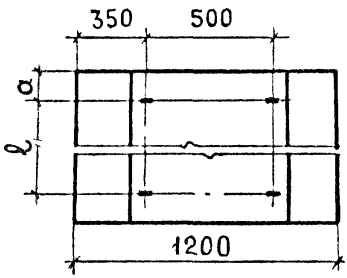

Защитный слой до низа рабочей арматуры 35мм

Обозначение	Марка	Размеры, мм			Масса, кг
		L	a	ℓ	
1.112-5.4.06.000	ФЛ 12.24-4	2380	360	1700	1760
06.000-01	ФЛ 12.12-4	1180	260	700	870
06.000-02	ФЛ 12.8-4	780	160	500	570

Изм.	Лист	№ докум.	Подп.	Дата
Разраб.		Шумилин		
Провер.		Вяземская		
ГИП		Вяземская		1978
Гин-кон.		Шумилин		

1.112-5.4.06.000 СБ

Сборочный чертеж. Плиты для ленточных фундаментов ФЛ 12.24-4; ФЛ12.12-4; ФЛ12.8-4

Лит.	Масса	Масштаб
Р	см. табл.	—
Лист 2	Листов 2	

ЦНИИЭП жилища

ФОРМАТ		ПОЗ.	ОБОЗНАЧЕНИЕ	НАИМЕНОВАНИЕ	КОЛ.	ПРИМЕЧАНИЕ
				ДОКУМЕНТАЦИЯ		
1			1.112-5.4.07.000 СБ.	СБОРОЧНЫЙ ЧЕРТЕЖ		
1			1.112-5.0.00 ТТ	ТЕХНИЧЕСКИЕ ТРЕБОВАНИЯ		
1			1.112-5.4.00 ТТ	——— " ———		
1			1.112-5.4.00 ТБ1	ВЫБОРКА СТАЛИ		
			1.112-5.4.07.000	/ФЛ 10.24-4/		
				СБОРОЧНЫЕ ЕДИНИЦЫ И ДЕТАЛИ		
1		1	1.112-5.4.07.100	БЛОК АРМАТУРНЫЙ АБ 10.24-4	1	
1		2	1.112-5.0.01.001-01	ПЕТЛЯ П 2	4	
				МАТЕРИАЛЫ		
				БЕТОН МАРКИ М 150	0.61	$м^3$
			1.112-5.4.07.000-01	/ФЛ 10.12-4/		
				СБОРОЧНЫЕ ЕДИНИЦЫ И ДЕТАЛИ		
1		1	1.112-5.4.07.100-01	БЛОК АРМАТУРНЫЙ АБ 10.8-4	1	
1		2	1.112-5.0.01.001	ПЕТЛЯ П 1	4	
				МАТЕРИАЛЫ		
				БЕТОН МАРКИ М 150	0.3	$м^3$
			1.112-5.4.07.000-02	/ФЛ 10.8-4/		
				СБОРОЧНЫЕ ЕДИНИЦЫ И ДЕТАЛИ		
1		1	1.112-5.4.07.100-02	БЛОК АРМАТУРНЫЙ АБ 10.8-4	1	
1		2	1.112-5.0.01.001	ПЕТЛЯ П 1	4	
				МАТЕРИАЛЫ		
				БЕТОН МАРКИ М 150	02	$м^3$

...М	ЛИСТ	№ ДОКУМ.	ПОДП.	ДАТА
...АЗРАБ.		ШУМИЛИН	[signature]	
...РОВЕР.		ВЯЗЕМСКАЯ	[signature]	
...И П		ВЯЗЕМСКАЯ	[signature]	1978
...ИН-КОН		ШУМИЛИН	[signature]	

1.112-5.4.07.000

ПЛИТЫ ДЛЯ ЛЕНТОЧНЫХ ФУНДАМЕНТОВ
ФЛ10.24-4, ФЛ10 12-4, ФЛ10 8-4

ЛИТ.	ЛИСТ	ЛИСТОВ
Р	1	2

ЦНИИЭП ЖИЛИЩА

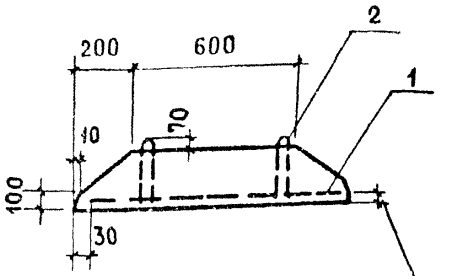

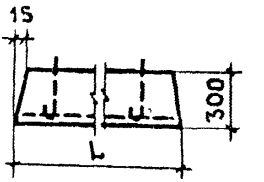

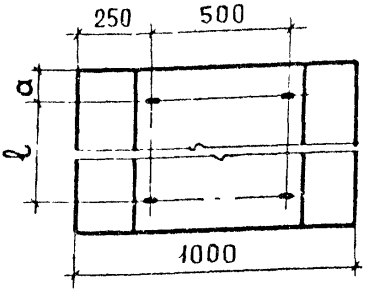

Защитный слой до низа рабочей арматуры 35мм

Обозначение	Марка	Размеры, мм			Масса, кг
		L	a	ℓ	
1.112-5.4.07.000	ФЛ 10.24-4	2380	320	700	1520
07.000-01	ФЛ 10.12-4	1180	220	700	750
07.000-02	ФЛ 10.8-4	780	220	300	495

Изм.	Лист	№ докум.	Подп.	Дата
Разраб.		Шумилин		
Провер		Вяземская		
ГИП		Вяземская		1978
Гин-кон		Шумилин		

1.112-5.4.07.000 сб.

Сборочный чертеж. Плиты для ленточных фундаментов ФЛ 10.24-4; ФЛ 10.12-4, ФЛ 10.8-4

Лит	Масса	Масштаб
Р	см. табл.	—
Лист 2	Листов 2	

ЦНИИЭП жилища

Формат	Поз.	Обозначение	Наименование	Кол.	Примечание
			Документация		
11		1.112-5.4 08.000 сб.	Сборочный чертеж		
11		1.112-5.0.00 ТТ	Технические требования		
11		1.112-5.4.00 ТТ	——"——		
11		1.112-5.4.00 ТБ1	Выборка стали		
		1.112-5.4.08.000	/ФЛ 8.24-4/		
			Сборочные единицы детали		
11	1	1.112-5.4.08.110	Сетка С8.24-4	1	
11	2	1.112-5.0 01.001-01	Петля П2	2	
			Материалы		
			Бетон марки М150	0.56	м³
		1.112-5.4.08.000-01	/ФЛ 8.12-4/		
			Сборочные единицы и детали		
11	1	1.112-5.4.08.110-01	Сетка С 8.12-4	1	
11	2	1.112-5.0.01.001-01	Петля П2	2	
			Материалы		
			Бетон марки М150	0.27	м³

Инв. № подл. | Подп. и дата | Взам. инв. № | Инв. № дубл. | Подп. и дата

Изм.	Лист	№ докум.	Подп.	Дата
Разраб.		Шумилин		
Провер.		Вяземская		
ГИП		Вяземская		1978
Гин.-кон.		Шумилин		

1.112-5.4.08.000

Плиты для ленточных фундаментов ФЛ8. 24-4; ФЛ 8. 12-4

Лит.	Лист	Листов
Р	1	2

ЦНИИЭПжилища

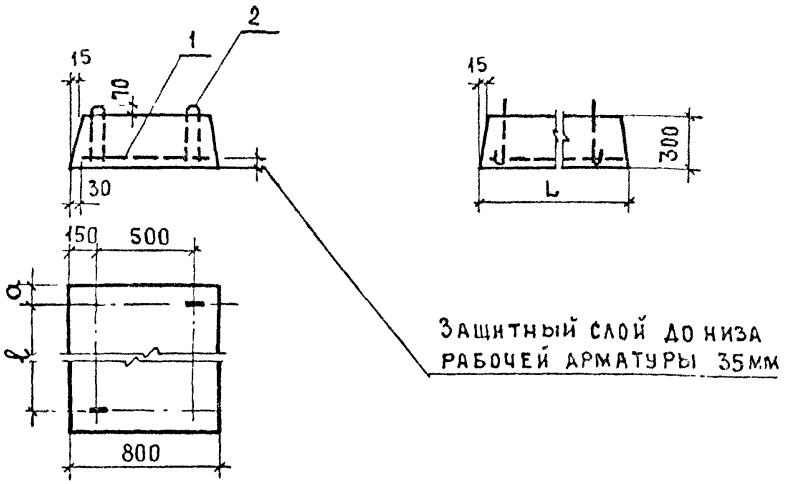

Обозначение	Марка	Размеры, мм			Масса
		L	a	ℓ	кг
1.112-5.4.08.000	ФЛ 8.24-4	2380	360	1660	1395
08.000-01	ФЛ 8.12-4	1180	260	660	685

Изм.	Лист	№ докум.	Подп.	Дата
Разраб.		Шумилин		
Провер.		Вяземская		
ГИП		Вяземская		1978
Гин-кон		Шумилин		

1.112-5.4.08.000 сб.

Сборочный чертеж. Плиты для ленточных фундаментов ФЛ8.24-4; ФЛ8.12-4

Лит.	Масса	Масштаб
Р	См. табл.	—
Лист 2	Листов 2	

ЦНИИЭП жилища

ФОРМАТ	ПОЗ.	ОБОЗНАЧЕНИЕ	НАИМЕНОВАНИЕ	КОЛ.	ПРИМЕЧАНИЕ
			Документация		
11		1.112-5.4.09.000 СБ.	Сборочный чертеж		
11		1.112-5.0.00 ТТ	Технические требования		
11		1.112-5.4.00 ТТ	——— " ———		
11		1.112-5.4.00 ТВ1	Выборка стали		
		1.112-5.4.09.000	/ФЛ 6.24-4/		
			Сборочные единицы детали		
11	1	1.112-5.4.08.110-02	Сетка С6.24-4	1	
11	2	1.112-5.0.01.001-01	Петля П2	2	
			Материалы		
			Бетон марки М 150	0.42	м³
		1.112-5.4.09.000-01	/ФЛ6.12-4/		
			Сборочные единицы и детали		
11	1	1.112-5.4.08.110-03	Сетка С6.12-4	1	
11	2	1.112-5.0.01.001	Петля П1	2	
			Материалы		
			Бетон марки М 150	0.21	м³

Изм.	Лист	№ докум.	Подп.	Дата
Разраб.		Шумилин		
Провер.		Вяземская		
ГИП		Вяземская		1978
Гин-кон.		Шумилин		

1.112-5.4.09.000

Плиты для ленточных фундаментов ФЛ 6.24-4; ФЛ6.12-4

Лит.	Лист	Листов
Р	1	2

ЦНИИЭП жилища

Инв. № подл. | Подп. и дата | Взам. инв. № | Инв. № дубл. | Подп. и дата

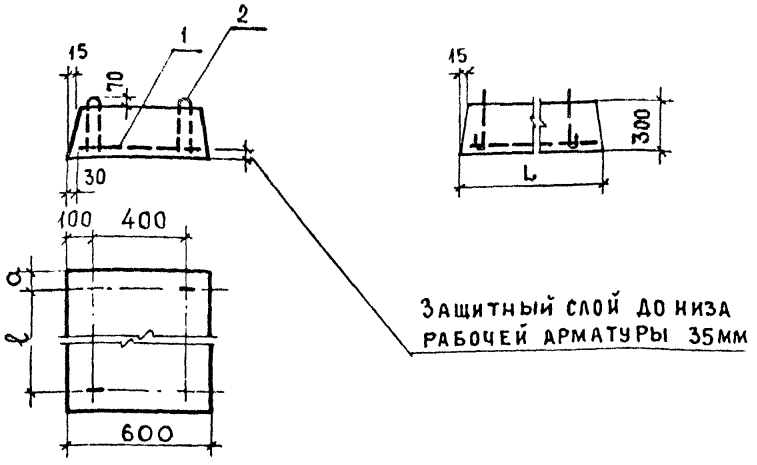

Обозначение	Марка	Размеры, мм			Масса, кг
		L	a	ℓ	
1.112-5.4.09.000	ФЛ6.24-4	2380	360	1660	1040
09.000-01	ФЛ6.12-4	1180	260	660	515

изм	лист	№ докум.	подп.	дата
Разраб.		Шумилин		
Провер.		Вяземская		
ГИП		Вяземская		1978
Гин-кон		Шумилин		

1.112-5.4.09.000 сб.

Сборочный чертеж. Плиты для ленточных фундаментов ФЛ6.24-4; ФЛ6.12-4

Лит.	Масса	Масштаб
Р	См. табл.	—
Лист 2	Листов 2	

ЦНИИЭП жилища

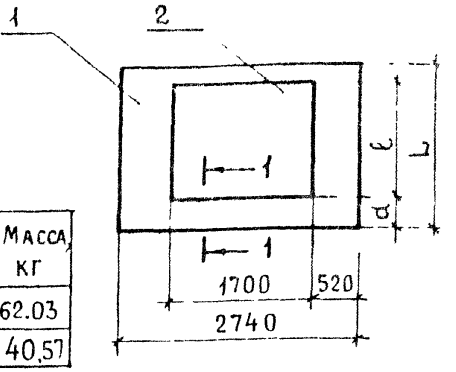

Обозначение	Марка	Размеры, мм			Масса, кг
		L	ℓ	d	
1.112-5.4.01-100	АБ28.12-4	1140	1040	65	62.03
01.100-01	АБ28.8-4	740	640	65	40,57

1-1 повернуто

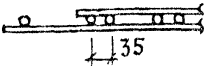

Соединение сеток между собой произвести контактной сваркой по ГОСТ 14098-68 кт-2

Формат		Поз.	Обозначение	Наименование	Кол	Примечание
			1.112-5.4.01.100	/ АБ 28.12-4 /		
				Сборочные единицы		
11		1	1.112-5.4.01.110	Сетка С 28.12-4	1	
		2	01.110-01	Сетка К 28.12-4	1	
			1.112-5.4.01.100-01	/ АБ 28.8-4 /		
				Сборочные единицы		
11		1	1.112-5.4.01.110-02	Сетка С 28.8-4	1	
		2	01.110-03	Сетка К 28.8-4	1	

1.112-5.4.01.100

Изм	Лист	№ докум	Подп	Дата
Разраб		Шумилин		
Провер.		Вяземская		1978
ГиП		Вяземская		
Гин.-кон		Шумилин		

Блоки арматурные АБ 28.12-4; АБ 28.8-4

Лит	Масса	Масштаб
Р	См табл	—

Лист | Листов 1

ЦНИИЭП жилища

Инв № подл | Подп. и дата | Взам инв № | Инв № дубл | Подп. и дата

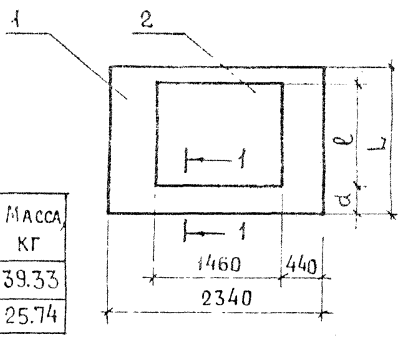

Обозначение	Марка	Размеры, мм L	ℓ	d	Масса кг
1.112-5.4.02.100	АБ24.12-4	1140	1040	70	39.33
02.100-01	АБ24.8-4	740	640	70	25.74

1-1 повернуто

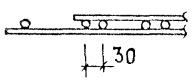

Соединение сеток между собой произвести контактной сваркой по ГОСТ 14098-68 кт-2

Формат		Поз.	Обозначение	Наименование	Кол.	Примечание
			1.112-5.4.02.100	/АБ 24.12-4/		
				Сборочные единицы		
11		1	1.112-5.4.02.110	Сетка С 24.12-4	1	
		2	02.110-01	Сетка К 24.12-4	1	
			1.112-5.4.02.100-01	/АБ 24.8-4/		
				Сборочные единицы		
11		1	1.112-5.4.02.110-02	Сетка С 24.8-4	1	
		2	02.110-03	Сетка К 24.8-4	1	

Изм	Лист	№ докум	Подп.	Дата
Разраб.		Шумилин		
Провер.		Вяземская		
ГИП		Вяземская		1978
Гин.-кон.		Шумилин		

1.112-5.4.02.100

Блоки арматурные АБ24.12-4; АБ24.8-4

Лит	Масса	Масштаб
Р	См. табл.	—

Лист	Листов
	1

ЦНИИЭП жилища

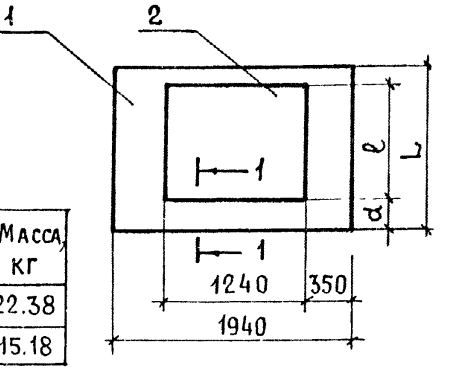

Обозначение	Марка	Размеры, мм			Масса, кг
		L	ℓ	d	
1.112-5.4.03.100	АБ20.12-4	1140	940	75	22.38
03.100-01	АБ20.8-4	740	640	75	15.18

1-1 повернуто

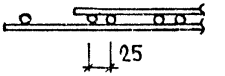

Соединение сеток между собой произвести контактной сваркой по ГОСТ 14098-68 кт-2

Формат		Поз.	Обозначение	Наименование	Кол.	Примечание
			1.112-5.4.03.100	/ АБ20.12-4 /		
				Сборочные единицы		
11		1	1.112-5.4.03.110	Сетка С 20.12-4	1	
		2	03.110-01	Сетка К 20.12-4	1	
			1.112-5.4.03.100-01	/ АБ 20.8-4 /		
				Сборочные единицы		
11		1	1.112-5.4.03.110-02	Сетка С 20.8-4	1	
		2	03.110-03	Сетка К 20.8-4	1	

Изм	Лист	№ докум	Подп.	Дата
Разраб.		Шумилин		
Провер.		Вяземская		
ГИП		Вяземская		1978
Гин.-кон.		Шумилин		

1.112-5.4.03.100

Блоки арматурные АБ 20.12-4; АБ 20.8-4

Лит	Масса	Масштаб
Р	См. табл.	—
Лист	Листов	

ЦНИИЭП жилища

Взам. инв. № | Подп. и дата | Инв. № подл.

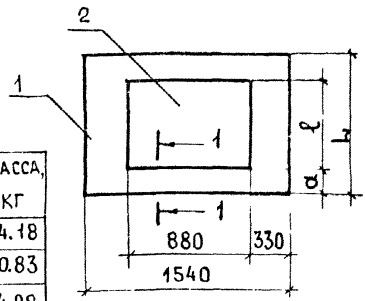

1-1 ПОВЕРНУТО

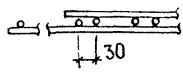

Обозначение	Марка	Размеры, мм L	ℓ	α	Масса, кг
1.112-5.4.04.100	АБ16.24-4	2340	1940	170	44.18
04.100-01	АБ16.12-4	1140	740	170	20.83
04.100-02	АБ16.8-4	740	540	70	14.28

Соединение сеток между собой произвести контактной сваркой по ГОСТ 14098-68 кт-2

Формат	Поз.	Обозначение	Наименование	Кол.	Примечание
		1.112-5.4.04.100	/АБ 16.24-4/		
			Сборочные единицы		
11	1	1.112-5.4.04.110	Сетка С 16.24-4	1	
	2	04.110-01	Сетка К 16.24-4	1	
		1.112-5.4.04.100-01	/АБ 16.12-4/		
			Сборочные единицы		
11	1	1.112-5.4.04.110-02	Сетка С 16.12-4	1	
	2	04.110-03	Сетка К 16.12-4	1	
		1.112-5.4.04.100-02	/АБ16.8-4/		
			Сборочные единицы		
11	1	1.112-5.4.04.110-04	Сетка С 16.8-4	1	
	2	04.110-05	Сетка К 16.8-4	1	

Инв. № подл. | Подп. и дата | Взам. инв. № | Инв. № дубл. | Подп. и дата

Изм.	Лист.	№ докум.	Подп.	Дата
Разраб.		Шумилин		
Провер.		Вяземская		1978
ГИП		Вяземская		
Гл. инж-кон.		Шумилин		

1.112-5.4.04.100

Блоки арматурные АБ16.24-4; АБ16.12-4; АБ16.8-4

Лит.	Масса	Масштаб
Р	см табл.	—
Лист	Листов 1	

ЦНИИЭП.....

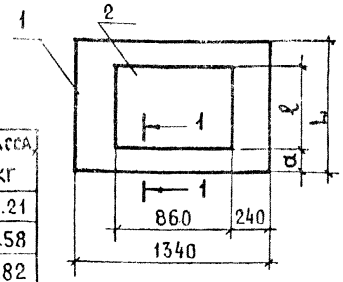

1-1 повернуто

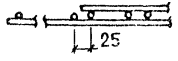

Обозначение	Марка	Размеры, мм			Масса,
		L	ℓ	α	кг
1.112-5.4.05.100	АБ14.24-4	2340	1940	225	29.21
05.100-01	АБ14.12-4	1140	940	125	14.58
05.100-02	АБ14.8-4	740	540	25	9.82

Соединение сеток между собой произвести контактной сваркой по ГОСТ 14098-68 кт-2

Формат	Поз.	Обозначение	Наименование	Кол.	Примечание
		1.112-5.4.05.100	/АБ 14.24-4/		
			Сборочные единицы		
11	1	1.112-5.4.05.110	Сетка С 14.24-4	1	
	2	05.110-01	Сетка К 14.24-4	1	
		1.112-5.4.05.100-01	/АБ 14.12-4/		
			Сборочные единицы		
11	1	1.112-5.4.05.110-02	Сетка С 14.12-4	1	
	2	05.110-03	Сетка К 14.12-4	1	
		1.112-5.4.05.100-02	/АБ 14.8-4/		
			Сборочные единицы		
11	1	1.112-5.4.05.110-04	Сетка С 14.8-4	1	
	2	05.110-05	Сетка К 14.8-4	1	

Изм.	Лист	№ докум.	Подп.	Дата
Разраб.		Шумилин		
Провер.		Вяземская		1978
ГИП		Вяземская		
Гин-кон		Шумилин		

1.112-5.4.05.100

Блоки арматурные АБ 14.24-4; АБ 14.12-4; АБ 14.8-4

Лит.	Масса	Масштаб
Р	см. табл.	—
Лист	Листов 1	

ЦНИИЭПжилища

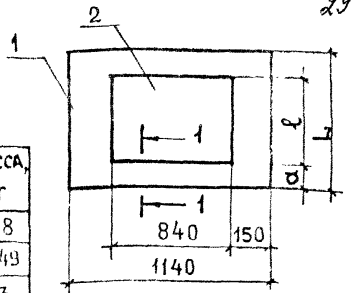

1-1 ПОВЕРНУТО

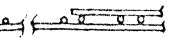

Обозначение	Марка	Размеры, мм			Масса, кг
		L	ℓ	α	
1.112-5.4.06.100	АБ12.24-4	2340	1940	225	19.8
06.100-01	АБ12.12-4	1140	840	125	9.49
06.100-02	АБ12.8-4	740	540	125	6.3

Соединение сеток между собой произвести контактной сваркой по ГОСТ 14098-68 кт-2

Формат		Поз.	Обозначение	Наименование	Кол.	Примечание
			1.112-5.4.06.100	/АБ 12.24-4/		
				Сборочные единицы		
11		1	1.112-5.4.06.110	Сетка С 12.24-4	1	
		2	06.110-01	Сетка К 12.24-4	1	
			1.112-5.4.06.100-01	/АБ 12.12-4/		
				Сборочные единицы		
11		1	1.112-5.4.06.110-02	Сетка С 12.12-4	1	
		2	06.110-03	Сетка К 12.12-4	1	
			1.112-5.4.06.100-02	/АБ 12.8-4/		
				Сборочные единицы		
11		1	1.112-5.4.06.110-04	Сетка С 12.8-4	1	
		2	06.110-05	Сетка К 12.8-4	1	

Инв. № подл. | Подп. и дата | Взам. инв. № | Инв. № дубл. | Подп. и дата

1.112-5.4.06.100

Изм.	Лист.	№ докум.	Подп.	Дата
Разраб.		Шумилин		
Провер.		Вод. мастер		1978
ГИП		Вяземская		
Гин-кон.		Шумилин		

Блоки арматурные АБ12 24-4; АБ12.12-4, АБ 12.8-4

Лит.	Масса	Масштаб
Р	см. табл.	—
Лист	Листов 1	

ЦНИИЭПжилища

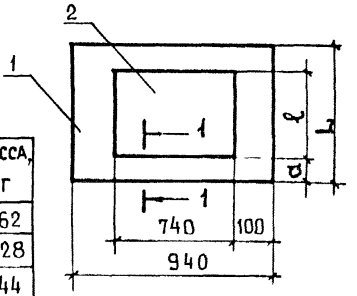

Обозначение	Марка	Размеры, мм L	ℓ	a	Масса, кг
1.112-5.4.07.100	АБ10.24-4	2340	2140	75	10.62
07.100-01	АБ10.12-4	1140	1040	75	5.28
07.100-02	АБ10.8-4	740	640	75	3.44

Соединение сеток между собой произвести контактной сваркой по ГОСТ 14098-68 кт-2

Формат	Поз.	Обозначение	Наименование	Кол.	Примечание
		1.112-5.4.07.100	/ АБ 10.24-4 /		
			Сборочные единицы		
11	1	1.112-5.4.07.110	Сетка С 10.24-4	1	
	2	07.110-01	Сетка К 10.24-4	1	
		1.112-5.4.07.100-01	/ АБ 10.12-4 /		
			Сборочные единицы		
11	1	1.112-3.4.07.110-02	Сетка С 10.12-4	1	
	2	07.110-03	Сетка К 10.12-4	1	
		1.112-5.4.07.100-02	/ АБ 10.8-4 /		
			Сборочные единицы		
11	1	1.112-5.4.07.110-04	Сетка С 10.8-4	1	
	2	07.110-05	Сетка К 10.8-4	1	

Изм.	Лист.	№ докум.	Подп.	Дата
Разраб.		Шумилин		
Провер.		Вяземская		1978
ГИП		Вяземская		
Гин.-кон.		Шумилин		

1.112-5.4.07.100

Блоки арматурные АБ10.24-4; АБ10.12-4; АБ10.8-4.

Лит.	Масса	Масштаб
Р	см. табл.	—
Лист	Листов 1	

ЦНИИЭП жилища

С 28.12-4; С 28.8-4

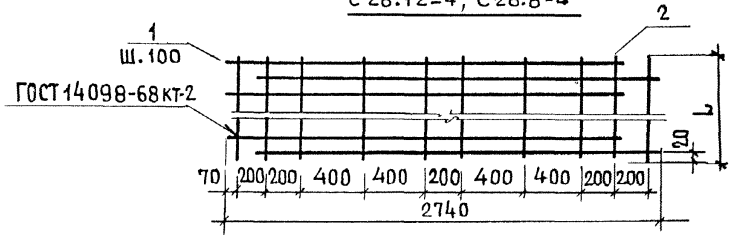

К 28.12-4; К 28.8-4

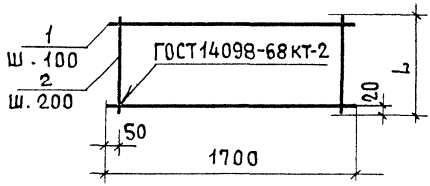

L, мм	Обозначение	Марка	Поз.	Ø мм	Длина мм	Кол.	Масса, кг Общая	Масса, кг Марки
1140	1.112-5.4.01.110	С 28.12-4	1	14 А III	2500	12	36.24	38.0
			2	5 ВI	1140	10	1.76	
1040	01.110-01	К 28.12-4	1	14 А III	1700	11	22.59	24.03
			2	5 ВI	1040	9	1.44	
740	01.110-02	С 28.8-4	1	14 А III	2500	8	24.16	25.30
			2	5 ВI	740	10	1.14	
640	01.110-03	К 28.8-4	1	14 А III	1700	7	14.38	15.27
			2	5 ВI	640	9	0.89	

Инв. № подл. | Подп. и дата | Взам. инв. № | Инв. № дубл. | Подп. и дата

Изм.	Лист	№ докум.	Подп.	Дата
Разраб.		Вяземская		
Провер.		Шумилин		1978
Гип.		Вяземская		
Г.ин.-кон.		Шумилин		

1.112-5.4.01.110

Сетки:
С 28.12-4; С 28.8-4;
К 28.12-4; К 28.8-4.

Лит	Масса	Масштаб
Р	См. табл.	—
Лист	Листов 1	

ЦНИИЭП жилища

С 24.12-4; С24.8-4

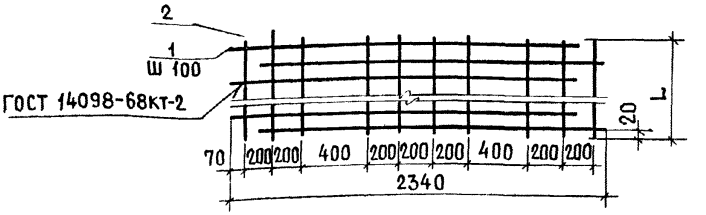

К 24.12-4; К24.8-4

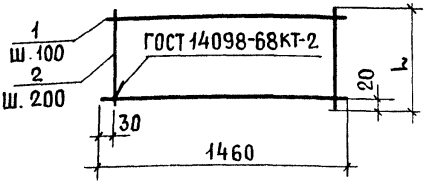

L, мм	Обозначение	Марка	Поз.	ф мм	Длина мм	Кол.	Масса, кг Общая	Масса, кг Марки
1140	1.112-5.4. 02.110	С 24.12-4	1	12AIII	2170	12	23.12	24.25
			2	4BI	1140	10	1.13	
1040	02.110-01	К24.12-4	1	12AIII	1460	11	14.26	15.08
			2	4BI	1040	8	0.82	
740	02.110-02	С 24.8-4	1	12AIII	2170	8	15.42	16.15
			2	4BI	740	10	0.73	
640	02.110-03	К24.8-4	1	12AIII	1460	7	9.08	9.59
			2	4BI	640	8	0.51	

Изм	Лист	№ докум.	Подп.	Дата
Разраб.		Вяземская		
Провер.		Шумилин		1978
Гип.		Вяземская		
Г.ин.-кон.		Шумилин		

1.112-5.4. 02.110

Сетки:
С24.12-4; С24.8-4;
К24.12-4; К24.8-4.

Лит	Масса	Масштаб
Р	См. табл.	—
Лист	Листов 1	

ЦНИИЭП жилища

С 20.12-4; С 20.8-4

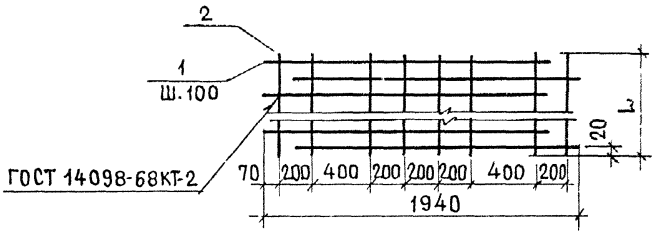

К 20.12-4; К 20.8-4

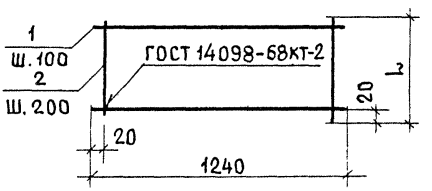

L, мм	Обозначение	Марка	Поз.	ф мм	Длина мм	Кол.	Масса, кг Общая	Масса, кг Марки
1140	1.112-5.4. 03.110	С20.12-4	1	10АIII	1780	12	13.18	14.08
			2	4ВI	1140	8	0.90	
940	03.110-01	К 20.12-4	1	10АIII	1240	10	7.65	8.3
			2	4ВI	940	7	0.65	
740	03.110-02	С 20.8-4	1	10АIII	1780	8	8.79	9.38
			2	4ВI	740	8	0.59	
640	03.110-03	К 20.8-4	1	10АIII	1240	7	5.36	5.8
			2	4ВI	640	7	0.44	

1.112-5.4. 03.110

Изм.	Лист	№ докум.	Подп.	Дата
Разраб.		Вяземская		
Провер.		Шумилин		1978
Гип.		Вяземская		
Гин.-кон.		Шумилин		

Сетки:
С20.12-4; С20.8-4;
К20.12-4; К20.8-4

Лит	Масса	Масштаб
Р	См. табл.	—

Лист | Листов 1

ЦНИИЭП жилища

С16.24-4; С16.12-4; С16.8-4

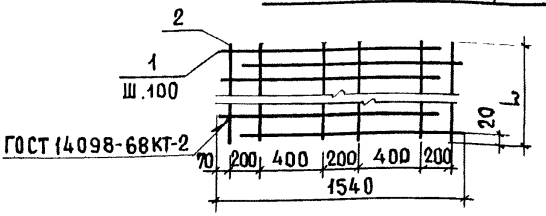

К16.24-4; К16.12-4; К16.8-4

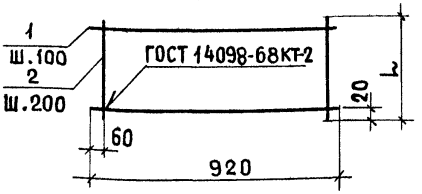

L, мм	Обозначение	Марка	Поз	ф, мм	Длина, мм	Кол.	Масса, кг	
							Общая	Марки
2340	1.112-5.4. 04.110	С16.24-4	1	12AIII	1430	24	30.48	31.87
			2	4BI	2340	6	1.39	
1940	04.110-01	К16.24-4	1	10AIII	920	20	11.35	12.31
			2	4BI	1940	5	0.96	
1140	04.110-02	С16.12-4	1	12AIII	1430	12	15.24	15.92
			2	4BI	1140	6	0.68	
740	04.110-03	К16.12-4	1	10AIII	920	8	4.54	4.91
			2	4BI	740	5	0.37	
740	04.110-04	С16.8-4	1	12AIII	1430	8	10.16	10.60
			2	4BI	740	6	0.44	
540	04.110-05	К16.8-4	1	10AIII	920	6	3.41	3.68
			2	4BI	540	5	0.27	

Изм.	Лист.	№ докум.	Подп.	Дата
Разраб.		Вяземская		
Проверил		Шумилин		1978
ГИП		Вяземская		
Гин.-кон.		Шумилин		

1.112-5.4.04.110

Сетки:
С16.24-4; С16.12-4; С16.8-4;
К16.24-4; К16.12-4; К16.8-4.

Лит	Масса	Масштаб
Р	см. табл.	—

Лист	Листов 1

ЦНИИЭП жилища

С14.24-4; С14.12-4; С14.8-4.

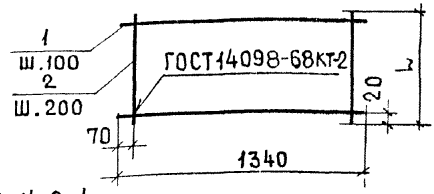

К14.24-4; К14.12-4; К14.8-4.

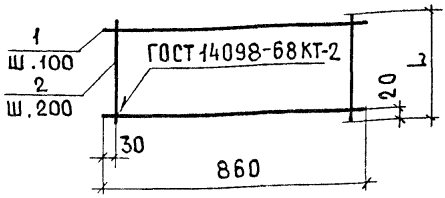

L, мм	Обозначение	Марка	Поз	⌀, мм	Длина, мм	Кол.	Масса, кг	
							Общая	Марки
2340	1.112-5.4. 05.110	С14.24-4	1	10AIII	1340	24	19.84	21.46
			2	4BI	2340	7	1.62	
1940	05.110-01	К14.24-4	1	8AIII	860	20	6.79	7.75
			2	4BI	1940	5	0.96	
1140	05.110-02	С14.12-4	1	10AIII	1340	12	9.92	10.71
			2	4BI	1140	7	0.79	
940	05.110-03	К14.12-4	1	8AIII	860	10	3.40	3.87
			2	4BI	940	5	0.47	
740	05.110-04	С14.8-4	1	10AIII	1340	8	6.61	7.12
			2	4BI	740	7	0.51	
640	05.110-05	К14.8-4	1	8AIII	860	7	2.38	2.70
			2	4BI	640	5	0.32	

Изм.	Лист.	№ докум.	Подп.	Дата
Разраб.		Вяземская		
Проверил		Шумилин		1978
ГИП		Вяземская		
Гл.инж.-кон.		Шумилин		

1.112-5.4. 05.110

Сетки:
С14.24-4; С14.12-4; С14.8-4;
К14.24-4; К14.12-4; К14.8-4.

Лит	Масса	Масштаб
Р	см. табл.	—
Лист	Листов 1	

ЦНИИЭП жилища

С 12.24-4; С 12.12-4; С 12.8-4

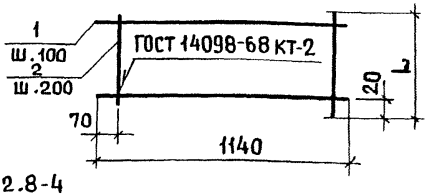

К 12.24-4; К 12.12-4, К 12.8-4

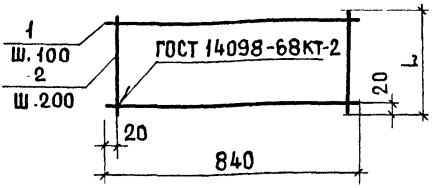

L, мм	Обозначение	Марка	Поз	ф, мм	Длина мм	Кол.	Масса, кг Общая	Масса, кг Марки
2340	1.112-5.4.06.110	С 12.24-4	1	8 AIII	1140	24	10.81	12.2
			2	4 BI	2340	6	1.39	
1940	06.110-01	К 12.24-4	1	8 AIII	840	20	6.64	7.6
			2	4 BI	1940	5	0.96	
1140	06.110-02	С 12.12-4	1	8 AIII	1140	12	5.40	6.08
			2	4 BI	1140	6	0.68	
840	06.110-03	К 12.12-4	1	8 AIII	840	9	2.99	3.41
			2	4 BI	840	5	0.42	
740	06.110-04	С 12.8-4	1	8 AIII	1140	8	3.60	4.04
			2	4 BI	740	6	0.44	
540	06.110-05	К 12.8-4	1	8 AIII	840	6	1.99	2.26
			2	4 BI	540	5	0.27	

Инв.№ подл. | Подп. и дата | Взам. инв.№ | Инв.№ дубл. | Подп. и дата

Изм.	Лист.	№ докум.	Подп.	Дата
Разраб.		Вяземская		
Проверил		Шумилин		1978
ГИП		Вяземская		
Гл.ин.-кон.		Шумилин		

1.112-5.4.06.110

Сетки:
С12.24-4; С12.12-4; С 12.8-4;
К12.24-4; К12.12-4; К12.8-4.

Лит	Масса	Масштаб
Р	См. табл.	—
Лист	Листов 1	

ЦНИИЭП жилища

С 10.24-4; С 10.12-4; С 10.8-4

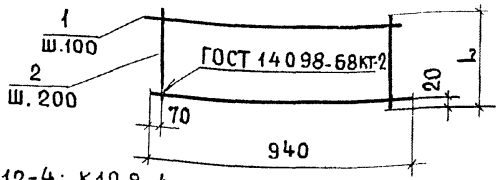

К 10.24-4; К 10.12-4; К 10.8-4

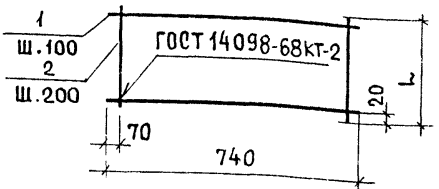

L, мм	Обозначение	Марка	Поз	ф, мм	Длина, мм	Кол.	Масса, кг	
							Общая	Марки
2340	1.112-5.4.07.110	С 10.24-4	1	6AIII	940	24	5.00	6.16
			2	4BI	2340	5	1.16	
2140	07.110-01	К 10.24-4	1	6AIII	740	22	3.61	4.46
			2	4BI	2140	4	0.85	
1140	07.110-02	С 10.12-4	1	6AIII	940	12	2.5	3.06
			2	4BI	1140	5	0.56	
1040	07.110-03	К 10.12-4	1	6AIII	740	11	1.81	2.22
			2	4BI	1040	4	0.41	
740	07.110-04	С 10.8-4	1	6AIII	940	8	1.67	2.04
			2	4BI	740	5	0.37	
640	07.110-05	К 10.8-4	1	6AIII	740	7	1.15	1.40
			2	4BI	640	4	0.25	

1.112-5.4.07.110

Изм.	Лист.	№ докум.	Подп.	Дата
Разраб.		Вяземская		
Проверил		Шумилин		1978
ГИП		Вяземская		
Гин.-кон.		Шумилин		

Сетки:
С10.24-4; С10.12-4; С10.8-4;
К10.24-4; К10.12-4; К10.8-4.

Лит	Масса	Масштаб
Р	см. табл.	—
Лист	Листов 1	

ЦНИИЭП жилища

С8.24-4; С8.12-4

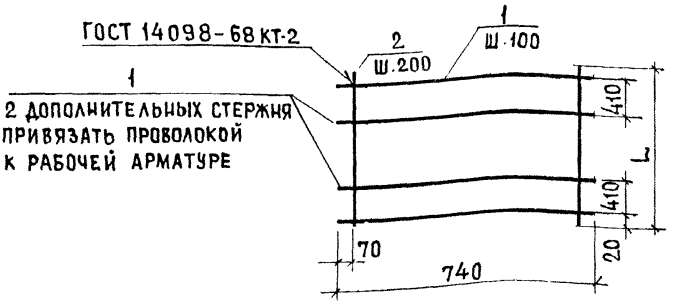

С6.24-4; С6.12-4

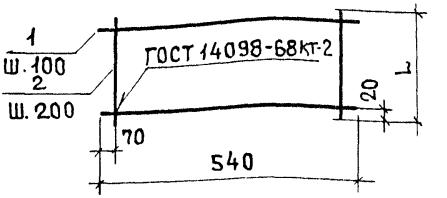

L, мм	Обозначение	Марка	Поз.	Ø мм	Длина мм	Кол.	Масса, кг Общая	Масса, кг Марки
2340	1.112-5.4.08.110	С8.24-4	1	6AIII	740	26	4.27	5.20
			2	4BI	2340	4	0.93	
1140	08.110-01	С8.12-4	1	6AIII	740	14	2.3	2.75
			2	4BI	1140	4	0.45	
2340	08.110-02	С6.24-4	1	5BpI	540	24	2.00	2.69
			2	4BI	2340	3	0.69	
1140	08.110-03	С6.12-4	1	5BpI	540	12	1.00	1.34
			2	4BI	1146	3	0.34	

1.112-5.4.08.110

Сетки:
С8.24-4; С8.12-4;
С6.24-4; С6.12-4.

Изм.	Лист	№ докум.	Подп.	Дата
Гип.		Вяземская		1978
Г.ин.-кон.		Шумилин		

Лит	Масса	Масштаб
Р	См. табл.	—
Лист	Листов 1	

ЦНИИЭП жилища

Инв. № подл. | Подп. и дата | Взам. инв. № | Инв. № дубл. | Подп. и дата

gost.e-ecolog.ru