ТИПОВЫЕ КОНСТРУКЦИИ, ИЗДЕЛИЯ И УЗЛЫ ЗДАНИЙ И СООРУЖЕНИЙ

СЕРИЯ 1.112-5

ПЛИТЫ ЖЕЛЕЗОБЕТОННЫЕ ДЛЯ ЛЕНТОЧНЫХ ФУНДАМЕНТОВ

ВЫПУСК 2

РАБОЧИЕ ЧЕРТЕЖИ ПЛИТ ГРУППЫ 2

РАЗРАБОТАН ЦНИИЭП жилища Государственного комитета по гражданскому строительству и архитектуре при Госстрое СССР при участии НИИОСП им Н М Герсеванова и НИИЖБ

УТВЕРЖДЕН и ВВЕДЕН В ДЕЙСТВИЕ Государственным комитетом по гражданскому строительству и архитектуре при Госстрое СССР с 15 января 1979 года.
Приказ от 28.12.1978 г. №280

Зам директора, руководитель отделения проектных работ — И Криппа

ГИ инженер отделения — Н А Дыховичная

ГИ конструктор отделения — Б Н Смирнов

Начальник отдела №17 — Л.Э Балановский

ГИ. инженер-конструктор — Б.Н Шумилин

ГИ. инженер проекта — М.В Вяземская

НИИОСП им Н.М Герсеванова

Зам директора — В.В Михеев

Зав лабораторией — Е А. Сорочан

НИИЖБ

Зам директора — Н Н Коровин

Рук. лаборатории — А А Гвоздев

Ст. н сотрудник — А.С. Залесов

gost.e-ecolog.ru

N п/п	ОБОЗНАЧЕНИЕ	НАИМЕНОВАНИЕ	2 СТР
	Содержание альбома.		
1		Содержание.	2-3
2	1.112-5.2. 00ТТ	Технические требования.	4
3	1.112-5.2. 00Тб 1	Выборка стали. /на один элемент/ Таблица Тб1	5
4	—"— 01.000	Плиты для ленточных фундаментов:	6
	—"— 01.000сб	ФЛ32.12-2; ФЛ32.8-2.	7
5	—"— 02.000	—"— ФЛ28.12-2; ФЛ28.8-2.	8
	—"— 02.000сб		9
6	—"— 03.000	—"— ФЛ24.12-2; ФЛ24.8-2.	10
	—"— 03.000 сб		11
7	—"— 04. 000	—"— ФЛ20.12-2; ФЛ20.8-2.	12
	—"— 04. 000сб		13
8	—"— 05. 000	Плиты для ленточных фундаментов: ФЛ 16. 24-2;	14
	—"— 05. 000сб	ФЛ16.12-2; ФЛ16.8-2.	15
9	—"— 06.000	—"— ФЛ 14. 24-2;	16
	—"— 06.000сб	ФЛ 14. 12-2; ФЛ14.8-2.	17
10	—"— 07. 000	—"— ФЛ 12. 24-2;	18
	—"— 07. 000сб	ФЛ 12. 12-2; ФЛ12.8-2.	19
11	—"— 08. 000	—"— ФЛ 10. 24-2;	20
	—"— 08.000сб	ФЛ 10. 12-2; ФЛ10.8-2.	21
12	—"— 09. 000	Плиты для ленточных фундаментов:	22
	—"— 09. 000сб	ФЛ 8. 24-2; ФЛ 8. 12-2.	23

N п/п	ОБОЗНАЧЕНИЕ	НАИМЕНОВАНИЕ	СТР.
13	1.112-5.2.01.100	Блоки арматурные АБ32.12-2; АБ32.8-2.	24
14	—"— 02.100	—"— АБ28.12-2; АБ28.8-2.	25
15	—"— 03.100	—"— АБ24.12-2; АБ24.8-2.	26
16	—"— 04.100	" АБ20.12-2; АБ20.8-2.	27
17	—"— 05.100	Блоки арматурные АБ16.24-2; АБ16.12-2; АБ16.8-2.	28
18	—"— 06.100	—"— АБ14.24-2; АБ14.12-2; АБ14.8-2.	29
19	—"— 01.110	Сетки: С32.12-2; С32.8-2; К32.12-2; К32.8-2.	30
20	—"— 02.110	—"— С28.12-2; С28.8-2; К28.12-2; К28.8-2.	31
21	—"— 03.110	—"— С24.12-2; С24.8-2; К24.12-2; К24.8-2.	32
22	—"— 04.110	—"— С20.12-2; С20.8-2; К20.12-2; К20.8-2.	33
23	—"— 05.110	Сетки: С16.24-2; С16.12-2; С16.8-2; К16.24-2; К16.12-2; К16.8-2.	34
24	—"— 06.110	—"— С14.24-2; С14.12-2; С14.8-2; К14.24-2; К14.12-2; К14.8-2	35
25	—"— 07.110	—"— С12.24-2; С12.12-2; С12.8-2; С10.24-2; С10.12-2; С10.8-2.	36
26	—"— 08.110	Сетки: С8.24-2; С8.12-2;	37

ТЕХНИЧЕСКИЕ ТРЕБОВАНИЯ

Материалы для проектирования и общие технические требования к изделиям серии I.II2-5 приведены в выпуске "0".

Плиты железобетонные для ленточных фундаментов группы 2 разработаны для применения их при расчетном давлении на основания 2,5 кгс/см^2 при минимальной толщине нагружающей стены 160 мм. Величины давлений на основание при толщинах стен 300 и 500 мм, отвечающие условиям обеспечения прочности плит, приведены в таблице Тб3 выпуска "0".

Армирование плит ФЛ32.I2-2 ÷ ФЛ24.8-2 предусмотрено с использованием рабочей арматуры из стали класса А-Ш по ГОСТ 578I-75, с диаметрами стержней I2 и I0 мм, с регламентированным качеством согласно ГОСТ 5.I459-72*, и расчетным сопротивлением R_a = 3600 кгс/см^2.

Для остальных плит применяется рабочая арматура из стали класса А-Ш по ГОСТ 578I-75, диаметром 8 и 6 мм, а также арматурная проволока периодического профиля класса Вр-I по ТУ I4-4-659-75 диаметром 5 мм, с расчетным сопротивлением R_a= 3400 кгс/см^2.

Распределительная арматура - из обыкновенной гладкой арматурной проволоки класса В-I по ГОСТ 6727-53* диаметром 4 мм.

Учитывая запланированный переход на беспетлевой способ монтажа, в рабочих чертежах изделий монтажные петли предусмотрены на переходной период. Чертежи монтажных петель и расходы стали для них показаны отдельно в выпуске "0" /чертежи 0I.00I и таблица Тб1/. В выборку стали на изделие /таблица Тб1 данного выпуска/ расход стали на петли не включен.

					1.112-5.2.ООТТ	
ИЗМ	ЛИСТ	№ ДОКУМ.	ПОДП.	ДАТА		
РАЗРАБ		Шумилин		1978	ТЕХНИЧЕСКИЕ ТРЕБОВАНИЯ	ЛИТ Р / ЛИСТ / ЛИСТОВ 1
ПРОВЕР		Вяземская				ЦНИИЭП жилища
ГИП		Вяземская				
Г.ИН.-КОН		Шумилин				

Копировал Формат А4

Арматурные изделия (без петель).

Таблица Т61

Марка фундамента	Сталь класса А-III ГОСТ 5781-75 Ra=3400 кгс/см²		Сталь класса А-III ГОСТ 5.1459-72*. Ra=3600 кгс/см²		Сталь класса Вр-I ТУ14-4-659-75	Сталь класса В-I ГОСТ 6727-53*	Всего кг.
	ф6	ф8	ф10	ф12	ф5	ф4	
ФЛ 32.12-2				45.57		2.28	47.85
ФЛ 32.8-2				29.87		1.45	31.32
ФЛ 28.12-2			6.12	24.72		1.64	32.48
ФЛ 28.8-2			4.59	16.48		1.11	22.18
ФЛ 24.12-2		4.05	15.47			1.63	21.15
ФЛ 24.8-2		2.7	10.32			1.05	14.07
ФЛ 20.12-2		11.68				1.34	13.02
ФЛ 20.8-2		8.08				0.91	8.99
ФЛ 16.24-2		22.08				2.54	24.62
ФЛ 16.12-2		11.05				1.24	12.29
ФЛ 16.8-2		7.51				0.82	8.33
ФЛ 14.24-2		11.76			2.59	2.12	16.47
ФЛ 14.12-2		5.88			1.29	1.03	8.2
ФЛ 14.8-2		3.91			0.91	0.69	5.51
ФЛ 12.24-2		10.81				1.39	12.20
ФЛ 12.12-2		5.4				0.68	6.08
ФЛ 12.8-2		3.6				0.44	4.04
ФЛ 10.24-2	5.43					1.16	6.59
ФЛ 10.12-2	2.92					0.56	3.48
ФЛ 10.8-2	2.09					0.37	2.46
ФЛ 8.24-2					2.74	0.93	3.67
ФЛ 8.12-2					1.37	0.45	1.82

Изм	Лист	№ докум.	Подп.	Дата
Разраб.		Вяземская		
Провер.		Шумилин		1978
ГИП		Вяземская		
Г.ин-кон		Шумилин		

1.112-5.2.00 Т61

Выборка стали (на один элемент)

Лист	Лист	Листов
Р		1

ЦНИИЭП жилища

Формат	Поз.	Обозначение	Наименование	Кол.	Примечание
			Документация		
11		1.112-5.2.01.000 СБ.	Сборочный чертеж		
11		1.112-5.0.00ТТ	Технические требования		
11		1.112-5.2.00ТТ	——— " ———		
11		1.112-5.2.00ТБ1	Выборка стали		
		1.112-5.2.01.000 /ФЛ 32.12-2/			
			Сборочные единицы и детали		
11	1	1.112-5.2.01.100	Блок арматурный АБ 32.12-2	1	
11	2	1.112-5.0.01.001-04	Петля П5	4	
			Материалы		
			Бетон марки М 200	1.6	м³
		1.112-5.2.01.100-01 /ФЛ 32.8-2/			
			Сборочные единицы и детали		
11	1	1.112-5.2.01.100-01	Блок арматурный АБ32.8-2	1	
11	2	1.112-5.0.01.001-03	Петля П4	4	
			Материалы		
			Бетон марки М 200	1.05	м³

Взам. инв. № | Инв. № дубл. | Подп. и дата

Инв. № подл. | Подп. и дата

Изм.	Лист	№ докум.	Подп.	Дата
Разраб.		Вяземская		
Провер.		Шумилин		1978
ГИП		Вяземская		
Гип-кон		Шумилин		

1.112-5.2.01.000

Плиты для ленточных фундаментов ФЛ 32.12-2; ФЛ 32.8-2

Лит	Лист	Листов
Р	1	2

ЦНИИЭП жилища

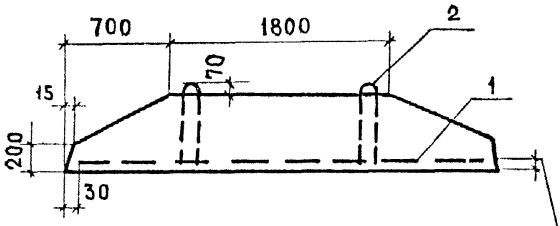

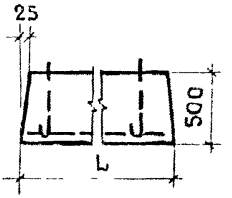

Защитный слой до низа рабочей арматуры 35 мм

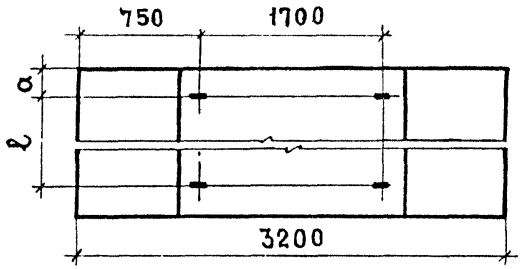

Обозначение	Марка	Размеры, мм			Масса, кг
		L	a	ℓ	
1.112-5.2.01.000	ФЛ 32.12-2	1180	205	700	4000
01.000-01	ФЛ 32.8-2	780	205	300	2620

Взам. инв. № | Подп. и дата

Изм	Лист	№ докум	Подп.	Дата
Разраб.		Вяземская		
Провер.		Шумилин		1978
ГИП		Вяземская		
Гин.-кон.		Шумилин		

1.112-5.2.01.000 СБ.

Сборочный чертеж
Плиты для ленточных фундаментов
ФЛ 32.12-2; ФЛ 32.8-2

Лит.	Масса	Масштаб
Р	См. табл.	—

Лист 2 Листов 2

ЦНИИЭП жилища

Инв. № подл. | Подп. и дата

Формат	Поз.	Обозначение	Наименование	Кол	Примечание
			Документация		
11		1.112-5.2.02.000 сб	Сборочный чертеж		
11		1.112-5.0.00ТТ	Технические требования		
11		1.112-5.2.00ТТ	——— " ———		
11		1.112-5.2.00ТВ1	Выборка стали		
		1.112-5.2.02.000 /ФЛ 28.12-2/			
			Сборочные единицы и детали		
11	1	1.112-5.2.02.100	Блок арматурный АБ28.12-2	1	
11	2	1.112-5.0.01.001-04	Петля П5	4	
			Материалы		
			Бетон марки М 200	1.37	м³
		1.112-5.2.02.000-01 /ФЛ 28.8-2/			
			Сборочные единицы и детали		
11	1	1.112-5.2.02.100-01	Блок арматурный АБ28.8-2	1	
11	2	1.112-5.0.01.001-03	Петля П4	4	
			Материалы		
			Бетон марки М 200	0.90	м³

Инв. № подл. | Подп. и дата | Взам. инв. № | Инв. № дубл. | Подп. и дата

Изм.	Лист	№ докум.	Подп.	Дата
Разраб.		Вяземская		
Провер.		Шумилин		1978
ГИП		Вяземская		
Гин-кон		Шумилин		

1.112-5.2.02.000

Плиты для ленточных фундаментов ФЛ 28.12-2; ФЛ 28.8-2

Лит	Лист	Листов
Р	1	2

ЦНИИЭП жилища

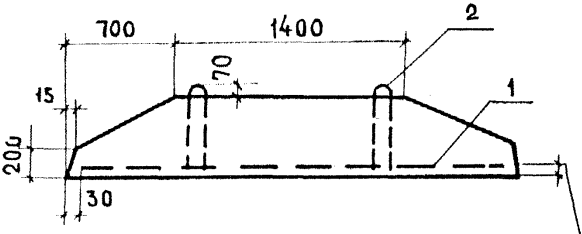

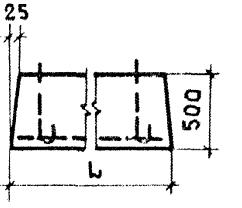

Защитный слой до низа рабочей арматуры 35 мм

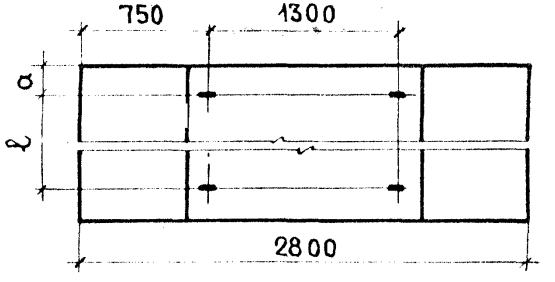

Обозначение	Марка	Размеры, мм			Масса, кг
		L	a	ℓ	
1.112-5.2.02.000	ФЛ 28.12-2	1180	275	700	3420
02.000-01	ФЛ 28.8-2	780	275	300	2240

Инв. № подл. | Подп. и дата | Взам. инв. № | Инв. № дубл. | Подп. и дата

Изм.	Лист	№ докум.	Подп.	Дата
Разраб.		Вяземская		
Провер.		Шумилин		1978
ГИП		Вяземская		
Гин.-кон.		Шумилин		

1.112-5.2.02.000 СБ.

Сборочный чертеж
Плиты для ленточных фундаментов
ФЛ28.12-2; ФЛ28.8-2

Лит.	Масса	Масштаб
Р	См. табл.	—
Лист 2	Листов 2	

ЦНИИЭП жилища

Формат	Поз	Обозначение	Наименование	Кол.	Примечание
			Документация		
11		1.112-5.2.03.000 сб.	Сборочный чертеж		
11		1.112-5.0.00 ТТ	Технические требования		
11		1.112-5.2.00 ТТ	——— " ———		
11		1.112-5.2.00 ТВ1	Выборка стали		
		1.112-5.2.03.000	/ФЛ 24.12-2/		
			Сборочные единицы и детали		
11	1	1.112-5.2.03.100	Блок арматурный АБ 24.12-2	1	
11	2	1.112-5.0.001-03	Петля П 4	4	
			Материалы		
			Бетон марки М 150	1.14	м³
		1.112-5.2.03.000-01	/ФЛ 24.8-2/		
			Сборочные единицы и детали		
11	1	1.112-5.2.03.100-01	Блок арматурный АБ 24.8-2	1	
11	2	1.112-5.0.01.001-05	Петля П 6	4	
			Материалы		
			Бетон марки М 150	0.75	м³

Изм.	Лист	№ докум.	Подп.	Дата	1.112-5.2.03.000			
Разраб.		Земская			Плиты для ленточных фундаментов ФЛ 24.12-2; ФЛ 24.8-2.	Лит	Лист	Листов
Провер.		Шумский		1978		Р	1	2
ГИП		Земская				ЦНИИЭП жилища		
Н.контр.		Шумский						

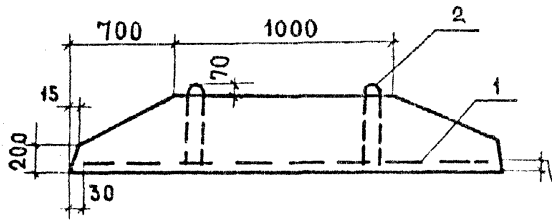

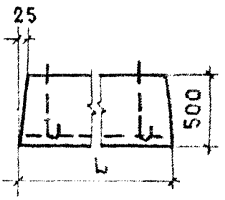

Защитный слой до низа рабочей арматуры 35 мм

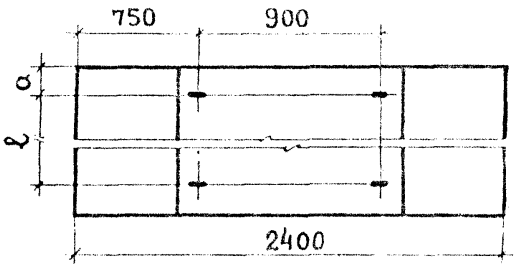

Обозначение	Марка	Размеры, мм			Масса, кг
		L	a	ℓ	
1.112-5.2.03.000	ФЛ 24.12-2	1180	270	700	2845
03.000-01	ФЛ 24.8-2	780	270	300	1865

Взам. инв. № | Дубл. инв. № | Подп. и дата

Изм.	Лист	№ докум.	Подп.	Дата
Разраб.		Вяземская		
Провер.		Шумилин		1978
ГИП		Вяземская		
Гин-кон		Шумилин		

1.112-5.2.03.000 СБ.

Сборочный чертеж
Плиты для ленточных фундаментов
ФЛ 24.12-2; ФЛ 24.8-2

Лит.	Масса	Масштаб
Р	см. табл.	—

Лист 2 | Листов 2

ЦНИИЭП жилища

Формат	Поз.	Обозначение	Наименование	Кол.	Примечание
			Документация		
11		1.112-5.2.04.000 сб.	Сборочный чертеж		
11		1.112-5.0.00 ТТ	Технические требования		
11		1.112-5.2.00ТТ	——— " ———		
11		1.112-5.2.00Т61	Выборка стали		
		1.112-5.2.04.000	/ФЛ 20.12-2/		
			Сборочные единицы и детали		
11	1	1.112-5.2.04.100	Блок арматурный АБ 20.12-2	1	
11	2	1.112-5.0.01.001-03	Петля П4	4	
			Материалы		
			Бетон марки М 150	0.98	м³
		1.112-5.2.04.000-01	/ФЛ 20.8-2/		
			Сборочные единицы и детали		
11	1	1.112-5.2.04.100-01	Блок арматурный АБ 20.8-2	1	
11	2	1.112-5.0.01.001-05	Петля П6	4	
			Материалы		
			Бетон марки М 150	0.64	м³

Инв. № подл. | Подп. и дата | Взам. инв. №

Изм.	Лист	№ докум.	Подп.	Дата
Разраб.		Вяземская		
Провер.		Шумилин		1978
ГИП		Вяземская		
Гин-кон.		Шумилин		

1.112-5.2.04.000

Плиты для ленточных фундаментов ФЛ 20.12-2, ФЛ 20.8-2

Лит	Лист	Листов
Р	1	2

ЦНИИЭП жилища

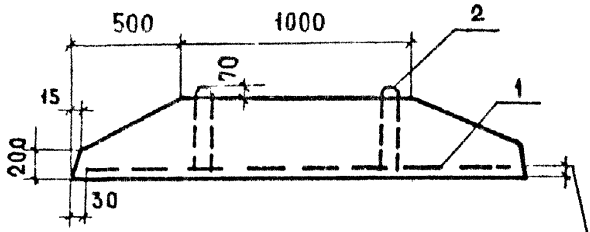

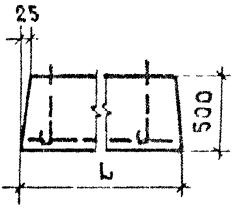

Защитный слой до низа рабочей арматуры 35 мм

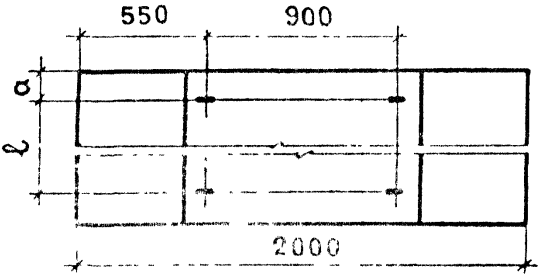

Обозначение	Марка	Размеры, мм			Масса, кг
		L	a	ℓ	
1.112-5.2.04.000	ФЛ 20.12-2	1180	210	700	2440
04.000-01	ФЛ 20.8-2	780	210	300	1595

Инв. № подл. | Подп. и дата | Взам. инв. № | Инв. № дубл. | Подп. и дата

Изм.	Лист	№ докум.	Подп.	Дата
Разраб.		Вяземская		
Провер.		Шумилин		1978
ГИП		Вяземская		
Г.ин.-кон.		Шумилин		

1.112-5.2.04.000 сб.

Сборочный чертеж
Плиты для ленточных фундаментов
ФЛ20.12-2; ФЛ20.8-2

Лит.	Масса	Масштаб
Р	см. табл.	—
Лист 2	Листов 2	

ЦНИИЭП жилища

Формат	Поз.	Обозначение	Наименование	Кол	Примечание
			Документация		
11		1.112-5.2.05.000 сб.	Сборочный чертеж		
11		1.112-5.00 ТТ	Технические требования		
11		1.112-5.2.00ТТ	——— " ———		
11		1.112-5.2.00тб1	Выборка стали		
		1.112-5.2.05.000	/ФЛ 16.24-2/		
			Сборочные единицы и детали		
11	1	1.112-5.2.05.100	Блок арматурный АБ 16.24-2	1	
11	2	1.112-5.0.01.001-02	Петля П3	4	
			Материалы		
			Бетон марки М 150	0.99	м³
		1.112-5.2.05.000-01	/ФЛ 16.12-2/		
			Сборочные единицы и детали		
11	1	1.112-5.2.05.100-01	Блок арматурный АБ 16.12-2	1	
11	2	1.112-5.0.01.001-01	Петля П2	4	
			Материалы		
			Бетон марки М 150	0.49	м³
		1.112-5.2.05.000-02	/ФЛ 16.8-2/		
			Сборочные единицы и детали		
11	1	1.112-5.2.05.100-02	Блок арматурный АБ 16.8-2	1	
11	2	1.112-5.0.01.001	Петля П1	4	
			Материалы		
			Бетон марки М 150	0.32	м³

Инв. № подл. | Подп. и дата | Взам. инв. № | Инв. № дубл. | Подп. и дата

Изм.	Лист	№ докум.	Подп.	Дата
Разраб.		Вяземская		
Провер.		Шумилин		1978
ГИП		Вяземская		
Гин-кон		Шумилин		

1.112-5.2.05.000

Плиты для ленточных фундаментов ФЛ16.24-2; ФЛ16.12-2; ФЛ16.8-2

Лит.	Лист	Листов
Р	1	2

ЦНИИЭП жилища

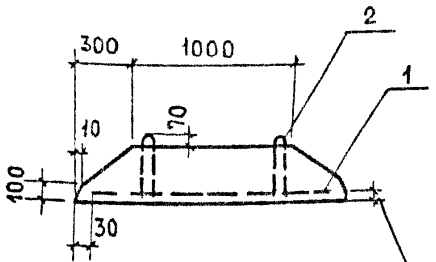

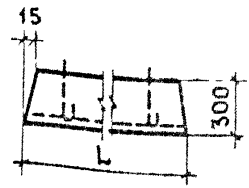

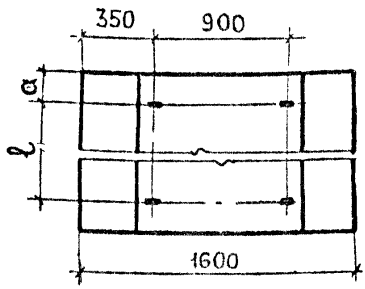

Защитный слой до низа рабочей арматуры 35мм

Обозначение	Марка	Размеры, мм			Масса, кг
		L	a	ℓ	
1.112-5.2.05.000	ФЛ 16.24-2	2380	370	1700	2470
05.000-01	ФЛ 16.12-2	1180	270	700	1215
05.000-02	ФЛ 16.8-2	780	170	500	800

Инв. № подл. | Подп. и дата | Взам. инв. № | Инв. № дубл. | Подп. и дата

Изм.	Лист	№ докум.	Подп.	Дата
Разраб.		Вяземская		
Провер		Шумилин		1978
ГИП		Вяземская		
Гин-кон.		Шумилин		

1.112-5.2.05.000 СБ.

Сборочный чертеж. Плиты для ленточных фундаментов ФЛ16.24-2; ФЛ16.12-2; ФЛ16.8-2

Лит.	Масса	Масштаб
Р	см. табл.	—
Лист 2	Листов 2	

ЦНИИЭП жилища

Формат	Поз	Обозначение	Наименование	16 кол	Примечание
			Документация		
11		1.112-5.2.06.000 сб.	Сборочный чертеж		
11		1.112-5.0.00 ТТ	Технические требования		
11		1.112-5.2.00 ТТ	——— " ———		
11		1.112-5.2.00 Тб 1	Выборка стали		
		1.112-5.2.06.000	/ФЛ 14.24-2/		
			Сборочные единицы и детали		
11	1	1.112-5.2.06.100	Блок арматурный АБ 14-24-1	1	
11	2	1.112-5.0.01.001-01	Петля П2	4	
			Материалы		
			Бетон марки М 150	0.85	м³
		1.112-5.2.06.000-01	/ФЛ 14.12-2/		
			Сборочные единицы и детали		
11	1	1.112-5.2.06.100-01	Блок арматурный АБ 14.12-2	1	
11	2	1.112-5.0.01.001-01	Петля П2	4	
			Материалы		
			Бетон марки М 150	0.42	м³
		1.112-5.2.06.000-02	/ФЛ 14 8-2/		
			Сборочные единицы и детали		
11	1	1.112-5.2.06.100-02	Блок арматурный АБ 14.8-2	1	
11	2	1.112-5.0.01.001	Петля П1	4	
			Материалы		
			Бетон марки М 150	0.27	м³

Инв. № подл. | Подп. и дата | Взам. инв. № | Инв. № дубл. | Подп. и дата

Изм.	Лист	№ докум.	Подп.	Дата
Разраб.		Вяземская		
Провер.		Шумилин		1978
ГИП		Вяземская		
Гин-кон		Шумилин		

1.112-5.2.06.000

Плиты для ленточных фундаментов

ФЛ14 24-2; ФЛ14-12-2; ФЛ 14.8-2

Лит	Лист	Листов
Р	1	2

ЦНИИЭП жилищ

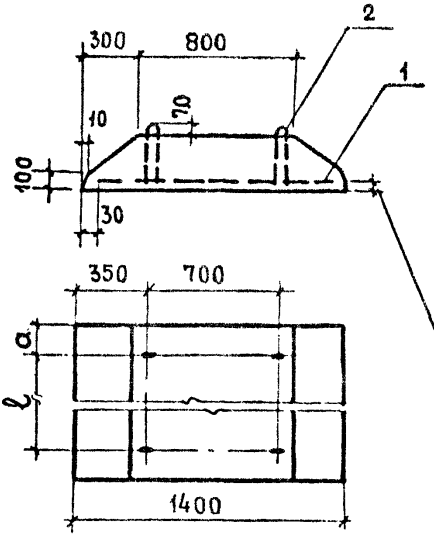

Обозначение	Марка	Размеры, мм			Масса, кг
		L	a	ℓ	
1.112-5.2.06.000	ФЛ 14.24-2	2380	360	1700	2110
06.000-01	ФЛ 14.12-2	1180	260	700	1040
06.000-02	ФЛ 14.8-2	780	160	500	685

Инв.№ подл. | Подп. и дата | Взам. инв.№ | Инв.№ дубл. | Подп. и дата

Изм.	Лист	№ докум.	Подп.	Дата
Разраб.		Вяземская		
Провер.		Шумилин		1978
ГИП		Вяземская		
Гин-кон.		Шумилин		

1.112-5.2.06.000 сб.

Сборочный чертеж. Плиты для ленточных фундаментов ФЛ14.24-2; ФЛ14.12-2; ФЛ14.8-2.

Лит.	Масса	Масштаб
Р	см. табл.	—
Лист 2	Листов 2	

ЦНИИЭП жилища

ФОРМАТ	ПОЗ.	ОБОЗНАЧЕНИЕ	НАИМЕНОВАНИЕ	КОЛ.	ПРИМЕЧАНИЕ
			Документация		
11		1.112-5.2.07.000СБ	Сборочный чертеж		
11		1.112-5.0.00ТТ	Технические требования		
11		1.112-5.2.00ТТ	— — — " — — —		
11		1.112-5.2.00ТБ1	Выборка стали		
		1.112-5.2.07.000	/ФЛ 12.24-2/		
			Сборочные единицы и детали		
11	1	1.112-5.2.07.110	Сетка С 12.24-2	1	
11	2	1.112-5.0.01.001-01	Петля П 2	4	
			Материалы		
			Бетон марки М 150	0.70	м³
		1.112-5.2.07.000-01	/ФЛ 12.12-2/		
			Сборочные единицы и детали		
11	1	1.112-5.2.07.110-01	Сетка С 12.12-2	1	
11	2	1.112-5.0.01.001	Петля П 1	4	
			Материалы		
			Бетон марки М 150	0.35	м³
		1.112-5.2.07.000-02	/ФЛ 12.8-2/		
			Сборочные единицы и детали		
11	1	1.112-5.2.07.110-02	Сетка С 12.8-2	1	
11	2	1.112-5.0.01.001	Петля П 1	4	
			Материалы		
			Бетон марки М 150	0.23	м³

ИЗМ	ЛИСТ	№ ДОКУМ.	ПОДП	ДАТА
РАЗРАБ.		ВЯЗЕМСКАЯ		1978
ПРОВЕР.		ШУМИЛИН		
ГИП		ВЯЗЕМСКАЯ		
Гип-кон		ШУМИЛИН		

1.112-5.2.07.000

Плиты для ленточных фундаментов

ЛИТ	ЛИСТ	ЛИСТОВ
Р	1	2

ЦНИИЭП жилища

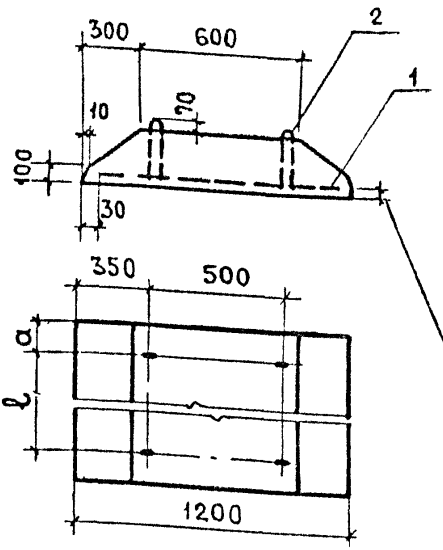

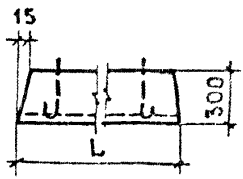

Защитный слой до низа рабочей арматуры 35мм

Обозначение	Марка	Размеры, мм			Масса, кг
		L	a	ℓ	
1.112- 5.2.07.000	ФЛ 12.24-2	2380	360	1660	1760
07.000-01	ФЛ 12.12-2	1180	260	660	870
07.000-02	ФЛ 12.8-2	780	160	460	570

Изм.	Лист	№ докум.	Подп.	Дата
Разраб.		Вяземская		
Провер.		Шумилин		1978
ГИП		Вяземская		
Гин-кон.		Шумилин		

1.112-5.2.07.000 сб.

Сборочный чертеж. Плиты для ленточных фундаментов ФЛ12.24-2; ФЛ12.12-2; ФЛ12.8-2

Лит.	Масса	Масштаб
Р	см. табл.	—
Лист 2	Листов 2	

ЦНИИЭП жилища

Формат	Поз.	Обозначение	Наименование	Кол.	Примечание
			Документация		
11		1.112-5.2.08.000 СБ.	Сборочный чертеж		
11		1.112-5.0.00 ТТ	Технические требования		
11		1.112-5.2.00 ТТ	——— " ———		
11		1.112-5.2.00 ТВ1	Выборка стали		
		1.112-5.2.08.000	/ФЛ 10.24-2/		
			Сборочные единицы и детали		
11	1	1.112-5.2.07.110-03	Сетка С 10.24-2	1	
11	2	1.112-5.0.01.001-01	Петля П2	4	
			Материалы		
			Бетон марки М 150	0.61	м³
		1.112-5.2.08.000-01	/ФЛ 10.12-2/		
			Сборочные единицы и детали		
11	1	1.112-5.2.07.110-04	Сетка С 10.12-2	1	
11	2	1.112-5.0.01.001	Петля П1	4	
			Материалы		
			Бетон марки М 150	0.3	м³
		1.112-5.2.08.000-02	/ФЛ 10.8-2/		
			Сборочные единицы и детали		
11	1	1.112-5.2.07.110-05	Сетка С 10.8-2	1	
11	2	1.112-5.0.01.001	Петля П1	4	
			Материалы		
			Бетон марки М 150	0.2	м³

Инв.№ подл. | Подп. и дата | Взам.инв.№ | Инв.№ дубл. | Подп. и дата

Изм.	Лист	№ докум.	Подп.	Дата
Разраб.		Вяземская		
Провер.		Шумилин		1978
ГИП		Вяземская		
Гин.-кон.		Шумилин		

1.112-5.2.08.000

Плиты для ленточных фундаментов

Лит	Лист	Листов
Р	1	2

ЦНИИЭП жилища

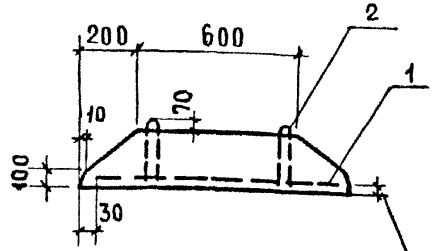

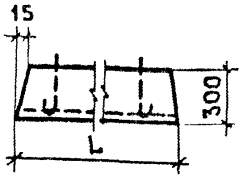

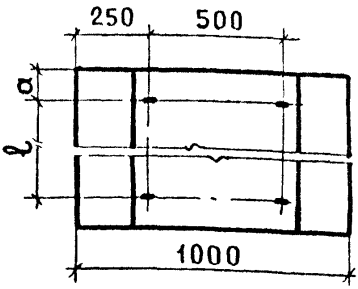

Защитный слой до низа рабочей арматуры 35мм

Обозначение	Марка	Размеры, мм			Масса, кг
		L	a	ℓ	
1.112-5.2.08.000	ФЛ 10.24-2	2380	360	1660	1520
08.000-01	ФЛ 10.12-2	1180	260	660	750
08.000-02	ФЛ 10.8-2	780	160	460	495

Инв. № подл. | Подп. и дата | Взам. инв. № | Инв. № дубл. | Подп. и дата

Изм.	Лист	№ докум.	Подп.	Дата
Разраб.		Вяземская		
Провер.		Шумилин		1978
ГИП		Вяземская		
Т.ин-кон.		Шумилин		

1.112-5.2.08.000 сб.

Сборочный чертеж. Плиты для ленточных фундаментов ФЛ 10.24-2; ФЛ10.12-2; ФЛ10.8-2

Лит.	Масса	Масштаб
Р	см. табл.	—
Лист 2	Листов 2	

ЦНИИЭП жилища

Формат	Поз.	Обозначение	Наименование	Кол.	Примечание
			Документация		
11		1.112-5.2.09.000сб.	Сборочный чертеж		
11		1.112-5.0.00ТТ	Технические требования		
11		1.112-5.2.00ТТ	——— » ———		
11		1.112-5.2.00ТВ1	Выборка стали		
		1.112-5.2.09.000 /ФЛ 8.24-2/			
			Сборочные единицы детали		
11	1	1.112-5.2.08.110	Сетка С 8.24-2	1	
11	2	1.112-5.0.01.001-01	Петля П2	2	
			Материалы		
			Бетон марки М 150	0.56	м³
		1.112-5.2.09.000-01 /ФЛ 8.12-2/			
			Сборочные единицы и детали		
11	1	1.112-5.2.08.110-01	Сетка С 8.12-2	1	
11	2	1.112-5.0.01.001-01	Петля П2	2	
			Материалы		
			Бетон марки М 150	0.27	м³

Взам. инв. № | Инв. № дубл. | Подп. и дата | Инв. № подл. | Подп. и дата

Изм.	Лист	№ докум.	Подп.	Дата
Разраб.		Вяземская		
Провер.		Шумилин		1978
ГИП		Вяземская		
Гин-кой		Шумилин		

1.112-5.2.09.000

Плиты для ленточных фундаментов ФЛ 8.24-2; ФЛ 8.12-2

Лит.	Лист	Листов
Р	1	2

ЦНИИЭПжилища

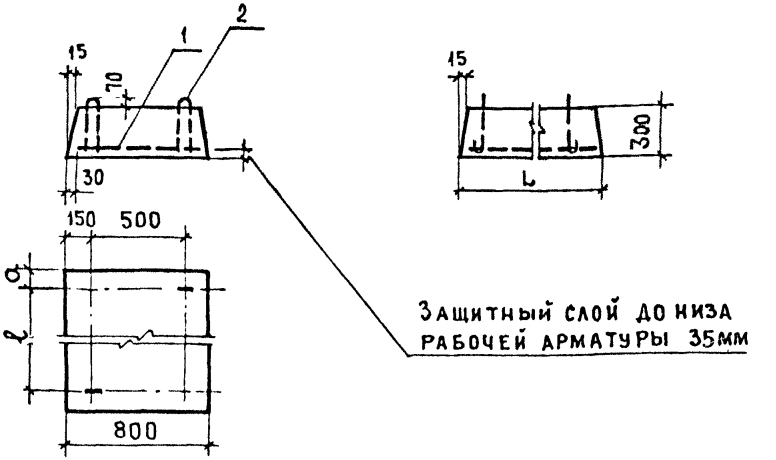

Обозначение	Марка	Размеры, мм			Масса, кг
		L	a	ℓ	
1.112-5.2.09.000	ФЛ 8.24-2	2380	360	1660	1395
09.000-01	ФЛ 8.12-2	1180	260	660	685

Инв. № подл. | Подп. и дата | Взам. инв. №

Изм.	Лист	№ докум.	Подп.	Дата
Разраб.		Вяземская		
Провер.		Шумилин		1978
ГИП		Вяземская		
Г.ин-кон.		Шумилин		

1.112-5.2.09.000 СБ.

Сборочный чертеж. Плиты для ленточных фундаментов ФЛ 8.24-2; ФЛ 8.12-2

Лит.	Масса	Масштаб
Р	См. табл.	—

Лист 2 Листов 2

ЦНИИЭП жилища

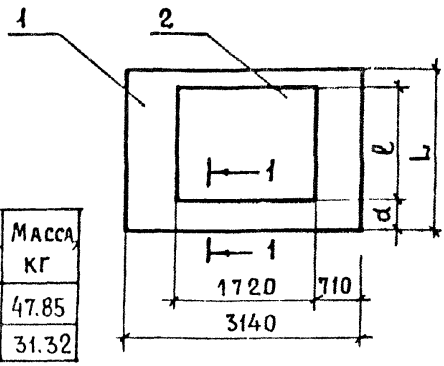

Обозначение	Марка	Размеры, мм L	ℓ	d	Масса, кг
1.112-5.2.01.100	АБ32.12-2	1140	1040	70	47.85
01.100-01	АБ32.8-2	740	640	70	31.32

1-1 повернуто

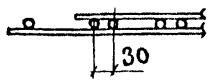

Соединение сеток между собой произвести контактной сваркой по ГОСТ 14098-68 кт-2

Формат		Поз.	Обозначение	Наименование	Кол.	Примечание
			1.112-5.2.01.100	/ АБ 32.12-2 /		
				Сборочные единицы		
11		1	1.112-5.2.01.110	Сетка С 32.12-2	1	
		2	01.110-01	Сетка К 32.12-2	1	
			1.112-5.2.01.100-01	/ АБ 32.8-2 /		
				Сборочные единицы		
		1	1.112-5.2.01.110-02	Сетка С 32.8-2	1	
		2	01.110-03	Сетка К 32.8-2	1	

Инв. № подл. | Подп. и дата | Взам. инв. № | Инв. № дубл. | Подп. и дата

Изм.	Лист	№ докум.	Подп.	Дата
Разраб.		Вяземская		
Провер.		Шумилин		1978
ГИП		Вяземская		
Гин.-кон.		Шумилин		

1.112-5.2.01.100

Блоки арматурные

АБ 32.12-2; АБ 32.8-2

Лит	Масса	Масштаб
Р	См. табл.	—
Лист	Листов 1	

ЦНИИЭП жилища

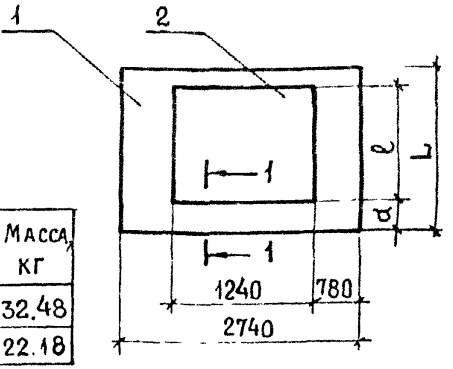

Обозначение	Марка	Размеры, мм			Масса, кг
		L	ℓ	d	
1.112-5.2.02.100	АБ28.12-2	1140	740	230	32.48
02.100-01	АБ28.8-2	740	540	130	22.18

1-1 повернуто

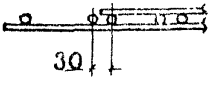

Соединение сеток между собой произвести контактной сваркой по ГОСТ 14098-68 кт-2

Формат		Поз.	Обозначение	Наименование	Кол.	Примечание
			1.112-5.2.02.100	/АБ 28.12-2/		
				Сборочные единицы		
11		1	1.112-5.2.02.110	Сетка С 28.12-2	1	
		2	02.110-01	Сетка К 28.12-2	1	
			1.112-5.2.02.100-01	/АБ 28.8-2/		
				Сборочные единицы		
		1	1.112-5.2.02.110-02	Сетка С 28.8-2	1	
		2	02.110-03	Сетка К 28.8-2	1	

Изм.	Лист	№ докум.	Подп.	Дата
Разраб.		Вяземская		
Провер.		Шумилин		1978
ГИП		Вяземская		
Гин.-кон.		Шумилин		

1.112-5.2.02.100

Блоки арматурные АБ 28.12-2; АБ 28.8-2

Лит	Масса	Масштаб
Р	См. табл.	—

Лист	Листов 1

ЦНИИЭП.....

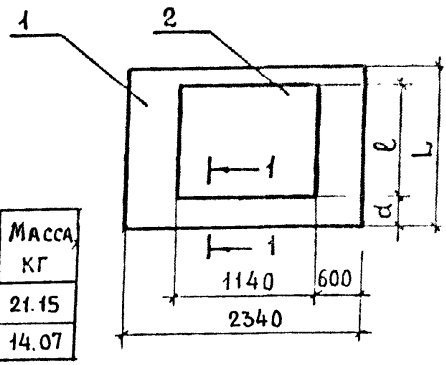

Обозначение	Марка	Размеры, мм			Масса, кг
		L	l	d	
1.112-5.2.03.100	АБ 24.12-2	1140	840	125	21.15
03.100-01	АБ 24.8-2	740	540	125	14.07

1-1 повернуто

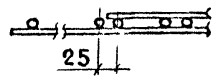

Соединение сеток между собой произвести контактной сваркой по ГОСТ 14098-68 кт-2

Формат	Поз.	Обозначение	Наименование	Кол.	Примечание
		1.112-5.2.03.100	/АБ 24.12-2/		
			Сборочные единицы		
11	1	1.112-5.2.03.110	Сетка С 24.12-2	1	
	2	03.110-01	Сетка К 24.12-2	1	
		1.112-5.2.03.100-01	/АБ 24.8-2/		
			Сборочные единицы		
	1	1.112-5.2.03.110-02	Сетка С 24.8-2	1	
	2	03.110-03	Сетка К 24.8-2	1	

Взам. инв.№ | Инв.№ дубл. | Подп. и дата

Инв.№ подл. | Подп. и дата

Изм.	Лист	№ докум.	Подп.	Дата
Разраб.		Вяземская		
Провер.		Шумилин		1978
ГИП		Вяземская		
Гл.инж.-кон.		Шумилин		

1.112-5.2.03.100

Блоки арматурные АБ 24.12-2; АБ 24.8-2

Лит	Масса	Масштаб
Р	См. табл.	—
Лист	Листов 1	

ЦНИИЭП жилища

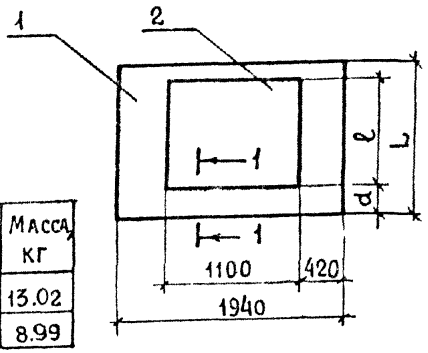

Обозначение	Марка	Размеры, мм L	l	d	Масса, кг
1.112-5.2.04.100	АБ20.12-2	1140	740	175	13.02
04.100-01	АБ20.8-2	740	540	75	8.99

1-1 повернуто

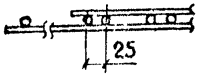

Соединение сеток между собой произвести контактной сваркой по ГОСТ 14098-68 кт-2

Формат	Поз.	Обозначение	Наименование	Кол.	Примечание
		1.112-5.2.04.100	/АБ 20.12-2/		
			Сборочные единицы		
11	1	1.112-5.2.04.110	Сетка С 20.12-2	1	
	2	04.110-01	Сетка К 20.12-2	1	
		1.112-5.2.04.100-01	/АБ 20.8-2/		
			Сборочные единицы		
	1	1.112-5.2.04.110-02	Сетка С 20.8-2	1	
	2	04.110-03	Сетка К 20.8-2	1	

Взам. инв. № | Подп. и дата | Инв. № подл. | Подп. и дата

Изм.	Лист	№ докум.	Подп.	Дата
Разраб.		Вяземская		
Провер.		Шумилин		1978
ГИП		Вяземская		
Гин-кон		Шумилин		

1.112-5.2.04.100

Блоки арматурные АБ20.12-2; АБ.20.8-2

Лит	Масса	Масштаб
Р	См. табл.	—
Лист	Листов 1	

ЦНИИЭП жилища

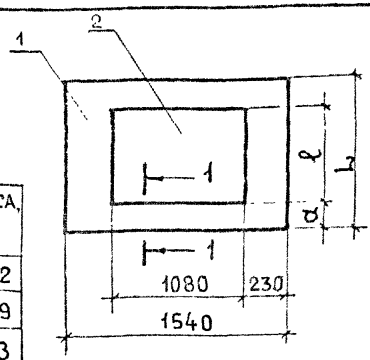

1-1 повернуто



Обозначение	Марка	Размеры, мм			Масса, кг
		L	ℓ	α	
1.112-5.2.05.100	АБ16.24-2	2340	1940	225	24.62
05.100-01	АБ16.12-2	1140	940	125	12.29
05.100-02	АБ16.8-2	740	640	25	8.33

Соединение сеток между собой произвести контактной сваркой по ГОСТ 14098-68 кт-2

Формат		Поз.	Обозначение	Наименование	Кол.	Примечание
			1.112-5.2.05.100	/АБ 16.24-2/		
				Сборочные единицы		
11		1	1.112-5.2.05.110	Сетка С 16.24-2	1	
		2	05.110-01	Сетка К 16.24-2	1	
			1.112-5.2.05.100-01	/АБ 16.12-2/		
				Сборочные единицы		
11		1	1.112-5.2.05.110-02	Сетка С 16.12-2	1	
		2	05.110-03	Сетка К 16.12-2	1	
			1.112-5.2.05.100-02	/АБ 16.8-2/		
				Сборочные единицы		
11		1	1.112-5.2.05.110-04	Сетка С 16.8-2	1	
		2	05.110-05	Сетка К 16.8-2	1	

Изм.	Лист.	№ докум.	Подп.	Дата
Разраб.		Вяземская		
Провер.		Шумилин		1978
ГИП		Вяземская		
Гин-кон.		Шумилин		

1.112-5.2.05.100

Блоки арматурные АБ16.24-2; АБ16.12-2; АБ16.8-2

Лит.	Масса	Масштаб
Р	см. табл.	—
Лист	Листов 1	

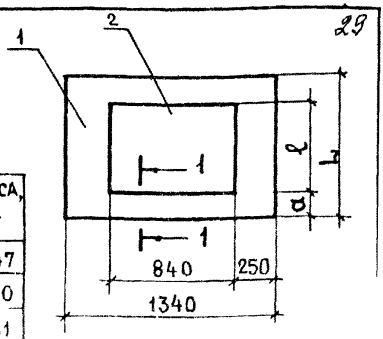

1-1 повернуто

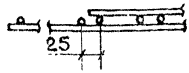

Обозначение	Марка	Размеры, мм			Масса, кг
		L	ℓ	a	
1.112-5.2.06.100	АБ14.24-2	2340	1940	225	16.47
06.100-01	АБ14.12-2	1140	940	125	8.20
06.100-02	АБ14.8-2	740	640	25	5.51

Соединение сеток между собой произвести контактной сваркой по ГОСТ 14098-68 кт-2

Формат		Поз	Обозначение	Наименование	Кол.	Примечание
			1.112-5.2.06.100 / АБ 14.24-2 /			
				Сборочные единицы		
11		1	1.112-5.2.06.110	Сетка С 14.24-2	1	
		2	06.110-01	Сетка К 14.24-2	1	
			1.112-5.2.06.100-01 / АБ 14.12-2 /			
				Сборочные единицы		
11		1	1.112-5.2.06.110-02	Сетка С 14.12-2	1	
		2	06.110-03	Сетка К 14.12-2	1	
			1.112-5.2.06.100-02 / АБ 14.8-2 /			
				Сборочные единицы		
11		1	1.112-5.2.06.110-04	Сетка С 14.8-2	1	
		2	06.110-05	Сетка К 14.8-2	1	

Изм.	Лист.	№ докум.	Подп.	Дата
Разраб.		Вяземская		
Провер.		Шумилин		1978
ГИП		Вяземская		
Гин-коп.		Шумилин		

1.112-5.2.06.100

Блоки арматурные АБ14.24-2; АБ14.12-2; АБ14.8-2

Лит.	Масса	Масштаб
Р	см. табл.	—
Лист	Листов 1	

ЦНИИЭПжилища

С32.12-2; С32.8-2

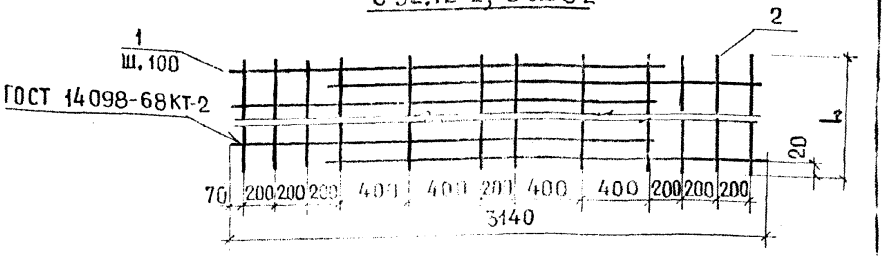

К32.12-2; К32.8-2

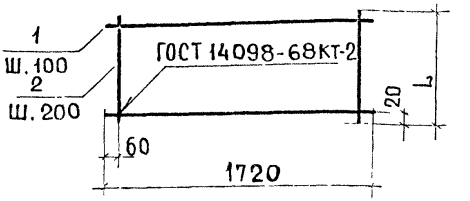

L, мм	Обозначение	Марка	Поз.	ф мм	Длина мм	Кол.	Масса, кг	
							Общая	Марки
1140	1.112-5.2.01.110	С32.12-2	1	12AIII	2700	12	28.77	30.12
			2	4BI	1140	12	1.35	
1040	01.110-01	К32.12-2	1	12AIII	1720	11	16.80	17.73
			2	4BI	1040	9	0.93	
740	01.110-02	С32.8-2	1	12AIII	2700	8	19.18	20.06
			2	4BI	740	12	0.88	
640	01.110-03	К32.8-2	1	12AIII	1720	7	10.69	11.26
			2	4BI	640	9	0.57	

1.112-5.2.01.110

Изм.	Лист	№ докум.	Подп.	Дата
Разраб.		Вяземская		1978
Провер.		Шумилин		
Гип.		Вяземская		
Гин.-кон.		Шумилин		

Сетки:
С32.12-2; С32.8-2;
К32.12-2; К32.8-2.

Лит	Масса	Масштаб
Р	См. табл.	—

Лист | Листов 1

ЦНИИЭП жилища

С 28.12-2; С 28.8-2

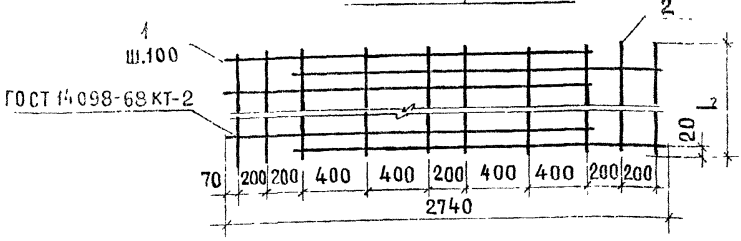

К 28.12-2; К 28.8-2

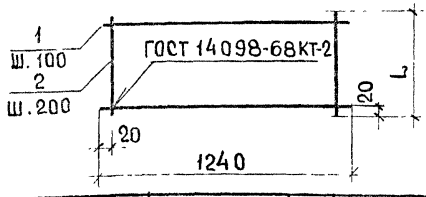

L, мм	Обозначение	Марка	Поз.	ф мм	Длина мм	Кол.	Масса, кг	
							Общая	Марки
1140	1.112-5.2.02.110	С28.12-2	1	12 AIII	2320	12	24.72	25.85
			2	4 BI	1140	10	1.13	
740	02.110-01	К28.12-2	1	10 AIII	1240	8	6.12	6.63
			2	4 BI	740	7	0.51	
740	02.110-02	С 28.8-2	1	12 AIII	2320	8	16.48	17.22
			2	4 BI	740	10	0.74	
540	02.110-03	К28.8-2	1	10 AIII	1240	6	4.59	4.96
			2	4 BI	540	7	0.37	

Изм	Лист	№ докум.	Подп.	Дата
Разраб.		Вяземская		
Провер.		Шумилин		1978
ГИП.		Вяземская		
Гин.-кон.		Шумилин		

1.112-5.2.02.110

Сетки:
С 28.12-2; С 28.8-2;
К 28.12-2; К 28.8-2.

Лит	Масса	Масштаб
Р	См. табл.	—
Лист	Листов 1	

ЦНИИЭП жилища

Инв. № подл. | Подп. и дата | Взам. инв. № | Инв. № дубл. | Подп. и дата

С 24.12-2; С 24.8-2

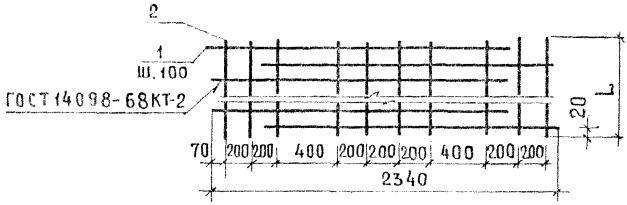

К 24.12-2; К 24.8-2

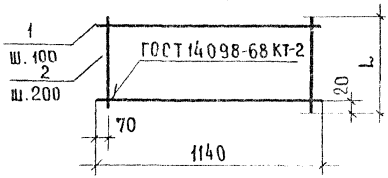

L, мм	Обозначение	Марка	Поз.	Ø мм	Длина мм	Кол.	Масса, кг: Общая	Масса, кг: Марки
1140	1.112-5.2.03.110	С24.12-2	1	10АIII	2090	12	15.47	16.60
			2	4ВI	1140	10	1.13	
840	03.110-01	К24.12-2	1	8АIII	1140	9	4.05	4.55
			2	4ВI	840	6	0.50	
740	03.110-02	С24.8-2	1	10АIII	2090	8	10.32	11.05
			2	4ВI	740	10	0.73	
540	03.110-03	К24.8-2	1	8АIII	1140	6	2.70	3.02
			2	4ВI	540	6	0.32	

1.112-5.2.03.110

Изм.	Лист	№ докум.	Подп.	Дата
Разраб.		Вяземская		
Провер.		Шумилин		1978
Гип.		Вяземская		
Гин.-кон.		Шумилин		

Сетки:
С24.12-2; С24.8-2;
К24.12-2; К24.8-2.

Лит	Масса	Масштаб
Р	См. табл.	—
Лист	Листов 1	

ЦНИИЭП жилища

С 20.12-2; С20.8-2

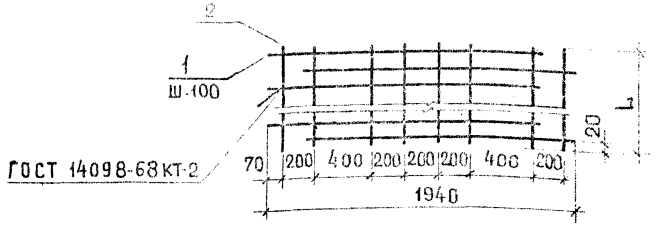

К 20.12-2; К 20.8-2

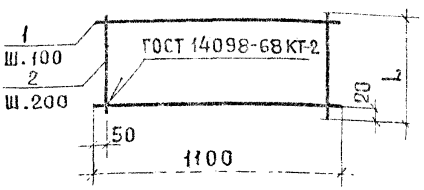

L, мм	Обозначение	Марка	Поз.	⌀ мм	Длина мм	Кол.	Масса, кг	
							общая	марки
1140	1.112-5.2.04.110	С20.12-2	1	8AIII	1730	12	8.90	9.1
			2	4BI	1140	8	0.90	
740	04.110-01	К20.12-2	1	8AIII	1100	8	3.48	3.92
			2	4BI	740	6	0.44	
740	04.110-02	С20.8-2	1	8AIII	1730	8	5.47	6.06
			2	4BI	740	8	0.59	
540	04.110-03	К20.8-2	1	8AIII	1100	6	2.61	2.93
			2	4BI	540	6	0.32	

Инв.№ подл. | Подп. и дата | Взам.инв.№ | Инв.№ дубл. | Подп. и дата

Изм.	Лист	№ докум.	Подп.	Дата
Разраб.		Вяземская		
Провер.		Шумилин		1978
Гип.		Вяземская		
Г.ин.-конс.		Шумилин		

1.112-5.2.04.110

Сетки:
С 20-12-2; С20.8-2,
К 20-12-2; К20.8-2

Лит	Масса	Масштаб
Р	см. табл.	—
Лист	Листов 1	

ЦНИИЭП.....

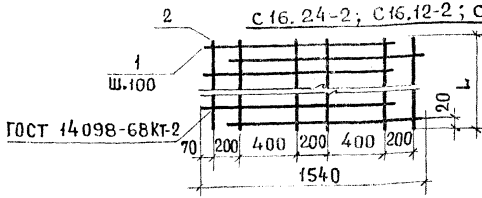

К16.24-2; К16.12-2; К16.8-2

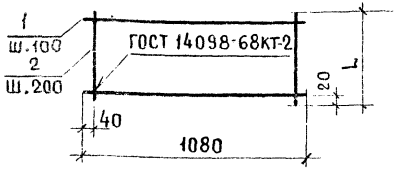

L, мм	Обозначение	Марка	Поз	⌀, мм	Длина, мм	Кол.	Масса, кг: Общая	Масса, кг: Марки
2340	1.112-5.2.05.110	С16.24-2	1	8AIII	1430	24	13.55	14.94
			2	4BI	2340	6	1.39	
1940	05.110-01	К16.24-2	1	8AIII	1080	20	8.53	9.68
			2	4BI	1940	6	1.15	
1140	05.110-02	С16.12-2	1	8AIII	1430	12	6.78	7.46
			2	4BI	1140	6	0.68	
940	05.110-03	К16.12-2	1	8AIII	1080	10	4.27	4.83
			2	4BI	940	6	0.56	
740	05.110-04	С16.8-2	1	8AIII	1430	8	4.52	4.96
			2	4BI	740	6	0.44	
640	05.110-05	К16.8-2	1	8AIII	1080	7	2.99	3.37
			2	4BI	640	6	0.38	

Взам. инв. № | Инв. № дубл. | Подп. и дата | Инв. № подл. | Подп. и дата

Изм.	Лист.	№ докум.	Подп.	Дата
Разраб.		Вяземская		
Проверил		Шумилин		1978
ГИП		Вяземская		
Гин-кон.		Шумилин		

1.112-5.2.05.110

Сетки:
С16.24-2; С16.12-2; С16.8-2;
К16.24-2; К16.12-2; К16.8-2

Лит	Масса	Масштаб
Р	см. табл.	—
Лист	Листов 1	

ЦНИИЭП жилища

С14.24-2; С14.12-2; С14.8-2

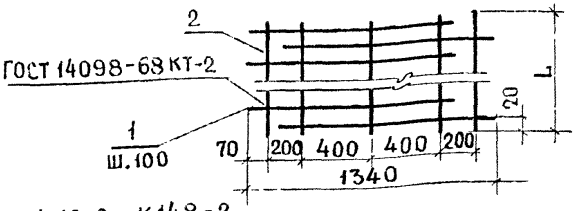

К14.24-2; К14.12-2; К14.8-2

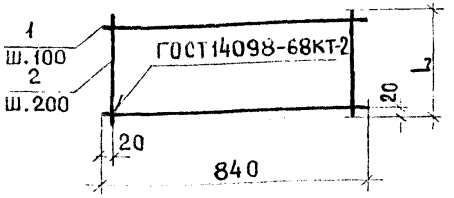

L, мм	Обозначение	Марка	Поз	⌀, мм	Длина мм	Кол	Масса, кг	
							Общая	Марки
2340	1.112-5.2.06.110	С14.24-2	1	8AIII	1240	24	11.76	12.92
			2	4BI	2340	5	1.16	
1940	06.110-01	К14.24-2	1	5BpI	840	20	2.59	3.55
			2	4BI	1940	5	0.96	
1140	06.110-02	С14.12-2	1	8AIII	1240	12	5.88	6.44
			2	4BI	1140	5	0.56	
940	06.110-03	К14.12-2	1	5BpI	840	10	1.29	1.76
			2	4BI	940	5	0.47	
740	06.110-04	С14.8-2	1	8AIII	1240	8	3.91	4.28
			2	4BI	740	5	0.37	
640	06.110-05	К14.8-2	1	5BpI	840	7	0.91	1.23
			2	4BI	640	5	0.32	

Изм.	Лист	№ докум.	Подп.	Дата
Разраб.		Вяземская		
Проверил		Шумилин		1978
ГИП		Вяземская		
Гин-кон.		Шумилин		

1.112 – 5.2.06.110

Сетки:
С14.24-2; С14.12-2; С14.8-2;
К14.24-2; К14.12-2; К14.8-2

Лит	Масса	Масштаб
Р	См. табл.	—
Лист	Листов 1	

ЦНИИЭП жилища

С 12.24-2 ; С12.12-2 ; С12.8-2.

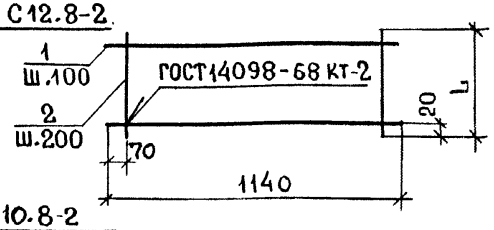

С 10.24-2; С 10.12-2 ; С 10.8-2

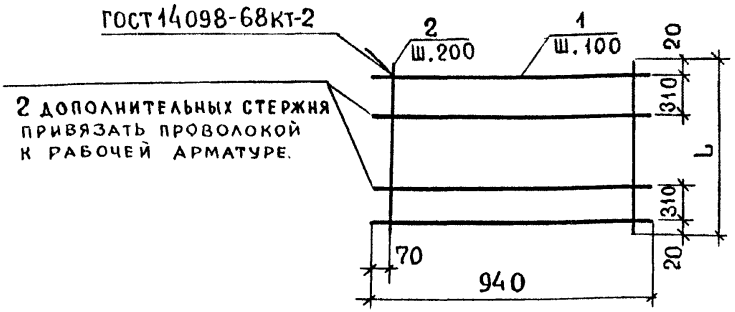

L, мм	Обозначение	Марка	Поз	ф, мм	Длина мм	Кол.	Масса, кг Общая	Масса, кг Марки
2340	1.112-5.2.07.110	С12.24-2	1	8AIII	1140	24	10.81	12.2
			2	4BI	2340	6	1.39	
1140	07.110-01	С12.12-2	1	8AIII	1140	12	5.4	6.08
			2	4BI	1140	6	0.68	
740	07.110-02	С12.8-2	1	8AIII	1140	8	3.6	4.04
			2	4BI	740	6	0.44	
2340	07.110-03	С10.24-2	1	6AIII	940	26	5.43	6.59
			2	4BI	2340	5	1.16	
1140	07.110-04	С10.12-2	1	6AIII	940	14	2.92	3.4
			2	4BI	1140	5	0.56	
740	07.110-05	С10.8-2	1	6AIII	940	10	2.09	2.46
			2	4BI	740	5	0.37	

Инв.№ подл. | Подп. и дата | Взам.инв.№ | Инв.№ дубл. | Подп. и дата

Изм.	Лист.	№ докум.	Подп.	Дата
Разраб.		Вяземская		
Проверил		Шумилин		1978
ГИП		Вяземская		
Гин.-кон.		Шумилин		

1.112-5.2.07.110

Сетки:
С12.24-2; С12.12-2; С 12.8-2;
С 10.24-2; С 10.12-2 ; С10.8-2.

Лит	Масса	Масштаб
Р	см. табл.	—
Лист	Листов 1	

ЦНИИЭП жилища

С8.24-2; С8.12-2

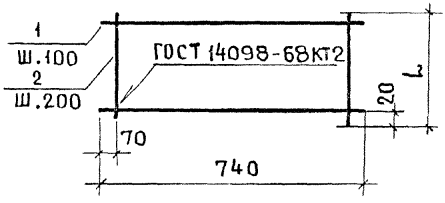

L, мм	Обозначение	Марка	Поз.	⌀, мм	Длина мм	Кол.	Масса, кг	
							Общая	Марки
2340	1.112-5.2.08.110	С8.24-2	1	5ВрI	740	24	2.74	3.67
			2	4ВI	2340	4	0.93	
1140	08.110-01	С8.12-2	1	5ВрI	740	12	1.37	1.82
			2	4ВI	1140	4	0.45	

изм	Лист	№ докум.	Подп.	Дата
Разраб.	Вяземская			1978
Пров.	Вяземская			
Гин.-кон	Шумилин			

1.112-5.2.08.110

Сетки:
С8.24-2; С 8.12-2 ;

Лит	Масса	Масштаб
Р	См. табл.	—
Лист	Листов 1	

ЦНИИЭП жилища

gost.e-ecolog.ru