ТИПОВОЙ ПРОЕКТ
3.406-5

ПОДДЕРЖИВАЮЩИЕ МЕТАЛЛОКОНСТРУКЦИИ
ПОДВЕСНЫХ ГРУЗОНЕСУЩИХ КОНВЕЙЕРОВ

СОСТАВ ПРОЕКТА

1. Опоры ходовых путей.
2. Рамы приводов.
3. Стойки рам приводов и натяжных устройств.
4. Подвески ходовых путей и балок, подкосы жесткости.
5. Подвески рам приводов и натяжных устройств.
6. Крепление двутавровых балок.
7. Балки опорные поворотных устройств.
8. Кронштейны для крепления наклонных участков ходового пути.

РАЗРАБОТАН
Украинским ПКО ЦПКБ
«СОЮЗПРОММЕХАНИЗАЦИЯ»

ВВЕДЕН В ДЕЙСТВИЕ
Укр. ПКО ЦПКБ
«СОЮЗПРОММЕХАНИЗАЦИЯ»
13 марта 1970 года приказ № 25.

УПКО СОЮЗПРОММЕХАНИЗАЦИЯ г. Харьков

Начальник	Церковный		Нач. сектора	Вощинина	
Главный инженер	Островерх				
Нач. [illegible]	Щербина				
Гл. инж. [illegible]	Ратнер				
Дата выпуска	12 марта 1970 г.				

gost.e-ecolog.ru

Содержание.

№ п/п	Наименование	№ № листов	Страница	Примеч.
1	Пояснительная записка		4, 5	
2	Схема опорных поддерживающих металлоконструкций	КП-1	6	
3	Схема подвесных поддерживающих металлоконструкций	КП-2	7	
4	Сводные таблицы испытаний	КП-3	8	
5	Опоры ходовых путей тип 1Г-2200 ÷ 1Г-4000-400	КП-4	9	
6	Опоры ходовых путей тип 1Г-2200 ÷ 1Г-4000-600	КП-5	10	
7	Опоры ходовых путей тип 1Г-2200 ÷ 1Г-4000-800	КП-6	11	
8	Опоры ходовых путей тип 1Г-2200 ÷ 1Г-4000-1000	КП-7	12	
9	Опоры ходовых путей тип 1Г-2200 ÷ 1Г-4000-1200	КП-8	13	
10	Опоры ходовых путей тип 3Г-2200 ÷ 3Г-4000-400	КП-9	14	
11	Опоры ходовых путей тип 3Г-2200 ÷ 3Г-4000-600	КП-10	15	
12	Опоры ходовых путей тип 3Г-2200 ÷ 3Г-4000-800	КП-11	16	
13	Опоры ходовых путей тип 3Г-2200 ÷ 3Г-4000-1000	КП-12	17	
14	Опоры ходовых путей тип 1Т-2200 ÷ 1Т-4000-400	КП-13	18	
15	Опоры ходовых путей тип 1Т-2200 ÷ 1Т-4000-600	КП-14	19	
16	Опоры ходовых путей тип 1Т-2200 ÷ 1Т-4000-800	КП-15	20	
17	Опоры ходовых путей тип 1Т-2200 ÷ 1Т-4000-1000	КП-16	21	
18	Опоры ходовых путей тип 1Т-2200 ÷ 1Т-4000-1200	КП-17	22	
19	Опоры ходовых путей тип 3Т-2200 ÷ 3Т-4000-400	КП-18	23	
20	Опоры ходовых путей тип 3Т-2200 ÷ 3Т-4000-600	КП-19	24	
21	Опоры ходовых путей тип 3Т-2200 ÷ 3Т-4000-800	КП-20	25	
22	Опоры ходовых путей тип 3Т-2200 ÷ 3Т-4000-1000	КП-21	26	
23	Рама привода РП 200/80-90-254(203)-400	КП-22	27	
24	Рама привода РП 200/80-90-254(203)-600	КП-23	28	
25	Рама привода РП 200/80-90-254(203)-1200	КП-24	29	
26	Рама привода РП 200/100-90-318-400	КП-25	30	
27	Рама привода РП 200/100-90-318-800	КП-26	31	
28	Рама привода РП 200/100-90-318-1200	КП-27	32	
29	Рама привода РП 250-90-444(318)-400	КП-28	33	
30	Рама привода РП 250-90-444(318)-800	КП-29	34	
31	Рама привода РП 250-90-414(318)-1200	КП-30	35	
32	Рама привода РП 350-90-509(406)(302)-400	КП-31	36	
33	Рама привода РП 350-90-509(406)(302)-800	КП-32	37	
34	Рама привода РП 350-90-509(406)(302)-1200	КП-33	38	
35	Рама привода РП 200/80-180-408(254)-400	КП-34	39	
36	Рама привода РП 200/100-180-414-400	КП-35	40	
37	Рама привода РП 250-180-510 (414)-400	КП-36	41	
38	Рама привода РП 350-180-653 (509)-400	КП-37	42	
39	Рама привода РП 350-180-653 (509)-600	КП-38	43	
40	Стойки рам приводов тип СП-2200÷СП-4000	КП-39	44	
41	Стойки натяжных устройств тип СН-1-2200÷СН-1-4000	КП-40	45	

№ п/п	Наименование	№ № листов	Страница	Примеч.
42	Стойки натяжных устройств тип СН-2-2200÷СН-2-4000	КП-41	46	
43	Подвеска тип ПД-1000	КП-42	47	
44	Подвеска тип ПД-2000	КП-43	48	
45	Крепление тип КД-1000	КП-44	49	
46	Крепление тип КД-2000	КП-45	50	
47	Скобы и планки	КП-46÷КП-48, КП-93, КП-94	51÷54, 70	
48	Подвеска тип ПДСП-1000	КП-62	55	
49	Подвеска тип ПДСП-2000	КП-63	56	
50	Крепление тип КДСП-1000	КП-64	57	
51	Крепление тип КДСП-2000	КП-65	58	
52	Дуги, скобы, тяги и стяжки	КП-66÷КП-83	59÷64	
53	Подвеска тип ПДСП-1000	КП-84	65	
54	Подвеска тип ПДСП-2000	КП-85	66	
55	Крепление тип КДСП-1000	КП-86	67	
56	Крепление тип КДСП-2000	КП-87	68	
57	Дуги	КП-88÷КП-92	69, 70	
58	Кронштейны для креплений наклонных ходовых путей	КП-95	71	
59	Подвеска жесткости	КП-96	71	
60	Крепление кронштейны для ходовых путей тип ПП и ПДП	КП-97÷КП-103, КП-105÷КП-107	72, 73, 74	
61	Замки	КП-104	74	
62	Подвеска тип ПРП-1000	КП-108	75	
63	Подвеска тип ПРП-2000	КП-109	75	
64	Подвеска тип ПРП-1000	КП-110	76	
65	Подвеска тип ПРП-2000	КП-111	76	
66	Крепление КДП-1000	КП-112	77	
67	Крепление КДП-2000	КП-113	77	
68	Крепление КДП-3000	КП-114	78	
69	Крепление КДП-1000	КП-115	78	
70	Крепление КДП-2000	КП-116	79	
71	Крепление КДП-3000	КП-117	79	
72	Крепление КДП-1000	КП-118	80	
73	Крепление КДП-2000	КП-119	80	
74	Крепление КДП-3000	КП-120	81	
75	Планки	КП-121÷КП-134	82÷85	
76	Листы	КП-135÷КП-171	85÷94	
77	Балки опорные поворотных устройств	КП-172	95	
78	Подкос	КП-173	94	

1970 г.	Поддерживающие металлоконструкции подвесных грузонесущих конвейеров	Содержание	Типовой проект 3.406-5	Альбом	Лист

УПКО
Госстроя УССР
г. Харьков

Начальник отдела Шерфина
Гл. инж. проекта Резников
Нач. сектора Вишнякова
Составил Ткаченко
Дата выпуска 12 марта 1970 г.

УКАЗАНИЯ

к применению типового проекта 3.406-5 "Поддерживающие металлоконструкции подвесных грузонесущих конвейеров".

В типовом проекте разработаны поддерживающие металлоконструкции подвесных грузонесущих конвейеров для создания схем крепления конвейеров с восприятием горизонтальных усилий от натяжения цепи ходовыми путями конвейера.

Для обеспечения надежных условий работы ходовых путей при восприятии ими горизонтальных усилий должны быть обеспечены условия крепления ходовых путей и узлов конвейера, указанные в пояснительной записке к проекту и приведенные в примерных схемах опорных и подвесных поддерживающих металлоконструкций (лист КП-I и КП-2).

Разработанные в проекте элементы поддерживающих металлоконструкций могут применяться в схемах поддерживающих металлоконструкций с передачей горизонтальных усилий на строительную часть здания.

При этом стойки рам приводов и натяжек должны быть усилены подкосами для передачи горизонтальных усилий на фундаменты, а для крепления поворотных устройств необходимо разрабатывать отдельные специальные опоры или подвески, рассчитанные на передачу горизонтальных усилий на строительную часть здания. Шаг креплений ходовых путей в данном случае может приниматься больше 4-х м.

При применении чертежей типовых элементов поддерживающих металлоконструкций подвесных грузонесущих конвейеров необходимо придерживаться следующих дополнительных указаний и рекомендаций.

3

I. Опоры ходовых путей:

I.I. Опоры ходовых путей применять с градацией по высоте через 100 мм. Рекомендуемыми считать высоты 2200, 2400, 2600, 2800, 3000 и 3200.

I.2. Максимальная высота опор тип I-I и T-I должна приниматься не более 3200 мм.

При необходимости применения опор большей высоты необходимо при любой нагрузке заказывать опоры тип 2Г и 3Т.

I.3. Опоры ходовых путей тип IГ и IТ с вылетом 400 и 1200 мм (листы КП-4 и КП-8) и опоры тип 3Г и 3Т с вылетом 400 мм исключить из применения (КП-I3, КП-I7, КП-I8). КП-9

I.4. При расстановке опор ходовых путей с шагом бо- лее 4-х м для конвейеров с передачей горизонтальных усилий на строительную часть здания необходимо ограничивать высоту опор тип IГ и IТ до 2700 мм. Высота опор типа 3Г и 3Т в этом случае не ограничивается.

I.5. При применении ручной сварки разрешается вместо сплошных швов для соединения элементов стоек применять прерывистый шов Ж-60/200.

II. Опоры рам приводов и натяжек.

2.I. Рамы приводов и натяжек при установке на стойки типа СП, СП-I и СП-2 (черт. КП-39, КП-40 и КП-4I) должны привариваться к опорной плите верхних башмаков монтажным швом 6 по периметру прилегания.

2.2. Максимальная высота стоек тип СП, СП-I и СП-2 должна приниматься не более 3,2 м.

При установке рам приводов и натяжек на высоте более 3,2 (до 4 м) к стойкам необходимо во всех направлениях

устанавливать раскосы (см. черт. КП-173).

2.3. К стойкам рам приводов с поворотом трассы на 180^0 (черт. КП-34 ÷ КП-38) и к стойкам рам натяжек с высотой более 2,7 м в плоскости, перпендикулярной направлению трассы, необходимо устанавливать раскосы (черт. КП-173).

К стойкам рам приводов с поворотом трассы на 90^0 (черт. КП-22 ÷ КП-33) высотой менее 3,2 м раскосы не устанавливать.

III. Подвески и крепления:

3.1. Рекомендовать к применению подвески типа ПД.

3.2. Для конвейера ГНВО-Р рекомендуется применять подвески ПД-1000, для конвейера ГНПОО-Р подвески ПД-1000 и ПД-2000, для конвейера ГН-160-Р - подвески ПД-2000.

3.3. Длина подвесок принимается от 400 до 6000 мм.

3.4. Разрешается к подвескам, устанавливаемым у поворотных устройств конвейера с углом поворота трассы на 60 ÷ 120^0 подкосов для поперечной жесткости (черт. КП-96) не ставить. В этом случае поперечная жесткость обеспечивается за счет изогнутой формы участка ходового пути.

3.5. Крепления КДЛ-1000 рекомендуется применять только для двутавров № 10 и 14, крепления КДЛ-2000 - для двутавра № 14 и крепления КДЛ-3000 для двутавра № 14, 16, 18.

IV. Рамы приводов:

4.1. Для подвесных схем поддерживающих металлоконструкций применять рамы приводов минимальных размеров с габаритом груза 400 мм (чертежи №№ КП-22, КП-25, КП-28, КП-31, КП-34, КП-35, КП-36, КП-37).

4.2. Ограждения площадок обслуживания в рамах приводов не заказаны и должны специфицироваться в монтажных чертежах.

4.3. Лестницы специфицируются и привязываются в монтажных чертежах в зависимости от конфигурации трассы и расположения оборудования.

V. Прочие узлы

5.1. Ограждения конвейеров в проекте поддерживающих металлоконструкций не разработаны и должны выполняться для каждого конвейера индивидуально.

5.2. Расстояния между участками закрепления ходовых путей конвейера, указанные в пояснительной записке, должны применяться только для схем поддерживающих металлоконструкций с восприятием горизонтальных усилий ходовыми путями конвейера. В случае создания схем поддерживающих металлоконструкций с передачей горизонтальных усилий на строительную часть здания, расстояния между участками закрепления принимаются индивидуально.

5.3. Узлы крепления двутавров балками рекомендуется применять без промежуточных листов δ = 10 мм по черт. КП-112, 113, 114.

В случае одновременного применения креплений с параллельным расположением соединяемых двутавров (по черт. КП-118, 119, 120) и креплений с перпендикулярным расположением соединяемых двутавров, последние применять с промежуточной прокладкой δ = 10 мм по черт. КП-115, 116, 117.

5.4. Крепление ходового пути у роликовых поворотных устройств с углом поворота более 60^0 выполняется анало - гично креплению ходового пути со звездочкой или блоком. При угле поворота менее 60^0 разрешается принимать одно крепление у поворотного устройства с условием установки второго крепления на расстоянии до 4-х метров, либо не устанавливать креплений у поворотного устройства при их расположении в любом месте с необходимым натом. В последнем случае ходовой путь на криволинейном участке должен проверяться по условиям прочности от вертикальных нагрузок.

5.5. Рамы приводов гусеничного типа крепятся под - весками типа ПД-1000 либо ПД-2000 с захватом креплением за выступающие концы рамы из двутавров № 16. При этом подвесы необходимо устанавливать перпендикулярно направ - лению ходового пути конвейера.

При необходимости применения обслуживающих площадок для гусеничного привода их чертежи должны выполняться индивидуально.

Главный инженер проекта (И.Ратнер)

Начальник отдела (В.Щербина)

Директор (И.Церковный)

вх

ПОЯСНИТЕЛЬНАЯ ЗАПИСКА

I Общая часть.

Рабочие чертежи поддерживающих металлоконструкций подвесных грузонесущих конвейеров выполнены по плану типового проектирования на 1970 год утвержденного Госстроем СССР по разделу VIII - машиностроительная промышленность поз. 4.

Поддерживающие металлоконструкции выполнены применительно к унифицированному оборудованию подвесных грузонесущих конвейеров - ГН80Р, ГН100Р и ГН160Р по ГОСТ 5946-65, разработанным Центральным проектно-конструкторским отделением "Союзпроммеханизация" (сборник 6-68 часть I и часть II).

Проект содержит следующие металлоконструкции:

1. Опоры ходовых путей.
2. Рамы приводов.
3. Стойки приводов и натяжных устройств.
4. Подвески ходовых путей и балок, подкосы жесткости.
5. Подвески рам приводов и натяжных устройств.
6. Крепление двутавровых балок
7. Балки опорные поворотных устройств
8. Кронштейны для крепления наклонных участков ходовых путей.

II. Указания по применению.

Поддерживающие металлоконструкции применяются для создания различных схем подвесных грузонесущих конвейеров, располагаемых в помещениях промышленных предприятий. Принципиальные схемы поддерживающих металлоконструкций по условиям закрепления могут выполняться опорными (примерную схему см. лист КП-1) или подвесными (примерную схему см. лист КП-2), а также могут выполняться комбинированные схемы. По условиям передачи горизонтальных усилий от натяжения цепи могут выполняться схемы с передачей горизонтальных усилий на несущие конструкции зданий и сооружений и схемы с восприятием горизонтальных усилий ходовыми путями, или несущими балками конвейеров. Исследования, проведенные авторами проекта показали, что ходовой путь подвесного конвейера при передаче на него горизонтальных усилий от натяжения цепи на любом участке трассы находится только в состоянии сжатия.

(В данном случае не рассматривается изгиб в вертикальной плоскости от вертикальных нагрузок и от эксцентричного приложения усилия от натяжения цепи).

Дополнительные изгибающие моменты от усилий, сжимающих ходовые пути, на участках горизонтальных и вертикальных поворотов трассы не возникают благодаря нейтрализующему действию усилий от перегиба цепи на каретках в вертикальной плоскости и на поворотных устройствах в горизонтальной плоскости.

Устойчивое состояние двутавра ходового пути обеспечивается условиями закрепления его на опорах и восстанавливающим действием натянутой цепи с каретками (аналогично следящей силе). Для детальной и всесторонней проверки устойчивости ходовых путей на разработанной авторами проекта экспериментальной установке кафедрой технической механики Харьковского инженерно-экономического института быта проведена научно-исследовательская работа, которая показала, что при наличии кареток, соединяющих ходовой путь с натянутой цепью конвейера, устойчивость сжатого стержня увеличивается в несколько раз. При этом криволинейные участки конвейера являются более устойчивыми. По заданию УПКО Союзпроммеханизация" кафедрой строительной механики Харьковского инженерно-строительного института проведена научно-исследовательская работа по теоретическому исследованию устойчивости ходовых путей подвесных конвейеров.

Результаты всех проведенных работ убедительно доказывают, что ходовые пути подвесных конвейеров в состоянии воспринимать и уравновешивать усилия от натяжения цепи.

Доказательством этого является также опыт многих проектирующих и монтирующих конвейеры с восприятием горизонтальных усилий ходовыми путями, которые надежно работают на многих заводах. Схемы несущих металлоконструкций с восприятием горизонтальных усилий ходовыми путями являются наиболее простыми и экономичными, поэтому все элементы поддерживающих металлоконструкций данного проекта выполнены для создания таких схем. При этом ходовые пути конвейеров должны выполняться неразрезаными. Подвижные стыки ходовых путей в натяжных устройствах должны не выходить за габариты рам натяжных устройств, что обеспечено в типовых узлах конвейеров сборника 6-68. У температурных швов зданий устанавливать раздвижной стык ходовых путей конвейера в такой схеме не разрешается. Для возможности передачи горизонтальных усилий ходовыми путями конвейера их длина между участками закрепления на подвесках, или опорах, должна приниматься не более указанной в таблице.

Тип конвейера	Профиль ходового пути	Наибольшее расчетное усилие натяжения цепи в кг	Наибольшая длина между участками закрепления в м
ГН 80 Р	I N10	1100	4
ГН 100 Р	I N14	1700	4
ГН 160 Р	I N16	4000	3

В дальнейшем, при проведении более детальных исследований устойчивости ходовых путей подвесных конвейеров при передаче ими усилий от натяжения цепи конвейеров, предполагается, что наибольшая длина между участками закрепления может быть увеличена до 6 м. Приведенные требования по расстояниям между узлами крепления ходовых путей даны только из условий передачи горизонтальных усилий. По условиям вертикальных нагрузок длина между участками закрепления ходового пути проверяется отдельно.

Участки с вертикальными перегибами ходового пути должны закрепляться с такими же расстояниями в плане между подвесками или опорами. Для создания продольной жесткости конвейера рекомендуется вдоль трассы устанавливать продольные подкосы. При наличии на участке вертикального перегиба трассы продольных подкос рекомендуется устанавливать над верхней кривой перегиба (см. узел I на листе КП-2). Направление подкоса ближайшего к поворотному устройству желательно принимать таким, чтобы горизонтальное усилие натяжения цепи не воспринималось им на растяжение, т.е. не передавалось на строительные конструкции. Для этого подкосы продольной жесткости рекомендуется устанавливать так, как показано в схеме на листе КП-2. Рамы приводов и натяжных устройств устанавливаются либо на стойках без подкосов (см. лист КП-1) либо на вертикальных подвесках (см. лист КП-2).

Крепление ходовых путей к несущим балкам может выполняться подвесками, либо креплениями на лапках (при размещении ходовых путей непосредственно под балками). При креплении ходовых путей на подвесках каждая подвеска типа ПД должна иметь подкос жесткости, устанавливаемый поперек направлению ходового пути (см. разрез В-В лист КП-2). При креплении ходового пути подвесками типа ПДС рекомендуется применять V-образную подвеску типа ПДС-II (см. разрез В-В, вариант II) с подкосами, расположенными поперек направлению ходового пути. При применении вертикальной подвески типа ПДС-I поперечная жесткость создается установкой наклонной подвески того же типа, расположенной поперек направлению ходового пути рядом с вертикальной подвеской с узлом наклона к вертикали не менее 15°. Крепление несущих балок в разных уровнях может также выполняться подвесками, или креплениями на лапках (при размещении несущих балок одна под другой).

Подкосы жесткости могут выполняться треугольной схемы (при одной точке подвешивания) или крестообразной схемы при 2 и более

1970г.	Поддерживающие металлоконструкции подвесных грузонесущих конвейеров	Пояснительная записка	Типовой проект 3.406-5	Альбом	Лист

УПКО Союзпроммеханизация г. Харьков

Гл. инженер проекта — Ратнер
Нач. отдела — Щербина
Гл. конструктор — Остроградский
Проверил — Ульянов
Разработал — Ульянов
Изм. Кол. уч. Лист № док. Подпись Дата

точках подвешивания (см. Б-Б на листе КП-2).
При этом для создания подкосов применяются зажимы с прижимными рифлеными шайбами (лист КП-104) и тяги из круглого проката ф 16 и ф 24.
Для увеличения жесткости длинных подвесок треугольной формы рекомендуется устанавливать горизонтальные связи жесткости из тяг тоже круглого проката, закрепляемых на подвесках зажимами (лист КП-104).
Расстояние по вертикали между такими горизонтальными связями должно быть не более 1500 мм.
Крепление ходовых путей к опорам тип Г и Т выполняется на лапках без прокладочного листа (тип КДЛ I).
При установке креплений на наклонных участках ходовых путей необходимо к ним приварить специальные кронштейны для создания горизонтального участка крепления (см. лист КП-95).
Поворотные устройства конвейеров должны крепиться к двутавру ходового пути конвейера опорными балками (см. лист КП-172).
Крепление ходового пути у поворотного устройства подвесками или к опорам рекомендуется располагать вблизи балки поворотного устройства (см. лист КП-172) в сторону закругления ходового пути, либо в сторону прямого участка трассы, на расстоянии не более 1500 мм с обязательной проверкой при этом двутавра ходового пути на прочность от вертикальных нагрузок.

III. Конструктивные решения.

1. Опоры ходовых путей выполнены двух типов: Тип „Г" и тип „Т" (см. листы КП-4 ÷ КП-21).
Высоты опор приняты в диапазоне 2000 ÷ 4000 мм.
По вертикальным нагрузкам на опоры принято два исполнения: P = 1 т и P = 3 т.
Вылет ходового пути от оси стойки (консоль) принят 400, 600, 800, 1000 и 1200 мм.
2. Рамы приводов выполнены для угла поворота трассы $\alpha = 90°$ и $\alpha = 180°$ в соответствии с приводами по сборнику оборудования подвесных грузонесущих конвейеров №5-68-I.
Рамы устанавливаются на стойках либо подвешиваются на подвесках типа ПР.
Для конвейеров ГН80Р и ГН100Р применяются подвески ПР I-1000 и ПР II-1000, для конвейеров ГН160Р применяются подвески ПР I-2000 и ПР II-2000.
Габариты прохождения грузов приняты 400, 800 и 1200 мм. При меньших габаритах применяются рамы по ближайшему большему габариту.
Нагрузки от ходовых путей конвейера на обрамляющие балки рам приняты P = 1 т для конвейеров с t = 80 и t 100 мм и P = 2 т для конвейеров с t = 160 мм.
3. Подвески ходовых путей и балок выполнены двух типов: со скобами - типа ПД (листы КП-42, 43) и с бугами и стяжками - типа ПДС (листы КП-62, 63 и КП-84, 85).
Конструкция подвесок позволяет регулировать высоту подвески в пределах ~ 50 мм за счет нарезки тяги (в подвеске тип ПД) и в пределах ~ 100 мм за счет стяжки (в подвеске тип ПДС).
4. Крепление двутавров лапками выполнено для балок, расположенных перпендикулярно и параллельно друг другу.
Лапки выполнены из полос листов с отогнутыми краями методом горячей штамповки.

IV. Расчет конструкций.

1. Расчет поддерживающих металлоконструкций выполнен в соответствии со строительными нормами и правилами СН и П I-А.10-62 „Строительные конструкции и основания", „Основные положения проектирования", СН и П II-В.3-62 „Стальные конструкции", „Нормы проектирования" и СН и П II-А.11-62 „Нагрузки и воздействия. Нормы проектирования".
2. Коэффициент перегрузки приведенный для вертикальной нагрузки принят 1.1
3. Расчетные длины опор ходовых путей приняты с коэффициентом расчетной длины $\mu = 1$, исходя из условий закреплений верхнего конца опоры к балке ходового пути, что создает стесненные условия потери устойчивости.
4. Максимальное давление опорных плит на основание принято 44 кг/см².
5. Болты креплений на лапках КДЛ рассчитаны из условий предварительной затяжки, обеспечивающей отсутствие зазоров после приложения рабочей нагрузки.
6. Все нагрузки, указанные в чертежах и таблицах являются нормативными.

V. Технические условия

1. Изготовление, монтаж и приемка поддерживающих металлоконструкций должно выполняться в соответствии с требованиями строительных норм и правил СН и П III-В.5-62* „Металлические конструкции. Правила изготовления, монтажа и приемки" и СН и П I-В.12-62* „Металлы и металлические изделия".
2. Применяемые поковки должны удовлетворять требованиям ГОСТ 8479-57, группа II.
3. На поверхностях деталей не должно быть окалины, пленок, шлаковых включений, трещин, заусенцев, острых кромок, черновин, рисок.
4. Резьба на деталях должна быть чистой и полной, без срывов.
5. Маркировка деталей должна состоять из обозначения и товарного знака.

VI. Обозначения при заказе.

Обозначения узлов и деталей поддерживающих металлоконструкций входят в наименование изделий.
Номер чертежа каждого узла или детали состоят из двух частей:
номера типового проекта 3.406-5 и номера листа данного альбома, разделенных наклонной чертой.
Например: „ Опора ходового пути 1Т-2500-406
N чертежа - 3.406-5 / КП-13

1970 г.	Поддерживающие металлоконструкции подвесных грузонесущих конвейеров	Пояснительная записка	Типовой проект 3.406-5	Альбом	Лист

Инв. № подл. | Подпись и дата | Взам. инв. №
Инв. № дубл. | Подпись и дата | Инв. № подл.
Госстрой СССР ЦНИИОМТП
Ходовые
Устройства
Чертежи
Разные
1970 г.

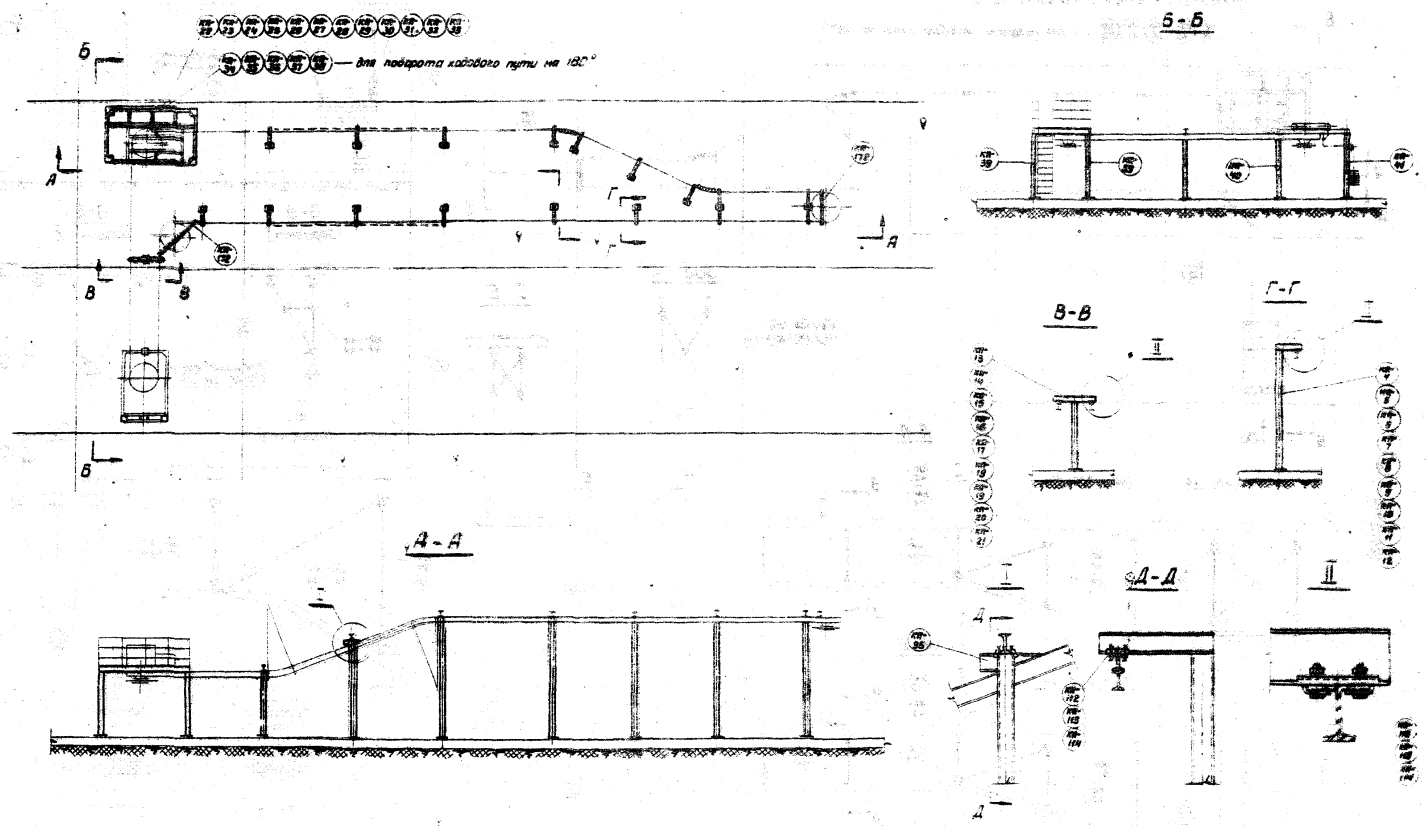

Номера позиций соответствуют номерам листов данного альбома

1970 г.	Поддерживающие металлоконструкции подвесных грузонесущих конвейеров	Схема опорных поддерживающих металлоконструкций подвесного грузонесущего конвейера	Типовой проект	Альбом	Лист
			3.406-5		КП-1

УПКО СОЮЗПРОМЕХАНИЗАЦИЯ г. Харьков

Начальник | Главный инженер | Нач. отдела | Отв. проекта | Дата выпуска

Проверил | Отправил | Щербина | Ратнер | 12 марта 1970 г.

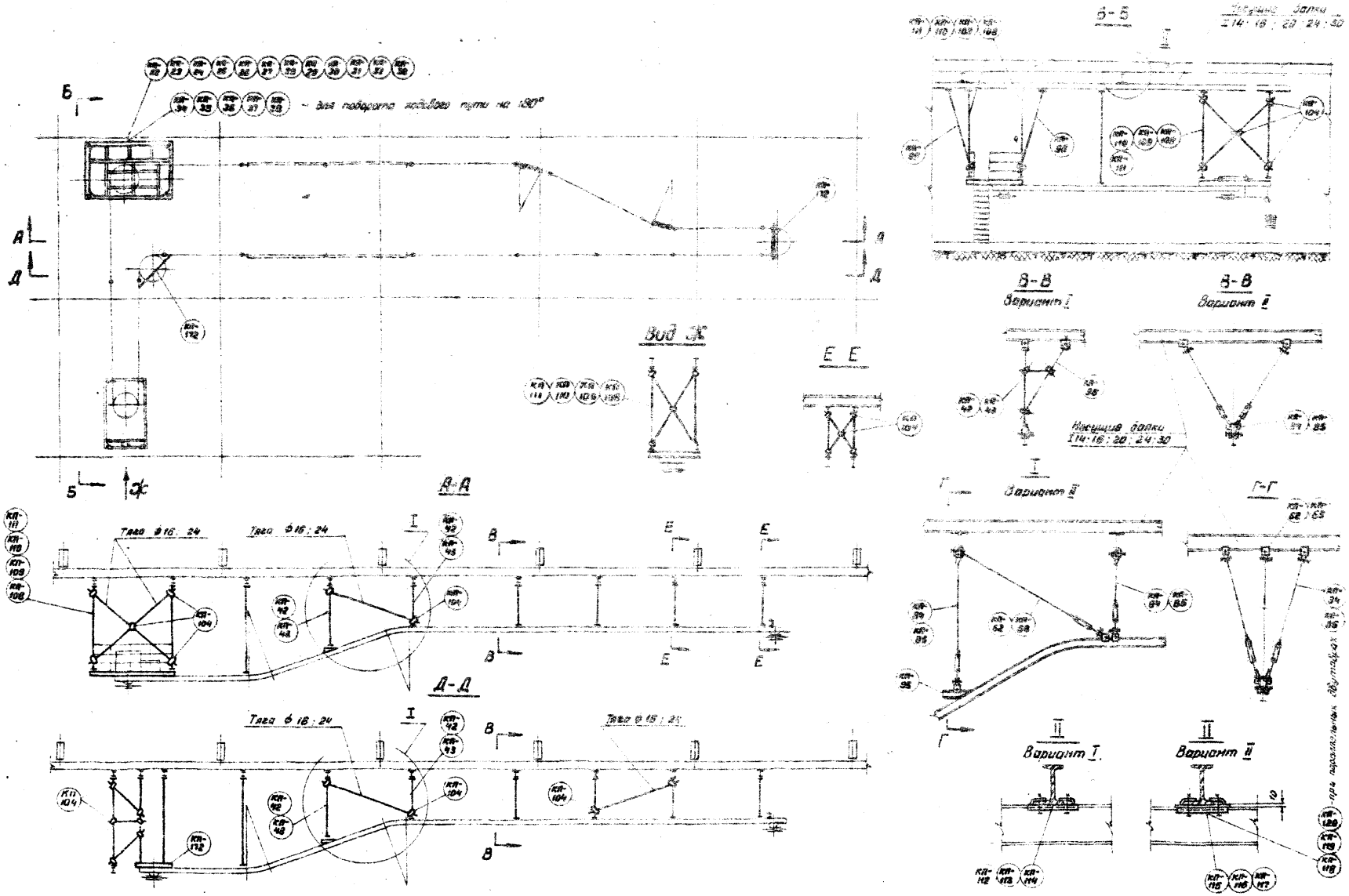

Номера позиций соответствуют номерам листов данного альбома.

1970г.	Поддерживающие металлоконструкции подвесных грузонесущих конвейеров	Схема подвесных поддерживающих металлоконструкций подвесного грузонесущего конвейера	Типовой проект 3. 406 -5	Альбом	Лист КП-2

УПКО СОЮЗПРОМТЕХАНИЗАЦИЯ г. Харьков

Начальник | Главный инженер | Нач. отдела | Гл. инж. проекта | Дата выпуска | Церковный | Островерх | Щербина | Ратнер | 12 марта | Нач. сектора | Вощинина | 1970г.

Таблица исполнения рам приводов.

№№ п/п	Условное обозначение	Тип редуктора	Шаг цепи	Угол поворота α°	Размер поворота мм	Габарит груза мм	№ чертежа общего вида
1	РП 200/80-90-254(203)-400	КДВ-200М1	t=80	90	203 254	400	3.406-5/кп-22
2	РП 200/80-90-254(203)-800	КДВ-200М1	t=80	90	203 254	800	3.406-5/кп-23
3	РП 200/80-90-254(203)-1200	КДВ-200М1	t=80	90	203 254	1200	3.406-5/кп-24
4	РП 200/100-90-318-400	КДВ-300М1	t=100	90	318	400	3.406-5/кп-25
5	РП 200/100-90-318-800	КДВ-300М1	t=100	90	318	800	3.406-5/кп-26
6	РП 200/100-90-318-1200	КДВ-300М1	t=100	90	318	1200	3.406-5/кп-27
7	РП-250-90-414(318)-400	КДВ-350М1	t=100	90	318 414	400	3.406-5/кп-28
8	РП-250-90-414(318)-800	КДВ-350М1	t=100	90	318 414	800	3.406-5/кп-29
9	РП-250-90-414(318)-1200	КДВ-350М1	t=100	90	318 414	1200	3.406-5/кп-30
10	РП-350-90-509(406)-400	КДВ-350М1	t=160	90	302 406 509	400	3.406-5/кп-31
11	РП-350-90-509(406)-800	КДВ-350М1	t=160	90	302 406 509	800	3.406-5/кп-32
12	РП-350-90-509(406)-1200	КДВ-350М1	t=160	90	302 406 509	1200	3.406-5/кп-33
13	РП 200/80-180-408(254)-400	КДВ-200М1	t=80	180	408	400	3.406-5/кп-34
14	РП 200/100-180-414-400	КДВ-300М1	t=100	180	414	400	3.406-5/кп-35
15	РП 250-180-510(414)-400	КДВ-350М1	t=100	180	414 510	400	3.406-5/кп-36
16	РП 350-180-663(509)-400	КДВ-350М1	t=160	180	509 663	400	3.406-5/кп-37
17	РП 350-180-663(509)-500	КДВ-350М1	t=160	180	663	500	3.406-5/кп-38

Таблица исполнений подвесок рам приводов и натяжек.

№№ п/п	Эскиз	Обозначение подвески	№ чертежа общего вида	№ двутавровой балки	Нагрузка P_m	H_{min}
1		ПРI-1000	3.406-5/кп-108	14, 16, 20, 24	1	400
2		ПРI-2000	3.406-5/кп-109	14, 16, 20, 24, 30	2	
3		ПРII-1000	3.406-5/кп-110	14, 16, 20, 24	1	
4		ПРII-2000	3.406-5/кп-111	14, 16, 20, 24, 30	2	

Таблицы исполнений стоек рам приводов и натяжных устройств.

№№ п/п	Эскиз	Обозначение стойки	№ чертежа общего вида	H
1		СН-I-2200÷4000	3.406-5/кп-40	2200÷4000
2		СН-II-2200÷4000	3.406-5/кп-41	
3		СП-2200÷4000	3.406-5/кп-39	

Схемы нагрузок см. чертежи

Таблица исполнения опор ходовых путей тип „Г".

№№ п/п	Эскиз	Условное обозначение	Нагрузка P_m	Высота H	Вылет консоли d	№ чертежа общего вида
1		IГ-2200-400÷IГ-4000-400	1	2200÷4000	400	3.406-5/кп-4
2		IГ-2200-600÷IГ-4000-600	1	2200÷4000	600	3.406-5/кп-5
3		IГ-2200-800÷IГ-4000-800	1	2200÷4000	800	3.406-5/кп-6
4		IГ-2200-1000÷IГ-4000-1000	1	2200÷4000	1000	3.406-5/кп-7
5		IГ-2200-1200÷IГ-4000-1200	1	2200÷4000	1200	3.406-5/кп-8
6		IIГ-2200-400÷IIГ-4000-400	3	2200÷4000	400	3.406-5/кп-9
7		IIГ-2200-600÷IIГ-4000-600	3	2200÷4000	600	3.406-5/кп-10
8		IIГ-2200-800÷IIГ-4000-800	3	2200÷4000	800	3.406-5/кп-11
9		IIГ-2200-1000÷IIГ-4000-1000	3	2200÷4000	1000	3.406-5/кп-12

Таблица исполнений подвесок ходовых путей и балок.

№№ п/п	Эскиз	Обозначение подвески	№ двутавра ходового пути или балки: Верхнего	Нижнего	Нагрузка P_m	H_{min}
1		ПД-1000 черт. №3.406-5/кп-42	14; 16, 20, 24	10, 14, 16, 20, 24	1	400
2		ПД-2000 черт. №3.406-5/кп-43	14, 16, 20, 24, 30	14, 16, 20, 24, 30	2	
3		ПДСI-1000 черт. №3.406-5/кп-62	14, 16, 20, 24	10, 14, 16, 20, 24	1	850
4		ПДСI-2000 черт. №3.406-5/кп-63	14, 16, 20, 24, 30	14, 16, 20, 24, 30	2	
5		ПДСII-1000 черт. №3.406-5/кп-64	14, 16, 20, 24	10, 14, 16	1	800
6		ПДСII-2000 черт. №3.406-5/кп-65	14, 16, 20, 24, 30	14, 16	2	

Балки опорные поворотных устройств для поворота трассы на α=60°, 90°, 120°, 150° и 180° см. черт. 3.406-5/кп-172
Подкос жесткости см. черт. № 3.406-5/кп-96.
Подкос см. черт. № 3.406-5/кп-173

Таблица исполнения опор ходовых путей тип „Г".

№№ п/п	Эскиз	Условное обозначение	Нагрузка P_m	Высота H	Вылет консоли d	№ чертежа общего вида
1		IГ-2200-400÷IГ-4000-400	1	2200÷4000	400	3.406-5/кп-13
2		IГ-2200-600÷IГ-4000-600	1	2200÷4000	600	3.406-5/кп-14
3		IГ-2200-800÷IГ-4000-800	1	2200÷4000	800	3.406-5/кп-15
4		IГ-2200-1000÷IГ-4000-1000	1	2200÷4000	1000	3.406-5/кп-16
5		IГ-2200-1200÷IГ-4000-1200	1	2200÷4000	1200	3.406-5/кп-17
6		IIГ-2200-400÷IIГ-4000-400	3	2200÷4000	400	3.406-5/кп-18
7		IIГ-2200-600÷IIГ-4000-600	3	2200÷4000	600	3.406-5/кп-19
8		IIГ-2200-800÷IIГ-4000-800	3	2200÷4000	800	3.406-5/кп-20
9		IIГ-2200-1000÷IIГ-4000-1000	3	2200÷4000	1000	3.406-5/кп-21

Таблица исполнений крепления двутавров ловителями.

№№ п/п	Эскиз	Обозначение креплений	№ двутавра ходового пути или балки: Верхнего	Нижнего	Нагрузка P_m
1		КДЛI-1000 черт. №3.406-5/кп-112	10, 12, 14, 16, 20	10, 14, 16, 20	1
2		КДЛI-2000 черт. №3.406-5/кп-113	14, 16, 20, 24, 30	14, 16, 20, 24, 30	2
3		КДЛI-3000 черт. №3.406-5/кп-114	14, 16, 20, 24, 30	14, 16, 20, 24, 30	3
4		КДЛII-1000 черт. №3.406-5/кп-115	10, 12, 14, 16, 20	10, 14, 16, 20	1
5		КДЛII-2000 черт. №3.406-5/кп-116	14, 16, 20, 24, 30	14, 16, 20, 24, 30	2
6		КДЛII-3000 черт. №3.406-5/кп-117	14, 16, 20, 24, 30	14, 16, 20, 24, 30	3
7		КДЛ-1000 черт. №3.406-5/кп-118	10; 14; 16; 20		1
8		КДЛ-2000 черт. №3.406-5/кп-119	14; 16; 20; 24, 30		2
9		КДЛ-3000 черт. №3.406-5/кп-120	14; 16; 20; 24; 30		3

Инв. № подл. | Подпись и дата | Взам. инв. №

Гипротяжмеханизация г. Харьков

Гл. инж. проекта Ващенко
Гл. инж. сектора Ратнер
Проверил Бацинкина
Дата выпуска 12.1970г.

3.406-5 1570-2

1970г.	Поддерживающие металлоконструкции подвесных грузонесущих конвейеров	Сводные таблицы исполнений	Типовой проект 3.406-5	Альбом	Лист КП-3

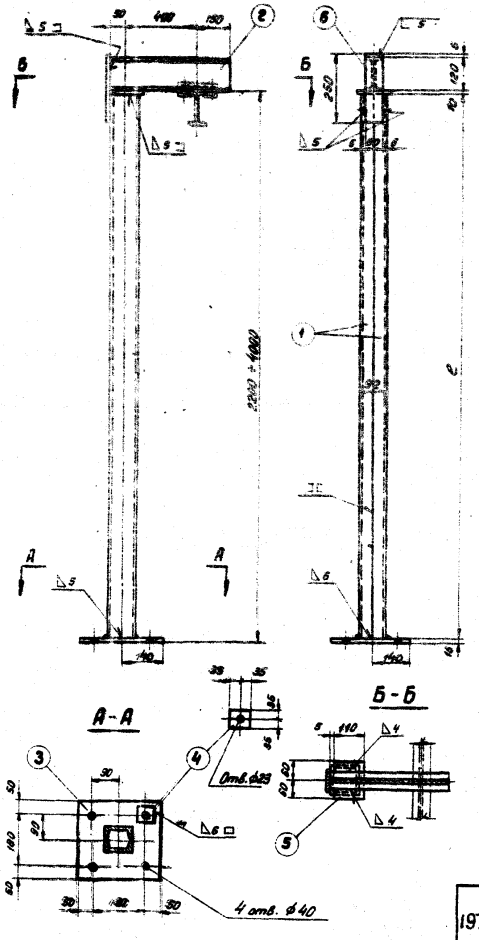

Таблица переменных величин опор

Обозначение	Поз. 1 Длина ℓ	Вес позиций 1	Вес позиций 2 ÷ 6	Вес наплавл. металла	Вес опоры
1Г-2200-400	2174	37.4	21.5	0.8	60
1Г-2250-400	2224	38.2	21.5	0.8	61
1Г-2300-400	2274	39.0	21.5	0.8	61
1Г-2350-400	2324	39.9	21.5	0.8	62
1Г-2400-400	2374	40.8	21.5	0.8	63
1Г-2450-400	2424	41.8	21.5	0.8	64
1Г-2500-400	2474	42.5	21.5	0.8	64
1Г-2550-400	2524	43.4	21.5	0.8	65
1Г-2600-400	2574	44.2	21.5	0.8	65
1Г-2650-400	2624	45.0	21.5	0.8	67
1Г-2700-400	2674	45.9	21.5	0.8	68
1Г-2750-400	2724	46.8	21.5	0.8	69
1Г-2800-400	2774	47.6	21.5	0.8	70
1Г-2850-400	2824	48.5	21.5	0.8	71
1Г-2900-400	2874	49.4	21.5	0.8	71
1Г-2950-400	2924	50.2	21.5	0.8	72
1Г-3000-400	2974	51.0	21.5	0.8	73
1Г-3050-400	3024	51.9	21.5	0.8	74
1Г-3100-400	3074	52.6	21.5	0.8	75
1Г-3150-400	3124	53.7	21.5	0.8	76

Обозначение	Поз. 1 Длина ℓ	Вес позиций 1	Вес позиций 2 ÷ 6	Вес наплавл. металла	Вес опоры
1Г-3200-400	3174	54.5	21.5	0.9	77
1Г-3250-400	3224	55.4	21.5	0.9	78
1Г-3300-400	3274	56.2	21.5	0.9	78
1Г-3350-400	3324	57.1	21.5	0.9	79
1Г-3400-400	3374	58.0	21.5	0.9	80
1Г-3450-400	3424	58.8	21.5	0.9	81
1Г-3500-400	3474	59.7	21.5	0.9	82
1Г-3550-400	3524	60.5	21.5	0.9	83
1Г-3600-400	3574	61.4	21.5	0.9	84
1Г-3650-400	3624	62.3	21.5	0.9	85
1Г-3700-400	3674	63.1	21.5	0.9	85
1Г-3750-400	3724	64.0	21.5	0.9	86
1Г-3800-400	3774	64.8	21.5	0.9	87
1Г-3850-400	3824	65.7	21.5	0.9	88
1Г-3900-400	3874	66.6	21.5	0.9	89
1Г-3950-400	3924	67.4	21.5	0.9	90
1Г-4000-400	3974	68.3	21.5	0.9	90

Примечания:

1. Пример условного обозначения опоры
   1Г-2200-400
   где 1 - нагрузка в т
   Г - опора Г-образная
   2200 - высота до верха ходового пути
   400 - вылет от оси опоры до оси пути
2. Электроды типа Э42 ГОСТ 9467-60.

*) см. таблицу

№ поз.	Обозначение	Наименование	Т.	Н.	1шт.	Общ.	Мат. прим.	Примечание
			К-во		Вес			
6		Лист 8 × 80 × 250	1		1.2	1.2	Ст.3	
5		—"— 10 × 110 × 120	1	-	1.1	1.1	Ст.3	
4		—"— 16 × 70 × 70	4	-	0.6	2.4	Ст.3	
3		Лист 16 × 280 × 280	1	-	9.9	9.9	Ст.3	
2		I 12; ℓ = 600	1	-	6.9	6.9	Ст.3	
1		[10; ℓ - *)	2	-	-	*)	Ст.3	

1Г-2200-400 ÷ 1Г-4000-400

Спецификация металла на 1 марку

1970г.	Поддерживающие металлоконструкции подвесных грузонесущих конвейеров	Опоры ходовых путей тип 1Г-2200-400 ÷ 1Г-4000-400	Типовой проект 3.406-5	Альбом	Лист КП-4

12

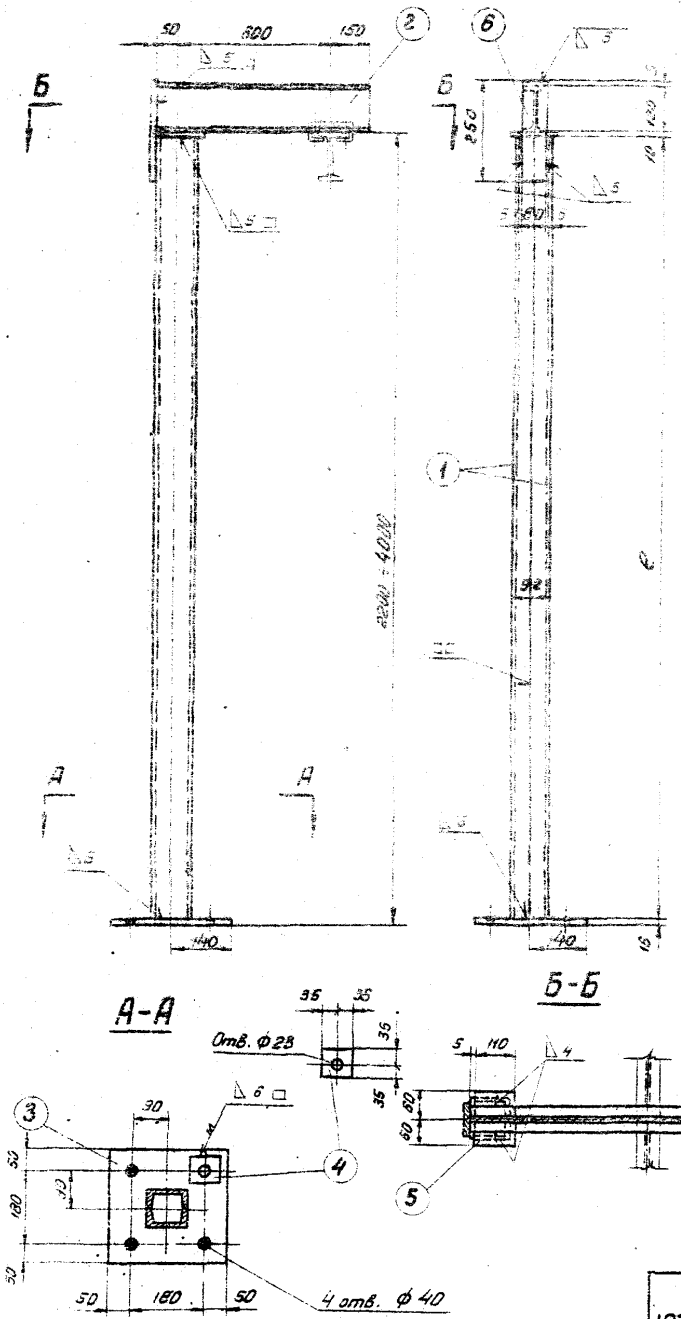

Таблица переменных величин опор

Обозначение	пов. 1 длина ℓ	Вес позиций 1	Вес позиций 2÷6	Вес наплавл. металла	Вес опоры
1Г-2200-600	2174	37,4	23,8	0,8	62
1Г-2250-600	2224	38,2	23,8	0,8	63
1Г-2300-600	2274	39,0	23,8	0,8	64
1Г-2350-600	2324	39,9	23,8	0,8	64
1Г-2400-600	2374	40,8	23,8	0,8	65
1Г-2450-600	2424	41,6	23,8	0,8	66
1Г-2500-600	2474	42,5	23,8	0,8	67
1Г-2550-600	2524	43,4	23,8	0,8	68
1Г-2600-600	2574	44,2	23,8	0,8	69
1Г-2650-600	2624	45,0	23,8	0,8	69
1Г-2700-600	2674	45,9	23,8	0,8	70
1Г-2750-600	2724	46,8	23,8	0,8	71
1Г-2800-600	2774	47,6	23,8	0,8	72
1Г-2850-600	2824	48,5	23,8	0,8	73
1Г-2900-600	2874	49,4	23,8	0,8	74
1Г-2950-600	2924	50,2	23,8	0,8	75
1Г-3000-600	2974	51,0	23,8	0,8	75
1Г-3050-600	3024	51,9	23,8	0,8	76
1Г-3100-600	3074	52,8	23,8	0,8	77
1Г-3150-600	3124	53,7	23,8	0,8	78
1Г-3200-600	3174	54,5	23,8	0,8	79

Обозначение	пов. 1 длина ℓ	Вес позиций 1	Вес позиций 2÷6	Вес наплавл. металла	Вес опоры
1Г-3250-600	3224	55,4	23,8	0,5	80
1Г-3300-600	3274	56,2	23,8	0,8	81
1Г-3350-600	3324	57,1	23,8	0,9	82
1Г-3400-600	3374	58,0	23,8	0,9	82
1Г-3450-600	3424	58,8	23,8	0,9	83
1Г-3500-600	3474	59,7	23,8	0,9	84
1Г-3550-600	3524	60,5	23,8	0,9	85
1Г-3600-600	3574	61,4	23,8	0,9	86
1Г-3650-600	3624	62,3	23,8	0,9	87
1Г-3700-600	3674	63,1	23,8	0,9	88
1Г-3750-600	3724	64,0	23,8	0,9	88
1Г-3800-600	3774	64,8	23,8	0,9	89
1Г-3850-600	3824	65,7	23,8	0,9	90
1Г-3900-600	3874	66,6	23,8	0,9	91
1Г-3950-600	3924	67,4	23,8	0,9	92
1Г-4000-600	3974	68,3	23,8	0,9	93

Примечания

1. Пример условного обозначения опоры
   1Г-2200-600
   где 1 – нагрузка 6 т
   Г – опора Г-образная
   2200 – высота до верха ходового пути
   600 – вылет от оси опоры до оси пути
2. Электроды типа Э-42 ГОСТ 9467-60

*) см. таблицу.

№ поз.	Обозначение	Наименование	Т	Н	1 шт.	5 ш.	Материал	Примечание
			К-во		Вес			
6		Лист 8×80×250	1	–	1,2	1,2	Ст. 3	
5		" 10×110×120	1	–	1,1	1,1	Ст. 3	
4		" 16×70×70	4		0,6	2,4	Ст. 3	
3		Лист 16×280×280	1	–	9,9	9,9	Ст. 3	
2		I 12; ℓ = 800	1	–	9,2	9,2	Ст. 3	
1		[10; ℓ – *	2	–	—	*)	Ст 3	

1Г-2200-600 ÷ 1Г-4000-600

Спецификация металла на 1 марку

1970 г.	Поддерживающие металлоконструкции подвесных грузонесущих конвейеров	Опоры ходовых путей тип 1Г-2200-600 ÷ 1Г-4000-600	Типовой проект 3.406-5	Альбом	Лист КП-5

УПКО СОЮЗПРОММЕХАНИЗАЦИЯ г. Харьков

Нач. отдела	Щербина		Исполнил	Кусрашев
Д. инж. проекта	Ратнер			
Нач. сектора	Ращинина			
Проверил	Рыхнин			
Дата выпуска	12 марта 1970 г.			

13

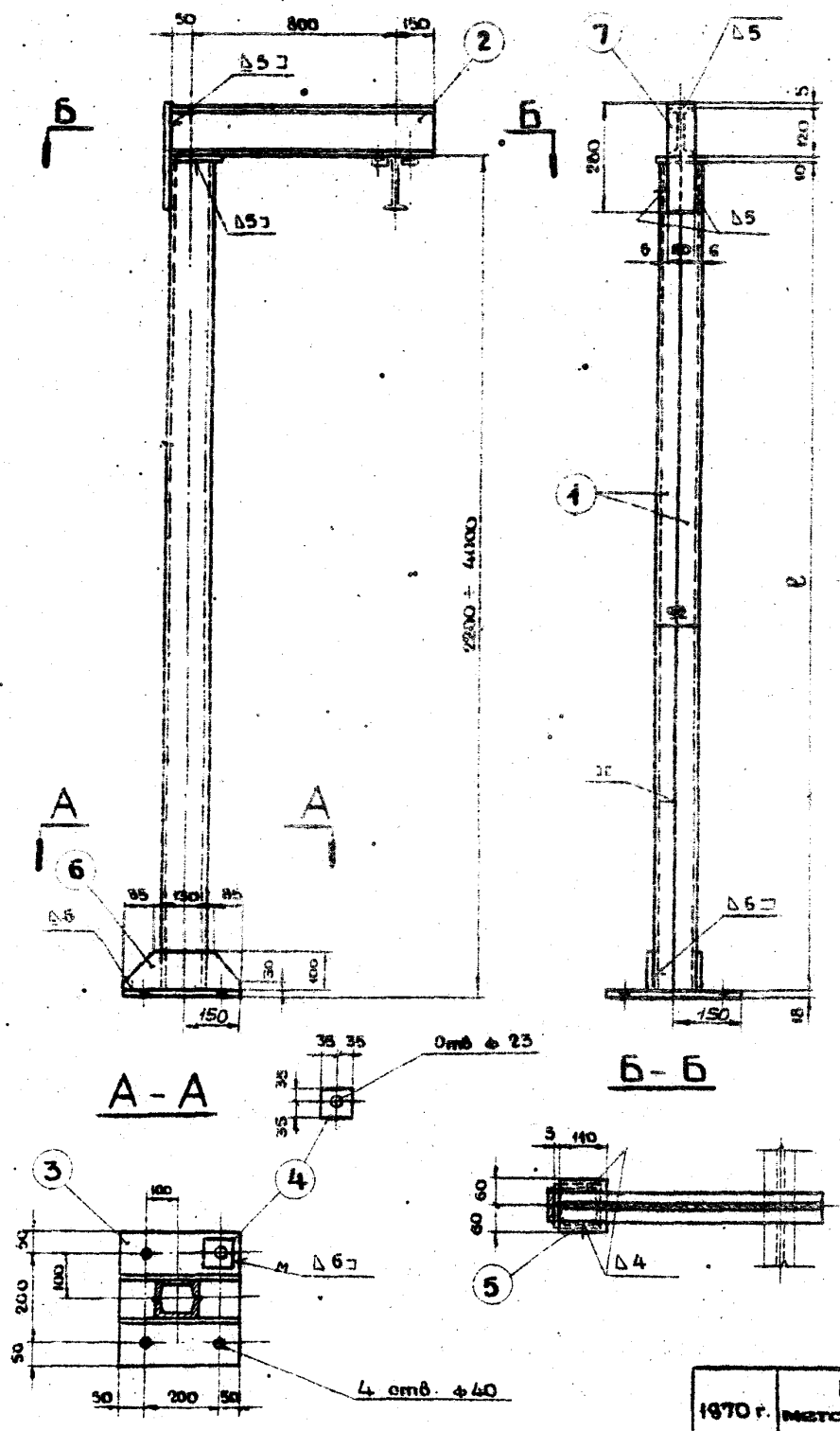

Таблица переменных величин опор

Обозначение	Поз. 1 длина ℓ	Вес позиций 1	Вес позиций 2÷7	Вес наплавл. металла	Вес опоры
1Г-2200-800	2172	37,3	36,2	0,9	74
1Г-2250-800	2222	38,2	36,2	0,9	75
1Г-2300-800	2272	39,0	36,2	0,9	76
1Г-2350-800	2322	39,9	36,2	0,9	77
1Г-2400-800	2372	40,8	36,2	0,9	78
1Г-2450-800	2422	41,6	36,2	0,9	78
1Г-2500-800	2472	42,5	36,2	0,9	79
1Г-2550-800	2522	43,3	36,2	0,9	80
1Г-2600-800	2572	44,2	36,2	0,9	81
1Г-2650-800	2622	45,0	36,2	0,9	82
1Г-2700-800	2672	45,8	36,2	0,9	83
1Г-2750-800	2722	46,7	36,2	0,9	84
1Г-2800-800	2772	47,6	36,2	0,9	85
1Г-2850-800	2822	48,5	36,2	0,9	85
1Г-2900-800	2872	49,3	36,2	0,9	86
1Г-2950-800	2922	50,2	36,2	0,9	87
1Г-3000-800	2972	51,0	36,2	0,9	88
1Г-3050-800	3022	51,9	36,2	0,9	89
1Г-3100-800	3072	52,8	36,2	0,9	90
1Г-3150-800	3122	53,6	36,2	0,9	91

Обозначение	Поз. 1 длина ℓ	Вес позиций 1	Вес позиций 2÷7	Вес наплавл. металла	Вес опоры
1Г-3200-800	3172	54,5	36,2	1,0	92
1Г-3250-800	3222	55,4	36,2	1,0	92
1Г-3300-800	3272	56,2	36,2	1,0	93
1Г-3350-800	3322	57,0	36,2	1,0	94
1Г-3400-800	3372	57,9	36,2	1,0	95
1Г-3450-800	3422	58,8	36,2	1,0	96
1Г-3500-800	3472	59,6	36,2	1,0	97
1Г-3550-800	3522	60,5	36,2	1,0	97
1Г-3600-800	3572	61,4	36,2	1,0	98
1Г-3650-800	3622	62,2	36,2	1,0	99
1Г-3700-800	3672	63,0	36,2	1,0	100
1Г-3750-800	3722	63,9	36,2	1,0	101
1Г-3800-800	3772	64,8	36,2	1,0	102
1Г-3850-800	3822	65,6	36,2	1,0	103
1Г-3900-800	3872	66,5	36,2	1,0	103
1Г-3950-800	3922	67,4	36,2	1,0	104
1Г-4000-800	3972	68,2	36,2	1,0	105

Примечания:

1. Пример условного обозначения опоры:
   1Г - 2200 - 800
   где 1 - нагрузка в т.
   Г - опора Г-образная
   2200 - высота до верха ходового пути.
   800 - вылет от оси опоры до оси пути.
2. Электроды типа Э-42 ГОСТ 9467-60

*) см. таблицу.

№ поз.	Обозначение	Наименование	Т	Н	1 шт	Общий	Материал	Примечание
			Кол.		Вес			
7		Лист 8×80×280	1	—	1,4	1,4	Ст. 3.	
6		" 8×100×300	2	—	1,8	3,6	"	
5		" 10×110×120	1	—	1,1	1,1	"	
4		" 16×70×70	4	—	0,6	2,4	"	
3		Лист 18×300×300	1	—	16,2	16,2	"	
2		I 12 ℓ=1000	1	—	11,5	11,5	"	
1		[10 ℓ-*)	2	—	—	*)	Ст. 3	

1Г-2200-800 ÷ 1Г-4000-800

Спецификация металла на 1 марку.

1970 г.	Поддерживающие металлоконструкции подвесных грузонесущих конвейеров	Опоры ходовых путей тип 1Г-2200-800 ÷ 1Г-4000-800	Типовой проект 3.406-5	Альбом	Лист КП-6

УПКО СОЮЗПРОМЕХНИЗАЦИЯ г. Харьков

Нач. отдела Щербина; Гл. инж. проекта Ратнер; Нач. сектора Вощинина; Проверил Рыхнин; Дата выпуска 12 марта 1970 г.

Исполнил; Кудряшев

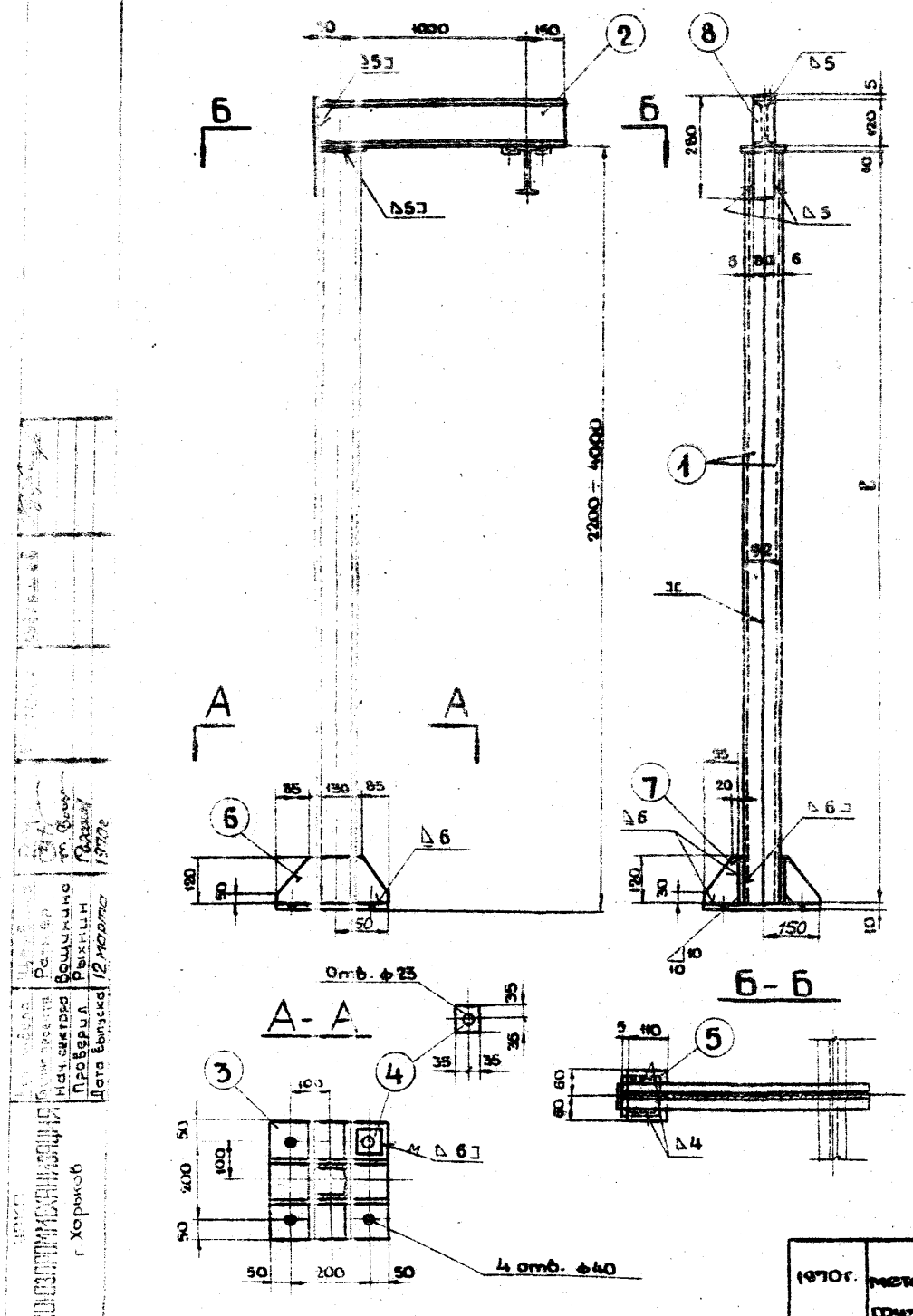

Таблица переменных величин опор

Обозначение	Поз. 1 длина ℓ	Вес позиции 1	Вес позиции 2÷8	Вес накладных деталей	Вес опоры
1Г-2200-1000	2180	37,5	32	1,1	71
1Г-2250-1000	2230	38,3	32	1,1	72
1Г-2300-1000	2280	39,2	32	1,1	73
1Г-2350-1000	2330	40,0	32	1,1	73
1Г-2400-1000	2380	40,9	32	1,1	74
1Г-2450-1000	2430	41,7	32	1,1	75
1Г-2500-1000	2480	42,6	32	1,1	76
1Г-2550-1000	2530	43,5	32	1,1	77
1Г-2600-1000	2580	44,3	32	1,1	78
1Г-2650-1000	2630	45,2	32	1,1	79
1Г-2700-1000	2680	46,0	32	1,1	79
1Г-2750-1000	2730	46,9	32	1,1	80
1Г-2800-1000	2780	47,8	32	1,1	81
1Г-2850-1000	2830	48,6	32	1,1	82
1Г-2900-1000	2880	48,5	32	1,1	83
1Г-2950-1000	2930	50,3	32	1,1	84
1Г-3000-1000	2980	51,2	32	1,1	86
1Г-3050-1000	3030	52,0	32	1,1	86
1Г-3100-1000	3080	52,9	32	1,1	86
1Г-3150-1000	3130	53,8	32	1,1	87

Обозначение	Поз. 1 длина ℓ	Вес позиции 1	Вес позиции 2÷8	Вес накладных деталей	Вес опоры
1Г-3200-1000	3180	54,7	32	1,2	88
1Г-3250-1000	3230	55,5	32	1,2	89
1Г-3300-1000	3280	56,4	32	1,2	90
1Г-3350-1000	3330	57,2	32	1,2	91
1Г-3400-1000	3380	58,0	32	1,2	92
1Г-3450-1000	3430	58,9	32	1,2	92
1Г-3500-1000	3480	59,8	32	1,2	93
1Г-3550-1000	3530	60,6	32	1,2	94
1Г-3600-1000	3580	61,5	32	1,2	95
1Г-3650-1000	3630	62,4	32	1,2	96
1Г-3700-1000	3680	63,2	32	1,2	97
1Г-3750-1000	3730	64,0	32	1,2	98
1Г-3800-1000	3780	64,9	32	1,2	98
1Г-3850-1000	3830	65,8	32	1,2	99
1Г-3900-1000	3880	66,6	32	1,2	100
1Г-3950-1000	3930	67,5	32	1,2	101
1Г-4000-1000	3980	68,4	32	1,2	102

Примечания

1. Пример условного обозначения опоры:
   1Г-2200-1000
   где 1- нагрузка 6 т
   Г- опора Г- образная
   2200- высота до верха ходового пути.
   1000- вылет от оси опоры до оси пути.
2. Электроды типа Э-42 ГОСТ 9467-60

*) См. таблицу

Поз.	Обозначение	Наименование	Кол.		Масса 1 шт.	Масса общая	Материал	Примечание
			т	н	К-60	Вес		
8		Лист 8×80×280	1	—	1,4	1,4	Ст.3	
7		" 8×95×120	4	—	0,6	2,4	"	
6		" 8×120×300	2	—	2,2	4,4	"	
5		" 10×110×120	1	—	1,1	1,1	"	
4		" 10×70×70	4	—	0,4	1,6	"	
3		Лист 10×300×300	1	—	7,1	7,1	"	
2		I12; ℓ = 1200	1	—	13,9	13,9	"	
1		[10 ℓ - *)	2	—	—	*)	Ст.3	

1Г-2200-1000 ÷ 1Г-4000-1000

Спецификация металла на 1 марку

1970г.	Поддерживающие металлоконструкции подвесных грузонесущих конвейеров	Опоры ходовых путей Тип 1Г-2200-1000 ÷ 1Г-4000-1000	Типовой проект 3.406-5	Альбом	Лист КП-7

Госстрой СССР Союзпроммеханизация г. Харьков

Гл. инженер проекта Ващенко
Нач. сектора Рыхнин
Проверил
Дата выпуска 12 марта 1970г.

Таблица переменных величин опор

Обозначение	Нагр. на 1 м пути, т	Вес пролета, т	Вес пролета с 1,1 q, т	Вес металлоконструкций, т	Вес опоры, т
1Г-2200-1200	2178	37,4	39,2	1,1	78
1Г-2250-1200	2228	38,3	39,2	1,1	79
1Г-2300-1200	2278	38,1	39,2	1,1	80
1Г-2350-1200	2328	40,0	39,2	1,1	80
1Г-2400-1200	2378	40,9	39,2	1,1	81
1Г-2450-1200	2428	41,7	39,2	1,1	82
1Г-2500-1200	2478	42,5	39,2	1,1	83
1Г-2550-1200	2528	43,4	39,2	1,1	84
1Г-2600-1200	2578	44,3	39,2	1,1	85
1Г-2650-1200	2628	45,2	39,2	1,1	86
1Г-2700-1200	2678	46,0	39,2	1,1	86
1Г-2750-1200	2728	46,9	39,2	1,1	87
1Г-2800-1200	2778	47,7	39,2	1,1	88
1Г-2850-1200	2828	48,6	39,2	1,1	89
1Г-2900-1200	2878	49,4	39,2	1,1	90
1Г-2950-1200	2928	50,3	39,2	1,1	91
1Г-3000-1200	2978	51,2	39,2	1,1	92
1Г-3050-1200	3028	52,0	39,2	1,1	93
1Г-3100-1200	3078	52,8	39,2	1,1	93
1Г-3150-1200	3128	53,6	39,2	1,1	94

Обозначение	Нагр. на 1 м пути, т	Вес пролета, т	Вес пролета с 1,1 q, т	Вес металлоконструкций, т	Вес опоры, т
1Г-3200-1200	3178	54,5	39,2	1,2	95
1Г-3250-1200	3228	55,3	39,2	1,2	96
1Г-3300-1200	3278	56,2	39,2	1,2	97
1Г-3350-1200	3328	57,1	39,2	1,2	98
1Г-3400-1200	3378	58,0	39,2	1,2	99
1Г-3450-1200	3428	58,8	39,2	1,2	100
1Г-3500-1200	3478	59,6	39,2	1,2	100
1Г-3550-1200	3528	60,6	39,2	1,2	101
1Г-3600-1200	3578	61,5	39,2	1,2	102
1Г-3650-1200	3628	62,5	39,2	1,2	103
1Г-3700-1200	3678	63,3	39,2	1,2	104
1Г-3750-1200	3728	64,0	39,2	1,2	105
1Г-3800-1200	3778	65,0	39,2	1,2	106
1Г-3850-1200	3828	65,8	39,2	1,2	107
1Г-3900-1200	3878	66,6	39,2	1,2	107
1Г-3950-1200	3928	67,5	39,2	1,2	108
1Г-4000-1200	3978	68,3	39,2	1,2	109

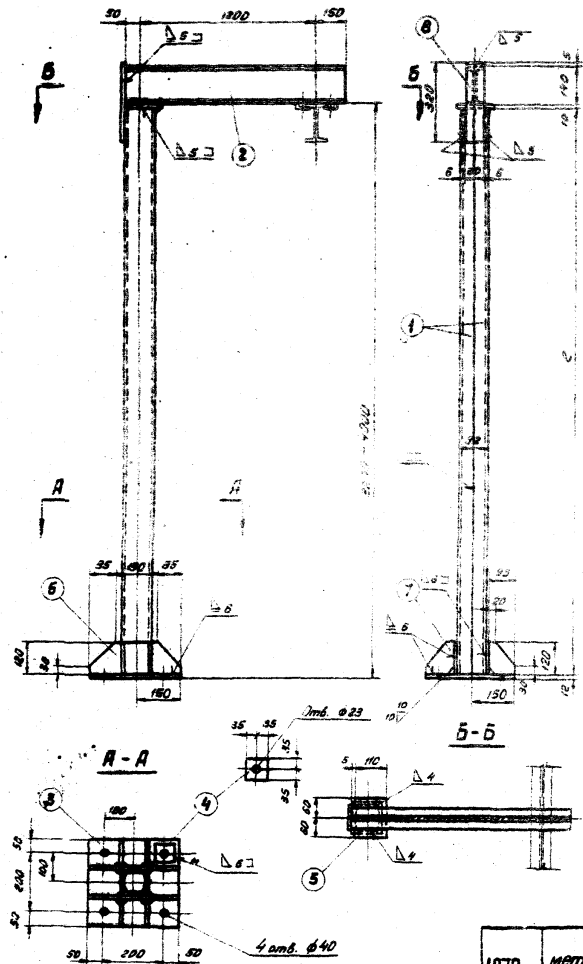

Примечания

1. Пример условного обозначения опоры
   1Г - 22,20 - 1200
   где 1 - ездовая с 1 т
   Г - опора Г-образная
   2200 - высота до верха ходового пути
   1200 - вылет от оси опоры до оси пути
2. Электроды типа Э-42 ГОСТ 9467-60.

№ поз.	Обозначение	Наименование	Т	К-во	Масса ед.	Масса общ.	Материал	Примечание
8		Лист 8 × 80 × 320	1	–	1,6	1,6	Ст. 5	
7		" 8 × 95 × 180	4	–	0,6	2,4		
6		" 8 × 120 × 300	2	–	2,2	4,4		
5		" 10 × 110 × 120	1	–	1,1	1,1		
4		" 12 × 70 × 70	4	–	0,5	2,0		
3		Лист 12 × 300 × 300	1	–	8,5	8,5		
2		I 14; ℓ = 1400	1	–	19,2	19,2		
1		C 10, ℓ - *)	2	–		*)	Ст. 3	

1Г-2200-1200 ÷ 1Г-4000-1200

Спецификация металла на 1 машину

*) см. таблицу

1970 г.	Поддерживающие металлоконструкции подвесных грузонесущих конвейеров	Опоры ходовых путей тип 1Г-2200-1200 ÷ 1Г-4000-1200	Типовой проект 3.406-5	Альбом	Лист КП-8

Госкомитет по монтажным и специальным строительным работам при Госстрое СССР
Союзгипромеханизация
г. Харьков

Нач. отдела Шевченко
Гл. инженер проекта Ратнер
Нач. сектора Романычева
Гл. конструктор Рыжкина
Гл. инженер Кобрянов
Дата выпуска 12 марта 1970 г.

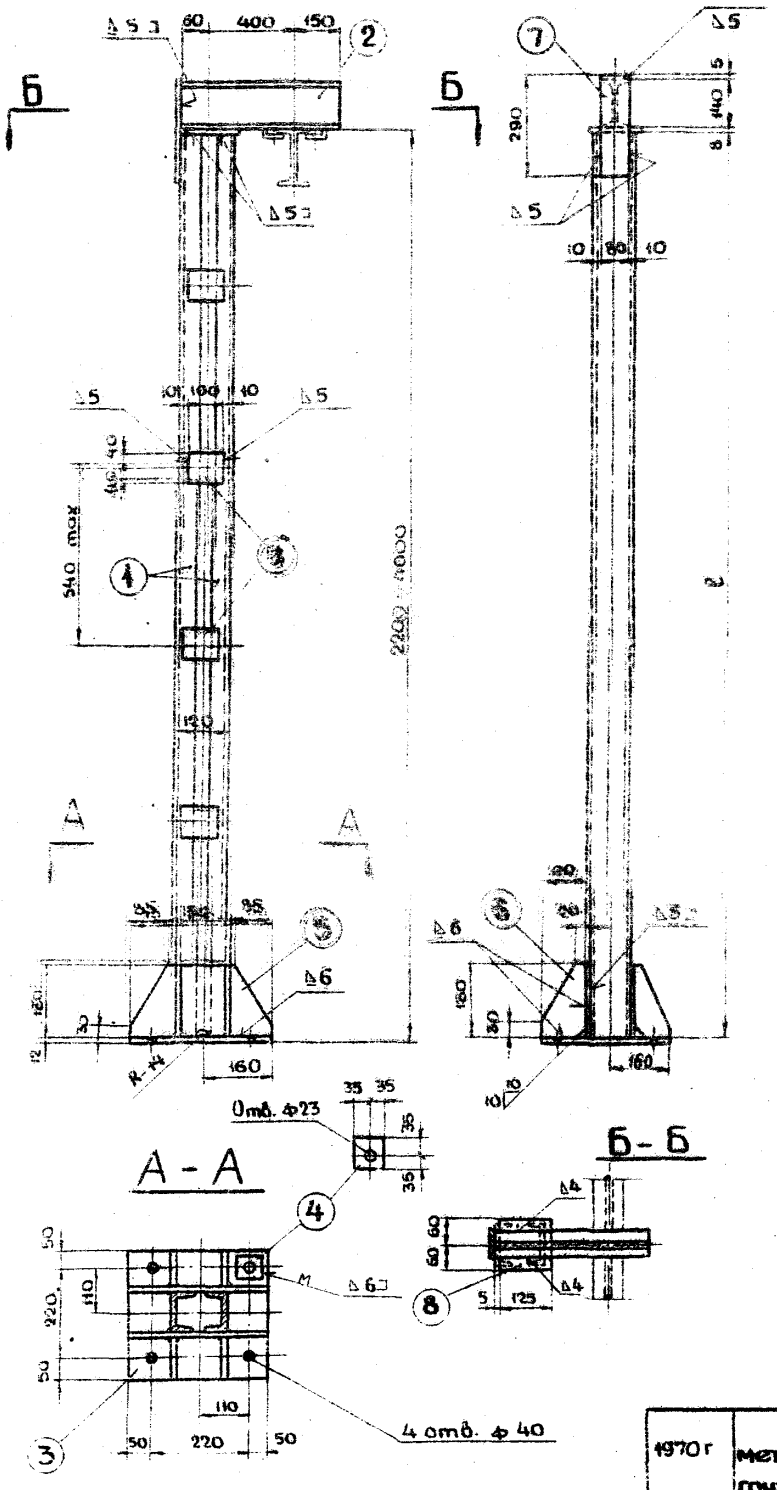

Таблица переменных величин опор

Обозначение	Поз. 1 длина ℓ	Вес позиций 1	Поз. 9 колич.	Вес позиций 9	Вес позиций 2÷8	Вес наплавн. металла	Вес опоры
3Г-2200-400	2180	37,5	8	3	33,6	1,1	75
3Г-2250-400	2230	38,3	8	3	33,6	1,1	76
3Г-2300-400	2280	39,2	8	3	33,6	1,1	77
3Г-2350-400	2330	40,0	8	3	33,6	1,1	78
3Г-2400-400	2380	41,0	8	3	33,6	1,1	79
3Г-2450-400	2430	41,7	8	3	33,6	1,1	80
3Г-2500-400	2480	42,6	8	3	33,6	1,1	81
3Г-2550-400	2530	43,7	8	3	33,6	1,1	82
3Г-2600-400	2580	44,3	8	3	33,6	1,1	82
3Г-2650-400	2630	45,2	8	3	33,6	1,1	83
3Г-2700-400	2680	46,0	10	3,8	33,6	1,1	85
3Г-2750-400	2730	46,9	10	3,8	33,6	1,1	86
3Г-2800-400	2780	47,8	10	3,8	33,6	1,1	87
3Г-2850-400	2830	48,6	10	3,8	33,6	1,1	87
3Г-2900-400	2880	49,5	10	3,8	33,6	1,1	88
3Г-2950-400	2930	50,3	10	3,8	33,6	1,1	89
3Г-3000-400	2980	51,2	10	3,8	33,6	1,1	90
3Г-3050-400	3030	52,0	10	3,8	33,6	1,1	91
3Г-3100-400	3080	52,9	10	3,8	33,6	1,1	92

Обозначение	Поз. 1 длина ℓ	Вес позиций 1	Поз. 9 колич.	Вес позиций 9	Вес позиций 2÷8	Вес наплавн. металла	Вес опоры
3Г-3150-400	3130	53,8	10	3,8	33,6	1,1	93
3Г-3200-400	3180	54,6	12	4,6	33,6	1,2	94
3Г-3250-400	3230	55,5	12	4,6	33,6	1,2	95
3Г-3300-400	3280	56,4	12	4,6	33,6	1,2	96
3Г-3350-400	3330	57,2	12	4,6	33,6	1,2	97
3Г-3400-400	3380	58,1	12	4,6	33,6	1,2	98
3Г-3450-400	3430	58,9	12	4,6	33,6	1,2	99
3Г-3500-400	3480	59,8	12	4,6	33,6	1,2	99
3Г-3550-400	3530	60,6	12	4,6	33,6	1,2	100
3Г-3600-400	3580	61,5	12	4,6	33,6	1,2	101
3Г-3650-400	3630	62,4	12	4,6	33,6	1,2	102
3Г-3700-400	3680	63,2	14	5,3	33,6	1,2	104
3Г-3750-400	3730	64,0	14	5,3	33,6	1,2	104
3Г-3800-400	3780	65,0	14	5,3	33,6	1,2	105
3Г-3850-400	3830	65,8	14	5,3	33,6	1,2	106
3Г-3900-400	3880	66,6	14	5,3	33,6	1,2	107
3Г-3950-400	3930	67,5	14	5,3	33,6	1,2	108
3Г-4000-400	3980	68,4	14	5,3	33,6	1,2	109

Примечания

1. Пример условного обозначения опоры:
   3Г-2200-400
   где 3 - нагрузка в т.
   Г - опора Г - образная
   2200 - высота до верха ходового пути.
   400 - вылет от оси опоры до оси пути.
2. Электроды типа Э-42 ГОСТ 9467-60.

*) см. таблицу.

№ Поз.	Обозначен.	Наименование	Т	Н	1 шт.	Общ.	Материал	Примеч.
			К-во		Вес			
9		Лист 6×80×100	*)	–	0,38	*)	Ст. 3	
8		" 8×120×125	1	–	0,9	0,9	"	
7		" 8×80×290	1	–	1,5	1,5	"	
6		" 8×100×180	4	–	1,1	4,4	"	
5		" 8×180×320	2	–	3,4	6,8	"	
4		" 12×70×70	4	–	0,5	2,0	"	
3		Лист 12×320×320	1	–	9,7	9,7	"	
2		I 14 ℓ = 610	1	–	8,3	8,3	"	
1		[10 ℓ - *)	2	–	–	*)	Ст. 3	

3Г-2200-400 ÷ 3Г-4000-400

Спецификация металла на 1 марку

1970 г	Поддерживающие металлоконструкции подвесных грузонесущих конвейеров	Опоры ходовых путей тип 3Г-2200-400 ÷ 3Г-4000-400	Типовой проект 3.406-5	Альбом	Лист КП-9

УПКО СОЮЗПРОММЕХАНИЗАЦИЯ г. Харьков

Нач. отдела	Щербина		Исполнил
Гл. инж. проекта	Ратнер		Кудряшев
Нач. сектора	Вашинина	т. Вашин	
Проверил	Рыжина		
Дата выпуска	12 марта 1970 г		

Таблица переменных величин опор

Обозначение	Поз. 1 Высота с	Вес 1 м	Поз. 5 шаг, м	Поз. 1 Высота g	Вес 2 + 6	Вес 1 м	Вес опоры
3Г-2200-600	3176	37.4	8	4.3	45.4	1.5	89
3Г-2250-600	3226	38.2	8	4.3	45.4	1.5	90
3Г-2300-600	3276	39.1	8	4.3	45.4	1.5	90
3Г-2350-600	3326	40	8	4.3	45.4	1.5	91
3Г-2400-600	3376	40.8	8	4.3	45.4	1.5	92
3Г-2450-600	3426	41.7	8	4.3	45.4	1.5	93
3Г-2500-600	3476	42.6	8	4.3	45.4	1.5	94
3Г-2550-600	3526	43.4	8	4.3	45.4	1.5	95
3Г-2600-600	3576	44.3	8	4.3	45.4	1.5	96
3Г-2650-600	3626	45.1	8	4.3	45.4	1.5	96
3Г-2700-600	3676	46.0	10	5.5	45.4	1.5	98
3Г-2750-600	3726	46.8	10	5.3	45.4	1.5	98
3Г-2800-600	3776	47.7	10	5.3	45.4	1.5	100
3Г-2850-600	3826	48.5	10	5.3	45.4	1.5	101
3Г-2900-600	3876	49.4	10	5.3	45.4	1.5	102
3Г-2950-600	3926	50.2	10	5.3	45.4	1.5	102
3Г-3000-600	3976	51.1	10	5.3	45.4	1.5	103
3Г-3050-600	4026	52	10	5.3	45.4	1.5	104
3Г-3100-600	4076	52.8	10	5.3	45.4	1.5	105

Обозначение	Поз. 1 Высота с	Вес 1 м	Поз. 5 шаг, м	Поз. 1 Высота g	Вес 2 + 6	Вес 1 м	Вес опоры
3Г-3150-600	3126	53.7	10	5.3	45.4	1.5	106
3Г-3200-600	3176	54.6	12	6.4	45.4	1.6	108
3Г-3250-600	3226	55.4	12	6.4	45.4	1.6	109
3Г-3300-600	3276	56.3	12	6.4	45.4	1.6	110
3Г-3350-600	3326	57.1	12	6.4	45.4	1.6	111
3Г-3400-600	3376	58.0	12	6.4	45.4	1.6	111
3Г-3450-600	3426	58.8	12	6.4	45.4	1.6	112
3Г-3500-600	3476	59.7	12	6.4	45.4	1.6	113
3Г-3550-600	3526	60.5	12	6.4	45.4	1.6	114
3Г-3600-600	3576	61.4	12	6.4	45.4	1.6	115
3Г-3650-600	3626	62.3	12	6.4	45.4	1.6	116
3Г-3700-600	3676	63.1	14	7.4	45.4	1.8	118
3Г-3750-600	3726	64.0	14	7.4	45.4	1.8	118
3Г-3800-600	3776	64.9	14	7.4	45.4	1.6	119
3Г-3850-600	3826	65.7	14	7.4	45.4	1.6	120
3Г-3900-600	3876	66.6	14	7.4	45.4	1.6	121
3Г-3950-600	3926	67.4	14	7.4	45.4	1.6	122
3Г-4000-600	3976	68.3	14	7.4	45.4	1.6	123

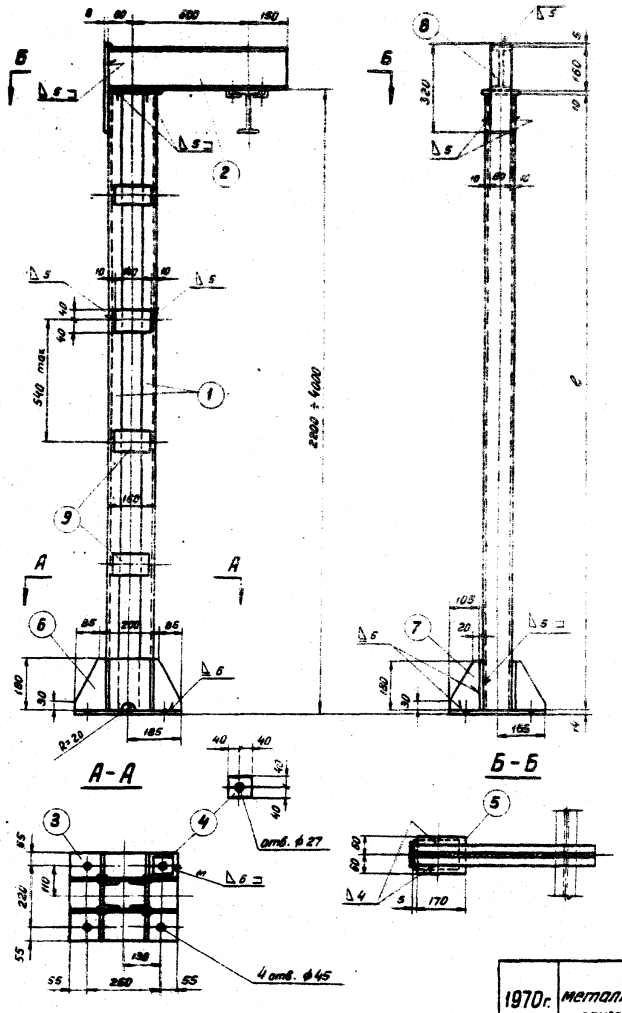

Примечания

1. Пример условного обозначения опоры:
   3Г-2200-600
   где 3 - нагрузка 3 т
   Г - опора Г - образная
   2200 - высота до верха ходового пути
   600 - вынет от оси опоры до оси пути
2. Электроды типа Э-42 ГОСТ 9467-60

*) см. таблицу

№ пп	Обозначение	Наименование	Т / К-во	П	1 шт.	Общ.	Материал	Примечание
						Вес		
9		Лист 6 х 90 х 140	*)	-	0.53	*)	Ст 3	
8		—"— 8 х 80 х 320	1	-	1.6	1.6		
7		—"— 8 х 105 х 180	4	-	1.2	4.8		
6		—"— 8 х 180 х 370	2	-	4	8		
5		—"— 10 х 120 х 170	1	-	1.6	1.6		
4		—"— 14 х 80 х 90	4	-	0.7	2.8		
3		Лист 14 х 330 х 370	1	-	13.4	13.4		
2		[16; ℓ = 830	1	-	13.2	13.2		
1		[10; ℓ - *)	2	-	-	*)	Ст 3	

3Г-2200-600 ÷ 3Г-4000-600

Спецификация металла на 1 марку

1970г.	Поддерживающие металлоконструкции подвесных грузонесущих конвейеров	Опоры ходовых путей тип 3Г-2200-600 ÷ 3Г-4000-600	Типовой проект 3.406-5	Альбом.	Лист КП-10

Госстроймеханизация г. Харьков

Нач. отдела Шарбина
Гл. инженер Ратнер В.Р.
Нач. сектора Волынчикова
Пров. Ратнер
Инж. констр. Дубинина
Н. контр. Дубинина
Черт. Калинина

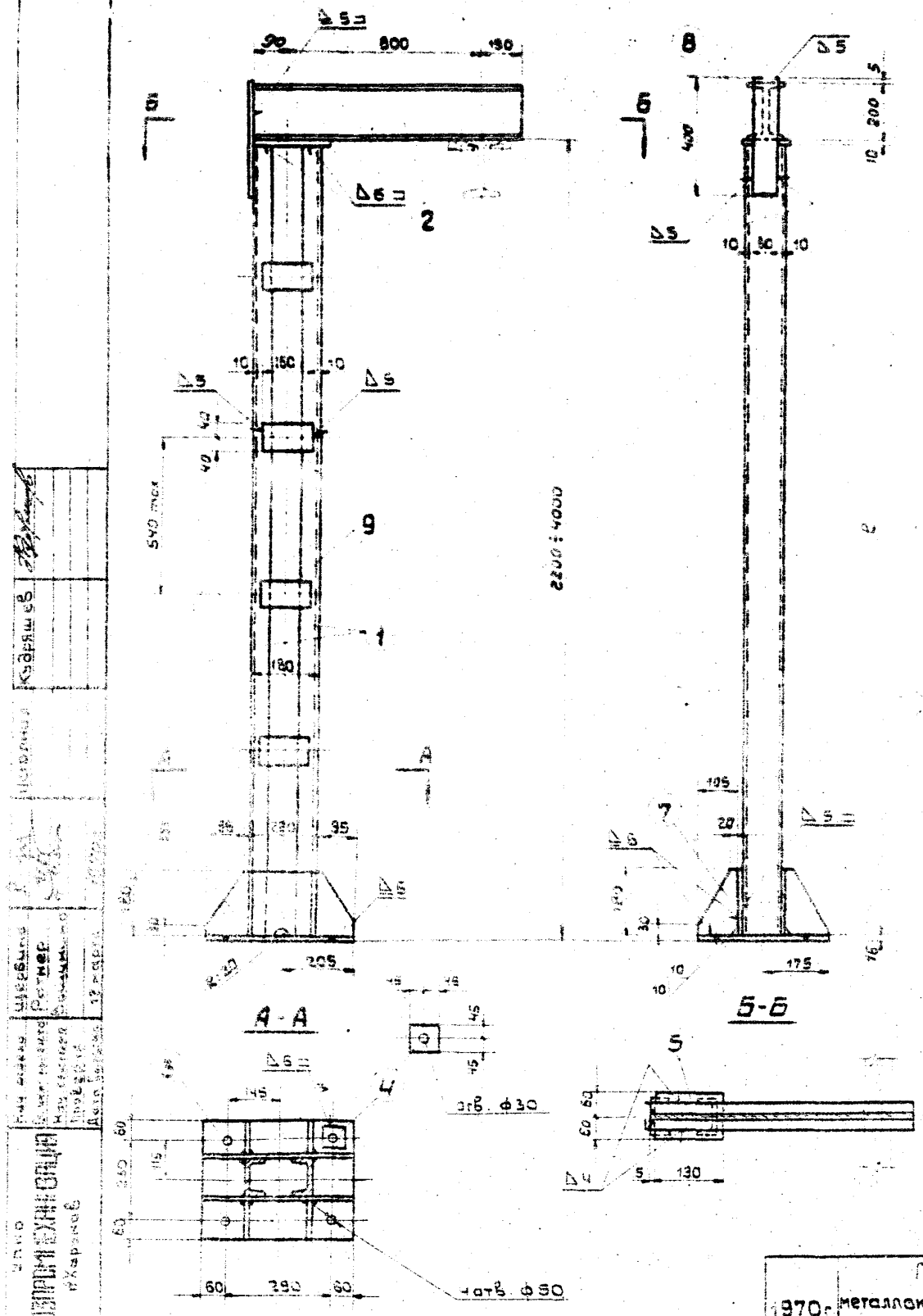

Таблица переменных величин опор

Обозначение	поз.1 длина ℓ	Вес позиции 1	поз.9 кол-во	Вес позиции 9	Вес позиций 2÷8	Вес наплав. металла	Вес опоры
3Г-2200-800	2174	37,4	8	4,8	53,7	1,5	103
3Г-2250-800	2224	38,2	8	4,8	53,7	1,5	104
3Г-2300-800	2274	39,0	8	4,8	53,7	1,5	105
3Г-2350-800	2324	39,9	8	4,8	53,7	1,5	106
3Г-2400-800	2374	40,8	8	4,8	53,7	1,5	107
3Г-2450-800	2424	41,7	8	4,8	53,7	1,5	108
3Г-2500-800	2474	42,5	8	4,8	53,7	1,5	109
3Г-2550-800	2524	43,4	8	4,8	53,7	1,5	109
3Г-2600-800	2574	44,2	8	4,8	53,7	1,5	110
3Г-2650-800	2624	45,0	8	4,8	53,7	1,5	111
3Г-2700-800	2674	45,9	10	6	53,7	1,5	113
3Г-2750-800	2724	46,8	10	6	53,7	1,5	114
3Г-2800-800	2774	47,7	10	6	53,7	1,5	115
3Г-2850-800	2824	48,5	10	6	53,7	1,5	116
3Г-2900-800	2874	49,4	10	6	53,7	1,5	117
3Г-2950-800	2924	50,2	10	6	53,7	1,5	117
3Г-3000-800	2974	51,0	10	6	53,7	1,5	118
3Г-3050-800	3024	52,0	10	6	53,7	1,5	119
3Г-3100-800	3074	52,9	10	6	53,7	1,5	120
3Г-3150-800	3124	53,7	10	6	53,7	1,6	121
3Г-3200-800	3174	54,5	12	7,2	53,7	1,6	123
3Г-3250-800	3224	55,4	12	7,2	53,7	1,6	124
3Г-3300-800	3274	56,3	12	7,2	53,7	1,6	125
3Г-3350-800	3324	57,1	12	7,2	53,7	1,6	126
3Г-3400-800	3374	58,0	12	7,2	53,7	1,6	127
3Г-3450-800	3424	58,8	12	7,2	53,7	1,6	127
3Г-3500-800	3474	59,7	12	7,2	53,7	1,6	128
3Г-3550-800	3524	60,5	12	7,2	53,7	1,6	129
3Г-3600-800	3574	61,4	12	7,2	53,7	1,6	130
3Г-3650-800	3624	62,3	12	7,2	53,7	1,6	131
3Г-3700-800	3674	63,1	14	8,4	53,7	1,6	133
3Г-3750-800	3724	64,0	14	8,4	53,7	1,6	134
3Г-3800-800	3774	64,8	14	8,4	53,7	1,6	135
3Г-3850-800	3824	65,7	14	8,4	53,7	1,6	136
3Г-3900-800	3874	66,6	14	8,4	53,7	1,6	136
3Г-3950-800	3924	67,4	14	8,4	53,7	1,6	137
3Г-4000-800	3974	68,3	14	8,4	53,7	1,6	138

Примечания:

1. Пример условного обозначения опоры:
   3Г-2200-800
   где 3- нагрузка 3 т
   Г- опора Г-образная
   2200-высота до верха ходового пути
   800- вылет от оси опоры до оси пути.
2. Электроды типа Э-42 ГОСТ 9467-60

* см. таблицу

Поз.	Обозначение	Наименование	Кол.	Вес ед.	Вес общ.	Материал	Примечание
9		Лист 6×80×160	9	-	0,6	*	Ст.3
8		-"- 8×80×400	1	-	2	2	"
7		-"- 8×105×180	4	-	1,2	4,8	"
6		-"- 8×180×410	2	-	3,6	7,2	"
5		-"- 10×120×190	1	-	1,8	1,8	"
4		-"- 16×90×90	4	-	1	4	"
3		Лист 16×350×410	1	-	18	18	"
2		[20 ℓ=1040	1	-	21,9	21,9	"
1		[10 ℓ=*	2	-	-	*	Ст.3

3Г-2200-800 ÷ 3Г-4000-800

Спецификация металла на 1 марку

Поз.	Обозначение	Наименование	т к-во	н 1 шт.	общ. Вес	Материал	Примечание

Гип Шевцов	Ростнер				
Нач. сектора Проверил	Ростнер				
Конструктор	Ростнер				
Нач. отдела					
Гл. инженер					
Гл. специалист	Жарнов				

1970 г.	Поддерживающие металлоконструкции подвесных грузонесущих конвейеров	Опоры ходовых путей тип 3Г-2200-800 ÷ 3Г-4000-800	Типовой проект 3.406-5	Альбом	Лист КП-11

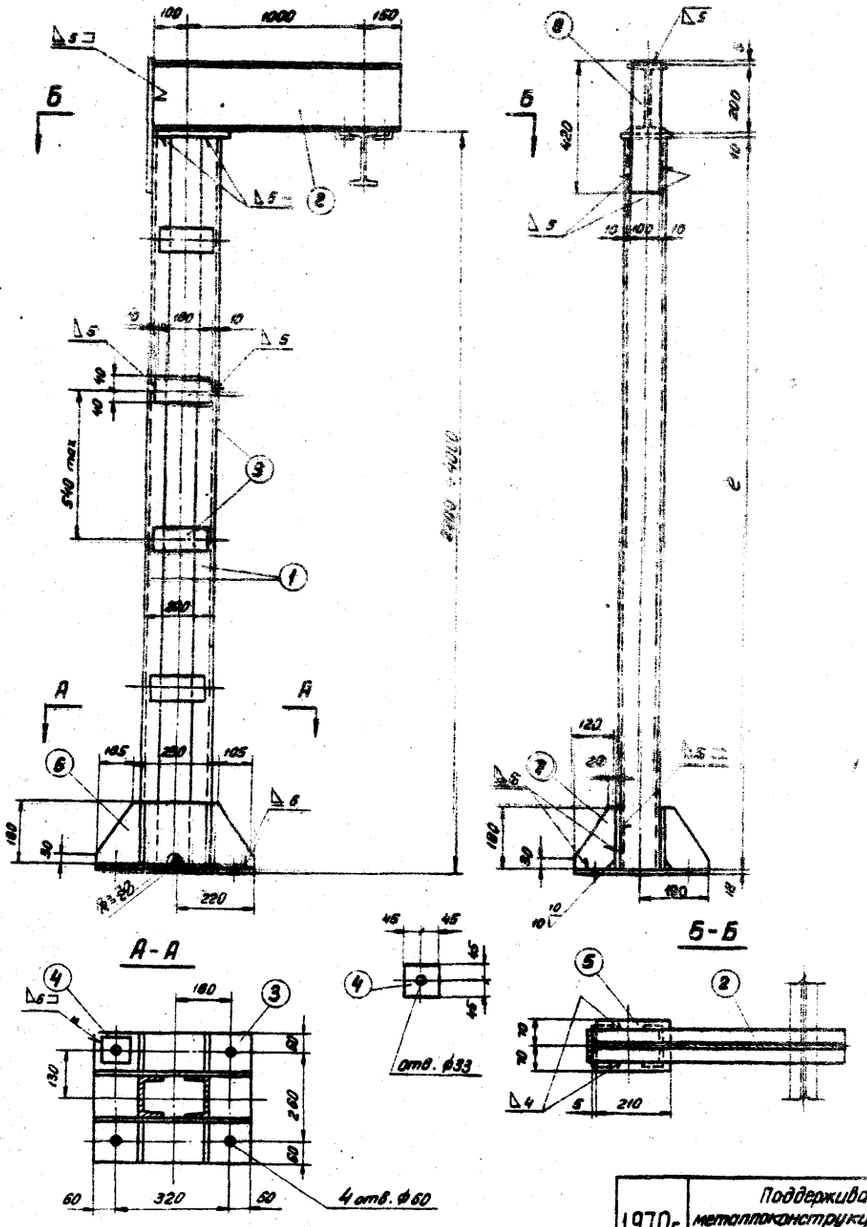

Таблица переменных величин опор

Обозначение	Нов. l элем. z	Вес элемента f	Нов. элементов g	Вес элементов g	Вес элементов 2+g	Вес наплавленного металла	Вес опоры
3Г-2200-1000	2172	46,2	8	5,6	72,5	1,7	125
3Г-2250-1000	2222	46,2	8	5,6	72,5	1,7	126
3Г-2300-1000	2272	47,2	8	5,6	72,5	1,7	127
3Г-2350-1000	2322	48,3	8	5,6	72,5	1,7	128
3Г-2400-1000	2372	49,3	8	5,6	72,5	1,7	129
3Г-2450-1000	2422	50,4	8	5,6	72,5	1,7	130
3Г-2500-1000	2472	51,4	8	5,6	72,5	1,7	131
3Г-2550-1000	2522	52,5	10	7	72,5	1,7	134
3Г-2600-1000	2572	53,5	10	7	72,5	1,7	135
3Г-2650-1000	2622	54,6	10	7	72,5	1,7	136
3Г-2700-1000	2672	55,6	10	7	72,5	1,7	137
3Г-2750-1000	2722	56,6	10	7	72,5	1,7	98
3Г-2800-1000	2772	57,7	10	7	72,5	1,7	139
3Г-2850-1000	2822	58,7	10	7	72,5	1,7	140
3Г-2900-1000	2872	59,8	10	7	72,5	1,7	141
3Г-2950-1000	2922	60,8	10	7	72,5	1,7	142
3Г-3000-1000	2972	61,8	10	7	72,5	1,7	143
3Г-3050-1000	3022	62,9	10	7	72,5	1,7	144
3Г-3100-1000	3072	63,9	10	7	72,5	1,7	145

Обозначение	Нов. l элем. z	Вес элемента f	Нов. элементов g	Вес элементов g	Вес элементов 2+g	Вес наплавленного металла	Вес опоры
3Г-3150-1000	3122	64,9	12	8,4	72,5	1,8	148
3Г-3200-1000	3172	66,0	12	8,4	72,5	1,8	149
3Г-3250-1000	3222	67,0	12	8,4	72,5	1,8	150
3Г-3300-1000	3272	68,1	12	8,4	72,5	1,8	151
3Г-3350-1000	3322	69,1	12	8,4	72,5	1,8	152
3Г-3400-1000	3372	70,1	12	8,4	72,5	1,8	153
3Г-3450-1000	3422	71,2	12	8,4	72,5	1,8	154
3Г-3500-1000	3472	72,2	12	8,4	72,5	1,8	155
3Г-3550-1000	3522	73,3	12	8,4	72,5	1,8	156
3Г-3600-1000	3572	74,3	12	8,4	72,5	1,8	157
3Г-3650-1000	3622	75,3	12	8,4	72,5	1,8	158
3Г-3700-1000	3672	76,4	12	8,4	72,5	1,8	159
3Г-3750-1000	3722	77,4	14	9,8	72,5	1,8	162
3Г-3800-1000	3772	78,5	14	9,8	72,5	1,8	163
3Г-3850-1000	3822	79,5	14	9,8	72,5	1,8	164
3Г-3900-1000	3872	80,5	14	9,8	72,5	1,8	165
3Г-3950-1000	3922	81,6	14	9,8	72,5	1,8	166
3Г-4000-1000	3972	82,6	14	9,8	72,5	1,8	167

Маркировка.

1. Пример условного обозначения опоры:

3Г-2200-1000

где 3 - нагрузка 3 т

Г - опора Г - образная

2200 - высота до верха ходового пути

1000 - вылет от оси опоры до оси пути

2. Электроды типа Э-42 ГОСТ 9467-60.

*) см. таблицу

Поз.	Обозначение	Наименование	Кол.	Масса ед. кг	Масса общ. кг	Примечание
9		Лист 6 × 80 × 180	*)	0,7	*)	Ст 3
8		— " — 8 × 100 × 420	1	2,7	2,7	"
7		— " — 8 × 120 × 180	4	1,3	5,2	"
6		— " — 8 × 180 × 440	2	4	8	"
5		— " — 10 × 140 × 210	1	2,3	2,3	"
4		— " — 18 × 90 × 90	4	1,1	4,4	"
3		Лист 18 × 380 × 440	1	23,6	23,6	"
2		Т 20; ℓ = 1250	1	26,3	26,3	"
1		[12; ℓ = *)	2	—	*)	Ст 3

3Г-2200-1000 ÷ 3Г-4000-1000

Спецификация металла на 1 марку

Поз.	Обозначение	Наименование	Т	К-во	1 шт.	Общ.	Материал	Примечание
					Вес			

1970г.	Поддерживающие металлоконструкции подвесных грузонесущих конвейеров	Опоры ходовых путей тип 3Г-2200-1000 ÷ 3Г-4000-1000	Типовой проект 3.406-5	Альбом	Лист КП-12

Нач. отдела	Щеглова					
Гл. инж. проекта	Ратнер					
Нач. сектора	Домнина					
Проверил	Рахмин					
Дата выпуска	12 марта 1970 г.					

УПКО Союзпромтехмонтаж г. Харьков

20

Таблица переменных величин стойки

Обозначение	поз. 1 длина ℓ	Вес позиций 1	Вес позиций 2÷5	Вес наплавлен. металла	Вес опоры
1Т-2200-400	2174	37.4	26.2	0.9	64
1Т-2250-400	2224	38.2	26.2	0.9	65
1Т-2300-400	2274	39.0	26.2	0.9	66
1Т-2350-400	2324	39.9	26.2	0.9	67
1Т-2400-400	2374	40.8	26.2	0.9	68
1Т-2450-400	2424	41.6	26.2	0.9	68
1Т-2500-400	2474	42.5	26.2	0.9	69
1Т-2550-400	2524	43.4	26.2	0.9	70
1Т-2600-400	2574	44.2	26.2	0.9	71
1Т-2650-400	2624	45.0	26.2	0.9	72
1Т-2700-400	2674	45.9	26.2	0.9	73
1Т-2750-400	2724	46.8	26.2	0.9	74
1Т-2800-400	2774	47.7	26.2	0.9	75
1Т-2850-400	2824	48.5	26.2	0.9	75
1Т-2900-400	2874	49.4	26.2	0.9	76
1Т-2950-400	2924	50.2	26.2	0.9	77
1Т-3000-400	2974	51.0	26.2	0.9	78
1Т-3050-400	3024	52.0	26.2	0.9	79
1Т-3100-400	3074	52.8	26.2	0.9	80
1Т-3150-400	3124	53.7	26.2	0.9	81
1Т-3200-400	3174	54.5	26.2	1	82
1Т-3250-400	3224	56.4	26.2	1	82
1Т-3300-400	3274	56.2	26.2	1	83
1Т-3350-400	3324	57.1	26.2	1	84
1Т-3400-400	3374	58.0	26.2	1	85
1Т-3450-400	3424	59.8	26.2	1	86
1Т-3500-400	3474	59.7	26.2	1	87
1Т-3550-400	3524	60.5	26.2	1	87
1Т-3600-400	3574	61.4	26.2	1	88
1Т-3650-400	3624	62.3	26.2	1	89
1Т-3700-400	3674	63.1	26.2	1	90
1Т-3750-400	3724	64.0	26.2	1	91
1Т-3800-400	3774	64.8	26.2	1	92
1Т-3850-400	3824	65.7	26.2	1	93
1Т-3900-400	3874	66.5	26.2	1	93
1Т-3950-400	3924	67.4	26.2	1	94
1Т-4000-400	3974	68.3	26.2	1	95

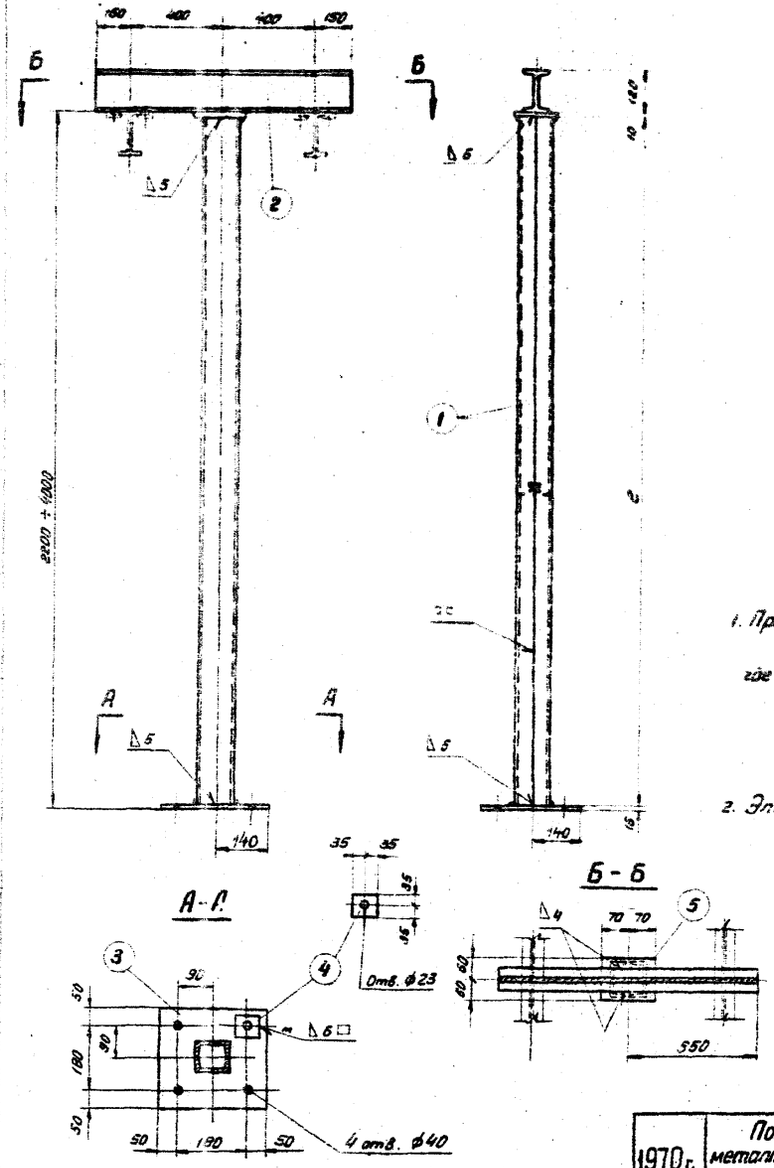

Примечания

1. Пример условного обозначения стойки
   1Т-2200-400
   где 1 – нагрузка в т
   Т – опора Т-образная
   2200 – высота до верха ходового пути
   400 – вылет от оси опоры до оси пути
2. Электроды типа Э-42 ГОСТ 9467-60.

*) см. таблицу

№ поз.	Обозначение	Наименование	Т	Н	1 шт.	Общ.	Материал	Примечание
			К-во		Вес			
5		Лист 10 × 120 × 140	1	–	1.3	1.3	Ст. 3	
4		" 16 × 70 × 70	4		0.6	2.4	"	
3		Лист 16 × 280 × 280	1	–	9.9	9.9	"	
2		I 12; ℓ = 1100	1	–	12.6	12.6	"	
1		[10; ℓ – *)	2	–	–	*)	Ст. 3	

1Т-2200-400 ÷ 1Т-4000-400

Спецификация металла на 1 марку.

1970 г.	Поддерживающие металлоконструкции подвесных грузонесущих конвейеров	Опоры ходовых путей тип 1Т-2200-400÷1Т-4000-400	Типовой проект 3.406-5	Альбом	Лист КП-13

Таблица переменных величин опор

Обозначение	поз. 1 длина ℓ	Вес поз. 1	Вес поз. 2÷5	Вес наплавл. металла	Вес опоры
1Т-2200-600	2174	37,4	31,7	0,9	70
1Т-2250-600	2224	38,2	31,7	0,9	71
1Т-2300-600	2274	39,0	31,7	0,9	72
1Т-2350-600	2324	39,9	31,7	0,9	72
1Т-2400-600	2374	40,8	31,7	0,9	73
1Т-2450-600	2424	41,6	31,7	0,9	74
1Т-2500-600	2474	42,5	31,7	0,9	75
1Т-2550-600	2524	43,4	31,7	0,9	76
1Т-2600-600	2574	44,2	31,7	0,9	77
1Т-2650-600	2624	45,0	31,7	0,9	77
1Т-2700-600	2674	45,9	31,7	0,9	78
1Т-2750-600	2724	46,8	31,7	0,9	79
1Т-2800-600	2774	47,7	31,7	0,9	80
1Т-2850-600	2824	48,5	31,7	0,9	81
1Т-2900-600	2874	49,4	31,7	0,9	82
1Т-2950-600	2924	50,2	31,7	0,9	83
1Т-3000-600	2974	51,0	31,7	0,9	83
1Т-3050-600	3024	51,9	31,7	0,9	84
1Т-3100-600	3074	52,8	31,7	0,9	85
1Т-3150-600	3124	53,7	31,7	0,9	86

Обозначение	поз. 1 длина ℓ	Вес поз. 1	Вес поз. 2÷5	Вес наплавл. металла	Вес опоры
1Т-3200-600	3174	54,5	31,7	1	87
1Т-3250-600	3224	55,4	31,7	1	88
1Т-3300-600	3274	56,2	31,7	1	89
1Т-3350-600	3324	57,1	31,7	1	90
1Т-3400-600	3374	58,0	31,7	1	90
1Т-3450-600	3424	58,8	31,7	1	91
1Т-3500-600	3474	59,7	31,7	1	92
1Т-3550-600	3524	60,5	31,7	1	93
1Т-3600-600	3574	61,4	31,7	1	94
1Т-3650-600	3624	62,3	31,7	1	95
1Т-3700-600	3674	63,1	31,7	1	96
1Т-3750-600	3724	64,0	31,7	1	96
1Т-3800-600	3774	64,8	31,7	1	97
1Т-3850-600	3824	65,7	31,7	1	98
1Т-3900-600	3874	66,5	31,7	1	98
1Т-3950-600	3924	67,4	31,7	1	100
1Т-4000-600	3974	68,3	31,7	1	101

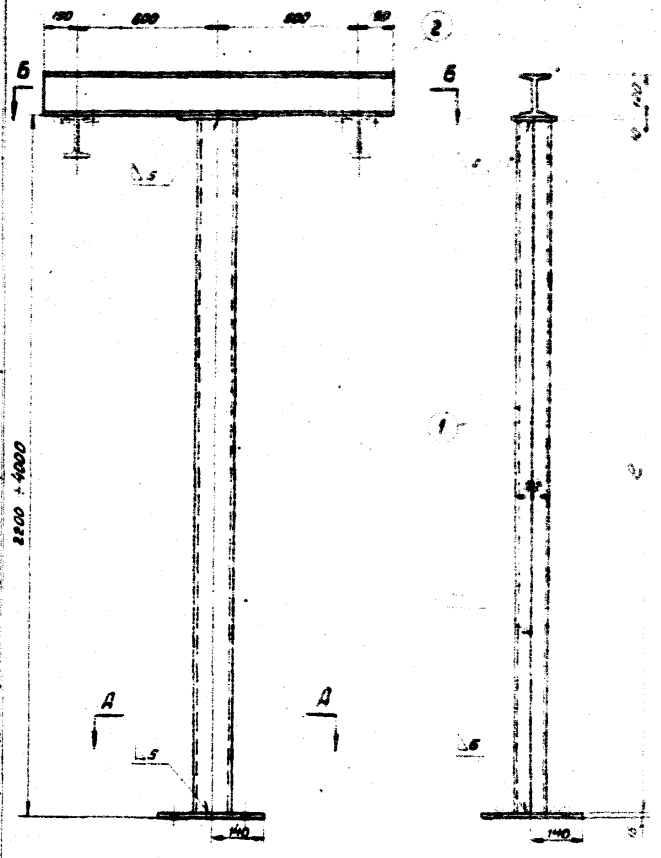

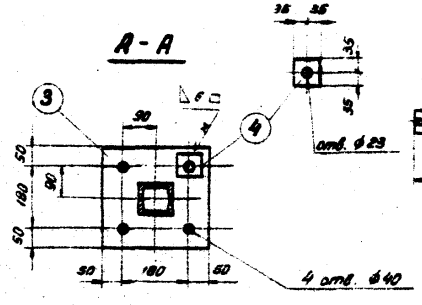

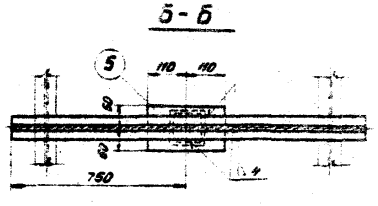

*) см. таблицу

Примечания:

1. Пример условного обозначения опоры
   1Т-3200-600
   где 1 – несущая балка
   Т – опора подвесная
   3200 – высота до верха ходового пути
   600 – вылет от оси опоры до оси пути
2. Электроды типа Э-42 ГОСТ 9467-60

5		Лист 10 х 120 х 220	1	—	2,1	2,1	Ст. 3	
4		—"— 16 х 70 х 70	4	—	0,6	2,4	"	
3		Лист 16 х 280 х 280	1	—	9,9	9,9	"	
2		I 12; ℓ = 1500	1	—	17,8	17,8	"	
1		[10; ℓ = *)	2	—	—	*)	Ст. 3	

1Т-2200-600 ÷ 1Т-4000-600

№ поз.	Обозначение	Наименование	Т	К-во	1 изд.	Общ.	Материал	Примечание
					Вес			

Спецификация металла на 1 марку

1970 г.	Поддерживающие металлоконструкции подвесных грузонесущих конвейеров	Опоры ходовых путей тип 1Т-2200-600 ÷ 1Т-4000-600	Типовой проект 3.406-5	Альбом	Лист КП-14

Инв. № подл. | Подпись и дата | Взам. инв. №

Нач. отдела Шабунь
Гл. инж. проекта Ратнер
Нач. сектора Волынина
Проверил Рыжкин
Дата выпуска 12 марта 1970 г.

Типовой Кудрявцев
Гл. инженер проекта
Рыжкин 1970 г.

СОЮЗПРОМТЕХНИЗДЕЛИЯ г. Харьков

22

Таблица переменных величин опор

Обозначение	поз. 1 длина ℓ	Вес позиций 1	Вес позиций 2÷5	Вес наплавлен. металла	Вес опоры
1Т-2200-800	2172	37.3	43.0	0.9	81
1Т-2250-800	2222	38.2	43.0	0.9	82
1Т-2300-800	2272	39.0	43.0	0.9	83
1Т-2350-800	2322	39.9	43.0	0.9	84
1Т-2400-800	2372	40.7	43.0	0.9	85
1Т-2450-800	2422	41.6	43.0	0.9	86
1Т-2500-800	2472	42.5	43.0	0.9	86
1Т-2550-800	2522	43.3	43.0	0.9	87
1Т-2600-800	2572	44.2	43.0	0.9	88
1Т-2650-800	2622	45.0	43.0	0.9	89
1Т-2700-800	2672	45.8	43.0	0.9	80
1Т-2750-800	2722	46.8	43.0	0.9	91
1Т-2800-800	2772	47.6	43.0	0.9	92
1Т-2850-800	2822	48.5	43.0	0.9	92
1Т-2900-800	2872	49.3	43.0	0.9	93
1Т-2950-800	2922	50.2	43.0	0.9	94
1Т-3000-800	2972	51.0	43.0	0.9	95
1Т-3050-800	3022	51.9	43.0	0.9	96
1Т-3100-800	3072	52.7	43.0	0.9	97
1Т-3150-800	3122	53.6	43.0	0.9	98

Обозначение	поз. 1 длина ℓ	Вес позиций 1	Вес позиций 2÷5	Вес наплавлен. металла	Вес опоры
1Т-3200-800	3172	54.5	43.0	1	99
1Т-3250-800	3222	55.3	43.0	1	99
1Т-3300-800	3272	56.2	43.0	1	100
1Т-3350-800	3322	57.0	43.0	1	101
1Т-3400-800	3372	57.9	43.0	1	102
1Т-3450-800	3422	58.8	43.0	1	103
1Т-3500-800	3472	59.6	43.0	1	104
1Т-3550-800	3522	60.5	43.0	1	105
1Т-3600-800	3572	61.4	43.0	1	105
1Т-3650-800	3622	62.2	43.0	1	106
1Т-3700-800	3672	63.0	43.0	1	107
1Т-3750-800	3722	63.9	43.0	1	108
1Т-3800-800	3772	64.8	43.0	1	109
1Т-3850-800	3822	65.6	43.0	1	110
1Т-3900-800	3872	66.5	43.0	1	111
1Т-3950-800	3922	67.4	43.0	1	111
1Т-4000-800	3972	68.2	43.0	1	112

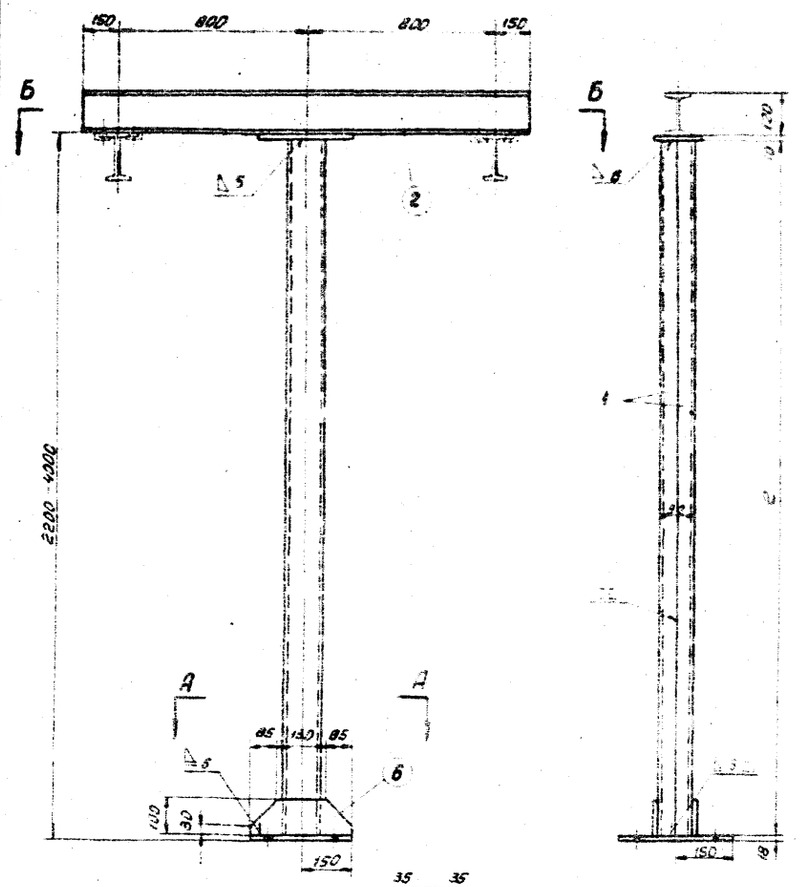

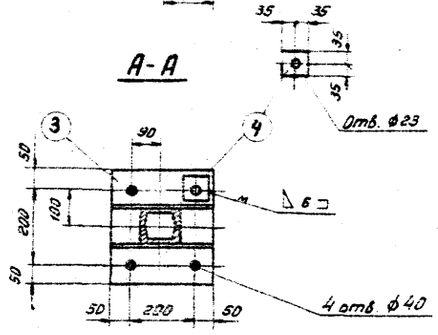

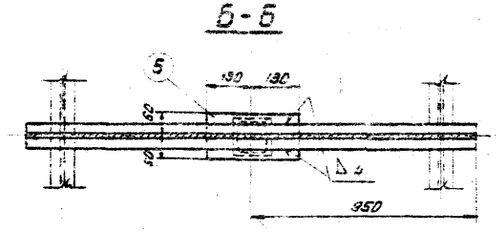

Примечания:

1. Пример условного обозначения опоры:
   1Т-2200-800
   где 1 – нагрузка в т
   Т – опора Т-образная
   2200 – высота до верха ходового пути
   800 – вылет от оси опоры до оси пути
2. Электроды типа Э-42 ГОСТ 9467-60.

*) см. таблицу.

№ поз.	Обозначение	Наименование	Т.	Н.	1 шт.	Общ.	Материал	Примеч.
			К-во		Вес			
6		Лист 8 × 100 × 300	2	–	1,8	3,6	Ст.3	
5		–"– 10 × 120 × 260	1	–	2,5	2,5	"	
4		–"– 16 × 70 × 70	4	–	0,6	2,4	"	
3		Лист 18 × 300 × 300	1	–	12,7	12,7	"	
2		I 12; ℓ = 1900	1	–	21,8	21,8	"	
1		[10; ℓ – *)	2	–	–	*)	Ст. 3	

1Т-2200-800 ÷ 1Т-4000-800

Спецификация металла на 1 марку

1970г.	Поддерживающие металлоконструкции подвесных грузонесущих конвейеров	Опоры ходовых путей тип 1Т-2200-800 ÷ 1Т-4000-800	Типовой проект 3.406-5	Альбом	Лист КП-15

УПКО СОКОЛОВСКОЙ МЕХАНИЗАЦИИ г. Харьков

Нач. отдела Щербина; Гл. инж. проекта Ратнер; Нач. сектора Вашинина; Проверил Рыжкин; Дата выпуска 12 марта 1970 г.

Исполнил Кудряшев

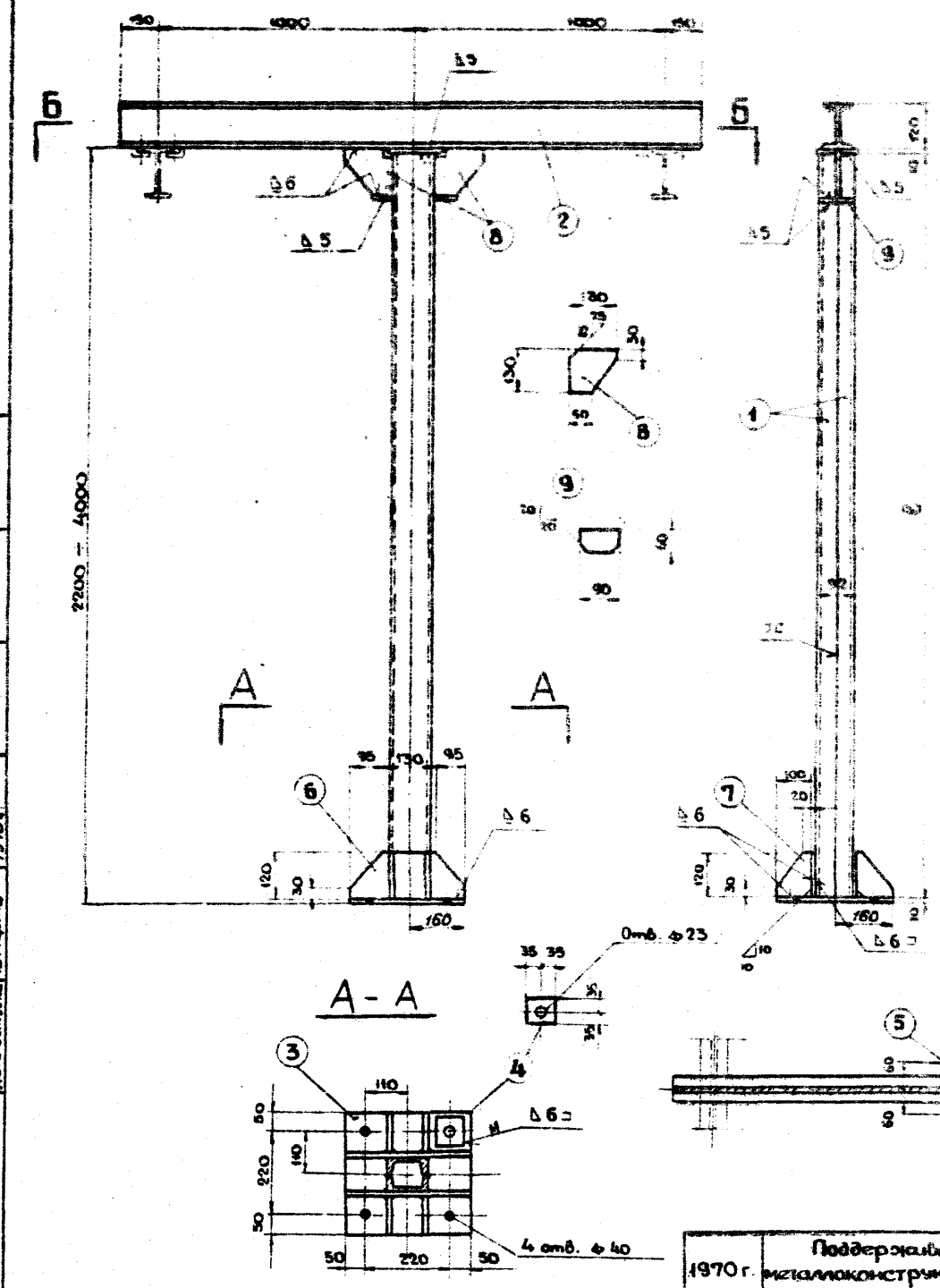

Таблица переменных величин опор

Обозначение	Поз. 1 длина ℓ	Вес позиций 1	Вес позиций 2÷9	Вес наплавл. металла	Вес опоры
1Т-2200-1000	2180	37,5	46,6	1,1	85
1Т-2250-1000	2230	38,3	46,6	1,1	86
1Т-2300-1000	2280	39,2	46,6	1,1	87
1Т-2350-1000	2330	40,0	46,6	1,1	88
1Т-2400-1000	2380	40,9	46,6	1,1	89
1Т-2450-1000	2430	41,7	46,6	1,1	89
1Т-2500-1000	2480	42,6	46,6	1,1	90
1Т-2550-1000	2530	43,5	46,6	1,1	91
1Т-2600-1000	2580	44,3	46,6	1,1	92
1Т-2650-1000	2630	45,2	46,6	1,1	93
1Т-2700-1000	2680	46,0	46,6	1,1	94
1Т-2750-1000	2730	46,9	46,6	1,1	95
1Т-2800-1000	2780	47,8	46,6	1,1	96
1Т-2850-1000	2830	48,6	46,6	1,1	96
1Т-2900-1000	2880	49,4	46,6	1,1	97
1Т-2950-1000	2930	50,3	46,6	1,1	98
1Т-3000-1000	2980	51,2	46,6	1,1	99
1Т-3050-1000	3030	52,0	46,6	1,2	100
1Т-3100-1000	3080	52,9	46,6	1,2	101
1Т-3150-1000	3130	53,8	46,6	1,2	102
1Т-3200-1000	3180	54,6	46,6	1,2	102
1Т-3250-1000	3230	55,5	46,6	1,2	103
1Т-3300-1000	3280	56,4	46,6	1,2	104
1Т-3350-1000	3330	57,2	46,6	1,2	105
1Т-3400-1000	3380	58,0	46,6	1,2	106
1Т-3450-1000	3430	58,9	46,6	1,2	107
1Т-3500-1000	3480	59,8	46,6	1,2	108
1Т-3550-1000	3530	60,6	46,6	1,2	108
1Т-3600-1000	3580	61,5	46,6	1,2	109
1Т-3650-1000	3630	62,4	46,6	1,2	110
1Т-3700-1000	3680	63,2	46,6	1,2	111
1Т-3750-1000	3730	64,0	46,6	1,2	112
1Т-3800-1000	3780	64,9	46,6	1,2	113
1Т-3850-1000	3830	65,8	46,6	1,2	114
1Т-3900-1000	3880	66,7	46,6	1,2	115
1Т-3950-1000	3930	67,5	46,6	1,2	116
1Т-4000-1000	3980	68,4	46,6	1,2	116

*) См. таблицу.

Примечания

1. Пример условного обозначения опоры
   1Т-2200-1000
   где 1 - нагрузка в т.
   Т - опора Т - образная
   2200 - высота до верха ходового пути
   1000 - вылет от оси опоры до оси пути
2. Электроды типа Э-42 ГОСТ 9467-60

№ поз.	Обозначение	Наименование	Т	Н	1 шт.	Общ.	Материал	Примечание
9		Лист 8×60×90	2	—	0,4	0,8		
8		" 8×130×130	2	—	1,1	1,1		
7		" 8×100×120	4	—	0,7	2,8		
6		" 8×120×320	2	—	2,4	4,8		
5		" 10×120×120	1	—	1,1	1,1		
4		" 10×70×70	4	—	0,4	1,6		
3		Лист 10×320×320	1	—	8	8		
2		I 12; ℓ=2300	1	—	26,4	26,4		
1		[10; ℓ-*)	2	—	—	*)		

1Т-2200-1000 ÷ 1Т-4000-1000

Спецификация металла на 1 марку

1970 г.	Поддерживающие металлоконструкции подвесных грузонесущих конвейеров.	Опоры ходовых путей тип 1Т-2200-1000 ÷ 1Т-4000-1000	Типовой проект 3.406-5	Альбом	Лист КП-16

Гл. инж. проекта	Ратнер		
Нач. сектора	Вощинина		
Проверил	Рыхнин		
Дата выпуска	12 марта 1970 г.		

СОЮЗПРОММЕХАНИЗАЦИЯ г. Харьков

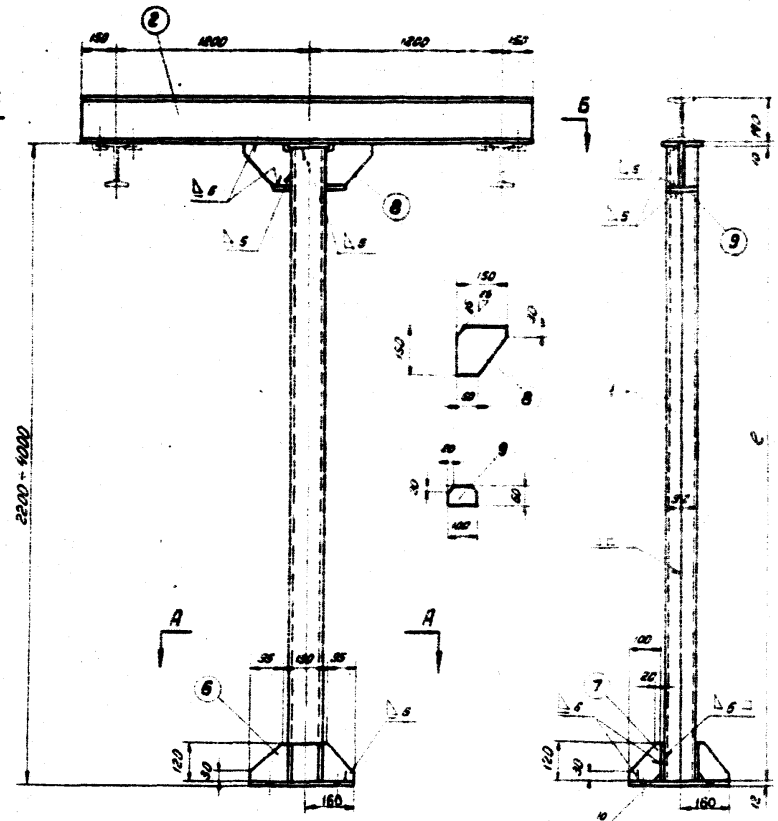

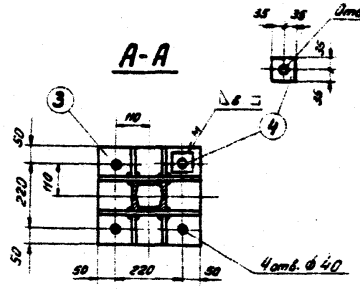

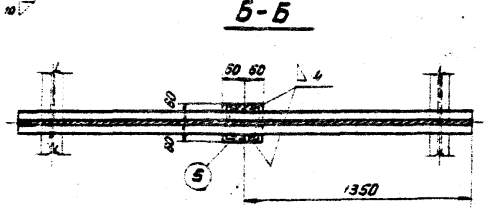

Таблица переменных величин опор

Обозначение	поз. 1 длина e	Вес позиций 1	Вес позиций 2÷9	Вес наплавлен. металла	Вес опоры
1Т-2200-1200	2178	37.4	61.0	1.1	100
1Т-2250-1200	2228	38.3	61.0	1.1	100
1Т-2300-1200	2278	39.1	61.0	1.1	101
1Т-2350-1200	2328	40.0	61.0	1.1	102
1Т-2400-1200	2378	40.8	61.0	1.1	103
1Т-2450-1200	2428	41.8	61.0	1.1	104
1Т-2500-1200	2478	42.6	61.0	1.1	105
1Т-2550-1200	2528	43.5	61.0	1.1	106
1Т-2600-1200	2578	44.3	61.0	1.1	106
1Т-2650-1200	2628	45.2	61.0	1.1	107
1Т-2700-1200	2678	46	61.0	1.1	108
1Т-2750-1200	2728	46.9	61.0	1.1	109
1Т-2800-1200	2778	47.8	61.0	1.1	110
1Т-2850-1200	2828	48.6	61.0	1.1	111
1Т-2900-1200	2878	49.5	61.0	1.1	112
1Т-2950-1200	2928	50.3	61.0	1.1	112
1Т-3000-1200	2978	51.2	61.0	1.1	113
1Т-3050-1200	3028	52.0	61.0	1.1	114
1Т-3100-1200	3078	52.8	61.0	1.1	115

Обозначение	поз. 1 длина e	Вес позиций 1	Вес позиций 2÷9	Вес наплавлен. металла	Вес опоры
1Т-3150-1200	3128	53.6	61.0	1.2	116
1Т-3200-1200	3178	54.5	61.0	1.2	117
1Т-3250-1200	3228	56.4	61.0	1.2	118
1Т-3300-1200	3278	56.2	61.0	1.2	118
1Т-3350-1200	3328	57.4	61.0	1.2	119
1Т-3400-1200	3378	58.0	61.0	1.2	120
1Т-3450-1200	3428	58.9	61.0	1.2	121
1Т-3500-1200	3478	59.8	61.0	1.2	122
1Т-3550-1200	3528	60.6	61.0	1.2	123
1Т-3600-1200	3578	61.5	61.0	1.2	124
1Т-3650-1200	3628	62.3	61.0	1.2	125
1Т-3700-1200	3678	63.2	61.0	1.2	125
1Т-3750-1200	3728	64.0	61.0	1.2	126
1Т-3800-1200	3778	64.9	61.0	1.2	127
1Т-3850-1200	3828	65.8	61.0	1.2	128
1Т-3900-1200	3878	66.6	61.0	1.2	129
1Т-3950-1200	3928	67.5	61.0	1.2	130
1Т-4000-1200	3978	68.4	61.0	1.2	131

Примечания:

1. Пример условного обозначения опоры 1Т-2200-1200
   где 1 - нагрузка в т
   Т - опора Т-образная
   2200 - высота до верха ходового пути
   1200 - вылет от оси опоры до оси пути
2. Электроды типа Э-42 ГОСТ 9467-60.

* см. таблицу

№ поз.	Обозначение	Наименование	Т	Н	1 шт.	Общ.	Материал	Примечание
			К-во		Вес			
9		Лист 8×60×100	2	–	0,4	0,8	Ст. 3	
8		" 8×150×150	2	–	1,4	2,8	"	
7		" 8×100×120	4	–	0,7	2,8	"	
6		" 8×120×320	2	–	2,4	4,8	"	
5		" 10×120×120	1	–	1,1	1,1	"	
4		" 12×70×70	4	–	0,5	2	"	
3		Лист 12×320×320	1	–	9,7	9,7	"	
2		I 14; e = 2700	1	–	37	37	"	
1		[10; e – *)	2	–	–	*)	Ст. 3	

1Т-2200-1200 ÷ 1Т-4000-1200

Спецификация металла на 1 марку

1970г.	Поддерживающие металлоконструкции подвесных грузонесущих конвейеров	Опоры ходовых путей тип 1Т-2200-1200÷1Т-4000-1200	Типовой проект 3.406-5	Альбом	Лист КП-17

УПКО СОЮЗПРОМЕХАНИЗАЦИЯ г. Харьков

Нач. отдела	Щербина	Исполнил	Кадрийев
Нач. проекта	Ратнер		
Нач. сектора	Вощинина		
Проверил	Рыхнин		
Дата выпуска	12 марта 1970г.		

25

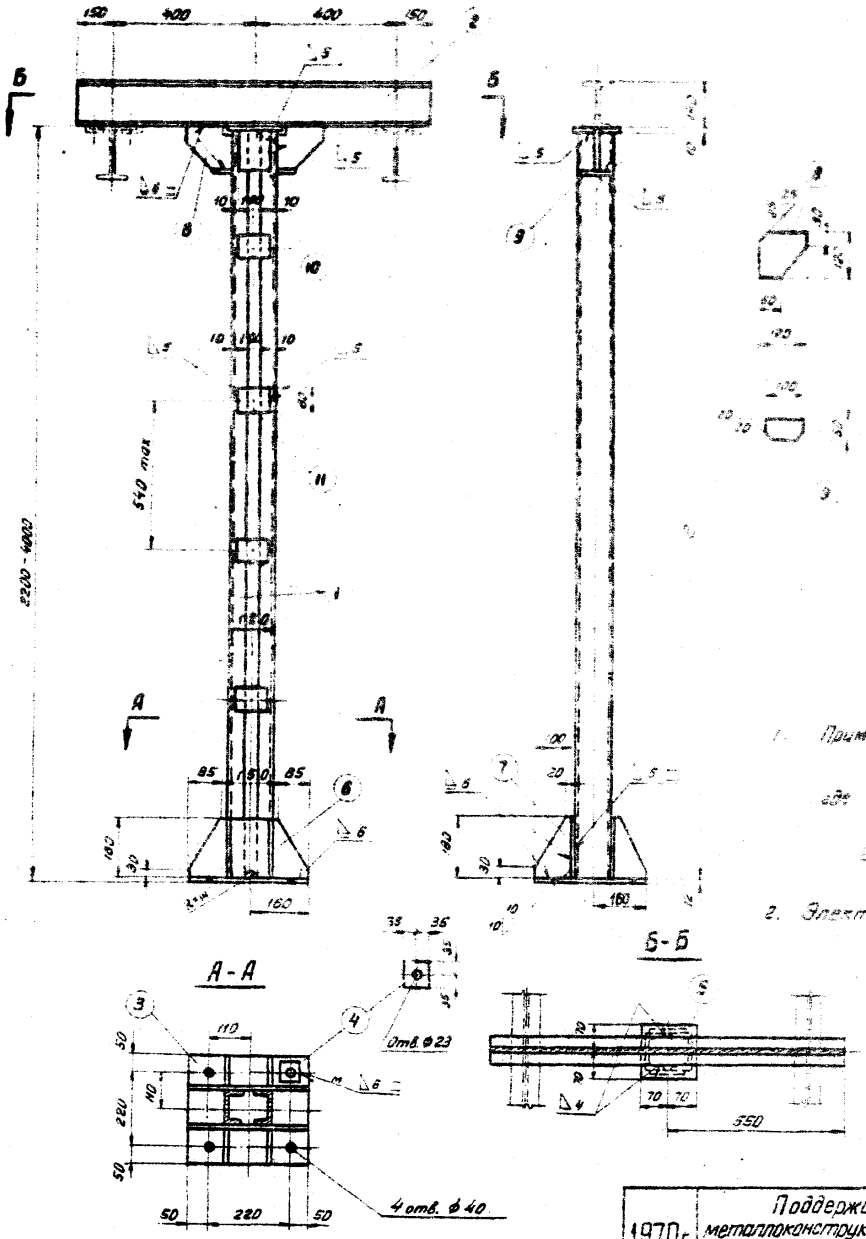

Таблица переменных величин опор

Обозначение	поз. 1 длина e	Вес поясной 1	поз. 1 колич.	Вес поясной 11	Вес поясной 2÷10	Вес наклонной метелла	Вес опоры
3Т-2200-400	2178	37.4	8	3	43.6	1.3	86
3Т-2250-400	2228	38.8	8	3	43.6	1.3	86
3Т-2300-400	2278	38.1	8	3	43.6	1.3	87
3Т-2350-400	2328	40.0	8	3	43.6	1.3	89
3Т-2400-400	2378	40.9	8	3	43.6	1.3	89
3Т-2450-400	2428	41.7	8	3	43.6	1.3	90
3Т-2500-400	2478	42.6	8	3	43.6	1.3	91
3Т-2550-400	2528	43.5	8	3	43.6	1.3	91
3Т-2600-400	2578	44.3	8	3	43.6	1.3	92
3Т-2650-400	2628	45.2	8	3	43.6	1.3	93
3Т-2700-400	2678	46.0	10	3.8	43.6	1.3	95
3Т-2750-400	2728	46.9	10	3.8	43.6	1.3	96
3Т-2800-400	2778	47.8	10	3.8	43.6	1.3	97
3Т-2850-400	2828	48.6	10	3.8	43.6	1.3	97
3Т-2900-400	2878	49.4	10	3.8	43.6	1.3	98
3Т-2950-400	2928	50.3	10	3.8	43.6	1.3	99
3Т-3000-400	2978	51.2	10	3.8	43.6	1.3	100
3Т-3050-400	3028	52.0	10	3.8	43.6	1.3	101
3Т-3100-400	3078	52.8	10	3.8	43.6	1.3	102

Обозначение	поз. 1 длина e	Вес поясной 1	поз. 1 колич.	Вес поясной 11	Вес поясной 2÷10	Вес наклонной метелла	Вес опоры
3Т-3150-400	3128	53.7	10	3.8	43.6	1.3	103
3Т-3200-400	3178	54.5	12	4.6	43.6	1.4	104
3Т-3250-400	3228	56.4	12	4.6	43.6	1.4	105
3Т-3300-400	3278	56.2	12	4.6	43.6	1.4	106
3Т-3350-400	3328	57.2	12	4.6	43.6	1.4	107
3Т-3400-400	3378	58.0	12	4.6	43.6	1.4	108
3Т-3450-400	3428	58.9	12	4.6	43.6	1.4	109
3Т-3500-400	3478	59.8	12	4.6	43.6	1.4	110
3Т-3550-400	3528	60.6	12	4.6	43.6	1.4	110
3Т-3600-400	3578	61.5	12	4.6	43.6	1.4	111
3Т-3650-400	3628	62.3	12	4.6	43.6	1.4	112
3Т-3700-400	3678	63.2	14	5.3	43.6	1.4	114
3Т-3750-400	3728	64.0	14	5.3	43.6	1.4	115
3Т-3800-400	3778	64.9	14	5.3	43.6	1.4	115
3Т-3850-400	3828	65.8	14	5.3	43.6	1.4	116
3Т-3900-400	3878	66.6	14	5.3	43.6	1.4	117
3Т-3950-400	3928	67.5	14	5.3	43.6	1.4	118
3Т-4000-400	3978	68.4	14	5.3	43.6	1.4	119

Примечания:

1. Пример условного обозначения опоры 3Т-2200-400
   где 3 – нагрузка в т
   Т – опора Т-образная
   2200 – высота до верха ходового пути
   400 – вылет от оси опоры до оси пути
2. Электроды типа Э-42 ГОСТ 9467-60.

*) см. таблицу

№ поз.	Обозначение	Наименование	Т	Н	1 шт.	Общ.	Материал	Примечание
			К-во		Вес			
11		Лист 6 × 80 × 100	*)		0.38	*)	Ст 3	
10		—"— 8 × 100 × 180	2	–	0.8	1.6	"	
9		—"— 8 × 60 × 100	2	–	0.4	0.8	"	
8		—"— 8 × 120 × 120	2	–	0.9	1.8	"	
7		—"— 8 × 100 × 180	4	–	1.1	4.4	"	
6		—"— 8 × 180 × 320	2	–	3.4	6.8	"	
5		—"— 10 × 140 × 140	1	–	1.5	1.5	"	
4		—"— 12 × 70 × 70	4	–	0.5	2.0	"	
3		Лист 12 × 320 × 320	1	–	9.7	9.7	"	
2		I 14; e = 1100	1	–	15	15	"	
1		[10; e – *)	2	–	–	*)	Ст. 3	

3Т-2200-400 ÷ 3Т-4000-400

Спецификация металла на 1 марку

1970 г.	Поддерживающие металлоконструкции подвесных грузонесущих конвейеров	Опоры ходовых путей тип 3Т-2200-400÷3Т-4000-400	Типовой проект 3.406-5	Альбом	Лист КП-18

УПКО СОЮЗПРОМЕХАНИЗАЦИЯ г. Харьков

Нач. отдела Щербина
Гл. инж. проекта Ратнер
Нач. сектора Вощинина
Проверил Рахнин
Дата выпуска 13 марта 1970 г.
Исполнил
Кузнецов

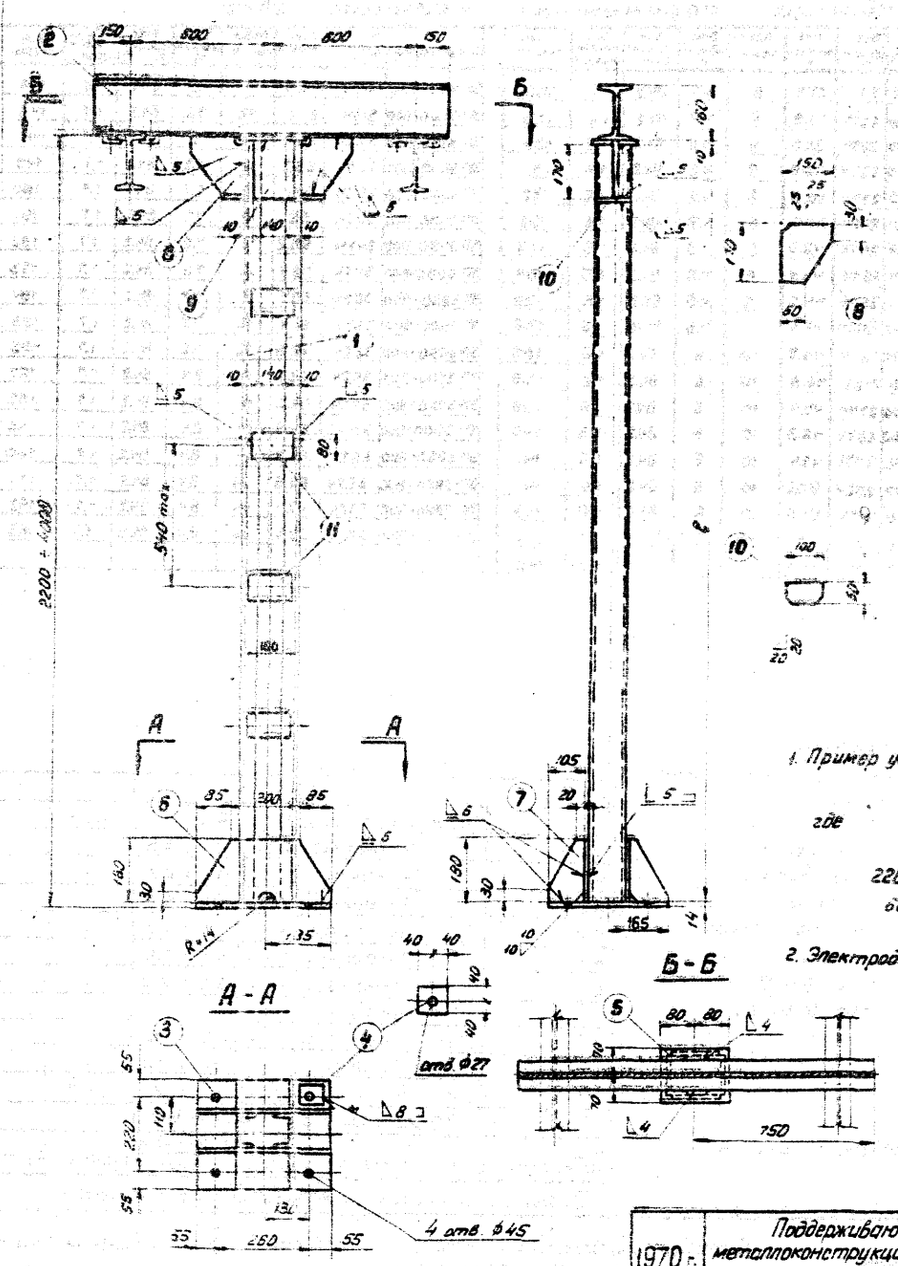

Таблица переменных величин опор

Обозначение	Поз. 1 длина ℓ	Вес позиций 1	Поз. 11 колич.	Вес позиций 11	Вес позиций 2÷10	Вес наплавл. металла	Вес опоры
3Т-2200-600	2175	37.4	8	4.3	51.8	1.5	105
3Т-2250-600	2225	38.2	8	4.3	51.8	1.6	106
3Т-2300-600	2275	39.1	8	4.3	51.8	1.6	107
3Т-2350-600	2325	40	8	4.3	51.8	1.6	108
3Т-2400-600	2375	40.8	8	4.3	51.8	1.6	109
3Т-2450-600	2425	41.7	8	4.3	51.8	1.6	109
3Т-2500-600	2475	42.6	8	4.3	51.8	1.6	110
3Т-2550-600	2525	43.4	8	4.3	51.8	1.6	111
3Т-2600-600	2575	44.3	8	4.3	51.8	1.6	112
3Т-2650-600	2625	45.1	8	4.3	51.8	1.6	113
3Т-2700-600	2675	45	10	5.3	51.8	1.6	115
3Т-2750-600	2725	46.8	10	5.3	51.8	1.6	116
3Т-2800-600	2775	47.7	10	5.3	51.8	1.6	116
3Т-2850-600	2825	48.6	10	5.3	51.8	1.6	117
3Т-2900-600	2875	49.4	10	5.3	51.8	1.6	118
3Т-2950-600	2925	50.3	10	5.3	51.8	1.6	119
3Т-3000-600	2975	51.1	10	5.3	51.8	1.6	120
3Т-3050-600	3025	52	10	5.3	51.8	1.6	121
3Т-3100-600	3075	52.8	10	5.3	51.8	1.6	122

Обозначение	Поз. 1 длина ℓ	Вес позиций 1	Поз. 11 колич.	Вес позиций 11	Вес позиций 2÷10	Вес наплавл. металла	Вес опоры
3Т-3150-600	3125	53.7	10	5.3	61.8	1.6	122
3Т-3200-600	3175	54.6	12	6.4	61.8	1.7	125
3Т-3250-600	3225	55.4	12	6.4	61.8	1.7	126
3Т-3300-600	3275	56.3	12	6.4	61.8	1.7	126
3Т-3350-600	3325	57.1	12	6.4	61.8	1.7	127
3Т-3400-600	3375	58.0	12	6.4	61.8	1.7	128
3Т-3450-600	3425	58.8	12	6.4	61.8	1.7	129
3Т-3500-600	3475	59.7	12	6.4	61.8	1.7	130
3Т-3550-600	3525	60.6	12	6.4	61.8	1.7	130
3Т-3600-600	3575	61.4	12	6.4	61.8	1.7	131
3Т-3650-600	3625	62.3	12	6.4	61.8	1.7	132
3Т-3700-600	3675	63.1	14	7.4	61.8	1.7	134
3Т-3750-600	3725	64.0	14	7.4	61.8	1.7	135
3Т-3800-600	3775	64.9	14	7.4	61.8	1.7	136
3Т-3850-600	3825	65.7	14	7.4	61.8	1.7	137
3Т-3900-600	3875	66.6	14	7.4	61.8	1.7	138
3Т-3950-600	3925	67.4	14	7.4	61.8	1.7	138
3Т-4000-600	3975	68.3	14	7.4	61.8	1.7	139

Примечания:

1. Пример условного обозначения опоры:

3Т-2200-600

где 3 – нагрузка в т

Т – опора Т-образная

2200 – высота до верха ходового пути

600 – вылет от оси опоры до оси пути

2. Электроды типа Э-42 ГОСТ 9467-60

*) см. таблицу

№ Поз.	Обозначение	Наименование	Т К-во	Н	1 шт. Вес	Общ. Вес	Материал	Примечание
11		Лист 6 × 80 × 140	*)	–	0,53	*)	Ст. 3	
10		" 8 × 60 × 100	2	–	0,4	0,8	"	
9		" 8 × 140 × 170	2	–	1,5	3	"	
8		" 8 × 150 × 170	2	–	1,6	3,2	"	
7		" 8 × 105 × 180	4	–	1,2	4,8	"	
6		" 8 × 180 × 370	2	–	4	8	"	
5		" 10 × 140 × 160	1	–	1,8	1,8	"	
4		" 14 × 80 × 80	4	–	0,7	2,8	"	
3		Лист 14 × 330 × 370	1	–	13,4	13,4	"	
2		I 16; ℓ = 1500	1	–	24	24	"	
1		[10; ℓ = *)	2	–	–	*)	Ст. 3	

3Т-2200-600 ÷ 3Т-4000-600

Спецификация металла на 1 марку

1970 г.	Поддерживающие металлоконструкции подвесных грузонесущих конвейеров	Опоры ходовых путей тип 3Т-2200-600 ÷ 3Т-4000-600	Типовой проект 3.406-5	Альбом	Лист КП-19

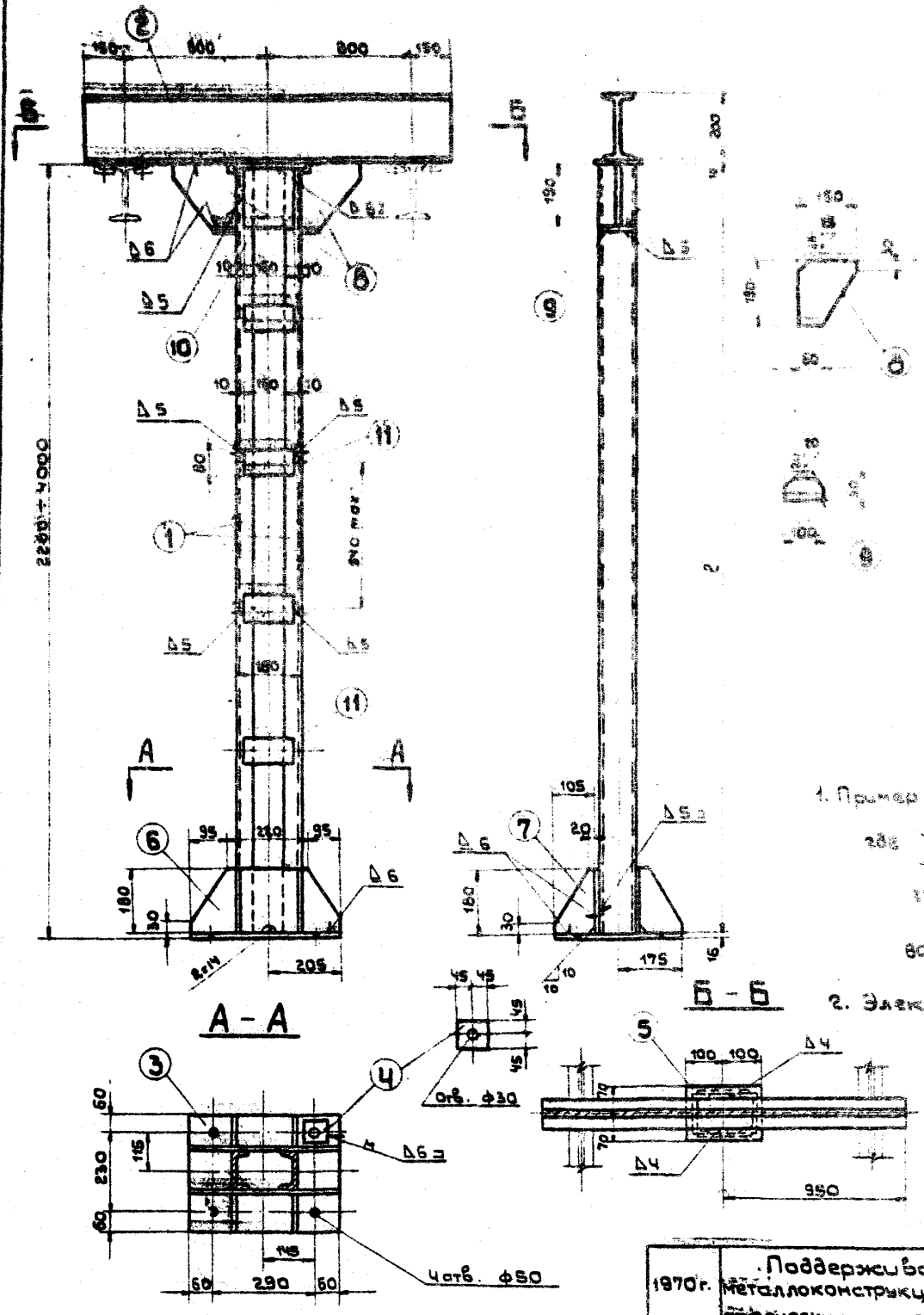

Таблица переменных величин опор

Обозначение	Поз.	Вес поз. т	Поз.	Вес поз. кг	Вес ходовой части 2×10	Вес рамной части	Вес опоры
3Т-2200-800	8Т4	37,4	5	4,8	84,2	1,6	128
3Т-2250-800	8Т4	38,2	5	4,8	84,2	1,6	129
3Т-2300-800	8Т4	38,9	5	4,8	84,2	1,6	130
3Т-2350-800	8Т4	39,9	5	4,8	84,2	1,6	131
3Т-2400-800	8Т4	40,6	5	4,8	84,2	1,6	132
3Т-2450-800	8Т4	41,4	5	4,8	84,2	1,6	132
3Т-2500-800	8Т4	42,5	5	4,8	84,2	1,6	133
3Т-2550-800	8Т4	43,4	5	4,8	84,2	1,6	134
3Т-2600-800	8Т4	44,2	5	4,8	84,2	1,6	135
3Т-2650-800	8Т4	45,0	5	4,8	84,2	1,6	136
3Т-2700-800	8Т4	45,9	10	6	84,2	1,6	136
3Т-2750-800	8Т4	46,8	10	6	84,2	1,6	138
3Т-2800-800	8Т4	47,7	10	6	84,2	1,6	139
3Т-2850-800	8Т4	48,5	10	6	84,2	1,6	140
3Т-2900-800	8Т4	49,4	10	6	84,2	1,6	141
3Т-2950-800	8Т4	50,2	10	6	84,2	1,6	142
3Т-3000-800	8Т4	51,0	10	6	84,2	1,6	143
3Т-3050-800	8Т4	52	10	6	84,2	1,6	144
3Т-3100-800	8Т4	52,8	10	6	84,2	1,6	145

Обозначение	Поз.	Вес поз. т	Поз.	Вес поз. кг	Вес ходовой части 2×10	Вес рамной части	Вес опоры
3Т-3150-800	8Т4	53,6	10	6	84,2	1,6	146
3Т-3200-800	8Т4	54,4	12	7,2	84,2	1,7	146
3Т-3250-800	8Т4	55,4	12	7,2	84,2	1,7	148
3Т-3300-800	8Т4	56,3	12	7,2	84,2	1,7	149
3Т-3350-800	8Т4	57,1	12	7,2	84,2	1,7	150
3Т-3400-800	8Т4	58	12	7,2	84,2	1,7	151
3Т-3450-800	8Т4	58,8	12	7,2	84,2	1,7	152
3Т-3500-800	8Т4	59,7	12	7,2	84,2	1,7	153
3Т-3550-800	8Т4	60,5	12	7,2	84,2	1,7	154
3Т-3600-800	8Т4	61,4	12	7,2	84,2	1,7	155
3Т-3650-800	8Т4	62,3	12	7,2	84,2	1,7	155
3Т-3700-800	8Т4	63,1	14	8,4	84,2	1,7	157
3Т-3750-800	8Т4	64,0	14	8,4	84,2	1,7	158
3Т-3800-800	8Т4	64,9	14	8,4	84,2	1,7	159
3Т-3850-800	8Т4	65,7	14	8,4	84,2	1,7	160
3Т-3900-800	8Т4	66,6	14	8,4	84,2	1,7	161
3Т-3950-800	8Т4	67,4	14	8,4	84,2	1,7	162
3Т-4000-800	8Т4	68,3	14	8,4	84,2	1,7	163

Примечания:

1. Пример условного обозначения опоры 3Т-2200-800 2Ø - нагрузка 8 т. Т-опоры Т-образная 2200-высота до верха ходовой части 800-вылет от оси опоры до оси пути.
2. Электроды типа Э-42 ГОСТ 9467-60

*) См. таблицу

№ поз.	Обозначение	Наименование	К-во		Вес		Материал	Примеч.
			Т	Н	един.	общ.		
11		Лист 6×80×160	*)	–	0,6	*)	Ст.3	
10		" 8×160×190	2	–	1,9	3,8	"	
9		" 8×60×100	2	–	0,4	0,8	"	
8		" 8×180×190	2	–	1,8	3,6	"	
7		" 8×105×180	4	–	1,2	4,8	"	
6		" 8×180×410	2	–	3,6	7,2	"	
5		" 10×140×200	1	–	2,2	2,2	"	
4		" 16×90×90	4	–	1	4	"	
3		Лист 16×350×410	1	–	18	18	"	
2		I 20 ℓ=1900	1	–	40	40	"	
1		[10 ℓ=*)	2	–	–	*)	Ст.3	

3Т-2200-800÷3Т-4000-800

Спецификация металла на 1 марку

Изм.	Кол.	Лист	№ докум.	Подпись	Дата
Исполнил	Кадыш				
Шербина					
Ратнер					
Вощинин					
13.марта					

Союзпроектмеханизация г. Харьков

1970 г.	Поддерживающие металлоконструкции подвесных грузонесущих конвейеров	Опоры ходовых путей тип 3Т-2200-800÷3Т-4000-800	Типовой проект 3.406-5	Альбом	Лист КП-20

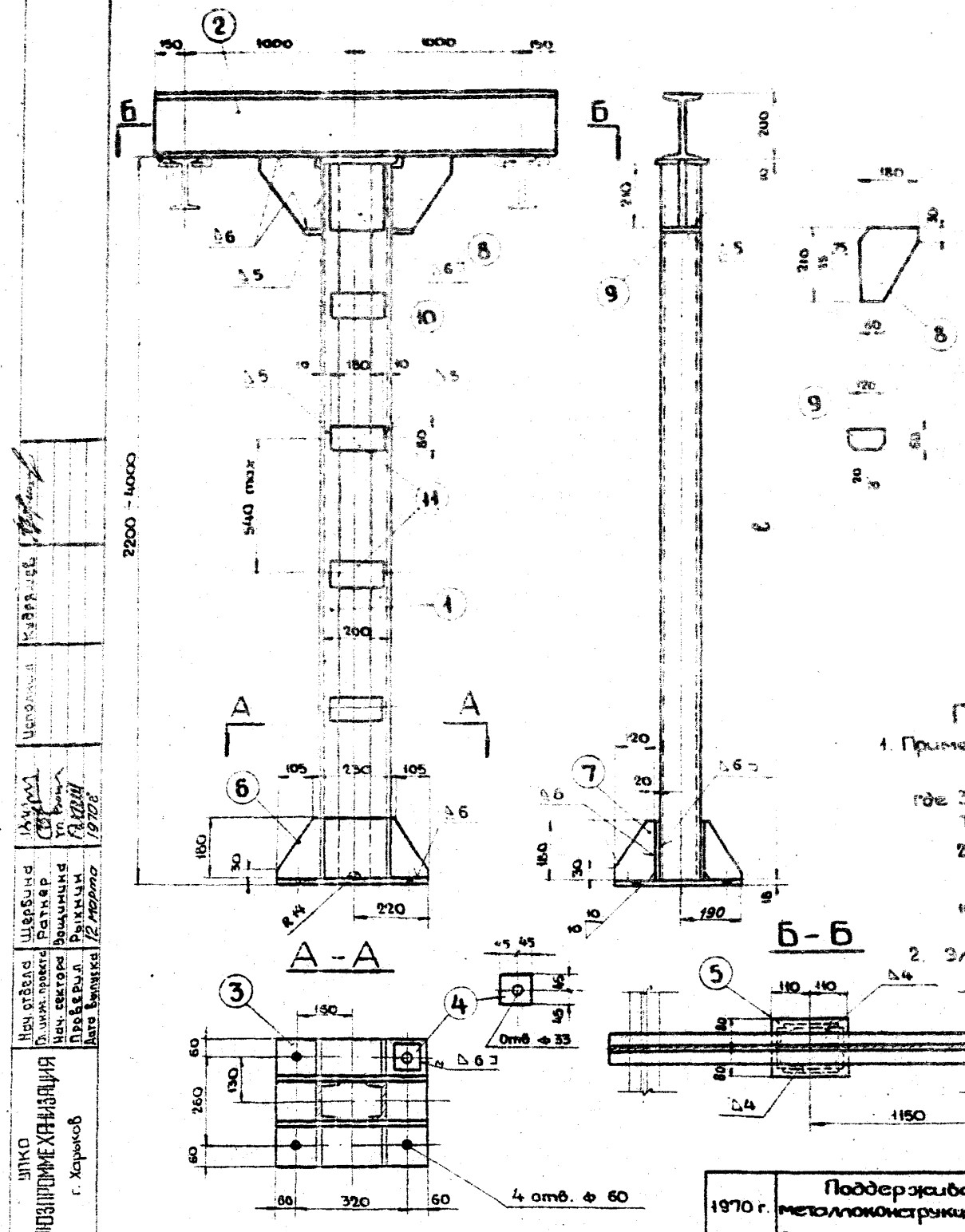

Таблица переменных величин опор

Обозначение	Поз. I Длина ℓ	Вес поз. I	Поз. II Колич.	Вес поз. 11	Вес поз. 2÷10	Вес металлоконструкции	Вес опоры
3Т-2200-1000	2122	45,2	8	5,6	102,8	1,8	156
3Т-2250-1000	2222	46,2	8	5,6	102,8	1,8	156
3Т-2300-1000	2272	47,2	8	5,6	102,8	1,8	157
3Т-2350-1000	2322	48,3	8	5,6	102,8	1,8	158
3Т-2400-1000	2372	49,3	8	5,6	102,8	1,8	160
3Т-2450-1000	2422	50,4	8	5,6	102,8	1,8	161
3Т-2500-1000	2472	51,4	8	5,6	102,8	1,8	162
3Т-2550-1000	2522	52,5	10	7	102,8	1,8	164
3Т-2600-1000	2572	53,5	10	7	102,8	1,8	165
3Т-2650-1000	2622	54,5	10	7	102,8	1,8	166
3Т-2700-1000	2672	55,8	10	7	102,8	1,8	167
3Т-2750-1000	2722	56,6	10	7	102,8	1,8	168
3Т-2800-1000	2772	57,7	10	7	102,8	1,8	169
3Т-2850-1000	2822	58,7	10	7	102,8	1,8	170
3Т-2900-1000	2872	59,8	10	7	102,8	1,8	171
3Т-2950-1000	2922	60,8	10	7	102,8	1,8	172
3Т-3000-1000	2972	61,8	10	7	102,8	1,8	173
3Т-3050-1000	3022	62,9	10	7	102,8	1,8	175
3Т-3100-1000	3072	63,9	10	7	102,8	1,8	176

Обозначение	Поз. I Длина ℓ	Вес поз. I	Поз. II Колич.	Вес поз. 11	Вес поз. 2÷10	Вес металлоконструкции	Вес опоры
3Т-3150-1000	3122	64,9	12	8,4	102,8	1,9	178
3Т-3200-1000	3172	66,0	12	8,4	102,8	1,9	179
3Т-3250-1000	3222	67,0	12	8,4	102,8	1,9	180
3Т-3300-1000	3272	68,1	12	8,4	102,8	1,9	181
3Т-3350-1000	3322	69,1	12	8,4	102,8	1,9	182
3Т-3400-1000	3372	70,1	12	8,4	102,8	1,9	183
3Т-3450-1000	3422	71,2	12	8,4	102,8	1,9	184
3Т-3500-1000	3472	72,2	12	8,4	102,8	1,9	185
3Т-3550-1000	3522	73,3	12	8,4	102,8	1,9	186
3Т-3600-1000	3572	74,3	12	8,4	102,8	1,9	187
3Т-3650-1000	3622	75,3	12	8,4	102,8	1,9	188
3Т-3700-1000	3672	76,4	12	8,4	102,8	1,9	190
3Т-3750-1000	3722	77,4	14	9,8	102,8	1,9	192
3Т-3800-1000	3772	78,6	14	9,8	102,8	1,9	193
3Т-3850-1000	3822	79,5	14	9,8	102,8	1,9	194
3Т-3900-1000	3872	80,5	14	9,8	102,8	1,9	195
3Т-3950-1000	3922	81,6	14	9,8	102,8	1,9	196
3Т-4000-1000	3972	82,6	14	9,8	102,8	1,9	197

Примечания:

1. Пример условного обозначения опоры:
   3Т-2200-1000
   где 3- нагрузка в т.
   Т- опора Т- образная
   2200- высота до верха ходового пути
   1000- вылет от оси опоры до оси пути.
2. Электроды типа Э-42 ГОСТ 9467-60.

*) См. таблицу

Поз.	Обозначение	Наименование	Т	Н	1 шт.	Общ.	Материал	Примечание
11		Лист 6×80×180	*)	—	0,7	*)	Ст.3	
10		" 8×180×210	2	—	2,4	4,8	"	
9		" 8×60×120	2	—	0,4	0,8	"	
8		" 8×180×210	2	—	2,4	4,8	"	
7		" 8×120×180	4	—	1,3	5,2	"	
6		" 8×180×440	2	—	4	8	"	
5		" 10×160×220	1	—	2,8	2,8	"	
4		" 18×90×90	4	—	1,1	4,4	"	
3		Лист 18×380×440	1	—	23,6	23,6	"	
2		I 20 ℓ = 2300	1	—	48,4	48,4	"	
1		[12 ℓ-*)	2	—	—	*)	Ст. 3	

3Т-2200-1000 ÷ 3Т-4000-1000

Спецификация металла на 1 марку

1970 г.	Поддерживающие металлоконструкции подвесных грузонесущих конвейеров.	Опоры ходовых путей тип 3Т-2200-1000 ÷ 3Т-4000-1000	Типовой проект 3.406-5	Альбом	Лист КП-21

УПКО СОЮЗПРОМЕХАНИЗАЦИЯ г. Харьков

Нач. отдела Щербина
Гл. инж. проекта Ратнер
Нач. сектора Вощинина
Проверил Рыжкин
Дата выпуска 12 марта 1970 г.

Исполнил

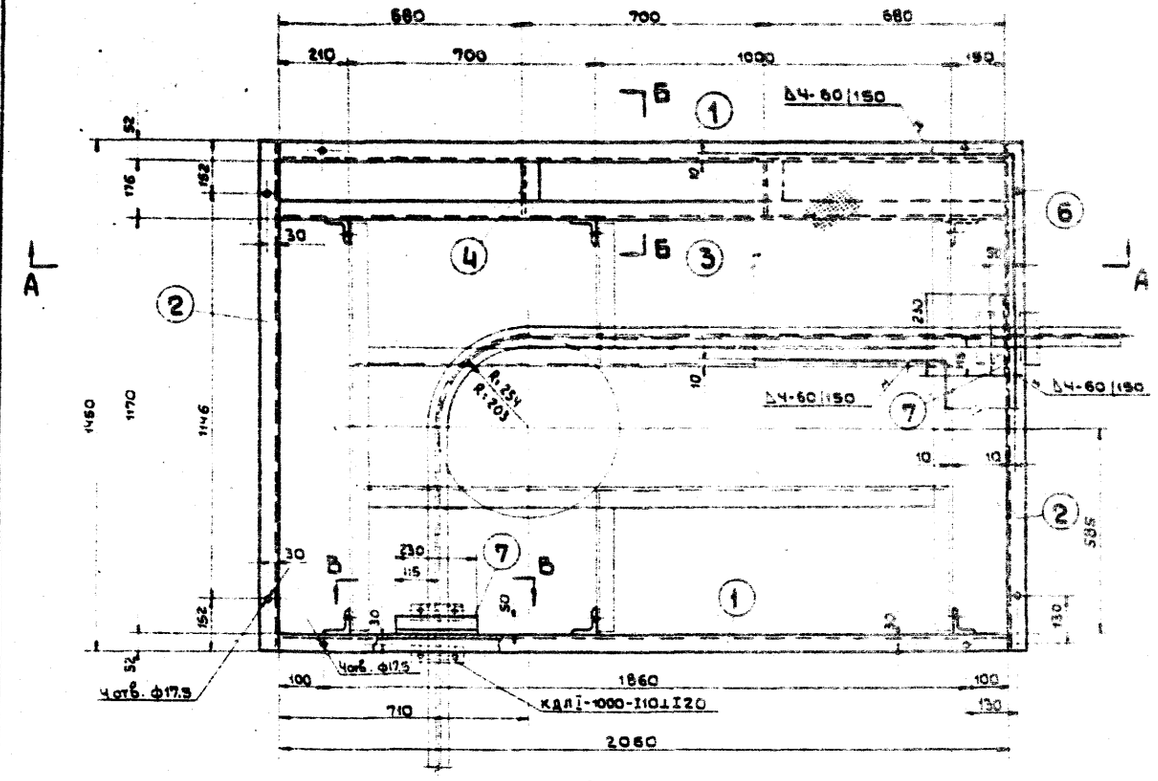

Схема исполнения правой рамы „П"

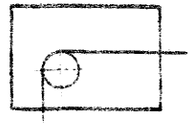

Схема исполнения левой рамы „Л"

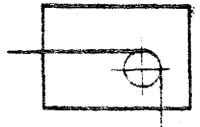

Примечания:

1. Пример условного обозначения рамы:
   РП200/80-90-254-400П, где
   РП - рама привода
   200 - Редуктор типа КДВ-200 м1
   80 - Характеристика цепи
   90 - Угол поворота трассы
   254 - Радиус поворота трассы в мм.
   400 - Габарит груза в мм.
   П - исполнение правое (для левой рамы „Л")
2. На чертеже показана правая рама, левая — отраженный вид.
3. Рама применяется также для поворота с R=203 при этом обозначение будет РП200/80-90-203-400П
4. Электроды типа Э42 ГОСТ 9467-60.

А-А

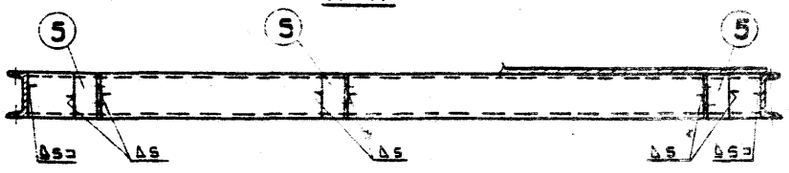

Б-Б
повернуто

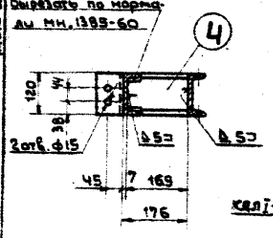

В-В

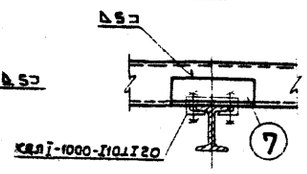

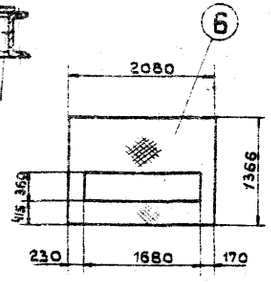

Поз.	Обозначен.	Наименование	Кол. Т	Кол. Н	Вес 1шт.	Вес общ.	Материал	Примеч.
		Всего				179		
		Наплавленный металл				2,7		
7		L75×50×8; ℓ=230	2	–	1,7	3,4	Ст.3	
6		Сталь листовая рифл. δ=4 F=2,2м²	1	–	73,5	73,5	Ст.0	
5		L75×75×6 ℓ=120	6	–	0,8	4,8	Ст.3	
4		[12 ℓ=169	2	–	1,8	3,6	Ст.3	
3		[12 ℓ=2060	1	–	21,4	21,4	Ст.3	
2		[12 ℓ=1450	2	–	15,1	30,2	Ст.3	
1		[12 ℓ=2060	2	–	2,4	42,8	Ст.3	

1970г.	Поддерживающие металлоконструкции подвесных грузонесущих конвейеров	Рама привода РП200/80-90-254 (203)-400	Типовой проект 3.406-5	Альбом	Лист КП-22

Исполнил: Анисимова

Нач. отдела: Щербина; Гл. инж. проекта: Ратнер; Нач. сектора: Вощинина; Проверил: Кудряшев; Дата выпуска: 12 марта 1970г.

Упко СОЮЗПРОМТЕХАНИЗАЦИЯ г. Харьков

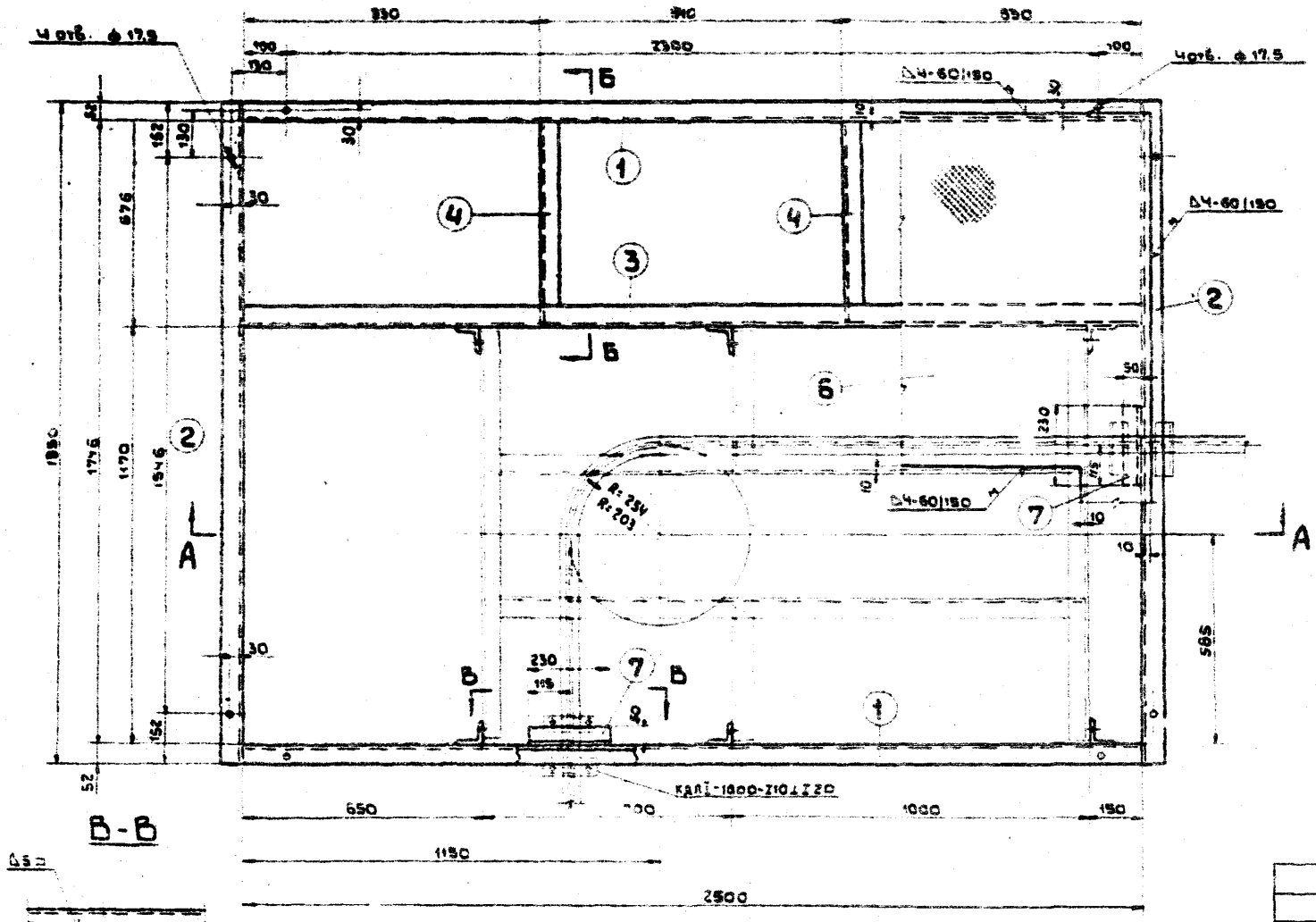

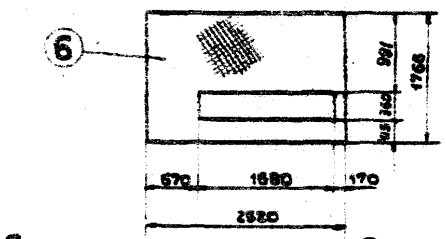

Схема исполнения правой рамы „П"

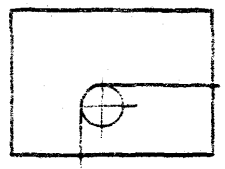

Схема исполнения левой рамы „Л"

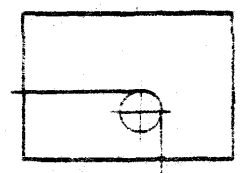

Примечания:

1. Пример условного обозначения рамы:
   РП 200/80-90-254-800П, где
   РП - Рама привода
   200 - Редуктор типа КДВ-200М1
   80 - Характеристика цепи
   90 - Угол поворота трассы
   800 - Габарит груза в мм.
   П - Исполнение правое (для левой рамы „Л")
2. На чертеже показана правая рама, левая - отраженный вид.
3. Рама применяется также для поворота с R=203 при этом обозначение будет РП 200/80-90-203-800П
4. Электроды типа Э42 ГОСТ 9467-60

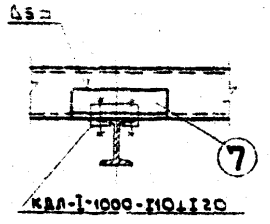

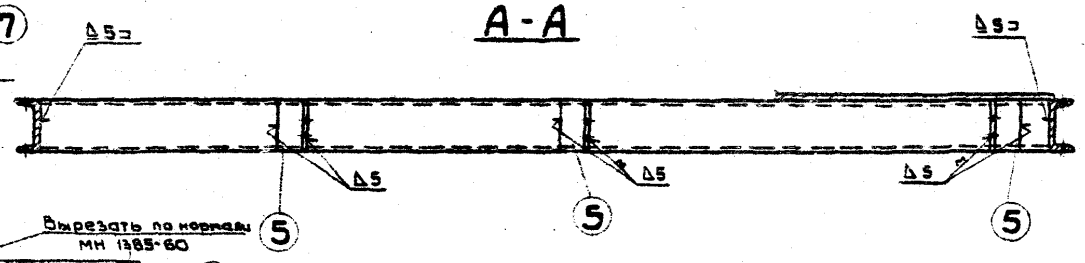

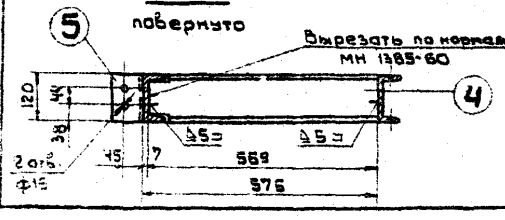

					Всего	263		
		Наплавленный			металл	2.6		
7		L75×50×8 ℓ=230	2	—	1,7	3,4	Ст.3	
6		Сталь листов. рифл. δ=4 F=3,8м²	1	—	127	127	Ст.0	
5		L75×75×6 ℓ=120	6	—	0,8	4,8	Ст.3	
4		[12; ℓ=569	2	—	6	12	"	
3		[12; ℓ=2500	1	—	26	26	"	
2		[12; ℓ=1850	2	—	19,3	38,6	"	
1		[12; ℓ=2500	2	—	26	52	Ст.3	
N поз.	Обозначение	Наименование	Т	Н	1шт.	Общ.	Материал	Примеч.
			Кол.		Вес			

1970 г.	Поддерживающие металлоконструкции подвесных грузонесущих конвейеров	Рама привода РП 200/80-90-254(203)-800	Типовой проект 3.406-5	Альбом	Лист КП-23

Уплка СОЮЗПРОММЕХАНИЗАЦИЯ г. Харьков

Нач. отдела	Щербина		
Гл. инж. проекта	Ратнер		
Нач. сектора	Вошмина		
Проверил	Кудряшев		
Дата выпуска	12 марта 1970 г.		

Исполнил Пахомова

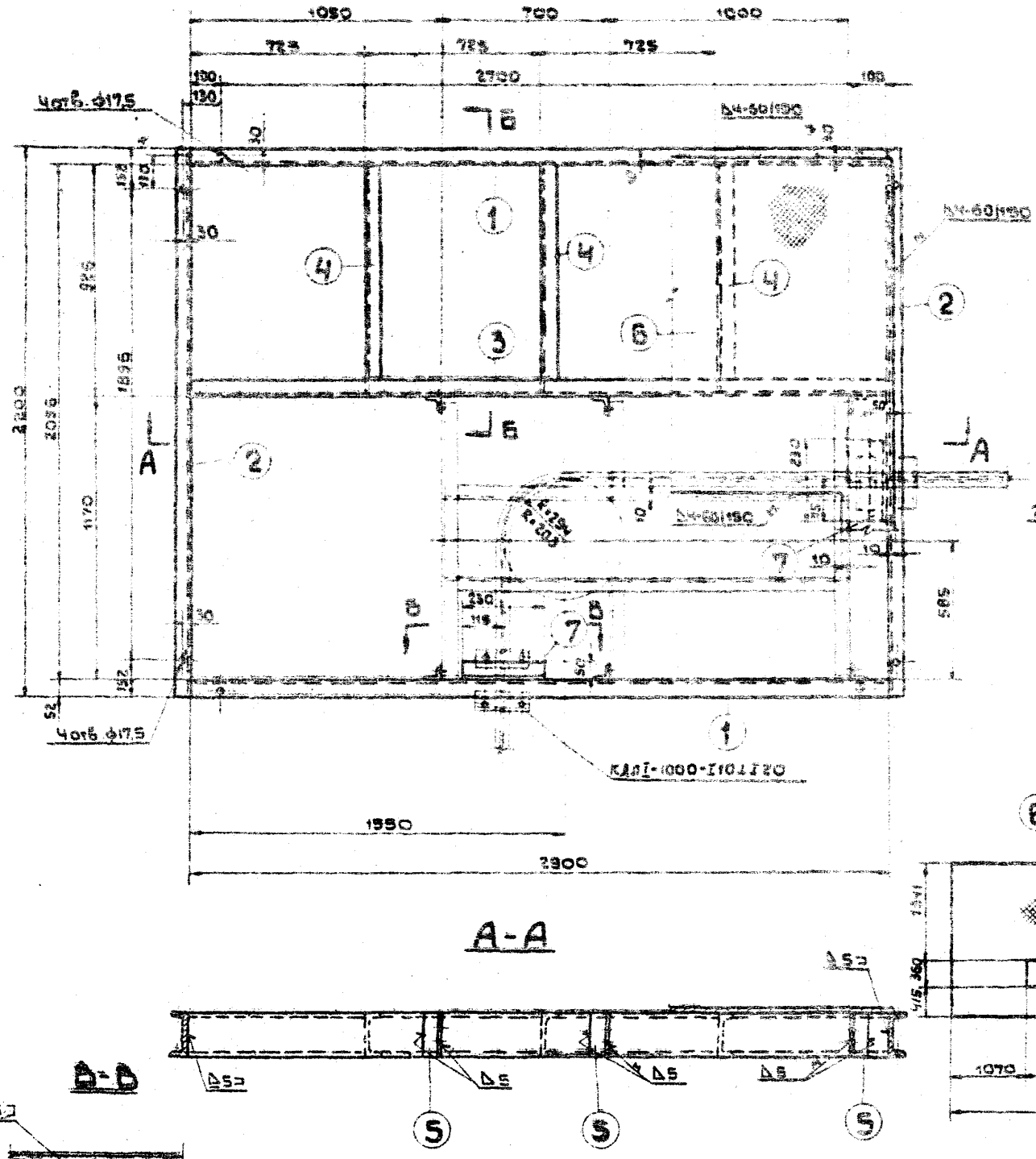
1050
700
1000
725
725
725
2750
Чотб.ф17,5
Δ4-60/150
Δ4-60/150
Δ4-60/150
Δ4-60/150
Чотб.ф17,5
КДЛ1-1000-2110.1.220
1550
2900
А
А
Б
Б
В
В
Г
Г
Д
Д
Е
Е
1
2
3
4
5
6
7
925
1875
1170
2203
2096
585
52
30
30
52
52
50
50
50

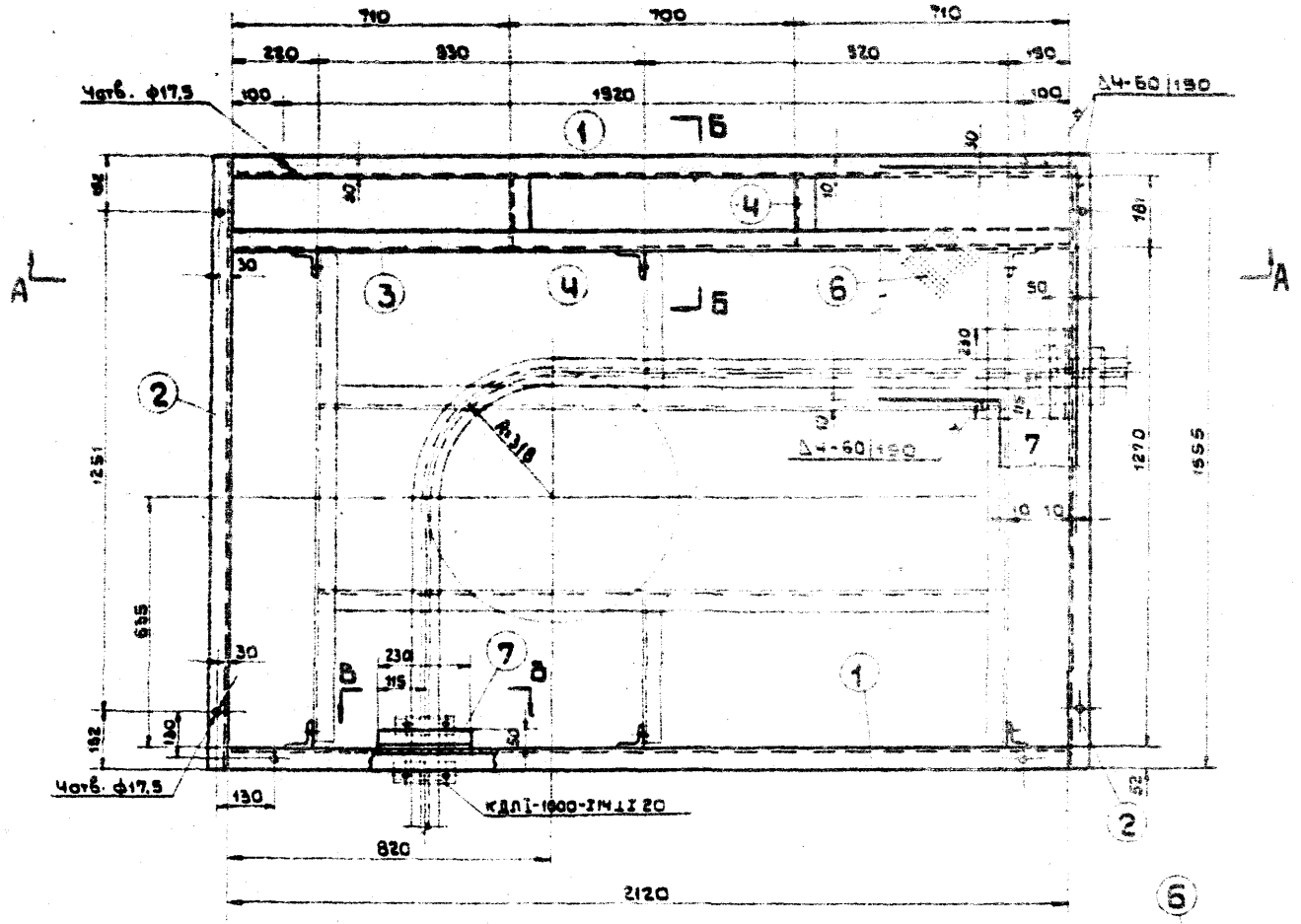

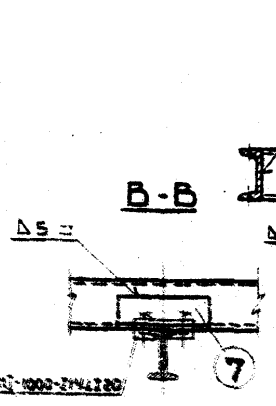

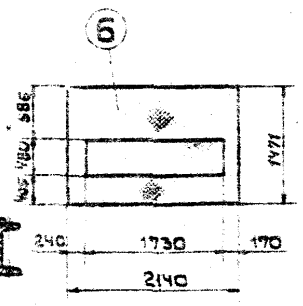

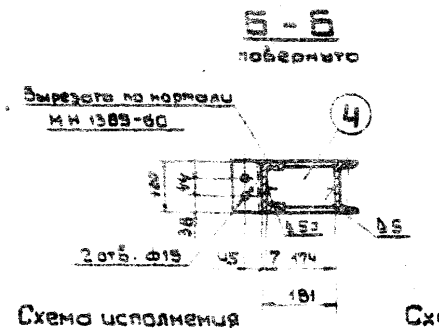

Схема исполнения правой рамы „П"

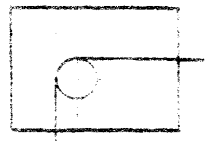

Схема исполнения левой рамы „Л"

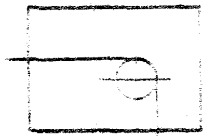

Примечания:

1. Пример условного обозначения рама РП $^{200}/_{100}$ - 90 - 318 - 400 П где
   РП - рама привода
   200 - редуктор типа КДЛ-200 М1
   100 - характеристика цепи
   90 - угол поворота трассы
   318 - радиус поворота трассы 5 мм.
   400 - габарит зева 5 мм.
   П - исполнение правое (для левой рамы Л)
2. На чертеже показана правая рама левая - отраженный вид
3. Электроды типа Э42 ГОСТ 9467-60

		Всего				186		
		Наплавленный металл				1,9		
7		L 75×50×8; ℓ=230	2	–	1,7	3,4	Ст.3	
6		Сталь листовая рифл. δ=4 F=2,3м²	1	–	7,7	7,7	Ст.С	
5		L 75×75×6; ℓ=120	6	–	0,8	4,8	Ст.3	
4		⊏12; ℓ=174	2	–	1,8	3,6	Ст.3	
3		⊏12; ℓ=2120	1	–	22,1	22,1	Ст.3	
2		⊏12; ℓ=1555	2	–	16,2	32,4	Ст.3	
1		⊏12; ℓ=2120	2	–	22,1	44,2	Ст.3	
Поз.	Обозначение	Наименование	Кол.		Вес 1 шт.	Вес Общ.	Материал	Примеч.

Нач. отдела Шербина
Нач. сектора Ратнер
Проверил Бендинина
Дата выпуска 12 марта 1970г.
Конвейеры
Исполнительный чертеж

1970 г. | Поддерживающие металлоконструкции подвесных грузонесущих конвейеров | Рама привода РП $^{200}/_{400}$-90-318-400 | Типовой проект 3.406-5 | Альбом | Лист КП-25

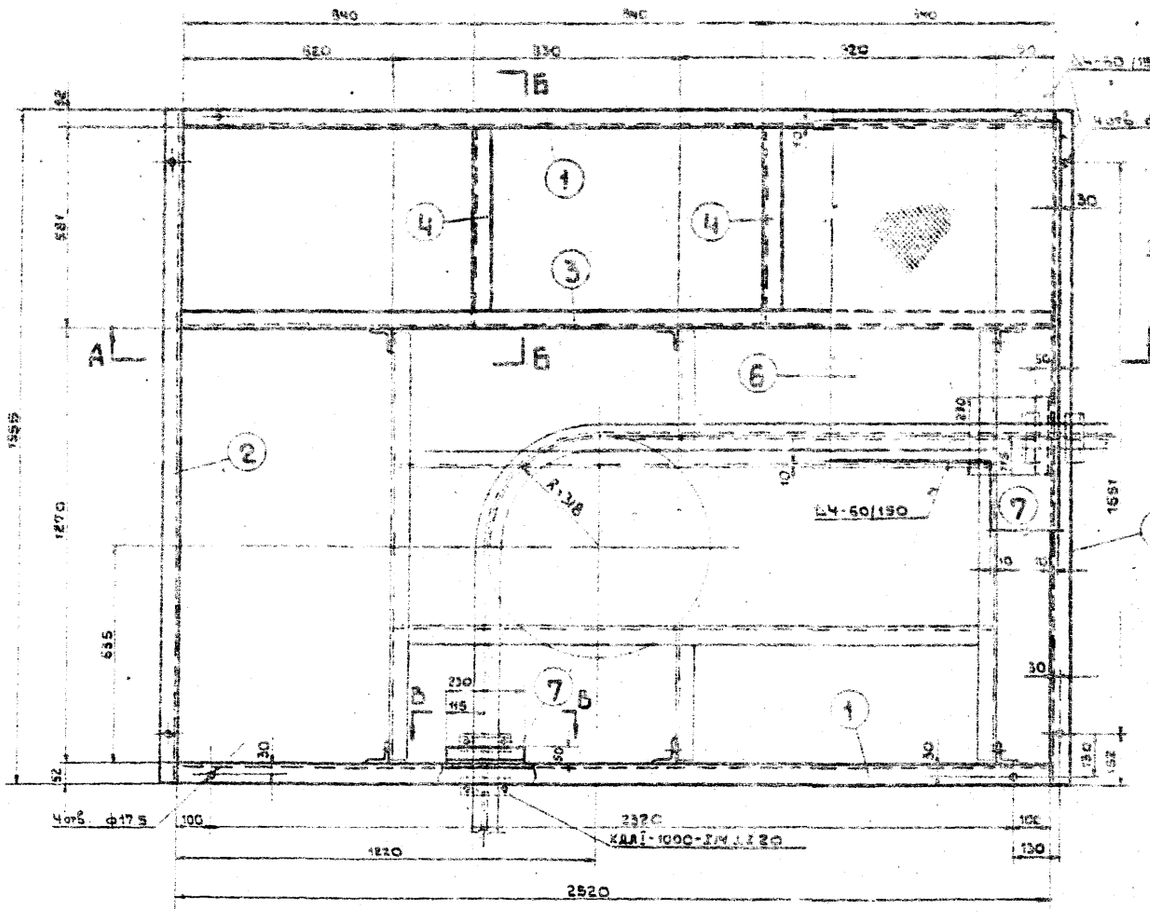

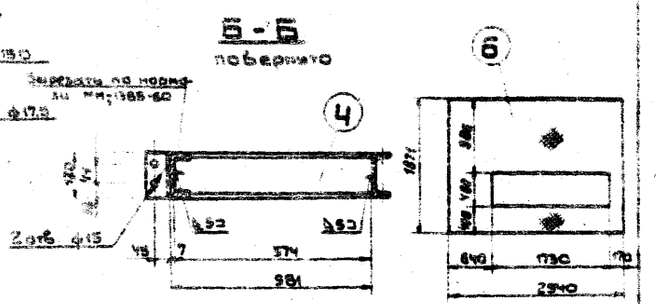

Схема исполнения правой рамы „П"

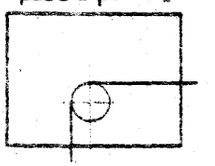

Схема исполнения левой рамы „Л"

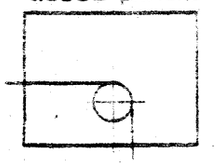

Примечания:

1. Пример условного обозначения рамы:
   РП 200/100-90-318-800 П где
   РП - рама привода
   200 - редуктор типа КДВ 200 М1
   100 - Характеристика цепи
   90 - угол поворота трассы
   318 - радиус поворота трассы в мм.
   800 - габарит груза в мм.
   П - исполнение правое (для левой рамы „Л")
2. На чертеже показана правая рама, левая - отраженный вид.
3. Электроды типа Э42 ГОСТ 9467-60.

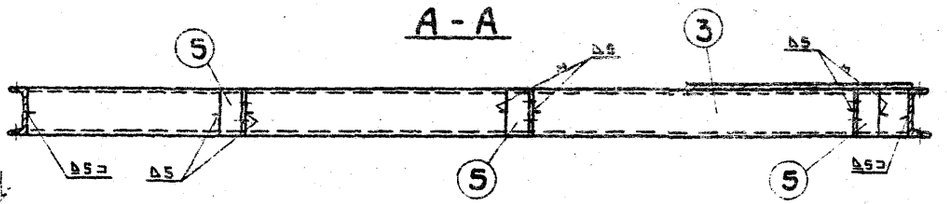

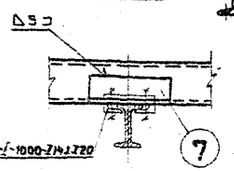

					Всего	273		
		Наплавленный металл				3,8		
7		L75×50×8; ℓ=230	2	—	1,7	3,4	Ст.3	
6		Сталь листов. рифлен. σ=4 F=3,9 м²	1	—	130	130	Ст.0	
5		L75×75×6; ℓ=120	6	—	0,8	4,8	Ст.3	
4		[12; ℓ=574	2	—	6	12	"	
3		[12; ℓ=2920	1	—	26,2	26,2	"	
2		[12; ℓ=1955	2	—	20,4	40,8	"	
1		[12; ℓ=2520	2	—	26,2	52,4	Ст.3	
Поз.	Обозначение	Наименование	Кол. т	Кол. н	Вес 1шт.	Вес Общ.	Материал	Примеч.

1970 г.	Поддерживающие металлоконструкции подвесных грузонесущих конвейеров	Рама привода РП 200/100-90-318-800	Типовой проект 3.406-5	Альбом	Лист КП-26

СОЮЗПРОМТЕХАНИЗАЦИЯ г. Харьков

Нач. отдела	Щербина		
Гл. инж. проекта	Ратнер		
Нач. сектора	Вощинина		
Проверил	Кудряшев		
Дата выпуска	12 марта 1970 г.		

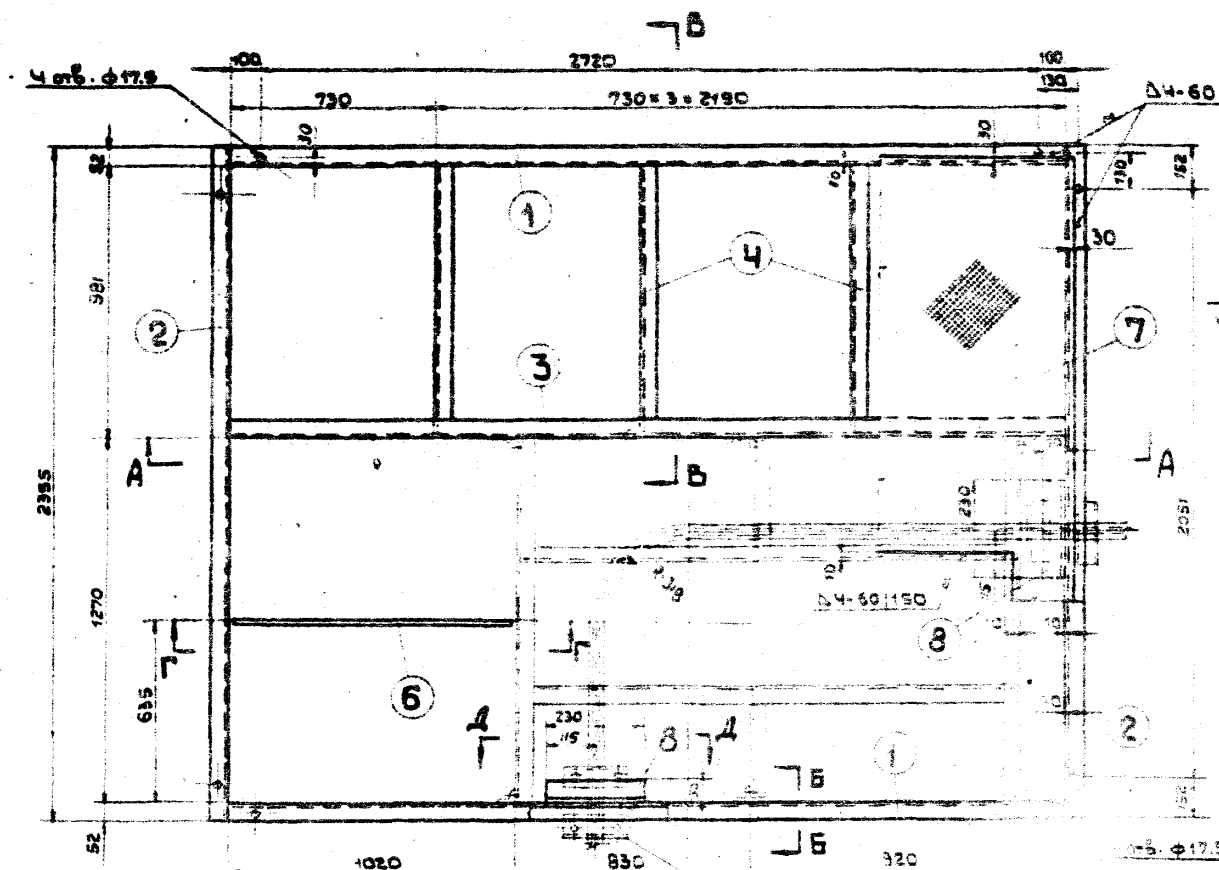

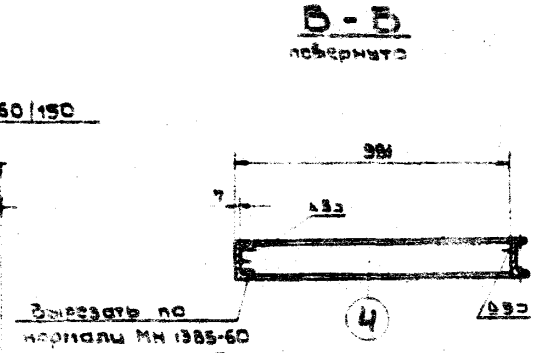

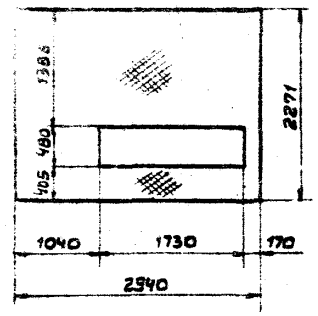

Схема исполнения правой рамы „П"

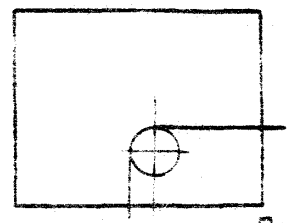

Схема исполнения левой рамы „Л"

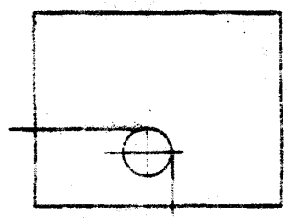

Примечания:

1. Пример условного обозначения рама:
   РП 200/100 - 90 - 318 - 1200 П где
   РП - рама привода
   200 - редуктор типа КДВ - 200 М1
   100 - характеристика цепи
   90 - угол поворота трассы
   318 - радиус поворота трассы в мм.
   1200 - габарит груза в мм.
   П - исполнение правое (для левой рамы „Л")
2. На чертеже показана правая рама, левая — отраженный вид.
3. Электроды типа Э42 ГОСТ 9467-60

№ поз.	Обозначение	Наименование	Кол. Т	Кол. Н	Кол. 1 шт.	Кол. Общ.	Вес	Материал	Примеч.
		Всего				380			
		Наплавленный металл				3,7			
8		∟75×50×8 ℓ=230	2	–	1,7	3,4		Ст.3	
7		Сталь листовая фигурн. δ=4 F=9,8 м²	1	–	197	197		Ст.0	
6		Полоса 6×80 ℓ=980	1	–	3,7	3,7		Ст.3	
5		∟75×75×6 ℓ=120	6	–	0,8	4,8		Ст.3	
4		[12 ℓ=974	3	–	10,2	30,6		Ст.3	
3		[12 ℓ=2920	1	–	30,4	30,4		Ст.3	
2		[12 ℓ=2355	2	–	24,5	49		Ст.3	
1		[12 ℓ=2920	2	–	30,4	60,8		Ст.3	

Нач. отдела	Щербинин	
Гл. инж. проекта	Ратнер	
Нач. сектора	Волынчук	
Проверил	Кабашев	
Дата	12 марта 1970 г.	

Цеховая

Комбайнов

УПКО СОЮЗГОРГОРМЕХАНИЗАЦИЯ г. Харьков

1970 г.	Поддерживающие металлоконструкции подвесных грузонесущих конвейеров.	Рама привода РП 200/100 - 90 - 318 - 1200	Типовой проект 3.406-5	Альбом	Лист КП-27

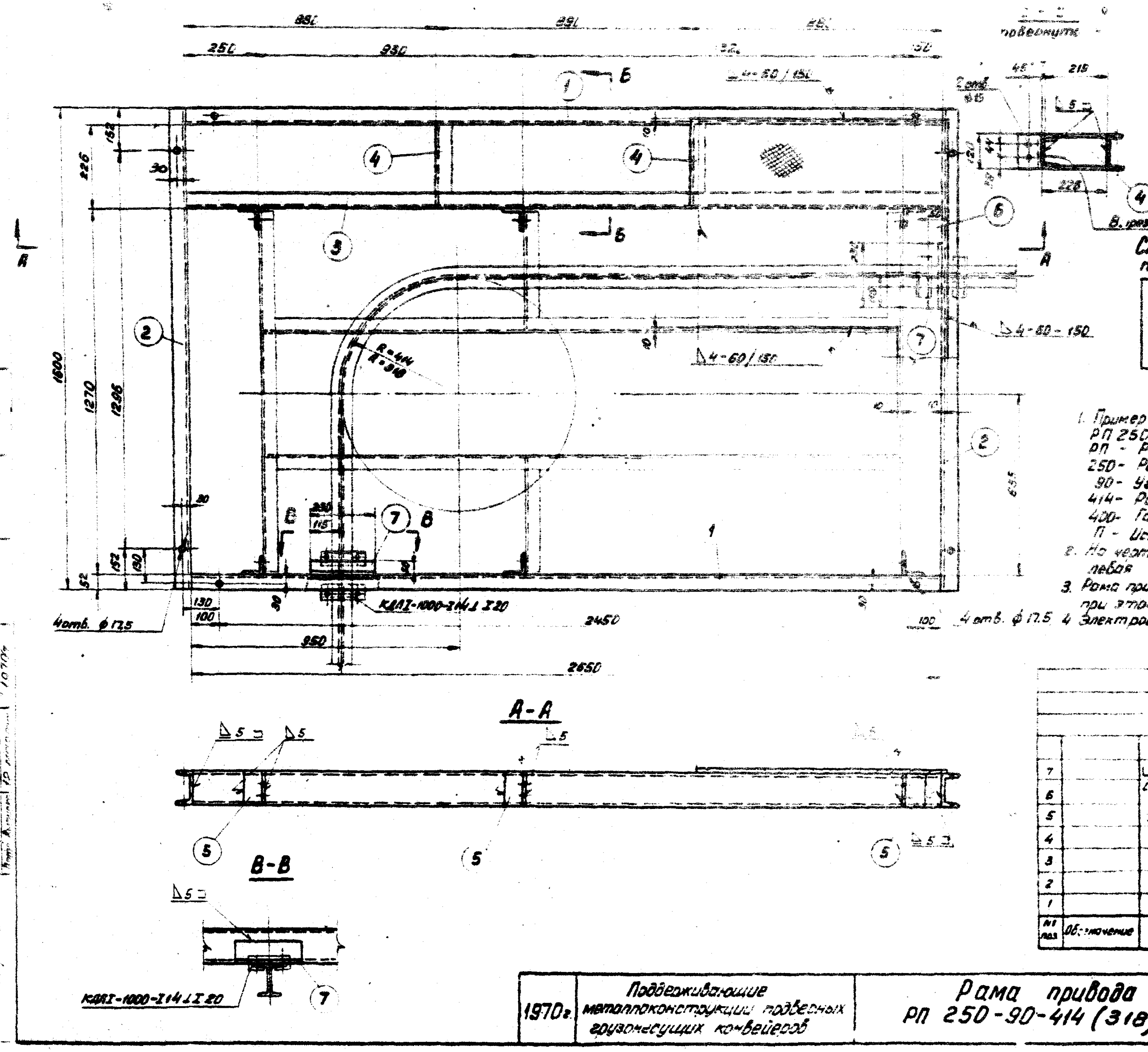

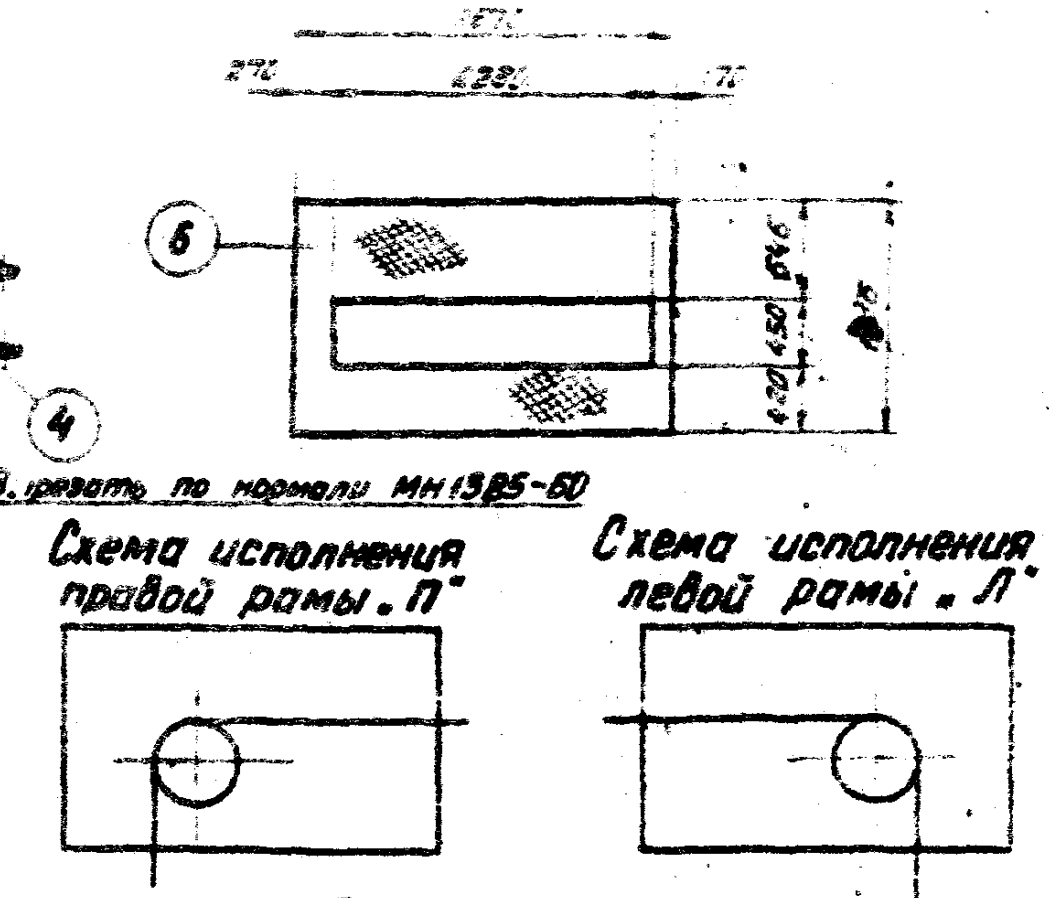

Примечания:

1. Пример условного обозначения рамы:
   РП 250-90-414-400П, где
   РП - Рама привода
   250- Редуктор типа КДВ-250 М1
   90- Угол поворота трассы
   414- Радиус поворота трассы в мм.
   400- Габарит груза в мм.
   П - Исполнение правое (для левой рамы „Л")
2. На чертеже показана правая рама, левая отраженный вид
3. Рама применяется также для поворота с R=318, при этом обозначение будет РП 250-90-318-400П
4. Электроды типа Э42 ГОСТ 9467-60.

№ поз.	Обозначение	Наименование	Кол. Т.	Кол. Н.	Вес 1 шт.	Вес общ.	Матер.	Примеч.
7		∟75×50×6 ℓ=230	2	-	1.7	3.4	Ст.3	
6		сталь листовая рифл. δ=4 F=3 м²	1	-	100	100	Ст.0	
5		∟75×75×6 ℓ=120	6	-	0.8	4.8	Ст.3	
4		[12 ℓ=219	2	-	2.3	4.6	"	
3		[12 ℓ=2650	1	-	27.6	27.6	"	
2		[12 ℓ=1600	2	-	16.7	33.4	"	
1		[12 ℓ=2650	2	-	27.6	55.2	Ст.3	
		Наплавленный металл				2.4		
		Всего				228		

1970г.	Поддерживающие металлоконструкции подвесных грузонесущих конвейеров	Рама привода РП 250-90-414 (318)-400	Типовой проект 3.406-5	Альбом	Лист КП-28

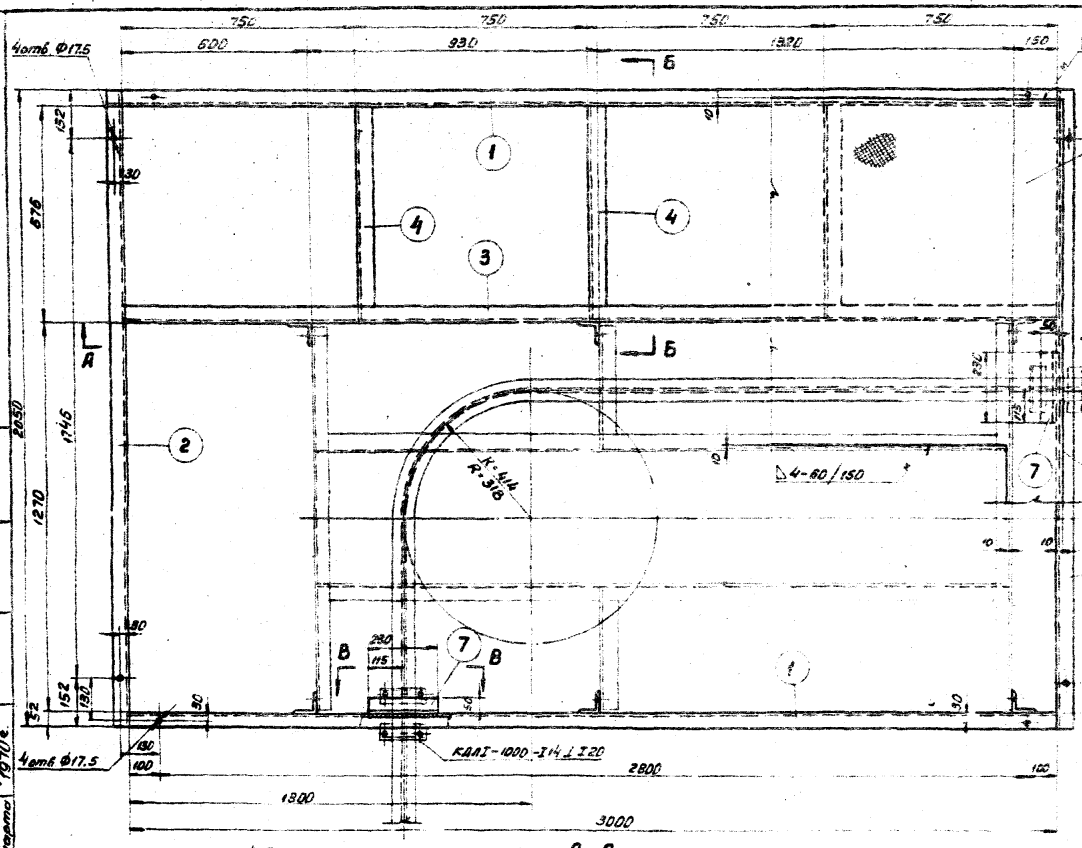

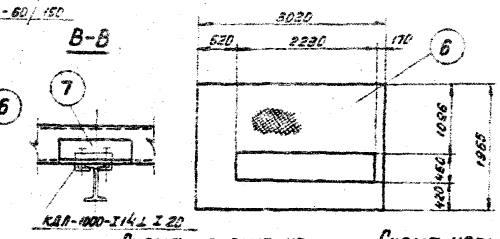

Схема исполнения правой рамы „П".



Схема исполнения левой рамы „Л".

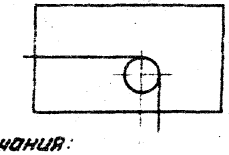

Примечания:

1. Пример условного обозначения рамы:
   РП 250 - 90 - 414 - 800П, где
   РП - Рама привода
   250 - Редуктор типа КДВ-250М1
   90 - Угол поворота трассы
   414 - Радиус поворота трассы в мм.
   800 - Габарит груза в мм.
   П - Исполнение правое (для левой рамы „Л")
2. На чертеже показана правая рама, левая - отраженный вид.
3. Рама применяется также для поворота с R=318 при этом обозначение будет РП 250-90-318-800П.
4. Электроды типа Э42 ГОСТ 9467-60

		Всего				333		
		Наплавленный металл				38		
7		∟75×50×8 ℓ=230	2	–	1.7	3.4	Ст.3	
6		Сталь листовая рифл. δ=4 F=5.0м²	1	–	167	167	Ст.0	
5		∟75×75×6 ℓ=180	6	–	0.8	4.8	Ст.3	
4		⊏ 12 ℓ=669	3	–	7	21	"	
3		⊏ 12 ℓ=3000	1	–	31.2	31.2	"	
2		⊏ 12 ℓ=2050	2	–	21.4	42.8	"	
1		⊏ 12 ℓ=3000	2	–	31.2	62.4	Ст.3	
№ поз	Обозначение	Наименование	Т	Н	Кол.	Вес 1 шт.	Вес общ.	Материал	Примеч.

1970г.	Поддерживающие металлоконструкции подвесных грузонесущих конвейеров	Рама привода РП 250-90-414 (318)-800	Типовой проект 3.406-5	Альбом	Лист КП-29

УПКО «Гипротехдизель» г. Харьков

Нач. отдела Шарафан
Гл. констр. проекта Ратнер
Гл. инженер Документ
Инженер Подпись
Дата 12.1970г.

Исполнил Колесников 22.12.70г.

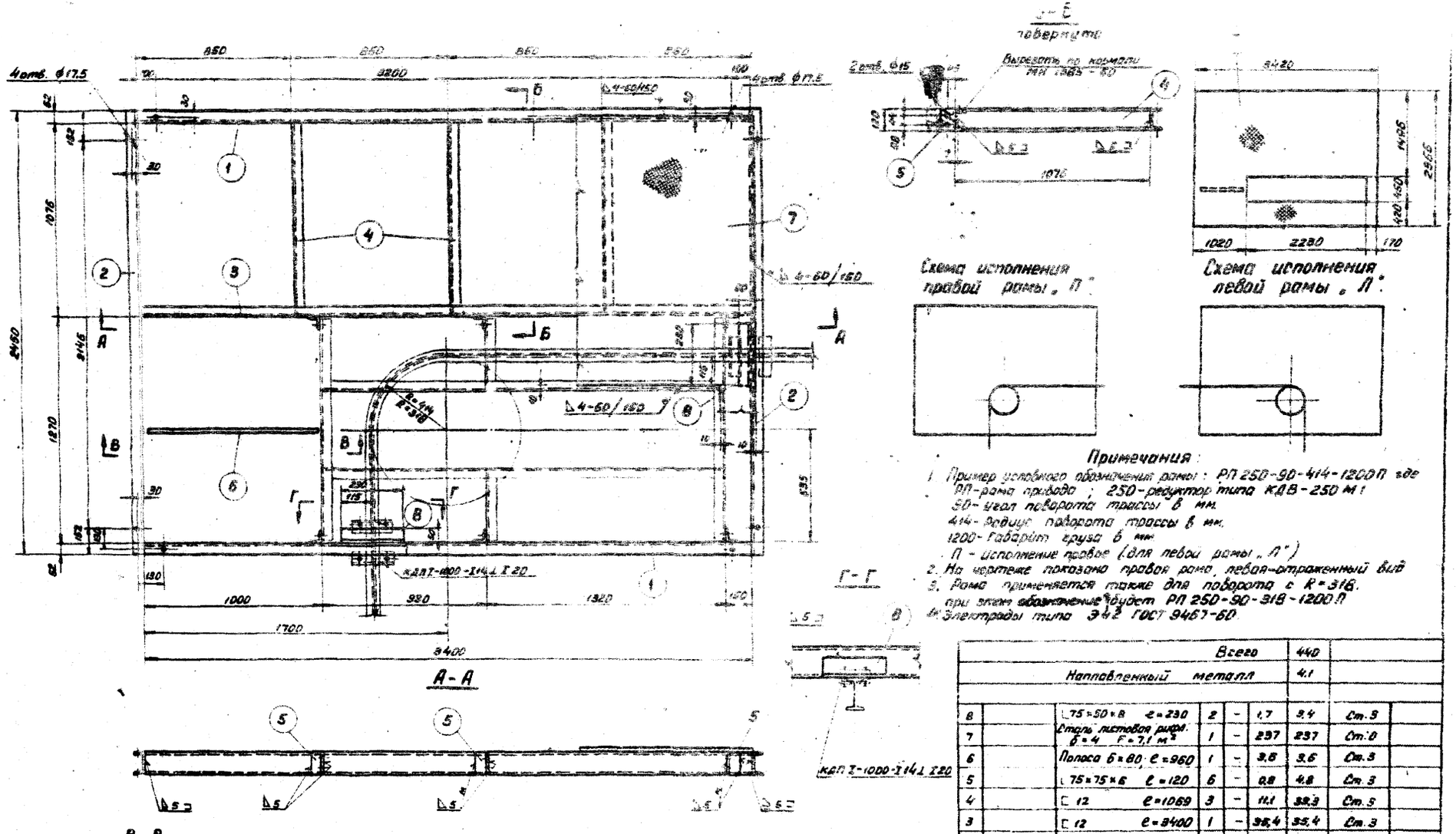

Примечания:

1. Пример условного обозначения рамы: РП 250-90-414-1200П где
   РП-рама привода; 250-редуктор типа КДВ-250 М1
   90-угол поворота трассы в мм.
   414-ось поворота трассы в мм.
   1200-габарит груза в мм
   П-исполнение правое (для левой рамы „Л")
2. На чертеже показана правой рама, левая-отраженный вид
3. Рама применяется также для поворота с R=318.
   при этом обозначение будет РП 250-90-318-1200 Л
4. Электроды типа Э42 ГОСТ 9467-60

		Всего				440		
		Наплавленный металл				4,1		
8		∟75×50×8 ℓ=230	2	-	1,7	3,4	Ст.3	
7		Сталь листовая рифл. δ=4 F=7,1 м²	1	-	237	237	Ст.0	
6		Полоса 6×80, ℓ=960	1	-	3,6	3,6	Ст.3	
5		∟75×75×6 ℓ=120	6	-	0,8	4,8	Ст.3	
4		□12 ℓ=1069	3	-	11,1	33,3	Ст.3	
3		□12 ℓ=9400	1	-	98,4	35,4	Ст.3	
2		□12 ℓ=2450	2	-	25,5	51	Ст.3	
1		□12 ℓ=3400	2	-	35,4	70,8	Ст.3	
№ поз.	Обозначение	Наименование	Кол. Т	Кол. Н	Вес 1 шт.	Вес Общ.	Материал	Примеч.

1970г.	Поддерживающие металлоконструкции подвесных грузонесущих конвейеров	Рама привода РП 250-90-414 (318)-1200	Типовой проект 3.406-5	Альбом	Лист КВ-38

УПКО ГПИ г. Харьков

Инв. отдела | Гл. инж. проекта Щербинин | Нач. сектора Фащинин | Проверил Кулешов | Разраб. Ильина 19 монт.

Исправил | Копировал | Формат А4

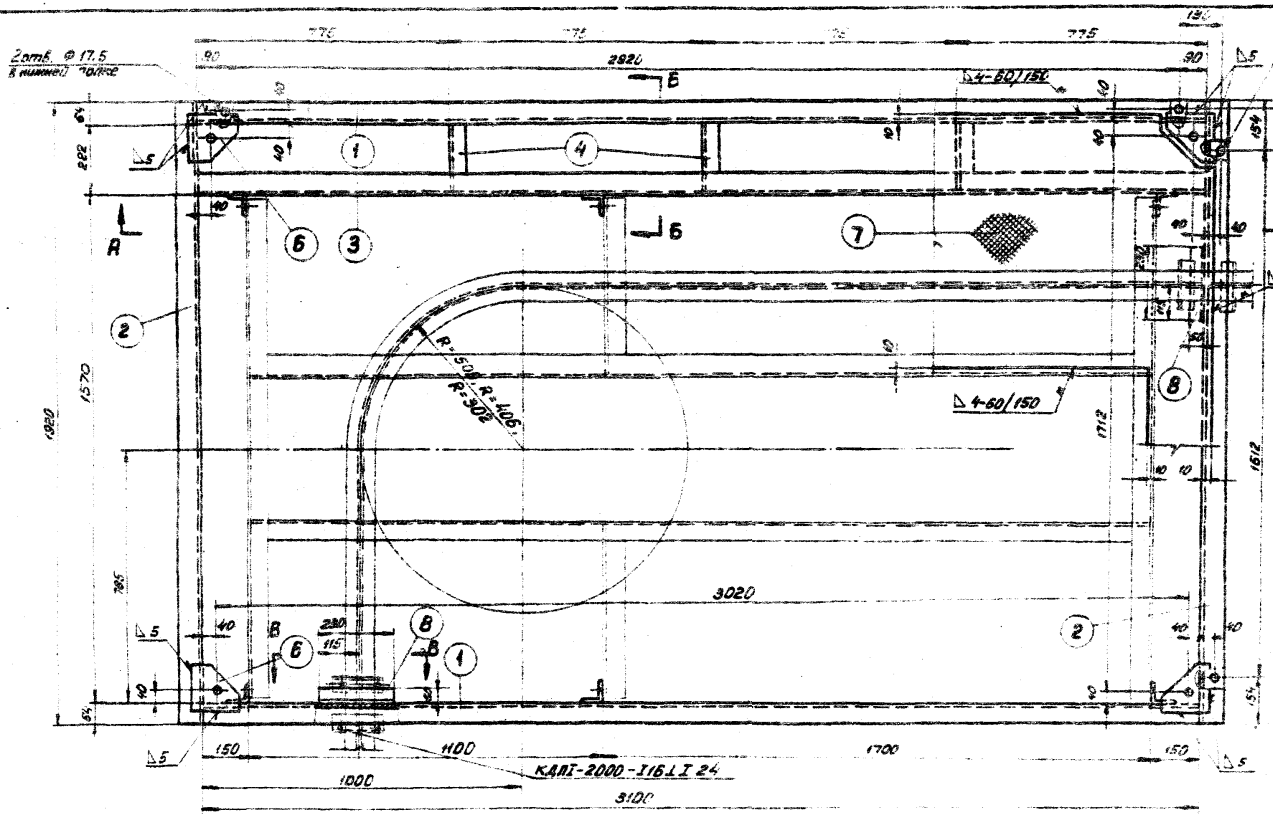

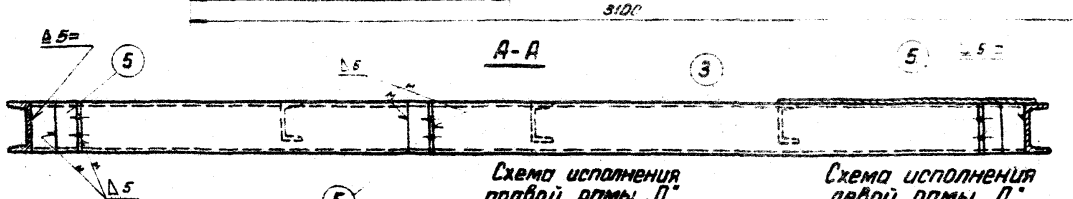

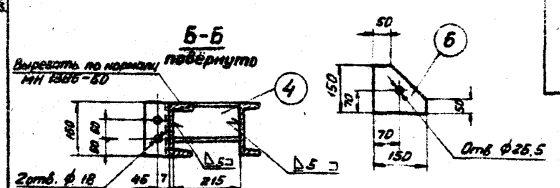

Схема исполнения правой рамы „П"

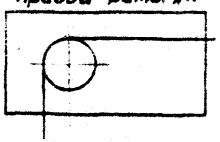

Схема исполнения левой рамы „Л"

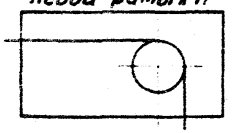

Примечания:

1. Пример условного обозначения рамы:
   РП 350-90-509-400 П где
   РП - рама привода
   350- редуктор типа КДВ-350 М1
   90- угол поворота трассы
   509- радиус поворота трассы в мм
   400- габарит груза в мм
   П - Исполнение правое (для левой рамы „Л")
2. На чертеже показана правая рама, левая - отраженный вид.
3. Рамы применяются также для поворотов с R=302 и R=406 при этом обозначения будут РП-350-90-406-400П, РП-350-90-302-400П.
4. Электроды типа Э42 ГОСТ 9467-60

		Всего					352		
		Наплавленный металл					3.4		
8		L 75×50×6 ℓ = 280	2	–	1.7	3.4	Ст 3		
7		Сталь листовой рифл. б=4 г=4,35 кг/м²	1	–	145	145	Ст.0		
6		Лист 8×150×150	4	–	1	4	Ст.3		
5		L 75×75×6 ℓ = 160	6	–	1.1	6.6	"		
4		[12 ℓ = 215	3	–	2.2	6.6	"		
3		[16 ℓ = 3100	1	–	44	44	"		
2		[16 ℓ = 1920	2	–	27.2	54.4	"		
1		[16 ℓ = 3100	2	–	44	88	Ст.3		
N поз.	Обозначение	Наименование	Т.	н.	1 шт.	Общ.	Материал	Примеч.	
			Кол.		Вес				

1970 г.	Поддерживающие металлоконструкции подвесных грузонесущих конвейеров	Рама привода РП 350-90-509 (406)(302)-400	Типовой проект 3.406-5	Альбом	Лист КП-31

УПКО ГПТИ ТЯЖМАШ г. Харьков

Инв. № подл. | Подпись и дата | Взам. инв. № | Инв. № дубл. | Подпись и дата

Копировал | Формат А1

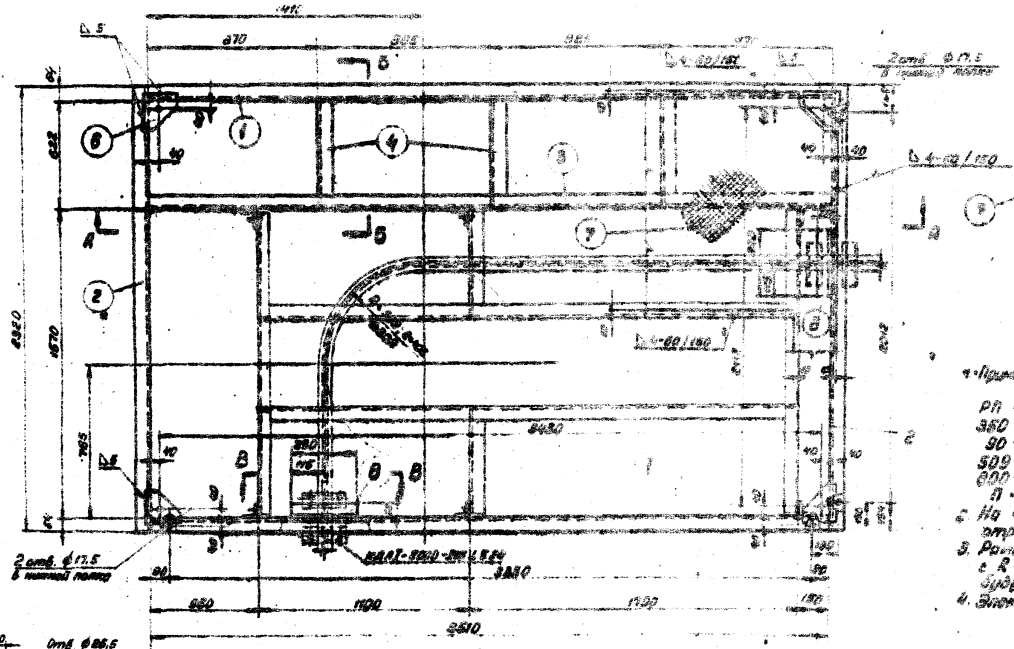

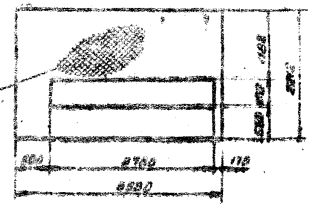

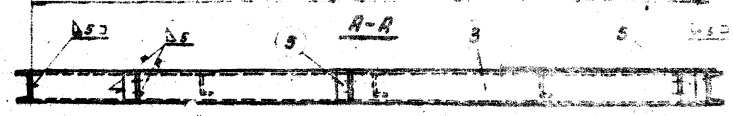

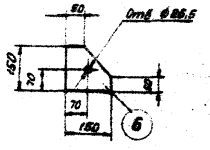

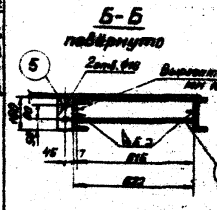

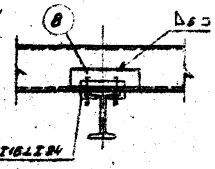

Схема исполнения правой рамы „П".

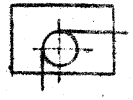

Схема исполнения левой рамы „Л".

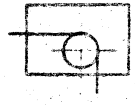

Примечания:

1. Пример условного обозначения рамы:
   РП 350-90-509-800П где
   РП - Рама привода
   350 - Редуктор типа КДВ-350 м 1
   90 - Угол поворота трассы
   509 - Радиус поворота трассы в мм.
   800 - Габарит груза в мм.
   П - Исполнение правое (для левой рамы „Л")
2. На чертеже показана правая рама, левая - отраженный вид.
3. Рамы применяются также для поворотов с R=302 и R=408 при этом обозначения будут РП 350-90-408-800П, РП-350-90-302-800П.
4. Электроды типа Э42 ГОСТ 9467-60.

					Всего	468		
		Наплавленный металл				5,2		
8		L 75×50×8; ℓ = 230	2	-	1,7	3,4	Ст. 3	
7		Сталь листовая рифл. б=4 F=6,5 м²	1	-	217	217	Ст. 3	
6		Лист 8×150×150	4	-	1	4	Ст. 3	
5		L 75×75×6 ℓ = 160	6	-	1,1	6,6	Ст. 3	
4		[12 ℓ = 615	3	-	6,4	19,2	Ст. 3	
3		[16 ℓ = 3510	1	-	50	50	Ст. 3	
2		[16 ℓ = 2320	2	-	33	66	Ст. 3	
1		[16 ℓ = 3510	2	-	50	100	Ст. 3	
Нм пол.	Обозначение	Наименование	Т.	Н.	1 шт.	Общ.	Матер.	Примеч.
			Кол.		Вес			

1970 г.	Поддерживающие металлоконструкции подвесных грузонесущих конвейеров	Рама привода РП 350-90-509 (405) (302)-800	Типовой проект 3. 406-5	Альбом	Лист КП-32

г. Харьков

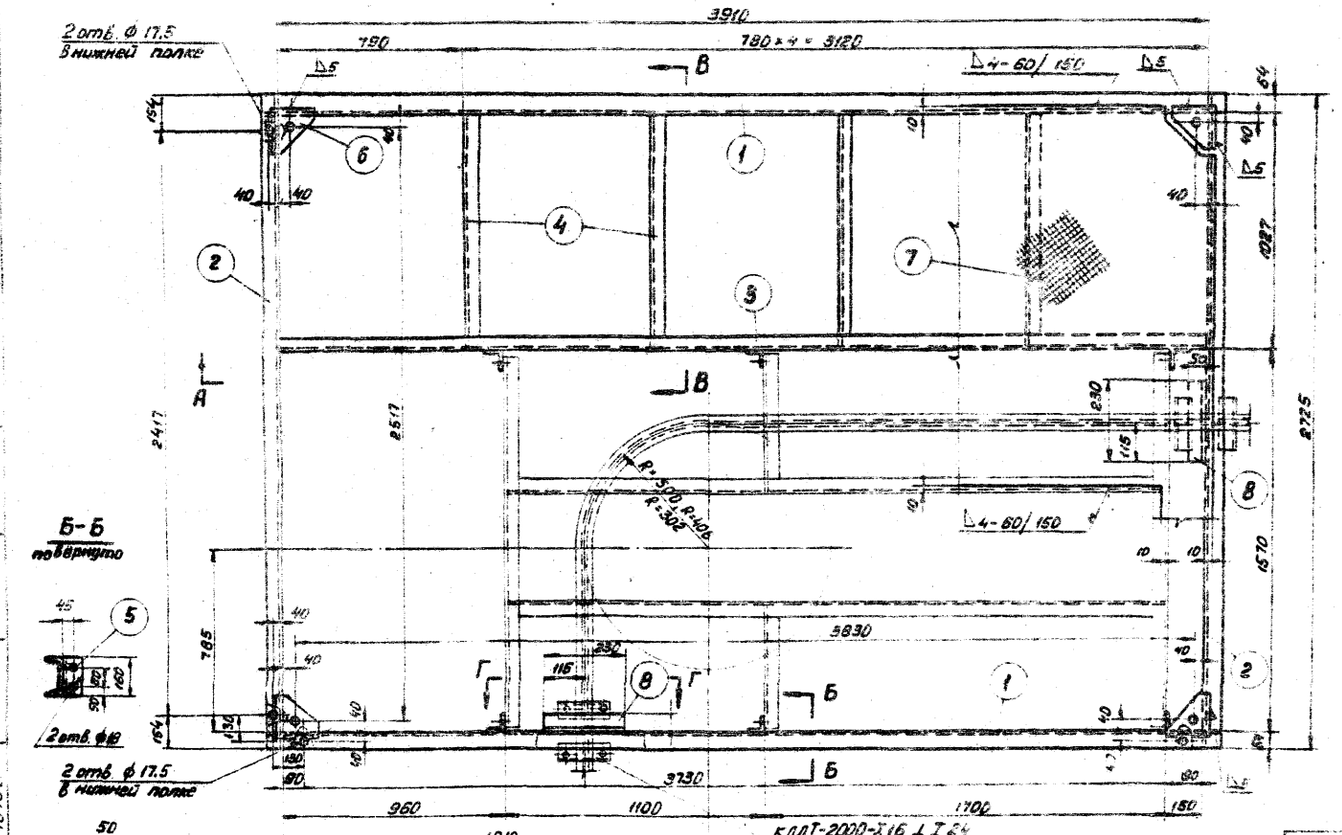

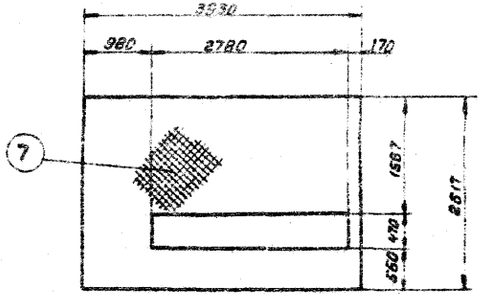

Примечания:

1. Пример условного обозначения рамы:
   РП 350-90-509-1200 П где
   РП - Рама привода
   350 - редуктор типа КДВ-350 М1
   90 - Угол поворота трассы в мм.
   509 - Радиус поворота трассы в мм.
   1200 - Габарит груза в мм.
   П - Исполнение правое (для левой рамы „Л")
2. На чертеже показана правая рама, левая - отраженный вид.
3. Рамы применяются также для поворота с R=302 и R=406 при этом обозначения будут РП350-90-406-1200П; РП350-90-302-1200П
4. Электроды типа Э42 ГОСТ 9467-60.

Схема исполнения правой рамы „П"

Схема исполнения левой рамы „Л"

N поз.	Обозначение	Наименование	Кол.		Вес 1 шт.	Вес Общ.	Материал	Примеч.
		Всего				603		
		Наплавленный металл				6,3		
8		∟75×50×8 ℓ=230	2	-	1,7	3,4	Ст.3	
7		Сталь листовая рифл. δ=4 F=9 м²	1	-	300	300	Ст.0	
6		Лист 8×150×150	4	-	1	4	Ст.3	
5		∟75×75×6 ℓ=160	6	-	1,1	6,6	Ст.3	
4		[12 ℓ=1020	4	-	10,6	42,4	Ст.3	
3		[16 ℓ=3910	1	-	55,5	55,5	Ст.3	
2		[16 ℓ=2725	2	-	38,6	77,2	Ст.3	
1		[16 ℓ=3910	2	-	55,5	111	Ст.3	

1970г.	Поддерживающие металлоконструкции подвесных грузонесущих конвейеров	Рама привода РП 350-90-509 (406)(302)-1200	Типовой проект 3.406-5	Альбом	Лист КП-33

УПКО ГПИ Гипрошахтоспецмонтаж г. Харьков
Гл. инженер проекта Щербина
Нач. сектора Ротнер
Проверил Дворкин
Конструктор Кадальный
Нач. отдела Гольденберг
Н. контр. Ивлиев
Исполнил

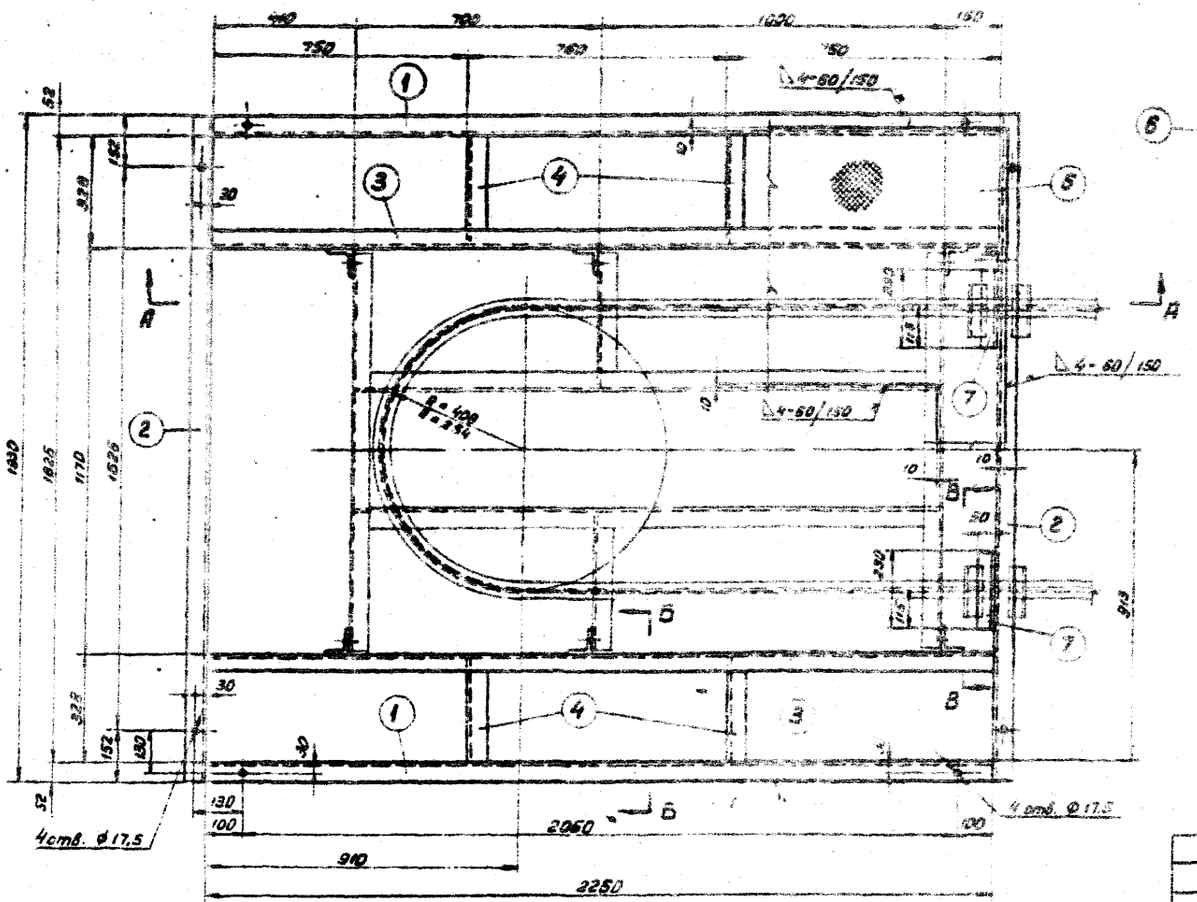

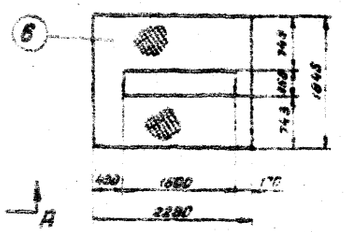

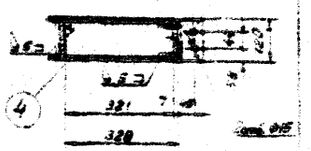

Б-Б
повёрнуто

Выровнять по горизонтали МН 1586-60

Примечания

1. Пример условного обозначения рамы РП $^{200}/_{80}$ - 180 - 408 - 400, где
   РП - Рама привода
   200 - Редуктор типа КДВ-200М1
   80 - Характеристика цепи
   180 - Угол поворота трассы
   408 - Радиус поворота трассы 8 мм
   400 - Габарит ерша 8 мм
2. Рама применяется также для поворота с R=254, при этом обозначение будет РП - $^{200}/_{80}$ - 180 - 254 - 400
3. Электроды типа Э42 ГОСТ 9467-60.

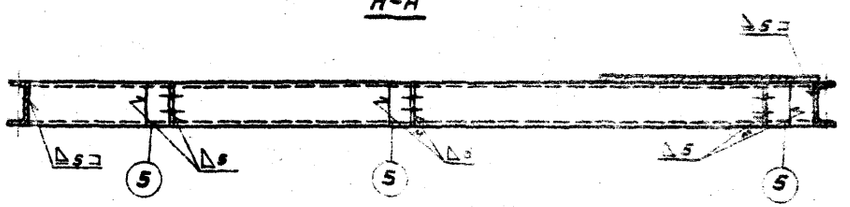

А-А

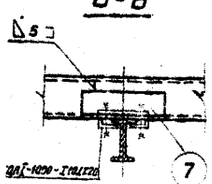

В-В

			Сталь			27.5		
			Наплавленный металл			2.6		
7		L75×50×8	ℓ=830	2	-	1.7	3.4	Ст.3
6		Отверстие листовой рамы	d=4 F=3.8 м²	1	-	120	120	Ст.3
5		L75×75×6	ℓ=120	6	-	0.8	4.8	Ст.3
4		[12	ℓ=321	4	-	3.3	13.2	Ст.3
3		[12	ℓ=2250	2	-	23.6	47.2	Ст.3
2		[12	ℓ=1930	2	-	20	40	Ст.3
1		[12	ℓ=2250	2	-	23.6	47.2	Ст.3
№ поз.	Обозначение	Наименование		Кол.	Масса ед.		Общая	Материал/Примечание

1970г.	Поддерживающие металлоконструкции подвесных конвейеров	Рама привода РП $^{200}/_{80}$ - 180 - 408 (254) - 400	Типовой проект 3.406-5

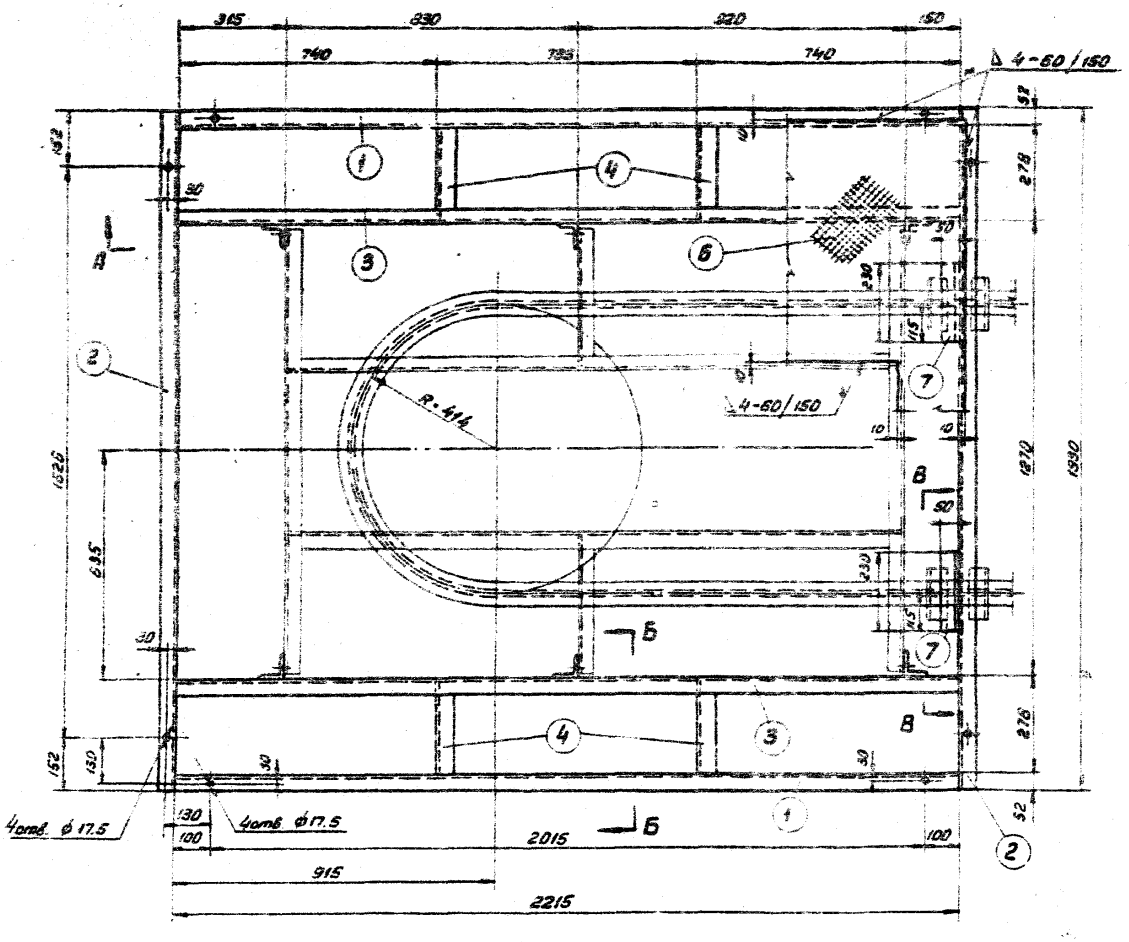

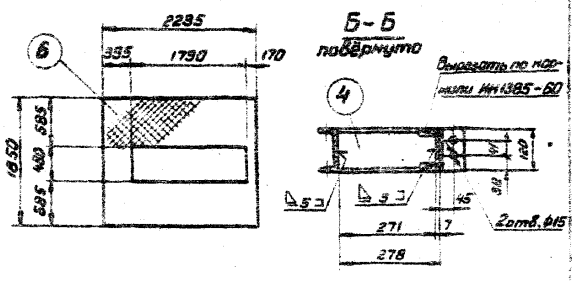

Примечания:

1. Пример условного обозначения рамы:
   РП $^{200}/_{100}$ - 180 - 414 - 400, где
   РП - Рама привода
   200 - Редуктор типа КДВ-200 М1
   100 - Характеристика цепи
   180 - Угол поворота трассы
   414 - Радиус поворота трассы в мм.
   400 - Габарит груза в мм.
2. Электроды типа Э42 ГОСТ 9467-60.

		Всего				261		
		Наплавленный металл				2,6		
7		∟75×50×8 ℓ=230	2	–	1,7	3,4	Ст.3	
6		Сталь листовая рифл. δ=4 F=3,8 м²	1	–	110	110	Ст.0	
5		∟75×75×6 ℓ=120	6	–	0,8	4,8	Ст.3	
4		[12 ℓ=271	4	–	2,8	11,2	Ст.3	
3		[12 ℓ=2215	2	–	23,1	46,2	Ст.3	
2		[12 ℓ=1930	2	–	20	40	Ст.3	
1		[12 ℓ=2215	2	–	23,1	46,2	Ст.3	
№ поз.	Обозначение	Наименование	Т. кол.	М 1 шт.	Вес Общ.	Материал	Примеч.	

1970г.	Поддерживающие металлоконструкции подвесных грузонесущих конвейеров	Рама привода РП $^{200}/_{100}$ - 180 - 414 - 400	Типовой проект 3.406-5	Альбом	Лист КП-35

УПКО Электропромтехнизация г. Харьков
Гл. инж. проекта Ященко
Нач. сектора Рогов
Руководитель Кравченко
Гл. конструктор Кравченко
Нач. отдела Кравченко
Исполнил Кравченко
Н. контр. Кравченко
1970 г.

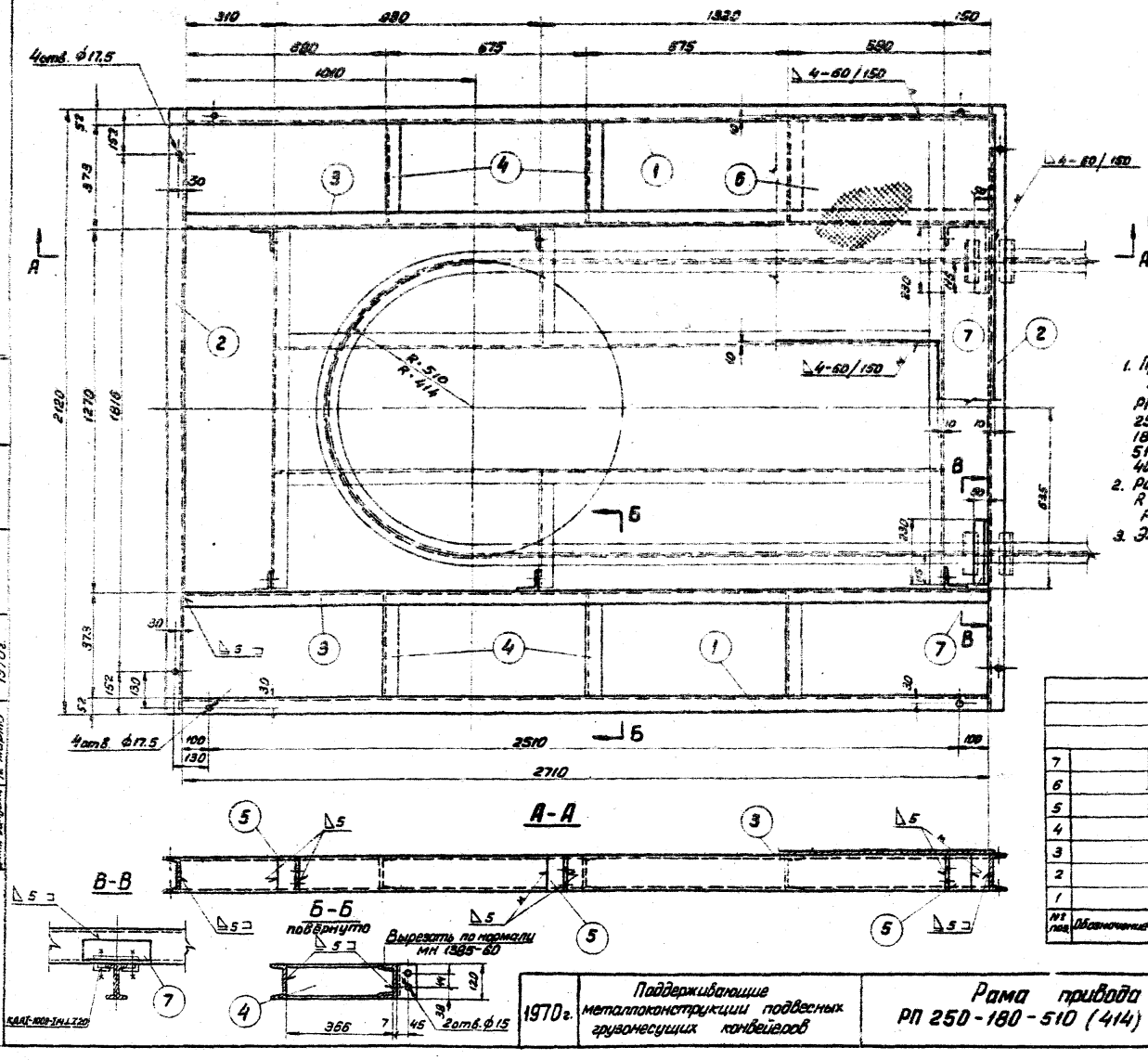

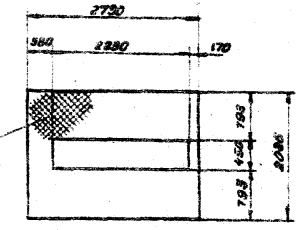

Примечания:

1. Пример условного обозначения:
   РП 250-180-510-400, где
   РП – Рама привода
   250 – Редуктор типа КДВ-250М1
   180 – Угол поворота трассы
   510 – Радиус поворота трассы в мм.
   400 – Габарит груза в мм.
2. Рама применяется также для поворота с R=414 при этом обозначение будет РП 250-180-414-400.
3. Электроды типа Э42 ГОСТ 9467-60

		Всего				342		
		Наплавленный металл				9,7		
7		∟75×50×8 e=230	2	–	1,7	3,4	Ст.3	
6		Сталь листовая рифл. δ=4 F=4,6 м²	1	–	153,5	153,5	Ст.0	
5		∟75×75×6 e=120	6	–	0,8	4,8	Ст.3	
4		⊏ 12 e=366	6	–	3,8	22,8	"	
3		⊏ 12 e=2710	2	–	28,2	56,4	"	
2		⊏ 12 e=2120	2	–	22,2	44,4	"	
1		⊏ 12 e=2710	2	–	28,2	56,4	Ст. 3	
№ поз.	Обозначение	Наименование	Т.	н.	1шт.	Общ.	Материал	Примеч.
			Кол.		Вес			

1970г.	Поддерживающие металлоконструкции подвесных грузонесущих конвейеров	Рама привода РП 250-180-510 (414)-400	Типовой проект 3.406-5	Альбом	Лист КП-36

УПКО СОЮЗПРОМТЕХАНИЗАЦИЯ г. Харьков

Исполнил Колесникова

Нач. отдела Ц. инж. проекта Нач. сектора Проверил Дата выпуска

Щербина Ратнер Вощинина Кудряшев 12 марта 1970г.

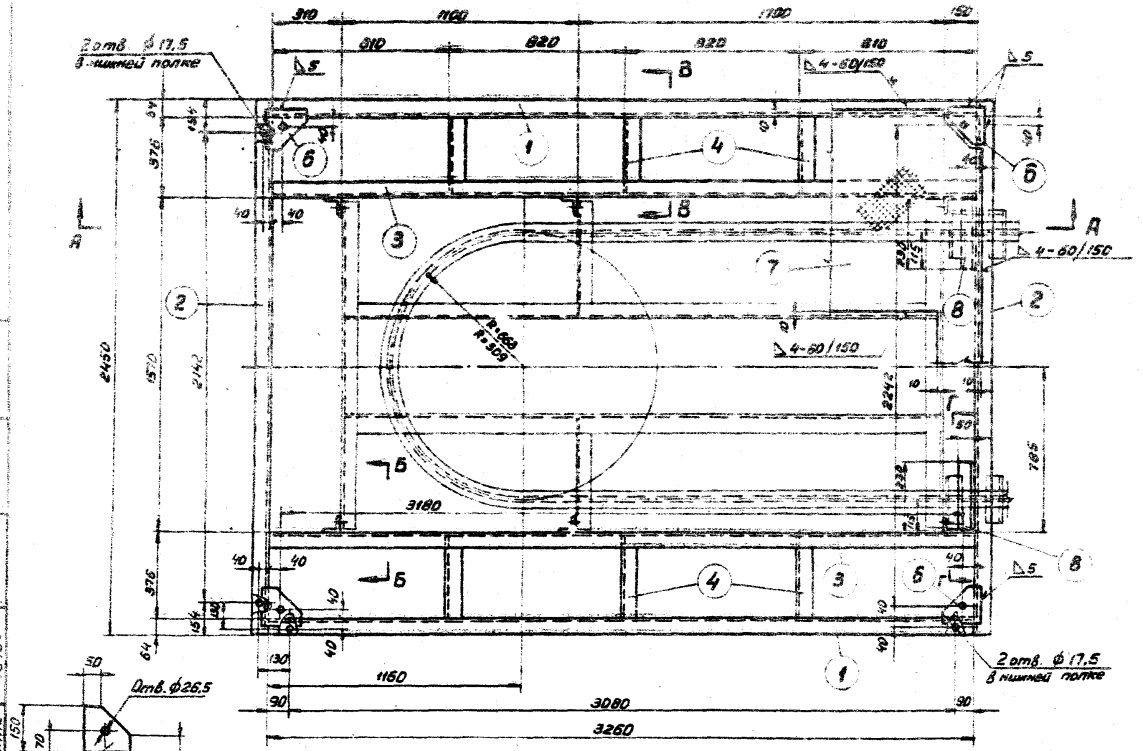

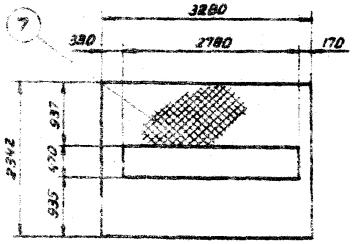

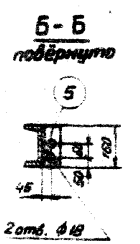

Примечания:

1. Пример условного обозначения рамы:
   РП 350 - 180 - 663 - 400, где
   РП - Рама привода
   350 - Редуктор привода КДВ-350 М1
   180 - Угол поворота трассы
   663 - Радиус поворота трассы в мм.
   400 - Габарит груза в мм.
2. Рама применяется также для поворота с R=509, при этом обозначение будет РП 350-180-509-400.
3. Электроды типа Э42 ГОСТ 9467-60

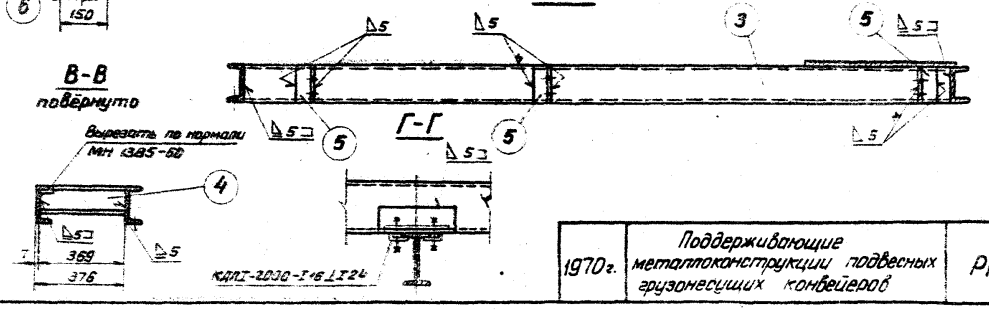

		Всего				511		
		Наплавленный металл				5,4		
8		∟75×50×8 ℓ=890	2	–	1,7	3,4	Ст.3	
7		Сталь листовая рифлен. δ=4 F=6,6 м²	1	–	2,17	217	Ст.0	
6		Лист 8×150×180	4	–	1	4	Ст.3	
5		∟75×75×6 ℓ=180	8	–	1,1	8,8	Ст.3	
4		[12 ℓ=3180	6	–	3,8	22,4	Ст.3	
3		[16 ℓ=3260	2	–	46,3	92,6	Ст.3	
2		[16 ℓ=2450	2	–	34,7	69,4	Ст.3	
1		[16 ℓ=3260	2	–	46,3	92,6	Ст.3	
№ поз.	Обозначение	Наименование	Т. п. Кол.		1 шт.	Общ. Вес	Материал	Армат.

1970г.	Поддерживающие металлоконструкции подвесных грузонесущих конвейеров	Рама привода РП 350-180-663 (509)-400	Типовой проект 3.406-5	Альбом	Лист КП-37

Инв. № подл. | Подпись и дата | Взам. инв. №
Изм. | Кол. уч. | Лист | № докум. | Подпись | Дата
Разработал | Колчеданова
Проверил | Кудрявцев
Нач. отдела | Ермилов
Нач. сектора | Ефимов
Гл. инженер | Ермилов
Н. контр. | Ефимов

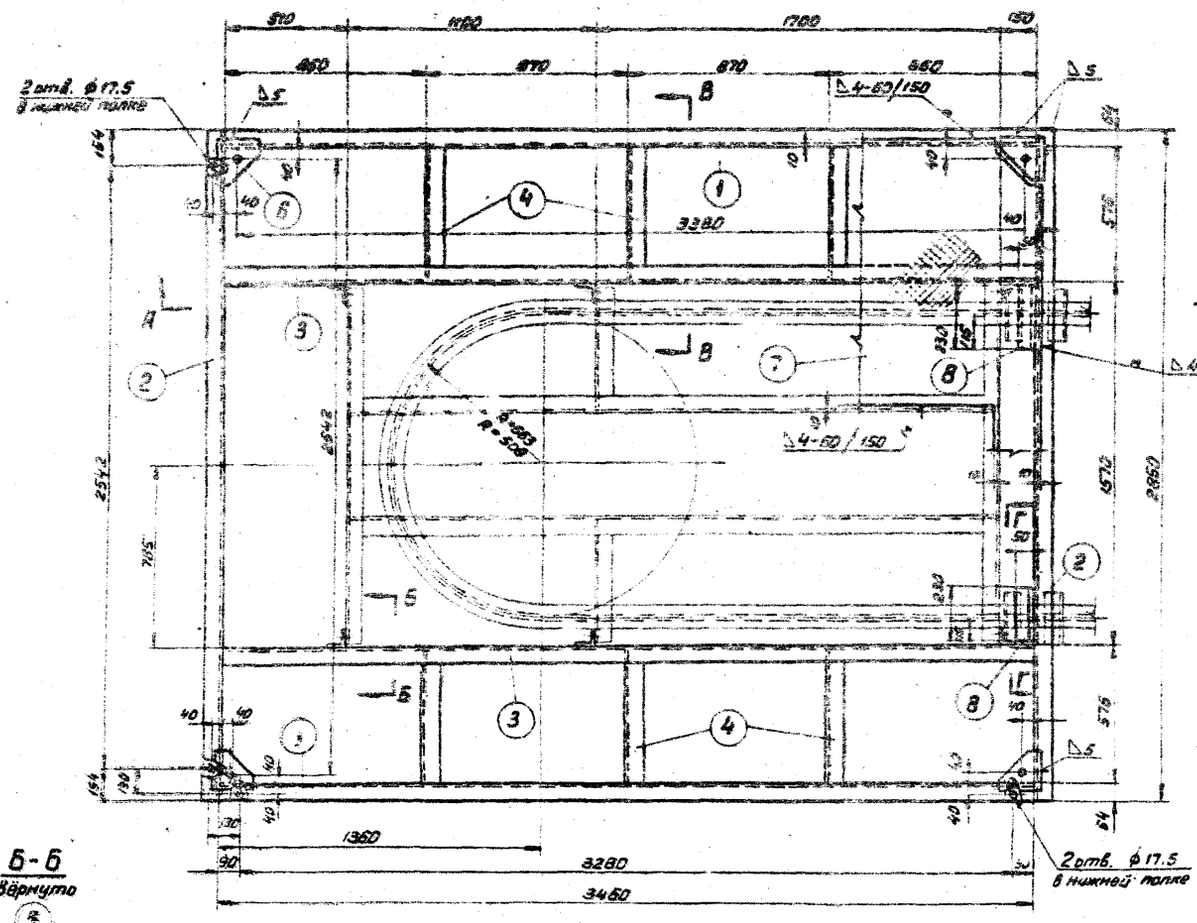

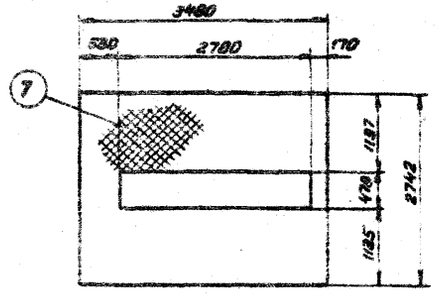

В-В
повёрнуто



Вырезать по нормали МН 1985-60

Примечания:

1. Пример условного обозначения рамы:
   РП 350-180-663-600, где
   РП - рама привода
   350 - Редуктор типа КДВ-350 М1
   180 - Угол поворота трассы
   563 - Радиус поворота трассы в мм.
   500 - Габарит груза в мм.
2. Рама применяется также для поворота с R=509 при этом обозначение будет РП 350-180-509-600.
3. Электроды типа Э42 ГОСТ 9467-60.

Б-Б
повёрнуто

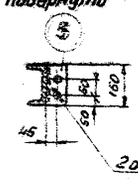

А-А

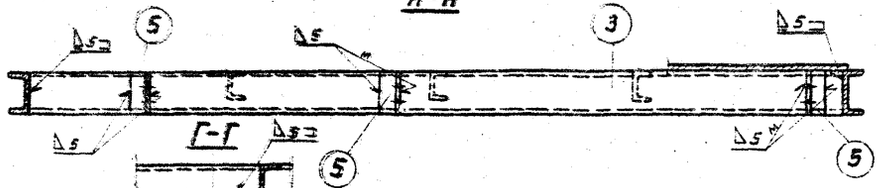

Г-Г

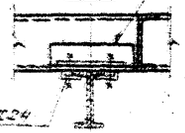

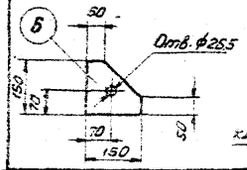

№ поз.	Обозначение	Наименование		Т.	К.	1 шт.	Общ.	Материал	Примеч.
				кол.		Вес			
		Всего					808		
		Наплавленный металл					5,6		
8		∟75×50×8	ℓ=250	2	–	1.7	3,4	Ст.3	
7		Сталь листовая рифл. δ=4	F=0,3 м²	1	–	27.7	27.7	Ст.0	
6		Лист 8×150×150		4	–	1	4	Ст.3	
5		∟75×75×6	ℓ=160	6	–	1.1	6.6	Ст.3	
4		[12	ℓ=563	6	–	6	36	Ст.3	
3		[16	ℓ=3460	2	–	49.2	98,4	Ст.3	
2		[16	ℓ=2850	2	–	40.5	81	Ст.3	
1		[16	ℓ=3460	2	–	49.2	98.4	Ст.3	

КДП I-2000-I18.1.I-24

1970г.	Поддерживающие металлоконструкции подвесных грузонесущих конвейеров	Рама привода РП 350-180-663 (509)-600	Типовой проект. 3.406-5	Альбом	Лист КМ-38

Харьков
Гипротехмонтаж

Инв. № подл. | Подпись и дата | Взам. инв. №

Изм. | Кол. уч. | Лист | № док. | Подпись | Дата

Разраб. Ващенко 12 марта 1970 г.
Пров. Ратнер
Н. контр. Кудрявцев
Гл. инж. проекта
Нач. отдела

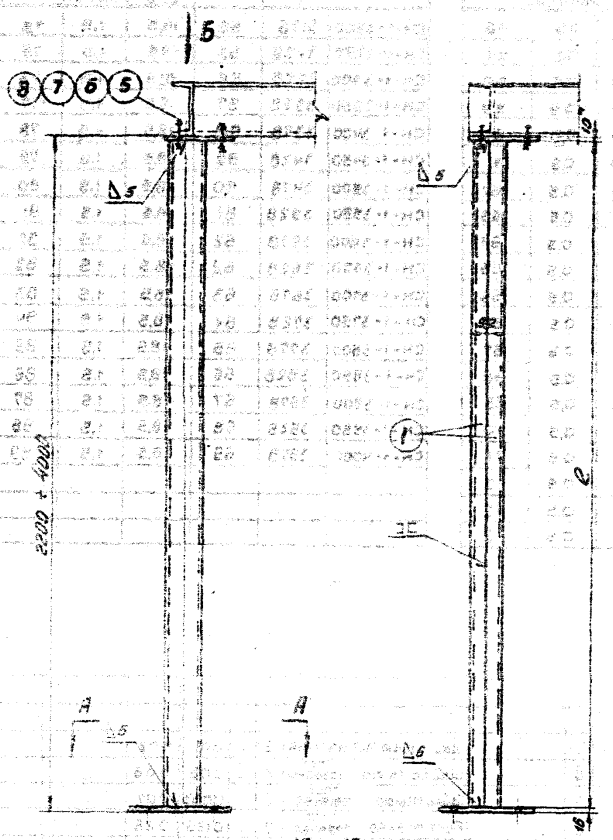

Таблица переменных величин

Наименование	поз. 1 длина ℓ	Вес позиций 1	Вес позиций 2 ÷ 8	Вес наплавл. металла	Вес опоры
СП - 2200	2174	37,4	15,8	0,7	54
СП - 2250	2224	38,2	15,8	0,7	55
СП-2300	2274	39	15,8	0,7	56
СП-2350	2324	39,9	15,8	0,7	57
СП-2400	2374	40,6	15,8	0,7	58
СП-2450	2424	41,5	15,8	0,7	59
СП-2500	2474	42,5	15,8	0,7	59
СП-2550	2524	43,4	15,8	0,7	60
СП-2600	2574	44,2	15,8	0,7	61
СП-2650	2624	45	15,8	0,7	62
СП-2700	2674	45,9	15,8	0,7	63
СП-2750	2724	46,8	15,8	0,7	6
СП-2800	2774	47,7	15,8	0,7	65
СП-2850	2824	48,5	15,8	0,7	65
СП-2300	2874	494	15,8	0,7	66
СП-2950	2924	50,2	15,8	0,7	67
СП-3000	2974	51,0	15,8	0,7	68
СП-3050	3024	51,9	15,8	0,7	69
СП-3100	3074	52,8	15,8	0,7	70

Наименование	поз. 1 длина ℓ	Вес позиций 1	Вес позиций 2 ÷ 8	Вес наплавл. металла	Вес опоры
СП - 3150	3124	53,7	15,8	0,8	71
СП - 3200	3174	54,5	15,8	0,8	72
СП-3250	3224	55,4	15,8	0,8	72
СП-3300	3274	56,2	15,8	0,8	73
СП-3350	3324	57,1	15,8	0,8	74
СП-3400	3374	58	15,8	0,8	75
СП-3450	3424	58,9	15,8	0,8	76
СП-3500	3474	59,7	15,8	0,8	77
СП-3550	3524	60,5	15,8	0,8	78
СП-3600	3574	61,4	15,8	0,8	78
СП-3650	3624	62,3	15,8	0,8	79
СП-3700	3674	63,1	15,8	0,8	80
СП-3750	3724	64	15,8	0,8	81
СП-3800	3774	64,8	15,8	0,8	82
СП-3850	3824	65,7	15,8	0,8	83
СП-3900	3874	66,5	15,8	0,8	84
СП-3950	3924	67,4	15,8	0,8	84
СП-4000	3974	68,3	15,8	0,8	85

Примечания:

1. Пример условного обозначения стойки : СП-2200
   где СП – стойка привода
   2200 – высота до низа рамы в мм
2. Электроды типа Э-42 ГОСТ 9467-60.
3. Допускаемая вертикальная нагрузка 4 т.

Спецификация металла на 1 марку СП-2200 ÷ СП-4000

Поз.	Обозначение	Наименование	Т	Н	Кол-во	Вес Общ.	Материал	Примечание
8		Шайба 16-010 ГОСТ 11371-68	2	–	0,013	0,03	–	
7		Шайба 18-010 ГОСТ 10906-68	2	–	0,03	0,06	–	
6		Гайка М16-7Н.10 ГОСТ 5915-62	2	–	0,035	0,07	–	
5		Болт М16х60-8g.10 ГОСТ 7798-62	2	–	0,125	0,25	–	
4		Лист 10 х 200 х 205	1	–	3,1	3,1	Ст. 3	
3		Лист 16 х 70 х 70	4	–	0,8	2,4	"	
2		Лист 16 х 280 х 280	1	–	9,9	9,9	"	
1		□ 10; (2 – *)	2	–	–	–	Ст. 3	

Союзгипромеханизация г. Харьков

Гл. специалист Ленинец
Рук. группы Сидоренко
Гл. инженер проекта Ситников
Нач. отдела Щедрин

1970 г.	Поддерживающие металлоконструкции подвесных грузонесущих конвейеров	Стойки рам приводов тип СП-2200 ÷ СП-4000	Типовой проект 3.406-5	Альбом	Лист КП-39

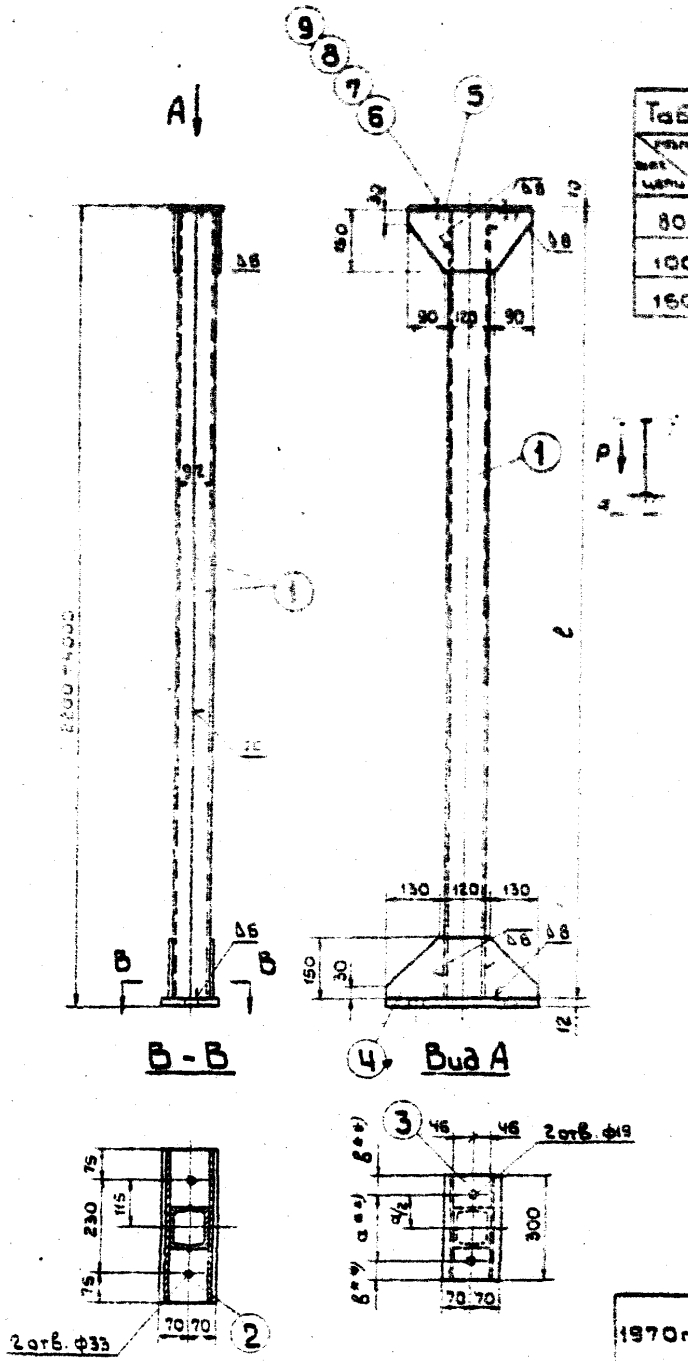

Таблица N2		
Размер / Вес цепи	a	b
80	160	70
100	200	50
160		

Допускаемые нагрузки:

a см	$P_{доп}$ кг
300	3500
500	2000
800	1200
1000	1000
1250	800

Таблица переменных величин стоек N1

Обозначение	Поз. 1 длина l	Вес позиций 1	Вес позиций 2÷9	Вес направл. металла	Вес стойки
СН-1-2200	2178	37	18,5	0,5	56
СН-1-2250	2228	38	18,5	0,5	57
СН-1-2300	2278	39	18,5	0,5	58
СН-1-2350	2328	40	18,5	0,5	59
СН-1-2400	2378	41	18,5	0,5	60
СН-1-2450	2428	42	18,5	0,5	61
СН-1-2500	2478	43	18,5	0,5	62
СН-1-2550	2528	44	18,5	0,5	63
СН-1-2600	2578	45	18,5	0,5	64
СН-1-2650	2628	46	18,5	0,5	65
СН-1-2700	2678	46	18,5	0,5	65
СН-1-2750	2728	47	18,5	0,5	66
СН-1-2800	2778	48	18,5	0,5	67
СН-1-2850	2828	49	18,5	0,5	68
СН-1-2900	2878	50	18,5	0,5	69
СН-1-2950	2928	51	18,5	0,5	70
СН-1-3000	2978	52	18,5	0,5	71
СН-1-3050	3028	53	18,5	0,5	72
СН-1-3100	3078	53	18,5	0,5	72
СН-1-3150	3128	54	18,5	0,5	73

Обозначение	Поз. 1 длина l	Вес позиций 1	Вес позиций 2÷9	Вес направл. металла	Вес стойки
СН-1-3200	3178	55	18,5	1,5	75
СН-1-3250	3228	55	18,5	1,5	75
СН-1-3300	3278	56	18,5	1,5	76
СН-1-3350	3328	57	18,5	1,5	77
СН-1-3400	3378	58	18,5	1,5	78
СН-1-3450	3428	59	18,5	1,5	79
СН-1-3500	3478	60	18,5	1,5	80
СН-1-3550	3528	61	18,5	1,5	81
СН-1-3600	3578	62	18,5	1,5	82
СН-1-3650	3628	62	18,5	1,5	82
СН-1-3700	3678	63	18,5	1,5	83
СН-1-3750	3728	64	18,5	1,5	84
СН-1-3800	3778	65	18,5	1,5	85
СН-1-3850	3828	66	18,5	1,5	86
СН-1-3900	3878	67	18,5	1,5	87
СН-1-3950	3928	68	18,5	1,5	88
СН-1-4000	3978	69	18,5	1,5	89

Примечания:

1. Пример условного обозначения стойки СН-1-2200

где: СН-1 — стойка натяжного устройства тип 1

2200 — высота стойки до низа рамы натяжного устройства.

2. Электроды типа Э42 ГОСТ 9467-60

*) см. таблицу N1

**) см. таблицу N2

Поз.	Обозначение	Наименование	Т / К-во	Н / Вес	1 шт.	Общ.	Материал	Примеч.
9		Шайба 16-010 ГОСТ 11371-68	2	–	0,01	0,02	–	
8		Шайба 16-010 ГОСТ 10906-68	2	–	0,03	0,06	–	
7		Гайка М16-010 ГОСТ 5915-62	2	–	0,033	0,07	–	
6		Болт М16×60 ГОСТ 7798-62	2	–	0,125	0,25	–	
5		Лист 8×150×300	2	–	2,2	4,4	Ст.3	
4		" 8×150×380	2	–	2,7	5,4	"	
3		" 10×140×300	1	–	3,3	3,3	"	
2		Лист 12×140×380	1	–	5	5	"	
1		[10 l*)	2	–	–	*)	Ст.3	

СН-1-2200 ÷ СН-1-4000

Спецификация металла на 1 марку

1970г.	Поддерживающие металлоконструкции подвесных грузонесущих конвейеров	Стойки натяжных устройств тип СН-1-2200 ÷ СН-1-4000	Типовой проект 3.406-5	Альбом	Лист КП-40

УПКО СОЮЗПРОМТЕХНИЗАЦИЯ г. Харьков

Нач. отдела Щербина; Гл. инж. проекта Ратнер; Нач. сектора Вощинина; Проверил Онисимова; Дата выпуска 12 марта 1970г.

Исполнил Галицкий

48

Таблица переменных величин строек

Обозначение	поз. 1 длина e	Вес позиций 1	Вес позиций 2 ÷ 9	Вес наплавл. металла	Вес стойки
СН-2-2200	2178	37	9,4	0,6	47
СН-2-2250	2228	38	9,4	0,6	48
СН-2-2300	2278	39	9,4	0,6	49
СН-2-2350	2328	40	9,4	0,6	50
СН-2-2400	2378	41	9,4	0,6	51
СН-2-2450	2428	42	9,4	0,6	52
СН-2-2500	2478	43	9,4	0,6	53
СН-2-2550	2528	44	9,4	0,6	54
СН-2-2600	2578	45	9,4	0,6	55
СН-2-2650	2628	46	9,4	0,6	56
СН-2-2700	2678	46	9,4	0,6	56
СН-2-2750	2728	47	9,4	0,6	57
СН-2-2800	2778	48	9,4	0,6	58
СН-2-2850	2828	49	9,4	0,6	59
СН-2-2900	2878	50	9,4	0,6	60
СН-2-2950	2928	51	9,4	0,6	61
СН-2-3000	2978	52	9,4	0,6	62
СН-2-3050	3028	53	9,4	0,6	63
СН-2-3100	3078	53	9,4	0,6	63
СН-2-3150	3128	54	9,4	0,6	64

Обозначение	поз. 1 длина e	Вес позиций 1	Вес позиций 2 ÷ 9	Вес наплавл. металла	Вес стойки
СН-2-3200	3178	55	9,4	1,6	66
СН-2-3250	3228	56	9,4	1,6	66
СН-2-3300	3278	56	9,4	1,6	67
СН-2-3350	3328	57	9,4	1,6	68
СН-2-3400	3378	58	9,4	1,6	69
СН-2-3450	3428	59	9,4	1,6	70
СН-2-3500	3478	60	9,4	1,6	71
СН-2-3550	3528	61	9,4	1,6	72
СН-2-3600	3578	62	9,4	1,6	73
СН-2-3650	3628	62	9,4	1,6	73
СН-2-3700	3678	63	9,4	1,6	74
СН-2-3750	3728	64	9,4	1,6	75
СН-2-3800	3778	65	9,4	1,6	76
СН-2-3850	3828	66	9,4	1,6	77
СН-2-3900	3878	67	9,4	1,6	78
СН-2-3950	3928	68	9,4	1,6	79
СН-2-4000	3978	69	9,4	1,6	80

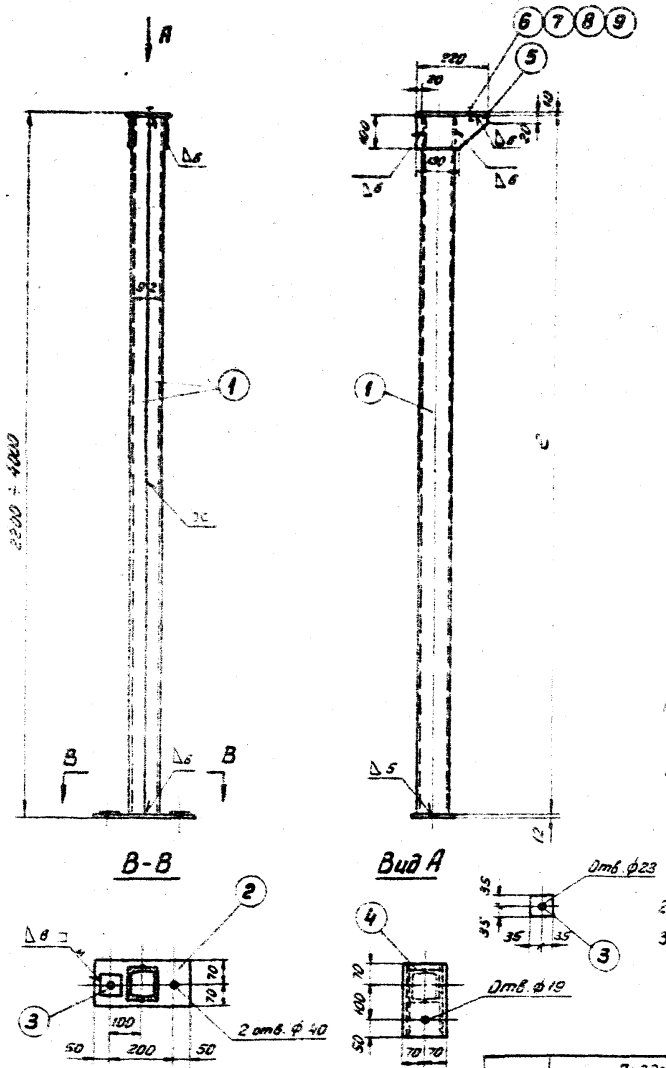

Примечания:

1. Пример условного обозначения стойки СН-2-2200

где: СН-2 – стойка натяжного устройства тип 2.

2200 – высота стойки до низа рамы натяжного устройства

2. Электроды типа Э42 ГОСТ 9467-60.

3. Допускаемая вертикальная нагрузка 4 т.

*) см. таблицу

9		Шайба 16-010 ГОСТ 11371-68	1	–	0,01	0,01	–
8		Шайба 16-010 ГОСТ 10906-68	1	–	0,03	0,03	–
7		Гайка М16-010 ГОСТ 5915-62	1	–	0,033	0,03	–
6		Болт М16 × 60-010 ГОСТ 7798-62	1	–	0,125	0,12	–
5		Лист 6 × 100 × 220	2	–	1	2	Ст. 3
4		" 10 × 140 × 220	1	–	2,4	2,4	"
3		" 12 × 70 × 70	2	–	0,4	0,8	"
2		Лист 12 × 140 × 300	1	–	4,0	4,0	"
1		[10; e-*)	2	–	–	*)	Ст. 3

СН-2-2200 ÷ СН-2-4000

NN поз.	Обозначение	Наименование	Т	Н	1 шт.	Общ.	Материал	Прим.
			К-во		Вес			

Спецификация металла на 1 марку

1970 г.	Поддерживающие металлоконструкции подвесных грузонесущих конвейеров	Стойки натяжных устройств тип СН-2-2200 ÷ СН-2-4000	Типовой проект 3.406-5	Альбом	Лист КП-41

УПКО СОЮЗТРОМЕХАНИЗАЦИЯ г. Харьков

Нач. отдела Щербина; Гл. инж. проект. Ратнер; Нач. сектора Вашинина; Проверил Онисимова; Дата выпуска 12 марта 1970 г.

Исполнитель Голушко

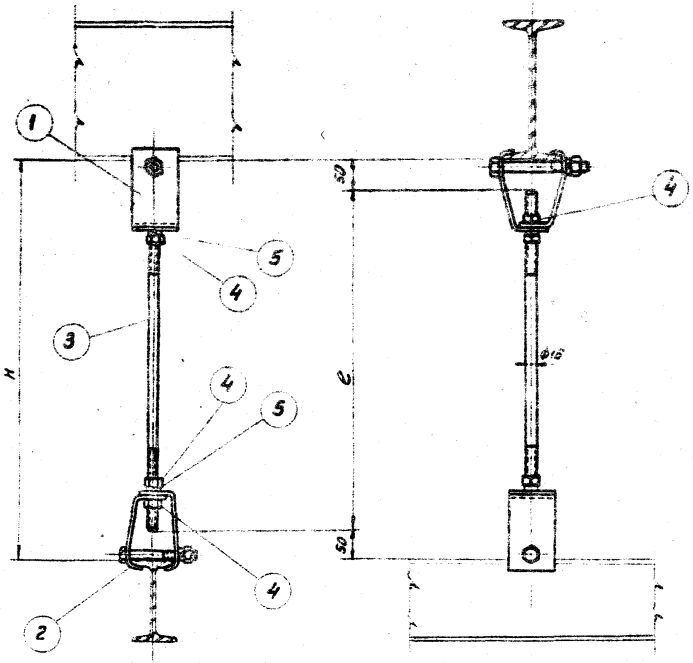

Таблица исполнений

Обозначение подвески	поз. 1 крепление верхнее		поз. 2 крепление нижнее		Вес подвески без тяги поз. 3 G_1	Вес поз. 3 G_2
	Обозначение	Вес	Обозначение	Вес		
ПД-1000-$^{14}/_{10}$-С	КД-1000-14	2.40	КД-1000-10	2.39	4.94	0,00158 С
ПД-1000-$^{16}/_{10}$-С	КД-1000-16	2.42	КД-1000-10	2.39	4.96	
ПД-1000-$^{20}/_{10}$-С	КД-1000-20	2.45	КД-1000-10	2.39	4.99	
ПД-1000-$^{24}/_{10}$-С	КД-1000-24	2.48	КД-1000-10	2.39	5.02	
ПД-1000-$^{14}/_{14}$-С	КД-1000-14	2.40	КД-1000-14	2.40	4.95	
ПД-1000-$^{16}/_{14}$-С	КД-1000-16	2.42	КД-1000-14	2.40	4.97	
ПД-1000-$^{20}/_{14}$-С	КД-1000-20	2.45	КД-1000-14	2.40	5.00	
ПД-1000-$^{24}/_{14}$-С	КД-1000-24	2.48	КД-1000-14	2.40	5.03	
ПД-1000-$^{16}/_{16}$-С	КД-1000-16	2.42	КД-1000-16	2.42	4.99	
ПД-1000-$^{20}/_{16}$-С	КД-1000-20	2.45	КД-1000-16	2.42	5.02	
ПД-1000-$^{24}/_{16}$-С	КД-1000-24	2.48	КД-1000-16	2.42	5.05	
ПД-1000-$^{20}/_{20}$-С	КД-1000-20	2.45	КД-1000-20	2.45	5.05	
ПД-1000-$^{24}/_{20}$-С	КД-1000-24	2.48	КД-1000-20	2.45	5.08	
ПД-1000-$^{24}/_{24}$-С	КД-1000-24	2.48	КД-1000-24	2.48	5.11	

Примечание:

1. Общий вес подвески равен $G_1 + G_2$
2. Наименьшая высота подвески $H = 400$

Пример условного обозначения подвески

ПД-1000-$^{16}/_{14}$-С

где: 1) ПД - тип подвески для двутавров
2) 1000 - допустимая нагрузка кг
3) $^{16}/_{14}$ - номера двутавров в числителе-верхнего, в знаменателе-нижнего
4) С - длина тяги в мм

* см. таблицу.

Спецификация на 1 подвеску

Поз.	Обозначение	Наименование	Кол.	Масса 1 шт.	Масса общ.	Материал	Примечание
5		Шайба пружинная 18Н65Г; ГОСТ 6402-81	2	0,008	0,016	—	
4		Гайка М16-6Н.0 ГОСТ 5915-62	4	0,033	0,134	—	
3	3.406-5/кп-93	Тяга тип ТД-1000-С	1	*	*	Сталь 20	
2	3.406-5/кп-44	Крепление нижнее тип КД-1000	1	*	*	Сбор.	
1	3.406-5/кп-44	Крепление верхнее тип КД-1000	1	*	*	Сбор.	

1970 г.	Поддерживающие металлоконструкции подвесных грузонесущих конвейеров	Подвеска тип ПД - 1000	Типовой проект 3.406-5	Альбом	Лист КМ-42

УПКО ЭЛЕКТРОМЕХАНИЗАЦИЯ г. Харьков

Инв. отдела | Шифрина
Гл. инж. проекта | Ратнер
Нач. сектора | Кашкина
Проверил | Рыгин
Дата выпуска 12.1970г.

Исполнил | Ю.А. Ларин | 1970г.

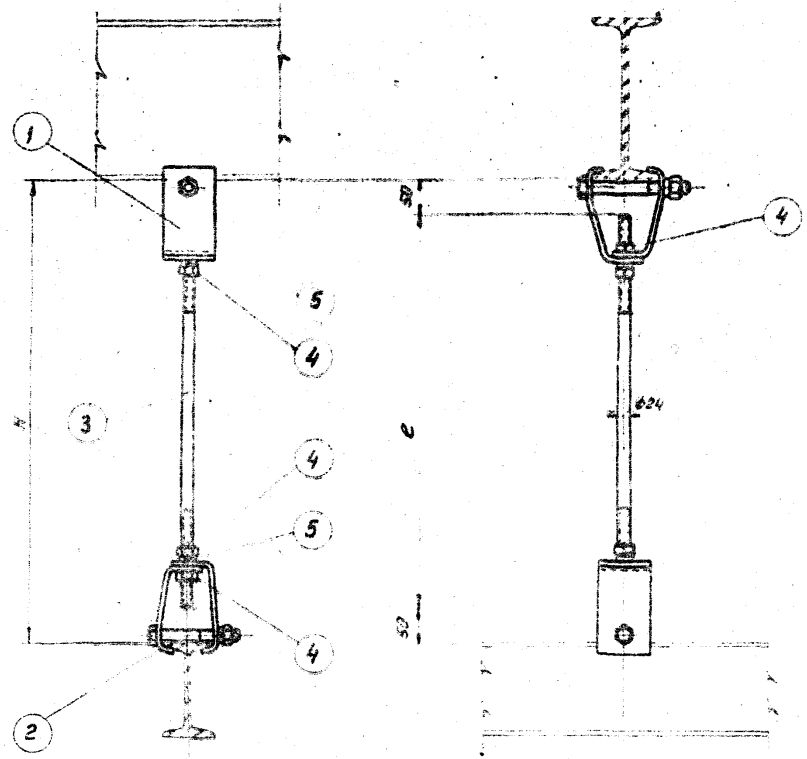

Таблица исполнений

Обозначение подвески	поз. 1 крепление верхнее		поз. 2 крепление нижнее		Вес подвески без тяги поз. 3 G_1	Вес поз. 3 G_2
	Обозначение	Вес	Обозначение	Вес		
ПД-2000-$^{14}/_{14}$-е	КД-2000-14	2,96	КД-2000-14	2,96	6,4	0,00355 е
ПД-2000-$^{16}/_{14}$-е	КД-2000-16	2,97	КД-2000-14	2,96	6,41	
ПД-2000-$^{20}/_{14}$-е	КД-2000-20	3,0	КД-2000-14	2,96	6,44	
ПД-2000-$^{24}/_{14}$-е	КД-2000-24	3,03	КД-2000-14	2,96	6,47	
ПД-2000-$^{30}/_{14}$-е	КД-2000-30	3,07	КД-2000-14	2,96	6,51	
ПД-2000-$^{16}/_{16}$-е	КД-2000-16	2,97	КД-2000-16	2,97	6,42	
ПД-2000-$^{20}/_{16}$-е	КД-2000-20	3,0	КД-2000-16	2,97	6,45	
ПД-2000-$^{24}/_{16}$-е	КД-2000-24	3,03	КД-2000-16	2,97	6,48	
ПД-2000-$^{30}/_{16}$-е	КД-2000-30	3,07	КД-2000-16	2,97	6,52	
ПД-2000-$^{20}/_{20}$-е	КД-2000-20	3,0	КД-2000-20	3,0	6,48	
ПД-2000-$^{24}/_{20}$-е	КД-2000-24	3,03	КД-2000-20	3,0	6,51	
ПД-2000-$^{30}/_{20}$-е	КД-2000-30	3,07	КД-2000-20	3,0	6,55	
ПД-2000-$^{24}/_{24}$-е	КД-2000-24	3,03	КД-2000-24	3,03	6,54	
ПД-2000-$^{30}/_{24}$-е	КД-2000-30	3,07	КД-2000-24	3,03	6,58	
ПД-2000-$^{30}/_{30}$-е	КД-2000-30	3,07	КД-2000-30	3,07	6,62	

Примечание:

1. Общий вес подвески равен $G_1 + G_2$
2. Наименьшая высота подвески $H = 400$

Пример условного обозначения подвески

ПД-2000-$^{16}/_{14}$-е

где: 1) ПД – тип подвески для двутавров
2) 2000 – допустимая нагрузка кг
3) $^{16}/_{14}$ – номера двутавров: в числителе – верхнего, в знаменателе – нижнего
4) е – длина тяги в мм

* см. таблицу

Поз.	Обозначение	Наименование	Кол.	Вес 1 шт.	Вес Общ.	Материал	Примеч.
5		Шайба пружинная 24Н65Г ГОСТ 6402-61	2	0,022	0,044		
4		Гайка М24-6Н ГОСТ 5915-62	4	0,11	0,44	–	
3	3.406-5/кп-9м	Тяга тип ТД-2000-е	1	*	*	Сталь 20	
2	3.406-5/кп-45	Крепление нижнее тип КД-2000	1	*	*	Сбор.	
1	3.406-5/кп-45	Крепление верхнее тип КД-2000	1	*	*	Сбор.	

Спецификация на 1 подвеску

1970 г.	Поддерживающие металлоконструкции подвесных грузонесущих конвейеров	Подвеска тип ПД-2000	Типовой проект 3.406-5	Альбом	Лист КП-48

Инв. № подл. | Подпись и дата | Взам. инв. №

Гл. инженер проекта Шербина
Нач. сектора Вашлина
Проверил Рахунин
Авт. разраб. 12 марта 1970 г.

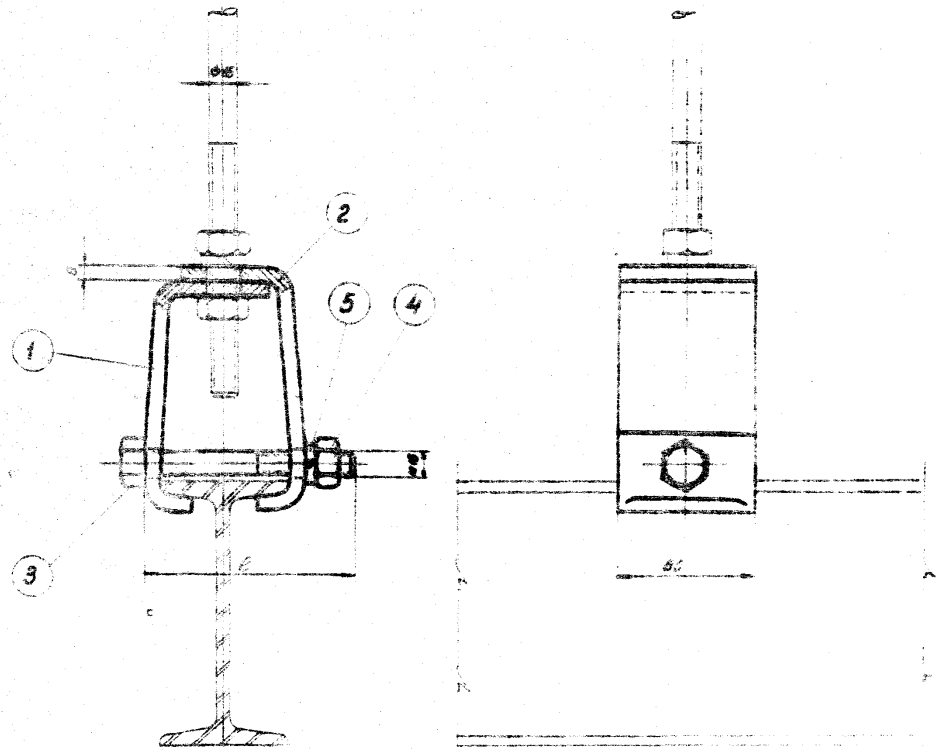

Таблица исполнений

Обозначение крепления	поз. 1 Скоба внутренняя № чертежа	поз. 2 Скоба наружная № чертежа	поз. 3 Болт М16		Общий вес
			ℓ	Вес	
КД - 1000 - 10	3.406-5/кп-47	3.406-5/кп-46	100	0,187	2,39
КД - 1000 - 14	3.406-5/кп-49	3.406-5/кп-48	110	0,202	2,40
КД - 1000 - 16	3.406-5/кп-49	3.406-5/кп-48	120	0,217	2,42
КД - 1000 - 20	3.406-5/кп-51	3.406-5/кп-50	140	0,248	2,45
КД - 1000 - 24	3.406-5/кп-53	3.406-5/кп-52	160	0,280	2,46

Пример условного обозначения верхнего или нижнего узла крепления

КД - 1000 - 14

где: 1) КД - тип крепления к двутавру
2) 1000 - допустимая нагрузка кг
3) 14 - номер двутавра.

* см таблицу

Поз.	Обозначение	Наименование	Кол.	Вес 1 шт.	Вес Общ.	Материал	Примеч.
		Всего			*		
5		Шайба пружинная 16Н65Г ГОСТ 6402-61	1	0,006	0,006	—	
4		Гайка М16-010 ГОСТ 5915-62	1	0,033	0,033	—	
3		Болт М16×*-010 ГОСТ 7798-62	1	*	*	—	
2	*	Скоба наружная	1	1,11	1,11	Сталь 20	
1	*	Скоба внутренняя	1	1,05	1,05	Сталь 20	

Спецификация на 1 крепление

1970г.	Поддерживающие металлоконструкции подвесных грузонесущих конвейеров	Крепление тип КД - 1000	Типовой проект 3.406-5	Альбом	Лист кп-44

Госгортехнадзор СССР
г. Харьков

Исполнил
Проверил
Утвердил
Дата выпуска 12 марта 1970 г.

52

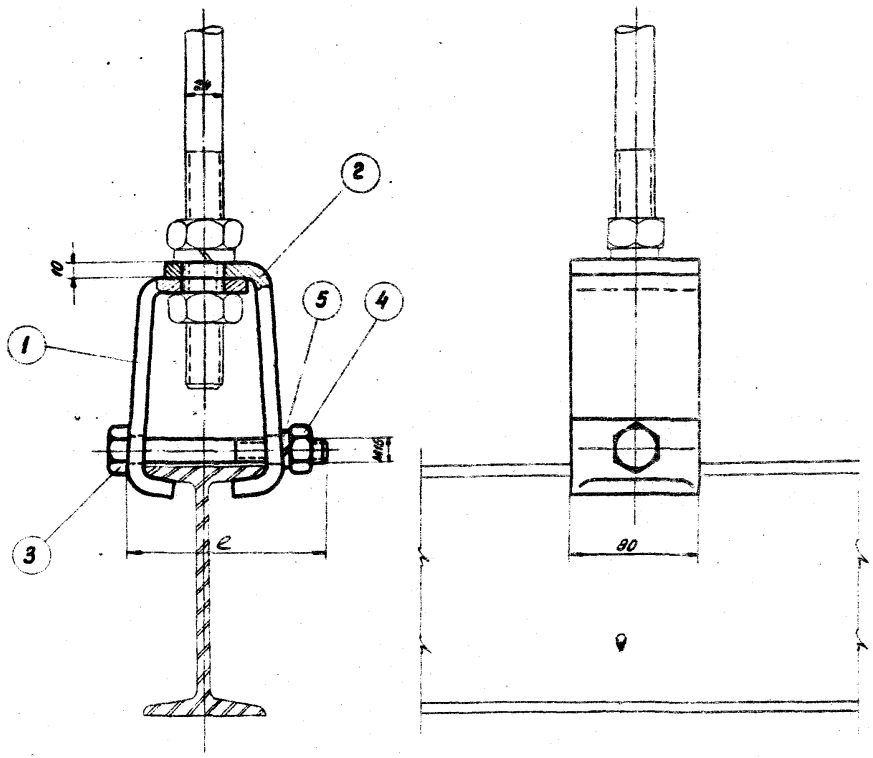

Таблица исполнений.

Обозначение крепления	поз. 1 Скоба внутренняя № чертежа	поз. 2 Скоба наружная № чертежа	поз. 3 Болт М16		Общий вес
			e	Вес	
КД - 2000-14	3.406-5/кп-55	3.406-5/кп-54	120	0.217	2.96
КД - 2000-16	3.406-5/кп-55	3.406-5/кп-54	130	0.233	2.97.
КД - 2000-20	3.406-5/кп-57	3.406-5/кп-56	150	0.264	3.0
КД - 2000-24	3.406-5/кп-59	3.406-5/кп-58	170	0.295	3.03
КД - 2000-30	3.406-5/кп-61	3.406-5/кп-60	190	0.326	3.07

Пример условного обозначения верхнего или нижнего узла крепления
КД - 2000 - 14

где 1) КД - тип крепления к двутавру
2) 2000 - допустимая нагрузка в кг
3) 14 - номер двутавра

Поз.	Обозначение	Наименование	Кол.	1 шт.	Общ.	Материал	Примечан.
		Всего:			*		
5		Шайба пружинная 16Н65Г; ГОСТ 6402-61	1	[illegible]	[illegible]	—	
4		Гайка М16-010 ГОСТ 5915-62	1	[illegible]	[illegible]	—	
3		Болт М16 × *-010 ГОСТ 7798-62	1	*	*	—	
2	*	Скоба наружная	1	1.38	1.38	Сталь 20	
1	*	Скоба внутренняя	1	1.32	1.32	Сталь 20	

Спецификация на 1 крепление

1970г.	Поддерживающие металлоконструкции подвесных грузонесущих конвейеров	Крепление тип КД-2000	Типовой проект 3.406-5	Альбом	Лист кп-45

УПКО СОЮЗПРОМЕХАНИЗАЦИЯ г. Харьков

Нач. отдела	Щербина		Исполнил	Уралов
Гл. инж. проекта	Ратнер			
Нач. сектора	Вашинина			
Проверил	Рыжкин			
Дата выпуска	12 марта	1970г.		

Остальное

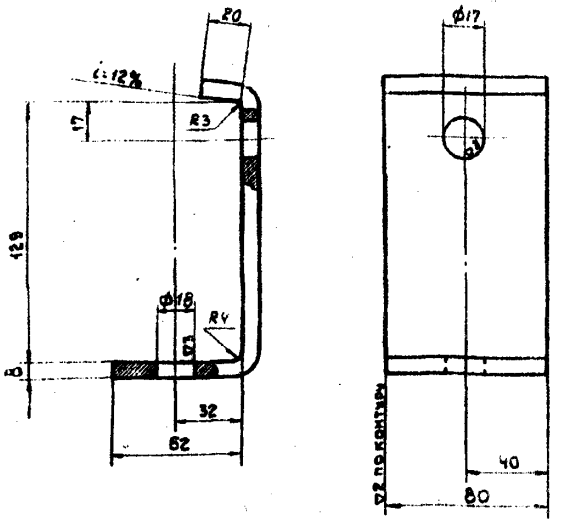

Развернутая длина L = 220

Материал - сталь 20 по ГОСТ 1050-60

Отклонения размеров по 9-му классу точности ОСТ 1010

Вес 1,11 кг

ТД	Крепление тип КД-1000-10	Типовой проект 3.406-5	
1970	Скоба наружная		Лист КП-46

Остальное

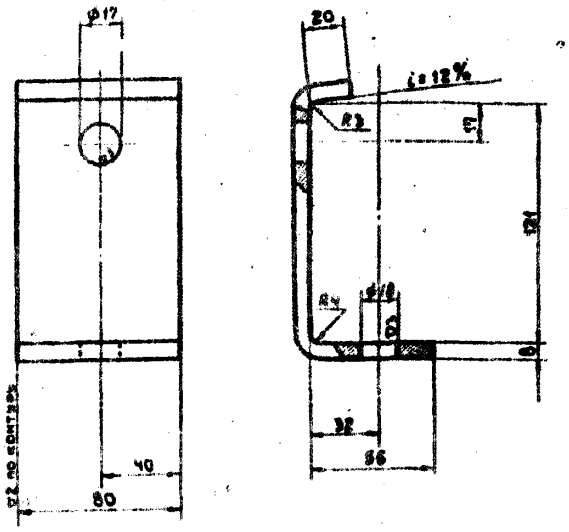

Развернутая длина L = 206

Материал - сталь 20 по ГОСТ 1050-60

Отклонения размеров по 9-му классу точности ОСТ 1010

Вес 1,05 кг

ТД	Крепление тип КД-1000-10	Типовой проект 3.406-5	
1970	Скоба внутренняя		Лист КП-47

Остальное

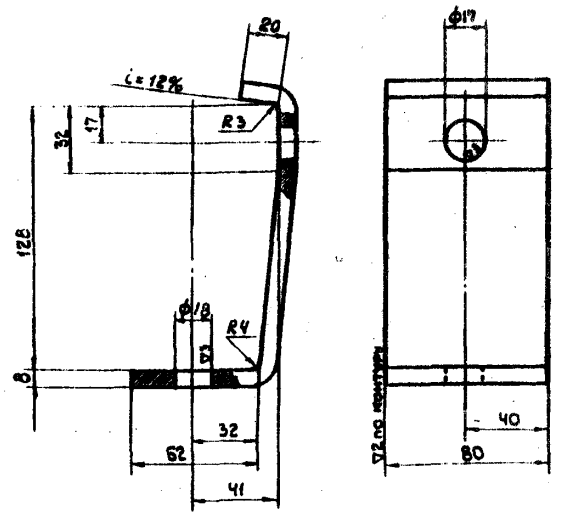

Развернутая длина L = 220

Материал - сталь 20 по ГОСТ 1050-60

Отклонения размеров по 9-му классу точности ОСТ 1010

Вес 1,11 кг

ТД	Крепления тип КД-1000-16 и КД-1000-14	Типовой проект 3.406-5	
1970	Скоба наружная		Лист КП-48

Остальное

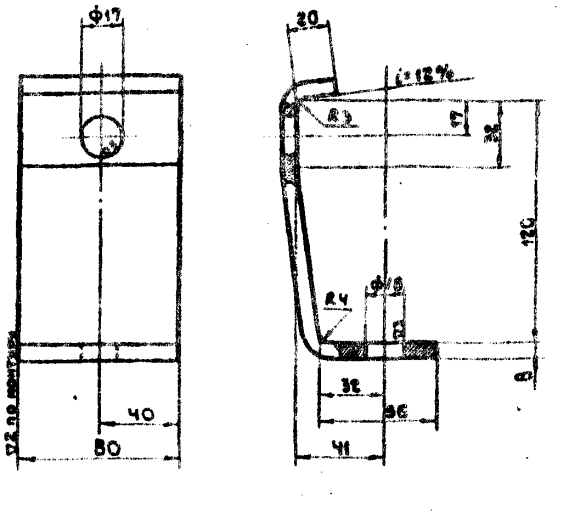

Развернутая длина L = 206

Материал - сталь 20 по ГОСТ 1050-60

Отклонения размеров по 9-му классу точности ОСТ 1010

Вес 1,05 кг

ТД	Крепления тип КД-1000-16 и КД-1000-14	Типовой проект 3.460-5	
1970	Скоба внутренняя		Лист КП-49

УПКО СОЮЗПРОМЕХАНИЗАЦИЯ г. Харьков

Нач. отдела Щербина; Гл. инж. проекта Ратнер; Нач. сектора Вощинина; Дата выпуска 12 марта 1970 г.

Проверил Рахмин; Исполнил Удалов

53

∽ - остальное

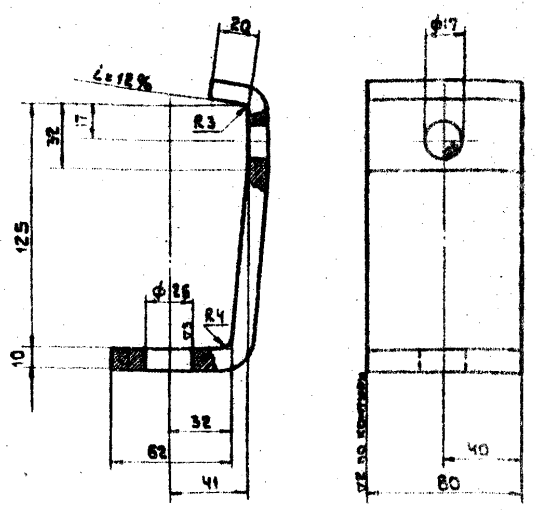

Развернутая длина L = 220

Материал - сталь 20 по ГОСТ 1050-60

Отклонения размеров по 9-му классу точности ОСТ 1010

Вес 1,38 кг

ТД	Крепления тип КД-2000-16 и КД-2000-14	Типовой проект 3.406-5	
1970	Скоба наружная		Лист КП-54

УПКО СОЮЗПРОМЕХАНИЗАЦИЯ г. Харьков

Нач. отдела Щербина; Гл. инж. проекта Ратнер; Нач. сектора Вощинина; Дата выпуска 12 марта 1970 г.; Проверил Рыхнин; Исполнил Удалов

∽ - остальное

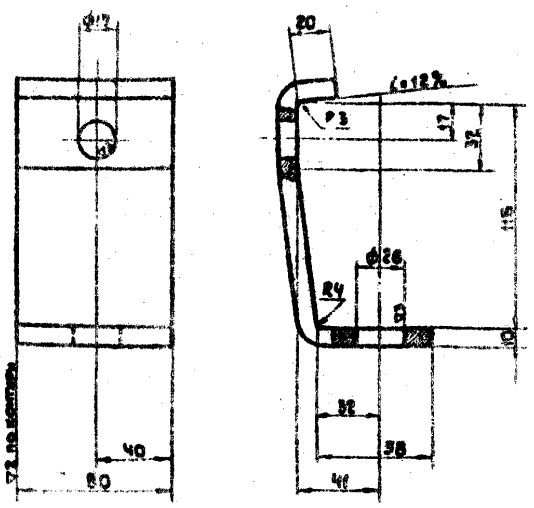

Развернутая длина L = 206

Материал - сталь 20 по ГОСТ 1050-60

Отклонения размеров по 9-му классу точности ОСТ 1010

Вес 1,32 кг

ТД	Крепления тип КД-2000-16 и КД-2000-14	Типовой проект 3.406-5	
1970	Скоба внутренняя		Лист КП-55

УПКО СОЮЗПРОМЕХАНИЗАЦИЯ г. Харьков

Нач. отдела Щербина; Гл. инж. проекта Ратнер; Нач. сектора Вощинина; Дата выпуска 12 марта 1970 г.; Проверил Рыхнин; Исполнил Удалов

∽ - остальное

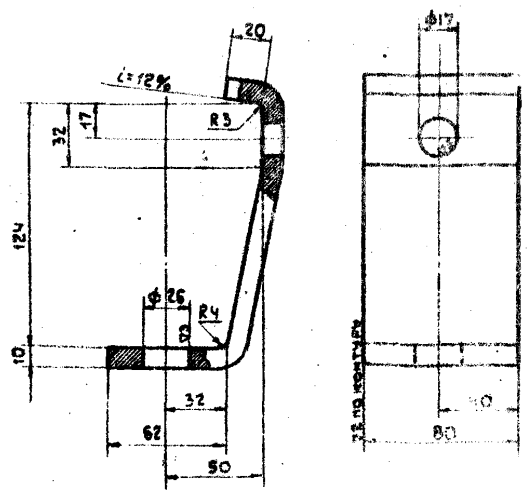

Развернутая длина L = 220

Материал - сталь 20 по ГОСТ 1050-60

Отклонения размеров по 9-му классу точности ОСТ 1010

Вес 1,38 кг

ТД	Крепление тип КД-2000-20	Типовой проект 3.406-5	
1970	Скоба наружная		Лист КП-56

УПКО СОЮЗПРОМЕХАНИЗАЦИЯ г. Харьков

Нач. отдела Щербина; Гл. инж. проекта Ратнер; Нач. сектора Вощинина; Дата выпуска 12 марта 1970 г.; Проверил Рыхнин; Исполнил Удалов

∽ - остальное

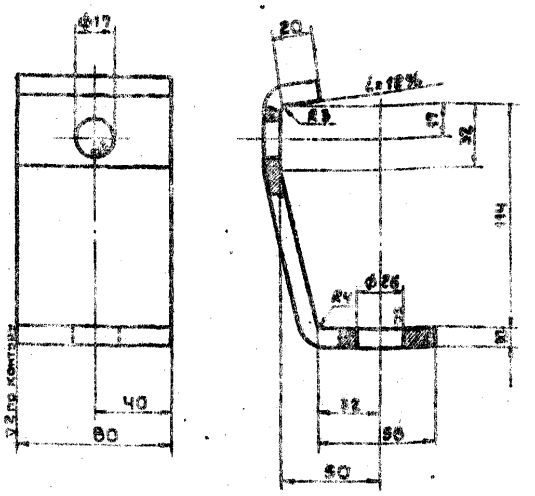

Развернутая длина L = 206

Материал - сталь 20 по ГОСТ 1050-60

Отклонения размеров по 9-му классу точности ОСТ 1010

Вес 1,32 кг

ТД	Крепление тип КД-2000-20	Типовой проект 3.406-5	
1970	Скоба внутренняя		Лист КП-57

УПКО СОЮЗПРОМЕХАНИЗАЦИЯ г. Харьков

Нач. отдела Щербина; Гл. инж. проекта Ратнер; Нач. сектора Вощинина; Дата выпуска 12 марта 1970 г.; Проверил Рыхнин; Исполнил Удалов

остальное

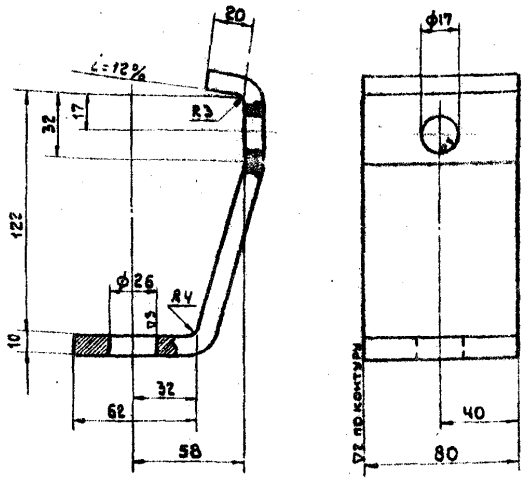

Развернутая длина L = 220

Материал - сталь 20 по ГОСТ 1050-60

Отклонения размеров по 9-му классу точности ОСТ 1010

Вес 1,38кг

ТД	Крепление тип КД - 2000 - 24	Типовой проект 3.406-5
1970	Скоба наружная	Лист КП-58

Гл. инж. проекта Ракмин; Нач. отдела Щербина; Проверил Ракмин; Исполнил Удалов; Нач. сектора Ратнер; Бондыкина; Дата выпуска 12 июня 1970 г.

г. Харьков

остальное

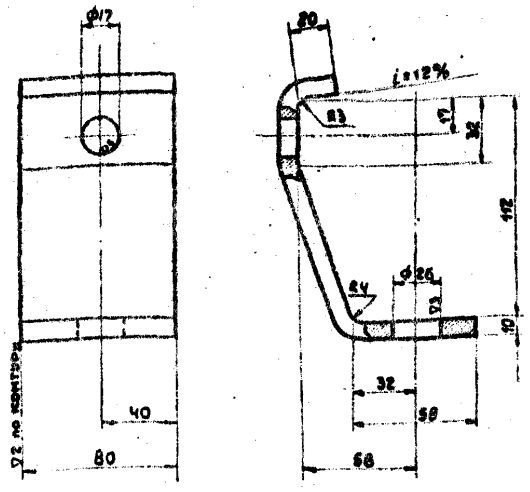

Развернутая длина L = 208

Материал - сталь 20 по ГОСТ 1050-60

Отклонения размеров по 9-му классу точности ОСТ 1010

Вес 1,32кг

ТД	Крепление тип КД - 2000 - 24	Типовой проект 3.406-5
1970	Скоба внутренняя	Лист КП-59

Гл. инж. проекта Ракмин; Нач. отдела Щербина; Проверил Ракмин; Исполнил Удалов; Нач. сектора Ратнер; Бондыкина; Дата выпуска 12 июня 1970 г.

г. Харьков

остальное

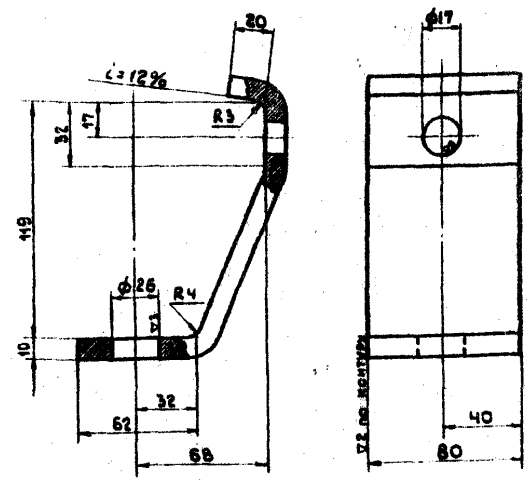

Развернутая длина L = 220

Материал - сталь 20 по ГОСТ 1050-60

Отклонения размеров по 9-му классу точности ОСТ 1010

Вес 1,38кг

ТД	Крепление тип КД - 2000 - 30	Типовой проект 3.406-5
1970	Скоба наружная	Лист КП-60

Гл. инж. проекта Ракмин; Нач. отдела Щербина; Проверил Ракмин; Исполнил Удалов; Нач. сектора Ратнер; Бондыкина; Дата выпуска 12 июня 1970 г.

г. Харьков

остальное

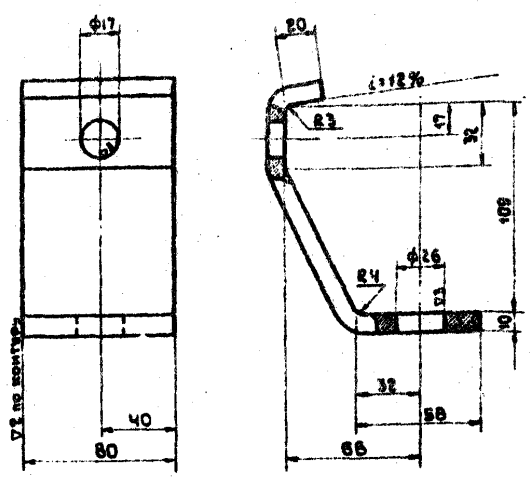

Развернутая длина L = 208

Материал - сталь 20 по ГОСТ 1050-60

Отклонения размеров по 9-му классу точности ОСТ 1010

Вес 1,32кг

ТД	Крепление тип КД - 2000 - 30	Типовой проект 3.406-5
1970	Скоба внутренняя	Лист КП-61

Гл. инж. проекта Ракмин; Нач. отдела Щербина; Проверил Ракмин; Исполнил Удалов; Нач. сектора Ратнер; Бондыкина; Дата выпуска 12 июня 1970 г.

г. Харьков

57

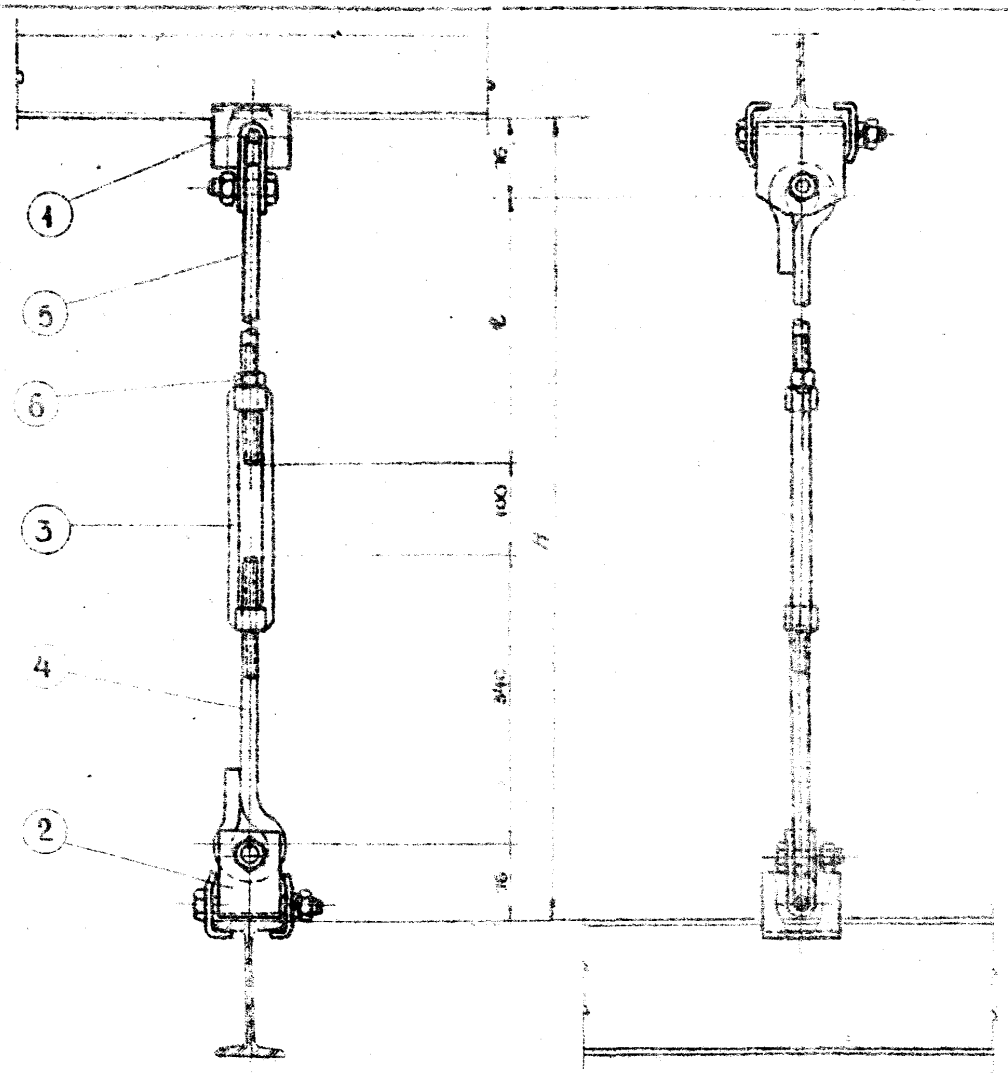

Таблица исполнений

Обозначение подвески	Поз. 1 крепление верхнее		Поз. 2 крепление нижнее		Вес подвески без верхней части поз. 5 G_1	Вес поз. 5 G_2
	Обозначение	Вес	Обозначение	Вес		
ПДСI-1000-14/10-ℓ	КДСI-1000-14	1,88	КДСI-1000-10	1,70	5,52	0,0015В (ℓ+170)
ПДСI-1000-16/10-ℓ	КДСI-1000-16	1,96	КДСI-1000-10	1,70	5,60	
ПДСI-1000-20/10-ℓ	КДСI-1000-20	2,11	КДСI-1000-10	1,70	5,75	
ПДСI-1000-24/10-ℓ	КДСI-1000-24	2,24	КДСI-1000-10	1,70	5,88	
ПДСI-1000-14/14-ℓ	КДСI-1000-14	1,88	КДСI-1000-14	1,88	5,90	
ПДСI-1000-16/14-ℓ	КДСI-1000-16	1,96	КДСI-1000-14	1,88	5,78	
ПДСI-1000-20/14-ℓ	КДСI-1000-20	2,11	КДСI-1000-14	1,88	5,93	
ПДСI-1000-24/14-ℓ	КДСI-1000-24	2,24	КДСI-1000-14	1,88	6,06	
ПДСI-1000-16/16-ℓ	КДСI-1000-16	1,96	КДСI-1000-16	1,96	5,86	
ПДСI-1000-20/16-ℓ	КДСI-1000-20	2,11	КДСI-1000-16	1,96	6,01	
ПДСI-1000-24/16-ℓ	КДСI-1000-24	2,24	КДСI-1000-16	1,96	6,14	
ПДСI-1000-20/20-ℓ	КДСI-1000-20	2,11	КДСI-1000-20	2,11	6,16	
ПДСI-1000-24/20-ℓ	КДСI-1000-24	2,24	КДСI-1000-20	2,11	6,29	
ПДСI-1000-24/24-ℓ	КДСI-1000-24	2,24	КДСI-1000-24	2,24	6,42	

Примечание:

1. Общий вес подвески равен $G_1 + G_2$.
2. Наименьшая высота подвески H = 850

Пример условного обозначения подвески ПДСI-1000-20/14-ℓ

где: 1. ПДСI - тип подвески для двутавров с одной стяжкой

2. 1000 - допустимая нагрузка кг.

3. 20/14 - номера двутавров в числителе - верхнего, в знаменателе - нижнего

4. ℓ - длина тяги

* см. таблицу.

Поз	Обозначение	Наименование	Кол	1 шт. вес	Общ. вес	Материал	Примеч.
6		Гайка М16-010 ГОСТ 5915-62	1	0,033	0,033		
5	3.406-5/кп-80	Тяга верхняя ф16	1	*	*	Сталь 20	
4	3.406-5/кп-78	Тяга нижняя ф16	1	0,81	0,81	Сталь 20	
3	3.406-5/кп-82	Стяжка ф16	1	1,10	1,10	Сталь 20	
2	3.406-5/кп-64	Крепление нижнее тип КДСI-1000	1	*	*	Сбор.	
1	3.406-5/кп-64	Крепление верхнее тип КДСI-1000	1	*	*	Сбор	

Спецификация на 1 подвеску

1970 г.	Поддерживающие металлоконструкции подвесных грузонесущих конвейеров.	Подвеска тип ПДСI-1000.	Типовой проект 3.406-5	Альбом	Лист кп-62

УПКП СОЮЗПРОМЕХАНИЗАЦИЯ г. Харьков

Нач. отдела	Щербина		Исполнил	Уваров
Гл. инж. проекта	Ратнер			
Нач. сектора	Вашинина			
Проверил	Рыхнин			
Дата выпуска	12 марта 1970 г.			

58

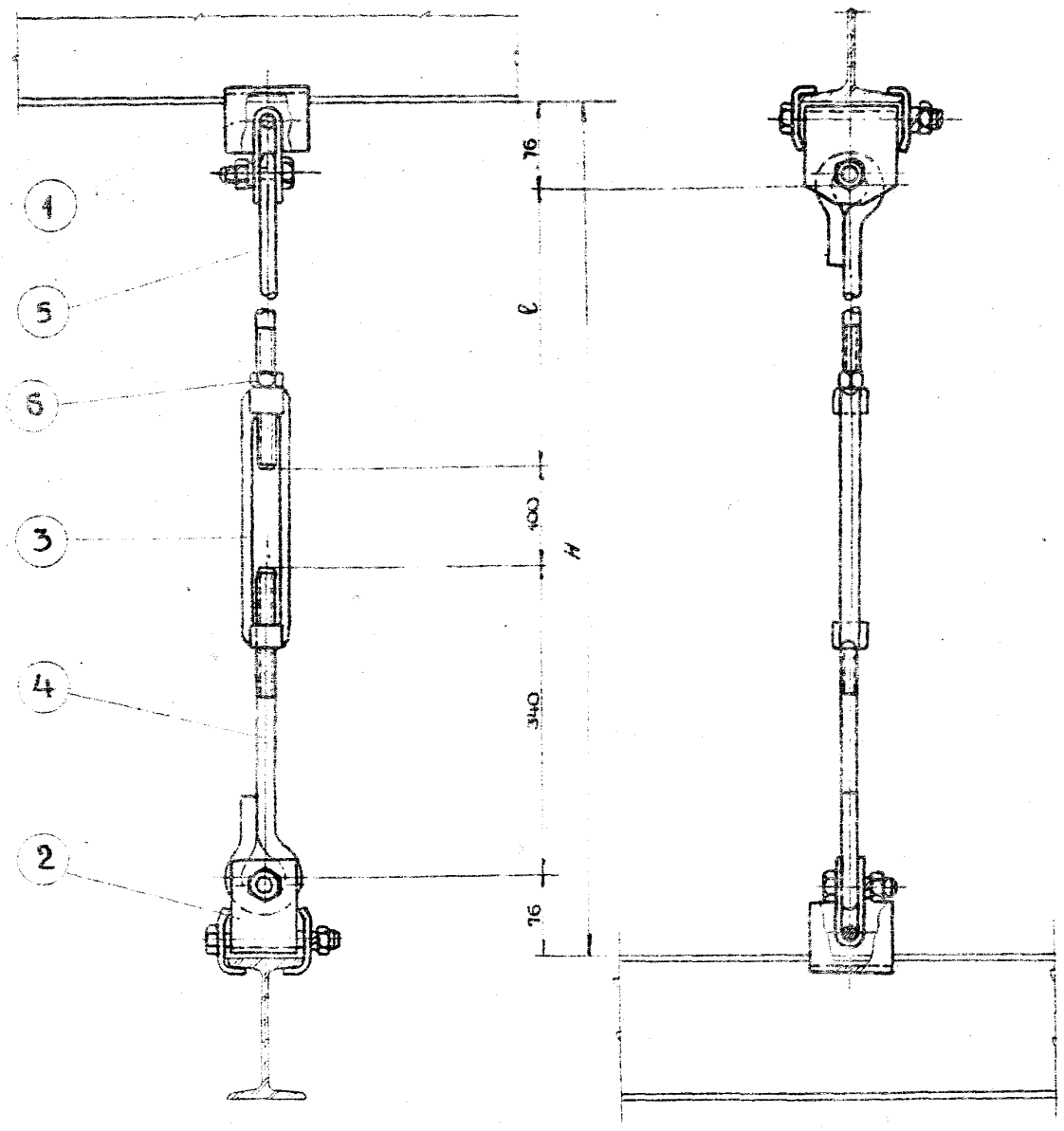

Таблица исполнений

Обозначение подвески	поз. 1 крепление верхнее		поз. 2 крепление нижнее		Вес без верхней тяги поз. 5 G_1	Вес поз. 5 G_2
	Обозначение	Вес	Обозначение	Вес		
ПДСI-2000-14/14-ℓ	КДСI-2000-14	2,93	КДСI-2000-14	2,93	9,97	0,00355 (ℓ+220)
ПДСI-2000-16/14-ℓ	КДСI-2000-16	3,04	КДСI-2000-14	2,93	10,08	
ПДСI-2000-20/14-ℓ	КДСI 2000-20	3,24	КДСI-2000-14	2,93	10,28	
ПДСI-2000-24/14-ℓ	КДСI 2000-24	3,42	КДСI-2000-14	2,93	10,46	
ПДСI-2000-30/14-ℓ	КДСI 2000-30	3,64	КДСI-2000-14	2,93	10,68	
ПДСI-2000-16/16-ℓ	КДСI-2000-16	3,04	КДСI-2000-16	3,04	10,19	
ПДСI-2000-20/16-ℓ	КДСI-2000-20	3,24	КДСI-2000-16	3,04	10,39	
ПДСI-2000-24/16-ℓ	КДСI-2000-24	3,42	КДСI-2000-16	3,04	10,57	
ПДСI-2000-30/16-ℓ	КДСI-2000-30	3,64	КДСI-2000-16	3,04	10,79	
ПДСI-2000-20/20-ℓ	КДСI-2000-20	3,24	КДСI-2000-20	3,24	10,59	
ПДСI-2000-24/20-ℓ	КДСI-2000-24	3,42	КДСI-2000-20	3,24	10,77	
ПДСI-2000-30/20-ℓ	КДСI-2000-30	3,64	КДСI-2000-20	3,24	10,99	
ПДСI-2000-24/24-ℓ	КДСI-2000-24	3,42	КДСI-2000-24	3,42	10,95	
ПДСI-2000-30/24-ℓ	КДСI-2000-30	3,64	КДСI-2000-24	3,42	11,17	
ПДСI-2000-30/30-ℓ	КДСI-2000-30	3,64	КДСI-2000-30	3,64	11,39	

Примечания:

1. Общий вес подвески равен $G_1 + G_2$
2. Наименьшая высота подвески H = 850

Пример условного обозначения подвески ПДСI-2000-20/14-ℓ

где: 1. ПДСI - тип подвески для двутавров с одной стяжкой

2. 2000 - допустимая нагрузка кг.

3. 20/14 - номера двутавров в числителе - верхнего, в знаменателе - нижнего

4. ℓ - длина тяги

* см. таблицу.

Поз.	Обозначение	Наименование	Кол.	Вес 1 шт.	Вес общ.	Материал	Примеч.
6		Гайка М24-010 гост 5915-62	1	0,11	0,11		
5	3.406-5/кп-81	Тяга верхняя ф 24	1	*	*	Сталь 20	
4	3.406-5/кп-79	Тяга нижняя ф 24	1	2,0	2,0	Сталь 20	
3	3.406-5/кп-83	Стяжка ф 24	1	2,0	2,0	Сталь 20	
2	3.406-5/кп-65	Крепление нижнее КДСI-2000	1	*	*	Сбор.	
1	3.406-5/кп-65	Крепление верхнее КДСI-2000	1	*	*	Сбор.	

Спецификация на 1 подвеску

1970 г.	Поддерживающие металлоконструкции подвесных грузонесущих конвейеров.	Подвеска тип ПДСI-2000	Типовой проект 3.406-5	Альбом	Лист кп-63

УПКП СОЮЗПРОМЕХАНИЗАЦИЯ г. Харьков	Нач. отдела	Щербина		Исполнил	Удалов
	Гл. инж. проекта	Ратнер			
	Нач. сектора	Вощинина			
	Проверил	Рыхнин			
	Дата выпуска	12 марта 1970 г.			

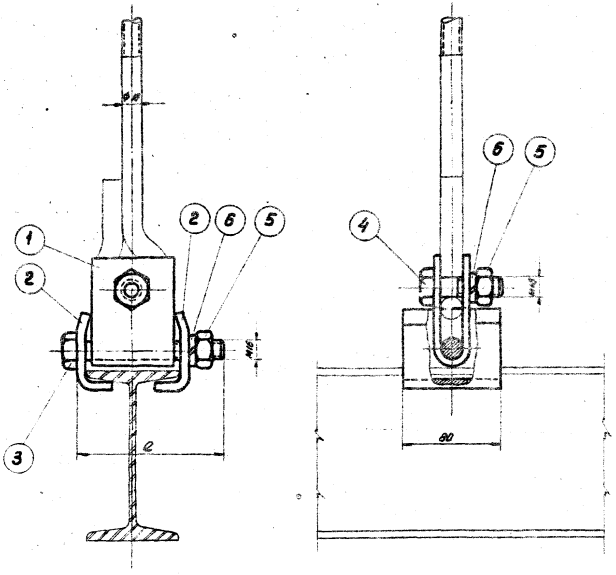

Таблица исполнений

Обозначение крепления	поз. 1 Дуга		поз. 3 Болт		Общий вес узла
	№ чертежа	Вес	ℓ	Вес	
КДС I-1000-10	3.406-5/кп-66	0.45	100	0.167	1.70
КДС I-1000-14	3.406-5/кп-67	0.60	120	0.217	1.88
КДС I-1000-16	3.406-5/кп-68	0.66	120	0.217	1.96
КДС I-1000-20	3.406-5/кп-69	0.79	140	0.249	2.11
КДС I-1000-24	3.406-5/кп-70	0.90	160	0.280	2.24

Пример условного обозначения нижнего, или верхнего узла крепления:

КДС I - 1000 - 14

где:

1) КДС I - тип крепления к двутавру с одной стяжкой
2) 1000 - допустимая нагрузка кг
3) 14 - номер двутавра

		Всего			*		
6		Шайба пружинная 16Н65Г ГОСТ 6402-81	2	0.005	0.010	—	
5		Гайка М16-6Н ГОСТ 5915-62	2	0.033	0.065	—	
4		Болт М16 х 80-6Н ГОСТ 7796-62	1	0.125	0.125	—	
3		Болт М16 х * -6Н ГОСТ 7796-62	1	*	*	—	
2	3.406-5/кп-16	Скоба	2	0.43	0.86	Сталь 20	
1	*	Дуга	1	*	*	Сталь 20	
Поз.	Обозначение	Наименование	Кол.	Масса 1 изд.	Общая Вес	Материал	Примечан.

Спецификация на 1 крепление

1970г.	Поддерживающие металлоконструкции подвесных грузонесущих конвейеров	Крепление тип КДС I-1000	Типовой проект 3.406-5	Альбом	Лист кп-64

ИПКО Союзгрузмеханизация г. Харьков

Нач. отдела Шульгина; Гл. инж. проекта Остапенко; Нач. сектора Бондаренко; Проверил Ратнер; Конс. Волков

Инв. № подл. | Подпись и дата | Взам. инв. №

Изм. Кол. Лист № докум. Подпись Дата

Разраб. Ткаченко 12.1970г.

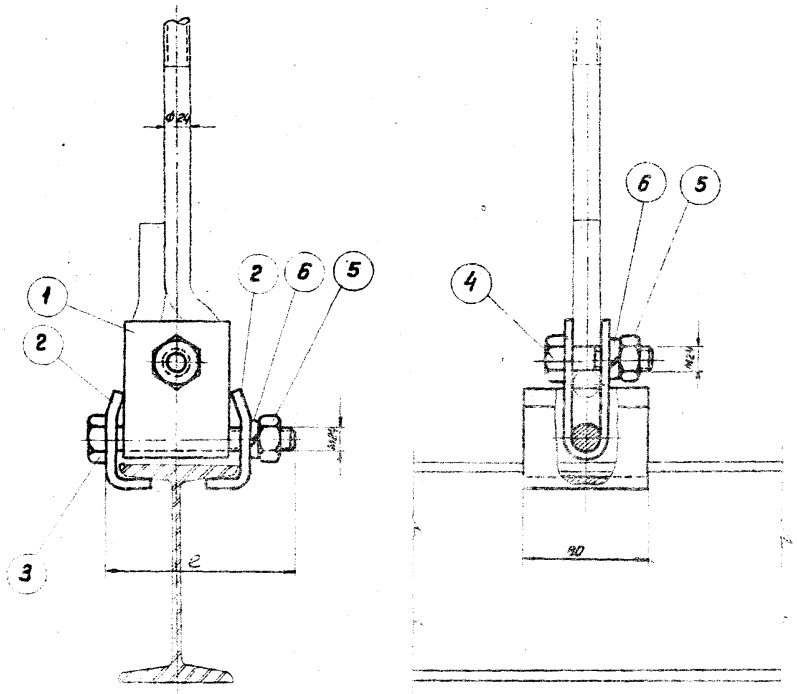

Таблица исполнений.

Обозначение крепления	поз. 1 Дуга		поз. 3 Болт		Общий вес узла
	№ чертежа	Вес	ℓ	Вес	
КДС I - 2000 - 14	3.406-5/кп - 71	0,65	130	0,562	2,93
КДС I - 2000 - 16	3.406-5/кп-72	0,72	140	0,597	3,04.
КДС I - 2000 - 20	3.406 - 5/кп - 73	0,85	160	0,667	3,24
КДС I - 2000 - 24	3.406 - 5/кп - 74	1,00	170	0,702	3.42
КДС I - 2000 30	3.406-5/кп - 75	1.15	190	0,772	3,64

Пример условного обозначения нижнего, или верхнего узла крепления

КДС I - 2000 - 14

где: 1) КДС I – тип крепления к двутавру с одной стяжкой

2) 2000 – допустимая нагрузка кг

3) 14 – номер двутавра

		Всего			*		
6		Шайба пружинная 24Н65Г ГОСТ 6402-61	2	0,022	0,044	—	
5		Гайка М24-010 ГОСТ 5915-62	2	0,11	0,22	—	
4		Болт М 24 х 70-010 ГОСТ 7798-62	1	0,355	0,355	—	
3		Болт М 24 х * -010 ГОСТ 7798-62	1	*	*	—	
2	3.406-5/кп-71	Скоба	2	0,55	1,10	Сталь 20	
1	*	Дуга	1	*	*	Сталь 20	
Поз.	Обозначение	Наименование	Кол.	Вес 1 шт.	Вес Общ.	Материал	Примечан.

Спецификация на 1 крепление

* см. таблицу

УПКО Союзгазаппаратмеханизация
Нач. отдела Шифрина
Гл. инж. проекта Литвер
Нач. сектора Бочкина
Проверил Рычков
г. Харьков
Дата 12.1970 г.

Индивидуальный
Альбом
Лист

1970 г. | Поддерживающие металлоконструкции подземных трубопроводов | **Крепление тип КДС I - 2000** | Типовой проект 3.406 - 5 | Альбом | Лист кп-65

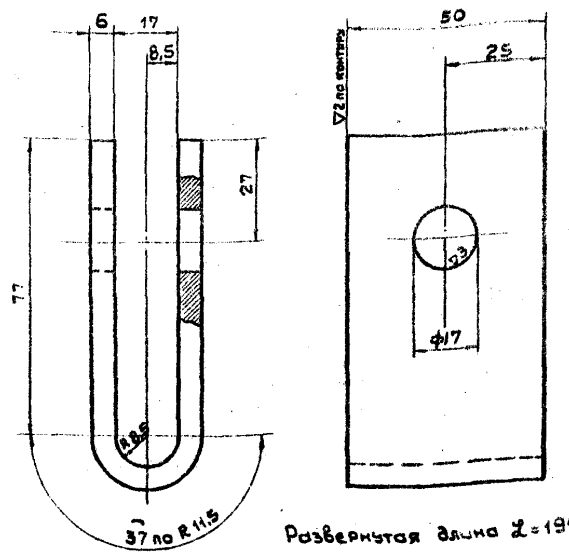

Развернутая длина L=191

Материал - сталь 20 по ГОСТ 1050-60

Отклонения размеров по 9-му классу точности ОСТ 1010

Вес 0,45 кг

ТД	Крепление тип КДСI-1000-10	Типовой проект 3.408-5
1970	Дуга	Лист КП-66

УПКО СОЮЗПРОМЕХАНИЗАЦИЯ г. Харьков

Нач. отдела Щербина; Гл. инж. проекта Ратмер; Нач. сектора Вощинина; Дата выпуска 12 марта 1970 г.; Проверил Рыхнин; Исполнил Удалов

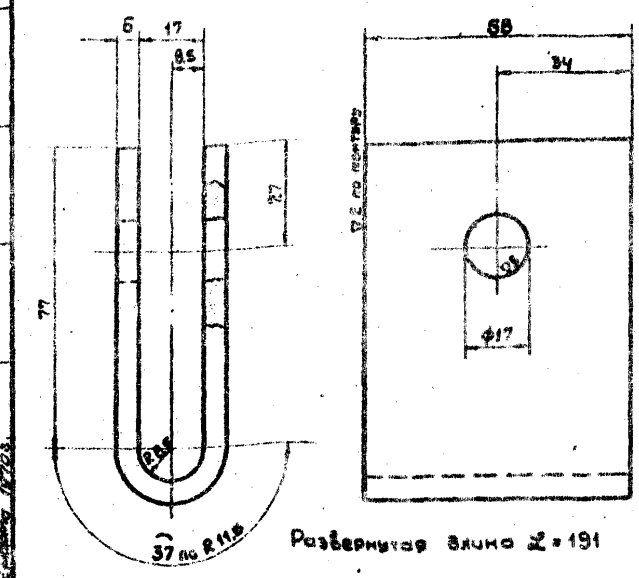

Развернутая длина L=191

Материал - сталь 20 по ГОСТ 1050-60

Отклонения размеров по 9-му классу точности ОСТ 1010

Вес 0,60 кг

ТД	Крепление тип КДСI-1000-14	Типовой проект 3.408-5
1970	Дуга	Лист КП-67

УПКО СОЮЗПРОМЕХАНИЗАЦИЯ г. Харьков

Нач. отдела Щербина; Гл. инж. проекта Ратмер; Нач. сектора Вощинина; Дата выпуска 12 марта 1970 г.; Проверил Рыхнин; Исполнил Удалов

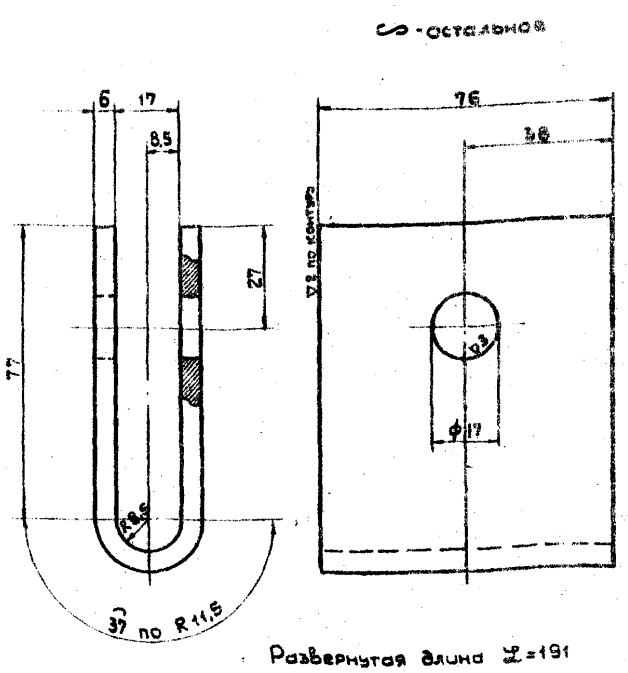

Развернутая длина L=191

Материал - сталь 20 по ГОСТ 1050-60

Отклонения размеров по 9-му классу точности ОСТ 1010

Вес 0,68 кг

ТД	Крепление тип КДСI-1000-16	Типовой проект 3.408-5
1970	Дуга	Лист КП-68

УПКО СОЮЗПРОМЕХАНИЗАЦИЯ г. Харьков

Нач. отдела Щербина; Гл. инж. проекта Ратмер; Нач. сектора Вощинина; Дата выпуска 12 марта 1970 г.; Проверил Рыхнин; Исполнил Удалов

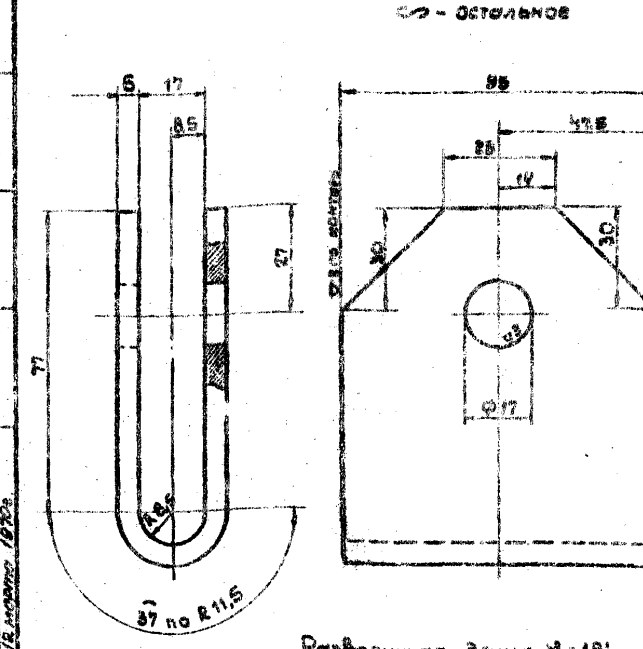

Развернутая длина L=191

Материал - сталь 20 по ГОСТ 1050-60

Отклонения размеров по 9-му классу точности ОСТ 1010

Вес 0,79 кг

ТД	Крепление тип КДСI-1000-20	Типовой проект 3.408-5
1970	Дуга	Лист КП-69

УПКО СОЮЗПРОМЕХАНИЗАЦИЯ г. Харьков

Нач. отдела Щербина; Гл. инж. проекта Ратмер; Нач. сектора Вощинина; Дата выпуска 12 марта 1970 г.; Проверил Рыхнин; Исполнил Удалов

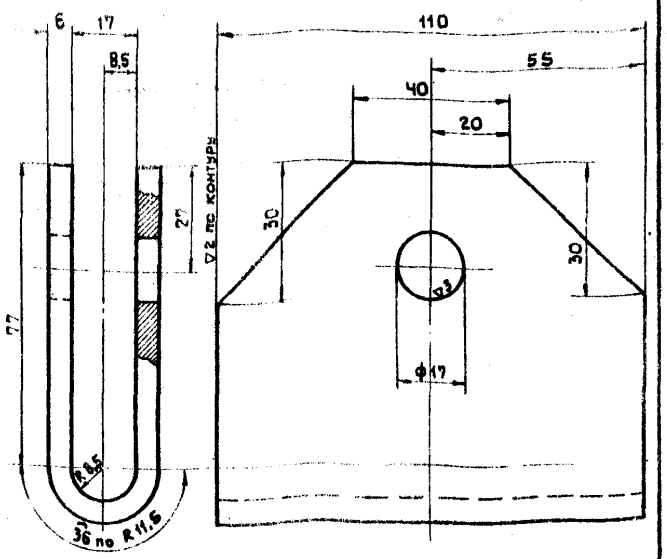

Развернутая длина L = 191

Материал - сталь 20 по ГОСТ 1050-60

Отклонения размеров по 9-му классу точности ОСТ 1010

Вес 0,90кг

ТД	Крепление тип КДСI-1000-24	Типовой проект 3.406-5
1970	Дуга	Лист КП-70

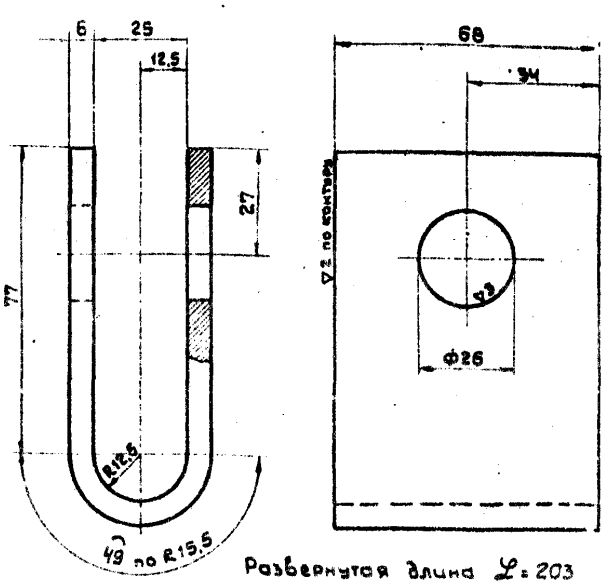

Развернутая длина L = 203

Материал - сталь 20 по ГОСТ 1050-60

Отклонения размеров по 9-му классу точности ОСТ 1010

Вес 0,65кг

ТД	Крепление тип КДСI-2000-14	Типовой проект 3.406-5
1970	Дуга	Лист КП-71

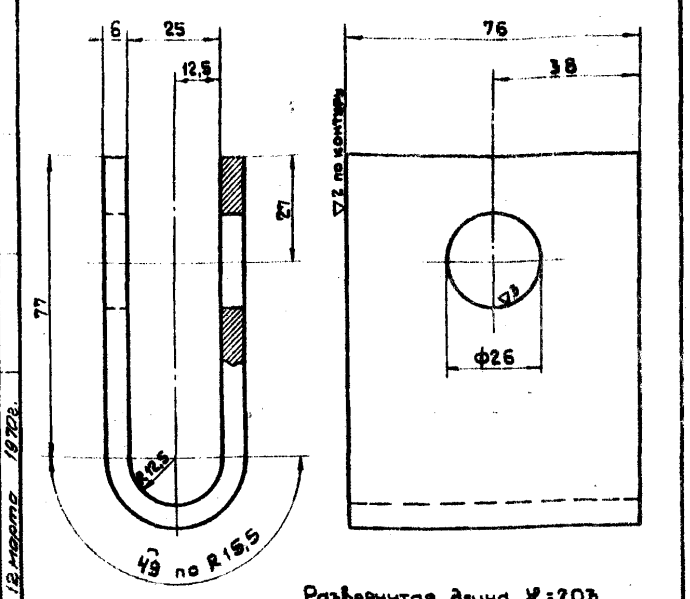

Развернутая длина L = 203

Материал - сталь 20 по ГОСТ 1050-60

Отклонения размеров по 9-му классу точности ОСТ 1010

Вес 0,72кг

ТД	Крепление тип КДСI-2000-16	Типовой проект 3.406-5
1970	Дуга	Лист КП-72

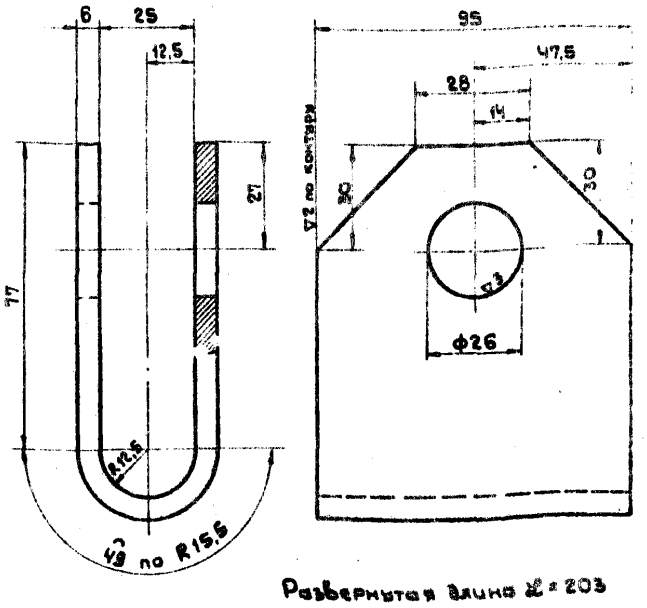

Развернутая длина L = 203

Материал - сталь 20 по ГОСТ 1050-60

Отклонения размеров по 9-му классу точности ОСТ 1010

Вес 0,85кг

ТД	Крепление тип КДСI-2000-20	Типовой проект 3.406-5
1970	Дуга	Лист КП-73

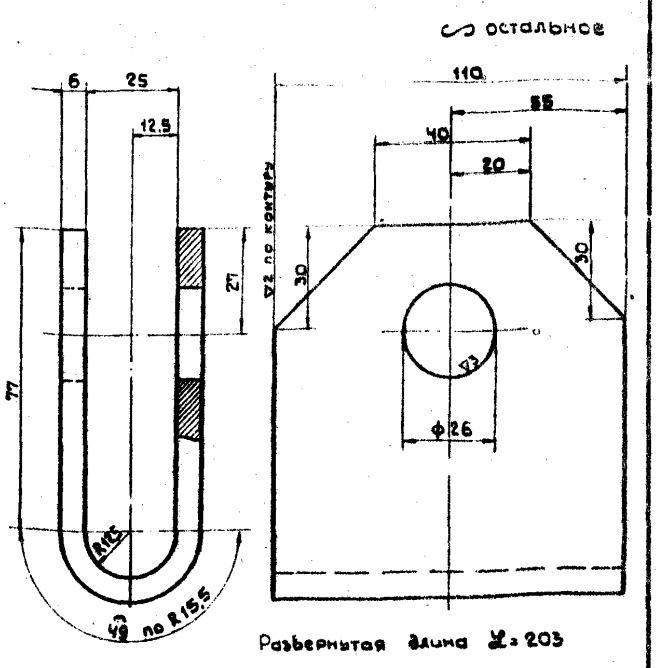

Развернутая длина L = 203

Материал - сталь 20 по ГОСТ 1050-60.

Отклонения размеров по 9-му классу точности ОСТ 1010.

Вес 1,0 кг

ТД	Крепление тип КДСI-2000-24	Типовой проект 3.406-5	
1970	Дуга		Лист КП-74

УПКО СОЮЗПРОМЕХАНИЗАЦИЯ г. Харьков

Нач. отдела Щербина; Гл. инж. проекта Ратнер; Нач. сектора Вощинина; Дата выпуска 12 марта 1970 г.; Проверил Рахмин; Исполнил Удалов

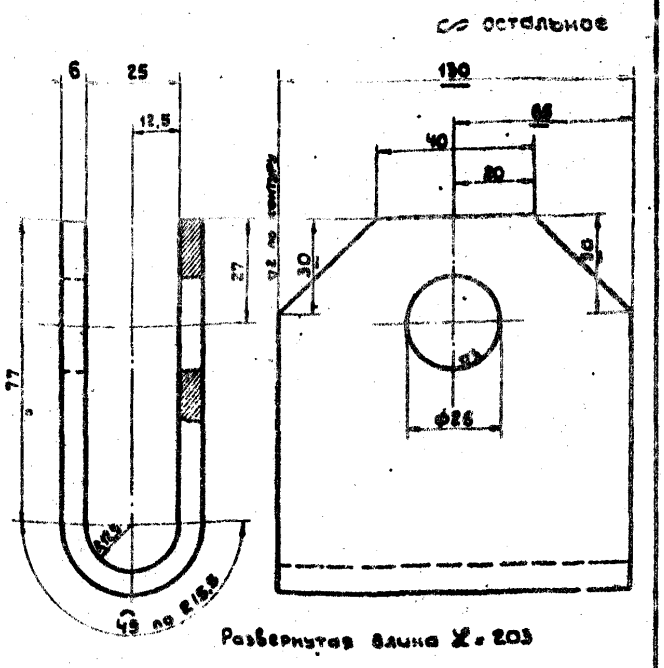

Развернутая длина L = 203

Материал - сталь 20 по ГОСТ 1050-60

Отклонения размеров по 9-му классу точности ОСТ 1010

Вес 1,19 кг

ТД	Крепление тип КДСI-2000-30	Типовой проект 3.406-5	
1970	Дуга		Лист КП-75

УПКО СОЮЗПРОМЕХАНИЗАЦИЯ г. Харьков

Нач. отдела Щербина; Гл. инж. проекта Ратнер; Нач. сектора Вощинина; Дата выпуска 12 марта 1970 г.; Проверил Рахмин; Исполнил Удалов

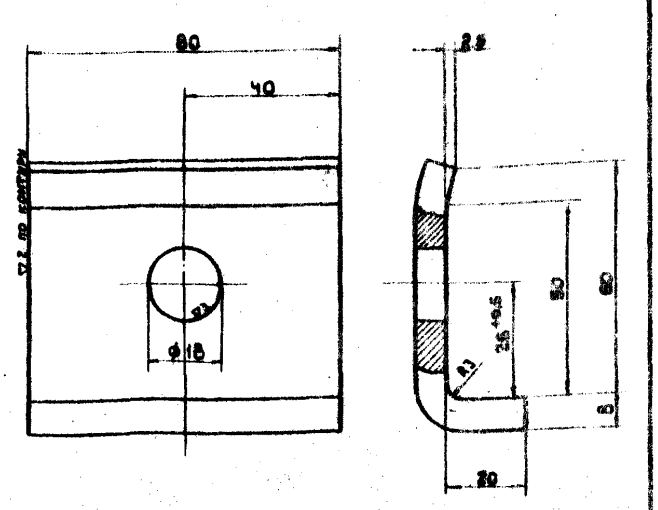

Развернутая длина L = 86

Материал - сталь 20 по ГОСТ 1050-60.

Отклонения размеров по 9-му классу точности ОСТ 1010

Вес 0,43 кг

ТД	Крепление тип КДСI-1000; КДСII-1000	Типовой проект 3.406-5	
1970	Скоба		Лист КП-78

УПКО СОЮЗПРОМЕХАНИЗАЦИЯ г. Харьков

Нач. отдела Щербина; Гл. инж. проекта Ратнер; Нач. сектора Вощинина; Дата выпуска 12 марта 1970 г.; Проверил Рахмин; Исполнил Удалов

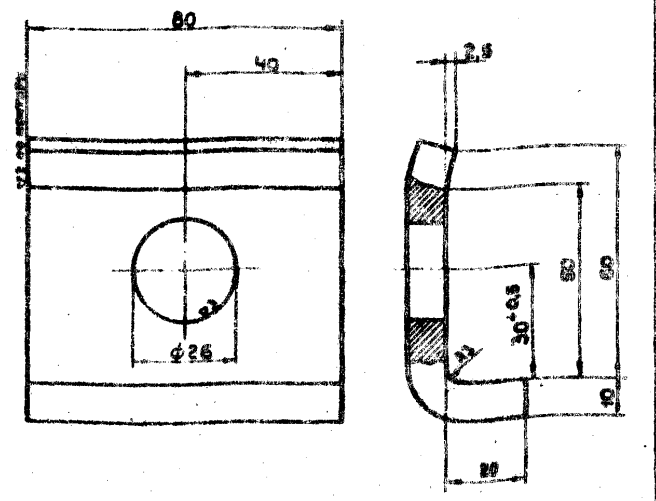

Развернутая длина L = 88

Материал - сталь 20 по ГОСТ 1050-60.

Отклонения размеров по 9-му классу точности ОСТ 1010.

Вес 0,55 кг.

ТД	Крепление тип КДСI-2000; КДСII-2000	Типовой проект 3.406-5	
1970	Скоба		Лист КП-77

УПКО СОЮЗПРОМЕХАНИЗАЦИЯ г. Харьков

Нач. отдела Щербина; Гл. инж. проекта Ратнер; Нач. сектора Вощинина; Дата выпуска 12 марта 1970 г.; Проверил Рахмин; Исполнил Удалов

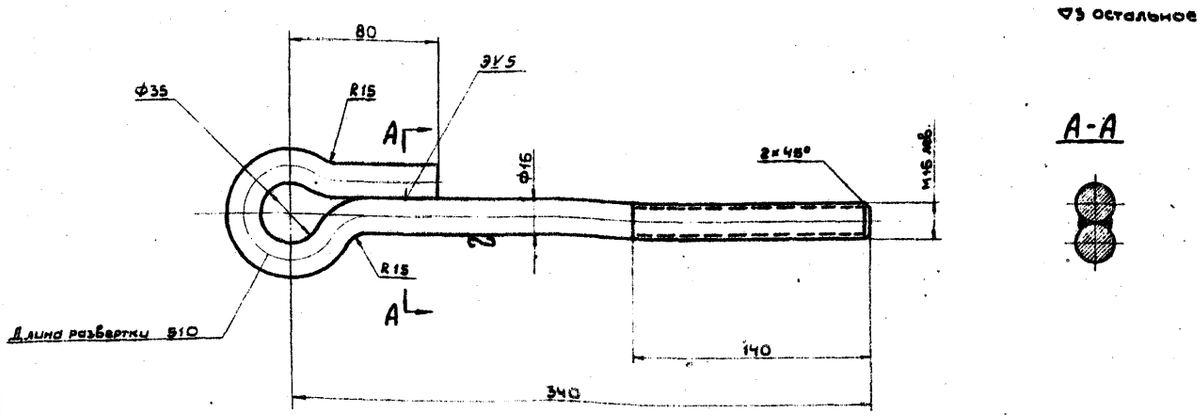

1. Материал – Круг 16 ГОСТ 2590-57 / Сталь 20 ГОСТ 1050-60
2. Сварку производить электродами тип Э42 ГОСТ 9467-60
3. Отклонения размеров – по 7-му классу точности ОСТ 1010

Вес – 0,81кг

1970г.	Поддерживающие металлоконструкции подвесных грузонесущих конвейеров	Тяга нижняя Ф16	Типовой проект 3.406-5	Альбом	Лист КП-78

УПКО СОЮЗПРОММЕХАНИЗАЦИЯ г. Харьков

Нач. отдела	Щербина	Исполнил	Удалов
Гл. инж. проекта	Ратнер		
Нач. сектора	Вощинина		
Проверил	Рыхнин		
Дата выпуска	12 марта 1970г		

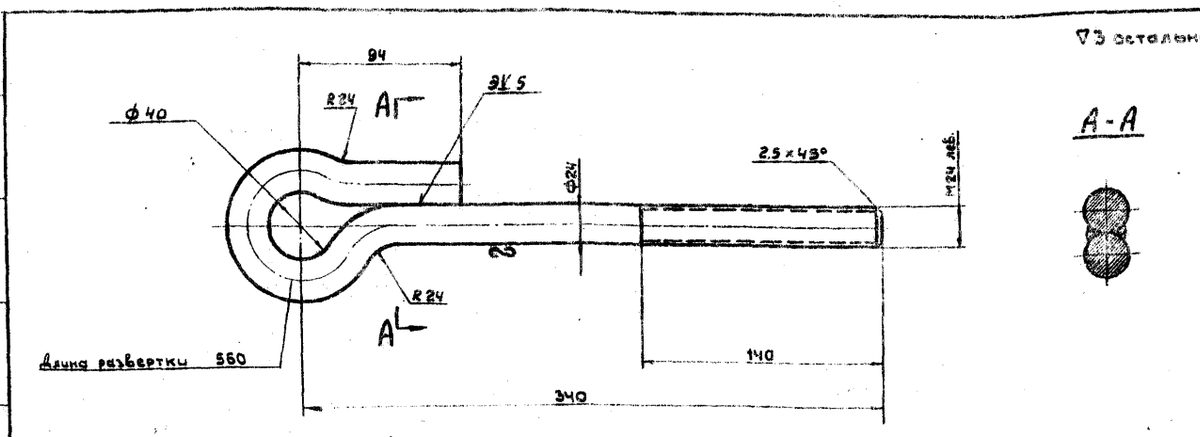

1. Материал – Круг 24 ГОСТ 2590-57 / Сталь 20 ГОСТ 1050-60
2. Сварку производить электродами тип Э42 ГОСТ 9467-60.
3. Отклонения размеров по 7-му классу точности ОСТ 1010.

Вес – 2,0кг

1970г.	Поддерживающие металлоконструкции подвесных грузонесущих конвейеров	Тяга нижняя Ф24	Типовой проект 3.406-5	Альбом	Лист КП-79

УПКО СОЮЗПРОММЕХАНИЗАЦИЯ г. Харьков

Нач. отдела	Щербина	Исполнил	Удалов
Гл. инж. проекта	Ратнер		
Нач. сектора	Вощинина		
Проверил	Рыхнин		
Дата выпуска	12 марта 1970г		

▽3 остальное

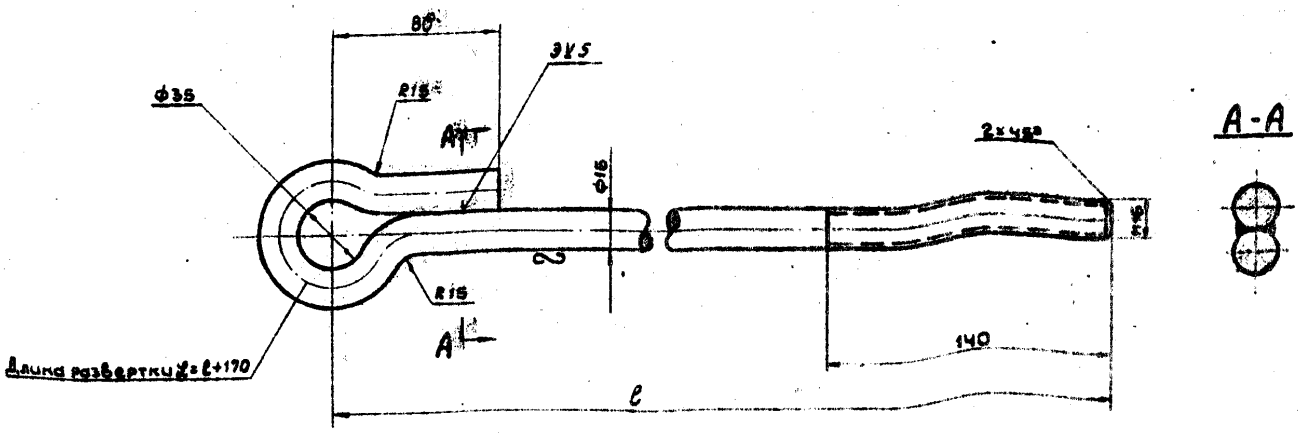

Вес тяги = 0,00158 (l+170) кг

l - смотри обозначение подвески на общем виде

1. Материал - Круг 16. ГОСТ 2590-57 / Сталь 20 ГОСТ 1050-60
2. Сварку производить электродами тип Э42 ГОСТ 9467-60
3. Отклонения размеров - по 7-му классу точности ОСТ 1010

1970г.	Поддерживающие металлоконструкции подвесных грузонесущих конвейеров	Тяга верхняя ф16	Типовой проект 3.406-5	Альбом	Лист КП-80

УПКО СОЮЗПРОМЕХАНИЗАЦИЯ г. Харьков

Нач. отдела	Щербина		Исполнил	Удалов
Гл. инж. проекта	Ратнер			
Нач. сектора	Вошинина			
Проверил	Рыжкин			
Дата выпуска	12 марта 1970 г.			

▽3 остальное

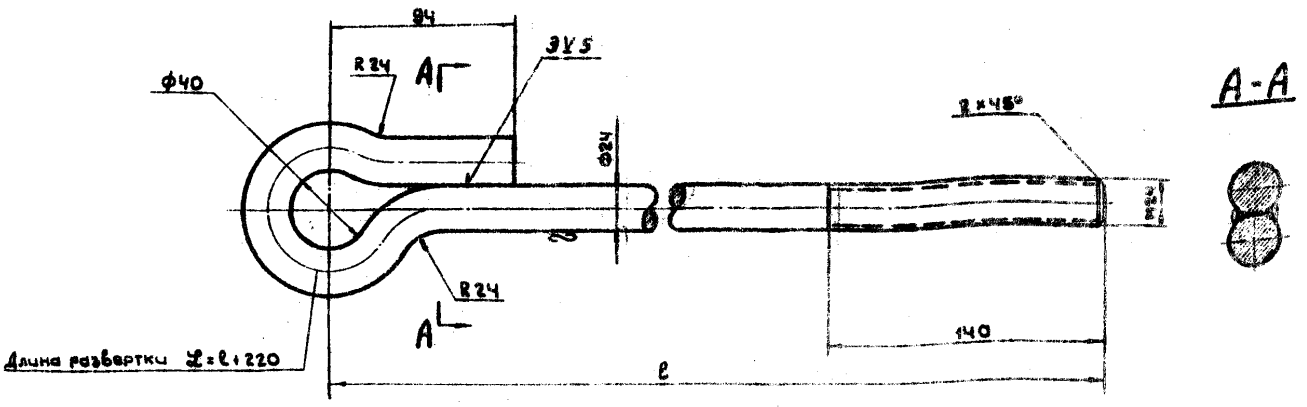

Вес тяги = 0,00355 (l+220) кг

l - смотри обозначение подвески на общем виде

1. Материал - Круг 24. ГОСТ 2590-57 / Сталь 20 ГОСТ 1050-60
2. Сварку производить электродами тип Э42 ГОСТ 9467-60
3. Отклонения размеров по 7-му классу точности ОСТ 1010.

1970г.	Поддерживающие металлоконструкции подвесных грузонесущих конвейеров	Тяга верхняя ф24	Типовой проект 3.406-5	Альбом	Лист КП-81

УПКО СОЮЗПРОМЕХАНИЗАЦИЯ г. Харьков

Нач. отдела	Щербина		Исполнил	Удалов
Гл. инж. проекта	Ратнер			
Нач. сектора	Вошинина			
Проверил	Рыжкин			
Дата выпуска	12 марта 1970 г.			

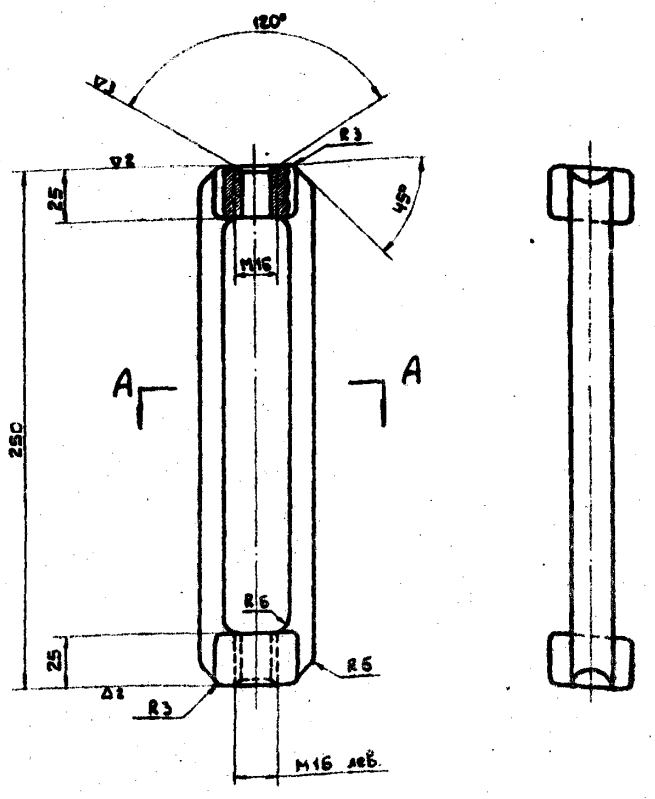

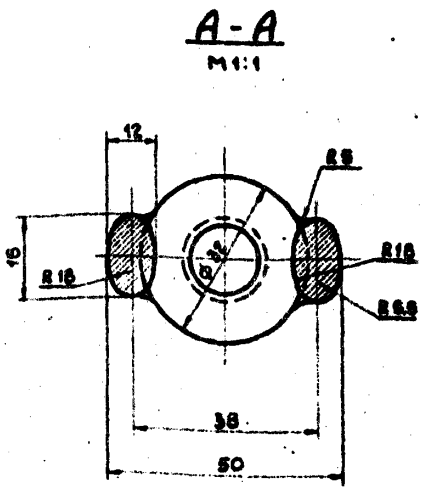

∽ остальное

1. Материал-сталь 20 по ГОСТ 1050-60
2. Отклонения размеров по 7-му классу точности ОСТ 1010.

Вес 1,1кг

1970г.	Поддерживающие металлоконструкции подвесных грузонесущих конвейеров	Стяжка ф16.	Типовой проект 3.406-5	Альбом	Лист КП-82

УПКО СОЮЗПРОММЕХАНИЗАЦИЯ г. Харьков

Нач. отдела	Щербина		Исполнил	Удалов
Гл. инж. проекта	Ратнер			
Нач. сектора	Вощинина			
Проверил	Рыхнин			
Дата выпуска	12 марта 1970г.			

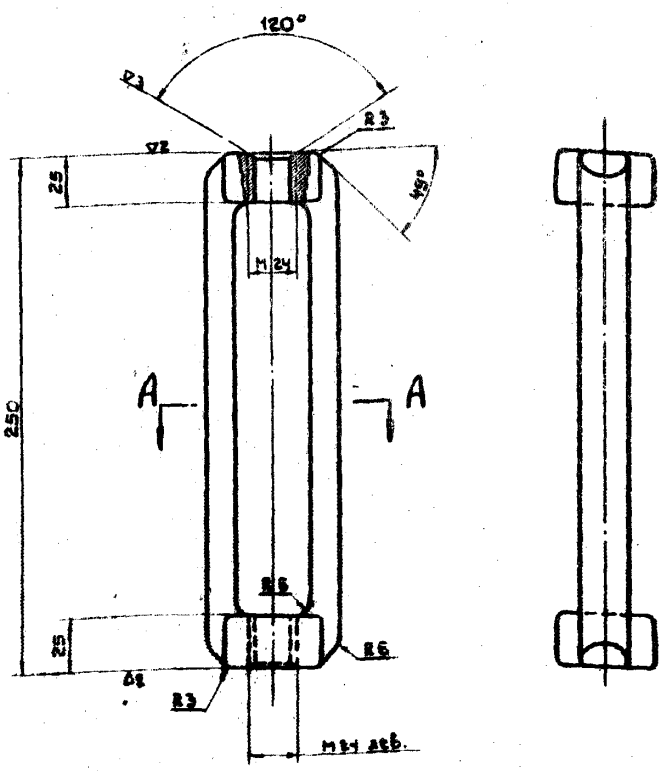

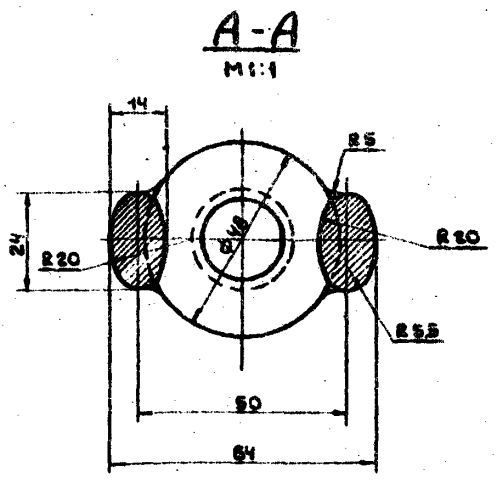

∽ остальное

1. Материал-сталь 20 по ГОСТ 1050-60.
2. Отклонения размеров по 7-му классу точности ОСТ 1010.

Вес - 2,0кг.

1970г.	Поддерживающие металлоконструкции подвесных грузонесущих конвейеров	Стяжка ф24	Типовой проект 3.406-5	Альбом	Лист КП-83

УПКО СОЮЗПРОММЕХАНИЗАЦИЯ г. Харьков

Нач. отдела	Щербина		Исполнил	Удалов
Гл. инж. проекта	Ратнер			
Нач. сектора	Вощинина			
Проверил	Рыхнин			
Дата выпуска	12 марта 1970г.			

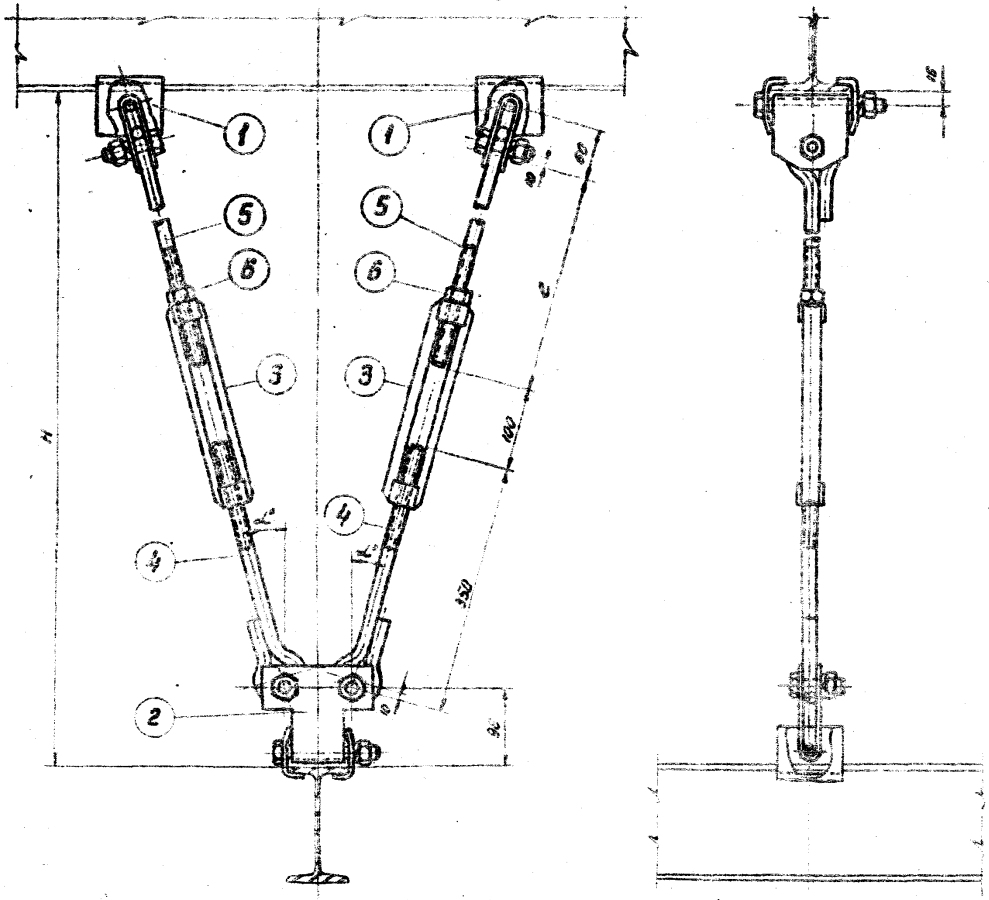

Таблица исполнений

Обозначение подвески	поз. 1 Крепление верхнее			поз. 2 Крепление нижнее		Вес подвески от верхних тяг поз. 5 G_1	Вес поз. 5 (2 шт.) G_2
	Обозначение	Вес 1 шт.	Вес Общ.	Обозначение	Вес		
ПДС II-1000-14/10-l	КДС I-1000-14	1,88	3,76	КДС II-1000-10	2,42	[illegible]	2×0,00158 (l=170)
ПДС II-1000-16/10-l	КДС I-1000-16	1,96	3,92	КДС II-1000-10	2,42	9,36	
ПДС II-1000-20/10-l	КДС I-1000-20	2,11	4,22	КДС II-1000-10	2,42	9,66	
ПДС II-1000-24/10-l	КДС I-1000-24	2,24	4,48	КДС II-1000-10	2,42	9,92	
ПДС II-1000-14/14-l	КДС I-1000-14	1,88	3,76	КДС II-1000-14	2,58	9,36	
ПДС II-1000-16/14-l	КДС I-1000-16	1,96	3,92	КДС II-1000-14	2,58	9,52	
ПДС II-1000-20/14-l	КДС I-1000-20	2,11	4,22	КДС II-1000-14	2,58	9,82	
ПДС II-1000-24/14-l	КДС I-1000-24	2,24	4,48	КДС II-1000-14	2,58	10,08	
ПДС II-1000-16/16-l	КДС I-1000-16	1,96	3,92	КДС II-1000-16	2,64	9,58	
ПДС II-1000-20/16-l	КДС I-1000-20	2,11	4,22	КДС II-1000-16	2,64	9,88	
ПДС II-1000-24/16-l	КДС I-1000-24	2,24	4,48	КДС II-1000-16	2,64	10,14	

Примечание

1. Рекомендуемый угол $\alpha = 15° \div 30°$
2. Общий вес подвески равен $G_1 + G_2$
3. Наименьшая высота подвески при $\alpha° = 30°$

$H = 800$

Пример условного обозначения подвески ПДС II-1000-16/14-l

где:
1) ПДС II – тип подвески для двутавров с двумя стяжками
2) 1000 – допустимая нагрузка кг
3) 16/14 – номера двутавров в числителе – верхнего, в знаменателе – нижнего
4) l – длина тяги

* см. таблицу

Поз.	Обозначение	Наименование	Кол.	Вес 1 шт.	Вес Общ.	Материал	Примечан.
6		Гайка М16-010 ГОСТ 5915-62	2	0,033	0,066	–	
5	3.406-5/кп-80	Тяга верхняя ф16	2	*	*	Сталь 20	
4	3.406-5/кп-78	Тяга нижняя ф16	2	0,81	0,81	Сталь 20	
3	3.406-5/кп-82	Стяжка ф16	2	1,10	2,20	Сталь 20	
2	3.406-5/кп-86	Крепление нижнее тип КДС II-1000	1	*	*	Сборн.	
1	3.406-5/кп-64	Крепление верхнее тип КДС I-1000	2	*	*	Сборн.	

Спецификация на 1 подвеску

1970 г.	Поддерживающие металлоконструкции подвесных грузонесущих конвейеров	Подвеска тип ПДС II-1000	Типовой проект 3.406-5	Альбом	Лист кп-84

г. Харьков

gost.e-ecolog.ru