ТИПОВЫЕ КОНСТРУКЦИИ, ИЗДЕЛИЯ И УЗЛЫ ЗДАНИЙ И СООРУЖЕНИЙ

СЕРИЯ 1.030.1 - 1

СТЕНЫ НАРУЖНЫЕ ИЗ ОДНОСЛОЙНЫХ ПАНЕЛЕЙ ДЛЯ КАРКАСНЫХ ОБЩЕСТВЕННЫХ ЗДАНИЙ, ПРОИЗВОДСТВЕННЫХ И ВСПОМОГАТЕЛЬНЫХ ЗДАНИЙ ПРОМЫШЛЕННЫХ ПРЕДПРИЯТИЙ

ВЫПУСК 5

ПАНЕЛИ ИЗ ЯЧЕИСТЫХ БЕТОНОВ ПОВЫШЕННОЙ ПРОЧНОСТИ. ПРОСТРАНСТВЕННЫЕ КАРКАСЫ. АРМАТУРНЫЕ И ЗАКЛАДНЫЕ ИЗДЕЛИЯ

РАБОЧИЕ ЧЕРТЕЖИ

Разработаны:

ЦНИИ промзданий
Зам. дир. ин-та С. Гликин
Нач. отдела Г. Смилянский
Гл. инж. проекта А. Рудаков

при участии НИИЖБ
Зам. дир. ин-та Ю. Гуща
Зав. сектором конструкций из ячеистого бетона Б. Филиппов

Утверждены и введены в действие с 01.09.86
Протокол Госстроя СССР от 18.06.86 № ИИ-15

gost.e-ecolog.ru

Обозначение	Наименование	Стр.
1.030.1-1.5-00.00.000 ТО	Техническое описание	5
00.00.000 ОИ	Рабочий проект. Изделия закладные и накладные, металлические. Спецификация	18
00.00.000 СЗ	Спецификация закладных изделий на панель по схеме	26
01.00.000	Панель ПС 60.12.16; ПС 60.12.16; ПС 60.18.16	27
01.00.000 СБ	Панель ПС 60.12.16; ПС 60.12.16; ПС 60.18.16; Сборочный чертеж	29
02.00.000	Панель ПС 60.12.20; ПС 60.12.20; ПС 60.18.20	30
02.00.000 СБ	Панель ПС 60.12.20; ПС 60.12.20; ПС 60.18.20. Сборочный чертеж	32
03.00.000	Панель ПС 60.12.25; ПС 60.12.25; ПС 60.18.25	33
03.00.000 СБ	Панель ПС 60.12.25; ПС 60.12.25; ПС 60.18.25. Сборочный чертеж	35
04.00.000	Панель ПС 62.12.16; ПС 62.12.16; ПС 62.18.16	36
04.00.000 СБ	Панель ПС 62.12.16; ПС 62.12.16; ПС 62.18.16. Сборочный чертеж	38
05.00.000	Панель ПС 62.12.20; ПС 62.12.20; ПС 62.18.20	39
05.00.000 СБ	Панель ПС 62.12.20; ПС 62.12.20; ПС 62.18.20. Сборочный чертеж	42
06.00.000	Панель ПС 63.12.25; ПС 63.12.25; ПС 63.18.25	43
06.00.000 СБ	ПС 63.12.25; ПС 63.12.25; ПС 63.18.25. Сборочный чертеж	45
07.00.000	Панель ПС 64.12.16; ПС 64.12.16; ПС 64.18.16	46

Обозначение	Наименование	Стр.
1.030.1-1.5-07.00.000 СБ	Панель ПС 64.12.16; ПС 64.12.16; ПС 64.18.16. Сборочный чертеж	48
08.00.000	Панель ПС 65.12.20; ПС 65.12.20; ПС 65.18.20	49
08.00.000 СБ	Панель ПС 65.12.20; ПС 65.12.20; ПС 65.18.20. Сборочный чертеж	52
09.00.000	Панель ПС 65.12.25; ПС 65.12.25; ПС 65.18.25	53
09.00.000 СБ	Панель ПС 65.12.25; ПС 65.12.25; ПС 65.18.25. Сборочный чертеж	55
10.00.000	Панель ПС 30.12; ПС 30.12; ПС 30.18	56
10.00.000 СБ	Панель ПС 30.12; ПС 30.12; ПС 30.18. Сборочный чертеж	59
11.00.000	Панель 2ПС-20	60
11.00.000 СБ	Панель 2ПС-20. Сборочный чертеж	62
12.00.000	Панель 2ПС-25	63
12.00.000 СБ	Панель 2ПС-25. Сборочный чертеж	65
00.00.000 Д1	Узел опалубочный 1-5	66
00.00.000 ЭС	Выборка стали на одну панель, кг	67
00.00.000 ВЗ	Выборка стали на закладные изделия по схеме	72
01.01.000	Колонна прямоугольная КП60.9.16; КП60.12.16; КП60.18.16	73

			1.030.1-1.5-00.00.000
Гл.инж.отд.	Смирнова		
Н.контр.	Сергеев		Содержание
ГИП	Зобнин		Стадия: Р; Лист: 1; Листов: 3
Зав.отд.	Петров		
Гл.спец.	Шилина		ЦНИИПромзданий

Обозначение	Наименование	Стр.
1.030.1-1.5-01 01 000 СБ	Каркас пространственный КП 60.9.1,6; КП 60.12.1,6; КП 60.18.1,6.	
	Сборочный чертеж	74
02 02 000	Каркас пространственный КП 60.9.2,0; КП 60.12.2,0; КП 60.18.2,0	74, 75
02 02 000 СБ	Каркас пространственный КП 60.9.2,0; КП 60.12.2,0; КП 60.18.2,0.	
	Сборочный чертеж	75
03 03 000	Каркас пространственный КП 60.9.2,5; КП 60.12.2,5; КП 60.18.2,5	76
03 03 000 СБ	Каркас пространственный КП 60.9.2,5; КП 60.12.2,5; КП 60.18.2,5.	
	Сборочный чертеж	77
04 04 000	Каркас пространственный КП 62.9.1,6; КП 62.12.1,6; КП 62.18.1,6	77, 78
04 04 000 СБ	Каркас пространственный КП 62.9.1,6; КП 62.12.1,6; КП 62.18.1,6.	
	Сборочный чертеж	78
05 05 000	Каркас пространственный КП 62.9.2,0; КП 62.12.2,0; КП 62.18.2,0	79
05 05 000 СБ	Каркас пространственный КП 62.9.2,0; КП 62.12.2,0; КП 62.18.2,0.	
	Сборочный чертеж	80
06 06 000	Каркас пространственный КП 63.9.2,5; КП 63.12.2,5; КП 63.18.2,5	80, 81
06 06 000 СБ	Каркас пространственный КП 63.9.2,5; КП 63.12.2,5; КП 63.18.2,5.	
	Сборочный чертеж	81
07 07 000	Каркас пространственный КП 64.9.1,6; КП 64.12.1,6; КП 64.18.1,6	82
1.030.1-1.5-07 07 000 СБ	Каркас пространственный КП 64.9.1,6; КП 64.12.1,6; КП 64.18.1,6.	
	Сборочный чертеж	83
08 08 000	Каркас пространственный КП 65.9.2,0; КП 65.12.2,0; КП 65.18.2,0	83, 84
08 08 000 СБ	Каркас пространственный КП 65.9.2,0; КП 65.12.2,0; КП 65.18.2,0.	
	Сборочный чертеж	84
09 09 000	Каркас пространственный КП 65.9.2,5; КП 65.12.2,5; КП 65.18.2,5	85
09 09 000 СБ	Каркас пространственный КП 65.9.2,5; КП 65.12.2,5; КП 65.18.2,5.	
	Сборочный чертеж	86
10 10 000	Каркас пространственный КП 30.1,6.; КП 30.2,0; КП 30.2,5	86, 87
10 10 000 СБ	Каркас пространственный КП 30.1,6; КП 30.2,0; КП 30.2,5.	
	Сборочный чертеж	87
00 11 000	Каркас пространственный КП 12.2,0; КП 12.2,5	
00 11 000 СБ	Каркас пространственный КП 12.2,0; КП 12.2,5.	
	Сборочный чертеж	88
00 12 000	Каркас пространственный КП 30.2,0; КП 30.2,5.	
00 12 000 СБ	Каркас пространственный КП 30.2,0; КП 30.2,5.	
	Сборочный чертеж	89
00 13 000	Каркас пространственный КП 62.0; КП 6.2,5.	

Обозначение	Наименование	Стр.
1.030.1-1.5-00 13 000 СБ	Каркас пространственный КПБ. 2.0 ; КПБ . 2.5. Сборочный чертеж	90
00 14 000	Каркас пространственный КП 15. 2.0; КП 8. 2.0; КП 11. 2.0; КП 15. 2.5; КП 9. 2.5; КП 11. 2.5	91, 92
00 14 000 СБ	Каркас пространственный КП 15. 2.0; КП 8. 2.0; КП 11. 2.0; КП 15. 2.5 ; КП 9. 2.5; КП 11 2.5. Сборочный чертеж	92
00 15 000	Каркас пространственный КП 17. 2.0; КП 18. 2,5; КП 20. 2.0; КП 2.0. 2.5	93
00 15 000 СБ	Каркас пространственный КП 17. 2.0; КП 18. 2.5; КП 20. 2.0; КП 20. 2.5. Сборочный чертеж	94
00 00 000 Д2	Уголок арматурный 1,2	
01 01 010	Каркас плоский К01-К04	
01 01 010 СБ	Каркас плоский К01-К04. Сборочный чертеж	95
02 02 020	Каркас плоский К05-К08	
02 02 020 СБ	Каркас плоский К05-К08. Сборочный чертеж	96
03 03 030	Каркас плоский К09-К12	
03 03 030 СБ	Каркас плоский К09-К12. Сборочный чертеж	97
04 04 040	Каркас плоский К013-К016	
04 04 040 СБ	Каркас плоский К013-К016. Сборочный чертеж	98
05 05 050	Каркас плоский К017-К020	
05 05 050 СБ	Каркас плоский К017-К020. Сборочный чертеж	99
06 06 060	Каркас плоский К021-К024	
06 06 060 СБ	Каркас плоский К021-К024. Сборочный чертеж	100
1.030.1-1.5-07 07 070	Каркас плоский КР25-КР28	
07 07 070 СБ	Каркас плоский КР25-КР28. Сборочный чертеж	101
08 08 080	Каркас плоский КР29-КР32	
08 08 080 СБ	Каркас плоский КР29-КР32. Сборочный чертеж	102
09 09 090	Каркас плоский КР33-КР36	
09 09 090 СБ	Каркас плоский КР33-КР36. Сборочный чертеж	103
10 10 100	Каркас плоский КР37-КР42	
10 10 100 СБ	Каркас плоский КР37-КР42. Сборочный чертеж	104
00 00 110	Каркас плоский КР43-КР46	
00 00 110 СБ	Каркас плоский КР43-КР46. Сборочный чертеж	105
00 00 120	Каркас плоский КР47-КР56	
00 00 120 СБ	Каркас плоский КР47-КР56. Сборочный чертеж	106
00 00 130	Изделие закладное М20	
00 00 140	Изделие закладное М21	107
00 00 150	Изделие закладное М22	
00 00 160	Изделие закладное М23	108

1. Общая часть

1.1. Выпуск 5 „Панели из ячеистых бетонов повышенной прочности, пространственные каркасы, арматурные и закладные изделия" входит в состав серии 1.030.1-1 „Стены наружные из однослойных панелей для каркасных общественных зданий, производственных и вспомогательных зданий промышленных предприятий."
Выпуск содержит: номенклатуру и рабочие чертежи панелей толщиной 160, 200 и 250 мм из ячеистого бетона повышенной прочности при средней плотности $D_{ср.}$ 600–700 кг/м³, чертежи пространственных каркасов, арматурных и закладных изделий.

Расчетные характеристики ячеистого бетона приведены в табл. 1.

Таблица 1

Расчетные показатели	Плотность бетона, кг/м³	
	600	700
Проектная марка бетона	В 25 / М 35	В 35 / М 50
Сжатие осевое Rв МПа / кгс/см²	1,6 / 15	2,2 / 22
Растяжение осевое Rвt МПа / кгс/см²	0,14 / 1,4	0,18 / 1,84
Начальный модуль упругости при сжатии и растяжении Eб (МПа / кгс/см²)	2500 / 25000	3800 / 38000
Марка бетона по морозостойкости	F 35	F 35

1.2. При проектировании стен по данному выпуску следует пользоваться выпусками 0-0, 0-2 и 0-3, где приведены схемы расположения закладных изделий в панелях, схемы расположения узлов крепления панелей, конструкция креплений и швов.

1.3. Панели настоящего выпуска предназначены для стен отапливаемых одноэтажных и многоэтажных производственных зданий с различными температурно-влажностными режимами. При этом максимально допустимая относительная влажность внутреннего воздуха не должна превышать 60%. Панели применимы для стен зданий с неагрессивной и слабоагрессивной газовыми средами.

2. Конструкция панелей

2.1. Панели представляют собой плоскую однослойную конструкцию прямоугольного сечения и предусмотрены для применения в навесных и самонесущих стенах. Панели разработаны трех толщин – 160, 200 и 250 мм. Номенклатура панелей приведена на листах 9-13 докум. 1.030.1-1.5-00 00 000 ПЗ.

В выпуске разработаны панели из бетона класса В25 (М35) при D=600 кг/м³, толщиной 160 и 200 мм, из бетона класса В35 (М50) при D = 700 кг/м³ – толщиной 200 и 250 мм.

Панели толщиной 160 мм предусмотрены только для навесных стен.

2.2. Панели армируются пространственными арматурными каркасами, состоящими из продольных плоских каркасов и отдельных стержней.

Для изготовления каркасов применяется сталь классов А-III по ГОСТ 5781-82 и Вр-I по ГОСТ 6727-80.

Стержни в местах пересечений соединены контактной сваркой.

2.3. Статический расчет панелей выполнен в соответствии с главами СНиП II-6-74 „Нагрузки и воздействия. Нормы проектирования", СНиП 2.03.01-84 „Бетонные и железобетонные конструкции" и „Руководством по проектированию бетонных и железобетонных

			1.030.1-1.5-0000000 ТО
Зав. отд.	Смитинский		
Н. контр.	Гордеева		Техническое описание
ГИП	Дубатов		
Ред. инж.	Иванова		
Ст. инж.	Пришлитин		

Стадия	Лист	Листов
Р	1	13

ЦНИИПромзданий

конструкций из ячеистых бетонов" (1977, НИИЖБ и ЦНИИСК). Расчет панелей по первому предельному состоянию произведен на следующие нагрузки:

– на усилия от собственного веса, возникающие в процессе распалубки, при подъеме и монтаже. Собственный вес введен в расчет с коэффициентом динамичности $K_д = 1{,}5$, при транспортировке $K_д = 1{,}8$;

– на усилия, возникающие при возведении здания (монтажный случай); при этом панели рассчитаны на одновременное воздействие собственного веса и ветровой нагрузки, определяемой по формуле:

$$q_в = q_0 \cdot в \cdot c \cdot n \cdot n_1 \cdot 0{,}8 \cdot \gamma_n \cdot k$$

где: $q_в$ – нормативный скоростной напор ветра (кгс/м²);

$в$ – ширина панели (м);

c – аэродинамический коэффициент равный ±1,4;

n – коэффициент перегрузки, равный 1,2;

n_1 – коэффициент понижения γ_n для сборных конструкций равный 0,95;

0,8 – коэффициент снижения нагрузки в соответствии с требованиями СНиП II-6-74 п. 1.10;

γ_n – коэффициент надежности по назначению, равный 0,95;

k – коэффициент изменения скоростного напора в зависимости от высоты, при максимальной высоте здания 40м k – взят по средней величине между 30 и 40 м и принят равным 1,47;

– в эксплуатационной стадии панели рассчитаны на нагрузки от собственного веса, веса оконных переплетов и горизонтальную ветровую нагрузку, определяемую по формуле:

$$q_в = n \cdot c \cdot q_0 \cdot в$$

где: n – коэффициент перегрузки, равный 1,2;

c – аэродинамический коэффициент, равный +1 – при положительном давлении, –0,8 – при отрицательном давлении;

q_0 – нормативный скоростной напор ветра в кгс/м²;

$в$ – ширина панели в м.

Расчетная нагрузка от веса переплетов принята равной 400кг/п.м. При расчете на прочность панелей высотой 0,9м нагрузка от веса переплетов не учитывалась.

Панели высотой 0,9м как подоконные применяются в цоколе здания и опираются на фундаментные балки, работая с ними совместно на вертикальные и горизонтальные нагрузки.

Расчет панелей по деформациям произведен на нормативную ветровую нагрузку в стадии эксплуатации. Максимальный прогиб панелей принят равным $1/200\,L$, где L – расчетный пролет, равный 5,7м.

2.4. Теплотехнический расчет панелей произведен в соответствии с главой СНиП II-3-79* „Строительная теплотехника. Нормы проектирования".

Таблицы пределов допустимых расчетных температур наружного воздуха в зависимости от температурно-влажностного режима помещений, а так же теплотехнические характеристики панелей приведены в табл.2 на листе 3 док. 1.030.1-15-00 00 000 ПЗ.

Предельно допустимые температуры наружного воздуха определены из условия невыпадения конденсата на внутренней поверхности стен.

2.5. В каждом конкретном проекте толщина стен должна быть уточнена экономическим расчетом, исходя из экономически целесообразного сопротивления теплопередаче $R_0^{эк}$, определяемого в соответствии с требованиями раздела 2 главы СНиП II-3-79*.

2.6. В конкретном проекте необходимо предусмотреть меры антикоррозионной защиты панелей в соответствии с табл.1, приведенной в выпуске 0-0.

Пределы допустимых температур наружного воздуха при применении панелей в зависимости от температурно-влажностного режима и условий эксплуатации ограждения

Таблица 2

Эскиз поперечного сечения	Бетон: Плотность кг/м³	Бетон: λ, Вт/(м·°С) [ккал/(м·ч·°С)]	Толщина панели δ, мм	Сопротивление теплопередаче R_o м²·°С/Вт [м²·°С/ккал]	Тепловая инерция D	$\Delta t_н = 10°$, $\varphi = 50\%$: $t_в$=10°С	$t_в$=14°С	$t_в$=16°С	$\Delta t_н = 8°$, $\varphi = 50\text{–}60\%$: $t_в$=16°С	$t_в$=18°С	$t_в$=20°С	$\Delta t_н = 12°$, $\varphi_в = 45\%$: $t_в$=20°С	$\Delta t_н = 7°$, $\varphi_в = 60\%$: $t_в$=18°С	$t_в$=23°С
	При условии эксплуатации ограждения А (см. табл. 2 СНиП II-3-79)													
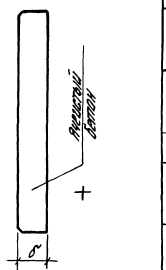	600	0,220 [0,190]	160	0,834 [0,725]	2,43	—	—60	—60	—45	—43	—41	—	—36	—31
			200	1,06 [1,225]	3,03	—	—	—	—58	—56	—54	—	—47	—42
	700	0,273 [0,235]	200	0,892 [1,034]	3,00	—	—	—	—46	—44	—42	—	—36	—31
			250	1,075 [1,247]	3,76	—	—	—	—59	—57	—55	—	—48	—43
	При условии эксплуатации ограждения Б (см. табл. 2 СНиП II-3-79)													
	600	0,260 [0,220]	160	0,788 [0,913]	2,41	—58	—54	—52	—39	—37	—35	—60	—30	—25
			200	0,944 [1,092]	3,01	—	—	—	—49	—47	—45	—	—39	—34
	700	0,313 [0,270]	200	0,797 [0,924]	3,03	—59	—55	—53	—39	—37	—35	—	—30	—25
			250	0,956 [1,109]	3,76	—	—	—	—51	—49	—47	—	—40	—35

1. В скобках приведены значения величин в единицах, употреблявшихся ранее.

2. Расчетную зимнюю температуру наружного воздуха следует принимать по графам 18 и 19 табл. 1 главы СНиП 2.01.01-82.

Для легких ограждений ($1,5 < D \leq 4$) – среднюю температуру наиболее холодных суток.

Для ограждений с тепловой инерцией $4 < D \leq 7$ среднюю из средних температур наиболее холодных суток и пятидневки.

3. Конструкция панельных стен

3.1. Навесные стены выполняются из панелей длиной равной шагу колонн с проемами ленточного остекления заполняемыми деревянными или металлическими переплетами. В навесных стенах панели, расположенные под оконными проемами, опираются на стальные опорные консоли, приваренные к колоннам в процессе монтажа стен.

Расстояние между консолями по высоте определяется несущей способностью панелей и весом опирающегося на них яруса панелей.

3.2. Высота яруса не должна превышать величины, приведенной в табл. подбора опорных консолей приведенной в выпусках 0-2, 0-3. (докум. 0-2. 0000П3 лист 2 и 0-3. 0000П3 лист 1). Стальные опорные консоли устанавливаются также и на глухих участках стен. В этом случае на консоли, расположенными, устанавливают панели с закладными изделиями в местах опирания панелей (схемы 2 и 3 докум. 1.030.1-1. 0-3-0.100).

3.3. В самонесущих стенах надоконные панели опираются на простенки длиной 1,2 и 3,0 м. Панели простенков устанавливаются по осям колонн образуя отдельные проемы шириной 4,8 и 3,0 м.

Простенки могут быть установлены и в пролете при высоте окон из деревянных переплетов 1,2 и 1,8 м, при металлических переплетах 1,2 и 2,4 м.

3.4. Максимальная высота самонесущих стен определяется расчетом на смятие панелей в местах опирания на фундаментную балку, а также на прочность сечения простенков.

Максимальные высоты глухих участков самонесущих стен в зависимости от марки бетона и толщины панелей приведены в табл. 3.

Таблица 3

Толщина панели, мм	Средняя плотность бетона в сухом состоянии	
	(825) D = 600 кг/м³	(835) D = 700 кг/м³
160	36 м	—
200	33 м	40 м
250	—	40 м

3.4. Максимальные высоты глухих участков стен определены расчетом на смятие панелей в местах опирания на фундаментные балки ФБ6-40 – ФБ6-44; серии 1.415-1, выпуск 1.

При наличии в стене оконных проемов, приведенные в таблице высоты могут быть увеличены на величину h_0, определяемую по формуле:

$$h_0 = \frac{S_0}{6}\left(1 - \frac{q_0}{q}\right) (м),$$

где: S_0 – площадь оконного проема в м²;

q_0 – расчетная нагрузка от веса оконного заполнения в кг/м²;

q – расчетная нагрузка от веса стены в кг/м².

3.5. Нижний ряд панелей должен опираться на кирпичный цоколь высотой 0,3 или 0,6 м (т.е. кратный модулю по высоте панелей), выложенный поверх фундаментной балки или на легкобетонные панели с обязательным опиранием их на фундаментные балки.

Допускается опирание панелей непосредственно на фундаментные балки при условии защиты цокольных панелей от атмосферной влаги влагостойкими и морозостойкими материалами.

3.6. Рекомендуемые виды наружной отделки панелей приведены в серии 1.030.1-1. Вып. 0-0 лист 11 (Докум. 0-0.1 ПЗ).

4. Оконные проемы

4.1. Для заполнения оконных проемов могут применяться переплеты длиной 6,0; 4,8; 3,0; 2,4 и 1,8 м высотой кратной 0,6 м.

Схемы заполнения оконных проемов переплетами различных типов приведены в серии 1.030.1-1, выпуск 0-3.

4.2. При проектировании оконных проемов необходимо соблюдать условия, приведенные в пояснительной записке серии 1.030.1-1. Вып. 0-2 и 0-3.

4.3. Панели рассчитаны на ветровые нагрузки от 50 до 250 кгс/м².

В марках панелей введен индекс, указывающий какой ветровой нагрузке соответствует данная панель.

Градация ветровых нагрузок принята через 50 кгс/м².

Индекс в марке	1	2	3	4	5
Величина нагрузки кгс/м²	до 50	до 100	до 150	до 200	до 250

Требуемая несущая способность панелей, воспринимающих ветровую нагрузку на собственно панель и приходящуюся от примыкающего к ней остекления определяется по формуле:

$$Q = q_н \left(\frac{H}{в} + 1 \right) \text{ кгс/м}^2$$

где: $q_н$ – нормативная ветровая нагрузка, соответствующая району строительства и высоте строящегося здания;

H – высота остекления в м;

$в$ – высота панели в м.

При этом нормативная ветровая нагрузка Q_1, приходящаяся на остекленную поверхность проема и переходящаяся на грань надоконной или подоконной панели, должна удовлетворять условию: $Q \leq (q_о - q_н)\frac{в}{2}$.

4.4. При разработке фасадов и схем расположения панелей в стенах определяется номенклатура панелей по размерам и назначению в стене.

Проектная организация, руководствуясь разработанным фасадом, определяет полную марку панели. К марке панели, приведенной в общей номенклатуре, прибавляется через дефис номер схемы раскладки закладных изделий.

Пример составления полной марки приведен в докум. 1.030.1-1. 0-2 0000 ПЗ, листы 5-10 и 0-3-0000 ПЗ листы 6,7.

Схемы расположения закладных изделий в панелях приведены в докум. 1.030.1-1. 0-3-0100.

5. Углы и температурные швы

5.1. Углы стен решены с помощью удлиненных панелей, устанавливаемых в углах по торцам зданий. Удлинение панелей соответствует толщине и привязке („0" или „250") продольных стен.

5.2. Температурные швы со вставками решаются с помощью удлиненных панелей. Размер вставки, длина панели в зависимости от толщины стен приведены в вып. 0-3 (докум. 1.030.1-1. 0-3-1100).

6. Конструкция швов

6.1. Швы между панелями должны заполняться цементным раствором и прокладками резиновыми пористыми уплотняющими (ГОСТ 19177-81) с герметизацией мастиками тиоколовыми строительного назначения марки УТ-31 (ГОСТ 13489-79), защищающими упругие прокладки от внешних атмосферных воздействий и инсоляции.

Заполнение швов следует производить в соответствии с „Указаниями по герметизации стыков при монтаже строительных конструкций" СН 420-71.

6.2. Применение для заполнения швов одного цементного раствора допускается только при отсутствии упругих синтетических прокладок.

7. Изготовление и испытание панелей

7.1. Изготовление панелей, их приемка и контроль качества, а также хранение и транспортировка должны производиться в соответствии с гост 11024-84 „Панели стеновые наружные бетонные и железобетонные для общественных зданий. Общие технические условия."

7.2. Испытание панелей и оценка качества изделий производится в соответствии с гост 8829-77 „Конструкции и изделия железобетонные сборные. Методы испытаний и оценка прочности, жесткости и трещиностойкости с учетом требований Инструкции по испытаниям железобетонных стеновых панелей промышленных зданий" Москва 1970 г.

Схема опирания и загружения панелей при испытании приведена на рис. 1.

Контрольные нагрузки по проверке прочности и жесткости панелей и контролируемые прогибы приведены в табл. 4,5 пояснительной записки

7.3. Указания по изготовлению плоских и пространственных каркасов и защита арматуры и закладных изделий от коррозии приведены в выпуске 1-2 и 1-3.

Рис. 1. Схема испытания панелей

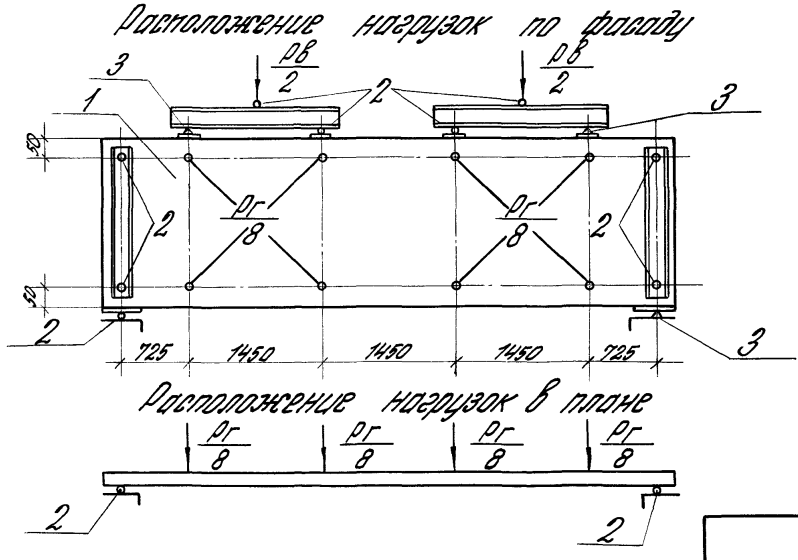

1- Испытуемая панель
2- Шаровые опоры
3- Неподвижные опоры

Таблица 4 (4)

Контрольные испытательные нагрузки для панелей из бетона марки 35 (класса В22,5)

Марка панели	Контрольные разрушающие нагрузки при испытании панелей на прочность						Контрольные нагрузки при испытании панелей на жесткость		Контрольный прогиб $f_в$, см	Допускаемые отклонения, см	
	Вертикальная $P_в$ (тс) (включая собственный вес)		Горизонтальная $P_г$ тс				Вертикальная $P_в$, тс	Горизонтальная $P_г$, тс			
			$C = 1,25$		$C = 1,6$						
	$C = 1,25$	$C = 1,6$	Контрольная нагрузка	Допускаемые отклонения	Контрольная нагрузка	Допускаемые отклонения					
ПС 60.9.1.6-1	0,88	1,16	0,61	0,09	0,79	0,12	0,64	0,41	2,45	0,49	0,73
ПС 60.9.1.6-2	0,88	1,16	0,81	0,12	1,04	0,15	0,64	0,54	2,68	0,27	0,40
ПС 60.9.1.6-3	0,88	1,16	1,22	0,18	1,56	0,23	0,64	0,81	3,00	0,30	0,45
ПС 60.9.1.6-4	0,88	1,16	1,62	0,24	2,08	0,31	0,64	1,08	3,00	0,30	0,45
ПС 60.12.1.6-1	4,16	5,33	0,76	0,11	0,97	0,15	3,03	0,51	2,81	0,28	0,42
ПС 60.12.1.6-2	4,16	5,33	1,08	0,16	1,38	0,21	3,03	0,72	2,94	0,29	0,44
ПС 60.12.1.6-3	4,16	5,33	1,62	0,24	2,08	0,31	3,03	1,08	3,00	0,30	0,45
ПС 60.12.1.6-4	4,16	5,33	2,16	0,32	2,76	0,41	3,03	1,44	3,00	0,30	0,45
ПС 60.18.1.6-1	4,75	6,09	1,05	0,16	1,34	0,20	3,46	0,70	2,90	0,29	0,44
ПС 60.18.1.6-2	4,75	6,09	1,62	0,24	2,08	0,31	3,46	1,08	3,00	0,30	0,45
ПС 60.18.1.6-3	4,75	6,09	2,43	0,36	3,11	0,46	3,46	1,62	3,00	0,30	0,45
ПС 60.18.1.6-4	4,75	6,09	3,24	0,49	4,15	0,62	3,46	2,16	3,00	0,30	0,45
ПС 60.9.2.0-1	1,10	1,41	0,61	0,09	0,78	0,12	0,81	0,41	2,40	0,48	0,72
ПС 60.9.2.0-2	1,10	1,41	0,81	0,12	1,04	0,15	0,81	0,54	2,50	0,50	0,75
ПС 60.9.2.0-3	1,10	1,41	1,22	0,18	1,56	0,23	0,81	0,81	2,20	0,44	0,66
ПС 60.9.2.0-4	1,10	1,41	1,62	0,24	2,08	0,31	0,81	1,08	2,03	0,41	0,61
ПС 60.12.2.0-1	4,46	5,70	0,81	0,12	1,04	0,16	3,44	0,54	2,57	0,26	0,39
ПС 60.12.2.0-2	4,46	5,70	1,08	0,16	1,38	0,21	3,44	0,72	2,58	0,26	0,39
ПС 60.12.2.0-3	4,46	5,70	1,62	0,24	2,08	0,31	3,44	1,08	2,36	0,47	0,70
ПС 60.12.2.0-4	4,46	5,70	2,16	0,32	2,76	0,41	3,44	1,44	2,16	0,43	0,65
ПС 60.18.2.0-1	5,20	6,65	1,22	0,18	1,56	0,23	4,02	0,81	2,77	0,28	0,42
ПС 60.18.2.0-2	5,20	6,65	1,62	0,24	2,08	0,31	4,02	1,08	2,80	0,28	0,42
ПС 60.18.2.0-3	5,20	6,65	2,43	0,36	3,11	0,47	4,02	1,62	2,50	0,50	0,75
ПС 60.18.2.0-4	5,20	6,65	3,24	0,49	4,15	0,62	4,02	2,16	2,31	0,46	0,70

Таблица 5

Контрольные испытательные нагрузки для панелей из бетона марки 50 (класса В3,5)

Марка панели	Контрольные разрушающие нагрузки при испытании панелей на прочность						Контрольные нагрузки при испытании, проверо на закрытие		Контрольный прогиб $f_в$, см	Допускаемые отклонения, см	
	Вертикальная $P_в$, тс (включая собственный вес)		Горизонтальная $P_г$, тс				Вертикальная $P_в$, тс	Горизонтальная $P_г$, тс			
			$C = 1{,}25$		$C = 1{,}6$						
	$C = 1{,}25$	$C = 1{,}6$	Контрольная нагрузка	Допускаемые отклонения	Контрольная нагрузка	Допускаемые отклонения					
ПС 60.9.2,0-1	1,25	1,60	0,61	0,09	0,79	0,12	0,81	0,41	2,63	0,26	0,39
ПС 60.9.2,0-2	1,25	1,60	0,81	0,12	1,04	0,15	0,81	0,54	2,42	0,48	0,73
ПС 60.9.2,0-3	1,25	1,60	1,22	0,18	1,56	0,23	0,81	0,81	2,53	0,51	0,76
ПС 60.9.2,0-5	1,25	1,60	2,03	0,30	2,60	0,39	0,81	1,35	2,64	0,26	0,40
ПС 60.12.2,0-1	4,75	6,08	0,81	0,12	1,04	0,15	3,67	0,54	2,81	0,28	0,42
ПС 60.12.2,0-2	4,75	6,08	1,08	0,16	1,38	0,21	3,67	0,72	2,61	0,26	0,39
ПС 60.12.2,0-3	4,75	6,08	1,62	0,24	2,08	0,31	3,67	1,08	2,66	0,27	0,40
ПС 60.12.2,0-5	4,75	6,08	2,70	0,41	3,46	0,52	3,67	1,80	2,72	0,27	0,41
ПС 60.18.2,0-1	5,63	7,20	1,22	0,18	1,56	0,23	4,31	0,81	3,00	0,30	0,45
ПС 60.18.2,0-2	5,63	7,20	1,62	0,24	2,08	0,31	4,31	1,08	2,75	0,28	0,41
ПС 60.18.2,0-3	5,63	7,20	2,43	0,36	3,11	0,47	4,31	1,62	2,85	0,29	0,43
ПС 60.18.2,0-5	5,63	7,20	4,05	0,61	5,20	0,78	431	2,70	2,97	0,30	0,45
ПС 60.9.2,5-2	1,63	2,08	0,81	0,12	1,04	0,16	1,18	0,54	2,26	0,45	0,68
ПС 60.9.2,5-3	1,63	2,08	1,22	0,18	1,56	0,23	1,18	0,81	2,18	0,44	0,65
ПС 60.9.2,5-4	1,63	2,08	1,62	0,24	2,08	0,31	1,18	1,08	1,62	0,32	0,49
ПС 60.9.2,5-5	1,63	3,08	2,13	0,30	2,60	0,39	1,18	1,35	1,35	0,27	0,40
ПС 60.12.2,5-2	5,13	6,56	1,08	0,16	1,38	0,21	3,95	0,72	2,43	0,49	0,73
ПС 60.12.2,5-3	5,13	6,56	1,62	0,24	2,08	0,31	3,95	1,08	2,35	0,47	0,71
ПС 60.12.2,5-4	5,13	6,56	2,16	0,32	2,76	0,41	3,95	1,44	1,83	0,37	0,55
ПС 60.12.2,5-5	5,13	6,56	2,70	0,41	3,46	0,52	3,95	1,80	1,37	0,27	0,41
ПС 60.18.2,5-2	6,25	8,00	1,62	0,24	2,08	0,31	4,86	1,08	2,72	0,27	0,41
ПС 60.18.2,5-3	6,25	8,00	2,43	0,36	3,11	0,47	4,86	1,62	2,62	0,26	0,39
ПС 60.18.2,5-4	6,25	8,00	3,24	0,49	4,15	0,62	4,86	2,16	2,00	0,40	0,60
ПС 60.18.2,5-5	6,25	8,00	4,05	0,61	5,20	0,78	4,88	2,70	1,59	0,32	0,48

Номенклатура панелей

Обозначение	Марка	Габариты, мм: Длина L	Высота H	Толщина B	Масса, т, при плотности бетона, кг/м³: 600	700
1.030.1-1.15-01 00 000	ПС 60.9.1,6-1А-	5980	885	160	0,7	—
-04	ПС 60.12.1,6-1А-		1185		0,9	
-08	ПС 60.18.1,6-1А-		1785		1,4	
-01	ПС 60.9.1,6-2А-		885		0,7	
-05	ПС 60.12.1,6-2А-		1185		0,9	
-09	ПС 60.18.1,6-2А-		1785		1,4	
-02	ПС 60.9.1,6-3А-		885		0,7	
-06	ПС 60.12.1,6-3А-		1185		0,9	
-10	ПС 60.18.1,6-3А-		1785		1,4	
-03	ПС 60.9.1,6-4А-		885		0,7	
-07	ПС 60.12.1,6-4А-		1185		0,9	
-11	ПС 60.18.1,6-4А-		1785		1,4	
1.030.1-1.15-02 00 000	ПС 60.9.2,0-1А-		885	200	0,9	1,0
-05	ПС 60.12.2,0-1А-		1185		1,2	1,4
-10	ПС 60.18.2,0-1А-		1785		1,8	2,1
-01	ПС 60.9.2,0-2А-		885		0,9	1,0
-06	ПС 60.12.2,0-2А-		1185		1,2	1,4
-11	ПС 60.18.2,0-2А-		1785		1,8	2,1
-02	ПС 60.9.2,0-3А-		885		0,9	1,0
-07	ПС 60.12.2,0-3А-		1185		1,2	1,4
-12	ПС 60.18.2,0-3А-		1785		1,8	2,1
-03	ПС 60.9.2,0-4А-		885		0,9	—
-08	ПС 60.12.2,0-4А-		1185		1,2	
-13	ПС 60.18.2,0-4А		1785		1,8	
-04	ПС 60.9.2,0-5А-		885		—	1,0
-09	ПС 60.12.2,0-5А-		1185			1,4
-14	ПС 60.18.2,0-5А-		1785			1,8

Обозначение	Марка	Габариты, мм: Длина L	Высота H	Толщина B	Масса, т, при плотности бетона, кг/м³: 600	700
1.030.1-1.15-03 00 000	ПС 60.9.2,5-2А-	5980	885	250	—	1,3
-04	ПС 60.12.2,5-2А-		1185			1,7
-08	ПС 60.18.2,5-2А-		1785			2,6
-01	ПС 60.9.2,5-3А-		885			1,3
-05	ПС 60.12.2,5-3А-		1185			1,7
-09	ПС 60.18.2,5-3А-		1785			2,6
-02	ПС 60.9.2,5-4А-		885			1,3
-06	ПС 60.12.2,5-4А-		1185			1,7
-10	ПС 60.18.2,5-4А-		1785			2,6
-03	ПС 60.9.2,5-5А-		885			1,3
-07	ПС 60.12.2,5-5А-		1185			1,7
-11	ПС 60.18.2,5-5А-		1785			2,6
1.030.1-1.15-04 00 000	ПС 62.9.1,6-1А-1.	6180	885	160	0,7	—
-01	ПС 62.9.1,6-1А-2.					
-08	ПС 62.12.1,6-1А-1.		1185		1,0	
-09	ПС 62.12.1,6-1А-2.					
-16	ПС 62.18.1,6-1А-1.		1785		1,5	
-17	ПС 62.18.1,6-1А-2.					
-02	ПС 62.9.1,6-2А-1.		885		0,7	
-03	ПС 62.9.1,6-2А-2.					
-10	ПС 62.12.1,6-2А-1.		1185		1,0	
-11	ПС 62.12.1,6-2А-2.					
-18	ПС 62.18.1,6-2А-1.		1785		1,5	
-19	ПС 62.18.1,6-2А-2.					

Масса панели определена при отпускной влажности бетона 25% с учетом коэффициента

Обозначение	Марка	Габариты, мм			Масса, т, при плотности бетона, кг/м³	
		Длина L	Высота H	Толщина B	600	700
1.030.1-1.5-04 00 000 –04	ПС 62.9.16-3Я-1	6190	885	160	0,7	—
–05	ПС 62.9.16-3Я-2.					
–12	ПС 62.12.16-3Я-1		1185		1,0	
–13	ПС 62.12.16-3Ф-2.					
–20	ПС 62.18.16.3Я-1		1785		1,5	
–21	ПС 62.18.16-3Я-2.					
–06	ПС 62.9.16-4Я-1.		885		0,7	
–07	ПС 62.9.16-4Я-2					
–14	ПС 62.12.16-4Я-1		1185		1,0	
–15	ПС 62.12.16-4Я-2					
–22	ПС 62.18.16-4Я-1.		1785		1,5	
–23	ПС 62.18.16-4Я-2.					
1.030.1-1.5-05 00 000	ПС 62.9.20-1Я-1	6230	885	200	0,9	1,1
–01	ПС 62.9.20-1Я-2.					
–10	ПС 62.12.20-1Я-1.		1185		1,2	1,4
–11	ПС 62.12.20-1Я-2.					
–20	ПС 62.18.20-1Я-1		1785		1,8	2,2
–21	ПС 62.18.20-1Я-2.					
–02	ПС 62.9.20-2Я-1.		885		0,9	1,1
–03	ПС 62.9.20-2Я-2.					
–12	ПС 62.12.20-2Я-1.		1185		1,2	1,4
–13	ПС 62.12.20-2Я-2.					
–22	ПС 62.18.20-2Я-1.		1785		1,8	2,2
–23	ПС 62.18.20-2Я-2.					
–04	ПС 62.9.20-3Я-1.		885		0,9	1,1
–05	ПС 62.9.20-3Я-2.					
–14	ПС 62.12.20-3Я-1.		1185		1,2	1,4

Обозначение	Марка	Габариты, мм			Масса, т, при плотности бетона, кг/м³	
		Длина L	Высота H	Толщина B	600	700
–15	ПС 62.12.20-3Я-2	6230	1185	200	1,2	1,4
–24	ПС 62.18.20-3Я-1.		1785		1,8	2,2
–25	ПС 62.18.20-3Я-2					
–06	ПС 62.9.20-4Я-1.		885		0,9	—
–07	ПС 62.9.20-4Я-2					
–16	ПС 62.12.20-4Я-1.		1185		1,2	
–17	ПС 62.12.20-4Я-2					
–26	ПС 62.18.20-4Я-1.		1785		1,8	
–27	ПС 62.18.20-4Я-2.					
–08	ПС 62.9.20-5Я-1.		885			1,1
–09	ПС 62.9.20-5Я-2					
–18	ПС 62.12.20-5Я-1.		1185			1,4
–19	ПС 62.12.20-5Я-2.					
–28	ПС 62.18.20-5Я-1		1785			2,2
–29	ПС 62.18.20-5Я-2.					
1.030.1-1.5-06 00 000	ПС 63.9.25-2Я-1.	6280	885	250		1,3
–01	ПС 63.9.25-2Я-2.					
–08	ПС 63.12.25-2Я-1.		1185			1,8
–09	ПС 63.12.25-2Я-2.					
–16	ПС 63.18.25-2Я-1.		1785			2,7
–17	ПС 63.18.25-2Я-2.					
–02	ПС 63.9.25-3Я-1.		885			1,3
–03	ПС 63.9.25-3Я-2.					
–10	ПС 63.12.25-3Я-1.		1185			1,8
–11	ПС 63.12.25-3Я-2					
–18	ПС 63.18.25-3Я-1.		1785			2,7
–19	ПС 63.18.25-3Я-2.					

Примечание см. на листе 9.

Обозначение	Марка	Габариты, мм			Масса, т, при плотности бетона, кг/м³	
		Длина L	Высота H	Толщина B	600	700
1.030.1-1.5-06.00.000-04	ПС 63.9.25-4А-1.	6280	885	250	—	1,3
-05	ПС 63.9.25-4А-2.					
-12	ПС 63.12.25-4А-1.		1185			1,8
-13	ПС 63.12.25-4А-2.					
-20	ПС 63.18.25-4А-1.		1785			2,7
-21	ПС 63.18.25-4А-2.					
-06	ПС 63.9.25-5А-1.		885			1,3
-07	ПС 63.9.25-5А-2.					
-14	ПС 63.12.25-5А-1.		1185			1,8
-15	ПС 63.12.25-5А-2.					
-22	ПС 63.18.25-5А-1.		1785			2,7
-23	ПС 63.18.25-5А-2.					
1.030.1-1.5-07.00.000	ПС 64.9.16-1А-1.	6440	885	160	0,8	—
-01	ПС 64.9.16-1А-2.					
-08	ПС 64.12.16-1А-1.		1185		1,0	
-09	ПС 64.12.16-1А-2.					
-16	ПС 64.18.16-1А-1.		1785		1,5	
-17	ПС 64.18.16-1А-2.					
-02	ПС 64.9.16-2А-1.		885		0,8	
-03	ПС 64.9.16-2А-2.					
-10	ПС 64.12.16-2А-1.		1185		1,0	
-11	ПС 64.12.16-2А-2.					
-18	ПС 64.18.16-2А-1.		1785		1,5	
-19	ПС 64.18.16-2А-2.					
-04	ПС 64.9.16-3А-1.		885		0,8	
-05	ПС 64.9.16-3А-2.					
-12	ПС 64.12.16-3А-1.		1185		1,0	

Примечание см. на листе 9.

Обозначение	Марка	Габариты, мм			Масса, т, при плотности бетона, кг/м³	
		Длина L	Высота H	Толщина B	600	700
-13	ПС 64.12.16-3А-2.	6440	1185	160	1,0	—
-20	ПС 64.18.16-3А-1.		1785		1,5	
-21	ПС 64.18.16-3А-2.					
-06	ПС 64.9.16-4А-1.		885		0,8	
-07	ПС 64.9.16-4А-2.					
-14	ПС 64.12.16-4А-1.		1185		1,0	
-15	ПС 64.12.16-4А-2.					
-22	ПС 64.18.16-4А-1.		1785		1,5	
-23	ПС 64.18.16-4А-2.					
1.030.1-1.5-08.00.000	ПС 65.9.20-1А-1.	6480	885	200	0,9	1,1
-01	ПС 65.9.20-1А-2.					
-10	ПС 65.12.20-1А-1.		1785		1,3	1,5
-11	ПС 65.12.20-1А-2.					
-20	ПС 65.18.20-1А-1.		1785		1,9	2,2
-21	ПС 65.18.20-1А-2.					
-02	ПС 65.9.20-2А-1.		885		0,9	1,1
-03	ПС 65.9.20-2А-2.					
-12	ПС 65.12.20-2А-1.		1185		1,3	1,5
-13	ПС 65.12.20-2А-2.					
-22	ПС 65.18.20-2А-1.		1785		1,9	2,2
-23	ПС 65.18.20-2А-2.					
-04	ПС 65.9.20-3А-1.		885		0,9	1,1
-05	ПС 65.9.20-3А-2.					
-14	ПС 65.12.20-3А-1.		1185		1,3	1,5
-15	ПС 65.12.20-3А-2.					
-24	ПС 65.18.20-3А-1.		1785		1,9	2,2
-25	ПС 65.18.20-3А-2.					

Обозначение	Марка	Габариты, мм			Масса, т, при плотности бетона, кг/м³	
		Длина L	Высота H	Толщина B	600	700
-06	ПС 65.9.2,0-4А-1.	6480	885	200	0,9	
-07	ПС 65.9.2,0-4А-2.					
-16	ПС 65.12.2,0-4А-1.		1185		1,3	—
-17	ПС 65.12.2,0-4А-2.					
-26	ПС 65.18.2,0-4А-1.		1785		1,9	
-27	ПС 65.18.2,0-4А-2.					
-08	ПС 65.9.2,0-5А-1.		885			1,1
-09	ПС 65.9.2,0-5А-2.					
-18	ПС 65.12.2,0-5А-1.		1185			1,5
-19	ПС 65.12.2,0-5А-2.					
-28	ПС 65.18.2,0-5А-1.		1785			2,2
-29	ПС 65.18.2,0-5А-2.					
1030.1-15-09.00.000	ПС 65.9.2,5-2А-1.	6530	885	250	—	1,4
-01	ПС 65.9.2,5-2А-2.					
-08	ПС 65.12.2,5-2А-1.		1185			1,9
-09	ПС 65.12.2,5-2А-2.					
-16	ПС 65.18.2,5-2А-1.		1785			2,8
-17	ПС 65.18.2,5-2А-2.					
-02	ПС 65.9.2,5-3А-1.		885			1,4
-03	ПС 65.9.2,5-3А-2					
-10	ПС 65.12.2,5-3А-1.		1185			1,9
-11	ПС 65.12.2,5-3А-2.					
-18	ПС 65.18.2,5-3А-1.		1785			2,8
-19	ПС 65.18.2,5-3А-2.					

Примечание см. на листе 9.

Обозначение	Марка	Габариты, мм			Масса, т, при плотности бетона, кг/м³	
		Длина L	Высота H	Толщина B	600	700
-04	ПС 65.9.2,5-4А-1.	6530	885	250	—	1,4
-05	ПС 65.9.2,5-4А-2.					
-12	ПС 65.12.2,5-4А-1.		1185			1,9
-13	ПС 65.12.2,5-4А-2.					
-20	ПС 65.18.2,5-4А-1.		1785			2,8
-21	ПС 65.18.2,5-4А-2.					
-06	ПС 65.9.2,5-5А-1.		885			1,4
-07	ПС 65.9.2,5-5А-2.					
-14	ПС 65.12.2,5-5А-1.		1185			1,9
-15	ПС 65.12.2,5-5А-2.					
-22	ПС 65.18.2,5-5А-1.		1785			2,8
-23	ПС 65.18.2,5-5А-2.					
1030.1-15-10.00.000	ПС 30.9.1,5-3А-	2980	885	160	0,4	
-02	ПС 30.12.1,5-3А-		1185		0,5	
-04	ПС 30.18.1,5-3А-		1785		0,7	
-01	ПС 30.9.1,5-5А-		885		0,4	—
-03	ПС 30.12.1,5-5А-		1185		0,5	
-05	ПС 30.18.1,5-5А-		1785		0,7	
-06	ПС 30.9.2,0-3А-		885	200	0,4	0,5
-08	ПС 30.12.2,0-3А-		1185		0,6	0,7
-10	ПС 30.18.2,0-3А-		1785		0,9	1,0
-07	ПС 30.9.2,0-5А-		885		0,4	0,5
-09	ПС 30.12.2,0-5А-		1185		0,6	0,7
-11	ПС 30.18.2,0-5А-		1785		0,9	1,0

Обозначение	Марка	Габариты, мм: Длина L	Высота H	Толщина B	Масса, т, при плотности бетона, кг/м³: 600	700
1.030.1-1.5-10.00.000 -12	ПС 30.9.2,5-3А-	2980	885	250	—	1,3
-14	ПС 30.12.2,5-3А		1185			0,6
-16	ПС 30.18.2,5-3А-		1785			0,9
-13	ПС 30.9.2,5-5А-		885			1,3
-15	ПС 30.12.2,5-5А-		1185			0,6
-17	ПС 30.18.2,5-5А		1785			0,9
1.030.1-1.5-11.00.000	2ПС 12.12.2,0-А-	1180	1185	200	0,2	1,3
-01	2ПС 12.18.2,0-А-		1785		0,3	0,3
-02	2ПС 12.24.2,0-А-		2385		0,4	0,4
-03	2ПС 30.12.2,0-А-	2980	1185		0,5	0,5
-04	2ПС 30.18.2,0-А-		1785		0,6	0,7
-05	2ПС 30.24.2,0-А-		2385		0,9	1,0
-06	2ПС 6.12.2,0-А-	580	1185		1,2	1,4
-07	2ПС 6.18.2,0-А-		1785		0,1	0,1
-08	2ПС 6.24.2,0-А-		2385		0,2	0,2
-09	2ПС 15.12.2,0-А-	1480	1185		0,2	0,3
-10	2ПС 15.18.2,0-А-		1785		0,3	0,3
-11	2ПС 15.24.2,0-А-		2385		0,4	0,5
-12	2ПС 8.12.2,0-А-	830	1185		0,5	0,7
-13	2ПС 8.18.2,0-А-		1785		0,2	0,2
-14	2ПС 8.24.2,0-А-		2385		0,2	0,3
-15	2ПС 11.12.2,0-А-	1080	1185		0,3	0,4
-16	2ПС 11.18.2,0-А-		1785		0,2	0,2
-17	2ПС 11.24.2,0-А-		2385		0,3	0,4
-18	2ПС 17.12.2,0-А-	1730	1185		0,4	0,5
-19	2ПС 17.18.2,0-А-		1785		0,3	0,4
-20	2ПС 17.24.2,0-А-		2385		0,5	0,6
-21	2ПС 20.12.2,0-А-	1980	1185	200	0,7	0,8
-22	2ПС 20.18.2,0-А-		1785		0,4	0,5
-23	2ПС 20.24.2,0-А-		2385		0,6	0,7
1.030.1-1.5-12.00.000	2ПС 12.12.2,5-А-	1180	1185	250	0,8	0,9
-01	2ПС 12.18.2,5-А-		1785		—	0,3
-02	2ПС 12.24.2,5-А-		2385			0,5
-03	2ПС 30.12.2,5-А-	2980	1185			0,7
-04	2ПС 30.18.2,5-А-		1785			0,9
-05	2ПС 30.24.2,5-А-		2385			1,3
-06	2ПС 6.12.2,5-А-	580	1185			1,7
-07	2ПС 6.18.2,5-А-		1785			0,2
-08	2ПС 6.24.2,5-А-		2385			0,3
-09	2ПС 15.12.2,5-А-	1480	1185			0,3
-10	2ПС 15.18.2,5-А-		1785			0,4
-11	2ПС 15.24.2,5-А-		2385			0,6
-12	2ПС 9.12.2,5-А-	880	1185			0,9
-13	2ПС 9.18.2,5-А-		1785			0,3
-14	2ПС 9.24.2,5-А-		2385			0,4
-15	2ПС 11.12.2,5-А-	1130	1185			0,5
-16	2ПС 11.18.2,5-А-		1785			0,3
-17	2ПС 11.24.2,5-А-		2385			0,5
-18	2ПС 18.12.2,5-А-	1780	1185			0,7
-19	2ПС 18.18.2,5-А-		1785			0,5
-20	2ПС 18.24.2,5-А-		2385			0,8
-21	2ПС 20.12.2,5-А-	2030	1185			1,0
-22	2ПС 20.18.2,5-А-		1785			0,6
-23	2ПС 20.24.2,5-А-		2385			0,9

Примечание см. на листе 9.

Инв. № подл. | Подпись и дата | Взам. инв. №

Марка изделия (панели)	Код изделия	Сортовой прокат обыкновенного качества, кг: Сталь арматурная по классам: АС-II ГОСТ 5781-82*			А-III ГОСТ 5781-82*			Итого	Вст. по укрупненному сортаменту: Малогабаритные	Катания	Металлоизделия промышленного назначения (метизы), кг: Проволока класса ВР-I ГОСТ 6727-80			Бетон ячеистый: Класс по прочности на сжатие	Расход, м³	Портландцемент М 400, т: Код материала 573112: по серии	с учетом Котх=1,06	Инертные заполнители, м³: Порог ретрагированный: код 571140	
		Код материала																		
		093003			093004			093000	093300	093400	121400									
		по серии	с учетом Котх=1,01	Приведенная к А-I Ка-I=1,21	по серии	с учетом Котх=1,01	Приведенная к А-I Ка-I=1,43	Приведенной к А-I	⌀ от 10 до 19	⌀ от 6 до 9	по серии	с учетом Котх=1,02	Приведенная к А-I Ка-I=1,47							
ПС 60.9.16-1А-	583100	1,30	1,31	1,59	10,76	10,87	15,54	17,13	1,31	10,87	4,37	4,46	6,55	М35	0,85	0,24	0,24	0,21		
ПС 60.9.16-2А-	—"—	1,30	1,31	1,59	19,00	19,19	27,44	29,03	1,31	19,19	4,37	4,46	6,55	—"—	—"—	—"—	—"—	—"—		
ПС 60.9.16-3А-	—"—	1,30	1,31	1,59	28,48	28,77	42,58	44,17	30,88	0,20	4,37	4,46	6,55	—"—	—"—	—"—	—"—	—"—		
ПС 60.9.16-4А-	—"—	1,30	1,31	1,59	46,44	46,90	67,07	68,66	48,01	0,20	4,37	4,46	6,55	—"—	—"—	—"—	—"—	—"—		
ПС 60.12.16-1А-	—"—	1,30	1,31	1,59	13,40	13,53	19,35	20,94	1,31	13,53	5,77	5,89	8,65	—"—	1,13	0,32	0,32	0,28		
ПС 60.12.16-2А-	—"—	1,30	1,31	1,59	23,70	23,94	34,23	35,82	1,31	23,94	5,77	5,89	8,65	—"—	—"—	—"—	—"—	—"—		
ПС 60.12.16-3А-	—"—	1,30	1,31	1,59	36,80	37,17	53,15	54,74	38,28	0,20	5,77	5,89	8,65	—"—	—"—	—"—	—"—	—"—		
ПС 60.12.16-4А-	—"—	1,30	1,31	1,59	53,00	53,53	76,55	78,14	54,64	0,20	5,77	5,89	8,65	—"—	—"—	—"—	—"—	—"—		
ПС 60.18.16-1А-	—"—	1,30	1,31	1,59	18,68	18,87	26,98	28,57	1,31	18,87	8,60	8,77	12,89	—"—	1,71	0,48	0,48	0,43		
ПС 60.18.16-2А-	—"—	1,30	1,31	1,59	33,10	33,43	47,81	49,40	1,31	33,43	8,60	8,77	12,89	—"—	—"—	—"—	—"—	—"—		
ПС 60.18.16-3А-	—"—	1,30	1,31	1,59	51,44	51,95	74,29	75,88	53,06	0,20	8,60	8,77	12,89	—"—	—"—	—"—	—"—	—"—		
ПС 60.18.16-4А-	—"—	1,30	1,31	1,59	74,12	74,86	107,05	108,64	75,97	0,20	8,60	8,77	12,89	—"—	—"—	—"—	—"—	—"—		
ПС 60.9.20-1А-	—"—	1,30	1,31	1,59	0,24	0,24	0,35	1,94	1,31	0,24	12,13	12,37	18,19	М35 или М50	1,96	0,30 или 0,32	0,30 или 0,32	0,27		
ПС 60.9.20-2А-	—"—	1,30	1,31	1,59	10,80	10,91	15,60	17,19	1,31	10,91	4,77	4,87	7,15	—"—	—"—	—"—	—"—	—"—		
ПС 60.9.20-3А-	—"—	1,30	1,31	1,59	19,04	19,23	27,50	29,09	1,31	19,23	4,77	4,87	7,15	—"—	—"—	—"—	—"—	—"—		
ПС 60.9.20-4А-	—"—	1,30	1,31	1,59	29,52	29,82	42,64	44,23	30,89	0,24	4,77	4,87	7,15	М35	—"—	0,30	0,30	—"—		
ПС 60.9.20-5А-	—"—	1,30	1,31	1,59	29,52	29,82	42,64	44,23	30,89	0,24	4,77	4,87	7,15	М50	—"—	0,32	0,32	—"—		
ПС 60.12.20-1А-	—"—	1,30	1,31	1,59	0,24	0,24	0,35	1,94	1,31	0,24	15,47	15,78	23,20	М35 или М50	1,42	0,40 или 0,43	0,41 или 0,44	0,35		
ПС 60.12.20-2А-	—"—	1,30	1,31	1,59	15,52	15,67	22,42	24,01	1,31	15,67	6,27	6,39	9,40	—"—	—"—	—"—	—"—	—"—		
ПС 60.12.20-3А-	—"—	1,30	1,31	1,59	23,84	24,08	34,43	36,02	1,31	24,08	6,27	6,39	9,40	—"—	—"—	—"—	—"—	—"—		
ПС 60.12.20-4А-	—"—	1,30	1,31	1,59	36,84	37,21	53,21	54,80	38,28	0,24	6,27	6,39	9,40	М35	—"—	0,40	0,41	—"—		

Зав. отд.	Стецкевский		1.030.1-1.5-00 00 000 ВМ
Н. контр.	Гайдаев		
Гл. инж. пр.	Рудаков		Ведомость расхода стали, цемента и инертных материалов на панель
Рук. инж.	Иванова		Стадия: Р; Листов: 1; Листов: 8
Ст. инж.	Шапошникова		ЦНИИпромзданий

Марка изделия (панели)	Код изделия	Сортовой прокат обыкновенного качества, кг. Сталь арматурная по классам. А-I ГОСТ 5781-82*		АС-II ГОСТ 5781-82*			А-III ГОСТ 5781-82*			Итого	В т.ч. по укрупненному сортаменту: Мелкосортная	Катанка	Металлоизделия промышленного назначения (метизы), кг. Проволока класса Вр-I ГОСТ 6727-80			Бетон ячеистый		Портланд-цемент М 400, т		Инертные заполнители, м³
		Код материала														Класс по прочности на сжатие	Расход, м³	Код материалы 573112		Песок естественный
		093002		093003			093004			093000	093300	093400	121400							Код 571140
		по серии	с учетом $K_{отх}=1{,}01$	по серии	с учетом $K_{отх}=1{,}01$	Приведенная к А-I $K_{А-I}=1{,}21$	по серии	с учетом $K_{отх}=1{,}01$	Приведенная к А-I $K_{А-I}=1{,}43$	Приведенной к А-I	с учетом $K_{отх}$: ф от 10 до 19	ф от 6 до 9	по серии	с учетом $K_{отх}=1{,}02$	Приведенная к А-I $K_{А-I}=1{,}47$			по серии	с учетом $K_{отх}=1{,}006$	$K_{ин}=0{,}25$
ПС 60.12.2,0-5А-	583100	—	—	1,30	1,31	1,59	36,84	37,21	53,21	54,80	38,28	0,24	6,27	6,39	9,40	М50	1,42	0,43	0,44	0,36
ПС 60.18.2,0-1А-	—"—	—	—	2,14	2,16	2,62	0,31	0,31	0,44	3,06	2,37	0,10	22,18	22,62	33,26	М35 или М50	2,14	0,61 или 0,65	0,61 или 0,66	0,54
ПС 60.18.2,0-2А-	—"—	—	—	—"—	—"—	—"—	20,87	21,08	30,14	32,76	2,37	20,87	9,30	9,49	13,94	—"—	—"—	—"—	—"—	—"—
ПС 60.18.2,0-3А-	—"—	—	—	—"—	—"—	—"—	33,21	33,54	47,96	50,58	2,37	33,75	—"—	—"—	—"—	—"—	—"—	—"—	—"—	—"—
ПС 60.18.2,0-4А-	—"—	—	—	—"—	—"—	—"—	51,55	52,07	74,45	77,07	54,13	0,10	—"—	—"—	—"—	М35	—"—	0,61	0,61	—"—
ПС 60.18.2,0-5А-	—"—	—	—	—"—	—"—	—"—	—"—	—"—	—"—	77,07	54,13	0,10	—"—	—"—	—"—	М50	—"—	0,65	0,66	—"—
ПС 60.9.2,5-2А-	—"—	1,30	1,31	—	—	—	1,84	1,86	2,66	3,97	1,31	1,86	12,53	12,78	18,79	М50	1,33	0,40	0,41	0,33
ПС 60.9.2,5-3А-	—"—	—"—	—"—	—	—	—	12,40	12,52	17,90	19,21	1,31	12,52	5,17	5,27	7,75	—"—	—"—	—"—	—"—	—"—
ПС 60.9.2,5-4А-	—"—	—"—	—"—	—	—	—	20,64	20,85	29,82	31,13	1,31	20,85	—"—	—"—	—"—	—"—	—"—	—"—	—"—	—"—
ПС 60.9.2,5-5А-	—"—	—"—	—"—	—	—	—	31,12	31,43	44,94	46,25	30,88	1,86	—"—	—"—	—"—	—"—	—"—	—"—	—"—	—"—
ПС 60.12.2,5-2А-	—"—	—	—	1,30	1,31	1,59	6,54	6,61	9,45	11,04	1,31	6,61	14,13	14,41	21,19	—"—	1,77	0,54	0,54	0,44
ПС 60.12.2,5-3А-	—"—	—	—	—"—	—"—	—"—	17,10	17,27	24,70	26,29	1,31	17,27	6,77	6,91	10,15	—"—	—"—	—"—	—"—	—"—
ПС 60.12.2,5-4А-	—"—	—	—	—"—	—"—	—"—	25,34	25,59	36,59	38,18	1,31	25,59	—"—	—"—	—"—	—"—	—"—	—"—	—"—	—"—
ПС 60.12.2,5-5А-	—"—	—	—	—"—	—"—	—"—	38,44	38,82	55,51	57,10	38,27	1,86	—"—	—"—	—"—	—"—	—"—	—"—	—"—	—"—
ПС 60.18.2,5-2А-	—"—	—	—	2,14	2,16	2,62	7,50	7,58	10,84	13,46	2,16	7,58	21,04	21,46	31,55	—"—	2,68	0,82	0,82	0,67
ПС 60.18.2,5-3А-	—"—	—	—	—"—	—"—	—"—	23,34	23,57	33,71	36,33	2,16	23,57	10,00	10,20	14,99	—"—	—"—	—"—	—"—	—"—
ПС 60.18.2,5-4А-	—"—	—	—	—"—	—"—	—"—	35,70	36,06	51,55	54,17	2,16	36,06	—"—	—"—	—"—	—"—	—"—	—"—	—"—	—"—
ПС 60.18.2,5-5А-	—"—	—	—	—"—	—"—	—"—	54,04	54,58	78,05	80,67	53,91	2,83	—"—	—"—	—"—	—"—	—"—	—"—	—"—	—"—
ПС 62.9.1,6-1А-	—"—	1,30	1,31	—	—	—	11,16	11,27	16,12	17,43	1,31	11,27	4,90	5,00	7,35	М35	0,88	0,25	0,25	0,22
ПС 62.9.1,6-2А-	—"—	—"—	—"—	—	—	—	19,64	19,84	28,37	29,68	1,31	19,84	—"—	—"—	—"—	—"—	—"—	—"—	—"—	—"—
ПС 62.9.1,6-3А-	—"—	—"—	—"—	—	—	—	30,60	30,91	44,20	45,51	32,87	0,20	—"—	—"—	—"—	—"—	—"—	—"—	—"—	—"—
ПС 62.9.1,6-4А-	—"—	—"—	—"—	—	—	—	43,88	44,32	63,38	64,69	46,28	0,20	—"—	—"—	—"—	—"—	—"—	—"—	—"—	—"—
ПС 62.12.1,6-1А-	—"—	—"—	—"—	—	—	—	13,90	14,04	20,08	21,39	1,31	14,04	6,50	6,63	9,75	—"—	1,17	0,33	0,34	0,29
ПС 62.12.1,6-2А-	—"—	—	—	1,30	1,31	1,59	24,50	24,75	35,39	36,98	1,31	24,75	—"—	—"—	—"—	—"—	—"—	—"—	—"—	—"—

Марка изделия (панели)	Код изделия	Сортовой прокат обыкновенного качества, кг. Сталь арматурная по классам. А-I ГОСТ 5781-82*		АС-II ГОСТ 5781-82*			А-III ГОСТ 5781-82*			Итого	Втч. по укрупненному сортаменту: Мелкосортная	Катанка	Металлоизделия промышленного назначения (метизы), кг. Проволока класса Вр-I ГОСТ 6727-80			Бетон ячеистый		Портланд-цемент М400, т		Инертные заполнители, м³
		Код материала														Класс по прочности на сжатие	Расход, м³	Код материала 573112		Песок естественный
		093002		093003			093004			093000	093300	093400	121400							Код 571140
		по серии	с учетом $K_{отх}=1,01$	по серии	с учетом $K_{отх}=1,01$	Приведенная к А-I $K_{А-I}=1,21$	по серии	с учетом $K_{отх}=1,01$	Приведенная к А-I $K_{А-I}=1,43$	Приведенной к А-I	с учетом $K_{отх}$: ф от 10 до 19	ф от 5 до 9	по серии	с учетом $K_{отх}=1,02$	Приведенная к А-I $K_{А-I}=1,47$			по серии	с учетом $K_{отх}=1,006$	$K_{ин}=0,25$
ПС 62.12.1,6-3А-	583100			1,30	1,31	1,59	38,20	38,52	55,17	56,76	39,69	0,20	6,50	6,63	9,75	М35	1,17	0,33	0,34	0,29
ПС 62.12.1,6-4А-	—//—			—//—	—//—	—//—	54,80	55,35	79,15	80,74	56,46	0,20	—//—	—//—	—//—	—//—	—//—	—//—	—//—	—//—
ПС 62.18.1,6-1А-	—//—			—//—	—//—	—//—	19,38	19,57	27,99	29,58	1,31	19,57	9,70	9,89	14,54	—//—	1,77	0,50	0,51	0,44
ПС 62.18.1,6-2А-	—//—			—//—	—//—	—//—	34,22	34,56	49,42	51,01	1,31	49,42	—//—	—//—	—//—	—//—	—//—	—//—	—//—	—//—
ПС 62.18.1,6-3А-	—//—			—//—	—//—	—//—	53,40	53,93	77,13	78,72	55,04	0,20	—//—	—//—	—//—	—//—	—//—	—//—	—//—	—//—
ПС 62.18.1,6-4А-	—//—			—//—	—//—	—//—	76,64	77,41	110,69	112,28	78,52	0,20	—//—	—//—	—//—	—//—	—//—	—//—	—//—	—//—
ПС 62.9.2,0-1А-	—//—	1,30	1,31				0,24	0,24	0,35	1,66	1,31	0,24	12,90	13,16	19,34	М35 или М50	1,10	0,31 или 0,34	0,32 или 0,34	0,28
ПС 62.9.2,0-2А-	—//—	—//—	—//—				11,20	11,31	16,18	17,49	1,31	11,20	5,30	5,41	7,95	—//—	—//—	—//—	—//—	—//—
ПС 62.9.2,0-3А-	—//—	—//—	—//—				19,76	19,96	28,54	29,85	1,31	19,96	—//—	—//—	—//—	—//—	—//—	—//—	—//—	—//—
ПС 62.9.2,0-4А-	—//—	—//—	—//—				30,80	31,11	44,48	45,79	32,18	0,24	—//—	—//—	—//—	М35	—//—	0,31	0,32	—//—
ПС 62.9.2,0-5А-	—//—	—//—	—//—				—//—	—//—	—//—	—//—	—//—	—//—	—//—	—//—	—//—	М50	—//—	0,34	0,34	—//—
ПС 62.12.2,0-1А-	—//—	—//—	—//—				0,24	0,24	0,35	1,66	1,31	0,24	16,50	16,83	27,74	М35 или М50	1,48	0,42 или 0,45	0,42 или 0,45	0,37
ПС 62.12.2,0-2А-	—//—	—//—	—//—				16,48	16,64	23,80	25,11	1,31	16,64	7,0	7,14	10,49	—//—	—//—	—//—	—//—	—//—
ПС 62.12.2,0-3А-	—//—	—//—	—//—				24,54	24,78	35,44	36,75	1,31	24,78	—//—	—//—	—//—	—//—	—//—	—//—	—//—	—//—
ПС 62.12.2,0-4А-	—//—	—//—	—//—				38,44	38,82	55,52	56,83	39,89	0,24	—//—	—//—	—//—	М35	—//—	0,42	0,42	—//—
ПС 62.12.2,0-5А-	—//—	—//—	—//—				—//—	—//—	—//—	—//—	—//—	—//—	—//—	—//—	—//—	М50	—//—	0,45	0,45	—//—
ПС 62.18.2,0-1А-	—//—			2,14	2,16	2,62	0,31	0,31	0,45	3,07	2,37	0,10	21,60	22,03	32,39	М35 или М50	2,23	0,64 или 0,68	0,64 или 0,68	0,56
ПС 62.18.2,0-2А-	—//—			—//—	—//—	—//—	21,63	21,85	31,24	33,86	18,98	5,03	10,40	10,61	15,59	—//—	—//—	—//—	—//—	—//—
ПС 62.18.2,0-3А-	—//—			—//—	—//—	—//—	34,47	34,81	49,79	52,41	2,37	34,60	—//—	—//—	—//—	—//—	—//—	—//—	—//—	—//—
ПС 62.18.2,0-4А-	—//—			—//—	—//—	—//—	53,79	54,33	77,69	80,31	56,39	0,10	—//—	—//—	—//—	М35	—//—	0,64	0,64	—//—
ПС 62.18.2,0-5А-	—//—			—//—	—//—	—//—	—//—	—//—	—//—	—//—	—//—	—//—	—//—	—//—	—//—	М50	—//—	0,68	0,68	—//—
ПС 63.9.2,5-2А-	—//—	1,30	1,31				0,27	0,27	0,39	1,70	1,31	0,27	13,55	13,82	20,32	М50	1,39	0,42	0,43	0,35
ПС 63.9.2,5-3А-	—//—	—//—	—//—				11,39	11,50	16,45	17,76	1,31	11,50	5,87	5,99	8,80	—//—	—//—	—//—	—//—	—//—
ПС 63.9.2,5-4А-	—//—	—//—	—//—				19,95	20,15	28,81	30,12	1,31	20,15	—//—	—//—	—//—	—//—	—//—	—//—	—//—	—//—

Марка изделия (панели)	Код изделия	Сортовой прокат обыкновенного качества, кг									Металлоизделия для машинного механизированного / монтажа/, кг	Бетон тяжелый		Предварительное напряжение		Напрягаемая арматура	
		Сталь арматурная по классам						Итого	Арматурные изделия	Закладные детали	Предварительного класса Вр-I ГОСТ 6727-80	Класс по прочности на сжатие	Расход, м³	Способ натяжения	Контролируемое напряжение, кгс/см²	Класс	Марка
		A-I ГОСТ 5781-82	AC-II ГОСТ 5781-82*	A-III ГОСТ 5781-82*													
		Код материала															
		093002		093003			093004		093005	093006	121400						
		по серии	с учетом $K_{отх}$=1,01	по серии	с учетом $K_{отх}$=1,01	Приведенная к А-I $K_{р-I}$=1,21	по серии	с учетом $K_{отх}$=1,01 и $K_{р-I}$=1,45	Приведенная к А-I $K_{р-I}$=1,45	с учетом $K_{отх}$ от 1,00 до 1,19	с учетом $K_{отх}$ от 1,20 до 1,49	по серии	с учетом $K_{отх}$=1,00	Приведенная к А-IV $K_{р-I}$=1,41				
ПС 63.9.25-5Я	583100	1,80	1,91				31,07	31,38	44,87	46,18	31,48	0,27	5,87	5,93	8,72	М50	1,30	0,42	0,43	0,35
ПС 63.12.25-2Я	-//-			1,30	1,31	1,59	5,19	5,24	7,50	9,09	1,31	5,24	15,16	15,31	22,51	-//-	1,86	0,57	0,57	0,47
ПС 63.12.25-3Я	-//-			-//-	-//-	-//-	16,31	16,47	23,56	25,15	1,31	16,47	7,48	7,55	11,11	-//-	-//-	-//-	-//-	-//-
ПС 63.12.25-5Я	-//-			-//-	-//-	-//-	24,87	25,12	35,92	37,51	1,31	25,12	-//-	-//-	-//-	-//-	-//-	-//-	-//-	-//-
ПС 63.18.25-2Я	-//-			2,14	2,16	2,62	38,77	39,16	56,00	57,59	39,30	0,27	-//-	-//-	-//-	-//-	-//-	-//-	-//-	-//-
ПС 63.18.25-3Я	-//-			-//-	-//-	-//-	5,29	5,34	7,64	10,26	2,89	5,07	22,62	22,85	33,59	-//-	2,84	0,87	0,87	0,71
ПС 63.18.25-4Я	-//-			-//-	-//-	-//-	21,97	22,19	31,73	34,35	2,89	21,92	11,10	11,21	16,48	-//-	-//-	-//-	-//-	-//-
ПС 63.18.25-5Я	-//-			-//-	-//-	-//-	34,64	35,16	50,28	52,90	2,89	34,89	-//-	-//-	-//-	-//-	-//-	-//-	-//-	-//-
ПС 64.9.16-1Я	-//-	1,30	1,31				54,27	54,81	78,38	84,00	57,33	0,10	-//-	-//-	-//-	-//-	-//-	-//-	-//-	-//-
ПС 64.9.16-2Я	-//-	-//-	-//-				11,56	11,68	16,70	18,01	1,31	11,68	4,90	4,95	7,28	М35	0,91	0,26	0,26	0,23
ПС 64.9.16-3Я	-//-	-//-	-//-				20,44	20,64	29,52	30,83	1,31	20,64	-//-	-//-	-//-	-//-	-//-	-//-	-//-	-//-
ПС 64.9.16-4Я	-//-	-//-	-//-				31,80	32,12	45,93	47,24	33,23	0,20	-//-	-//-	-//-	-//-	-//-	-//-	-//-	-//-
ПС 64.12.16-1Я	-//-			1,30	1,3	1,59	45,84	46,10	65,92	67,23	47,21	0,20	-//-	-//-	-//-	-//-	-//-	-//-	-//-	-//-
ПС 64.12.16-2Я	-//-			-//-	-//-	-//-	14,40	14,54	20,80	22,39	1,31	14,54	6,50	6,55	9,65	-//-	1,22	0,35	0,35	0,31
ПС 64.12.16-3Я	-//-			-//-	-//-	-//-	25,50	25,76	36,83	38,42	1,31	25,76	-//-	-//-	-//-	-//-	-//-	-//-	-//-	-//-
ПС 64.12.16-4Я	-//-			-//-	-//-	-//-	39,70	40,10	57,34	59,93	41,21	0,20	-//-	-//-	-//-	-//-	-//-	-//-	-//-	-//-
ПС 64.18.16-1Я	-//-	1,30	1,31				58,00	57,57	82,33	83,92	83,44	0,10	-//-	-//-	-//-	-//-	-//-	-//-	-//-	-//-
ПС 64.18.16-2Я	-//-	-//-	-//-				20,09	20,29	29,00	30,31	1,31	20,28	9,70	9,80	14,54	-//-	1,84	0,52	0,53	0,46
ПС 64.18.16-3Я	-//-	-//-	-//-				35,62	35,98	51,45	52,76	1,31	35,98	-//-	-//-	-//-	-//-	-//-	-//-	-//-	-//-
ПС 64.18.16-4Я	-//-	-//-	-//-				55,50	56,06	80,16	81,47	57,17	0,20	-//-	-//-	-//-	-//-	-//-	-//-	-//-	-//-
ПС 65.9.20-1Я	-//-	-//-	-//-				79,72	80,52	115,14	116,45	81,63	0,20	-//-	-//-	-//-	-//-	-//-	-//-	-//-	-//-
ПС 65.9.20-2Я	-//-	-//-	-//-				0,23	0,23	0,33	1,64	1,31	0,23	13,22	13,48	19,82	М75 (при В15)	1,16	0,33 (при δ=0,25	0,33 (при δ=0,30	0,29
ПС 65.9.20-3Я	-//-	-//-	-//-				11,57	11,70	16,85	18,16	1,31	11,79	5,30	5,41	7,95	-//-	-//-	-//-	-//-	-//-
							20,55	20,76	29,68	30,99	1,31	20,76	5,30	5,41	7,95	-//-	-//-	-//-	-//-	-//-

Прогнозируемое натяжение 4400, Т

Код материала 573112

Прогнозируемые потери: Код 571140, $K_{пп}$=0,25

Закладные детали: Код

1.030.1-1-5.00.00.000.РМ

Лист 4

21851 22

Марка изделия (панели)	Код изделия	Сортовой прокат обыкновенного качества, кг. Сталь арматурная по классам: А-I ГОСТ 5781-82*		АС-II ГОСТ 5781-82*			А-III ГОСТ 5781-82*			Итого	В т.ч. по укрупненному сортаменту: Мелкосортная	Катанка	Металлоизделия промышленного назначения (метизы), кг. Проволока класса Вр-I ГОСТ 6727-80			Бетон ячеистый: Класс по прочности на сжатие	Расход, м³	Портландцемент М400, т. Код материала 573112: по серии	с учетом $K_{отх}$=1,006	Инертные заполнители, м³. Песок естественный. Код 571140
		Код материала 093002		093003			093004			093000	093300	093400	121400							$K_{нн}$=0,25
		по серии	с учетом $K_{отх}$=1,01	по серии	с учетом $K_{отх}$=1,01	Приведенная к А-I $K_{А-I}$=1,21	по серии	с учетом $K_{отх}$=1,01	Приведенная к А-I $K_{А-I}$=1,43	Приведенной к А-I	с учетом $K_{отх}$: ф от 10 до 19	ф от 6 до 9	по серии	с учетом $K_{отх}$=1,02	Приведенная к А-I $K_{А-I}$=1,47					
ПС 65.9.2,0-4А-	583100	1,30	1,31				32,07	32,39	46,32	47,63	47,40	0,23	5,30	5,41	7,95	М35	1,16	0,33	0,33	0,29
ПС 65.9.2,0-5А-	— // —	— // —	— // —				— // —	— // —	— // —	47,63	— // —	— // —	— // —	— // —	— // —	М50	— // —	0,35	0,36	— // —
ПС 65.12.2,0-1А-	— // —	— // —	— // —				0,23	0,23	0,33	1,64	1,31	0,23	16,90	17,24	25,34	М35 или М50	1,54	0,44 или 0,47	0,44 или 0,47	0,39
ПС 65.12.2,0-2А-	— // —	— // —	— // —				16,75	16,92	24,19	25,50	1,31	16,92	7,00	7,14	10,50	— // —	— // —	— // —	— // —	— // —
ПС 65.12.2,0-3А-	— // —	— // —	— // —				25,63	25,89	37,02	38,33	1,31	25,89	— // —	— // —	— // —	— // —	— // —	— // —	— // —	— // —
ПС 65.12.2,0-4А-	— // —	— // —	— // —				40,03	40,43	57,82	59,13	41,51	0,23	— // —	— // —	— // —	М35	— // —	0,44	0,44	— // —
ПС 65.12.2,0-5А-	— // —	— // —	— // —				— // —	— // —	— // —	— // —	— // —	— // —	— // —	— // —	— // —	М50	— // —	0,47	0,47	— // —
ПС 65.18.2,0-1А-	— // —			2,14	2,16	2,62	0,23	0,23	0,33	2,95	2,16	0,23	24,26	24,75	36,38	М35 или М50	2,32	0,66 или 0,71	0,67 или 0,71	0,58
ПС 65.18.2,0-2А-	— // —			— // —	— // —	— // —	22,47	22,69	32,45	35,07	2,16	22,69	10,40	10,61	15,59	— // —	— // —	— // —	— // —	— // —
ПС 65.18.2,0-3А-	— // —			— // —	— // —	— // —	35,79	36,15	51,69	54,31	2,16	36,15	— // —	— // —	— // —	— // —	— // —	— // —	— // —	— // —
ПС 65.18.2,0-4А-	— // —			— // —	— // —	— // —	56,95	57,52	82,25	84,87	59,45	0,23	— // —	— // —	— // —	М35	— // —	0,66	0,67	— // —
ПС 65.18.2,0-5А-	— // —			— // —	— // —	— // —	— // —	— // —	— // —	— // —	— // —	— // —	— // —	— // —	— // —	М50	— // —	0,71	0,71	— // —
ПС 65.9.2,5-2А-	— // —	1,30	1,31				0,26	0,26	0,38	1,69	1,31	0,26	13,70	13,97	20,54	— // —	1,44	0,44	0,44	0,36
ПС 65.9.2,5-3А-	— // —	— // —	— // —				11,76	11,88	16,98	18,29	1,31	11,88	5,70	5,81	8,55	— // —	— // —	— // —	— // —	— // —
ПС 65.9.2,5-4А-	— // —	— // —	— // —				20,74	20,95	29,95	31,26	1,31	20,95	— // —	— // —	— // —	— // —	— // —	— // —	— // —	— // —
ПС 65.9.2,5-5А-	— // —	— // —	— // —				32,42	32,74	46,82	48,13	33,79	0,26	— // —	— // —	— // —	— // —	— // —	— // —	— // —	— // —
ПС 65.12.2,5-2А-	— // —			1,30	1,31	1,59	5,38	5,43	7,77	9,36	1,31	5,43	15,50	15,81	23,24	— // —	1,95	0,59	0,60	0,59
ПС 65.12.2,5-3А-	— // —			— // —	— // —	— // —	16,90	17,07	24,41	26,00	1,31	17,07	7,48	7,63	11,22	— // —	— // —	— // —	— // —	— // —
ПС 65.12.2,5-4А-	— // —			— // —	— // —	— // —	25,86	26,12	37,35	39,94	1,31	26,12	— // —	— // —	— // —	— // —	— // —	— // —	— // —	— // —
ПС 65.12.2,5-5А-	— // —			— // —	— // —	— // —	40,46	40,86	58,44	60,03	41,91	0,26	— // —	— // —	— // —	— // —	— // —	— // —	— // —	— // —
ПС 65.18.2,5-2А-	— // —			2,14	2,16	2,62	5,38	5,43	7,77	10,39	2,16	5,43	23,10	23,56	34,64	— // —	2,93	0,89	0,90	0,73
ПС 65.18.2,5-3А-	— // —			— // —	— // —	— // —	22,66	22,89	32,73	35,35	2,16	22,89	8,10	8,26	12,15	— // —	— // —	— // —	— // —	— // —
ПС 65.18.2,5-4А-	— // —			— // —	— // —	— // —	36,10	36,46	52,14	54,76	2,16	36,46	— // —	— // —	— // —	— // —	— // —	— // —	— // —	— // —
ПС 65.18.2,5-5А-	— // —			— // —	— // —	— // —	56,54	57,11	81,66	84,28	59,01	0,26	— // —	— // —	— // —	— // —	— // —	— // —	— // —	— // —

1.030.1-1.500 00 000 РМ

Лист 5

21851 23

Марка изделия (панели)	Код изделия	Сортовой прокат обыкновенного качества, кг. Сталь арматурная по классам. А-I ГОСТ 5781-82*		АС-II ГОСТ 5781-82*			А-III ГОСТ 5781-82*			Итого	В т.ч. по укрупненному сортаменту: Мелкосортная	Катанка	Металлоизделия промышленного назначения (метизы), кг. Проволока класса Вр-I ГОСТ 6727-80			Бетон ячеистый		Портландцемент М 400, т		Инертные заполнители, м³
		Код материала														Класс по прочности на сжатие	Расход, м³	Код материала 573112		Песок естественный
		093002		093003			093004			093000	093300	093400	121400							Код 571140
		по серии	с учетом $K_{отх}=1{,}01$	по серии	с учетом $K_{отх}=1{,}01$	Приведенная к А-I $K_{А-I}=1{,}21$	по серии	с учетом $K_{отх}=1{,}01$	Приведенная к А-I $K_{отх}=1{,}43$	Приведенной к А-I	с учетом $K_{отх}$: ф от 10 до 19	ф от 6 до 9	по серии	с учетом $K_{отх}=1{,}02$	Приведенная к А-I $K_{А-I}=1{,}47$			по серии	с учетом $K_{отх}=1{,}006$	$K_{ин}=0{,}25$
ПС30.9.1,6-3А-	583100	0,72	0,73				0,20	0,20	0,29	1,02	—	0,93	6,20	6,32	9,30	М35	0,43	0,12	0,12	0,11
ПС30.9.1,6-5А-	—//—	—//—	—//—				5,40	5,45	7,80	8,53	—	6,18	2,60	2,65	3,90	—//—	—//—	—//—	—//—	—//—
ПС30.12.1,6-3А-	—//—	—//—	—//—				0,20	0,20	0,29	1,02	—	0,93	8,14	8,30	12,21	—//—	0,57	0,17	0,17	0,14
ПС30.12.1,6-5А-	—//—	—//—	—//—				6,70	6,77	9,68	10,41	—	7,50	3,64	3,71	5,46	—//—	—//—	—//—	—//—	—//—
ПС30.18.1,6-3А-	—//—	1,30	1,31				0,20	0,20	0,29	1,60	1,31	0,20	11,73	11,96	17,59	—//—	0,86	0,26	0,26	0,22
ПС30.18.1,6-5А-	—//—	—//—	—//—				8,00	8,08	11,55	12,86	1,31	8,08	5,43	5,54	8,14	—//—	—//—	—//—	—//—	—//—
ПС30.9.2,0-3А-	—//—	0,72	0,73				0,24	0,24	0,35	1,08	—	0,97	6,38	6,51	9,57	М35 или М50	0,53	0,16	0,16	0,13
ПС30.9.2,0-5А-	—//—	—//—	—//—				5,44	5,49	7,86	8,59	—	5,22	2,78	2,84	4,17	—//—	—//—	—//—	—//—	—//—
ПС30.12.2,0-3А-	—//—	—//—	—//—				0,24	0,24	0,35	1,08	—	0,97	8,37	8,54	12,55	—//—	0,71	0,22	0,22	0,18
ПС30.12.2,0-5А-	—//—	1,30	1,31				6,74	6,81	9,73	11,04	1,31	6,81	3,87	3,95	5,80	—//—	—//—	—//—	—//—	—//—
ПС30.18.2,0-3А-	—//—	0,72	0,73				0,24	0,24	0,35	1,08	—	0,97	12,05	12,29	18,07	—//—	1,07	0,33	0,33	0,27
ПС30.18.2,0-5А-	—//—	1,30	1,31				8,04	8,12	11,61	12,92	1,31	8,12	5,75	5,87	8,62	—//—	—//—	—//—	—//—	—//—
ПС30.9.2,5-3А-	—//—	0,72	0,73				0,27	0,27	0,39	1,12	—	1,00	6,62	6,75	9,93	М50	0,66	0,20	0,20	0,17
ПС30.9.2,5-5А-	—//—	—//—	—//—				5,47	5,52	7,90	8,63	—	6,25	3,02	3,08	4,53	—//—	—//—	—//—	—//—	—//—
ПС30.12.2,5-3А-	—//—	1,30	1,31				0,27	0,27	0,39	1,70	1,31	0,27	8,67	8,84	13,0	—//—	0,88	0,27	0,27	0,22
ПС30.12.2,5-5А-	—//—	—//—	—//—				6,77	6,84	9,78	11,09	1,31	6,84	4,17	4,25	6,25	—//—	—//—	—//—	—//—	—//—
ПС30.18.2,5-3А-	—//—	—//—	—//—				0,27	0,27	0,39	1,70	1,31	0,27	12,47	12,72	18,70	—//—	1,33	0,41	0,41	0,33
ПС30.18.2,5-5А-	—//—	—//—	—//—				8,07	8,15	11,66	12,97	1,31	8,15	6,17	6,29	9,25	—//—	—//—	—//—	—//—	—//—
2ПС12.12.2,0-А-	—//—	0,36	0,36				0,05	0,05	0,07	0,43	—	0,41	3,71	3,78	5,56	М35 или М50	0,28	0,08	0,08	0,07
2ПС12.18.2,0-А-	—//—	0,65	0,66				—//—	—//—	—//—	0,73	0,66	0,05	5,37	5,48	8,05	—//—	0,42	0,13	0,13	0,11
2ПС12.24.2,0-А-	—//—	—//—	—//—				—//—	—//—	—//—	—//—	0,66	0,05	7,01	7,15	10,51	—//—	0,57	0,17	0,17	0,14
2ПС30.12.2,0-А-	—//—	1,30	1,31				0,23	0,23	0,33	1,64	1,31	0,23	8,38	8,55	12,56	—//—	0,71	0,20 или 0,22	0,20 или 0,22	0,18
2ПС30.18.2,0-А-	—//—	—//—	—//—				—//—	—//—	—//—	—//—	1,31	0,23	12,02	12,26	18,02	—//—	1,06	0,30 или 0,32	0,30 или 0,32	0,53
2ПС30.24.2,0-А-	—//—	—//—	—//—				—//—	—//—	—//—	—//—	1,31	0,23	15,66	15,97	23,48	—//—	1,42	0,40 или 0,43	0,40 или 0,43	0,36

Инв. № подл.

1.030.1-1.5-00 00 000 РМ

Лист 6

21851 24

Мярка изделия (панели)	Код изделия	Сортовой прокат обыкновенного качества, кг																			
		Сталь арматурная по классам									В т.ч. по укрупненному сортаменту		Металлоизделия промышленного назначения (метизы), кг			Бетон ячеистый		Портландцемент М400, т		Инертные заполнители, м³
		А-I ГОСТ 5781-82*		АС-II ГОСТ 5781-82*			А-III ГОСТ 5781-82*			Итого	Мелкосортная	Катанка	Проволока класса Вр-I ГОСТ 6727-80			Класс по прочности на сжатие	Расход, м³	Код материала 573112		Песок естественный
		Код материала																		Код 571140
		093002		093003			093004			093000	093300	093400	121400							
		по серии	с учетом $K_{отх}=1{,}01$	по серии	с учетом $K_{отх}=1{,}01$	Приведенная к А-I $K_{А-I}=1{,}21$	по серии	с учетом $K_{отх}=1{,}01$	Приведенная к А-I $K_{А-I}=1{,}43$	Приведенной к А-I	с учетом $K_{отх}$ Ф от 10 до 19	от 6 до 9	по серии	с учетом $K_{отх}=1{,}02$	Приведенная к А-I $K_{А-I}=1{,}47$			по серии	с учетом $K_{отх}=1{,}006$	$K_{ин}=0{,}25$
2ПС 6.12.2,0-А-	583100	0,36	0,36				0,05	0,05	0,07	0,43	—	0,41	1,95	1,99	2,92	М35 или М50	0,14	0,04	0,04	0,04
2ПС 6.18.2,0-А-	—"—	—"—	—"—				—"—	—"—	—"—	—"—	—	0,41	2,76	2,82	4,14	—"—	0,21	0,06	0,06	0,05
2ПС 6.24.2,0-А-	—"—	—"—	—"—				—"—	—"—	—"—	—"—	—	0,41	3,62	3,69	5,43	—"—	0,28	0,08	0,08	0,07
2ПС 15.12.2,0-А-	—"—	—"—	—"—				—"—	—"—	—"—	—"—	—	0,41	3,32	3,39	4,98	—"—	0,35	0,11	0,11	0,09
2ПС 15.18.2,0-А-	—"—	0,65	0,66				—"—	—"—	—"—	0,73	0,66	0,05	6,20	6,32	9,30	—"—	0,53	0,15 или 0,16	0,15 или 0,16	0,13
2ПС 15.24.2,0-А-	—"—	—"—	—"—				—"—	—"—	—"—	—"—	—"—	—"—	8,11	8,27	12,16	—"—	0,71	0,20 или 0,21	0,20 или 0,21	0,18
2ПС 8.12.2,0-А-	—"—	0,36	0,36				—"—	—"—	—"—	0,43	—	0,41	3,15	8,31	12,22	—"—	0,20	0,06	0,06	0,05
2ПС 8.18.2,0-А-	—"—	—"—	—"—				—"—	—"—	—"—	—"—	—	—"—	4,57	4,66	6,85	—"—	0,30	0,09	0,09	0,08
2ПС 8.24.2,0-А-	—"—	0,65	0,66				—"—	—"—	—"—	0,73	0,66	0,05	6,02	6,14	9,03	—"—	0,40	0,11	0,11	0,10
2ПС 11.12.2,0-А-	—"—	0,36	0,36				—"—	—"—	—"—	0,43	—	0,41	3,45	3,52	5,17	—"—	0,26	0,07	0,07	0,07
2ПС 11.18.2,0-А-	—"—	0,65	0,66				—"—	—"—	—"—	0,73	0,66	0,05	4,99	5,09	7,48	—"—	0,39	0,11 или 0,12	0,11 или 0,12	0,10
2ПС 11.24.2,0-А-	—"—	—"—	—"—				—"—	—"—	—"—	—"—	—"—	—"—	6,56	6,69	9,84	—"—	0,52	0,16	0,16	0,13
2ПС 17.12.2,0-А-	—"—	0,72	0,73				0,10	0,10	0,14	0,87	—	0,83	5,06	5,16	7,59	—"—	0,41	0,12	0,12	0,10
2ПС 17.18.2,0-А-	—"—	—"—	—"—				—"—	—"—	—"—	—"—	—	—"—	7,30	7,45	10,95	—"—	0,62	0,18	0,18	0,16
2ПС 17.24.2,0-А-	—"—	1,30	1,31				—"—	—"—	—"—	1,45	1,31	0,10	10,43	10,64	15,64	—"—	0,83	0,24	0,24	0,21
2ПС 20.12.2,0-А-	—"—	0,72	0,73				—"—	—"—	—"—	0,87	—	0,83	5,46	5,57	8,19	—"—	0,47	0,14	0,14	0,12
2ПС 20.18.2,0-А-	—"—	1,30	1,31				—"—	—"—	—"—	1,45	1,31	0,10	7,86	8,02	11,79	—"—	0,71	0,20 или 0,22	0,20 или 0,22	0,18
2ПС 20.24.2,0-А-	—"—	—"—	—"—				—"—	—"—	—"—	—"—	—"—	—"—	11,15	11,37	16,72	—"—	0,95	0,27 или 0,29	0,27 или 0,29	0,24
2ПС 12.12.2,5-А-	—"—	0,36	0,36				0,05	0,05	0,07	0,43	—	0,41	3,88	3,96	5,82	М50	0,35	0,11	0,11	0,09
2ПС 12.18.2,5-А-	—"—	0,65	0,66				—"—	—"—	—"—	0,73	0,66	0,05	5,60	5,71	8,40	—"—	0,53	0,16	0,16	0,13
2ПС 12.24.2,5-А-	—"—	—"—	—"—				—"—	—"—	—"—	—"—	—"—	—"—	7,30	7,45	10,95	—"—	0,71	0,22	0,22	0,15
2ПС 30.12.2,5-А-	—"—	1,30	1,31				0,27	0,27	0,39	1,70	1,31	0,27	8,68	8,85	13,01	—"—	0,88	0,27	0,27	0,22
2ПС 30.18.2,5-А-	—"—	—"—	—"—				—"—	—"—	—"—	—"—	—"—	—"—	12,44	12,69	18,65	—"—	1,33	0,41	0,41	0,33
2ПС 30.24.2,5-А-	—"—			1,30	1,31	1,59	—"—	—"—	—"—	1,98	—"—	—"—	16,20	16,52	24,29	—"—	1,78	0,54	0,54	0,45

Марка изделия (панели)	Код изделия	Сортовой прокат обыкновенного качества, кг. Сталь арматурная по классам: А-I ГОСТ 5781-82*		АС-II ГОСТ 5781-82*			А-III ГОСТ 5781-82*			Итого	В т.ч. по укрепленному сортаменту: Мелкосортная	Катанка	Металлоизделия промышленного назначения (метизы), кг: Проволока класса Вр-I ГОСТ 6727-80			Бетон ячеистый		Портландцемент М 400, т		Инертные заполнители, м³
		Код материала																Код материала		Песок естественный
		093002		093003			093004			093000	093300	093400	121400			Класс по прочности на сжатие	Расход, м³	573112		Код 571140
		по серии	С учетом $K_{отх}$=1,01	по серии	С учетом $K_{отх}$=1,01	Приведенная к А-I $K_{А-I}$=1,21	по серии	С учетом $K_{отх}$=1,01	Приведенная к А-I $K_{А-I}$=1,43	приведенной к А-I	с учетом $K_{отх}$ ф от 10 до 19	ф от 6 до 9	по серии	С учетом $K_{отх}$=1,02	Приведенная к А-I $K_{А-I}$=1,47			по серии	С учетом $K_{отх}$=1,006	$K_{мн}$-0,25
2ПС6.12.2,5-А-	583100	0,36	0,36				0,05	0,05	0,07	0,43	—	0,41	2,02	2,06	3,03	М50	0,17	0,05	0,05	0,04
2ПС6.18.2,5-А-	—"—	—"—	—"—				—"—	—"—	—"—	—"—	—	—"—	2,90	2,96	4,35	—"—	0,26	0,08	0,08	0,07
2ПС6.24.2,5-А-	—"—	—"—	—"—				—"—	—"—	—"—	—"—	—	—"—	3,80	3,88	5,70	—"—	0,36	0,11	0,11	0,09
2ПС15.12.2,5-А-	—"—	—"—	—"—				—"—	—"—	—"—	—"—	—	—"—	4,50	4,59	6,75	—"—	0,44	0,13	0,14	0,11
2ПС15.18.2,5-А-	—"—	0,65	0,66				—"—	—"—	—"—	0,73	0,66	0,05	5,45	5,56	8,17	—"—	0,67	0,20	0,21	0,17
2ПС15.24.2,5-А-	—"—	—"—	—"—				—"—	—"—	—"—	—"—	—"—	—"—	8,44	8,61	12,65	—"—	0,92	0,28	0,28	0,26
2ПС9.12.2,5-А-	—"—	0,36	0,36				—"—	—"—	—"—	0,43	—	0,41	3,28	3,34	4,92	—"—	0,26	0,08	0,08	0,07
2ПС9.18.2,5-А-	—"—	0,65	0,66				—"—	—"—	—"—	0,73	0,66	0,05	4,74	4,83	7,11	—"—	0,39	0,12	0,12	0,10
2ПС9.24.2,5-А-	—"—	—"—	—"—				—"—	—"—	—"—	—"—	—"—	—"—	6,24	6,36	9,36	—"—	0,53	0,16	0,16	0,13
2ПС11.12.2,5-А-	—"—	0,36	0,36				—"—	—"—	—"—	0,43	—	0,41	3,79	3,87	5,68	—"—	0,33	0,10	0,10	0,08
2ПС11.18.2,5-А-	—"—	0,65	0,66				—"—	—"—	—"—	0,73	0,66	0,05	5,46	5,57	8,19	—"—	0,50	0,15	0,15	0,13
2ПС11.24.2,5-А-	—"—	—"—	—"—				—"—	—"—	—"—	—"—	—"—	—"—	7,16	7,30	10,74	—"—	0,67	0,20	0,21	0,17
2ПС18.12.2,5-А-	—"—	0,72	0,73				0,10	0,10	0,14	0,87	—	0,83	5,36	5,43	7,98	—"—	0,53	0,16	0,16	0,13
2ПС18.18.2,5-А-	—"—	1,30	1,31				—"—	—"—	—"—	1,38	1,31	0,10	7,72	7,87	11,58	—"—	0,80	0,24	0,25	0,20
2ПС18.24.2,5-А-	—"—	—"—	—"—				—"—	—"—	—"—	—"—	—"—	—"—	10,07	10,27	15,10	—"—	1,07	0,33	0,33	0,27
2ПС20.12.2,5-А-	—"—	0,72	0,73				—"—	—"—	—"—	0,80	—	0,83	5,86	5,98	8,79	—"—	0,60	0,18	0,18	0,15
2ПС20.18.2,5-А-	—"—	1,30	1,31				—"—	—"—	—"—	1,38	1,31	0,10	8,42	8,59	12,62	—"—	0,91	0,28	0,28	0,23
2ПС20.24.2,5-А-	—"—	—"—	—"—				—"—	—"—	—"—	—"—	—"—	—"—	10,97	11,19	16,45	—"—	1,21	0,37	0,37	0,30

Инв. N подл. | Подп. и дата | Взам. инв. N

Поз.	Обозначение	Марка изделия	Количество закладных изделий на панель толщиной 160 мм по схеме																											Примечание
			31	32	33	34	36	37	38	39	41	42	43	44	45	47	48	49	50	51	53	54	55	56						
1	1.030.1-1.5-00 00 130	М 20	2	4	4	2	2	4	4	4	2	4	4	4	4	2	4	4	4	4	2	2	2	4						
2	140	М 21					5	5	10	5	4	4	4	8	4	3	3	3	6	3		2	2	4						
3	150	М 22				2				2					2					2										
4	160	М 23		2	1							2	1				2	1												

Поз.	Обозначение	Марка изделия	Количество закладных изделий на панель толщиной 200 и 250 мм по схеме																											Примечание
			31	32	33	34	36	37	38	39	41	42	43	44	45	47	48	49	50	51	53	54	55	56	57	58	59	60	72	73	
1	1.030.1-1.1-3-30-01	М 2	2	4	4	2	2	4	4	4	2	4	4	4	4	2	4	4	4	4	2	2	2	4	2	1	2	1	1	1	
2	-36-01	М 9					5	5	10	5	4	4	4	8	4	3	3	3	6	3		2	2	4							
3	-34-01	М 14				2				2					2					2											
4	-33-01	М 6		2	1							2	1				2	1													
6	-35-01	М 11																							4	4	4	4	2	2	

Схемы расположения закладных изделий в панелях см. докум. 1.030.1-1.0-2-0100 и 1.030.1-1.0-3-0100

Зав.отд.	Снилянский		
Н.контр.	Гадаева		
ГИП	Рудаков		
Вед.инж.	Иванова		
Ст.инж.	Дванянинов		

1.030.1-1.5-0000 000 СЗ

Спецификация закладных изделий на панель по схеме

Стадия	Лист	Листов
Р		1

ЦНИИПРОМЗДАНИЙ

21851 27

Формат	Зона	Поз.	Обозначение	Наименование	Кол.	Примечание
				Документация		
А3			1.030.1-1.5-01 00 000 СБ	Сборочный чертеж		
А3			1.030.1-1.5-00 00 000 Д1	Узлы опалубочные		
А3			1.030.1-1.5-00 00 000 РС	Ведомость расхода		
				стали на элемент		
А3			1.030.1-1.5-00 00 000 ПЭ	Пояснительная		
				записка		
			Переменные данные	для исполнений:		
				1.030.1-1.5-01 00 000		
				ПС 60.9.1,6-1А-		
				Сборочные единицы		
А4		1	1.030.1-1.5-01 01 000	Каркас пространств.		
				КП 60.9.1,6-1	1	
				Материалы		
		2		Бетон ячеистый М35		0,85 м³
				1.030.1-1.5-01 00 000-01		
				ПС 60.9.1,6-2А		
				Сборочные единицы		
А4		1	1.030.1-1.5-01 01 000-01	Каркас пространств.		
				КП 60.9.1,6-2	1	
				Материалы		
		2		Бетон ячеистый М35		0,85 м³

Формат	Зона	Поз.	Обозначение	Наименование	Кол.	Примечание
				1.030.1-1.5-01 00 000-02		
				ПС 60.9.1,6-3А-		
				Сборочные единицы		
А4		1	1.030.1-1.5-01 01 000-02	Каркас пространствен.		
				КП 60.9.1,6-3	1	
				Материалы		
		2		Бетон ячеистый М35		0,85 м³
				1.030.1-1.5-01 00 000-03		
				ПС 60.9.1,6-4А-		
				Сборочные единицы		
А4		1	1.030.1-1.5-01 01 000-03	Каркас пространств.		
				КП 60.9.1,6-4	1	
				Материалы		
		2		Бетон ячеистый М35		0,85 м³
				1.030.1-1.5-01 00 000-04		
				ПС 60.12.1,6-1А-		
				Сборочные единицы		
А4		1	1.030.1-1.5-01 01 000-04	Каркас пространств.		
				КП 60.12.1,6-1	1	
				Материалы		
		2		Бетон ячеистый М35		1,13 м³
				1.030.1-1.5-01 00 000-05		
				ПС 60.12.1,6-2А-		
				Сборочные единицы		
А4		1	1.030.1-1.5-01 01 000-05	Каркас пространств.		
				КП 60.12.1,6-2	1	
				Материалы		
		2		Бетон ячеистый М35		1,13 м³

Взам. инв. №

Подп. и дата

Инв. № подл.

1.030.1-1.5-01 00 000

Зав. отд.	Смилянский		
Н. контр.	Гадаева		
ГИП	Гудков		
Вед. инж.	Иванова		
Ст. инж.	Иванникова		

Панель ПС 60.9.1,6; ПС 60.12.1,6; ПС 60.18.1,6

Стадия	Лист	Листов
Р	1	4

ЦНИИПРОМЗДАНИЙ

1.030.1-1.5-01 00 000

Лист 2

Формат	Зона	Поз.	Обозначение	Наименование	Кол.	Примечание
				1.030.1-1.5-01 00 000-06		
				ПС 60.12.16-3Я-		
				Сборочные единицы		
				Каркас пространственн.		
А4		1	1.030.1-1.5-01 01 000-06	КП 60.12.16-3	1	
				Материалы		
		2		Бетон ячеистый М35		1,13 м³
				1.030.1-1.5-01 00 000-07		
				ПС 60.12.16-4Я-		
				Сборочные единицы		
А4		1	1.030.1-1.5-01 01 000-07	Каркас пространственный		
				КП 60.12.16-4	1	
				Материалы		
		2		Бетон ячеистый М35		1,13 м³
				1.030.1-1.5-01 00 000-08		
				ПС 60.18.16-1Я-		
				Сборочные единицы		
		1	1.030.1-1.5-01 01 000-08	Каркас пространств.		
				КП 60.18.16-1	1	
				Материалы		
		2		Бетон ячеистый М35		1,71 м³
				1.030.1-1.5-01 00 000-09		
				ПС 60.18.16-2Я-		
				Сборочные единицы		
		1	1.030.1-1.5 01 01 000-09	Каркас пространственн.		
				КП 60.18.16-2	1	

Формат	Зона	Поз.	Обозначение	Наименование	Кол.	Примечание
				Материалы		
		2		Ячеистый бетон М35		1,71 м³
				1.030.1-1.5-01 00 000-10		
				ПС 60.18.16-3Я-		
				Сборочные единицы		
А4		1	1.030.1-1.5-01 01 000-10	Каркас пространств.		
				КП 60.18.16-3	1	
				Материалы		
		2		Бетон ячеистый М35		1,71 м³
				1.030.1-1.5-01 00 000-11		
				ПС 60.18.16-4Я-		
				Сборочные единицы		
А4		1	1.030.1-1.5-01 01 000-11	Каркас пространств.		
				КП 60.18.16-4	1	
				Материалы		
		2		Бетон ячеистый М35		1,71 м³

Инв. № подл. | Подпись и дата | Взам. инв. №

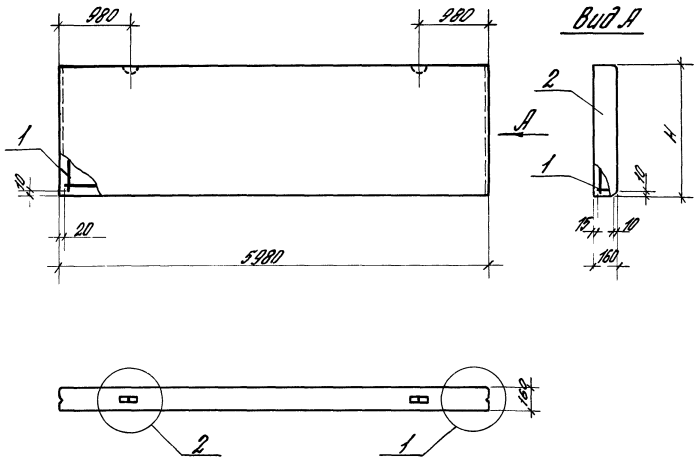

Обозначение	Марка	H, мм	Масса, т
1.030.1-1.5 - 01 00 000	ПС 60. 9. 1,6 - 1Я -	885	0,7
-01	ПС 60. 9. 1,6 - 2Я -		
-02	ПС 60. 9. 1,6 - 3Я -		
-03	ПС 60. 9. 1,6 - 4Я -		
-04	ПС 60. 12. 1,6 - 1Я -	1185	0,9
-05	ПС 60. 12. 1,6 - 2Я -		
-06	ПС 60. 12. 1,6 - 3Я -		
-07	ПС 60. 12. 1,6 - 4Я -		
-08	ПС 60. 18. 1,6 - 1Я -	1785	1,4
-09	ПС 60. 18. 1,6 - 2Я -		
-10	ПС 60. 18. 1,6 - 3Я -		
-11	ПС 60. 18. 1,6 - 4Я -		

Узлы 1,2 см. 1.030.1-1.5-00 00 000 Д1

Зав. отд.	Смилянский		
Н. контр.	Гадаева		
ГИП	Рудаков		
Вед. инж.	Иванова		
Ст. инж.	Дзиняниновa		

1.030.1-1.5 - 01 00 000 СБ

Панель ПС 60.9.1,6; ПС 60.12.1,6; ПС 60.18.1,6. Сборочный чертеж

Стадия	Масса	Масштаб
Р	см. табл.	1:50
Лист	Листов 1	

ЦНИИПРОМЗДАНИЙ

Инв. № подл. | Подп. и дата | Взам. инв. №

21851 30

Формат	Зона	Поз.	Обозначение	Наименование	Кол.	Примечание
				Документация		
А3			1.030.1-1.5-02 00 000 СБ	Сборочный чертеж		
А3			1.030.1-1.5-00 00 000 Д1	Узлы опалубочные		
А3			1.030.1-1.5-00 00 000 РС	Ведомость расхода		
				стали на элемент		
А3			1.030.1-1.5-00 00 000 ПЗ	Пояснительная записка		
			Переменные данные	для исполнений:		
				1.030.1-1.5-02 00 000		
				ПС 60.9.2,0-1Я-		
				Сборочные единицы		
А4		1	1.030.1-1.5-02 02 000	Каркас пространств.		
				КП 60.9.2,0-1	1	
				Материалы		
		2		Бетон ячеистый		
				М35 или М50		1,06 м³
				1.030.1-1.5-02 00 000-01		
				ПС 60.9.2,0-2Я-		
				Сборочные единицы		
А4		1	1.030.1-1.5-02 02 000-01	Каркас пространств.		
				КП 60.9.2,0-2	1	
				Материалы		
		2		Бетон ячеистый		
				М35 или М50		1,06 м³

Зав. отд.	Смитанский	[signature]	
Н. контр.	Гадаева	[signature]	
ГИП	Жуков	[signature]	
Вед. инж.	Иванова	[signature]	
Ст. инж.	Овсянникова	[signature]	

1.030.1-1.5-02 00 000

Панель ПС 60.9.2,0, ПС 60.12.2,0; ПС 60.18.2,0

Стадия	Лист	Листов
Р	1	4

ЦНИИПРОМЗДАНИЙ

Инв. № подл.	Подп. и дата	Взам. инв. №

Формат	Зона	Поз.	Обозначение	Наименование	Кол.	Примечание
				1.030.1-1.5-02 00 000-02		
				ПС 60.9.2,0-3Я-		
				Сборочные единицы		
А4		1	1.030.1-1.5-02 02 000-02	Каркас пространств.		
				КП 60.9.2,0-3	1	
				Материалы		
		2		Бетон ячеист. М35 или М50		1,06 м³
				1.030.1-1.5-02 00 000-03		
				ПС 60.9.2,0-4Я-		
				Сборочные единицы		
А4		1	1.030.1-1.5-02 02 000-03	Каркас пространств.		
				КП 60.9.2,0-4	1	
				Материалы		
		2		Бетон ячеистый М35		1,06 м³
				1.030.1-1.5-02 00 000-04		
				ПС 60.9.2,0-5Я-		
				Сборочные единицы		
А4		1	1.030.1-1.5-02 02 000-03	Каркас простр. КП 60.9.2,0-4	1	
				Материалы		
		2		Бетон ячеистый М50		1,06 м³
				1.030.1-1.5-02 00 000-05		
				ПС 60.12.2,0-1Я-		
				Сборочные единицы		
А4		1	1.030.1-1.5-02 02 000-04	Каркас простр. КП 60.12.2,0-1	1	
				Материалы		
		2		Бетон ячеист. М35 или М50		1,42 м³

1.030.1-1.5-02 00 000

Лист 2

Формат	Зона	Поз.	Обозначение	Наименование	Кол.	Примечание
				1.030.1-1.5-02 00 000-06		
				ПС 60.12.20-2В-		
				Сборочные единицы		
А4		1	1.030.1-1.5-02 02 000-05	Каркас простр. КП 60.12.20-2	1	
				Материалы		
		2		Бетон ячеистый		
				М35 ШП1 М50		1,42 м³
				1.030.1-1.5-02 00 000-07		
				ПС 60.12.20-3В		
				Сборочные единицы		
А4		1	1.030.1-1.5-02 02 000-06	Каркас простр. КП 60.12.20-3	1	
				Материалы		
		2		Бетон ячеистый		
				М35 ШП1 М50		1,42 м³
				1.030.1-1.5-02 00 000-08		
				ПС 60.12.20-4В-		
				Сборочные единицы		
А4		1	1.030.1-1.5-02 02 000-07	Каркас простр. КП 60.12.20-4	1	
				Материалы		
		2		Бетон ячеистый М35		1,42 м³
				1.030.1-1.5-02 00 000-09		
				ПС 60.12.20-5В-		
				Сборочные единицы		
А4		1	1.030.1-1.5-02 02 000-07	Каркас пространств.		
				КП 60.12.20-4	1	
				Материалы		
		2		Бетон ячеистый М50		1,42 м³

Инв. № подл. | Подп. и дата | Взам. инв. №

1.030.1-1.5-02 00 000

Лист 3

Формат	Зона	Поз.	Обозначение	Наименование	Кол.	Примечание
				1.030.1-1.5-02 00 000-10		
				ПС 60.18.20-1В-		
				Сборочные единицы		
А4		1	1.030.1-1.5-02 02 000-08	Каркас простр. КП 60.18.20-1	1	
				Материалы		
		2		Бетон ячеист. М35 ШП1 М50		2,14 м³
				1.030.1-1.5-02 00 000-11		
				ПС 60.18.20-2В-		
				Сборочные единицы		
А4		1	1.030.1-1.5-02 02 000-09	Каркас простр. КП 60.18.20-2	1	
				Материалы		
		2		Бетон ячеист. М35 ШП1 М50		2,14 м³
				1.030.1-1.5-02 00 000-12		
				ПС 60.18.20-3В-		
				Сборочные единицы		
А4		1	1.030.1-1.5-02 02 000-10	Каркас простр. КП 60.18.20-3	1	
				Материалы		
		2		Бетон ячеист. М35 ШП1 М50		2,14 м³
				1.030.1-1.5-02 00 000-13		
				ПС 60.18.20-4В-		
				Сборочные единицы		
А4		1	1.030.1-1.5-02 02 000-11	Каркас простр. КП 60.18.20-4	1	
				Материалы		
		2		Бетон ячеистый М35		2,14 м³
				1.030.1-1.5-02 00 000-14		
				ПС 60.18.20-5В-		
				Сборочные единицы		
А4		1	1.030.1-1.5-02 02 000-11	Каркас простр. КП 60.18.20-4	1	
				Материалы		
		2		Бетон ячеистый М50		2,14 м³

Инв. № подл. | Подп. и дата | Взам. инв. №

1.030.1-1.5-02 00 000

Лист 4

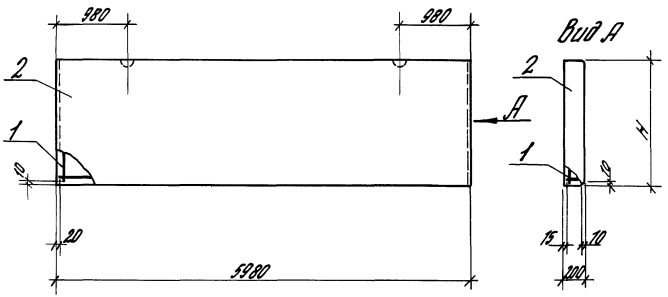

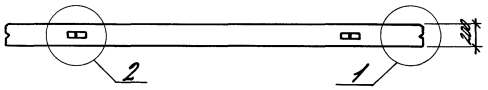

Обозначение	Марка	Н, мм	Масса, т
1.030.1-1.5-02 00 000	ПС 60.9.2,0-1Я-	885	0,9-1,0
-01	ПС 60.9.2,0-2Я-		
-02	ПС 60.9.2,0-3Я-		
-03	ПС 60.9.2,0-4Я-		
-04	ПС 60.9.2,0-5Я-		
-05	ПС 60.12.2,0-1Я-	1185	1,2-1,4
-06	ПС 60.12.2,0-2Я-		
-07	ПС 60.12.2,0-3Я-		
-08	ПС 60.12.2,0-4Я-		
-09	ПС 60.12.2,0-5Я-		
-10	ПС 60.18.2,0-1Я-	1785	1,8-2,1
-11	ПС 60.18.2,0-2Я-		
-12	ПС 60.18.2,0-3Я-		
-13	ПС 60.18.2,0-4Я-		
-14	ПС 60.18.2,0-5Я-		

Узлы 1,2 см. 1.030.1-1.5-00 00 000 Д1

Зав.отд.	Смилянский		
Н.контр.	Гадаева		
ГИП	Рудаков		
Вед.инж.	Иванова		
Ст.инж.	Ивонинова		

1.030.1-1.5-02 00 000 СБ

Панель ПС 60.9.2,0; ПС 60.12.2,0; ПС 60.18.2,0. Сборочный чертеж

Стадия	Масса	Масштаб
Р	См. табл.	1:50
Лист	Листов 1	

ЦНИИПРОМЗДАНИЙ

21851 33

Формат	Зона	Поз.	Обозначение	Наименование	Кол.	Примечание
				Документация		
А5			1.030.1-1.5-03 00 000 СБ	Сборочный чертеж		
А3			1.030.1-1.5-00 00 000 Д1	Узлы опалубочные		
А3			1.030.1-1.5-00 00 000 РС	Ведомость расхода		
				стали на элемент		
А3			1.030.1-1.5-00 00 000 ПЗ	Пояснительная		
				записка		
			Переменные данные	для исполнений		
				1.030.1-1.5-03 00 000		
				ПС 60.9.2,5-2Я-		
				Сборочные единицы		
А4		1	1.030.1-1.5-03 03 000	Каркас пространств.		
				КП 60.9.2,5-2	1	
				Материалы		
		2		Бетон ячеистый М50		1,33 м³
				1.030.1-1.5-03 00 000-01		
				ПС 60.9.2,5-3Я-		
				Сборочные единицы		
А4		1	1.030.1-1.5-03 03 000-01	Каркас пространств.		
				КП 60.9.2,5-3	1	
				Материалы		
		2		Бетон ячеистый М50		1,33 м³

Взам. инв. №

Подп. и дата

Инв. № подл.

1.030.1-1.5-03 00 000

Зав. отд.	Смилянский	
Н. контр.	Гадаева	
ГИП	Рудаков	
Вед. инж.	Иванова	
Ст. инж.	Двинянинова	

Панель
ПС 60.9.2,5; ПС 60.12.2,5;
ПС 60.18.2,5

Стадия	Лист	Листов
Р	1	4

ЦНИИПРОМЗДАНИЙ

Формат	Зона	Поз.	Обозначение	Наименование	Кол.	Примечание
				1.030.1-1.5-03 00 000-02		
				ПС 60.9.2,5-4Я-		
				Сборочные единицы		
А4		1	1.030.1-1.5-03 03 000-02	Каркас пространств.		
				КП 60.9.2,5-4	1	
				Материалы		
		2		Бетон ячеистый М50		1,33 м³
				1.030.1-1.5-03 00 000-03		
				ПС 60.9.2,5-5Я-		
				Сборочные единицы		
А4		1	1.030.1-1.5-03 03 000-03	Каркас пространств.		
				КП 60.9.2,5-5	1	
				Материалы		
		2		Бетон ячеистый М50		1,33 м³
				1.030.1-1.5-03 00 000-04		
				ПС 60.12.2,5-2Я		
				Сборочные единицы		
А4		1	1.030.1-1.5-03 03 000-04	Каркас пространств.		
				КП 60.12.2,5-2	1	
				Материалы		
		2		Бетон ячеистый М50		1,77 м³
				1.030.1-1.5-03 00 000-05		
				ПС 60.12.2,5-3Я-		
				Сборочные единицы		
А4		1	1.030.1-1.5-03 03 000-05	Каркас пространств.		
				КП 60.12.2,5-3	1	

Взам. инв. №

Подп. и дата

Инв. № подл.

1.030.1-1.5-03 00 000

Лист 2

Формат	Зона	Поз.	Обозначение	Наименование	Кол.	Примечание
				Материалы		
		2		Бетон ячеистый М50		1,77 м³
				1.030.1-1.5-03.00.000-06		
				ПС 60.12.25-4В-		
				Сборочные единицы		
А4		1	1.030.1-1.5-03.03.000-06	Каркас пространств.		
				КП 60.12.25-4	1	
				Материалы		
		2		Бетон ячеистый М50		1,77 м³
				1.030.1-1.5-03.00.000-07		
				ПС 60.12.25-5В-		
				Сборочные единицы		
А4		1	1.030.1-1.5-03.03.000-07	Каркас пространств.		
				КП 60.12.25-5	1	
				Материалы		
		2		Бетон ячеистый М50		1,77 м³
				1.030.1-1.5-03.00.000-08		
				ПС 60.18.25-2В-		
				Сборочные единицы		
А4		1	1.030.1-1.5-03.03.000-08	Каркас пространств.		
				КП 60.18.25-2	1	
				Материалы		
				Бетон ячеистый М50		2,68 м³

Формат	Зона	Поз.	Обозначение	Наименование	Кол.	Примечание
				1.030.1-1.5-03.00.000-09		
				ПС 60.18.25-3В-		
				Сборочные единицы		
А4		1	1.030.1-1.5-03.03.000-09	Каркас пространств.		
				КП 60.18.25-3	1	
				Материалы		
		2		Бетон ячеистый М50		2,68 м³
				1.030.1-1.5-03.00.000-10		
				ПС 60.18.25-4В-		
				Сборочные единицы		
А4		1	1.030.1-1.5-03.03.000-10	Каркас пространств.		
				КП 60.18.25-4	1	
				Материалы		
		2		Бетон ячеистый М50		2,68 м³
				1.030.1-1.5-03.00.000-11		
				ПС 60.18.25-5В-		
				Сборочные единицы		
А4		1	1.030.1-1.5-03.03.000-11	Каркас пространств.		
				КП 60.18.25-5	1	
				Материалы		
		2		Бетон ячеистый М50		2,68 м³

Инв. № подл. | Подп. и дата | Взам. инв. №

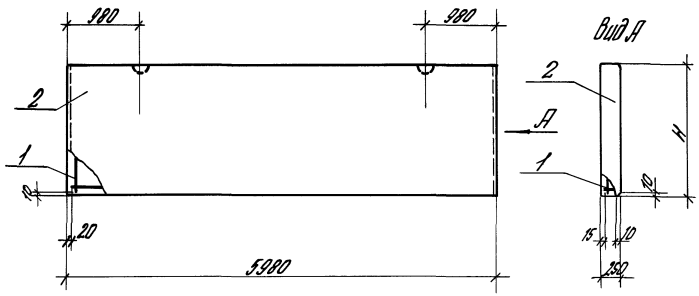

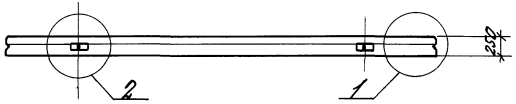

Обозначение	Марка	H, мм	Масса, т
1.030.1-1.5-03 00 000	ПС 60.9. 2,5-2А-	885	1,3
-01	ПС 60.9. 2,5-3А-		
-02	ПС 60.9. 2,5-4А-		
-03	ПС 60.9. 2,5-5А-		
-04	ПС 60. 12. 2,5-2А-	1185	1,7
-05	ПС 60. 12. 2,5-3А-		
-06	ПС 60. 12. 2,5-4А-		
-07	ПС 60. 12. 2,5-5А-		
-08	ПС 60. 18. 2,5-2А-	1785	2,6
-09	ПС 60. 18. 2,5. 3А-		
-10	ПС 60. 18. 2,5-4А-		
-11	ПС 60. 18. 2,5-5А-		

Узлы 1, 2 см. 1.030.1-1.5-00 00 000Д1

Зав. отд.	Смилянский		
Н. контр.	Гаддева		
Гип	Сидаков		
Вед. инж.	Иванова		
Ст. инж.	Двинянинов		

1.030.1-1.5-03 00 000СБ

Панель ПС 60.9.2,5; ПС 60.12.2,5; ПС 60.18.2,5. Сборочный чертеж

Стадия	Масса	Масштаб
Р	см. табл.	1:50
Лист	Листов 1	

ЦНИИПРОМЗДАНИЙ

Инв. № подл. | Подп. и дата | Взам. инв. №

Формат	Зона	Поз.	Обозначение	Наименование	Кол.	Примечание
				Документация		
А3			1.030.1-1.5-04 00 000 СБ	Сборочный чертеж		
А3			1.030.1-1.5-00 00 000 Д1	Узлы опалубочные		
А3			1.030.1-1.5-00 00 000 РС	Ведомость расхода		
				стали на элемент		
А3			1.030.1-1.5-00 00 000 ПЗ	Пояснительная записка		
			Переменные данные	для исполнений:		
				1.030.1-1.5-04 00 000, -01		
				ПС 62.9.1,6-1Я-1.		
				ПС 62.9.1,6-1Я-2.		
				Сборочные единицы		
А4		1	1.030.1-1.5-04 04 000	Каркас пространств.		
				КП 62.9.1,6-1	1	
				Материалы		
		2		Бетон ячеистый М35		0,88 м³
				1.030.1-1.5-04 00 000-02,-03		
				ПС 62.9.1,6-2Я-1.		
				ПС 62.9.1,6-2Я-2.		
				Сборочные единицы		
А4		1	1.030.1-1.5-04 04 000-01	Каркас пространств.		
				КП 62.9.1,6-2	1	
				Материалы		
		2		Бетон ячеистый М35		0,88 м³

1.030.1-1.5-04 00 000

Гл. отд.	Смирянский		
Контр.	Гадаева		
МП	Рядаков		
Гл. инж.	Иванова		
Инж.	Овинянинова		

Панель ПС 62.9.1,6; ПС 62.12.1,6; ПС 62.18.1,6

Стадия	Лист	Листов
Р	1	4

ЦНИИПРОМЗДАНИЙ

Формат	Зона	Поз.	Обозначение	Наименование	Кол.	Примечание
				1.030.1-1.5-04 00 000-04,-05		
				ПС 62.9.1,6-3Я-1.		
				ПС 62.9.1,6-3Я-2.		
				Сборочные единицы		
А4		1	1.030.1-1.5-04 04 000-02	Каркас пространств.		
				КП 62.9.1,6-3	1	
				Материалы		
		2		Бетон ячеистый М35		0,88 м³
				1.030.1-1.5-04 00 000-06,-07		
				ПС 62.9.1,6-4Я-1		
				ПС 62.9.1,6-4Я-2		
				Сборочные единицы		
				Каркас пространств.		
А4		1	1.030.1-1.5-04 04 000-03	КП 62.9.1,6-4	1	
				Материалы		
		2		Бетон ячеистый М35		0,88 м³
				1.030.1-1.5-04 00 000-08,-09		
				ПС 62.12.1,6-1Я-1		
				ПС 62.12.1,6-2Я-2		
				Сборочные единицы		
А4		1	1.030.1-1.5-04 04 000-04	Каркас пространств.		
				КП 62.12.1,6-1	1	
				Материалы		
		2		Бетон ячеистый М35		1,17 м³

Взам. инв. №

Подп. и дата

Инв. № подл.

1.030.1-1.5-04 00 000

Лист 2

Формат	Зона	Поз.	Обозначение	Наименование	Кол.	Примечание
				1.030.1-1.5-04 00 000-10,-11		
				ПС 62.12.16-2А-1.		
				ПС 62.12.16-2А-2.		
				Сборочные единицы		
А4		1	1.030.1-1.5-04 04 000-05	Каркас пространственн.		
				КП 62.12.16-2	1	
				Материалы		
		2		Ячеистый бетон М35		1,17м³
				1.030.1-1.5-04 00 000-12,-13		
				ПС 62.12.16-3А-1.		
				ПС 62.12.16-3А-2.		
				Сборочные единицы		
А4		1	1.030.1-1.5-04 04 000-06	Каркас пространственный		
				КП 62.12.16-3	1	
				Материалы		
		2		Ячеистый бетон М35		1,17м³
				1.030.1-1.5-04 00 000 -14,-15		
				ПС 62.12.16-4А-1.		
				ПС 62.12.16-4А-2.		
				Сборочные единицы		
А4		1		Каркас пространств.		
			1.030.1-1.5-04 04 000-07	КП 62.12.16-4	1	
				Материалы		
		2		Бетон ячеистый М35		1,17м³

Инв.№ подл. | Подпись и дата | Взам.инв.№ | Инв.№ дубл. | Подпись и дата

1.030.1-1.5-04 00 000 — Лист 3

Формат	Зона	Поз.	Обозначение	Наименование	Кол.	Примечание
				1.030.1-1.5-04 00 000-16-17		
				ПС 62.18.16-1А-1.		
				ПС 62.18.16-1А-2.		
				Сборочные единицы		
А4		1	1.030.1-1.5-04 04 000-08	Каркас пространств. КП 62.18.16-1	1	
				Материалы		
		2		Бетон ячеистый М35		1,77м³
				1.030.1-1.5-04 00 000-18,-19		
				ПС 62.18.16-2А-1.		
				ПС 62.18.16-2А-2.		
				Сборочные единицы		
А4		1	1.030.1-1.5-04 04 000-09	Каркас пространств. КП 62.18.16-2	1	
				Материалы		
		2		Бетон ячеистый М35		1,77м³
				1.030.1-1.5-04 00 000-20-21		
				ПС 62.18.16-3А-1.		
				ПС 62.18.16-3А-2.		
				Сборочные единицы		
А4		1	1.030.1-1.5-04 04 000-10	Каркас пространств. КП 62.18.16-3	1	
				Материалы		
		2		Бетон ячеистый М35		1,77м³
				1.030.1-1.5-04 00 000-22,-23		
				ПС 62.18.16-4А-1.		
				ПС 62.18.16-4А-2.		
				Сборочные единицы		
А4		1	1.030.1-1.5-04 04 000-11	Каркас пространств. КП 62.18.16-4	1	
				Материалы		
				Бетон ячеистый М35		1,77м³

Инв.№ подл. | Подпись и дата | Взам.инв.№ | Инв.№ дубл. | Подпись и дата

1.030.1-1.5-04 00 000 — Лист 4

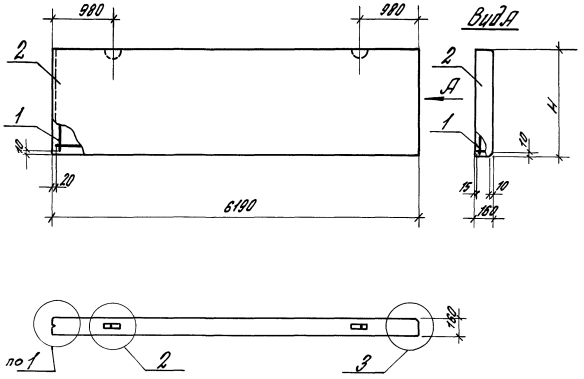

Обозначение	Марка	H, мм	Масса, т
1.030.1-1.5-04 00 000	ПС 62. 9. 1,6 – 1А-1.	885	0,7
-01	ПС 62. 9. 1,6 – 1А-2.		
-02	ПС 62. 9. 1,6 – 2А-1.		
-03	ПС 62. 9. 1,6 – 2А-2.		
-04	ПС 62. 9. 1,6 – 3А-1.		
-05	ПС 62. 9. 1,6 – 3А-2.		
-06	ПС 62. 9. 1,6 – 4А-1.		
-07	ПС 62. 9. 1,6 – 4А-2.		
-08	ПС 62. 12. 1,6 – 1А-1.	1185	1,0
-09	ПС 62. 12. 1,6 – 1А-2.		
-10	ПС 62. 12. 1,6 – 2А-1.		
-11	ПС 62. 12. 1,6 – 2А-2.		
-12	ПС 62. 12. 1,6 – 3А-1.		
-13	ПС 62. 12. 1,6 – 3А-2.		
-14	ПС 62. 12. 1,6 – 4А-1.		
-15	ПС 62. 12. 1,6 – 4А-2.		
-16	ПС 62. 18. 1,6 – 1А-1.	1785	1,5
-17	ПС 62. 18. 1,6 – 1А-2.		
-18	ПС 62. 18. 1,6 – 2А-1.		
-19	ПС 62. 18. 1,6 – 2А-2.		
-20	ПС 62. 18. 1,6 – 3А-1.		
-21	ПС 62. 18. 1,6 – 3А-2.		
-22	ПС 62. 18. 1,6 – 4А-1.		
-23	ПС 62. 18. 1,6 – 4А-2.		

1. Узлы 1, 2, 3 см. 1.030.1-1.5-00 00 000 Д1.
2. На чертеже изображена панель прямой марки (ПС 62...-1.). Панели с исполнением 2 (ПС 62... -2.) – зеркальны чертежу.

Зав. отд.	Смилянский		
Н. контр.	Гадаева		
ГИП	Рудаков		
Вед. инж.	Иванова		
Ст. инж.	Двинянинова		

1.030.1-1.5-04 00 000 СБ

Панель ПС 62.9.1,6; ПС 62.12.1,6; ПС 62.18.1,6. Сборочный чертеж

Стадия	Масса	Масшт.
Р	См. табл.	1:50
Лист	Листов 1	

ЦНИИПРОМЗДАНИЙ

Формат	Поз.	Поз.	Обозначение	Наименование	Кол.	Примечание
				Документация		
А3			1.030.1-1.15-05 00 000 СБ	Сборочный чертеж		
А3			1.030.1-1.15-00 00 000 Д1	Узлы закладные		
А3			1.030.1-1.15-00 00 000 ВС	Ведомость расхода стали на элемент		
А3			1.030.1-1.15-00 00 000 ПЗ	Пояснительная записка		
				Переменные данные для исполнений		
				1.030.1-1.15-05 00 000 ,-01		
				ПС 62.9.2.0-1.9-1.		
				ПС 62.9.2.0-1.9-2.		
				Сборочные единицы		
А4		1	1.030.1-1.15-05 05 000	Каркас пространств.		
				КП 62.9.2.0-1	1	
				Материалы		
		2		Бетон ячеистый		
				М35 или М50		1,10 м³
				1.030.1-1.15-05 00 000-02,-03		
				ПС 62.9.2.0-2.9-1.		
				ПС 62.9.2.0-2.9-2.		
				Сборочные единицы		
А4		1	1.030.1-1.15-05 05 000-01	Каркас пространств.		
				КП 62.9.2.0-2	1	
				Материалы		
				Бетон ячеист. М35 или М50		1,10 м³

Инв. № подл. | Подп. и дата | Взам. инв. №

			1.030.1-1.15-05 00 000		
Зав. отд.	Сычугский			Стадия	Лист	Листов
Н. контр.	Гладкова		Панель ПС 62.9.2.0; ПС 62.12.2.0; ПС 62.18.2.0	Р	1	6
ГИП	Сычугский			ЦНИИПромзданий		
Рук. гр.	Ивонюло					
Ст. инж.	Овчинников					

Формат	Поз.	Поз.	Обозначение	Наименование	Кол.	Примечание
				1.030.1-1.15-05 00 000-04,-05		
				ПС 62.9.2.0-3.9-1.		
				ПС 62.9.2.0-3.9-2.		
				Сборочные единицы		
А4		1	1.030.1-1.15-05 05 000-02	Каркас пространств.		
				КП 62.9.2.0-3	1	
				Материалы		
		2		Бетон ячеистый		
				М35 или М50		1,10 м³
				1.030.1-1.15-05 00 000-06-07		
				ПС 62.9.2.0-4.9-1.		
				ПС 62.9.2.0-4.9-2.		
				Сборочные единицы		
А4		1	1.030.1-1.15-05 05 000-03	Каркас пространств.		
				КП 62.9.2.0-4	1	
				Материалы		
		2		Бетон ячеистый М35		1,10 м³
				1.030.1-1.15-05 00 000-08-09		
				ПС 62.9.2.0-5.9-1.		
				ПС 62.9.2.0-5.9-2.		
				Сборочные единицы		
А4		1	1.030.1-1.15-05 05 000-03	Каркас пространств.		
				КП 62.9.2.0-4	1	
				Материалы		
		2		Бетон ячеистый М50		1,10 м³

Инв. № подл. | Подп. и дата | Взам. инв. №

1.030.1-1.15-05 00 000		
	Лист	Листов
	2	

Формат	Зона	Поз.	Обозначение	Наименование	Кол.	Примечание
				1.030.1-1.5-05 00 000-10-Н		
				ПС62.12.20-18-1.		
				ПС62.12.20-28-2.		
				Сборочные единицы		
А4		1	1.030.1-1.5-05 05 000-04	Каркас пространств.		
				КП62.12.20-1	1	
				Материалы		
		2		Бетон ячеистый		
				М35 или М50		1,48 м³
				1.030.1-1.5-05 00 000-12-13		
				ПС62.12.20-28-1.		
				ПС62.12.20-28-2.		
				Сборочные единицы		
А4		1	1.030.1-1.5-05 05 000-05	Каркас пространств.		
				КП62.12.20-2	1	
				Материалы		
		2		Бетон ячеистый		
				М35 или М50		1,48 м³
				1.030.1-1.5-05 00 000-14-15		
				ПС62.12.20-38-1.		
				ПС62.12.20-38-2.		
				Сборочные единицы		
А4		1	1.030.1-1.5-05 05 000-06	Каркас пространств.		
				КП62.12.20-3	1	
				Материалы		
		2		Бетон ячеистый		
				М35 или М50		1,48 м³

Формат	Зона	Поз.	Обозначение	Наименование	Кол.	Примечание
				1.030.1-1.5-05 00 000-16-17		
				ПС62.12.20-48-1.		
				ПС62.12.20-48-2.		
				Сборочные единицы		
А4		1	1.030.1-1.5-05 05 000-07	Каркас пространств.		
				КП62.12.20-4	1	
				Материалы		
		2		Бетон ячеистый М35		1,48 м³
				1.030.1-1.5-05 00 000-18-19		
				ПС62.12.20-58-1.		
				ПС62.12.20-58-2.		
				Сборочные единицы		
А4		1	1.030.1-1.5-05 05 000-07	Каркас пространств.		
				КП62.12.20-4	1	
				Материалы		
		2		Бетон ячеистый М50		1,48 м³
				1.030.1-1.5-05 00 000-20-21		
				ПС62.18.20-18-1.		
				ПС62.18.20-18-2.		
				Сборочные единицы		
А4		1	1.030.1-1.5-05 05 000-08	Каркас пространств.		
				КП62.18.20-1	1	
				Материалы		
		2		Бетон ячеистый		
				М35 или М50		2,23 м³

Инв.№ подл. | Подп. и дата | Взам.инв.№

Формат	Зона	Поз.	Обозначение	Наименование	Кол.	Примечание
				1.030.1-1.5-05 00 000-22-23		
				ПС62.18.2,0-2А-1.		
				ПС62.18.2,0-2А-2.		
				Сборочные единицы		
А4		1	1.030.1-1.5-05 05 000-09	Каркас пространств.		
				КП62.18.2,0-2	1	
				Материалы		
		2		Бетон ячеистый		
				М35 или М50		2,23м³
				1.030.1-1.5-05 00 000-24-25		
				ПС62.18.2,0-3А-1.		
				ПС62.18.2,0-3А-2.		
				Сборочные единицы		
А4		1	1.030.1-1.5-05 05 000-10	Каркас пространств.		
				КП62.18.2,0-3	1	
				Материалы		
		2		Бетон ячеистый		
				М35 или М50		2,23м³

Инв. № подл. | Подп. и дата | Взам. инв. №

1.030.1-1.5-05 00 000 Лист 5

Формат	Зона	Поз.	Обозначение	Наименование	Кол.	Примечание
				1.030.1-1.5-05 00 000-26,27		
				ПС62.18.2,0-4А-1		
				ПС62.18.2,0-4А-2.		
				Сборочные единицы		
А4		1	1.030.1-1.5-05 05 000-11	Каркас пространств.		
				КП 62.18.2,0-4	1	
				Материалы		
		2		Бетон ячеистый М35		2,23м³
				1.030.1-1.5-05 00 000-28,29		
				ПС62.18.2,0-5А-1.		
				ПС62.18.2,0-5А-2.		
				Сборочные единицы		
А4		1	1.030.1-1.5-05 05 000-11	Каркас пространств.		
				КП62.18. 2,0-4	1	
				Материалы		
		2		Бетон ячеистый М50		2,23м³

Инв. № подл. | Подп. и дата | Взам. инв. №

1.030.1-1.5-05 00 000 Лист 6

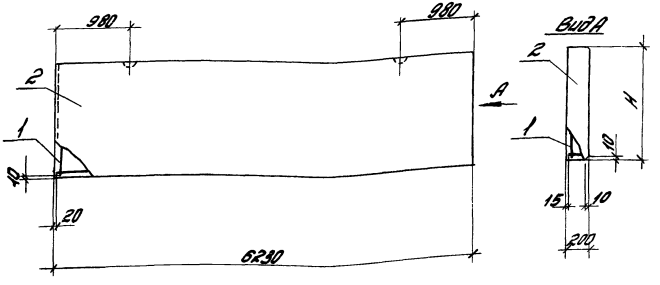

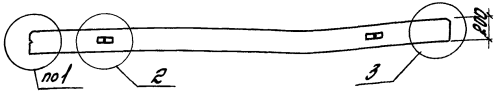

1. Узлы 1, 2, 3 см. 1.030.1-1.5-00 00 000Д1.
2. На чертеже изображена панель прямой марки (пс62...-1.). Панели с исполнением 2 (пс62...-2.) - зеркальны чертежу.

Обозначение	Марка	H, мм	Масса, т
1.030.1-1.5-05 00 000	пс62.9.2,0-1Я-1.	885	0,9-1,1
-01	пс62.9.2,0-1Я-2.		
-02	пс62.9.2,0-2Я-1.		
-03	пс62.9.2,0-2Я-2.		
-04	пс62.9.2,0-3Я-1.		

Обозначение	Марка	H, мм	Масса, т
1.030.1-1.5-05 00 000 -05	пс62.9.2,0-3Я-2.	885	0,9-1,1
-06	пс62.9.2,0-4Я-1.		
-07	пс62.9.2,0-4Я-2.		
-08	пс62.9.2,0-5Я-1.		
-09	пс62.9.2,0-5Я-2.		
-10	пс62.12.2,0-1Я-1.	1185	1,2-1,4
-11	пс62.12.2,0-1Я-2.		
-12	пс62.12.2,0-2Я-1.		
-13	пс62.12.2,0-2Я-2.		
-14	пс62.12.2,0-3Я-1.		
-15	пс62.12.2,0-3Я-2.		
-16	пс62.12.2,0-4Я-1.		
-17	пс62.12.2,0-4Я-2.		
-18	пс62.12.2,0-5Я-1.		
-19	пс62.12.2,0-5Я-2.		
-20	пс62.18.2,0-1Я-1.	1785	1,8-2,2
-21	пс62.18.2,0-1Я-2.		
-22	пс62.18.2,0-2Я-1.		
-23	пс62.18.2,0-2Я-2.		
-24	пс62.18.2,0-3Я-1.		
-25	пс62.18.2,0-3Я-2.		
-26	пс62.18.2,0-4Я-1.		
-27	пс62.18.2,0-4Я-2.		
-28	пс62.18.2,0-5Я-1.		
-29	пс62.18.2,0-5Я-2.		

Зав. отд.	Смилянский		
Н. контр.	Гадаева		
ГИП	Рудаков		
Вед. инж.	Иванова		
Ст. инж.	Двинянинова		

1.030.1-1.5-05 00 000СБ

Панель пс62.9.2,0; пс62.12.2,0; пс62.18.2,0. Сборочный чертеж

Стадия	Масса	Масштаб
Р	см. табл.	1:50
Лист	Листов 1	

ЦНИИПРОМЗДАНИЙ

Формат	Зона	Поз.	Обозначение	Наименование	Кол.	Примечание
				Документация		
А3			1.030.1-1.5-06 00 000СБ	Сборочный чертеж		
А3			1.030.1-1.5-00 00 000 ВО	Узлы опалубочные		
А3			1.030.1-1.5-00 00 000 РС	Ведомость расхода стали на элемент		
А3			1.030.1-1.5- 00 00 000 ПЗ	Пояснительная записка		
				Переменные данные для исполнений		
				1.030.1-1.5-06 00 000-01		
				ПС63.9.2,5-2А-1.		
				ПС63.9.2,5-2А-2.		
				Сборочные единицы		
А4		1	1.030.1-1.5-06 06 000	Каркас пространств.		
				КП63.9.2,5-2	1	
				Материалы		
		2		Бетон ячеистый М50		1,39 м³
				1.030.1-1.5-06 00 000-02-03		
				ПС63.9.2,5-3А-1.		
				ПС63.9.2,5-3А-2.		
				Сборочные единицы		
А4		1	1.030.1-1.5-06 СБ 000-01	Каркас пространств.		
				КП63.9.2,5-3	1	
				Материалы		
				Бетон ячеистый М50		1,39 м³

Инв. № подл. | Подпись и дата | Взам. инв. №

			1.030.1-1.5-06 00 000		
Зав. отд.	Смышляев		Панель ПС63.9.2,5; ПС63.12.2,5; ПС63.18.2,5	Стадия	Лист	Листов
Н. контр.	Гафарова			Р	1	4
ГИП	Рудакова			ЦНИИПРОМЗДАНИЙ		
Рук. инж.	Ибрагим					
Ст. инж.	Двинятина					

Формат	Зона	Поз.	Обозначение	Наименование	Кол.	Примечание
				1.030.1-1.5-06 00 000-04-05		
				ПС63.9.2,5-4А-1.		
				ПС63.9.2,5-4А-2.		
				Сборочные единицы		
А4		1	1.030.1-1.5-06 06 000-02	Каркас пространств.		
				КП63.9.2,5-4	1	
				Материалы		
		2		Бетон ячеистый М50		1,39 м³
				1.030.1-1.5-06 00 000-06-07		
				ПС63.9.2,5-5А-1.		
				ПС63.9.2,5-5А-2.		
				Сборочные единицы		
А4		1	1.030.1-1.5-06 06 000-03	Каркас пространств.		
				КП63.9.2,5-5	1	
				Материалы		
		2		Бетон ячеистый М50		1,39 м³
				1.030.1-1.5-06 00 000-08-09		
				ПС63.12.2,5-2А-1.		
				ПС63.12.2,5-2А-2.		
				Сборочные единицы		
А4		1	1.030.1-1.5-06 06 000-04	Каркас пространств.		
				КП63.12.2,5-2	1	
				Материалы		
		2		Бетон ячеистый М50		1,86 м³

Инв. № подл. | Подпись и дата | Взам. инв. №

1.030.1-1.5-06 00 000		
	Лист	
	2	

Формат	Зона	Поз.	Обозначение	Наименование	Кол.	Примечание
				1.030.1-1.5-06 00 000-10-11		
				ПС63.12.25-3Я-1.		
				ПС63.12.25-3Я-2.		
				Сборочные единицы		
А4		1	1.030.1-1.5-06 06 000-05	Каркас пространств.		
				КПБ3.12.25-3	1	
				Материалы		
		2		Бетон ячеистый М50		1,85м³
				1.030.1-1.5-06 00 000-12-13		
				ПС63.12.25-4Я-1.		
				ПС63.12.25-4Я-2.		
				Сборочные единицы		
А4		1	1.030.1-1.5-06 06 000-06	Каркас простр. КПБ3.12.25-4	1	
				Материалы		
		2		Бетон ячеистый М50		1,86м³
				1.030.1-1.5-06 00 000-14-15		
				ПС63.12.25-5Я-1.		
				ПС63.12.25-5Я-2.		
				Сборочные единицы		
А4		1	1.030.1-1.5-06 06 000-07	Каркас простр. КПБ3.12.25-5	1	
				Материалы		
		2		Бетон ячеистый М50		1,85м³
				1.030.1-1.5-06 00 000-16-17		
				ПС63.18.25-2Я-1.		
				ПС63.18.25-2Я-2.		
				Сборочные единицы		
		1	1.030.1-1.5-06 06 000-08	КПБ3.18.25-2	1	

Инв. № подл. | Подпись и дата | Взам. инв. №

Формат	Зона	Поз.	Обозначение	Наименование	Кол.	Примечание
				Материалы		
		2		Бетон ячеистый М50		2,84м³
				1.030.1-1.5-06 00 000-18-19		
				ПС63.18.25-3Я-1.		
				ПС63.18.25-3Я-2.		
				Сборочные единицы		
А4		1	1.030.1-1.5-06 06 000-09	Каркас пространств.		
				КПБ3.18.25-3	1	
				Материалы		
		2		Бетон ячеистый М50		2,80м³
				1.030.1-1.5-06 00 000-20-21		
				ПС63.18.25-4Я-1.		
				ПС63.18.25-4Я-2.		
				Сборочные единицы		
А4		1	1.030.1-1.5-06 06 000-10	Каркас пространств.		
				КПБ3.18.25-4	1	
				Материалы		
		2		Бетон ячеистый М50		2,80м³
				1.030.1-1.5-06 00 000-22-23		
				ПС63.18.25-5Я-1.		
				ПС63.18.25-5Я-2.		
				Сборочные единицы		
А4		1	1.030.1-1.5-06 06 000-11	Каркас пространств.		
				КПБ3.18.25-5	1	
				Материалы		
		2		Бетон ячеистый М50		2,80м³

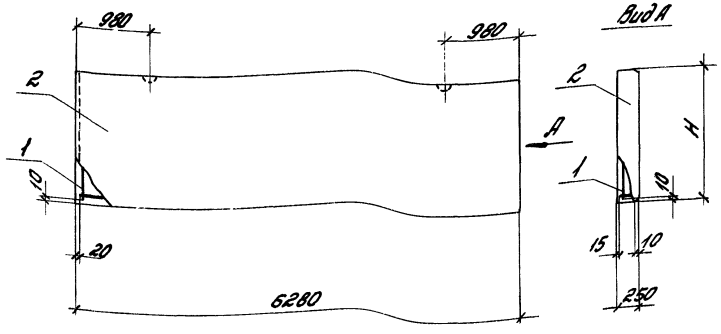

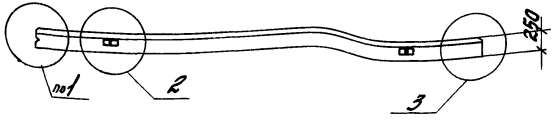

Обозначение	Марка	Н, мм	Масса, т
1.030.1-1.5-06 00 000	ПС63.9.2,5-2Я-1.	885	1,3
-01	ПС63.9.2,5-2Я-2.		
-02	ПС63.9.2,5-3Я-1.		
-03	ПС63.9.2,5-3Я-2.		
-04	ПС63.9.2,5-4Я-1.		
-05	ПС63.9.2,5-4Я-2.		
-06	ПС63.9.2,5-5Я-1.		
-07	ПС63.9.2,5-5Я-2.		
-08	ПС63.12.2,5-2Я-1.	1185	1,8
-09	ПС63.12.2,5-2Я-2.		
-10	ПС63.12.2,5-3Я-1.		
-11	ПС63.12.2,5-3Я-2.		
-12	ПС63.12.2,5-4Я-1.		
-13	ПС63.12.2,5-4Я-2.		
-14	ПС63.12.2,5-5Я-1.		
-15	ПС63.12.2,5-5Я-2.		
-16	ПС63.18.2,5-2Я-1.	1785	2,7
-17	ПС63.18.2,5-2Я-2.		
-18	ПС63.18.2,5-3Я-1.		
-19	ПС63.18.2,5-3Я-2.		
-20	ПС63.18.2,5-4Я-1.		
-21	ПС63.18.2,5-4Я-2.		
-22	ПС63.18.2,5-5Я-1.		
-23	ПС63.18.2,5-5Я-2.		

1. Узлы 1,2,3 см. 1.030.1-1.5-00 000 00 Д1.
2. На чертеже изображена панель прямой марки (ПС63...-1). Панели с исполнением 2 (ПС63...-2) - зеркальны чертежу.

Зав. отд.	Смилянский	
Н. контр.	Радаева	
ГИП	Рудаков	
Вед. инж.	Иванова	
Ст. инж.	Дванянинова	

1.030.1-1.5-06 00 000СБ

Панель ПС63.9.2,5; ПС63.12.2,5; ПС63.18.2,5. Сборочный чертеж

Стадия	Масса	Масштаб
Р	см. табл.	1:50
Лист	Листов 1	

ЦНИИПРОМЗДАНИЙ

Инв. № подл. | Подпись | Взамен

21851 46

Формат	Зона	Поз.	Обозначение	Наименование	Кол.	Примечание
				Документация		
А3			1.030.1-1.5-07 00 000	Сборочный чертеж		
А3			1.030.1-1.5-00 00 000Д1	Узлы опалубочные		
А3			1.030.1-1.5-00 00 000РС	Ведомость расхода		
				стали на элемент		
А3			1.030.1-1.5-00 00 000 ПЗ	Пояснительная записка		
			Переменные данные	для исполнений:		
				1.030.1-1.5-07 00 000 , -01		
				ПС64.9.1,6-1Я-1.		
				ПС64.9.1,6-1Я-2.		
				Сборочные единицы		
А4		1	1.030.1-1.5-07 07 000	Каркас пространств.		
				КП64.9.1,6-1	1	
				Материалы		
		2		Бетон ячеистый М35		0,91м³
				1.030.1-1.5-07 00 000-02,-05		
				ПС64.9.1,6-2Я-1.		
				ПС64.9.1,6-2Я-2.		
				Сборочные единицы		
А4		1	1.030.1-1.5-07 07 000-01	Каркас пространств.		
				КП64.9.1,6-2	1	
				Материалы		
		2		Бетон ячеистый М35		0,91м³

Зав.отд.	Смилянский		
Н.контр.	Гадаева		
ГИП	Рудаков		
Вед.инж.	Иванова		
Ст.инж.	Двинянинова		

1.030.1-1.5-07 00 000

Панель ПС.64.9.1,6; ПС64.12.1,6; ПС64.18.1,6

Стадия	Лист	Листов
Р	1	4

ЦНИИПРОМЗДАНИЙ

Формат	Зона	Поз.	Обозначение	Наименование	Кол.	Примечание
				1.030.1-1.5-07 00 000-04,-05		
				ПС64.9.1,6-3Я-1.		
				ПС64.9.1,6-3Я-2.		
				Сборочные единицы		
А4		1	1.030.1-1.5-07 07 000-02	Каркас пространств.		
				КП64.9.1,6-3	1	
				Материалы		
		2		Бетон ячеистый М35		0,91м³
				1.030.1-1.5-07 00 000-06,-07		
				ПС64.9.1,6-4Я-1.		
				ПС64.9.1,6-4Я-2.		
				Сборочные единицы		
А4		1	1.030.1-1.5-07 07 000-03	Каркас пространств.		
				КП64.9.1,6-4	1	
				Материалы		
		2		Бетон ячеистый М35		0,91м³
				1.030.1-1.5-07 00 000-08,-09		
				ПС64.12.1,6-1Я-1.		
				ПС64.12.1,6-1Я-2.		
				Сборочные единицы		
А4		1	1.030.1-1.5-07 07 000-04	Каркас пространств.		
				КП64.12.1,6-1	1	
				Материалы		
		2		Бетон ячеистый М35		1,22м³

Инв.№ подл. | Подп. и дата | Взам. инв.№

1.030.1-1.5-07 00 000

Лист 2

21851 47

Формат	Зона	Поз.	Обозначение	Наименование	Кол.	Примечание
				1.030.1-1.5-07 00 000-10,-11		
				ПС 64.12.1,6-28-1.		
				ПС 64.12.1,6-28-2.		
				Сборочные единицы		
А4		1	1.030.1-1.5-07 07 000-05	Каркас пространств.		
				КП 64.12.1,6-2	1	
				Материалы		
		2		Бетон ячеистый М35		1,22 м³
				1.030.1-1.5-07 00 000-12-13		
				ПС 64.12.1,6-3Я-1.		
				ПС 64.12.1,6-3Я-2.		
				Сборочные единицы		
А4		1	1.030.1-1.5-07 07 000-06	Каркас пространств.		
				КП 64.12.1,6-3	1	
				Материалы		
		2		Бетон ячеистый М35		1,22 м³
				1.030.1-1.5-07 00 000-14-15		
				ПС 64.12.1,6-4Я-1.		
				ПС 64.12.1,6-4Я-2.		
				Сборочные единицы		
А4		1	1.030.1-1.5-07 07 000-07	Каркас пространств.		
				КП 64.12.1,6-4	1	
				Материалы		
				Бетон ячеистый М35		1,22 м³
				1.030.1-1.5-07 00 000-16-17		
				ПС 64.18.1,6-1Я-1.		
				ПС 64.18.1,6-1Я-2.		
				Сборочные единицы		
А4		1	1.030.1-1.5-07 07 000-08	Каркас простр. КП 64.18.1,6-1	1	

Инв. № подл. | Подпись и дата | Взам. инв. №

1.030.1-1.5-07 00 000 — Лист 3

Формат	Зона	Поз.	Обозначение	Наименование	Кол.	Примечание
				Материалы		
		2		Бетон ячеистый М35		1,84 м³
				1.030.1-1.5-07 00 000-18-19		
				ПС 64.18.1,6-2Я-1.		
				ПС 64.18.1,6-2Я-2.		
				Сборочные единицы		
А4		1	1.030.1-1.5-07 07 000-09	Каркас простр. КП 64.18.1,6-2	1	
				Материалы		
				Бетон ячеистый М35		1,84 м³
				1.030.1-1.5-07 00 000-20-21		
				ПС 64.18.1,6-3Я-1.		
				ПС 64.18.1,6-3Я-2.		
				Сборочные единицы		
А4		1	1.030.1-1.5-07 07 000-10	Каркас простр. КП 64.18.1,6-3	1	
				Материалы		
				Бетон ячеистый М35		1,84 м³
				1.030.1-1.5-07 00 000-22-23		
				ПС 64.18.1,6-4Я-1.		
				ПС 64.18.1,6-4Я-2.		
				Сборочные единицы		
А4		1	1.030.1-1.5-07 07 000-11	Каркас пространств.		
				КП 64.18.1,6-4	1	
				Материалы		
		2		Бетон ячеистый М35		1,84 м³

Инв. № подл. | Подпись и дата | Взам. инв. №

1.030.1-1.5-07 00 000 — Лист 4

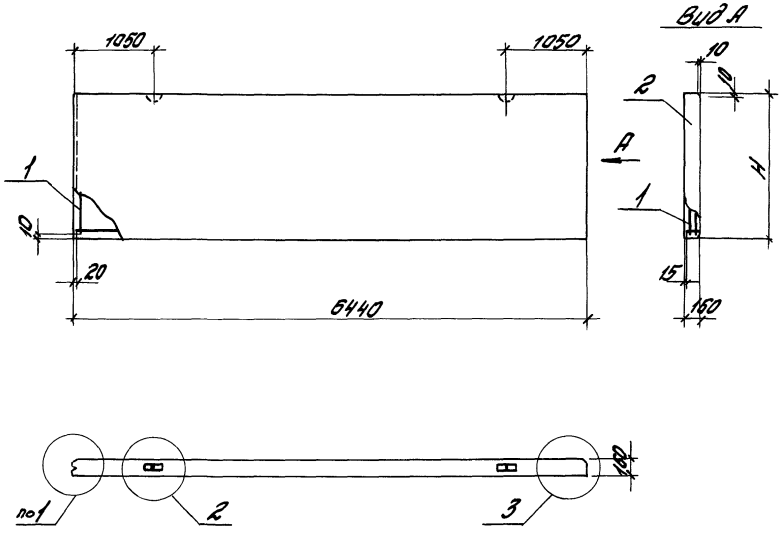

Обозначение	Марка	H, мм	Масса, т
1.030.1-1.5-07 00 000	ПС64.9.1,6-1Я-1.	885	0,8
-01	ПС64.9.1,6-1Я-2.		
-02	ПС64.9.1.6-2Я-1.		
-03	ПС64.9.1,6-2Я-2.		
-04	ПС64.9.1,6-3Я-1.		
-05	ПС64.9.1,6-3Я-2.		
-06	ПС64.9.1,6-4Я-1.		
-07	ПС64.9.1,6-4Я-2.		
-08	ПС64.12.1,6-1Я-1.	1185	1,0
-09	ПС64.12.1,6-1Я-2.		
-10	ПС64.12.1,6-2Я-1.		
-11	ПС64.12.1,6-2Я-2.		
-12	ПС64.12.1,6-3Я-1.		
-13	ПС64.12.1,6-3Я-2.		
-14	ПС64.12.1,6-4Я-1.		
-15	ПС64.12.1,6-4Я-2.		
-16	ПС64.18.1,6-1Я-1.	1785	1,5
-17	ПС64.18.1,6-1Я-2.		
-18	ПС64.18.1,6-2Я-1.		
-19	ПС64.18.1,6-2Я-2.		
-20	ПС64.18.1,6-3Я-1.		
-21	ПС64.18.1,6-3Я-2.		
-22	ПС64.18.1,6-4Я-1.		
-23	ПС64.18.1,6-4Я-2.		

1. Узлы 1, 2, 3 см. 1.030.1-1.5-00 00 000Д1.
2. На чертеже изображена панель прямой марки (ПС64...-1.). Панели с исполнением 2 (ПС64...-2.) - зеркальны чертежу.

Зав. отд.	Смилянский		
Н. контр.	Гадаева		
ГНП	Рудаков		
Вед. инж.	Иванова		
Ст. инж.	Двинянинова		

1.030.1-1.5-07 00 000СБ

Панель ПС 64.9.1,6; ПС64.12.1,6; ПС64.18.1,6. Сборочный чертеж

Стадия	Масса	Масштаб
Р	см. табл.	1:50
Лист	Листов 1	

ЦНИИПРОМЗДАНИЙ

Формат	Зона	Поз.	Обозначение	Наименование	Кол.	Примечание
				Документация		
А3			1.030.1-1.5-08 00 000СБ	Сборочный чертеж		
А3			1.030.1-1.5-00 00 000Д1	Узлы опалубочные		
А3			1.030.1-1.5-00 00 000 РС	Ведомость расхода		
				стали на элемент		
А3			1.030.1-1.5-00 00 000ПЗ	Пояснительная		
				записка		
			Переменные данные	для исполнений		
				1.030.1-1.5-08 00 000, -01		
				ПС65.9.2,0-1Я-1.		
				ПС65.9.2,0-1Я-2.		
				Сборочные единицы		
А4		1	1.030.1-1.5-08 08 000	Каркас пространств.		
				КП65.9.2,0-1	1	
				Материалы		
		2		Бетон ячеистый		
				М35 или М50		1,16м³

1.030.1-1.5-08 00 000

Зав. отд.	Смилянский		Панель	Стадия	Лист	Листов
Н. контр.	Гадаева		ПС65.9.2,0; ПС65.12.2,0;	Р	1	6
ГИП	Рудаков		ПС65.18.2,0	ЦНИИПРОМЗДАНИЙ		
Вед. инж.	Иванова					
Ст. инж.	Дмитриенко					

Инв. № подл. | Подп. и дата | Взам. инв. №

Формат	Зона	Поз.	Обозначение	Наименование	Кол.	Примечание
				1.030.1-1.5-08 00 000-02,03		
				ПС65.9.2,0-2Я-1.		
				ПС65.9.2,0-2Я-2.		
				Сборочные единицы		
А4		1	1.030.1-1.5-08 08 000-01	Каркас пространств.		
				КП65.9.2,0-2	1	
				Материалы		
		2		Бетон ячеистый		
				М35 или М50		1,16м
				1.030.1-1.5-08 00 000-04,05		
				ПС65.9.2,0-3Я-1.		
				ПС65.9.2,0-3Я-2.		
				Сборочные единицы		
А4		1	1.030.1-1.5-08 08 000-02	Каркас пространств.		
				КП65.9.2,0-3	1	
				Материалы		
		2		Бетон ячеистый М35		1,16

1.030.1-1.5-08 00 000

Инв. № подл. | Подп. и дата | Взам. инв. №

Формат	Зона	Поз.	Обозначение	Наименование	Кол.	Примечание
				1.030.1-1.5-08 00 000-05-07		
				ПС65.9.20-48-1		
				ПС65.9.20-48-2		
				Сборочные единицы		
А4		1	1.030.1-1.5-08 08 000-03	Каркас пространств.		
				КП65.9.20-4	1	
				Материалы		
		2		Бетон ячеистый М35		1,16 м³
				1.030.1-1.5-08 10 000-08-09		
				ПС65.9.20-58-1.		
				ПС65.9.20-58-2.		
				Сборочные единицы		
А4		1	1.030.1-1.5-08 08 000-03	Каркас пространств.		
				КП65.9.20-4	1	
				Материалы		
		2		Бетон ячеистый М50		1,16 м³
				1.030.1-1.5-08 00 000-12-11		
				ПС65.12.20-19-1.		
				ПС65.12.20-19-2.		
				Сборочные единицы		
А4		1	1.030.1-1.5-08 08 000-04	Каркас пространств.		
				КП65.12.20-1	1	
				Материалы		
		2		Бетон ячеистый		
				М35 или М50		1,54 м³

Формат	Зона	Поз.	Обозначение	Наименование	Кол.	Примечание
				1.030.1-1.5-08 00 000-12-13		
				ПС65.12.20-28-1		
				ПС65.12.20-28-2.		
				Сборочные единицы		
А4		1	1.030.1-1.5-08 08 000-05	Каркас пространств.		
				КП65.12.20-2	1	
				Материалы		
		2		Бетон ячеистый		
				М35 или М50		4,54 м³
				1.030.1-1.5-08 00 000-14-15		
				ПС65.12.20-38-1.		
				ПС65.12.20-38-2.		
				Сборочные единицы		
А4		1	1.030.1-1.5-08 08 000-06	Каркас пространств.		
				КП65.12.20-3	1	
				Материалы		
		2		Бетон ячеистый		
				М35 или М50		4,54 м³
				1.030.1-1.5-08 00 000-16-17		
				ПС65.12.20-48-1.		
				ПС65.12.20-48-2.		
				Сборочные единицы		
А4		1	1.030.1-1.5-08 08 000-07	КП65.12.20-4	1	
				Материалы		
		2		Бетон ячеистый М35		1,54 м³

Инв. № подл. | Подп. и дата | Взам. инв. №

Формат	Зона	Поз.	Обозначение	Наименование	Кол.	Примечание
				1.030.1-1.5-08 00 000-18-19		
				ПС65.12.20-5А-1.		
				ПС65.12.20-5А-2		
				Сборочные единицы		
А4		1	1.030.1-1.5-08 08 000-07	Каркас пространств.		
				КП65.12.20-4	1	
				Материалы		
		2		Бетон ячеистый М50		1,54м³
				1.030.1-1.5-08 00 000-20-21		
				ПС65.18.20-1А-1		
				ПС65.18.20-1А-2		
				Сборочные единицы		
А4		1	1.030.1-1.5-08 08 000-08	Каркас пространств.		
				КП65.18.20-1	1	
				Материалы		
		2		Бетон ячеистый М35 или М50		2,32м³
				1.030.1-1.5-08 00 000-22-23		
				ПС65.18.20-2А-1.		
				ПС65.18.20-2А-2.		
				Сборочные единицы		
А4		1	1.030.1-1.5-08 08 000-09	Каркас пространств.		
				КП65.18.20-2	1	
				Материалы		
		2		Бетон ячеистый М35 или М50		2,32м³

Инв.№ подл. | Подп. и дата | Взам.инв.№ | Инв.№ дубл. | Подп. и дата

Формат	Зона	Поз.	Обозначение	Наименование	Кол.	Примечание
				1.030.1-1.5-08 00 000-24-25		
				ПС65.18.20-3А-1.		
				ПС65.18.20-3А-2.		
				Сборочные единицы		
А4		1	1.030.1-1.5-08 08 000-10	Каркас пространств.		
				КП65.18.20-3	1	
				Материалы		
		2		Бетон ячеистый М35 или М50		2,32м³
				1.030.1-1.5-08 00 000-26-27		
				ПС65.18.20-4А-1.		
				ПС65.18.20-4А-2.		
				Сборочные единицы		
А4		1	1.030.1-1.5-08 08 000-11	Каркас пространств.		
				КП65.18.20-4	1	
				Материалы		
		2		Бетон ячеистый М35		2,32м³
				1.030.1-1.5-08 00 000-28-29		
				ПС65.18.20-5А-1.		
				ПС65.18.20-5А-2.		
				Сборочные единицы		
А4		1	1.030.1-1.5-08 08 000-11	Каркас пространств.		
				КП65.18.20-4	1	
				Материалы		
		2		Бетон ячеистый М50		2,32м³

Инв.№ подл. | Подп. и дата | Взам.инв.№ | Инв.№ дубл. | Подп. и дата

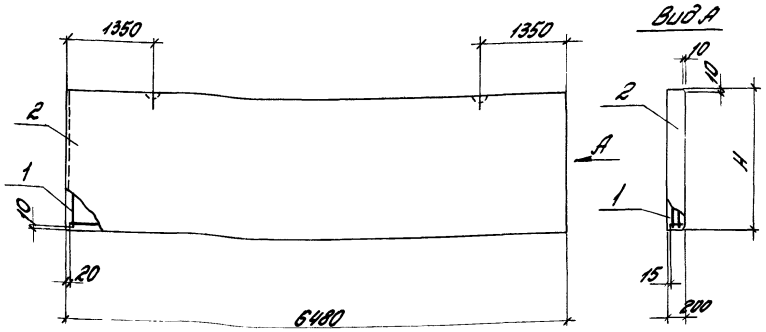

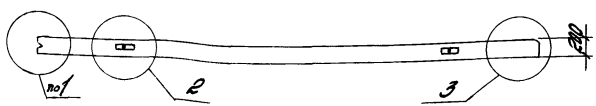

1. Узлы 1, 2, 3 см. 1.030.1-1.5-00 00 0000Д1.
2. На чертеже изображена панель правой марки (ПС65...-1.). Панели с исполнением 2 (ПС65...-2.) - зеркальны чертежу.

Обозначение	Марка	Н, мм	Масса, т
1.030.1-1.5-08 00 000	ПС65.9.2,0-1А-1.	885	0,9-1,1
-01	ПС65.9.2,0-1А-2.		
-02	ПС65.9.2,0-2А-1.		
-03	ПС65.9.2,0-2А-2.		
-04	ПС65.9.2,0-3А-1.		

Обозначение	Марка	Н, мм	Масса, т
1.030.1-1.5-08 00 000-05	ПС65.9.2,0-3А-2.	885	0,9-1,1
-06	ПС65.9.2,0-4А-1.		
-07	ПС65.9.2,0-4А-2.		
-08	ПС65.9.2,0-5А-1.		
-09	ПС65.9.2,0-5А-2.		
-10	ПС65.12.2,0-1А-1.	1185	1,3-1,5
-11	ПС65.12.2,0-1А-2.		
-12	ПС65.12.2,0-2А-1.		
-13	ПС65.12.2,0-2А-2.		
-14	ПС65.12.2,0-3А-1.		
-15	ПС65.12.2,0-3А-2.		
-16	ПС65.12.2,0-4А-1.		
-17	ПС65.12.2,0-4А-2.		
-18	ПС65.12.2,0-5А-1.		
-19	ПС65.12.2,0-5А-2.		
-20	ПС65.18.2,0-1А-1.	1785	1,9-2,2
-21	ПС65.18.2,0-1А-2.		
-22	ПС65.18.2,0-2А-1.		
-23	ПС65.18.2,0-2А-2.		
-24	ПС65.18.2,0-3А-1.		
-25	ПС65.18.2,0-3А-2.		
-26	ПС65.18.2,0-4А-1.		
-27	ПС65.18.2,0-4А-2.		
-28	ПС65.18.2,0-5А-1.		
-29	ПС65.18.2,0-5А-2.		

Зав.отд.	Смилянский	
Н.контр.	Гудкова	
ГИП	Рудогов	
Вед.инж.	Иванова	
Ст.инж.	Двилянинова	

1.030.1-1.5-08 00 0000СБ

Панель ПС65.9.20; ПС65.12.2,0; ПС65.18.2,0. Сборочный чертеж

Стадия	Масса	Масштаб
Р	см. табл.	1:50
Лист	Листов 1	

ЦНИИПромзданий

Формат	Зона	Поз.	Обозначение	Наименование	Кол.	Примечание
				Документация		
А3			1.030.1-1.5-09 00 000СБ	Сборочный чертеж		
А3			1.030.1-1.5-00 00 000Д1	Узлы опалубочные		
А3			1.030.1-1.5-00 00 000 РС	Ведомость расхода		
				стали на элемент		
А3			1.030.1-1.5-00 00 000ПЗ	Пояснительная		
				записка		
			Переменные данные	для исполнений		
				1.030.1-1.5-09 00 000,-01		
				ПС65.9.2,5-2Я-1.		
				ПС65.9.2,5-2Я-2.		
				Сборочные единицы		
А4		1	1.030.1-1,5-09 09 000	Каркас пространств.		
				КП65.9.2,5-2.	1	
				Материалы		
		2		Бетон ячеистый М50		1,44м³
				1.030.1-1.5-09 00 000-02,-03		
				ПС65.9.2,5-3Я-1.		
				ПС65.9.2,5-3Я-2.		
				Сборочные единицы		
А4		1	1.030.1-1.5-09 09 000-01	Каркас пространств.		
				КП65.9.2,5-3	1	
				Материалы		
		2		Бетон ячеистый М50		1,44м³

Инв. № подл. | Подп. и дата | Взам. инв. №

1.030.1-1.5-09 00 000

Зав. отд.	Смилянский		Панель ПС65.9.2,5; ПС65.12.2,5; ПС65.18.2,5	Стадия Р	Лист 1	Листов 4
Н. контр.	Гадаева				
ГИП	Рудаков			ЦНИИПРОМЗДАНИЙ	
Вед. инж.	Иванова				
Ст. инж.	Двинянинова				

Формат	Зона	Поз.	Обозначение	Наименование	Кол.	Примечание
				1.030.1-1.5-09 00 000-04,-05		
				ПС65.9.2,5-4Я-1.		
				ПС65.9.2,5-4Я-2.		
				Сборочные единицы		
А4		1	1.030.1-1.5-09 09 000-02	Каркас пространств.		
				КП65.9.2,5-4	1	
				Материалы		
		2		Бетон ячеистый М50		1,44м³
				1.030.1-1.5-09 00 000-06,-07		
				ПС65.9.2,5-5Я-1.		
				ПС65.9.2,5-5Я-2.		
				Сборочные единицы		
А4		1	1.030.1-1.5-09 09 000-03	Каркас пространств.		
				КП65.9.2,5-5	1	
				Материалы		
		2		Бетон ячеистый М50		1,44м³
				1.030.1-1.5-09 00 000-08,-09		
				ПС65.12.2,5-2Я-1.		
				ПС65.12.2,5-2Я-2.		
				Сборочные единицы		
А4		1	1.030.1-1.5-09 09 000-04	Каркас пространств.		
				КП65.12.2,5-2	1	
				Материалы		
		2		Бетон ячеистый М50		1,95м³

Инв. № подл. | Подпись и дата | Взам. инв. №

1.030.1-1.5-09 00 000

Лист 2

Формат	Зона	Поз.	Обозначение	Наименование	Кол.	Приме-чание
				1.030.1-1.5-09 00 000-10-11		
				ПС65.12.25-3Я-1.		
				ПС65.12.25-3Я-2.		
				Сборочные единицы		
А4		1	1.030.1-1.5-09 09 000-05	Каркас простр. КП65.12.25-3	1	
				Материалы		
		2		Бетон ячеистый М50		1,95 м³
				1.030.1-1.5-09 00 000-12-13		
				ПС65.12.25-4Я-1.		
				ПС65.12.25-4Я-2.		
				Сборочные единицы		
А4		1	1.030.1-1.5-09 09 000-06	Каркас простр. КП65.12.25-4	1	
				Материалы		
		2		Бетон ячеистый М50		1,95 м³
				1.030.1-1.5-09 00 000-14-15		
				ПС65.12.25-5Я-1.		
				ПС65.12.25-5Я-2.		
				Сборочные единицы		
А4		1	1.030.1-1.5-09 09 000-07	Каркас простр. КП65.12.25-5	1	
				Материалы		
		2		Бетон ячеистый М50		1,95 м³
				1030.1-1.5-09 00 000-16-17		
				ПС65.18.25-2Я-1.		
				ПС65.18.25-2Я-2.		
				Сборочные единицы		
А4		1	1.030.1-1.5-09 09 000-08	Каркас пространств.		
				КП65.18.25-2	1	

Формат	Зона	Поз.	Обозначение	Наименование	Кол.	Приме-чание
				Материалы		
		2		Бетон ячеистый М50		2,93 м³
				1.030.1-1.5-09 00 000-18-19		
				ПС65.18.25-3Я-1.		
				ПС65.18.25-3Я-2.		
				Сборочные единицы		
А4		1	1.030.1-1.5-09 09 000-09	Каркас простр. КП65.18.25-3	1	
				Материалы		
		2		Бетон ячеистый М50		2,93 м³
				1.030.1-1.5-09 00 000-20-21		
				ПС65.18.25-4Я-1.		
				ПС65.18.25-4Я-2.		
				Сборочные единицы		
А4		1	1.030.1-1.5-09 09 000-10	Каркас пространств.		
				КП65.18.25-4	1	
				Материалы		
		2		Бетон ячеистый М50		2,93 м³
				1.030.1-1.5-09 00 000-22-23		
				ПС65.18.25-5Я-1.		
				ПС65.18.25-5Я-2.		
				Сборочные единицы		
А4		1	1.030.1-1.5-09 09 000-11	Каркас пространств.		
				КП65.18.25-5	1	
				Материалы		
		2		Бетон ячеистый М50		2,93 м³

Инв. № подл. | Подп. и дата | Взам. инв. №

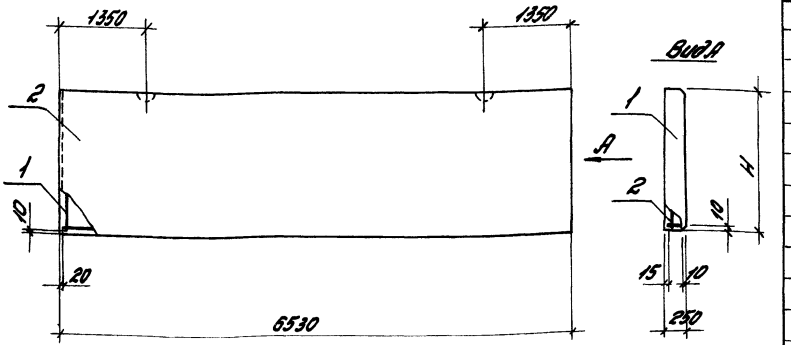

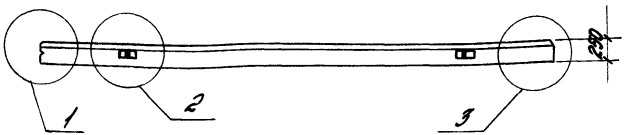

Обозначение	Марка	H, мм	Масса, т 55
1.030.1-1.5-09 00 000	ПС65.9.2,5-2Я-1.	885	1,4
-01	ПС65.9.2,5-2Я-2.		
-02	ПС65.9.2,5-3Я-1.		
-03	ПС65.9.2,5-3Я-2.		
-04	ПС65.9.2,5-4Я-1.		
-05	ПС65.9.2,5-4Я-2.		
-06	ПС65.9.2,5-5Я-1.		
-07	ПС65.9.2,5-5Я-2.		
-08	ПС65.12.2,5-2Я-1.	1185	1,9
-09	ПС65.12.2,5-2Я-2.		
-10	ПС65.12.2,5-3Я-1.		
-11	ПС65.12.2,5-3Я-2.		
-12	ПС65.12.2,5-4Я-1.		
-13	ПС65.12.2,5-4Я-2.		
-14	ПС65.12.2,5-5Я-1.		
-15	ПС65.12.2,5-5Я-2.		
-16	ПС65.18.2,5-2Я-1.	1785	2,8
-17	ПС65.18.2,5-2Я-2.		
-18	ПС65.18.2,5-3Я-1.		
-19	ПС65.18.2,5-3Я-2.		
-20	ПС65.18.2,5-4Я-1.		
-21	ПС65.18.2,5-4Я-2.		
-22	ПС65.18.2,5-5Я-1.		
-23	ПС65.18.2,5-5Я-2.		

1. Узлы 1, 2, 3 см. 1.030.1-1.5-00 00 000Д1.
2. На чертеже изображена панель прямой марки (пс65...-1.). Панели с исполнением 2 (пс65...-2.) - зеркальны чертежу.

Зав.отд.	Смилянский		
Н.контр.	Гадаева		
ГИП	Рудаков		
Вед.инж.	Иванова		
Ст.инж.	Дванянинова		

1.030.1-1.5-09 00 000СБ

Панель ПС65.9.2,5; ПС65.12.2,5; ПС65.18.2,5. Сборочный чертеж

Стадия	Масса	Масштаб
Р	см. табл.	1:50
Лист	Листов 1	

ЦНИИПРОМЗДАНИЙ

Инв. № подл. | Подп. и дата | Взам. инв. №

21851 56

Формат	Зона	Поз.	Обозначение	Наименование	Кол.	Примечание
				Документация		
А3			1.030.1-1.5-10 00 000СБ	Сборочный чертеж		
А3			1.030.1-1.5-00 00 000Д1	Узлы опалубочные		
А3			1.030.1-1.5-00 00 000РС	Ведомость расхода		
				стали на элемент		
А3			1.030.1-1.5-00 00 000ПЗ	Пояснительная		
				записка		
			Переменные данные	для исполнений:		
				1.030.1-1.5-10 00 000		
				ПС30.9.1,6-3Я-		
				Сборочные единицы		
А4		1	1.030.1-1.5-10 10 000	Каркас пространств.		
				КП30.9.1,6-3	1	
				Материалы		
		2		Бетон ячеистый М35		0,43 м³
				1.030.1-1.5-10 00 000-01		
				ПС30.9.1,6-5Я-		
				Сборочные единицы		
А4		1	1.030.1-1.5-10 10 000-01	Каркас пространств.		
				КП30.9.1,6-5	1	
				Материалы		
		2		Бетон ячеистый М35		0,43 м³

1.030.1-1.5-10 00 000

Вед.инж.	Смилянский	
Н.контр.	Рабаева	
ГИП	Рудаков	
Вед.инж.	Иванова	
Ст.инж.	Овинянинова	

Панель ПС30.9.; ПС30.12.; ПС30.18

Стадия	Лист	Листов
Р	1	6

ЦНИИПРОМЗДАНИЙ

Формат	Зона	Поз.	Обозначение	Наименование	Кол.	Примечание
				1.030.1-1.5-10 00 000-02		
				ПС30.12.1,6-3Я-		
				Сборочные единицы		
А4		1	1.030.1-1.5-10 10 000-02	Каркас пространств.		
				КП30.12.1,6-3	1	
				Материалы		
		2		Бетон ячеистый М35		0,57 м³
				1.030.1-1.5-10 00 000-03		
				ПС30.12.1,6-5Я-		
				Сборочные единицы		
А4		1	1.030.1-1.5-10 10 000-03	Каркас пространств.		
				КП30.12.1,6-5	1	
				Материалы		
		2		Бетон ячеистый М35		0,57 м³
				1.030.1-1.5-10 00 000-04		
				ПС30.18.1,6-3Я-		
				Сборочные единицы		
А4		1	1.030.1-1.5-10 10 000-04	Каркас пространств.		
				КП30.18.1,6-3		
				Материалы		
		2		Бетон ячеистый М35		0,86 м³
				1.030.1-1.5-10 00 000-05		
				ПС30.18.1,6-5Я.		
				Сборочные единицы		
А4		1	1.030.1-1.5-10 10 000-05	Каркас пространств.		
				КП30.18.1,6-5	1	

Взам. инв. | Подп. и дата | Инв. № подл.

1.030.1-1.5-10 00 000

Лист 2

21851 57

Формат	Зона	Поз.	Обозначение	Наименование	Кол.	Примечание
				Материалы		
		2		Бетон ячеистый М35		0,88 м³
				1.030.1-1.5-10 00 000-06		
				ПС 30.9.20-38-		
				Сборочные единицы		
А4		1	1.030.1-1.5-10 10 000-06	Каркас пространств.		
				КП 30.9.20-3	1	
				Материалы		
		2		Бетон ячеистый		
				М35 или М50		0,53 м³
				1.030.1-1.5-10 00 000-07		
				ПС 30.9.20-58-		
				Сборочные единицы		
А4		1	1.030.1-1.5-10 10 000-07	Каркас пространств.		
				КП 30.9.20-5	1	
				Материалы		
		2		Бетон ячеистый		
				М35 или М50		0,53м³
				1.030.1-1.5-10 00 000-08		
				ПС 30.12.20-38-		
				Сборочные единицы		
А4		1	1.030.1-1.5-10 10 000-08	Каркас пространств.		
				КП 30.12.20-3	1	
				Материалы		
		2		Бетон ячеистый		
				М35 или М50		0,71 м³

Инв.№ подл. | Подп. и дата | Взам. инв.№

Формат	Зона	Поз.	Обозначение	Наименование	Кол.	Примечание
				1.030.1-1.5-10 00 000-09		
				ПС 30.12.20-58-		
				Сборочные единицы		
А4		1	1.030.1-1.5-10 10 000-09	Каркас пространств.		
				КП 30.12.20-5	1	
				Материалы		
		2		Бетон ячеистый		
				М35 или М50		0,71 м³
				1.030.1-1.5-10 00 000-10		
				ПС 30.18.20-38-		
				Сборочные единицы		
А4		1	1.030.1-1.5-10 10 000-10	Каркас пространств.		
				КП 30.18.20-3	1	
				Материалы		
		2		Бетон ячеистый		
				М35 или М50		1,07 м³
				1.030.1-1.5-10 00 000-11		
				ПС 30.18.20-58-		
				Сборочные единицы		
А4		1	1.030.1-1.5-10 10 000-11	Каркас пространств.		
				КП 30.18.20-5	1	
				Материалы		
		2		Бетон ячеистый		
				М35 или М50		1,07 м³

Инв.№ подл. | Подп. и дата | Взам. инв.№

Формат	Зона	Поз.	Обозначение	Наименование	Кол.	Примечание
				1.030.1-1.5-10 00 000-12		
				ПС 30.9.25-3Я-		
				Сборочные единицы		
А4		1	1.030.1-1.5-10 10 000-12	Каркас пространств.		
				КП 30.9.25-3	1	
				Материалы		
		2		Бетон ячеистый М50		0,66 м³
				1.030.1-1.5-10 00 000-13		
				ПС 30.9.25-5Я-		
				Сборочные единицы		
А4		1	1.030.1-1.5-10 10 000-13	Каркас пространств.		
				КП 30.9.25-5	1	
				Материалы		
		2		Бетон ячеистый М50		0,66 м³
				1.030.1-1.5-10 00 000-14		
				ПС 30.12.25-3Я-		
				Сборочные единицы		
		1	1.030.1-1.5-10 10 000-14	Каркас пространств.		
				КП 30.12.25-3		
				Материалы		
		2		Бетон ячеистый М50		0,88 м³

Формат	Зона	Поз.	Обозначение	Наименование	Кол.	Примечание
				1.030.1-1.5-10 00 000-15		
				ПС 30.12.25-5Я-		
				Сборочные единицы		
А4		1	1.030.1-1.5-10 10 000-15	Каркас пространствен.		
				КП 30.12.25-5	1	
				Материалы		
		2		Бетон ячеистый М50		0,88 м³
				1.030.1-1.5-10 00 000-16		
				ПС 30.18.25-3Я-		
				Сборочные единицы		
А4		1	1.030.1-1.5-10 10 000-16	Каркас пространствен.		
				КП 30.18.25-3	1	
				Материалы		
		2		Бетон ячеистый М50		1,33 м³
				1.030.1-1.5-10 00 000-17		
				ПС 30.18.25-5Я-		
				Сборочные единицы		
Инв. № подл. | Подп. и дата | Взам. инв. №	А4	1	1.030.1-1.5-10 10 000-17	Каркас пространств.		
				КП 30.18.25-5	1	
				Материалы		
		2		Бетон ячеистый М50		1,33 м³

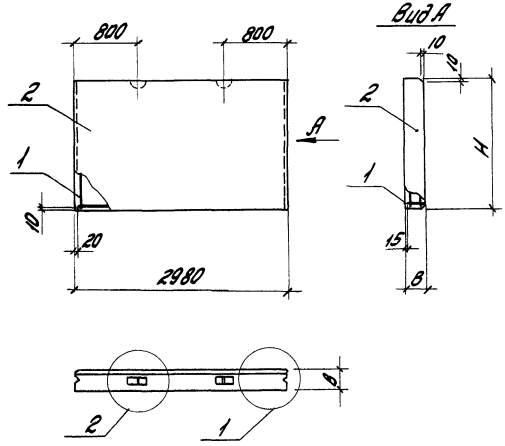

Обозначение	Марка	Н, мм	В, мм	Масса, т
1.030.1-1.5-10 00 000	ПС30.9.1,6-3Я-	885	160	0,4
-01	ПС30.9.1,6-5Я-			
-02	ПС30.12.1,6-3Я-	1185		0,5
-03	ПС30.12.1,6-5Я-			
-04	ПС30.18.1,6-3Я-	1785		0,7
-05	ПС30.18.1,6-5Я-			
-06	ПС30.9.2,0-3Я-	885	200	0,4-0,5
-07	ПС30.9.2,0-5Я-			
-08	ПС30.12.2,0-3Я-	1185		0,6-0,7
-09	ПС30.12.2,0-5Я-			
-10	ПС30.18.2,0-3Я-	1785		0,9-1,0
-11	ПС30.18.2,0-5Я-			
-12	ПС30.9.2,5-3Я-	885	250	0,6
-13	ПС30.9.2,5-5Я-			
-14	ПС30.12.2,5-3Я-	1185		0,9
-15	ПС30.12.2,5-5Я-			
-16	ПС30.18.2,5-3Я-	1785		1,3
-17	ПС30.18.2,5-5Я-			

Узлы 1 и 2 см. 1.030.1-1.5-00 00 000 Д1

Зав.отд.	Смиленский		
Н.контр.	Гадаева		
ГИП	Рудаков		
Вед.инж.	Иванова		
Ст.инж.	Двинянинова		

1.030.1-1.5-10 00 000СБ

Панель ПС 30.9.; ПС 30.12.; ПС 30.18. Сборочный чертеж

Стадия	Масса	Масшт.
Р	см. табл.	1:50
Лист	Листов 1	

ЦНИИПРОМЗДАНИЙ

Инв. № подл. | Подп. и дата | Взам. инв. №

21851 60

Формат	Зона	Поз.	Обозначение	Наименование	Кол. на исполн. 1.030.1-1.5-11 00 000-												Примечание
					-	01	02	03	04	05	06	07	08	09	10	11	
				Документация													
А3			1.030.1-1.5-11 00 000СБ	Сборочный чертеж	X	X	X	X	X	X	X	X	X	X	X	X	
А3			1.030.1-1.5-00 00 000Д1	Узлы опалубочные	X	X	X	X	X	X	X	X	X	X	X	X	
А3			1.030.1-1.5-00 00 000РС	Ведомость расхода													
				стали на элемент	X	X	X	X	X	X	X	X	X	X	X	X	
А3			1.030.1-1.5-00 00 000ПЗ	Пояснительная													
				записка	X	X	X	X	X	X	X	X	X	X	X	X	
				Сборочные единицы													
				Каркас пространст-													
74		1	1.030.1-1.5-00 11 000	венный КП12.12.2,0	1												
			-01	То же КП12.18.2,0		1											
			-02	—"— КП12.24.2,0			1										
			1.030.1-1.5-00 12 000	—"— КП30.12.2,0				1									
			-01	—"— КП30.18.2,0					1								
			-02	—"— КП30.24.2,0						1							
			1.030.1-1.5-00 13 000	—"— КП6.12.2,0							1						
			-01	—"— КП6.18.2,0								1					
			-02	—"— КП6.24.2,0									1				
			1.030.1-1.5-00 14 000	—"— КП15.12.2,0										1			
			-01	—"— КП15.18.2,0											1		
			-02	—"— КП15.24.2,0												1	
				Материалы													
		2		Бетон ячеистый М35 или М50	0,28	0,42	0,57	0,71	1,06	1,42	0,14	0,21	0,28	0,35	0,53	0,71	$м^3$

Зав.отд.	Смилянский		1.030.1-1.5-11 00 000
Н.контр.	Гадаева		Панель 2ПС . 2,0
ГИП	Рудаков		
Вед.инж.	Иванова		
Ст.инж.	Двинянинова		

Стадия	Лист	Листов
Р	1	2

ЦНИИПРОМЗДАНИЙ

Формат	Зона	Поз.	Обозначение	Наименование	Кол. на исполн. 1.030.1-1.5-11 00 000- 12	13	14	15	16	17	18	19	20	21	22	23	Примечание
				Документация													
А3			1.030.1-1.5-11 00 000 СБ	Сборочный чертеж													
А3			1.030.1-1.5-00 00 000 Д1	Узлы опалубочные													
А3			1.030.1-1.5-00 00 000 РС	Ведомость расхода стали на элемент													
А3			1.030.1-1.5-00 00 000 ПЗ	Пояснительная записка													
				Сборочные единицы													
А4		1	1.030.1-1.5-00 14 000 -03	Каркас пространственный КП8.12.2,0	1												
			-04	То же КП8.18.2,0		1											
			-05	—"— КП8.24.2,0			1										
			-06	—"— КП11.12.2,0				1									
			-07	—"— КП11.18.2,0					1								
			-08	—"— КП11.24.2,0						1							
			1.030.1-1.5-00 15 000	—"— КП17.12.2,0							1						
			-01	—"— КП17.18.2,0								1					
			-02	—"— КП17.24.2,0									1				
			-06	—"— КП20.12.2,0										1			
			-07	—"— КП20.18.2,0											1		
			-08	—"— КП20.24.2,0												1	
				Материалы													
		2		Бетон ячеистый М35 или М50	0,20	0,30	0,40	0,26	0,39	0,52	0,41	0,62	0,83	0,47	0,71	0,95	м3

Инв. № подл. | Подп. и дата | Взам. инв. №

1.030.1-1.5-11 00 000

Лист 2

21851 62

Рис.1

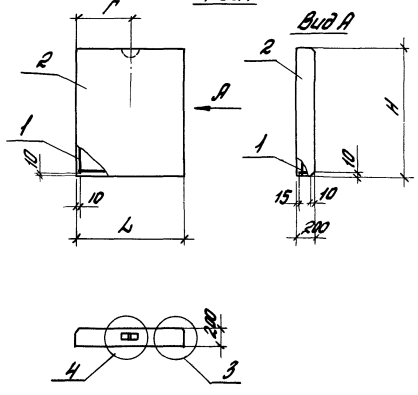

Рис.2

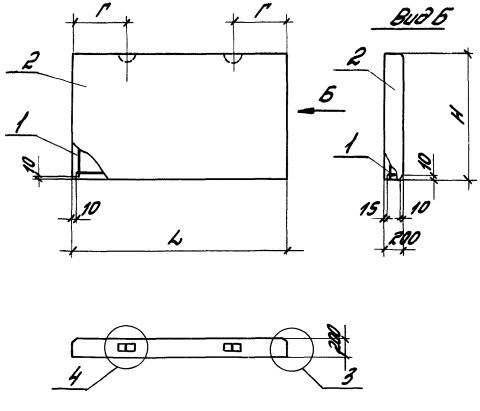

Узлы 3,4 см. 1.030.1-1.5-00 00 000Д1

Обозначение	Марка	Арк.	L, мм	H, мм	Г, мм	Масса, т
1.030.1-1.5-1100 000	2ПС12.12.20-А-			1185		0,2-0,3
-01	2ПС12.18.20-А-	1	1180	1785	590	0,4
-02	2ПС12.24.20-А-			2385		0,5
-03	2ПС30.12.20-А-			1185		0,6-0,7
-04	2ПС30.18.20-А-	2	2980	1785	800	0,9-1,0
-05	2ПС30.24.20-А-			2385		1,2-1,4
-06	2ПС6.12.20-А-			1185		0,1
-07	2ПС6.18.20-А-	1	580	1785	290	0,2
-08	2ПС6.24.20-А-			2385		0,2-0,3
-09	2ПС15.12.20-А-			1185		0,3
-10	2ПС15.18.20-А-	1	1480	1785	740	0,4-0,5
-11	2ПС15.24.20-А-			2385		0,6-0,7
-12	2ПС8.12.20-А-			1185		0,2
-13	2ПС8.18.20-А-	1	830	1785	415	0,2-0,3
-14	2ПС8.24.20-А-			2385		0,3-0,4
-15	2ПС11.12.20-А-			1185		0,2
-16	2ПС11.18.20-А-	1	1080	1785	540	0,3-0,4
-17	2ПС11.24.20-А-			2385		0,4-0,5
-18	2ПС17.12.20-А-			1185		0,3-0,4
-19	2ПС17.18.20-А-	2	1790	1785	250	0,5-0,6
-20	2ПС17.24.20-А-			2385		0,7-0,8
-21	2ПС20.12.20-А-			1185		0,4-0,5
-22	2ПС20.18.20-А-	2	1980	1785	250	0,6-0,7
-23	2ПС20.24.20-А-			2385		0,8-0,9

1.030.1-1.5-11 00 000СБ

Зав.отд.	Смирянский	
Н.контр.	Гордеева	
ГИП	Рудаков	
Вед.инж.	Обухова	
Ст.инж.	Двинянова	

Панель 2ПС.20. Сборочный чертеж

Стадия	Масса	Масштаб
Р	см. табл.	1:50
Лист	Листов 1	

ЦНИИПРОМЗДАНИЙ

Формат	Зона	Поз.	Обозначение	Наименование	Кол. на исполн. 1.030.1-1.5-12 00 000-												Примечан.
					-	01	02	03	04	05	06	07	08	09	10	11	
				Документация													
А3			1.030.1-1.5-12 00 000СБ	Сборочный чертеж													
А3			1.030.1-1.5-00 00 000	Узлы опалубочные													
А3			1.030.1-1.5-00 00 000РС	Ведомость расхода													
				стали на элемент													
А3			1.030.1-1.5-00 00 000ПЗ	Пояснительная													
				записка													
				Сборочные единицы													
				Каркас пространст-													
А4		1	1.030.1-1.5-00 11 000 -03	венный КП12.12.2,5	1												
			-04	То же КП12.18.2,5		1											
			-05	—"— КП12.24.2,5			1										
			1.030.1-1.5-00 12 000 -03	—"— КП30.12.2,5				1									
			-04	—"— КП30.18.2,5					1								
			-05	—"— КП30.24.2,5						1							
			1.030.1-1.5-00 13 000 -03	—"— КП6.12.2,5							1						
			-04	—"— КП6.18.2,5								1					
			-05	—"— КП6.24.2,5									1				
			1.030.1-1.5-00 14 000 -09	—"— КП15.12.2,5										1			
			-10	—"— КП15.18.2,5											1		
			-11	—"— КП15.24.2,5												1	
				Материалы													
		2		Бетон ячеистый М50	0,35	0,53	0,71	0,88	1,33	1,78	0,17	0,26	0,36	0,44	0,67	0,92	м³

Зав.отд.	Смилянский		
Н.контр.	Гадаева		
ГИП	Рудаков		
Вед.инж.	Иванова		
Ст.инж.	Двинянинова		

1.030.1-1.5-12 00 000

Панель 2ПС . 2,5

Стадия	Лист	Листов
Р	1	2

ЦНИИПРОМЗДАНИЙ

Инв.№ подл. | Подп. и дата | Взам. инв.№

21851 64

Формат	Зона	Поз.	Обозначение	Наименование	Кол. на испол. 1.030.1-1.5-12 00 000- 12	13	14	15	16	17	18	19	20	21	22	23	Примечание
				Документация													
А4			1.030.1-1.5- 12 00 000СБ	Сборочный чертеж	✕	✕	✕	✕	✕	✕	✕	✕	✕	✕	✕	✕	
А3			1.030.1-1.5-00 00 000Д1	Узлы опалубочные	✕	✕	✕	✕	✕	✕	✕	✕	✕	✕	✕	✕	
А3			1.030.1-1.5-00 00 000РС	Ведомость расхода стали на элемент	✕	✕	✕	✕	✕	✕	✕	✕	✕	✕	✕	✕	
А3			1.030.1-1.5-00 00 000ПЗ	Пояснительная записка	✕	✕	✕	✕	✕	✕	✕	✕	✕	✕	✕	✕	
				Сборочные единицы													
				Каркас пространст.													
А4		1	1.030.1-1.5-00 14 000-12	Венный КП9.12.2,5	1												
			-13	То же КП9.18.2,5		1											
			-14	—"— КП9.24.2,5			1										
			-15	—"— КП11.12.2,5				1									
			-16	—"— КП11.18.2,5					1								
			-17	—"— КП11.24.2,5						1							
			1.030.1-1.5-00 15 000-03	—"— КП18.12.2,5							1						
			-04	—"— КП18.18.2,5								1					
			-05	—"— КП18.24.2,5									1				
			-09	—"— КП20.12.2,5										1			
			-10	—"— КП20.18.2,5											1		
			-11	—"— КП20.24.2,5												1	
				Материалы													
		2		Бетон ячеистый М50	0,26	0,39	0,53	0,33	0,50	0,67	0,53	0,80	1,07	0,80	0,91	1,21	м³

Рис.1

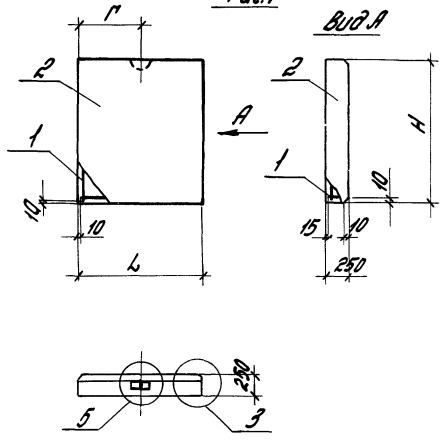

Рис.2

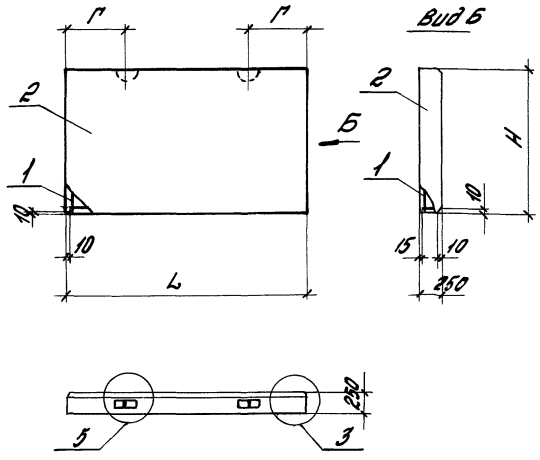

Обозначение	Марка	Рис.	L, мм	H, мм	B, мм	Масса, т
1.030.1-1.5-12 00 000	2ПС12.12.2,5-А-			1185		0,3
-01	2ПС12.18.2,5-А-	1	1180	1785	590	0,5
-02	2ПС12.24.2,5-А-			2385		0,7
-03	2ПС30.12.2,5-А-			1185		0,9
-04	2ПС30.18.2,5-А-	2	2980	1785	800	1,3
-05	2ПС30.24.2,5-А-			2385		1,7
-06	2ПС6.12.2,5-А-			1185		0,2
-07	2ПС6.18.2,5-А-	1	580	1785	290	0,3
-08	2ПС6.24.2,5-А-			2385		0,3
-09	2ПС15.12.2,5-А-			1185		0,4
-10	2ПС15.18.2,5-А-	1	1480	1785	740	0,6
-11	2ПС15.24.2,5-А-			2385		0,9
-12	2ПС9.12.2,5-А-			1185		0,3
-13	2ПС9.18.2,5-А-	1	880	1785	440	0,4
-14	2ПС9.24.2,5-А-			2385		0,5
-15	2ПС11.12.2,5-А-			1185		0,3
-16	2ПС11.18.2,5-А-	1	1130	1785	565	0,5
-17	2ПС11.24.2,5-А-			2385		0,7
-18	2ПС18.12.2,5-А-			1185		0,5
-19	2ПС18.18.2,5-А-	2	1780	1785	250	0,8
-20	2ПС18.24.2,5-А-			2385		1,0
-21	2ПС20.12.2,5-А-			1185		0,6
-22	2ПС20.18.2,5-А-	2	2030	1785	250	0,9
-23	2ПС20.24.2,5-А-			2385		1,2

1.030.1-1.5-12 00 000СБ

Панель 2ПС. 2,5. Сборочный чертеж

Стадия	Масса	Масштаб
Р	см. табл.	1:50

Лист | Листов 1

ЦНИИПРОМЗДАНИЙ

Зав.отд.	Смирновский	
Н.контр.	Лобова	
ГИП	Рудской	
Вед.инж.	Иванова	
Ст.инж.	Аминашвили	

Инв.№ подл. | Подпись и дата | Взам.инв.№

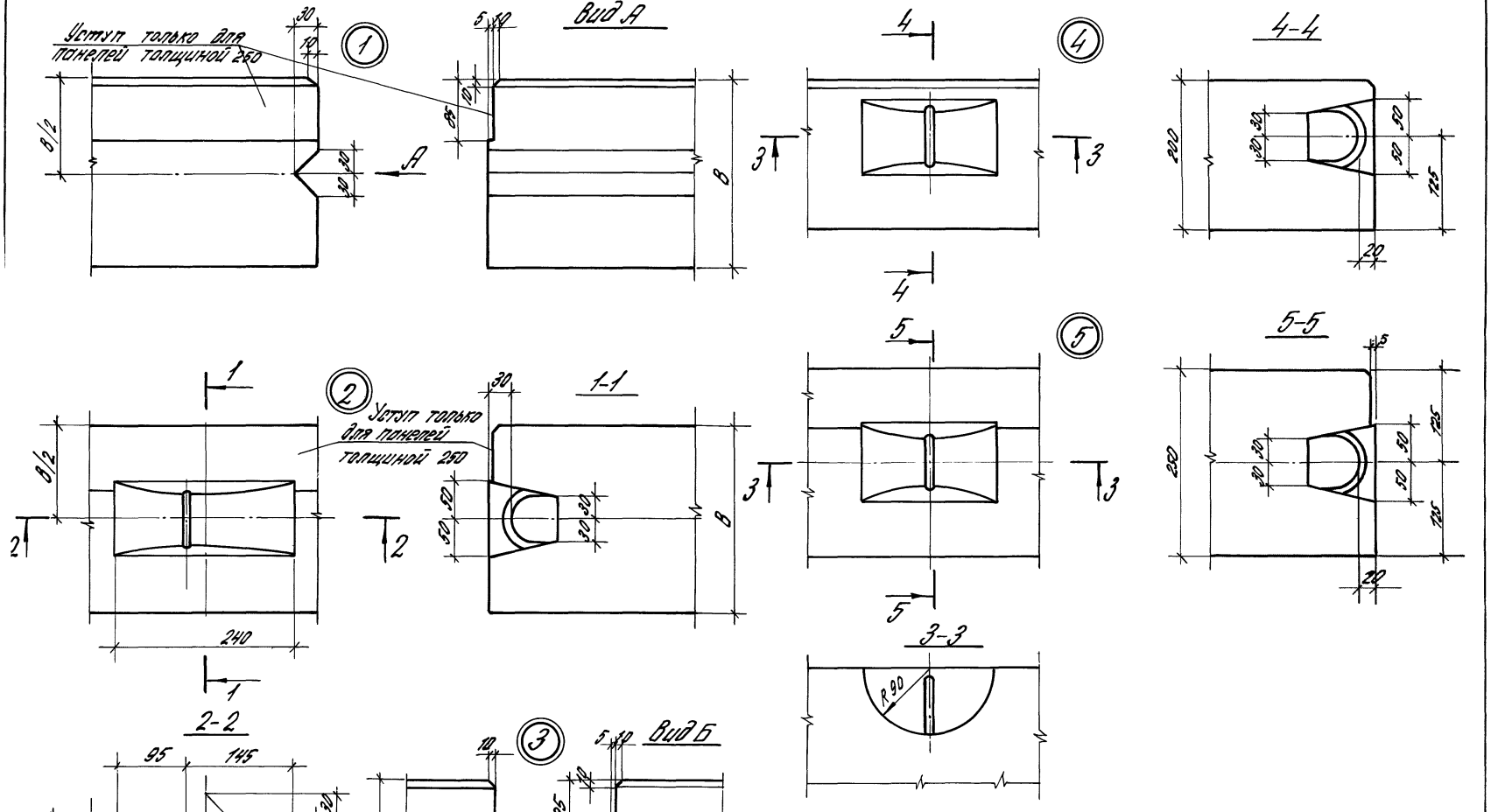

				1.030.1-1.5-00 00 000 Д1	
Зав. отд.	Смирянский			Узел опалубочный 1-5	Стадия: Р; Листов: 1
Н. контр.	Гайдева				
ГИП	Андреев				
Вед. инж.	Иванова				ЦНИИПромзданий
Стинж.	Двинянинова				

Марка	Арматурная сталь ГОСТ 5781-82* Класс А-III Ф, мм 6	8	10	12	Итого	Класс АС-II Ф, мм 10	12	Проволока ГОСТ 6727-80 Класс Вр-I Ф, мм 4	5	Итого	Всего
ПС60.9.1,6-1Я	10,56	0,20	-	-	10,76	1,30	-	1,20	3,17	4,37	16,43
ПС60.9.1,6-2Я-	-	19,00	-	-	19,00	1,30	-	1,20	3,17	4,37	24,67
ПС60.9.1,6-3Я-	-	0,20	29,28	-	29,48	1,30	-	1,20	3,17	4,37	35,15
ПС60.9.1,6-4Я-	-	0,20	-	46,24	46,44	1,30	-	1,20	3,17	4,37	52,11
ПС60.12.1,6-1Я-	13,20	0,20	-	-	13,40	1,30	-	1,50	4,27	5,77	20,47
ПС60.12.1,6-2Я-	-	23,70	-	-	23,70	1,30	-	1,50	4,27	5,77	30,77
ПС60.12.1,6-3Я-	-	0,20	36,60	-	36,80	1,30	-	1,50	4,27	5,77	43,87
ПС60.12.1,6-4Я-	-	0,20	-	52,80	53,00	1,30	-	1,50	4,27	5,77	60,07
ПС60.18.1,6-1Я-	18,48	0,20	-	-	18,68	1,30	-	2,10	6,50	8,60	27,58
ПС60.18.1,6-2Я-	-	33,10	-	-	33,10	1,30	-	2,10	6,50	8,60	43,00
ПС60.18.1,6-3Я-	-	0,20	51,24	-	51,44	1,30	-	2,10	6,50	8,60	61,34
ПС60.18.1,6-4Я-	-	0,20	-	73,92	74,12	1,30	-	2,10	6,50	8,60	84,02
ПС60.9.2,0-1Я-	-	0,24	-	-	0,24	1,30	-	1,60	10,53	12,13	13,67
ПС60.9.2,0-2Я-	10,56	0,24	-	-	10,80	1,30	-	1,60	3,17	4,77	16,87
ПС60.9.2,0-3Я-	-	19,04	-	-	19,04	1,30	-	1,60	3,17	4,77	25,11
ПС60.9.2,0-4Я-	-	0,24	29,28	-	29,52	1,30	-	1,60	3,17	4,77	35,59
ПС60.9.2,0-5Я-	-	0,24	29,28	-	29,52	1,30	-	1,60	3,17	4,77	35,59
ПС60.12.2,0-1Я-	-	0,24	-	-	0,24	1,30	-	2,00	13,47	15,47	17,01
ПС60.12.2,0-2Я-	10,56	4,96	-	-	15,52	1,30	-	2,00	4,27	6,27	23,09
ПС60.12.2,0-3Я-	-	23,84	-	-	23,84	1,30	-	2,00	4,27	6,27	31,41
ПС60.12.2,0-4Я-	-	0,24	36,60	-	36,84	1,30	-	2,00	4,27	6,27	43,11
ПС60.12.2,0-5Я-	-	0,24	36,60	-	36,84	1,30	-	2,00	4,27	6,27	43,11
ПС60.18.2,0-1Я-	-	0,10	0,21	-	0,31	-	2,14	2,80	19,38	22,18	24,63
ПС60.18.2,0-2Я-	15,84	4,82	0,21	-	20,87	-	2,14	2,80	6,50	9,30	32,31
ПС60.18.2,0-3Я-	-	33,00	0,21	-	33,21	-	2,14	2,80	6,50	9,30	44,65
ПС60.18.2,0-4Я-	-	0,10	51,45	-	51,55	-	2,14	2,80	6,50	9,30	62,99
ПС60.18.2,0-5Я-	-	0,10	51,45	-	51,55	-	2,14	2,80	6,50	9,30	62,99

Марка	Арматурная сталь ГОСТ 5781-82* Класс А-III Ф, мм 6	8	10	12	Итого	Класс А-I Ф, мм 10	Класс АС-II Ф, мм 10	12	Проволока ГОСТ 6727-80 Класс Вр-I Ф, мм 4	5	Итого	Всего
ПС60.9.2,5-2Я-	-	1,84	-	-	1,84	1,30	-	-	2,00	10,53	12,53	15,67
ПС60.9.2,5-3Я-	10,56	1,84	-	-	12,40	1,30	-	-	2,00	3,17	5,17	18,77
ПС60.9.2,5-4Я-	-	20,64	-	-	20,64	1,30	-	-	2,00	3,17	5,17	27,11
ПС60.9.2,5-5Я-	-	1,84	29,28	-	31,12	1,30	-	-	2,00	3,17	5,17	37,59
ПС60.12.2,5-2Я-	-	6,54	-	-	6,54	-	1,30	-	2,50	11,63	14,13	21,97
ПС60.12.2,5-3Я-	10,56	6,54	-	-	17,10	-	1,30	-	2,50	4,27	6,77	25,17
ПС60.12.2,5-4Я-	-	25,34	-	-	25,34	-	1,30	-	2,50	4,27	6,77	33,41
ПС60.12.2,5-5Я-	-	1,84	36,60	-	38,44	-	1,30	-	2,50	4,27	6,77	46,51
ПС60.18.2,5-2Я-	-	7,50	-	-	7,50	-	-	2,14	3,50	17,54	21,04	30,68
ПС60.18.2,5-3Я-	15,84	7,50	-	-	23,34	-	-	2,14	3,50	6,50	10,00	35,48
ПС60.18.2,5-4Я-	-	35,70	-	-	35,70	-	-	2,14	3,50	6,50	10,00	47,84
ПС60.18.2,5-5Я-	-	2,80	51,24	-	64,04	-	-	2,14	3,50	6,50	10,00	66,18
ПС62.9.1,6-1Я-1, ПС62.9.1,6-1Я-2	10,96	0,20	-	-	11,16	1,30	-	-	1,20	3,70	4,90	17,36
ПС62.9.1,6-2Я-1, ПС62.9.1,6-2Я-2	-	19,64	-	-	19,64	1,30	-	-	1,20	3,70	4,90	25,84
ПС62.9.1,6-3Я-1, ПС62.9.1,6-3Я-2	-	0,20	30,40	-	30,60	1,30	-	-	1,20	3,70	4,90	36,80
ПС62.9.1,6-4Я-1, ПС62.9.1,6-4Я-2	-	0,20	-	43,68	43,88	1,30	-	-	1,20	3,70	4,90	50,08
ПС62.12.1,6-1Я-1, ПС62.12.1,6-1Я-2	13,70	0,20	-	-	13,90	-	1,30	-	1,50	5,00	6,50	21,70
ПС62.12.1,6-2Я-1, ПС62.12.1,6-2Я-2	-	24,50	-	-	24,50	-	1,30	-	1,50	5,00	6,50	32,30
ПС62.12.1,6-3Я-1, ПС62.12.1,6-3Я-2	-	0,20	38,00	-	38,20	-	1,30	-	1,50	5,00	6,50	46,00
ПС62.12.1,6-4Я-1, ПС62.12.1,6-4Я-2	-	0,20	-	54,60	54,80	-	1,30	-	1,50	5,00	6,50	62,60
ПС62.18.1,6-1Я-1, ПС62.18.1,6-1Я-2	19,18	0,20	-	-	19,38	-	1,30	-	2,10	7,60	9,70	31,00
ПС62.18.1,6-2Я-1, ПС62.18.1,6-2Я-2	-	34,22	-	-	34,22	-	1,30	-	2,10	7,60	9,70	45,22
ПС62.18.1,6-3Я-1, ПС62.18.1,6-3Я-2	-	0,20	53,20	-	53,40	-	1,30	-	2,10	7,60	9,70	64,40
ПС62.18.1,6-4Я-1, ПС62.18.1,6-4Я-2	-	0,20	-	76,44	76,64	-	1,30	-	2,10	7,60	9,70	87,64

1.030.1-1.5-00 00 000РС

Зав. отд.	Смилянский	
Н.контр.	Гадаева	
ГИП	Рудаков	
Вед.инж.	Иванова	
Ст.инж.	Двинянинова	

Выборка стали на одну панель, кг

Стадия	Лист	Листов
Р	1	5

ЦНИИПРОМЗДАНИЙ

Инв. № подл. | Подп. и дата | Взам. инв. №

21851 68

Марка	Арматурная сталь ГОСТ 5781-82* класс A-III Ф, мм 6	8	10	Итого	класс A-I Ф, мм 10	класс AC-II Ф, мм 10	12	Проволока ГОСТ 6727-80 класс Вр-I Ф, мм 4	5	Итого	Всего
ПС62.9.20-1Я-1											
ПС62.9.20-1Я-2	—	0,24	—	0,24	1,30	—	—	1,60	11,3	12,90	14,44
ПС62.9.20-2Я-1											
ПС62.9.20-2Я-2	10,96	0,24	—	11,20	1,30	—	—	1,60	3,70	5,30	17,80
ПС62.9.20-3Я-1											
ПС62.9.20-3Я-2	—	19,76	—	19,76	1,30	—	—	1,80	3,70	5,30	26,36
ПС62.9.20-4Я-1											
ПС62.9.20-4Я-2											
ПС62.9.20-5Я-1	—	0,24	30,56	30,80	1,30	—	—	1,60	3,70	5,30	37,40
ПС62.9.20-5Я-2											
ПС62.12.20-1Я-1											
ПС62.12.20-1Я-2	—	0,24	—	0,24	1,30	—	—	2,00	14,50	16,50	18,04
ПС62.12.20-2Я-1											
ПС62.12.20-2Я-2	11,36	5,12	—	16,48	1,30	—	—	2,00	5,00	7,00	24,78
ПС62.12.20-3Я-1											
ПС62.12.20-3Я-2	—	24,54	—	24,54	1,30	—	—	2,00	5,00	7,00	32,84
ПС62.12.20-4Я-1											
ПС62.12.20-4Я-2											
ПС62.12.20-5Я-1	—	0,24	38,20	38,44	1,30	—	—	2,00	5,00	7,00	46,74
ПС62.12.20-5Я-2											
ПС62.18.20-1Я-1											
ПС62.18.20-1Я-2	—	0,10	0,21	0,31	—	2,14	—	2,80	18,80	21,60	21,91
ПС62.18.20-2Я-1											
ПС62.18.20-2Я-2	16,44	4,98	0,21	21,63	—	2,14	—	2,80	7,60	10,40	34,17
ПС62.18.20-3Я-1											
ПС62.18.20-3Я-2	—	34,26	0,21	34,47	—	2,14	—	2,80	7,60	10,40	47,01
ПС62.18.20-4Я-1											
ПС62.18.20-4Я-2											
ПС62.18.20-5Я-1	—	0,10	53,69	53,79	—	2,14	—	2,80	7,60	10,40	66,23
ПС62.18.20-5Я-2											
ПС63.9.25-2Я-1											
ПС63.9.25-2Я-2	—	0,27	—	0,27	1,30	—	—	2,00	11,55	13,55	15,12
ПС63.9.25-3Я-1											
ПС63.9.25-3Я-2	11,12	0,27	—	11,39	1,30	—	—	2,00	3,87	5,87	18,56
ПС63.9.25-4Я-1											
ПС63.9.25-4Я-2	—	19,95	—	19,95	1,30	—	—	2,00	3,87	5,87	27,02
ПС63.9.25-5Я-1											
ПС63.9.25-5Я-2	—	0,27	30,80	31,07	1,30	—	—	2,00	3,87	5,87	38,24
ПС63.12.25-2Я-1											
ПС63.12.25-2Я-2	—	5,19	—	5,19	—	1,30	—	2,50	12,65	15,15	21,65
ПС63.12.25-3Я-1											
ПС63.12.25-3Я-2	11,12	5,19	—	16,31	—	1,30	—	2,50	4,98	7,48	25,82
ПС63.12.25-4Я-1											
ПС63.12.25-4Я-2	—	24,87	—	24,87	—	1,30	—	2,50	4,98	7,48	33,65
ПС63.12.25-5Я-1											
ПС63.12.25-5Я-2	—	0,27	38,50	38,77	—	1,30	—	2,50	4,98	7,48	47,55
ПС63.18.25-2Я-1											
ПС63.18.25-2Я-2	—	5,02	0,27	5,29	—	—	2,14	3,50	19,12	22,62	30,05
ПС63.18.25-3Я-1											
ПС63.18.25-3Я-2	16,68	5,02	0,27	21,97	—	—	2,14	3,50	7,60	11,10	35,21
ПС63.18.25-4Я-1											
ПС63.18.25-4Я-2	—	34,54	0,27	34,81	—	—	2,14	3,50	7,60	11,10	48,05
ПС63.18.25-5Я-1											
ПС63.18.25-5Я-2	—	0,10	54,17	54,27	—	—	2,14	3,50	7,60	11,10	67,51

Марка	Арматурная сталь ГОСТ 5781-82* класс A-III Ф, мм 6	8	10	18	Итого	класс A-I Ф, мм 10	класс AC-II Ф, мм 10	Проволока ГОСТ 6727-80 класс Вр-I Ф, мм 4	5	Итого	Всего
ПС64.9.1,6-1Я-1											
ПС64.9.1,6-1Я-1	11,36	0,20	—	—	11,56	1,30	—	1,20	3,70	4,90	17,76
ПС64.9.1,6-2Я-1											
ПС64.9.1,6-2Я-2	—	20,44	—	—	20,44	1,30	—	1,20	3,70	4,90	26,64
ПС64.9.1,6-3Я-1											
ПС64.9.1,6-3Я-2	—	0,20	31,60	—	31,80	1,30	—	1,20	3,70	4,90	38,00
ПС64.9.1,6-4Я-1											
ПС64.9.1,6-4Я-2	—	0,20	—	45,44	45,64	1,30	—	1,20	3,70	4,90	51,84
ПС64.12.1,6-1Я-1											
ПС64.12.1,6-1Я-2	14,20	0,20	—	—	14,40	—	1,30	1,50	5,00	6,50	22,20
ПС64.12.1,6-2Я-1											
ПС64.12.1,6-2Я-2	—	25,50	—	—	25,50	—	1,30	1,50	5,00	6,50	33,30
ПС64.12.1,6-3Я-1											
ПС64.12.1,6-3Я-2	—	0,20	39,50	—	39,70	—	1,30	1,50	5,00	6,50	47,50
ПС64.12.1,6-4Я-1											
ПС64.12.1,6-4Я-2	—	0,20	—	56,80	57,00	—	1,30	1,50	5,00	6,50	64,80
ПС64.18.1,6-1Я-1											
ПС64.18.1,6-1Я-2	19,88	0,20	—	—	20,08	1,30	—	2,10	7,60	9,70	31,08
ПС64.18.1,6-2Я-1											
ПС64.18.1,6-2Я-2	—	35,62	—	—	35,82	1,30	—	2,10	7,60	9,70	46,82
ПС64.18.1,6-3Я-1											
ПС64.18.1,6-3Я-2	—	0,20	55,30	—	55,50	1,30	—	2,10	7,60	9,70	65,50
ПС64.18.1,6-4Я-1											
ПС64.18.1,6-4Я-2	—	0,20	—	79,52	79,72	1,30	—	2,10	7,60	9,70	90,72

Марка	Арматурная сталь ГОСТ 5781-82* класс А-III				класс А-I	класс АС-II	Проволока ГОСТ 6727-80 класс Вр-I			Всего
	Ф, мм			Итого	Ф, мм		Ф, мм		Итого	
	6	8	10		10	12	4	5		
ПС65.9.2,0-1А-1.	—	0,23	—	0,23	1,30	—	1,60	11,62	13,22	14,75
ПС65.9.2,0-1А-2.										
ПС65.9.2,0-2А-1.	11,44	0,23	—	11,67	1,30	—	1,60	3,70	5,30	18,27
ПС65.9.2,0-2А-2.										
ПС65.9.2,0-3А-1.	—	20,55	—	20,55	1,30	—	1,60	3,70	5,30	27,15
ПС65.9.2,0-3А-2.										
ПС65.9.2,0-4А-1.	—	0,23	31,84	32,07	1,30	—	1,60	3,70	5,30	38,67
ПС65.9.2,0-4А-2.										
ПС65.9.2,0-5А-1.										
ПС65.9.2,0-5А-2.										
ПС65.12.2,0-1А-1.	—	0,23	—	0,23	1,30	—	2,00	14,90	16,90	18,43
ПС65.12.2,0-1А-2.										
ПС65.12.2,0-2А-1.	11,44	5,31	—	16,75	1,30	—	2,00	5,00	7,00	25,01
ПС65.12.2,0-2А-2.										
ПС65.12.2,0-3А-1.	—	25,63	—	25,63	1,30	—	2,00	5,00	7,00	33,93
ПС65.12.2,0-3А-2.										
ПС65.12.2,0-4А-1.	—	0,23	39,80	40,03	1,30	—	2,00	5,00	7,00	48,33
ПС65.12.2,0-4А-2.										
ПС65.12.2,0-5А-1.										
ПС65.12.2,0-5А-2.										
ПС65.18.2,0-1А-1.	—	0,23	—	0,23	—	2,14	2,80	21,46	24,26	26,63
ПС65.18.2,0-1А-2.										
ПС65.18.2,0-2А-1.	17,16	5,31	—	22,47	—	2,14	2,80	7,60	10,40	35,01
ПС65.18.2,0-2А-2.										
ПС65.18.2,0-3А-1.	—	35,79	—	35,79	—	2,14	2,80	7,60	10,40	48,33
ПС65.18.2,0-3А-2.										
ПС65.18.2,0-4А-1.	—	0,23	56,72	56,95	—	2,14	2,80	7,60	10,40	69,49
ПС65.18.2,0-4А-2.										
ПС65.18.2,0-5А-1.										
ПС65.18.2,0-5А-2.										

Марка	Арматурная сталь ГОСТ 5781-82* класс А-III				класс А-I	класс АС-II	Проволока ГОСТ 6727-80 класс Вр-I			Всего
	Ф, мм			Итого	Ф, мм		Ф, мм		Итого	
	6	8	10		10	12	4	5		
ПС65.9.2,5-2А-1.	—	0,26	—	0,26	1,30	—	2,00	11,70	13,70	15,26
ПС65.9.2,5-2А-2.										
ПС65.9.2,5-3А-1.	11,52	0,26	—	11,76	1,30	—	2,00	3,70	5,70	18,78
ПС65.9.2,5-3А-2.										
ПС65.9.2,5-4А-1.	—	20,74	—	20,74	1,30	—	2,00	3,70	5,70	27,74
ПС65.9.2,5-4А-2.										
ПС65.9.2,5-5А-1.	—	0,26	32,16	32,42	1,30	—	2,00	3,70	5,70	39,42
ПС65.9.2,5-5А-2.										
ПС65.12.2,5-2А-1.	—	5,38	—	5,38	—	1,30	2,50	13,00	15,50	22,16
ПС65.12.2,5-2А-2.										
ПС65.12.2,5-3А-1.	11,52	5,38	—	16,90	—	1,30	2,50	4,98	7,48	25,68
ПС65.12.2,5-3А-2.										
ПС65.12.2,5-4А-1.	—	25,86	—	25,86	—	1,30	2,50	4,98	7,48	34,64
ПС65.12.2,5-4А-2.										
ПС65.12.2,5-5А-1.	—	0,26	40,20	40,46	—	1,30	2,50	4,98	7,48	49,24
ПС65.12.2,5-5А-2.										
ПС65.18.2,5-2А-1.	—	5,38	—	5,38	—	2,14	3,50	19,60	23,10	30,62
ПС65.18.2,5-2А-2.										
ПС65.18.2,5-3А-1.	17,28	5,38	—	22,66	—	2,14	3,50	7,60	8,10	35,90
ПС65.18.2,5-3А-2.										
ПС65.18.2,5-4А-1.	—	36,10	—	36,10	—	2,14	3,50	7,60	8,10	49,34
ПС65.18.2,5-4А-2.										
ПС65.18.2,5-5А-1.	—	0,26	56,28	56,54	—	2,14	3,50	7,60	8,10	69,78
ПС65.18.2,5-5А-2.										

Инв. № подл. | Подп. и дата | Взам. инв. №

Марка	Арматурная сталь ГОСТ 5781-82*					Проволока ГОСТ 6727-80			Всего
	класс А-III			класс А-I		класс Вр-I			
	ф, мм		Итого	ф, мм		ф, мм		Итого	
	6	8		8	10	4	5		
ПС30.9.1,6-3Я-	-	0,20	0,20	0,72	-	0,62	5,58	6,20	7,12
ПС30.9.1,6-5Я-	5,20	0,20	5,40	0,72	-	0,62	1,98	2,60	8,72
ПС30.12.1,6-3Я-	-	0,20	0,20	0,72	-	0,77	7,37	8,14	9,06
ПС30.12.1,6-5Я-	6,50	0,20	6,70	0,72	-	0,77	2,87	3,64	11,06
ПС30.18.1,6-3Я-	-	0,20	0,20	-	1,30	1,08	10,65	11,73	13,23
ПС30.18.1,6-5Я-	7,80	0,20	8,00	-	1,30	1,08	4,35	5,43	14,73
ПС30.9.2,0-3Я-	-	0,24	0,24	0,72	-	0,80	5,58	6,38	7,34
ПС30.9.2,0-5Я-	5,20	0,24	5,44	0,72	-	0,80	1,98	2,78	8,94
ПС30.12.2,0-3Я-	-	0,24	0,24	0,72	-	1,00	7,37	8,37	9,33
ПС30.12.2,0-5Я-	6,50	0,24	6,74	-	1,30	1,00	2,87	3,87	11,91
ПС30.18.2,0-3Я-	-	0,24	0,24	0,72	-	1,40	10,65	12,05	13,01
ПС30.18.2,0-5Я-	7,80	0,24	8,04	-	1,30	1,40	4,35	5,75	15,09
ПС30.9.2,5-3Я-	-	0,27	0,27	0,72	-	1,04	5,58	6,62	7,61
ПС30.9.2,5-5Я-	5,20	0,27	5,47	0,72	-	1,04	1,98	3,02	9,21
ПС30.12.2,5-3Я-	-	0,27	0,27	-	1,30	1,30	7,37	8,67	10,24
ПС30.12.2,5-5Я-	6,50	0,27	6,77	-	1,30	1,30	2,87	4,17	12,24
ПС30.18.2,5-3Я-	-	0,27	0,27	-	1,30	1,82	10,65	12,47	14,04
ПС30.18.2,5-5Я-	7,80	0,27	8,07	-	1,30	1,82	4,35	6,17	14,24

Марка	Арматурная сталь ГОСТ 5781-82*				Проволока ГОСТ 6727-80			Всего
	класс А-III	класс А-I		класс АС-II	класс Вр-I			
	ф, мм				ф, мм		Итого	
	8	8	10	10	4	5		
2ПС12.12.2,0-Я-	0,05	0,36	-	-	0,49	3,22	3,71	4,12
2ПС12.18.2,0-Я-	0,05	-	0,65	-	0,69	4,68	5,37	6,07
2ПС12.24.2,0-Я-	0,05	-	0,65	-	0,89	6,12	7,01	7,71
2ПС30.12.2,0-Я-	0,23	-	1,30	-	1,00	7,38	8,38	9,91
2ПС30.18.2,0-Я-	0,23	-	1,30	-	1,40	10,62	12,02	13,55
2ПС30.24.2,0-Я-	0,23	-	-	1,30	1,80	13,86	15,66	17,19
2ПС6.12.2,0-Я-	0,05	0,36	-	-	0,34	1,58	1,95	2,33
2ПС6.18.2,0-Я-	0,05	0,36	-	-	0,47	2,29	2,76	3,17
2ПС6.24.2,0-Я-	0,05	0,36	-	-	0,61	3,01	3,62	4,03
2ПС15.12.2,0-Я-	0,05	0,36	-	-	0,59	2,73	3,32	3,73
2ПС15.18.2,0-Я-	0,05	-	0,65	-	0,82	5,38	6,20	6,90
2ПС15.24.2,0-Я-	0,05	-	0,65	-	1,05	7,06	8,11	8,81

Марка	Арматурная сталь ГОСТ 5781-82*				Проволока ГОСТ 6727-80			Всего
	класса А-III	класса А-I		класса АТ-II	класса Вр-I			
	ф, мм				ф, мм			
	8	8	10	10	4	5	Итого	
2ПС 8.12.2,0-А-	0,05	0,36	-	-	0,42	2,73	3,15	3,56
2ПС 8.18.2,0-А-	0,05	0,36	-	-	0,59	3,98	4,57	4,98
2ПС 8.24.2,0-А-	0,05	-	0,65	-	0,76	5,26	5,02	6,72
2ПС 11.12.2,0-А-	0,05	0,36	-	-	0,42	3,03	3,45	3,86
2ПС 11.18.2,0-А-	0,05	-	0,65	-	0,59	4,40	4,99	5,69
2ПС 11.24.2,0-А-	0,05	-	0,65	-	0,76	5,80	6,56	7,26
2ПС 17.12.2,0-А-	0,10	0,72	-	-	0,68	4,38	5,06	5,88
2ПС 17.18.2,0-А-	0,10	0,72	-	-	0,95	6,35	7,30	8,12
2ПС 17.24.2,0-А-	0,10	-	1,30	-	2,12	8,31	10,43	10,94
2ПС 20.12.2,0-А-	0,10	0,72	-	-	0,68	4,78	5,46	6,28
2ПС 20.18.2,0-А-	0,10	-	1,30	-	0,95	6,91	7,86	9,26
2ПС 20.24.2,0-А-	0,10	-	1,30	-	2,12	9,03	11,15	11,65
2ПС 12.12.2,5-А-	0,05	0,36	-	-	0,66	3,22	3,88	4,29
2ПС 12.18.2,5-А-	0,05	-	0,65	-	0,92	4,68	5,60	6,30
2ПС 12.24.2,5-А-	0,05	-	0,65	-	1,18	6,12	7,30	8,00
2ПС 30.12.2,5-А-	0,27	-	1,30	-	1,30	7,38	8,68	10,25
2ПС 30.18.2,5-А-	0,27	-	1,30	-	1,82	10,62	12,44	14,01
2ПС 30.24.2,5-А-	0,27	-	-	1,30	2,34	13,86	16,20	17,77

Марка	Арматурная сталь ГОСТ 5781-82*				Проволока ГОСТ 6727-80			Всего
	класса А-III	класса А-I		класса АТ-II	класса Вр-I			
	ф, мм				ф, мм			
	8	8	10		4	5	Итого	
2ПС 6.12.2,5-А-	0,05	0,36	-		0,44	1,58	2,02	2,43
2ПС 6.18.2,5-А-	0,05	0,36	-		0,61	2,29	2,90	3,31
2ПС 6.24.2,5-А-	0,05	0,36	-		0,79	3,01	3,80	4,20
2ПС 15.12.2,5-А-	0,05	0,36	-		0,77	3,73	4,50	4,91
2ПС 15.18.2,5-А-	0,05	-	0,65		1,07	5,38	5,45	7,15
2ПС 15.24.2,5-А-	0,05	-	0,65		1,38	7,06	8,44	9,14
2ПС 9.12.2,5-А-	0,05	0,36	-		0,55	2,73	3,28	3,69
2ПС 9.18.2,5-А-	0,05	-	0,65		0,76	3,98	4,74	5,44
2ПС 9.24.2,5-А-	0,05	-	0,65		0,98	5,26	6,24	6,94
2ПС 11.12.2,5-А-	0,05	0,36	-		0,66	3,13	3,79	4,20
2ПС 11.18.2,5-А-	0,05	-	0,65		0,92	4,54	5,46	6,15
2ПС 11.24.2,5-А-	0,05	-	0,65		1,18	5,98	7,16	7,86
2ПС 18.12.2,5-А-	0,10	0,72	-		0,88	4,48	5,36	6,18
2ПС 18.18.2,5-А-	0,10	-	1,30		1,23	6,19	7,72	9,12
2ПС 18.24.2,5-А-	0,10	-	1,30		1,58	8,49	10,07	11,47
2ПС 20.12.2,5-А-	0,10	0,72	-		0,98	4,88	5,86	6,68
2ПС 20.18.2,5-А-	0,10	-	1,30		1,37	7,05	8,42	9,82
2ПС 20.24.2,5-А-	0,10	-	1,30		1,76	9,21	10,97	12,37

Инв. № подл. | Подпись и дата | Взам. инв. №

Наименование	Расход стали на закладные изделия на панель толщиной 160 мм по схеме, кг																					
	31	32	33	34	36	37	38	39	41	42	43	44	45	47	48	49	50	51	53	54	55	56
Закладные изделия	4,22	10,18	9,31	12,42	9,92	13,14	19,84	22,34	8,78	14,74	13,87	17,56	20,20	7,64	13,60	12,73	15,28	20,06	4,22	6,50	6,50	13,00
Профильная сталь	3,86	8,62	8,17	11,50	7,66	11,52	15,32	19,16	6,90	11,66	11,21	13,80	18,40	6,14	10,90	10,45	12,28	17,64	3,86	5,38	5,38	10,76
Листовая	1,12	3,14	2,69	8,76	4,92	6,04	9,84	13,68	4,16	6,18	5,73	8,32	12,92	3,40	5,42	4,97	6,80	12,16	1,12	2,64	2,64	5,28
-δ6 ГОСТ 19903-74	1,12	2,24	2,24	2,48	1,12	2,24	2,24	3,60	1,12	2,24	2,24	2,24	3,60	1,12	2,24	2,24	2,24	3,60	1,12	1,12	1,12	2,24
-δ8 ГОСТ 19903-74	–	0,90	0,45	6,28	3,80	3,80	7,60	10,08	3,04	3,94	3,49	6,08	9,32	2,28	3,18	2,73	4,56	8,56	–	1,52	1,52	3,04
Угловая	2,74	5,48	5,48	2,74	2,74	5,48	5,48	5,48	2,74	5,48	5,48	5,48	5,48	2,74	5,48	5,48	5,48	5,48	2,74	2,74	2,74	5,48
∟63×6 ГОСТ 8509-72*	2,74	5,48	5,48	2,74	2,74	5,48	5,48	5,48	2,74	5,48	5,48	5,48	5,48	2,74	5,48	5,48	5,48	5,48	2,74	2,74	2,74	5,48
Арматурная сталь	0,36	1,56	1,14	0,92	2,26	2,62	4,52	3,18	1,88	3,08	2,66	3,76	1,80	1,50	2,70	2,28	3,00	2,42	0,36	1,12	1,12	2,24
класс А-III	0,36	1,56	1,14	0,92	2,26	2,62	4,52	3,18	1,88	3,08	2,66	3,76	1,80	1,50	2,70	2,28	3,00	2,42	0,36	1,12	1,12	2,24
ф10А III ГОСТ 5781-82*	0,36	1,56	1,14	0,92	2,26	2,62	4,52	3,18	1,88	3,08	2,66	3,76	1,80	1,50	2,70	2,28	3,00	2,42	0,36	1,12	1,12	2,24

Наименование	Расход стали на закладные изделия на панель толщиной 200 и 250 мм по схеме, кг																										
	31	32	33	34	36	37	38	39	41	42	43	44	45	47	48	49	50	51	53	54	55	56	57	58	59	60	72	73
Закладные изделия	4,34	10,82	9,75	12,70	11,24	15,58	22,48	23,94	9,86	16,34	15,27	19,72	22,56	8,48	14,96	13,89	16,96	21,18	4,34	7,10	7,10	14,20	9,78	7,61	9,78	7,61	4,89	4,89
Профильная сталь	3,86	8,94	8,33	11,50	8,86	12,72	17,72	20,36	7,86	12,94	12,33	15,72	19,36	6,86	11,94	11,33	13,72	18,36	3,86	5,86	5,86	11,72	7,54	5,61	7,54	5,61	3,77	3,77
Листовая	1,12	3,46	2,85	8,76	6,12	7,24	12,24	14,88	5,12	7,46	6,85	10,24	13,88	4,12	6,46	5,85	8,24	12,88	1,12	3,12	3,12	6,24	1,12	0,56	1,12	0,56	0,56	0,56
δ6 ГОСТ 19903-74	1,12	2,24	2,24	2,48	1,12	2,24	2,24	3,60	1,12	2,24	2,24	2,24	3,60	1,12	2,24	2,24	2,24	3,60	1,12	1,12	1,12	2,24	1,12	0,56	1,12	0,56	0,56	0,56
δ8 ГОСТ 19903-74	–	1,22	0,61	6,28	5,00	5,00	10,00	11,28	4,00	5,22	4,61	8,00	10,28	3,00	4,22	3,61	6,00	9,28	–	2,00	2,00	4,00	–	–	–	–	–	–
Угловая	2,74	5,48	5,48	2,74	2,74	5,48	5,48	5,48	2,74	5,48	5,48	5,48	5,48	2,74	5,48	5,48	5,48	5,48	2,74	2,74	2,74	5,48	6,42	5,05	6,42	5,05	3,21	3,21
63×6 ГОСТ 8509-72*	2,74	5,48	5,48	2,74	2,74	5,48	5,48	5,48	2,74	5,48	5,48	5,48	5,48	2,74	5,48	5,48	5,48	5,48	2,74	2,74	2,74	5,48	6,42	5,05	6,42	5,05	3,21	3,21
Арматурная сталь	0,48	1,88	1,42	1,20	2,38	2,86	4,76	3,58	2,00	3,40	2,94	4,00	3,20	1,62	3,02	2,56	3,24	2,82	0,48	1,24	1,24	2,48	2,24	2,00	2,24	2,00	1,12	1,12
класс А III	0,48	1,88	1,42	1,20	2,38	2,86	4,76	3,58	2,00	3,40	2,94	4,00	3,20	1,62	3,02	2,56	3,24	2,82	0,48	1,24	1,24	2,48	2,24	2,00	2,24	2,00	1,12	1,12
ф10А III ГОСТ 5781-82*	0,48	1,88	1,42	1,20	2,38	2,86	4,76	3,58	2,00	3,40	2,94	4,00	3,20	1,62	3,02	2,56	3,24	2,82	0,48	1,24	1,24	2,48	2,24	2,00	2,24	2,00	1,12	1,12

1.030.1-1.5-00 00 000 83

Зав. отд.	Смилянский	
Н. контр.	Гадаева	
Гл. ин. пр.	Рудаков	
Вед. инж.	Иванова	
Ст. инж.	Двинянинова	

Выборка стали на закладные изделия на панель по схеме

Стадия	Лист	Листов
Р		1

ЦНИИПРОМЗДАНИЙ

21851 73

Инв.№ подл.	Подпись и дата	Взам. инв.№

Формат	Зона	Поз.	Обозначение	Наименование	Кол. на исполн. 1.030.1-1.5-01 01 000-										Примечание
					—	01	02	03							
				Документация											
			1.030.1-1.5-01 01 000 СБ	Сборочный чертеж	X	X	X	X							
				Сборочные единицы											кг
				Каркас плоский											
А4		1	1.030.1-1.5-01 01 010	КР1	4										2,9
			-01	КР2		4									5,0
			-02	КР3			4								7,6
			-03	КР4				4							10,9
		2	1.030.1-1.1-3 01-01	Петля для подъема СП2	2	2	2	2							0,7
				Детали											
				Стержни											
Б4		3	1.030.1-1.5-00 00 001	ф5 Вр I ГОСТ 6727-80 ℓ=860	24	24	24	24							0,132
Б4		4	002	ф8А III ГОСТ 5781-82* ℓ=130	2	2	2	2							0,05

Зав. отд.	С.Милянский		
Н.контр.	Гыдаева		
ГИП	Рудаков		
Вед. инж.	Иванова		
Ст. инж.	Двинянинова		

1.030.1-1.5-01 01 000

Каркас пространственный КП 60.9.1.6; КП 60.12.1.6; КП 60.18.1.6

Стадия	Лист	Листов
Р	1	2

ЦНИИПРОМЗДАНИЙ

Инв.№ подл.	Подпись и дата	Взам. инв.№

Формат	Зона	Поз.	Обозначение	Наименование	Кол. на исполн. 1.030.1-1.5-01 01 000-										Примечание
					04	05	06	07	08	09	10	11			
				Документация											
			1.030.1-1.5-01 01 000 СБ	Сборочный чертеж	X	X	X	X	X	X	X	X			
				Сборочные единицы											
															кг
				Каркас плоский											
А4		1	1.030.1-1.5 01 01 010	КР1	5				7						2,9
			-01	КР2		5				7					5,0
			-02	КР3			5				7				7,6
			-03	КР4				5				7			10,9
		2	1.030.1-1.1-3 01-01	Петля для подъема СП2	2	2	2	2	2	2	2	2			0,7
				Детали											
				Стержни											
Б4		3	1.030.1-1.5 00 00 003	ф5 Вр I ГОСТ 6727-80 ℓ=1160	24	24	24	24							0,178
			004	то же ℓ=1760					24	24	24	24			0,271
Б4		4	005	ф8А III ГОСТ 5781-82* ℓ=130	2	2	2	2	2	2	2	2			0,05

1.030.1-1.5-01 01 000

Лист 2

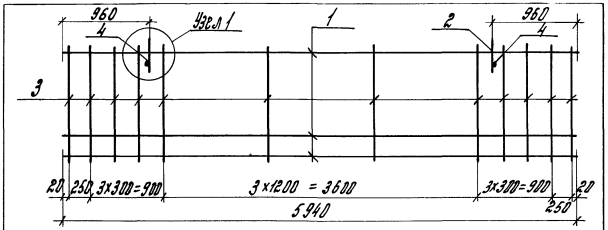

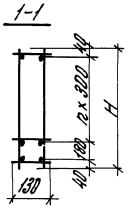

Узел 1 см. док. 1.030. 1-1.5-00 00 000 Д2

Обозначение	Марка	H, мм	n	Масса
1.030.1-1.5-01 01 000	КП60.9.1,6-1	860	2	16,43
-01	КП60.9.1,6-2			24,67
-02	КП60.9.1,6-3			35,15
-03	КП60.9.1,6-4			52,11
-04	КП60.12.1,6-1	1160	3	20,47
-05	КП60.12.1,6-2			30,77
-06	КП60.12.1,6-3			43,87
-07	КП60.12.1,6-4			60,07
-08	КП60.18.1,6-1	1760	5	27,58
-09	КП60.18.1,6-2			43,00
-10	КП60.18.1,6-3			61,34
-11	КП60.18.1,6-4			84,02

Зав. отд.	Смилянский	
Н. контр.	Гадаева	
ГИП	Рудаков	
Вед. инж.	Иванова	
Ст. инж.	Двинянинова	

1.030.1-1.5-01 01 000 СБ

Каркас пространственный КП 60.9.1,6; КП 60.12.1,6; КП 60.18.1,6.

Сборочный чертеж

Стадия	Масса	Масштаб
Р	см. табл.	—
Лист	Листов 1	

ЦНИИПРОМЗДАНИЙ

Инв. № подл.	Подпись и дата	Взам. инв. №

Формат	Зона	Поз.	Обозначение	Наименование	Кол. на исполн. 1.030.1-1.5-02 02 000 -									Примечание
				Документация										
А4			1.030.1-1.5-02 02 000 СБ	Сборочный чертеж										
				Сборочные единицы										КГ
А4		1	1.030.1-1.5-02 02 020	Каркас плоский КР5	3									2,2
			-01	То же КР6		3								3,0
			-02	— " — КР7			3							5,1
			-03	— " — КР8				3						7,7
А4		2	-00	— " — КР5	1									2,2
			-01	— " — КР6		1								3,0
			-02	— " — КР7			1							5,1
			-03	— " — КР8				1						7,7
		3	1.030.1-1.1-3 01-01	Петля для подъема СП2	2	2	2	2						0,7
				Детали										
				Стержни										КГ
Б4		4	1.030.1-1.5-00 00 001	ФБФ.Т ГОСТ 5781-80 Е=860	24	24	24	24						0,132
Б4		5	006	ФВАФ ГОСТ 5781-82* Е=170	2	2	2	2						0,067

1.030.1-1.5-02 02 000

Каркас пространственный КП 60.9.2,0; КП 60.12.2,0; КП 60.18.2,0

Стадия	Лист	Листов
Р	1	2

ЦНИИПРОМЗДАНИЙ

Зав. отд.	Смилянский	
Н. контр.	Гадаева	
ГИП	Рудаков	
Вед. инж.	Иванова	
Ст. инж.	Двинянинова	

Инв.№ подл. | Подпись и дата | Взам. инв.№

		Обозначение	Наименование	Кол. на испол. 1.030.1-1.5-02 02 000 – 04	05	06	07	08	09	10	11			Примечание
			Документация											
А4		1.030.1-1.5-02 02 000 СБ	Сборочный чертеж											
			Сборочные единицы											кг
А4	1	1.030.1-1.5-02 02 020	Короб плавкий КР5	4				6						2,2
		-01	То же КР6		4				6					3,0
		-02	— " — КР7			4				6				5,1
		-03	— " — КР8				4				6			7,7
А4	2	-00	— " — КР5	1				1						2,2
		-02	— " — КР7		1	1			1	1				5,1
		-03	— " — КР8				1				1			7,7
	3	1.030.1-1.1.1-3 01-01	Петля для подвеса СП2	2	2	2	2							0,70
		-03	То же СП4					2	2	2	2			1,12
			Детали											
			Стержни											кг
Б4	4	1.030.1-1.5-00 00 003	ф5 Вр-I ГОСТ 6727-80 ℓ=1160	24	24	24	24							0,178
		004	То же ℓ=1760					24	24	24	24			0,271
Б4	5	005	ф8 АIII ГОСТ 5781-82* ℓ=170	2	2	2	2							0,067
		007	ф8 АIII ГОСТ 5781-82* ℓ=170					2	2	2	2			0,104

1.030.1-1.5-02 02 000 | Лист 2

Инв.№ подл. | Подпись и дата | Взам. инв.№

Изм. Кол. Лист № док. Подпись Дата

Разраб. Иванов
Пров. Петров
Т.контр.
Н.контр. Сидоров
ГИП

1.030.1-1.5-02 02 000 СБ

Короб плавкий КР5, КР6, КР7, КР8. Сборочный чертеж

Стадия Р | Лист | Листов —

ЦНИИПромзданий

Копировал | Формат А4

Обозначение | Марка | H, мм | 2 | 3 | 5 | Масса

Обозначение	Марка	H, мм	2	3	5	Масса
1.030.1-1.5-02 02 000	КР05.8.2.0-1	880	1			13,57
-01	КР05.8.2.0-2		2			16,87
-02	КР05.8.2.0-3		2			25,11
-03	КР05.8.2.0-4		2			35,53
-04	КР06.8.2.0-1	1160		1		17,81
-05	КР06.8.2.0-2			3		23,09
-06	КР06.8.2.0-3			3		33,11
-07	КР06.8.2.0-4			3		45,41
-08	КР07.8.2.0-1			1		24,63
-09	КР07.8.2.0-2			1		32,91
-10	КР07.8.2.0-3			1		44,63
-11	КР07.8.2.0-4			1		62,99

Узел 1 см. док. 1.030.1-1.5-00 00 000 А2

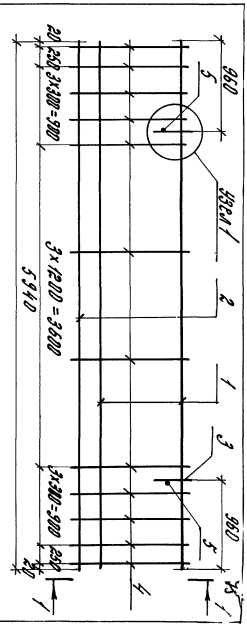

Формат	Зона	Поз.	Обозначение	Наименование	Кол. на исполн. 1.030.1-1.5-03 03 000 —										Примечание
					—	01	02	03							
				Документация											
А4			1.030.1-1.5-03 03 000СБ	Сборочный чертеж	X	X	X	X							
				Сборочные единицы											
А4		1	1.030.1-1.5-03 03 030	Каркас плоский КР9	3										кг
			-01	То же КР10		3									2,3
			-02	— " — КР11			3								3,1
			-03	— " — КР12				3							5,2
А4		2	-00	— " — КР9	1										7,8
			-01	— " — КР10		1									2,3
			-02	— " — КР11			1								3,1
			-03	— " — КР12				1							5,2
		3	1.030.1-1.1-3 01-01	Петля для подъема СП2	2	2	2	2							7,8
				Детали											0,70
Б4		4		ф5ВрI ГОСТ6727-80 l=860	24	24	24	24							0,132
Б4		5		ф8АIII ГОСТ5781-82* l=220	2	2	2	2							0,086

Зав. отд.	Стилянский		
Н. контр.	Гадаева		
ГИП	Рудаков		
Вед. инж.	Иванова		
Ст. инж.	Дзинянинова		

1.030.1-1.5-03 03 000

Каркас пространственный КП 60.9.2,5; КП 60.12.2,5; КП 60.18.2,5

Стадия	Лист	Листов
Р	1	2

ЦНИИПРОМЗДАНИЙ

Инв. № подл.	Подпись и дата	Взам. инв. №

Формат	Зона	Поз.	Обозначение	Наименование	Кол. на исполн. 1.030.1-1.5-03 03 000										Примечание
					04	05	06	07	08	09	10	11			
				Документация											
А4			1.030.1-1.5-03 03 000 СБ	Сборочный чертеж	X	X	X	X	X	X	X	X			
				Сборочные единицы											кг
А4		1	1.030.1-1.5-03 03 030	Каркас плоский КР9	4				6						2,3
			-01	То же КР10		4				6					3,1
			-02	— " — КР11			4				6				5,2
			-03	— " — КР12				4				6			7,8
А4		2	-02	— " — КР11	1	1	1		1	1	1				5,2
			-03	— " — КР12				1				1			7,8
		3	1.030.1-1.1-3 01-02	Петля для подъема СП3	2	2	2	2							0,7
			-03	То же СП4					2	2	2	2			1,12
				Детали											
				Стержни											
Б4		4	1.030.1-1.5-00 00 003	ф5ВрI ГОСТ6727-80 l=1160	24	24	24	24							0,178
			004	То же l=1760					24	24	24	24			0,271
Б4		5	008	ф8АIII ГОСТ5781-82* l=220	2	2	2	2							0,086
			009	ф10АIII ГОСТ5781-82* l=220					2	2	2	2			0,135

1.030.1-1.5-03 03 000

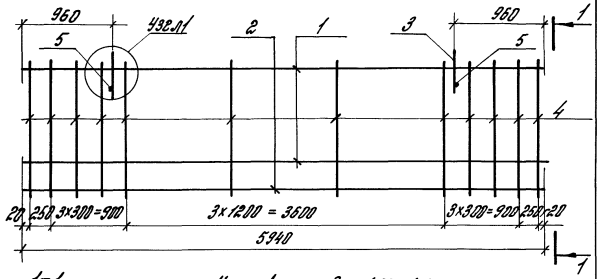

Узел 1 см. док. 1.030.1-1.5-00 00 000 Д2

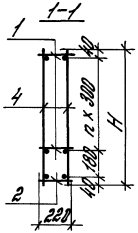

Обозначение	Марка	H, мм	n	Масса
1.030.1-1.5-030 3000	КП60.9.2,5-2	860	2	15,67
-01	КП60.9.2,5-3			18,77
-02	КП60.9.2,5-4			27,11
-03	КП60.9.2,5-5			37,59
-04	КП 60.12.2,5-2	1160	3	21,97
-05	КП 60.12.2,5-3			25,17
-06	КП 60.12.2,5-4			33,41
-07	КП 60.12.2,5-5			46,51
-08	КП60.18.2,5-2	1760	5	30,68
-09	КП 60.18.2,5-3			35,48
-10	КП 60.18.2,5-4			47,84
-11	КП 60.18.2,5-5			66,18

1.030.1-1.5-03 03 000 СБ

Каркас пространственный КП 60.9.2,5; КП 60.12.2,5; КП 60.18.2,5. Сборочный чертеж

Стадия	Масса	Масштаб
Р	см. табл.	—

Лист | Листов 1

ЦНИИПРОМЗДАНИЙ

Зав. отд.	Стилянский	
Н. контр.	Радаева	
ГИП	Рудаков	
Вед. инж.	Иванова	
Ст. инж.	Двинянинова	

Инв. № подл. | Подпись и дата | Взам. инв. №

Формат	Зона	Поз.	Обозначение	Наименование	Кол. на исполн. 1.030.1-1.5-04 04 000 —				Примечание
					—	01	02	03	
				Документация					
А4			1.030.1-1.5-04 04 000 СБ	Сборочный чертеж					
				Сборочные единицы					КГ
А4		1	1.030.1-1.5-04 04 040	Каркас плоский КР13	4				3,0
			-01	То же КР14		4			5,2
			-02	— " — КР15			4		7,9
			-03	— " — КР16				4	11,2
		2	1.030.1-1.1-3 01-01	Петля для подъема СП2	2	2	2	2	0,7
				Детали					
				Стержни					
Б4		3	1.030.1-1.5-00 00 001	ф5ВрI ГОСТ 5727-80 l=860	28	28	28	28	0,132
Б4		4	002	ф8АIII ГОСТ 5781-82* l=130	2	2	2	2	0,05

1.030.1-1.5-04 04 000

Каркас пространственный КП 62.9.1,6; КП 62.12.1,6; КП 62.18.1,6

Стадия	Лист	Листов
Р	1	2

ЦНИИПРОМЗДАНИЙ

Зав. отд.	Стилянский	
Н. контр.	Радаева	
ГИП	Рудаков	
Вед. инж.	Иванова	
Ст. инж.	Двинянинова	

21851 18

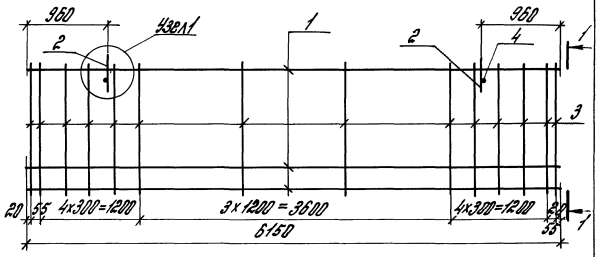

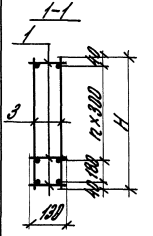

Узел 1 см. док. 1.030.1-1.5-00 00 000 Д2

Обозначение	Марка	H, мм	n	Масса
1.030.1-1.5-040 4000	КП 62.9.1.6-1	860	2	17,36
-04	КП 62.9.1.6-2			25,94
-02	КП 62.9.1.6-3			36,80
-03	КП 62.9.1.6-4			50,08
-04	КП 62.12.1.6-1	1160	3	21,70
-05	КП 62.12.1.6-2			32,30
-06	КП 62.12.1.6-3			46,00
-07	КП 62.12.1.6-4			62,60
-08	КП 62.18.1.6-1	1760	5	31,00
-09	КП 62.18.1.6-2			45,22
-10	КП 62.18.1.6-3			64,40
-11	КП 62.18.1.6-4			87,64

Инв.№ подл.	Подпись и дата	Взам. инв.№

Зав. отд.	Стилянский	
Н. контр.	Трайнина	
ГИП	Рудина	
Зав. лаб.	Обтембор	
Ст. инж.	Шишкинова	

1.030.1-1.5-04 04 000 СБ

Каркас пространственный КП 62.9.1.6; КП 62.12.1.6; КП 62.18.1.6. Сборочный чертеж

Стадия	Масса	Масштаб
Р	см. табл.	—
Лист	Листов 1	

ЦНИИПРОМЗДАНИЙ

Обозначение	Наименование	Кол. на шлоам 1.030.1-1.5-04 04 000 —						Приме-чание
		04	05	06	07	08	09	10	11	
	Документация									
1.030.1-1.5-04 000 СБ	Сборочный чертеж									
	Сборочные единицы									кг
	Корпус плоский									
1.030.1-1.5-04 040	КР13	5				1				3,0
-01	КР14		5				1			5,42
-02	КР15			5				1		7,9
-03	КР16				5				1	14,2
1.030.1-1.1-3 01-04	Пегля для подвеса ПП2	2	2	2	2					
-02	То же ОП3					2	2	2	2	0,170
	Детали									кг
1.030.1-1.5-00.00 003	Отгорожи фаска 1,0×30° C_1=1,0	28	28	28	28					0,178
004	То же C_2=1,60					28	28	28	28	0,271
005	Фаска 2,0×30° C_3=1,30	2	2	2	2	2	2	2	2	0,05

Лист 2

Инв.№ подл.	Подпись и дата	Взам. инв.№

Формат	Зона	Поз.	Обозначение	Наименование	Кол. на исполн. 1.030.1-1.5-05 05 000 — 00	01	02	03							Примечание
				Документация											
А4			1.030.1-1.5-05 05 000 СБ	Сборочный чертеж	X	X	X	X							
				Сборочные единицы											кг
А4		1	1.030.1-1.5-05 05 050	Каркас плоский КР17	3										2.3
			-01	То же КР18		3									3.1
			-02	—"— КР19			3								5.3
			-03	—"— КР20				3							8.0
А4		2	-00	—"— КР17	1										2.3
			-01	—"— КР18		1									3.1
			-02	—"— КР19			1								5.3
			-03	—"— КР20				1							8.0
		3	1.030.1-1.1-3 01-01	Петля для подъема СП2	2	2	2	2							0.7
				Детали											
				Стержни											
Б4		4	1.030.1-1.5-00 00 001	ф5Вр I ГОСТ 6727-80 ℓ=860	28	28	28	28							0,132
Б4		5	006	ф8А III ГОСТ 5781-82* ℓ=170	2	2	2	2							0,067

				1.030.1-1.5-05 05 000	
Зав. отд.	Смилянский			Каркас пространственный КП 62.9.2.0; КП 62.12.2.0; КП 62.18.2.0	Стадия Р / Лист 1 / Листов 2
Н. контр.	Гадаева				ЦНИИПРОМЗДАНИЙ
ГИП	Рудаков				
Вед. инж.	Иванова				
Ст. инж.	Двинянинова				

Инв.№ подл.	Подпись и дата	Взам. инв.№

Формат	Зона	Поз.	Обозначение	Наименование	Кол. на исполн. 1.030.1-1.5-05 05 000 — 04	05	06	07	08	09	10	11			Примечание
				Документация											
А4			1.030.1-1.5-05 05 000 СБ	Сборочный чертеж	X	X	X	X	X	X	X	X			
				Сборочные единицы											
															кг
А4		1	1.030.1-1.5-05 05 050	Каркас плоский КР17	4				6						2,3
			-01	То же КР18		4				6					3,1
			-02	—"— КР19			4				6				5,3
			-03	—"— КР20				4				6			8,0
А4		2	-00	—"— КР17	1				1						2,3
			-02	—"— КР19		1	1			1	1				3,1
			-03	—"— КР20				1				1			5,3
		3	1.030.1-1.1-3 01-01	Петля для подъема СП2	2	2	2	2							8,0
			-03	То же СП4					2	2	2	2			1,12
				Детали											
				Стержни											
Б4		4	1.030.1-1.5-00 00 003	ф5Вр I ГОСТ 6727-80 ℓ=1160	28	28	28	28							0,178
			004	ф5Вр I ГОСТ 6727-80 ℓ=1760					28	28	28	28			0,271
Б4		5	006	ф8А III ГОСТ 5781-82* ℓ=170	2	2	2	2							0,067
			007	ф10А III ГОСТ 5781-82* ℓ=170					2	2	2	2			0,104

1.030.1-1.5-05 05 000	Лист 2

21851 80

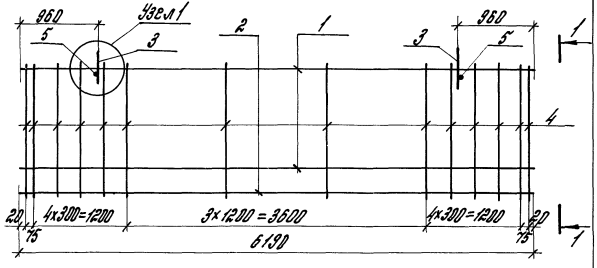

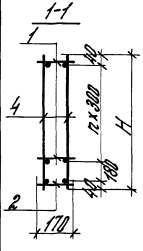

Узел 1 см. эск. 1.030.1-1.5-00 00 000Д2

Обозначение	Марка	H, мм	n	Масса
1.030.1-1.5-05 05 000	КП 62.9.2.0-1	860	2	14,44
-01	КП 62.9.2.0-2			17,80
-02	КП 62.9.2.0-3			26,35
-03	КП 62.9.2.0-4			37,40
-04	КП 62.12.2.0-1	1160	3	18,04
-05	КП 62.12.2.0-2			24,78
-06	КП 62.12.2.0-3			32,84
-07	КП 62.12.2.0-4			46,74
-08	КП 62.18.2.0-1	1760	5	21,91
-09	КП 62.18.2.0-2			34,17
-10	КП 62.18.2.0-3			47,01
-11	КП 62.18.2.0-4			66,23

Инв.№ подл.	Подпись и дата	Взам.инв.№

Поз.	Обозначение	Наименование	Кол. на			Примечание
			01	02	03	
		Арматурные изделия				
	1.030.1-1.5-05 05 000 СБ	Сборочный чертеж				К"
1	1.030.1-1.5-05 05 000	Каркас плоский КП21	3			2,4
	-01	То же КП22		3		3,3
	-02	— " — КП23			3	5,4
	-03	— " — КП24			3	8,2
2	-00	— " — КП21	1			2,4
	-01	— " — КП22		1		3,3
	-02	— " — КП23			1	5,4
	-03	— " — КП24			1	8,2
3	1.030.1-1.1-3 01-01	Петля для подъема элт	2	2	2	0,7
		Детали				
		Отверстие				
4	1.030.1-1.5-00 001	Отв. Ø=80	28	28	28	0,132
5	009	Отв. Ø=22	2	2	2	0,005

1.030.1-1.5-05 05 000

Каркас пространственный КП 62.9.2.0; КП 62.12.2.0; КП 62.18.2.0. Сборочный чертеж

Стадия: Р | Лист: 1 | Листов: 2

ЦНИИПРОМЗДАНИЙ

Гип	Рудков	
Нач.отд.	Отпущенный	
Н.контр.	Гордеева	
Разраб.	Рудков	
Рук.группы	Ортенова	
Ст.инж.	Двинянинова	

Поз.	Обозначение	Наименование	Масса ед.	Масса общ.	Примечание
4	1.030.1-1.5-00 001	Отв. Ø=80	0,132	0,132	
5	009	Отв. Ø=22	0,005	0,005	

1.030.1-1.5-05 05 000

Каркас пространственный КП 62.9.2.0; КП 62.12.2.0; КП 62.18.2.0. Сборочный чертеж

Стадия: Р | Лист: 2 | Листов: 2

ЦНИИПРОМЗДАНИЙ

Нач.отд.	Отпущенный	
Н.контр.	Гордеева	
Разраб.	Рудков	
Рук.группы	Ортенова	
Ст.инж.	Двинянинова	

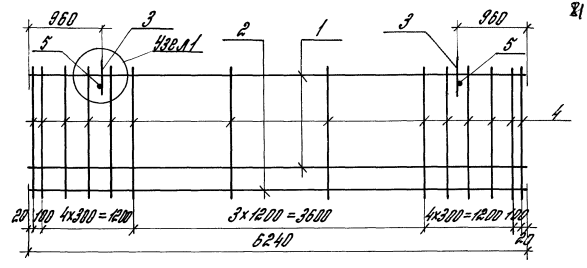

Узел 1 см. док. 1.030.1-1.5-00 00 000 Д2

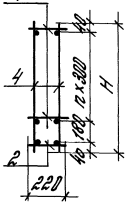

Обозначение	Марка	H, мм	n	Масса
1.030.1-1.5-06 06 000	КП63.9.2.5-2	860	2	15,12
-01	КП 63.9.2.5-3			18,56
-02	КП 63.9.2.5-4			27,02
-03	КП 63.9.2.5-5			38,24
-04	КП 63.12.2.5-2	1160	3	21,65
-05	КП 63.12.2.5-3			25,82
-06	КП 63.12.2.5-4			33,65
-07	КП 63.12.2.5-5			47,55
-08	КП 63.18.2.5-2	1760	5	30,05
-09	КП 63.18.2.5-3			35,21
-10	КП 63.18.2.5-4			48,05
-11	КП 63.18.2.5-5			57,51

Инв. № подл.	Подпись и дата	Взам. инв. №

1.030.1-1.5-06 06 000 СБ

Зав. отд.	Смиланский	
Н. контр.	Гладкова	
ГИП	Рудаков	
Вед. инж.	Цуканова	
Ст. инж.	Дьяконов	

Каркас пространственный КП 63.9.2.5; КП 63.12.2.5; КП 63.18.2.5. Сборочный чертеж

Стадия	Масса	Масштаб
Р	см. табл.	—
Лист	Листов 1	

ЦНИИПРОМЗДАНИЙ

Инв. № подл.	Подпись и дата	Взам. инв. №	Спецификация	Обозначение	Наименование	Кол. на изделии: 1.030.1-1.5-06 06 000 –							Приме-чание
						04	05	07	08	09	10	11	
					Документация								
				1.030.1-1.5-06 06 000	Сборочный чертеж								
					Сборочные единицы								кг
			АИ	1	1.030.1-1.5-06 060	Каркас плоский	КП21	4			6		2,4
					-01	То же	КП22		4		6		3,3
					-02	— " —	КП23			4	6		5,1
					-03	— " —	КП24			4		6	8,2
			АИ	2	-01	— " —	КП23	1	1	1	1		5,4
					-03	— " —	КП24			1		1	8,2
						Петля для подъема							
				3	1.030.1-1.1-04-02		СП3	2	2	2			0,1
					-03		СП4			2	2	2	1,12
						Детали							
						Отделение							
			АИ	4	1.030.1-1.5-00 00 003	ФЭФ1700 1787-80	$C=1160$	28	28	28			0,178
					004	То же	$C=1760$				28	28	0,274
			АИ	5	008	ФЭФ№ 700 5781-82*	$C=220$	2	2	2	2	2	0,086
					009	ФЭФ№ 700 5781-82 *	$C=220$				2	2	0,135
													Лист 2
								1.030.1-1.5-06 06 000					

Формат	Зона	Поз.	Обозначение	Наименование	Кол. на испол. 1.030.1-1.5-07 07 000 —									Примечание
					—	01	02	03						
				Документация										
А4			1.030.1-1.5-07 07 000 СБ	Сборочный чертеж										
				Сборочные единицы										кг
				Каркас плоский										
А4		1	1.030.1-1.5-07 07 070	КР25	4									3,1
			-01	КР26		4								5,4
			-02	КР27			4							8,2
			-03	КР28				4						11,7
А4		2	1.030.1-1 1-3 01-01	Петля для подъема СП2	2	2	2	2						0,7
				Детали										
				Стержни										
Б4		3	1.030.1-1.5-00 00 001	ф5 Вр-I ГОСТ 6727-80 ℓ=860	28	28	28	28						0,132
Б4		4	002	ф8 А-I ГОСТ 5781-82* ℓ=130	2	2	2	2						0,050

				1.030.1-1.5-07 07 000		
Зав. отд.	Этинзонский			Каркас пространственный КП 64.9.1.6; КП 64.12.1.6; КП 64.18.1.6	Стадия Р	Лист	Листов 2
Н. контр.	Рафеев				ЦНИИПРОМЗДАНИЙ		
ГИП	Родков						
Рук. нит.	Усенов						
Ст. инж.	Дубинина						

Инв. № подл. | Подпись и дата | Взам. инв. №

Формат	Зона	Поз.	Обозначение	Наименование	Кол. на испол. 1.030.1-1.5-07 07 000 —									Примечание
					04	05	06	07	08	09	10	11		
				Документация										
А4			1.030.1-1.5-07 07 000 СБ	Сборочный чертеж										
				Сборочные единицы										кг
				Каркас плоский										
А4		1	1.030.1-1.5-07 07 070	КР25	5				7					3,1
			-01	КР26		5				7				5,4
			-02	КР27			5				7			8,2
			-03	КР28				5				7		11,7
		2	1.030.1-1 1-3 01-01	Петля для подъема СП3	2	2	2	2	2	2	2	2		0,7
				Детали										
				Стержни										
Б4		3	1.030.1-1.5-00 00 003	ф5 Вр-I ГОСТ 6727-80 ℓ=1160	28	28	28	28						0,178
			004	То же ℓ=1760					28	28	28	28		0,271
Б4		4	005	ф8 А-I ГОСТ 5781-82* ℓ=130	2	2	2	2	2	2	2	2		0,050

				1.030.1-1.5-07 07 000		
						Лист 2

21851-83

Инв.№ подл. | Подпись и дата | Взам. инв.№

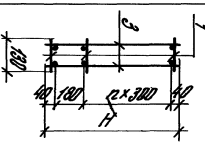

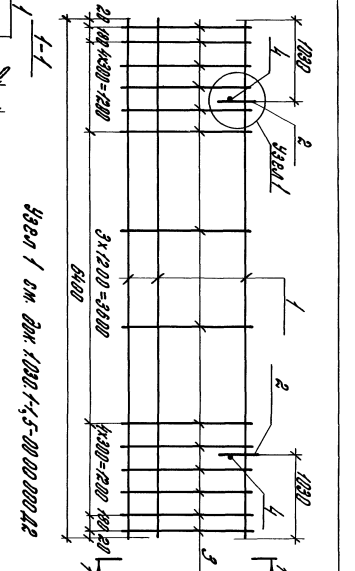

Узел 1 см. фак. 1.030.1-1.5-08 000 000 Дг

Обозначение	Марка	Масса, кг	Кол.	Масса, кг
1.030.1-1.5-08 08 000	КП 65.18.2-1	1	1	17,76
-11-	КП 65.18.2-2	1	1	29,64
-11-	КП 65.18.2-3	1	1	38,00
-11-	КП 65.18.2-4	1	1	51,84
-11-	КП 65.18.2-5	1	1	22,20
-11-	КП 65.18.2-6	1	1	33,30
-11-	КП 65.18.2-7	1	1	17,50
-11-	КП 65.18.2-8	1	1	24,80
-11-	КП 65.18.2-9	1	1	34,08
-11-	КП 65.18.2-10	1	1	46,62
-11-	КП 65.18.2-11	1	1	63,30
-11-	КП 65.18.2-12	1	1	39,72

1.030.1-1.5-07 07 000 СБ

Каркас пространственный КП 65.9.2.0; КП 65.12.2.0; КП 65.18.2.0

Сборочный чертеж

Стадия	Лист	Листов
Р	1	2

ЦНИИПРОМЗДАНИЙ

Инв.№ подл. | Подпись и дата | Взам. инв.№

Формат	Зона	Поз.	Обозначение	Наименование	Кол. на испол. 1.030.1-1.5-08 08 000- —	01	02	03	Примечание
				Документация					
А4			1.030.1-1.5-08 08 000 СБ	Сборочный чертеж					кг
				Сборочные единицы					
А4		1	1.030.1-1.5-08 08 080	Каркас плоский КР29	3				2,4
			-01	То же КР30		3			3,3
			-02	— " — КР31			3		5,5
			-03	— " — КР32				3	8,4
А4		2	-00	— " — КР29	1				2,4
			-01	— " — КР30		1			3,3
			-02	— " — КР31			1		5,5
			-03	— " — КР32				1	8,4
		3	1.030.1-1.1-3 01-01	Петля для подъема В12	2	2	2	2	0,7
				Детали					
				Стержни					
Б4		4	1.030.1-1-5-00 00 001	ф5 Вр1 ГОСТ 6727-80 С=860	28	28	28	28	0,132
Б4		5	006	ф8 А1 ГОСТ 5781-82* С=170	2	2	2	2	0,067

1.030.1-1.5-08 08 000

Каркас пространственный КП 65.9.2.0; КП 65.12.2.0; КП 65.18.2.0

Стадия	Лист	Листов
Р	1	2

ЦНИИПРОМЗДАНИЙ

Зав. отд. Сеницкий
Н. контр. Гафарова
ГИП Рудаков
Рук. инж. Шатова
Ст. инж. Антонова

Формат	Поз.	Обозначение	Наименование	Кол. на испол. 1.030.1-1.5-08 08 000 — 04	05	06	07	08	09	10	11			Примечание
			Документация											
А4		1.030.1-1.5-08 08 000СБ	Сборочный чертеж											
			Сборочные единицы											кг
А4	1	1.030.1-1.5-08 08 080	Каркас плоский КР29	4				6						2,4
		-01	То же КР30		4				6					3,3
		-02	—"— КР31			4				6				5,5
		-03	—"— КР32				4				6			8,4
А4	2	-00	—"— КР29	1				1						2,4
		-02	—"— КР31		1	1			1	1				5,5
		-03	—"— КР32				1				1			8,4
			Петля для подъема											
	3	1.030.1-1.1.1-3 01-01	СП2	2	2	2	2							0,7
		-04	СП4					2	2	2	2			1,12
			Детали											
			Стержни											
Б4	4	1.030.1-1.5-00 00 003	ф5ВрI ГОСТ 6727-80 ℓ=1160	28	28	28	28							0,178
		004	То же ℓ=1760					28	28	28	28			0,271
Б4	5	005	ф8АIII ГОСТ 5781-82* ℓ=170	2	2	2	2							0,067
		007	ф10АIII ГОСТ 5781-82* ℓ=170					2	2	2	2			0,104

1.030.1-1.5-08 08 000

Лист 2

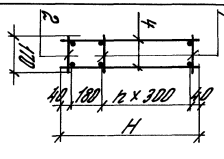

Узел 1 см. док. 1.030.1-1.5-00 00 000Д2

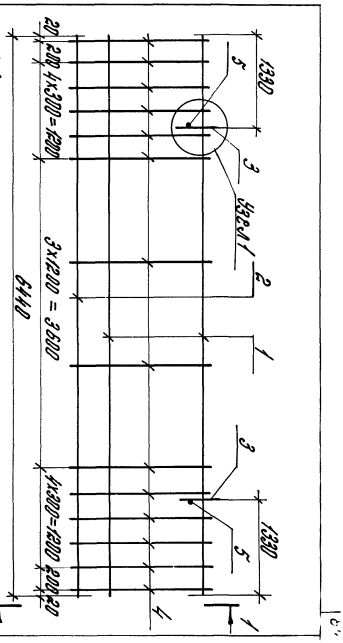

Обозначение	Марка	N, мм	n	Масса
1.030.1-1.5-00 000				
-01	КП65.9.2.0-1	860	2	18,27
-02	КП65.9.2.0-2		2	21,25
-03	КП65.9.2.0-3		2	23,67
-04	КП65.9.2.0-4		2	26,63
-05	КП65.12.2.0-1	1160	3	18,43
-06	КП65.12.2.0-2		3	23,01
-07	КП65.12.2.0-3		3	28,53
-08	КП65.12.2.0-4		3	33,33
-09	КП65.18.2.0-1	1760	5	26,63
-10	КП65.18.2.0-2		5	35,01
-11	КП65.18.2.0-3		5	43,33
	КП65.18.2.0-4		5	54,40

1.030.1-1.5-08 08 000СБ

Каркас плоский КП65.9.2.0-КП65.12.2.0-КП65.18.2.0 Сборочный чертеж

Изм.	Кол.уч.	Лист	№ док.	Подпись	Дата
Разраб.	Ляшенко				
Пров.	Сидоров				
Т.контр.	Чуйко				
Нач.отд.	Сидоров				
Гл.инж.	Кашников				

Инв.№ подл. | Подпись и дата | Взам.инв.№

Стадия: Р | Масса: — | Масштаб: —

ЦНИИПромзданий

Копировал | Формат А4

Инв. № подл.	Подпись и дата	Взам. инв. №

Формат	Зона	Поз.	Обозначение	Наименование	Кол. на исполн. 1.030.1-1.5-09 09 000-										Примечание
					—	01	02	03							
				Документация											
А4			1.030.1-1.5-09 09 000 СБ	Сборочный чертеж	X	X	X	X							
				Сборочные единицы											кг
А4		1	1.030.1-1.5-09 09 090	Каркас плоский КР33	3										2,5
			-01	То же КР34		3									3,4
			-02	— " — КР35			3								5,6
			-03	— " — КР36				3							8,5
А4		2	-00	— " — КР33	1										2,5
			-01	— " — КР34		1									3,4
			-02	— " — КР35			1								5,6
			-03	— " — КР36				1							8,5
		3	1.030.1-1.1-3 01-01	Петля для подъема СП2	2	2	2	2							0,7
				Детали											
				Стержни											
Б4		4	1.030.1-1.5-00 00 001	ф5 Вр I ГОСТ 6727-80 l=860	28	28	28	28							0,132
Б4		5	008	ф8А III ГОСТ 5781-82* l=220	2	2	2	2							0,086

Зав. отд.	Емилянский		
Н. контр.	Гадаева		
ГИП	Рудаков		
Вед. инж.	Иванова		
Ст. инж.	Двинянинова		

1.030.1-1.5-09 09 000

Каркас пространственный КП 65.9.2,5; КП 65.12.2,5; КП 65.18.2,5

Стадия	Лист	Листов
Р	1	2

ЦНИИПРОМЗДАНИЙ

Инв. № подл.	Подпись и дата	Взам. инв. №

Формат	Зона	Поз.	Обозначение	Наименование	Кол. на исполн. 1.030.1-1.5-09 09 000 —										Примечание
					04	05	06	07	08	09	10	11			
				Документация											
А4			1.030.1-1.5-09 09 000 СБ	Сборочный чертеж	X	X	X	X	X	X	X	X			кг
				Сборочные единицы											
А4		1	1.030.1-1.5-09 09 090	Каркас плоский КР33	4				6						2,5
			-01	То же КР34		4				6					3,4
			-02	— " — КР35			4				6				5,6
			-03	— " — КР36				4				6			8,5
А4		2	-02	— " — КР35	1	1	1		1	1	1				5,6
			-03	— " — КР36				1				1			8,5
		3	1.030.1-1.1-3 01-03	Петля для подъема СП4	2	2	2	2	2	2	2	2			2,12
				Детали											
				Стержни											
Б4		4	1.030.1-1.5-00 00 003	ф5 Вр I ГОСТ 6727-80 l=1160	28	28	28	28							0,178
			004	То же l=1760					28	28	28	28			0,271
Б4		5	009	ф10А III ГОСТ 5781-82* l=220	2	2	2	2	2	2	2	2			0,086

1.030.1-1.5-09 09 000

Лист 2

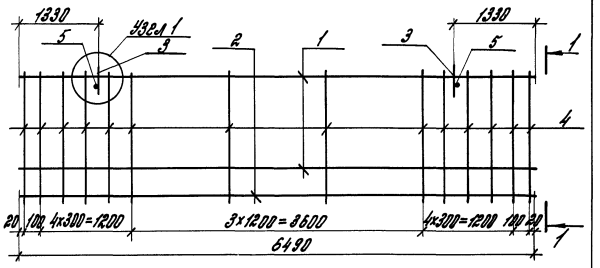

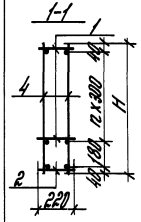

Узел 1 см. док. 1.030.1-1.5-00 00 000 Д2

Обозначение	Марка	H, мм	n	Масса
1.030.1-1.5-09 09 000	КП65.9.2,5-2	860	2	15,26
-01	КП65.9.2,5-3			18,78
-02	КП65.9.2,5-4			27,74
-03	КП65.9.2,5-5			39,42
-04	КП65.12.2,5-2	1160	3	22,16
-05	КП65.12.2,5-3			25,68
-06	КП65.12.2,5-4			34,64
-07	КП65.12.2,5-5			49,24
-08	КП65.18.2,5-2	1760	5	30,62
-09	КП65.18.2,5-3			35,90
-10	КП65.18.2,5-4			49,34
-11	КП65.18.2,5-5			69,78

1.030.1-1.5-09 09 000 СБ

Зав. отд.	Стилянский	
Н. контр.	Гадаева	
ГИП	Рудаков	
Вед. инж.	Иванова	
Ст. инж.	Двинянинова	

Каркас пространственный КП 65.9.2,5; КП 65.12.2,5; КП 65.18.2,5. Сборочный чертеж

Стадия	Масса	Масштаб
Р	см. табл.	—

Лист | Листов 1

ЦНИИПРОМЗДАНИЙ

Инв. № подл.	Подпись и дата	Взам. инв. №

Формат	Зона	Поз.	Обозначение	Наименование	Кол. на исполн. 1.030.1-1.5-10 10 000 —								Примечание
					—	01	02	03	04	05	06	07	08	
				Документация										
А4			1.030.1-1.5-10 10 000 СБ	Сборочный чертеж										
				Сборочные единицы										
А4	1		1.030.1-1.5-10 10 100	Каркас плоский КР37	4	5	7							КГ 1,10
			-03	То же КР40				4	5	7				1,50
			-01	—"— КР38							4	5	7	1,10
	2		1.030.1-1.1-3 01	Петля для подъема СП1	2	2		2	2		2	2		0,41
				То же СП2			2			2			2	0,70
				Детали										
				Стержни										
Б4	3		1.030.1-1.5-00 00 001	ф5Вр.I ГОСТ 5727-80 ℓ=860	16			16			16			0,132
			003	То же ℓ=1160		16			16			16		0,178
			004	—"— ℓ=1760			16			16			16	0,271
Б4	4		002	ф8АIII ГОСТ 5781-82* ℓ=130	2	2	2	2	2	2	2	2		0,050
			006	То же ℓ=170							2	2	2	0,067

1.030.1-1.5-10 10 000

Зав. отд.	Стилянский	
Н. контр.	Гадаева	
ГИП	Рудаков	
Вед. инж.	Иванова	
Ст. инж.	Двинянинова	

Каркас пространственный КП 30.1,6.; КП 30.2,0.; КП 30.2,5.

Стадия	Лист	Листов
Р	1	2

ЦНИИПРОМЗДАНИЙ

Инв.№ подл.	Подп. и дата	Взам.инв.№

Обозначение	Наименование	Кол. нет на элем. 1.030.1-1.5-10						10 000	Примечание
		09	10	11	12	13	14	15	16	17	
	Документация										
АЧ	1.030.1-1.5-10 10 000 СБ										
	Сборочный чертеж										
	Сборочные единицы										кг
АЧ	1 1.030.1-1.5-10 10 100 -04	4	5	7		4	5	7	4	5	1,50
	Корпус плоский КПН										1,20
	-02 То же КП39										1,20
	-05 — " — КП42								4	5	1,60
	2 1.030.1-1.1-3 ОЧ Петля для подвески ОП1	2			2			2			0,44
	-01 То же ОП2		2	2		2	2		2	2	0,78
	Детали										
	Отдельные										кг
БЧ	3 1.030.1-1.5-00 00 001 ф/ф.1.120.07.127-80 ℓ=860	16			16			16			0,182
	003 То же ℓ=1160		15			15			16		0,178
	004 — " — ℓ=1760			16			16			16	0,271
БЧ	4 ф/ф.1.120.15.161-82 ℓ=170	2	2	2							0,067
	008 То же ℓ=220				2	2	2	2	2	2	0,085
	1.030.1-1.5-10 10 000										Лист 2

Инв.№ подл.	Подпись и дата	Взам.инв.№

87

Обозначение	Марка	H, мм	n	8, мм	Масса	Примечание
1.030.1-1.5-10 10 000	КП30.8.1,6-3	860	2	130	7,12	
-01	КП30.12.1,6-3	1160	3		9,86	
-02	КП30.18.1,6-3	1760	5		13,23	
-03	КП30.8.1,6-5	860	2		8,72	
-04	КП30.12.1,6-5	1160	3		11,86	
-05	КП30.18.1,6-5	1760	5		14,73	
-06	КП30.8.2,0-3	860	2	170	7,34	
-07	КП30.12.2,0-3	1160	3		9,33	
-08	КП30.18.2,0-3	1760	5		13,14	
-09	КП30.8.2,0-5	860	2		8,94	
-10	КП30.12.2,0-5	1160	3		11,91	
-11	КП30.18.2,0-5	1760	5		15,09	
-12	КП30.8.2,5-3	860	2	220	7,61	
-13	КП30.12.2,5-3	1160	3		10,24	
-14	КП30.18.2,5-3	1760	5		14,04	
-15	КП30.8.2,5-5	860	2		8,21	
-16	КП30.12.2,5-5	1160	3		12,24	
-17	КП30.18.2,5-5	1760	5		14,24	

1.030.1-1.5-10 10 000 СБ

Зав. отд.	Стилянский		
Н. контр.	Гайдаева		
ГИП	Рудаков		
Рец. инж.	Орлова		
Ст. инж.	Штиглиц		

Коркас пространственный КП30.1,6.; КП30.2,0.; КП30.2,5. Сборочный чертеж

Стадия	Масса	Масштаб
Р	см. табл.	—
Лист	Листов 1	

ЦНИИПРОМЗДАНИЙ

Формат	Зона	Поз.	Обозначение	Наименование	Кол. на исполн. 1.030.1-1.5-00 11 000 —									Примечание
					—	01	02	03	04	05				
				Документация										
А4			1.030.1-1.5-00 11 000 СБ	Сборочный чертеж	X	X	X	X	X	X				
				Сборочные единицы										кг
А4		1	1.030.1-1.5-00 00 110-02	Каркас плоский КР45	5	7	9							0,50
			-03	То же КР46				5	7	9				0,50
		2	1.030.1-1.1-3 01	Петля для подъема СП1	1			1						0,41
			-01	То же СП2		1	1		1	1				0,70
				Детали										кг
				Стержни										
Б4		3	1.030.1-1.5-00 00 003	ф5 ВрЛ ГОСТ 6127-80 ℓ=1160	8			8						0,178
			004	То же ℓ=1760		8			8					0,271
			010	— " — ℓ=2360			8			8				0,363

1.030.1-1.5-00 11 000

Каркас пространственный КП 12.2,0; КП 12.2,5

Стадия	Лист	Листов
Р		1

ЦНИИПРОМЗДАНИЙ

Зав. отд.	Стилянский	
Н. контр.	Гадаева	
ГИП	Рудаков	
Вед. инж.	Иванова	
Ст. инж.	Двоянинова	

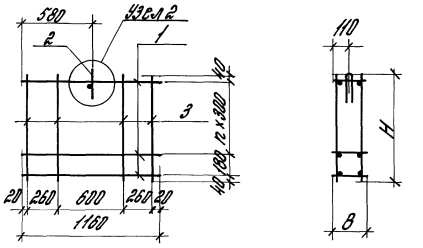

Узел 2 см. док. 1.030.1-1.5-00 00 000 Д2

Обозначение	Марка	H, мм	B, мм	n	Масса	Примечание
1.030.1-1.5-00 11 000	КП 12.12.2,0	1160	170	3	4,12	
-01	КП 12.18.2,0	1760		5	6,07	
-02	КП 12.24.2,0	2360		7	7,71	
-03	КП 12.12.2,5	1160	220	3	4,29	
-04	КП 12.18.2,5	1760		5	6,30	
-05	КП 12.24.2,5	2360		7	8,00	

Инв. № подл.	Подпись и дата	Взам. инв. №

1.030.1-1.5-00 11 000 СБ

Каркас пространственный КП 12.2,0; КП 12.2,5. Сборочный чертеж

Стадия	Масса	Масштаб
Р	см. табл.	—

Лист | Листов 1

ЦНИИПРОМЗДАНИЙ

Зав. отд.	Стилянский	
Н. контр.	Гадаева	
ГИП	Рудаков	
Вед. инж.	Иванова	
Ст. инж.	Двоянинова	

21851 89

Инв. № подл.	Подпись и дата	Взам. инв. №

Формат	Зона	Поз.	Обозначение	Наименование	Кол. на исполн. 1.030.1-1.5-00 12 000 —									Примечание
					—	01	02	03	04	05				
				Документация										
А4			1.030.1-1.5-00 12 000 СБ	Сборочный чертеж										
				Сборочные единицы										
А4		1	1.030.1-1.5-10 10 100 -01	Каркас плоский КР38	5	7	9							1,10
			-02	То же КР39				5	7	9				1,20
		2	1.030.1-1.1-3 01 -01	Петля для подъема СП2	2	2		2	2					0,70
			-02	То же СП3			2			2				0,70
				Детали										
				Стержни										
Б4		3	1.030.1-1.5-00 00 003	ф58ВI ГОСТ 6727-80 ℓ=1160	16			16						0,178
			004	То же ℓ=1760		16			16					0,271
			010	—"— ℓ=2360			16			16				0,363
Б4		4	006	ф8АIII ГОСТ 5781-82* ℓ=170	2	2	2							0,067
			008	То же ℓ=220				2	2	2				0,086

1.030.1-1.5-00 12 000

Каркас пространственный КП 30.2,0.; КП 30.2,5.

Стадия	Лист	Листов
Р		1

ЦНИИПРОМЗДАНИЙ

Зав. отд.	Смилянский	
Н. контр.	Гадаева	
ГИП	Рудаков	
Вед. инж.	Иванова	
Ст. инж.	Двинянинова	

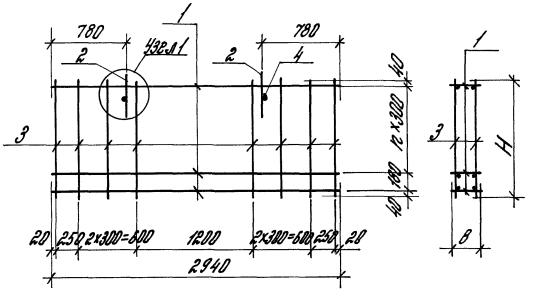

Узел 1 см. док. 1.030.1-1.5-00 00 000 Д2

Обозначение	Марка	H, мм	n	в, мм	Масса	Примечание
1.030.1-1.5-00 12 000	КП 30.12.2,0	1160	3	170	9,91	
-01	КП 30.18.2,0	1760	5		13,55	
-02	КП 30.24.2,0	2360	7		17,19	
-03	КП 30.12.2,5	1160	3	220	10,25	
-04	КП 30.18.2,5	1760	5		14,01	
-05	КП 30.24.2,5	2360	7		17,77	

Инв. № подл.	Подпись и дата	Взам. инв. №

1.030.1-1.5-00 12 000 СБ

Каркас пространственный КП 30.2,0.; КП 30.2,5. Сборочный чертеж

Стадия	Масса	Масшт.
Р	см. табл.	—

Лист | Листов 1

ЦНИИПРОМЗДАНИЙ

Зав. отд.	Смилянский	
Н. контр.	Гадаева	
ГИП	Рудаков	
Вед. инж.	Иванова	
Ст. инж.	Двинянинова	

21851 90

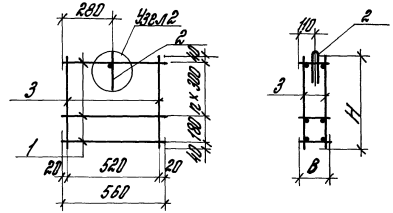

Узел 2 см. док. 1.030.1-1.5-00 00 000 Д2

Обозначение	Марка	H, мм	B, мм	n	Масса	Примечание
1.030.1-1.5-0013000	КП 6.12.2,0	1160	170	3	2,33	
-01	КП 6.18.2,0	1760		5	3,17	
-02	КП 6.24.2,0	2360		7	4,03	
-03	КП 6.12.2,5	1160	220	3	2,43	
-04	КП 6.18.2,5	1760		5	3,31	
-05	КП 6.24.2,5	2360		7	4,20	

Инв. № подл.	Подпись и дата	Взам. инв. №

Зав. отд.	Стилянский	
Н. контр.	Гадаева	
ГИП	Рудаков	
Вед. инж.	Иванова	
Ст. инж.	Двинянинова	

1.030.1-1.5-00 13 000 СБ

Каркас пространственный КП 6.2,0; КП 6.2,5. Сборочный чертеж

Стадия	Масса	Масштаб
Р	см. табл.	—

Лист | Листов 1

ЦНИИПРОМЗДАНИЙ

Инв. № подл.	Подпись и дата	Взам. инв. №

Зав. отд.	Стилянский	
Н. контр.	Гадаева	
ГИП	Рудаков	
Вед. инж.	Иванова	
Ст. инж.	Двинянинова	

1.030.1-1.5-00 13 000

Каркас пространственный КП 6.2,0; КП 6.2,5;

Стадия	Лист	Листов
Р		1

ЦНИИПРОМЗДАНИЙ

Кол. на исполн. 1.030.1-1.5-00 13 000 —

Формат	Зона	Обозначение	Наименование	Кол. на исполн. 1.030.1-1.5-00 13 000 —						Примечание
				—	01	02	03	04	05	
			Документация							
А4		1.030.1-1.5-00 13 000 СБ	Сборочный чертеж	X	X	X	X	X	X	
			Сборочные единицы							кг
А4	1	1.030.1-1.5-00 00 110	Каркас плоский КР43	5	7	9				0,20
		-01	То же КР44				5	7	9	0,30
	2	1.030.1-1.1-3 01	Петля для подъема СП1	1	1	1	1	1	1	0,41
			Детали							
			Стержни							
Б4	3	1.030.1-1.5-00 00 003	ф5вр I ГОСТ 6727-80 С=1160	4			4			0,178
		004	То же С=1760		4			4		0,271
		010	То же С=2360			4			4	0,361

Инв.№ подл. | Подпись и дата | Взам. инв.№

Формат	Зона	Поз.	Обозначение	Наименование	Кол. на испол. 1.030.1-1.5-00 14 000 —										Примечание
					—	01	02								
				Документация											
А4			1.030.1-1.5-00 14 000 СБ	Сборочный чертеж	⊠	⊠	⊠								
				Сборочные единицы											
															кг
А4		1	1.030.1-1.5-00 00 120	Каркас плоский КР47	5	7	9								0,80
		2	1.030.1-1.1-3 01	Петля для подъема											
				То же СП1	1										0,41
			1.030.1-1.1-3 01-01	— " — СП2		1	1								0,70
				Детали											
															кг
				Стержни											
Б4		3	1.030.1-1.5-00 00 003	ф5 Вр I ГОСТ 6727-80 ℓ=1160	8										0,178
			004	То же ℓ=1760		8									0,271
			010	— " — ℓ=2360			8								0,363

| | | | | | | | | | | | | | | |

Формат	Зона	Поз.	Обозначение	Наименование	Кол. на исполн. 1.030.1-1.5-00 14000- 09	10	11	12	13	14	15	16	17	Примечание
				Документация										
А4			1.030.1-1.5-00 14 000 СБ	Сборочный чертеж	X	X	X	X	X	X	X	X	X	
				Сборочные единицы										
А4		1	1.030.1-1.5-00 00 120-01	Каркас плоский КР48	5	7	9							кг
			-03	То же КР50				5	7	9				0,60
			-05	—"— КР52							5	7	9	0,40
		2	1.030.1-1.1-3 01	Петля для подъема СП1	1			1			1			0,50
			-01	То же СП2		1	1		1	1		1	1	0,41
				Детали										0,70
				Стержни										
Б4		3	1.030.1-1.5-00 00 003	Ф5ВрI ГОСТ 6727-80 ℓ=1160	8			8			8			кг
			004	То же ℓ=1760		8			8			8		0,178
			010	—"— ℓ=2360			8			8			8	0,271
														0,363

1.030.1-1.5-00 14000

Лист 3

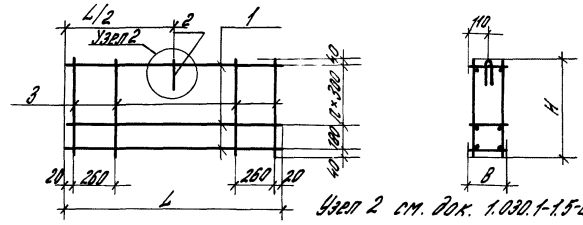

Узел 2 см. док. 1.030.1-1.5-00 00 000 Д2

Обозначение	Марка	L, мм	H, мм	n	B, мм	Масса
1.030.1-1.5-00 14 000	КП15.12.2,0	1460	1160	3	170	3,73
-01	КП15.18.2,0		1760	5		6,90
-02	КП15.24.2,0		2360	7		8,81
-03	КП8.12.2,0	810	1160	3		3,56
-04	КП8.18.2,0		1760	5		4,98
-05	КП8.24.2,0		2360	7		6,72
-06	КП11.12.2,0	1060	1160	3		3,86
-07	КП11.18.2,0		1760	5		5,69
-08	КП11.24.2,0		2360	7		7,26
-09	КП15.12.2,5	1460	1160	3	220	4,91
-10	КП15.18.2,5		1760	5		7,15
-11	КП15.24.2,5		2360	7		9,14
-12	КП9.12.2,5	860	1160	3		3,69
-13	КП9.18.2,5		1760	5		5,44
-14	КП9.24.2,5		2360	7		6,94
-15	КП11.12.2,5	1110	1160	3		4,20
-16	КП11.18.2,5		1760	5		6,15
-17	КП11.24.2,5		2360	7		7,86

Инв. № подл. | Подп. и дата | Взам. инв. №

1.030.1-1.5-00 14 000 СБ

Каркас пространственный КП15.2,0; КП8.2,0; КП11.2,0; КП15.2,5; КП9.2,5; КП11.2,5. Сборочный чертеж

Зав. отд.	Смилянский	
Н. контр.	Гадаева	
ГИП	Рудаков	
Вед. инж.	Иванова	
Ст. инж.	Двинянинова	

Стадия	Масса	Масштаб
Р	см. табл.	—
Лист	Листов 1	

ЦНИИПРОМЗДАНИЙ

Инв. № подл. | Подпись и дата | Взам. инв. №

Формат	Зона	Поз.	Обозначение	Наименование	Кол. на испол. 1.030.1-1.5-00 15000 —	01	02							Примечание
				Документация										
А4			1.030.1-1.5-00 15000 СБ	Сборочный чертеж	X	X	X							
														кг
				Сборочные единицы										
А4		1	1.030.1-1.5-00 00 120-05	Каркас плоский КР 53	5	7	9							0,70
		2	1.030.1-1.1-3 01	Петля для подъема СП1	2	2								0,41
			-01	То же СП2			2							0,70
				Детали										
														кг
				Стержни										
Б4		3	1.030.1-1.5-00 00 003	ф5 Вр I ГОСТ 6727-80 ℓ=1160	10									0,178
			004	То же ℓ=1760		10								0,271
			010	—"— ℓ=2360			10							0,363

Зав. отд.	Стиланский		1.030.1-1.5-00 15000
Н. контр.	Радаева		
ГИП	Рубаков		Каркас пространственный КП 17.2.0; КП 18.2.5; КП 20.2.0; КП 20.2.5
Вед. инж.	Иванова		Стадия: Р; Лист: 1; Листов: 2
Ст. инж.	Авонянина		ЦНИИПРОМЗДАНИЙ

Инв. № подл. | Подпись и дата | Взам. инв. №

Формат	Зона	Поз.	Обозначение	Наименование	Кол. на испол. 1.030.1-1.5-00 15000 03	04	05	06	07	08	09	10	11	Примечание
				Документация										
А4			1.030.1-1.5-00 15000 СБ	Сборочный чертеж	X	X	X	X	X	X	X	X	X	
				Сборочные единицы										
														кг
А4		1	1.030.1-1.5-00 00 120-07	Каркас плоский КР 54	5	7	9							0,70
			-08	То же КР 55				5	7	9				0,70
			-09	—"— КР 56							5	7	9	0,80
		2	1.030.1-1.1-3 01	Петля для подъема СП1	2			2			2			0,41
			-01	То же СП2		2	2		2	2		2	2	0,70
				Детали										
				Стержни										кг
Б4		3	1.030.1-1.5-00 00 003	ф5 Вр I ГОСТ 6727-80 ℓ=1160	10			10			10			0,178
			004	То же ℓ=1760		10			10			10		0,271
			010	—"— ℓ=2360			10			10			10	0,363

1.030.1-1.5-00 15000 Лист 2

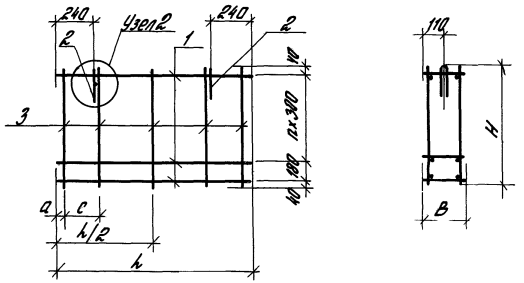

Узел 2 от док. 1.030.1-1.5-00 00 000Д2

Обозначение	Марка	l, мм	a, мм	c, мм	H, мм	n	B, мм	Масса
1.030.1-1.5-00 15 000	КП 17.12.2,0				1160	3		5,88
-01	КП 17.18.2,0	1710	55	400	1760	5	170	8,12
-02	КП 17.24.2,0				2360	7		10,94
-03	КП 18.12.2,5				1160	3		6,18
-04	КП 18.18.2,5	1760	20	260	1760	5	220	9,12
-05	КП 18.24.2,5				2360	7		11,47
-06	КП 20.12.2,0				1160	3		6,28
-07	КП 20.18.2,0	1960	20	260	1760	5	170	9,26
-08	КП 20.24.2,0				2360	7		11,65
-09	КП 20.12.2,5				1160	3		6,68
-10	КП 20.18.2,5	2010	45	260	1760	5	220	9,82
-11	КП 20.24.2,5				2360	7		12,37

1.030.1-1.5-00 15 000СБ

Каркас пространственный КП 17.2,0; КП 18.2,5; КП 20.2,0; КП 20.2,5. Сборочный чертеж

Стадия	Масса	Масштаб
Р	ст. табл	—
Лист	Листов 1	

ЦНИИПРОМЗДАНИЙ

Зав. отд.	Стиляновский	
Н. контр.	Гордеева	
ГИП	Рыбаков	
Вед. инж.	Иванова	
Ст. инж.	Двинянинова	

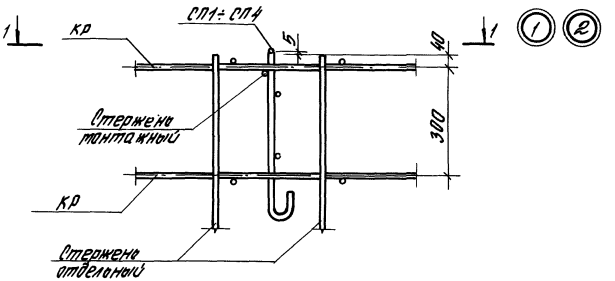

1-1 для узла 1

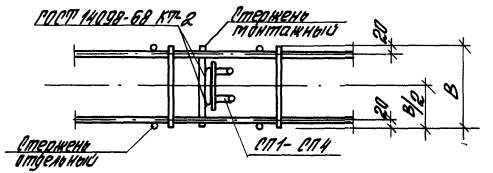

1-1 для узла 2

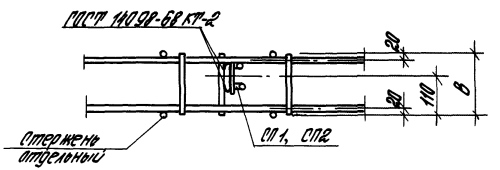

Инв. № подл. | Подпись и дата | Взам. инв. №

1.030.1-1.5-00 00 000Д2

Зав. отд.	Стиляновский	
Н. контр.	Гордеева	
ГИП	Рыбаков	
Вед. инж.	Иванова	
Ст. инж.	Двинянинова	

Узел арматурный 1, 2

Стадия	Лист	Листов
Р		1

ЦНИИПРОМЗДАНИЙ

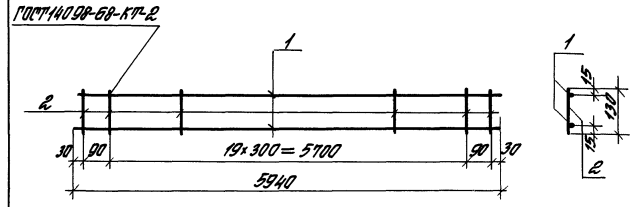

Обозначение	Марка	Масса	Примечание
1.030.1-1.5-01 01 010	Кр 1	2,9	
-01	Кр 2	5,0	
-02	Кр 3	7,6	
-03	Кр 4	10,9	

Инв. № подл.	Подпись и дата	Взам. инв. №

Зав. отд.	Стилянский	
Н. контр.	Гадаева	
ГИП	Рудаков	
Вед. инж.	Иванова	
Ст. инж.	Двинянинова	

1.030.1-1.5-01 01 010 СБ

Каркас плоский Кр1 - Кр 4. Сборочный чертеж

Стадия	Масса	Масштаб
Р	ст. табл.	—
Лист	Листов 1	

ЦНИИПРОМЗДАНИЙ

Инв. № подл.	Подпись и дата	Взам. инв. №

Формат	Зона	Поз.	Обозначение	Наименование	Кол. на исполн. 1.030.1-1.5-01 01 010 - 00	01	02	03						Примечание
				Документация										
			1.030.1-1.5-01 01 010 СБ	Сборочный чертеж	X	X	X	X						
				Детали										
				Стержни										кг
БУ		1	1.030.1-1.5-01 01 011	ФБ4 III ГОСТ 5781-82* ℓ=5940	2									1,32
			012	ФВ4 III ГОСТ 5781-82* ℓ=5940		2								2,35
			013	ФЮ4 III ГОСТ 5781-82* ℓ=5940			2							3,66
			014	ФЮ4 III ГОСТ 5781-82* ℓ=5940				2						5,28
БУ		2	015	ФВр I ГОСТ 6727-80 ℓ=130	22	22	22	22						0,0129

1.030.1-1.5-01 01 010

Каркас плоский Кр1 - Кр 4

Стадия	Лист	Листов
Р		1

ЦНИИПРОМЗДАНИЙ

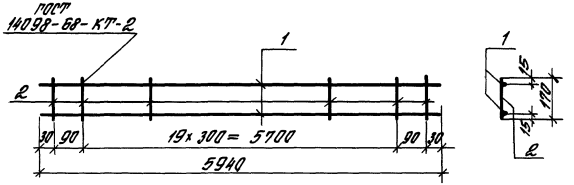

Обозначение	Марка	Масса	Примечание
1.030.1-1.5-02 02 020	КР5	2,2	
-01	КР6	3,0	
-02	КР7	5,1	
-03	КР8	7,7	

Инв. № подл.	Подпись и дата	Взам. инв. №

Зав. отд.	Стилянский	
Н. контр.	Гадаева	
ГИП	Рудаков	
Вед. инж.	Иванова	
Ст. инж.	Двинянинова	

1.030.1-1.5-02 02 020 СБ

Каркас плоский КР5-КР8. Сборочный чертеж

Стадия	Масса	Масштаб
Р	ст. табл.	—
Лист	Листов 1	

ЦНИИПРОМЗДАНИЙ

Формат	Зона	Поз.	Обозначение	Наименование	Кол. на исполн. 1.030.1-1.5-02 02 020 —				Примечание
					—	01	02	03	
				Документация					
			1.030.1-1.5-02 02 020 СБ	Сборочный чертеж					
				Детали					
				Стержни					кг
64		1	1.030.1-1.5-02 02 021	ф5 Вр I ГОСТ 6727-80 ℓ=5940	2				0,92
			022	ф6 А III ГОСТ 5781-82* ℓ=5940		2			1,32
			023	ф8 А III ГОСТ 5781-82* ℓ=5940			2		2,36
			024	ф10 А III ГОСТ 5781-82* ℓ=5940				2	3,66
64		2	025	ф4 Вр I ГОСТ 6727-80 ℓ=170	22	22	22	22	0,0168

1.030.1-1.5-02 02 020

Каркас плоский КР5-КР8

Стадия	Лист	Листов
Р		1

ЦНИИПРОМЗДАНИЙ

Зав. отд.	Стилянский	
Н. контр.	Гадаева	
ГИП	Рудаков	
Вед. инж.	Иванова	
Ст. инж.	Двинянинова	

Инв. № подл.	Подпись и дата	Взам. инв. №

Формат	Зона	Поз.	Обозначение	Наименование	Кол. на исполн. 1.030.1-1.5-01 01 010 – 00	01	02	03						Примечание
				Документация										
			1.030.1-1.5-01 01 010 СБ	Сборочный чертеж										
				Детали										
				Стержни										кг
БУ		1	1.030.1-1.5-01 01 011	ФБА III ГОСТ 5781-82* l=5940	2									1,32
			012	ФВА III ГОСТ 5781-82* l=5940		2								2,35
			013	Ф10А III ГОСТ 5781-82* l=5940			2							3,66
			014	Ф12А III ГОСТ 5781-82* l=5940				2						5,28
БУ		2	015	Ф4Вр I ГОСТ 6727-80 l=130	22	22	22	22						0,0129

Зав. отд.	Стилянский		
Н. контр.	Радаева		
ГИП	Рудаков		
Вед. инж.	Иванова		
Ст. инж.	Двинянинова		

1.030.1-1.5-01 01 010

Каркас плоский Кр1 – Кр4

Стадия	Лист	Листов
Р		1

ЦНИИПРОМЗДАНИЙ

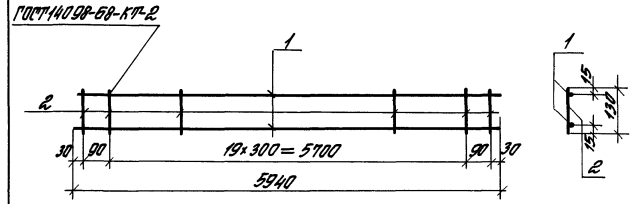

Обозначение	Марка	Масса	Примечание
1.030.1-1.5-01 01 010	Кр 1	2,9	
–01	Кр 2	5,0	
–02	Кр 3	7,6	
–03	Кр 4	10,9	

Инв. № подл.	Подпись и дата	Взам. инв. №

Зав. отд.	Стилянский	
Н. контр.	Радаева	
ГИП	Рудаков	
Вед. инж.	Иванова	
Ст. инж.	Двинянинова	

1.030.1-1.5-01 01 010 СБ

Каркас плоский Кр1 – Кр4. Сборочный чертеж

Стадия	Масса	Масштаб
Р	ст. табл.	—
Лист	Листов 1	

ЦНИИПРОМЗДАНИЙ

Инв. № подл.	Подпись и дата	Взам. инв. №

Формат	Зона	Поз.	Обозначение	Наименование	Кол. на исполн. 1.030.1-1.5-03 03030 —											Примечание
					—	01	02	03								
				Документация												
			1.030.1-1.5-03 03 030	Сборочный чертеж												
				Детали												
				Стержни												кг
БУ		1	1.030.1-1.5-03 03 031	ф5ВрI ГОСТ 6727-80 l=5940	2											0,92
			032	ф6ВIII ГОСТ 5781-82* l=5940		2										1,32
			033	ф8ВIII ГОСТ 5781-82* l=5940			2									2,35
			034	ф10ВIII ГОСТ 5781-82* l=5940				2								3,66
БУ		2	035	ф4ВрI ГОСТ 6727-80 l=220	22	22	22	22								0,0218

Зав. отд.	Смилянский		1.030.1-1.5-03 03 030			
Н. контр.	Радаева		Каркас плоский КР9 – КР12	Стадия	Лист	Листов
ГИП	Рудаков			Р		1
Вед. инж.	Иванова			ЦНИИПРОМЗДАНИЙ		
Ст. инж.	Двинянинова					

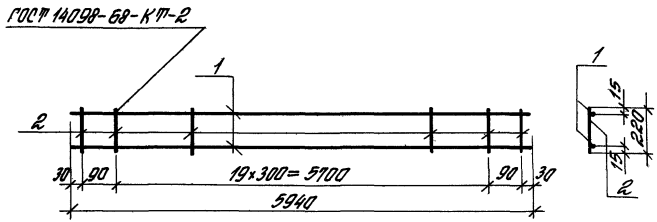

Обозначение	Марка	Масса	Примечание
1.030.1-1.5-03 03 030	КР9	2,3	
-01	КР10	3,1	
-02	КР11	5,2	
-03	КР12	7,8	

Инв. № подл.	Подпись и дата	Взам. инв. №

1.030.1-1.5-03 03 030 СБ

Каркас плоский КР9 – КР12. Сборочный чертеж

Стадия	Масса	Масштаб
Р	см. табл.	—
Лист	Листов 1	

ЦНИИПРОМЗДАНИЙ

Зав. отд.	Смилянский	
Н. контр.	Радаева	
ГИП	Рудаков	
Вед. инж.	Иванова	
Ст. инж.	Двинянинова	

21851 98

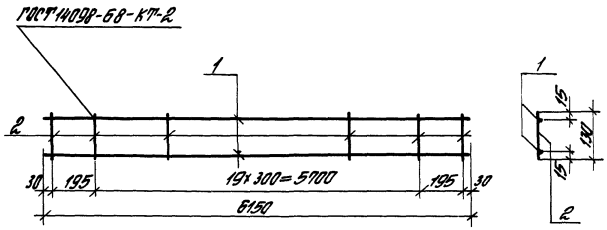

Обозначение	Марка	Масса	Примечание
1.030.1-1.5-04 04 040	КР 13	3,0	
-01	КР 14	5,2	
-02	КР 15	7,9	
-03	КР 16	11,2	

Инв. № подл.	Подпись и дата	Взам. инв. №

Зав. отд.	Стилянский	
Н. контр.	Гадаева	
ГИП	Рудаков	
Вед. инж.	Иванова	
Ст. инж.	Двинянинова	

1.030.1-1.5-04 04 040 СБ

Каркас плоский КР 13 - КР 16. Сборочный чертеж

Стадия	Масса	Масштаб
Р	ст. табл.	—
Лист	Листов 1	

ЦНИИПРОМЗДАНИЙ

Формат	Зона	Поз.	Обозначение	Наименование	Кол. на исполн. 1.030.1-1.5-04 04 040 —	Примечание
				Документация		
			1.030.1-1.5-04 04 040 СБ	Сборочный чертеж		
				Детали		
				Стержни		кг
64		1	1.030.1-1.5-04 04 041	ф6 А III ГОСТ 5781-82* ℓ = 6150	2	1,37
			042	ф8 А III ГОСТ 5781-82* ℓ = 6150	2	2,43
			043	ф10 А III ГОСТ 5781-82* ℓ = 6150	2	3,80
			044	ф12 А III ГОСТ 5781-82* ℓ = 6150	2	5,46
64		2	045	ф4 Вр I ГОСТ 6727-80 ℓ = 130	22 22 22 22	0,0129

1.030.1-1.5-04 04 040

Каркас плоский КР 13 - КР 16

Стадия	Лист	Листов
Р		1

ЦНИИПРОМЗДАНИЙ

Зав. отд.	Стилянский	
Н. контр.	Гадаева	
ГИП	Рудаков	
Вед. инж.	Иванова	
Ст. инж.	Двинянинова	

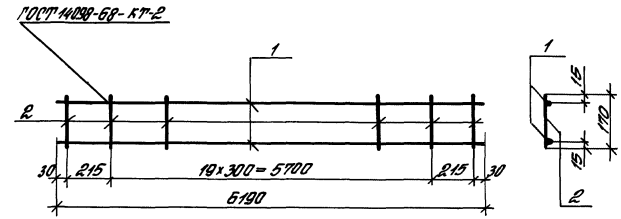

Обозначение	Марка	Масса	Примечание
1.030.1-1.5-05 05 050	КР17	2,3	
-01	КР18	3,1	
-02	КР19	5,3	
-03	КР20	8,0	

1.030.1-1.5-05 05 050СБ

Каркас плоский КР17-КР20. Сборочный чертеж

Стадия	Масса	Масштаб
Р	ст. табл.	—
Лист	Листов 1	

ЦНИИПРОМЗДАНИЙ

Зав. отд.	Стилянский	
Н. контр.	Гадаева	
ГИП	Рудаков	
Вед. инж.	Иванова	
Ст. инж.	Двинянинова	

Инв. № подл. | Подпись и дата | Взам. инв. №

Формат	Зона	Поз.	Обозначение	Наименование	Кол. на исполн. 1.030.1-1.5-05 05 050 — 01	02	03	Примечание
				Документация				
			1.030.1-1.5-05 05 050СБ	Сборочный чертеж				
				Детали				
				Стержни				кг
64		1	1.030.1-1.5-05 05 051	ФБ Вр I ГОСТ 6727-80 ℓ=6190	2			0,95
			052	ФБ А III ГОСТ 5781-82* ℓ=6190		2		1,37
			053	ФВ А III ГОСТ 5781-82* ℓ=6190			2	2,44
			054	ФЮ А III ГОСТ 5781-82* ℓ=6190			2	3,82
64		2	055	ФА Вр I ГОСТ 6727-80 ℓ=170	22	22	22	0,0168

1.030.1-1.5-05 05 050

Каркас плоский КР17-КР20

Стадия	Лист	Листов
Р		1

ЦНИИПРОМЗДАНИЙ

Зав. отд.	Стилянский	
Н. контр.	Гадаева	
ГИП	Рудаков	
Вед. инж.	Иванова	
Ст. инж.	Двинянинова	

Инв. № подл. | Подпись и дата | Взам. инв. №

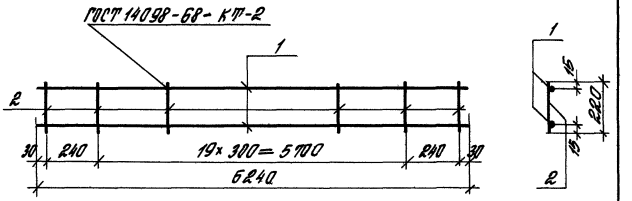

Обозначение	Марка	Масса	Примечание
1.030.1-1.5-06 06 060	КР 21	2,4	
—01	КР22	3,3	
—02	КР23	5,4	
—03	КР24	8,2	

Инв. № подл.	Подпись и дата	Взам. инв. №

Зав. отд.	Стилянский		
Н. контр.	Радаева		
ГИП	Рудаков		
Вед. инж.	Иванова		
Ст. инж.	Двинянинова		

1.030.1-1.5-06 06 060 СБ

Каркас плоский КР21 – КР24. Сборочный чертеж

Стадия	Масса	Масштаб
Р	ст. табл.	—
Лист	Листов 1	

ЦНИИПРОМЗДАНИЙ

Формат	Зона	Поз.	Обозначение	Наименование	Кол. на исполн. 1.030.1-1.5-06 06 060				Примечание
					—	01	02	03	
				Документация					
			1.030.1-1.5-06 06 060 СБ	Сборочный чертеж					
				Детали					
				Стержни					кг
64		1	1.030.1-1.5-06 06 061	ф5 Вр I ГОСТ 6727-80 l=6240	2				0,96
			062	ф6 А III ГОСТ 5781-82* l=6240		2			1,39
			063	ф8 А III ГОСТ 5781-82* l=6240			2		2,46
			064	ф10 А III ГОСТ 5781-82* l=6240				2	3,85
64		2	065	ф4 Вр I ГОСТ 6727-80 l=220	22	22	22	22	0,0218

1.030.1-1.5-06 06 060

Каркас плоский КР21 – КР24

Стадия	Лист	Листов
Р		1

ЦНИИПРОМЗДАНИЙ

Зав. отд.	Стилянский	
Н. контр.	Радаева	
ГИП	Рудаков	
Вед. инж.	Иванова	
Ст. инж.	Двинянинова	

Инв. № подл.	Подпись и дата	Взам. инв. №

Формат	Зона	Поз.	Обозначение	Наименование	Кол. на испол. 1.030.1-1.5-07 07 070— —	01	02	03								Примечание
				Документация												
			1.030.1-1.5-07 07 070	Сборочный чертеж												
				Детали												
				Стержни												кг
БЧ		1	1.030.1-1.5-07 07 071	ФбАIII ГОСТ 5781-82* ℓ= 6400	2											1,42
			072	ФбАIII ГОСТ 5781-82* ℓ= 6400		2										2,53
			073	ФюАIII ГОСТ 5781-82* ℓ= 6400			2									3,95
			074	ФбАIII ГОСТ 5781-82* ℓ= 6400				2								5,68
БЧ		2	075	ФбАI ГОСТ 6727-80 ℓ= 130	23	23	23	23								0,0129

Зав. отд.	Ушпанский		1.030.1-1.5-07 07 070
Н. контр.	Гребеш		
Гип	Орлов		Каркас плоский КР25-КР28
Вед. инж.	Овсянова		Стадия: Р; Лист; Листов: 1
Ст. инж.	Двинянинова		ЦНИИПромзданий

Инв. № подл.	Подпись и дата	Взам. инв. №

Зав. отд.	Ушпанский	
Н. контр.	Гребеш	
Гип	Орлов	
Вед. инж.	Овсянова	
Ст. инж.	Двинянинова	

1.030.1-1.5-07 07 070 СБ

Каркас плоский КР25-КР28. Сборочный чертеж

Стадия: Р; Лист; Листов: —

ЦНИИПромзданий

Обозначение	Марка	Масса	Примечание
1.030.1-1.5-07 07 070	КР25	3,1	
-01	КР26	5,4	
-02	КР27	8,2	
-03	КР28	11,1	

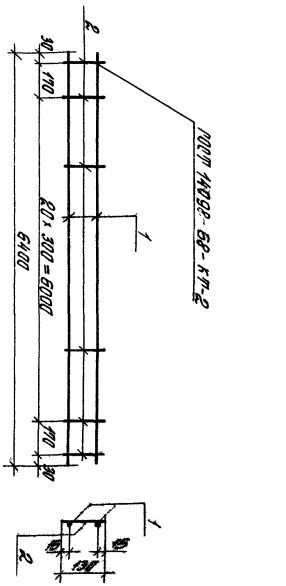

21851 301

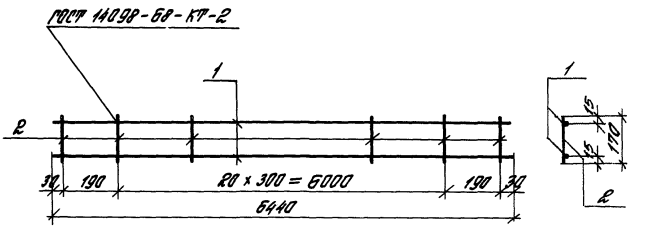

Обозначение	Марка	Масса	Примечание
1.030. 1-1.5-08 08 080	КР29	2,4	
—01	КР30	3,3	
—02	КР31	5,5	
—03	КР32	8,4	

Инв. № подл.	Подпись и дата	Взам. инв. №

1.030. 1-1. 5-08 08 080 СБ

Каркас плоский КР29 - КР32. Сборочный чертеж

Стадия	Масса	Масштаб
Р	ст. табл.	—
Лист	Листов 1	

ЦНИИПРОМЗДАНИЙ

Зав. отд.	Стилянский	
Н. контр.	Рабаева	
ГИП	Рудаков	
Вед. инж.	Иванова	
Ст. инж.	Дюнянинова	

Формат	Зона	Поз.	Обозначение	Наименование	Кол. на исполн. 1.030.1-1.5-08 08 080 —				Примечание
					—	01	02	03	
				Документация					
			1.030.1-1.5-08 08 080 СБ	Сборочный чертеж					
				Детали					
				Стержни					кг
БУ		1	1.030.1-1.5-08 08 081	ф5Вр I ГОСТ 6727-80 ℓ=6440	2				0,99
			082	ф6АIII ГОСТ 5781-82* ℓ=6440		2			1,43
			083	ф8АIII ГОСТ 5781-82* ℓ=6440			2		2,54
			084	ф10АIII ГОСТ 5781-82* ℓ=6440				2	3,98
БУ		2	085	ф4Вр I ГОСТ 6727-80 ℓ=170	23	23	23	23	0,0169

1.030. 1-1. 5-08 08 080

Каркас плоский КР29 - КР32

Стадия	Лист	Листов
Р		1

ЦНИИПРОМЗДАНИЙ

Зав. отд.	Стилянский	
Н. контр.	Рабаева	
ГИП	Рудаков	
Вед. инж.	Иванова	
Ст. инж.	Дюнянинова	

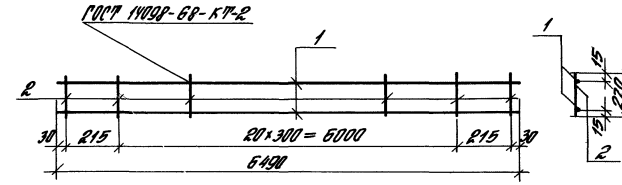

Обозначение	Марка	Масса	Примечание
1.030.1-1.5-09 09 090	КР33	2,5	
—01	КР34	3,4	
—02	КР35	5,6	
—03	КР36	8,5	

Инв. № подл.	Подпись и дата	Взам. инв. №

Зав. отд.	Стилянский	
Н. контр.	Гадаева	
ГИП	Рудаков	
Вед. инж.	Иванова	
Ст. инж.	Двинянинова	

1.030.1-1.5-09 09 090 СБ

Каркас плоский КР33 - КР36. Сборочный чертеж

Стадия	Масса	Масштаб
Р	ст. табл.	—
Лист	Листов 1	

ЦНИИПРОМЗДАНИЙ

Инв. № подл.	Подпись и дата	Взам. инв. №

Формат	Зона	Поз.	Обозначение	Наименование	Кол. на исполн. 1.030.1-1.5-09 09 090 —										Примечание
					—	01	02	03							
				Документация											
			1.030.1-1.5-09 09 090 СБ	Сборочный чертеж	X	X	X	X							
				Детали											
				Стержни											кг
64		1	1.030.1-1.5-09 09 091	ф5Вр.I ГОСТ 6727-80 ℓ=6490	2										1,00
			092	ф6АIII ГОСТ 5781-82* ℓ=6490		2									1,44
			093	ф8АIII ГОСТ 5781-82* ℓ=6490			2								2,56
			094	ф10АIII ГОСТ 5781-82* ℓ=6490				2							4,02
64		2	095	ф4Вр.I ГОСТ 6727-80 ℓ=220	23	23	23	23							0,0218

1.030.1-1.5-09 09 090

Каркас плоский КР33-КР36

Стадия	Лист	Листов
Р		1

ЦНИИПРОМЗДАНИЙ

Зав. отд.	Стилянский	
Н. контр.	Гадаева	
ГИП	Рудаков	
Вед. инж.	Иванова	
Ст. инж.	Двинянинова	

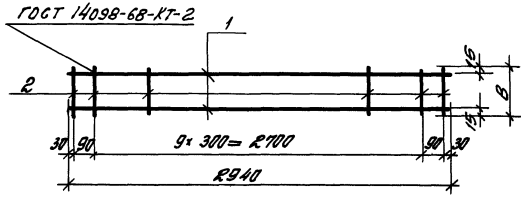

Обозначение	Марка	B, мм	Масса	Примечание
1.030.1-1.5-10 10 100	КР 37	130	1,1	
−01	КР 38	170	1,1	
−02	КР 39	220	1,2	
−03	КР 40	130	1,5	
−04	КР 41	170	1,5	
−05	КР 42	220	1,6	

Инв. № подл.	Подпись и дата	Взам. инв. №

Зав. отд.	Сицилянский		
Н. контр.	Гордеева		
ГИП	Рубаков		
Раб. инж.	Обонова		
Ст. инж.	Иванникова		

1.030.1-1.5-10 10 100 СБ

Каркас плоский КР37-КР42. Сборочный чертеж

Стадия	Масса	Масштаб
Р	см. табл.	—
Лист	Листов 1	

ЦНИИПРОМЗДАНИЙ

Формат	Зона	Поз.	Обозначение	Наименование	Кол. на изделие 1.030.1-1.5-10 10 100-					Примечание
					—	01	02	03	04	05	
				Документация							
А4			1.030.1-1.5-10 10 100 СБ	Сборочный чертеж							
				Детали							
				Стержни							кг
А4		1	1.030.1-1.5-10 10 101	ф5 Вр-I ГОСТ 6727-80 ℓ=2910	2	2	2				0,45
		102		ф6 АI ГОСТ 5781-82* ℓ=2940				2	2	2	0,65
А4		103		ф14 Ат-V ГОСТ 5781-82 ℓ=130	12			12			0,1429
		104		То же ℓ=170		12			12		0,1168
		105		— " — ℓ=220			12			12	0,1218

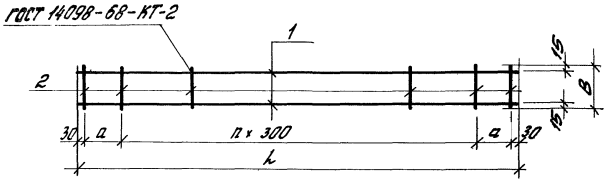

Обозначение	Марка	h, mm	d, mm	n	B, mm	Масса
1.030. 1-1. 5-00 00 120	КР 47	1460	100	4	170	0,6
-01	КР 48	1460	100	4	220	0,6
-02	КР 49	810	75	2	170	0,3
-03	КР 50	860	100	2	220	0,4
-04	КР 51	1060	200	2	170	0,4
-05	КР 52	1110	75	3	220	0,5
-06	КР 53	1710	75	5	170	0,7
-07	КР 54	1760	100	5	220	0,7
-08	КР 55	1960	200	5	170	0,7
-09	КР 56	2010	75	6	220	0,8

1.030. 1-1. 5 - 00 00 120 СБ

Каркас плоский КР47- КР56. Сборочный чертеж

Стадия	Масса	Масштаб
Р	ст. табл.	—
Лист	Листов 1	

ЦНИИПРОМЗДАНИЙ

Инв. № подл.	Подпись и дата	Взам. инв. №

Зав. отд.	Стилянский	
Н. контр.	Гадаева	
ГИП	Рудаков	
Вед. инж.	Иванова	
Ст. инж.	Двинянинова	

Формат	Зона	Поз.	Обозначение	Наименование	Кол. на исполн. 1.030.1-1.5-00 00 120 —									Примечание
					—	01	02	03	04	05	06	07	08	09	
А4			1.030.1-1.5-00 00 120 СБ	Документация Сборочный чертеж											
				Детали											
				Стержни											кг
БУ	1		1.030.1-1.5-00 00 121	ф5ВрI ГОСТ 6727-80 l=1460	2	2									0,23
			122	то же l=810			2								0,13
			123	— " — l=860				2							0,13
			124	— " — l=1060					2						0,15
			125	— " — l=1110						2					0,17
			126	— " — l=1710							2				0,26
			127	— " — l=1760								2			0,27
			128	— " — l=1960									2		0,30
			129	— " — l=2010										2	0,31
БУ	2		1.030.1-1.5-1010 104	ф4ВрI ГОСТ 6727-80 l=170	7		5		5		8		8		0,0168
			105	то же l=220		7		5		6		8		9	0,0218

1.030.1-1.5-00 00 120

Каркас плоский КР47 - КР56

Стадия	Лист	Листов
Р		1

ЦНИИПРОМЗДАНИЙ

Зав. отд.	Стилянский	
Н. контр.	Гадаева	
ГИП	Рудаков	
Вед. инж.	Иванова	
Ст. инж.	Двинянинова	

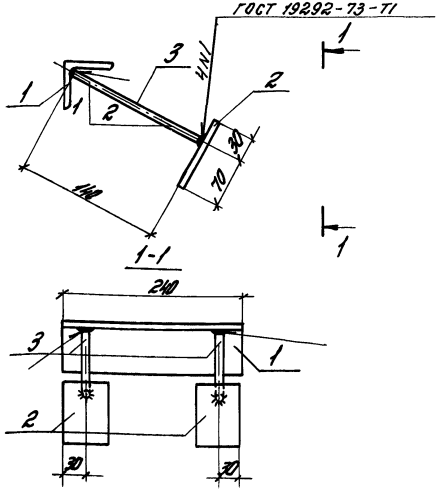

Формат	Зона	Поз.	Обозначение	Наименование	Кол.	Примечание
				Детали		кг
		1	1.030.1-1.5-0000131	Уголок $\frac{\text{В3×63×6 ГОСТ 8509-72}}{\text{Ст. 3кп ГОСТ 535-79}}$		
				ℓ=240	1	1,37
		2	1.030.1-1.5-0000132	Лист ГОСТ19903-74		
				-60×6 ℓ=100	2	0,28
		3	1.030.1-1.5-0000133	ф10АIII ГОСТ5781-82*		
				ℓ=140	2	0,09

1.030.1-1.5-00 00 130СБ

Изделие закладное М20

Стадия	Масса	Масштаб
Р	2,11	1:5

Лист | Листов 1

ЦНИИПРОМЗДАНИЙ

Зав. отд.	Смилянский	
Н. контр.	Гадаева	
ГИП	Рудаков	
Вед. инж.	Иванова	
Ст. инж.	Двинянинова	

Инв. № подл. | Подп. и дата | Взам. инв. №

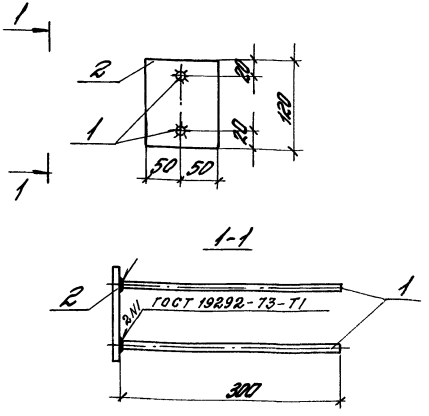

Формат	Зона	Поз.	Обозначение	Наименование	Кол.	Примечание
				Детали		
						кг
		1	1.030.1-1.5-0000141	ф10АIII ГОСТ5781-82*		
				ℓ=300	2	0,19
		2	1.030.1-1.5-0000142	Лист ГОСТ19903-74		
				-100×8 ℓ=120	1	0,76

1.030.1-1.5-00 00 140

Изделие закладное М21

Стадия	Масса	Масштаб
Р	1,14	1:5

Лист | Листов 1

ЦНИИПРОМЗДАНИЙ

Зав. отд.	Смилянский	
Н. контр.	Гадаева	
ГИП	Рудаков	
Вед. инж.	Иванова	
Ст. инж.	Двинянинова	

Инв. № подл. | Подп. и дата | Взам. инв. №

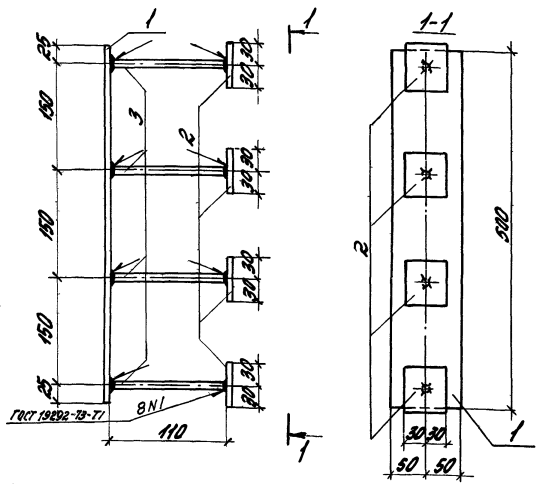

Формат	Зона	Поз.	Обозначение	Наименование	Кол.	Примечание
				Детали		кг
		1	1.030.1-1.5-0000151	Лист ГОСТ 19903-74		
				-100×8 ℓ=500	1	3,14
		2	1.030.1-1.5-0000152	Лист ГОСТ 19903-74		
				-60×6 ℓ=60	4	0,17
		3	1.030.1-1.5-0000153	ф10АIII ГОСТ 5781-82*		
				ℓ=110	4	0,07

1.030.1-1.5-00 00 150 СБ

Изделие закладное М22

Стадия	Масса	Масштаб
Р	4,10	1:5
Лист	Листов 1	

ЦНИИПРОМЗДАНИЙ

Зав. отд.	Смилянский	
Н. контр.	Гадаева	
ГИП	Рудаков	
Вед. инж.	Иванова	
Ст. инж.	Двинянинова	

gost.e-ecolog.ru

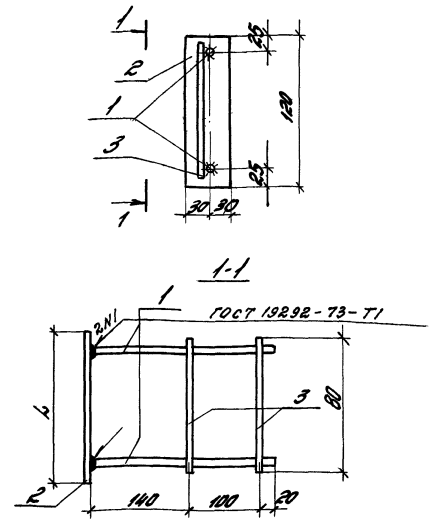

Формат	Зона	Поз.	Обозначение	Наименование	Кол.	Примечание
				Детали		кг
		1	1.030.1-1.5-0000161	ф10АIII ГОСТ 5781-82* ℓ=260	2	0,16
		2	1.030.1-1.5-0000162	Лист ГОСТ 19903-74-60×8 ℓ=120	1	0,45
		3	1.030.1-1.5-0000163	ф10АIII ГОСТ 5781-82*		
				ℓ=80	2	0,05

1.030.1-1.5-00 00 160СБ

Изделие закладное М23

Стадия	Масса	Масштаб
Р	0,87	1:5
Лист	Листов 1	

ЦНИИПРОМЗДАНИЙ

Зав. отд.	Смилянский	
Н. контр.	Гадаева	
ГИП	Рудаков	
Вед. инж.	Иванова	
Ст. инж.	Двинянинова	

Инв. № подл. | Подпись и дата | Взам. инв. №