ТИПОВЫЕ КОНСТРУКЦИИ, ИЗДЕЛИЯ И УЗЛЫ ЗДАНИЙ И СООРУЖЕНИЙ

# СЕРИЯ 1.030.1 - 1

## СТЕНЫ НАРУЖНЫЕ ИЗ ОДНОСЛОЙНЫХ ПАНЕЛЕЙ ДЛЯ КАРКАСНЫХ ОБЩЕСТВЕННЫХ ЗДАНИЙ, ПРОИЗВОДСТВЕННЫХ И ВСПОМОГАТЕЛЬНЫХ ЗДАНИЙ ПРОМЫШЛЕННЫХ ПРЕДПРИЯТИЙ

ВЫПУСК 4-1

## ИЗДЕЛИЯ СОЕДИНИТЕЛЬНЫЕ СТАЛЬНЫЕ

РАБОЧИЕ ЧЕРТЕЖИ


РАЗРАБОТАНЫ:

ЦНИИ промзданий
/зам. дир. ин-та В.С. ГЛИКИН
нач. отдела Г. Г. СМИЛЯНСКИЙ
гл. инж. проекта А. А. РУДЯКОВ

ЦНИИЭП торгово-бытовых зданий и туристских комплексов
директор ин-та В. Б. ЛЕЛЬСКИЙ
нач. отдела Б. БОЛЫНСКИЙ
гл. констр. отдела Ш. ШАЦ
гл. инж. проекта А. ШАНАУРОВА



УТВЕРЖДЕНЫ Госстроем СССР
ПОСТАНОВЛЕНИЕ ОТ 09.08.1984 г. №132
ВВЕДЕНЫ В ДЕЙСТВИЕ ОТ 15.10.84г.


gost.e-ecolog.ru

| Обозначение | Наименование | Стр. |
|---|---|---|
| 1.030.1-1.4-1-000 ТО | Техническое описание | 3 |
| -010 | Насадка торцового фаховерка НФ1-НФ6 | 4 |
| -010 СБ | Насадка торцового фаховерка НФ1-НФ6. Сборочный чертеж | |
| -020 | Насадка торцового фаховерка НУ1-НУ6 | 5 |
| -030 | Насадка торцового фаховерка НУ7, НУ8 | |
| -040 | Насадка торцового фаховерка НС1, НС2 | 6 |
| -050 | Насадка торцового фаховерка НС3 | |
| -060 | Консоль опорная РЕ1-РЕ4, ФЕ1-ФЕ4 | 7 |
| -060 СБ | Консоль опорная РЕ1-РЕ4, ФЕ1-ФЕ4. Сборочный чертеж | |
| -070 | Консоль опорная ТЕ1, ТЕ2 | 8 |
| -080 | Деталь крепления Т1, Т2 | |
| -090 | Консоль опорная ТК1с-ТК3с | 9 |
| -090 СБ | Консоль опорная ТК1с-ТК3с. Сборочный чертеж | |
| -100 | Консоль опорная РЕ1с-РЕ4с, ФК1с-ФЕ4с | 10 |
| -100 СБ | Консоль опорная РЕ1с-РК4с, ФК1с-ФК4с. Сборочный чертеж | 11 |
| -110 | Консоль опорная ТК3-ТК6 | |
| -120 | Деталь крепления Т3, Т4 | 12 |
| -130 | Деталь крепления Т5, Т6 | |
| -140 | Деталь крепления Т8 | 13 |
| -150 | Деталь крепления Т9, Т10 | |
| -160 | Деталь крепления Т11 | 14 |
| -170 | Деталь крепления Т12 | |
| -180 | Деталь крепления Т13 | 15 |
| -190 | Деталь крепления Т14 | |
| -200 | Деталь крепления Т15 | 16 |
| -210 | Деталь крепления Т16 | |
| 1.030.1-1.4-1-220 | Деталь крепления Т17-Т22 | 17 |
| -220 СБ | Деталь крепления Т17-Т22. Сборочный чертеж | |
| -230 | Деталь крепления Т23 | 18 |
| -240 | Деталь крепления Т24 | |
| -250 | Деталь крепления Т7 | 19 |
| -260 | Деталь крепления Т25 | |
| -270 | Изделие соединительное МС-1, МС-3 | 20 |
| -280 | Изделие соединительное МС8 | |
| -290 | Изделие соединительное МС-9 | 21 |
| -290 СБ | Изделие соединительное МС-9. Сборочный чертеж | |
| -291 | Ребро | 22 |
| -300 | Изделие соединительное МС-10 | |
| -300 СБ | Изделие соединительное МС-10. Сборочный чертеж | 23 |
| -301 | Ребро | |
| -310 | Изделие соединительное | 24 |
| -320 | Изделие соединительное | |
| -330 | Консоль опорная РЕ5с-РК8с | 25 |
| -330 СБ | Консоль опорная РЕ5с-РЕ8с. Сборочный чертеж | |
| -340 | Изделие соединительное МС29 | 26 |
| -350 | Изделие соединительное МС30 | 27 |
| -360 | Изделие соединительное МС31 | |
| -370 | Изделие соединительное МС32 | 28 |


| | | |
|---|---|---|
| Рук. отд. | Смилянский | |
| Н. контр. | Гадаева | |
| Гл. инж. пр. | Рудаков | |
| Ст. инж. | Данилишина | |
| Инжен. | Сазанцева | |

1.030.1-1.4-1-000

Содержание

| Стадия | Лист | Листов |
|---|---|---|
| Р | | 1 л |

ЦНИИПРОМЗДАНИЙ

1. В настоящем выпуске даны рабочие чертежи стальных элементов крепления стеновых панелей к железобетонному каркасу, опорные консоли и насадки торцового фахверка.

2. Схемы расположения элементов крепления, опорных консолей и насадок приведены в выпуске 0-2 и 0-3.

3. Расчет элементов крепления, опорных консолей и насадок произведен по СНиП II-23-81 „Стальные конструкции. Нормы проектирования."

4. Элементы крепления панелей предназначены для применения в I–IV районах ветровых нагрузок. Опорные консоли расчитаны на применение навесных стен с нормативным весом 360 кгс/м², а также для строительства в районах с сейсмичностью 7, 8 и 9 баллов

5. Изготовление и монтаж конструкций должны производиться в соответствии с главой СНиП III-18-75. „Правила производства и приемки работ. Часть III. Металлические конструкции."

6. В зависимости от расчетной температуры воздуха и условий работы конструкций марку стали и тип электродов принимать по таблице:

| Расчетная температура, °С | Толщина листового и фасонного проката, мм | ГОСТ | Марка стали | Электроды |
|---|---|---|---|---|
| до -30 | до 25 | 380-71* | ВСт3кп2 | Э42 ГОСТ 9467-75 |
| от -30 до -40 | до 25 | 380-71* | ВСт3пс6 | |
| от -40 до -50 | до 10 | 19282-73 | 09Г2С | Э42А ГОСТ 9467-75 |
| | от 10 до 25 | 14637-79 | ВСт-Тоа | |

7. Все заводские соединения приняты сварными, подлежащими выполнению полуавтоматической или ручной сваркой.

8. Антикоррозионная защита стальных конструкций в зданиях, подверженных воздействию агрессивных сред, должна выполняться по указанию проекта конкретного объекта в соответствии с требованиями СНиП II-28-73 „Защита строительных конструкций от коррозии." Независимо от наличия агрессивной среды стальные опорные консоли должны быть защищены от коррозии цинковым покрытием. В тех случаях, когда по характеру агрессивной среды цинковое покрытие не является стойким, следует применять аллюминиевые металлизационные покрытия той же толщины.

9. В докум. 1.030.1-1.4-1-090.100 приведен вариант консолей, свариваемых из листовой стали, применение которых допускается только при отсутствии необходимых профилей угловой стали.

| | | | | | | | |
|---|---|---|---|---|---|---|---|
| | | | | 1.030.1-1.4-1-000 ТО | | | |
| Рук. отд. | Смилянский | | | Техническое описание | Стадия | Лист | Листов |
| Н. контр. | Гадаева | | | | Р | | 1 |
| Гл. инж. пр. | Рудаков | | | | ЦНИИПРОМЗДАНИЙ | | |
| Ст. инж. | Двинянинова | | | | | | |
| Инженер | Казанцева | | | | | | |

Инв. № подл. | Подпись и дата | Взам. инв. №

| Позиция | Поз. | Обозначение | Наименование | Кол. на изделии 1.030.1-1.4-1-010 | | | | | | Примечание |
|---|---|---|---|---|---|---|---|---|---|---|
| | | | | — | 01 | 02 | 03 | 04 | 05 | |
| | | | Документация | | | | | | | |
| ДО | | 1.030.1-1.4-1-010 | Сборочный чертеж | | | | | | | |
| | | | Детали | | | | | | | кг |
| Б4 | 1 | 1.030.1-1.4-1-011 | Уголок 125×12 ГОСТ 8509-72* $l=1270$ | 1 | | | | | | 28,8 |
| | | 1.030.1-1.4-1-012 | Уголок 125×14 ГОСТ 8509-72* $l=1370$ | | 1 | | | | | 43,0 |
| | | -01 | То же $l=1570$ | | | 1 | | | | 41,1 |
| | | 1.030.1-1.4-1-011-01 | Уголок 125×12 ГОСТ 8509-72* $l=1470$ | | | | 1 | | | 33,4 |
| | | 1.030.1-1.4-1-012-02 | Уголок 125×14 ГОСТ 8509-72* $l=1700$ | | | | | 1 | | 44,5 |
| | | 1.030.1-1.4-1-013 | Уголок 125×10 ГОСТ 8509-72* $l=1170$ | | | | | | 1 | 22,4 |
| Б9 | 2 | 1.030.1-1.4-1-014 | Лист 10×100×120 ГОСТ 19903-74* | 1 | 1 | 1 | 1 | 1 | 1 | 0,9 |
| Б4 | 3 | 1.030.1-1.4-1-014 | Лист 10×100×120 ГОСТ 19903-74* | | | | 1 | 1 | | 0,9 |

1.030.1-1.4-1-010

| | | | |
|---|---|---|---|
| Разраб. | Смольянский | | |
| Н.контр. | Соловьев | | |
| Гл.инж.пр. | Рудаков | | |
| Нач.отд. | Иконов | | |
| Ст.инж. | Шапиниченко | | |

Насадка тарцового грохочения НТГ-1-1405

| Стадия | Лист | Листов |
|---|---|---|
| Р | | 1 |

ЦНИИПромзолото

Инв.№ подл. | Подпись и дата | Взам. инв.№

Обозначение 1.030.1-1.4-1-010

| Марка | Поз. | Количество на изделие | Масса, кг |
|---|---|---|---|
| Н1 | 1 | 1 | 43,2 |
| Н2 | | | 43,2 |
| Н4 | | | 25,2 |
| Н5 | 2 | 1 | 43,2 |
| Н6 | | 2 | 86,4 |
| -01 | | | 43,2 |
| -02 | | | 43,2 |
| -03 | | | 25,2 |
| -04 | | | 43,2 |
| -05 | | | 43,2 |

Ведомость элементов, изделий и материалов

| Марка | Сечение, мм | Длина, мм | Количество | Масса, кг | Примечание |
|---|---|---|---|---|---|
| Н1 | ∠125×12 | 1470 | 1 | 28,8 | ГОСТ 8509-72* |
| Н2 | ∠125×14 | 1670 | 1 | 43,2 | ГОСТ 8509-72* |
| Н4 | ∠125×12 | 1470 | 1 | 28,8 | ГОСТ 8509-72* |
| Н5 | ∠125×14 | 1670 | 1 | 43,2 | ГОСТ 8509-72* |
| Н6 | ∠125×14 | 1670 | 2 | 86,4 | ГОСТ 8509-72* |

Ведомость деталей

| Марка | Поз. | Обозначение | Наименование | Количество на изделие | Масса, кг | Примечание |
|---|---|---|---|---|---|---|
| Н1 | 1 | 1.030.1-1.4-1-011 | Уголок 125×12 ГОСТ 8509-72* $l=1270$ | 1 | 28,8 | |
| Н2 | | 1.030.1-1.4-1-012 | Уголок 125×14 ГОСТ 8509-72* $l=1370$ | 1 | 43,2 | |
| Н4 | | 1.030.1-1.4-1-011-01 | Уголок 125×12 ГОСТ 8509-72* $l=1470$ | 1 | 28,8 | |
| Н5 | 2 | 1.030.1-1.4-1-014 | Лист 10×100×120 ГОСТ 19903-74* | 1 | 0,9 | |
| Н6 | 3 | 1.030.1-1.4-1-014 | Лист 10×100×120 ГОСТ 19903-74* | 2 | 1,8 | |

Вид 1

Вид 2

Сечение сварных швов по ГОСТ 5264-80

Катет сварного шва $k_w = 8$ мм

Размеры для справок

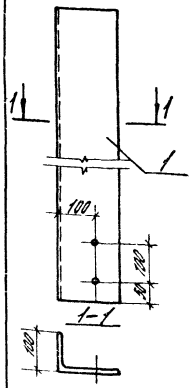


| Обозначение | Марка | Масса | Примечание |
|---|---|---|---|
| 1.030.1-1.4-2-020 | НУ1 | 25.2 | |
| -01 | НУ2 | 29.2 | Зеркальное отражение |
| -02 | НУ3 | 43.0 | |
| -03 | НУ4 | 43.0 | Зеркальное отражение |
| -04 | НУ5 | 37.2 | |
| -05 | НУ6 | 37.2 | Зеркальное отражение |

Диаметр отверстий 14 мм

| Формат | Зона | Поз. | Обозначение | Наименование | Кол. | Примечание |
|---|---|---|---|---|---|---|
| | | | | 1.030.1-1.4-1-020 | | НУ1 |
| А4 | | 1 | 1.030.1-1.4-1.021 | Уголок 160×100×10 ГОСТ 8510-72* ℓ=1270 | 1 | |
| | | | | 1.030.1-1.4-1-020-01 | | НУ2 |
| А4 | | 1 | 1.030.1-1.4-1-021 | Уголок 160×100×10 ГОСТ 8510-72* ℓ=1270 | 1 | |
| | | | | 1.030.1-1.4-1-020-02 | | НУ3 |
| А4 | | 1 | 1.030.1-1.4-1-022 | Уголок 160×100×10 ГОСТ 8510-72* ℓ=2170 | 1 | |
| | | | | 1.030.1-1.4-1-020-03 | | НУ4 |
| А4 | | 1 | 1.030.1-1.4-1-022 | Уголок 160×100×10 ГОСТ 8510-72* ℓ=2170 | 1 | |
| | | | | 1.030.1-1.4-1-020-04 | | НУ5 |
| А4 | | 1 | 1.030.1-1.4-1-023 | Уголок 160×100×10 ГОСТ 8510-72* ℓ=1870 | 1 | |
| | | | | 1.030.1-1.4-1-020-05 | | НУ6 |
| А4 | | 1 | 1.030.1-1.4-1-023 | Уголок 160×100×10 ГОСТ 8510-72* ℓ=1870 | | |

Инв. № подл. | Подпись и дата | Взам. инв. №

1.030.1-1.4-1-020

| Разраб. | Стишенский | | Насосная тюбингового фахверка НУ1-НУ6 | Стадия | Масса | Масштаб |
|---|---|---|---|---|---|---|
| Н. контр. | Сабсова | | | Р | См. прим. | 1:10 |
| Гл. инж. пр. | Рубцов | | | Лист | Листов 1 | |
| Нач. отд. | Кузнецов | | | ЦНИИПромзданий | | |
| Гл. инж. | Шевченко | | | | | |

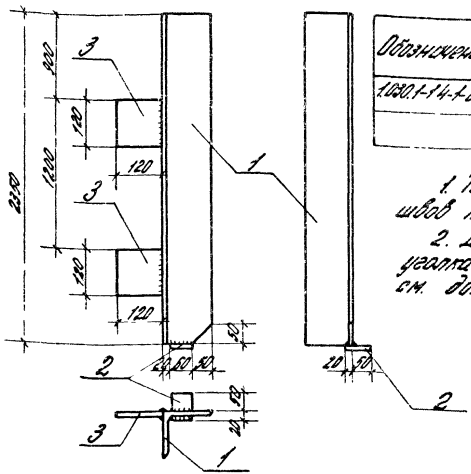


| Обозначение | Марка | Примечание |
|---|---|---|
| 1.030.1-1.4-1.030 | НУ7 | |
| -01 | НУ8 | Зеркальное отражение |

1. Толщина сварных швов $h_ш$ = 6 мм.
2. Деталь сварки уголка с листом см. докум. 1.030.1-1.4-1-010сб

| Формат | Зона | Поз. | Обозначение | Наименование | Кол. | Примечание |
|---|---|---|---|---|---|---|
| | | | | Детали | | кг |
| Б4 | | 1 | 1.030.1-1.4-1-031 | Уголок 125×10 ГОСТ 8509-72* | | |
| | | | | ℓ = 2350 | 1 | 44.9 |
| Б4 | | 2 | 1.030.1-1.4-1-032 | Лист 10×60×70 ГОСТ 19903-74* | 1 | 0.3 |
| Б4 | | 3 | 1.030.1-1.4-1-033 | Лист 10×120×120 ГОСТ 19903-74* | 2 | 1.1 |

Инв. № подл. | Подпись и дата | Взам. инв. №

1.030.1-1.4-1-030

| Разраб. | Стишенский | | Насосная тюбингового фахверка НУ7, НУ8 | Стадия | Масса | Масштаб |
|---|---|---|---|---|---|---|
| Н. контр. | Сабсова | | | Р | 47.4 | — |
| Гл. инж. пр. | Рубцов | | | Лист | Листов 1 | |
| Нач. отд. | Кузнецов | | | ЦНИИПромзданий | | |
| Гл. инж. | Шевченко | | | | | |

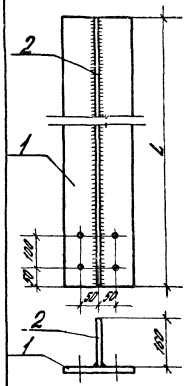


| Обозначение | Марка | L, мм | Масса |
|---|---|---|---|
| 1.030.1-1.4-1-040 | НС1 | 2170 | 82,0 |
| -01 | НС2 | 3370 | 151,1 |

1. Толщина сварных швов $h_ш$ = 8 мм.
2. Диаметр отверстий 14 мм.

| Формат | Зона | Поз. | Обозначение | Наименование | Кол. | Примечание |
|---|---|---|---|---|---|---|
| | | | | 1.030.1-1.4-1-040 | | НС1 |
| | | | | Детали | | кг |
| Б4 | | 1 | 1.030.1-1.4-1-041 | Лист 14×200×2170 ГОСТ 19903-74* | 1 | 47,7 |
| Б4 | | 2 | 1.030.1-1.4-1-042 | Лист 12×160×2170 ГОСТ 19903-74* | 1 | 32,7 |
| | | | | Наплавленный металл 2% | 1,6 | кг |
| | | | | 1.030.1-1.4-1-040-01 | | НС2 |
| | | | | Детали | | кг |
| Б4 | | 1 | 1.030.1-1.4-1-043 | Лист 20×200×3370 ГОСТ 19903-74* | 1 | 105,8 |
| Б4 | | 2 | 1.030.1-1.4-1-044 | Лист 10×160×3370 ГОСТ 19903-74* | 1 | 42,3 |
| | | | | Наплавленный металл 2% | 3,0 | кг |

Взам. инв. N

Подпись и дата

Инв. N подл.

| | | |
|---|---|---|
| Рук. отд. | Смилянский | |
| Н. контр. | Гадаева | |
| Гл. инж. пр. | Рудаков | |
| Вед. инж. | Иванова | |
| Ст. инж. | Двинянинова | |
| Инж. | Казанцева | |

1.030.1-1.4-1-040

Насадка торцового фахверка НС1, НС2

| Стадия | Масса | Масштаб |
|---|---|---|
| Р | см. табл. | 1:10 |
| Лист | Листов 1 | |

ЦНИИПРОМЗДАНИЙ

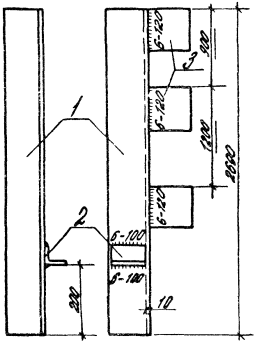


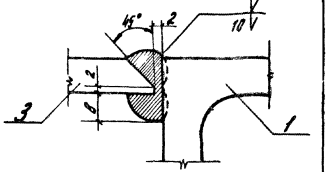


| Формат | Зона | Поз. | Обозначение | Наименование | Кол. | Примечание |
|---|---|---|---|---|---|---|
| | | | | Детали | | кг |
| Б4 | | 1 | 1.030.1-1.4-1-051 | Уголок 125×10 ГОСТ 8509-72* Е=2690 | 1 | 51,4 |
| Б4 | | 2 | 1.030.1-1.4-1-052 | Уголок 63×6 ГОСТ 8509-72* Е=100 | 1 | 0,6 |
| Б4 | | 3 | 1.030.1-1.4-1-053 | Лист 10×120×120 ГОСТ 19903-74* | 3 | 1,1 |

Взам. инв. N

Подпись и дата

Инв. N подл.

| | | |
|---|---|---|
| Рук. отд. | Смилянский | |
| Н. контр. | Гадаева | |
| Гл. инж. пр. | Рудаков | |
| Вед. инж. | Иванова | |
| Ст. инж. | Двинянинова | |
| Инж. | Казанцева | |

1.030.1-1.4-1-050

Насадка торцового фахверка НС3

| Стадия | Масса | Масштаб |
|---|---|---|
| Р | 55,3 | — |
| Лист | Листов 1 | |

ЦНИИПРОМЗДАНИЙ

Рис. 1

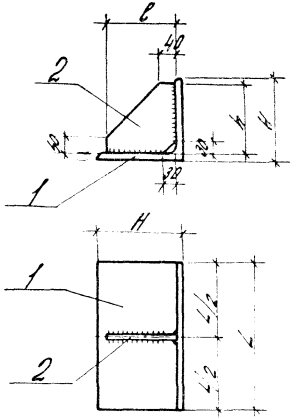


Рис. 2 (остальное см. рис. 1)

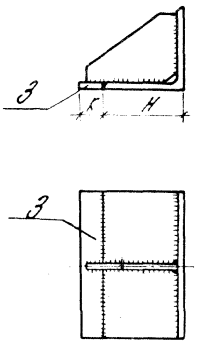


Толщина сварных швов $h_ш$ = 10мм

| Обозначение | Марка | Рис. | Габариты, мм H | L | h | c | k | Масса |
|---|---|---|---|---|---|---|---|---|
| 1.030.1-1.4-1-060 | РК1 | 2 | 200 | 250 | 180 | 280 | 100 | 17,7 |
| -01 | ФК1 | | | 300 | | | | 20,3 |
| -02 | РК2 | | 200 | 250 | 180 | 230 | 90 | 15,6 |
| -03 | ФК2 | | | 300 | | | | 17,9 |
| -04 | РК3 | 1 | 200 | 250 | 180 | 180 | | 13,3 |
| -05 | ФК3 | | | 300 | | | | 15,5 |
| -06 | РК4 | | 160 | 250 | 140 | 140 | | 10,0 |
| -07 | ФК4 | | | 300 | | | | 11,7 |

| Инв.№ подл. | Подпись и дата | Взам.инв.№ |
|---|---|---|
| | | |

| | | |
|---|---|---|
| Рук.отд | Смирнянский | |
| Н.контр | Гафарова | |
| Гл.инж.пр | Кротков | |
| Зав.отд | Жданова | |
| Ст.инж. | Абрикянов | |
| Инж. | Колодиева | |

1.030.1-1.4-1-060 СБ

Консоль опорная РК1-РК4, ФК1-ФК4. Сборочный чертеж

| Стадия | Масса | Масштаб |
|---|---|---|
| Р | см. табл. | 1:10 |
| Лист | Листов 1 | |

ЦНИИПромзданий

| Инв.№ подл. | Подпись и дата | Взам.инв.№ | Формат | Зона | Поз. | Обозначение | Наименование | Кол. на отправ. марку 1.030.1-1.4-1-060 | | | | | | | Примечание |
|---|---|---|---|---|---|---|---|---|---|---|---|---|---|---|---|
| | | | | | | | | — | 01 | 02 | 03 | 04 | 05 | 06 | 07 | |
| | | | | | | | Документация | | | | | | | | | |
| | | | А4 | | | 1.030.1-1.4-1-060 СБ | Сборочный чертеж | | | | | | | | | |
| | | | | | | | Детали | | | | | | | | | кг |
| | | | А4 | | 1 | 1.030.1-1.4-1-061 | Хомут 180×4 ГОСТ 6636-69*Ст3сп ГОСТ 380-71* | | | | | | 1 | | | 6,5 |
| | | | | | | -01 | То же С=300 | | | | | | | 1 | | 10,2 |
| | | | | | | 1.030.1-1.4-1-062 | Хомут 200×4 ГОСТ 6636-69*Ст3сп ГОСТ 380-71* | 1 | | 1 | | 1 | | | | 10,7 |
| | | | | | | -02 | То же С=300 | | 1 | | 1 | | 1 | | | 12,8 |
| | | | А4 | | 2 | 1.030.1-1.4-1-063 | Лист 10×180 мм ГОСТ 19903-74* | | | | | | 1 | 1 | | 1,4 |
| | | | | | | -064 | Лист 10×300 мм ГОСТ 19903-74* | | | | | 1 | 1 | | | 2,5 |
| | | | | | | -064-01 | Лист 10×230 мм ГОСТ 19903-74* | | | 1 | 1 | | | | | 3,3 |
| | | | | | | -02 | Лист 14×280 мм ГОСТ 19903-74* | 1 | 1 | | | | | | | 4,0 |
| | | | | | 3 | 1.030.1-1.4-1-065 | Лист 14×180 мм ГОСТ 19903-74* | | | 1 | 1 | | | | | 1,1 |
| | | | | | | -01 | Лист 14×300 мм ГОСТ 19903-74* | | | | | | | | | 1,6 |
| | | | | | | 1.030.1-1.4-1-066 | Лист 14×180 мм ГОСТ 19903-74* | 1 | | | | | | | | 2,8 |
| | | | | | | -01 | Лист 14×300 мм ГОСТ 19903-74* | | 1 | | | | | | | 3,3 |
| | | | | | | | Неуказанный металл 1% | | 0,2 | 0,2 | 0,2 | 0,1 | 0,2 | 0,1 | 0,1 | кг |

| | | | |
|---|---|---|---|
| Рук.отд | Смирнянский | | |
| Н.контр | Гафарова | | |
| Гл.инж.пр | Кротков | | |
| Зав.отд | Жданова | | |
| Ст.инж. | Абрикянов | | |
| Инж. | Колодиева | | |

1.030.1-1.4-1-060

Консоль опорная РК1-РК4, ФК1-ФК4

| Стадия | Лист | Листов |
|---|---|---|
| Р | | 1 |

ЦНИИПромзданий

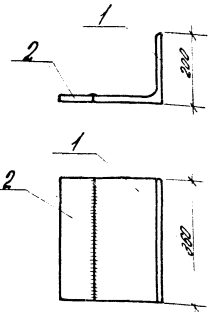


| Обозначение | Марка | Масса |
|---|---|---|
| 1.030.1-1.4-1-070 | ТК1 | 27.7 |
| -01 | ТК2 | 20.1 |

Толщина сварных швов $h_ш$ = 12 мм

| Формат | Зона | Поз. | Обозначение | Наименование | Кол. | Примечание |
|---|---|---|---|---|---|---|
| | | | | 1.030.1-1.4-1-070 | | ТК1 |
| | | | | Детали | | КГ |
| | | 1 | 1.030.1-1.4-1-071 | Уголок 200×20 ГОСТ 8509-72* L=360 | 1 | 21.7 |
| | | 2 | -072 | Лист 20×100×360 ГОСТ 19903-74* | 1 | 5.7 |
| | | | | Наплавленный металл 1% | 0.3 | КГ |
| | | | | 1.030.1-1.4-1-070-01 | | ТК2 |
| | | | | Детали | | КГ |
| | | 1 | 1.030.1-1.4-1-073 | Уголок 200×18 ГОСТ 8509-72* L=360 | 1 | 17.6 |
| | | 2 | -074 | Лист 16×50×360 ГОСТ 19903-74* | 1 | 2.3 |
| | | | | Наплавленный металл 1% | 0.2 | КГ |

1.030.1-1.4-1-070

Консоль опорная ТК1, ТК2

Стадия: Р | Масса: Ст. табл. | Масштаб: 1:10

Лист | Листов 1

ЦНИИпромзданий

Инв. № подл. | Подпись и дата | Взам. инв. №

Рис. 1

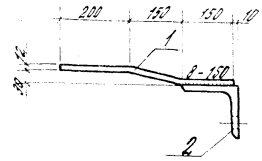


Рис. 2

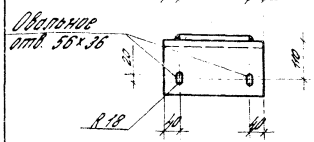


| Обозначение | Марка | Рис. | Масса |
|---|---|---|---|
| 1.030.1-1.4-1-080 | Т1 | 1 | 22.7 |
| -01 | Т2 | 2 | 10.4 |

Толщина сварных швов $h_ш$ = 6 мм

| Формат | Зона | Поз. | Обозначение | Наименование | Кол. | Примечание |
|---|---|---|---|---|---|---|
| | | | | 1.030.1-1.4-1-080 | | Т1 |
| | | | | Детали | | КГ |
| БЧ | | 1 | 1.030.1-1.4-1-081 | Лист 12×200×500 ГОСТ 19903-74* | 1 | 9.4 |
| БЧ | | 2 | 1.030.1-1.4-1-082 | Уголок 160×20 ГОСТ 8509-72* L=280 | 1 | 7.33 |
| | | | | 1.030.1-1.4-1-080.01 | | Т2 |
| | | | | Детали | | КГ |
| БЧ | | 1 | 1.030.1-1.4-1-081 | Лист 12×100×500 ГОСТ 19903-74* | 1 | 4.7 |
| БЧ | | 2 | 1.030.1-1.4-1-083 | Уголок 160×20 ГОСТ 8509-72* L=120 | 1 | 3.17 |

1.030.1-1.4-1-080

Деталь крепления Т1, Т2

Стадия: Р | Масса: Ст. табл. | Масштаб: 1:10

Лист | Листов 1

ЦНИИпромзданий

Инв. № подл. | Подпись и дата | Взам. инв. №

| Формат | Зона | Поз. | Обозначение | Наименование | Кол. | Примечание |
|---|---|---|---|---|---|---|
| | | | | **Документация** | | |
| | | | 1.030.1-1.4-1-090 СБ | Сборочный чертеж | | |
| | | | Переменные данные для исполнений | | | |
| | | | | 1.030.1-1.4-1-090 | | ТК1С |
| | | | | **Детали** | | кг |
| | | 1 | 1.030.1-1.4-1-091 | Лист 14×240×360 ГОСТ 19903-74* | 1 | 9,5 |
| | | 2 | -092 | Лист 12×230×360 | 1 | 7,8 |
| | | | | Наплавленный металл 1% | 0,2 | кг |
| | | | | 1.030.1-1.4-1-090-01 | | ТК2С |
| | | | | **Детали** | | кг |
| | | 1 | 1.030.1-1.4-1-093 | Лист 14×200×360 ГОСТ 19903-74* | 1 | 7,9 |
| | | 2 | -094 | Лист 12×200×360 | 1 | 6,7 |
| | | | | Наплавленный металл 1% | 0,1 | кг |
| | | | | 1.030.1-1.4-1-090-02 | | ТК3С |
| | | | | **Детали** | | кг |
| | | 1 | 1.030.1-1.4-1-095 | Лист 14×150×360 ГОСТ 19903-74* | 1 | 5,9 |
| | | 2 | -096 | Лист 12×150×360 | 1 | 4,9 |
| | | | | Наплавленный металл 1% | 0,1 | кг |

Инв. № подл. | Подпись и дата | Взам. инв. №

1.030.1-1.4-1-090

| | | |
|---|---|---|
| Рук. отд. | Смилянский | |
| Н. контр. | Гадаева | |
| Гл. инж. пр. | Рудаков | |
| Вед. инж. | Иванова | |
| Ст. инж. | Двинянинова | |

Консоль опорная ТК1С - ТК3С

| Стадия | Лист | Листов |
|---|---|---|
| Р | | 1 |

ЦНИИПРОМЗДАНИЙ



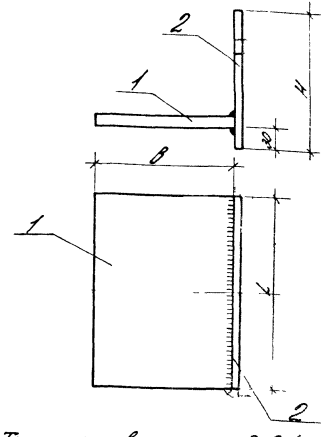


1. Толщина сварных швов $h_{ш}$ = 10 мм
2. Швы выполнять по ГОСТ 8713-79

| Обозначение | Марка | Габариты, мм B | L | H | Масса | Примечание |
|---|---|---|---|---|---|---|
| 1.030.1-1.4-1-090 | ТК1С | 240 | 360 | 230 | 17,5 | |
| -01 | ТК2С | 200 | 360 | 200 | 14,7 | |
| -02 | ТК3С | 150 | 360 | 150 | 10,9 | |

Инв. № подл. | Подпись и дата | Взам. инв. №

1.030.1-1.4-1-090 СБ

| | | |
|---|---|---|
| Рук. отд. | Смилянский | |
| Н. контр. | Гадаева | |
| Гл. инж. пр. | Рудаков | |
| Вед. инж. | Иванова | |
| Ст. инж. | Двинянинова | |

Консоль опорная ТК1С - ТК3С. Сборочный чертеж

| Стадия | Масса | Масштаб |
|---|---|---|
| Р | См. табл. | 1:5 |
| Лист | Листов | 1 |

ЦНИИПРОМЗДАНИЙ

| Формат | Зона | Поз. | Обозначение | Наименование | Кол. на марку 1.030.1-1.4-1-100 — | 01 | 02 | 03 | 04 | 05 | 06 | 07 | | | Примечание |
|---|---|---|---|---|---|---|---|---|---|---|---|---|---|---|---|
| | | | | **Документация** | | | | | | | | | | | |
| А4 | | | 1.030.1-1.4-1-100.СБ | Сборочный чертеж | | | | | | | | | | | |
| | | | | **Детали** | | | | | | | | | | | кг |
| Б4 | | 1 | 1.030.1-1.4-1-101 | Лист 14×250×200 ГОСТ 19903-74* | 1 | | | | | | | | | | 7,9 |
| | | | -01 | Лист 14×250×300 | | 1 | | | | | | | | | 9,9 |
| | | | -02 | Лист 14×240×250 | | | 1 | | | | | | | | 6,6 |
| | | | -03 | Лист 14×240×300 | | | | 1 | | | | | | | 7,9 |
| | | | -04 | Лист 14×200×250 | | | | | 1 | | | | | | 5,5 |
| | | | -05 | Лист 14×200×300 | | | | | | 1 | | | | | 6,5 |
| | | | -06 | Лист 14×150×250 | | | | | | | 1 | | | | 4,1 |
| | | | -07 | Лист 14×150×300 | | | | | | | | 1 | | | 4,9 |

| | | | |
|---|---|---|---|
| Разраб. | Ст. техник | Гусев | 1.030.1-1.4-1-100 |
| Н. контр. | Гл. конструктор | Гусев, Зудин | |
| Гл. инж. | Гл. инженер | Левин | Консоль опорная 2К1С-2К4С, ФК1С-ФК4С |
| Гл. инж. | Гл. инженер проекта | Зудин | Стадия: 0 / Лист: 1 / Листов: 2 |
| | | | ЦНИИПРОМЗДАНИЙ |

Инв. № подл. | Подпись и дата | Взам. инв. №

| Формат | Зона | Поз. | Обозначение | Наименование | Кол. на марку 1.030.1-1.4-1-100 — | 01 | 02 | 03 | 04 | 05 | 06 | 07 | | | Примечание |
|---|---|---|---|---|---|---|---|---|---|---|---|---|---|---|---|
| Б4 | | 2 | 1.030.1-1.4-1-102 | Лист 12×230×250 ГОСТ 19903-74* | 1 | | 1 | | | | | | | | 5,4 |
| | | | -01 | Лист 12×230×300 | | 1 | | 1 | | | | | | | 6,5 |
| | | | -02 | Лист 12×200×250 | | | | | 1 | | | | | | 4,7 |
| | | | -03 | Лист 12×200×300 | | | | | | 1 | | | | | 5,7 |
| | | | -04 | Лист 12×150×250 | | | | | | | 1 | | | | 3,5 |
| | | | -05 | Лист 12×150×300 | | | | | | | | 1 | | | 4,2 |
| Б4 | | 3 | 1.030.1-1.4-1-103 | Лист 10×190×200 | 1 | 1 | | | | | | | | | 2,9 |
| | | | -01 | Лист 10×190×230 | | | 1 | 1 | | | | | | | 3,3 |
| | | | -02 | Лист 10×150×150 | | | | | 1 | 1 | | | | | 2,2 |
| | | | -03 | Лист 10×100×140 | | | | | | | 1 | 1 | | | 1,1 |
| | | | | Наплавленный металл 1% | 0,2 | 0,2 | 0,2 | 0,2 | 0,1 | 0,1 | 0,1 | 0,1 | | | кг |

1995 11

| 1.030.1-1.4-1-100 | Лист 2 |
|---|---|

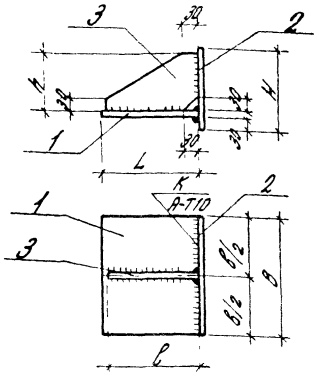


1. Толщина сварных швов $h_ш$ = 10 мм.
2. Швы $\frac{K}{A-T10}$ выполнять по ГОСТ 8713-79.

| Обозначение | Марка | Габариты, мм L | B | H | l | h | Масса |
|---|---|---|---|---|---|---|---|
| 1.030.1-1.4-1-100 | РК1С | 290 | 250 | 230 | 280 | 180 | 17,4 |
| -01 | ФК1С | | 300 | | | | 20,5 |
| -02 | РК2С | 240 | 250 | 230 | 230 | 180 | 15,7 |
| -03 | ФК2С | | 300 | | | | 17,9 |
| -04 | РК3С | 200 | 250 | 200 | 190 | 150 | 12,5 |
| -05 | ФК3С | | 300 | | | | 14,5 |
| -06 | РК4С | 150 | 250 | 150 | 140 | 100 | 8,8 |
| -07 | ФК4С | | 300 | | | | 10,3 |

| Инв. № подл. | Подпись и дата | Взам. инв. № |
|---|---|---|
| | | |

| | | |
|---|---|---|
| Рук. отд. | Смилянский | |
| Н. контр. | Гадаева | |
| Гл. инж. пр. | Рудаков | |
| Вед. инж. | Иванова | |
| Ст. инж. | Ивнянинова | |

1.030.1-1.4-1-100 СБ

Консоль опорная РК1с-РК4с, ФК1с - ФК4с. Сборочный чертеж

| Стадия | Масса | Масштаб |
|---|---|---|
| Р | см. табл. | 1:10 |

Лист | Листов 1

ЦНИИПРОМЗДАНИЙ

| Обозначение | Марка | Профиль | Длина, мм | Масса | Примечание |
|---|---|---|---|---|---|
| 1.030.1-1.4-1-110 | ТК3 | L200×16 | 360 | 17,6 | ГОСТ 8509-72* |
| -01 | ТК4 | L160×14 | 360 | 12,2 | —"— |
| -02 | ТК5 | L200×20 | 450 | 27,1 | —"— |
| -03 | ТК6 | L250×20 | 450 | 34,3 | —"— |

| Инв. № подл. | Подпись и дата | Взам. инв. № |
|---|---|---|
| | | |

| | | |
|---|---|---|
| Рук. отд. | Смилянский | |
| Н. контр. | Гадаева | |
| Гл. инж. пр. | Рудаков | |
| Вед. инж. | Иванова | |
| Ст. инж. | Ивнянинова | |

1.030.1-1.4-1-110

Консоль опорная ТК3-ТК6

| Стадия | Масса | Масштаб |
|---|---|---|
| Р | см. табл. | — |

Лист | Листов 1

ЦНИИПРОМЗДАНИЙ

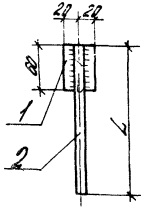


| Обозначение | Марка | L, мм | Масса |
|---|---|---|---|
| 1.030.1-1.4-1-120 | Т3 | 200 | 0,4 |
| -01 | Т4 | 420 | 0,7 |

Толщина сварных швов $h_ш = 6$ мм

| Формат | Зона | Поз. | Обозначение | Наименование | Кол. | Примечание |
|---|---|---|---|---|---|---|
| | | | | Детали | | кг |
| Б4 | | 1 | 1.030.1-1.4-1-121 | Лист 10×40×60 ГОСТ 19903-74* | 1 | 0,2 |
| | | | Переменные данные для исполнений | | | |
| | | | | 1.030.1-1.4-1-120 | | Т3 |
| | | | | Детали | | кг |
| Б4 | | 2 | 1.030.1-1.4-1-122 | Стержень Ф14АI ГОСТ 5781-82 | | |
| | | | | $l = 200$ | 1 | 0,2 |
| | | | | 1.030.1-1.4-1-120-01 | | Т4 |
| | | | | Детали | | кг |
| Б4 | | 2 | 1.030.1-1.4-1-123 | Стержень Ф14АI ГОСТ 5781-82 $l = 420$ | 1 | 0,5 |

1.030.1-1.4-1-120

Деталь крепления Т3, Т4

| Стадия | Масса | Масштаб |
|---|---|---|
| Р | см. табл. | 1:5 |
| Лист | Листов 1 | |

ЦНИИПРОМЗДАНИЙ

| | | |
|---|---|---|
| Рук. отд. | Смилянский | |
| Н. контр. | Гадаева | |
| Гл. инж. пр. | Рудаков | |
| Вед. инж. | Иванова | |
| Ст. инж. | Двинянинова | |

Инв. № подл. | Подпись и дата | Взам. инв. №



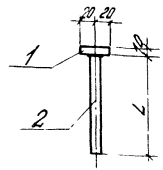


| Обозначение | Марка | L, мм | Масса |
|---|---|---|---|
| 1.030.1-1.4-1-130 | Т5 | 140 | 0,4 |
| -01 | Т6 | 380 | 0,6 |

Соединение стержней в тавр с листом выполнять под слоем флюса.

| Формат | Зона | Поз. | Обозначение | Наименование | Кол. | Примечание |
|---|---|---|---|---|---|---|
| | | | | 1.030.1-1.4-1-130 | | Т5 |
| | | | | Детали | | кг |
| Б4 | | 1 | 1.030.1-1.4-1-131 | Лист 10×40×60 ГОСТ 19903-74* | 1 | 0,2 |
| Б4 | | 2 | 1.030.1-1.4-1-132 | Стержень Ф14АI | | |
| | | | | ГОСТ 5781-82 $l = 140$ | 1 | 0,2 |
| | | | | 1.030.1-1.4-1-130-01 | | Т6 |
| | | | | Детали | | кг |
| Б4 | | 1 | 1.030.1-1.4-1-131 | Лист 10×40×60 ГОСТ 19903-74* | 1 | 0,2 |
| Б4 | | 2 | 1.030.1-1.4-1-133 | Стержень Ф16АI | | |
| | | | | ГОСТ 5781-82 $l = 380$ | 1 | 0,5 |

1.030.1-1.4-1-130

Деталь крепления Т5, Т6

| Стадия | Масса | Масштаб |
|---|---|---|
| Р | см. табл. | 1:5 |
| Лист | Листов 1 | |

ЦНИИПРОМЗДАНИЙ

| | | |
|---|---|---|
| Рук. отд. | Смилянский | |
| Н. контр. | Гадаева | |
| Гл. инж. пр. | Рудаков | |
| Вед. инж. | Иванова | |
| Ст. инж. | Двинянинова | |

Инв. № подл. | Подпись и дата | Взам. инв. №

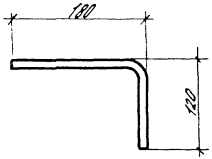


| Инв. № подл. | Подпись и дата | Взам. инв. № |
|---|---|---|

| | | | |
|---|---|---|---|
| Рук. отд. | Смирнянский | | |
| Н. контр. | Гайдова | | |
| Гл. инж. пр. | Рыбаков | | |
| Ред. инж. | Недкова | | |
| Ст. инж. | Шимчишин | | |

1.030.1-1.4-1-140

Деталь крепления Т8

Стадия: Р | Масса: 0,5 | Масштаб: 1:5

Лист | Листов 1

Стержень ф 16 АII ГОСТ 5781-82 ℓ=300

ЦНИИПРОМЗДАНИЙ

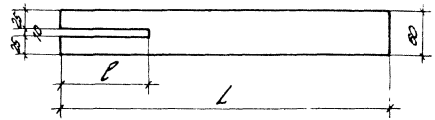


| Обозначение | Марка | Габариты, мм ℓ | Габариты, мм L | Масса | Примечание |
|---|---|---|---|---|---|
| 1.030.1-1.4-1-150 | Т9 | 100 | 150 | 0,4 | |
| -01 | Т10 | 120 | 450 | 1,3 | |

| Формат | Зона | Поз | Обозначение | Наименование | Кол | Примечание |
|---|---|---|---|---|---|---|
| | | | | 1.030.1-1.4-1-150 | | Т9 |
| | | | | | | КТ |
| БЧ | | 1 | 1.030.1-1.4-1-151 | Лист 6×60×150 ГОСТ 19903-74 | 1 | 0,4 |
| | | | | 1.030.1-1.4-1-150-01 | | Т10 |
| | | | | | | КТ |
| БЧ | | 2 | 1.030.1-1.4-1-152 | Лист 6×60×450 ГОСТ 19903-74 | 1 | 1,3 |

| Инв. № подл. | Подпись и дата | Взам. инв. № |
|---|---|---|

| | | | |
|---|---|---|---|
| Рук. отд. | Смирнянский | | |
| Н. контр. | Гайдова | | |
| Гл. инж. пр. | Рыбаков | | |
| Ред. инж. | Недкова | | |
| Ст. инж. | Шимчишин | | |

1.030.1-1.4-1-150

Деталь крепления Т9, Т10

Стадия: Р | Масса: Сч. Т9Б1 | Масштаб: 1:5

Лист | Листов 1

ЦНИИПРОМЗДАНИЙ

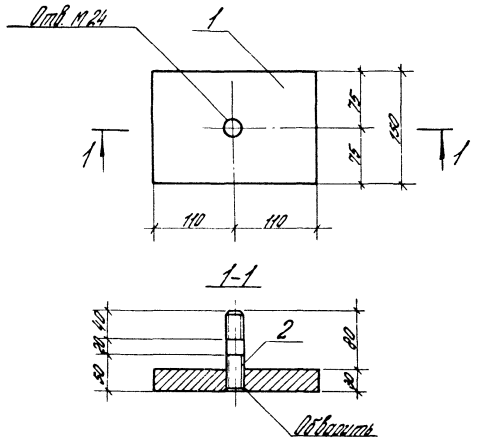


| Формат | Зона | Поз. | Обозначение | Наименование | Кол. | Примечание |
|---|---|---|---|---|---|---|
| | | | | Детали | | кг |
| Б4 | | 1 | 1.030.1-1.4-1-161 | Лист 30×150×220 ГОСТ 19903-74* | 1 | 7,8 |
| Б4 | | 2 | | Шпилька М24 ГОСТ 22034-76* $l$=110 | 1 | 0,4 |

1.030.1-1.4-1-160

Деталь крепления Т11

| Стадия | Масса | Масштаб |
|---|---|---|
| Р | 8,2 | 1:5 |

Лист | Листов 1

ЦНИИПРОМЗДАНИЙ

| | | |
|---|---|---|
| Рук. отд. | Смилянский | |
| Н. контр. | Гадаева | |
| Гл. инж. пр. | Рудаков | |
| Вед. инж. | Иванова | |
| Ст. инж. | Дворянинова | |
| Инж. | Казанцева | |

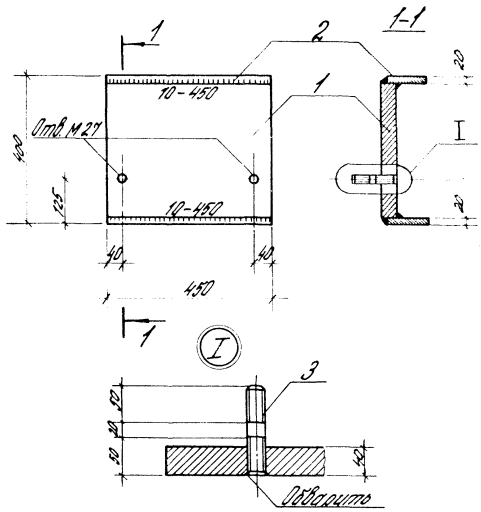


| Формат | Зона | Поз. | Обозначение | Наименование | Кол. | Примечание |
|---|---|---|---|---|---|---|
| | | | | Детали | | кг |
| Б4 | | 1 | 1.030.1-1.4-1-171 | Лист 40×360×450 ГОСТ 19903-74* | 1 | 50,9 |
| Б4 | | 2 | 1.030.1-1.4-1-172 | Лист 20×100×450 ГОСТ 19903-74* | 2 | 7,1 |
| Б4 | | 3 | | Шпилька М30 ГОСТ 22034-76* $l$=120 | 2 | 0,7 |

1.030.1-1.4-1-170

Деталь крепления Т12

| Стадия | Масса | Масштаб |
|---|---|---|
| Р | 66,5 | 1:10 |

Лист | Листов 1

ЦНИИПРОМЗДАНИЙ

| | | |
|---|---|---|
| Рук. отд. | Смилянский | |
| Н. контр. | Гадаева | |
| Гл. инж. пр. | Рудаков | |
| Вед. инж. | Иванова | |
| Ст. инж. | Дворянинова | |
| Инж. | Казанцева | |

Взам. инв. №

Подпись и дата

Инв. № подл.

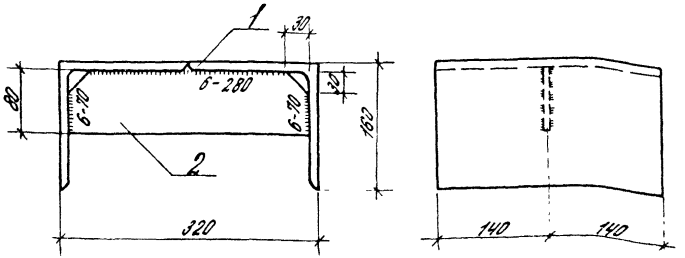


| Формат | Зона | Поз. | Обозначение | Наименование | Кол. | Примечание |
|---|---|---|---|---|---|---|
| | | | | Детали | | кг |
| Б4 | | 1 | 1.030.1-1.4-1-181 | Уголок 160×10 ГОСТ 8509-72* ℓ=280 | 2 | 6,9 |
| Б4 | | 2 | 1.030.1-1.4-1-182 | Лист 6×80×300 ГОСТ 19903-74* | 1 | 1,1 |

Взам. инв. | Подпись и дата | Инв. № подл.

1.030.1-1.4-1-180

Деталь крепления Т13

| Стадия | Масса | Масштаб |
|---|---|---|
| Р | 14,9 | 1:5 |

Лист | Листов 1

ЦНИИПРОМЗДАНИЙ

| | | |
|---|---|---|
| Рук. отд. | Смилянский | |
| Н. контр. | Гадаева | |
| Гл. инж. пр. | Рудаков | |
| Вед. инж. | Иванова | |
| Ст. инж. | Двинянинова | |
| Инж. | Казанцева | |

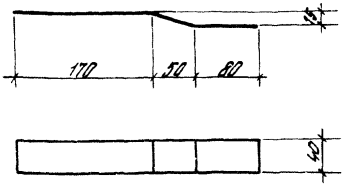


Взам. инв. | Подпись и дата | Инв. № подл.

1.030.1-1.4-1-190

Деталь крепления Т14

| Стадия | Масса | Масштаб |
|---|---|---|
| Р | 0,8 | 1:5 |

Лист | Листов 1

Лист 8×40×300 ГОСТ 19903-74*

ЦНИИПРОМЗДАНИЙ

| | | |
|---|---|---|
| Рук. отд. | Смилянский | |
| Н. контр. | Гадаева | |
| Гл. инж. пр. | Рудаков | |
| Вед. инж. | Иванова | |
| Ст. инж. | Двинянинова | |
| Инж. | Казанцева | |

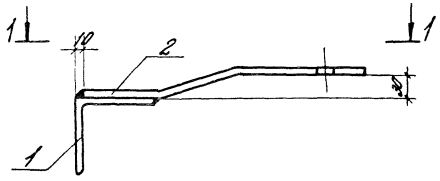


1-1

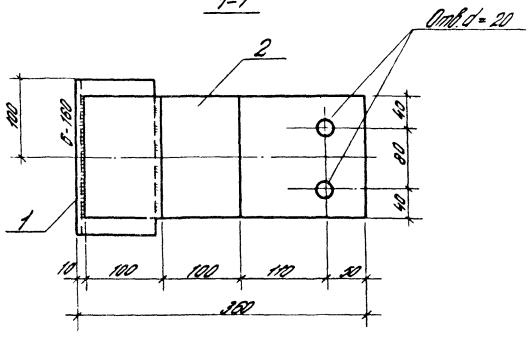


| Формат | Зона | Поз. | Обозначение | Наименование | Кол. | Примечание |
|---|---|---|---|---|---|---|
| | | | | Детали | | кг |
| Б4 | | 1 | 1.030.1-1.4-1-201 | Уголок 100×8 ГОСТ 8509-72* Е=200 | 1 | 2,4 |
| Б4 | | 2 | 1.030.1-1.4-1-202 | Лист 10×160×365 ГОСТ 19903-74* | 1 | 4,6 |

| | | | | |
|---|---|---|---|---|
| Рук. отд. | Смилянский | | 1.030.1-1.4-1-200 | |
| Н. контр. | Гадаева | | Деталь крепления Т15 | Стадия: Р; Масса: 7,0; Масштаб: 1:5 |
| Гл. инж. пр. | Рудаков | | | Лист; Листов 1 |
| Вед. инж. | Иванова | | | ЦНИИПРОМЗДАНИЙ |
| Ст. инж. | Дванянинова | | | |
| Инж. | Казанцева | | | |

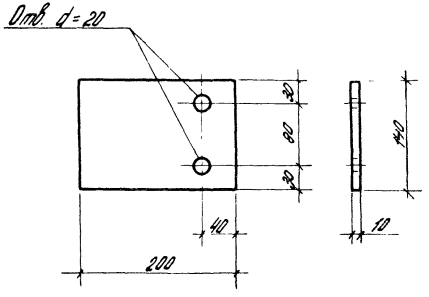


| | | | | |
|---|---|---|---|---|
| Рук. отд. | Смилянский | | 1.030.1-1.4-1-210 | |
| Н. контр. | Гадаева | | Деталь крепления Т16 | Стадия: Р; Масса: 2,2; Масштаб: 1:5 |
| Гл. инж. пр. | Рудаков | | | Лист; Листов 1 |
| Вед. инж. | Иванова | | Лист 10×140×200 ГОСТ 19903-74 | ЦНИИПРОМЗДАНИЙ |
| Ст. инж. | Дванянинова | | | |
| Инж. | Казанцева | | | |

Взам. инв. | Подпись и дата | Инв. № подл.

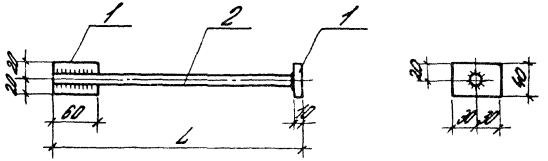


| Обозначение | Марка | L, мм | Масса |
|---|---|---|---|
| 1.030.1-1.4-1-220 | Т17 | 130 | 0,3 |
| -01 | Т18 | 190 | 0,4 |
| -02 | Т19 | 260 | 0,5 |
| -03 | Т20 | 330 | 0,6 |
| -04 | Т21 | 470 | 0,8 |
| -05 | Т22 | 510 | 0,8 |

1. Толщина сварных швов $h_ш = 6$ мм.
2. Соединение стержней в тавр с листом выполнять электросваркой под слоем флюса.

| | | | |
|---|---|---|---|
| Рук.отд. | Смилянский | | |
| Н.контр. | Гадаева | | |
| Гл.инж.пр. | Рудаков | | |
| Вед.инж. | Иванова | | |
| Ст.инж. | Двинянинов | | |
| Инж. | Казанцева | | |

1.030.1-1.4-1-220 СБ

Деталь крепления Т17-Т22. Сборочный чертеж

| Стадия | Масса | Масштаб |
|---|---|---|
| Р | см. табл. | 1:5 |
| Лист | Листов 1 | |

ЦНИИПРОМЗДАНИЙ

Инв.№ подл. | Подпись и дата | Взам.инв.№

| Формат | Зона | Поз. | Обозначение | Наименование | Кол. на исполн. 1.030.1-1.4-1-220 — | 01 | 02 | 03 | 04 | 05 | Примечание |
|---|---|---|---|---|---|---|---|---|---|---|---|
| | | | | Документация | | | | | | | |
| А4 | | | 1.030.1-1.4-1-220 СБ | Сборочный чертеж | | | | | | | |
| | | | | Детали | | | | | | | кг |
| Б4 | 1 | | 1.030.1-1.4-1-221 | Лист 10×40×60 ГОСТ 19903-74* | 2 | 2 | 2 | 2 | 2 | 2 | 0,2 |
| Б4 | 2 | | 1.030.1-1.4-1-222 | Стержень ф14 ГОСТ 5781-82 ℓ=120 | 1 | | | | | | 0,14 |
| | | | | -01 То же ℓ=180 | | 1 | | | | | 0,22 |
| | | | | -02 — " — ℓ=250 | | | 1 | | | | 0,30 |
| | | | | -03 — " — ℓ=320 | | | | 1 | | | 0,39 |
| | | | | -04 — " — ℓ=460 | | | | | 1 | | 0,56 |
| | | | | -05 — " — ℓ=500 | | | | | | 1 | 0,60 |

| | | | |
|---|---|---|---|
| Рук.отд. | Смилянский | | |
| Н.контр. | Гадаева | | |
| Гл.инж.пр. | Рудаков | | |
| Вед.инж. | Иванова | | |
| Ст.инж. | Двинянинов | | |

1.030.1-1.4-1-220

Деталь крепления Т17-Т22

| Стадия | Лист | Листов |
|---|---|---|
| Р | | 1 |

ЦНИИПРОМЗДАНИЙ

Инв.№ подл. | Подпись и дата | Взам.инв.№

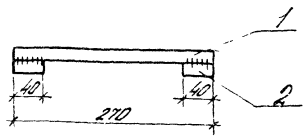


Толщина сварных швов $h_ш = 6$ мм

| Формат | Зона | Поз. | Обозначение | Наименование | Кол. | Примечания |
|---|---|---|---|---|---|---|
| | | | | Детали | | |
| | | | | | | кг |
| 64 | | 1 | 1.030.1-1.4-1-231 | Стержень ⌀18 АI ГОСТ 5781-82 ℓ=270 | 1 | 0,5 |
| 64 | | 2 | 1.030.1-1.4-1-232 | Стержень ⌀12 АI ГОСТ 5781-82 ℓ=40 | 2 | 0,04 |

1.030.1-1.4-1-230

Деталь крепления Т23

| Стадия | Масса | Масштаб |
|---|---|---|
| Р | 0,58 | 1:5 |

Лист | Листов 1

ЦНИИПРОМЗДАНИЙ

| | | |
|---|---|---|
| Рук. отд. | Смилянский | |
| Н.контр. | Гадаева | |
| Гл.инж.пр. | Рудаков | |
| Вед.инж. | Иванова | |
| Ст.инж. | Двинянинова | |

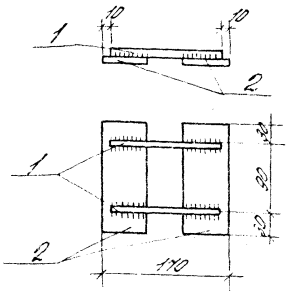


Толщина сварных швов $h_ш = 8$ мм

| Формат | Зона | Поз. | Обозначение | Наименование | Кол. | Примечание |
|---|---|---|---|---|---|---|
| | | | | Детали | | |
| | | | | | | кг |
| 64 | | 1 | 1.030.1-1.4-1-241 | Стержень ⌀16 АI ГОСТ 5781-82 ℓ=150 | 2 | 0,24 |
| 64 | | 2 | 1.030.1-1.4-1-242 | Лист 8×60×150 ГОСТ 19903-74* | 2 | 0,6 |

1.030.1-1.4-1-240

Деталь крепления Т24

| Стадия | Масса | Масштаб |
|---|---|---|
| Р | 1,1 | 1:5 |

Лист | Листов 1

ЦНИИПРОМЗДАНИЙ

| | | |
|---|---|---|
| Рук. отд. | Смилянский | |
| Н.контр. | Гадаева | |
| Гл.инж.пр. | Рудаков | |
| Вед.инж. | Иванова | |
| Ст.инж. | Двинянинова | |

Инв. № подл. | Подпись и дата | Взам. инв. №

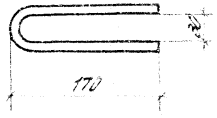


| | | | | | | | |
|---|---|---|---|---|---|---|---|
| | | | | 1.030.1-1.4-1-250 | | | |
| | | | | Деталь крепления Т7 | Стадия | Масса | Масштаб |
| | | | | | Р | 0,2 | 1:5 |
| Рук.отд. | Смилянский | | | | Лист | Листов 1 | |
| Н.контр. | Гадаева | | | Стержень ф 10 АI ГОСТ 5781-82 $l$ = 330 | ЦНИИПРОМЗДАНИЙ | | |
| Гл.инж.пр. | Рудаков | | | | | | |
| Вед.инж. | Иванова | | | | | | |
| Ст.инж. | Двинянинова | | | | | | |

Инв.№ подл. | Подпись и дата | Взам.инв.№



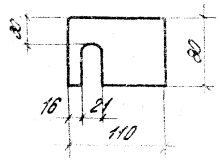


| | | | | | | | |
|---|---|---|---|---|---|---|---|
| | | | | 1.030.1-1.4-1-260 | | | |
| | | | | Деталь крепления Т25 | Стадия | Масса | Масштаб |
| | | | | | Р | 1,0 | 1:5 |
| Рук.отд. | Смилянский | | | | Лист | Листов 1 | |
| Н.контр. | Гадаева | | | Лист 14×80×110 ГОСТ 19903-74 | ЦНИИПРОМЗДАНИЙ | | |
| Гл.инж.пр. | Рудаков | | | | | | |
| Вед.инж. | Иванова | | | | | | |
| Ст.инж. | Двинянинова | | | | | | |

Инв.№ подл. | Подпись и дата | Взам.инв.№

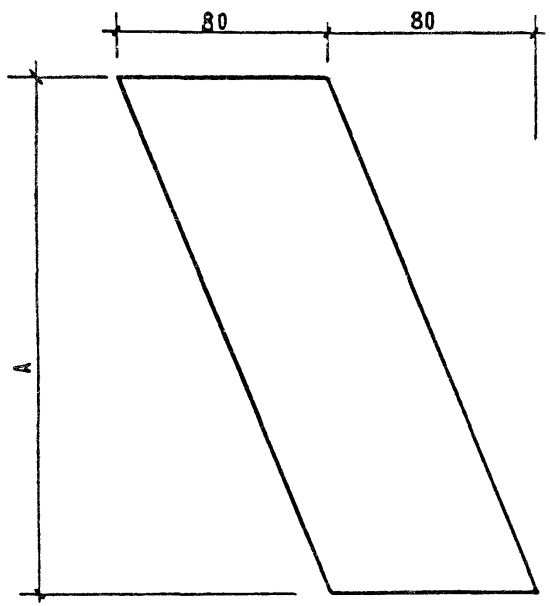


| ОБОЗНАЧЕНИЕ | МАРКА ИЗДЕЛИЯ | А | МАССА КГ |
|---|---|---|---|
| 1.030.1-1.4-1-270 | МС-1 | 70 | 0.26 |
| 1.030.1-1 4-1-270-01 | МС-3 | 140 | 0.52 |

| | | | |
|---|---|---|---|
| 1.030.1-1.4-1-270 | | | |
| Изделие соединительное МС-1, МС-3 | Стадия: Р | Масса: см. табл. | Масштаб: 1:2 |
| | Лист | Листов 1 | |
| Лист: Б-ПН-6 ГОСТ 19903-74* / В Ст.3 ПС ГОСТ 14637-79 | ЦНИИЭП торгово-бытовых зданий и туристских комплексов | | |

| | | |
|---|---|---|
| Нач.отд. | Волынский | |
| Н.контр. | Леонтьева | |
| Гл.конст. | Шац | |
| ГИП | Кочин | |
| Провер. | Шанаурова | |
| Разраб. | Мысовский | |

Копировал

Формат А4

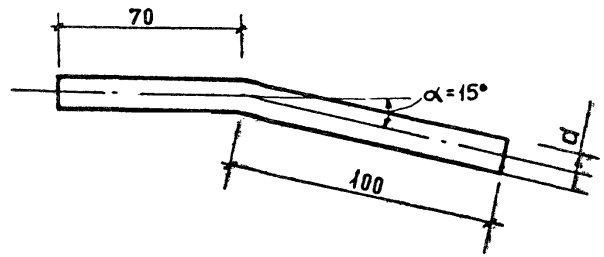


| | | | |
|---|---|---|---|
| 1.030.1-1.4.1-280 | | | |
| Изделие соединительное МС-8 | Стадия: Р | Масса: 0,15 кг | Масштаб: 1:2 |
| | Лист | Листов 1 | |
| 12 А I ГОСТ 5781-82 | ЦНИИЭП торгово-бытовых зданий и туристских комплексов | | |

| | | |
|---|---|---|
| Нач.отд. | Волынский | |
| Н.контр. | Леонтьева | |
| Гл.кон.от. | Шац | |
| ГИП | Кочин | |
| Проверил | Шанаурова | |
| Разраб. | Мысовский | |

Инв.№ подл. | Подпись и дата | Взам. инв.№

19955 21

Формат А4

| Формат | Зона | Позиц | Обозначение | Наименование | Кол | Масса ед кг | Примеч. |
|---|---|---|---|---|---|---|---|
| | | | | Документация | | | |
| | | | 1.030.1-1.4-1-290СБ | Сборочный чертеж | | | |
| | | | | Переменные данные для исполнений: | | | |
| | | | | МС-9 | | | |
| | | | | Детали | | | |
| | | | | Пластина | | | |
| Б4 | | 1 | 150.10.070 250 | Лист Б-ПН-10 ГОСТ 19903-74* / В Ст3 пс ГОСТ 14637-79 | | | |
| | | | | (150 × 250) h 14 | 1 | 2,94 | |
| Б4 | | 2 | 140.10.070.250 | Лист Б-ПН-10 ГОСТ 19903-74* / В Ст3 пс ГОСТ 14637-79 | | | |
| | | | | (140 × 250) h 14 | 1 | 2,75 | |
| | | 3 | 1.030.1-1.4-1-291 | Ребро | 2 | | |

| | | |
|---|---|---|
| Нач.отд. | Волынский | |
| Н.контр. | Леонтьева | |
| Гл.конструктор | Шац | |
| ГИП | Кочин | |

1.030.1-1.4-1-290

Изделие соединительное МС-9

| Стадия | Лист | Листов |
|---|---|---|
| Р | | 1 |

ЦНИИЭП торгово-бытовых зданий и туристских комплексов

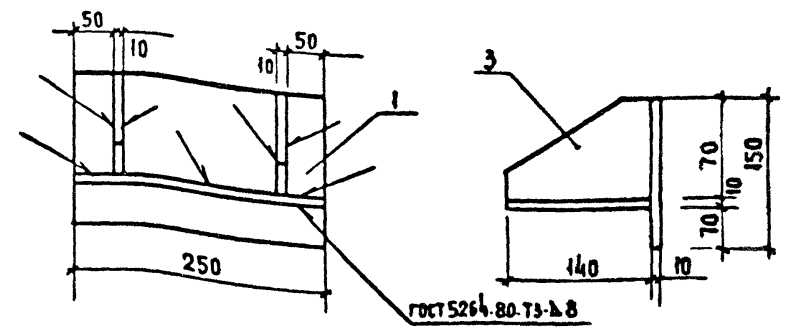


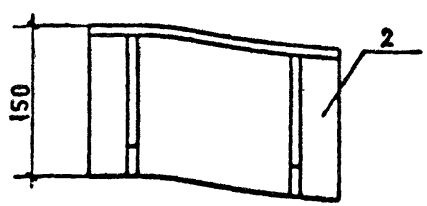


| | | |
|---|---|---|
| Нач.отд. | Волынский | |
| Н.контр. | Леонтьева | |
| Гл.конструктор | Шац | |
| ГИП | Кочин | |
| Проверил | Шанаурова | |
| Разраб. | Мысовский | |

1.030.1-1.4-1-290СБ

Изделие соединительное МС-9 сборочный чертеж

| Стадия | Масса | Масштаб |
|---|---|---|
| Р | 6,9 кг | 1:5 |
| Лист | Листов 1 | |

ЦНИИЭП торгово-бытовых зданий и туристских комплексов

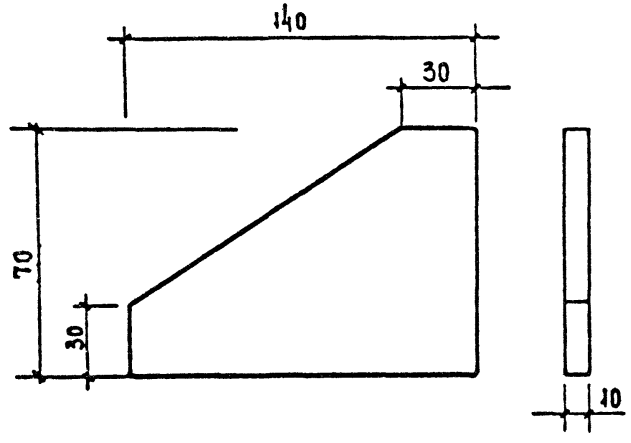


| ФОРМАТ | ЗОНА | ПОЗИЦ | ОБОЗНАЧЕНИЕ | НАИМЕНОВАНИЕ | КОЛ | МАССА ЕД. КГ | ПРИМЕЧ |
|---|---|---|---|---|---|---|---|
| | | | | ДОКУМЕНТАЦИЯ | | | |
| | | | 1.030. 1-1. 4-1 | СБОРОЧНЫЙ ЧЕРТЕЖ | | | |
| | | | | МС-10 | | | |
| | | | | ДЕТАЛИ | | | |
| | | | | ПЛАСТИНА | | | |
| Б4 | | 1 | 150. 8. 070. 310 | Лист Б. ПН. 8 ГОСТ 19903-74* / В СТ3 ПС ГОСТ 14637-79 | | | |
| | | | | (150 × 310) h 14 | 1 | 2,92 | |
| | | 2 | 1.030. 1-1. 4-1 | РЕБРО | 2 | | |

ВЗАМЕН ИНВ. №

ПОДПИСЬ И ДАТА

ИНВ. № ПОДЛ.

| | | | |
|---|---|---|---|
| НАЧ. ОТД. | ВОЛЫНСКИЙ | | |
| Н. КОНТР. | ЛЕОНТЬЕВА | | |
| ГЛ. КОНСТР. | ШАЦ | | |
| ГИП | КОЧИН | | |
| РАЗРАБ. | МЫСОВСКИЙ | | |

1.030. 1-1. 4-1-300

ИЗДЕЛИЕ СОЕДИНИТЕЛЬНОЕ МС-10

| СТАДИЯ | ЛИСТ | ЛИСТОВ |
|---|---|---|
| Р | | 1 |

ЦНИИЭП ТОРГОВО-БЫТОВЫХ ЗДАНИЙ И ТУРИСТСКИХ КОМПЛЕКСОВ

| | | | |
|---|---|---|---|
| НАЧ. ОТД. | ВОЛЫНСКИЙ | | |
| Н. КОНТР. | ЛЕОНТЬЕВА | | |
| ГЛ. КОНСТР. | ШАЦ | | |
| ГИП | КОЧИН | | |
| ПРОВЕР. | ШАНДУРОВА | | |
| РАЗРАБ. | МЫСОВСКИЙ | | |

1.030. 1-1. 4-1-291

РЕБРО

| СТАДИЯ | МАССА | МАСШТАБ |
|---|---|---|
| Р | 0.60 кг | 1:2 |

| ЛИСТ | ЛИСТОВ 1 |
|---|---|

ЛИСТ Б. ПН. 10 ГОСТ 19903-74* / В СТ3 ПС ГОСТ 14637-79

ЦНИИЭП ТОРГОВО-БЫТОВЫХ ЗДАНИЙ И ТУРИСТСКИХ КОМПЛЕКСОВ

КОПИРОВАЛ ФОРМАТ А4

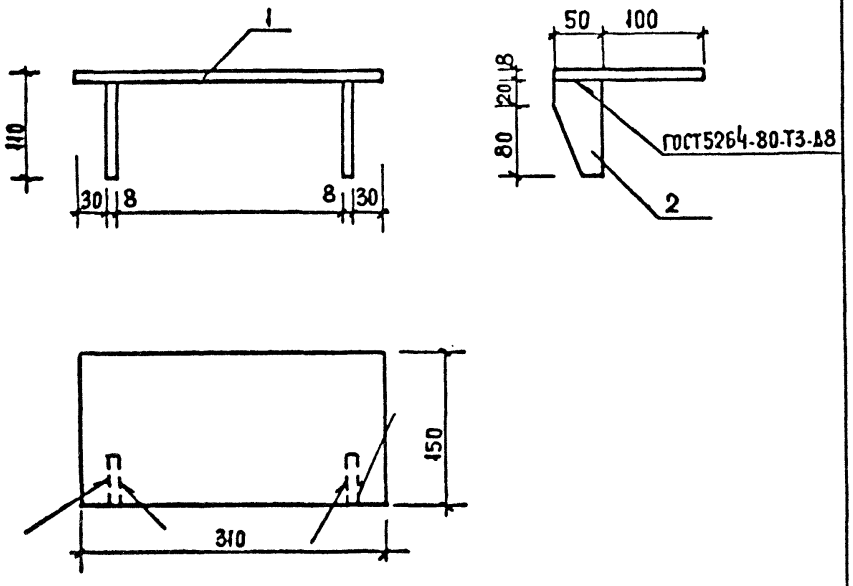


| | | | |
|---|---|---|---|
| 1.030.1-1.4-300СБ | | | |
| Изделие соединительное МС-10 сборочный чертеж. | Стадия | Масса | Масштаб |
| | Р | 3.40 кг | 1:5 |
| | Лист | Листов 1 | |
| Нач.отд. Волынский; Н.контр. Леонтьева; Гл.конст. Шац; ГИП Кочин; Проверил Шанаурова; Разраб. Мысовский | ЦНИИЭП торгово-бытовых зданий и туристских комплексов | | |

Инв.№ подл. | Подпись и дата | Взам. инв.№

Копировал Формат А4

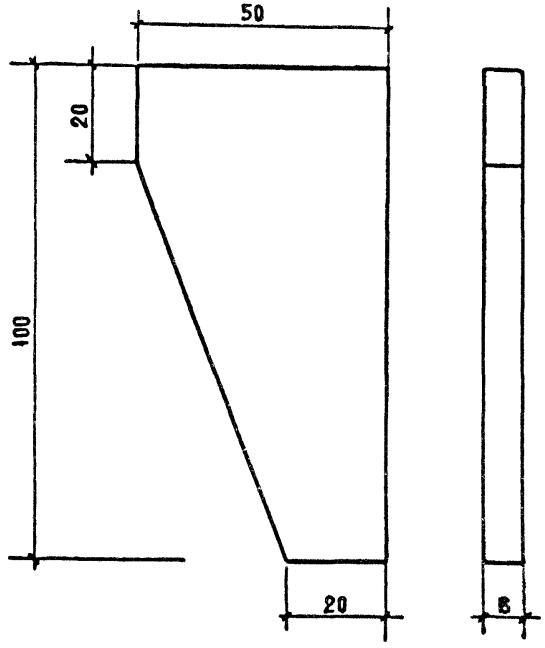


| | | | |
|---|---|---|---|
| 1.030.1-1.4-301 | | | |
| Ребро | Стадия | Масса | Масштаб |
| | Р | 0.24 кг | 1:1 |
| | Лист | Листов 1 | |
| Нач.отд. Волынский; Н.контр. Леонтьева; Гл.конс. Шац; ГИП Кочин; Проверил Шанаурова; Разраб. Мысовский | ЦНИИЭП торгово-бытовых зданий и туристских комплексов | | |
| Лист Б.ПН-8 ГОСТ 19903.74* / В.Ст3 ПС ГОСТ 14637-79 | | | |

Инв.№ подл. | Подпись и дата | Взам. инв.№

19955 24 Формат А4

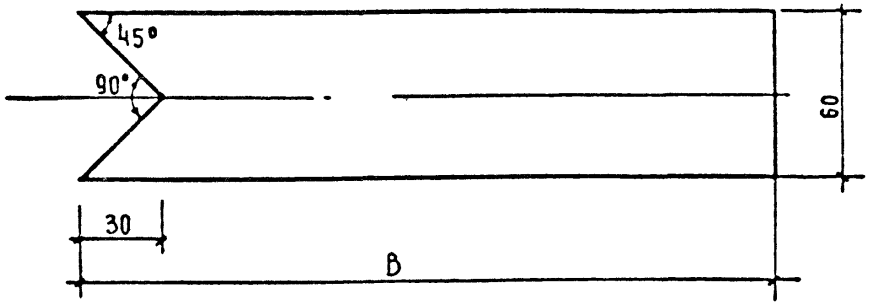


| ОБОЗНАЧЕНИЕ | МАРКА ИЗДЕЛИЯ | B | МАССА, КГ |
|---|---|---|---|
| 1.030.1-1. 4-1-310 | МС-16 | 270 | 0,76 |
| 1.030.1-1. 4-1-310-01 | МС-12 | 330 | 0.93 |
| 1.030.1-1. 4-1-310-02 | МС-13 | 410 | 1.16 |
| 1.030.1-1. 4-1-310-03 | МС-14 | 470 | 1.33 |
| 1.030.1-1. 4-1-310-04 | МС-15 | 530 | 1.50 |

| | | | |
|---|---|---|---|
| | | 1.030.1-1 4-1-310 | |
| | | ИЗДЕЛИЕ СОЕДИНИТЕЛЬНОЕ | СТАДИЯ: Р; МАССА: СМ. ТАБЛ.; МАСШТАБ: — |
| | | | ЛИСТ; ЛИСТОВ 1 |
| НАЧ ОТД | ВОЛЫНСКИЙ | ПОЛОСА 6×60 ГОСТ 103-76 / В СТ3 ПС ГОСТ 535-79 | ЦНИИЭП ТОРГОВО-БЫТОВЫХ ЗДАНИЙ И ТУРИСТСКИХ КОМПЛЕКСОВ |
| Н.КОНТР. | ЛЕОНТЬЕВА | | |
| ГЛ.КОНСТ.ОТД | ШАЦ | | |
| ГИП | КОЧИН | | |
| ПРОВЕРИЛ | ШАНАУРОВА | | |
| РАЗРАБ | МЫСОВСКИЙ | | |

Копировал Формат А4

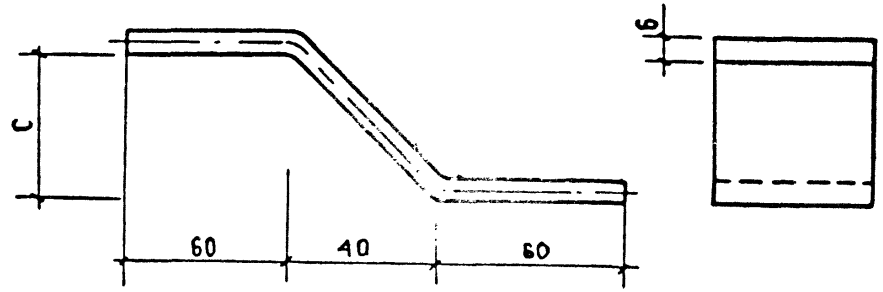


| ОБОЗНАЧЕНИЕ | МАРКА ИЗДЕЛИЯ | C, мм | e, мм | МАССА, КГ |
|---|---|---|---|---|
| 1.030.1-1. 4-1-320 | МС-17 | 85 | 220 | 0.41 |
| 1.030.1-1. 4-1-320-01 | МС-18 | 15 | 170 | 0,31 |
| 1.030.1-1. 4-1-320-02 | МС-19 | 40 | 180 | 0,34 |

| | | | |
|---|---|---|---|
| | | 1.030.1-1. 4-1-320 | |
| | | ИЗДЕЛИЕ СОЕДИНИТЕЛЬНОЕ | СТАДИЯ: Р; МАССА: СМ. ТАБЛ.; МАСШТАБ: — |
| | | | ЛИСТ; ЛИСТОВ 1 |
| НАЧ ОТД | ВОЛЫНСКИЙ | ПОЛОСА 6×40 ГОСТ 103-76 / В СТ3 ПС ГОСТ 535-79 | ЦНИИЭП ТОРГОВО-БЫТОВЫХ ЗДАНИЙ И ТУРИСТСКИХ КОМПЛЕКСОВ |
| Н КОНТР | ЛЕОНТЬЕВА | | |
| ГЛ КОНСТ | ШАЦ | | |
| ГИП | КОЧИН | | |
| ПРОВЕР. | ШАНАУРОВА | | |
| РАЗРАБ | МЫСОВСКИЙ | | |

Инв. № подл. | Подпись и дата | Взам. инв. №

Копировал Формат А4

| Инв. N подл. | Подпись и дата | Взам. инв. N |
|---|---|---|
| | | |

| Формат | Зона | Поз. | Обозначение | Наименование | Количество на исполнение — | 01 | 02 | 03 | Примечание |
|---|---|---|---|---|---|---|---|---|---|
| | | | | **ДОКУМЕНТАЦИЯ** | | | | | |
| А4 | | | 1.030.1-1.4.1-330СБ | СБОРОЧНЫЙ ЧЕРТЕЖ | | | | | |
| | | | | **ДЕТАЛИ** | | | | | |
| | | | | ПЛАСТИНА | | | | | |
| | | | | ЛИСТ Б.ПН.14 ГОСТ 19903.74* / В СТ 3 ПС ГОСТ 14637-79 | | | | | |
| Б4 | | 1 | 250.14.070.330 | (250×330) h 14 | 1 | | | | 9.0 кг |
| Б4 | | 1 | 250.14.070.280 | (250×280) h 14 | | 1 | | | 7.7 кг |
| Б4 | | 1 | 250.14.070.230 | (250×230) h 14 | | | 1 | | 6.3 кг |
| Б4 | | 1 | 250.14.070.180 | (250×180) h 14 | | | | 1 | 5.0 кг |

| | | |
|---|---|---|
| Нач. отд. | Волынский | |
| Н. контр. | Кашеткина | |
| Гл. констр. | Шац | |
| ГИП | Кочин | |
| Проверил | Шанаурова | |
| Разраб. | Леонтьева | |

1.030.1-1.4-1-330

Консоль опорная РК5С ÷ РК8С

| Стадия | Лист | Листов |
|---|---|---|
| Р | 1 | 2 |

ЦНИИЭП торгово-бытовых зданий и туристских комплексов

| Инв. N подл. | Подпись и дата | Взам. инв. N |
|---|---|---|
| | | |

| Формат | Зона | Поз. | Обозначение | Наименование | Количество на исполнение — | 01 | 02 | 03 | Примечание |
|---|---|---|---|---|---|---|---|---|---|
| | | | | РЕБРО | | | | | |
| | | | | ЛИСТ Б.ПН-12 ГОСТ 19903.74* / В СТ 3 ПС ГОСТ 14637-79 | | | | | |
| Б4 | | 2 | 230.12.070.250 | (230×250) h 14 | 1 | 1 | 1 | | 5.4 кг |
| Б4 | | 2 | 200.12.070.250 | (200×250) h 14 | | | | 1 | 4.7 кг |
| | | | | ЛИСТ Б.ПН-10 ГОСТ 19903.74* / В СТ.3 ПС ГОСТ 14637-79 | | | | | |
| Б4 | | 3 | 180.10.070.330 | (180×330) h 14 | 1 | | | | 4.7 кг |
| Б4 | | 3 | 180.10.070.280 | (180×280) h 14 | | 1 | | | 4.0 кг |
| Б4 | | 3 | 180.10.070.230 | (180×230) h 14 | | | 1 | | 3.2 кг |
| Б4 | | 3 | 150.10.070.180 | (150×180) h 14 | | | | 1 | 2.1 кг |
| | | | | СТЕРЖЕНЬ | | | | | |
| | | | | Круг 25 ГОСТ 5781-82 / Ст 3 кп ГОСТ 535-73 | | | | | |
| Б4 | | 4 | 25.011.80 | (ℓ=80) h 14 | 2 | 2 | 2 | 2 | 0.4 кг |

19955 26

1.030.1-1.4-1-330 Лист 2

26

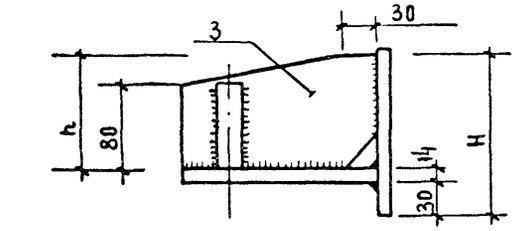


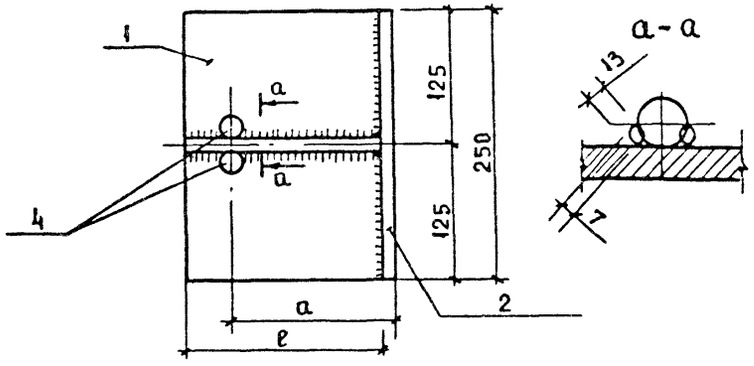





| ОБОЗНАЧЕНИЕ | МАРКА | ГАБАРИТЫ, ММ | | | | МАССА |
|---|---|---|---|---|---|---|
| | | ℓ | H | h | a | |
| 1.030.1-1.4-1-330 | РК 8с | 330 | 230 | 180 | ~~145~~ 220 | 19.9 |
| -01 | РК 7с | 280 | 230 | 180 | ~~170~~ 195 | 17.9 |
| -02 | РК 6с | 230 | 230 | 180 | ~~195~~ 170 | 15.7 |
| -03 | РК 5с | 180 | 200 | 150 | ~~220~~ 145 | 12.2 |

1. Толщина сварных швов $h_ш$ = 10 мм
2. Швы $\frac{К}{А\text{-}Т10}$ выполнять по ГОСТ 8713-79

| | | |
|---|---|---|
| Нач. отд | Больнский | |
| Н.контр | Кашеакина | |
| Гл.констр. | Шац | |
| ГИП | Кочин | |
| Проверил | Шакаурова | |
| Разраб | Леонтьева | |

1.030.1-1.4-1-330 СБ

Консоль опорная РК 5С ÷ РК 8С
Сборочный чертеж

| СТАДИЯ | МАССА | МАСШТАБ |
|---|---|---|
| Р | См табл. | 1:20 |
| ЛИСТ | ЛИСТОВ 1 |

ЦНИИЭП торгово-бытовых зданий и туристских комплексов

ФОРМАТ А4

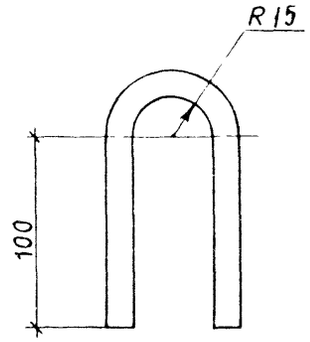


| | | |
|---|---|---|
| Нач. отд | Турманидзе | |
| Н.контр. | Мосесова | |
| Гл.инж. | Капанадзе | |
| ГИП | Осипов | |
| ГИП | Капанадзе | |
| Рук.гр. | Антия | |
| Проверил | Антия | |
| Разраб. | Чанкветадзе | |

1.030.1-1 4-1 - 340

Изделие соединительное МС 29

Ф10 А I ГОСТ 5781-82

| Стадия | Масса | Масштаб |
|---|---|---|
| Р | 0.18 | 1:2 |
| Лист | Листов 1 |

ТбилЗНИИЭП

19955 27

ФОРМАТ А4

Инв.№подл. | Подп. и дата | Взам.инв.№

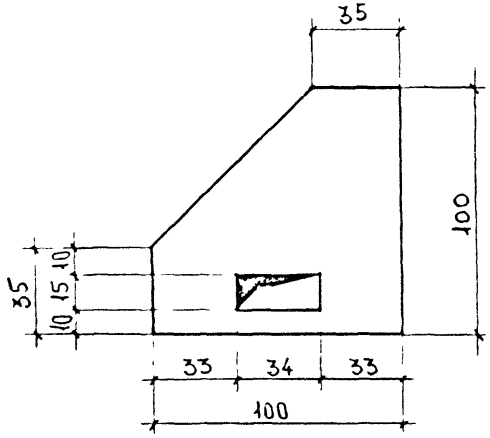


| | | | | | |
|---|---|---|---|---|---|
| | | | 1.030.1-1.4-1-350 | | |
| Нач. отд. | Турмухидзе | | Изделие соединительное МС 30 | Стадия | Масса | Масштаб |
| Н. контр | Мосесова | | | Р | 063 | 1:2 |
| Гл. инж. | Капанадзе | | | Лист | Листов 1 |
| ГИП | Осипов | | | | |
| ГИП | Капанадзе | | | | |
| Рук. гр. | Антия | | | | |
| Проверил | Осипов | | Полоса Б 10 × 100 ГОСТ 103-76 / Ст3пс ГОСТ 380-71* | ТбилЗНИИЭП | |
| Разраб. | Антия | | | | |

Инв. № подл. | Подп. и дата | Взам. инв. №

ФОРМАТ А4

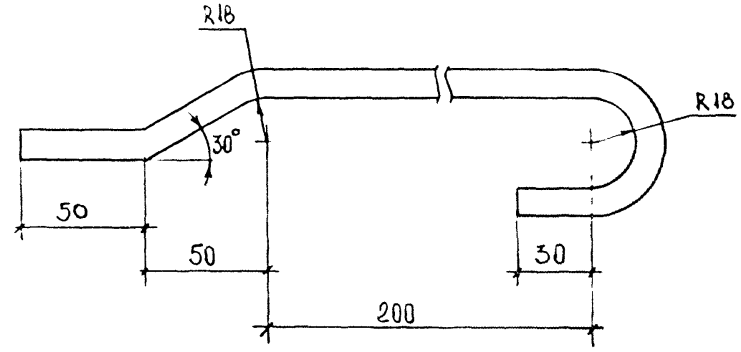


| | | | | | |
|---|---|---|---|---|---|
| | | | 1.030.1-1.4-1-360 | | |
| Нач. отд. | Турмухидзе | | Изделие соединительное МС 31 | Стадия | Масса | Масштаб |
| Н. контр | Мосесова | | | Р | 028 | 1:2 |
| Гл. инж. | Капанадзе | | | Лист | Листов 1 |
| ГИП | Осипов | | | | |
| ГИП | Капанадзе | | | | |
| Рук. гр. | Антия | | | | |
| Проверил | Осипов | | Ф 10 А I ГОСТ 5781-82 | ТбилЗНИИЭП | |
| Разраб. | Антия | | | | |

Инв. № подл. | Подп. и дата | Взам. инв. №



ФОРМАТ А4

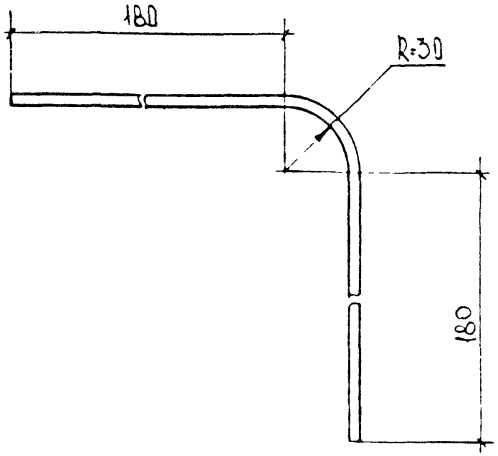


| | | | |
|---|---|---|---|
| | | | 1.030.1-1.4-1.-370 |
| Нач. отд. | Турманидзе | | ИЗДЕЛИЕ СОЕДИНИТЕЛЬНОЕ МС 32 |
| Н. контр. | Мосесова | | |
| Гл. инж. | Капанадзе | | |
| ГИП | Капанадзе | | |
| Рук. гр. | Антия | | |
| Проверил | Осипов | | Ф12АТ ГОСТ 5781-82 |
| Разраб. | Антия | | |

| СТАДИЯ | МАССА | МАСШТАБ |
|---|---|---|
| Р | 0.4 | 1:2 |
| ЛИСТ | ЛИСТОВ 1 | |

ТбилЗНИИЭП

gost.e-ecolog.ru

ФОРМАТ А4

ИНВ. № ПОДЛ. | ПОДП. И ДАТА | ВЗАМ. ИНВ. №

ЛИСТ