ТИПОВЫЕ КОНОТРУКЦИИ, ИЗДЕЛИЯ
И УЗЛЫ ЗДАНИЙ И СООРУЖЕНИЙ

СЕРИЯ 1.030.1 - 1

СТЕНЫ НАРУЖНЫЕ ИЗ ОДНОСЛОЙНЫХ ПАНЕЛЕЙ ДЛЯ КАРКАСНЫХ ОБЩЕСТВЕННЫХ ЗДАНИЙ, ПРОИЗВОДСТВЕННЫХ И ВСПОМОГАТЕЛЬНЫХ ЗДАНИЙ ПРОМЫШЛЕННЫХ ПРЕДПРИЯТИЙ

ВЫПУСК 3-3

МОНТАЖНЫЕ УЗЛЫ СТЕН ОДНОЭТАЖНЫХ ПРОИЗВОДСТВЕННЫХ ЗДАНИЙ

РАБОЧИЕ ЧЕРТЕЖИ

РАЗРАБОТАНЫ:

ЦНИИ промзданий
/зам. дир. ин-та С. Гликин
нач. отдела Г. Смилянский
гл. инж. проекта А. Рудаков

ЦНИИЭП торгово-бытовых зданий и туристских комплексов
директор ин-та В. Лепский
нач. отдела Б. Волынский
гл. констр. отд. С. Шац

утверждены Госстроем СССР
постановление от 09.08.1984г. №132
введены в действие от 15.10.84г.

gost.e-ecolog.ru

Обозначение	Наименование	Стр.
1.030.1-1.3-3 -000ПЗ	Пояснительная записка	8
-010	Узел 1. Крепление стойки фахверка к фундаменту	9
-020	Узел 2-5. Стык стоек фахверка, крепление насадки к стойке фахверка	10
-030	Узел 6,7. Крепление насадки к колонне торцового фахверка	11
-040	Узел 8. Крепление стойки фахверка к колонне	12
-050	Узел 9, 10. Крепление опорной консоли РК и ТК к железобетонной колонне	13
-060	Узел 11, 12. Крепление опорной консоли ТК и ФК к стойке торцового фахверка	14
-070	Узел 13. Опирание стеновой панели на фундаментную балку	15
-080	Узел 14. Крепление стеновой панели к железобетонной колонне, балке покрытия, ферме	16
-090	Узел 15. Крепление стеновой панели к железобетонной ферме и балке покрытия по продольному ряду колонн при привязке „250"	17
-100	Узел 16. Крепление стеновой панели к железобетонной колонне в уровне низа окна	18

Рук.отд.	Стилянский		
Н.контр.	Гаддева		
Гл.инж.пр	Рудаков		
Вед.инж.	Иванова		
Ст.инж.	Двинянинова		

1.030.1-1.3-3-000

Содержание

Стадия	Лист	Листов
Р	1	6

ЦНИИПРОМЗДАНИЙ

Обозначение	Наименование	Стр.
1.030.1-1.3-3-110	Узел 17. Крепление стеновой панели к железобетонной колонне в уровне верха окна	19
-120	Узел 18. Крепление стеновой панели глухого участка стены к железобетонной колонне в уровне опорной консоли	20
-130	Узел 19. Крепление стеновой панели глухого участка стены к стойке фахверка	21
-140	Узел 20. Крепление стеновой панели к стойке фахверка в уровне низа окна	22
-150	Узел 21. Крепление стеновой панели к стойке фахверка в уровне верха окна	23
-160	Узел 22. Крепление стеновой панели глухого участка стены к стойке фахверка в уровне опорной консоли	24
-170	Узел 23. Крепление стеновой панели глухого участка стены к стыковому элементу колонны фахверка	25
-180	Узел 24. Крепление стеновой панели глухого участка стены к надколонной стойке металлической фермы	26
-190	Узел 25. Крепление парапетной панели к плите покрытия при привязке „0"	27
-200	Узел 26. Крепление парапетной панели к плите покрытия при привязке „250"	28

Обозначение	Наименование	Стр.
1.030.1-1.3-3-210	Узел 27-29. Крепление простенков к наддоконной и подоконной панелям. Соединение простенков	29
-220	Узел 30. Крепление стеновой панели фронтона к насадке фахверка в глухом участке стены	30
-230	Узел 31. Крепление стеновой панели фронтона к насадке фахверка в глухом участке стены при подстропильной ферме	31
-240	Узел 32. Крепление стеновой панели фронтона в местах уступа парапета	32
-250	Узел 33. Крепление панели к насадке колонны торцового фахверка	33
-260	Узел 34. Крепление панели парапета к насадке фахверка в углу при привязке „250"	34
-270	Узел 35. Крепление панели парапета к насадке фахверка в углу при привязке „0"	35
-280	Узел 36. Крепление панели парапета к насадке фахверка при привязке „250"	36
-290	Узел 37. Крепление панели парапета к насадке фахверка по оси среднего ряда	37
-300	Узел 38. Крепление стеновой панели парапета к насадке фахверка	38
-310	Узел 39. Крепление карнизной панели к плите покрытия у рядовой оси	39
-320	Узел 40. Крепление карнизной панели к насадке фахверка в углу здания	40

Инв. № подл. | Подпись и дата | Взам. инв. №

Обозначение	Наименование	Стр.
1.030.1-1.3-3-330	Узел 41. Крепление стеновой панели к железобетонной колонне в уровне низа окна для зданий с расчетной сейсмичностью 7,8 и 9 баллов	41
-340	Узел 42. Крепление стеновой панели к железобетонной колонне в уровне опорной консоли для зданий с расчетной сейсмичностью 7,8 и 9 баллов	42
-350	Узел 43. Крепление стеновой панели глухого участка стены к железобетонной колонне для зданий с расчетной сейсмичностью 7,8 и 9 баллов	43
-360	Узел 44. Крепление стеновой панели к стойке фахверка в уровне низа окна в углу для зданий с расчетной сейсмичностью 7,8 и 9 баллов	44
-370	Узел 45. Крепление стеновой панели глухого участка стены к стойке фахверка по оси среднего ряда для зданий с расчетной сейсмичностью 7,8 и 9 баллов.	45
-380	Узел 46. Крепление стеновой панели к стойке фахверка в уровне низа окна по оси среднего ряда зданий с расчетной сейсмичностью 7,8 и 9 баллов	46
-390	Узел 47. Крепление стеновой панели к стойке фахверка в уровне опорной консоли для зданий с расчетной сейсмичностью 7,8 и 9 баллов	47

Инв. № подл. | Подпись и дата | Взам. инв. №

Обозначение	Наименование	Стр.
1.030.1-1.3-3-400	Узел 48. Крепление стеновой панели глухого участка стены к стойке фахверка в углу для зданий с расчетной сейсмичностью 7, 8 и 9 баллов	48
-410	Узел 49. Крепление стеновой панели глухого участка стены и в уровне низа окна к стойке фахверка в углу здания при привязке „0"	49
-420	Узел 50. Крепление стеновой панели глухого участка стены и в уровне низа окна к стойке фахверка в углу здания при привязке „250"	50
-430	Узел 51. Крепление стеновой панели глухого участка стены к стойке фахверка в уровне опорной консоли по оси среднего ряда для зданий с расчетной сейсмичностью 7, 8 и 9 баллов	51
-440	Узел 52. Крепление стеновой панелей к колонне продольного ряда в уровне верха оконного проема в зданиях с увеличенным расстоянием между температурными швами (при в колонны = 400 мм)	52
-450	Узел 53. Крепление стеновой панели к колонне продольного ряда в уровне верха оконного проема в зданиях с увеличенным расстоянием между температурными швами (при в колонны = 500 мм)	53

Инв. № подл. | Подпись и дата | Взам. инв. №

Обозначение	Наименование	Стр.
1.030.1-1.3-3-460	Узел 54. Крепление стеновой панели глухого участка стены к колонне продольного ряды в уровне опорной консоли в зданиях с увеличенным расстоянием между температурными швами (при в колонны =400 мм)	54
-470	Узел 55. Крепление стеновой панели глухого участка стены к колонне продольного ряда в уровне опорной консоли в зданиях с увеличенным расстоянием между температурными швами (при в колонны = 500 мм)	55
-480	Узел 56-58. Заполнение швов между панелями в обычных условиях	56
-490	Узел 59-63. Заполнение швов между панелями в сейсмических условиях	58
-500	Узел 64,65. Заполнение швов между панелями на цементном растворе	61
-510	Монтажные узлы. Спецификация	62

Инв.№ подл. | Подпись и дата | Взам. инв.№

1. В выпуске приведены монтажные узлы навесных и самонесущих панельных стен отапливаемых одноэтажных производственных зданий с железобетонным каркасом.

2. Чертежи узлов включаются в состав проектной документации в полном их объеме или в виде отдельных листов.

3. Узлы разработаны с учетом их применения в строительстве зданий в районах с расчетной сейсмичностью 7, 8 и 9 баллов.

4. Узлы не применимы для строительства в районах распространения вечной мерзлоты, просадочных грунтов, а также на территории горных выработок.

5. Монтаж стоек и элементов крепления стен производить в соответствии с требованиями главы СНиП III-18-75 „Правила производства и приемки работ. Часть III. Металлические конструкции".

6. Сварку производить электродами типа: Э42 - для условий строительства с расчетной температурой выше -40°С; Э42А - для условий строительства с расчетной температурой ниже -40°С Электроды по ГОСТ 9467-75.

7. Стальные элементы крепления панелей, включая опорные консоли, насадки, приведены в выпуске 4-1, стойки фахверка - в выпуске 4-2 данной серии.

				1.030.1-1.3-3-000 ПЗ			
отд.	Стилянский			Пояснительная записка	Стадия	Лист	Листов
нтр.	Гадаева				Р		1
	Рудаков				ЦНИИПРОМЗДАНИЙ		
ед. инж.	Иванова						
ст. инж.	Двинянинова						

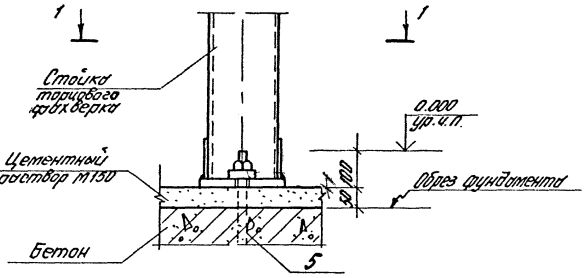

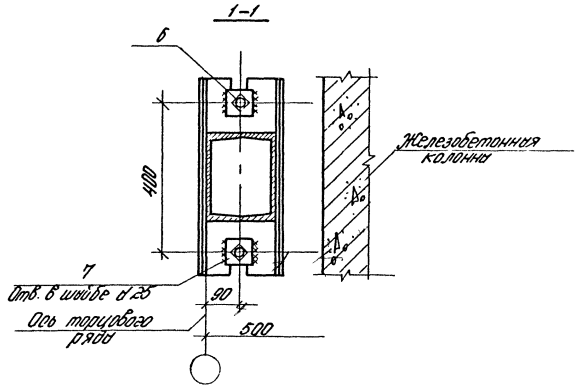

Толщина сварных швов $h_ш$ = 10мм

				1.030. 1-1. 3-3-010		
Рук. отд.	Стилячкий			Узел 1. Крепление стойки фахверка к фундаменту	Стадия	Лист	Листов
Н. контр.	Гобзева				Р		1
ГИП	Рудаков				ЦНИИПРОМЗДАНИЙ		
Вед. инж.	Волкова						
Ст. инж.	Демьянова						

Инв. № подл. | Подпись и дата | Взам. инв. №

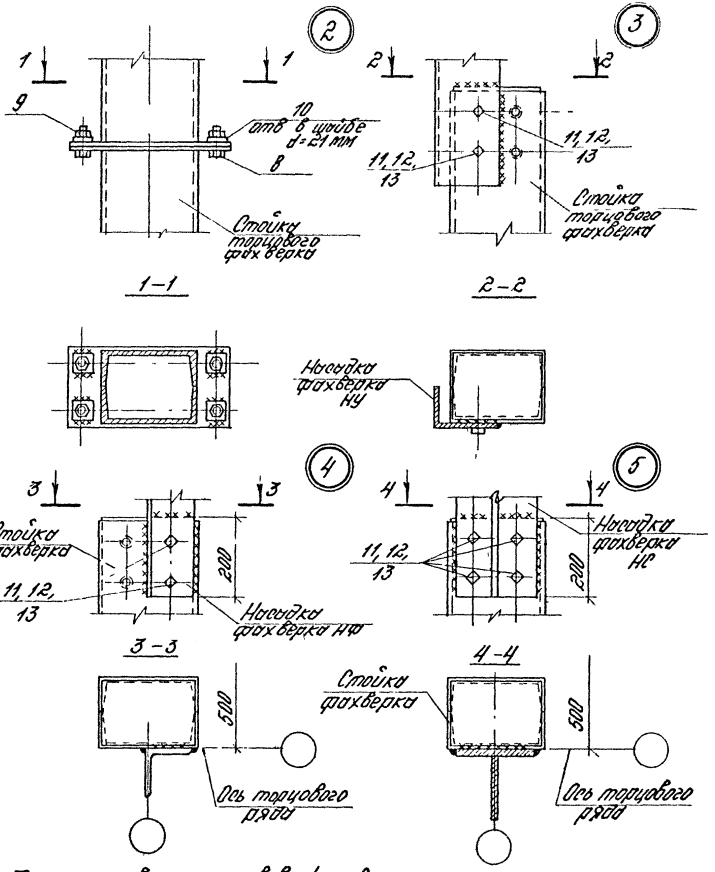

Толщина сварных швов $h_ш = 8$ мм

1.030.1-1.3-3-020

Рук. отд.	Смирянский			Узел 2-5. Стык стоек фахверка, крепление насадки к стойке фахверка	Стадия	Лист	Листов
Н. контр.	Гудаева				Р		1
ГИП	Рудаков				ЦНИИПРОМЗДАНИЙ		
Вед. инж.	Иванова						
Ст. инж.	Двинянинов						

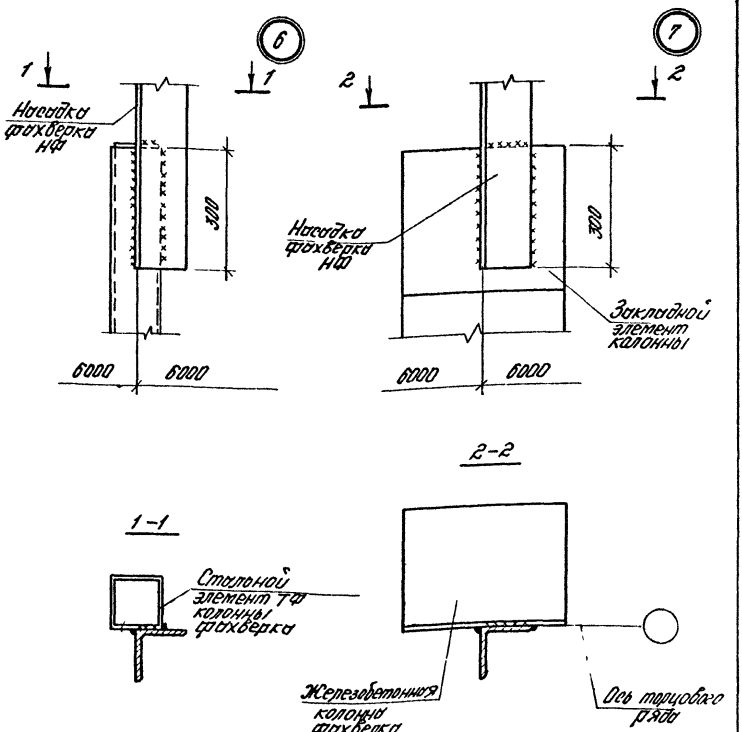

Толщина сварных швов $h_{ш} = 8$ мм

Рук.отд.	Стилянский		
Н.контр.	Гудиева		
ГИП	Рудаков		
Ведущ.инж.	Иванова		
Ст.инж.	Пилянинова		

1.030 1-1.3-3-030

Узел 6.7.
Крепление насадки к колонне торцового фахверка

Стадия	Лист	Листов
Р		1

ЦНИИПРОМЗДАНИЙ

Инв.№ подл. | Подпись и дата | Взам.инв.№

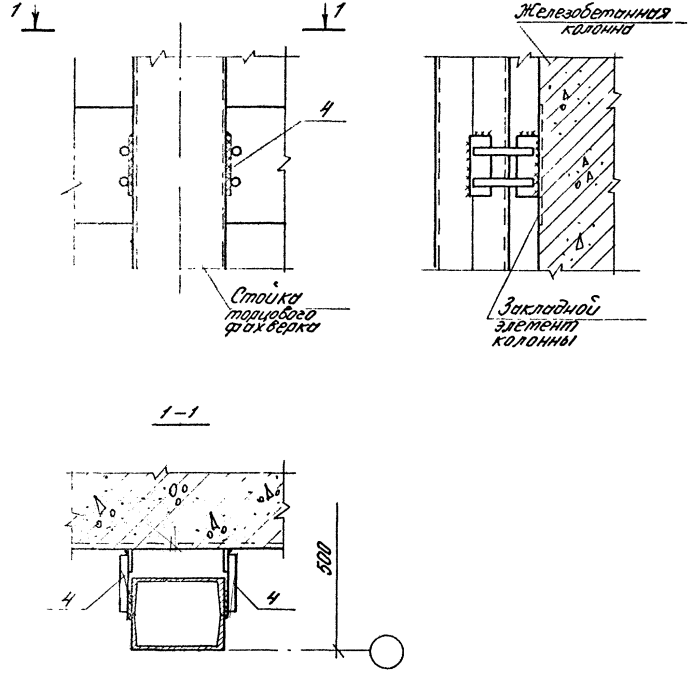

Толщина сварных швов $h_ш = 8$ мм

Инв.№ подл.	Подпись и дата	Взам. инв.№		1.030.1-1.3-3-040		
			Рук. отд.	Смиленский	Узел 8. Крепление стойки фахверка к колонне	Стадия: Р; Лист: 1; Листов: 1
			Н. контр.	Гудаева		
			ГИП	Рудаков		ЦНИИПРОМЗДАНИЙ
			Вед. инж.	Иванова		
			Ст. инж.	Двинянинова		

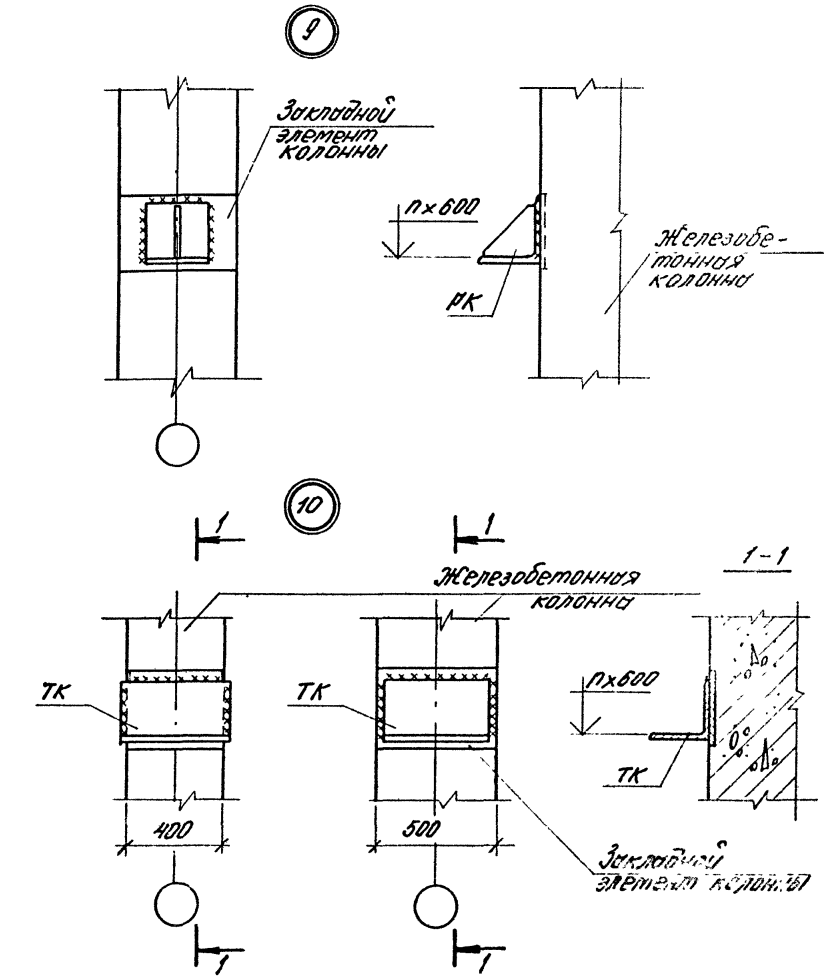

Толщина сварных швов $h_ш$ = 8 мм

				1.030. 1-1.3-3-050		
Рук.отд.	Смиянский			Узел 9, 10. Крепление опорной консоли РК и ТК к железобетонной колонне	Стадия	Лист	Листов
Н.контр.	Гобзева				Р		1
Гип	Рубаков				ЦНИИПРОМЗДАНИЙ		
Вед.инж.	Иванова						
Ст.инж.	Двинянинов						

11

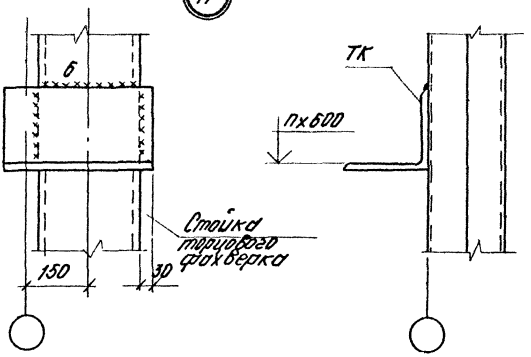

12.

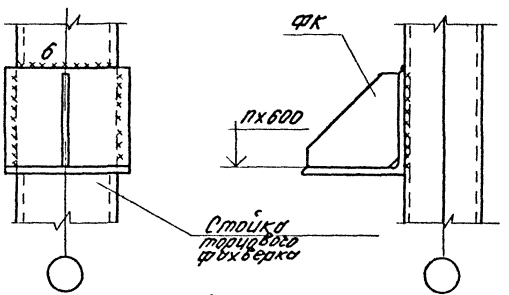

Толщина сварных швов $h_ш$ = 8мм, кроме оговоренных

		1.030.1-1.3-3-060	
Рук.отд.	Ромлянский	Узел 11, 12. Крепление опорной консоли ТК и ФК к стойке торцового фахверка	Стадия: Р; Лист: —; Листов: 1
Н.контр.	Гаврилева		
Гип	Рудаков		
Вед.инж.	Иванова		ЦНИИПромзданий
Ст. инж.	Двинянинов		

Инв.№ подл. | Подпись и дата | Взам.инв.№

19954 15

В обычных условиях

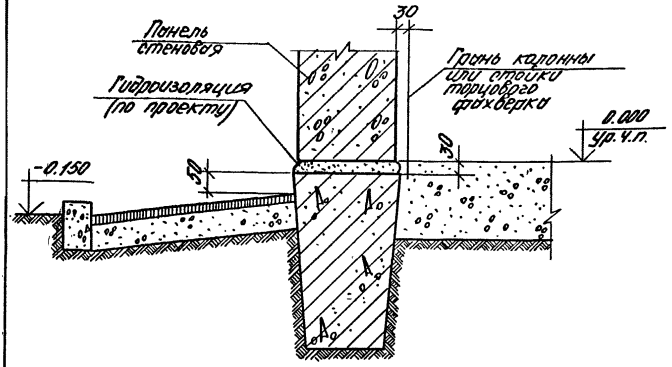

В сейсмических условиях

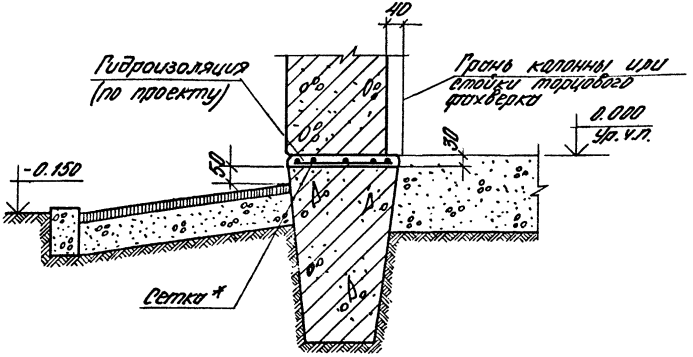

* Над стыками фундаментных балок с фундаментом следует укладывать симметрично оси ряда сетку длиной 2м из арматуры диаметром 8-10 мм с шагом продольных стержней 100 мм, поперечных - 200 мм

				1. 030. 1-1.3-3-070			
Рук. отд.	Смилянский			Узел 13. Опирание стеновой панели на фундаментную балку	Стадия	Лист	Листов
Н. контр.	Гадаева				Р		1
Гип	Рудаков				ЦНИИПРОМЗДАНИЙ		
Вед. инж.	Иванова						
Ст. инж.	Двинянинова						

19954 16

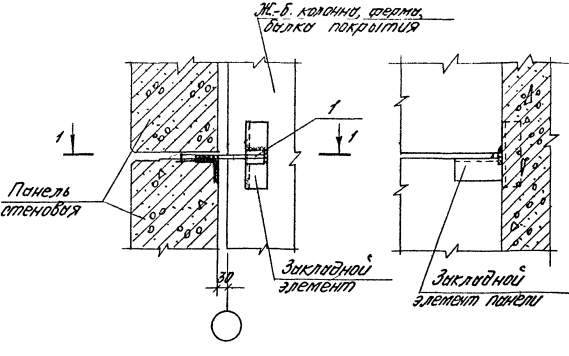

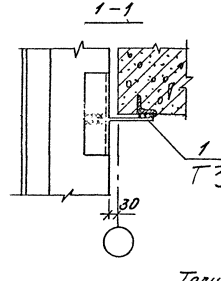

Толщина сварных швов
$h_ш$ = 6 мм

Инв. N подл. | Подпись и дата | Взам. инв. N

				1.030.1-1.3-3-080		
Рук. отд.	Ершлянский			Узел 14. Крепление стеновой панели к железобетонной колонне, балке покрытия, ферме	Стадия	Лист	Листов
Н. контр.	Рыбчева				Р		1
ГИП	Зуйков				ЦНИИПРОМЗДАНИЙ		
Вед. инж.	Иванова						
Ст. инж.	Девяткина						

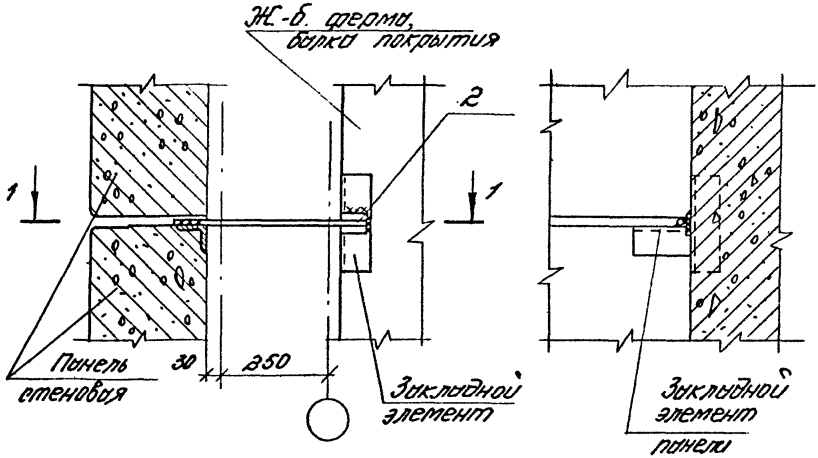

1–1

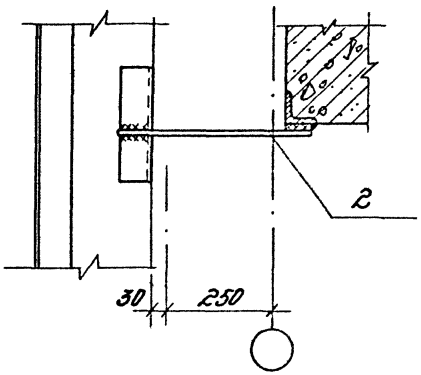

Толщина сборных швов $h_ш$ = 8 мм

			1.030.1-1.3-3-090		
Рук. отд.	Смоленский		Узел 15. Крепление стеновой панели к железобетонной ферме и балке покрытия по продольному ряду колонн при привязке «250»	Стадия	Лист	Листов
Н.контр.	Гордеева			Р		1
ГИП	Дудоков			ЦНИИПРОМЗДАНИЙ		
Вед.инж.	Иванова					
Ст.инж.	Данилина					

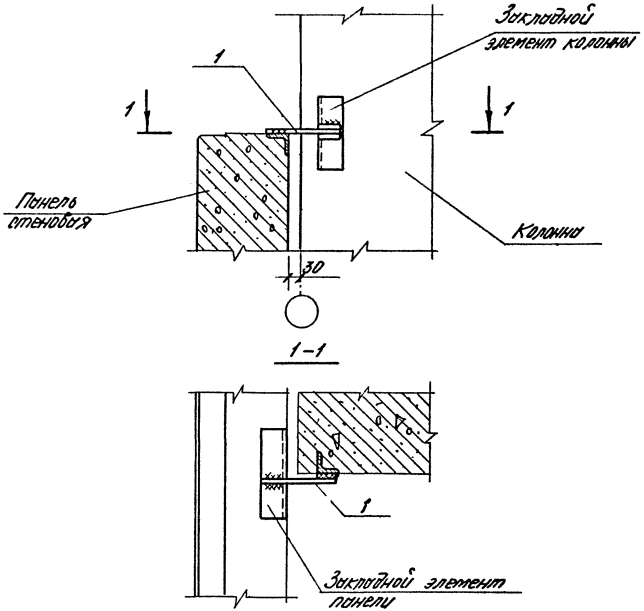

Толщины сварных швов $h_ш = 8$ мм

				1.030.1-1.3-3-100		
Инв. № подл.	Подпись и дата	Взам. инв. №	Нач. отд.	Стилянский	Узел 16. Крепление стеновой панели к железобетонной колонне в уровне низа окна	Стадия: Р; Лист; Листов: 1
			Н. контр.	Грибков		
			ГИП	Рудаков		ЦНИИПРОМЗДАНИЙ
			Вед. инж.	Иванова		
			Ст. инж.	Абинянинов		

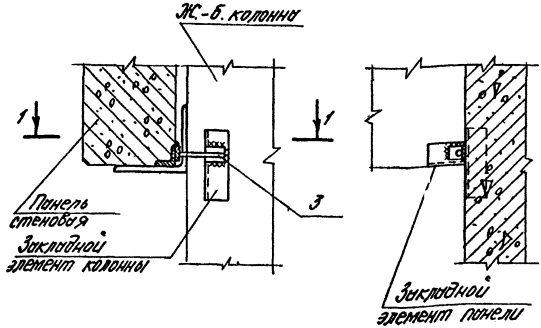

1–1

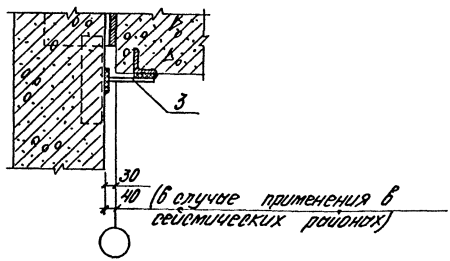

Толщина сварных швов $h_ш = 6$ мм

				1.030. 1-1. 3-3-110			
Рук. отд.	Стилянский			Узел 17. Крепление стеновой панели к железобетонной колонне в уровне верха окна	Стадия	Лист	Листов
Н.контр.	Гадаева				Р		1
ГИП	Рудаков				ЦНИИПРОМЗДАНИЙ		
Вед.инж.	Иванова						
Ст.инж.	Д. Иванинова						

Инв. № подл. | Подпись и дата | Взам. инв. №

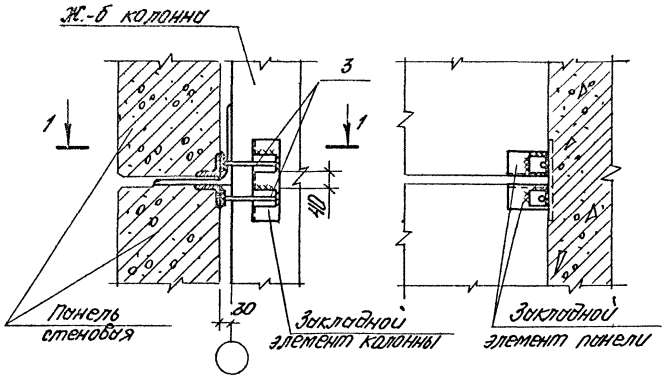

1—1

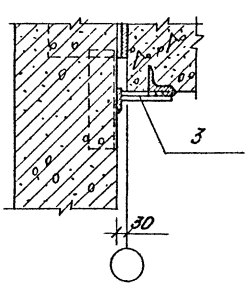

Толщина сварных швов $h_ш = 8$ мм

				1. 030. 1-1. 3-3-120			
Рук. отд.	Смилянский			Узел 18. Крепление стеновой панели глухого участка стены к железобетонной колонне в уровне опорной консоли	Стадия	Лист	Листов
Н. контр.	Гадаева				Р		1
ГИП	Рудаков				ЦНИИПРОМЗДАНИЙ		
Вед. инж.	Иванова						
Ст. инж.	Двиняничова						

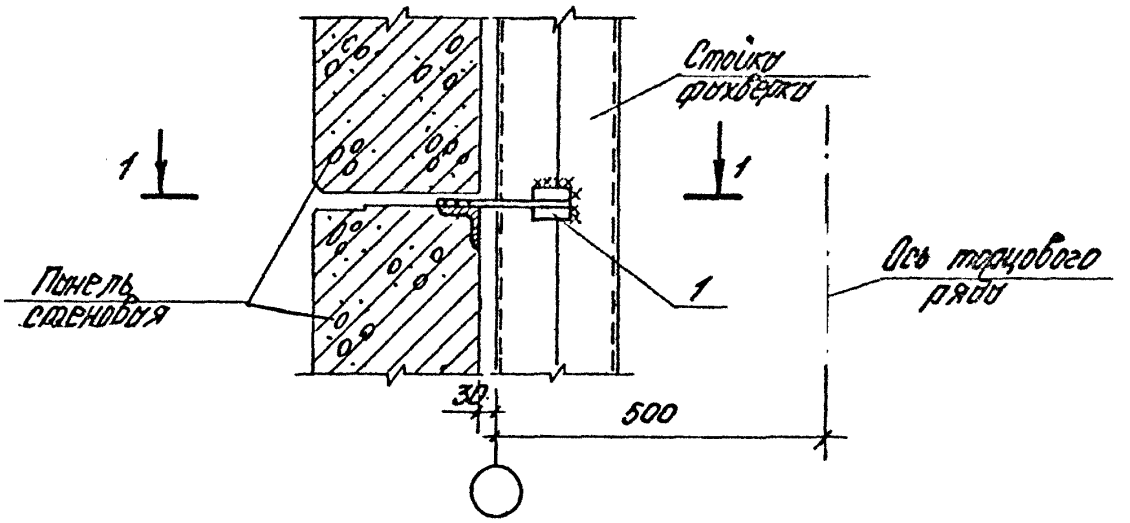

1-1

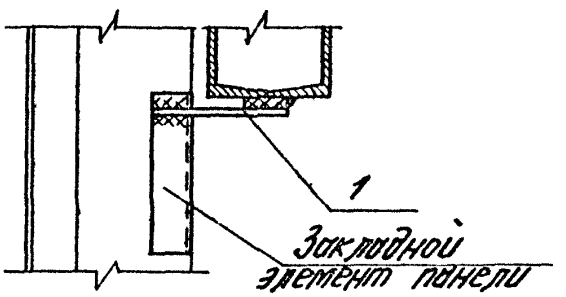

Толщина сварных швов $h_ш = 8$ мм

				1.030. 1-1. 3-3-130			
Рук.отд.	Смилянский			Узел 19. Крепление стеновой панели глухого участка стены к стойке фахверка	Стадия	Лист	Листов
Н.контр.	Гадаева				Р		1
ГИП	Рудаков				ЦНИИПРОМЗДАНИЙ		
Вед.инж.	Иванова						
Ст.инж.	Двинянинова						

Инв.№ подл. | Подпись и дата | Взам.инв.№

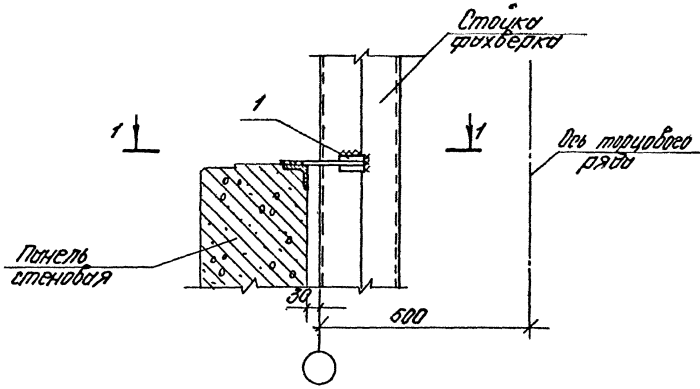

1-1

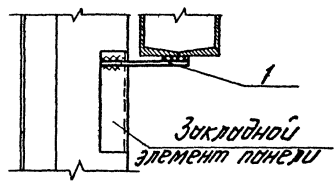

Толщина сварных швов $h_ш = 8$ мм

				1.030.1-1.3-3-140		
Нач. отд.	Смилянский			Узел 20. Крепление стеновой панели к стойке фахверка в уровне низа окна	Стадия	Лист	Листов
Гл. контр.	Родиева				Р		1
ГИП	Рудаков				ЦНИИПРОМЗДАНИЙ		
Зед. инж.	Иванова						
Ст. инж.	Синянинов						

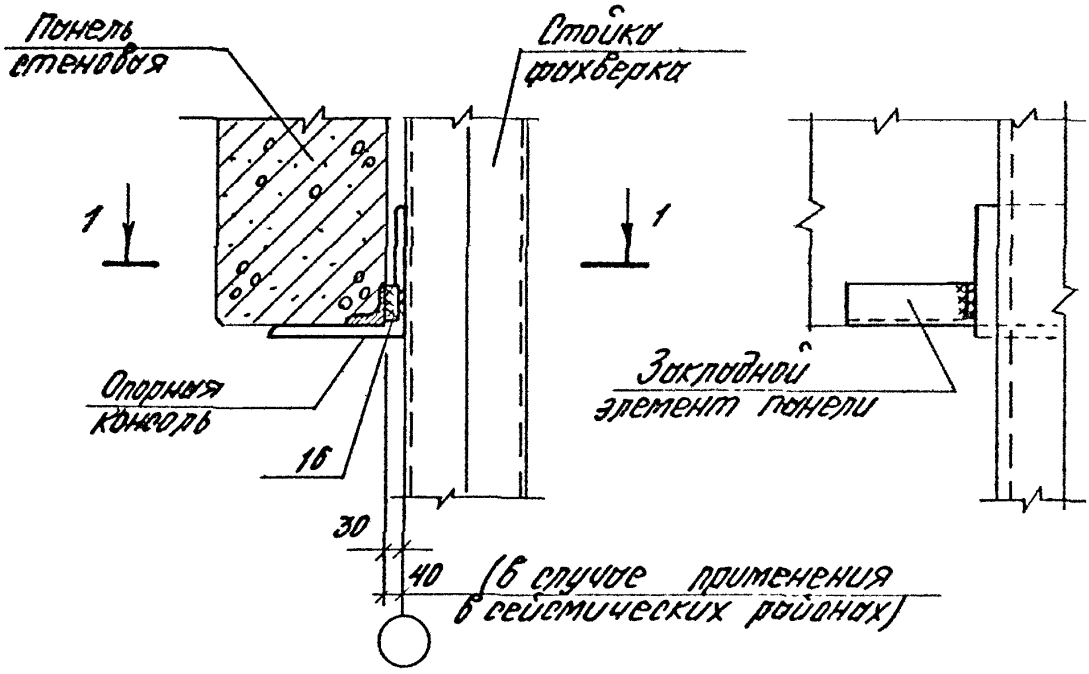

1–1

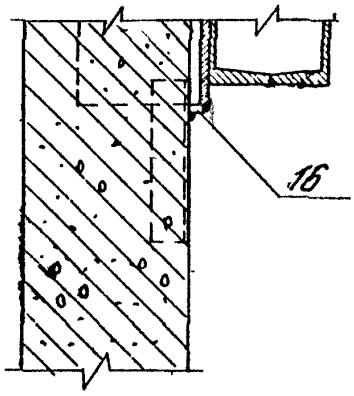

Толщина сварных швов $h_ш = 8$ мм

				1. 030. 1-1. 3-3-150			
Рук отд.	Смирянский			Узел 21. Крепление стеновой панели к стойке фахверка в уровне верха окна	Стадия	Лист	Листов
Н. контр.	Гадаева				Р		1
ГИП	Рудаков				ЦНИИПРОМЗДАНИЙ		
Вед. инж.	Иванова						
Ст. инж.	Двинянинова						

Инв. № подл. | Подпись и дата | Взам. инв. №

19954 24

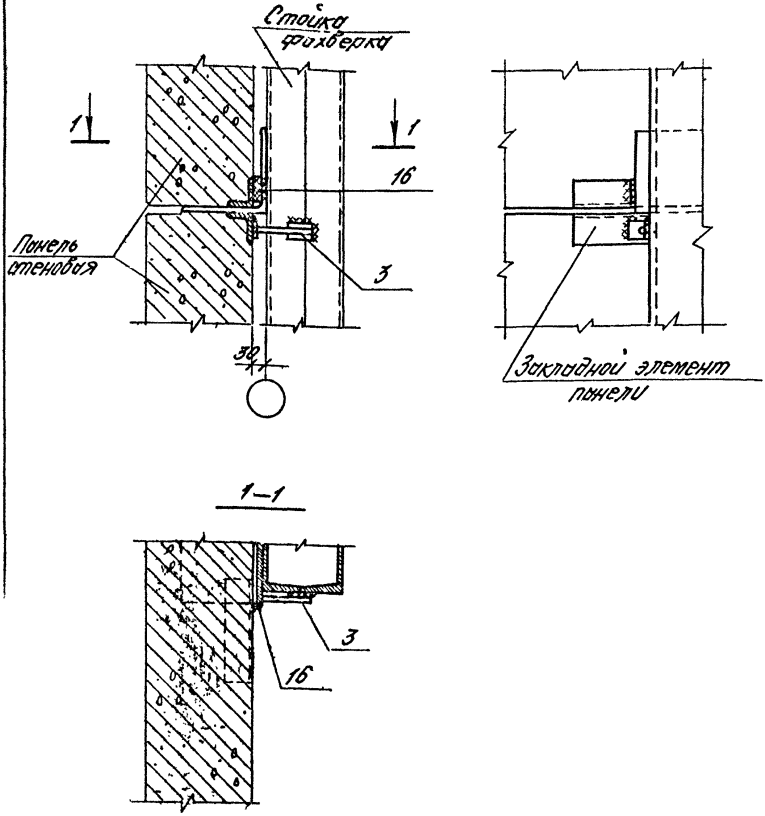

Толщина сварных швов $h_ш = 8$ мм

				1.030.1-1.3-3-160			
отд.	Смилянская			Узел 22. Крепление стеновой панели глухого участка стены к стойке фахверка в уровне опорной консоли	Стадия	Лист	Листов
контр.	Гадаева				Р		1
ГИП	Рудаков				ЦНИИПРОМЗДАНИЙ		
Вед. инж.	Иванова						
Ст. инж.	Дванянинова						

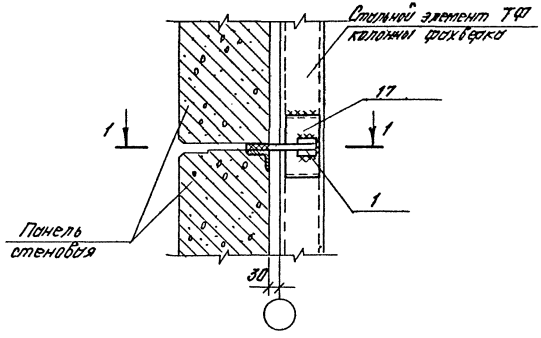

1–1

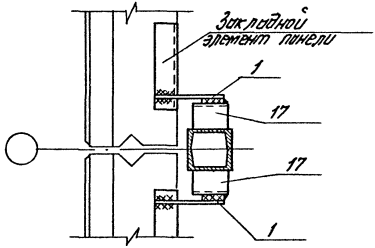

Толщина сварных швов $h_ш = 8$ мм

				1.030. 1-1. 3-3-170			
Рук. отд.	Смилянский			Узел 23. Крепление стеновой панели глухого участка стены к стальному элементу колонны фахверка	Стадия	Лист	Листов
Н. контр.	Гадаева				Р		1
ГИП	Рудаков				ЦНИИПРОМЗДАНИЙ		
Вед. инж.	Иванова						
Ст. инж.	Дзинянинова						

Инв. № подл. | Подпись и дата | Взам. инв. №

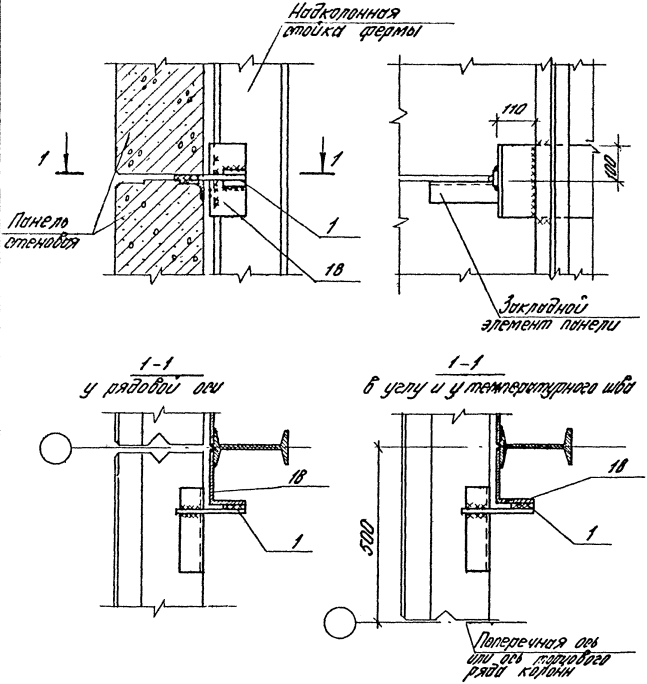

Толщина сварных швов $h_ш = 8$ мм

				1.030.1-1.3-3-180			
Рук.отд.	Смилянский			Узел 24. Крепление стеновой панели глухого участка стены к надколонной стойке металлической фермы	Стадия	Лист	Листов
Н.контр.	Гадаева				Р		1
ГИП	Рудаков				ЦНИИПРОМЗДАНИЙ		
Вед.инж.	Иванова						
Ст.инж.	Дзюнянинова						

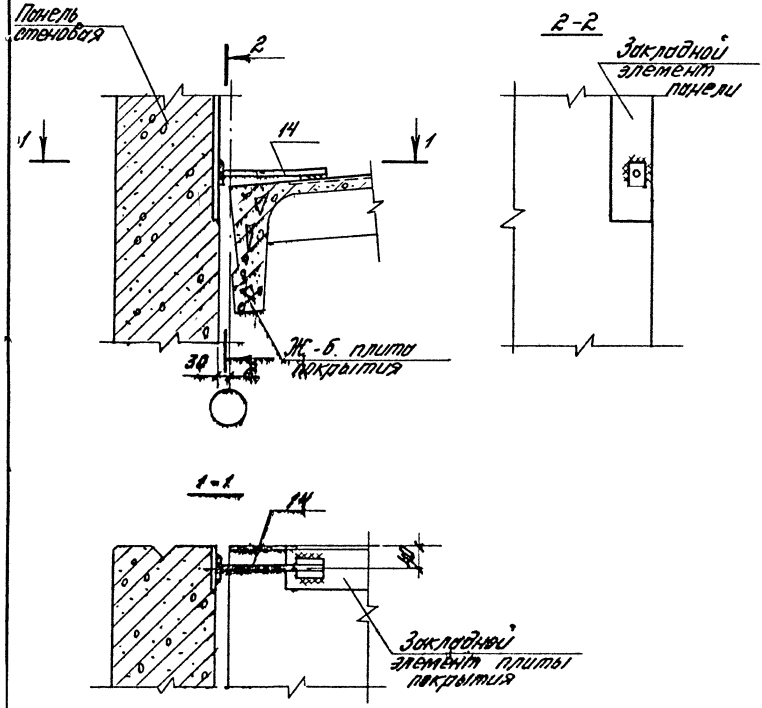

Толщина сварных швов $h_ш = 6$ мм

				1.030.1-1.3-3-190			
Рук. отд.	Смилянский			Узел 25. Крепление парапетной панели к плите покрытия при привязке „0"	Стадия	Лист	Листов
Н. контр.	Гадаева				Р		1
Гл. инж. пр.	Рудаков				ЦНИИПРОМЗДАНИЙ		
Вед. инж.	Иванова						
Ст. инж.	Двинянинова						

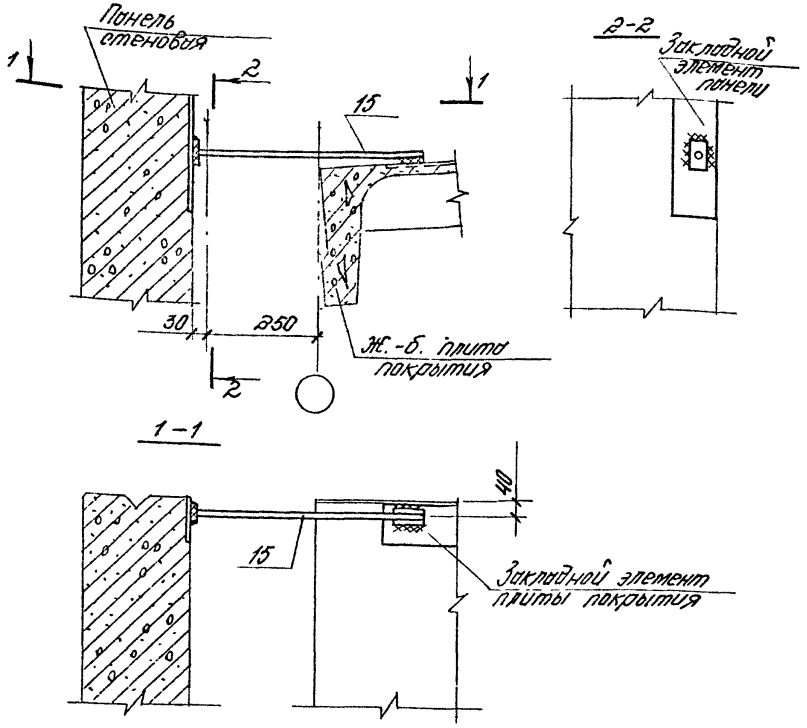

Толщина сварных швов $h_ш = 6$мм

Инв.№ подл. | Подпись и дата | Взам. инв.№

			1.030.1-1.3-3-200
Рук. отд.	Стилянецкий		Узел 26. Крепление парапетной панели к плите покрытия при привязке „250"
Н. контр.	Гобоева		
ГИП	Рудаков		
Рец. инж.	Иванова		
Ст. инж.	Двинянинова		

Стадия	Лист	Листов
Р		1

ЦНИИПромзданий

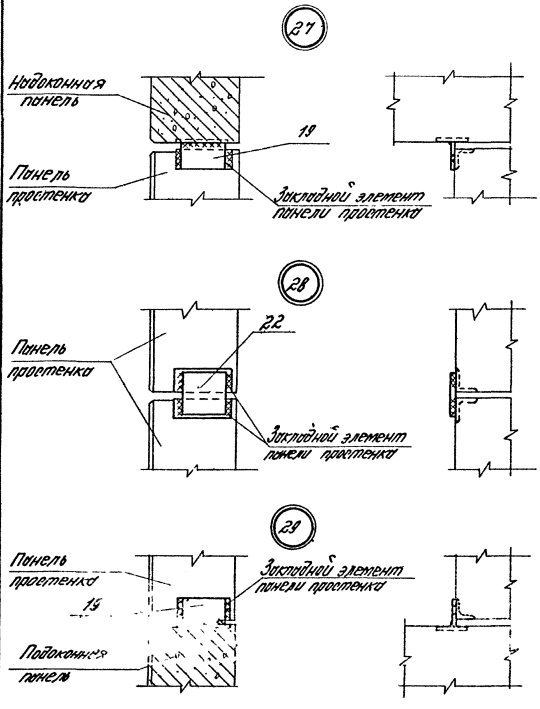

Толщина сварных швов $h_ш = 6$ мм.

				1.030.1-1.3-3-210			
Рук. отд.	Стилянский			Узел 27-29. Крепление простенков к надоконной и подоконной панелям. Соединение простенков	Стадия	Лист	Листов
Н. контр.	Радаева				Р		1
ГИП	Рудаков				ЦНИИПРОМЗДАНИЙ		
Вед. инж.	Иванова						
Ст. инж.	Авиянинова						

ЦНИИПРОМЗДАНИЙ

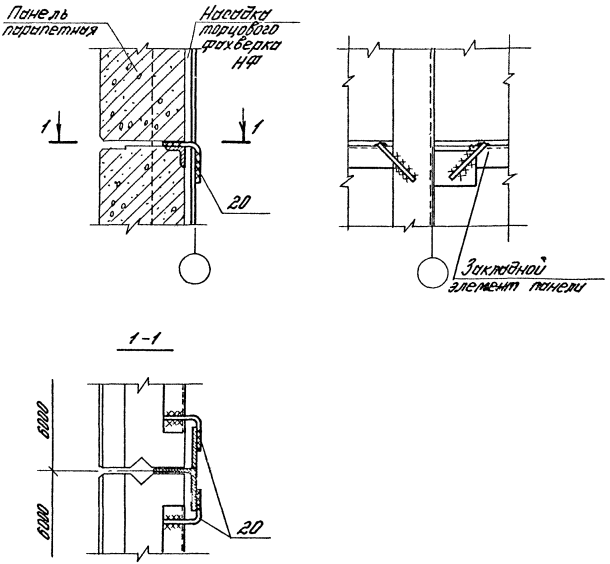

Толщина сварных швов $h_ш = 8$ мм

				1. 030. 1-1. 3-3-220			
Рук. отд.	Смылянский			Узел 30. Крепление стеновой панели фронтона к насадке фахверка в глухом участке стены	Стадия	Лист	Листов
Н.контр.	Гадаева				Р		1
ГИП	Рудаков				ЦНИИПРОМЗДАНИЙ		
Вед.инж.	Иванова						
Ст.инж.	Дзвянинова						

Инв.№ подл. | Подпись и дата | Взам. инв.№

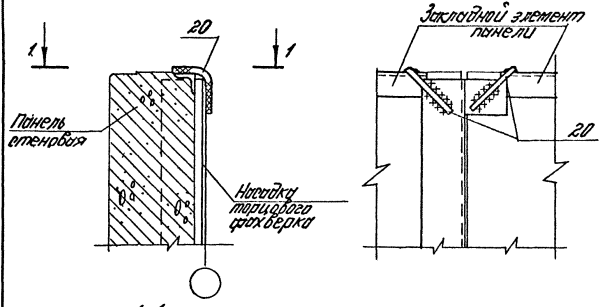

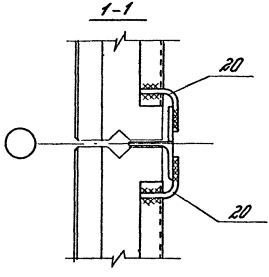

Толщина сварных швов $h_ш = 8$ мм

				1.030.1-1.3-3-290			
Рук. отд.	Смилянский			Узел 37. Крепление панели парапета к насадке фахверка по оси среднего ряда	Стадия	Лист	Листов
Н. контр.	Гадаева				Р		1
ГИП	Рудаков				ЦНИИПРОМЗДАНИЙ		
Вед. инж.	Иванова						
Ст. инж.	Дзинянинова						

Инв. № подл. | Подпись и дата | Взам. инв. №

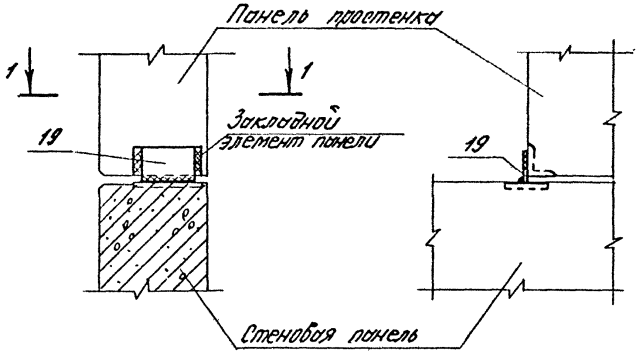

1-1

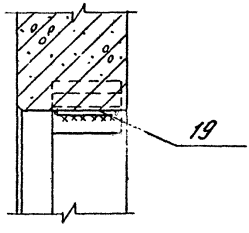

Толщина сварных швов $h_ш = 8$ мм

				1. 030. 1-1. 3-3-240			
Рук. отд.	Смилянский			Узел 32. Крепление стеновой панели фронтона в местах уступа парапета	Стадия	Лист	Листов
Н.контр.	Гадаева				Р		1
ГИП	Рудаков				ЦНИИПРОМЗДАНИЙ		
Вед. инж.	Иванова						
Ст. инж.	Двинянинова						

Инв. № подл. | Подпись и дата | Взам. инв. №

19954 33

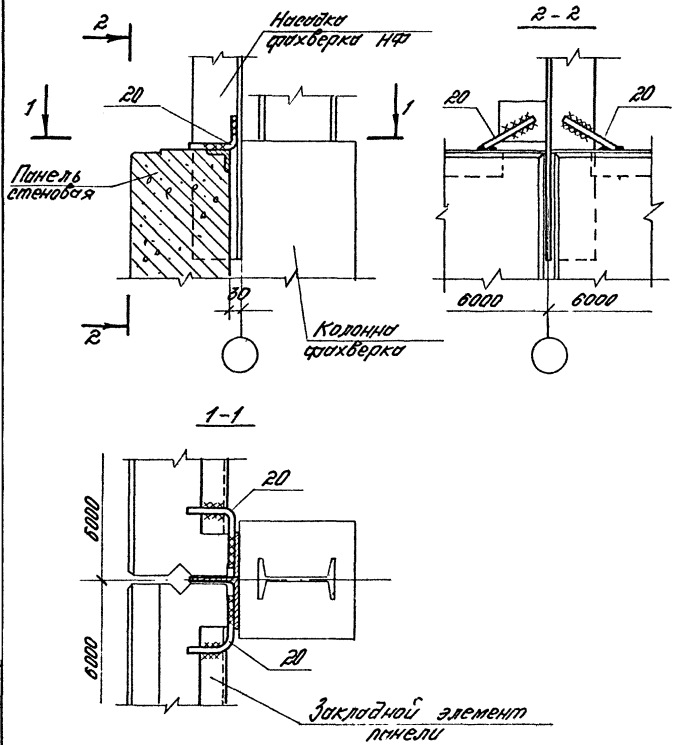

Толщина сварных швов $h_{ш}$ - 8 мм

				1. 030. 1- 1. 3-3-250			
Рук. отд.	Смилянский			Узел 33. Крепление панели к насадке колонны торцового фахверка	Стадия	Лист	Листов
Н. контр.	Гадаева				Р		1
Гл. инж. пр.	Рудаков				ЦНИИПРОМЗДАНИЙ		
Вед. инж.	Иванова						
Ст. инж.	Ключникова						

Взам. инв. №

Подпись и дата

Инв. № подл.

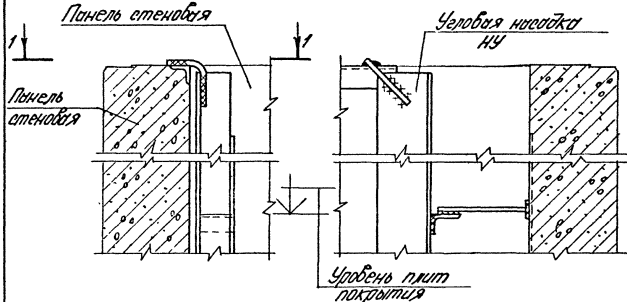

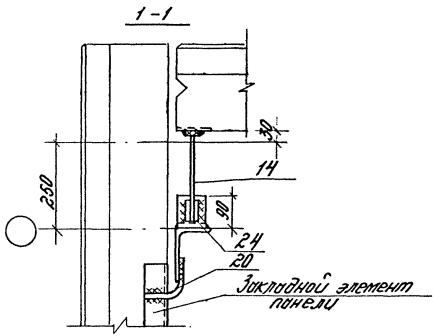

Толщина сварных швов $h_ш$ = 8 мм

				1.030.1-1.3-3-260		
Рук. отд.	Стилянский			Узел 34. Крепление панели парапета к накладке, сантверка в углу при привязке „250"	Стадия	Лист	Листов
Н. контр.	Гобзева				П		1
Гл. инж. пр.	Гудков				ЦНИИПРОМЗДАНИЙ		
Нач. отд.	Иванова						
Ст. инж.	Шляпников						

Инв. № подл. | Подпись и дата | Взам. инв. №

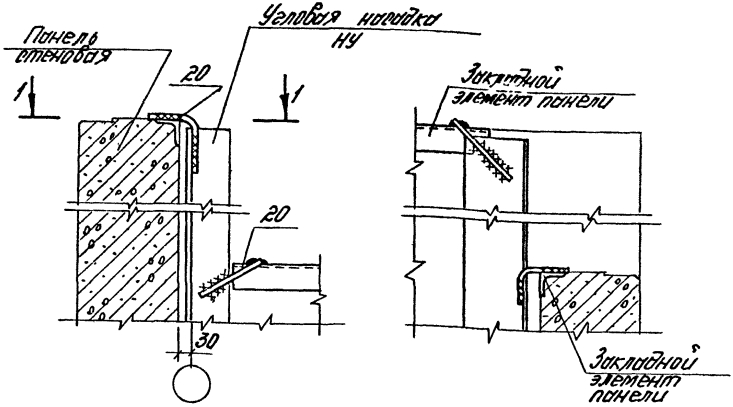

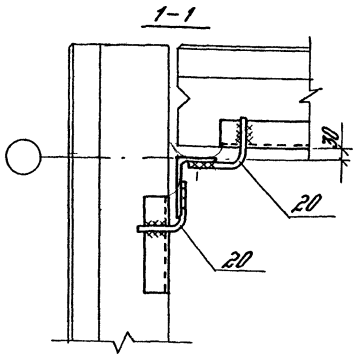

Толщина сварных швов $h_ш = 8$ мм

				1.030.1-1.3-3-270	
Рук. отд.	Стишенков			Узел 35. Крепление панели парапета к накладке фахверка в углу при привязке „0"	Стадия: П; Лист: —; Листов: 1
Н. контр.	Гадаева				
ГИП	Рудаков				
Вед. инж.	Иванова				
Ст. инж.	Шамшинова				ЦНИИПромзданий

Инв. № подл. | Подпись и дата | Взам. инв. №

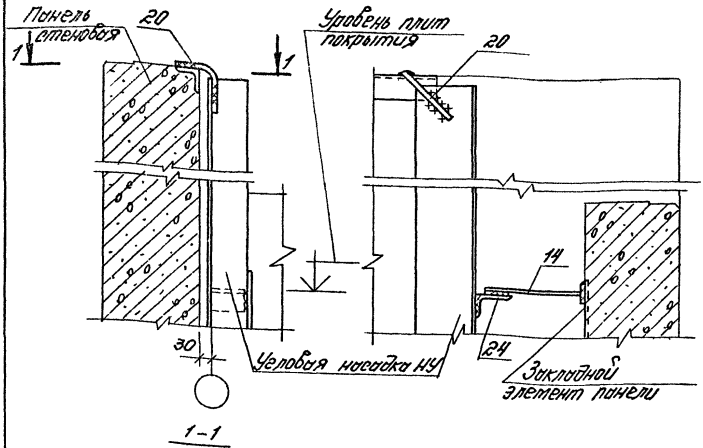

1-1

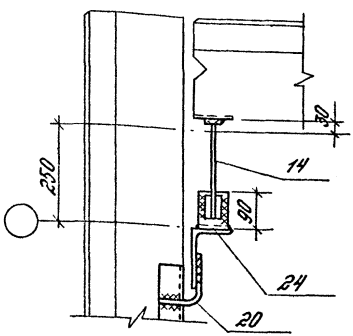

Толщина сварных швов $h_ш = 8$ мм

1.030.1-1.3-3-280

Рук.отд. Стиляновский	Узел 36. Крепление панели парапета к насадке фахверка при привязке „250"	Стадия	Лист	Листов
Н.контр. Грибоедов		Р		1
Гл.инж.пр. Рубцов		ЦНИИПРОМЗДАНИЙ		
Вед.инж. Иванова				

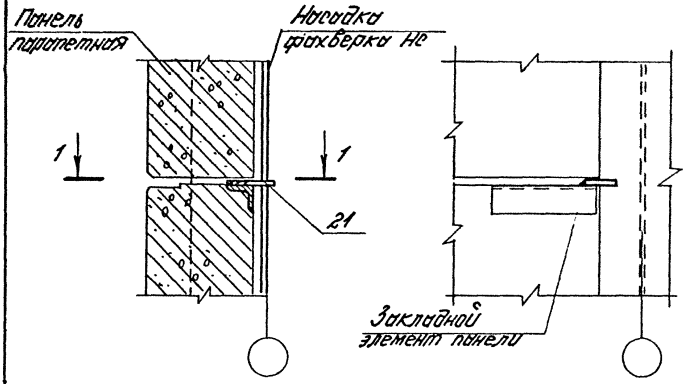

1-1

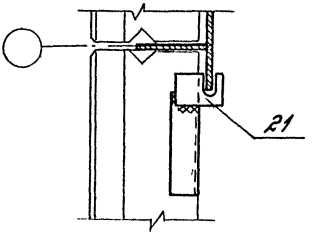

Толщина сварных швов $h_ш = 8$ мм

				1. 030. 1-1. 3-3-230			
Рук. отд.	Смилянский			Узел 31. Крепление стеновой панели фронтона к насадке фахверка в глухом участке стены при подстропильной ферме	Стадия	Лист	Листов
Н. контр.	Гадаева				Р		1
ГИП	Рудаков				ЦНИИПРОМЗДАНИЙ		
Вед. инж.	Иванова						
Ст. инж.	Дашянинова						

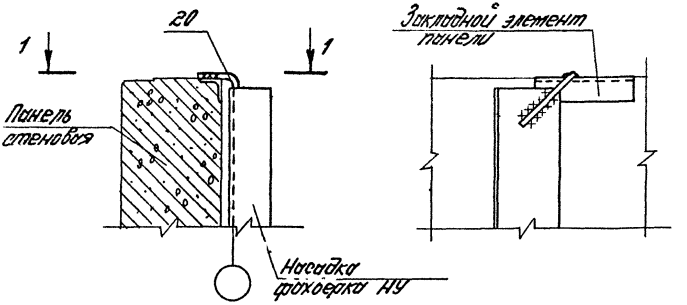

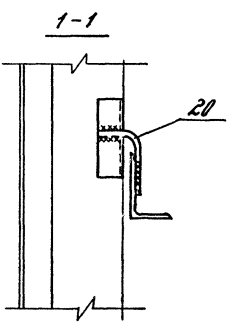

Толщина сварных швов $h_ш = 8$ мм

				1.030.1-1.3-3-300			
Рук.отд.	Стилянский			Узел 3В. Крепление стеновой панели парапета к насадке фахверка	Стадия	Лист	Листов
Н.контр.	Гадаева				Р		1
ГИП	Рудаков				ЦНИИПРОМЗДАНИЙ		
Вед.инж.	Иванова						
Инж.	Двинянинова						

19954 39

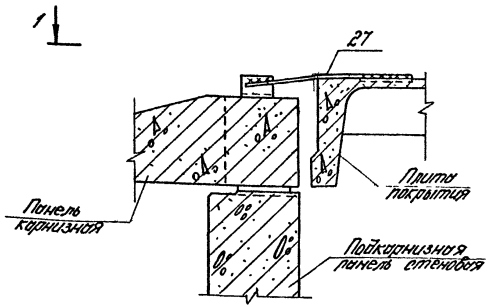

1–1

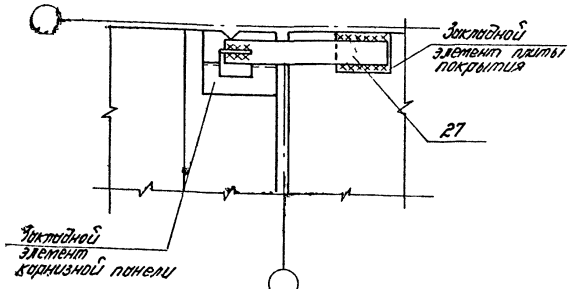

Толщины сварных швов $h_ш$ = 8 мм

Инв.№ подл.	Подпись и дата	Взам. инв.№	

Рук. отд.	Ильинский		
Н.контр.	Грибоедов		
ГИП	Дубаков		
Вед.инж.	Иванов		
Ст.инж.	Ильинский		

1.030.1-1.3-3-310

Узел 39.
Крепление карнизной панели к плите покрытия у рядовой оси

Стадия	Лист	Листов
Р		1

ЦНИИПромзданий

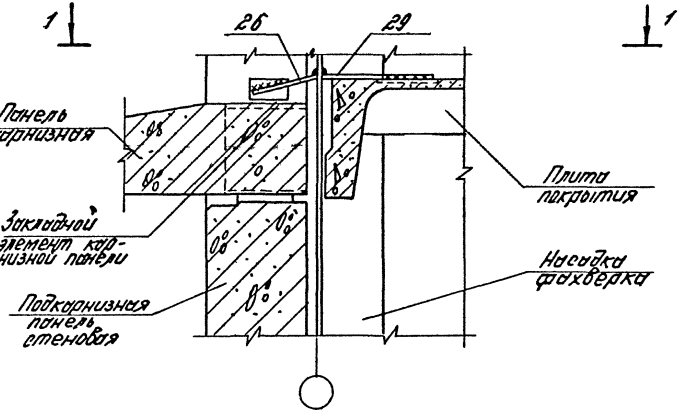

1-1

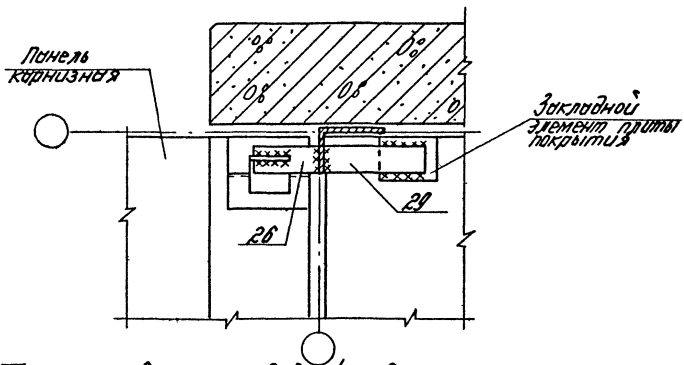

Толщина сварных швов $h_ш = 8$ мм

				1.030.1-1.3-3-320			
Рук. отд.	Смилянский			Узел 40. Крепление карнизной панели к насадке фахверка в углу здания	Стадия	Лист	Листов
Контр.	Гадаева				Р		1
ГИП	Рудаков				ЦНИИПРОМЗДАНИЙ		
Вед. инж.	Иванова						
Ст. инж.	Дзиганшина						

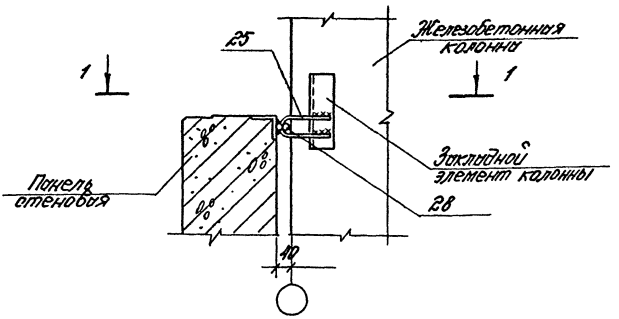

1-1

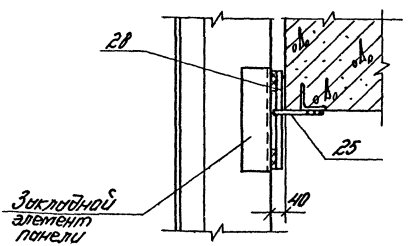

1. Толщина сварных швов $h_ш = 8$ мм.
2. Поз. 28 приварить к панелям до установки их в проектное положение.

				1.030.1-1.3-3-330			
Рук.отд	Смилянский			Узел 41. Крепление стеновой панели к железобетонной колонне в уровне низа окна для зданий с расчетной сейсмичностью 7, 8 и 9 баллов	Стадия	Лист	Листов
Н.контр	Гадаева				Р		1
ГИП	Рудаков				ЦНИИПРОМЗДАНИЙ		
Вед.инж	Иванова						
Ст.инж	Шаляпинова						

Инв.№ подл. | Подпись и дата | Взам.инв.№

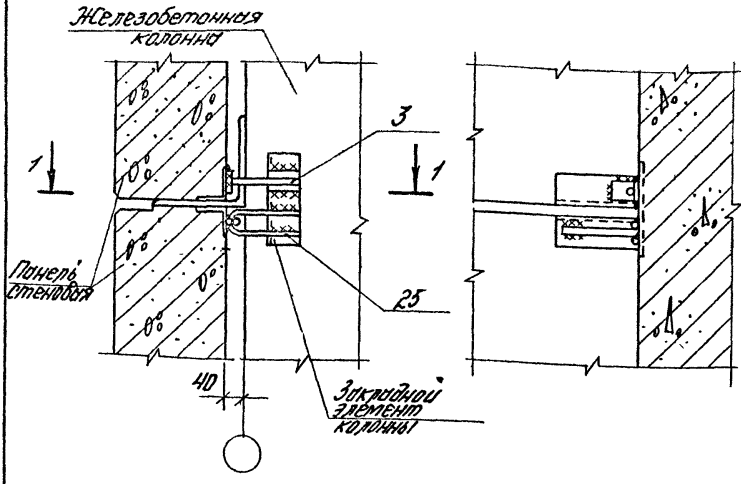

1-1

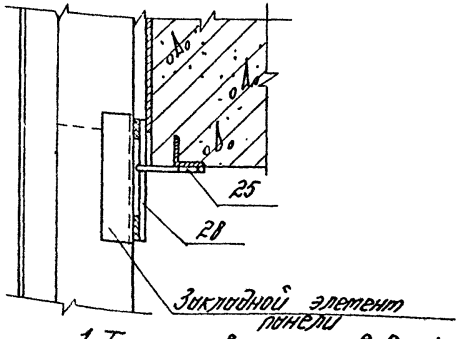

1. Толщина сварных швов $h_ш = 8$ мм.
2. Поз. 28 приварить к панелям до установки их в проектное положение.

				1. 030. 1-1. 3-3-340			
Рук. отд.	Смилянский			Узел 42 Крепление стеновой панели к железобетонной колонне в уровне опорной консоли для зданий с расчетной сейсмичностью 7,8 и 9 баллов	Стадия	Лист	Листов
Н. контр.	Гадаева				Р		1
ГИП	Рудаков				ЦНИИПРОМЗДАНИЙ		
Вед. инж.	Иванова						
Ст. инж.	Цвиняниновa						

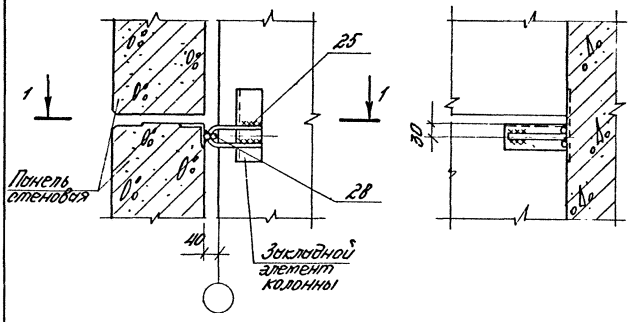

1–1

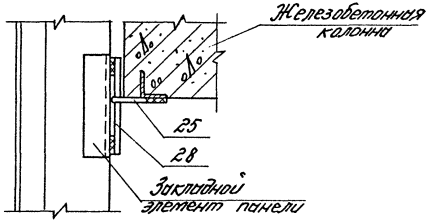

1. Толщина сварных швов $h_ш = 6$ мм
2. Поз. 28 приварить к панелям до установки их в проектное положение.

				1. 030. 1-1. 3-3-350			
Рук. отд.	Смилянский			Узел 43. Крепление стеновой панели глухого участка стены к железобетонной колонне для зданий с расчетной сейсмичностью 7, 8 и 9 баллов	Стадия	Лист	Листов
Н. контр.	Гадаева				Р		1
ГИП	Рудаков				ЦНИИПРОМЗДАНИЙ		
Вед. инж.	Иванова						
Ст. инж.	Дбинянинова						

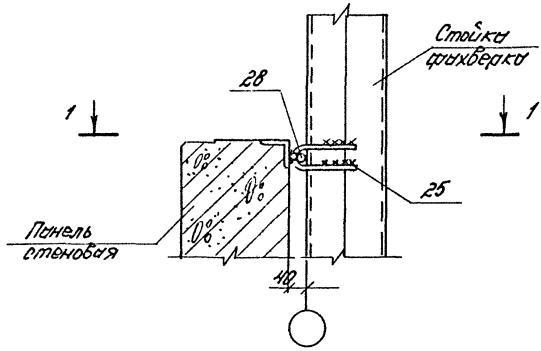

1-1

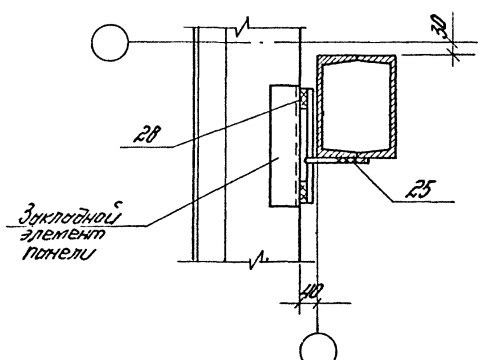

1. Толщина сварных швов $h_ш = 6$ мм.
2. Поз. 28 приварить к панелям до установки их в проектное положение.

				1. 030. 1-1. 3-3-360			
Рук. отд	Смилянский			Узел 44. Крепление стеновой панели к стойке фахверка в уровне низу окна в углу для зданий с расчетной сейсмичностью 7, 8 и 9 баллов	Стадия	Лист	Листов
Н. контр.	Гадаева				Р		1
ГИП	Рудаков				ЦНИИПРОМЗДАНИЙ		
Вед. инж.	Иванова						
Ст. инж.	Двинянинова						

Инв. № подл. | Подпись и дата | Взам. инв. №

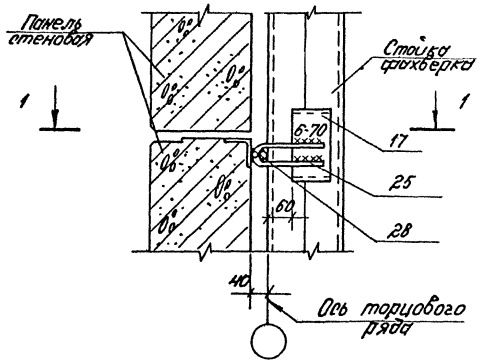

1-1

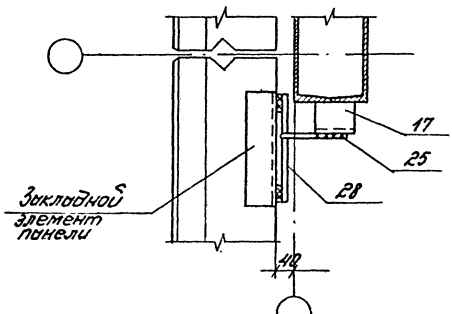

1. Толщина сварных швов $h_ш$=8 мм, кроме оговоренных.
2. Поз. 28 приварить к панелям до установки их в проектное положение

				1. 030. 1-1. 3-3-370			
Рук. отд.	Смилянский			Узел 46. Крепление стеновой панели глухого участка стены к стойке фахверка по оси среднего ряда для зданий с расчетной сейсмичностью 7, 8 и 9 баллов	Стадия	Лист	Листов
Ч.контр.	Гадаева				Р		1
ГИП	Рудаков				ЦНИИПРОМЗДАНИЙ		
Вед.инж.	Иванова						
Ст.инж.	Авиянинова						

19954 46

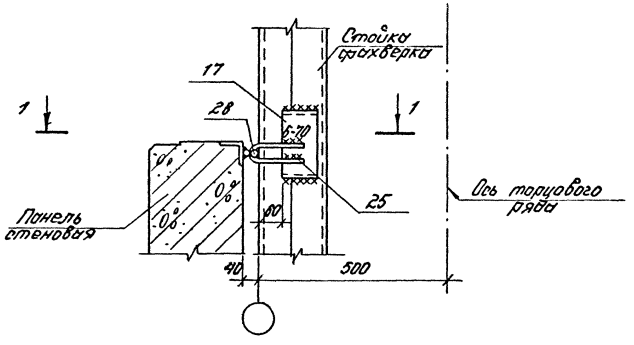

1 – 1

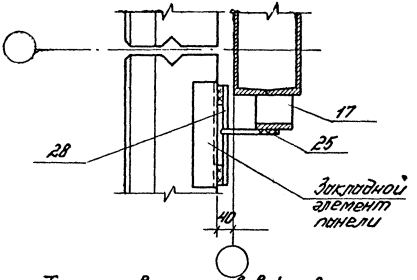

1. Толщина сварных швов $h_ш = 8$ мм, кроме оговоренных.
2. Поз. 28 приварить к панелям до установки их в проектное положение.

				1. 030. 1-1. 3-3-380			
Рук. отд.	Смилянский			Узел 46. Крепление стеновой панели к стойке фахверка в уровне низа окна по оси среднего ряда зданий с расчетной сейсмичностью 7, 8 и 9 баллов	Стадия	Лист	Листов
Н. контр.	Гадаева				Р		1
ГИП	Рудаков				ЦНИИПРОМЗДАНИЙ		
Вед. инж.	Иванова						
Ст. инж.	Двинянинова						

Инв. № подл. | Подпись и дата | Взам. инв. №

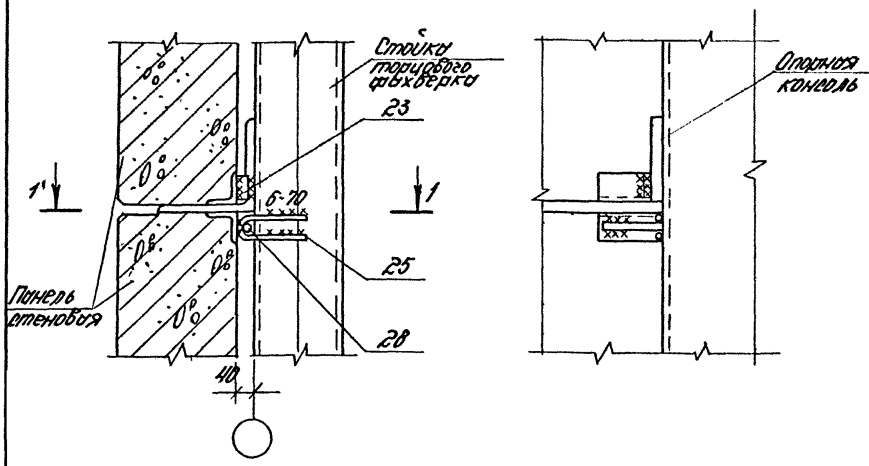

1-1

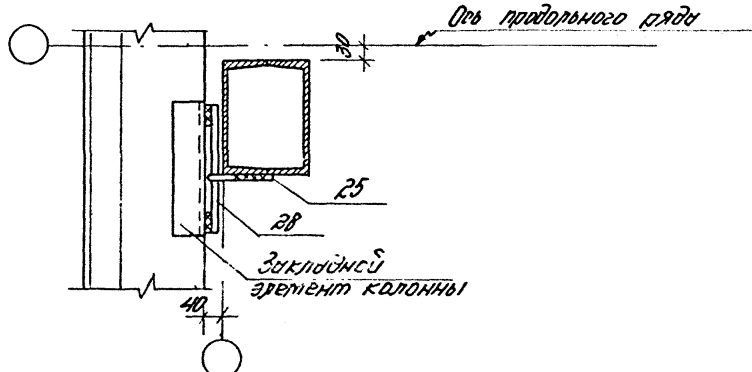

1. Поз. 28 приварить к панелям до установки их в проектное положение.
2. Толщина сварных швов $h_ш = 8$ мм, кроме оговоренных.

				1.030. 1-1.3-3-390			
Рук. отд.	Смилянский			Узел 47. Крепление стеновой панели к стойке фахверка в уровне опорной консоли для зданий с расчетной сейсмичностью 7,8 и 9 баллов	Стадия	Лист	Листов
Н. контр.	Гадаева				Р		1
ГИП	Рудаков				ЦНИИПРОМЗДАНИЙ		
Вед. инж.	Иванова						
Ст. инж.	Двинянинова						

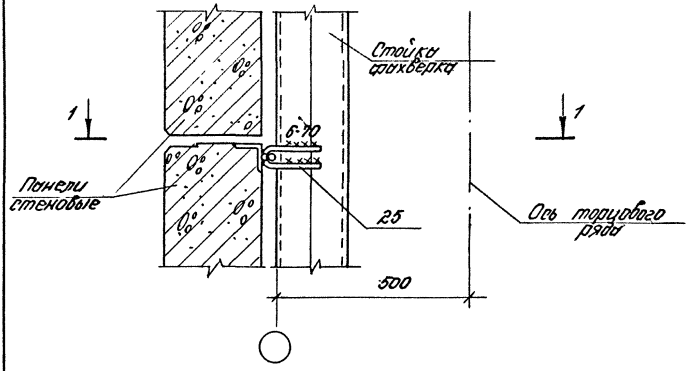

1 - 1

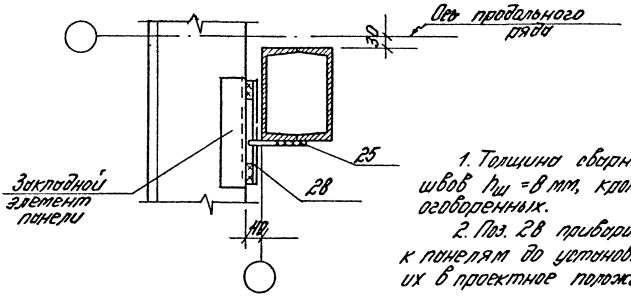

1. Толщина сварных швов $h_ш$ = 8 мм, кроме оговоренных.

2. Поз. 28 приварить к панелям до установки их в проектное положение.

				1. 030. 1-1. 3-3 -400			
Рук. отд.	Стилянский			Узел 48. Крепление стеновой панели глухого участка стены к стойке фахверка в углу для зданий с расчетной сейсмичностью 7 8 и 9 баллов	Стадия	Лист	Листов
Н. контр.	Гадаева				Р		1
ГИП	Рудаков				ЦНИИПРОМЗДАНИЙ		
Вед. инж.	Иванова						
Ст. инж.	Двинянинова						

Инв. № подл. | Подпись и дата | Взам. инв. №

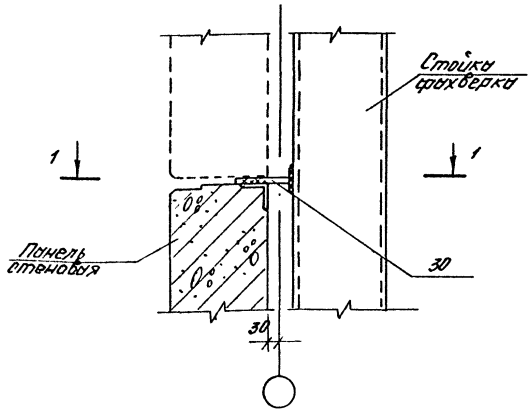

1-1

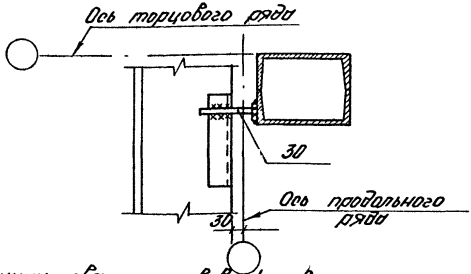

Толщина сварных швов $h_ш = 8$ мм

				1.030.1-1.3-3-410			
Рук. отд.	Стилянский			Узел 49. Крепление стеновой панели глухого участка стены и в уровне низа окна к стойке фахверка в углу здания при привязке „0"	Стадия	Лист	Листов
Н. контр.	Гадаева				Р		1
ГИП	Рудаков				ЦНИИПРОМЗДАНИЙ		
Вед. инж.	Иванова						
Ст. инж.	Дзинянчиков						

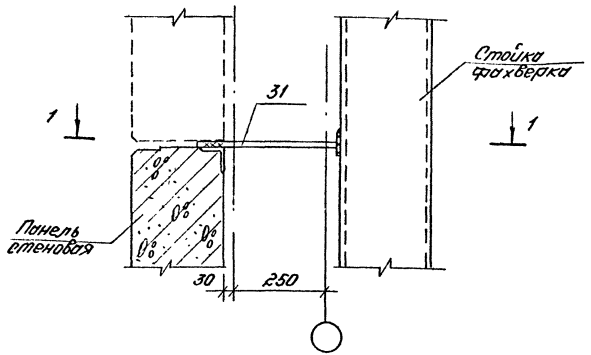

1-1

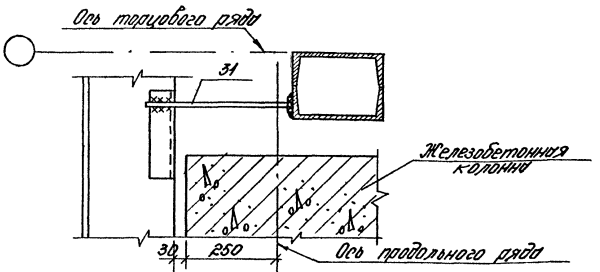

Толщина сварных швов $h_ш$ = 8 мм

Инв.№ подл. | Подпись и дата | Взам.инв.№

				1.030.1-1.3-3-420			
Рук.отд.	Стилянский			Узел 50 Крепление стеновой панели глухого участка стены у в уровне низа окна к стойке фахверка в углу здания при привязке „250"	Стадия	Лист	Листов
Н.контр.	Рабовец				Р		1
ГИП	Рудаков				ЦНИИПромзданий		
Вед.инж.	Иванова						
Ст.инж.	Деняшкина						

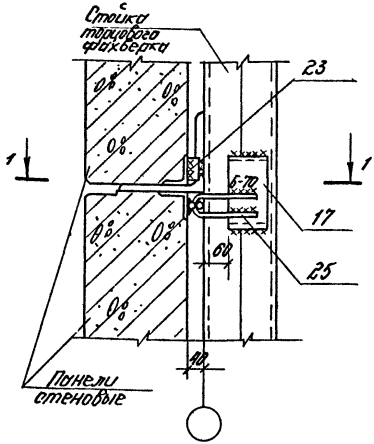

1–1

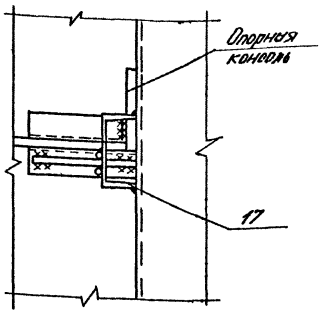

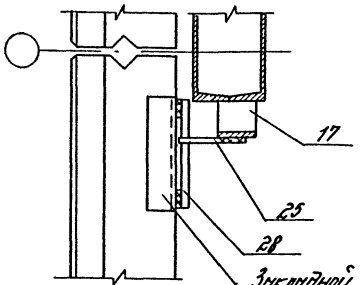

1. Толщина сварных швов $h_ш = 8$ мм, кроме оговоренных.
2. Поз. 28 приварить к панелям до установки их в проектное положение.

				1.030.1-1.3-3-430			
Рук.отд.	Стилянский			Узел 51. Крепление стеновой панели глухого участка стены к стойке фахверка в уровне опорной консоли по оси среднего ряда для зданий с расчетной сейсмичностью 7, 8 и 9 баллов	Стадия	Лист	Листов
Н.контр.	Гадаева				Р		1
ГИП	Рудаков				ЦНИИПРОМЗДАНИЙ		
Вед.инж.	Цванова						
Ст.инж.	Дивянинова						

Инв.№ подл. | Подпись и дата | Взам.инв.№

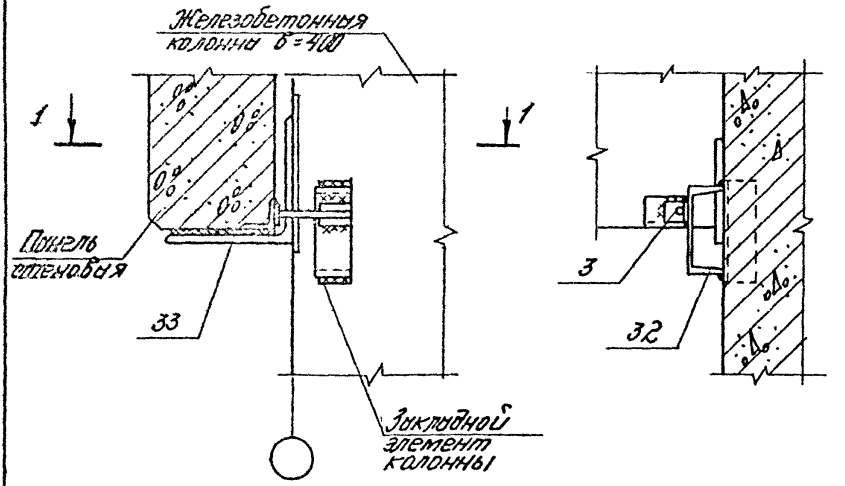

1-1

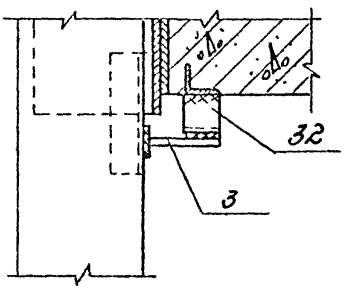

Толщина сварных швов $h_ш$ = 8 мм

				1.030.1-1.3-3-440			
Рук. отд.	Смилянский			Узел 52. Крепление стеновой панели к колонне продольного ряда в уровне верха оконного проема в зданиях с увеличенным расстоянием между температурными швами (ряд в колонны = 400 мм)	Стадия	Лист	Листов
Н.контр.	Гадаева				Р		1
Гип	Рудаков				ЦНИИПРОМЗДАНИЙ		
Вед. инж.	Иванова						
Ст. инж.	Дворянинов						

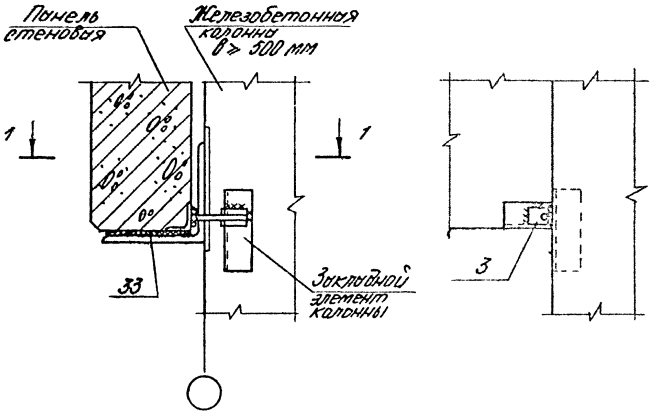

1 – 1

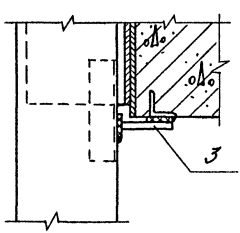

Толщина сварных швов $h_ш = 8$ мм

				1. 030. 1-1. 3-3-450			
Рук. отд.	Смилянский			Узел 53	Стадия	Лист	Листов
Н. контр.	Гадаева			Крепление стеновой панели к колонне	Р		1
ГИП	Рудаков			Продольного ряда в уровне верха			
Вед. инж.	Иванова			Оконного проема в здании с увеличенным расстоянием между конструктурными швами (при в колонны ≥ 8 мм)	ЦНИИПРОМЗДАНИЙ		
Ст. инж.	Двинянинова						

Инв. № подл. | Подпись и дата | Взам. инв. №

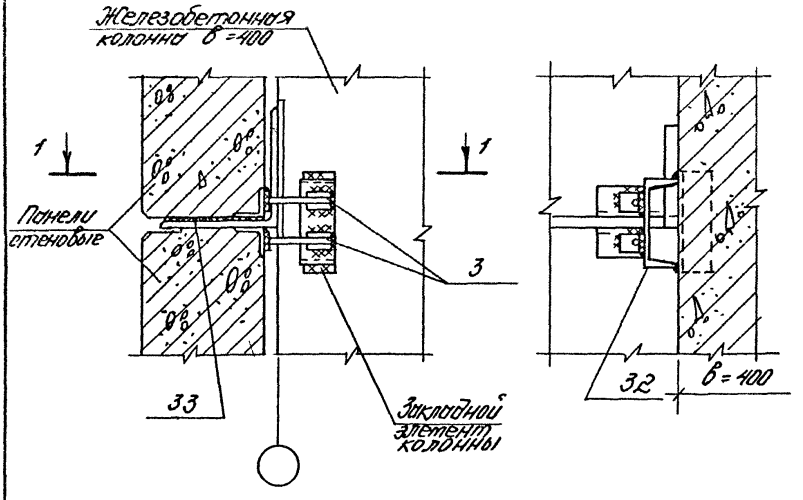

1–1

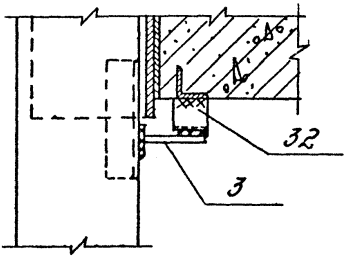

Толщина сварных швов $h_ш = 8$ мм

				1.030. 1-1. 3-3-460			
Гл. инж.	Стилянский			Узел 5.4. Крепление стеновой панели глухого участка стены к колонне продольного ряда в уровне опорной консоли в зданиях с увеличенным расстоянием между температурными швами (при в колонны = 400 мм)	Стадия	Лист	Листов
Гл. инж.	Рабаева				Р		1
	Рудаков				ЦНИИПРОМЗДАНИЙ		
Вед. инж.	Иванова						
Ст. инж.	Дьяконова						

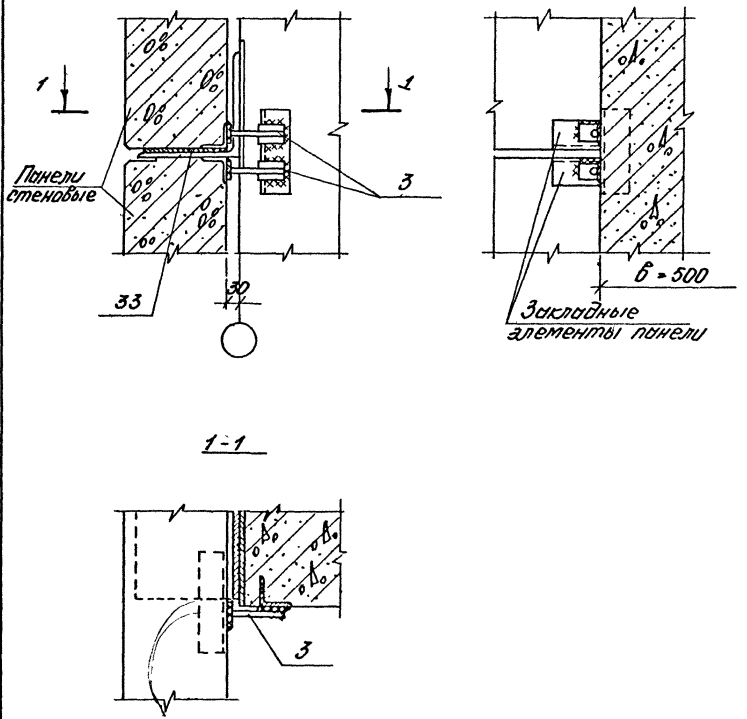

Толщина сварных швов $h_ш = 8$ мм

				1.030.1-1.3-3-470			
Рук.отд.	Смилянский			Узел 55. Крепление стеновой панели глухого участка стены к колонне продольного ряда, в уровне опорной консоли в зданиях с увеличенным расстоянием между температурными швами (при в колонны ≥ 500 мм)	Стадия	Лист	Листов
Н.контр.	Гадаева				Р		1
ГИП	Рудаков				ЦНИИПРОМЗДАНИЙ		
Вед.инж.	Иванова						
Ст.инж.	Двинянинова						

Инв.№ подл. | Подпись и дата | Взам.инв.№

Вертикальный шов

56

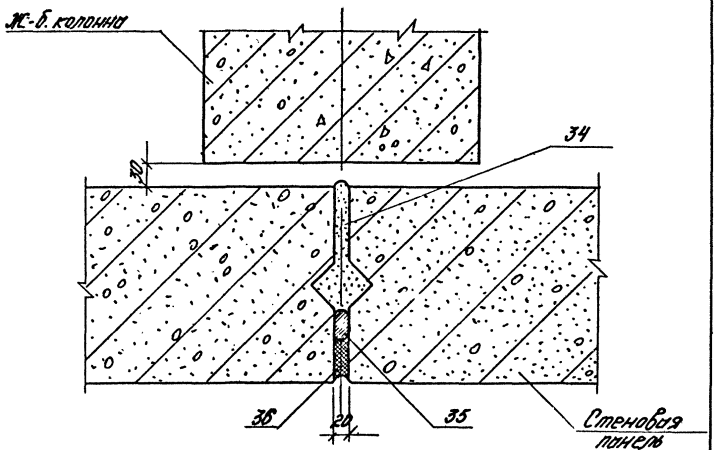

				1.030.1-1.3-3-480			
Рук.отд.	Стилянский			Узел 56-58 Заполнение швов между панелями в обычных условиях	Стадия	Лист	Листов
Н.контр.	Гадаева				Р	1	2
Гл.инж.пр.	Рудаков				ЦНИИПРОМЗДАНИЙ		
Вед.инж.	Иванова						
Ст.инж.	Двинянинова						
Инж.	Казанцева						

(57)

Горизонтальный шов

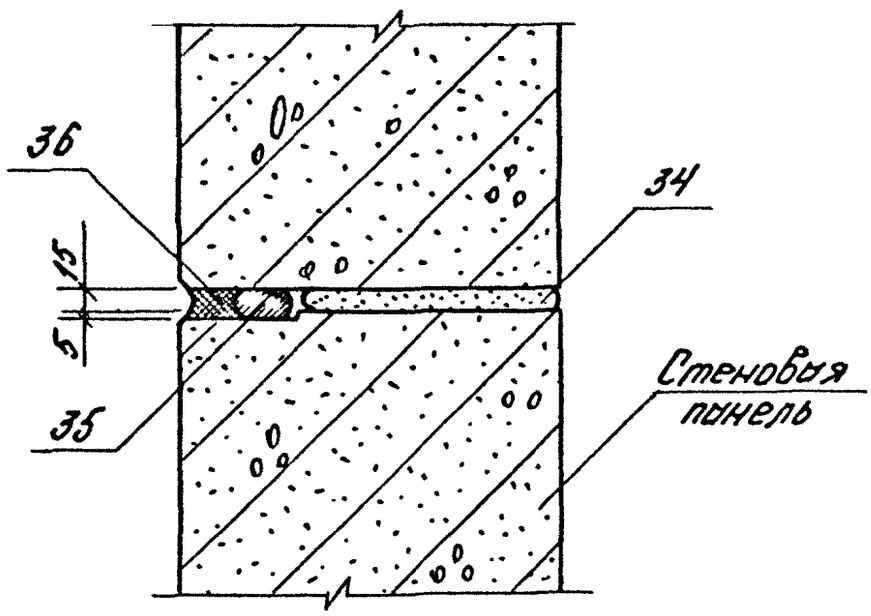

(58)

Температурный шов

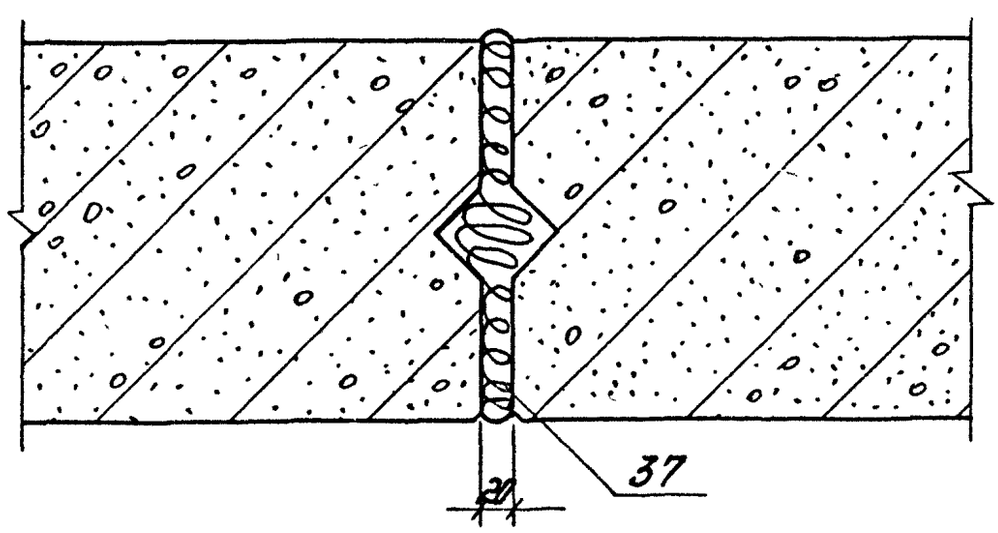

Инв.№ подл. | Подпись и дата | Взам.инв.№

Горизонтальный шов

59

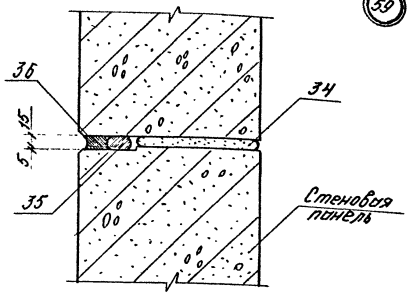

Вертикальный шов

60

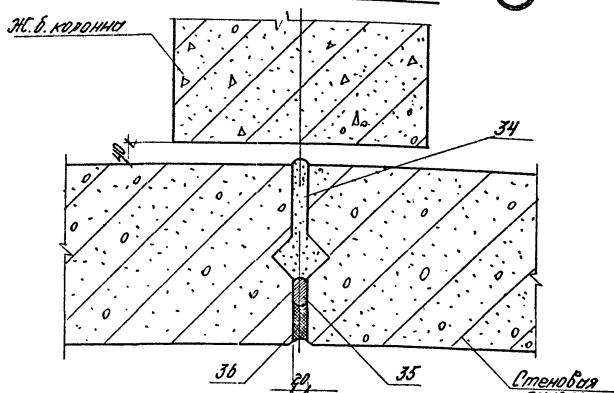

Рук. отд.	Смилянский		
Н. контр.	Гадаева		
ГИП	Рудаков		
Вед. инж.	Иванова		
Ст. инж.	Д. Винянинова		
Инж.	Казанцева		

1.030. 1-1. 3-3 -490

Узел 59-63.
Заполнение швов между панелями в сейсмических условиях

Стадия	Лист	Листов
Р	1	3

ЦНИИПРОМЗДАНИЙ

Горизонтальный антисейсмический шов

(61)

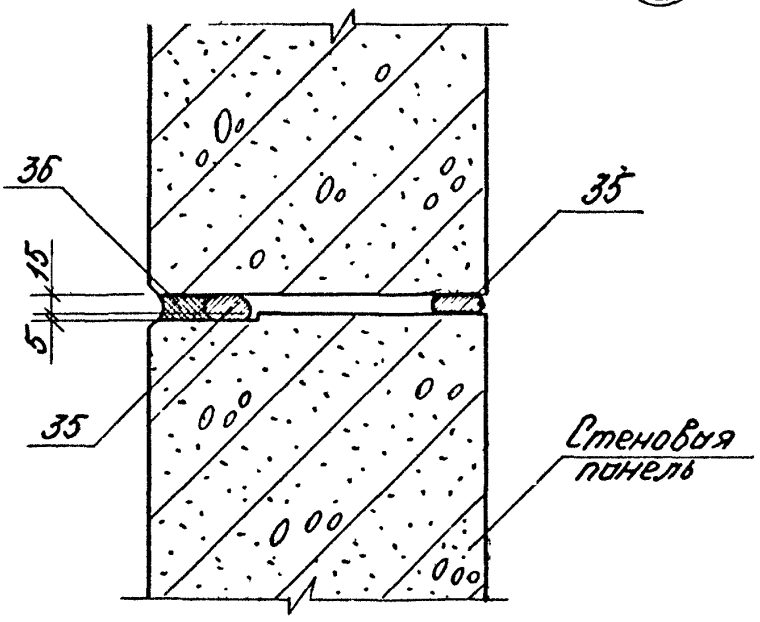

Инв. № подл. | Подпись и дата | Взам. инв. №

Вертикальный антисейсмический шов в углу здания (62)

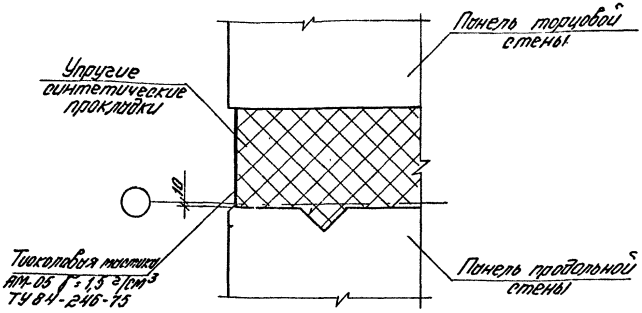

Вертикальный антисейсмический шов у рядовой оси (63)

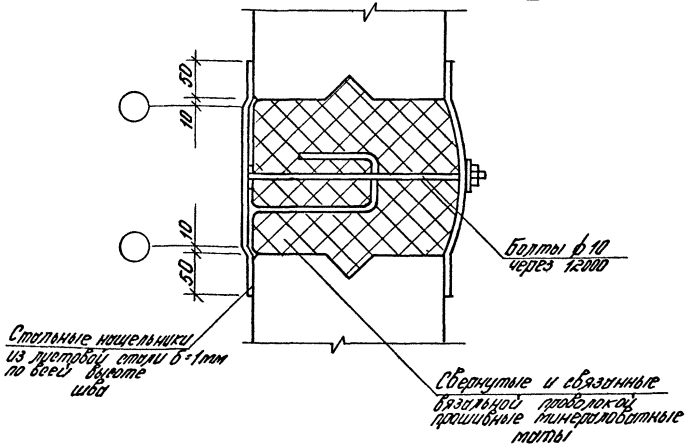

Инв.№ подл.	Подпись и дата	Взам.инв.№

Горизонтальный шов

64

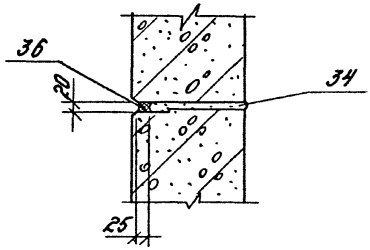

Вертикальный шов

65

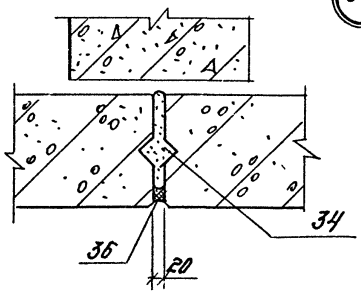

				1.030.1-1.3-3-500
Рук отд.	Смилянский			Узел 64, 65
Н контр	Гадаева			Заполнение швов между панелями на цементном растворе
Гл. инж. пр.	Рудаков			
Вед инж.	Иванова			
Инж.	Казанцева			

Стадия	Лист	Листов
Р		1

ЦНИИПРОМЗДАНИЙ

19954 62

Инв. № подл	Подпись и дата	Взам. инв. №

Формат	Зона	Поз.	Обозначение	Наименование	Количество на узел 1	2	3	4	5	8	14	15	16	17	Примечание
				Сборочные единицы											
А4		1	1.030. 1-1. 4-1-120	Элемент крепления Т3							1		1		
А4		2	-120-01	То же Т4								1			
А4		3	-220	—"— Т17										1	
А4		4	-240	—"— Т24						2					
				Детали											
Б4		5	ГОСТ 24379.1-80	Болт фундаментный М24	2										
Б4		6	ГОСТ 5915-70 *	Гайка М24	2										
Б4		7	1.030. 1-1. 4-1	Полоса 20х70 ГОСТ 103-76 С=70	2										
Б4		8	ГОСТ 7798-70*	Болт М20 С=60		4									
Б4		9	ГОСТ 5915-70*	Гайка М20		4									
Б4		10	1.030. 1-1. 4-1	Лист 8х50х50 ГОСТ 19903-74*		4									
Б4		11	ГОСТ 7798-70*	Болт М12			2	2	4						
Б4		12	ГОСТ 5915-70*	Гайка М12			2	2	4						
Б4		13	ГОСТ 11371-78	Шайба М12			2	2	4						

1. 030. 1-1. 3-3-510

Рук. отд.	Смилянской	
Н. контр.	Гадаева	
ГИП	Рудаков	
Вед. инж.	Иванова	
Ст. инж.	Двинянинова	

Монтажные узлы. Спецификация

Стадия	Лист	Листов
Р	1	6

ЦНИИПРОМЗДАНИЙ

19954 63

Формат	Зона	Поз.	Обозначение	Наименование	Количество на узел										Примечание
					18	19	20	21	22	23	24	25	26	27	
				Сборочные единицы											
А4		1	1.030.1-1.4-1-120	Элемент крепления Т3		1	1			2	1				
А4		3	-220	То же Т17	2				1						
А4		14	-220-02	—— " —— Т19								1			
А4		15	-220-05	—— " —— Т22									1		
				Детали											
Б4		18	1.030.1-1.3-2-511	Лист 10х20х60 ГОСТ 19903-74*				1	1						
Б4		17	-512	Шкворень 18 ГОСТ 8.240-72 ℓ=100						2					
Б4		18	-513	Уголок 160х100х10 ГОСТ 8510-72* ℓ = 200							1				
Б4		19	-514	Лист 8.80х140 ГОСТ 19903-74*										1	

Инв.№ подл.	Подпись и дата	Взам. инв.№

Формат	Зона	Поз.	Обозначение	Наименование	Кол. на узел 28	29	30	31	32	33	34	35	36	37	Примечание
				Сборочные единицы											
				Элемент крепления											
А4		14	1.030.1-1.4-1-220-02	Т19							1		1		
А4		20	-140	То же Т8			2			2	1	2	1	2	
А4		21	-260	— " — Т25				1							
				Детали											
Б4		19	1.030.1-1.3-2-514	Лист 8х180х140 ГОСТ 19903-74*		1			1						
Б4		22	-515	Лист 8х140х140 ГОСТ 19903-74*	1										
Б4		24	1.030.1-1.3-2-516	Уголок 30х36х8 ГОСТ 8510-72* ℓ=80							1		1		

19954-65

Инв.№ подл.	Подпись и дата	Взам. инв.№

Кодмонт	Зона	Поз.	Обозначение	Наименование	Количество на узел										Примечание
					38	39	40	41	42	43	44	45	46	47	
				Сборочные единицы											
44		3	1.030.1-1.4-1-220	Элемент крепления Т17					1						
44		20	-140	То же Т8	1										
44		25	-250	— " — Т7				1	1	1	1	1	1	1	
44		26	-150	— " — Т9			1								
44		27	-150-01	— " — Т10		1									
44		28	-230	— " — Т23				1	1	1	1	1	1	1	
				Детали											
54		23	1.030.1-1.3-2-515	Лист 10х30х60 ГОСТ 19903-74*										1	
54		17	-512	Швеллер 18 ГОСТ 8240-72 ℓ=100								1	1		
54		29	-516	Лист 6х60х250 ГОСТ 19903-74*			1								

Инв.№ подл. | Подпись и дата | Взам. инв.№

Позиция	Зона	Поз.	Обозначение	Наименование	Количество на узел 48	49	50	51	52	53	54	55			Примечание
				Сборочные единицы											
К1		3	1.030.1-1.4-1-220	Элемент крепления Т17					1	1	2	2			
К4		25	-250	Т7	1			1							
К4		28	-230	Т23	1			1							
К4		30	-130	Т5		1									
К4		31	-130-01	Т6			1								
				Детали											
С4		23	1.030.1-1.3-2-515	Лист 10х30х60 ГОСТ 19903-74*				1							
Б4		17	-512	Швеллер 18 ГОСТ 8240-72 ℓ=100				1							
Б4		32	-512-01	Швеллер 18 ГОСТ 8240-72 ℓ=70					1		1				
				Материалы											
		33	ГОСТ 13744-76	Прокладка из фторопласта 200х450х2					1	1	1	1			

Инв.№ подл. | Подпись и дата | Взам. инв.№

Обозначение	Наименование	Количество на узел 56	57	58	59	60	61	64	65	Примечание
	Материалы									
34	Цементный раствор М50	0,006	0,004		0,006	0,004		0,007	0,005	м³
35 ГОСТ 19177-81	Резиновая пористая уплотняющая прокладка ф40	1,0	1,0		1,0	1,0	2,0	1,0	1,0	п.м.
36 ГОСТ 13489-79	Тиоколовая мастика АМ-05 γ = 1,5 г/см³	0,6	0,6		0,6	0,6	0,6			кг
37 ГОСТ 16183-77 *	Пакля смоленая			0,008						м³

gost.e-ecolog.ru