ТИПОВЫЕ КОНСТРУКЦИИ, ИЗДЕЛИЯ
И УЗЛЫ ЗДАНИЙ И СООРУЖЕНИЙ

СЕРИЯ 1.030.1 - 1

СТЕНЫ НАРУЖНЫЕ ИЗ ОДНОСЛОЙНЫХ ПАНЕЛЕЙ ДЛЯ КАРКАСНЫХ ОБЩЕСТВЕННЫХ ЗДАНИЙ, ПРОИЗВОДСТВЕННЫХ И ВСПОМОГАТЕЛЬНЫХ ЗДАНИЙ ПРОМЫШЛЕННЫХ ПРЕДПРИЯТИЙ

ВЫПУСК 3-2

МОНТАЖНЫЕ УЗЛЫ СТЕН МНОГОЭТАЖНЫХ ЗДАНИЙ С ВЫСОТАМИ ЭТАЖЕЙ 3,6; 4,2; 4,8; 5,4; 6,0 И 7,2 м (С ФАХВЕРКОМ И БЕЗ ФАХВЕРКА)

РАБОЧИЕ ЧЕРТЕЖИ

РАЗРАБОТАНЫ
ЦНИИ ПРОМЗДАНИЙ
ЗАМ ДИР ИН-ТА С ГЛИКИН
НАЧ. ОТДЕЛА Г СМИЛЯНСКИЙ
ГЛ. ИНЖ ПРОЕКТА ЗА РУДАКОВ

ЦНИИЭП ТОРГОВО-БЫТОВЫХ ЗДАНИЙ И ТУРИСТСКИХ КОМПЛЕКСОВ
ДИРЕКТОР ИН-ТА В ЛЕПСКИЙ
НАЧ ОТДЕЛА Б ВОЛЫНСКИЙ
ГЛ. КОНСТР ОТДЕЛА ШАЦ

УТВЕРЖДЕНЫ ГОССТРОЕМ СССР
ПОСТАНОВЛЕНИЕ ОТ 09.08.1984 г. №132
ВВЕДЕНЫ В ДЕЙСТВИЕ ОТ 15.10.84

gost.e-ecolog.ru

Обозначение	Наименование	Стр
1.030 1-1 3-2-000 ПЗ	Пояснительная записка	6
-010	Узел 1. Крепление стоек фахверка СФ18-СФ21, СФ24-СФ28 к фундаменту	7
-020	Узел 2 Крепление оголовка стойки фахверка к ригелю торцового ряда	8
-030	Узел 3 Крепление стойки фахверка верхнего этажа к ригелю торцового ряда	9
-040	Узел 4. Стык стоек фахверка СФ22, СФ23 с СВ12-СВ15	10
-050	Узел 5 Крепление стойки фахверка верхнего этажа к ригелю торцового ряда (hэт = 7,2 м)	11
-060	Узел 6 Крепление опоры стойки фахверка верхнего этажа к колонне торцового ряда (hэт=7,2 м)	12
-070	Узел 7. Крепление оголовка и насадки стойки фахверка к балке покрытия	13
-080	Узел 8 Крепление стойки фахверка и насадки к балке покрытия в коньке	14
-090	Узел 9 Крепление насадки НС к стойке фахверка.	15
-100	Узел 10. Крепление угловой насадки НУ к оголовку колонны	16
-110	Узел 11. Крепление угловой насадки НУ к балке покрытия	17

Рук.отд.	Смилянский	
Н.контр.	Гадаева	
Гл.инж.пр.	Рудаков	
Вед.инж.	Иванова	
Инж.	Казанцева	

1.030.1-1.3-2-000

Содержание

Стадия	Лист	Листов
Р	1	4

ЦНИИПРОМЗДАНИЙ

Обозначение	Наименование	Стр.
1.030.1-1.3-2-120	Узел 12. Крепление опорной консоли РК к железобетонной колонне	18
-130	Узел 13. Крепление опорной консоли ТК к железобетонной колонне	19
-140	Узел 14 Крепление опорной консоли ФК к стойке фахверка	20
-150	Узел 15. Крепление опорной консоли ТК к стойке фахверка	21
-160	Узел 16. Опирание стеновой панели на фундаментную балку	22
-170	Узел 17. Крепление стеновой панели к железобетонной колонне	23
-180	Узел 18. Крепление стеновой панели к железобетонной колонне в уровне опорной консоли	24
-190	Узел 19. Крепление стеновой панели к стойке фахверка	25
-200	Узел 20. Крепление стеновой панели к стойке фахверка в уровне опорной консоли ТК	26
-210	Узел 21. Крепление стеновой панели к стойке фахверка в уровне опорной консоли ФК	27
-220	Узел 22. Крепление простеночной панели к стойке фахверка	28
-230	Узел 23. Крепление простеночной панели к железобетонной колонне	29
-240	Узел 24, 25, 26. Крепление простенка к надоконной и подоконной панелям. Соединение простенков	30
-250	Узел 27. Крепление стеновой панели к балке покрытия по продольному ряду	31

Инв. № подл. | Подпись и дата | Взам. инв. №

Обозначение	Наименование	Стр.
1.030.1-1.3-2-260	Узел 28 Крепление парапетной панели к плите покрытия	32
-270	Узел 29. Крепление панели парапета к насадке фахверка в глухом участке стены	33
-280	Узел 30 Крепление панели парапета к насадке фахверка по оси среднего ряда	34
-290	Узел 31. Крепление парапетной панели к колоннам продольного ряда	35
-300	Узел 32. Крепление парапетной панели к ригелю торцового ряда	36
-310	Узел 33 Крепление парапетной панели к колонне поперечного ряда в пролете здания	37
-320	Узел 34. Крепление парапетной панели к плите покрытия по торцу здания	38
-330	Узел 35. Крепление парапетной панели у температурного шва со вставкой	39
-340	Узел 36. Крепление стеновой панели к опорной консоли по торцовому ряду колонн	40
-350	Узел 37. Крепление стеновой панели к железобетонной угловой колонне в уровне опорной консоли	41
-360	Узел 38 Крепление стеновой панели к железобетонной колонне в углу здания	42

Инв.№ подл. | Подпись и дата | Взам.инв.№

19953-5

Обозначение	Наименование	Стр.
1.030.1-1.3-2-370	Узел 39. Крепление угловой стеновой панели к панели парапета	43
-380	Узел 40. Крепление панели парапета в углу здания	44
-390	Узел 41. Крепление панели парапета в углу здания при стропильных балках	45
-400	Узел 42. Крепление парапетной панели у температурного шва без вставки	46
-410	Узел 43. Крепление панелей к насадке и балке покрытия в углу здания	47
-420	Узел 44. Крепление панелей к железобетонной угловой колонне в уровне опирания ригеля	48
-430	Узел 45-48. Заполнение швов между панелями	49
-440	Узел 49-51. Заполнение швов между панелями на цементном растворе	51
-450	Монтажные узлы. Спецификация	52

Инв. № подл. | Подпись и дата | Взам. инв. №

1. В выпуске приведены монтажные узлы сопряжения панелей самонесущих и навесных стен с железобетонным каркасом многоэтажных производственных зданий.

2. Чертежи узлов включаются в состав проектной документации в полном их объеме или в виде отдельных листов.

3. Узлы не применимы при строительстве в сейсмических районах, районах распространения вечной мерзлоты, просадочных грунтов, а также на территории горных выработок.

4. Монтаж стоек и элементов крепления производить в соответствии с требованиями главы СНиП III-18-75 Правила производства и приемки работ Часть III Металлические конструкции "с учетом изменений и дополнений".

5. Сварку выполнять электродами типа: Э42 - для условий строительства с расчетной температурой выше -40°С; Э42А - для условий строительства с расчетной температурой ниже -40°С. Электроды по ГОСТ 9467-75.

6. Стальные детали крепления панелей, включая опорные консоли, насадки, приведены в выпуске 4-1, стойки фахверка - в выпуске 4-2.

Инв. № подл. | Подпись и дата | Взам. инв. №

				1.030.1-1.3-2-000ПЗ	
Рук. отд.	Смилянский				
Н. контр.	Гаврева			Стадия	Лист	Листов
ГИП	Рудаков			Р		1
Вед. инж.	Иванова		Пояснительная записка	ЦНИИПРОМЗДАНИЙ	
Ст. инж.	Шишкунов				

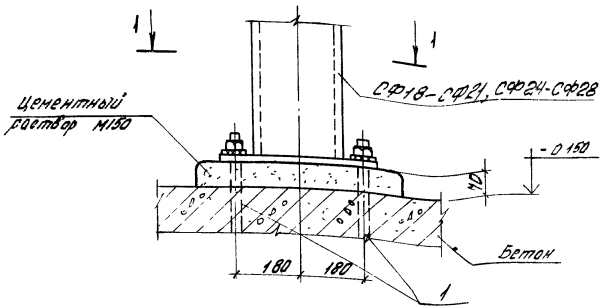

1-1

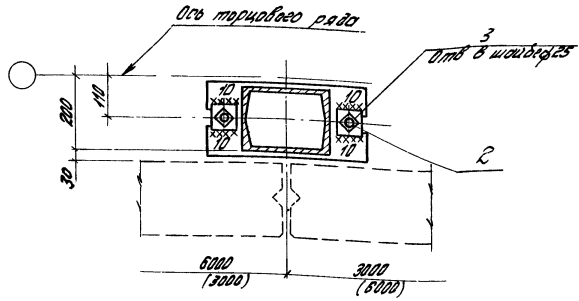

Узел 1 см совместно с узлом 2

Рук. отд.	Смилянский			1.030.1-1.3-2-010			
Н. контр.	Гадоева			Узел 1. Крепление стоек фахверка СФ18-СФ21, СФ24-СФ28 к фундаменту	Стадия	Лист	Листов
Гл. инж. пр.	Рудаков				Р		1
Вед. инж.	Иванова				ЦНИИПРОМЗДАНИЙ		
Ст. инж.	Дворянинова						
Инж.	Казанцева						

Инв. № подл. | Подпись и дата | Взам. инв. №

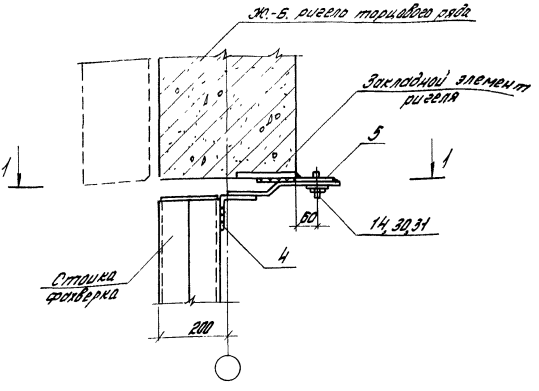

1-1

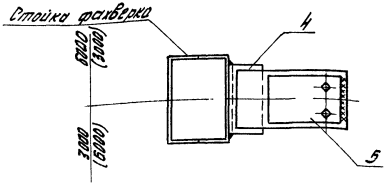

Толщина сварных швов $h_ш = 8$ мм

Рук. отд.	Смилянский		
Н. контр.	Гадаева		
Гл. инж. пр.	Рудаков		
Вед. инж.	Иванова		
Ст. инж.	Двинянинова		
Инж.	Казанцева		

1.030.1-1.3-2-020

Узел 2.
Крепление оголовка стойки фахверка к ригелю торцового ряда

Стадия	Лист	Листов
Р		1

ЦНИИПРОМЗДАНИЙ

Инв. № подл. | Подпись и дата | Взам. инв. №

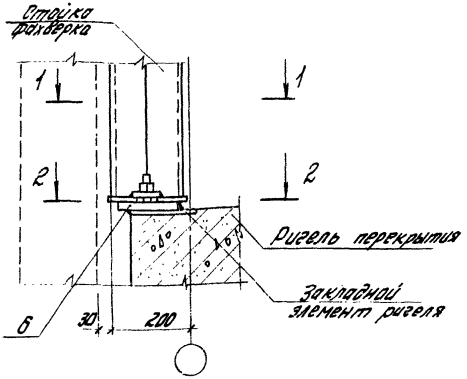

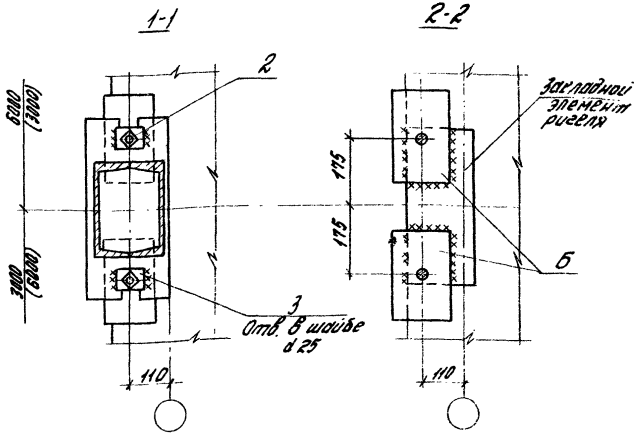

Толщина сварных швов $h_ш$ = 10 мм

Рук. отд.	Смиленский		
Н. контр.	Рабкова		
Гл. инж. пр.	Рудаков		
Зав. инж.	Иванова		
Ст. инж.	Житникова		
Инж.	Козинцева		

1.030.1-1.3-2-030

Узел 3. Крепление стойки фахверка верхнего этажа к ригелю торцового ряда

Стадия	Лист	Листов
Р		1

ЦНИИПРОМЗДАНИЙ

Инв. № подл. | Подпись и дата | Взам. инв. №

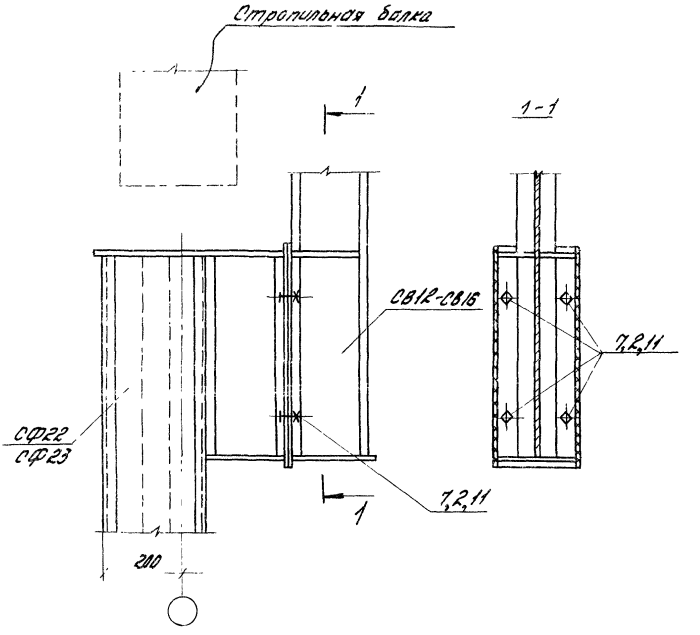

Толщина сварных швов h_w = 6 мм

Рук. отд.	Синянский		
Н. контр.	Газаева		
Гл. инж. пр.	Рубоков		
Вед. инж.	Иванова		
Ст. инж.	Двинянинова		
Инж.	Казанцева		

1.030.1-1.3-2-040

Узел 4.
Стык стоек фахверка СФ22, СФ23 с СВ12-СВ16

Стадия	Лист	Листов
Р		1

ЦНИИПРОМЗДАНИЙ

19953 11

Инв. № подл. | Подпись и дата | Взам. инв. №

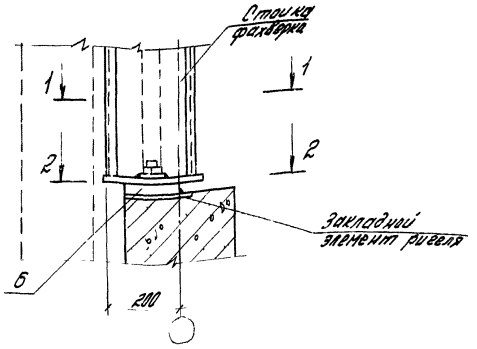

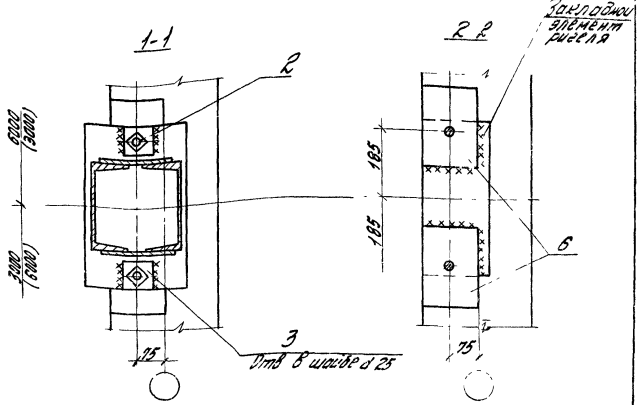

Толщина сварных швов $h_ш$ = 10 мм

Рук отд.	Смилянский		
Н контр	Радаева		
Гл инж пр	Рудаков		
Вед инж	Иванова		
Ст инж.	Шиняшинова		
Инж	Казанцева		

1 030.1-1.3-2-050

Узел 5.
Крепление стойки фахверка верхнего этажа к ригелю торцового ряда
($h_{эт}$ = 7,2 м)

Стадия	Лист	Листов
Р		1

ЦНИИПРОМЗДАНИЙ

Инв № подл. | Подпись и дата | Взам инв №

19953 12

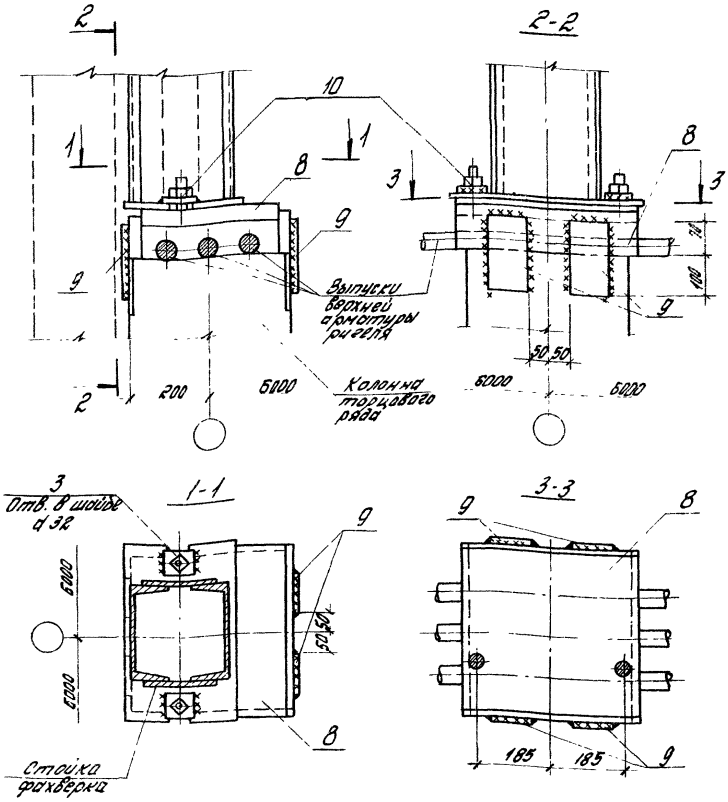

1. Толщина сварных швов hw = 10 мм.
2. Элемент крепления поз. 8 устанавливать после приемки приварки выпусков верхней арматуры ригелей к оголовку колонны.

Рук отд	Смилянский			1.030.1-1.3-2-060			
Н.контр	Гадаева			Узел 6. Крепление опоры стойки фахверка верхнего этажа к колонне торцового ряда (hэт = 7,2 м)	Стадия	Лист	Листов
Глинж пр	Рудаков				Р		1
Вед.инж	Иванова				ЦНИИПРОМЗДАНИЙ		
Ст. инж	Двинянинова						
Инж.	Казанцева						

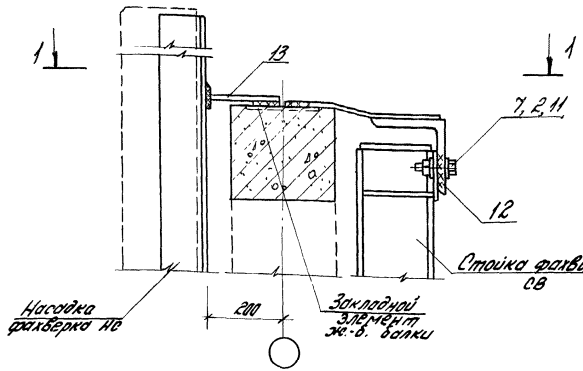

1-1

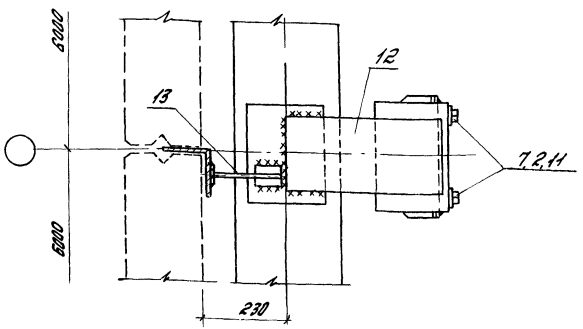

1. Толщина сварных швов hш = 8 мм.
2. Узел 7 см. совместно с узлом 9.

Рук. отд.	Смилянский			1.030.1-1.3-2-070			
Н. контр.	Гадаева			Узел 7. Крепление оголовка и насадки стойки фахверка к балке покрытия	Стадия	Лист	Листов
Гл. инж. пр.	Рудаков				Р		1
Вед. инж.	Иванова				ЦНИИПРОМЗДАНИЙ		
Ст. инж.	Двинянинова						
Инж.	Казанцева						

Инв. № подл. | Подпись и дата | Взам. инв. №

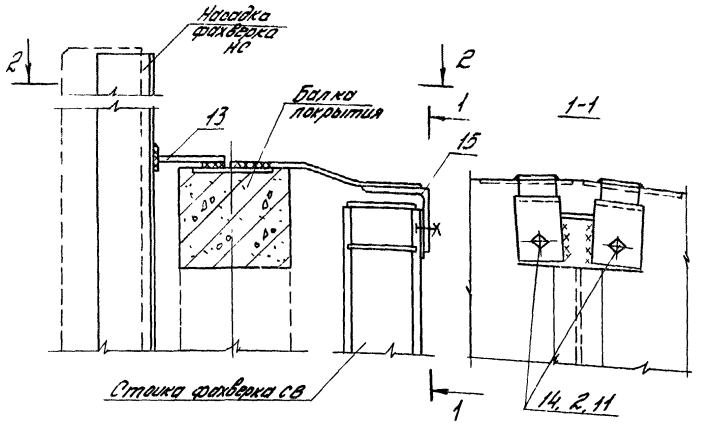

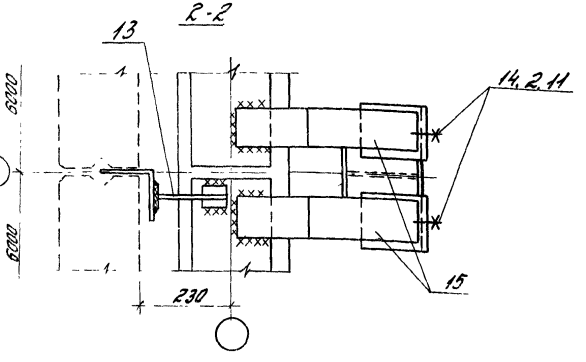

Толщина сварных швов hw = 6 мм

Рук отд.	Смилянский		1.030.1-1.3-2-080	
Н. контр.	Гадаева		Узел 8. Крепление стойки фахверка и насадки к балке покрытия в коньке	Стадия: Р; Лист; Листов: 1
Гл. инж. пр.	Рудаков			
Вед. инж.	Иванова			
Ст. инж.	Двинянинова			ЦНИИПРОМЗДАНИЙ
Инж.	Казанцево			

Взам. инв. №

Подпись и дата

Инв. № подл.

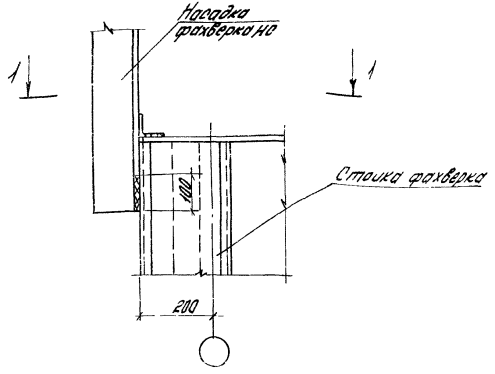

1-1

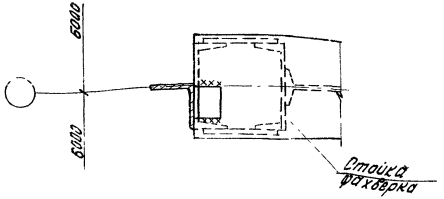

Толщина сварных швов $h_ш = 6$ мм

Рук. отд.	Данилевский		
Н. контр.	Гордова		
Гл. инж. пр.	Рудаков		
Вед. инж.	Иванова		
Ст. инж.	Двинянинова		
Инж.	Рязанцева		

1.090.1-1.3-2-090

Узел 9. Крепление насадки НС к стойке фахверка

Стадия	Лист	Листов
Р		1

ЦНИИПРОМЗДАНИЙ

Инв. № подл. | Подпись и дата | Взам. инв. №

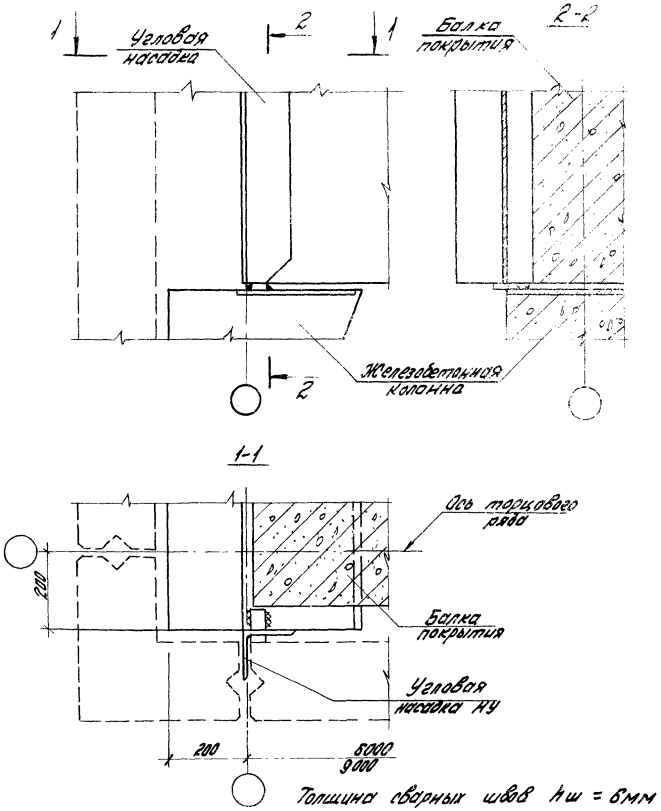

Рук. отд.	Смилянский		
Н. контр.	Гадаева		
Гл. инж. пр.	Рудаков		
Вед. инж.	Иванова		
Ст. инж.	Двинянинова		
Инж.	Казанцева		

1.030.1-1.3-2-100

Узел 10.
Крепление угловой насадки НУ к оголовку колонны

Стадия	Лист	Листов
Р		1

ЦНИИПРОМЪДАНИЙ

Инв. № подл. | Подпись и дата | Взам. инв. №

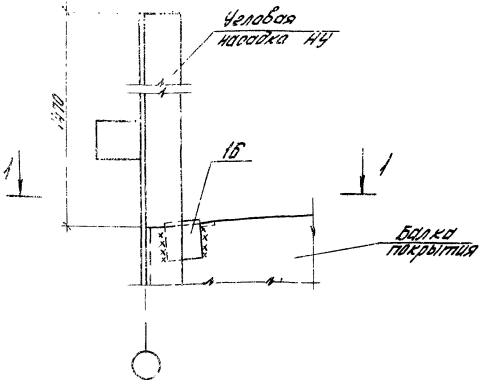

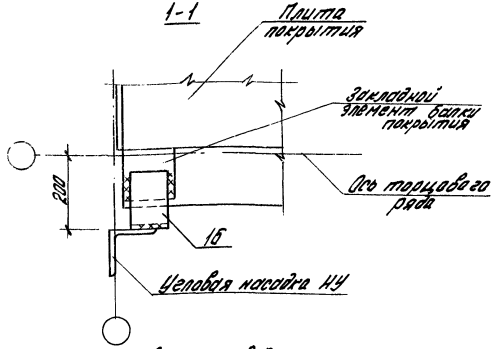

Толщина сварных швов $h_ш$ = 6 мм

Рук.отд.	Эмлянский		
Н.контр.	Гордеева		
Гл.инж.пр.	Рудаков		
Вед.инж.	Иванова		
Отд.инж.	Двинянинова		
Инж.	Хованцева		

1.030.1-1.3-2-110

Узел 11.
Крепление угловой насадки НУ к балке покрытия

Стадия	Лист	Листов
Р		1

ЦНИИПромзданий

Инв.№ подл. | Подпись и дата | Взам.инв.№

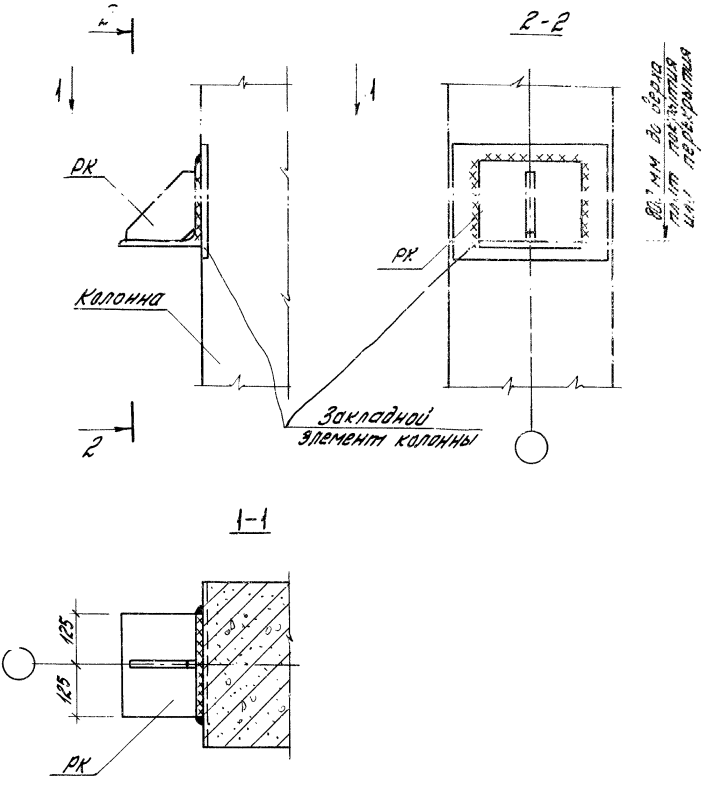

Толщина сварных швов hш =6мм

				1.030.1-1.3-2-120			
Рук.отд.	Смилянский			Узел 12. Крепление опорной консоли РК к железобетонной колонне	Стадия	Лист	Листов
Н.контр.	Гадаева				Р		1
Гл.инж.пр.	Рудаков				ЦНИИПРОМЗДАНИЙ		
Вед.инж.	Иванова						
Ст.инж.	Двинянинова						
Инж.	Казанцева						

Инв. № подл. | Подпись и дата | Взам. инв. №

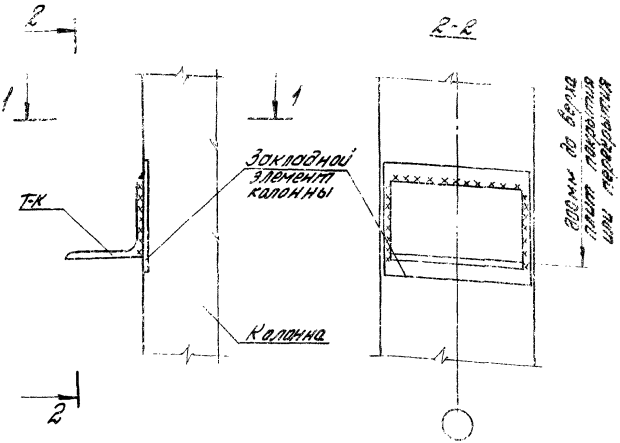

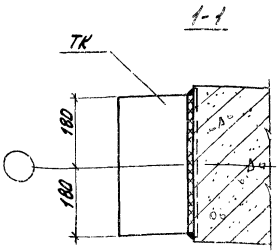

Толщина сварных швов $h_ш = 6$ мм

Инв. № подл. | Подпись и дата | Взам. инв. №

Рук. отд.	Смиянчий		
Н. контр.	Федорова		
Гл. инж. пр.	Рыбонов		
Гл. инж.	Иванова		
Ст. инж.	Овчинникова		
Инж.	Казанцева		

1.030.1-1 3-2-130

Узел 13
Крепление опорной консоли ТК к железобетонной колонне

Стадия	Лист	Листов
Р		1

ЦНИИПромзданий

19953 20

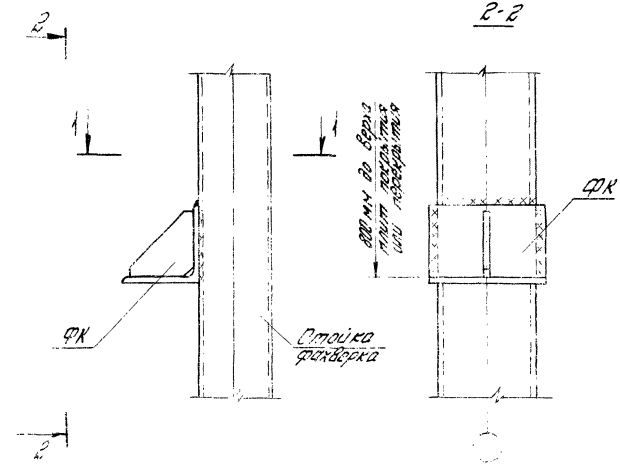

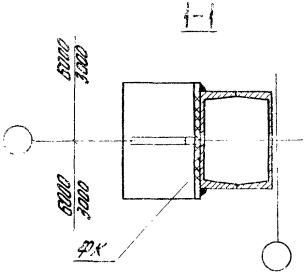

Толщина сварных швов hш = 6 мм

				1.030.1-1.3-2-140			
Рук. отд.	Смилянский			Узел 14 Крепление опорной консоли ФК к стойке фахверка	Стадия	Лист	Листов
Н. контр.	Гадаева				Р		1
Гл. инж. пр.	Рудаков				ЦНИИПРОМЗДАНИЙ		
Вед. инж.	Иванова						
Ст. инж.	Двинянинова						
Инж.	Казанцева						

Инв. № подл. | Подпись и дата | Взам. инв. №

19953 21

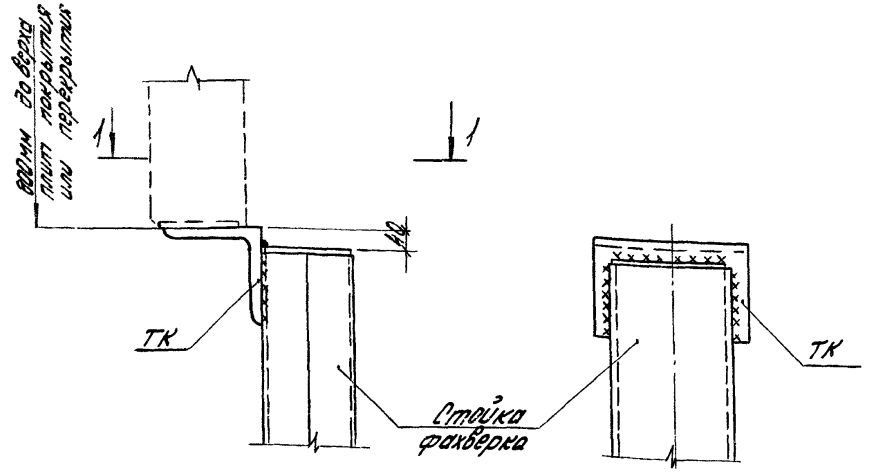

1-1

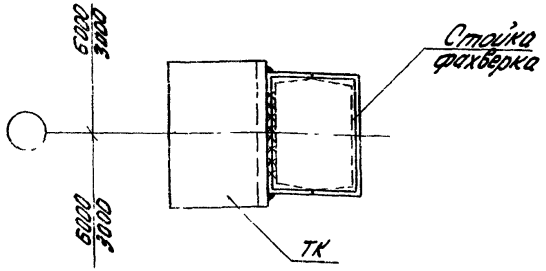

Толщина сварных швов h_w = 6мм

Инв. № подл.	Подпись и дата	Взам. инв. №	

Рук. отд.	Смиланский		
Н. контр.	Голубева		
Гл. инж. пр.	Рубаков		
Зав. инж.	Иванова		
Ст. инж.	Двинянинова		
Инж.	Козинцева		

1.030.1-1 3-2-150

Узел 15.
Крепление опорной консоли ТК к стойке фахверка

Стадия	Лист	Листов
Р		1

ЦНИИПРОМЗДАНИЙ

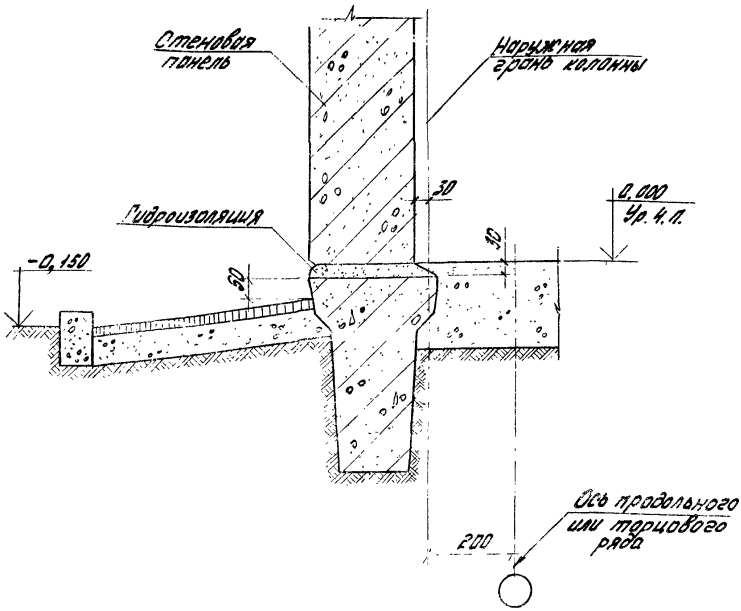

Рук. отд.	Смилянский			1.030.1-1.3-2-160			
Н. контр.	Гадаева			Узел 16 Опирание стеновой панели на фундаментную балку	Стадия	Лист	Листов
Гл. инж. пр.	Рудаков				Р		1
Вед. инж.	Иванова				ЦНИИПРОМЗДАНИЙ		
Ст. инж.	Двинянинова						
Инж.	Казанцева						

Инв. № подл. | Подпись и дата | Взам. инв. №

19953 23

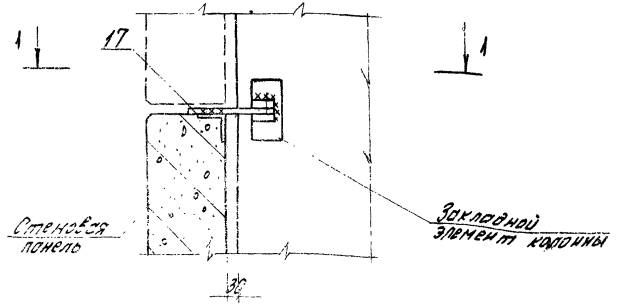

1 - 1

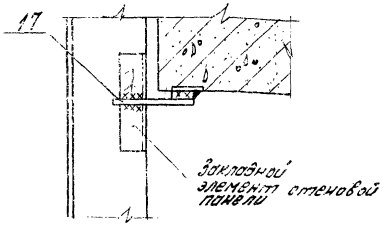

Толщина сварных швов $h_ш = 6$ мм

Рук. отд.	Смилянский			1.030.1-1.3-2-170			
Н. контр.	Гадаева			Узел 17. Крепление стеновой панели к железобетонной колонне	Стадия	Лист	Листов
Гл. инж. пр.	Рудаков				Р		1
Вед. инж.	Иванова				ЦНИИПРОМЗДАНИЙ		
Ст. инж.	Дванянинова						
Инж.	Казанцева						

Инв. № подл. | Подпись и дата | Взам. инв. №

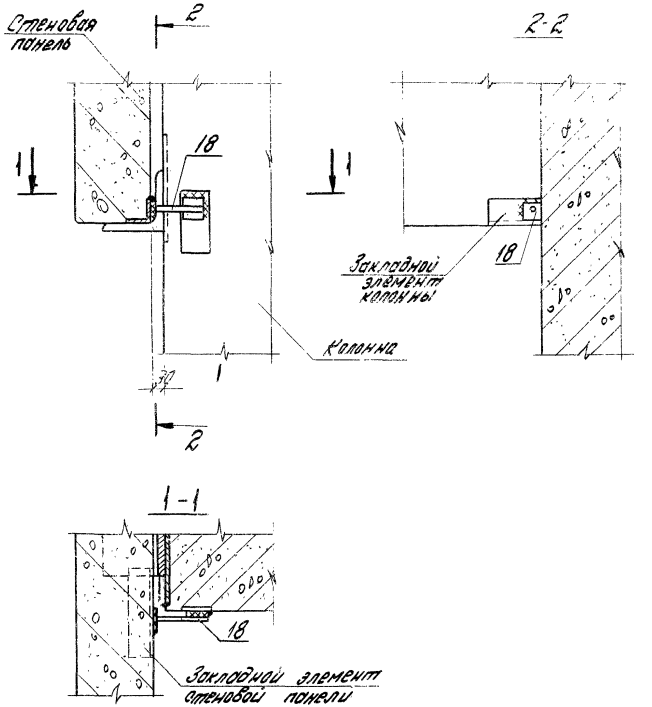

Толщина сварных швов $h_ш = 6$ мм

Рук. отд.	Смилянский			1.030.1-1.3-2-180			
Н. контр.	Гадаева			Узел 18. Крепление стеновой панели к железобетонной колонне в уровне опорной консоли.	Стадия	Лист	Листов
Гл. инж. пр.	Рудаков				Р		1
Вед. инж.	Иванова				ЦНИИПРОМЗДАНИЙ		
Ст. инж.	Двинянинова						
Инж.	Казанцева						

Инв. № подл. | Подпись и дата | Взам. инв. №

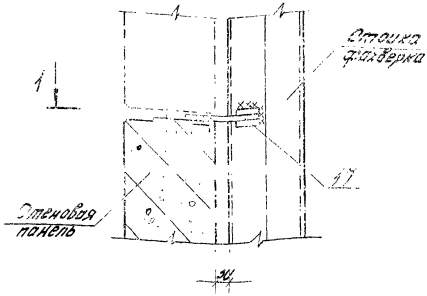

1-1

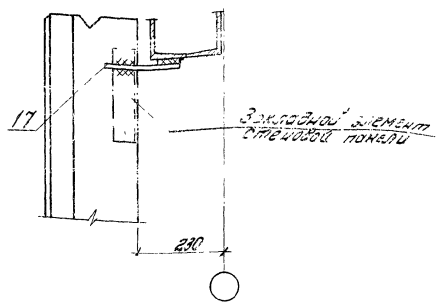

Толщина сварных швов $h_ш$ = 6мм

Инв. № подл. | Подпись и дата | Взам. инв. №

Рук. отд.	Смилянский		1.030.1-1.3-2-190
Н. контр.	Годова		
Гл. инж. пр.	Рубанов		Узел 19. Крепление стеновой панели к стойке фахверка
Гл. инж.	Иванова		Стадия: Р; Лист: —; Листов: 1
Рук. инж.	Двинянинова		ЦНИИПРОМЗДАНИЙ
Инж.	Козанцева		

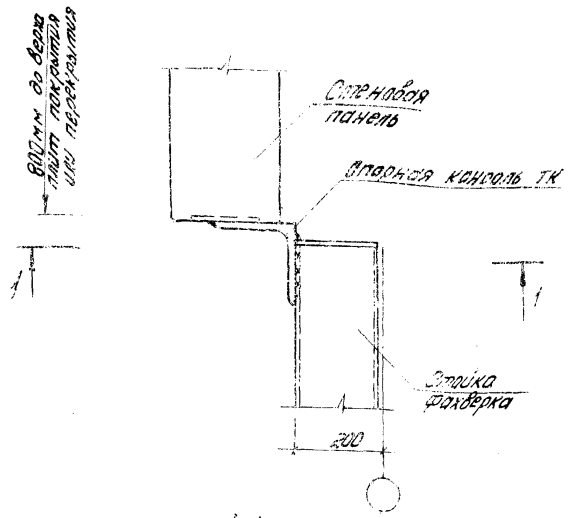

1-1

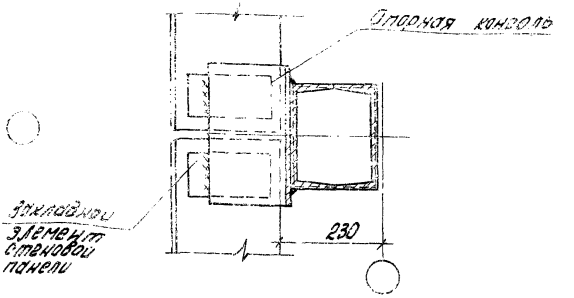

Толщина сварных швов $h_ш$ = 6 мм

Рук. отд.	Очилянский		
Н. контр.	Гадаева		
Гл. инж. пр.	Рудаков		
Вед. инж.	Иванова		
Ст. инж.	Двинянинова		
Инж.	Казанцева		

1.030.1-1.3-2-200

Узел 20.
Крепление стеновой панели к стойке фахверка в уровне опорной консоли ТК

Стадия	Лист	Листов
Р		1

ЦНИИПРОМЗДАНИЙ

Инв. № подл. | Подпись и дата | Взам. инв. №

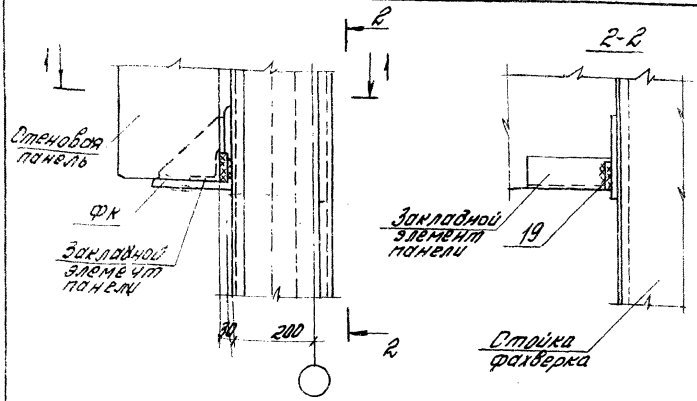

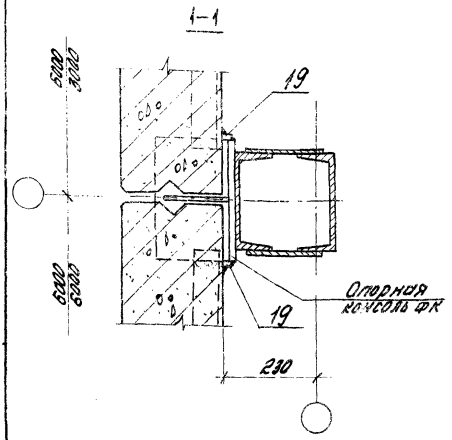

Толщина сварных швов $h_w = 8$ мм

Рук. отд.	Смилянский		
Н. контр.	Гадаева		
Гл. инж. пр.	Рудаков		
Вед. инж.	Иванова		
Ст. инж.	Двинянина		
Инж.	Казанцева		

1.030.1-1.3-2-210

Узел 21.
Крепление стеновой панели к стойке фахверка в уровне опорной консоли ФК

Стадия	Лист	Листов
Р		1

ЦНИИПРОМЗДАНИЙ

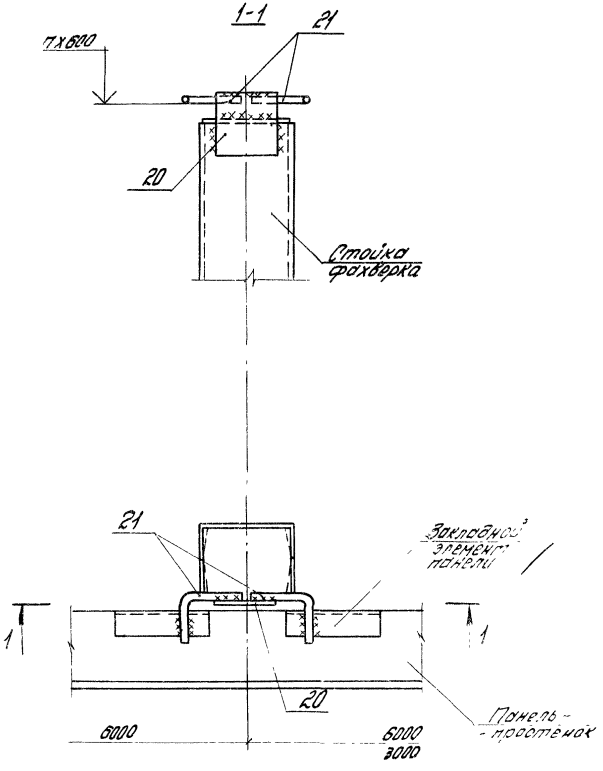

Рук. отд.	Смилянский			1.030 1-1 3-2 22?			
Н. контр.	Гадаева			Узел 22 Крепление простеночной панели к стойке фахверка	Стадия	Лист	Листов
Гл. инж. пр.	Рудаков				Р		1
Вед. инж.	Иванова				ЦНИИПРОМЗДАНИЙ		
Ст. инж.	Двинянинова						
Инж.	Казанцева						

Инв. № подл. | Подпись и дата | Взам. инв. №

1-1

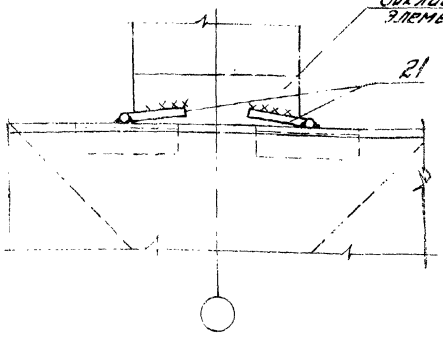

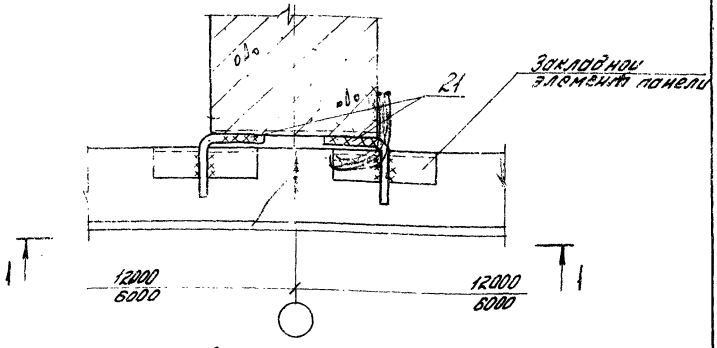

Толщина сварных швов $h_ш = 6$ мм

Рук. отд.	Снитянский		
Н. контр.	Гаврева		
Гл. инж. пр.	Рудаков		
Зав. инж.	Иванова		
Ст. инж.	Двинянинов		
Инж.	Розанцева		

1.030.1-1.3-2-230

Узел 23.
Крепление простеночной панели к железобетонной колонне

Стадия	Лист	Листов
Р		1

ЦНИИПРОМЗДАНИЙ

19953 30

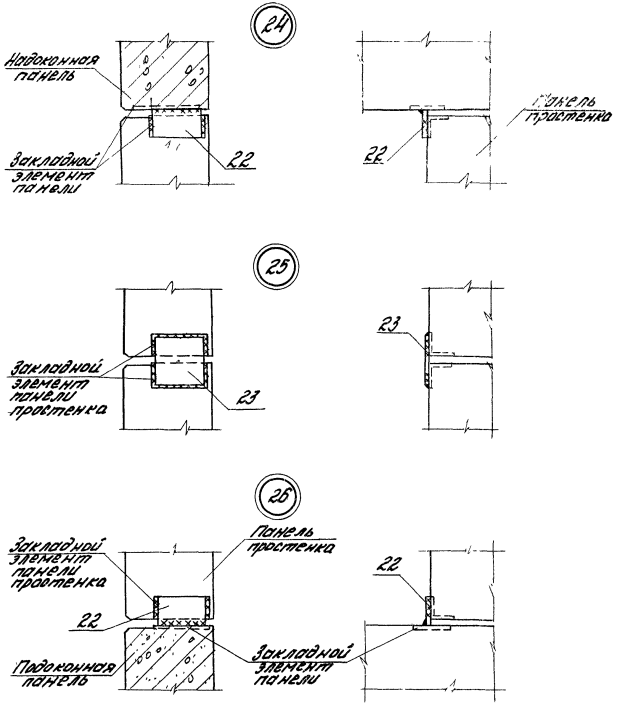

Толщина сварных швов $h_ш = 6$ мм

				1.030.1-1.3-2-240			
Рук. отд.	Смилянский			Узел 24, 25, 26. Крепление простенка к надоконной и подоконной панелям. Соединение простенков	Стадия	Лист	Листов
Н. контр.	Гадаева				0		1
Гл. инж. пр.	Рудаков				ЦНИИПРОМЗДАНИЙ		
Вед. инж.	Иванова						
Ст. инж.	Двинянинова						
Инж.	Казанцева						

Инв. № подл. | Подпись и дата | Взам. инв. №

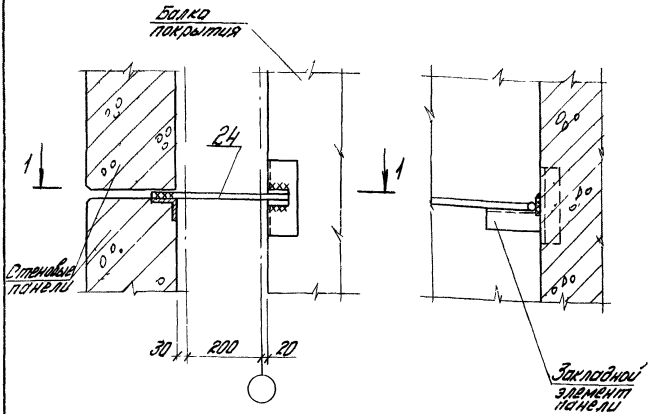

1-1

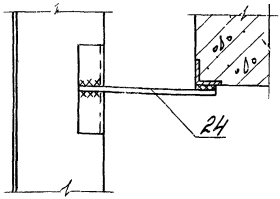

Толщина сварных швов hш = 8 мм

Рук отд	Смилянский			1. 030 1-1 3-2-250
Н контр	Радаева			
Гл инж пр	Рудаков			Узел 27 Крепление стеновой панели к балке покрытия по продольному ряду
Вед инж	Иванова			
Ст. инж	Двинянинова			
Ин ж	Козанцева			

Стадия	Лист	Листов
Р		1

ЦНИИПРОМЗДАНИЙ

Инв № подл. | Подпись и дата | Взам инв №

19953 32

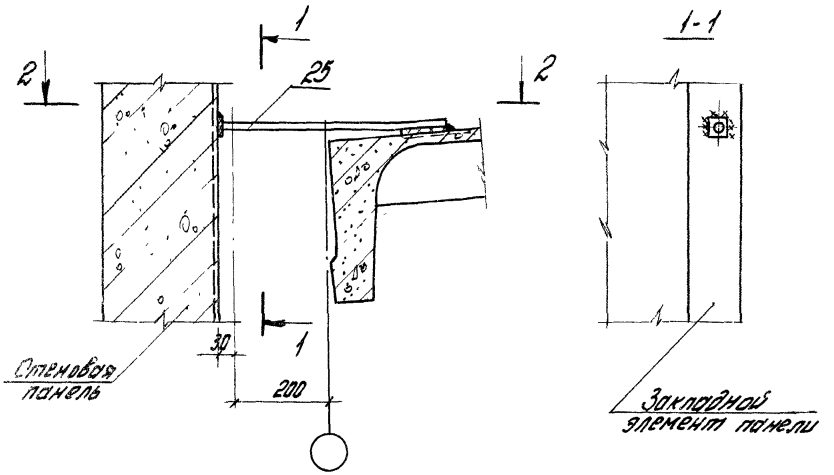

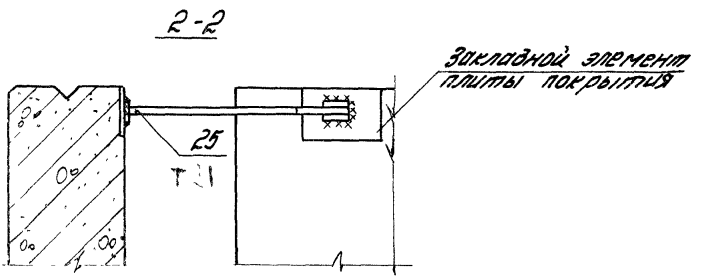

Толщина сварных швов $h_{ш}$ = 6 мм

Рук. отд.	Смилянский		1.030.1-1.3-2-260
Н. контр.	Гадаева		
Гл. инж. пр.	Рубаков		Узел 28. Крепление парапетной панели к плите покрытия
Вед. инж.	Иванова		Стадия: Р; Лист: ; Листов: 1
Ст. инж.	Двинянинова		ЦНИИПРОМЗДАНИЙ
Инж.	Казанцева		

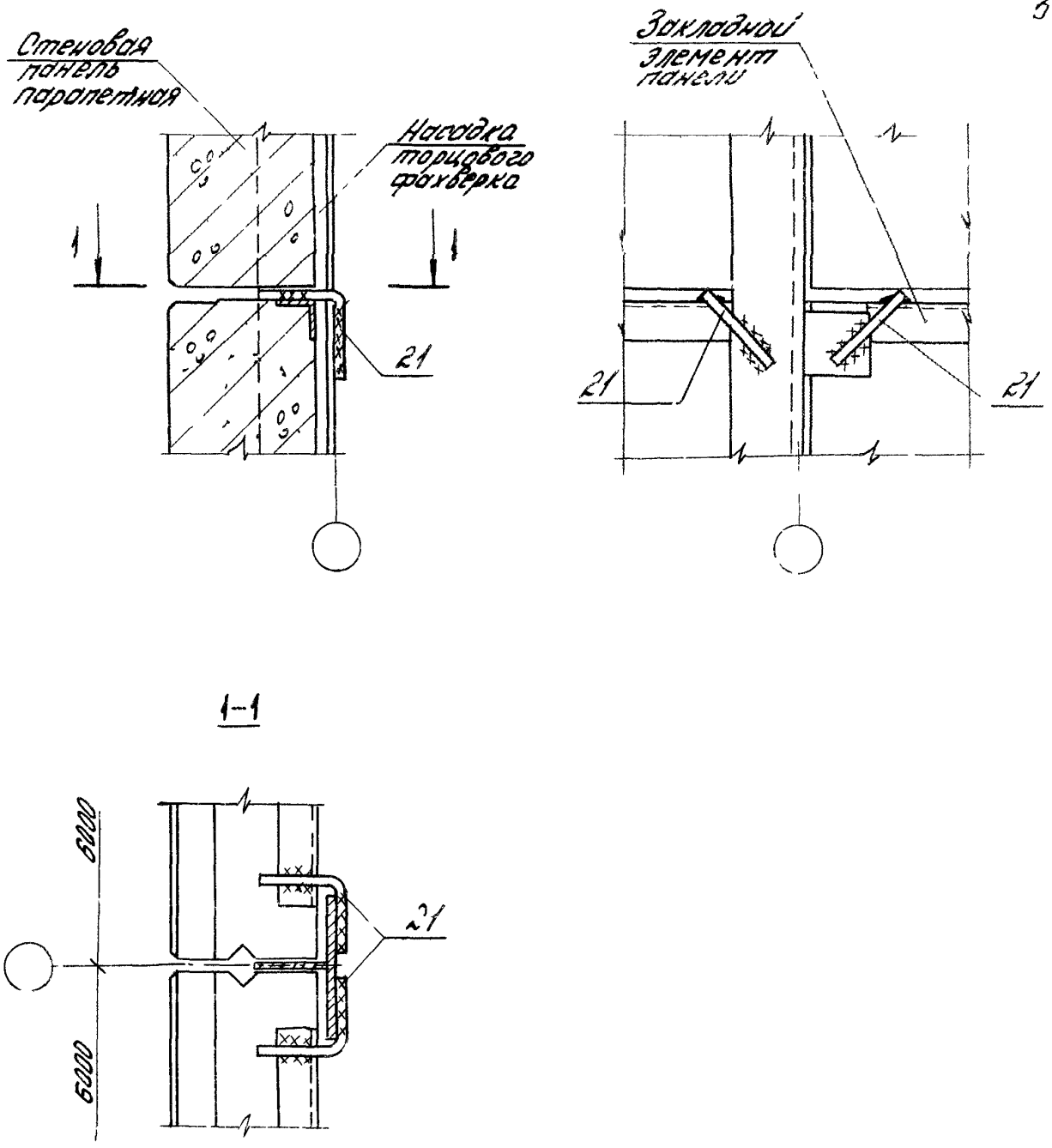

Толщина сварных швов hw = 8 мм

				1 030 1-1 3-2-270			
Рук отд.	Смилянский			Узел 29	Стадия	Лист	Листов
Н. контр.	Гадаева			Крепление панели парапета к насадке фахверка в глухом участке стены	Р		1
Гл инж пр	Рудаков				ЦНИИПРОМЗДАНИЙ		
Вед инж.	Иванова						
Ст инж.	Двинянинова						
Инж	Казанцева						

Инв № подл. | Подпись и дата | Взам инв №

19953 34

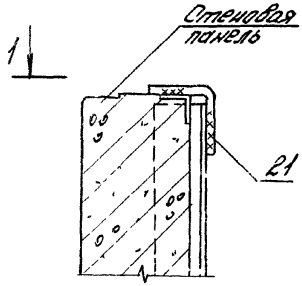

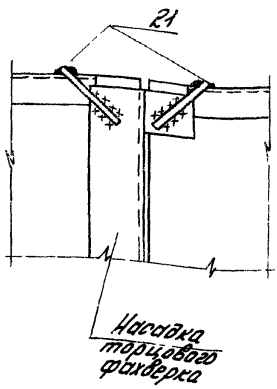

1-1

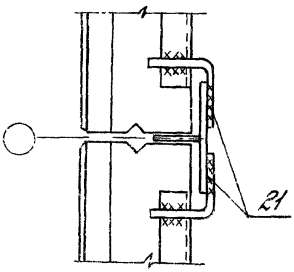

Толщина сварных швов $h_ш$ = 8мм

Рук отд	Смилянский		
Н. контр	Гладкова		
Гл инж пр	Рудаков		
Зед инж	Иванова		
Ст инж	Двинянинова		
Инж	Казанцева		

1.030 1-1 3-2-280

Узел 30
Крепление панели парапета к насадке фахверка по оси среднего ряда

Стадия	Лист	Листов
Р		1

ЦНИИПРОМЗДАНИЙ

Инв. № подл. | Подпись и дата | Взам. инв. №

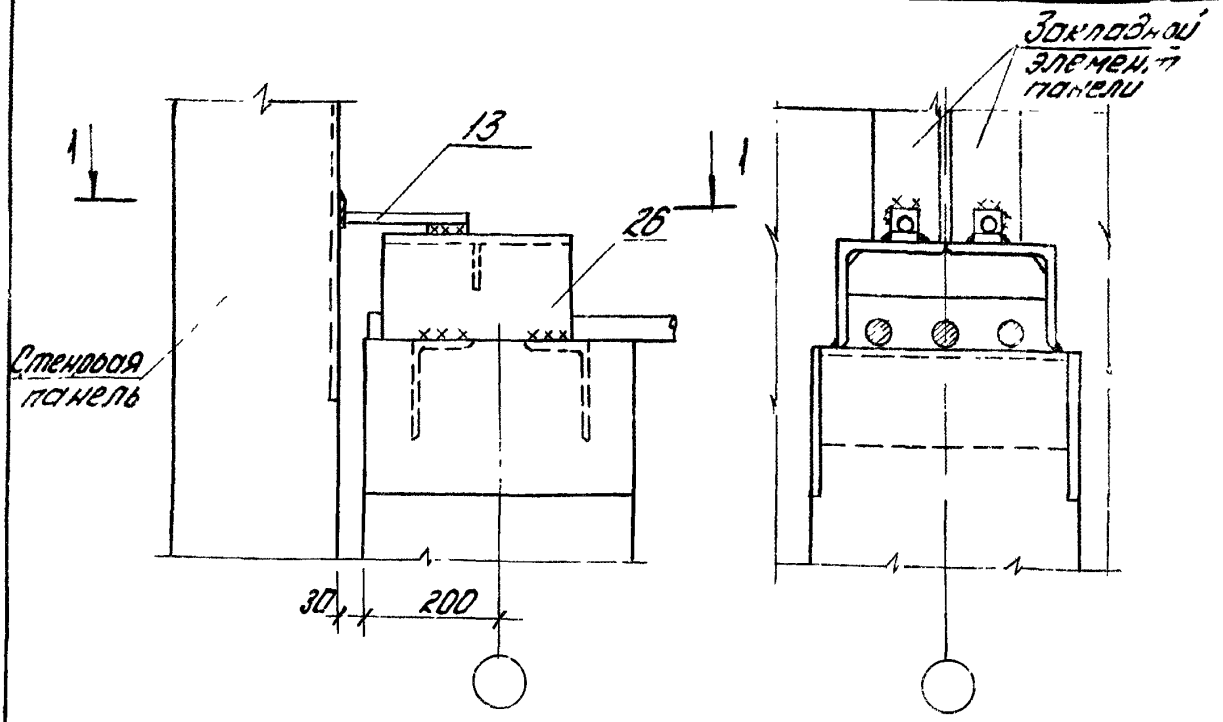

1-1

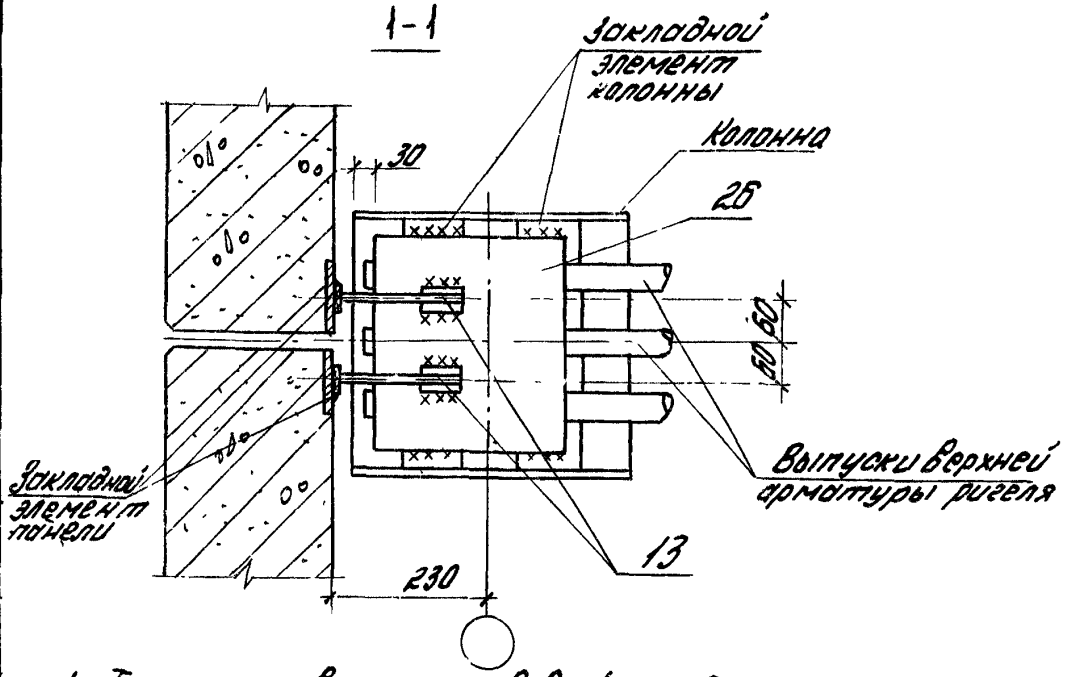

1. Толщина сварных швов h_w = 6 мм.
2. Элемент крепления поз. 26 (т13) устанавливается после приемки приварки выпусков верхней арматуры ригеля к оголовку колонны.

Рук. отд.	Смилянский		
Н. контр.	Гадаева		
Гл. инж. пр.	Руданов		
Вед. инж.	Иванова		
Ст. инж.	Винянинова		
Инж.	Казанцева		

1.030.1-1.3-2-290

Узел 31.
Крепление парапетной панели к колоннам продольного ряда

Стадия	Лист	Листов
Р		1

ЦНИИПРОМЗДАНИЙ

Инв. № подл. | Подпись и дата | Взам. инв. №

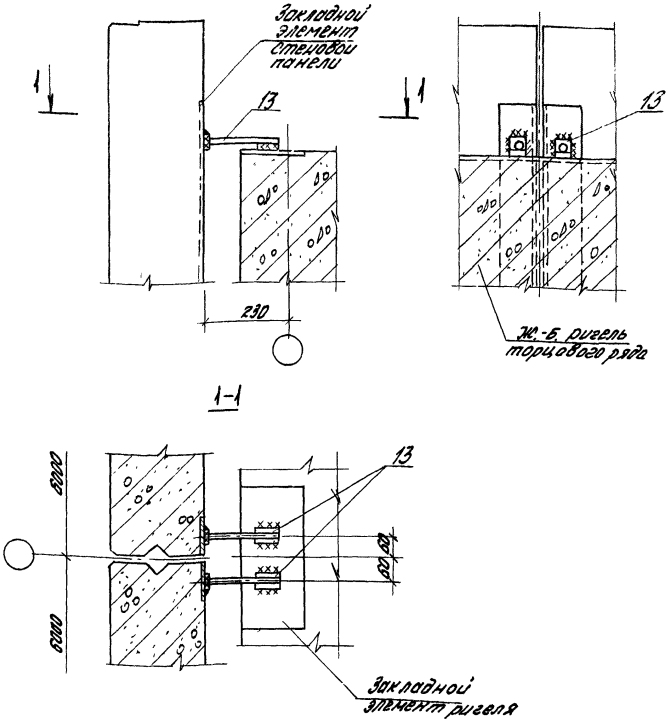

Толщина сварных швов $h_ш = 6$ мм

Рук. отд.	Смилянский		
Н. контр.	Гадаева		
Гл. инж. пр.	Рудаков		
Вед. инж.	Иванова		
Ст. инж.	Двинянинова		
Инж.	Казанцева		

1. 030.1-1.3-2-300

Узел 32.
Крепление парапетной панели к ригелю торцового ряда

Стадия	Лист	Листов
Р		1

ЦНИИПРОМЗДАНИЙ

Инв. № подл. | Подпись и дата | Взам. инв. №

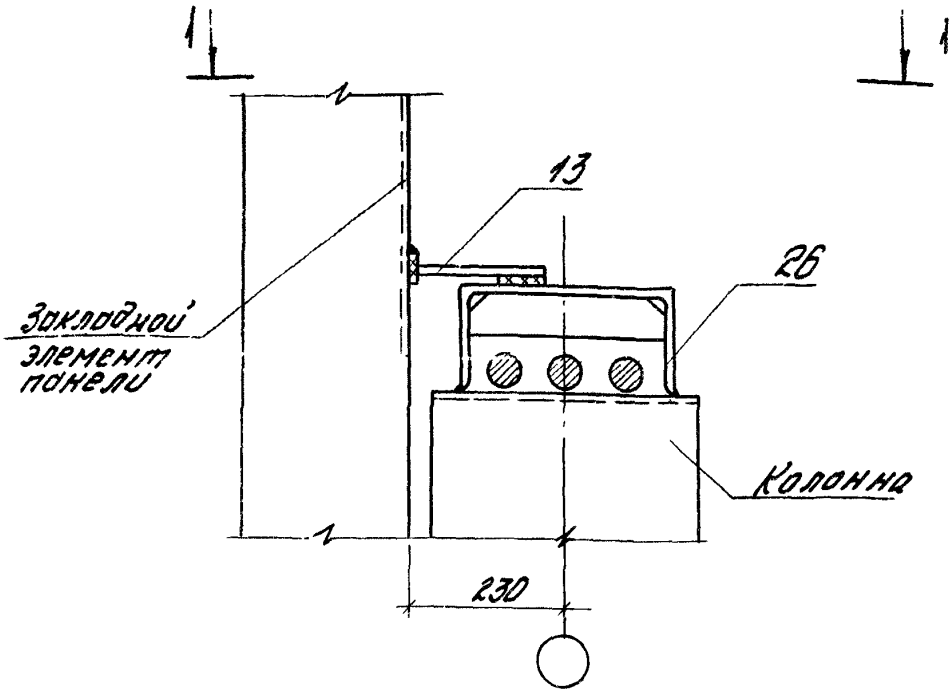

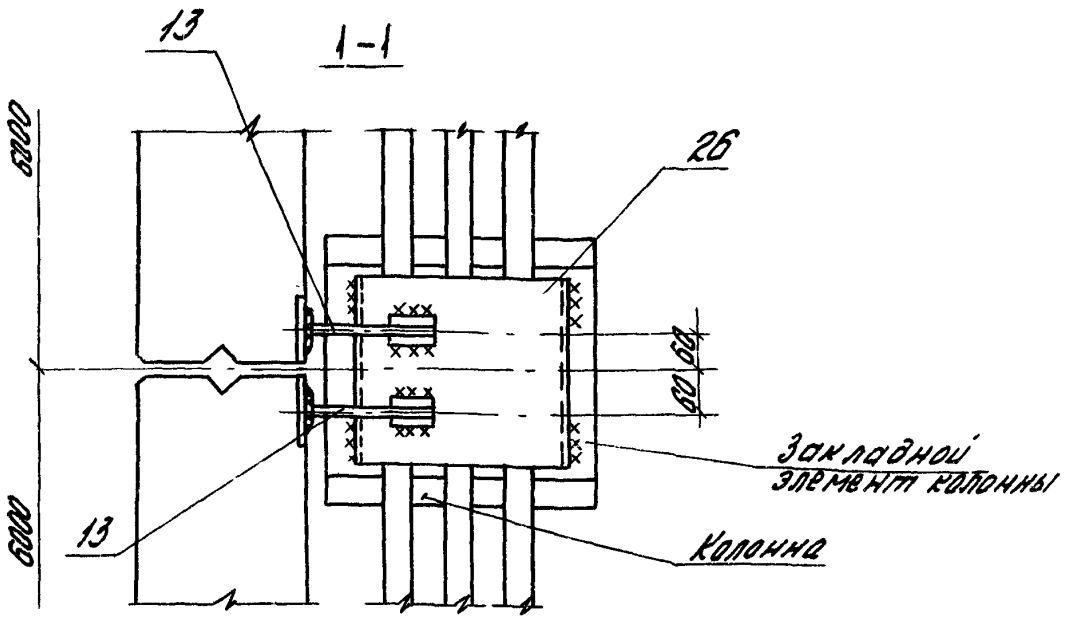

1. Толщина сварных швов hш = 6мм.

2. Элемент крепления поз. 26 (Т13) устанавливается после приемки приварки выпусков верхней арматуры ригеля к оголовку колонны.

Рук. отд.	Смилянский		
Н. контр.	Гарбарева		
Гл. инж. пр.	Рудаков		
Вед. инж.	Иванова		
Ст. инж.	Двинянинова		
Ин. ж.	Казанцева		

1.030.1-1.3-2-310

Узел 33.
Крепление парапетной панели к колонне торцового ряда в пролете здания

Стадия	Лист	Листов
Р		1

ЦНИИПРОМЗДАНИЙ

Инв. № подл. | Подпись и дата | Взам. инв. №

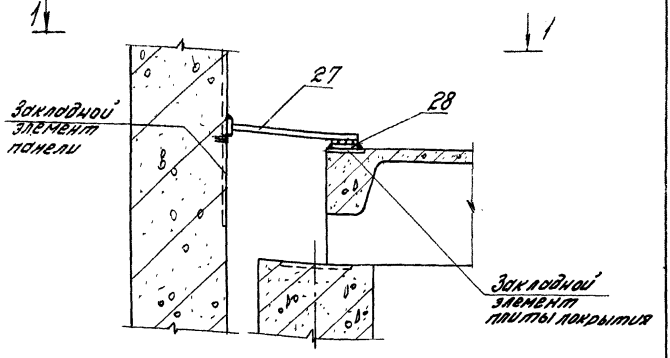

1-1

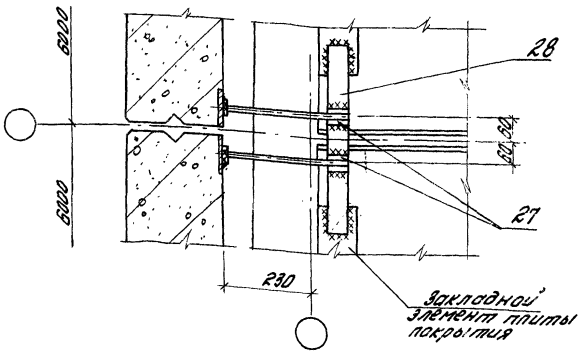

Толщина сварных швов hш =6мм

Рук.отд.	Смилянский			1.030.1-1.3-2-320			
Н.контр.	Гадаева			Узел Эн. Крепление парапетной панели к плите покрытия по торцу здания	Стадия	Лист	Листов
Гл.инж.пр.	Рудаков				Р		1
Вед.инж.	Иванова				ЦНИИПРОМЗДАНИЙ		
Ст.инж.	Двинянинова						
Инж.	Казанцева						

Инв.№ подл. | Подпись и дата | Взам.инв.№

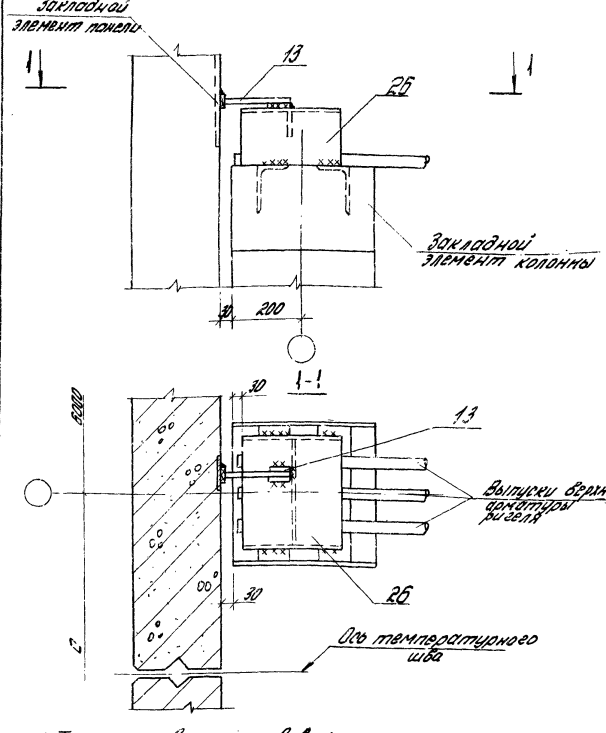

1. Толщина сварных швов hш = 6мм.
2. Элемент крепления поз. 26 (т13) устанавливается после приемки приварки выпусков верхней арматуры ригеля к оголовку колонны.

Рук. отд.	Смилянский		1.030.1-1.3-2-330	
Н. контр.	Гадаева		Узел 35. Крепление парапетной панели у температурного шва со вставкой	Стадия: Р; Лист; Листов: 1
Гл. инж. пр.	Рудаков			
Вед. инж.	Иванова			ЦНИИПРОМЗДАНИЙ
Ст. инж.	Двинянинова			
Инж.	Казанцева			

Инв. № подл. | Подпись и дата | Взам. инв. №

19953 40

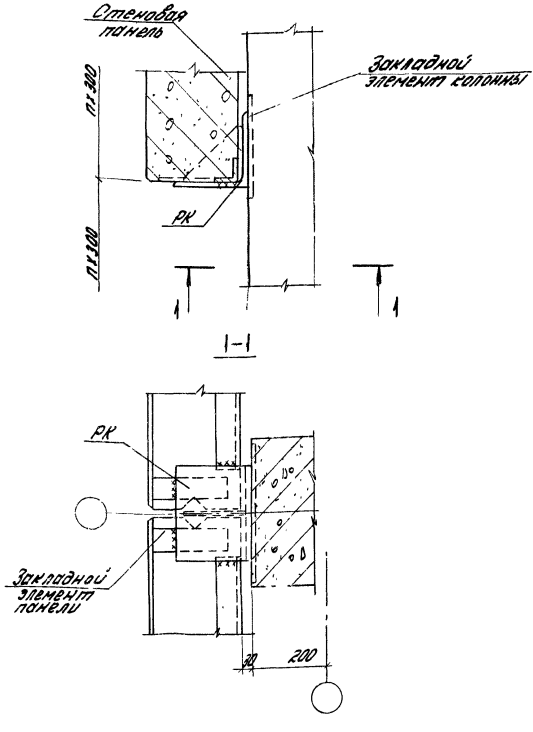

Толщина сварных швов $h_ш = 8$ мм

				1.030.1-1.3-2-340			
Рук отд.	Смилянский			Узел 35. Крепление стеновой панели к опорной консоли по торцовому ряду колонн	Стадия	Лист	Листов
Н.контр.	Гадаева				Р		1
Тл.инж.пр.	Рудаков				ЦНИИПРОМЗДАНИЙ		
Вед.инж.	Иванова						
Ст.инж.	Авиянинова						
Инж.	Казанцева						

Инв.№ подл. | Подпись и дата | Взам.инв.№

1995

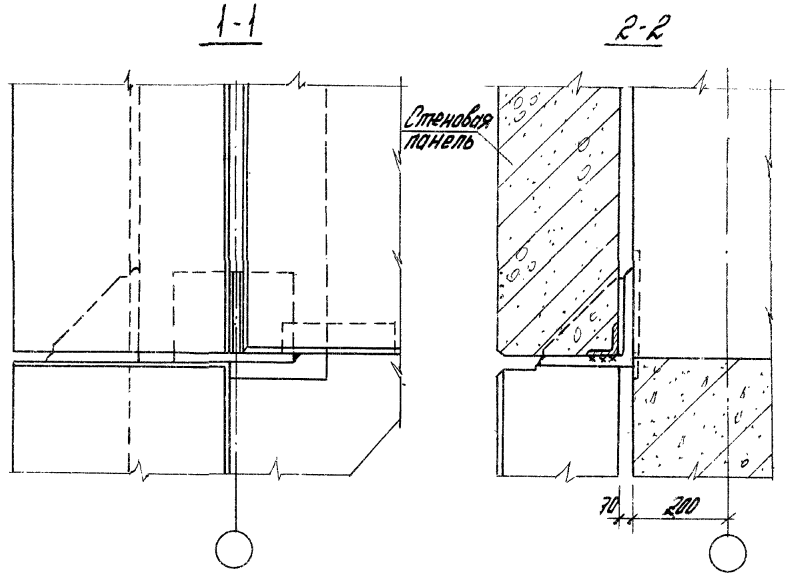

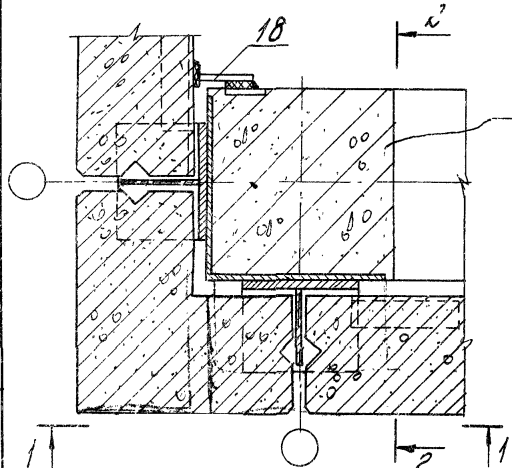

Толщина сварных швов $h_ш$ = 6мм

			1.030.1-1.3-2-350		
Рук. отд.	Смиянский		Узел 37. Крепление стеновой панели к железобетонной угловой колонне в уровне опорной консоли	Стадия	Лист	Листов
Н. контр.	Гордеева			Р		1
Гл. инж. пр.	Рудаков			ЦНИИПРОМЗДАНИЙ		
Зав. сект.	Иванова					
Ст. инж.	Шишкина					

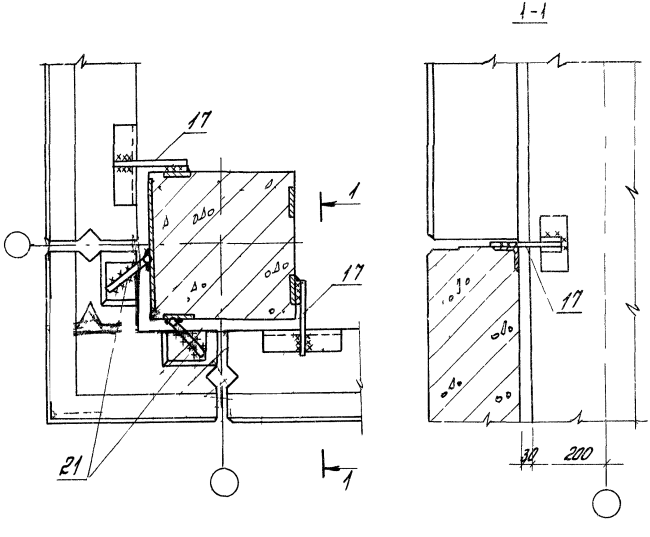

Толщина сварных швов hш = 6 мм

				1 030 1 1 3-2 -360			
Рук отд	Смилянский			Узел 38 Крепление стеновой панели к железобетонной колонне в углу здания	Стадия	Лист	Листов
Н контр	Гадаева				Р		1
Гл инж пр	Рудаков				ЦНИИПРОМЗДАНИЙ		
Вед инж	Иванова						
Ст инж	Двинянинова						

Инв. № подл. | Подпись и дата | Взам инв. №

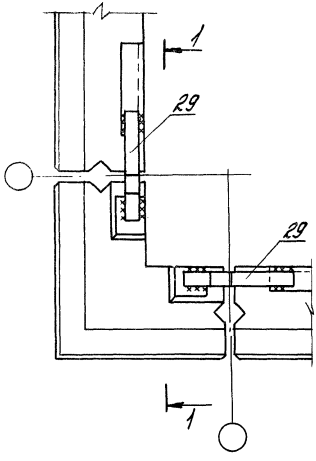

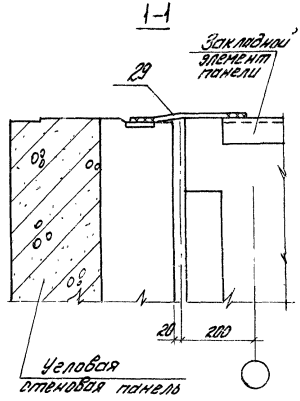

Толщина сварных швов hш = 6мм

				1.030.1-1.3-2-370			
Рук. отд.	Смилянский			Узел 39. Крепление угловой стеновой панели к панели парапета	Стадия	Лист	Листов
Н. контр.	Гадаева				Р		1
Гл. инж. пр.	Рудаков				ЦНИИПРОМЗДАНИЙ		
Вед. инж.	Иванова						
Ст. инж.	Двинянинова						

Взам. инв. №

Подпись и дата

1-1

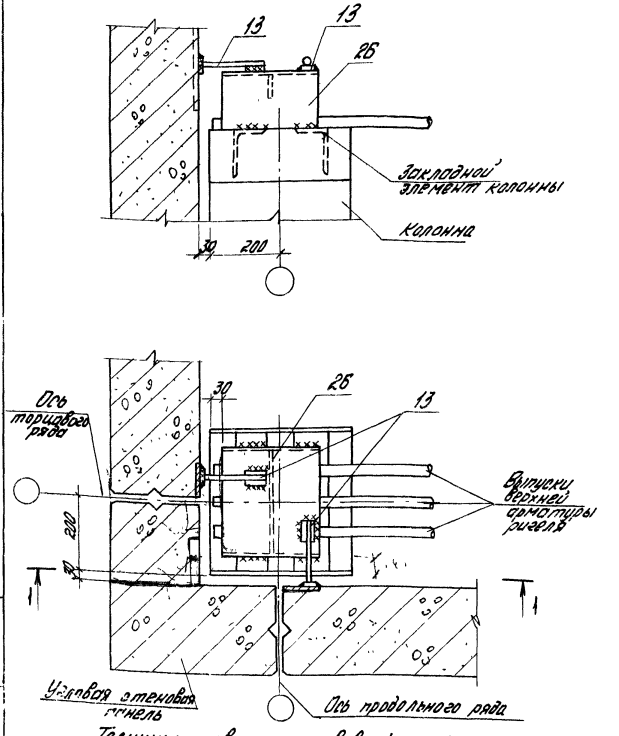

Толщина сварных швов $h_ш = 6$ мм

Рук. отд.	Смилянский			1.030.1-1.3-2-380
Н. контр.	Гадаева			
ГИП	Рудаков			Узел 40. Крепление панели парапета в углу здания
Вед. инж.	Иванова			
Ст. инж.	Двинянинов			

Стадия	Лист	Листов
Р		1

ЦНИИПРОМЗДАНИЙ

Инв. № подл. | Подпись и дата | Взам. инв. №

19953 ИБ

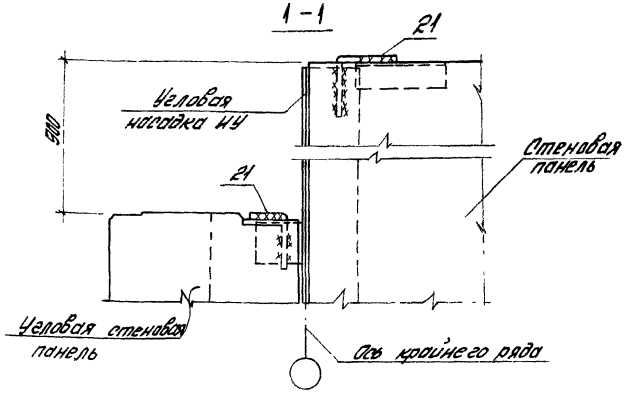

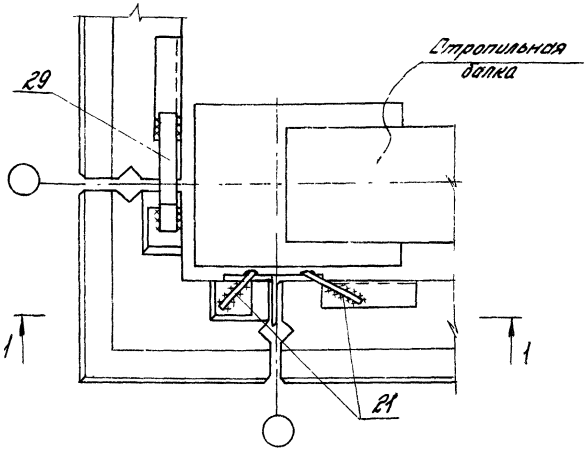

Толщина сварных швов $h_ш$ = 6 мм

				1.030 1-1 3-2-390			
Рук. отд.	Смилянский			Узел 41 Крепление панели парапета в углу здания при стропильных балках	Стадия	Лист	Листов
Н. контр.	Гадаева				Р		1
Гл. инж. пр.	Рудаков				ЦНИИПРОМЗДАНИЙ		
Вед. инж.	Иванова						
Ст. инж.	Двинянинова						

Инв. № подл. Подпись и дата

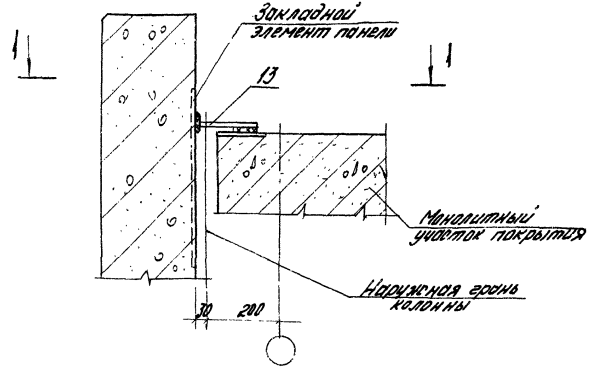

1 - 1

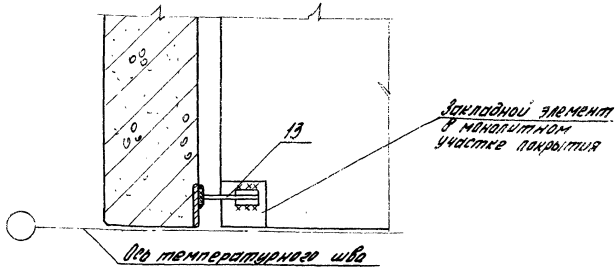

Толщина сварных швов hw = 6 мм

				1.030.1-1.3-2-400			
Рук отд.	Смилянский			Узел 42. Крепление парапетной панели у температурного шва без вставки	Стадия	Лист	Листов
Н. контр.	Гадаева				Р		1
Гл. инж. пр.	Рудаков				ЦНИИПРОМЗДАНИЙ		
Вед. инж.	Иванова						
Ст. инж.	Двинянинова						

Инв. № подл. | Подпись и дата | Взам. инв. №

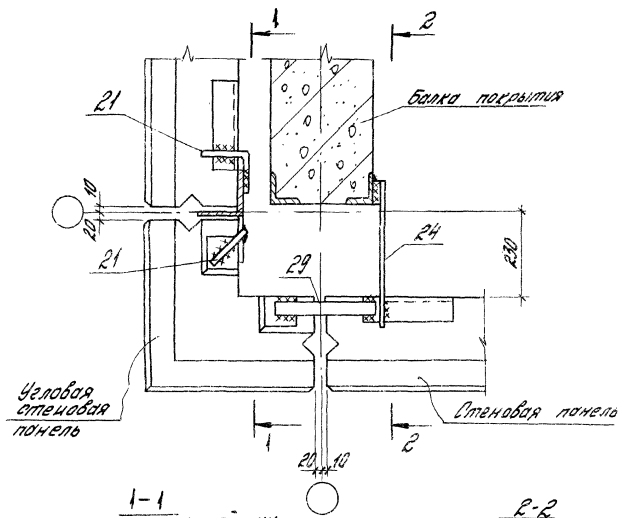

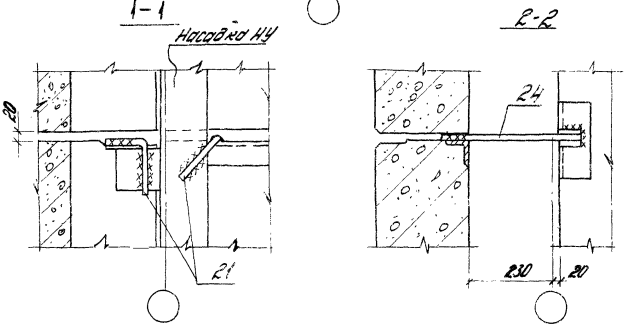

Рук. отд.	Онищенко		
Н. контр.	Гадаева		
Гл. инж. пр.	Рудаков		
Вед. инж.	Иванова		
Ст. инж.	Авинянинова		

1.030.1-1.3-2-410

Узел 43.
Крепление панелей к насадке и балке покрытия в углу здания

Стадия	Лист	Листов
Р		1

ЦНИИПРОМЗДАНИЙ

19953 48

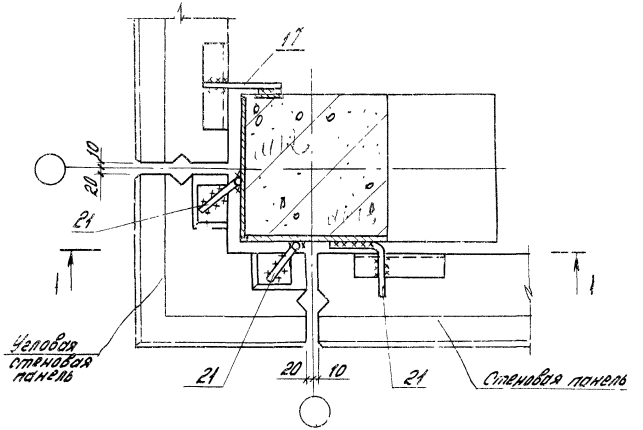

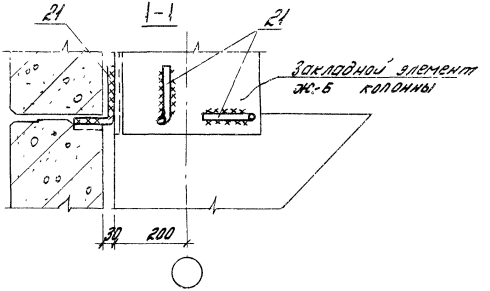

Инв. № подл. | Подпись и дата | Взам. инв. №

Рук. отд.	Смоленский		
Н. контр.	Гордеева		
Гл. инж. пр.	Рудаков		
Вед. инж.	Иванова		
Ст. инж.	Абилмазинова		
Инж.	Козанцева		

1.030.1-1.32-420

Узел 44.
Крепление панелей к железобетонной угловой колонне в уровне опирания ригеля

Стадия	Лист	Листов
Р		1

ЦНИИПромзданий

Горизонтальный шов

45

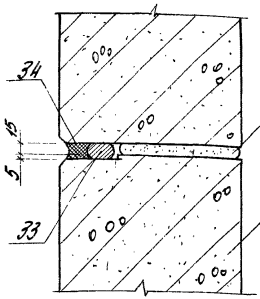

Вертикальный шов

46

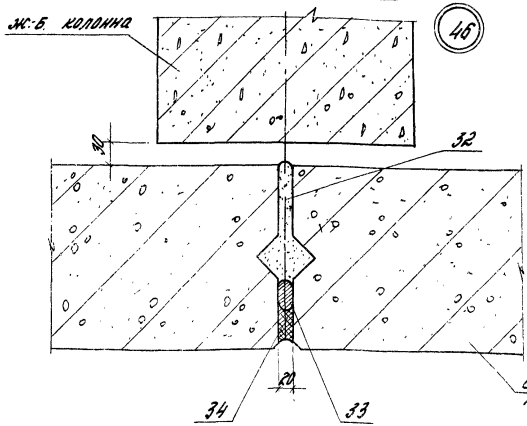

Инв. № подл. | Подпись и дата | Взам. инв. №

Рук. отд	Ямпольский	
Н.контр.	Гордеева	
Гл.инж.пр.	Рудаков	
Вед.инж.	Иванова	
Ст.инж.	Двинянинова	
Инж.	Козлов	

1.030.1-1.3-2-430

Узел 45-48
Заполнение швов между панелями

Стадия	Лист	Листов
Р	1	2

ЦНИИПромзданий

19453 50

Угловой шов

47

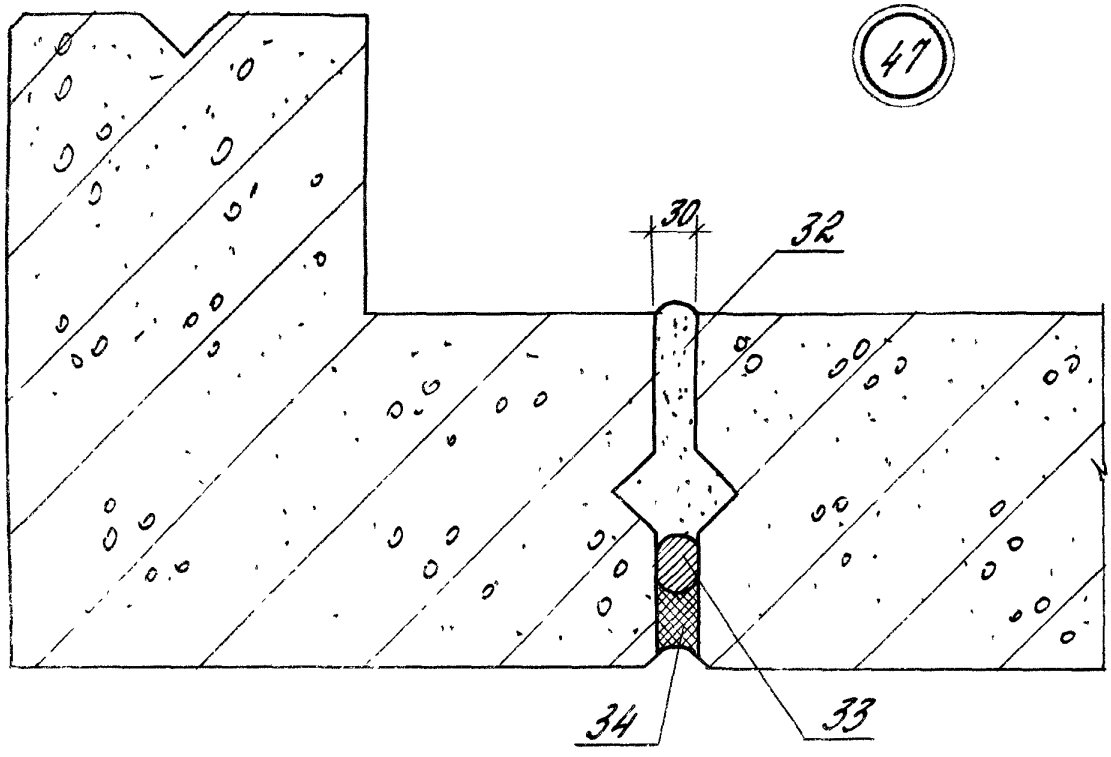

Температурный шов

48

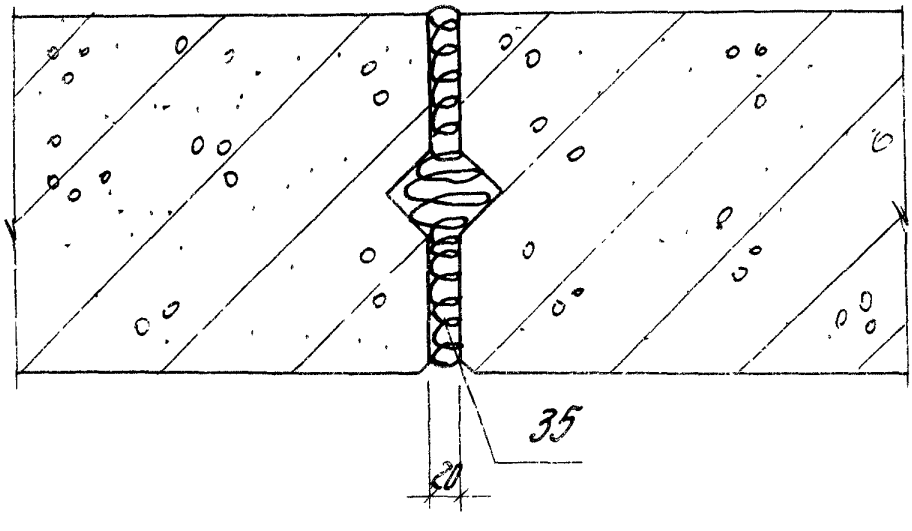

Инв.№ подл. | Подпись и дата | Взам.инв.№

Горизонтальный шов

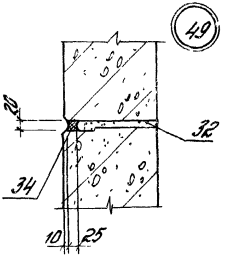

Вертикальный шов

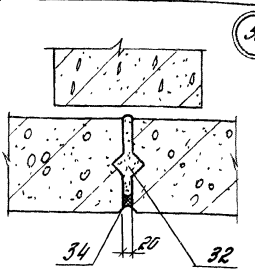

Угловой шов

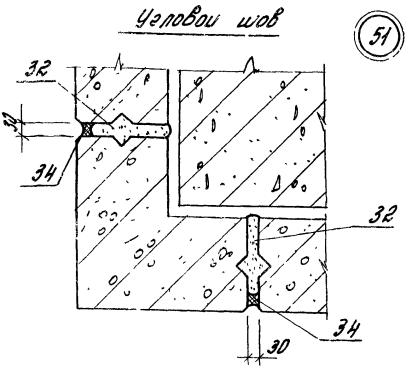

Инв. № подл. | Подпись и дата | Взам. инв. №

Рук. отд.	Стилянский		
Н. контр.	Гладкова		
Гл. инж.	Рудаков		
Гл. инж.	Абгарянцев		
Инж.	Казанцева		

1.030.1-1.3-2-440

Узел 49-51. Заполнение швов между панелями на цементном растворе

Стадия	Лист	Листов
Р		1

ЦНИИПромзданий

Инв. № подл.	Подпись и дата	Взам. инв. N

Формат	Зона	Поз.	Обозначение	Наименование	Количество на узел 1	2	3	4	5	6					Примечание
				Сборочные единицы											
		4	1.030 1-1.4-1-200	Элемент крепления Т15		1									
		5	-210	То же Т16		1									
		6	-160	—"— Т11			2		2						
		8	-170	—"— Т12						1					
				Детали											
		1	ГОСТ 24379.1-80	Болт фундаментный М24	2										
		2	ГОСТ 5915-70*	Гайка М24	2		2	4	2						
		3	1.030.1-1.3-1-451	Полоса 20х70 ГОСТ 103-76, ℓ=70	2		2		2	2					
		7	ГОСТ 7798-70*	Болт М24 ℓ=50				4							
		9		Лист 10х100х170 ГОСТ 19903-74*						4					
		10	ГОСТ 5915-70*	Гайка М30						2					
		11	ГОСТ 11371-78	Шайба М24				4							
		14	ГОСТ 7798-70*	Болт М16 ℓ=50		2									
		30	ГОСТ 5915-70*	Гайка М16		2									
		31	ГОСТ 11371-78	Шайба М16		2									

Рук. отд.	Смилянский	[signature]
Н. контр.	Гадаева	[signature]
Гл. инж. пр.	Рудаков	[signature]
Вед. инж.	Иванова	[signature]
Ст. инж.	Двинянинова	[signature]

1.030 1-1.3-2-450

Монтажные узлы
Спецификация

Стадия	Лист	Листов
Р	1	5

ЦНИИПРОМЗДАНИЙ

19953 53

Инв. № подл.	Подпись и дата	Взам инв №

Формат	Зона	Поз	Обозначение	Наименование	Количество на узел 7	8	11	17	18	19	21	22	23	24	Примечание
				Сборочные единицы											
		12	1.030.1-1 4-1-080	Элемент крепления Т1	1										
		13	-220-01	То же Т18	1	1									
		15	-080-01	—"— Т2		2									
		17	-120	—"— Т3				1		1					
		18	-220	—"— Т17					1						
		21	-140	—"— Т8								2	2		
				Детали											
		2	ГОСТ 5915-70 *	Гайка М24	2	2									
		7	ГОСТ 7798-70 *	Болт М24 ℓ=70	2	2									
		11	ГОСТ 11371-78	Шайба М24	4	4									
		16	1.030.1-1 3-1-452	Уголок 160×100×9 ГОСТ 8509-72* ℓ=100			1								
		19	-453	Лист 8×20×60 ГОСТ 19903-74*							2				
		20	-454	Лист 10×160×160 ГОСТ 19903-74*								1			
		22	-455	Лист 8×80×140 ГОСТ 19903-74*										1	

1.030.1-1.3-2-450

Лист 2

19963 5/1

Инв. № подл.	Подпись и дата	Взам. инв. №

Формат	Зона	Поз.	Обозначение	Наименование	Количество на узел 25	26	27	28	29	30	31	32	33	34	Примечание
				Сборочные единицы											
		19	1.030.1-1.4-1-220-01	Элемент крепления Т18							2	2	2		
		21	-140	То же Т8					2	2					
		24	-120-01	— " — Т4			1								
		25	-220-04	— " — Т21				1							
		26	-180	— " — Т13							1		1		
		27	-220-03	— " — Т20										2	
				Детали											
		22	1.030.1-1.3-1-455	Лист 8×80×140 ГОСТ 19903-74*		1									
		23	-456	Лист 8×140×140 ГОСТ 19903-74*	1										
		28	-457	Лист 10×70×506 ГОСТ 19903-74*										1	

19353 55

Формат	Зона	Поз.	Обозначение	Наименование	35	37	38	39	40	41	42	43	44	Примечание
				Сборочные единицы										
		13	1.030 1-1.4-1-220-01	Элемент кровления Т18	1				2		1			
		17	-120	То же Т3			2						1	
		18	-220	—"— Т17		1								
		21	-140	—"— Т8			2			2		2	3	
		26	-180	—"— Т13	1				1					
		24	-120-01	—"— Т4								1		
		29	-190	—"— Т14				2		1		1		

1.030 1-1.3-2-450

Лист 4

19953 56

Инв. № подл. | Подпись и дата | Взам. инв. №

Формат	Зона	Поз.	Обозначение	Наименование	Количество на узел 45	46	47	48	49	50	51	Примечание
				Материалы								
		32		Цементный раствор М50	0,001	0,006	0,009		0,005	0,007	0,010	м³
		33	ГОСТ 19177-81	Резиновая пористая уплотняющая прокладка Ф40	1,0	1,0	1,0		1,0	1,0	1,0	п. м
		34	ГОСТ 13489-79	Тиоколовая мастика АМ-05 $\gamma = 1,5$ т/см³	0,6	0,6	0,9					кг
		35	ГОСТ 16183-77 *	Пакля смоленая				0,006				м³

1995 3 (5)

gost.e-ecolog.ru