ТИПОВЫЕ КОНСТРУКЦИИ, ИЗДЕЛИЯ И УЗЛЫ ЗДАНИЙ И СООРУЖЕНИЙ

СЕРИЯ 1.030.1 - 1

СТЕНЫ НАРУЖНЫЕ ИЗ ОДНОСЛОЙНЫХ ПАНЕЛЕЙ ДЛЯ КАРКАСНЫХ ОБЩЕСТВЕННЫХ ЗДАНИЙ, ПРОИЗВОДСТВЕННЫХ И ВСПОМОГАТЕЛЬНЫХ ЗДАНИЙ ПРОМЫШЛЕННЫХ ПРЕДПРИЯТИЙ.

ВЫПУСК 2-1

КАРНИЗНЫЕ ПАНЕЛИ

РАБОЧИЕ ЧЕРТЕЖИ

РАЗРАБОТАНЫ:

ЦНИИЭП ТОРГОВО-БЫТОВЫХ ЗДАНИЙ И ТУРИСТСКИХ КОМПЛЕКСОВ

ДИРЕКТОР ИН-ТА В ЛЕПСКИЙ

НАЧ. ОТДЕЛА Б ВОЛЫНСКИЙ

ГЛ КОНСТР ОТДЕЛА О. ШАЦ

ГЛ ИНЖ. ПРОЕКТА Е. НИКОЛАЕВА

ЦНИИ ПРОМЗДАНИЙ

/ЗАМ ДИР ИН-ТА С ГЛИКИН

НАЧ. ОТДЕЛА Г. ОМИЛЯНСКИЙ

УДАКОВ

УТВЕРЖДЕНЫ Госстроем СССР

ПОСТАНОВЛЕНИЕ ОТ 09.08.1984 г. №132

ВВЕДЕНЫ В ДЕЙСТВИЕ С 15.10.84 г

gost.e-ecolog.ru

Обозначение	Наименование	Стр.
1.030.1-12.2-1-000ОТО	Техническое описание	3
-1000	Панель карнизная ПК 30.10-Т	5
-100005	Панель карнизная ПК 30.10-Т Сборочный чертеж	
-2000	Панель карнизная 2ПК 31.10-Т-1	6
-200005	Панель карнизная 2ПК 31.10-Т-1 Сборочный чертеж	
-3000	Панель карнизная 2ПК 31.10-Т-2	7
-300005	Панель карнизная 2ПК 31.10-Т-2 Сборочный чертеж	
-4000	Панель карнизная 1ПК 39.10-Т-1	8
-400005	Панель карнизная 1ПК 39.10-Т-1 Сборочный чертеж	
-5000	Панель карнизная 1ПК 39.10-Т-2	9
-500005	Панель карнизная 1ПК 39.10-Т-2 Сборочный чертеж	
-00004	Узлы	10
-6000	Панель карнизная ПК 60 -Л	11
-600005	Панель карнизная ПК 60 -Л Сборочный чертеж	12
-0010	Сетка С (С1, С2)	14
-001005	Сетка С (С1, С2) Сборочный чертеж	
-0020	Сетка С (С3, С4)	15
-002005	Сетка С (С3, С4) Сборочный чертеж	
-0030	Сетка С (С5, С6)	
-003005	Сетка С (С5, С6) Сборочный чертеж	16
-0040	Сетка С (С7, С8)	17
-004005	Сетка С (С7, С8) Сборочный чертеж	
-0050	Сетка С (С9, С10)	18
1.030.1-12.2-1-005005	Сетка С (С9, С10) Сборочный чертеж	1с
-0060	Сетка С (С11, С12)	19
-006005	Сетка С (С11, С12) Сборочный чертеж	
-0070	Каркас Кр1	20
-0080	Сетка С (С13, С14)	
-0090	Изделие закладное МН (МН1, МН2)	21
-009005	Изделие закладное МН (МН1, МН2) Сборочный чертеж	
-0100	Изделие закладное МН (МН3-МН8)	22
-010005	Изделие закладное МН (МН3-МН8) Сборочный чертеж	
-0110	Изделие закладное МН9	23
-0002	Петля строповочная СП2	
-0120	Петля строповочная СП1	24
-0001	Прутий стержень ГР1	
-0000РЕ	Ведомость расхода стали на элемент, кг	25

Нач. отд.	Балтинский	1.030.1-12.2-1-ВО.00	
Н. контр.	Егоров		
Гл. кон.	Шах	Содержание	Р, АИ-ТТ, 10.0705
Гип	Максимов		
Разраб.	Никитин		ЦНИИЭП
Разраб.	Антонов		
Испол.	Хорошилов		

I.ОБЩАЯ ЧАСТЬ

I.I Выпуск 2-I содержит рабочие чертежи карнизных панелей для многоэтажных общественных и для одноэтажных промышленных отапливаемых зданий.

I.2 Панели предназначены для применения при проектировании и строительстве многоэтажных общественных зданий и одноэтажных промышленных зданий высотой до I0 м.

I.3 Номенклатура карнизных панелей приведена в выпуске 0-0. Условия применения панелей и указания по расчету приведены в выпуске 0-I.

I.4 Карнизные панели для многоэтажных зданий запроектированы из тяжелого бетона. Карнизные панели для одноэтажных промышленных зданий запроектированы из бетона на пористых заполнителях.

I.5 Панели рассчитаны в соответствии со СНиП II-2I-75 и относятся к конструкциям 3-ей категории трещиностойкости. Снеговая нагрузка принята для IУ района согласно СНиП II-6-74.

I.6 Марка панелей состоит из буквенно-цифровых групп, которые разделяются дефисом. Буквенный индекс первой группы марки обозначает тип конструкции. ПК - панель карнизная. Цифры, стоящие после буквенного индекса, обозначают габаритные размеры длины и ширины, выраженные в дециметрах (с округлением до целого числа). Цифра, стоящая перед буквенным индексом, обозначает принадлежность изделия к внутреннему или наружному углу здания:

I - к наружному углу здания ;

2 - к внутреннему углу здания.

Буквенный индекс второй части марки обозначает вид бетона. Цифровой индекс третьей части марки обозначает:

I - правая , 2 - левая.

Пример: ПК39.I0-Т-2 - панель карнизная, для наружного угла здания, из тяжелого бетона, длиной 39I0 мм, шириной I020 мм, левая ;

ПК60.7-Л - панель карнизная, длиной 5980 мм, шириной 700 мм, из легкого бетона.

I.7 Марки проставляются на чертежах и спецификациях проекта, в заказах заводам-изготовителям и на изделиях. Каждая изготовленная панель должна иметь маркировку согласно ГОСТ I30I5.2-8I

2.ТЕХНИЧЕСКИЕ ТРЕБОВАНИЯ

2.I Карнизные панели для многоэтажных зданий изготовляются из тяжелого бетона марки по прочности на сжатие 200. Карнизные панели для одноэтажных промышленных зданий изготавливаются из бетона на пористых заполнителях марки МI50 с плотностью в сухом состоянии не более I500 кгс/м^3.

2.2 Панели армируются сварными сетками и каркасами. Материал сеток и каркасов обыкновенная арматурная проволока периодического профиля класса Вр-I ГОСТ 6727-80, и сталь класса А-Ш ГОСТ 578I-82.

2.3 Монтажные петли выполняются из горячекатанной арматурной стали класса А-I марок ВСтЗпс2 и ВСтЗсп2 по ГОСТ 578I-82. В случае, если монтаж панелей ведется при зимней температуре ниже -40°, применение петель из стали марки ВСтЗпс2 не допускается.

2.4 В выборках стали к рабочим чертежам панелей указаны только классы стали, без указания марок стали. Марки стали арматуры должны быть указаны в проектах конкретных объектов. Назначение марок

Нач.отд.	Волынский		1.030.1-1.2-10.00.0ТО		
Н.контр.	Егоров				
Гл.констр.	Шац		Техническое описание	Стадия	Лист	Листов
ГИП	Николаева			Р	1	2
Разраб.	Коновалова			ЦНИИЭП торгово-бытовых зданий и туристских комплексов		
Проверил	Хорошилова					
Исполнил	Луговая					

ГИП Рудаков

должно производиться в зависимости от температурных условий эксплуатации конструкций.

3. УКАЗАНИЯ ПО ИЗГОТОВЛЕНИЮ ПАНЕЛЕЙ

3.I. Плоские сварные сетки должны изготавливаться с помощью контрольной точечной электросварки в соответствии с требованиями ГОСТ I0922-75. Замена контактной сварки на электродуговую не допускается.

3.2. Электродуговую сварку производить в соответствии с требованиями "Инструкции по сварке соединений арматуры и закладных деталей железобетонных конструкций" (СН 393-78).

3.3. Проектное положение закладных изделий обеспечивается закреплением их на форме.

3.4. Предельные допускаемые отклонения от размеров изделий, а также качество поверхности панелей должно отвечать требованиям ГОСТ I3015.3-8I.

3.5. Отклонение от проектной величины защитного слоя и точность положения закладных изделий приняты согласно требованиям ГОСТ I3015.3-8I.

3.6. Кубиковая прочность бетона к моменту отпуска изделий с завода-изготовителя должна составлять I00% в зимний период, а в летний период, не менее 80%. При этом завод-изготовитель должен гарантировать достижение I00% прочности в 28-и дневном возрасте.

4. УКАЗАНИЯ ПО ПРИЕМКЕ И МОНТАЖУ ПАНЕЛЕЙ

4.I. Систематический контроль за качеством изготовления панелей, в части маркировки, допусков, соблюдения правил приемки, условий складирования и транспортировки, методов испытаний и других технических требований должен осуществляться в соответствии с требованиями ГОСТ I3015.0-83, ГОСТ I3015.I-8I, ГОСТ I3015.2-8I, ГОСТ I3015.3-8I, ГОСТ 8829-77 и рабочими чертежами.

4.2. Транспортировка и складирование изделий должна осуществляться в рабочем положении с применением деревянных прокладок.

4.3. Монтаж панелей производится в соответствии с требованиями главы СНиП III-I6-80 "Бетонные и железобетонные конструкции сборные. Правила производства и приемки работ".

Формат	Зона	Поз	Обозначение	Наименование	Кол	Примеч
				Документация		
А4			1 030 1-1.2-1 100 0 СБ	Сборочный чертеж		
А3			1 030 1-1 2-1 00 0 0 У	Узлы		
А3			1 030 1-1 2-1 00 0 0 РС	Ведомость расхода стали		
				на элемент, кг		
А3			1 030 1-1 2-1 00 0 0 ТО	Техническое описание		
				Сборочные единицы		
				Сетка		
А4		1	1 030 1-1 2-1 00 1 0	С 1	1	
А4		2	-01	С 2	1	
				Изделие закладное		
А4		3	1 030 1-1 2-1 009 0	МН 1	2	
А4		4	-01	МН 2	2	
				Детали		
А4		5	1 030 1-1 2-1 012 0 СБ	Петля строповочная СП1	3	
				Материалы		
				Бетон М200		0,28 м³

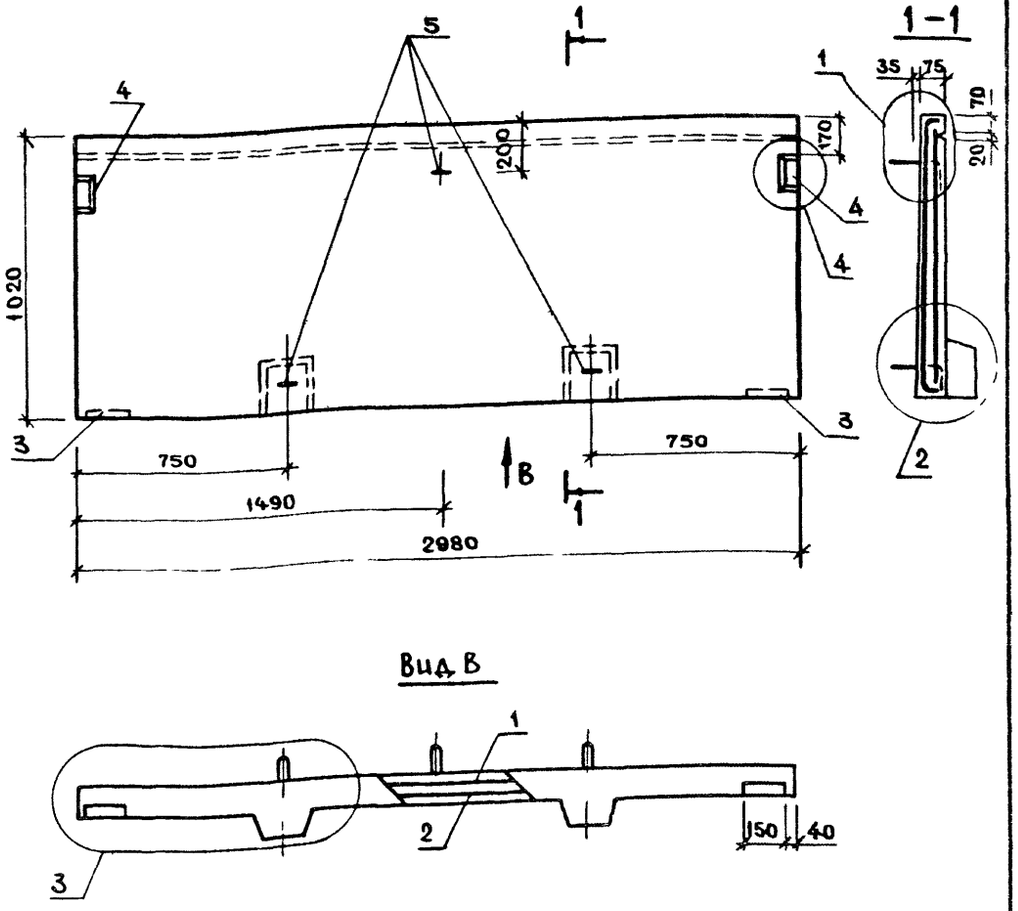

Вид В

Нач отд	Волынский		
Н контр	Егоров		
Гл кон отд	Шац		
ГИП	Николаева		
Разраб	Коновалова		
Проверил	Хорошилова		
Исполнил	Луговая		

1 030 1-1 2-1 1000

Панель карнизная ПК 30 10-Т

Стадия	Лист	Листов
Р		1

ЦНИИЭП торгово-бытовых зданий и туристских комплексов

Взам инв №

Подпись и дата

Инв № подл

Нач отд	Волынский		
Н контр	Егоров		
Гл кон отд	Шац		
ГИП	Николаева		
Разраб	Коновалова		
Проверил	Хорошилова		
Исполнил	Луговая		

1 030 1-1 2-1 1000 СБ

Панель карнизная ПК 30 10-Т

Сборочный чертеж

Стадия	Масса	Масштаб
Р	0,70 т	
Лист	Листов 1	

ЦНИИЭП торгово-бытовых зданий и туристских комплексов

Формат	Зона	Поз	Обозначение	Наименование	Кол	Примеч
				Документация		
А4			1030 1-1 2-1 200.0СБ	Сборочный чертеж		
А3			1030 1-1. 2-1 00 0 0У	Узлы		
А3			1030 1-1 2-1 00 0 0 РС	Ведомость расхода стали		
				на элемент, кг		
А3			1030 1-1. 2-1 00 0 0ТО	Техническое описание		
				Сборочные единицы		
				Сетка		
А4		1	1030 1-1 2-1 00 2 0	С3	1	
А4		2	-01	С4	1	
				Изделие закладное		
А4		3	1030 1-1. 2-1 0090	МН 1	2	
А4		4	-01	МН 2	2	
				Детали		
А4		5	1030 1-1. 2-1 0.12 0 СБ	Петля строповочная СП1	3	
				Материалы		
				Бетон М200		0,24 м³

Нач. отд.	Волынский		
Н. контр.	Егоров		
Гл. конструктор отд.	Шац		
ГИП	Николаева		
Разраб.	Коновалова		
Проверил	Хорошилова		

1030 1-1. 2-1 2.000

Панель карнизная 2ПК31 10-Т-1

Стадия	Лист	Листов
Р		1

ЦНИИЭП торгово-бытовых зданий и туристских комплексов

Инв. № подл. | Подпись и дата | Взам. инв. №

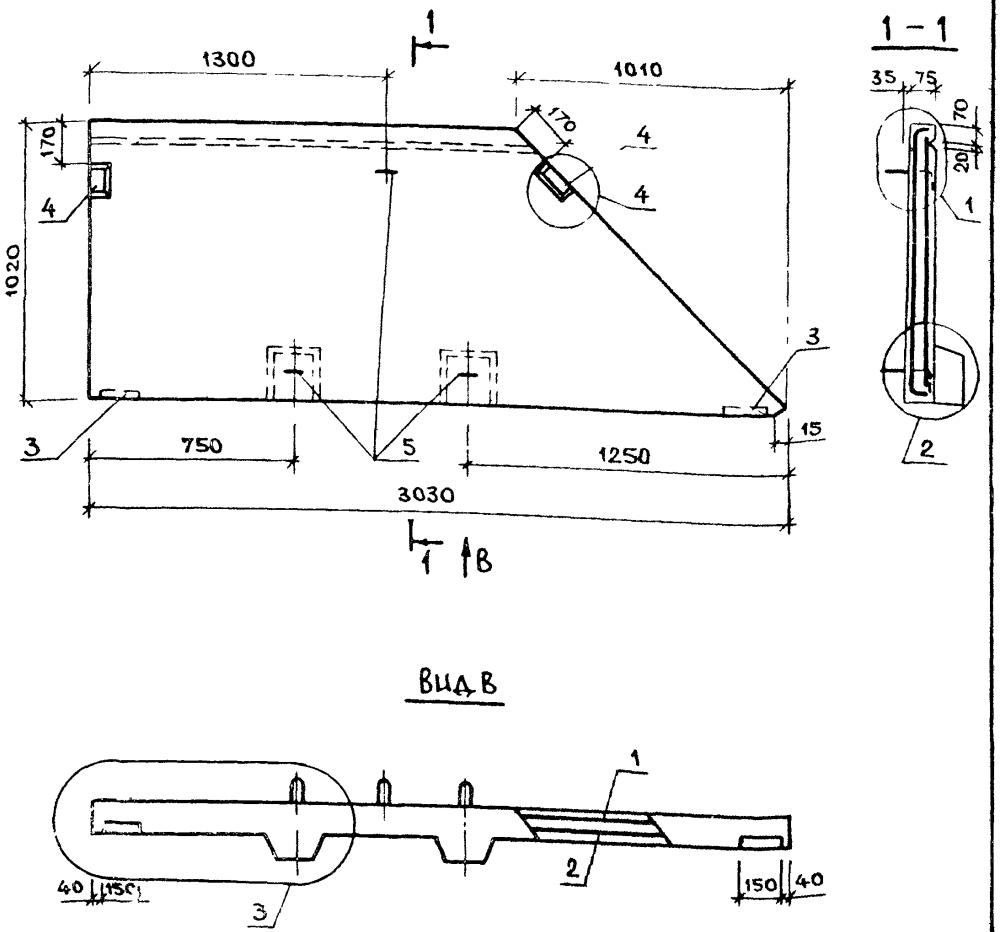

Вид В

Нач. отд.	Волынский		
Н. контр.	Егоров		
Гл. конструктор отд.	Шац		
ГИП	Николаева		
Разраб.	Коновалова		
Проверил	Хорошилова		
Исполнил	Ачковая		

1030 1-1 2-1 200.0СБ

Панель карнизная 2ПК31 10-Т-1
Сборочный чертеж

Стадия	Масса	Масштаб
Р	0,60 т	

Лист | Листов 1

ЦНИИЭП торгово-бытовых зданий и туристских комплексов

Инв. № подл. | Подпись и дата | Взам. инв. №

Формат	Зона	Поз	Обозначение	Наименование	Кол	Примеч
				Документация		
А4			1030 1-1 2-1 300 ОСБ	Сборочный чертеж		
А3			1030 1-1 2-1 000 ОУ	Узлы		
А3			1030 1-1 2-1 000 ОРС	Ведомость расхода стали		
				на элемент, кг		
А3			1030 1-1 2-1 000 ОТО	Техническое описание		
				Сборочные единицы		
				Сетка		
А4		1	1030 1-1 2-1 003 О	С5	1	
А4		2	-01	С6	1	
				Изделие закладное		
А4		3	1030 1-1 2-1 009 О	МН1	2	
А4		4	-01	МН2	2	
				Детали		
А4		5	1030 1-1 2-1 012 ОСБ	Петля строповочная СП1	3	
				Материалы		
				Бетон М200		0,24м³

Нач отд	Волынский	
Н контр	Егоров	
Гл конструктор	Шац	
ГИП	Николаева	
Разраб	Коновалова	
Проверил	Луговая	
Исполнил	Хорошилова	

1 030 1-1 2-1 3 00 0

Панель карнизная 2ПК31.10-Т-2

Стадия	Лист	Листов
Р		1

ЦНИИЭП торгово-бытовых зданий и туристских

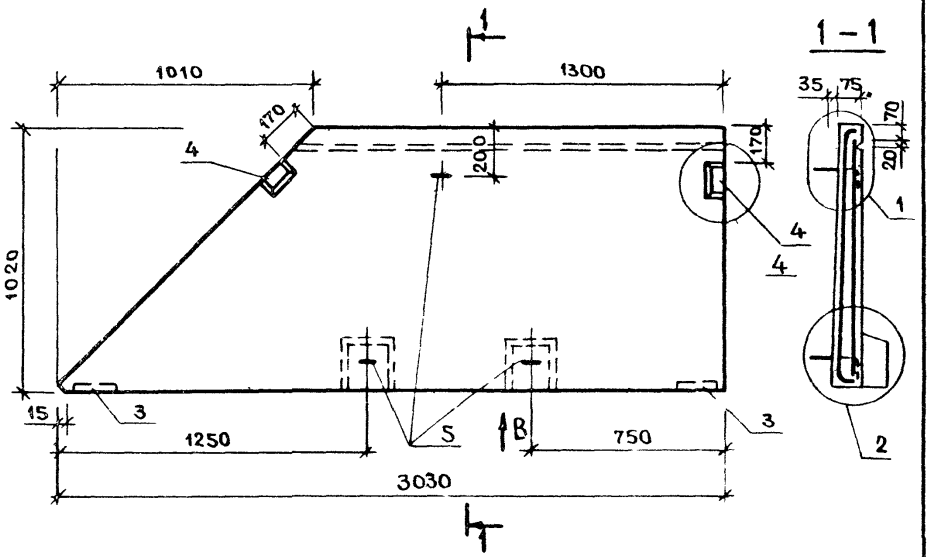

Вид В

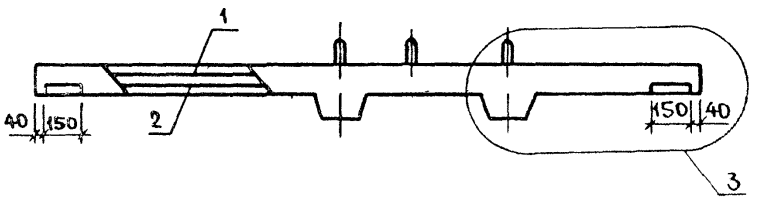

Взам инв №

Подпись и дата

Инв № подл

Нач отд	Волынский	
Н контр	Егоров	
Гл конструктор	Шац	
ГИП	Николаева	
Разраб	Коновалова	
Проверил	Луговая	

1 030 1-1 2-1 3 000 СБ

Панель карнизная 2ПК31 10-Т-2
Сборочный чертеж

Стадия	Масса	Масштаб
Р	0,60т	
Лист	Листов 1	

ЦНИИЭП торгово-бытовых зданий и

Формат	Зона	Поз	Обозначение	Наименование	Кол	Примеч
				Документация		
А4			1 030 1-1. 2-1 400 0 СБ	Сборочный чертеж		
А3			1 030 1-1 2-1 000 0 У	Узлы		
А3			1 030 1-1 2-1 0.00 0 РС	Ведомость расхода стали		
				на элемент, кг		
А3			1 030 1-1 2-1 000 0 ТО	Техническое описанце		
				Сборочные единицы		
				Сетка		
А4		1	1 030 1-1 2-1 00 4 0	С7	1	
А4		2	-01	С8	1	
				Изделце закладное		
А4		3	1030 1-1 2-1 0090	МН 1	2	
А4		4	-01	МН 2	2	
				Детали		
А4		5	1 030 1-1 2-1 0120 СБ	Петля строповочная СП1	3	
				Материалы		
				Бетон М 200		0,32 м³

Нач отд	Волынский	
Н контр	Егоров	
Гл кон от	Шац	
ГИП	Николаева	
Разраб	Коновалова	

1 030 1-1 2-1 4 000

Панель карнизная 1ПК39 10-Т-1

Стадия	Лист	Листов
Р		1

ЦНИИЭП торгово-бытовых зданий и туристских

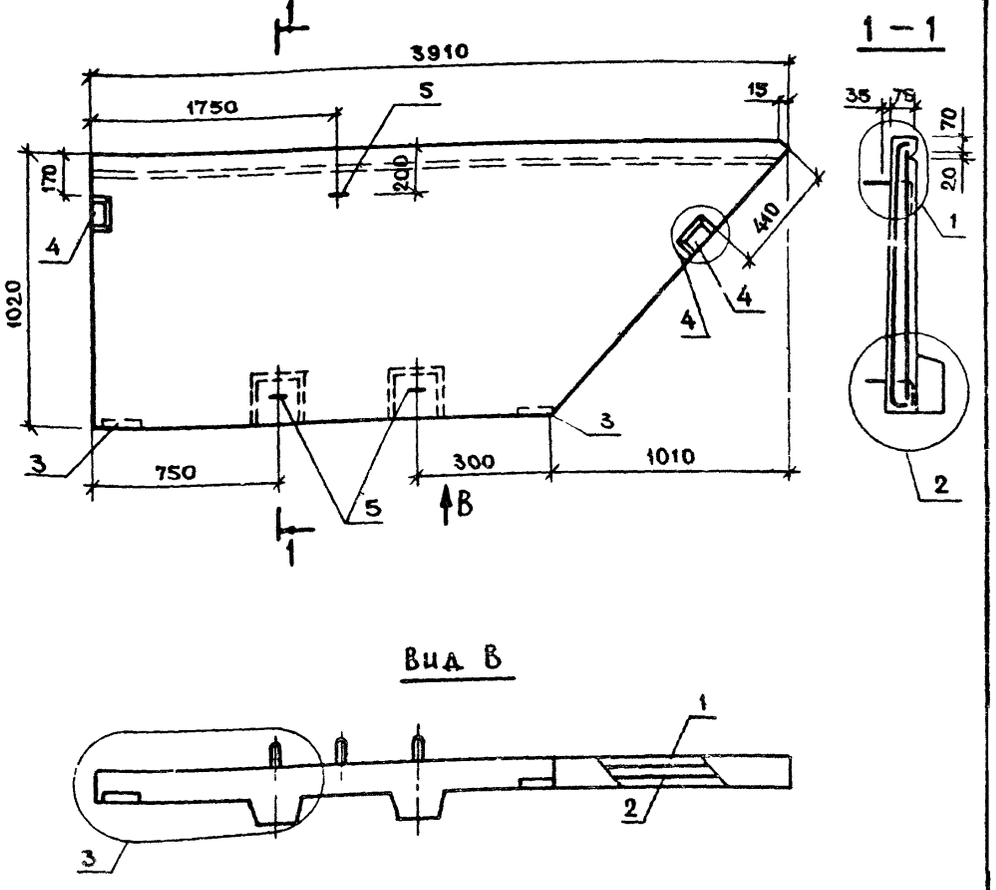

Нач отд	Волынский	
Н контр	Егоров	
Гл кон от.	Шац	
ГИП	Николаева	
Разраб	Коновалова	
Проверил	Луговая	
Н.контр.	Хорошилова	

1 030 1-1 2-1 4000 СБ

Панель карнизная 1ПК39 10-Т-1
Сборочный чертеж

Стадия	Масса	Масштаб
Р	0,80т	

Лист	Листов 1

ЦНИИЭП торгово-бытовых зданий и

Инв № подл. | Подпись и дата | Взам. инв. №

Формат	Зона	Поз	Обозначение	Наименование	Кол	Примеч
				Документация		
А4			1 030 1-1 2-1 5000 СБ	Сборочный чертеж		
А3			1 030 1-1 2-1 000 ОУ	Узлы		
А3			1 030 1-1 2-1 000 ОРС	Ведомость расхода стали		
				на элемент, кг		
А3			1 030 1-1 2-1 000 ОТО	Техническое описание		
				Сборочные единицы		
				Сетка		
А4		1	1 030 1-1 2-1 00 5 0	С 9	1	
А4		2	-01	С 10	1	
				Изделие закладное		
А4		3	1 030 1-1 2-1 009 0	МН 1	2	
А4		4	-01	МН 2	2	
				Детали		
А4		5	1 030 1-1 2-1 0 120 СБ	Петля строповочная СП 1	3	
				Материалы		
				Бетон М 200		0,32 м³

Нач отд	Волынский	
Н контр	Егоров	
Гл конструктор	Шац	
ГИП	Николаева	
Разраб	Коновалова	
Проверил	Луговая	
Исполнил	Хорошилова	

1 030 1-1 2-1 5000

Панель карнизная 1ПК39 10-Т-2

Стадия	Лист	Листов
Р		1

ЦНИИЭП торгово-бытовых зданий и туристских комплексов

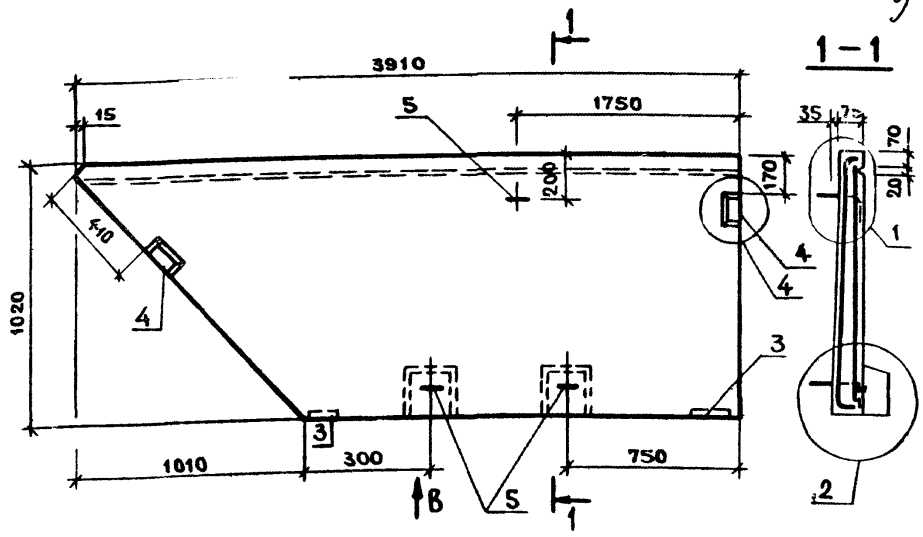

Вид В

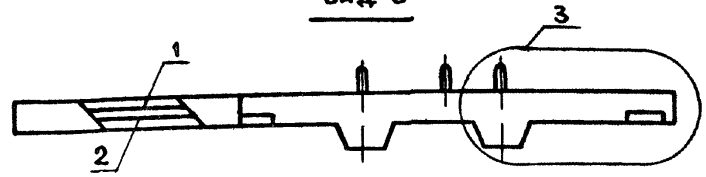

Инв № подл. | Подпись и дата | Взам. инв. №

Нач отд	Волынский	
Н контр	Егоров	
Гл конструктор	Шац	
ГИП	Николаева	
Разраб	Коновалова	
Проверил	Луговая	
Исполнил	Хорошилова	

1 030.1-1 2-1 5000 СБ

Панель карнизная 1ПК39 10-Т-2
Сборочный чертеж

Стадия	Масса	Масштаб
Р	0,80 т	
Лист	Листов 1	

ЦНИИЭП торгово-бытовых зданий и туристских комплексов

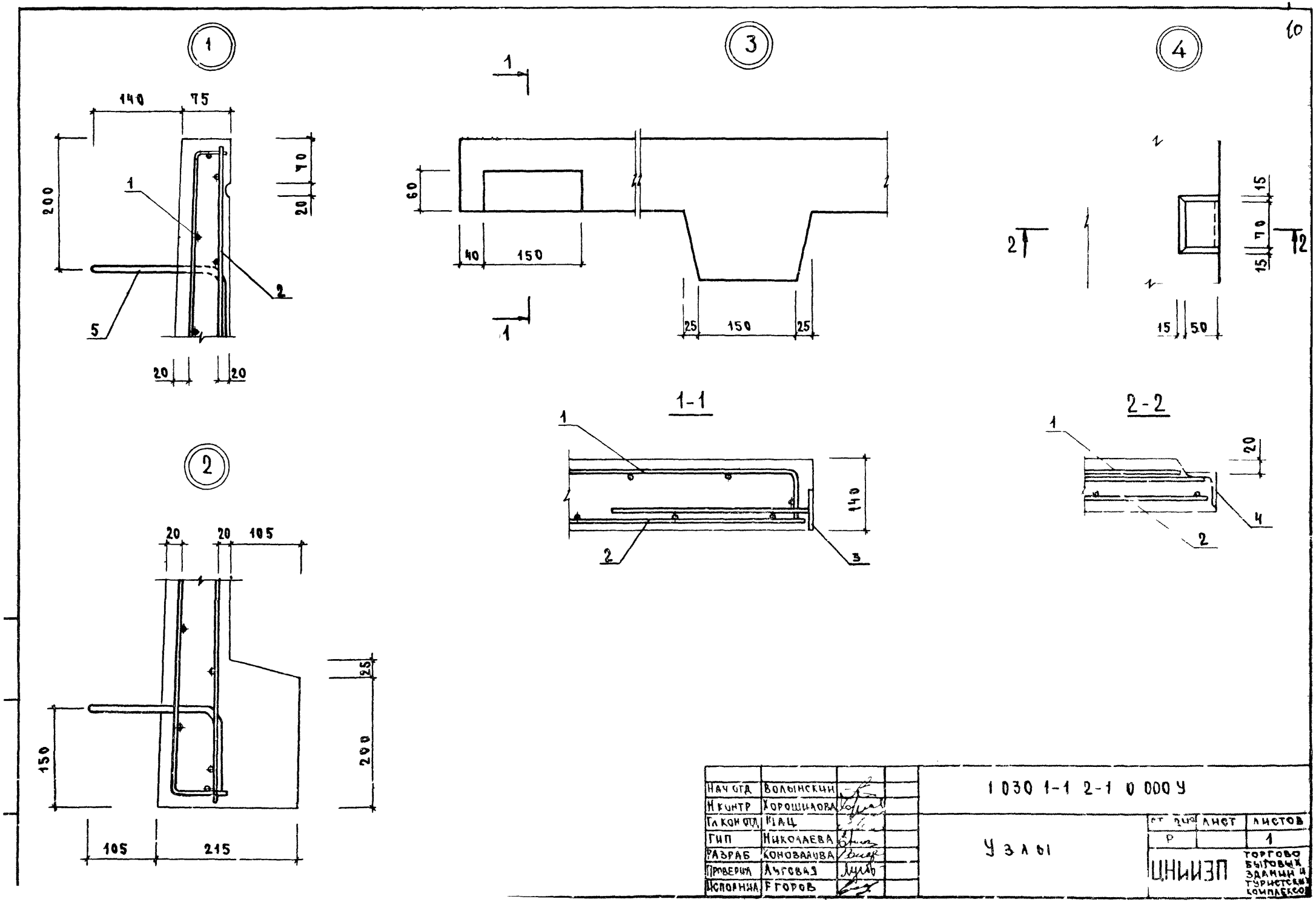
1
140
75
200
70
20
1
2
5
20
20
2
20
20
105
25
200
150
105
215
3
1
60
40
150
25
150
25
1
1-1
1
140
2
3
4
15
70
15
2
2
15
50
2-2
1
20
4
2
НАЧ ОТД ВОЛЫНСКИЙ
Н КОНТР ХОРОШИЛОВА
ГЛ КОН ОТД ШАЦ
ГИП НИКОЛАЕВА
РАЗРАБ КОНОВАЛОВА
ПРОВЕРИЛ ЛУГОВАЯ
ИСПОЛНИЛ Р ГОРОВ
1 030 1-1 2-1 0 000 У
УЗЛЫ
СТ ДИЗ
Р
ЛИСТ
ЛИСТОВ
1
ЦНИИЭП
ТОРГОВО БЫТОВЫХ ЗДАНИЙ И ТУРИСТСКИХ КОМПЛЕКСОВ

Формат	Зона	Поз	Обозначение	Наименование	Кол на исполн 1.030 1-1 2-1-6.0.0				Примечание
					–	01	02	03	
				Документация					
А4			1.030 1-1 2-1 6.0.0.0 Сб	Сборочный чертеж	X	X	X	X	
А3			-0.0.0.0 РС	Ведомость расхода стали	X	X	X	X	
				Сборочные единицы					
А4		1	1.030 1-1 2-1 0.0.7.0	Каркас КР1	2	2	2	2	
А4		2	-0.0.6.0	Сетка С11	1	1			
А4			-01	То же С12			1	1	
А4		3	-0.0.8.0	— " — С13	1	1			
А4			-01	— " — С14			1	1	

Рук отд	Смилянский	[signature]
Н. конр.	Гадаева	[signature]
Гл инж	Р. Баков	[signature]
Ст инж	Двинчанова	[signature]

1.030 1-1 2-1 6.0.0.0

Панель карнизная ПК 60 -Л

Стадия	Лист	Листов
Р	1	2

ЦНИИПРОМЗДАНИЙ

Формат	Зона	Поз	Обозначение	Наименование	Кол на исполн. 1.030.1-1 2-1				Примеч
					–	01	02	03	
				Сборочные единицы					
А4		4	1.030 1-1 2-1 0.1.1.0	Изделие закладное МН9	3	3	3	3	
А4		5	-0.1.0.0	То же МН3	1	1			
А4			-02	— " — МН5			1		
А4			-04	— " — МН7				1	
А4		6	-01	— " — МН4	1	1			
А4			-03	— " — МН6			1		
А4			-05	— " — МН8				1	
				Детали					
А4		7	1.030 1-1 2-1 0.0.0.2	Петля для подъема СП2	2	2	2	2	
				Материалы					
				Бетон М 150	0,75	0,82	0,90	0,96	

1.030 1-1 2-1 6.0.0.0

Лист 2

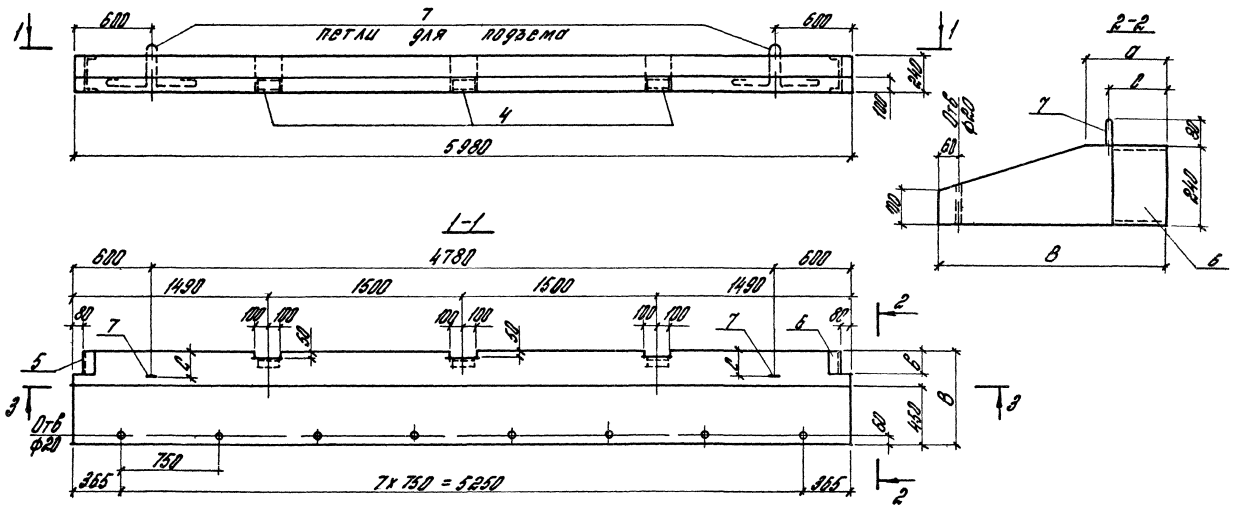

Обозначение	Марка панели	Размеры, мм					Масса, т
		в	а	б	с	d	
1.030 1-1 2-1 6 000	ПК 60 6,5-Л	650	200	160	140	80	1,2
-01	ПК 60 7 -Л	700	250	160	180	100	1,3
-02	ПК 60 7,5-Л	750	300	210	200	130	1,4
-03	ПК 60.8 - Л	800	350	260	220	150	1,5

Рук отд	Смилянский	
Н контр	Гадаева	
Гл инж	Рудаков	
Ст инж	Ивановичев	

1.030 1-1 2-1 6000 СБ

Панель карнизная ПК 60 -Л
Сборочный чертеж

Стадия	Масса	Масш
Р	см табл	1:25

Лист 1 | Листов 2

ЦНИИПРОМЗДАНИЙ

ФОРМАТ А3

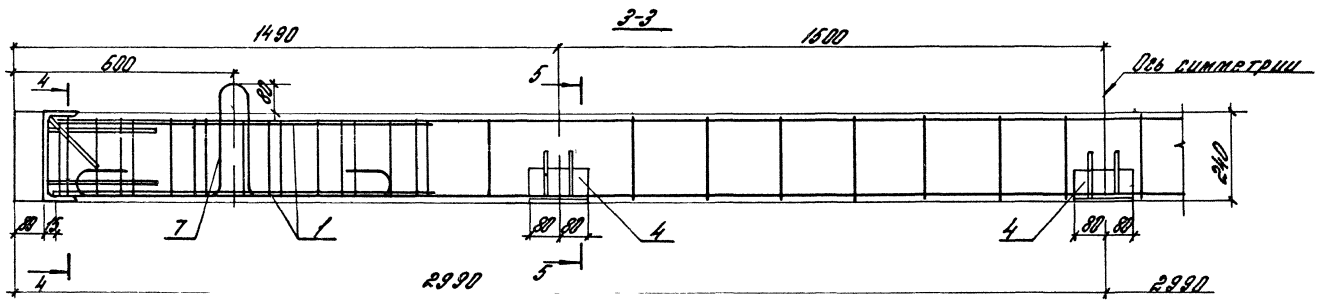

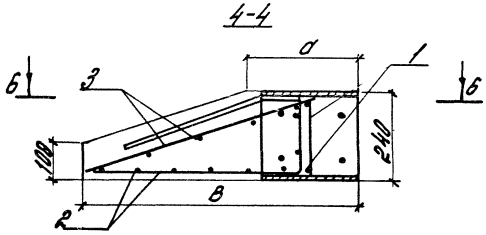

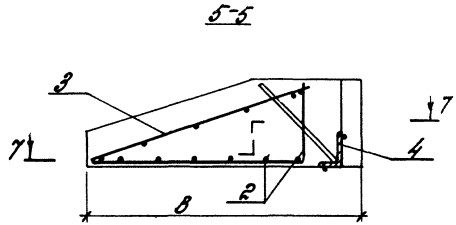

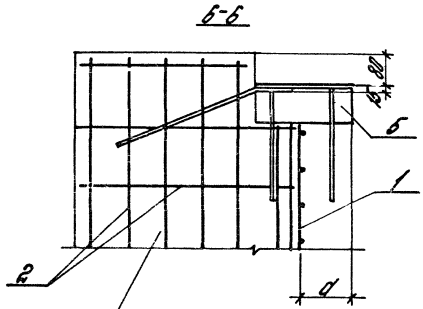

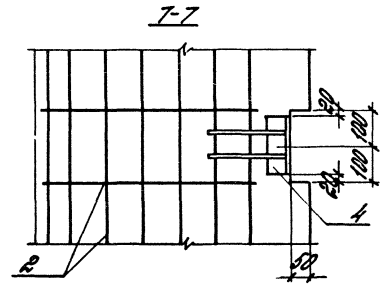

Сетки поз 3 условно не показаны

Формат	Зона	Поз	Обозначение	Наименование	Кол	Примеч
				Документация		
А4			1030 1-12-1001 ОСБ	Сборочный чертеж		
А3			1030 1-12-1000 ОТО	Техническое описание		
				Переменные данные для исполнения		
				1030 1-12-10010		
				С1		
				Детали		
				Ст отд ГОСТ 6727-80		
БЧ		1	Ч 041 2960	Ф 4 Вр-I L = 2960	8	0,27 кг
БЧ		2	Ч 041 1100	Ф 4 Вр-I L = 1100	16	0,10 кг
				1030 1-12-10010-01		
				С2		
				Детали		
				Ст отд ГОСТ 6727-80		
БЧ		1	Ч 041 2960	Ф 4 Вр-I L = 2960	7	0,27 кг
БЧ		2	Ч 041 1000	Ф 4 Вр-I L = 1000	16	0,10 кг

Нач отд	Волынский	
Н контр	Егоров	
Гл конст	Шац	
ГИП	Николаева	
Разраб	Коновалова	
Проверил	Хорошилова	

1030 1-12-1001 0

Сетка С(С1, С2)

Стадия	Лист	Листов
Р		1

ЦНИИЭП торговых бытовых зданий и туристских комплексов

Рис 1

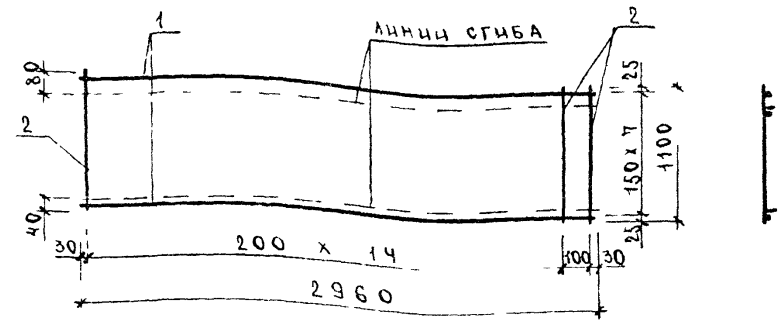

Рис 2

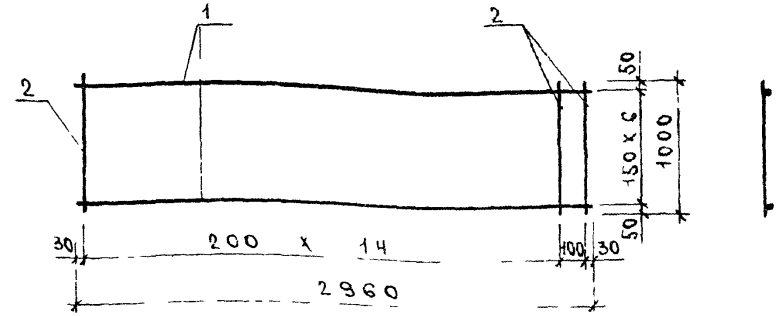

Обозначение	Марка	Рис	Масса
1030 1-12-10010	С1	1	3,71
-01	С2	2	3,30

Инв № подл | Подпись и дата | Взам инв №

Нач отд	Волынский	
Н контр	Егоров	
Гл констр	Шац	
ГИП	Николаева	
Разраб	Коновалова	
Проверил	Хорошилова	
Исполнил	Луговая	

1030 1-12-1001 ОСБ

Сетка С(С1, С2)
Сборочный чертеж

Стадия	Масса	Масштаб
Р	см таб	
Лист	Листов 1	

ЦНИИЭП торговых бытовых зданий и туристских комплексов

Формат	Зона	Поз	Обозначение	Наименование	Кол	Примеч
				Документация		
А4			1030 1-1.2-1002 0СБ	Сборочный чертеж		
А3			1030 1-1.2-1000 ОТО	Техническое описание		
				Переменные данные для исполнений		
				1030 1-1.2-1002 0		
				С3		
				Детали		
				СТ ОТД ГОСТ 6727-80		
БЧ		1	4041 2960	ф4 Вр-I L=2960	8	0,27кг
БЧ		2	4041 1100	ф4 Вр-I L=1100	15	0,10кг
БЧ		3	4041 1400	ф4 Вр-I L=1400	1	0,13кг
				1030 1-1.2-1002 0-01		
				С4		
				Детали		
				СТ ОТД ГОСТ 6727-80		
БЧ		1	4041 2960	ф4 Вр-I L=2960	7	0,27кг
БЧ		2	4041 1000	ф4 Вр-I L=1000	15	0,10кг
БЧ		4	4041 1350	ф4 Вр-I L=1350	1	0,12кг

Нач.отд	Волынский		1030 1-1.2-1002 0
Н.контр	Егоров		
Гл.констр	Шац		
ГИП	Николаева		Сетка С (С3,С4)
Разраб	Коновалова		
Проверил	Хорошилова		Стадия Р; Лист; Листов 1
Исполнил	Луговая		ЦНИИЭП торгово-бытовых зданий и туристских комплексов

Инв.№ подл. | Подпись и дата | Взам.инв.№

Рис 1

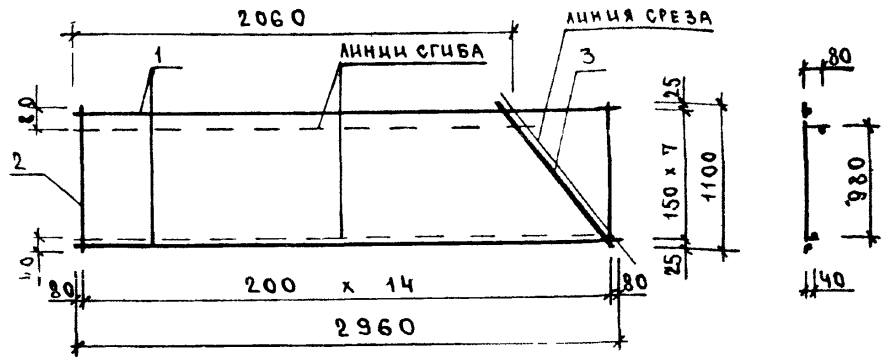

Рис 2

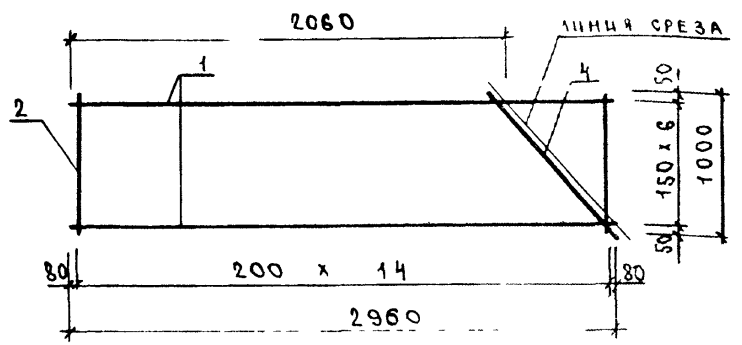

Обозначение	Марка	Рис	Масса, кг
1030 1-1.2-1002 0	С3	1	3,75
-01	С4	2	3,47

Нач.отд	Волынский		1030 1-1.2-1002 0СБ
Н.контр	Егоров		
Гл.констр	Шац		
ГИП	Николаева		Сетка С (С3,С4) Сборочный чертеж
Разраб	Коновалова		
Проверил	Хорошилова		Стадия Р; Масса см табл.; Масштаб
Исполнил	Луговая		Лист; Листов 1
			ЦНИИЭП торгово-бытовых зданий и туристских

Формат	Зона	Поз	Обозначение	Наименование	Кол	Примеч
				Документация		
А4			1.030.1-1.2-1003.0СБ	Сборочный чертеж		
А3			1.030.1-1.2-1000.0ТО	Техническое описание		
				Переменные данные для исполнений		
				1.030.1-1.2-1003.0		
				С5		
				Детали		
				Ст отд ГОСТ 6727-80		
Б4		1	4 041 2960	ф4 Вр-I L = 2960	8	0,27кг
Б4		2	4 041 1100	ф4 Вр-I L = 1100	15	0,10кг
Б4		3	4 041 1400	ф4 Вр-I L = 1400	1	0,13кг
				1.030.1-1.2-1003.0-01		
				С6		
				Детали		
				Ст отд ГОСТ 6727-80		
Б4		1	4 041 2960	ф4 Вр-I L = 2960	7	0,27кг
Б4		2	4 041 1000	ф4 Вр-I L = 1000	15	0,10кг
Б4		4	4 041 1350	ф4 Вр-I L = 1350	1	0,12кг

Нач.отд.	Волынский	
Н.контр.	Егоров	
Гл.констр.	Ш а ц	
ГИП	Николаева	
Разраб.	Коновалова	
Проверил	Хорошилова	

1.030.1-1.2-1003.0

Сетка С (С5,С6)

Стадия	Лист	Листов
Р		1

ЦНИИЭП торгово-бытовых зданий и туристских комплексов

Рис 1

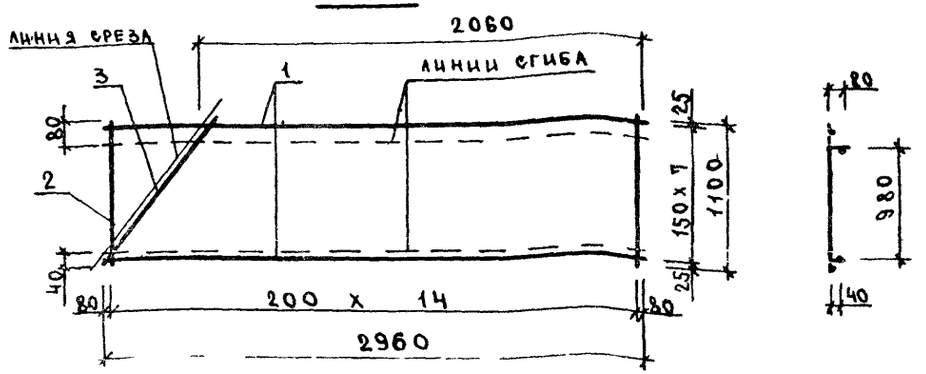

Рис 2

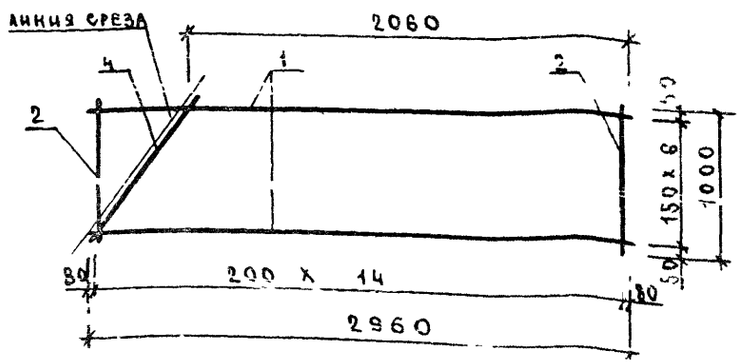

Обозначение	Марка	Рис.	Масса, кг
1.030.1-1.2-1003.0	С5	1	3,75
-01	С6	2	3,49

Инв.№ подл. | Подпись и дата | Взам. инв.№

Нач.отд.	Волынский	
Н.контр.	Егоров	
Гл.констр.	Ш а ц	
ГИП	Николаева	
Разраб.	Коновалова	
Проверил	Хорошилова	

1.030.1-1.2-1003.0СБ

Сетка С (С5,С6)

Сборочный чертеж

Стадия	Масса	Масштаб
	см таб.	
Лист	Листов 1	

ЦНИИЭП торгово-бытовых зданий и туристских комплексов

Формат	Зона	Поз	Обозначение	Наименование	Кол	Примеч
				Документация		
А4			1030 1-1.2-1004 0 СБ	Сборочный чертеж		
А3			1030 1-1.2-1000 ОТО	Техническое описание		
				Переменные данные для исполнении		
				1030 1-12-1004 0		
				С7		
				Детали		
				ст отд ГОСТ 6727-80		
Б4		1	4 041 3840	ф 4 Вр-I L = 3840	8	0,35 кг
Б4		2	4 041 1100	ф 4 Вр-I L = 1100	20	0,10 кг
Б4		3	4 041 1400	ф 4 Вр-I L 1400	1	0,13 кг
				1030 1-12-1004 0-01		
				С8		
				Детали		
				ст отд ГОСТ 6127-80		
Б4		1	4 041 3840	ф 4 Вр-I L = 3840	7	0,35 кг
Б4		2	4 041 1000	ф 4 Вр I L = 1000	20	0,10 кг
Б4		4	4 041 1350	ф 4 Вр-I L = 1350	1	0,12 кг

Нач отд	Волынский	
Н контр	Егоров	
Гл констр	Шац	
ГИП	Николаева	
Разраб	Коновалова	
Проверил	Хорошилова	
Исполнил	Хугова я	

1030 1-12-1004 0

Сетка С (С7, С8)

Стадия	Лист	Листов
Р		1

ЦНИИЭП торгово бытовых зданий и туристских комплексов

Инв № подл. | Подпись и дата | Взам. инв. №

Рис 1

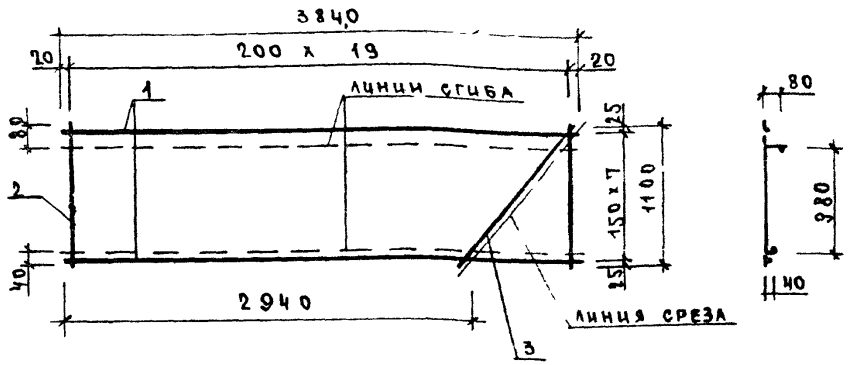

Рис 2

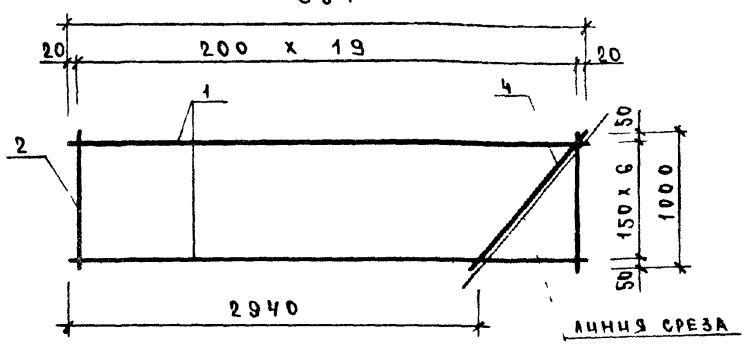

Обозначение	Марка	Рис	Масса, кг
1030 1-12-1004 0	С7	1	4,91
-01	С8	2	4,37

Нач отд	Волынский	
Н контр	Егоров	
Гл констр	Шац	
ГИП	Николаева	
Разраб	Коновалова	
Проверил	Хорошилова	
Исполнил	Хугова я	

1030 1-12-1004.0 СБ

Сетка С (С7, С8)
Сборочный чертеж

Стадия	Масса	Масштаб
Р	см таба	
Лист	Листов 1	

ЦНИИЭП торгово бытовых зданий и туристских комплексов

Формат А4

Формат	Зона	Поз	Обозначение	Наименование	Кол	Примеч
				Документация		
А4			1030 1-12-1005 ОСБ	Сборочный чертеж		
А3			1030 1-12-1000 ОТО	Техническое описание		
				Переменные данные для исполнения		
				1030 1-12-1005 0		
				С9		
				Детали		
				ст отд ГОСТ 6727-80		
Б4		1	4 041 3840	ф 4 Вр-I L=3840	8	0,35 кг
Б4		2	4 041 1100	ф 4 Вр-I L = 1100	20	0,10 кг
Б4		3	4 041 1400	ф 4 Вр-I L = 1400	1	0,13 кг
				1030 1-12-1005 0-01		
				С10		
				Детали		
				ст отд ГОСТ 6727-80		
Б4		1	4 041 3840	ф 4Вр-I L 3840	7	0,35 кг
Б4		2	4 041 1000	ф 4Вр I L 1000	20	0,10 кг
Б4		4	4 041 1350	ф 4Вр-I L 1350	1	0,12 кг

Нач отд	Волынский	
Н контр	Егоров	
Гл констр	Шац	
ГИП	Николаева	
Разраб	Коновалова	
Проверил	Хорошилова	
Исполнил	Лугового	

1030 1-12-1005 0

Сетка С (С9, С10)

Стадия	Лист	Листов
Р		1

ЦНИИЭП торгово-бытовых зданий и туристских комплексов

Инв. № подл. | Подпись и дата | Взам. инв. №

Рис 1

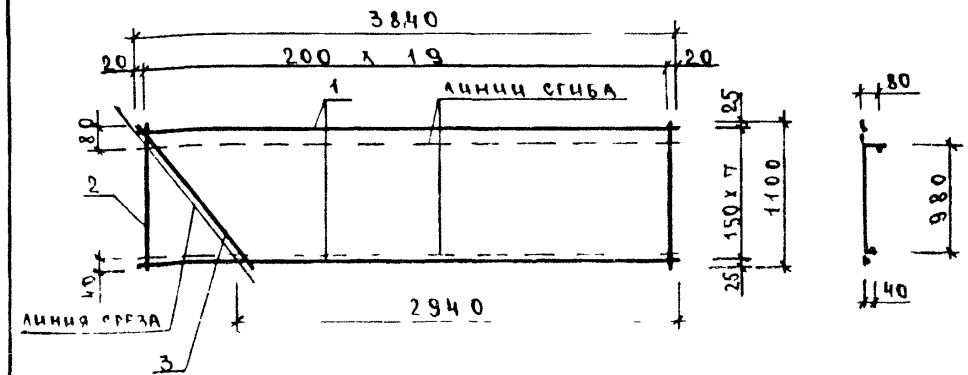

Рис 2

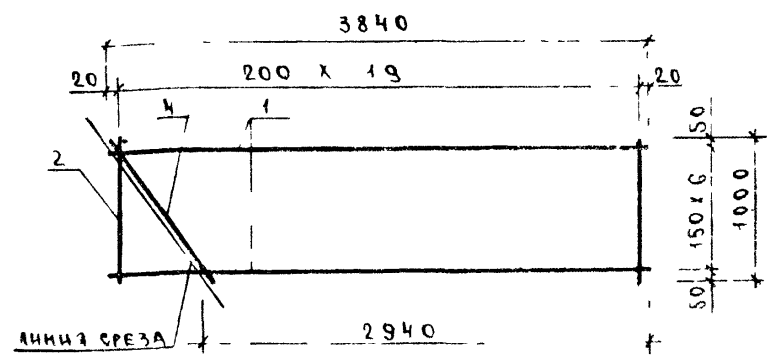

Обозначение	Марка	Рис	Масса, кг
1030 1-12-1005 0	С9	1	4,91
-01	С10	2	4 37

Нач отд	Волынский	
Н контр	Егоров	
Гл констр	Шац	
ГИП	Николаева	
Разраб	Коновалова	
Проверил	Хорошилова	
Исполнил	Лугового	

1030 1-12-1005.0 СБ

Сетка С (С9, С10)

Сборочный чертеж

Стадия	Масса	Масштаб
	см	
Лист	Листов	1

ЦНИИЭП торгово-бытовых

Формат	Зона	Поз	Обозначение	Наименование	Кол	Примечание
				Документация		
А4			1030 1-1 2-1 0060 СБ	Сборочный чертеж		
				Детали		кг
Б4		1	1030 1-1 2-1 0061	ф10АIII ГОСТ5781-82 ℓ=5920	5	3,65
			Переменные данные для исполнений			
				1030 1-1 2-1 0060		С11
				Детали		кг
Б4		2	1030 1-1 2-1 0062	ф10АIII ГОСТ5781-82 ℓ=5620	3	3,46
Б4		3	-0063	ф5ВрI ГОСТ6727-80 ℓ=740	29	0,11
Б4		4	-0064	То же ℓ=440	2	0,07
				1030 1-1 2-1 0060-01		С12
				Детали		кг
Б4		2	1030 1-1 2-1 0062	ф10АIII ГОСТ5781-82 ℓ=5620	4	3,46
Б4		3	-0065	ф5ВрI ГОСТ6727-80 ℓ=800	29	0,12
Б4		4	-0066	То же ℓ=400	2	0,06

Инв. № подл. | Подпись и дата | Взам. инв. №

Рук. отд.	Смилянский	
Н. контр.	Гадаева	
Гл. инж.	Рудаков	
Инж.	Казанцева	

1030 1-1 2-1 0060

Сетка С (С11, С12)

Стадия	Лист	Листов
Р		1

ЦНИИПРОМЗДАНИЙ

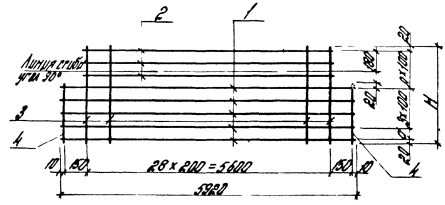

Обозначение	Марка	Габариты, мм		П	Масса
		а	Н		
1030 1-1 2-1 0060	С11	100	740	3	32,2
-01	С12	60	800	4	35,9

Инв. № подл. | Подпись и дата | Взам. инв. №

Рук. отд.	Смилянский	
Н. контр.	Гадаева	
Гл. инж.	Рудаков	
Инж.	Казанцева	

1030 1-1 2-1 0060 СБ

Сетка С (С11, С12)
Сборочный чертеж

Стадия	Масса	Масштаб
Р	см табл	

Лист	Листов 1

ЦНИИПРОМЗДАНИЙ

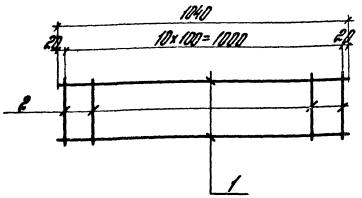

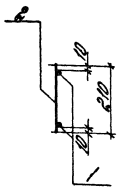

Формат	Зона	Поз	Обозначение	Наименование	Кол	Примечание
				Детали		кг
Б4		1	1 030 1-1 2-1 0.071	ф5 Вр I ГОСТ 6727-80 ℓ=1040	2	0,16
Б4		2	-0072	ф10 А III ГОСТ 5781-82 ℓ=210	11	0,13

1 030 1-1 2-1 0070

Каркас КР1

Стадия	Масса	Масштаб
Р	1,7	

Лист | Листов 1

ЦНИИПРОМЗДАНИЙ

Рук отд	Смилянский	
Н контр	Радаева	
Гл инж.	Рудаков	

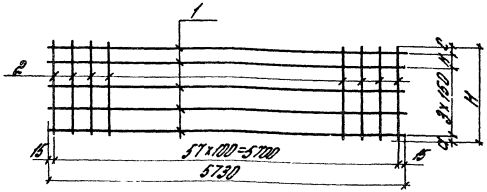

Обозначение	Марка	Габариты, мм				Масса	Примечание
		H	a	к	c		
1 030 1-1 2-1 0080	С13	600	25	100	25	9,8	
-01	С14	650	15	150	35	10,2	

Формат	Зона	Поз	Обозначение	Наименование	Кол	Примечание
				Детали		кг
Б4		1	1 030 1-1 2-1 0081	ф5 Вр I ГОСТ 6727-80 ℓ=5730	5	0,88
			Переменные данные для исполнений			
				1 030 1-1 2-1 0080		С13
				Детали		
Б4		2	1 030 1-1 2-1 0082	ф5 Вр I ГОСТ 6727-80 ℓ=600	58	0,093
				1 030 1-1 2-1 0080 -01		С14
				Детали		
Б4		2	1 030 1-1 2-1 0083	ф5 Вр I ГОСТ 6727-80 ℓ=650	58	0,10

1 030 1-1 2-1 0080

Сетка С (С13, С14)

Стадия	Масса	Масштаб
Р	см табл	

Лист | Листов 1

ЦНИИПРОМЗДАНИЙ

Рук отд	Смилянский	
Н контр	Радаева	
Гл инж.	Рудаков	
Ст инж.	Демьянова	

Инв № подл | Подпись и дата | Взам инв №

Формат	Зона	Поз	Обозначение	Наименование	Кол.	Примеч.
				Документация		
А4			1030.1-1.2-10.09.0 СБ	Сборочный чертеж		
А3			1030 1-1.2-10.00.0 ТО	Техническое описание		
				Детали		
				Ст отд ГОСТ 5781-82		
Б4		2	8 013 300	Ф8 А III L = 300	2	0,12 кг
				Переменные данные для исполнений		
				1.030.1-1.2-1 009.0		
				МН1		
				Детали		
				Полоса ГОСТ 103-76		
Б4		1	6.60.060 150	-6 х 60 L = 150	1	0,42 кг
				1.030.1-1.2-1 009.0-01		
				МН2		
				Детали		
				Уголок ГОСТ 8510-72*		
Б4		3	50.50 5.080 70	50 х 50 х 5 L = 70	1	0,26 кг

Нач. отд.	Волынский		1030 1-1.2-1 009.0			
Н. контр.	Егоров					
Гл. констр.	Шац					
ГИП	Николаева		Изделие закладное МН (МН1, МН2)	Стадия	Лист	Листов
Разраб.	Коновалова			Р		1
Проверил	Хорошилова			ЦНИИЭП торгово-бытовых зданий и туристских комплексов		
Исполнил	Луговая					

Инв. № подл. | Подпись и дата | Взам. инв. №

Рис. 1

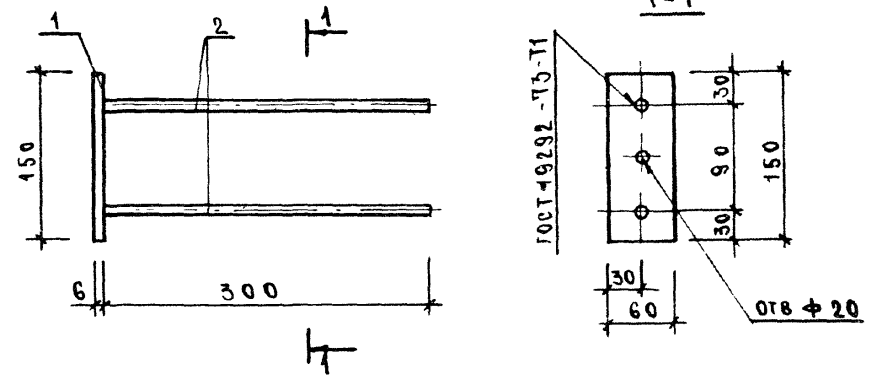

Рис 2

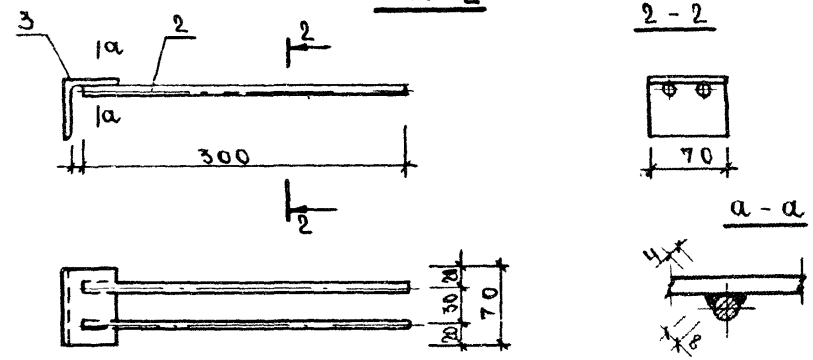

Обозначение	Марка	Рис	Масса кг
1.030.1-1.2-10.09 0	МН1	1	0,66
-01	МН2	2	0,50

Нач. отд.	Волынский		1030.1-1.2-1009.0 СБ			
Н. контр.	Егоров					
Гл. констр.	Шац		Изделие закладное МН (МН1, МН2) Сборочный чертеж	Стадия	Масса	Масштаб
ГИП	Николаева			Р	см таба	
Разраб.	Коновалова			Лист	Листов 1	
Проверил	Хорошилова			ЦНИИЭП торгово-бытовых зданий и туристских комплексов		
Исполнил	Луговая					

Формат А4

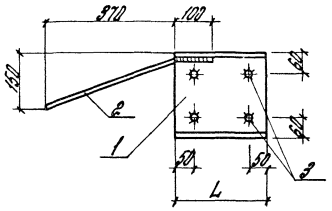

1. Приварку стержней поз 3 со швеллером производить в тавр под слоем флюса
2. Толщина сварных швов $h_w = 6$ мм

Обозначение	Марка	L, мм	Масса	Примечание
1.030.1-12-1 0100	МН3	150	4,6	
-01	МН4			Зеркальное отражение
-02	МН5	210	5,8	
-03	МН6			Зеркальное отражение
-04	МН7	260	7,8	
-05	МН8			Зеркальное отражение

Рук отд	Стыкалюгин		1.030.1-12-1 0100СБ			
Н. контр	Гордеева			Стадия	Масса	Масштаб
Гл инж	Гудков		Изделие закладное МН (МН3 - МН8) Сборочный чертеж	Р	см т=6А	
Зав инж	Иванова			Лист	Листов 1	
Ст инж	Адамантова			ЦНИИПРОМЗДАНИЙ		
Инж	Капицева					

Поз	Обозначение	Наименование	Кол.	Примечание
	1.030.1-12-1 0100	Изделие закладное МН (МН3 - МН8)		
		Документация		
		Сборочный чертеж		
		Детали		кг
1	1.030.1-12-1 0101	Швеллер 14П ГОСТ 8240-72 ℓ=150	1	3,84
	-0102	То же ℓ=210	1	5,04
	-0103	— " — ℓ=260	1	6,24
2	-0104	Стержень Ф14 А-II ГОСТ 5781-82 ℓ=500	1	0,31
3	-0105	Стержень Ф14 А-II ГОСТ 5781-82 ℓ=200	4	0,12

Мод.	Нет.	Изм.	Кол. уч.	Лист	№ док.	Подп.	Дата
Рук. отд		Стыкалюгин					
Н. контр.		Гордеева					
Гл. инж. пр.		Гудков					
Зав. инж.		Иванова					
Ст. инж.		Адамантова					
Инж.		Капицева					

1.030.1-12-1 0100

Изделие закладное МН (МН3 - МН8)

Стадия | Лист | Листов

ЦНИИПРОМЗДАНИЙ

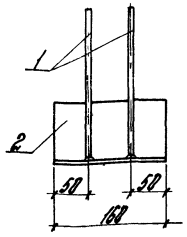

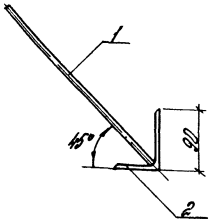

Формат	Зона	Поз	Обозначение	Наименование	Кол	Примечание
				Детали		
64		1	1 030 1-1 2-1 0111	Стержень ф10 Л III ГОСТ 5781-82 ℓ=350	2	0,22
64		2	-0112	Уголок 90×56×8 ГОСТ 8510-72* ℓ=160	1	1,40

Соединение стержней в тавр с полосой выполнять под слоем флюса

				1 030 1-1 2-1 0110			
Рук отд	Смилянский			Изделие закладное МН9	Стадия	Масса	Масштаб
Н контр	Радаева				Р	1,84	1 5
Гл инж	Рудаков				Лист	Листов 1	
Вед инж	Ивановa				ЦНИИПРОМЗДАНИЙ		
Ст инж	Двинянинова						
Инж	Казанцева						

ИНВ № ПОДЛ | ПОДПИСЬ И ДАТА | ВЗАМ ИНВ №

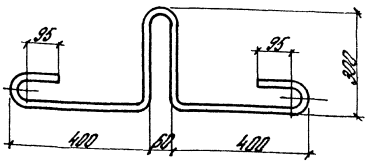

				1 030 1-1 2-1 0002			
Рук отд	Смилянский			Петля строповочная СП2	Стадия	Масса	Масштаб
Н контр	Радаева				Р	4,2	1 10
Гл инж	Рудаков				Лист	Листов 1	
Вед инж	Ивановa			Стержень ф20 А I ГОСТ 5781-82 ℓ=1700	ЦНИИПРОМЗДАНИЙ		
Ст инж	Двинянинова						
Инж	Казанцева						

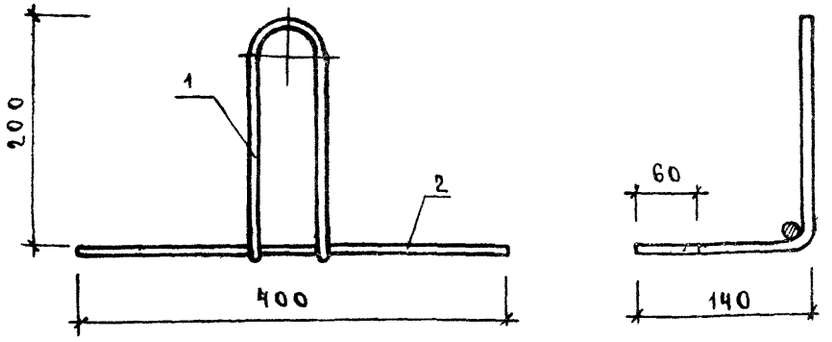

Формат	Зона	Поз	Обозначение	Наименование	Кол.	Примеч.
				Детали		
				Ст отд ГОСТ 5781-82		
А4		1	1.030.1-1.2-1 0.001	ГС1	1	0,53 кг
Б1		2	∿ 011.400	Ф10 АI L=400	1	025 кг

Нач отд	Волынский		
Н контр	Егоров		
Гл констр	Шац		
ГИП	Николаева		
Разраб.	Коновалова		
Проверил	Хорошилова		
Исполнил	Луговая		

1.030.1-1.2-1 0.12 0

Петля строповочная СП1

Стадия	Масса	Масштаб
Р	0,78 кг	

Лист | Листов 1

ЦНИИЭП торгово-бытовых зданий и туристских комплексов

Вид А

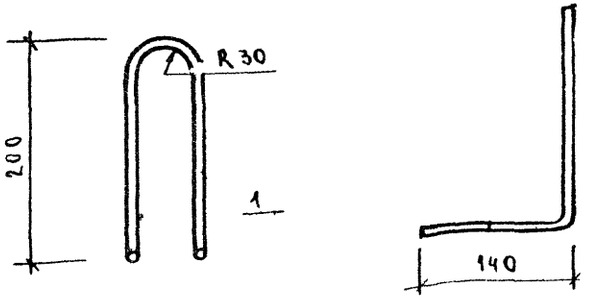

Формат	Зона	Поз	Обозначение	Наименование	Кол	Примеч
				Детали		
				Ст отд ГОСТ 5781-82		
А4		1	10 011 860	Ф10 АI L=[illegible]		

Нач отд	Волынский		
Н контр	Егоров		
Гл констр	Шац		
ГИП	Николаева		
Разраб.	Коновалова		
Проверил	Хорошилова		
Исполнил	Луговая		

1.030.1-1.2-1 0.00.1

Гнутый стержень ГС1

Стадия	Масса	Масштаб
Р	0,53 кг	

Лист | Листов 1

ЦНИИЭП торгово-бытовых зданий и туристских комплексов

Инв № подл. | Подпись и дата | Взам. инв. №

Наименование	Количество на марку				
	1ПК30 10	2ПК31 10-1	2ПК31 10-2	1ПК39 10-1	1ПК39 10-2
Изделия арматурные					
Арматура класса					
Вр-I ГОСТ 6727-80					
ф4	7,01	7,22	7,22	9,28	9,28
Итого класса Вр-I	7,01	7,22	7,22	9,28	9,28
Всего изделий арматурных	7,01	7,22	7,22	9,28	9,28
Изделия закладные					
Арматура класса					
А-I ГОСТ 5781-82					
ф10	2,34	2,34	2,34	2,34	2,34
Итого класса А-I	2,34	2,34	2,34	2,34	2,34
А-III ГОСТ 5781-82					
ф8	0,96	0,96	0,96	0,96	0,96
Итого класса А-III	0,96	0,96	0,96	0,96	0,96
Прокат марки ВСт3кп					
ГОСТ 103-76					
6×60	0,84	0,84	0,84	0,84	0,84
Итого ГОСТ 103-76	0,84	0,84	0,84	0,84	0,84
ГОСТ 8509-72*					
∠50×5	0,52	0,52	0,52	0,52	0,52
Итого ГОСТ 8509-72*	0,52	0,52	0,52	0,52	0,52
Итого марки ВСт3кп	1,36	1,36	1,36	1,36	1,36
Всего изделий закладных	4,66	4,66	4,66	4,66	4,66
Общий расход	11,67	11,88	11,88	13,94	13,94

Нач отд	Волынский	
Н контр	Луговая	
Гл кон отд	Шац	
ГИП	Николаева	
Разраб	Коновалова	
Проверил	Хорошилова	
Исполнил	Егоров	

1 030 1-1 2-1 0 000 РС

Ведомость расхода стали на элемент, кг

Стадия	Лист	Листов
Р	1	2

ЦНИИЭП торгово-бытовых зданий и туристских комплексов

Наименование	Количество на марку			
	ПК 60 6,5-Л	ПК 60 7-Л	ПК 60 7,5-Л	ПК 60 8-Л
Изделия арматурные				
арматура класса				
Вр-I ГОСТ 6727-80				
ф5	13,9	13,9	14,5	14,5
Итого класса Вр-I	13,9	13,9	14,5	14,5
А-III ГОСТ 5781-82				
ф10	31,5	31,5	35,0	35,0
Итого класса А-III	31,5	31,5	35,0	35,0
Всего изделий арматурных	45,4	45,4	49,5	49,5
Изделия закладные				
Арматура класса				
А-I ГОСТ 5781-82				
ф20	8,0	8,0	8,0	8,0
Итого класса А-I	8,0	8,0	8,0	8,0
А-III ГОСТ 5781-82				
ф8	0,8	0,8	0,8	0,8
ф10	2,2	2,2	2,2	2,2
Итого класса А-III	3,0	3,0	3,0	3,0
Прокат марки ВСТ 3кп				
ГОСТ 8240-72				
[24	7,6	7,6	9,8	12,4
Итого ГОСТ 8240-72	7,6	7,6	9,8	12,4
ГОСТ 8510-72*				
L 90x56x8	4,2	4,2	4,2	4,2
Итого ГОСТ 8510-72*	4,2	4,2	4,2	4,2
Итого марки ВСТ 3кп	11,8	11,8	14,0	16,6
Всего изделий закладных	22,8	22,8	25,0	27,6
Общий расход	68,2	68,2	74,5	[illegible]

gost.e-ecolog.ru