ТИПОВЫЕ КОНСТРУКЦИИ, ИЗДЕЛИЯ И УЗЛЫ ЗДАНИЙ И СООРУЖЕНИЙ

СЕРИЯ 1.030.1 - 1

СТЕНЫ НАРУЖНЫЕ ИЗ ОДНОСЛОЙНЫХ ПАНЕЛЕЙ ДЛЯ КАРКАСНЫХ ОБЩЕСТВЕННЫХ ЗДАНИЙ, ПРОИЗВОДСТВЕННЫХ И ВСПОМОГАТЕЛЬНЫХ ЗДАНИЙ ПРОМЫШЛЕННЫХ ПРЕДПРИЯТИЙ

ВЫПУСК 1-2

ПАНЕЛИ ИЗ ЛЕГКИХ И ЯЧЕИСТЫХ БЕТОНОВ. ПРОСТРАНСТВЕННЫЕ КАРКАСЫ

РАБОЧИЕ ЧЕРТЕЖИ

РАЗРАБОТАНЫ:

КИЕВЗНИИЭП

ЗАМ. ДИРЕК. ИН-ТА И. ДМИТРИЕВ

НАЧ. ОТДЕЛА Д. БОРИСЕНКО

ГЛ. СПЕЦИАЛИСТ А. КОВАЛЬЧУК

ЦНИИЭП ТОРГОВО-БЫТОВЫХ ЗДАНИЙ И ТУРИСТСКИХ КОМПЛЕКСОВ

ДИРЕКТОР ИН-ТА В. ЛЕПОКИЙ

НАЧ. ОТДЕЛА Б. ВОЛЫНСКИЙ

С. ШАЦ

ГЛ. ИНЖ. ПРОЕКТА А. ШАНАУРОВА

ЦНИИПРОМЗДАНИЙ

ЗАМ. ДИРЕК. ИН-ТА С. ГАЙКИН

НАЧ. ОТДЕЛА Г. СМИЛЯНСКИЙ

ГЛ. ИНЖ. ПРОЕКТА А. РУДАКОВ

НИИЖБ Госстроя СССР

ЗАМ. ДИРЕКТОРА ИН-ТА Н. КОРОВИН

ЗАВ. СЕКТОРОМ КОНСТР. ИЗ ЛЕГКИХ БЕТОНОВ Ю. ЧИНЕНКОВ

СТ. НАУЧ. СОТРУДНИК А. ЕВДОКИМОВ

ЗАВ. СЕКТОРОМ КОНСТР.

УТВЕРЖДЕНЫ Госстроем СССР

ПОСТАНОВЛЕНИЕ ОТ 09.08.1984 г. N 132

ВВЕДЕНЫ В ДЕЙСТВИЕ С 15.10.84 г.

gost.e-ecolog.ru

ОБОЗНАЧЕНИЕ	НАИМЕНОВАНИЕ		СТР.
I.030.I-I.I-2 00ТО	ТЕХНИЧЕСКОЕ ОПИСАНИЕ		I0
I.030.I-I.I-2 0I	КАРКАС ПРОСТР.	КП 30.6.2,5-6	II
		КП 30.6.3,0-6	
		КП 30.6.3,5-6	
		КП 30.6.4,0-6	
		КП 30.9.2,0-6	
		КП 30.9.2,5-6	
		КП 30.9.3,0-6	
		КП 30.9.3,5-6	
		КП 30.9.4,0-6	
		КП 30.12.2,0-6	
		КП 30.12.2,5-6	
		КП 30.12.3,0-6	
		КП 30.12.3,5-6	
		КП 30.12.4,0-6	
		КП 30.13.2,5-6	
		КП 30.13.3,0-6	
		КП 30.13.3,5-6	
		КП 30.13.4,0-6	
I.030.I-I.I-2 02	КАРКАС ПРОСТР.	КП 30.15.2,5-6	I6
		КП 30.15.3,0-6	
		КП 30.15.3,5-6	
		КП 30.15.4,0-6	
		КП 30.18.2,0-6	
		КП 30.18.2,5-6	
		КП 30.18.3,0-6	
		КП 30.18.3,5-6	
		КП 30.18.4,0-6	
		КП 30.21.2,5-6	
		КП 30.21.3,0-6	
		КП 30.21.3,5-6	
		КП 30.21.4,0-6	
I.030.I-I.I-2 03	КАРКАС ПРОСТР.	КП 60.6.2,5-6	20
		КП 60.6.3,0-6	
		КП 60.6.3,5-6	
		КП 60.6.4,0-4	
		КП 60.6.4,0-6	
		КП 60.9.2,0-2	
		КП 60.9.2,0-4	
		КП 60.9.2,0-6	
		КП 60.9.2,5-2	
		КП 60.9.2,5-4	
		КП 60.9.2,5-6	
		КП 60.9.3,0-6	
		КП 60.9.3,5-6	
		КП 60.9.4,0-6	
I.030.I-I.I-2 04	КАРКАС ПРОСТР.	КП 60.12.2,0-2	24
		КП 60.12.2,0-4	
		КП 60.12.2,0-6	
		КП 60.12.2,5-3	
		КП 60.12.2,5-5	
		КП 60.12.2,5-6	
		КП 60.12.3,0-3	
		КП 60.12.3,0-6	
		КП 60.12.3,5-6	
		КП 60.12.4,0-6	
		КП 60.13.2,5-2	
		КП 60.13.2,5-5	
		КП 60.13.2,5-6	
		КП 60.13.3,0-3	
		КП 60.13.3,0-6	
		КП 60.13.3,5-6	
		КП 60.13.4,0-6	
I.030.I-I.I-2 05	КАРКАС ПРОСТР.	КП 60.15.2,0-2	28
		КП 60.15.2,0-3	
		КП 60.15.2,0-4	
		КП 60.15.2,0-5	
		КП 60.15.2,0-6	
		КП 60.15.2,5-2	
		КП 60.15.2,5-5	
		КП 60.15.2,5-6	
		КП 60.15.3,0-3	
		КП 60.15.3,0-6	
		КП 60.15.3,5-6	
		КП 60.15.4,0-6	
		КП 60.18.2,0-1	
		КП 60.18.2,0-3	
		КП 60.18.2,0-4	
		КП 60.18.2,0-5	
		КП 60.18.2,0-6	
		КП 60.18.2,5-2	
		КП 60.18.2,5-4	
		КП 60.18.2,5-6	
		КП 60.18.3,0-2	
		КП 60.18.3,0-6	
		КП 60.18.3,5-6	
		КП 60.18.4,0-6	
		КП 60.21.2,5-1	
		КП 60.21.2,5-4	
		КП 60.21.2,5-6	
		КП 60.21.3,0-2	
		КП 60.21.3,0-5	
		КП 60.21.3,0-6	
		КП 60.21.3,5-6	
		КП 60.21.4,0-6	

ЭПВЦ КиевЗНИИЭП | ОПЕРАТОР ТПП КОРТ | СКАЛА

ВЗАМ. ИНВ.№ | ПОДП. И ДАТА | № ПОДЛ

I.030.I-I.I-2 00

НАЧ.ОТД.	БОРИСЕНКО	СТАДИЯ	ЛИСТ	ЛИСТОВ
Н.КОНТР.	МАЛАЧЕВСКИЙ	Р	I	I6
ГЛ.СПЕЦ.	КОВАЛЬЧУК	ГОСГРАЖДАНСТРОЙ		

СОДЕРЖАНИЕ

ЛИСТ 2

ОБОЗНАЧЕНИЕ	НАИМЕНОВАНИЕ		СТР.
I.030.I-I.I-2 06	КАРКАС ПРОСТР.	КП 72.9.2,5-4 КП 72.9.2,5-5 КП 72.9.2,5-6 КП 72.9.3,0-5 КП 72.9.3,0-6 КП 72.9.3,5-6 КП 72.9.4,0-6 КП 72.12.2,5-3 КП 72.12.2,5-4 КП 72.12.2,5-5 КП 72.12.2,5-6 КП 72.12.3,0-4 КП 72.12.3,0-6 КП 72.12.3,5-4 КП 72.12.3,5-6 КП 72.12.4,0-4 КП 72.12.4,0-6 КП 72.13.2,5-1 КП 72.13.2,5-3 КП 72.13.2,5-4 КП 72.13.2,5-5 КП 72.13.2,5-6 КП 72.13.3,0-4 КП 72.13.3,0-5 КП 72.13.3,0-6 КП 72.13.3,5-5 КП 72.13.3,5-6 КП 72.13.4,0-5 КП 72.13.4,0-6	35
I.030.I-I.I-2 07	КАРКАС ПРОСТР.	КП 72.15.2,5-2 КП 72.15.2,5-3 КП 72.15.2,5-4 КП 72.15.2,5-5 КП 72.15.2,5-6 КП 72.15.3,0-2 КП 72.15.3,0-4 КП 72.15.3,0-5 КП 72.15.3,0-6 КП 72.15.3,5-5 КП 72.15.3,5-6 КП 72.15.4,0-6 КП 72.18.2,5-1 КП 72.18.2,5-3 КП 72.18.2,5-4 КП 72.18.2,5-5 КП 72.18.2,5-6 КП 72.18.3,0-2 КП 72.18.3,0-4 КП 72.18.3,0-5 КП 72.18.3,0-6 КП 72.18.3,5-5 КП 72.18.3,5-6 КП 72.18.4,0-6	41

ОБОЗНАЧЕНИЕ	НАИМЕНОВАНИЕ		СТР.
		КП 72.21.2,5-1 КП 72.21.2,5-3 КП 72.21.2,5-4 КП 72.21.2,5-5 КП 72.21.2,5-6 КП 72.21.3,0-2 КП 72.21.3,0-4 КП 72.21.3,0-5 КП 72.21.3,0-6 КП 72.21.3,5-4 КП 72.21.3,5-6 КП 72.21.4,0-5 КП 72.21.4,0-6	
I.030.I-I.I-2 08	КАРКАС ПРОСТР.	КП 90.12.2,5-2 КП 90.12.2,5-3 КП 90.12.2,5-4 КП 90.12.2,5-5 КП 90.12.3,0-4 КП 90.12.3,0-5 КП 90.12.3,0-6 КП 90.12.3,5-6 КП 90.12.4,0-6 КП 90.15.2,5-2 КП 90.15.2,5-3 КП 90.15.2,5-4 КП 90.15.2,5-5 КП 90.15.3,0-3 КП 90.15.3,0-4 КП 90.15.3,0-5 КП 90.15.3,0-6 КП 90.15.3,5-4 КП 90.15.3,5-6 КП 90.15.4,0-4 КП 90.15.4,0-6 КП 90.18.2,5-2 КП 90.18.2,5-3 КП 90.18.2,5-4 КП 90.18.2,5-5 КП 90.18.3,0-3 КП 90.18.3,0-4 КП 90.18.3,0-5 КП 90.18.3,0-6 КП 90.18.3,5-4 КП 90.18.3,5-6 КП 90.18.4,0-5 КП 90.18.4,0-6 КП 90.21.2,5-2 КП 90.21.2,5-3 КП 90.21.2,5-4 КП 90.21.2,5-5 КП 90.21.3,0-3 КП 90.21.3,0-4 КП 90.21.3,0-5	49

ЭПВЦ КиевЗНИИЭП ТЛП КОРТ

ЭПВЦ КиевЗНИИЭП ОПЕРАТОР ТЛП КОРТ СКАЛА

Инв. № подл. | Подп. и дата | Взам. инв. №

ОБОЗНАЧЕНИЕ	НАИМЕНОВАНИЕ		СТР.
		КП 90.21.3,0-6	
		КП 90.21.3,5-4	
		КП 90.21.3,5-5	
		КП 90.21.3,5-6	
		КП 90.21.4,0-4	
		КП 90.21.4,0-6	
I.030.I-I.I-2 09	КАРКАС ПРОСТР.	КП 60.6.2,5-8	59
		КП 60.6.3,0-8	
		КП 60.6.3,5-8	
		КП 60.6.4,0-8	
I.030.I-I.I-2 I0	КАРКАС ПРОСТР.	КП 62.5.9.2,0-2	6I
		КП 62.5.9.2,0-4	
		КП 62.5.9.2,0-6	
		КП 62.5.12.2,0-2	
		КП 62.5.12.2,0-4	
		КП 62.5.12.2,0-6	
		КП 62.5.18.2,0-1	
		КП 62.5.18.2,0-3	
		КП 62.5.18.2,0-4	
		КП 62.5.18.2,0-5	
		КП 62.5.18.2,0-6	
I.030.I-I.I-2 II	КАРКАС ПРОСТР.	КП 63.9.2,5-2	64
		КП 63.9.2,5-4	
		КП 63.9.2,5-6	
		КП 63.12.2,5-3	
		КП 63.12.2,5-5	
		КП 63.12.2,5-6	
		КП 63.18.2,5-2	
		КП 63.18.2,5-4	
		КП 63.18.2,5-6	
I.030.I-I.I-2 I2	КАРКАС ПРОСТР.	КП 63.5.9.3,0-6	67
		КП 63,5.12.3,0-3	
		КП 63,5.12.3,0-6	
		КП 63,5.18.3,0-2	
		КП 63,5.18.3,0-6	
I.030.I-I.I-2 I3	КАРКАС ПРОСТР.	КП 64.9.3,5-6	69
		КП 64.12.3,5-6	
		КП 64.18.3,5-6	
I.030.I-I.I-2 I4	КАРКАС ПРОСТР.	КП 65.9.2,0-2	7I
		КП 65.9.2,0-4	
		КП 65.9.2,0-6	
		КП 65.12.2,0-2	
		КП 65.12.2,0-4	
		КП 65.12.2,0-6	
		КП 65.18.2,0-1	
		КП 65.18.2,0-3	
		КП 65.18.2,0-4	
		КП 65.18.2,0-5	
		КП 65.18.2,0-6	
I.030.I-I.I-2 I5	КАРКАС ПРОСТР.	КП 65,5.9.2,5-2	74
		КП 65,5.9.2,5-4	
		КП 65,5.9.2,5-6	
		КП 65,5.12.2,5-3	

КиевЗНИИЭП ТЛП КОРТ

ЭПВЦ КиевЗНИИЭП ОПЕРАТОР ТЛП КОРТ СКАЛА
ИНВ. № ПОДЛ. ПОДП. И ДАТА ВЗАМ. ИНВ. №

ОБОЗНАЧЕНИЕ	НАИМЕНОВАНИЕ		СТР.
		КП 65,5.12.2,5-5	
		КП 65,5.12.2,5-6	
		КП 65,5.18.2,5-2	
		КП 65,5.18.2,5-4	
		КП 65,5.18.2,5-6	
I.030.I-I.I-2 I6	КАРКАС ПРОСТР.	КП 66.9.3,0-6	77
		КП 66.12.3,0-3	
		КП 66.12.3,0-6	
		КП 66.18.3,0-2	
		КП 66.18.3,0-6	
I.030.I-I.I-2 I7	КАРКАС ПРОСТР.	КП 66,5.9.3,5-6	79
		КП 66,5.12.3,5-6	
		КП 66,5.18.3,5-6	
I.030.I-I.I-2 I8	КАРКАС ПРОСТР.	КП 27.6.2,5-6-1	8I
		КП 27.6.3,0-6-1	
		КП 27.6.3,5-6-1	
		КП 27.6.4,0-6-1	
		КП 27.5.6.2,5-6-1	
		КП 27.5.6.3,0-6-1	
		КП 27.5.6.3,5-6-1	
		КП 27.5.6.4,0-6-1	
I.030.I-I.I-2 I9	КАРКАС ПРОСТР.	КП 27.9.2,5-6-1	84
		КП 27.9.3,0-6-1	
		КП 27.9.3,5-6-1	
		КП 27.9.4,0-6-1	
		КП 27.12.2,5-6-1	
		КП 27.12.3,0-6-1	
		КП 27.12.3,5-6-1	
		КП 27.12.4,0-6-1	
		КП 27.13.2,5-6-1	
		КП 27.13.3,0-6-1	
		КП 27.13.3,5-6-1	
		КП 27.13.4,0-6-1	
		КП 27.15.2,5-6-1	
		КП 27.15.3,0-6-1	
		КП 27.15.3,5-6-1	
		КП 27.15.4,0-6-1	
		КП 27.18.2,5-6-1	
		КП 27.18.3,0-6-1	
		КП 27.18.3,5-6-1	
		КП 27.18.4,0-6-1	
		КП 27.21.2,5-6-1	
		КП 27.21.3,0-6-1	
		КП 27.21.3,5-6-1	
		КП 27.21.4,0-6-1	
I.030.I-I.I-2 20	КАРКАС ПРОСТР.	КП 27,5.9.2,5-6-1	90
		КП 27,5.9.3,0-6-1	
		КП 27,5.9.3,5-6-1	
		КП 27,5.9.4,0-6-1	
		КП 27,5.12.2,5-6-1	
		КП 27,5.12.3,0-6-1	
		КП 27,5.12.3,5-6-1	
		КП 27,5.12.4,0-6-1	

ОБОЗНАЧЕНИЕ	НАИМЕНОВАНИЕ		СТР.
		КП 27,5.13.2,5-6-1	
		КП 27,5.13.3,0-6-1	
		КП 27,5.13.3,5-6-1	
		КП 27,5.13.4,0-6-1	
		КП 27,5.15.2,5-6-1	
		КП 27,5.15.3,0-6-1	
		КП 27,5.15.3,5-6-1	
		КП 27,5.15.4,0-6-1	
		КП 27,5.18.2,5-6-1	
		КП 27,5.18.3,0-6-1	
		КП 27,5.18.3,5-6-1	
		КП 27,5.18.4,0-6-1	
		КП 27,5.21.2,5-6-1	
		КП 27,5.21.3,0-6-1	
		КП 27,5.21.3,5-6-1	
		КП 27,5.21.4,0-6-1	
I.030.I-I.I-2 2I	КАРКАС ПРОСТР.	КП 57.6.2,5-6-1	96
		КП 57.6.3,0-6-1	
		КП 57.6.3,5-6-1	
		КП 57.6.4,0-4-1	
		КП 57.6.4,0-6-1	
		КП 57,5.6.2,5-6-1	
		КП 57,5.6.3,0-6-1	
		КП 57,5.6.3,5-6-1	
		КП 57,5.6.4,0-4-1	
		КП 57,5.6.4,0-6-1	
I.030.I-I.I-2 22	КАРКАС ПРОСТР.	КП 57.9.2,5-2-1	99
		КП 57.9.2,5-4-1	
		КП 57.9.2,5-6-1	
		КП 57.9.3,0-6-1	
		КП 57.9.3,5-6-1	
		КП 57.9.4,0-6-1	
		КП 57.12.2,5-2-1	
		КП 57.12.2,5-4-1	
		КП 57.12.2,5-6-1	
		КП 57.12.3,0-3-1	
		КП 57.12.3,0-6-1	
		КП 57.12.3,5-6-1	
		КП 57.12.4,0-6-1	
		КП 57.13.2,5-2-1	
		КП 57.13.2,5-5-1	
		КП 57.13.2,5-6-1	
		КП 57.13.3,0-3-1	
		КП 57.13.3,0-6-1	
		КП 57.13.3,5-6-1	
		КП 57.13.4,0-6-1	
I.030.I-I.I-2 23	КАРКАС ПРОСТР.	КП 57.15.2,5-2-1	I04
		КП 57.15.2,5-5-1	
		КП 57.15.2,5-6-1	
		КП 57.15.3,0-3-1	
		КП 57.15.3,0-6-1	
		КП 57.15.3,5-6-1	
		КП 57.15.4,0-6-1	

ЭПВЦ КиевЗНИИЭП | ОПЕРАТОР ТЛП КОРТ | СКАЛА

ВЗАМ. ИНВ.№ | ПОДП. И ДАТА | ИНВ.№ ПОДЛ

ОБОЗНАЧЕНИЕ	НАИМЕНОВАНИЕ		СТР.
		КП 57.18.2,5-2-1	
		КП 57.18.2,5-4-1	
		КП 57.18.2,5-6-1	
		КП 57.18.3,0-2-1	
		КП 57.18.3,0-6-1	
		КП 57.18.3,5-6-1	
		КП 57.18.4,0-6-1	
		КП 57.21.2,5-2-1	
		КП 57.21.2,5-4-1	
		КП 57.21.2,5-6-1	
		КП 57.21.3,0-2-1	
		КП 57.21.3,0-5-1	
		КП 57.21.3,0-6-1	
		КП 57.21.3,5-6-1	
		КП 57.21.4,0-6-1	
I.030.I-I.I-2 24	КАРКАС ПРОСТР.	КП 57,5.9.2,5-2-1	I09
		КП 57,5.9.2,5-4-1	
		КП 57,5.9.2,5-6-1	
		КП 57,5.9.3,0-6-1	
		КП 57,5.9.3,5-6-1	
		КП 57,5.9.4,0-6-1	
		КП 57,5.12.2,5-2-1	
		КП 57,5.12.2,5-4-1	
		КП 57,5.12.2,5-6-1	
		КП 57,5.12.3,0-3-1	
		КП 57,5.12.3,0-6-1	
		КП 57,5.12.3,5-6-1	
		КП 57,5.12.4,0-6-1	
		КП 57,5.13.2,5-2-1	
		КП 57,5.13.2,5-5-1	
		КП 57,5.13.2,5-6-1	
		КП 57,5.13.3,0-3-1	
		КП 57,5.13.3,0-6-1	
		КП 57,5.13.3,5-6-1	
		КП 57,5.13.4,0-6-1	
I.030.I-I.I-2 25	КАРКАС ПРОСТР.	КП 57,5.15.2,5-2-1	II4
		КП 57,5.15.2,5-5-1	
		КП 57,5.15.2,5-6-1	
		КП 57,5.15.3,0-3-1	
		КП 57,5.15.3,0-6-1	
		КП 57,5.15.3,5-6-1	
		КП 57,5.15.4,0-6-1	
		КП 57,5.18.2,5-2-1	
		КП 57,5.18.2,5-4-1	
		КП 57,5.18.2,5-6-1	
		КП 57,5.18.3,0-2-1	
		КП 57,5.18.3,0-6-1	
		КП 57,5.18.3,5-6-1	
		КП 57,5.18.4,0-6-1	
		КП 57,5.21.2,5-2-1	
		КП 57,5.21.2,5-4-1	
		КП 57,5.21.2,5-6-1	
		КП 57,5.21.3,0-2-1	

ОБОЗНАЧЕНИЕ	НАИМЕНОВАНИЕ		СТР.
I.030.I-I.I-2 26	КАРКАС ПРОСТР.	КП 57,5.21.3,0-5-1 КП 57,5.21.3,0-6-1 КП 57,5.21.3,5-6-1 КП 57,5.21.4,0-6-1 КП 57.6.2,5-8-1 КП 57.6.3,0-8-1 КП 57.6.3,5-8-1 КП 57.6.4,0-8-1 КП 57,5.6.2,5-8-1 КП 57,5.6.3,0-8-1 КП 57,5.6.3,5-8-1 КП 57,5.6.4,0-8-1	II9
I.030.I-I.I-2 27	КАРКАС ПРОСТР.	КП 27.6.2,5-6-2 КП 27.6.3,0-6-2 КП 27.6.3,5-6-2 КП 27.6.4,0-6-2 КП 27.5.6.2,5-6-2 КП 27.5.6.3,0-6-2 КП 27.5.6.3,5-6-2 КП 27.5.6.4,0-6-2	I22
I.030.I-I.I-2 28	КАРКАС ПРОСТР.	КП 27.9.2,5-6-2 КП 27.9.3,0-6-2 КП 27.9.3,5-6-2 КП 27.9.4,0-6-2 КП 27.12.2,5-6-2 КП 27.12.3,0-6-2 КП 27.12.3,5-6-2 КП 27.12.4,0-6-2 КП 27.13.2,5-6-2 КП 27.13.3,0-6-2 КП 27.13.3,5-6-2 КП 27.13.4,0-6-2 КП 27.15.2,5-6-2 КП 27.15.3,0-6-2 КП 27.15.3,5-6-2 КП 27.15.4,0-6-2 КП 27.18.2,5-6-2 КП 27.18.3,0-6-2 КП 27.18.3,5-6-2 КП 27.18.4,0-6-2 КП 27.21.2,5-6-2 КП 27.21.3,0-6-2 КП 27.21.3,5-6-2 КП 27.21.4,0-6-2	I25
I.030.I-I.I-2 29	КАРКАС ПРОСТР.	КП 27,5.9.2,5-6-2 КП 27,5.9.3,0-6-2 КП 27,5.9.3,5-6-2 КП 27,5.9.4,0-6-2 КП 27,5.12.2,5-6-2 КП 27,5.12.3,0-6-2 КП 27,5.12.3,5-6-2 КП 27,5.12.4,0-6-2 КП 27,5.13.2,5-6-2	I3I

КиевЗНИИЭП | ТЛП КОРТ

ЭПВЦ КиевЗНИИЭП | ОПЕРАТОР ТЛП КОРТ | СКАЛА
ВЗАМ. ИНВ.№ | ПОДП. И ДАТА | № ПОДП

ОБОЗНАЧЕНИЕ	НАИМЕНОВАНИЕ		СТР.
		КП 27,5.13.3,0-6-2 КП 27,5.13.3,5-6-2 КП 27,5.13.4,0-6-2 КП 27,5.15.2,5-6-2 КП 27,5.15.3,0-6-2 КП 27,5.15.3,5-6-2 КП 27,5.15.4,0-6-2 КП 27,5.18.2,5-6-2 КП 27,5.18.3,0-6-2 КП 27,5.18.3,5-6-2 КП 27,5.18.4,0-6-2 КП 27,5.21.2,5-6-2 КП 27,5.21.3,0-6-2 КП 27,5.21.3,5-6-2 КП 27,5.21.4,0-6-2	
I.030.I-I.I-2 30	КАРКАС ПРОСТР.	КП 57.6.2,5-6-2 КП 57.6.3,0-6-2 КП 57.6.3,5-6-2 КП 57.6.4,0-4-2 КП 57.6.4,0-6-2 КП 57,5.6.2,5-6-2 КП 57,5.6.3,0-6-2 КП 57,5.6.3,5-6-2 КП 57,5.6.4,0-4-2 КП 57,5.6.4,0-6-2	I37
I.030.I-I.I-2 3I	КАРКАС ПРОСТР.	КП 57.9.2,5-2-2 КП 57.9.2,5-4-2 КП 57.9.2,5-6-2 КП 57.9.3,0-6-2 КП 57.9.3,5-6-2 КП 57.9.4,0-6-2 КП 57.12.2,5-2-2 КП 57.12.2,5-4-2 КП 57.12.2,5-6-2 КП 57.12.3,0-3-2 КП 57.12.3,0-6-2 КП 57.12.3,5-6-2 КП 57.12.4,0-6-2 КП 57.13.2,5-2-2 КП 57.13.2,5-5-2 КП 57.13.2,5-6-2 КП 57.13.3,0-3-2 КП 57.13.3,0-6-2 КП 57.13.3,5-6-2 КП 57.13.4,0-6-2	I40
I.030.I-I.I-2 32	КАРКАС ПРОСТР.	КП 57.15.2,5-2-2 КП 57.15.2,5-5-2 КП 57.15.2,5-6-2 КП 57.15.3,0-3-2 КП 57.15.3,0-6-2 КП 57.15.3,5-6-2 КП 57.15.4,0-6-2 КП 57.18.2,5-2-2	I45

ОБОЗНАЧЕНИЕ	НАИМЕНОВАНИЕ		СТР.
		КП 57.18.2,5-4-2	
		КП 57.18.2,5-6-2	
		КП 57.18.3,0-2-2	
		КП 57.18.3,0-6-2	
		КП 57.18.3,5-6-2	
		КП 57.18.4,0-6-2	
		КП 57.21.2,5-2-2	
		КП 57.21.2,5-4-2	
		КП 57.21.2,5-6-2	
		КП 57.21.3,0-2-2	
		КП 57.21.3,0-5-2	
		КП 57.21.3,0-6-2	
		КП 57.21.3,5-6-2	
		КП 57.21.4,0-6-2	
I.030.I-I.I-2 33	КАРКАС ПРОСТР.	КП 57,5.9.2,5-2-2	I50
		КП 57,5.9.2,5-4-2	
		КП 57,5.9.2,5-6-2	
		КП 57,5.9.3,0-6-2	
		КП 57,5.9.3,5-6-2	
		КП 57,5.9.4,0-6-2	
		КП 57,5.12.2,5-2-2	
		КП 57,5.12.2,5-4-2	
		КП 57,5.12.2,5-6-2	
		КП 57,5.12.3,0-3-2	
		КП 57,5.12.3,0-6-2	
		КП 57,5.12.3,5-6-2	
		КП 57,5.12.4,0-6-2	
		КП 57,5.13.2,5-2-2	
		КП 57,5.13.2,5-5-2	
		КП 57,5.13.2,5-6-2	
		КП 57,5.13.3,0-3-2	
		КП 57,5.13.3,0-6-2	
		КП 57,5.13.3,5-6-2	
		КП 57,5.13.4,0-6-2	
I.030.I-I.I-2 34	КАРКАС ПРОСТР.	КП 57,5.15.2,5-2-2	I55
		КП 57,5.15.2,5-5-2	
		КП 57,5.15.2,5-6-2	
		КП 57,5.15.3,0-3-2	
		КП 57,5.15.3,0-6-2	
		КП 57,5.15.3,5-6-2	
		КП 57,5.15.4,0-6-2	
		КП 57,5.18.2,5-2-2	
		КП 57,5.18.2,5-4-2	
		КП 57,5.18.2,5-6-2	
		КП 57,5.18.3,0-2-2	
		КП 57,5.18.3,0-6-2	
		КП 57,5.18.3,5-6-2	
		КП 57,5.18.4,0-6-2	
		КП 57,5.21.2,5-2-2	
		КП 57,5.21.2,5-4-2	
		КП 57,5.21.2,5-6-2	
		КП 57,5.21.3,0-2-2	
		КП 57,5.21.3,0-5-2	

КиевЗНИИЭП
ЭПВЦ КиевЗНИИЭП
ОПЕРАТОР ТЛП КОРТ
СКАЛА
ВЗАМ. ИНВ.№
ПОДП. И ДАТА
НВ. № ПОДЛ

ОБОЗНАЧЕНИЕ	НАИМЕНОВАНИЕ		СТР.
		КП 57,5.21.3,0-6-2	
		КП 57,5.21.3,5-6-2	
		КП 57,5.21.4,0-6-2	
I.030.I-I.I-2 35	КАРКАС ПРОСТР.	КП 57.6.2,5-8-2	I60
		КП 57.6.3,0-8-2	
		КП 57.6.3,5-8-2	
		КП 57.6.4,0-8-2	
		КП 57,5.6.2,5-8-2	
		КП 57,5.6.3,0-8-2	
		КП 57,5.6.3,5-8-2	
		КП 57,5.6.4,0-8-2	
I.030.I-I.I-2 36	КАРКАС ПРОСТР.	КП 3.12.2,5	I63
		КП 3.12.3,0	
		КП 3.12.3,5	
		КП 3.12.4,0	
		КП 3.15.2,5	
		КП 3.15.3,0	
		КП 3.15.3,5	
		КП 3.15.4,0	
		КП 3.18.2,5	
		КП 3.18.3,0	
		КП 3.18.3,5	
		КП 3.18.4,0	
		КП 3.21.2,5	
		КП 3.21.3,0	
		КП 3.21.3,5	
		КП 3.21.4,0	
I.030.I-I.I-2 37	КАРКАС ПРОСТР.	КП 6.12.2,0	I67
		КП 6.12.2,5	
		КП 6.12.3,0	
		КП 6.12.3,5	
		КП 6.12.4,0	
		КП 6.15.2,5	
		КП 6.15.3,0	
		КП 6.15.3,5	
		КП 6.15.4,0	
I.030.I-I.I-2 38	КАРКАС ПРОСТР.	КП 6.18.2,0	I70
		КП 6.18.2,5	
		КП 6.18.3,0	
		КП 6.18.3,5	
		КП 6.18.4,0	
		КП 6.21.2,5	
		КП 6.21.3,0	
		КП 6.21.3,5	
		КП 6.21.4,0	
		КП 6.24.2,0	
		КП 6.24.2,5	
		КП 6.24.3,0	
I.030.I-I.I-2 39	КАРКАС ПРОСТР.	КП 12.12.2,0	I73
		КП 12.12.2,5	
		КП 12.12.3,0	
		КП 12.12.3,5	
		КП 12.12.4,0	

ОБОЗНАЧЕНИЕ	НАИМЕНОВАНИЕ		СТР.
		КП 12.15.2,5	
		КП 12.15.3,0	
		КП 12.15.3,5	
		КП 12.15.4,0	
I.030.I-I.I-2 40	КАРКАС ПРОСТР.	КП 12.18.2,0	I76
		КП 12.18.2,5	
		КП 12.18.3,0	
		КП 12.18.3,5	
		КП 12.18.4,0	
		КП 12.21.2,5	
		КП 12.21.3,0	
		КП 12.21.3,5	
		КП 12.21.4,0	
		КП 12.24.2,0	
		КП 12.24.2,5	
		КП 12.24.3,0	
I.030.I-I.I-2 4I	КАРКАС ПРОСТР.	КП 15.12.2,0	I79
		КП 15.12.2,5	
		КП 15.12.3,0	
		КП 15.12.3,5	
		КП 15.18.2,0	
		КП 15.18.2,5	
		КП 15.18.3,0	
		КП 15.18.3,5	
		КП 15.24.2,0	
		КП 15.24.2,5	
		КП 15.24.3,0	
		КП 15.24.3,5	
		КП 30.24.2,0	
		КП 30.24.2,5	
		КП 30.24.3,0	
		КП 30.24.3,5	
I.030.I-I.I-2 42	КАРКАС ПРОСТР.	КП 8.12.2,0	I83
		КП 8.18.2,0	
		КП 8.24.2,0	
		КП 9.12.2,5	
		КП 9.18.2,5	
		КП 9.24.2,5	
		КП 9,3.12.3,0	
		КП 9,3.18.3,0	
		КП 9,3.24.3,0	
		КП 10.12.3,5	
		КП 10.18.3,5	
		КП 10.24.3,5	
I.030.I-I.I-2 43	КАРКАС ПРОСТР.	КП 11.12.2,0	I86
		КП 11.18.2,0	
		КП 11.24.2,0	
		КП 11,3.12.2,5	
		КП 11,3.18.2,5	
		КП 11,3.24.2,5	
		КП 12.12.3,0	
		КП 12.18.3,0	
		КП 12.24.3,0	

ЭПВЦ КиевЗНИИЭП | ТЛП КОРТ

I.030.I-I.I-2 00

ЛИСТ

ОБОЗНАЧЕНИЕ	НАИМЕНОВАНИЕ		СТР.
		КП 12,3.12.3,5	
		КП 12,3.18.3,5	
		КП 12,3.24.3,5	
I.030.I-I.I-2 44	КАРКАС ПРОСТР.	КП 17.12.2,0	I90
		КП 17.18.2,0	
		КП 17.24.2,0	
		КП 18.12.2,5	
		КП 18.18.2,5	
		КП 18.24.2,5	
		КП 18,3.12.3,0	
		КП 18,3.18.3,0	
		КП 18,3.24.3,0	
		КП 19.12.3,5	
		КП 19.18.3,5	
		КП 19.24.3,5	
I.030.I-I.I-2 45	КАРКАС ПРОСТР.	КП 20.12.2,0	I94
		КП 20.18.2,0	
		КП 20.24.2,0	
		КП 20,3.12.2,5	
		КП 20,3.18.2,5	
		КП 20,3.24.2,5	
		КП 21.12.3,0	
		КП 21.18.3,0	
		КП 21.24.3,0	
		КП 21,3.12.3,5	
		КП 21,3.18.3,5	
		КП 21,3.24.3,5	
I.030.I-I.I-2 46	КАРКАС ПРОСТР.	КП 41.90.20	I98
		КП 41.120.20	
		КП 41.150.20	
		КП 41.180.20	
		КП 41.60.25	
		КП 41.90.25	
		КП 41.120.25	
		КП 41.130.25	
		КП 41.150.25	
		КП 41.180.25	
		КП 41.210.25	
I.030.I-I.I-2 47	КАРКАС ПРОСТР.	КП 46.60.25	20I
		КП 46.90.25	
		КП 46.120.25	
		КП 46.130.25	
		КП 46.150.25	
		КП 46.180.25	
		КП 46.210.25	
		КП 46.60.30	
		КП 46.90.30	
		КП 46.120.30	
		КП 46.130.30	
		КП 46.150.30	
		КП 46.180.30	
		КП 46.210.30	
I.030.I-I.I-2 48	КАРКАС ПРОСТР.	КП 51.60.30	205

ЭПВЦ КиевЗНИИЭП | ОПЕРАТОР ТЛП КОРТ | СКАЛА

ВЗАМ. ИНВ.№ | ПОДП. И ДАТА | № ПОДЛ

ЛИСТ

ОБОЗНАЧЕНИЕ	НАИМЕНОВАНИЕ		СТР.
		КП 51.90.30	
		КП 51.120.30	
		КП 51.130.30	
		КП 51.150.30	
		КП 51.180.30	
		КП 51.210.30	
		КП 51.60.35	
		КП 51.90.35	
		КП 51.120.35	
		КП 51.130.35	
		КП 51.150.35	
		КП 51.180.35	
		КП 51.210.35	
I.030.I-I.I-2 49	КАРКАС ПРОСТР.	КП 56.60.35	209
		КП 56.90.35	
		КП 56.120.35	
		КП 56.130.35	
		КП 56.150.35	
		КП 56.180.35	
		КП 56.210.35	
		КП 56.60.40	
		КП 56.90.40	
		КП 56.120.40	
		КП 56.130.40	
		КП 56.150.40	
		КП 56.180.40	
		КП 56.210.40	
I.030.I-I.I-2 50	КАРКАС ПРОСТР.	КП 61.60.40	2I3
		КП 61.90.40	
		КП 61.120.40	
		КП 61.130.40	
		КП 61.150.40	
		КП 61.180.40	
		КП 61.210.40	
I.030.I-I.I-2 5I	КАРКАС ПРОСТР.	КП 67.120.25	2I5
		КП 67.120.30	
		КП 67.120.35	
		КП 67.120.40	
		КП 67.150.25	
		КП 67.150.30	
		КП 67.150.35	
		КП 67.150.40	
		КП 67.180.25	
		КП 67.180.30	
		КП 67.180.35	
		КП 67.180.40	
		КП 67.210.25	
		КП 67.210.30	
		КП 67.210.35	
		КП 67.210.40	
I.030.I-I.I-2 52	КАРКАС ПРОСТР.	КП 72.120.25	2I9
		КП 72.120.30	
		КП 72.120.35	

ЛИСТ

ЭПВЦ КиевЗНИИЭП ТЛП КОРТ

СКАЛА

ОПЕРАТОР ТЛП КОРТ

ЭПВЦ КиевЗНИИЭП

ОБОЗНАЧЕНИЕ	НАИМЕНОВАНИЕ		СТР.
		КП 72.120.40	
		КП 72.150.25	
		КП 72.150.30	
		КП 72.150.35	
		КП 72.150.40	
		КП 72.180.25	
		КП 72.180.30	
		КП 72.180.35	
		КП 72.180.40	
		КП 72.210.25	
		КП 72.210.30	
		КП 72.210.35	
		КП 72.210.40	
I.030.I-I.I-2 53	КАРКАС ПРОСТР.	КПЦ 30.21.2,5	223
		КПЦ 30.21.3,5	
		КПЦ 30.33.2,5	
		КПЦ 30.33.3,5	
I.030.I-I.I-2 54	КАРКАС ПРОСТР.	КПЦ 36.21.2,5	225
		КПЦ 36.21.3,5	
		КПЦ 36.33.2,5	
		КПЦ 36.33.3,5	
I.030.I-I.I-2 55	КАРКАС ПРОСТР.	КПЦ 60.21.2,5	227
		КПЦ 60.21.3,5	
		КПЦ 60.33.2,5	
		КПЦ 60.33.3,5	
I.030.I-I.I-2 56	КАРКАС ПРОСТР.	КПБ 30.5.2,5	229
		КПВ 30.5.3,5	
		КПВ 36.5.2,5	
		КПВ 36.5.3,5	
		КПБ 60.5.2,5	
		КПВ 60.5.3,5	
I.030.I-I.I-2 90ДI	УЗЛЫ АРМАТУРНЫЕ		23I

ЛИСТ

№ ПОДЛ. | ПОДП. И ДАТА | ВЗАМ. ИНВ.№

I. ОБЩИЕ ДАННЫЕ

Выпуск I-2 "Панели из легких и ячеистых бетонов. Пространственные арматурные каркасы" входит в состав серии I.030.I-I "Стены наружные из однослойных панелей межвидового применения для каркасных общественных зданий, производственных и вспомогательных зданий промышленных предприятий".

Выпуск содержит: техническое описание, спецификации и сборочные чертежи пространственных арматурных каркасов, арматурные узлы.

Настоящий выпуск следует рассматривать совместно с выпуском I-I "Панели из легких и ячеистых бетонов" и выпуском I-3 "Панели из легких и ячеистых бетонов. Арматурные и закладные изделия".

2. КОНСТРУКЦИЯ И ИЗГОТОВЛЕНИЕ КАРКАСОВ

2.I. Пространственные арматурные каркасы состоят из плоских каркасов, отдельных стержней и закладных изделий, включая строповочные петли.

2.2. Сборка пространственных каркасов выполняется в сборочных кондукторах при помощи контактной сварки клещами.

2.3. Все сварные соединения следует производить в соответствии с требованиями ГОСТ I0922-75 "Арматурные изделия и закладные детали сварные для железобетонных конструкций. Технические требования и методы испытаний", СН 393-78 "Инструкция по сварке соединений арматуры и закладных деталей железобетонных конструкций". Качество сварки, выполняемой при сборке пространственных арматурных каркасов должно быть не ниже требований, предъявляемых к соединениям с ненормируемой прочностью по ГОСТ I0922-75.

2.4. Пространственные каркасы, применяемые в панелях из ячеистых бетонов, должны предохраняться от коррозии в соответствии с требованиями СН - 277-80 "Инструкции по технологии изготовления изделий из ячеистых бетонов".

3. МАРКИРОВКА КАРКАСОВ

3.I. Каждому пространственному арматурному каркасу присвоена марка, состоящая из буквенно - цифровых индексов. Структура марки в общем виде следующая:

К П Х. Х. Х - Х - Х

- Х. Х. Х — определяющие габаритные размеры панели, которой принадлежит данный каркас.
- Х — индекс несущей способности панели от горизонтальной нагрузки
- Х — конструктивная особенность каркаса: прямой или зеркальный

3.2. Система обозначений габаритных размеров, несущей способности и конструктивных особенностей принята аналогично обозначениям марок панелей (см. I.030.I-I.I-I ТО, раздел 3, "Маркировка панелей").

			I.030.I-I.I-2 ОО ТО		
НАЧ.ОТД.	БОРИСЕНКО				
Н.КОНТР.	МАЛАЧЕВСКИЙ		ТЕХНИЧЕСКОЕ ОПИСАНИЕ	СТАДИЯ: Р; ЛИСТ: I; ЛИСТОВ: 2	
ГЛ.СПЕЦ.	КОВАЛЬЧУК			ГОСГРАЖДАНСТРОЙ КиевЗНИИЭП	
ПРОВЕРИЛ	КОТОВА				
РАЗРАБ.	МАЛАЧЕВСКИЙ				

КиевЗНИИЭП ТЛП КОРТ Смаль
ЭПВЦ КиевЗНИИЭП ОПЕРАТОР ТЛП КОРТ СКАЛА
ИНВ.№ ПОДЛ. ПОДП. И ДАТА ВЗАМ. ИНВ.№

ФОРМАТ	ЗОНА	ПОЗ	ОБОЗНАЧЕНИЕ	НАИМЕНОВАНИЕ	КОЛ.	ПРИМЕЧАНИЕ
				ДОКУМЕНТАЦИЯ		
А3			1.030.1-1.1-2 01СБ	СБОРОЧНЫЙ ЧЕРТЕЖ		
А3			1.030.1-1.1-2 00Д1	УЗЛЫ АРМАТУРНЫЕ		
			ПЕРЕМЕННЫЕ ДАННЫЕ	ДЛЯ ИСПОЛНЕНИЙ:		
				1.030.1-1.1-2 01 КП 30.6.2,5-6		
				СБОРОЧНЫЕ ЕДИНИЦЫ		
				КАРКАС ПЛОСКИЙ		
А4	1		1.030.1-1.1-3 03-01	КР2	2	
А4	2		1.030.1-1.1-3 04-02	КР7	1	
А4	3		1.030.1-1.1-3 01-01	ПЕТЛЯ СТРОПОВОЧНАЯ СП2	2	
				ДЕТАЛИ		
				СТ. ОТД. ГОСТ 6727-80		
БЧ	4		5.041.550	Ф5 ВР-I L=550	18	0.08КГ
				СТ. ОТД. ГОСТ 5781-82		
БЧ	5		8.013.220	Ф8 А-III L=220	2	0.09КГ
				1.030.1-1.1-2 01-01 КП 30.6.3,0-6		
				СБОРОЧНЫЕ ЕДИНИЦЫ		
				КАРКАС ПЛОСКИЙ		
А4	1		1.030.1-1.1-3 03-02	КР3	2	
А4	2		1.030.1-1.1-3 04-03	КР8	1	
А4	3		1.030.1-1.1-3 01-01	ПЕТЛЯ СТРОПОВОЧНАЯ СП2	2	
				ДЕТАЛИ		
				СТ. ОТД. ГОСТ 6727-80		
БЧ	4		5.041.550	Ф5 ВР-I L=550	18	0.08КГ
				СТ. ОТД. ГОСТ 5781-82		
БЧ	5		8.013.270	Ф8 А-III L=270	2	0.11КГ
				1.030.1-1.1-2 01-02 КП 30.6.3,5-6		
				СБОРОЧНЫЕ ЕДИНИЦЫ		

ФОРМАТ	ЗОНА	ПОЗ.	ОБОЗНАЧЕНИЕ	НАИМЕНОВАНИЕ	КОЛ.	ПРИМЕЧАНИЕ
				КАРКАС ПЛОСКИЙ		
А4	1		1.030.1-1.1-3 03-03	КР4	2	
А4	2		1.030.1-1.1-3 04-04	КР9	1	
А4	3		1.030.1-1.1-3 01-01	ПЕТЛЯ СТРОПОВОЧНАЯ СП2	2	
				ДЕТАЛИ		
				СТ. ОТД. ГОСТ 6727-80		
БЧ	4		5.041.550	Ф5 ВР-I L=550	18	0.08КГ
				СТ. ОТД. ГОСТ 5781-82		
БЧ	5		8.013.320	Ф8 А-III L=320	2	0.13КГ
				1.030.1-1.1-2 01-03 КП 30.6.4,0-6		
				СБОРОЧНЫЕ ЕДИНИЦЫ		
				КАРКАС ПЛОСКИЙ		
А4	1		1.030.1-1.1-3 04	КР5	2	
А4	2		1.030.1-1.1-3 04-05	КР10	1	
А4	3		1.030.1-1.1-3 01-01	ПЕТЛЯ СТРОПОВОЧНАЯ СП2	2	
				ДЕТАЛИ		
				СТ. ОТД. ГОСТ 6727-80		
БЧ	4		5.041.550	Ф5 ВР-I L=550	18	0.08КГ
				СТ. ОТД. ГОСТ 5781-82		
БЧ	5		8.013.370	Ф8 А-III L=370	2	0.15КГ
				1.030.1-1.1-2 01-04 КП 30.9.2,0-6		
				СБОРОЧНЫЕ ЕДИНИЦЫ		
				КАРКАС ПЛОСКИЙ		
А4	1		1.030.1-1.1-3 03	КР1	2	
А4	2		1.030.1-1.1-3 04-01	КР6	2	
А4	3		1.030.1-1.1-3 01-01	ПЕТЛЯ СТРОПОВОЧНАЯ СП2	2	
				ДЕТАЛИ		
				СТ. ОТД. ГОСТ 6727-80		
БЧ	4		5.041.850	Ф5 ВР-I L=850	16	0.12КГ
				СТ. ОТД. ГОСТ 5781-82		
БЧ	5		8.013.170	Ф8 А-III L=170	2	0.07КГ
				1.030.1-1.1-2 01-05 КП 30.9.2,5-6		
				СБОРОЧНЫЕ ЕДИНИЦЫ		

КиевЗНИИЭП ТЛП КОРТ

ЭПВЦ Киев ЗНИИЭП ОПЕРАТОР ТЛП КОРТ СКАЛА

ВЗАМ.ИНВ.№ ПОДПИСЬ И ДАТА ИНВ.№ПОДЛ

1.030.1-1.1-2 01

НАЧ.ОТД.	БОРИСЕНКО	
Н.КОНТР.	МАЛАЧЕВСКИЙ	
ГЛ.СПЕЦ.	КОВАЛЬЧУК	
ПРОВЕРИЛ	ЯКИМЧУК	

КАРКАС ПРОСТРАНСТВ.
КП 30.6, КП 30.9,
КП 30.12, КП 30.13

СТАДИЯ	ЛИСТ	ЛИСТОВ
Р	1	7

ГОСГРАЖДАНСТРОЙ
КиевЗНИИЭП

1.030.1-1.1-2 01

ФОРМАТ	ЗОНА	ПОЗ.	ОБОЗНАЧЕНИЕ	НАИМЕНОВАНИЕ	КОЛ	ПРИМЕЧАНИЕ
				КАРКАС ПЛОСКИЙ		
А4		1	1.030.1-1.1-3 03-01	КР2	2	
А4		2	1.030.1-1.1-3 04-02	КР7	2	
А4		3	1.030.1-1.1-3 01-01	ПЕТЛЯ СТРОПОВОЧНАЯ СП2	2	
				ДЕТАЛИ		
				СТ. ОТД. ГОСТ 6727-80		
БЧ		4	5.041.850	Ф5 ВР-I L=850	16	0.12КГ
				СТ. ОТД. ГОСТ 5781-82		
БЧ		5	8.013.220	Ф8 А-III L=220	2	0.09КГ
				1.030.1-1.1-2 01-06		
				КП 30.9.3,0-6		
				СБОРОЧНЫЕ ЕДИНИЦЫ		
				КАРКАС ПЛОСКИЙ		
А4		1	1.030.1-1.1-3 03-02	КР3	2	
А4		2	1.030.1-1.1-3 04-03	КР8	2	
А4		3	1.030.1-1.1-3 01-01	ПЕТЛЯ СТРОПОВОЧНАЯ СП2	2	
				ДЕТАЛИ		
				СТ. ОТД. ГОСТ 6727-80		
БЧ		4	5.041.850	Ф5 ВР-I L=850	16	0.12КГ
				СТ. ОТД. ГОСТ 5781-82		
БЧ		5	8.013.270	Ф8 А-III L=270	2	0.11КГ
				1.030.1-1.1-2 01-07		
				КП 30.9.3,5-6		
				СБОРОЧНЫЕ ЕДИНИЦЫ		
				КАРКАС ПЛОСКИЙ		
А4		1	1.030.1-1.1-3 03-03	КР4	2	
А4		2	1.030.1-1.1-3 04-04	КР9	2	
А4		3	1.030.1-1.1-3 01-01	ПЕТЛЯ СТРОПОВОЧНАЯ СП2	2	
				ДЕТАЛИ		
				СТ. ОТД. ГОСТ 6727-80		
БЧ		4	5.041.850	Ф5 ВР-I L=850	16	0.12КГ
				СТ. ОТД. ГОСТ 5781-82		
БЧ		5	8.013.320	Ф8 А-III L=320	2	0.13КГ
				1.030.1-1.1-2 01-08		
				КП 30.9.4,0-6		
				СБОРОЧНЫЕ ЕДИНИЦЫ		

ТПП КОРТ Киев ЗНИИЭП

1.030.1-1.1-2 01

ЛИСТ 3

ФОРМАТ А4

ФОРМАТ	ЗОНА	ПОЗ.	ОБОЗНАЧЕНИЕ	НАИМЕНОВАНИЕ	КОЛ	ПРИМЕЧАНИЕ
				КАРКАС ПЛОСКИЙ		
А4		1	1.030.1-1.1-3 04	КР5	2	
А4		2	1.030.1-1.1-3 04-05	КР10	2	
А4		3	1.030.1-1.1-3 01-02	ПЕТЛЯ СТРОПОВОЧНАЯ СП3	2	
				ДЕТАЛИ		
				СТ. ОТД. ГОСТ 6727-80		
БЧ		4	5.041.850	Ф5 ВР-I L=850	16	0.12КГ
				СТ. ОТД. ГОСТ 5781-82		
БЧ		5	8.013.370	Ф8 А-III L=370	2	0.15КГ
				1.030.1-1.1-2 01-09		
				КП 30.12.2,0-6		
				СБОРОЧНЫЕ ЕДИНИЦЫ		
				КАРКАС ПЛОСКИЙ		
А4		1	1.030.1-1.1-3 03	КР1	2	
А4		2	1.030.1-1.1-3 04-01	КР6	3	
А4		3	1.030.1-1.1-3 01-01	ПЕТЛЯ СТРОПОВОЧНАЯ СП2	2	
				ДЕТАЛИ		
				СТ. ОТД. ГОСТ 6727-80		
БЧ		4	5.041.1150	Ф5 ВР-I L=1150	16	0.16КГ
				СТ. ОТД. ГОСТ 5781-82		
БЧ		5	8.013.170	Ф8 А-III L=170	2	0.07КГ
				1.030.1-1.1-2 01-10		
				КП 30.12.2,5-6		
				СБОРОЧНЫЕ ЕДИНИЦЫ		
				КАРКАС ПЛОСКИЙ		
А4		1	1.030.1-1.1-3 03-01	КР2	2	
А4		2	1.030.1-1.1-3 04-02	КР7	3	
А4		3	1.030.1-1.1-3 01-01	ПЕТЛЯ СТРОПОВОЧНАЯ СП2	2	
				ДЕТАЛИ		
				СТ. ОТД. ГОСТ 6727-80		
БЧ		4	5.041.1150	Ф5 ВР-I L=1150	16	0.16КГ
				СТ. ОТД. ГОСТ 5781-82		
БЧ		5	8.013.220	Ф8 А-III L=220	2	0.09КГ
				1.030.1-1.1-2 01-11		
				КП 30.12.3,0-6		
				СБОРОЧНЫЕ ЕДИНИЦЫ		

ЭПВЦ Киев ЗНИИЭП ОПЕРАТОР ТПП КОРТ СКАЛА

ВЗАМ ИНВ № | ПОДПИСЬ И ДАТА | ИНВ № ПОДЛ

1.030.1-1.1-2 01

ЛИСТ 4

ФОРМАТ	ЗОНА	ПОЗ.	ОБОЗНАЧЕНИЕ	НАИМЕНОВАНИЕ	КОЛ	ПРИМЕЧАНИЕ
				КАРКАС ПЛОСКИЙ		
А4		1	1.030.1-1.1-3 03-02	КР3	2	
А4		2	1.030.1-1.1-3 04-03	КР8	3	
А4		3	1.030.1-1.1-3 01-02	ПЕТЛЯ СТРОПОВОЧНАЯ СП3	2	
				ДЕТАЛИ		
				СТ. ОТД. ГОСТ 6727-80		
ВЧ		4	5.041.1150	Ф5 ВР-I L=1150	16	0.16КГ
				СТ. ОТД. ГОСТ 5781-82		
ВЧ		5	8.013.270	Ф8 А-III L=270	2	0.11КГ
				1.030.1-1.1-2 01-12		
				КП 30.12.3,5-6		
				СБОРОЧНЫЕ ЕДИНИЦЫ		
				КАРКАС ПЛОСКИЙ		
А4		1	1.030.1-1.1-3 03-03	КР4	2	
А4		2	1.030.1-1.1-3 04-04	КР9	3	
А4		3	1.030.1-1.1-3 01-03	ПЕТЛЯ СТРОПОВОЧНАЯ СП4	2	
				ДЕТАЛИ		
				СТ. ОТД. ГОСТ 6727-80		
ВЧ		4	5.041.1150	Ф5 ВР-I L=1150	16	0.16КГ
				СТ. ОТД. ГОСТ 5781-82		
ВЧ		5	10.013.320	Ф10 А-III L=320	2	0.20КГ
				1.030.1-1.1-2 01-13		
				КП 30.12.4,0-6		
				СБОРОЧНЫЕ ЕДИНИЦЫ		
				КАРКАС ПЛОСКИЙ		
А4		1	1.030.1-1.1-3 04	КР5	2	
А4		2	1.030.1-1.1-3 04-05	КР10	3	
А4		3	1.030.1-1.1-3 01-03	ПЕТЛЯ СТРОПОВОЧНАЯ СП4	2	
				ДЕТАЛИ		
				СТ. ОТД. ГОСТ 6727-80		
ВЧ		4	5.041.1150	Ф5 ВР-I L=1150	16	0.16КГ
				СТ. ОТД. ГОСТ 5781-82		
ВЧ		5	10.013.370	Ф10 А-III L=370	2	0.23КГ
				1.030.1-1.1-2 01-14		
				КП 30.13.2,5-6		
				СБОРОЧНЫЕ ЕДИНИЦЫ		

Киев ЗНИИЭП

ЭПВЦ
ОПЕРАТОР ТЛП КОРТ
СКАЛА Вакат
ВЗАМ ИНВ № | ПОДПИСЬ И ДАТА | ИНВ №ПОДЛ

ФОРМАТ	ЗОНА	ПОЗ.	ОБОЗНАЧЕНИЕ	НАИМЕНОВАНИЕ	КОЛ	ПРИМЕЧАНИЕ
				КАРКАС ПЛОСКИЙ		
А4		1	1.030.1-1.1-3 03-01	КР2	2	
А4		2	1.030.1-1.1-3 04-02	КР7	3	
А4		3	1.030.1-1.1-3 01-02	ПЕТЛЯ СТРОПОВОЧНАЯ СП3	2	
				ДЕТАЛИ		
				СТ. ОТД. ГОСТ 6727-80		
ВЧ		4	5.041.1250	Ф5 ВР-I L=1250	16	0.17КГ
				СТ. ОТД. ГОСТ 5781-82		
ВЧ		5	8.013.220	Ф8 А-III L=220	2	0.09КГ
				1.030.1-1.1-2 01-15		
				КП 30.13.3,0-6		
				СБОРОЧНЫЕ ЕДИНИЦЫ		
				КАРКАС ПЛОСКИЙ		
А4		1	1.030.1-1.1-3 03-02	КР3	2	
А4		2	1.030.1-1.1-3 04-03	КР8	3	
А4		3	1.030.1-1.1-3 01-02	ПЕТЛЯ СТРОПОВОЧНАЯ СП3	2	
				ДЕТАЛИ		
				СТ. ОТД. ГОСТ 6727-80		
ВЧ		4	5.041.1250	Ф5 ВР-I L=1250	16	0.17КГ
				СТ. ОТД. ГОСТ 5781-82		
ВЧ		5	8.013.270	Ф8 А-III L=270	2	0.11КГ
				1.030.1-1.1-2 01-16		
				КП 30.13.3,5-6		
				СБОРОЧНЫЕ ЕДИНИЦЫ		
				КАРКАС ПЛОСКИЙ		
А4		1	1.030.1-1.1-3 03-03	КР4	2	
А4		2	1.030.1-1.1-3 04-04	КР9	3	
А4		3	1.030.1-1.1-3 01-03	ПЕТЛЯ СТРОПОВОЧНАЯ СП4	2	
				ДЕТАЛИ		
				СТ. ОТД. ГОСТ 6727-80		
ВЧ		4	5.041.1250	Ф5 ВР-I L=1250	16	0.17КГ
				СТ. ОТД. ГОСТ 5781-82		
ВЧ		5	10.013.320	Ф10 А-III L=320	2	0.20КГ
				1.030.1-1.1-2 01-17		
				КП 30.13.4,0-6		
				СБОРОЧНЫЕ ЕДИНИЦЫ		

ФОРМАТ	ЗОНА	ПОЗ.	ОБОЗНАЧЕНИЕ	НАИМЕНОВАНИЕ	КОЛ	ПРИМЕЧАНИЕ
				КАРКАС ПЛОСКИЙ		
А4		1	1.030.1-1.1-3 04	КР5	2	
А4		2	1.030.1-1.1-3 04-05	КР10	3	
А4		3	1.030.1-1.1-3 01-03	ПЕТЛЯ СТРОПОВОЧНАЯ СП4	2	
				ДЕТАЛИ		
				СТ. ОТД. ГОСТ 6727-80		
ВЧ		4	5.041.1250	Ф5 ВР-I L=1250	16	0.17КГ
				СТ. ОТД. ГОСТ 5781-82		
ВЧ		5	10.013.370	Ф10 А-Ш L=370	2	0.23КГ

ЭПВЦ Киев ЗНИИЭП ТЛП КОРТ

ФОРМАТ	ЗОНА	ПОЗ	ОБОЗНАЧЕНИЕ	НАИМЕНОВАНИЕ	КОЛ	ПРИМЕЧАНИЕ

ЭПВЦ Киев ЗНИИЭП ОПЕРАТОР ТЛП КОРТ

ВЗАМ ИНВ № | ПОДПИСЬ И ДАТА | ИНВ № ПОДЛ

Киев ЗНИИЭП ТЛП КОРТ Всеволод

РИС. 1

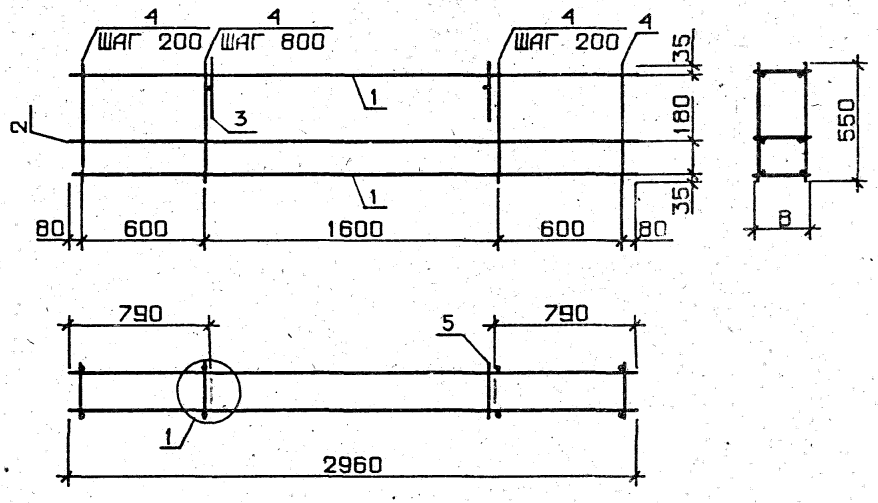

РИС. 2

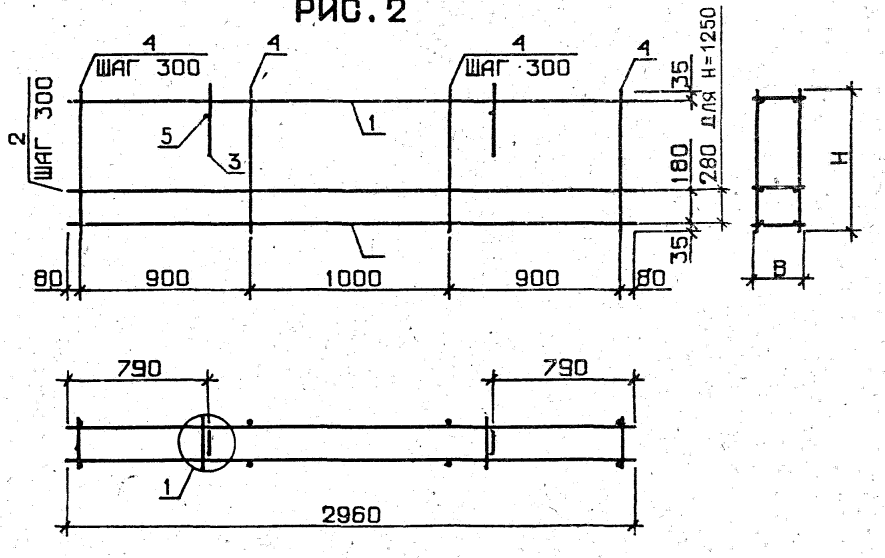

ОБОЗНАЧЕНИЕ	МАРКА	РИС	Н, ММ	В, ММ	МАССА, КГ
1.030.1-1.1-2 01	КП 30.6.2,5-6	1	-	220	7.85
-01	КП 30.6.3,0-6	1	-	270	8.11
-02	КП 30.6.3,5-6	1	-	320	11.43
-03	КП 30.6.4,0-6	1	-	370	11.35
-04	КП 30.9.2,0-6	2	850	170	9.70
-05	КП 30.9.2,5-6	2	850	220	9.88
-06	КП 30.9.3,0-6	2	850	270	10.18
-07	КП 30.9.3,5-6	2	850	320	14.57
-08	КП 30.9.4,0-6	2	850	370	14.53
-09	КП 30.12.2,0 6	2	1150	170	11.83
-10	КП 30.12.2,5-6	2	1150	220	12.06
-11	КП 30.12.3,0-6	2	1150	270	12.40
-12	КП 30.12.3,5-6	2	1150	320	18.83
-13	КП 30.12.4,0-6	2	1150	370	18.87
-14	КП 30.13.2,5-6	2	1250	220	12.28
-15	КП 30.13.3,0-6	2	1250	270	12.62
-16	КП 30.13.3,5-6	2	1250	320	19.06
-17	КП 30.13.4,0-6	2	1250	370	19.09

УЗЕЛ 1 – СМ. 1.030.1-1.1-2 ООД1, ЛИСТ 1

Н.ОТД	ОРИСЕНКО	
Н.КОНТР	ЛАМАЧЕВСКИЙ	
ГЛ.СПЕЦ	ЯВАЛЬЧУК	
ПРОВЕРИЛ	КИМЧУК	
РАЗРАБ	ЛЕМЕШКИН	

1.030.1-1.1-2 01СБ

КАРКАС ПРОСТРАНСТВ. КП 30.6, КП 30.9, КП 30.12, КП 30.13 СБОРОЧНЫЙ ЧЕРТЕЖ

СТАДИЯ	МАССА	МАСШТАБ
Р	СМ ТАБЛ	
ЛИСТ	ЛИСТОВ 1	

ГОСГРАЖДАНСТРОЙ
КиевЗНИИЭП

ФОРМАТ	ЗОНА	ПОЗ.	ОБОЗНАЧЕНИЕ	НАИМЕНОВАНИЕ	КОЛ	ПРИМЕЧАНИЕ
				ДОКУМЕНТАЦИЯ		
А3			1.030.1-1.1-2 02СБ	СБОРОЧНЫЙ ЧЕРТЕЖ		
А3			1.030.1-1.1-2 00Д1	УЗЛЫ АРМАТУРНЫЕ		
			ПЕРЕМЕННЫЕ ДАННЫЕ	ДЛЯ ИСПОЛНЕНИЙ:		
				1.030.1-1.1-2 02 КП 30.15.2,5-6		
				СБОРОЧНЫЕ ЕДИНИЦЫ		
				КАРКАС ПЛОСКИЙ		
				КР2	2	
				КР7	4	
А4	1		1.030.1-1.1-3 03-01	ПЕТЛЯ СТРОПОВОЧНАЯ СП3	2	
А4	2		1.030.1-1.1-3 04-02			
А4	3		1.030.1-1.1-3 01-02			
				ДЕТАЛИ		
				СТ. ОТД. ГОСТ 6727-80		
				Ф5 ВР-I L=1450	10	0.20КГ
				СТ. ОТД. ГОСТ 5781-82		
БЧ	4		5.041.1450	Ф8 А-III L=220	2	0.09КГ
БЧ	5		8.013.220			
				1.030.1-1.1-2 02-01 КП 30.15.3,0-6		
				СБОРОЧНЫЕ ЕДИНИЦЫ		
				КАРКАС ПЛОСКИЙ		
				КР3	2	
				КР8	4	
А4	1		1.030.1-1.1-3 03-02	ПЕТЛЯ СТРОПОВОЧНАЯ СП4	2	
А4	2		1.030.1-1.1-3 04-03			
А4	3		1.030.1-1.1-3 01-03			
				ДЕТАЛИ		
				СТ. ОТД. ГОСТ 6727-80		
				Ф5 ВР-I L=1450	10	0.20КГ
БЧ	4		5.041.1450	СТ. ОТД. ГОСТ 5781-82		
БЧ	5		10.013.270	Ф10 А-III L=270	2	0.17КГ
				1.030.1-1.1-2 02-02 КП 30.15.3,5-6		
				СБОРОЧНЫЕ ЕДИНИЦЫ		

1.030.1-1.1-2 02

НАЧ.ОТД.	БОРИСЕНКО	
Н.КОНТР.	МАЛАЧЕВСКИЙ	
ГЛ.СПЕЦ.	КОВАЛЬЧУК	
ПРОВЕРИЛ	ЯКИМЧУК	

КАРКАС ПРОСТРАНСТВ.
КП 30.15, КП 30.18,
КП 30.21

СТАДИЯ	ЛИСТ	ЛИСТОВ
Р	1	5

ГОСГРАЖДАНСТРОЙ
КиевЗНИИЭП

ФОРМАТ	ЗОНА	ПОЗ.	ОБОЗНАЧЕНИЕ	НАИМЕНОВАНИЕ	КОЛ	ПРИМЕЧАНИЕ
				КАРКАС ПЛОСКИЙ		
				КР4	2	
				КР9	4	
А4	1		1.030.1-1.1-3 03-03	ПЕТЛЯ СТРОПОВОЧНАЯ СП4	2	
А4	2		1.030.1-1.1-3 04-04			
А4	3		1.030.1-1.1-3 01-03			
				ДЕТАЛИ		
				СТ. ОТД. ГОСТ 6727-80		
				Ф5 ВР-I L=1450	10	0.20КГ
БЧ	4		5.041.1450	СТ. ОТД. ГОСТ 5781-82		
БЧ	5		10.013.320	Ф10 А-III L=320	2	0.20КГ
				1.030.1-1.1-2 02-03 КП 30.15.4,0-6		
				СБОРОЧНЫЕ ЕДИНИЦЫ		
				КАРКАС ПЛОСКИЙ		
				КР5	2	
				КР10	4	
А4	1		1.030.1-1.1-3 04	ПЕТЛЯ СТРОПОВОЧНАЯ СП4	2	
А4	2		1.030.1-1.1-3 04-05			
А4	3		1.030.1-1.1-3 01-03			
				ДЕТАЛИ		
				СТ. ОТД. ГОСТ 6727-80		
				Ф5 ВР-I L=1450	10	0.20КГ
БЧ	4		5.041.1450	СТ. ОТД. ГОСТ 5781-82		
БЧ	5		10.013.370	Ф10 А-III L=370	2	0.23КГ
				1.030.1-1.1-2 02-04 КП 30.18.2,0-6		
				СБОРОЧНЫЕ ЕДИНИЦЫ		
				КАРКАС ПЛОСКИЙ		
				КР1	2	
				КР6	5	
А4	1		1.030.1-1.1-3 03	ПЕТЛЯ СТРОПОВОЧНАЯ СП3	2	
А4	2		1.030.1-1.1-3 04-01			
А4	3		1.030.1-1.1-3 01-02			
				ДЕТАЛИ		
				СТ. ОТД. ГОСТ 6727-80		
				Ф5 ВР-I L=1750	10	0.24КГ
БЧ	4		5.041.1750	СТ. ОТД. ГОСТ 5781-82		
БЧ	5		8.013.170	Ф8 А-III L=170	2	0.07КГ
				1.030.1-1.1-2 02-05 КП 30.18.2,5-6		
				СБОРОЧНЫЕ ЕДИНИЦЫ		

1.030.1-1.1-2 02

ЛИСТ 2

ФОРМАТ	ЗОНА	ПОЗ.	ОБОЗНАЧЕНИЕ	НАИМЕНОВАНИЕ	КОЛ	ПРИМЕЧАНИЕ
				КАРКАС ПЛОСКИЙ		
А4		1	1.030.1-1.1-3 03-01	КР2	2	
А4		2	1.030.1-1.1-3 04-02	КР7	5	
А4		3	1.030.1-1.1-3 01-03	ПЕТЛЯ СТРОПОВОЧНАЯ СП4	2	
				ДЕТАЛИ		
				СТ. ОТД. ГОСТ 6727-80		
БЧ		4	5.041.1750	Ф5 ВР-I L=1750	10	0.24КГ
				СТ. ОТД. ГОСТ 5781-82		
БЧ		5	10.013.220	Ф10 А-III L=220	2	0.14КГ
				1.030.1-1.1-2 02-06 КП 30.18.3,0-6		
				СБОРОЧНЫЕ ЕДИНИЦЫ		
				КАРКАС ПЛОСКИЙ		
А4		1	1.030.1-1.1-3 03-02	КР3	2	
А4		2	1.030.1-1.1-3 04-03	КР8	5	
А4		3	1.030.1-1.1-3 01-03	ПЕТЛЯ СТРОПОВОЧНАЯ СП4	2	
				ДЕТАЛИ		
				СТ. ОТД. ГОСТ 6727-80		
БЧ		4	5.041.1750	Ф5 ВР-I L=1750	10	0.24КГ
				СТ. ОТД. ГОСТ 5781-82		
БЧ		5	10.013.270	Ф10 А-III L=270	2	0.17КГ
				1.030.1-1.1-2 02-07 КП 30.18.3,5-6		
				СБОРОЧНЫЕ ЕДИНИЦЫ		
				КАРКАС ПЛОСКИЙ		
А4		1	1.030.1-1.1-3 03-03	КР4	2	
А4		2	1.030.1-1.1-3 04-04	КР9	5	
А4		3	1.030.1-1.1-3 01-03	ПЕТЛЯ СТРОПОВОЧНАЯ СП4	2	
				ДЕТАЛИ		
				СТ. ОТД. ГОСТ 6727-80		
БЧ		4	5.041.1750	Ф5 ВР-I L=1750	10	0.24КГ
				СТ. ОТД. ГОСТ 5781-82		
БЧ		5	10.013.320	Ф10 А-III L=320	2	0.20КГ
				1.030.1-1.1-2 02-08 КП 30.18.4,0-6		
				СБОРОЧНЫЕ ЕДИНИЦЫ		

ФОРМАТ	ЗОНА	ПОЗ.	ОБОЗНАЧЕНИЕ	НАИМЕНОВАНИЕ	КОЛ	ПРИМЕЧАНИЕ
				КАРКАС ПЛОСКИЙ		
А4		1	1.030.1-1.1-3 04	КР5	2	
А4		2	1.030.1-1.1-3 04-05	КР10	5	
А4		3	1.030.1-1.1-3 01-04	ПЕТЛЯ СТРОПОВОЧНАЯ СП5	2	
				ДЕТАЛИ		
				СТ. ОТД. ГОСТ 6727-80		
БЧ		4	5.041.1750	Ф5 ВР-I L=1750	10	0.24КГ
				СТ. ОТД. ГОСТ 5781-82		
БЧ		5	10.013.370	Ф10 А-III L=370	2	0.23КГ
				1.030.1-1.1-2 02-09 КП 30.21.2,5-6		
				СБОРОЧНЫЕ ЕДИНИЦЫ		
				КАРКАС ПЛОСКИЙ		
А4		1	1.030.1-1.1-3 03-01	КР2	2	
А4		2	1.030.1-1.1-3 04-02	КР7	6	
А4		3	1.030.1-1.1-3 01-03	ПЕТЛЯ СТРОПОВОЧНАЯ СП4	2	
				ДЕТАЛИ		
				СТ. ОТД. ГОСТ 6727-80		
БЧ		4	5.041.2050	Ф5 ВР-I L=2050	10	0.28КГ
				СТ. ОТД. ГОСТ 5781-82		
БЧ		5	10.013.220	Ф10 А-III L=220	2	0.14КГ
				1.030.1-1.1-2 02-10 КП 30.21.3,0-6		
				СБОРОЧНЫЕ ЕДИНИЦЫ		
				КАРКАС ПЛОСКИЙ		
А4		1	1.030.1-1.1-3 03-02	КР3	2	
А4		2	1.030.1-1.1-3 04-03	КР8	6	
А4		3	1.030.1-1.1-3 01-03	ПЕТЛЯ СТРОПОВОЧНАЯ СП4	2	
				ДЕТАЛИ		
				СТ. ОТД. ГОСТ 6727-80		
БЧ		4	5.041.2050	Ф5 ВР-I L=2050	10	0.28КГ
				СТ. ОТД. ГОСТ 5781-82		
БЧ		5	10.013.270	Ф10 А-III L=270	2	0.17КГ
				1.030.1-1.1-2 02-11 КП 30.21.3,5-6		
				СБОРОЧНЫЕ ЕДИНИЦЫ		

ЭПВЦ Киев ЗНИИЭП | ОПЕРАТОР ТЛП КОРТ | СКАЛА Врезан

ВЗАМ.ИНВ.№ | ПОДПИСЬ И ДАТА | ИНВ.№ПОДЛ

ФОРМАТ	ЗОНА	ПОЗ.	ОБОЗНАЧЕНИЕ	НАИМЕНОВАНИЕ	КОЛ	ПРИМЕЧАНИЕ
				КАРКАС ПЛОСКИЙ		
А4		1	1.030.1-1.1-3 03-03	КР4	2	
А4		2	1.030.1-1.1-3 04-04	КР9	6	
А4		3	1.030.1-1.1-3 01-04	ПЕТЛЯ СТРОПОВОЧНАЯ СП5	2	
				ДЕТАЛИ		
				СТ. ОТД. ГОСТ 6727-80		
БЧ		4	5.041.2050	Ф5 ВР-I L=2050	10	0.28КГ
				СТ. ОТД. ГОСТ 5781-82		
БЧ		5	10.013.320	Ф10 А-III L=320	2	0.20КГ
				1.030.1-1.1-2 02-12		
				КП 30.21.4,0-6		
				СБОРОЧНЫЕ ЕДИНИЦЫ		
				КАРКАС ПЛОСКИЙ		
А4		1	1.030.1-1.1-3 04	КР5	2	
А4		2	1.030.1-1.1-3 04-05	КР10	6	
А4		3	1.030.1-1.1-3 01-04	ПЕТЛЯ СТРОПОВОЧНАЯ СП5	2	
				ДЕТАЛИ		
				СТ. ОТД. ГОСТ 6727-80		
БЧ		4	5.041.2050	Ф5 ВР-I L=2050	10	0.28КГ
				СТ. ОТД. ГОСТ 5781-82		
БЧ		5	10.013.370	Ф10 А-III L=370	2	0.23КГ

ЭПВЦ Киев ЗНИИЭП | ТЛП КОРТ | ОПЕРАТОР

ВЗАМ.ИНВ.№ | ПОДПИСЬ И ДАТА | ИНВ.№ПОДЛ.

ТПП КОРТ
Киев ЗНИИЭП

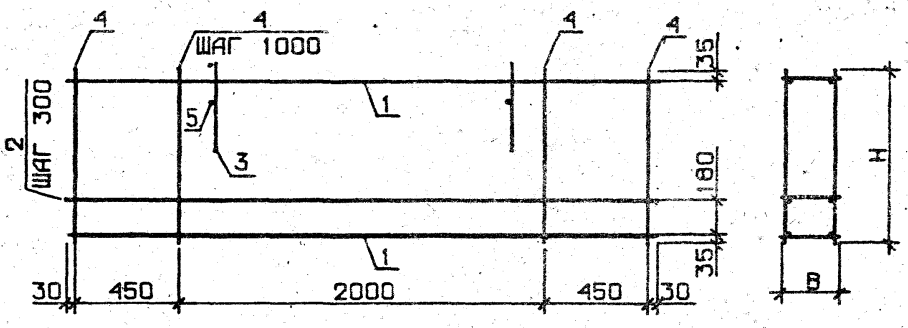

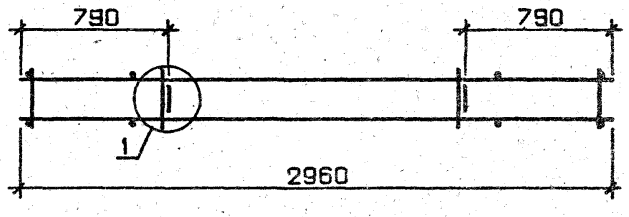

ОБОЗНАЧЕНИЕ	МАРКА	Н, ММ	В, ММ	МАССА, КГ
1.030.1-1.1-2 02	КП 30.15.2,5-6	1450	220	13.03
-01	КП 30.15.3,0-6	1450	270	14.37
-02	КП 30.15.3,5-6	1450	320	20.91
-03	КП 30.15.4,0-6	1450	370	20.89
-04	КП 30.18.2,0-6	1750	170	14.64
-05	КП 30.18.2,5-6	1750	220	15.89
-06	КП 30.18.3,0-6	1750	270	16.34
-07	КП 30.18.3,5-6	1750	320	23.06
-08	КП 30.18.4,0-6	1750	370	25.57
-09	КП 30.21.2,5-6	2050	220	17.82
-10	КП 30.21.3,0-6	2050	270	18.72
-11	КП 30.21.3,5-6	2050	320	28.19
-12	КП 30.21.4,0-6	2050	370	28.16

УЗЕЛ 1 – СМ. 1.030.1-1.1-2 00Д1, ЛИСТ 1

НАЧ.ОТД.	БОРИСЕНКО	
Н.КОНТР.	МАЛАЧЕВСКИЙ	
ГЛ.СПЕЦ.	КОВАЛЬЧУК	
ПРОВЕРИЛ	ЯКИМЧУК	

1.030.1-1.1-2 02ОБ

КАРКАС ПРОСТРАНСТВ. КП 30.15, КП 30.18, КП 30.21
СБОРОЧНЫЙ ЧЕРТЕЖ

СТАДИЯ	МАССА	МАСШТАБ
Р	СМ ТАБЛ	
ЛИСТ 1	ЛИСТОВ 1	

ГОСГРАЖДАНСТРОЙ
КиевЗНИИЭП

ФОРМАТ	ЗОНА	ПОЗ.	ОБОЗНАЧЕНИЕ	НАИМЕНОВАНИЕ	КОЛ.	ПРИМЕЧАНИЕ
				ДОКУМЕНТАЦИЯ		
А3			1.030.1-1.1.-2 03СВ	СВОРОЧНЫЙ ЧЕРТЕЖ		
А3			1.030.1-1.1-2 00Д1	УЗЛЫ АРМАТУРНЫЕ		
			ПЕРЕМЕННЫЕ ДАННЫЕ	ДЛЯ ИСПОЛНЕНИЙ:		
				1.030.1-1.1-2 03 КП 60.6.2,5-6		
				СБОРОЧНЫЕ ЕДИНИЦЫ		
				КАРКАС ПЛОСКИЙ		
А4		1	1.030.1-1.1-3 05-07	КР18	2	
А4		2	1.030.1-1.1-3 06-10	КР34	1	
А4		3	1.030.1-1.1-3 01-01	ПЕТЛЯ СТРОПОВОЧНАЯ СП2	2	
				ДЕТАЛИ		
				СТ. ОТД. ГОСТ 6727-80		
БЧ		4	5.041.550	Ф5 ВР-I L=550	36	0.08КГ
				СТ. ОТД. ГОСТ 5781-82		
БЧ		5	8.013.220	Ф8 А-III L=220	2	0.09КГ
				1.030.1-1.1-2 03-01 КП 60.6.3,0-6		
				СБОРОЧНЫЕ ЕДИНИЦЫ		
				КАРКАС ПЛОСКИЙ		
А4		1	1.030.1-1.1-3 05-10	КР21	2	
А4		2	1.030.1-1.1-3 06-13	КР37	1	
А4		3	1.030.1-1.1-3 01-02	ПЕТЛЯ СТРОПОВОЧНАЯ СП3	2	
				ДЕТАЛИ		
				СТ. ОТД. ГОСТ 6727-80		
БЧ		4	5.041.550	Ф5 ВР-I L=550	36	0.08КГ
				СТ. ОТД. ГОСТ 5781-82		
БЧ		5	8.013.270	Ф8 А-III L=270	2	0.11КГ
				1.030.1-1.1-2 03-02 КП 60.6.3,5-6		
				СБОРОЧНЫЕ ЕДИНИЦЫ		

ФОРМАТ	ЗОНА	ПОЗ.	ОБОЗНАЧЕНИЕ	НАИМЕНОВАНИЕ	КОЛ.	ПРИМЕЧАНИЕ
				КАРКАС ПЛОСКИЙ		
А4		1	1.030.1-1.1-3 05-12	КР23	2	
А4		2	1.030.1-1.1-3 06-15	КР39	1	
А4		3	1.030.1-1.1-3 01-03	ПЕТЛЯ СТРОПОВОЧНАЯ СП4	2	
				ДЕТАЛИ		
				СТ. ОТД. ГОСТ 6727-80		
БЧ		4	5.041.550	Ф5 ВР-I L=550	36	0.08КГ
				СТ. ОТД. ГОСТ 5781-82		
БЧ		5	10.013.320	Ф10 А-III L=320	2	0.20КГ
				1.030.1-1.1-2 03-03 КП 60.6.4,0-4		
				СБОРОЧНЫЕ ЕДИНИЦЫ		
				КАРКАС ПЛОСКИЙ		
А4		1	1.030.1-1.1-3 06-01	КР25	2	
А4		2	1.030.1-1.1-3 06-17	КР41	1	
А4		3	1.030.1-1.1-3 01-03	ПЕТЛЯ СТРОПОВОЧНАЯ СП4	2	
				ДЕТАЛИ		
				СТ. ОТД. ГОСТ 6727-80		
БЧ		4	5.041.550	Ф5 ВР-I L=550	36	0.08КГ
				СТ. ОТД. ГОСТ 5781-82		
БЧ		5	10.013.370	Ф10 А-III L=370	2	0.23КГ
				1.030.1-1.1-2 03-04 КП 60.6.4,0-6		
				СБОРОЧНЫЕ ЕДИНИЦЫ		
				КАРКАС ПЛОСКИЙ		
А4		1	1.030.1-1.1-3 06-02	КР26	2	
А4		2	1.030.1-1.1-3 06-18	КР42	1	
А4		3	1.030.1-1.1-3 01-03	ПЕТЛЯ СТРОПОВОЧНАЯ СП4	2	
				ДЕТАЛИ		
				СТ. ОТД. ГОСТ 6727-80		
БЧ		4	5.041.550	Ф5 ВР-I L=550	36	0.08КГ
				СТ. ОТД. ГОСТ 5781-82		
БЧ		5	10.013.370	Ф10 А-III L=370	2	0.23КГ
				1.030.1-1.1-2 03-05 КП 60.9.2,0-2		
				СБОРОЧНЫЕ ЕДИНИЦЫ		

КиевЗНИИЭП ТПП КОРТ Власов

ЭПВЦ Киев ЗНИИЭП ОПЕРАТОР ТПП КОРТ СКАЛА Власов

ВЗАМ.ИНВ.№ ПОДПИСЬ И ДАТА ИНВ.№ПОДЛ.

НАЧ.ОТД.	БОРИСЕНКО	
Н.КОНТР.	МАЛАЧЕВСКИЙ	
ГЛ.СПЕЦ.	КОВАЛЬЧУК	
ПРОВЕРИЛ	ЯКИМЧУК	
РАЗРАБ.	ЯРЕМЧИШИН	

1.030.1-1.1-2 03

КАРКАС ПРОСТРАНСТВ.
КП 60.6, КП 60.9

СТАДИЯ	ЛИСТ	ЛИСТОВ
Р	1	5

ГОСГРАЖДАНСТРОЙ
КиевЗНИИЭП

ФОРМАТ	ЗОНА	ПОЗ.	ОБОЗНАЧЕНИЕ	НАИМЕНОВАНИЕ	КОЛ	ПРИМЕЧАНИЕ
				КАРКАС ПЛОСКИЙ		
А4		1	1.030.1-1.1-3 05	КР11	2	
А4		2	1.030.1-1.1-3 06-03	КР27	2	
А4		3	1.030.1-1.1-3 01-02	ПЕТЛЯ СТРОПОВОЧНАЯ СП3	2	
				ДЕТАЛИ		
				СТ. ОТД. ГОСТ 6727-80		
БЧ		4	5.041.850	Ф5 ВР-I L=850	28	0.12КГ
				СТ. ОТД. ГОСТ 5781-82		
БЧ		5	8.013.170	Ф8 А-III L=170	2	0.07КГ
				1.030.1-1.1-2 03-06		
				КП 60.9.2,0-4		
				СБОРОЧНЫЕ ЕДИНИЦЫ		
				КАРКАС ПЛОСКИЙ		
А4		1	1.030.1-1.1-3 05-02	КР13	2	
А4		2	1.030.1-1.1-3 06-05	КР29	2	
А4		3	1.030.1-1.1-3 01-02	ПЕТЛЯ СТРОПОВОЧНАЯ СП3	2	
				ДЕТАЛИ		
				СТ. ОТД. ГОСТ 6727-80		
БЧ		4	5.041.850	Ф5 ВР-I L=850	28	0.12КГ
				СТ. ОТД. ГОСТ 5781-82		
БЧ		5	8.013.170	Ф8 А-III L=170	2	0.07КГ
				1.030.1-1.1-2 03-07		
				КП 60.9.2,0-6		
				СБОРОЧНЫЕ ЕДИНИЦЫ		
				КАРКАС ПЛОСКИЙ		
А4		1	1.030.1-1.1-3 05-03	КР14	2	
А4		2	1.030.1-1.1-3 06-06	КР30	2	
А4		3	1.030.1-1.1-3 01-02	ПЕТЛЯ СТРОПОВОЧНАЯ СП3	2	
				ДЕТАЛИ		
				СТ. ОТД. ГОСТ 6727-80		
БЧ		4	5.041.850	Ф5 ВР-I L=850	28	0.12КГ
				СТ. ОТД. ГОСТ 5781-82		
БЧ		5	8.013.170	Ф8 А-III L=170	2	0.07КГ
				1.030.1-1.1-2 03-08		
				КП 60.9.2,5-2		
				СБОРОЧНЫЕ ЕДИНИЦЫ		

ЭПВЦ Киев ЗНИИЭП
ОПЕРАТОР ТЛП КОРТ
СКАЛА
ВЗАМ ИНВ №
ПОДПИСЬ И ДАТА
ИНВ №ПОДЛ

ФОРМАТ	ЗОНА	ПОЗ	ОБОЗНАЧЕНИЕ	НАИМЕНОВАНИЕ	КОЛ	ПРИМЕЧАНИЕ
				КАРКАС ПЛОСКИЙ		
А4		1	1.030.1-1.1-3 05-05	КР16	2	
А4		2	1.030.1-1.1-3 06-08	КР32	2	
А4		3	1.030.1-1.1-3 01-03	ПЕТЛЯ СТРОПОВОЧНАЯ СП4	2	
				ДЕТАЛИ		
				СТ. ОТД. ГОСТ 6727-80		
БЧ		4	5.041.850	Ф5 ВР-I L=850	28	0.12КГ
				СТ. ОТД. ГОСТ 5781-82		
БЧ		5	10.013.220	Ф10 А-III L=220	2	0.14КГ
				1.030.1-1.1-2 03-09		
				КП 60.9.2,5-4		
				СБОРОЧНЫЕ ЕДИНИЦЫ		
				КАРКАС ПЛОСКИЙ		
А4		1	1.030.1-1.1-3 05-06	КР17	2	
А4		2	1.030.1-1.1-3 06-09	КР33	2	
А4		3	1.030.1-1.1-3 01-03	ПЕТЛЯ СТРОПОВОЧНАЯ СП4	2	
				ДЕТАЛИ		
				СТ. ОТД. ГОСТ 6727-80		
БЧ		4	5.041.850	Ф5 ВР-I L=850	28	0.12КГ
				СТ. ОТД. ГОСТ 5781-82		
БЧ		5	10.013.220	Ф10 А-III L=220	2	0.14КГ
				1.030.1-1.1-2 03-10		
				КП 60.9.2,5-6		
				СБОРОЧНЫЕ ЕДИНИЦЫ		
				КАРКАС ПЛОСКИЙ		
А4		1	1.030.1-1.1-3 05-07	КР18	2	
А4		2	1.030.1-1.1-3 06-10	КР34	2	
А4		3	1.030.1-1.1-3 01-03	ПЕТЛЯ СТРОПОВОЧНАЯ СП4	2	
				ДЕТАЛИ		
				СТ. ОТД. ГОСТ 6727-80		
БЧ		4	5.041.850	Ф5 ВР-I L=850	28	0.12КГ
				СТ. ОТД. ГОСТ 5781-82		
БЧ		5	10.013.220	Ф10 А-III L=220	2	0.14КГ
				1.030.1-1.1-2 03-11		
				КП 60.9.3,0-6		
				СБОРОЧНЫЕ ЕДИНИЦЫ		

ФОРМАТ	ЗОНА	ПОЗ.	ОБОЗНАЧЕНИЕ	НАИМЕНОВАНИЕ	КОЛ	ПРИМЕЧАНИЕ
				КАРКАС ПЛОСКИЙ		
А4		1	1.030.1-1.1-3 05-09	КР21	2	
А4		2	1.030.1-1.1-3 06-12	КР37	2	
А4		3	1.030.1-1.1-3 01-03	ПЕТЛЯ СТРОПОВОЧНАЯ СП4	2	
				ДЕТАЛИ		
				СТ. ОТД. ГОСТ 6727-80		
БЧ		4	5.041.850	Ф5 ВР-I L=850	28	0.12КГ
				СТ. ОТД. ГОСТ 5781-82		
БЧ		5	10.013.270	Ф10 А-III L=270	2	0.17КГ
				1.030.1-1.1-2 03-12		
				КП 60.9.3,5-6		
				СБОРОЧНЫЕ ЕДИНИЦЫ		
				КАРКАС ПЛОСКИЙ		
А4		1	1.030.1-1.1-3 05-11	КР23	2	
А4		2	1.030.1-1.1-3 06-14	КР39	2	
А4		3	1.030.1-1.1-3 01-03	ПЕТЛЯ СТРОПОВОЧНАЯ СП4	2	
				ДЕТАЛИ		
				СТ. ОТД. ГОСТ 6727-80		
БЧ		4	5.041.850	Ф5 ВР-I L=850	28	0.12КГ
				СТ. ОТД. ГОСТ 5781-82		
БЧ		5	10.013.320	Ф10 А-III L=320	2	0.20КГ
				1.030.1-1.1-2 03-13		
				КП 60.9.4,0-6		
				СБОРОЧНЫЕ ЕДИНИЦЫ		
				КАРКАС ПЛОСКИЙ		
А4		1	1.030.1-1.1-3 06	КР25	2	
А4		2	1.030.1-1.1-3 06-16	КР41	2	
А4		3	1.030.1-1.1-3 01-04	ПЕТЛЯ СТРОПОВОЧНАЯ СП5	2	
				ДЕТАЛИ		
				СТ. ОТД. ГОСТ 6727-80		
БЧ		4	5.041.850	Ф5 ВР-I L=850	28	0.12КГ
				СТ. ОТД. ГОСТ 5781-82		
БЧ		5	10.013.370	Ф10 А-III L=370	2	0.23КГ

ЭПВЦ Киев ЗНИИЭП | ТЛП КОРТ | Всеян

ЭПВЦ Киев ЗНИИЭП | ТЛП КОРТ | ОПЕРАТОР

ПОДПИСЬ И ДАТА | ВЗАМ.ИНВ.№

ЭПИЦ Киев ЗНИИЭП ТПП КОРТ

РИС. 1

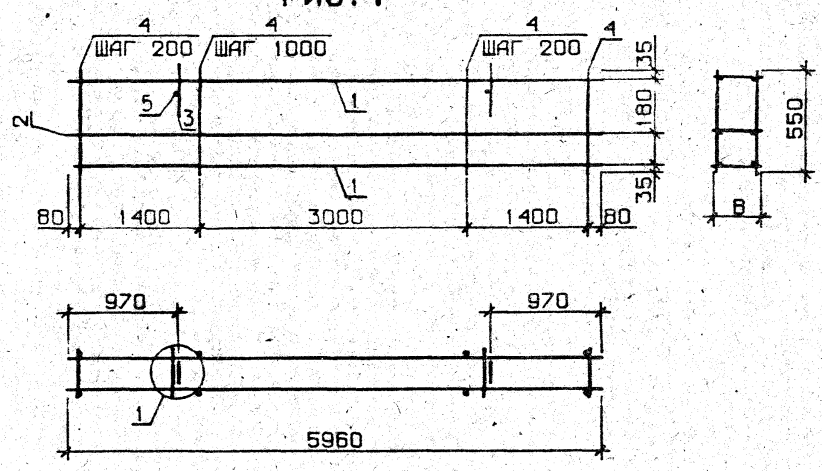

РИС. 2

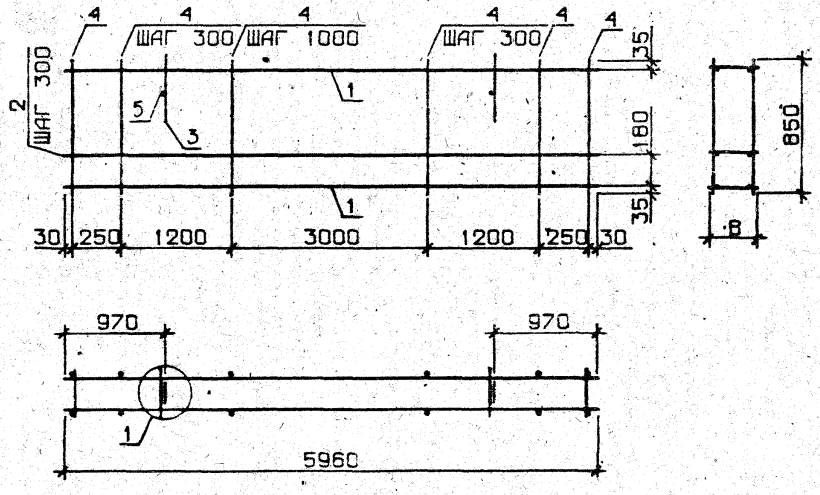

ОБОЗНАЧЕНИЕ	МАРКА	РИС	B, ММ	МАССА, КГ
1.030.1-1.1-2 03	КП 60.6.2,5-6	1	220	28.32
-01	КП 60.6.3,0-6	1	270	28.80
-02	КП 60.6.3,5-6	1	320	30.26
-03	КП 60.6.4,0-4	1	370	30.16
-04	КП 60.6.4,0-6	1	370	39.86
-05	КП 60.9.2,0-2	2	170	17.55
-06	КП 60.9.2,0-4	2	170	36.36
-07	КП 60.9.2,0-6	2	170	49.29
-08	КП 60.9.2,5-2	2	220	18.74
-09	КП 60.9.2,5-4	2	220	26.97
-10	КП 60.9.2,5-6	2	220	37.55
-11	КП 60.9.3,0-6	2	270	38.15
-12	КП 60.9.3,5-6	2	320	38.74
-13	КП 60.9.4,0-6	2	370	40.22

УЗЕЛ 1 – СМ. 1.030.1-1.1-2 ОДД1, ЛИСТ 1

НАЧ.ОТД.	БОЙСЕНКО	
Н.КОНТР.	МАЛАЧЕВСКИЙ	
ГЛ.СПЕЦ.	ЛЕРМАНЕНКО	
ПРОВЕРИЛ	УКИНЧУК	
РАЗРАБ.	ЛЕРМАНЕНКО	

1.030.1-1.1-2 0306

КАРКАС ПРОСТРАНСТВ. КП 60.6, КП 60.9 СБОРОЧНЫЙ ЧЕРТЕЖ

СТАДИЯ	МАССА	МАСШТАБ
Р	СМ ТАБЛ	

ЛИСТ | ЛИСТОВ 1

ГОСГРАЖДАНСТРОЙ КиевЗНИИЭП

ФОРМА	ЗОНА	ПОЗ	ОБОЗНАЧЕНИЕ	НАИМЕНОВАНИЕ	КОЛ	ПРИМЕЧАНИЕ
				ДОКУМЕНТАЦИЯ		
А3			1.030.1-1.1-2 04СВ	СБОРОЧНЫЙ ЧЕРТЕЖ		
А3			1.030.1-1.1-2 00Д1	УЗЛЫ АРМАТУРНЫЕ		
			ПЕРЕМЕННЫЕ ДАННЫЕ	ДЛЯ ИСПОЛНЕНИЙ:		
				1.030.1-1.1-2 04 КП 60.12.2,0-2		
				СБОРОЧНЫЕ ЕДИНИЦЫ		
				КАРКАС ПЛОСКИЙ		
А4		1	1.030.1-1.1-3 05	КР11	2	
А4		2	1.030.1-1.1-3 06-03	КР27	3	
А4		3	1.030.1-1.1-3 01-03	ПЕТЛЯ СТРОПОВОЧНАЯ СП4	2	
				ДЕТАЛИ		
				СТ. ОТД. ГОСТ 6727-80		
ВЧ		4	5.041.1150	Ф5 ВР-I L=1150	24	0.16КГ
				СТ. ОТД. ГОСТ 5781-82		
ВЧ		5	10.013.170	Ф10 А-III L=170	2	0.10КГ
				1.030.1-1.1-2 04-01 КП 60.12.2,0-4		
				СБОРОЧНЫЕ ЕДИНИЦЫ		
				КАРКАС ПЛОСКИЙ		
А4		1	1.030.1-1.1-3 05-02	КР13	2	
А4		2	1.030.1-1.1-3 06-05	КР29	3	
А4		3	1.030.1-1.1-3 01-03	ПЕТЛЯ СТРОПОВОЧНАЯ СП4	2	
				ДЕТАЛИ		
				СТ. ОТД. ГОСТ 6727-80		
ВЧ		4	5.041.1150	Ф5 ВР-I L=1150	24	0.16КГ
				СТ. ОТД. ГОСТ 5781-82		
ВЧ		5	10.013.170	Ф10 А-III L=170	2	0.10КГ
				1.030.1-1.1-2 04-02 КП 60.12.2,0-6		
				СБОРОЧНЫЕ ЕДИНИЦЫ		

ЭПВЦ КиевЗНИИЭП | ОПЕРАТОР ТЛП КОРТ | СКАЛА Весна

ВЗАМ.ИНВ.№ | ПОДПИСЬ И ДАТА | ИНВ.№ ПОДЛ.

НАЧ.ОТД.	БОРИСЕНКО		
Н.КОНТР.	ЛАЧЕВСКИЙ		
ГЛ.СПЕЦ	КОВАЛЬЧУК		
ПРОВЕРИЛ	ЯКИМЧУК		
РАЗРАБ.	ЕМЧИШИН		

1.030.1-1.1-2 04

КАРКАС ПРОСТРАНСТВ.
КП 60.12, КП 60.13

СТАДИЯ	ЛИСТ	ЛИСТОВ
Р	1	6

ГОССТРОЙ ГРАЖДАНСТРОЙ
КиевЗНИИЭП

ФОРМАТ	ЗОНА	ПОЗ.	ОБОЗНАЧЕНИЕ	НАИМЕНОВАНИЕ	КОЛ	ПРИМЕЧАНИЕ
				КАРКАС ПЛОСКИЙ		
А4		1	1.030.1-1.1-3 05-03	КР14	2	
А4		2	1.030.1-1.1-3 06-06	КР30	3	
А4		3	1.030.1-1.1-3 01-03	ПЕТЛЯ СТРОПОВОЧНАЯ СП4	2	
				ДЕТАЛИ		
				СТ. ОТД. ГОСТ 6727-80		
ВЧ		4	5.041.1150	Ф5 ВР-I L=1150	24	0.16КГ
				СТ. ОТД. ГОСТ 5781-82		
ВЧ		5	10.013.170	Ф10 А-III L=170	2	0.10КГ
				1.030.1-1.1-2 04-03 КП 60.12.2,5-3		
				СБОРОЧНЫЕ ЕДИНИЦЫ		
				КАРКАС ПЛОСКИЙ		
А4		1	1.030.1-1.1-3 05-05	КР16	2	
А4		2	1.030.1-1.1-3 06-08	КР32	3	
А4		3	1.030.1-1.1-3 01-03	ПЕТЛЯ СТРОПОВОЧНАЯ СП4	2	
				ДЕТАЛИ		
				СТ. ОТД. ГОСТ 6727-80		
ВЧ		4	5.041.1150	Ф5 ВР-I L=1150	24	0.16КГ
				СТ. ОТД. ГОСТ 5781-82		
ВЧ		5	10.013.220	Ф10 А-III L=220	2	0.14КГ
				1.030.1-1.1-2 04-04 КП 60.12.2,5-5		
				СБОРОЧНЫЕ ЕДИНИЦЫ		
				КАРКАС ПЛОСКИЙ		
А4		1	1.030.1-1.1-3 05-06	КР17	2	
А4		2	1.030.1-1.1-3 06-09	КР33	3	
А4		3	1.030.1-1.1-3 01-03	ПЕТЛЯ СТРОПОВОЧНАЯ СП4	2	
				ДЕТАЛИ		
				СТ. ОТД. ГОСТ 6727-80		
ВЧ		4	5.041.1150	Ф5 ВР-I L=1150	24	0.16КГ
				СТ. ОТД. ГОСТ 5781-82		
ВЧ		5	10.013.220	Ф10 А-III L=220	2	0.14КГ
				1.030.1-1.1-2 04-05 КП 60.12.2,5-6		
				СБОРОЧНЫЕ ЕДИНИЦЫ		

ЭПВЦ Киев ЗНИИЭП | ОПЕРАТОР ТЛП КОРТ | СКАЛА Весна

ВЗАМ.ИНВ.№ | ПОДПИСЬ И ДАТА | ИНВ.№

1.030.1-1.1-2 04

ЛИСТ 2

ФОРМАТ	ЗО	ПОЗ.	ОБОЗНАЧЕНИЕ	НАИМЕНОВАНИЕ	КОЛ	ПРИМЕЧАНИЕ
				КАРКАС ПЛОСКИЙ		
А4		1	1.030.1-1.1-3 05-07	КР18	2	
А4		2	1.030.1-1.1-3 06-10	КР34	3	
А4		3	1.030.1-1.1-3 01-03	ПЕТЛЯ СТРОПОВОЧНАЯ СП4	2	
				ДЕТАЛИ		
				СТ. ОТД. ГОСТ 6727-80		
БЧ		4	5.041.1150	Ф5 ВР-I L=1150	24	0.16КГ
				СТ. ОТД. ГОСТ 5781-82		
БЧ		5	10.013.220	Ф10 А-Ш L=220	2	0.14КГ
				1.030.1-1.1-2 04-06		
				КП 60.12.3,0-3		
				СБОРОЧНЫЕ ЕДИНИЦЫ		
				КАРКАС ПЛОСКИЙ		
А4		1	1.030.1-1.1-3 05-08	КР19	2	
А4		2	1.030.1-1.1-3 06-11	КР35	3	
А4		3	1.030.1-1.1-3 01-04	ПЕТЛЯ СТРОПОВОЧНАЯ СП5	2	
				ДЕТАЛИ		
				СТ. ОТД. ГОСТ 6727-80		
БЧ		4	5.041.1150	Ф5 ВР-I L=1150	24	0.16КГ
				СТ. ОТД. ГОСТ 5781-82		
Ч		5	10.013.270	Ф10 А-Ш L=270	2	0.17КГ
				1.030.1-1.1-2 04-07		
				КП 60.12.3,0-6		
				СБОРОЧНЫЕ ЕДИНИЦЫ		
				КАРКАС ПЛОСКИЙ		
А4		1	1.030.1-1.1-3 05-09	КР20	2	
А4		2	1.030.1-1.1-3 06-12	КР36	3	
А4		3	1.030.1-1.1-3 01-04	ПЕТЛЯ СТРОПОВОЧНАЯ СП5	2	
				ДЕТАЛИ		
				СТ. ОТД. ГОСТ 6727-80		
Ч		4	5.041.1150	Ф5 ВР-I L=1150	24	0.16КГ
				СТ. ОТД. ГОСТ 5781-82		
Ч		5	10.013.270	Ф10 А-Ш L=270	2	0.17КГ
				1.030.1-1.1-2 04-08		
				КП 60.12.3,5-6		
				СБОРОЧНЫЕ ЕДИНИЦЫ		

ФОРМАТ	ЗОНА	ПОЗ.	ОБОЗНАЧЕНИЕ	НАИМЕНОВАНИЕ	КОЛ	ПРИМЕЧАНИЕ
				КАРКАС ПЛОСКИЙ		
А4		1	1.030.1-1.1-3 05-11	КР22	2	
А4		2	1.030.1-1.1-3 06-14	КР38	3	
А4		3	1.030.1-1.1-3 01-04	ПЕТЛЯ СТРОПОВОЧНАЯ СП5	2	
				ДЕТАЛИ		
				СТ. ОТД. ГОСТ 6727-80		
БЧ		4	5.041.1150	Ф5 ВР-I L=1150	24	0.16КГ
				СТ. ОТД. ГОСТ 5781-82		
Ч		5	10.013.320	Ф10 А-Ш L=320	2	0.20КГ
				1.030.1-1.1-2 04-09		
				КП 60.12.4,0-6		
				СБОРОЧНЫЕ ЕДИНИЦЫ		
				КАРКАС ПЛОСКИЙ		
А4		1	1.030.1-1.1-3 06	КР24	2	
А4		2	1.030.1-1.1-3 06-16	КР40	3	
А4		3	1.030.1-1.1-3 01-05	ПЕТЛЯ СТРОПОВОЧНАЯ СП6	2	
				ДЕТАЛИ		
				СТ. ОТД. ГОСТ 6727-80		
БЧ		4	5.041.1150	Ф5 ВР-I L=1150	24	0.16КГ
				СТ. ОТД. ГОСТ 5781-82		
БЧ		5	10.013.370	Ф10 А-Ш L=370	2	0.23КГ
				1.030.1-1.1-2 04-10		
				КП 60.13.2,5-2		
				СБОРОЧНЫЕ ЕДИНИЦЫ		
				КАРКАС ПЛОСКИЙ		
А4		1	1.030.1-1.1-3 05-05	КР16	2	
А4		2	1.030.1-1.1-3 06-08	КР32	3	
А4		3	1.030.1-1.1-3 01-03	ПЕТЛЯ СТРОПОВОЧНАЯ СП4	2	
				ДЕТАЛИ		
				СТ. ОТД. ГОСТ 6727-80		
Ч		4	.041.1250	Ф5 ВР-I L=1250	24	0.17КГ
				СТ. ОТД. ГОСТ 5781-82		
БЧ		5	10.013.220	Ф10 А-Ш L=220	2	0.14КГ
				1.030.1-1.1-2 04-11		
				КП 60.13.2,5-5		
				СБОРОЧНЫЕ ЕДИНИЦЫ		

ИНВ.№ ПОДЛ. | ПОДПИСЬ И ДАТА | ВЗАМ.ИНВ.№ | № ДУБЛ. | ОПИСЬ И Т.Д.

ФОРМАТ	ЗОНА	ПОЗ.	ОБОЗНАЧЕНИЕ	НАИМЕНОВАНИЕ	КОЛ	ПРИМЕЧАНИЕ
				КАРКАС ПЛОСКИЙ		
А4		1	1.030.1-1.1-3 05-06	КР17	2	
А4		2	1.030.1-1.1-3 06-09	КР33	3	
А4		3	1.030.1-1.1-3 01-03	ПЕТЛЯ СТРОПОВОЧНАЯ СП4	2	
				ДЕТАЛИ		
				СТ. ОТД. ГОСТ 6727-80		
БЧ		4	5.041.1250	Ф5 ВР-I L=1250	24	0.17КГ
				СТ. ОТД. ГОСТ 5781-82		
БЧ		5	10.013.220	Ф10 А-III L=220	2	0.14КГ
				1.030.1-1.1-2 04-12		
				КП 60.13.2,5-6		
				СБОРОЧНЫЕ ЕДИНИЦЫ		
				КАРКАС ПЛОСКИЙ		
А4		1	1.030.1-1.1-3 05-07	КР18	2	
А4		2	1.030.1-1.1-3 06-10	КР34	3	
А4		3	1.030.1-1.1-3 01-03	ПЕТЛЯ СТРОПОВОЧНАЯ СП4	2	
				ДЕТАЛИ		
				СТ. ОТД. ГОСТ 6727-80		
БЧ		4	5.041.1250	Ф5 ВР-I L=1250	24	0.17КГ
				СТ. ОТД. ГОСТ 5781-82		
БЧ		5	10.013.220	Ф10 А-III L=220	2	0.14КГ
				1.030.1-1.1-2 04-13		
				КП 60.13.3,0-3		
				СБОРОЧНЫЕ ЕДИНИЦЫ		
				КАРКАС ПЛОСКИЙ		
А4		1	1.030.1-1.1-3 05-08	КР19	2	
А4		2	1.030.1-1.1-3 06-11	КР35	3	
А4		3	1.030.1-1.1-3 01-04	ПЕТЛЯ СТРОПОВОЧНАЯ СП5	2	
				ДЕТАЛИ		
				СТ. ОТД. ГОСТ 6727-80		
БЧ		4	5.041.1250	Ф5 ВР-I L=1250	24	0.17КГ
				СТ. ОТД. ГОСТ 5781-82		
БЧ		5	10.013.270	Ф10 А-III L=270	2	0.17КГ
				1.030.1-1.1-2 04-14		
				КП 60.13.3,0-6		
				СБОРОЧНЫЕ ЕДИНИЦЫ		

ФОРМАТ	ЗОНА	ПОЗ.	ОБОЗНАЧЕНИЕ	НАИМЕНОВАНИЕ	КОЛ	ПРИМЕЧАНИЕ
				КАРКАС ПЛОСКИЙ		
А4		1	1.030.1-1.1-3 05-09	КР20	2	
А4		2	1.030.1-1.1-3 06-12	КР36	3	
А4		3	1.030.1-1.1-3 01-04	ПЕТЛЯ СТРОПОВОЧНАЯ СП5	2	
				ДЕТАЛИ		
				СТ. ОТД. ГОСТ 6727-80		
БЧ		4	5.041.1250	Ф5 ВР-I L=1250	24	0.17КГ
				СТ. ОТД. ГОСТ 5781-82		
БЧ		5	10.013.270	Ф10 А-III L=270	2	0.17КГ
				1.030.1-1.1-2 04-15		
				КП 60.13.3,5-6		
				СБОРОЧНЫЕ ЕДИНИЦЫ		
				КАРКАС ПЛОСКИЙ		
А4		1	1.030.1-1.1-3 05-11	КР22	2	
А4		2	1.030.1-1.1-3 06-14	КР38	3	
А4		3	1.030.1-1.1-3 01-04	ПЕТЛЯ СТРОПОВОЧНАЯ СП5	2	
				ДЕТАЛИ		
				СТ. ОТД. ГОСТ 6727-80		
БЧ		4	5.041.1250	Ф5 ВР-I L=1250	24	0.17КГ
				СТ. ОТД. ГОСТ 5781-82		
БЧ		5	10.013.320	Ф10 А-III L=320	2	0.20КГ
				1.030.1-1.1-2 04-16		
				КП 60.13.4,0-6		
				СБОРОЧНЫЕ ЕДИНИЦЫ		
				КАРКАС ПЛОСКИЙ		
А4		1	1.030.1-1.1-3 06	КР24	2	
А4		2	1.030.1-1.1-3 06-16	КР40	3	
А4		3	1.030.1-1.1-3 01-05	ПЕТЛЯ СТРОПОВОЧНАЯ СП6	2	
				ДЕТАЛИ		
				СТ. ОТД. ГОСТ 6727-80		
БЧ		4	5.041.1250	Ф5 ВР-I L=1250	24	0.17КГ
				СТ. ОТД. ГОСТ 5781-82		
БЧ		5	10.013.370	Ф10 А-III L=370	2	0.23КГ

ЭПВЦ Киев ЗНИИЭП ОПЕРАТОР ТЛП КОРТ СКАЛА Вписан
ВЗАМ ИНВ № ПОДПИСЬ И ДАТА ИНВ № ПОДЛ

Киев ЗНИИЭП 1981 КОРП. ОСЕЛЬ

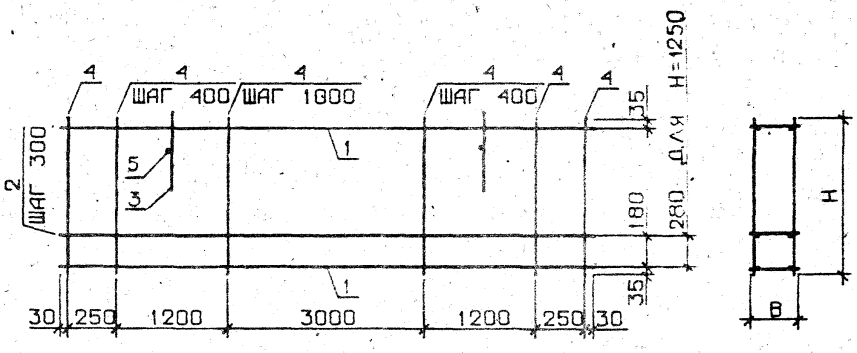

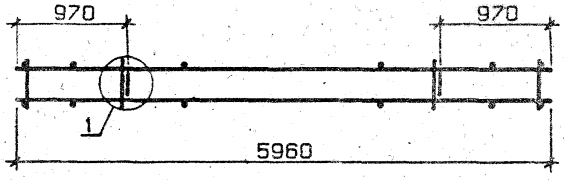

УЗЕЛ 1 — СМ. 1.030.1-1.1-2 0041, ЛИСТ 1

ОБОЗНАЧЕНИЕ	МАРКА	Н, ММ	В, ММ	МАССА, КГ
1.030.1-1.1-2 04	КП 60.12.2,0-2	1150	170	21.93
-01	КП 60.12.2,0-4	1150	170	45.45
-02	КП 60.12.2,0-6	1150	170	61.62
-03	КП 60.12.2,5-3	1150	220	22.31
-04	КП 60.12.2,5-5	1150	220	32.6
-05	КП 60.12.2,5-6	1150	220	45.83
-06	КП 60.12.3,0-3	1150	270	24.48
-07	КП 60.12.3,0-6	1150	270	34.77
-08	КП 60.12.3,5-6	1150	320	35.46
-09	КП 60.12.4,0-6	1150	370	37.22
-10	КП 60.13.2,5-2	1250	220	22.64
-11	КП 60.13.2,5-5	1250	220	32.93
-12	КП 60.13.2,5-6	1250	220	46.16
-13	КП 60.13.3,0-3	1250	270	24.82
-14	КП 60.13.3,0-6	1250	270	35.11
-15	КП 60.13.3,5-6	1250	320	35.79
-16	КП 60.13.4,0-6	1250	370	37.55

НАЧ.ОТД.	БОРИСЕНКО	
Н.КОНТР.	МАЛАНЧЕВСКИЙ	
ГЛ.СПЕЦ.	КОВАЛЬЧУК	
ПРОВЕРИЛ	ЯКИМЧУК	

1.030.1-1.1-2 04СБ

КАРКАС ПРОСТРАНСТВ. КП 60.12, КП 60.13

СБОРОЧНЫЙ ЧЕРТЕЖ

СТАДИЯ	МАССА	МАСШТАБ
Р	СМ ТАБЛ	
ЛИСТ	ЛИСТОВ 1	

ГОСГРАЖДАНСТРОЙ КиевЗНИИЭП

ФОРМАТ	ЗОНА	ПОЗ	ОБОЗНАЧЕНИЕ	НАИМЕНОВАНИЕ	КОЛ	ПРИМЕЧАНИЕ
				ДОКУМЕНТАЦИЯ		
А3			1.030.1-1.1-2 05СБ	СБОРОЧНЫЙ ЧЕРТЕЖ		
А3			1.030.1-1.1-2 00Д1	УЗЛЫ АРМАТУРНЫЕ		
				ПЕРЕМЕННЫЕ ДАННЫЕ	ДЛЯ ИСПОЛНЕНИЙ:	
					1.030.1-1.1-2 05 КП 60.15.2,0-2	
					СБОРОЧНЫЕ ЕДИНИЦЫ	
А4		1	1.030.1-1.1-3 05	КАРКАС ПЛОСКИЙ КР11	2	
А4		2	1.030.1-1.1-3 06-03	КР27	4	
А4		3	1.030.1-1.1-3 01-03	ПЕТЛЯ СТРОПОВОЧНАЯ СП4	2	
				ДЕТАЛИ		
БЧ		4	5.041.1450	СТ. ОТД. ГОСТ 6727-80 Ф5 ВР-I L=1450	20	0.20КГ
БЧ		5	10.013.170	СТ. ОТД. ГОСТ 5781-82 Ф10 А-III L=170	2	0.10КГ
					1.030.1-1.1-2 05-01 КП 60.15.2,0-3	
					СБОРОЧНЫЕ ЕДИНИЦЫ	
А4		1	1.030.1-1.1-3 05-01	КАРКАС ПЛОСКИЙ КР12	2	
А4		2	1.030.1-1.1-3 06-04	КР28	4	
А4		3	1.030.1-1.1-3 01-03	ПЕТЛЯ СТРОПОВОЧНАЯ СП4	2	
				ДЕТАЛИ		
БЧ		4	5.041.1450	СТ. ОТД. ГОСТ 6727-80 Ф5 ВР-I L=1450	20	0.20КГ
БЧ		5	10.013.170	СТ. ОТД. ГОСТ 5781-82 Ф10 А-III L=170	2	0.10КГ
					1.030.1-1.1-2 05-02 КП 60.15.2,0-4	
					СБОРОЧНЫЕ ЕДИНИЦЫ	

ФОРМАТ	ЗОНА	ПОЗ	ОБОЗНАЧЕНИЕ	НАИМЕНОВАНИЕ	КОЛ	ПРИМЕЧАНИЕ
А4		1	1.030.1-1.1-3 05-02	КАРКАС ПЛОСКИЙ КР13	2	
А4		2	1.030.1-1.1-3 06-05	КР29	4	
А4		3	1.030.1-1.1-3 01-03	ПЕТЛЯ СТРОПОВОЧНАЯ СП	2	
				ДЕТАЛИ		
БЧ		4	5.041.1450	СТ. ОТД. ГОСТ 6727-80 Ф5 ВР-I L=1450	20	0.20КГ
БЧ		5	10.013.170	СТ. ОТД. ГОСТ 5781-82 Ф10 А-III L=170		0.10КГ
					1.030.1-1.1-2 05-03 КП 60.15.2,0-5	
					СБОРОЧНЫЕ ЕДИНИЦЫ	
А4		1	1.030.1-1.1-3 05-03	КАРКАС ПЛОСКИЙ КР14	2	
А4		2	1.030.1-1.1-3 06-06	КР30	4	
А4		3	1.030.1-1.1-3 01-03	ПЕТЛЯ СТРОПОВОЧНАЯ СП4	2	
				ДЕТАЛИ		
БЧ		4	5.041.1450	СТ. ОТД. ГОСТ 6727-80 Ф5 ВР-I L=1450	20	0.20КГ
БЧ		5	10.013.170	СТ. ОТД. ГОСТ 5781-82 Ф10 А-III L=170	2	0.10КГ
					1.030.1-1.1-2 05-04 КП 60.15.2,0-6	
					СБОРОЧНЫЕ ЕДИНИЦЫ	
А4		1	1.030.1-1.1-3 05-04	КАРКАС ПЛОСКИЙ КР15	2	
А4		2	1.030.1-1.1-3 06-07	КР31	4	
А4		3	1.030.1-1.1-3 01-03	ПЕТЛЯ СТРОПОВОЧНАЯ СП4	2	
				ДЕТАЛИ		
БЧ		4	5.041.1450	СТ. ОТД. ГОСТ 6727-80 Ф5 ВР-I L=1450	20	0.20КГ
БЧ		5	10.013.170	СТ. ОТД. ГОСТ 5781-82 Ф10 А-III L=170	2	0.10КГ
					1.030.1-1.1-2 05-05 КП 60.15.2,5-2	
					СБОРОЧНЫЕ ЕДИНИЦЫ	

НАЧ.ОТД.	БОРИСЕНК		
Н.КОНТР.	МАЛАЧЕВСК		
ГЛ.СПЕЦ.	КОВАЛЬЧУК		
ПРОВЕРИЛ	ЯКИМЧУК		

1.030.1-1.1-2 05

КАРКАС ПРОСТРАНСТВ.
КП 60.15, КП 60.18,
КП 60.21

СТАДИЯ	ЛИСТ	ЛИСТОВ
Р	1	11

ГОСГРАЖДАНСТРОЙ
КиевЗНИИЭП

1.030.1-1.1-2 05

Лист 2

Копировал

Формат А4

ЭПВЦ КиевЗНИИЭП | ОПЕРАТОР ТЛП КОРТ | СКАЛА Весенн

ВЗАМ.ИНВ.№ | ПОДПИСЬ И ДАТА | ИНВ.№ПОДЛ

ФОРМАТ	ЗОНА	ПОЗ.	ОБОЗНАЧЕНИЕ	НАИМЕНОВАНИЕ	КОЛ	ПРИМЕЧАНИЕ
				КАРКАС ПЛОСКИЙ		
А4		1	1.030.1-1.1-3 05-05	КР16	2	
А4		2	1.030.1-1.1-3 06-08	КР32	1	
А4		3	1.030.1-1.1-3 01-04	ПЕТЛЯ СТРОПОВОЧНАЯ СП5	2	
				ДЕТАЛИ		
				СТ. ОТД. ГОСТ 6727-80		
БЧ		4	5.041.1450	Ф5 ВР-I L=1450	20	0.20КГ
				СТ. ОТД. ГОСТ 5781-82		
БЧ		5	10.013.220	Ф10 А-III L=220	2	0.14КГ
				1.030.1-1.1-2 05-06		
				КП 60.15.2,5-5		
				СБОРОЧНЫЕ ЕДИНИЦЫ		
				КАРКАС ПЛОСКИЙ		
А4		1	1.030.1-1.1-3 05-06	КР17	2	
А4		2	1.030.1-1.1-3 06-09	КР33	4	
А4		3	1.030.1-1.1-3 01-04	ПЕТЛЯ СТРОПОВОЧНАЯ СП5	2	
				ДЕТАЛИ		
				СТ. ОТД. ГОСТ 6727-80		
БЧ		4	5.041.1450	Ф5 ВР-I L=1450	20	0.20КГ
				СТ. ОТД. ГОСТ 5781-82		
БЧ		5	10.013.220	Ф10 А-III L=220	2	0.14КГ
				1.030.1-1.1-2 05-07		
				КП 60.15.2,5-6		
				СБОРОЧНЫЕ ЕДИНИЦЫ		
				КАРКАС ПЛОСКИЙ		
А4		1	1.030.1-1.1-3 05-07	КР18	2	
А4		2	1.030.1-1.1-3 06-10	КР34	4	
А4		3	1.030.1-1.1-3 01-04	ПЕТЛЯ СТРОПОВОЧНАЯ СП5	2	
				ДЕТАЛИ		
				СТ. ОТД. ГОСТ 6727-80		
БЧ		4	5.041.1450	Ф5 ВР-I L=1450	20	0.20КГ
				СТ. ОТД. ГОСТ 5781-82		
БЧ		5	10.013.220	Ф10 А-III L=220	2	0.14КГ
				1.030.1-1.1-2 05-08		
				КП 60.15.3,0-3		
				СБОРОЧНЫЕ ЕДИНИЦЫ		

ЛИСТ

1.030.1-1.1-2 05

ФОРМАТ	ЗОНА	ПОЗ.	ОБОЗНАЧЕНИЕ	НАИМЕНОВАНИЕ	КОЛ	ПРИМЕЧАНИЕ
				КАРКАС ПЛОСКИЙ		
А4		1	1.030.1-1.1-3 05-08	КР19	2	
А4		2	1.030.1-1.1-3 06-11	КР35	4	
А4		3	1.030.1-1.1-3.01-05	ПЕТЛЯ СТРОПОВОЧНАЯ СП6	2	
				ДЕТАЛИ		
				СТ. ОТД. ГОСТ 6727-80		
БЧ		4	5.041.1450	Ф5 ВР-I L=1450	20	0.20КГ
				СТ. ОТД. ГОСТ 5781-82		
БЧ		5	10.013.270	Ф10 А-III L=270	2	0.17КГ
				1.030.1-1.1-2 05-09		
				КП 60.15.3,0-6		
				СБОРОЧНЫЕ ЕДИНИЦЫ		
				КАРКАС ПЛОСКИЙ		
А4		1	1.030.1-1.1-3 05-09	КР20	2	
А4		2	1.030.1-1.1-3 06-12	КР36	4	
А4		3	1.030.1-1.1-3 01-05	ПЕТЛЯ СТРОПОВОЧНАЯ СП6	2	
				ДЕТАЛИ		
				СТ. ОТД. ГОСТ 6727-80		
БЧ		4	5.041.1450	Ф5 ВР-I L=1450	20	0.20КГ
				СТ. ОТД. ГОСТ 5781-82		
БЧ		5	10.013.270	Ф10 А-III L=270	2	0.17КГ
				1.030.1-1.1-2 05-10		
				КП 60.15.3,5-6		
				СБОРОЧНЫЕ ЕДИНИЦЫ		
				КАРКАС ПЛОСКИЙ		
А4		1	1.030.1-1.1-3 05-11	КР22	2	
А4		2	1.030.1-1.1-3 06-14	КР38	4	
А4		3	1.030.1-1.1-3 01-05	ПЕТЛЯ СТРОПОВОЧНАЯ СП6	2	
				ДЕТАЛИ		
				СТ. ОТД. ГОСТ 6727-80		
БЧ		4	5.041.1450	Ф5 ВР-I L=1450	20	0.20КГ
				СТ. ОТД. ГОСТ 5781-82		
БЧ		5	10.013.320	Ф10 А-III L=320	2	0.20КГ
				1.030.1-1.1-2 05-11		
				КП 60.15.4,0-6		
				СБОРОЧНЫЕ ЕДИНИЦЫ		

ЭПВЦ — ТПП КОРТ — ОПЕРАТОР — СКАЛА Вес

ВЗАМ.ИНВ.№ — ПОДПИСЬ И ДАТА — ИНВ.№ ПОДЛ.

ЛИ

1.030.1-1.1-2 05

4

ФОРМАТ	ЗОНА	ПОЗ.	ОБОЗНАЧЕНИЕ	НАИМЕНОВАНИЕ	КОЛ	ПРИМЕЧАНИЕ
				КАРКАС ПЛОСКИЙ		
А4		1	1.030.1-1.1-3 06	КР24	2	
А4		2	1.030.1-1.1-3 06-16	КР40	4	
А4		3	1.030.1-1.1-3 01-06	ПЕТЛЯ СТРОПОВОЧНАЯ СП7	2	
				ДЕТАЛИ		
				СТ. ОТД. ГОСТ 6727-80		
БЧ		4	5.041.1450	Ф5 ВР-I L=1450	20	0.20КГ
				СТ. ОТД. ГОСТ 5781-82		
БЧ		5	12.013.370	Ф12 А-III L=370	2	0.33КГ
				1.030.1-1.1-2 05-12 КП 60.18.2,0-1		
				СБОРОЧНЫЕ ЕДИНИЦЫ		
				КАРКАС ПЛОСКИЙ		
А4		1	1.030.1-1.1-3 05	КР11	2	
А4		2	1.030.1-1.1-3 06-03	КР27	5	
А4		3	1.030.1-1.1-3 01-04	ПЕТЛЯ СТРОПОВОЧНАЯ СП5	2	
				ДЕТАЛИ		
				СТ. ОТД. ГОСТ 6727-80		
БЧ		4	5.041.1750	Ф5 ВР-I L=1750	20	0.24КГ
				СТ. ОТД. ГОСТ 5781-82		
БЧ		5	10.013.170	Ф10 А-III L=170	2	0.10КГ
				1.030.1-1.1-2 05-13 КП 60.18.2,0-3		
				СБОРОЧНЫЕ ЕДИНИЦЫ		
				КАРКАС ПЛОСКИЙ		
А4		1	1.030.1-1.1-3 05-01	КР12	2	
А4		2	1.030.1-1.1-3 06-04	КР28	5	
А4		3	1.030.1-1.1-3 01-04	ПЕТЛЯ СТРОПОВОЧНАЯ СП5	2	
				ДЕТАЛИ		
				СТ. ОТД. ГОСТ 6727-80		
БЧ		4	5.041.1750	Ф5 ВР-I L=1750	20	0.24КГ
				СТ. ОТД. ГОСТ 5781-82		
БЧ		5	10.013.170	Ф10 А-III L=170	2	0.10КГ
				1.030.1-1.1-2 05-14 КП 60.18.2,0-4		
				СБОРОЧНЫЕ ЕДИНИЦЫ		

ФОРМАТ	ЗОНА	ПОЗ.	ОБОЗНАЧЕНИЕ	НАИМЕНОВАНИЕ	КОЛ	ПРИМЕЧАНИЕ
				КАРКАС ПЛОСКИЙ		
А4		1	1.030.1-1.1-3 05-02	КР13	2	
А4		2	1.030.1-1.1-3 06-05	КР29	5	
А4		3	1.030.1-1.1-3 01-04	ПЕТЛЯ СТРОПОВОЧНАЯ СП5	2	
				ДЕТАЛИ		
				СТ. ОТД. ГОСТ 6727-80		
БЧ		4	5.041.1750	Ф5 ВР-I L=1750	20	0.24КГ
				СТ. ОТД. ГОСТ 5781-82		
БЧ		5	10.013.170	Ф10 А-III L=170	2	0.10КГ
				1.030.1-1.1-2 05-15 КП 60.18.2,0-5		
				СБОРОЧНЫЕ ЕДИНИЦЫ		
				КАРКАС ПЛОСКИЙ		
А4		1	1.030.1-1.1-3 05-03	КР14	2	
А4		2	1.030.1-1.1-3 06-06	КР30	5	
А4		3	1.030.1-1.1-3 01-04	ПЕТЛЯ СТРОПОВОЧНАЯ СП5	2	
				ДЕТАЛИ		
				СТ. ОТД. ГОСТ 6727-80		
БЧ		4	5.041.1750	Ф5 ВР-I L=1750	20	0.24КГ
				СТ. ОТД. ГОСТ 5781-82		
БЧ		5	10.013.170	Ф10 А-III L=170	2	0.10КГ
				1.030.1-1.1-2 05-16 КП 60.18.2,0-6		
				СБОРОЧНЫЕ ЕДИНИЦЫ		
				КАРКАС ПЛОСКИЙ		
А4		1	1.030.1-1.1-3 05-04	КР15	2	
А4		2	1.030.1-1.1-3 06-07	КР31	5	
А4		3	1.030.1-1.1-3 01-04	ПЕТЛЯ СТРОПОВОЧНАЯ СП5	2	
				ДЕТАЛИ		
				СТ. ОТД. ГОСТ 6727-80		
БЧ		4	5.041.1750	Ф5 ВР-I L=1750	20	0.24КГ
				СТ. ОТД. ГОСТ 5781-82		
БЧ		5	10.013.170	Ф10 А-III L=170	2	0.10КГ
				1.030.1-1.1-2 05-17 КП 60.18.2,5-2		
				СБОРОЧНЫЕ ЕДИНИЦЫ		

ЭПВЦ Киев ЗНИИЭП ТПП КОРТ ОПЕРАТОР СКАЛА Вексель ВЗАМ ИНВ № ПОДПИСЬ И ДАТА ИНВ № ПОДЛ

ФОРМАТ	ЗОНА	ПОЗ.	ОБОЗНАЧЕНИЕ	НАИМЕНОВАНИЕ	КОЛ	ПРИМЕЧАНИЕ
				КАРКАС ПЛОСКИЙ		
А4		1	1.030.1-1.1-3 05-05	КР16	2	
А4		2	1.030.1-1.1-3 06-08	КР32	5	
А4		3	1.030.1-1.1-3 01-05	ПЕТЛЯ СТРОПОВОЧНАЯ СП6	2	
				ДЕТАЛИ		
				СТ. ОТД. ГОСТ 6727-80		
БЧ		4	5.041.1750	Ф5 ВР-I L=1750	20	0.24КГ
				СТ. ОТД. ГОСТ 5781-82		
БЧ		5	10.013.220	Ф10 А-III L=220	2	0.14КГ
				1.030.1-1.1-2 05-18		
				КП 60.18.2,5-4		
				СБОРОЧНЫЕ ЕДИНИЦЫ		
				КАРКАС ПЛОСКИЙ		
А4		1	1.030.1-1.1-3 05-06	КР17	2	
А4		2	1.030.1-1.1-3 06-09	КР33	5	
А4		3	1.030.1-1.1-3 01-05	ПЕТЛЯ СТРОПОВОЧНАЯ СП6	2	
				ДЕТАЛИ		
				СТ. ОТД. ГОСТ 6727-80		
БЧ		4	5.041.1750	Ф5 ВР-I L=1750	20	0.24КГ
				СТ. ОТД. ГОСТ 5781-82		
БЧ		5	10.013.220	Ф10 А-III L=220	2	0.14КГ
				1.030.1-1.1-2 05-19		
				КП 60.18.2,5-6		
				СБОРОЧНЫЕ ЕДИНИЦЫ		
				КАРКАС ПЛОСКИЙ		
А4		1	1.030.1-1.1-3 05-07	КР18	2	
А4		2	1.030.1-1.1-3 06-10	КР34	5	
А4		3	1.030.1-1.1-3 01-05	ПЕТЛЯ СТРОПОВОЧНАЯ СП6	2	
				ДЕТАЛИ		
				СТ. ОТД. ГОСТ 6727-80		
БЧ		4	5.041.1750	Ф5 ВР-I L=1750	20	0.24КГ
				СТ. ОТД. ГОСТ 5781-82		
БЧ		5	10.013.220	Ф10 А-III L=220	2	0.14КГ
				1.030.1-1.1-2 05-20		
				КП 60.18.3,0-2		
				СБОРОЧНЫЕ ЕДИНИЦЫ		

ЭПВЦ Киев ЗНИИЭП | ТЛП КОРТ | Вересин

1.030.1-1.1-2 05

ЛИСТ 7

ФОРМАТ	ЗОНА	ПОЗ.	ОБОЗНАЧЕНИЕ	НАИМЕНОВАНИЕ	КОЛ	ПРИМЕЧАНИЕ
				КАРКАС ПЛОСКИЙ		
А4		1	1.030.1-1.1-3 05-08	КР19	2	
А4		2	1.030.1-1.1-3 06-11	КР35	5	
А4		3	1.030.1-1.1-3 01-05	ПЕТЛЯ СТРОПОВОЧНАЯ СП6	2	
				ДЕТАЛИ		
				СТ. ОТД. ГОСТ 6727-80		
БЧ		4	5.041.1750	Ф5 ВР-I L=1750	20	0.24КГ
				СТ. ОТД. ГОСТ 5781-82		
БЧ		5	10.013.270	Ф10 А-III L=270	2	0.17КГ
				1.030.1-1.1-2 05-21		
				КП 60.18.3,0-6		
				СБОРОЧНЫЕ ЕДИНИЦЫ		
				КАРКАС ПЛОСКИЙ		
А4		1	1.030.1-1.1-3 05-09	КР20	2	
А4		2	1.030.1-1.1-3 06-12	КР36	5	
А4		3	1.030.1-1.1-3 01-05	ПЕТЛЯ СТРОПОВОЧНАЯ СП6	2	
				ДЕТАЛИ		
				СТ. ОТД. ГОСТ 6727-80		
БЧ		4	5.041.1750	Ф5 ВР-I L=1750	20	0.24КГ
				СТ. ОТД. ГОСТ 5781-82		
БЧ		5	10.013.270	Ф10 А-III L=270	2	0.17КГ
				1.030.1-1.1-2 05-22		
				КП 60.18.3,5-6		
				СБОРОЧНЫЕ ЕДИНИЦЫ		
				КАРКАС ПЛОСКИЙ		
А4		1	1.030.1-1.1-3 05-11	КР22	2	
А4		2	1.030.1-1.1-3 06-14	КР38	5	
А4		3	1.030.1-1.1-3 01-06	ПЕТЛЯ СТРОПОВОЧНАЯ СП7	2	
				ДЕТАЛИ		
				СТ. ОТД. ГОСТ 6727-80		
БЧ		4	5.041.1750	Ф5 ВР-I L=1750	20	0.24КГ
				СТ. ОТД. ГОСТ 5781-82		
БЧ		5	12.013.320	Ф12 А-III L=320	2	0.28КГ
				1.030.1-1.1-2 05-23		
				КП 60.18.4,0-6		
				СБОРОЧНЫЕ ЕДИНИЦЫ		

ЭПВЦ Киев ЗНИИЭП | ТЛП КОРТ | Вересин | СКАЛА

ВЗАМ. ИНВ. № | ПОДПИСЬ И ДАТА | ИНВ. № ПОДЛ.

1.030.1-1.1-2 05

ЛИСТ 8

ФОРМАТ	ЗОНА	ПОЗ.	ОБОЗНАЧЕНИЕ	НАИМЕНОВАНИЕ	КОЛ	ПРИМЕЧАНИЕ
				КАРКАС ПЛОСКИЙ		
А4		1	1.030.1-1.1-3 06	КР24	2	
А4		2	1.030.1-1.1-3 06-16	КР40	5	
А4		3	1.030.1-1.1-3 01-07	ПЕТЛЯ СТРОПОВОЧНАЯ СП8	2	
				ДЕТАЛИ		
				СТ. ОТД. ГОСТ 6727-80		
БЧ		4	5.041.1750	Ф5 ВР-I L=1750	20	0.24КГ
				СТ. ОТД. ГОСТ 5781-82		
БЧ		5	12.013.370	Ф12 А-III L=370	2	0.33КГ
				1.030.1-1.1-2 05-24		
				КП 60.21.2,5-1		
				СБОРОЧНЫЕ ЕДИНИЦЫ		
				КАРКАС ПЛОСКИЙ		
А4		1	1.030.1-1.1-3 05-05	КР16	2	
А4		2	1.030.1-1.1-3 06-08	КР32	6	
А4		3	1.030.1-1.1-3 01-05	ПЕТЛЯ СТРОПОВОЧНАЯ СП6	2	
				ДЕТАЛИ		
				СТ. ОТД. ГОСТ 6727-80		
БЧ		4	5.041.2050	Ф5 ВР-I L=2050	20	0.28КГ
				СТ. ОТД. ГОСТ 5781-82		
БЧ		5	10.013.220	Ф10 А-III L=220	2	0.14КГ
				1.030.1-1.1-2 05-25		
				КП 60.21.2,5-4		
				СБОРОЧНЫЕ ЕДИНИЦЫ		
				КАРКАС ПЛОСКИЙ		
А4		1	1.030.1-1.1-3 05-06	КР17	2	
А4		2	1.030.1-1.1-3 06-09	КР33	6	
А4		3	1.030.1-1.1-3 01-05	ПЕТЛЯ СТРОПОВОЧНАЯ СП6	2	
				ДЕТАЛИ		
				СТ. ОТД. ГОСТ 6727-80		
БЧ		4	5.041.2050	Ф5 ВР-I L=2050	20	0.28КГ
				СТ. ОТД. ГОСТ 5781-82		
БЧ		5	10.013.220	Ф10 А-III L=220	2	0.14КГ
				1.030.1-1.1-2 05-26		
				КП 60.21.2,5-6		
				СБОРОЧНЫЕ ЕДИНИЦЫ		

ФОРМАТ	ЗОНА	ПОЗ.	ОБОЗНАЧЕНИЕ	НАИМЕНОВАНИЕ	КОЛ	ПРИМЕЧАНИЕ
				КАРКАС ПЛОСКИЙ		
А4		1	1.030.1-1.1-3 05-07	КР18	2	
А4		2	1.030.1-1.1-3 06-10	КР34	6	
А4		3	1.030.1-1.1-3 01-05	ПЕТЛЯ СТРОПОВОЧНАЯ СП6	2	
				ДЕТАЛИ		
				СТ. ОТД. ГОСТ 6727-80		
БЧ		4	5.041.2050	Ф5 ВР-I L=2050	20	0.28КГ
				СТ. ОТД. ГОСТ 5781-82		
БЧ		5	10.013.220	Ф10 А-III L=220	2	0.14КГ
				1.030.1-1.1-2 05-27		
				КП 60.21.3,0-2		
				СБОРОЧНЫЕ ЕДИНИЦЫ		
				КАРКАС ПЛОСКИЙ		
А4		1	1.030.1-1.1-3 05-08	КР19	2	
А4		2	1.030.1-1.1-3 06-11	КР35	6	
А4		3	1.030.1-1.1-3 01-06	ПЕТЛЯ СТРОПОВОЧНАЯ СП7	2	
				ДЕТАЛИ		
				СТ. ОТД. ГОСТ 6727-80		
БЧ		4	5.041.2050	Ф5 ВР-I L=2050	20	0.28КГ
				СТ. ОТД. ГОСТ 5781-82		
БЧ		5	12.013.270	Ф12 А-III L=270	2	0.24КГ
				1.030.1-1.1-2 05-28		
				КП 60.21.3,0-5		
				СБОРОЧНЫЕ ЕДИНИЦЫ		
				КАРКАС ПЛОСКИЙ		
А4		1	1.030.1-1.1-3 05-09	КР20	2	
А4		2	1.030.1-1.1-3 06-12	КР36	6	
А4		3	1.030.1-1.1-3 01-05	ПЕТЛЯ СТРОПОВОЧНАЯ СП7	2	
				ДЕТАЛИ		
				СТ. ОТД. ГОСТ 6727-80		
БЧ		4	5.041.2050	Ф5 ВР-I L=2050	20	0.28КГ
				СТ. ОТД. ГОСТ 5781-82		
БЧ		5	12.013.270	Ф12 А-III L=270	2	0.24КГ
				1.030.1-1.1-2 05-29		
				КП 60.21.3,0-6		
				СБОРОЧНЫЕ ЕДИНИЦЫ		

ЭПВЦ Киев ЗНИИЭП
ОПЕРАТОР ТПП КОРТ
СКАЛА Верхан
ВЗАМ.ИНВ.№
ПОДПИСЬ И ДАТА
ИНВ.№ПОДЛ.

ФОРМАТ	ЗОНА	ПОЗ	ОБОЗНАЧЕНИЕ	НАИМЕНОВАНИЕ	КОЛ	ПРИМЕЧАНИЕ
				КАРКАС ПЛОСКИЙ		
А4		1	1.030.1-1.1-3 05-10	КР21	2	
А4		2	1.030.1-1.1-3 06-13	КР37	6	
А4		3	1.030.1-1.1-3 01-06	ПЕТЛЯ СТРОПОВОЧНАЯ СП7	2	
				ДЕТАЛИ		
				СТ. ОТД. ГОСТ 6727-80		
БЧ		4	5.041.2050	Ф5 ВР-I L=2050	20	0.28КГ
				СТ. ОТД. ГОСТ 5781-82		
БЧ		5	12.013.270	Ф12 А-Ш L=270	2	0.24КГ
				1.030.1-1.1-2 05-30		
				КП 60.21.3,5-6		
				СБОРОЧНЫЕ ЕДИНИЦЫ		
				КАРКАС ПЛОСКИЙ		
А4		1	1.030.1-1.1-3 05-11	КР22	2	
А4		2	1.030.1-1.1-3 06-14	КР38	6	
А4		3	1.030.1-1.1-3 01-07	ПЕТЛЯ СТРОПОВОЧНАЯ СП8	2	
				ДЕТАЛИ		
				СТ. ОТД. ГОСТ 6727-80		
БЧ		4	5.041.2050	Ф5 ВР-I L=2050	20	0.28КГ
				СТ. ОТД. ГОСТ 5781-82		
БЧ		5	12.013.320	Ф12 А-Ш L=320	2	0.28КГ
				1.030.1-1.1-2 05-31		
				КП 60.21.4,0-6		
				СБОРОЧНЫЕ ЕДИНИЦЫ		
				КАРКАС ПЛОСКИЙ		
А4		1	1.030.1-1.1-3 06	КР24	2	
А4		2	1.030.1-1.1-3 06-16	КР40	6	
А4		3	1.030.1-1.1-3 01-07	ПЕТЛЯ СТРОПОВОЧНАЯ СП8	2	
				ДЕТАЛИ		
				СТ. ОТД. ГОСТ 6727-80		
БЧ		4	5.041.2050	Ф5 ВР-I L=2050	20	0.28КГ
				СТ. ОТД. ГОСТ 5781-82		
БЧ		5	12.013.370	Ф12 А-Ш L=370	2	0.33КГ

ТЛП КОРТ Киев ЗНИИЭП

ЭПВЦ Киев ЗНИИЭП ТЛП КОРТ ОПЕРАТОР

ИНВ.№ ПОДЛ.	ПОДПИСЬ И ДАТА	ВЗАМ.ИНВ.№	ИНВ.№ ПОДЛ.	ПОДПИСЬ И ДАТА	ПОЗ.	ОБОЗНАЧЕНИЕ	НАИМЕНОВАНИЕ	КОЛ	ПРИМЕЧАНИЕ

ЭПВЦ Киев ЗНИИЭП
ОПЕРАТОР ТЛП КОРТ
ОКАЛА
ВЗАМ.ИНВ.№
ИНВ.№ ПОДЛ. | ПОДПИСЬ И ДАТА

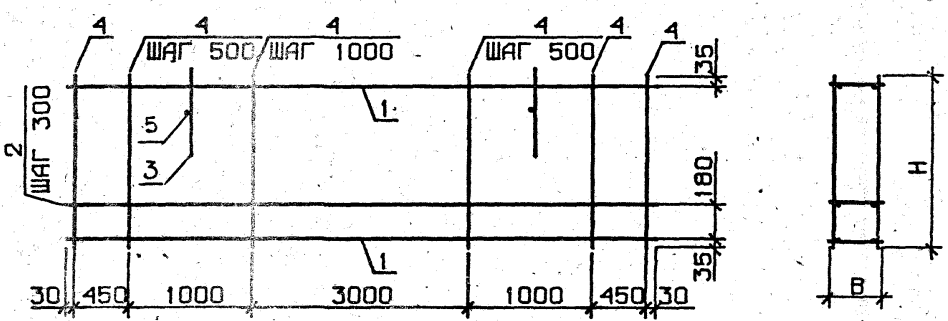

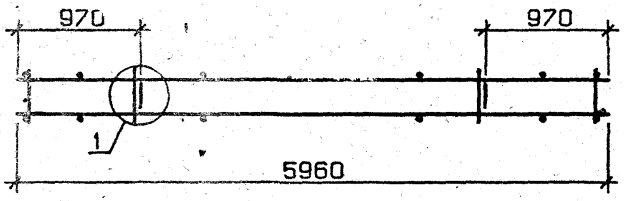

УЗЕЛ 1 – СМ. 1.030.1-1.1-2 00Д1, ЛИСТ 1

ОБОЗНАЧЕНИЕ	МАРКА	Н, ММ	В, ММ	МАССА, КГ
1.030.1-1.1-2 05	КП 60.15.2,0-2	1450	170	25.08
-01	КП 60.15.2,0-3	1450	170	37.43
-02	КП 60.15.2,0-4	1450	170	53.30
-03	КП 60.15.2,0-5	1450	170	72.70
-04	КП 60.15.2,0-6	1450	170	95.63
-05	КП 60.15.2,5-2	1450	220	27.04
-06	КП 60.15.2,5-5	1450	220	39.38
-07	КП 60.15.2,5-6	1450	220	55.26
-08	КП 60.15.3,0-3	1450	270	29.49
-09	КП 60.15.3,0-6	1450	270	41.84
-10	КП 60.15.3,5-6	1450	320	42.61
-11	КП 60.15.4,0-6	1450	370	44.84
-12	КП 60.18.2,0-1	1750	170	30.36
-13	КП 60.18.2,0-3	1750	170	44.76
-14	КП 60.18.2,0-4	1750	170	63.28
-15	КП 60.18.2,0-5	1750	170	85.92
-16	КП 60.18.2,0-6	1750	170	112.67
-17	КП 60.18.2,5-2	1750	220	32.59
-18	КП 60.18.2,5-4	1750	220	47.00
-19	КП 60.18.2,5-6	1750	220	65.52
-20	КП 60.18.3,0-1	1750	270	33.46
-21	КП 60.18.3,0-6	1750	270	47.86
-22	КП 60.18.3,5-6	1750	320	50.76
-23	КП 60.18.4,0-6	1750	370	54.42
-24	КП 60.21.2,5-1	2050	220	36.47
-25	КП 60.21.2,5-4	2050	220	52.93
-26	КП 60.21.2,5-6	2050	220	74.10
-27	КП 60.21.3,0-2	2050	270	39.43
-28	КП 60.21.3,0-5	2050	270	55.89
-29	КП 60.21.3,0-6	2050	270	77.06
-30	КП 60.21.3,5-6	2050	320	60.25
-31	КП 60.21.4,0-6	2050	370	60.63

НАЧ.ОТД.	БОРИСЕНКО	
Н.КОНТР.	МАЛАЧЕВСКИЙ	
ГЛ.СПЕЦ.	КОРАЛЬЧУК	
ПРОВЕРИЛ	ЯКИМЧУК	
РАЗРАБ.	ЯРЕМЕНШИН	

1.030.1-1.1-2 05СБ

КАРКАС ПРОСТРАНСТВ. КП 60.15, КП 60.18, КП 60.21
СБОРОЧНЫЙ ЧЕРТЕЖ

СТАДИЯ	МАССА	МАСШТАБ
Р	СМ ТАБЛ	
ЛИСТ	ЛИСТОВ 1	

ГОСГРАЖДАНСТРОЙ
КиевЗНИИЭП

ФОРМАТ	ЗОНА	ПОЗ	ОБОЗНАЧЕНИЕ	НАИМЕНОВАНИЕ	КОЛ	ПРИМЕЧАНИЕ
				ДОКУМЕНТАЦИЯ		
А3			1.030.1-1.1-2 06СБ	СБОРОЧНЫЙ ЧЕРТЕЖ		
А3			1.030.1-1.1-2 00Д1	УЗЛЫ АРМАТУРНЫЕ		
			ПЕРЕМЕННЫЕ ДАННЫЕ	ДЛЯ ИСПОЛНЕНИЙ:		
				1.030.1-1.1-2 06 КП 72.9.2,5-4		
				СБОРОЧНЫЕ ЕДИНИЦЫ		
				КАРКАС ПЛОСКИЙ		
А4	1		1.030.1-1.1-3 07-02	КР45	2	
А4	2		1.030.1-1.1-3 07-17	КР60	2	
А4	3		1.030.1-1.1-3 01-03	ПЕТЛЯ СТРОПОВОЧНАЯ СП4	2	
				ДЕТАЛИ		
				СТ. ОТД. ГОСТ 6727-80		
БЧ	4		5.041.850	Ф5 ВР-I L=850	36	0.12КГ
				СТ. ОТД. ГОСТ 5781-82		
БЧ	5		10.013.220	Ф10 А-III L=220	2	0.14КГ
				1.030.1-1.1-2 06-01 КП 72.9.2,5-5		
				СБОРОЧНЫЕ ЕДИНИЦЫ		
				КАРКАС ПЛОСКИЙ		
А4	1		1.030.1-1.1-3 07-03	КР46	2	
А4	2		1.030.1-1.1-3 07-18	КР61	2	
А4	3		1.030.1-1.1-3 01-03	ПЕТЛЯ СТРОПОВОЧНАЯ СП4	2	
				ДЕТАЛИ		
				СТ. ОТД. ГОСТ 6727-80		
БЧ	4		5.041.850	Ф5 ВР-I L=850	36	0.12КГ
				СТ. ОТД. ГОСТ 5781-82		
БЧ	5		10.013.220	Ф10 А-III L=220	2	0.14КГ
				1.030.1-1.1-2 06-02 КП 72.9.2,5-6		
				СБОРОЧНЫЕ ЕДИНИЦЫ		

НАЧ.ОТД.	БОРИСЕНКО		1.030.1-1.1-2 06
Н.КОНТР.	МАЛАЧЕВСКИЙ		КАРКАС ПРОСТРАНСТВ. КП 72.9, КП 72.12, КП 72.13
ГЛ.СПЕЦ	КОВАЛЬЧУК		
ПРОВЕРИЛ	ЯКИМЧУК		

СТАДИЯ	ЛИСТ	ЛИСТОВ
Р	1	10

ГОСГРАЖДАНСТРОЙ КиевЗНИИЭП

ФОРМАТ	ЗОНА	ПОЗ.	ОБОЗНАЧЕНИЕ	НАИМЕНОВАНИЕ	КОЛ	ПРИМЕЧАНИЕ
				КАРКАС ПЛОСКИЙ		
А4	1		1.030.1-1.1-3 07-04	КР47	2	
А4	2		1.030.1-1.1-3 07-19	КР62	2	
А4	3		1.030.1-1.1-3 01-03	ПЕТЛЯ СТРОПОВОЧНАЯ СП4	2	
				ДЕТАЛИ		
				СТ. ОТД. ГОСТ 6727-80		
БЧ	4		5.041.850	Ф5 ВР-I L=850	36	0.12КГ
				СТ. ОТД. ГОСТ 5781-82		
БЧ	5		10.013.220	Ф10 А-III L=220	2	0.14КГ
				1.030.1-1.1-2 06-03 КП 72.9.3,0-5		
				СБОРОЧНЫЕ ЕДИНИЦЫ		
				КАРКАС ПЛОСКИЙ		
А4	1		1.030.1-1.1-3 07-07	КР50	2	
А4	2		1.030.1-1.1-3 07-22	КР65	2	
А4	3		1.030.1-1.1-3 01-03	ПЕТЛЯ СТРОПОВОЧНАЯ СП4	2	
				ДЕТАЛИ		
				СТ. ОТД. ГОСТ 6727-80		
БЧ	4		5.041.850	Ф5 ВР-I L=850	36	0.12КГ
				СТ. ОТД. ГОСТ 5781-82		
БЧ	5		10.013.270	Ф10 А-III L=270	2	0.17КГ
				1.030.1-1.1-2 06-04 КП 72.9.3,0-6		
				СБОРОЧНЫЕ ЕДИНИЦЫ		
				КАРКАС ПЛОСКИЙ		
А4	1		1.030.1-1.1-3 07-08	КР51	2	
А4	2		1.030.1-1.1-3 07-23	КР66	2	
А4	3		1.030.1-1.1-3 01-03	ПЕТЛЯ СТРОПОВОЧНАЯ СП4	2	
				ДЕТАЛИ		
				СТ. ОТД. ГОСТ 6727-80		
БЧ	4		5.041.850	Ф5 ВР-I L=850	36	0.12КГ
				СТ. ОТД. ГОСТ 5781-82		
БЧ	5		10.013.270	Ф10 А-III L=270	2	0.17КГ
				1.030.1-1.1-2 06-05 КП 72.9.3,5-6		
				СБОРОЧНЫЕ ЕДИНИЦЫ		

ЭПВЦ Киев ЗНИИЭП — ОПЕРАТОР ТЛП КОРТ — СКАЛА Вокси

ВЗАМ.ИНВ.№ — ПОДПИСЬ И ДАТА — ИНВ.№ ПОДЛ.

ФОРМАТ	ЗОНА	ПОЗ.	ОБОЗНАЧЕНИЕ	НАИМЕНОВАНИЕ	КОЛ	ПРИМЕЧАНИЕ
				КАРКАС ПЛОСКИЙ		
А4		1	1.030.1-1.1-3 07-11	КР54	2	
А4		2	1.030.1-1.1-3 07-26	КР69	2	
А4		3	1.030.1-1.1-3 01-04	ПЕТЛЯ СТРОПОВОЧНАЯ СП5	2	
				ДЕТАЛИ		
				СТ. ОТД. ГОСТ 6727-80		
БЧ		4	5.041.850	Ф5 ВР-I L=850	36	0.12КГ
				СТ. ОТД. ГОСТ 5781-82		
БЧ		5	10.013.320	Ф10 А-III L=320	2	0.20КГ
				1.030.1-1.1-2 06-06		
				КП 72.9.4,0-6		
				СБОРОЧНЫЕ ЕДИНИЦЫ		
				КАРКАС ПЛОСКИЙ		
А4		1	1.030.1-1.1-3 07-14	КР57	2	
А4		2	1.030.1-1.1-3 07-29	КР72	2	
А4		3	1.030.1-1.1-3 01-04	ПЕТЛЯ СТРОПОВОЧНАЯ СП5	2	
				ДЕТАЛИ		
				СТ. ОТД. ГОСТ 6727-80		
БЧ		4	5.041.850	Ф5 ВР-I L=850	36	0.12КГ
				СТ. ОТД. ГОСТ 5781-82		
БЧ		5	10.013.370	Ф10 А-III L=370	2	0.23КГ
				1.030.1-1.1-2 06-07		
				КП 72.12.2,5-3		
				СБОРОЧНЫЕ ЕДИНИЦЫ		
				КАРКАС ПЛОСКИЙ		
А4		1	1.030.1-1.1-3 07-01	КР44	2	
А4		2	1.030.1-1.1-3 07-16	КР59	3	
А4		3	1.030.1-1.1-3 01-04	ПЕТЛЯ СТРОПОВОЧНАЯ СП5	2	
				ДЕТАЛИ		
				СТ. ОТД. ГОСТ 6727-80		
БЧ		4	5.041.1150	Ф5 ВР-I L=1150	28	0.16КГ
				СТ. ОТД. ГОСТ 5781-82		
БЧ		5	10.013.220	Ф10 А-III L=220	2	0.14КГ
				1.030.1-1.1-2 06-08		
				КП 72.12.2,5-4		
				СБОРОЧНЫЕ ЕДИНИЦЫ		

ФОРМАТ	ЗОНА	ПОЗ.	ОБОЗНАЧЕНИЕ	НАИМЕНОВАНИЕ	КОЛ	ПРИМЕЧАНИЕ
				КАРКАС ПЛОСКИЙ		
А4		1	1.030.1-1.1-3 07-02	КР45	2	
А4		2	1.030.1-1.1-3 07-17	КР60	3	
А4		3	1.030.1-1.1-3 01-04	ПЕТЛЯ СТРОПОВОЧНАЯ СП5	2	
				ДЕТАЛИ		
				СТ. ОТД. ГОСТ 6727-80		
БЧ		4	5.041.1150	Ф5 ВР-I L=1150	28	0.16КГ
				СТ. ОТД. ГОСТ 5781-82		
БЧ		5	10.013.220	Ф10 А-III L=220	2	0.14КГ
				1.030.1-1.1-2 06-09		
				КП 72.12.2,5-5		
				СБОРОЧНЫЕ ЕДИНИЦЫ		
				КАРКАС ПЛОСКИЙ		
А4		1	1.030.1-1.1-3 07-03	КР46	2	
А4		2	1.030.1-1.1-3 07-18	КР61	3	
А4		3	1.030.1-1.1-3 01-04	ПЕТЛЯ СТРОПОВОЧНАЯ СП5	2	
				ДЕТАЛИ		
				СТ. ОТД. ГОСТ 6727-80		
БЧ		4	5.041.1150	Ф5 ВР-I L=1150	28	0.16КГ
				СТ. ОТД. ГОСТ 5781-82		
БЧ		5	10.013.220	Ф10 А-III L=220	2	0.14КГ
				1.030.1-1.1-2 06-10		
				КП 72.12.2,5-6		
				СБОРОЧНЫЕ ЕДИНИЦЫ		
				КАРКАС ПЛОСКИЙ		
А4		1	1.030.1-1.1-3 07-04	КР47	2	
А4		2	1.030.1-1.1-3 07-19	КР62	3	
А4		3	1.030.1-1.1-3 01-04	ПЕТЛЯ СТРОПОВОЧНАЯ СП5	2	
				ДЕТАЛИ		
				СТ. ОТД. ГОСТ 6727-80		
БЧ		4	5.041.1150	Ф5 ВР-I L=1150	28	0.16КГ
				СТ. ОТД. ГОСТ 5781-82		
БЧ		5	10.013.220	Ф10 А-III L=220	2	0.14КГ
				1.030.1-1.1-2 06-11		
				КП 72.12.3,0-4		
				СБОРОЧНЫЕ ЕДИНИЦЫ		

ФОРМАТ	ЗОНА	ПОЗ.	ОБОЗНАЧЕНИЕ	НАИМЕНОВАНИЕ	КОЛ	ПРИМЕЧАНИЕ
				КАРКАС ПЛОСКИЙ		
А4		1	1.030.1-1.1-3 07-06	КР49	2	
А4		2	1.030.1-1.1-3 07-21	КР64	3	
А4		3	1.030.1-1.1-3 01-04	ПЕТЛЯ СТРОПОВОЧНАЯ СП5	2	
				ДЕТАЛИ		
				СТ. ОТД. ГОСТ 6727-80		
ВЧ		4	5.041.1150	Ф5 ВР-I L=1150	28	0.16КГ
				СТ. ОТД. ГОСТ 5781-82		
ВЧ		5	10.013.270	Ф10 А-III L=270	2	0.17КГ
				1.030.1-1.1-2 06-12		
				КП 72.12.3,0-6		
				СБОРОЧНЫЕ ЕДИНИЦЫ		
				КАРКАС ПЛОСКИЙ		
А4		1	1.030.1-1.1-3 07-07	КР50	2	
А4		2	1.030.1-1.1-3 07-22	КР65	3	
А4		3	1.030.1-1.1-3 01-04	ПЕТЛЯ СТРОПОВОЧНАЯ СП5	2	
				ДЕТАЛИ		
				СТ. ОТД. ГОСТ 6727-80		
ВЧ		4	5.041.1150	Ф5 ВР-I L=1150	28	0.16КГ
				СТ. ОТД. ГОСТ 5781-82		
ВЧ		5	10.013.270	Ф10 А-III L=270	2	0.17КГ
				1.030.1-1.1-2 06-13		
				КП 72.12.3,5-4		
				СБОРОЧНЫЕ ЕДИНИЦЫ		
				КАРКАС ПЛОСКИЙ		
А4		1	1.030.1-1.1-3 07-09	КР52	2	
А4		2	1.030.1-1.1-3 07-24	КР67	3	
А4		3	1.030.1-1.1-3 01-05	ПЕТЛЯ СТРОПОВОЧНАЯ СП6	2	
				ДЕТАЛИ		
				СТ. ОТД. ГОСТ 6727-80		
ВЧ		4	5.041.1150	Ф5 ВР-I L=1150	28	0.16КГ
				СТ. ОТД. ГОСТ 5781-82		
ВЧ		5	10.013.320	Ф10 А-III L=320	2	0.20КГ
				1.030.1-1.1-2 06-14		
				КП 72.12.3,5-6		
				СБОРОЧНЫЕ ЕДИНИЦЫ		

Киев ЗНИИЭП ТЛП КОРТ Вскаш

ФОРМАТ	ЗОНА	ПОЗ.	ОБОЗНАЧЕНИЕ	НАИМЕНОВАНИЕ	КОЛ	ПРИМЕЧАНИЕ
				КАРКАС ПЛОСКИЙ		
А4		1	1.030.1-1.1-3 07-10	КР53	2	
А4		2	1.030.1-1.1-3 07-25	КР68	3	
А4		3	1.030.1-1.1-3 01-05	ПЕТЛЯ СТРОПОВОЧНАЯ СП6	2	
				ДЕТАЛИ		
				СТ. ОТД. ГОСТ 6727-80		
ВЧ		4	5.041.1150	Ф5 ВР-I L=1150	28	0.16КГ
				СТ. ОТД. ГОСТ 5781-82		
ВЧ		5	10.013.320	Ф10 А-III L=320	2	0.20КГ
				1.030.1-1.1-2 06-15		
				КП 72.12.4,0-4		
				СБОРОЧНЫЕ ЕДИНИЦЫ		
				КАРКАС ПЛОСКИЙ		
А4		1	1.030.1-1.1-3 07-12	КР55	2	
А4		2	1.030.1-1.1-3 07-27	КР70	3	
А4		3	1.030.1-1.1-3 01-06	ПЕТЛЯ СТРОПОВОЧНАЯ СП7	2	
				ДЕТАЛИ		
				СТ. ОТД. ГОСТ 6727-80		
ВЧ		4	5.041.1150	Ф5 ВР-I L=1150	28	0.16КГ
				СТ. ОТД. ГОСТ 5781-82		
ВЧ		5	12.013.370	Ф12 А-III L=370	2	0.33КГ
				1.030.1-1.1-2 06-16		
				КП 72.12.4,0-6		
				СБОРОЧНЫЕ ЕДИНИЦЫ		
				КАРКАС ПЛОСКИЙ		
А4		1	1.030.1-1.1-3 07-13	КР56	2	
А4		2	1.030.1-1.1-3 07-28	КР71	3	
А4		3	1.030.1-1.1-3 01-06	ПЕТЛЯ СТРОПОВОЧНАЯ СП7	2	
				ДЕТАЛИ		
				СТ. ОТД. ГОСТ 6727-80		
ВЧ		4	5.041.1150	Ф5 ВР-I L=1150	28	0.16КГ
				СТ. ОТД. ГОСТ 5781-82		
ВЧ		5	12.013.370	Ф12 А-III L=370	2	0.33КГ
				1.030.1-1.1-2 06-17		
				КП 72.13.2,5-1		
				СБОРОЧНЫЕ ЕДИНИЦЫ		

ЭПВЦ Киев ЗНИИЭП СКАЛА ОПЕРАТОР ТЛП КОРТ Вскаш
ВЗАМ.ИНВ.№ ПОДПИСЬ И ДАТА ИНВ.№ПОДЛ

ФОРМАТ	ЗОНА	ПОЗ.	ОБОЗНАЧЕНИЕ	НАИМЕНОВАНИЕ	КОЛ	ПРИМЕЧАНИЕ
				КАРКАС ПЛОСКИЙ		
А4		1	1.030.1-1.1-3 07	КР43	2	
А4		2	1.030.1-1.1-3 07-15	КР58	3	
А4		3	1.030.1-1.1-3 01-04	ПЕТЛЯ СТРОПОВОЧНАЯ СП5	2	
				ДЕТАЛИ		
				СТ. ОТД. ГОСТ 6727-80		
БЧ		4	5.041.1250	Ф5 ВР-I L=1250	28	0.17КГ
				СТ. ОТД. ГОСТ 5781-82		
БЧ		5	10.013.220	Ф10 А-III L=220	2	0.14КГ
				1.030.1-1.1-2 06-18 КП 72.13.2,5-3		
				СБОРОЧНЫЕ ЕДИНИЦЫ		
				КАРКАС ПЛОСКИЙ		
А4		1	1.030.1-1.1-3 07-01	КР44	2	
А4		2	1.030.1-1.1-3 07-16	КР59	3	
А4		3	1.030.1-1.1-3 01-04	ПЕТЛЯ СТРОПОВОЧНАЯ СП5	2	
				ДЕТАЛИ		
				СТ. ОТД. ГОСТ 6727-80		
БЧ		4	5.041.1250	Ф5 ВР-I L=1250	28	0.17КГ
				СТ. ОТД. ГОСТ 5781-82		
БЧ		5	10.013.220	Ф10 А-III L=220	2	0.14КГ
				1.030.1-1.1-2 06-19 КП 72.13.2,5-4		
				СБОРОЧНЫЕ ЕДИНИЦЫ		
				КАРКАС ПЛОСКИЙ		
А4		1	1.030.1-1.1-3 07-02	КР45	2	
А4		2	1.030.1-1.1-3 07-17	КР60	3	
А4		3	1.030.1-1.1-3 01-04	ПЕТЛЯ СТРОПОВОЧНАЯ СП5	2	
				ДЕТАЛИ		
				СТ. ОТД. ГОСТ 6727-80		
БЧ		4	5.041.1250	Ф5 ВР-I L=1250	28	0.17КГ
				СТ. ОТД. ГОСТ 5781-82		
БЧ		5	10.013.220	Ф10 А-III L=220	2	0.14КГ
				1.030.1-1.1-2 06-20 КП 72.13.2,5-5		
				СБОРОЧНЫЕ ЕДИНИЦЫ		

ФОРМАТ	ЗОНА	ПОЗ.	ОБОЗНАЧЕНИЕ	НАИМЕНОВАНИЕ	КОЛ	ПРИМЕЧАНИЕ
				КАРКАС ПЛОСКИЙ		
А4		1	1.030.1-1.1-3 07-03	КР46	2	
А4		2	1.030.1-1.1-3 07-18	КР61	3	
А4		3	1.030.1-1.1-3 01-04	ПЕТЛЯ СТРОПОВОЧНАЯ СП5	2	
				ДЕТАЛИ		
				СТ. ОТД. ГОСТ 6727-80		
БЧ		4	5.041.1250	Ф5 ВР-I L=1250	28	0.17КГ
				СТ. ОТД. ГОСТ 5781-82		
БЧ		5	10.013.220	Ф10 А-III L=220	2	0.14КГ
				1.030.1-1.1-2 06-21 КП 72.13.2,5-6		
				СБОРОЧНЫЕ ЕДИНИЦЫ		
				КАРКАС ПЛОСКИЙ		
А4		1	1.030.1-1.1-3 07-04	КР47	2	
А4		2	1.030.1-1.1-3 07-19	КР62	3	
А4		3	1.030.1-1.1-3 01-04	ПЕТЛЯ СТРОПОВОЧНАЯ СП5	2	
				ДЕТАЛИ		
				СТ. ОТД. ГОСТ 6727-80		
БЧ		4	5.041.1250	Ф5 ВР-I L=1250	28	0.17КГ
				СТ. ОТД. ГОСТ 5781-82		
БЧ		5	10.013.220	Ф10 А-III L=220	2	0.14КГ
				1.030.1-1.1-2 06-22 КП 72.13.3,0-4		
				СБОРОЧНЫЕ ЕДИНИЦЫ		
				КАРКАС ПЛОСКИЙ		
А4		1	1.030.1-1.1-3 07-06	КР49	2	
А4		2	1.030.1-1.1-3 07-21	КР64	3	
А4		3	1.030.1-1.1-3 01-05	ПЕТЛЯ СТРОПОВОЧНАЯ СП6	2	
				ДЕТАЛИ		
				СТ. ОТД. ГОСТ 6727-80		
БЧ		4	5.041.1250	Ф5 ВР-I L=1250	28	0.17КГ
				СТ. ОТД. ГОСТ 5781-82		
БЧ		5	10.013.270	Ф10 А-III L=270	2	0.17КГ
				1.030.1-1.1-2 06-23 КП 72.13.3,0-5		
				СБОРОЧНЫЕ ЕДИНИЦЫ		

ФОРМАТ	ЗОНА	ПОЗ.	ОБОЗНАЧЕНИЕ	НАИМЕНОВАНИЕ	КОЛ	ПРИМЕЧАНИЕ
				КАРКАС ПЛОСКИЙ		
А4		1	1.030.1-1.1-3 07-07	КР50	2	
А4		2	1.030.1-1.1-3 07-22	КР65	3	
А4		3	1.030.1-1.1-3 01-05	ПЕТЛЯ СТРОПОВОЧНАЯ СП6	2	
				ДЕТАЛИ		
				СТ. ОТД. ГОСТ 6727-80		
ВЧ		4	5.041.1250	Ф5 ВР-I L=1250	28	0.17КГ
				СТ. ОТД. ГОСТ 5781-82		
ВЧ		5	10.013.270	Ф10 А-III L=270	2	0.17КГ
				1.030.1-1.1-2 06-24 КП 72.13.3,0-6		
				СБОРОЧНЫЕ ЕДИНИЦЫ		
				КАРКАС ПЛОСКИЙ		
А4		1	1.030.1-1.1-3 07-08	КР51	2	
А4		2	1.030.1-1.1-3 07-23	КР66	3	
А4		3	1.030.1-1.1-3 01-05	ПЕТЛЯ СТРОПОВОЧНАЯ СП6	2	
				ДЕТАЛИ		
				СТ. ОТД. ГОСТ 6727-80		
ВЧ		4	5.041.1250	Ф5 ВР-I L=1250	28	0.17КГ
				СТ. ОТД. ГОСТ 5781-82		
ВЧ		5	10.013.270	Ф10 А-III L=270	2	0.17КГ
				1.030.1-1.1-2 06-25 КП 72.13.3,5-5		
				СБОРОЧНЫЕ ЕДИНИЦЫ		
				КАРКАС ПЛОСКИЙ		
А4		1	1.030.1-1.1-3 07-09	КР52	2	
А4		2	1.030.1-1.1-3 07-24	КР67	3	
А4		3	1.030.1-1.1-3 01-05	ПЕТЛЯ СТРОПОВОЧНАЯ СП6	2	
				ДЕТАЛИ		
				СТ. ОТД. ГОСТ 6727-80		
ВЧ		4	5.041.1250	Ф5 ВР-I L=1250	28	0.17КГ
				СТ. ОТД. ГОСТ 5781-82		
ВЧ		5	10.013.320	Ф10 А-III L=320	2	0.20КГ
				1.030.1-1.1-2 06-26 КП 72.13.3,5-6		
				СБОРОЧНЫЕ ЕДИНИЦЫ		

Киев ЗНИИЭП ТЛП КОРТ Васина

1.030.1-1.1-2 06

ЛИСТ 9

ФОРМАТ	ЗОНА	ПОЗ.	ОБОЗНАЧЕНИЕ	НАИМЕНОВАНИЕ	КОЛ	ПРИМЕЧАНИЕ
				КАРКАС ПЛОСКИЙ		
А4		1	1.030.1-1.1-3 07-10	КР53	2	
А4		2	1.030.1-1.1-3 07-25	КР68	3	
А4		3	1.030.1-1.1-3 01-05	ПЕТЛЯ СТРОПОВОЧНАЯ СП6	2	
				ДЕТАЛИ		
				СТ. ОТД. ГОСТ 6727-80		
ВЧ		4	5.041.1250	Ф5 ВР-I L=1250	28	0.17КГ
				СТ. ОТД. ГОСТ 5781-82		
ВЧ		5	10.013.320	Ф10 А-III L=320	2	0.20КГ
				1.030.1-1.1-2 06-27 КП 72.13.4,0-5		
				СБОРОЧНЫЕ ЕДИНИЦЫ		
				КАРКАС ПЛОСКИЙ		
А4		1	1.030.1-1.1-3 07-12	КР55	2	
А4		2	1.030.1-1.1-3 07-27	КР70	3	
А4		3	1.030.1-1.1-3 01-06	ПЕТЛЯ СТРОПОВОЧНАЯ СП7	2	
				ДЕТАЛИ		
				СТ. ОТД. ГОСТ 6727-80		
ВЧ		4	5.041.1250	Ф5 ВР-I L=1250	28	0.17КГ
				СТ. ОТД. ГОСТ 5781-82		
ВЧ		5	12.013.370	Ф12 А-III L=370	2	0.33КГ
				1.030.1-1.1-2 06-28 КП 72.13.4,0-6		
				СБОРОЧНЫЕ ЕДИНИЦЫ		
				КАРКАС ПЛОСКИЙ		
А4		1	1.030.1-1.1-3 07-13	КР56	2	
А4		2	1.030.1-1.1-3 07-28	КР71	3	
А4		3	1.030.1-1.1-3 01-06	ПЕТЛЯ СТРОПОВОЧНАЯ СП7	2	
				ДЕТАЛИ		
				СТ. ОТД. ГОСТ 6727-80		
ВЧ		4	5.041.1250	Ф5 ВР-I L=1250	28	0.17КГ
				СТ. ОТД. ГОСТ 5781-82		
ВЧ		5	12.013.370	Ф12 А-III L=370	2	0.33КГ

ЭПВЦ Киев ЗНИИЭП ТЛП КОРТ ОПЕРАТОР СКАЛА Васина

ВЗАМ.ИНВ.№ ПОДПИСЬ И ДАТА ИНВ.№ПОДЛ

1.030.1-1.1-2 06

ЛИСТ 10

РИС. 1

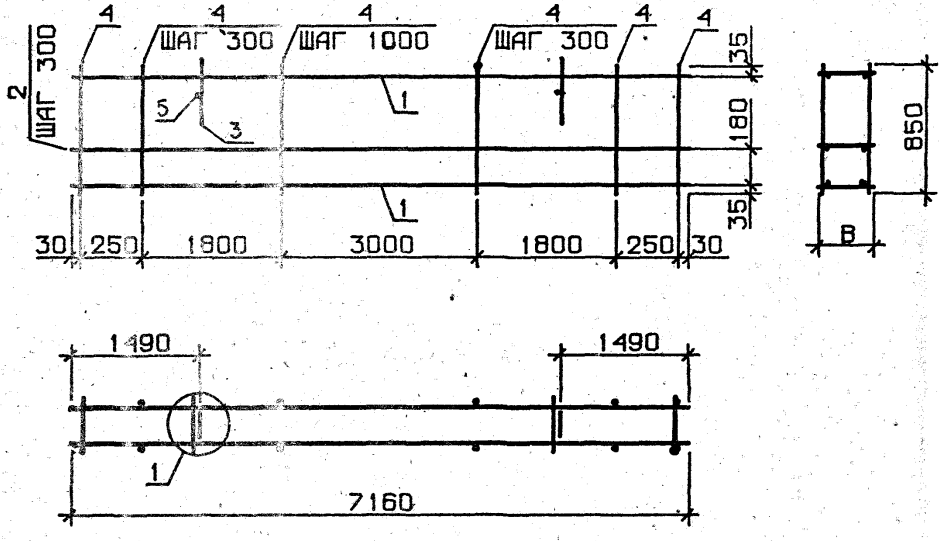

РИС. 2

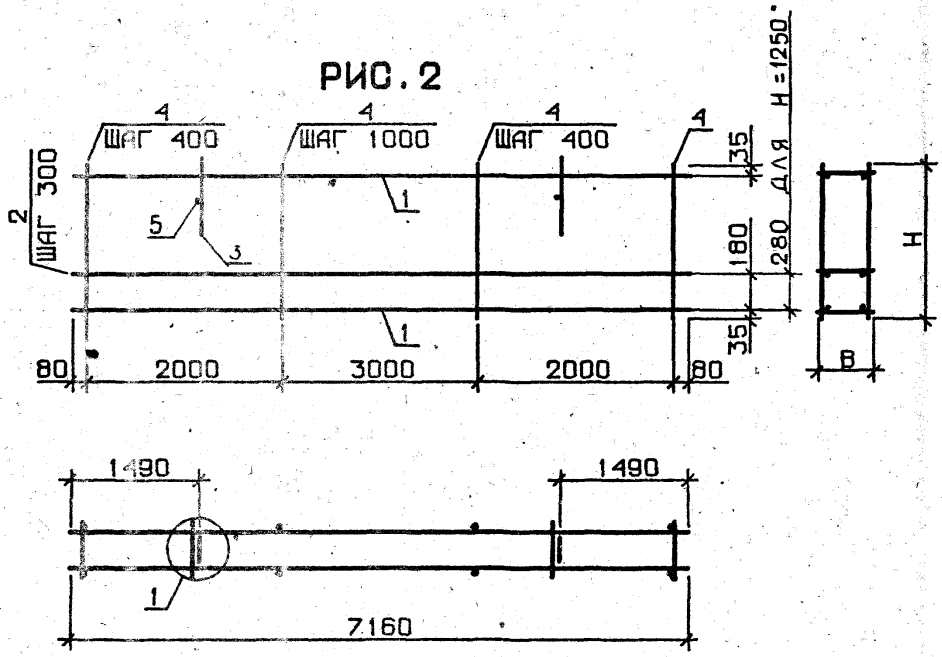

УЗЕЛ 1 – СМ. 1.030.1-1.1-2 0001, ЛИСТ 1

ОБОЗНАЧЕНИЕ	МАРКА	РИС	Н, ММ	В, ММ	МАССА, КГ
1.030.1-1.1-2 06	КП 72.9.2,5-4	1	-	220	44.89
-01	КП 72.9.2,5-5	1	-	220	60.43
-02	КП 72.9.2,5-6	1	-	220	78.80
-03	КП 72.9.3,0-5	1	-	270	45.59
-04	КП 72.9.3,0-6	1	-	270	61.13
-05	КП 72.9.3,5-6	1	-	320	63.32
-06	КП 72.9.4,0-6	1	-	370	63.29
-07	КП 72.12.2,5-3	2	1150	220	40.02
-08	КП 72.12.2,5-4	2	1150	220	55.91
-09	КП 72.12.2,5-5	2	1150	220	75.33
-10	КП 72.12.2,5-6	2	1150	220	98.29
-11	КП 72.12.3,0-4	2	1150	270	40.83
-12	КП 72.12.3,0-6	2	1150	270	56.72
-13	КП 72.12.3,5-4	2	1150	320	43.32
-14	КП 72.12.3,5-6	2	1150	320	59.21
-15	КП 72.12.4,0-4	2	1150	370	45.45
-16	КП 72.12.4,0-6	2	1150	370	61.34
-17	КП 72.13.2,5-1	2	1250	220	28.05
-18	КП 72.13.2,5-3	2	1250	220	40.41
-19	КП 72.13.2,5-4	2	1250	220	56.30
-20	КП 72.13.2,5-5	2	1250	220	75.72
-21	КП 72.13.2,5-6	2	1250	220	98.68
-22	КП 72.13.3,0-4	2	1250	270	42.90
-23	КП 72.13.3,0-5	2	1250	270	58.79
-24	КП 72.13.3,0-6	2	1250	270	78.21
-25	КП 72.13.3,5-5	2	1250	320	43.71
-26	КП 72.13.3,5-6	2	1250	320	59.60
-27	КП 72.13.4,0-5	2	1250	370	45.84
-28	КП 72.13.4,0-6	2	1250	370	61.73

НАЧ.ОТД.	БОРИСЕНКО	
Н.КОНТР	МАЛАЧЕВСКИЙ	
ГЛ.СПЕЦ.	КОВАЛЬЧУК	
ПРОВЕРИЛ	ЯКИМЧУК	
РАЗРАБ.	ЯРЕМЧИШИН	

1.030.1-1.1-2 0606

КАРКАС ПРОСТРАНСТВ. КП 72.9, КП 72.12, КП 72.13
СБОРОЧНЫЙ ЧЕРТЕЖ

СТАДИЯ	МАССА	МАСШТАБ
Р	СМ ТАБЛ	
ЛИСТ	ЛИСТОВ 1	

ГОСГРАЖДАНСТРОЙ
КиевЗНИИЭП

ТЛП КОРТ
Киев ЗНИИЭП

ФОРМАТ А3

ФОРМАТ	ЗОНА	ПОЗ.	ОБОЗНАЧЕНИЕ	НАИМЕНОВАНИЕ	КОЛ.	ПРИМЕЧАНИЕ
				ДОКУМЕНТАЦИЯ		
А3			1.030.1-1.1-2 07СБ	СБОРОЧНЫЙ ЧЕРТЕЖ		
А3			1.030.1-1.1-2 00Д1	УЗЛЫ АРМАТУРНЫЕ .		
				ПЕРЕМЕННЫЕ ДАННЫЕ	ДЛЯ ИСПОЛНЕНИЙ:	
					1.030.1-1.1-2 07 КП 72.15.2,5-2	
					СБОРОЧНЫЕ ЕДИНИЦЫ	
А4	1		1.030.1-1.1-3 07		КАРКАС ПЛОСКИЙ	
А4	2		1.030.1-1.1-3 07-15		КР43	2
А4	3		1.030.1-1.1-3 01-05		КР58	4
					ПЕТЛЯ СТРОПОВОЧНАЯ СП6	2
					ДЕТАЛИ	
					СТ. ОТД. ГОСТ 6727-80	
БЧ	4		5.041.1450		Ф5 ВР-I L=1450	24 0.20КГ
					СТ. ОТД. ГОСТ 5781-82	
БЧ	5		10.013.220		Ф10 А-III L=220	2 0.14КГ
					1.030.1-1.1-2 07-01 КП 72.15.2,5-3	
					СБОРОЧНЫЕ ЕДИНИЦЫ	
А4	1		1.030.1-1.1-3 07-01		КАРКАС ПЛОСКИЙ	
А4	2		1.030.1-1.1-3 07-16		КР44	2
А4	3		1.030.1-1.1-3 01-05		КР59	4
					ПЕТЛЯ СТРОПОВОЧНАЯ СП6	2
					ДЕТАЛИ	
					СТ. ОТД. ГОСТ 6727-80	
БЧ	4		5.041.1450		Ф5 ВР-I L=1450	24 0.20КГ
					СТ. ОТД. ГОСТ 5781-82	
БЧ	5		10.013.220		Ф10 А-III L=220	2 0.14КГ
					1.030.1-1.1-2 07-02 КП 72.15.2,5-4	
					СБОРОЧНЫЕ ЕДИНИЦЫ	

НАЧ.ОТД.	БОРИСЕНКО			1.030.1-1.1-2 07			
Н.КОНТР.	МАЛАЧЕВСКИЙ						
ГЛ.СПЕЦ.	КОВАЛЬЧУК			КАРКАС ПРОСТРАНСТВ. КП 72.15, КП 72.18, КП 72.21	СТАДИЯ	ЛИСТ	ЛИСТОВ
ПРОВЕРИЛ	ЯКИМЧУК				Р	1	13
РАЗРАБ.	ЯРЕМЧИШИН				ГОСГРАЖДАНСТРОЙ КиевЗНИИЭП		

ЭПВЦ | КиевЗНИИЭП ТЛП КОРТ | ОПЕРАТОР | СКАЛА

ВЗАМ.ИНВ.№ | ПОДПИСЬ И ДАТА | ИНВ.№ПОДЛ.

ФОРМАТ	ЗОНА	ПОЗ.	ОБОЗНАЧЕНИЕ	НАИМЕНОВАНИЕ	КОЛ.	ПРИМЕЧАНИЕ
				КАРКАС ПЛОСКИЙ		
А4	1		1.030.1-1.1-3 07-02	КР45	2	
А4	2		1.030.1-1.1-3 07-17	КР60	4	
А4	3		1.030.1-1.1-3 01-05	ПЕТЛЯ СТРОПОВОЧНАЯ СП6	2	
				ДЕТАЛИ		
				СТ. ОТД. ГОСТ 6727-80		
БЧ	4		5.041.1450	Ф5 ВР-I L=1450	24	0.20КГ
				СТ. ОТД. ГОСТ 5781-82		
БЧ	5		10.013.220	Ф10 А-III L=220	2	0.14КГ
				1.030.1-1.1-2 07-03 КП 72.15.2,5-5		
				СБОРОЧНЫЕ ЕДИНИЦЫ		
				КАРКАС ПЛОСКИЙ		
А4	1		1.030.1-1.1-3 07-03	КР46	2	
А4	2		1.030.1-1.1-3 07-18	КР61	4	
А4	3		1.030.1-1.1-3 01-05	ПЕТЛЯ СТРОПОВОЧНАЯ СП6	2	
				ДЕТАЛИ		
				СТ. ОТД. ГОСТ 6727-80		
БЧ	4		5.041.1450	Ф5 ВР-I L=1450	24	0.20КГ
				СТ. ОТД. ГОСТ 5781-82		
БЧ	5		10.013.220	Ф10 А-III L=220	2	0.14КГ
				1.030.1-1.1-2 07-04 КП 72.15.2,5-6		
				СБОРОЧНЫЕ ЕДИНИЦЫ		
				КАРКАС ПЛОСКИЙ		
А4	1		1.030.1-1.1-3 07-04	КР47	2	
А4	2		1.030.1-1.1-3 07-19	КР62	4	
А4	3		1.030.1-1.1-3 01-05	ПЕТЛЯ СТРОПОВОЧНАЯ СП6	2	
				ДЕТАЛИ		
				СТ. ОТД. ГОСТ 6727-80		
БЧ	4		5.041.1450	Ф5 ВР-I L=1450	24	0.20КГ
				СТ. ОТД. ГОСТ 5781-82		
БЧ	5		10.013.220	Ф10 А-III L=220	2	0.14КГ
				1.030.1-1.1-2 07-05 КП 72.15.3,0-2		
				СБОРОЧНЫЕ ЕДИНИЦЫ		

1.030.1-1.1-2 07 | ЛИСТ 2

ФОРМАТ	ЗОНА	ПОЗ.	ОБОЗНАЧЕНИЕ	НАИМЕНОВАНИЕ	КОЛ	ПРИМЕЧАНИЕ
				КАРКАС ПЛОСКИЙ		
А4		1	1.030.1-1.1-3 07-05	КР48	2	
А4		2	1.030.1-1.1-3 07-20	КР63	4	
А4		3	1.030.1-1.1-3 01-05	ПЕТЛЯ СТРОПОВОЧНАЯ СП6	2	
				ДЕТАЛИ		
				СТ. ОТД. ГОСТ 6727-80		
БЧ		4	5.041.1450	Ф5 ВР-I L=1450	24	0.20КГ
				СТ. ОТД. ГОСТ 5781-82		
БЧ		5	10.013.270	Ф10 А-III L=270	2	0.17КГ
				1.030.1-1.1-2 07-06		
				КП 72.15.3,0-4		
				СБОРОЧНЫЕ ЕДИНИЦЫ		
				КАРКАС ПЛОСКИЙ		
А4		1	1.030.1-1.1-3 07-06	КР49	2	
А4		2	1.030.1-1.1-3 07-21	КР64	4	
А4		3	1.030.1-1.1-3 01-05	ПЕТЛЯ СТРОПОВОЧНАЯ СП6	2	
				ДЕТАЛИ		
				СТ. ОТД. ГОСТ 6727-80		
БЧ		4	5.041.1450	Ф5 ВР-I L=1450	24	0.20КГ
				СТ. ОТД. ГОСТ 5781-82		
БЧ		5	10.013.270	Ф10 А-III L=270	2	0.17КГ
				1.030.1-1.1-2 07-07		
				КП 72.15.3,0-5		
				СБОРОЧНЫЕ ЕДИНИЦЫ		
				КАРКАС ПЛОСКИЙ		
А4		1	1.030.1-1.1-3 07-07	КР50	2	
А4		2	1.030.1-1.1-3 07-22	КР65	4	
А4		3	1.030.1-1.1-3 01-05	ПЕТЛЯ СТРОПОВОЧНАЯ СП6	2	
				ДЕТАЛИ		
				СТ. ОТД. ГОСТ 6727-80		
БЧ		4	5.041.1450	Ф5 ВР-I L=1450	24	0.20КГ
				СТ. ОТД. ГОСТ 5781-82		
БЧ		5	10.013.270	Ф10 А-III L=270	2	0.17КГ
				1.030.1-1.1-2 07-08		
				КП 72.15.3,0-6		
				СБОРОЧНЫЕ ЕДИНИЦЫ		

1.030.1-1.1-2 07

Лист 3

ЭПВЦ Киев ЗНИИЭП — Оператор ТЛП КОРТ — Скалл Вечаев

ФОРМАТ	ЗОНА	ПОЗ.	ОБОЗНАЧЕНИЕ	НАИМЕНОВАНИЕ	КОЛ	ПРИМЕЧАНИЕ
				КАРКАС ПЛОСКИЙ		
А4		1	1.030.1-1.1-3 07-08	КР51	2	
А4		2	1.030.1-1.1-3 07-23	КР66	4	
А4		3	1.030.1-1.1-3 01-05	ПЕТЛЯ СТРОПОВОЧНАЯ СП6	2	
				ДЕТАЛИ		
				СТ. ОТД. ГОСТ 6727-80		
БЧ		4	5.041.1450	Ф5 ВР-I L=1450	24	0.20КГ
				СТ. ОТД. ГОСТ 5781-82		
БЧ		5	10.013.270	Ф10 А-III L=270	2	0.17КГ
				1.030.1-1.1-2 07-09		
				КП 72.15.3,5-5		
				СБОРОЧНЫЕ ЕДИНИЦЫ		
				КАРКАС ПЛОСКИЙ		
А4		1	1.030.1-1.1-3 07-09	КР52	2	
А4		2	1.030.1-1.1-3 07-24	КР67	4	
А4		3	1.030.1-1.1-3 01-06	ПЕТЛЯ СТРОПОВОЧНАЯ СП7	2	
				ДЕТАЛИ		
				СТ. ОТД. ГОСТ 6727-80		
БЧ		4	5.041.1450	Ф5 ВР-I L=1450	24	0.20КГ
				СТ. ОТД. ГОСТ 5781-82		
БЧ		5	12.013.320	Ф12 А-III L=320	2	0.28КГ
				1.030.1-1.1-2 07-10		
				КП 72.15.3,5-6		
				СБОРОЧНЫЕ ЕДИНИЦЫ		
				КАРКАС ПЛОСКИЙ		
А4		1	1.030.1-1.1-3 07-10	КР53	2	
А4		2	1.030.1-1.1-3 07-25	КР68	4	
А4		3	1.030.1-1.1-3 01-06	ПЕТЛЯ СТРОПОВОЧНАЯ СП7	2	
				ДЕТАЛИ		
				СТ. ОТД. ГОСТ 6727-80		
БЧ		4	5.041.1450	Ф5 ВР-I L=1450	24	0.20КГ
				СТ. ОТД. ГОСТ 5781-82		
БЧ		5	12.013.320	Ф12 А-III L=320	2	0.28КГ
				1.030.1-1.1-2 07-11		
				КП 72.15.4,0-6		
				СБОРОЧНЫЕ ЕДИНИЦЫ		

Взам. инв. № | Подпись и дата | Инв. № подл.

1.030.1-1.1-2 07

Лист 4

ФОРМАТ	ЗОНА	ПОЗ	ОБОЗНАЧЕНИЕ	НАИМЕНОВАНИЕ	КОЛ	ПРИМЕЧАНИЕ
				КАРКАС ПЛОСКИЙ		
А4		1	1.030.1-1.1-3 07-12	КР55	2	
А4		2	1.030.1-1.1-3 07-27	КР70	4	
А4		3	1.030.1-1.1-3 01-07	ПЕТЛЯ СТРОПОВОЧНАЯ СП8	2	
				ДЕТАЛИ		
				СТ. ОТД. ГОСТ 6727-80		
БЧ		4	5.041.1450	Ф5 ВР-I L=1450	24	0.20КГ
				СТ. ОТД. ГОСТ 5781-82		
БЧ		5	12.013.370	Ф12 А-III L=370	2	0.33КГ
				1.030.1-1.1-2 07-12 КП 72.18.2,5-1		
				СБОРОЧНЫЕ ЕДИНИЦЫ		
				КАРКАС ПЛОСКИЙ		
А4		1	1.030.1-1.1-3 07	КР43	2	
А4		2	1.030.1-1.1-3 07-15	КР58	5	
А4		3	1.030.1-1.1-3 01-05	ПЕТЛЯ СТРОПОВОЧНАЯ СП6	2	
				ДЕТАЛИ		
				СТ. ОТД. ГОСТ 6727-80		
БЧ		4	5.041.1750	Ф5 ВР-I L=1750	24	0.24КГ
				СТ. ОТД. ГОСТ 5781-82		
БЧ		5	10.013.220	Ф10 А-III L=220	2	0.14КГ
				1.030.1-1.1-2 07-13 КП 72.18.2,5-3		
				СБОРОЧНЫЕ ЕДИНИЦЫ		
				КАРКАС ПЛОСКИЙ		
А4		1	1.030.1-1.1-3 07-01	КР44	2	
А4		2	1.030.1-1.1-3 07-16	КР59	5	
А4		3	1.030.1-1.1-3 01-05	ПЕТЛЯ СТРОПОВОЧНАЯ СП6	2	
				ДЕТАЛИ		
				СТ. ОТД. ГОСТ 6727-80		
БЧ		4	5.041.1750	Ф5 ВР-I L=1750	24	0.24КГ
				СТ. ОТД. ГОСТ 5781-82		
БЧ		5	10.013.220	Ф10 А-III L=220	2	0.14КГ
				1.030.1-1.1-2 07-14 КП 72.18.2,5-4		
				СБОРОЧНЫЕ ЕДИНИЦЫ		

ФОРМАТ	ЗОНА	ПОЗ	ОБОЗНАЧЕНИЕ	НАИМЕНОВАНИЕ	КОЛ	ПРИМЕЧАНИЕ
				КАРКАС ПЛОСКИЙ		
А4		1	1.030.1-1.1-3 07-02	КР45	2	
А4		2	1.030.1-1.1-3 07-17	КР60	5	
А4		3	1.030.1-1.1-3 01-05	ПЕТЛЯ СТРОПОВОЧНАЯ СП6	2	
				ДЕТАЛИ		
				СТ. ОТД. ГОСТ 6727-80		
БЧ		4	5.041.1750	Ф5 ВР-I L=1750	24	0.24КГ
				СТ. ОТД. ГОСТ 5781-82		
БЧ		5	10.013.220	Ф10 А-III L=220	2	0.14КГ
				1.030.1-1.1-2 07-15 КП 72.18.2,5-5		
				СБОРОЧНЫЕ ЕДИНИЦЫ		
				КАРКАС ПЛОСКИЙ		
А4		1	1.030.1-1.1-3 07-03	КР46	2	
А4		2	1.030.1-1.1-3 07-18	КР61	5	
А4		3	1.030.1-1.1-3 01-05	ПЕТЛЯ СТРОПОВОЧНАЯ СП6	2	
				ДЕТАЛИ		
				СТ. ОТД. ГОСТ 6727-80		
БЧ		4	5.041.1750	Ф5 ВР-I L=1750	24	0.24КГ
				СТ. ОТД. ГОСТ 5781-82		
БЧ		5	10.013.220	Ф10 А-III L=220	2	0.14КГ
				1.030.1-1.1-2 07-16 КП 72.18.2,5-6		
				СБОРОЧНЫЕ ЕДИНИЦЫ		
				КАРКАС ПЛОСКИЙ		
А4		1	1.030.1-1.1-3 07-04	КР47	2	
А4		2	1.030.1-1.1-3 07-19	КР62	5	
А4		3	1.030.1-1.1-3 01-05	ПЕТЛЯ СТРОПОВОЧНАЯ СП6	2	
				ДЕТАЛИ		
				СТ. ОТД. ГОСТ 6727-80		
БЧ		4	5.041.1750	Ф5 ВР-I L=1750	24	0.24КГ
				СТ. ОТД. ГОСТ 5781-82		
БЧ		5	10.013.220	Ф10 А-III L=220	2	0.14КГ
				1.030.1-1.1-2 07-17 КП 72.18.3,0-2		
				СБОРОЧНЫЕ ЕДИНИЦЫ		

ЭПВЦ Киев ЗНИИЭП — ТЛП КОРТ — Скала Весна

ВЗАМ.ИНВ.№ — ПОДПИСЬ И ДАТА — ИНВ.№ ПОДЛ

ФОРМАТ	ЗОНА	ПОЗ.	ОБОЗНАЧЕНИЕ	НАИМЕНОВАНИЕ	КОЛ	ПРИМЕЧАНИЕ
				КАРКАС ПЛОСКИЙ		
А4		1	1.030.1-1.1-3 07-05	КР48	2	
А4		2	1.030.1-1.1-3 07-20	КР63	5	
А4		3	1.030.1-1.1-3 01-06	ПЕТЛЯ СТРОПОВОЧНАЯ СП7	2	
				ДЕТАЛИ		
				СТ. ОТД. ГОСТ 6727-80		
БЧ		4	5.041.1750	Ф5 ВР-I L=1750	24	0.24КГ
				СТ. ОТД. ГОСТ 5781-82		
БЧ		5	12.013.270	Ф12 А-III L=270	2	0.24КГ
				1.030.1-1.1-2 07-18 КП 72.18.3,0-4		
				СБОРОЧНЫЕ ЕДИНИЦЫ		
				КАРКАС ПЛОСКИЙ		
А4		1	1.030.1-1.1-3 07-06	КР49	2	
А4		2	1.030.1-1.1-3 07-21	КР64	5	
А4		3	1.030.1-1.1-3 01-06	ПЕТЛЯ СТРОПОВОЧНАЯ СП7	2	
				ДЕТАЛИ		
				СТ. ОТД. ГОСТ 6727-80		
БЧ		4	5.041.1750	Ф5 ВР-I L=1750	24	0.24КГ
				СТ. ОТД. ГОСТ 5781-82		
БЧ		5	12.013.270	Ф12 А-III L=270	2	0.24КГ
				1.030.1-1.1-2 07-19 КП 72.18.3,0-5		
				СБОРОЧНЫЕ ЕДИНИЦЫ		
				КАРКАС ПЛОСКИЙ		
А4		1	1.030.1-1.1-3 07-07	КР50	2	
А4		2	1.030.1-1.1-3 07-22	КР65	5	
А4		3	1.030.1-1.1-3 01-06	ПЕТЛЯ СТРОПОВОЧНАЯ СП7	2	
				ДЕТАЛИ		
				СТ. ОТД. ГОСТ 6727-80		
БЧ		4	5.041.1750	Ф5 ВР-I L=1750	24	0.24КГ
				СТ. ОТД. ГОСТ 5781-82		
БЧ		5	12.013.270	Ф12 А-III L=270	2	0.24КГ
				1.030.1-1.1-2 07-20 КП 72.18.3,0-6		
				СБОРОЧНЫЕ ЕДИНИЦЫ		

ФОРМАТ	ЗОНА	ПОЗ.	ОБОЗНАЧЕНИЕ	НАИМЕНОВАНИЕ	КОЛ	ПРИМЕЧАНИЕ
				КАРКАС ПЛОСКИЙ		
А4		1	1.030.1-1.1-3 07-08	КР51	2	
А4		2	1.030.1-1.1-3 07-23	КР66	5	
А4		3	1.030.1-1.1-3 01-06	ПЕТЛЯ СТРОПОВОЧНАЯ СП7	2	
				ДЕТАЛИ		
				СТ. ОТД. ГОСТ 6727-80		
БЧ		4	5.041.1750	Ф5 ВР-I L=1750	24	0.24КГ
				СТ. ОТД. ГОСТ 5781-82		
БЧ		5	12.013.270	Ф12 А-III L=270	2	0.24КГ
				1.030.1-1.1-2 07-21 КП 72.18.3,5-5		
				СБОРОЧНЫЕ ЕДИНИЦЫ		
				КАРКАС ПЛОСКИЙ		
А4		1	1.030.1-1.1-3 07-09	КР52	2	
А4		2	1.030.1-1.1-3 07-24	КР67	5	
А4		3	1.030.1-1.1-3 01-07	ПЕТЛЯ СТРОПОВОЧНАЯ СП8	2	
				ДЕТАЛИ		
				СТ. ОТД. ГОСТ 6727-80		
БЧ		4	5.041.1750	Ф5 ВР-I L=1750	24	0.24КГ
				СТ. ОТД. ГОСТ 5781-82		
БЧ		5	12.013.320	Ф12 А-III L=320	2	0.28КГ
				1.030.1-1.1-2 07-22 КП 72.18.3,5-6		
				СБОРОЧНЫЕ ЕДИНИЦЫ		
				КАРКАС ПЛОСКИЙ		
А4		1	1.030.1-1.1-3 07-10	КР53	2	
А4		2	1.030.1-1.1-3 07-25	КР68	5	
А4		3	1.030.1-1.1-3 01-07	ПЕТЛЯ СТРОПОВОЧНАЯ СП8	2	
				ДЕТАЛИ		
				СТ. ОТД. ГОСТ 6727-80		
БЧ		4	5.041.1750	Ф5 ВР-I L=1750	24	0.24КГ
				СТ. ОТД. ГОСТ 5781-82		
БЧ		5	12.013.320	Ф12 А-III L=320	2	0.28КГ
				1.030.1-1.1-2 07-23 КП 72.18.4,0-6		
				СБОРОЧНЫЕ ЕДИНИЦЫ		

ЭПВЦ Киев ЗНИИЭП | ОПЕРАТОР ТЛП КОРТ | СКАЛА Весна

ВЗАМ.ИНВ.№ | ПОДПИСЬ И ДАТА | ИНВ.№ ПОДЛ

ЛИСТ

1.030.1-1.1-2 07

ФОРМАТ	ЗОНА	ПОЗ.	ОБОЗНАЧЕНИЕ	НАИМЕНОВАНИЕ	КОЛ	ПРИМЕЧАНИЕ
				КАРКАС ПЛОСКИЙ		
А4		1	1.030.1-1.1-3 07-12	КР55	2	
А4		2	1.030.1-1.1-3 07-27	КР70	5	
А4		3	1.030.1-1.1-3 01-07	ПЕТЛЯ СТРОПОВОЧНАЯ СП8	2	
				ДЕТАЛИ		
				СТ. ОТД. ГОСТ 6727-80		
БЧ		4	5.041.1750	Ф5 ВР-I L=1750	24	0.24КГ
				СТ. ОТД. ГОСТ 5781-82		
БЧ		5	12.013.370	Ф12 А-III L=370	2	0.33КГ
				1.030.1-1.1-2 07-24		
				КП 72.21.2,5-1		
				СБОРОЧНЫЕ ЕДИНИЦЫ		
				КАРКАС ПЛОСКИЙ		
А4		1	1.030.1-1.1-3 07	КР43	2	
А4		2	1.030.1-1.1-3 07-15	КР58	6	
А4		3	1.030.1-1.1-3 01-06	ПЕТЛЯ СТРОПОВОЧНАЯ СП7	2	
				ДЕТАЛИ		
				СТ. ОТД. ГОСТ 6727-80		
БЧ		4	5.041.2050	Ф5 ВР-I L=2050	24	0.28КГ
				СТ. ОТД. ГОСТ 5781-82		
БЧ		5	12.013.220	Ф12 А-III L=220	2	0.20КГ
				1.030.1-1.1-2 07-25		
				КП 72.21.2,5-3		
				СБОРОЧНЫЕ ЕДИНИЦЫ		
				КАРКАС ПЛОСКИЙ		
А4		1	1.030.1-1.1-3 07-01	КР44	2	
А4		2	1.030.1-1.1-3 07-16	КР59	6	
А4		3	1.030.1-1.1-3 01-06	ПЕТЛЯ СТРОПОВОЧНАЯ СП7	2	
				ДЕТАЛИ		
				СТ. ОТД. ГОСТ 6727-80		
БЧ		4	5.041.2050	Ф5 ВР-I L=2050	24	0.28КГ
				СТ. ОТД. ГОСТ 5781-82		
БЧ		5	12.013.220	Ф12 А-III L=220	2	0.20КГ
				1.030.1-1.1-2 07-26		
				КП 72.21.2,5-4		
				СБОРОЧНЫЕ ЕДИНИЦЫ		

ФОРМАТ	ЗОНА	ПОЗ.	ОБОЗНАЧЕНИЕ	НАИМЕНОВАНИЕ	КОЛ	ПРИМЕЧАНИЕ
				КАРКАС ПЛОСКИЙ		
А4		1	1.030.1-1.1-3 07-02	КР45	2	
А4		2	1.030.1-1.1-3 07-17	КР60	6	
А4		3	1.030.1-1.1-3 01-06	ПЕТЛЯ СТРОПОВОЧНАЯ СП7	2	
				ДЕТАЛИ		
				СТ. ОТД. ГОСТ 6727-80		
БЧ		4	5.041.2050	Ф5 ВР-I L=2050	24	0.28КГ
				СТ. ОТД. ГОСТ 5781-82		
БЧ		5	12.013.220	Ф12 А-III L=220	2	0.20КГ
				1.030.1-1.1-2 07-27		
				КП 72.21.2,5-5		
				СБОРОЧНЫЕ ЕДИНИЦЫ		
				КАРКАС ПЛОСКИЙ		
А4		1	1.030.1-1.1-3 07-03	КР46	2	
А4		2	1.030.1-1.1-3 07-18	КР61	6	
А4		3	1.030.1-1.1-3 01-06	ПЕТЛЯ СТРОПОВОЧНАЯ СП7	2	
				ДЕТАЛИ		
				СТ. ОТД. ГОСТ 6727-80		
БЧ		4	5.041.2050	Ф5 ВР-I L=2050	24	0.28КГ
				СТ. ОТД. ГОСТ 5781-82		
БЧ		5	12.013.220	Ф12 А-III L=220	2	0.20КГ
				1.030.1-1.1-2 07-28		
				КП 72.21.2,5-6		
				СБОРОЧНЫЕ ЕДИНИЦЫ		
				КАРКАС ПЛОСКИЙ		
А4		1	1.030.1-1.1-3 07-04	КР47	2	
А4		2	1.030.1-1.1-3 07-19	КР62	6	
А4		3	1.030.1-1.1-3 01-06	ПЕТЛЯ СТРОПОВОЧНАЯ СП7	2	
				ДЕТАЛИ		
				СТ. ОТД. ГОСТ 6727-80		
БЧ		4	5.041.2050	Ф5 ВР-I L=2050	24	0.28КГ
				СТ. ОТД. ГОСТ 5781-82		
БЧ		5	12.013.220	Ф12 А-III L=220	2	0.20КГ
				1.030.1-1.1-2 07-29		
				КП 72.21.3,0-2		
				СБОРОЧНЫЕ ЕДИНИЦЫ		

СКАЛА Весам
ОПЕРАТОР ТЛП КОРТ
ЭПВЦ Киев ЗНИИЭП
ВЗАМ.ИНВ.№
ПОДПИСЬ И ДАТА
ИНВ.№ПОДЛ
ЛИСТ

ФОРМАТ	ЗОНА	ПОЗ.	ОБОЗНАЧЕНИЕ	НАИМЕНОВАНИЕ	КОЛ	ПРИМЕЧАНИЕ
				КАРКАС ПЛОСКИЙ		
А4		1	1.030.1-1.1-3 07-05	КР48	2	
А4		2	1.030.1-1.1-3 07-20	КР63	6	
А4		3	1.030.1-1.1-3 01-07	ПЕТЛЯ СТРОПОВОЧНАЯ СП8	2	
				ДЕТАЛИ		
				СТ. ОТД. ГОСТ 6727-80		
БЧ		4	5.041.2050	Ф5 ВР-I L=2050	24	0.28КГ
				СТ. ОТД. ГОСТ 5781-82		
БЧ		5	12.013.270	Ф12 А-III L=270	2	0.24КГ
				1.030.1-1.1-2 07-30		
				КП 72.21.3,0-4		
				СБОРОЧНЫЕ ЕДИНИЦЫ		
				КАРКАС ПЛОСКИЙ		
А4		1	1.030.1-1.1-3 07-06	КР49	2	
А4		2	1.030.1-1.1-3 07-21	КР64	6	
А4		3	1.030.1-1.1-3 01-07	ПЕТЛЯ СТРОПОВОЧНАЯ СП8	2	
				ДЕТАЛИ		
				СТ. ОТД. ГОСТ 6727-80		
БЧ		4	5.041.2050	Ф5 ВР-I L=2050	24	0.28КГ
				СТ. ОТД. ГОСТ 5781-82		
БЧ		5	12.013.270	Ф12 А-III L=270	2	0.24КГ
				1.030.1-1.1-2 07-31		
				КП 72.21.3,0-5		
				СБОРОЧНЫЕ ЕДИНИЦЫ		
				КАРКАС ПЛОСКИЙ		
А4		1	1.030.1-1.1-3 07-07	КР50	2	
А4		2	1.030.1-1.1-3 07-22	КР65	6	
А4		3	1.030.1-1.1-3 01-07	ПЕТЛЯ СТРОПОВОЧНАЯ СП8	2	
				ДЕТАЛИ		
				СТ. ОТД. ГОСТ 6727-80		
БЧ		4	5.041.2050	Ф5 ВР-I L=2050	24	0.28КГ
				СТ. ОТД. ГОСТ 5781-82		
БЧ		5	12.013.270	Ф12 А-III L=270	2	0.24КГ
				1.030.1-1.1-2 07-32		
				КП 72.21.3,0-6		
				СБОРОЧНЫЕ ЕДИНИЦЫ		

ФОРМАТ	ЗОНА	ПОЗ.	ОБОЗНАЧЕНИЕ	НАИМЕНОВАНИЕ	КОЛ	ПРИМЕЧАНИЕ
				КАРКАС ПЛОСКИЙ		
А4		1	1.030.1-1.1-3 07-08	КР51	2	
А4		2	1.030.1-1.1-3 07-23	КР66	6	
А4		3	1.030.1-1.1-3 01-07	ПЕТЛЯ СТРОПОВОЧНАЯ СП8	2	
				ДЕТАЛИ		
				СТ. ОТД. ГОСТ 6727-80		
БЧ		4	5.041.2050	Ф5 ВР-I L=2050	24	0.28КГ
				СТ. ОТД. ГОСТ 5781-82		
БЧ		5	12.013.270	Ф12 А-III L=270	2	0.24КГ
				1.030.1-1.1-2 07-33		
				КП 72.21.3,5-4		
				СБОРОЧНЫЕ ЕДИНИЦЫ		
				КАРКАС ПЛОСКИЙ		
А4		1	1.030.1-1.1-3 07-09	КР52	2	
А4		2	1.030.1-1.1-3 07-24	КР67	6	
А4		3	1.030.1-1.1-3 01-08	ПЕТЛЯ СТРОПОВОЧНАЯ СП9	2	
				ДЕТАЛИ		
				СТ. ОТД. ГОСТ 6727-80		
БЧ		4	5.041.2050	Ф5 ВР-I L=2050	24	0.28КГ
				СТ. ОТД. ГОСТ 5781-82		
БЧ		5	12.013.320	Ф12 А-III L=320	2	0.28КГ
				1.030.1-1.1-2 07-34		
				КП 72.21.3,5-6		
				СБОРОЧНЫЕ ЕДИНИЦЫ		
				КАРКАС ПЛОСКИЙ		
А4		1	1.030.1-1.1-3 07-10	КР53	2	
А4		2	1.030.1-1.1-3 07-25	КР68	6	
А4		3	1.030.1-1.1-3 01-08	ПЕТЛЯ СТРОПОВОЧНАЯ СП9	2	
				ДЕТАЛИ		
				СТ. ОТД. ГОСТ 6727-80		
БЧ		4	5.041.2050	Ф5 ВР-I L=2050	24	0.28КГ
				СТ. ОТД. ГОСТ 5781-82		
БЧ		5	12.013.320	Ф12 А-III L=320	2	0.28КГ
				1.030.1-1.1-2 07-35		
				КП 72.21.4,0-5		
				СБОРОЧНЫЕ ЕДИНИЦЫ		

ЭПВЦ Киев ЗНИИЭП | ОПЕРАТОР ТПП КОРТ | СКАЛА Верска

ВЗАМ ИНВ № | ПОДПИСЬ И ДАТА | ИНВ № ПОДЛ

ЛИСТ

ФОРМАТ	ЗОНА	ПОЗ.	ОБОЗНАЧЕНИЕ	НАИМЕНОВАНИЕ	КОЛ	ПРИМЕЧАНИЕ
				КАРКАС ПЛОСКИЙ		
А4		1	1.030.1-1.1-3 07-12	КР55	2	
А4		2	1.030.1-1.1-3 07-27	КР70	6	
А4		3	1.030.1-1.1-3 01-08	ПЕТЛЯ СТРОПОВОЧНАЯ СП9	2	
				ДЕТАЛИ		
				СТ. ОТД. ГОСТ 6727-80		
БЧ		4	5.041.2050	Ф5 ВР-I L=2050	24	0.28КГ
				СТ. ОТД. ГОСТ 5781-82		
БЧ		5	12.013.370	Ф12 А-Ш L=370	2	0.33КГ
				1.030.1-1.1-2 07-36		
				КП 72.21.4,0-6		
				СБОРОЧНЫЕ ЕДИНИЦЫ		
				КАРКАС ПЛОСКИЙ		
А4		1	1.030.1-1.1-3 07-13	КР56	2	
А4		2	1.030.1-1.1-3 07-28	КР71	6	
А4		3	1.030.1-1.1-3 01-08	ПЕТЛЯ СТРОПОВОЧНАЯ СП9	2	
				ДЕТАЛИ		
				СТ. ОТД. ГОСТ 6727-80		
БЧ		4	5.041.2050	Ф5 ВР-I L=2050	24	0.28КГ
				СТ. ОТД. ГОСТ 5781-82		
БЧ		5	12.013.370	Ф12 А-Ш L=370	2	0.33КГ

Взам.

ТЛП КОРТ

Киев ЗНИИЭП

ЭПВЦ

ОПЕРАТОР ТЛП КОРТ

Киев ЗНИИЭП

ФОРМАТ	ЗОНА	ПОЗ.	ОБОЗНАЧЕНИЕ	НАИМЕНОВАНИЕ	КОЛ	ПРИМЕЧАНИЕ

ВЗАМ. ИНВ. №

ПОДПИСЬ И ДАТА

ИНВ. №ПОДЛ.

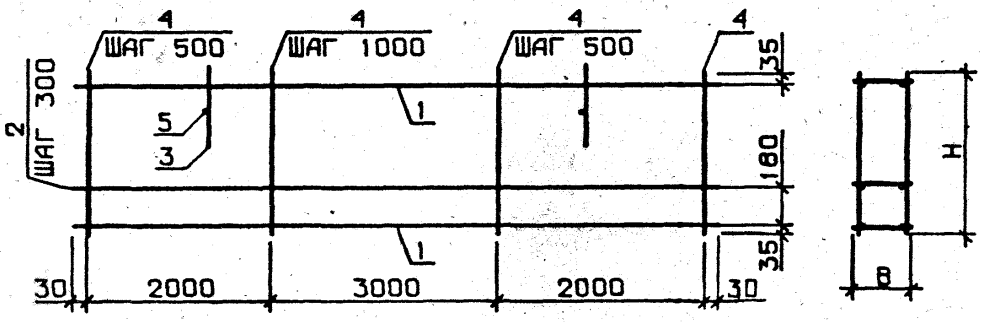

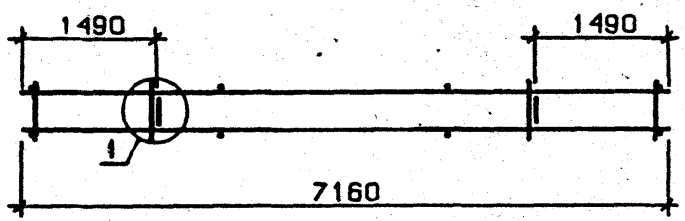

ОБОЗНАЧЕНИЕ	МАРКА	Н, ММ	В, ММ	МАССА, КГ
I.030.I-I.I-2 07	КП 72.I5.2,5-2	I450	220	33.35
-0I	КП 72.I5.2,5-3	I450	220	48.I9
-02	КП 72.I5.2,5-4	I450	220	67.26
-03	КП 72.I5.2,5-5	I450	220	90.56
-04	КП 72.I5.2,5-6	I450	220	II8.II
-05	КП 72.I5.3,0-2	I450	270	34.27
-06	КП 72.I5.3,0-4	I450	270	49.I0
-07	КП 72.I5.3,0-5	I450	270	68.I7
-08	КП 72.I5.3,0-6	I450	270	9I.48
-09	КП 72.I5.3,5-5	I450	320	52.05
-I0	КП 72.I5.3,5-6	I450	320	7I.I5
-II	КП 72.I5.4,0-6	I450	370	55.64

ОБОЗНАЧЕНИЕ	МАРКА	Н, ММ	В, ММ	МАССА, КГ
I.030.I-I.I-2 07-I2	КП 72.I8.2,5-I	I750	220	38.0I
-I3	КП 72.I8.2,5-3	I750	220	55.3I
-I4	КП 72.I8.2,5-4	I750	220	77.56
-I5	КП 72.I8.2,5-5	I750	220	I04.75
-I6	КП 72.I8.2,5-6	I750	220	I36.89
-I7	КП 72.I8.3,0-2	I750	270	4I.04
-I8	КП 72.I8.3,0-4	I750	270	58.34
-I9	КП 72.I8.3,0-5	I750	270	80.59
-20	КП 72.I8.3,0-6	I750	270	I07.78
-2I	КП 72.I8.3,5-5	I750	320	62.77
-22	КП 72.I8.3,5-6	I750	320	85.02
-23	КП 72.I8.4,0-6	I750	370	63.00
-24	КП 72.2I.2,5-I	2050	220	44.64
-25	КП 72.2I.2,5-3	2050	220	64.42
-26	КП 72.2I.2,5-4	2050	220	89.85
-27	КП 72.2I.2,5-5	2050	220	I20.92
-28	КП 72.2I.2,5-6	2050	220	I57.65
-29	КП 72.2I.3,0-2	2050	270	49.I8
-30	КП 72.2I.3,0-4	2050	270	68.95
-3I	КП 72.2I.3,0-5	2050	270	94.38
-32	КП 72.2I.3,0-6	2050	270	I25.46
-33	КП 72.2I.3,5-4	2050	320	72.95
-34	КП 72.2I.3,5-6	2050	320	98.37
-35	КП 72.2I.4,0-5	2050	370	73.37
-36	КП 72.2I.4,0-6	2050	370	98.80

УЗЕЛ 1 – СМ. 1.030.1-1.1-2 0ОД1, ЛИСТ 1

НАЧ.ОТД.	БОРИСЕНКО	
Н.КОНТР	МАЛАЧЕВСКИЙ	
ГЛ.СПЕЦ.	КОВАЛЬЧУК	
ПРОВЕРИЛ	ЯКИМЧУК	
РАЗРАБ.	ЯРЕМЧИШИН	

1.030.1-1.1-2 07СБ

КАРКАС ПРОСТРАНСТВ. КП 72.15, КП 72.18, КП 72.21
СБОРОЧНЫЙ ЧЕРТЕЖ

СТАДИЯ	МАССА	МАСШТАБ
Р	СМ ТАБЛ	
ЛИСТ	ЛИСТОВ 1	

ГОСГРАЖДАНСТРОЙ
КиевЗНИИЭП

ЭЦВЦ Киев ЗНИИЭП | ОПЕРАТОР ТПП КОРТ | ИСКАЛА Вечная

ИНВ.№ ПОДЛ. | ПОДПИСЬ И ДАТА | ВЗАМ.ИНВ.№

ФОРМАТ	ЗОНА	ПОЗ	ОБОЗНАЧЕНИЕ	НАИМЕНОВАНИЕ	КОЛ	ПРИМЕЧАНИЕ
				ДОКУМЕНТАЦИЯ		
А3			1.030.1-1.1-2 08СБ	СБОРОЧНЫЙ ЧЕРТЕЖ		
А3			1.030.1-1.1-2 СОД1	УЗЛЫ АРМАТУРНЫЕ		
				ПЕРЕМЕННЫЕ ДАННЫЕ	ДЛЯ ИСПОЛНЕНИЙ:	
					1.030.1-1.1-2 08 КП 90.12.2,5-2	
					СБОРОЧНЫЕ ЕДИНИЦЫ	
					КАРКАС ПЛОСКИЙ	
А4		1	1.030.1-1.1-3 08-01		КР74	2	
А4		2	1.030.1-1.1-3 08-17		КР90	3	
А4		3	1.030.1-1.1-3 01-03		ПЕТЛЯ СТРОПОВОЧНАЯ СП4	4	
					ДЕТАЛИ		
					СТ. ОТД. ГОСТ 6727-80		
БЧ		4	5.041.1150		Ф5 ВР-I L=1150	34	0.16КГ
					СТ. ОТД. ГОСТ 5781-82		
БЧ		5	10.013.220		Ф10 А-III L=220	4	0.14КГ
					1.030.1-1.1-2 08-01 КП 90.12.2,5-3		
					СБОРОЧНЫЕ ЕДИНИЦЫ		
					КАРКАС ПЛОСКИЙ		
А4		1	1.030.1-1.1-3 08-02		КР75	2	
А4		2	1.030.1-1.1-3 08-18		КР91	3	
А4		3	1.030.1-1.1-3 01-03		ПЕТЛЯ СТРОПОВОЧНАЯ СП4	4	
					ДЕТАЛИ		
					СТ. ОТД. ГОСТ 6727-80		
БЧ		4	5.041.1150		Ф5 ВР-I L=1150	34	0.16КГ
					СТ. ОТД. ГОСТ 5781-82		
БЧ		5	10.013.220		Ф10 А-III L=220	4	0.14КГ
					1.030.1-1.1-2 08-02 КП 90.12.2,5-4		
					СБОРОЧНЫЕ ЕДИНИЦЫ		

1.030.1-1.1-2 08

НАЧ.ОТД.	БОРИСЕНКО		
Н.КОНТР	МАЛЬЕВСКИЙ		
ГЛ.СПЕЦ	КОВАЛЬЧУК		
ПРОВЕРИЛ	ЯКИМЧУК		

КАРКАС ПРОСТРАНСТВ.
КП 90.12, КП 90.15,
КП 90.18, КП 90.21

СТАДИЯ	ЛИСТ	ЛИСТОВ
Р	1	16

ГОСГРАЖДАНСТРОЙ
КиевЗНИИЭП

ФОРМАТ	ЗОНА	ПОЗ	ОБОЗНАЧЕНИЕ	НАИМЕНОВАНИЕ	КОЛ	ПРИМЕЧАНИЕ
				КАРКАС ПЛОСКИЙ		
А4		1	1.030.1-1.1-3 08-03	КР76	2	
А4		2	1.030.1-1.1-3 08-19	КР92	3	
А4		3	1.030.1-1.1-3 01-03	ПЕТЛЯ СТРОПОВОЧНАЯ СП4	4	
				ДЕТАЛИ		
				СТ. ОТД. ГОСТ 6727-80		
БЧ		4	5.041.1150	Ф5 ВР-I L=1150	34	0.16КГ
				СТ. ОТД. ГОСТ 5781-82		
БЧ		5	10.013.220	Ф10 А-III L=220	4	0.14КГ
				1.030.1-1.1-2 08-03 КП 90.12.2,5-5		
				СБОРОЧНЫЕ ЕДИНИЦЫ		
				КАРКАС ПЛОСКИЙ		
А4		1	1.030.1-1.1-3 08-05	КР78	2	
А4		2	1.030.1-1.1-3 08-21	КР94	3	
А4		3	1.030.1-1.1-3 01-03	ПЕТЛЯ СТРОПОВОЧНАЯ СП4	4	
				ДЕТАЛИ		
				СТ. ОТД. ГОСТ 6727-80		
БЧ		4	5.041.1150	Ф5 ВР-I L=1150	34	0.16КГ
				СТ. ОТД. ГОСТ 5781-82		
БЧ		5	10.013.220	Ф10 А-III L=220	4	0.14КГ
				1.030.1-1.1-2 08-04 КП 90.12.3,0-4		
				СБОРОЧНЫЕ ЕДИНИЦЫ		
				КАРКАС ПЛОСКИЙ		
А4		1	1.030.1-1.1-3 08-07	КР80	2	
А4		2	1.030.1-1.1-3 08-23	КР96	3	
А4		3	1.030.1-1.1-3 01-04	ПЕТЛЯ СТРОПОВОЧНАЯ СП5	4	
				ДЕТАЛИ		
				СТ. ОТД. ГОСТ 6727-80		
БЧ		4	5.041.1150	Ф5 ВР-I L=1150	34	0.16КГ
				СТ. ОТД. ГОСТ 5781-82		
БЧ		5	10.013.270	Ф10 А-III L=270	4	0.17КГ
				1.030.1-1.1-2 08-05 КП 90.12.3,0-5		
				СБОРОЧНЫЕ ЕДИНИЦЫ		

ВЗАМ.ИНВ.№
ПОДПИСЬ И ДАТА
ИНВ.№ ПОДЛ.

1.030.1-1.1-2 08

ФОРМАТ	ЗОНА	ПОЗ.	ОБОЗНАЧЕНИЕ	НАИМЕНОВАНИЕ	КОЛ	ПРИМЕЧАНИЕ
				КАРКАС ПЛОСКИЙ		
А4		1	1.030.1-1.1-3 08-08	КР81	2	
А4		2	1.030.1-1.1-3 08-24	КР97	3	
А4		3	1.030.1-1.1-3 01-04	ПЕТЛЯ СТРОПОВОЧНАЯ СП5	4	
				ДЕТАЛИ		
				СТ. ОТД. ГОСТ 6727-80		
БЧ		4	5.041.1150	Ф5 ВР-I L=1150	34	0.16КГ
				СТ. ОТД. ГОСТ 5781-82		
БЧ		5	10.013.270	Ф10 А-III L=270	4	0.17КГ
				1.030.1-1.1-2 08-06		
				КП 90.12.3,0-6		
				СБОРОЧНЫЕ ЕДИНИЦЫ		
				КАРКАС ПЛОСКИЙ		
А4		1	1.030.1-1.1-3 08-09	КР82	2	
А4		2	1.030.1-1.1-3 08-25	КР98	3	
А4		3	1.030.1-1.1-3 01-04	ПЕТЛЯ СТРОПОВОЧНАЯ СП5	4	
				ДЕТАЛИ		
				СТ. ОТД. ГОСТ 6727-80		
БЧ		4	5.041.1150	Ф5 ВР-I L=1150	34	0.16КГ
				СТ. ОТД. ГОСТ 5781-82		
БЧ		5	10.013.270	Ф10 А-III L=270	4	0.17КГ
				1.030.1-1.1-2 08-07		
				КП 90.12.3,5-6		
				СБОРОЧНЫЕ ЕДИНИЦЫ		
				КАРКАС ПЛОСКИЙ		
А4		1	1.030.1-1.1-3 08-12	КР85	2	
А4		2	1.030.1-1.1-3 08-28	КР101	3	
А4		3	1.030.1-1.1-3 01-04	ПЕТЛЯ СТРОПОВОЧНАЯ СП5	4	
				ДЕТАЛИ		
				СТ. ОТД. ГОСТ 6727-80		
БЧ		4	5.041.1150	Ф5 ВР-I L=1150	34	0.16КГ
				СТ. ОТД. ГОСТ 5781-82		
БЧ		5	10.013.320	Ф10 А-III L=320	4	0.20КГ
				1.030.1-1.1-2 08-08		
				КП 90.12.4,0-6		
				СБОРОЧНЫЕ ЕДИНИЦЫ		

ЭПВЦ Киев ЗНИИЭП | ТЛП КОРТ | Васин

ФОРМАТ	ЗОНА	ПОЗ.	ОБОЗНАЧЕНИЕ	НАИМЕНОВАНИЕ	КОЛ	ПРИМЕЧАНИЕ
				КАРКАС ПЛОСКИЙ		
А4		1	1.030.1-1.1-3 08-15	КР88	2	
А4		2	1.030.1-1.1-3 08-31	КР104	3	
А4		3	1.030.1-1.1-3 01-05	ПЕТЛЯ СТРОПОВОЧНАЯ СП6	4	
				ДЕТАЛИ		
				СТ. ОТД. ГОСТ 6727-80		
БЧ		4	5.041.1150	Ф5 ВР-I L=1150	34	0.16КГ
				СТ. ОТД. ГОСТ 5781-82		
БЧ		5	10.013.370	Ф10 А-III L=370	4	0.23КГ
				1.030.1-1.1-2 08-09		
				КП 90.15.2,5-2		
				СБОРОЧНЫЕ ЕДИНИЦЫ		
				КАРКАС ПЛОСКИЙ		
А4		1	1.030.1-1.1-3 08	КР73	2	
А4		2	1.030.1-1.1-3 08-16	КР89	4	
А4		3	1.030.1-1.1-3 01-04	ПЕТЛЯ СТРОПОВОЧНАЯ СП5	4	
				ДЕТАЛИ		
				СТ. ОТД. ГОСТ 6727-80		
БЧ		4	5.041.1450	Ф5 ВР-I L=1450	30	0.20КГ
				СТ. ОТД. ГОСТ 5781-82		
БЧ		5	10.013.220	Ф10 А-III L=220	4	0.14КГ
				1.030.1-1.1-2 08-10		
				КП 90.15.2,5-3		
				СБОРОЧНЫЕ ЕДИНИЦЫ		
				КАРКАС ПЛОСКИЙ		
А4		1	1.030.1-1.1-3 08-02	КР75	2	
А4		2	1.030.1-1.1-3 08-18	КР91	4	
А4		3	1.030.1-1.1-3 01-04	ПЕТЛЯ СТРОПОВОЧНАЯ СП5	4	
				ДЕТАЛИ		
				СТ. ОТД. ГОСТ 6727-80		
БЧ		4	5.041.1450	Ф5 ВР-I L=1450	30	0.20КГ
				СТ. ОТД. ГОСТ 5781-82		
БЧ		5	10.013.220	Ф10 А-III L=220	4	0.14КГ
				1.030.1-1.1-2 08-11		
				КП 90.15.2,5-4		
				СБОРОЧНЫЕ ЕДИНИЦЫ		

ЭПВЦ Киев ЗНИИЭП | ОПЕРАТОР ТЛП КОРТ | СКАЛА Васин

ВЗАМ ИНВ № | ПОДПИСЬ И ДАТА | ИНВ № ПОДЛ.

ФОРМАТ	ЗОНА	ПОЗ.	ОБОЗНАЧЕНИЕ	НАИМЕНОВАНИЕ	КОЛ	ПРИМЕЧАНИЕ
				КАРКАС ПЛОСКИЙ		
А4		1	1.030.1-1.1-3 08-03	КР76	2	
А4		2	1.030.1-1.1-3 08-19	КР92	4	
А4		3	1.030.1-1.1-3 01-04	ПЕТЛЯ СТРОПОВОЧНАЯ СП5	4	
				ДЕТАЛИ		
				СТ. ОТД. ГОСТ 6727-80		
БЧ		4	5.041.1450	Ф5 ВР-I L=1450	30	0.20КГ
				СТ. ОТД. ГОСТ 5781-82		
БЧ		5	10.013.220	Ф10 А-III L=220	4	0.14КГ
				1.030.1-1.1-2 08-12		
				КП 90.15.2,5-5		
				СБОРОЧНЫЕ ЕДИНИЦЫ		
				КАРКАС ПЛОСКИЙ		
А4		1	1.030.1-1.1-3 08-05	КР78	2	
А4		2	1.030.1-1.1-3 08-21	КР94	4	
А4		3	1.030.1-1.1-3 01-04	ПЕТЛЯ СТРОПОВОЧНАЯ СП5	4	
				ДЕТАЛИ		
				СТ. ОТД. ГОСТ 6727-80		
БЧ		4	5.041.1450	Ф5 ВР-I L=1450	30	0.20КГ
				СТ. ОТД. ГОСТ 5781-82		
БЧ		5	10.013.220	Ф10 А-III L=220	4	0.14КГ
				1.030.1-1.1-2 08-13		
				КП 90.15.3,0-3		
				СБОРОЧНЫЕ ЕДИНИЦЫ		
				КАРКАС ПЛОСКИЙ		
А4		1	1.030.1-1.1-3 08-06	КР79	2	
А4		2	1.030.1-1.1-3 08-22	КР95	4	
А4		3	1.030.1-1.1-3 01-04	ПЕТЛЯ СТРОПОВОЧНАЯ СП5	4	
				ДЕТАЛИ		
				СТ. ОТД. ГОСТ 6727-80		
БЧ		4	5.041.1450	Ф5 ВР-I L=1450	30	0.20КГ
				СТ. ОТД. ГОСТ 5781-82		
БЧ		5	10.013.270	Ф10 А-III L=270	4	0.17КГ
				1.030.1-1.1-2 08-14		
				КП 90.15.3,0-4		
				СБОРОЧНЫЕ ЕДИНИЦЫ		

ФОРМАТ	ЗОНА	ПОЗ.	ОБОЗНАЧЕНИЕ	НАИМЕНОВАНИЕ	КОЛ	ПРИМЕЧАНИЕ
				КАРКАС ПЛОСКИЙ		
А4		1	1.030.1-1.1-3 08-07	КР80	2	
А4		2	1.030.1-1.1-3 08-23	КР96	4	
А4		3	1.030.1-1.1-3 01-04	ПЕТЛЯ СТРОПОВОЧНАЯ СП5	4	
				ДЕТАЛИ		
				СТ. ОТД. ГОСТ 6727-80		
БЧ		4	5.041.1450	Ф5 ВР-I L=1450	30	0.20КГ
				СТ. ОТД. ГОСТ 5781-82		
БЧ		5	10.013.270	Ф10 А-III L=270	4	0.17КГ
				1.030.1-1.1-2 08-15		
				КП 90.15.3,0-5		
				СБОРОЧНЫЕ ЕДИНИЦЫ		
				КАРКАС ПЛОСКИЙ		
А4		1	1.030.1-1.1-3 08-08	КР81	2	
А4		2	1.030.1-1.1-3 08-24	КР97	4	
А4		3	1.030.1-1.1-3 01-04	ПЕТЛЯ СТРОПОВОЧНАЯ СП5	4	
				ДЕТАЛИ		
				СТ. ОТД. ГОСТ 6727-80		
БЧ		4	5.041.1450	Ф5 ВР-I L=1450	30	0.20КГ
				СТ. ОТД. ГОСТ 5781-82		
БЧ		5	10.013.270	Ф10 А-III L=270	4	0.17КГ
				1.030.1-1.1-2 08-16		
				КП 90.15.3,0-6		
				СБОРОЧНЫЕ ЕДИНИЦЫ		
				КАРКАС ПЛОСКИЙ		
А4		1	1.030.1-1.1-3 08-09	КР82	2	
А4		2	1.030.1-1.1-3 08-25	КР98	4	
А4		3	1.030.1-1.1-3 01-04	ПЕТЛЯ СТРОПОВОЧНАЯ СП6	4	
				ДЕТАЛИ		
				СТ. ОТД. ГОСТ 6727-80		
БЧ		4	5.041.1450	Ф5 ВР-I L=1450	30	0.20КГ
				СТ. ОТД. ГОСТ 5781-82		
БЧ		5	10.013.270	Ф10 А-III L=270	4	0.17КГ
				1.030.1-1.1-2 08-17		
				КП 90.15.3,5-4		
				СБОРОЧНЫЕ ЕДИНИЦЫ		

Киев ЗНИИЭП ТЛП КОРТ Вескал

ЭПВЦ Киев ЗНИИЭП ОПЕРАТОР ТЛП КОРТ СКАЛА Вескал

ВЗАМ.ИНВ.№ ПОДПИСЬ И ДАТА ИНВ.№ПОДЛ

ФОРМАТ	ЗОНА	ПОЗ.	ОБОЗНАЧЕНИЕ	НАИМЕНОВАНИЕ	КОЛ	ПРИМЕЧАНИЕ
				КАРКАС ПЛОСКИЙ		
А4		1	1.030.1-1.1-3 08-10	КР83	2	
А4		2	1.030.1-1.1-3 08-26	КР99	4	
А4		3	1.030.1-1.1-3 01-05	ПЕТЛЯ СТРОПОВОЧНАЯ СП6	4	
				ДЕТАЛИ		
				СТ. ОТД. ГОСТ 6727-80		
БЧ		4	5.041.1450	Ф5 ВР-I L=1450	30	0.20КГ
				СТ. ОТД. ГОСТ 5781-82		
БЧ		5	10.013.320	Ф10 А-III L=320	4	0.20КГ
				1.030.1-1.1-2 08-18 КП 90.15.3,5-6		
				СБОРОЧНЫЕ ЕДИНИЦЫ		
				КАРКАС ПЛОСКИЙ		
А4		1	1.030.1-1.1-3 08-11	КР84	2	
А4		2	1.030.1-1.1-3 08-27	КР100	4	
А4		3	1.030.1-1.1-3 01-05	ПЕТЛЯ СТРОПОВОЧНАЯ СП6	4	
				ДЕТАЛИ		
				СТ. ОТД. ГОСТ 6727-80		
БЧ		4	5.041.1450	Ф5 ВР-I L=1450	30	0.20КГ
				СТ. ОТД. ГОСТ 5781-82		
БЧ		5	10.013.320	Ф10 А-III L=320	4	0.20КГ
				1.030.1-1.1-2 08-19 КП 90.15.4,0-4		
				СБОРОЧНЫЕ ЕДИНИЦЫ		
				КАРКАС ПЛОСКИЙ		
А4		1	1.030.1-1.1-3 08-13	КР86	2	
А4		2	1.030.1-1.1-3 08-29	КР102	4	
А4		3	1.030.1-1.1-3 01-06	ПЕТЛЯ СТРОПОВОЧНАЯ СП7	4	
				ДЕТАЛИ		
				СТ. ОТД. ГОСТ 6727-80		
БЧ		4	5.041.1450	Ф5 ВР-I L=1450	30	0.20КГ
				СТ. ОТД. ГОСТ 5781-82		
БЧ		5	12.013.370	Ф12 А-III L=370	4	0.33КГ
				1.030.1-1.1-2 08-20 КП 90.15.4,0-6		
				СБОРОЧНЫЕ ЕДИНИЦЫ		

ЭПВЦ Киев ЗНИИЭП | ОПЕРАТОР ТЛП КОРТ | СКАЛА Вписан

ВЗАМ.ИНВ.№ | ПОДПИСЬ И ДАТА | ИНВ.№ ПОДЛ.

1.030.1-1.1-2 08 | ЛИСТ

ФОРМАТ	ЗОНА	ПОЗ.	ОБОЗНАЧЕНИЕ	НАИМЕНОВАНИЕ	КОЛ	ПРИМЕЧАНИЕ
				КАРКАС ПЛОСКИЙ		
А4		1	1.030.1-1.1-3 08-14	КР87	2	
А4		2	1.030.1-1.1-3 08-30	КР103	4	
А4		3	1.030.1-1.1-3 01-06	ПЕТЛЯ СТРОПОВОЧНАЯ СП7	4	
				ДЕТАЛИ		
				СТ. ОТД. ГОСТ 6727-80		
БЧ		4	5.041.1450	Ф5 ВР-I L=1450	30	0.20КГ
				СТ. ОТД. ГОСТ 5781-82		
БЧ		5	12.013.370	Ф12 А-III L=370	4	0.33КГ
				1.030.1-1.1-2 08-21 КП 90.18.2,5-2		
				СБОРОЧНЫЕ ЕДИНИЦЫ		
				КАРКАС ПЛОСКИЙ		
А4		1	1.030.1-1.1-3 08	КР73	2	
А4		2	1.030.1-1.1-3 08-16	КР89	5	
А4		3	1.030.1-1.1-3 01-05	ПЕТЛЯ СТРОПОВОЧНАЯ СП6	4	
				ДЕТАЛИ		
				СТ. ОТД. ГОСТ 6727-80		
БЧ		4	5.041.1750	Ф5 ВР-I L=1750	30	0.24КГ
				СТ. ОТД. ГОСТ 5781-82		
БЧ		5	10.013.220	Ф10 А-III L=220	4	0.14КГ
				1.030.1-1.1-2 08-22 КП 90.18.2,5-3		
				СБОРОЧНЫЕ ЕДИНИЦЫ		
				КАРКАС ПЛОСКИЙ		
А4		1	1.030.1-1.1-3 08-02	КР75	2	
А4		2	1.030.1-1.1-3 08-18	КР91	5	
А4		3	1.030.1-1.1-3 01-05	ПЕТЛЯ СТРОПОВОЧНАЯ СП6	4	
				ДЕТАЛИ		
				СТ. ОТД. ГОСТ 6727-80		
БЧ		4	5.041.1750	Ф5 ВР-I L=1750	30	0.24КГ
				СТ. ОТД. ГОСТ 5781-82		
БЧ		5	10.013.220	Ф10 А-III L=220	4	0.14КГ
				1.030.1-1.1-2 08-23 КП 90.18.2,5-4		
				СБОРОЧНЫЕ ЕДИНИЦЫ		

ЭПВЦ Киев ЗНИИЭП | ОПЕРАТОР ТЛП КОРТ | СКАЛА Вписан

ВЗАМ.ИНВ.№ | ПОДПИСЬ И ДАТА | ИНВ.№ ПОДЛ.

1.030.1-1.1-2 08 | ЛИСТ

ФОРМАТ	ЗОНА	ПОЗ	ОБОЗНАЧЕНИЕ	НАИМЕНОВАНИЕ	КОЛ	ПРИМЕЧАНИЕ
				КАРКАС ПЛОСКИЙ		
А4		1	1.030.1-1.1-3 08-04	КР77	2	
А4		2	1.030.1-1.1-3 08-20	КР93	5	
А4		3	1.030.1-1.1-3 01-05	ПЕТЛЯ СТРОПОВОЧНАЯ СП6	4	
				ДЕТАЛИ		
				СТ. ОТД. ГОСТ 6727-80		
БЧ		4	5.041.1750	Ф5 ВР-I L=1750	30	0.24КГ
				СТ. ОТД. ГОСТ 5781-82		
БЧ		5	10.013.220	Ф10 А-III L=220	4	0.14КГ
				1.030.1-1.1-2 08-24		
				КП 90.18.2,5-5		
				СБОРОЧНЫЕ ЕДИНИЦЫ		
				КАРКАС ПЛОСКИЙ		
А4		1	1.030.1-1.1-3 08-05	КР78	2	
А4		2	1.030.1-1.1-3 08-21	КР94	5	
А4		3	1.030.1-1.1-3 01-05	ПЕТЛЯ СТРОПОВОЧНАЯ СП6	4	
				ДЕТАЛИ		
				СТ. ОТД. ГОСТ 6727-80		
БЧ		4	5.041.1750	Ф5 ВР-I L=1750	30	0.24КГ
				СТ. ОТД. ГОСТ 5781-82		
БЧ		5	10.013.220	Ф10 А-III L=220	4	0.14КГ
				1.030.1-1.1-2 08-25		
				КП 90.18.3,0-3		
				СБОРОЧНЫЕ ЕДИНИЦЫ		
				КАРКАС ПЛОСКИЙ		
А4		1	1.030.1-1.1-3 08-06	КР79	2	
А4		2	1.030.1-1.1-3 08-22	КР95	5	
А4		3	1.030.1-1.1-3 01-05	ПЕТЛЯ СТРОПОВОЧНАЯ СП6	4	
				ДЕТАЛИ		
				СТ. ОТД. ГОСТ 6727-80		
БЧ		4	5.041.1750	Ф5 ВР-I L=1750	30	0.24КГ
				СТ. ОТД. ГОСТ 5781-82		
БЧ		5	10.013.270	Ф10 А-III L=270	4	0.17КГ
				1.030.1-1.1-2 08-26		
				КП 90.18.3,0-4		
				СБОРОЧНЫЕ ЕДИНИЦЫ		

ФОРМАТ	ЗОНА	ПОЗ.	ОБОЗНАЧЕНИЕ	НАИМЕНОВАНИЕ	КОЛ	ПРИМЕЧАНИЕ
				КАРКАС ПЛОСКИЙ		
А4		1	1.030.1-1.1-3 08-07	КР80	2	
А4		2	1.030.1-1.1-3 08-23	КР96	5	
А4		3	1.030.1-1.1-3 01-05	ПЕТЛЯ СТРОПОВОЧНАЯ СП6	4	
				ДЕТАЛИ		
				СТ. ОТД. ГОСТ 6727-80		
БЧ		4	5.041.1750	Ф5 ВР-I L=1750	30	0.24КГ
				СТ. ОТД. ГОСТ 5781-82		
БЧ		5	10.013.270	Ф10 А-III L=270	4	0.17КГ
				1.030.1-1.1-2 08-27		
				КП 90.18.3,0-5		
				СБОРОЧНЫЕ ЕДИНИЦЫ		
				КАРКАС ПЛОСКИЙ		
А4		1	1.030.1-1.1-3 08-08	КР81	2	
А4		2	1.030.1-1.1-3 08-24	КР97	5	
А4		3	1.030.1-1.1-3 01-05	ПЕТЛЯ СТРОПОВОЧНАЯ СП6	4	
				ДЕТАЛИ		
				СТ. ОТД. ГОСТ 6727-80		
БЧ		4	5.041.1750	Ф5 ВР-I L=1750	30	0.24КГ
				СТ. ОТД. ГОСТ 5781-82		
БЧ		5	10.013.270	Ф10 А-III L=270	4	0.17КГ
				1.030.1-1.1-2 08-28		
				КП 90.18.3,0-6		
				СБОРОЧНЫЕ ЕДИНИЦЫ		
				КАРКАС ПЛОСКИЙ		
А4		1	1.030.1-1.1-3 08-09	КР82	2	
А4		2	1.030.1-1.1-3 08-25	КР98	5	
А4		3	1.030.1-1.1-3 01-05	ПЕТЛЯ СТРОПОВОЧНАЯ СП6	4	
				ДЕТАЛИ		
				СТ. ОТД. ГОСТ 6727-80		
БЧ		4	5.041.1750	Ф5 ВР-I L=1750	30	0.24КГ
				СТ. ОТД. ГОСТ 5781-82		
БЧ		5	10.013.270	Ф10 А-III L=270	4	0.17КГ
				1.030.1-1.1-2 08-29		
				КП 90.18.3,5-4		
				СБОРОЧНЫЕ ЕДИНИЦЫ		

Копировал
Формат А4
Киев ЗНИИЭП ТПП КОРТ ЭПВЦ
Оператор
Масштаб
Взам. инв. №
Подпись и дата
Инв. № подл.

ФОРМА	ЗОНА	ПОЗ.	ОБОЗНАЧЕНИЕ	НАИМЕНОВАНИЕ	КОЛ	ПРИМЕЧАНИЕ
				КАРКАС ПЛОСКИЙ		
А4		1	1.030.1-1.1-3 08-10	КР83	2	
А4		2	1.030.1-1.1-3 08-26	КР99	5	
А4		3	1.030.1-1.1-3 01-06	ПЕТЛЯ СТРОПОВОЧНАЯ СП7	4	
				ДЕТАЛИ		
				СТ. ОТД. ГОСТ 6727-80		
БЧ		4	5.041.1750	Ф5 ВР-I L=1750	30	0.24КГ
				СТ. ОТД. ГОСТ 5781-82		
БЧ		5	12.013.320	Ф12 А-III L=320	4	0.28КГ
				1.030.1-1.1-2 08-30		
				КП 90.18.3,5-6		
				СБОРОЧНЫЕ ЕДИНИЦЫ		
				КАРКАС ПЛОСКИЙ		
А4		1	1.030.1-1.1-3 08-11	КР84	2	
А4		2	1.030.1-1.1-3 08-27	КР100	5	
А4		3	1.030.1-1.1-3 01-06	ПЕТЛЯ СТРОПОВОЧНАЯ СП7	4	
				ДЕТАЛИ		
				СТ. ОТД. ГОСТ 6727-80		
БЧ		4	5.041.1750	Ф5 ВР-I L=1750	30	0.24КГ
				СТ. ОТД. ГОСТ 5781-82		
БЧ		5	12.013.320	Ф12 А-III L=320	4	0.28КГ
				1.030.1-1.1-2 08-31		
				КП 90.18.4,0-5		
				СБОРОЧНЫЕ ЕДИНИЦЫ		
				КАРКАС ПЛОСКИЙ		
А4		1	1.030.1-1.1-3 08-13	КР86	2	
А4		2	1.030.1-1.1-3 08-29	КР102	5	
А4		3	1.030.1-1.1-3 01-07	ПЕТЛЯ СТРОПОВОЧНАЯ СП8	4	
				ДЕТАЛИ		
				СТ. ОТД. ГОСТ 6727-80		
БЧ		4	5.041.1750	Ф5 ВР-I L=1750	30	0.24КГ
				СТ. ОТД. ГОСТ 5781-82		
БЧ		5	12.013.370	Ф12 А-III L=370	4	0.33КГ
				1.030.1-1.1-2 08-32		
				КП 90.18.4,0-6		
				СБОРОЧНЫЕ ЕДИНИЦЫ		

ЭПВЦ Киев ЗНИИЭП | ТЛП КОРТ | Витяев

1.030.1-1.1-2 08

ЛИСТ 11

ФОРМАТ	ЗОНА	ПОЗ.	ОБОЗНАЧЕНИЕ	НАИМЕНОВАНИЕ	КОЛ	ПРИМЕЧАНИЕ
				КАРКАС ПЛОСКИЙ		
А4		1	1.030.1-1.1-3 08-14	КР87	2	
А4		2	1.030.1-1.1-3 08-30	КР103	5	
А4		3	1.030.1-1.1-3 01-07	ПЕТЛЯ СТРОПОВОЧНАЯ СП8	4	
				ДЕТАЛИ		
				СТ. ОТД. ГОСТ 6727-80		
БЧ		4	5.041.1750	Ф5 ВР-I L=1750	30	0.24КГ
				СТ. ОТД. ГОСТ 5781-82		
БЧ		5	12.013.370	Ф12 А-III L=370	4	0.33КГ
				1.030.1-1.1-2 08-33		
				КП 90.21.2,5-2		
				СБОРОЧНЫЕ ЕДИНИЦЫ		
				КАРКАС ПЛОСКИЙ		
А4		1	1.030.1-1.1-3 08	КР73	2	
А4		2	1.030.1-1.1-3 08-16	КР89	6	
А4		3	1.030.1-1.1-3 01-05	ПЕТЛЯ СТРОПОВОЧНАЯ СП6	4	
				ДЕТАЛИ		
				СТ. ОТД. ГОСТ 6727-80		
БЧ		4	5.041.2050	Ф5 ВР-I L=2050	30	0.28КГ
				СТ. ОТД. ГОСТ 5781-82		
БЧ		5	10.013.220	Ф10 А-III L=220	4	0.14КГ
				1.030.1-1.1-2 08-34		
				КП 90.21.2,5-3		
				СБОРОЧНЫЕ ЕДИНИЦЫ		
				КАРКАС ПЛОСКИЙ		
А4		1	1.030.1-1.1-3 08-02	КР75	2	
А4		2	1.030.1-1.1-3 08-18	КР91	6	
А4		3	1.030.1-1.1-3 01-05	ПЕТЛЯ СТРОПОВОЧНАЯ СП6	4	
				ДЕТАЛИ		
				СТ. ОТД. ГОСТ 6727-80		
БЧ		4	5.041.2050	Ф5 ВР-I L=2050	30	0.28КГ
				СТ. ОТД. ГОСТ 5781-82		
БЧ		5	10.013.220	Ф10 А-III L=220	4	0.14КГ
				1.030.1-1.1-2 08-35		
				КП 90.21.2,5-4		
				СБОРОЧНЫЕ ЕДИНИЦЫ		

ЭПВЦ Киев ЗНИИЭП | ОПЕРАТОР ТЛП КОРТ | СКАЛЯ Витяев

ВЗАМ.ИНВ.№ | ПОДПИСЬ И ДАТА | ИНВ.№ПОДЛ

ЛИСТ

ФОРМА	ЗОНА	ПОЗ	ОБОЗНАЧЕНИЕ	НАИМЕНОВАНИЕ	КОЛ	ПРИМЕЧАНИЕ
				КАРКАС ПЛОСКИЙ		
А4		1	1.030.1-1.1-3 08-04	КР77	2	
А4		2	1.030.1-1.1-3 08-20	КР93	6	
А4		3	1.030.1-1.1-3 01-05	ПЕТЛЯ СТРОПОВОЧНАЯ СП6	4	
				ДЕТАЛИ		
				СТ. ОТД. ГОСТ 6727-80		
БЧ		4	5.041.2050	Ф5 ВР-I L=2050	30	0.28КГ
				СТ. ОТД. ГОСТ 5781-82		
БЧ		5	10.013.220	Ф10 А-Ш L=220	4	0.14КГ
				1.030.1-1.1-2 08-36		
				КП 90.21.2,5-5		
				СБОРОЧНЫЕ ЕДИНИЦЫ		
				КАРКАС ПЛОСКИЙ		
А4		1	1.030.1-1.1-3 08-05	КР78	2	
А4		2	1.030.1-1.1-3 08-21	КР94	6	
А4		3	1.030.1-1.1-3 01-05	ПЕТЛЯ СТРОПОВОЧНАЯ СП6	4	
				ДЕТАЛИ		
				СТ. ОТД. ГОСТ 6727-80		
БЧ		4	5.041.2050	Ф5 ВР-I L=2050	30	0.28КГ
				СТ. ОТД. ГОСТ 5781-82		
БЧ		5	10.013.220	Ф10 А-Ш L=220	4	0.14КГ
				1.030.1-1.1-2 08-37		
				КП 90.21.3,0-3		
				СБОРОЧНЫЕ ЕДИНИЦЫ		
				КАРКАС ПЛОСКИЙ		
А4		1	1.030.1-1.1-3 08-06	КР79	2	
А4		2	1.030.1-1.1-3 08-22	КР95	6	
А4		3	1.030.1-1.1-3 01-06	ПЕТЛЯ СТРОПОВОЧНАЯ СП7	4	
				ДЕТАЛИ		
				СТ. ОТД. ГОСТ 6727-80		
БЧ		4	5.041.2050	Ф5 ВР-I L=2050	30	0.28КГ
				СТ. ОТД. ГОСТ 5781-82		
БЧ		5	12.013.270	Ф12 А-Ш L=270	4	0.24КГ
				1.030.1-1.1-2 08-38		
				КП 90.21.3,0-4		
				СБОРОЧНЫЕ ЕДИНИЦЫ		

Киев ЗНИИЭП

ЭПВЦ Киев ЗНИИЭП ТПП КОРТ Оператор Скала Вега

ФОРМАТ	ЗОНА	ПОЗ.	ОБОЗНАЧЕНИЕ	НАИМЕНОВАНИЕ	КОЛ	ПРИМЕЧАНИЕ
				КАРКАС ПЛОСКИЙ		
А4		1	1.030.1-1.1-3 08-07	КР80	2	
А4		2	1.030.1-1.1-3 08-23	КР96	6	
А4		3	1.030.1-1.1-3 01-06	ПЕТЛЯ СТРОПОВОЧНАЯ СП7	4	
				ДЕТАЛИ		
				СТ. ОТД. ГОСТ 6727-80		
БЧ		4	5.041.2050	Ф5 ВР-I L=2050	30	0.28КГ
				СТ. ОТД. ГОСТ 5781-82		
БЧ		5	12.013.270	Ф12 А-Ш L=270	4	0.24КГ
				1.030.1-1.1-2 08-39		
				КП 90.21.3,0-5		
				СБОРОЧНЫЕ ЕДИНИЦЫ		
				КАРКАС ПЛОСКИЙ		
А4		1	1.030.1-1.1-3 08-08	КР81	2	
А4		2	1.030.1-1.1-3 08-24	КР97	6	
А4		3	1.030.1-1.1-3 01-06	ПЕТЛЯ СТРОПОВОЧНАЯ СП7	4	
				ДЕТАЛИ		
				СТ. ОТД. ГОСТ 6727-80		
БЧ		4	5.041.2050	Ф5 ВР-I L=2050	30	0.28КГ
				СТ. ОТД. ГОСТ 5781-82		
БЧ		5	12.013.270	Ф12 А-Ш L=270	4	0.24КГ
				1.030.1-1.1-2 08-40		
				КП 90.21.3,0-6		
				СБОРОЧНЫЕ ЕДИНИЦЫ		
				КАРКАС ПЛОСКИЙ		
А4		1	1.030.1-1.1-3 08-09	КР82	2	
А4		2	1.030.1-1.1-3 08-25	КР98	6	
А4		3	1.030.1-1.1-3 01-06	ПЕТЛЯ СТРОПОВОЧНАЯ СП7	1	
				ДЕТАЛИ		
				СТ. ОТД. ГОСТ 6727-80		
БЧ		4	5.041.2050	Ф5 ВР-I L=2050	30	0.28КГ
				СТ. ОТД. ГОСТ 5781-82		
БЧ		5	12.013.270	Ф12 А-Ш L=270	4	0.24КГ
				1.030.1-1.1-2 08-41		
				КП 90.21.3,5-4		
				СБОРОЧНЫЕ ЕДИНИЦЫ		

ВЗАМ ИНВ № | ПОДПИСЬ И ДАТА | ИНВ № ПОДЛ

КиевЗНИИЭП ТПП КОРТ Вскан

ОБОЗНАЧЕНИЕ	МАРКА	РИС	Н, ММ	В, ММ	МАССА, КГ
I.030.I-I.I-2 08	КП 90.I2.2,5-2	I	-	220	94.I3
-0I	КП 90.I2.2,5-3	I	-	220	I22.85
-02	КП 90.I2.2,5-4	I	-	220	I56.00
-03	КП 90.I2.2,5-5	I	-	220	237.79
-04	КП 90.I2.3,0-4	I	-	270	98.I7
-05	КП 90.I2.3,0-5	I	-	270	I26.89
-06	КП 90.I2.3,0-6	I	-	270	I60.04
-07	КП 90.I2.3,5-6	I	-	320	I27.95
-08	КП 90.I2.4,0-6	I	-	370	I3I.44
-09	КП.90.I5.2,5-2	2	I450	220	85.06
-I0	КП 90.I5.2,5-3	2	I450	220	I48.70
-II	КП 90.I5.2,5-4	2	I450	220	I88.47
-I2	КП 90.I5.2,5-5	2	I450	220	286.49
-I3	КП 90.I5.3,0-3	2	I450	270	86.25
-I4	КП 90.I5.3,0-4	2	I450	270	II5.42
-I5	КП 90.I5.3,0-5	2	I450	270	I49.89
-I6	КП 90.I5.3,0-6	2	I450	270	I92.62
-I7	КП 90.I5.3,5-4	2	I450	320	90.8I
-I8	КП 90.I5.3,5-6	2	I450	320	II9.97
-I9	КП 90.I5.4,0-4	2	I450	370	95.I9
-20	КП 90.I5.4,0-6	2	I450	370	I24.36
-2I	КП 90.I8.2,5-2	2	I750	220	I0I.3I
-22	КП 90.I8.2,5-3	2	I750	220	I75.56

ОБОЗНАЧЕНИЕ	МАРКА	РИС	Н, ММ	В, ММ	МАССА, КГ
I.030.I-I.I-2 08-23	КП 90.I8.2,5-4	2	I750	220	277.44
-24	КП 90.I8.2,5-5	2	I750	220	336.2I
-25	КП 90.I8.3,0-3	2	I750	270	I02.64
-26	КП 90.I8.3,0-4	2	I750	270	I36.67
-27	КП 90.I8.3,0-5	2	I750	270	I76.88
-28	КП 90.I8.3,0-6	2	I750	270	223.29
-29	КП 90.I8.3,5-4	2	I750	320	I08.04
-30	КП 90.I8.3,5-6	2	I750	320	I42.07
-3I	КП 90.I8.4,0-5	2	I750	370	II5.24
-32	КП 90.I8.4,0-6	2	I750	370	I49.27
-33	КП 90.2I.2,5-2	2	2050	220	II4.20
-34	КП 90.2I.2,5-3	2	2050	220	I99.06
-35	КП 90.2I.2,5-4	2	2050	220	3I5.40
-36	КП 90.2I.2,5-5	2	2050	220	382.58
-37	КП 90.2I.3,0-3	2	2050	270	II9,68
-38	КП 90.2I.3,0-4	2	2050	270	I58.57
-39	КП 90.2I.3,0-5	2	2050	270	204.53
-40	КП 90.2I.3,0-6	2	2050	270	257.56
-4I	КП 90.2I.3,5-4	2	2050	320	I27.95
-42	КП 90.2I.3,5-5	2	2050	320	I66.84
-43	КП 90.2I.3,5-6	2	2050	320	2I2.80
-44	КП 90.2I.4,0-4	2	2050	370	I28.54
-45	КП 90.2I.4,0-6	2	2050	370	I67.43

ФОРМАТ	ЗОНА	ПОЗ.	ОБОЗНАЧЕНИЕ	НАИМЕНОВАНИЕ	КОЛ.	ПРИМЕЧАНИЕ
				ДОКУМЕНТАЦИЯ		
А3			1.030.1-1.1-2 09СВ	СБОРОЧНЫЙ ЧЕРТЕЖ		
А3			1.030.1-1.1-2 00Д1	УЗЛЫ АРМАТУРНЫЕ		
			ПЕРЕМЕННЫЕ ДАННЫЕ	ДЛЯ ИСПОЛНЕНИЙ:		
				1.030.1-1.1-2 09 КП 60.6.2,5-8		
				СБОРОЧНЫЕ ЕДИНИЦЫ		
				КАРКАС ПЛОСКИЙ		
А4		1	1.030.1-1.1-3 09	КР105	2	
А4		2	1.030.1-1.1-3 09-04	КР109	1	
А4		3	1.030.1-1.1-3 01-01	ПЕТЛЯ СТРОПОВОЧНАЯ СП2	2	
				ДЕТАЛИ		
				СТ. ОТД. ГОСТ 5781-82		
БЧ		4	6.013.550	Ф6 А-III L=550	42	0.12КГ
БЧ		5	8.013.220	Ф8 А-III L=220	2	0.09КГ
				1.030.1-1.1-2 09-01 КП 60.6.3,0-8		
				СБОРОЧНЫЕ ЕДИНИЦЫ		
				КАРКАС ПЛОСКИЙ		
А4		1	1.030.1-1.1-3 09-01	КР106	2	
А4		2	1.030.1-1.1-3 09-05	КР110	1	
А4		3	1.030.1-1.1-3 01-02	ПЕТЛЯ СТРОПОВОЧНАЯ СП3	2	
				ДЕТАЛИ		
				СТ. ОТД. ГОСТ 5781-82		
БЧ		4	6.013.550	Ф6 А-III L=550	42	0.12КГ
БЧ		5	8.013.270	Ф8 А-III L=270	2	0.11КГ
				1.030.1-1.1-2 09-02 КП 60.6.3,5-8		
				СБОРОЧНЫЕ ЕДИНИЦЫ		
А4		1	1.030.1-1.1-3 09-02	КАРКАС ПЛОСКИЙ КР107	2	
А4		2	1.030.1-1.1-3 09-06	КР111	1	
А4		3	1.030.1-1.1-3 01-03	ПЕТЛЯ СТРОПОВОЧНАЯ СП4	2	
				ДЕТАЛИ		
				СТ. ОТД. ГОСТ 6727-80		
БЧ		4	5.041.550	Ф5 ВР-I L=550	42	0.08КГ
				СТ. ОТД. ГОСТ 5781-82		
БЧ		5	10.013.320	Ф10 А-III L=320	2	0.20КГ
				1.030.1-1.1-2 09-03 КП 60.6.4,0-8		
				СБОРОЧНЫЕ ЕДИНИЦЫ		
				КАРКАС ПЛОСКИЙ		
А4		1	1.030.1-1.1-3 09-03	КР108	2	
А4		2	1.030.1-1.1-3 09-07	КР112	1	
А4		3	1.030.1-1.1-3 01-03	ПЕТЛЯ СТРОПОВОЧНАЯ СП4	2	
				ДЕТАЛИ		
				СТ. ОТД. ГОСТ 6727-80		
БЧ		4	5.041.550	Ф5 ВР-I L=550	42	0.08КГ
				СТ. ОТД. ГОСТ 5781-82		
БЧ		5	10.013.370	Ф10 А-III L=370	2	0.23КГ

ЭПВЦ КиевЗНИИЭП | ТЛП КОРТ | Вексаш | СКАЛЯ

ОПЕРАТОР

ВЗАМ.ИНВ.№ | ПОДПИСЬ И ДАТА | В.№ПОДЛ

1.030.1-1.1-2 09

НАЧ.ОТД.	БОРИСЕНКО	
Н.КОНТР.	МАЛАЧЕВСКИЙ	
ГЛ.СПЕЦ.	КОВАЛЬЧУК	

КАРКАС ПРОСТРАНСТВ.

СТАДИЯ	ЛИСТ	ЛИСТОВ
Р	1	2

ГОСГРАЖДАНСТРОЙ

ЛИСТ 8

ЦНИИЭП ТЛП КОРТ Оператор Ветер
ЦИТВЦ Киев ЗНИИЭП

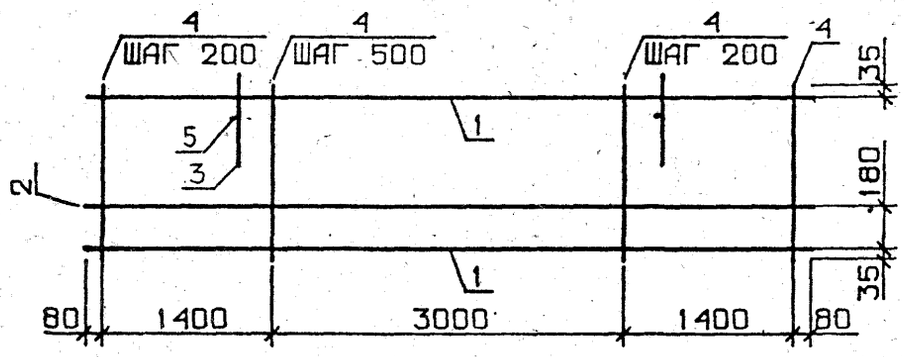

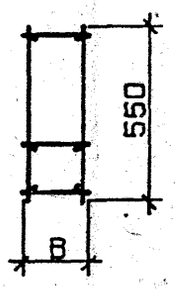

ОБОЗНАЧЕНИЕ	МАРКА	В, ММ	МАССА, КГ
1.030.1-1.1-2 09	КП 60.6.2,5-8	220	81.14
-01	КП 60.6.3,0-8	270	66.87
-02	КП 60.6.3,5-8	320	66.65
-03	КП 60.6.4,0-8	370	66.47

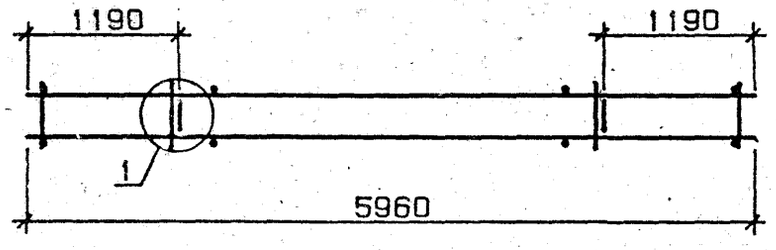

УЗЕЛ 1 – СМ. 1.030.1-1.1-2 ООД1, ЛИСТ 1

НАЧ.ОТД.	БОРИСЕНКО		
Н.КОНТР	МАЛАЧЕВСКИЙ		
ГЛ.СПЕЦ.	КОВАЛЬЧУК		

1.030.1-1.1-2 09СБ

КАРКАС ПРОСТРАНСТВ. КП 60.6 СБОРОЧНЫЙ ЧЕРТЕЖ

СТАДИЯ	МАССА	МАСШТАБ
Р	СМ ТАБЛ	
ЛИСТ	ЛИСТОВ 1	

ГОСГРАЖДАНСТРОЙ

ФОРМАТ	ЗОНА	ПОЗ.	ОБОЗНАЧЕНИЕ	НАИМЕНОВАНИЕ	КОЛ	ПРИМЕЧАНИЕ
				ДОКУМЕНТАЦИЯ		
А3-			1.030.1-1.1-2 10СБ	СБОРОЧНЫЙ ЧЕРТЕЖ		
А3			1.030.1-1.1-2 00Д1	УЗЛЫ АРМАТУРНЫЕ		
			ПЕРЕМЕННЫЕ ДАННЫЕ	ДЛЯ ИСПОЛНЕНИЙ:		
				1.030.1-1.1-2 10 КП 62,5.9.2,0-2		
				СБОРОЧНЫЕ ЕДИНИЦЫ		
				КАРКАС ПЛОСКИЙ		
А4		1	1.030.1-1.1-3 10	КР113	2	
А4		2	1.030.1-1.1-3 10-05	КР118	2	
А4		3	1.030.1-1.1-3 01-02	ПЕТЛЯ СТРОПОВОЧНАЯ СП3	2	
				ДЕТАЛИ		
				СТ. ОТД. ГОСТ 6727-80		
БЧ		4	5.041.850	Ф5 ВР-I L=850	30	0.12КГ
				СТ. ОТД. ГОСТ 5781-82		
БЧ		5	8.013.170	Ф8 А-III L=170	2	0.07КГ
				1.030.1-1.1-2 10-01 КП 62,5.9.2,0-4		
				СБОРОЧНЫЕ ЕДИНИЦЫ		
				КАРКАС ПЛОСКИЙ		
А4		1	1.030.1-1.1-3 10-02	КР115	2	
А4		2	1.030.1-1.1-3 10-07	КР120	2	
А4		3	1.030.1-1.1-3 01-02	ПЕТЛЯ СТРОПОВОЧНАЯ СП3	2	
				ДЕТАЛИ		
				СТ. ОТД. ГОСТ 6727-80		
БЧ		4	5.041.850	Ф5 ВР-I L=850	30	0.12КГ
				СТ. ОТД. ГОСТ 5781-82		
БЧ		5	8.013.170	Ф8 А-III L=170	2	0.07КГ
				1.030.1-1.1-2 10-02 КП 62,5.9.2,0-6		
				СБОРОЧНЫЕ ЕДИНИЦЫ		

		1.030.1-1.1-2 10	
НАЧ.ОТД.	БОРИСЕНКО	КАРКАС ПРОСТРАНСТВ. КП 62,5.9, КП 62,5.12,	СТАДИЯ: Р; ЛИСТ: 1; ЛИСТОВ: 4
Н.КОНТР.	МАЛАЧЕВСКИЙ		ГОСГРАЖДАНСТРОЙ
ГЛ.СПЕЦ	КОВАЛЬЧУК		

ФОРМАТ	ЗОНА	ПОЗ.	ОБОЗНАЧЕНИЕ	НАИМЕНОВАНИЕ	КОЛ	ПРИМЕЧАНИЕ
				КАРКАС ПЛОСКИЙ		
А4		1	1.030.1-1.1-3 10-03	КР116	2	
А4		2	1.030.1-1.1-3 10-08	КР121	2	
А4		3	1.030.1-1.1-3 01-02	ПЕТЛЯ СТРОПОВОЧНАЯ СП3	2	
				ДЕТАЛИ		
				СТ. ОТД. ГОСТ 6727-80		
БЧ		4	5.041.850	Ф5 ВР-I L=850	30	0.12КГ
				СТ. ОТД. ГОСТ 5781-82		
БЧ		5	8.013.170	Ф8 А-III L=170	2	0.07КГ
				1.030.1-1.1-2 10-03 КП 62,5.12.2,0-2		
				СБОРОЧНЫЕ ЕДИНИЦЫ		
				КАРКАС ПЛОСКИЙ		
А4		1	1.030.1-1.1-3 10	КР113	2	
А4		2	1.030.1-1.1-3 10-05	КР118	3	
А4		3	1.030.1-1.1-3 01-03	ПЕТЛЯ СТРОПОВОЧНАЯ СП4	2	
				ДЕТАЛИ		
				СТ. ОТД. ГОСТ 6727-80		
БЧ		4	5.041.1150	Ф5 ВР-I L=1150	26	0.16КГ
				СТ. ОТД. ГОСТ 5781-82		
БЧ		5	10.013.170	Ф10 А-III L=170	2	0.10КГ
				1.030.1-1.1-2 10-04 КП 62,5.12.2,0-4		
				СБОРОЧНЫЕ ЕДИНИЦЫ		
				КАРКАС ПЛОСКИЙ		
А4		1	1.030.1-1.1-3 10-02	КР115	2	
А4		2	1.030.1-1.1-3 10-07	КР120	3	
А4		3	1.030.1-1.1-3 01-03	ПЕТЛЯ СТРОПОВОЧНАЯ СП4	2	
				ДЕТАЛИ		
				СТ. ОТД. ГОСТ 6727-80		
БЧ		4	5.041.1150	Ф5 ВР-I L=1150	26	0.16КГ
				СТ. ОТД. ГОСТ 5781-82		
БЧ		5	10.013.170	Ф10 А-III L=170	2	0.10КГ
				1.030.1-1.1-2 10-05 КП 62,5.12.2,0-6		
				СБОРОЧНЫЕ ЕДИНИЦЫ		

ЭПВЦ Киев ЗНИИЭП | ОПЕРАТОР ТПП КОРТ | СКАЛА Весна

ВЗАМ.ИНВ.№ | ПОДПИСЬ И ДАТА | ИНВ.№ ПОДЛ.

Киевзниизп типовой проект

ФОРМАТ	ЗОНА	ПОЗ.	ОБОЗНАЧЕНИЕ	НАИМЕНОВАНИЕ	КОЛ	ПРИМЕЧАНИЕ
				КАРКАС ПЛОСКИЙ		
А4		1	1.030.1-1.1-3 10-03	КР116	2	
А4		2	1.030.1-1.1-3 10-08	КР121	3	
А4		3	1.030.1-1.1-3 01-03	ПЕТЛЯ СТРОПОВОЧНАЯ СП4	2	
				ДЕТАЛИ		
				СТ. ОТД. ГОСТ 6727-80		
БЧ		4	5.041.1150	Ф5 ВР-I L=1150	26	0.16КГ
				СТ. ОТД. ГОСТ 5781-82		
БЧ		5	10.013.170	Ф10 А-III L=170	2	0.10КГ
				1.030.1-1.1-2 10-06 КП 62,5.18.2,0-1		
				СБОРОЧНЫЕ ЕДИНИЦЫ		
				КАРКАС ПЛОСКИЙ		
А4		1	1.030.1-1.1-3 10	КР113	2	
А4		2	1.030.1-1.1-3 10-05	КР118	5	
А4		3	1.030.1-1.1-3 01-04	ПЕТЛЯ СТРОПОВОЧНАЯ СП5	2	
				ДЕТАЛИ		
				СТ. ОТД. ГОСТ 6727-80		
БЧ		4	5.041.1750	Ф5 ВР-I L=1750	22	0.24КГ
				СТ. ОТД. ГОСТ 5781-82		
БЧ		5	10.013.170	Ф10 А-III L=170	2	0.10КГ
				1.030.1-1.1-2 10-07 КП 62,5.18.2,0-3		
				СБОРОЧНЫЕ ЕДИНИЦЫ		
				КАРКАС ПЛОСКИЙ		
А4		1	1.030.1-1.1-3 10-01	КР114	2	
А4		2	1.030.1-1.1-3 10-06	КР119	5	
А4		3	1.030.1-1.1-3 01-04	ПЕТЛЯ СТРОПОВОЧНАЯ СП5	2	
				ДЕТАЛИ		
				СТ. ОТД. ГОСТ 6727-80		
БЧ		4	5.041.1750	Ф5 ВР-I L=1750	22	0.24КГ
				СТ. ОТД. ГОСТ 5781-82		
БЧ		5	10.013.170	Ф10 А-III L=170	2	0.10КГ
				1.030.1-1.1-2 10-08 КП 62,5.18.2,0-4		
				СБОРОЧНЫЕ ЕДИНИЦЫ		

ФОРМАТ	ЗОНА	ПОЗ.	ОБОЗНАЧЕНИЕ	НАИМЕНОВАНИЕ	КОЛ	ПРИМЕЧАНИЕ
				КАРКАС ПЛОСКИЙ		
А4		1	1.030.1-1.1-3 10-02	КР115	2	
А4		2	1.030.1-1.1-3 10-07	КР120	5	
А4		3	1.030.1-1.1-3 01-04	ПЕТЛЯ СТРОПОВОЧНАЯ СП5	2	
				ДЕТАЛИ		
				СТ. ОТД. ГОСТ 6727-80		
БЧ		4	5.041.1750	Ф5 ВР-I L=1750	22	0.24КГ
				СТ. ОТД. ГОСТ 5781-82		
БЧ		5	10.013.170	Ф10 А-III L=170	2	0.10КГ
				1.030.1-1.1-2 10-09 КП 62,5.18.2,0-5		
				СБОРОЧНЫЕ ЕДИНИЦЫ		
				КАРКАС ПЛОСКИЙ		
А4		1	1.030.1-1.1-3 10-03	КР116	2	
А4		2	1.030.1-1.1-3 10-08	КР121	5	
А4		3	1.030.1-1.1-3 01-04	ПЕТЛЯ СТРОПОВОЧНАЯ СП5	2	
				ДЕТАЛИ		
				СТ. ОТД. ГОСТ 6727-80		
БЧ		4	5.041.1750	Ф5 ВР-I L=1750	22	0.24КГ
				СТ. ОТД. ГОСТ 5781-82		
БЧ		5	10.013.170	Ф10 А-III L=170	2	0.10КГ
				1.030.1-1.1-2 10-10 КП 62,5.18.2,0-6		
				СБОРОЧНЫЕ ЕДИНИЦЫ		
				КАРКАС ПЛОСКИЙ		
А4		1	1.030.1-1.1-3 10-04	КР117	2	
А4		2	1.030.1-1.1-3 10-09	КР122	5	
А4		3	1.030.1-1.1-3 01-04	ПЕТЛЯ СТРОПОВОЧНАЯ СП5	2	
				ДЕТАЛИ		
				СТ. ОТД. ГОСТ 6727-80		
БЧ		4	5.041.1750	Ф5 ВР-I L=1750	22	0.24КГ
				СТ. ОТД. ГОСТ 5781-82		
БЧ		5	10.013.170	Ф10 А-III L=170	2	0.10КГ

ЭПВЦ Киев ЗНИИЭП ТПП КОРТ Векаш

ОПЕРАТОР СКАЛА

ВЗАМ.ИНВ.№ ПОДПИСЬ И ДАТА ИНВ.№ПОДЛ

ЛИСТ

Киев ЗНИИЭП ТЛП КОРТ Васин

РИС. 1

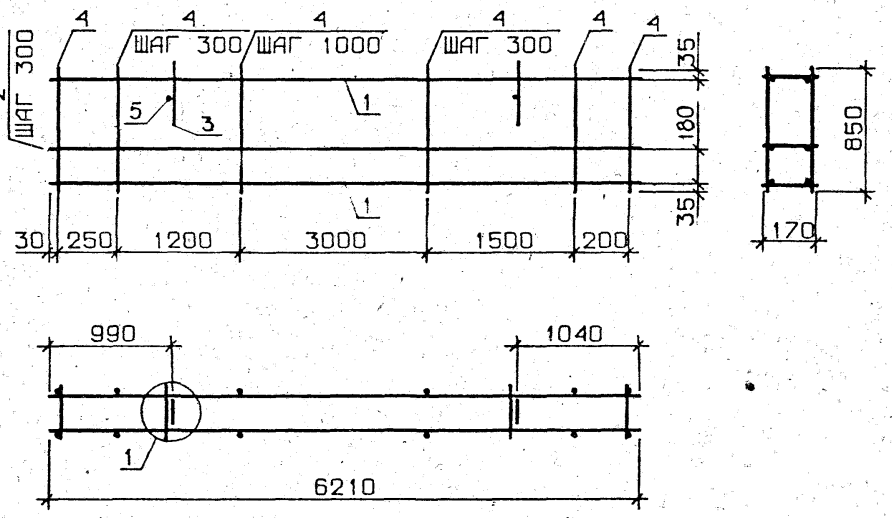

РИС. 2

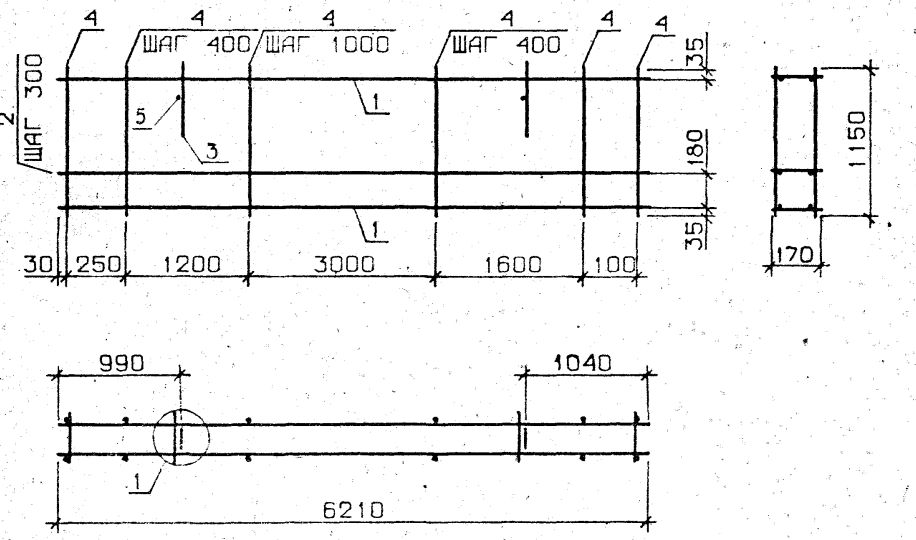

УЗЕЛ 1 – СМ. 1.030.1-1.1-2 ООД1, ЛИСТ 1

РИС. 3

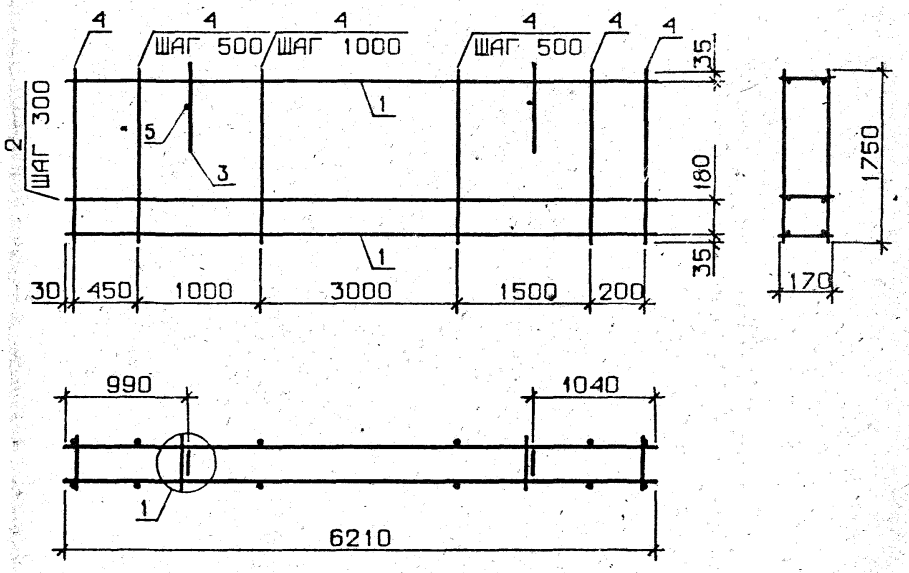

ОБОЗНАЧЕНИЕ	МАРКА	РИС	МАССА, КГ
1.030.1-1.1-2 10	КП 62,5.9.2,0-2	1	18.35
-01	КП 62,5.9.2,0-4	1	37.95
-02	КП 62,5.9.2,0-6	1	51.43
-03	КП 62,5.12.2,0-2	2	22.95
-04	КП 62,5.12.2,0-4	2	47.45
-05	КП 62,5.12.2,0-6	2	64.30
-06	КП 62,5.18.2,0-1	3	31.79
-07	КП 62,5.18.2,0-3	3	46.80
-08	КП 62,5.18.2,0-4	3	66.09
-09	КП 62,5.18.2,0-5	3	89.68
-10	КП 62.5.18.2,0-6	3	117.55

НАЧ.ОТД.	БОЛЬШЕНКО	
Н.КОНТР.	МАЛАЧЕВСКИЙ	
ГЛ.СПЕЦ.	КОЗАРЧУК	
ПРОВЕРИЛ	ЯКИМЧУК	

1.030.1-1.1-2 10СБ

КАРКАС ПРОСТРАНСТВ. КП 62,5.9, КП 62,5.12, КП 62,5.18
СБОРОЧНЫЙ ЧЕРТЕЖ

СТАДИЯ	МАССА	МАСШТАБ
Р	СМ. ТАБЛ.	
ЛИСТ	ЛИСТОВ 1	

ГОСГРАЖДАНСТРОЙ
КиевЗНИИЭП

ФОРМАТ	ЗОНА	ПОЗ.	ОБОЗНАЧЕНИЕ	НАИМЕНОВАНИЕ	КОЛ.	ПРИМЕЧАНИЕ
				ДОКУМЕНТАЦИЯ		
А3			1.030.1-1.1-2 11СБ	СБОРОЧНЫЙ ЧЕРТЕЖ		
А3			1.030.1-1.1-2 00Д1	УЗЛЫ АРМАТУРНЫЕ		
				ДЕТАЛИ		
				СТ. ОТД. ГОСТ 5781-82		
ВЧ		5	10.013.220	Ф10 А-III L=220	2	0.14КГ
			ПЕРЕМЕННЫЕ ДАННЫЕ	ДЛЯ ИСПОЛНЕНИЙ:		
				1.030.1-1.1-2 11		
				КП 63.9.2,5-2		
				СБОРОЧНЫЕ ЕДИНИЦЫ		
				КАРКАС ПЛОСКИЙ		
А4		1	1.030.1-1.1-3 11	КР123	2	
А4		2	1.030.1-1.1-3 11-04	КР127	2	
А4		3	1.030.1-1.1-3 01-03	ПЕТЛЯ СТРОПОВОЧНАЯ СП4	2	
				ДЕТАЛИ		
				СТ. ОТД. ГОСТ 6727-80		
ВЧ		4	5.041.850	Ф5 ВР-I L=850	30	0.12КГ
				1.030.1-1.1-2 11-01		
				КП 63.9.2,5-4		
				СБОРОЧНЫЕ ЕДИНИЦЫ		
				КАРКАС ПЛОСКИЙ		
А4		1	1.030.1-1.1-3 11-02	КР125	2	
А4		2	1.030.1-1.1-3 11-06	КР129	2	
А4		3	1.030.1-1.1-3 01-03	ПЕТЛЯ СТРОПОВОЧНАЯ СП4	2	
				ДЕТАЛИ		
				СТ. ОТД. ГОСТ 6727-80		
ВЧ		4	5.041.850	Ф5 ВР-I L=850	30	0.12КГ
				1.030.1-1.1-2 11-02		
				КП 63.9.2,5-6		

				СБОРОЧНЫЕ ЕДИНИЦЫ		
				КАРКАС ПЛОСКИЙ		
А4		1	1.030.1-1.1-3 11-03	КР126	2	
А4		2	1.030.1-1.1-3 11-07	КР130	2	
А4		3	1.030.1-1.1-3 01-03	ПЕТЛЯ СТРОПОВОЧНАЯ СП4	2	
				ДЕТАЛИ		
				СТ. ОТД. ГОСТ 6727-80		
ВЧ		4	5.041.850	Ф5 ВР-I L=850	30	0.12КГ
				1.030.1-1.1-2 11-03		
				КП 63.12.2,5-3		
				СБОРОЧНЫЕ ЕДИНИЦЫ		
				КАРКАС ПЛОСКИЙ		
А4		1	1.030.1-1.1-3 11	КР123	2	
А4		2	1.030.1-1.1-3 11-04	КР127	3	
А4		3	1.030.1-1.1-3 01-03	ПЕТЛЯ СТРОПОВОЧНАЯ СП4	2	
				ДЕТАЛИ		
				СТ. ОТД. ГОСТ 6727-80		
ВЧ		4	5.041.1150	Ф5 ВР-I L=1150	26	0.16КГ
				1.030.1-1.1-2 11-04		
				КП 63.12.2,5-5		
				СБОРОЧНЫЕ ЕДИНИЦЫ		
				КАРКАС ПЛОСКИЙ		
А4		1	1.030.1-1.1-3 11-01	КР124	2	
А4		2	1.030.1-1.1-3 11-05	КР128	3	
А4		3	1.030.1-1.1-3 01-03	ПЕТЛЯ СТРОПОВОЧНАЯ СП4	2	
				ДЕТАЛИ		
				СТ. ОТД. ГОСТ 6727-80		
ВЧ		4	5.041.1150	Ф5 ВР-I L=1150	26	0.16КГ
				1.030.1-1.1-2 11-05		
				КП 63.12.2,5-6		
				СБОРОЧНЫЕ ЕДИНИЦЫ		
				КАРКАС ПЛОСКИЙ		
А4		1	1.030.1-1.1-3 11-02	КР125	2	
А4		2	1.030.1-1.1-3 11-06	КР129	3	
А4		3	1.030.1-1.1-3 01-03	ПЕТЛЯ СТРОПОВОЧНАЯ СП4	2	

ЭПВЦ КиевЗНИИЭП | ОПЕРАТОР ТЛП КОРТ | СКАЛЯ Васин

ВЗАМ.ИНВ.№ | ПОДПИСЬ И ДАТА | ИНВ.№ПОДЛ

1.030.1-1.1-2 11

НАЧ.ОТД.	БОРИСЕНКО	
Н.КОНТР.	МАЛАЧЕВСКИЙ	
ГЛ.СПЕЦ.	КОВАЛЬЧУК	
ПРОВЕРИЛ	ЯКИМЧУК	
РАЗРАБ.	ЯРЕМЧИШИН	

КАРКАС ПРОСТРАНСТВ. КП 63.9, КП 63.12, КП 63.18

СТАДИЯ	ЛИСТ	ЛИСТОВ
Р	1	3

ГОСГРАЖДАНСТРОЙ КиевЗНИИЭП

ФОРМАТ	ЗОНА	ПОЗ.	ОБОЗНАЧЕНИЕ	НАИМЕНОВАНИЕ	КОЛ	ПРИМЕЧАНИЕ
				ДЕТАЛИ		
				СТ. ОТД. ГОСТ 6727-80		
БЧ	4		5.041.1150	Ф5 ВР-I L=1150	26	0.16КГ
				1.030.1-1.1-2 11-06		
				КП 63.18.2,5-2		
				СБОРОЧНЫЕ ЕДИНИЦЫ		
				КАРКАС ПЛОСКИЙ		
А4	1		1.030.1-1.1-3 11	КР123	2	
А4	2		1.030.1-1.1-3 11-04	КР127	5	
А4	3		1.030.1-1.1-3 01-05	ПЕТЛЯ СТРОПОВОЧНАЯ СП6	2	
				ДЕТАЛИ		
				СТ. ОТД. ГОСТ 6727-80		
БЧ	4		5.041.1750	Ф5 ВР-I L=1750	22	0.24КГ
				1.030.1-1.1-2 11-07		
				КП 63.18.2,5-4		
				СБОРОЧНЫЕ ЕДИНИЦЫ		
				КАРКАС ПЛОСКИЙ		
А4	1		1.030.1-1.1-3 11-01	КР124	2	
А4	2		1.030.1-1.1-3 11-05	КР128	5	
А4	3		1.030.1-1.1-3 01-05	ПЕТЛЯ СТРОПОВОЧНАЯ СП6	2	
				ДЕТАЛИ		
				СТ. ОТД. ГОСТ 6727-80		
БЧ	4		5.041.1750	Ф5 ВР-I L=1750	22	0.24КГ
				1.030.1-1.1-2 11-08		
				КП 63.18.2,5-6		
				СБОРОЧНЫЕ ЕДИНИЦЫ		
				КАРКАС ПЛОСКИЙ		
А4	1		1.030.1-1.1-3 11-02	КР125	2	
А4	2		1.030.1-1.1-3 11-06	КР129	5	
А4	3		1.030.1-1.1-3 01-05	ПЕТЛЯ СТРОПОВОЧНАЯ СП6	2	
				ДЕТАЛИ		
				СТ. ОТД. ГОСТ 6727-80		
БЧ	4		5.041.1750	Ф5 ВР-I L=1750	22	0.24КГ

СКЛИН Вика

ОПЕРАТОР ТЛП КОРТ

ЭПВЦ Киев ЗНИИЭП

ВЗАМ ИНВ № | ПОДПИСЬ И ДАТА | ИНВ № ПОДЛ

1.030.1-1.1-2 11

ЛИСТ 3

ЭПВЦ Киев ЗНИИЭП ОПЕРАТОР ТЛП КОРТ

ФОРМАТ	ЗОНА	ПОЗ.	ОБОЗНАЧЕНИЕ	НАИМЕНОВАНИЕ	КОЛ	ПРИМЕЧАНИЕ

ЛИСТ

Киев ЗНИИЭП | ТЛП КОРТ | Жилан

РИС. 1

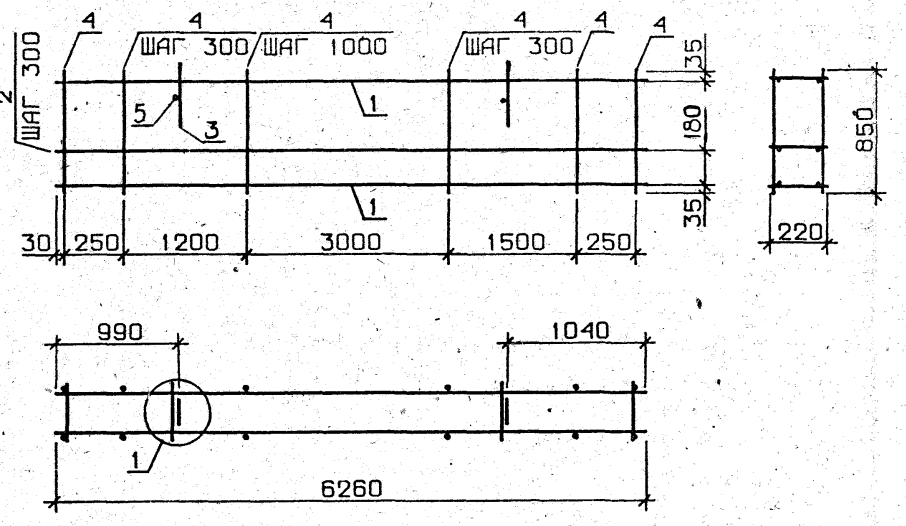

РИС. 2

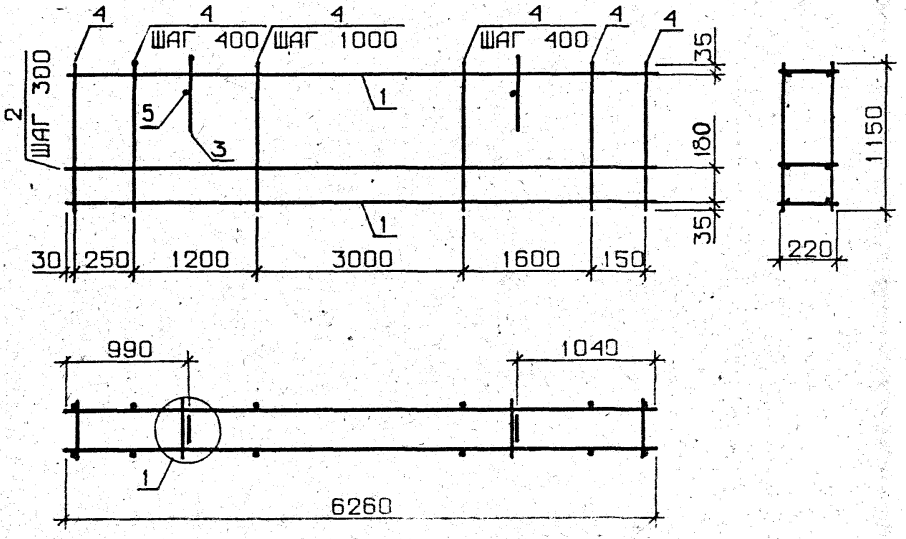

УЗЕЛ 1 – СМ. 1.030.1-1.1-2 ООД1, ЛИСТ 1

РИС. 3

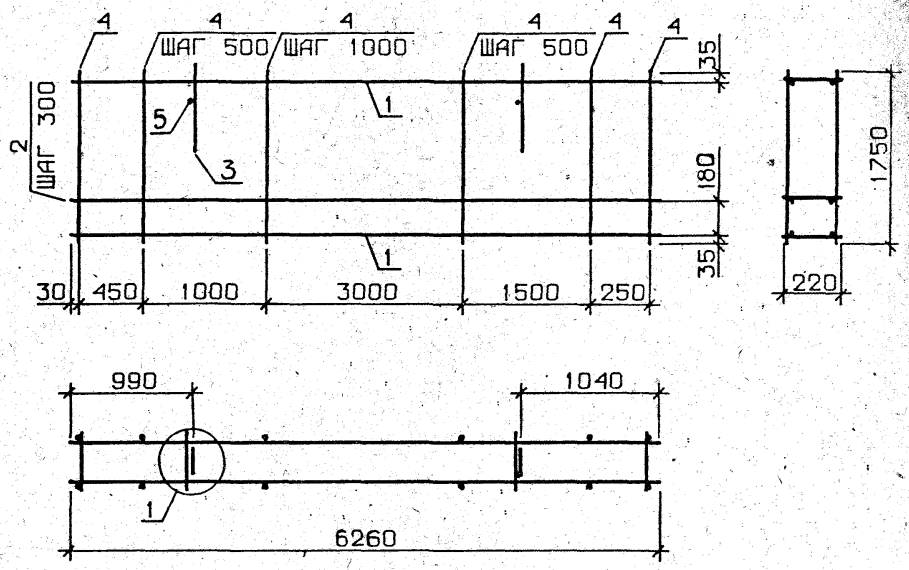

ОБОЗНАЧЕНИЕ	МАРКА	РИС	МАССА, КГ
1.030.1-1.1-2 11	КП 63.9.2,5-2	1	19.63
-01	КП 63.9.2,5-4	1	39.39
-02	КП 63.9.2,5-6	1	52.98
-03	КП 63.12.2,5-3	2	23.44
-04	КП 63.12.2,5-5	2	34.24
-05	КП 63.12.2,5-6	2	48.14
-06	КП 63.18.2,5-2	3	34.19
-07	КП 63.18.2,5-4	3	49.32
-08	КП 63.18.2,5-6	3	68.77

НАЧ.ОТД.	БОРИСЕНКО	
Н.КОНТР	МАЛИНОВСКИЙ	
ГЛ.СПЕЦ	КОВАЛЬЧУК	
ПРОВЕРИЛ	ЖИМЧУК	
РАЗРАБ.	ЖУКОВСКИЙ	

1.030.1-1.1-2 11СБ

КАРКАС ПРОСТРАНСТВ. КП 63.9, КП 63.12, КП 63.18 СБОРОЧНЫЙ ЧЕРТЕЖ

СТАДИЯ	МАССА	МАСШТАБ
Р	СМ ТАБЛ	

ЛИСТ | ЛИСТОВ

ГОСГРАЖДАНСТРОЙ
КиевЗНИИЭП

ФОРМАТ	ЗОНА	ПОЗ	ОБОЗНАЧЕНИЕ	НАИМЕНОВАНИЕ	КОЛ	ПРИМЕЧАНИЕ
				ДОКУМЕНТАЦИЯ		
А3			1.030.1-1.1-2 12СБ	СБОРОЧНЫЙ ЧЕРТЕЖ		
А3			1.030.1-1.1-2 00Д1	УЗЛЫ АРМАТУРНЫЕ		
			ПЕРЕМЕННЫЕ ДАННЫЕ	ДЛЯ ИСПОЛНЕНИЙ:		
				1.030.1-1.1-2 12 КП 63,5.9.3,0-6		
				СБОРОЧНЫЕ ЕДИНИЦЫ		
				КАРКАС ПЛОСКИЙ		
А4	1		1.030.1-1.1-3 12-01	КР132	2	
А4	2		1.030.1-1.1-3 12-03	КР134	2	
А4	3		1.030.1-1.1-3 01-03	ПЕТЛЯ СТРОПОВОЧНАЯ СП4	2	
				ДЕТАЛИ		
				СТ. ОТД. ГОСТ 6727-80		
БЧ	4		5.041.850	Ф5 ВР-I L=850	30	0.12КГ
				СТ. ОТД. ГОСТ 5781-82		
БЧ	5		10.013.270	Ф10 А-III L=270	2	0.17КГ
				1.030.1-1.1-2 12-01 КП 63,5.12.3,0-3		
				СБОРОЧНЫЕ ЕДИНИЦЫ		
				КАРКАС ПЛОСКИЙ		
А4	1		1.030.1-1.1-3 12	КР131	2	
А4	2		1.030.1-1.1-3 12-02	КР133	3	
А4	3		1.030.1-1.1-3 01-04	ПЕТЛЯ СТРОПОВОЧНАЯ СП5	2	
				ДЕТАЛИ		
				СТ. ОТД. ГОСТ 6727-80		
БЧ	4		5.041.1150	Ф5 ВР-I L=1150	26	0.16КГ
				СТ. ОТД. ГОСТ 5781-82		
БЧ	5		10.013.270	Ф10 А-III L=270	2	0.17КГ
				1.030.1-1.1-2 12-02 КП 63,5.12.3,0-6		
				СБОРОЧНЫЕ ЕДИНИЦЫ		
				КАРКАС ПЛОСКИЙ		
А4	1		1.030.1-1.1-3 12-01	КР132	2	
А4	2		1.030.1-1.1-3 12-03	КР134	3	
А4	3		1.030.1-1.1-3 01-04	ПЕТЛЯ СТРОПОВОЧНАЯ СП5	2	
				ДЕТАЛИ		
				СТ. ОТД. ГОСТ 6727-80		
БЧ	4		5.041.1150	Ф5 ВР-I L=1150	26	0.16КГ
				СТ. ОТД. ГОСТ 5781-82		
БЧ	5		10.013.270	Ф10 А-III L=270	2	0.17КГ
				1.030.1-1.1-2 12-03 КП 63,5.18.3,0-2		
				СБОРОЧНЫЕ ЕДИНИЦЫ		
				КАРКАС ПЛОСКИЙ		
А4	1		1.030.1-1.1-3 12	КР131	2	
А4	2		1.030.1-1.1-3 12-02	КР133	5	
А4	3		1.030.1-1.1-3 01-06	ПЕТЛЯ СТРОПОВОЧНАЯ СП7	2	
				ДЕТАЛИ		
				СТ. ОТД. ГОСТ 6727-80		
БЧ	4		5.041.1750	Ф5 ВР-I L=1750	22	0.24КГ
				СТ. ОТД. ГОСТ 5781-82		
БЧ	5		12.013.270	Ф12 А-III L=270	2	0.24КГ
				1.030.1-1.1-2 12-04 КП 63,5.18.3,0-6		
				СБОРОЧНЫЕ ЕДИНИЦЫ		
				КАРКАС ПЛОСКИЙ		
А4	1		1.030.1-1.1-3 12-01	КР132	2	
А4	2		1.030.1-1.1-3 12-03	КР134	5	
А4	3		1.030.1-1.1-3 01-06	ПЕТЛЯ СТРОПОВОЧНАЯ СП7	2	
				ДЕТАЛИ		
				СТ. ОТД. ГОСТ 6727-80		
БЧ	4		5.041.1750	Ф5 ВР-I L=1750	22	0.24КГ
				СТ. ОТД. ГОСТ 5781-82		
БЧ	5		12.013.270	Ф12 А-III L=270	2	0.24КГ

ЭПВЦ КиевЗНИИЭП | ОПЕРАТОР ТЛП КОРТ | СКЯЛА

ВЗАМ.ИНВ.№ | ПОДПИСЬ И ДАТА | ИНВ.№ ПОДЛ.

1.030.1-1.1-2 12

НАЧ.ОТД.	БОРИСЕНКО	
Н.КОНТР.	МИЛАЧЕВСКИЙ	
ГЛ.СПЕЦ.	КОВАЛЬЧУК	
ПРОВЕРИЛ	ЯКИМЧУК	

КАРКАС ПРОСТРАНСТВ.
КП 63,5.9, КП 63,5.12,
КП 63,5.18

СТАДИЯ	ЛИСТ	ЛИСТОВ
Р	1	2

ГОСГРАЖДАНСТРОЙ
КиевЗНИИЭП

Киев ЗНИИЭП ТЛП КОРТ Васса

РИС. 1

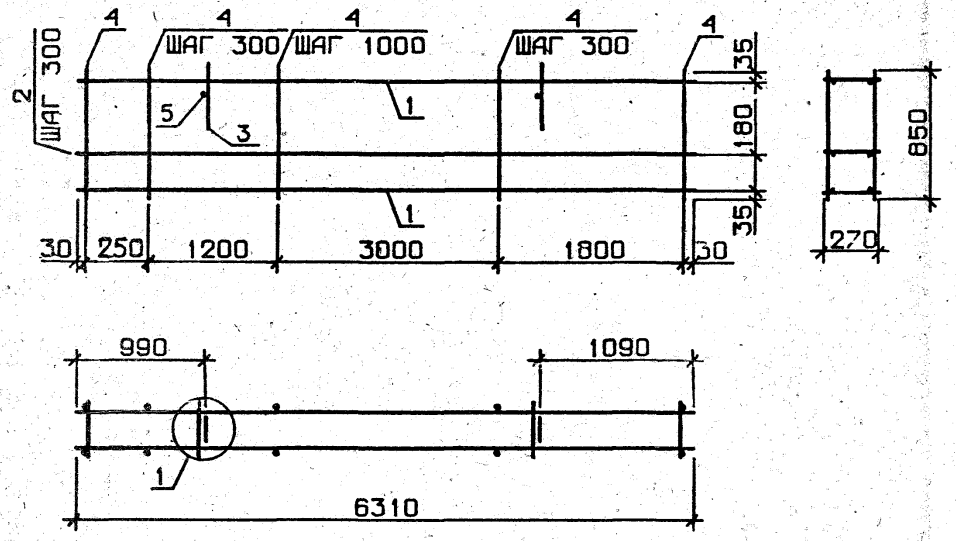

РИС. 2

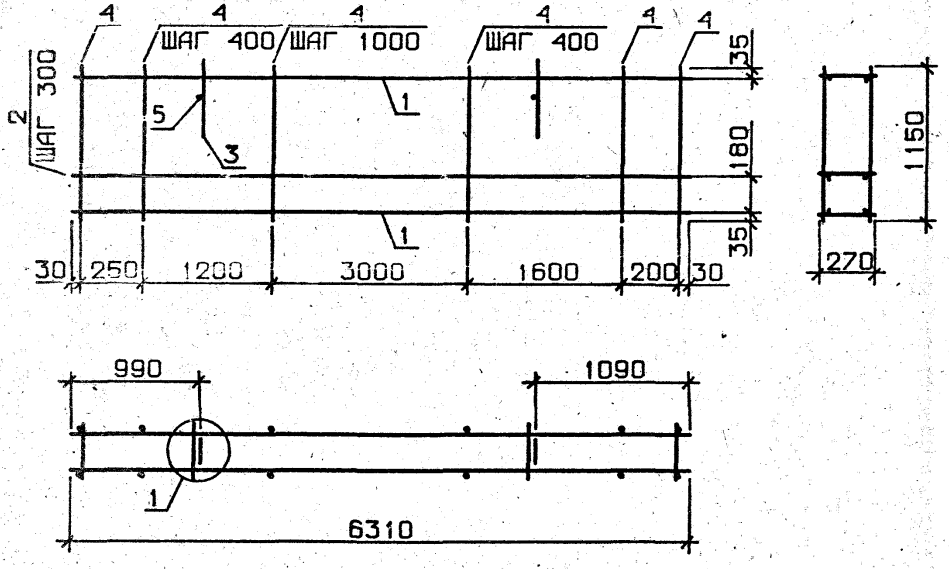

РИС. 3

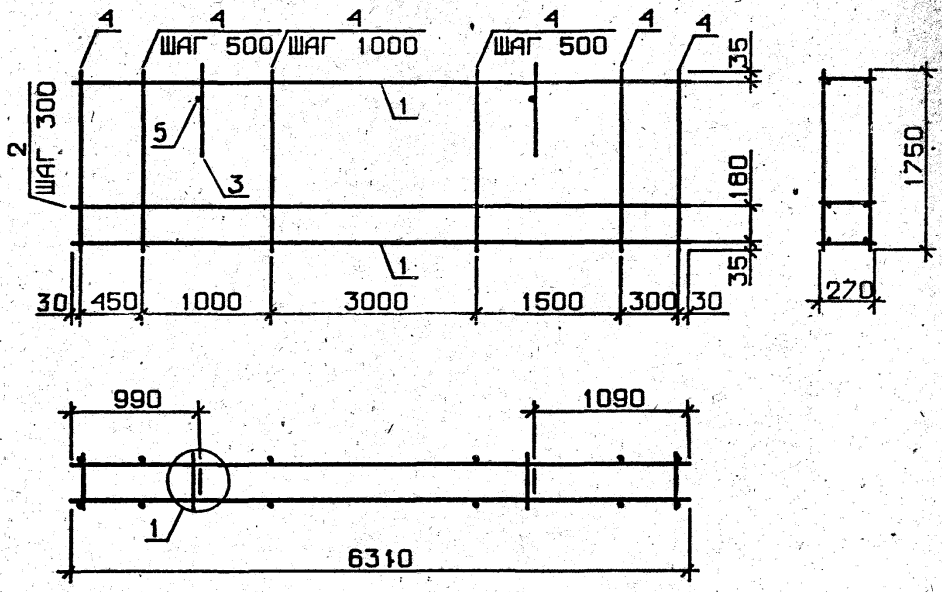

ОБОЗНАЧЕНИЕ	МАРКА	РИС	МАССА, КГ
1.030.1-1.1-2 12	КП 63,5.9.3,0-6	1	29.10
-01	КП 63,5.12.3,0-3	2	25.80
-02	КП 63,5.12.3,0-6	2	36.69
-03	КП 63,5.18.3,0-2	3	37.30
-04	КП 63,5.18.3,0-6	3	52.55

УЗЕЛ 1 — СМ. 1.030.1-1.1-2 ООД1, ЛИСТ 1

НАЧ.ОТД.	БОРИСЕНКО		
Н.КОНТР	МАЛАЧЕВСКИЙ		
ГЛ.СПЕЦ.	КОВАЛЬЧУК		
ПРОВЕРИЛ	ЯКИМЧУК		

1.030.1-1.1-2 12СБ

КАРКАС ПРОСТРАНСТВ. КП 63,5.9, КП 63,5.12, КП 63,5.18 СБОРОЧНЫЙ ЧЕРТЕЖ

СТАДИЯ	МАССА	МАСШТАБ
Р	СМ ТАБЛ	

ЛИСТ | ЛИСТОВ 1

ГОСГРАЖДАНСТРОЙ КиевЗНИИЭП

ФОРМАТ	ЗОНА	ПОЗ.	ОБОЗНАЧЕНИЕ	НАИМЕНОВАНИЕ	КОЛ.	ПРИМЕЧАНИЕ
				ДОКУМЕНТАЦИЯ		
А3			1.030.1-1.1-2 13СБ	СБОРОЧНЫЙ ЧЕРТЕЖ		
А3			1.030.1-1.1-2 00Д1	УЗЛЫ АРМАТУРНЫЕ		
				СБОРОЧНЫЕ ЕДИНИЦЫ		
А4		1	1.030.1-1.1-3 13	КАРКАС ПЛОСКИЙ КР135	2	
			ПЕРЕМЕННЫЕ ДАННЫЕ	ДЛЯ ИСПОЛНЕНИЙ:		
				1.030.1-1.1-2 13 КП 64.9.3,5-6		
				СБОРОЧНЫЕ ЕДИНИЦЫ		
А4		2	1.030.1-1.1-3 13-01	КАРКАС ПЛОСКИЙ КР136	2	
А4		3	1.030.1-1.1-3 01-03	ПЕТЛЯ СТРОПОВОЧНАЯ СП4	2	
				ДЕТАЛИ		
БЧ		4	5.041.850	СТ. ОТД. ГОСТ 6727-80 Ф5 ВР-I L=850	30	0.12КГ
БЧ		5	10.013.320	СТ. ОТД. ГОСТ 5781-82 Ф10 А-III L=320	2	0.20КГ
				1.030.1-1.1-2 13-01 КП 64.12.3,5-6		
				СБОРОЧНЫЕ ЕДИНИЦЫ		
А4		2	1.030.1-1.1-3 13-01	КАРКАС ПЛОСКИЙ КР136	3	
А4		3	1.030.1-1.1-3 01-04	ПЕТЛЯ СТРОПОВОЧНАЯ СП5	2	
				ДЕТАЛИ		
БЧ		4	5.041.1150	СТ. ОТД. ГОСТ 6727-80 Ф5 ВР-I L=1150	26	0.16КГ
БЧ		5	10.013.320	СТ. ОТД. ГОСТ 5781-82 Ф10 А-III L=320	2	0.20КГ
				1.030.1-1.1-2 13-02 КП 64.18.3,5-6		
				СБОРОЧНЫЕ ЕДИНИЦЫ		

ФОРМАТ	ЗОНА	ПОЗ.	ОБОЗНАЧЕНИЕ	НАИМЕНОВАНИЕ	КОЛ.	ПРИМЕЧАНИЕ
А4		2	1.030.1-1.1-3 13-01	КАРКАС ПЛОСКИЙ КР136	5	
А4		3	1.030.1-1.1-3 01-06	ПЕТЛЯ СТРОПОВОЧНАЯ СП7	2	
				ДЕТАЛИ		
БЧ		4	5.041.1750	СТ. ОТД. ГОСТ 6727-80 Ф5 ВР-I L=1750	22	0.24КГ
БЧ		5	12.013.320	СТ. ОТД. ГОСТ 5781-82 Ф12 А-III L=320	2	0.28КГ

ЭПВЦ Киев ЗНИИЭП | ОПЕРАТОР ТЛП КОРТ | СКАЛА | ФОРМАТ А4

ВЗАМ.ИНВ.№ | ПОДПИСЬ И ДАТА | ИНВ.№ ПОДЛ.

КиевЗНИИЭП ТЛП КОРТ

НАЧ.ОТД.	БОРИСЕНКО		
Н.КОНТР.	МАЛАЧЕВСКИЙ		
ГЛ.СПЕЦ.	КОВАЛЬЧУК		
ПРОВЕРИЛ	ЯКИМЧУК		

1.030.1-1.1-2 13

КАРКАС ПРОСТРАНСТВ.
КП 64.9, КП 64.12,
КП 64.18

СТАДИЯ	ЛИСТ	ЛИСТОВ
Р	1	2

ГОСГРАЖДАНСТРОЙ
КиевЗНИИЭП

1.030.1-1.1-2 13

ЛИСТ 2

ЦКАПА Зимсен
ОПЕРАТОР ТЛП КОРТ
ЦИВЦ Киев ЗНИИЭП

РИС. 1

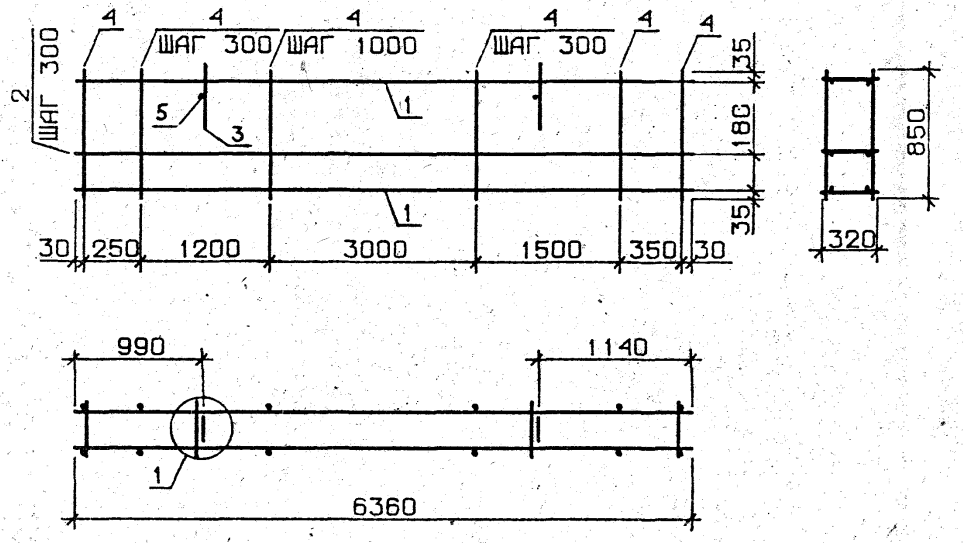

РИС. 3

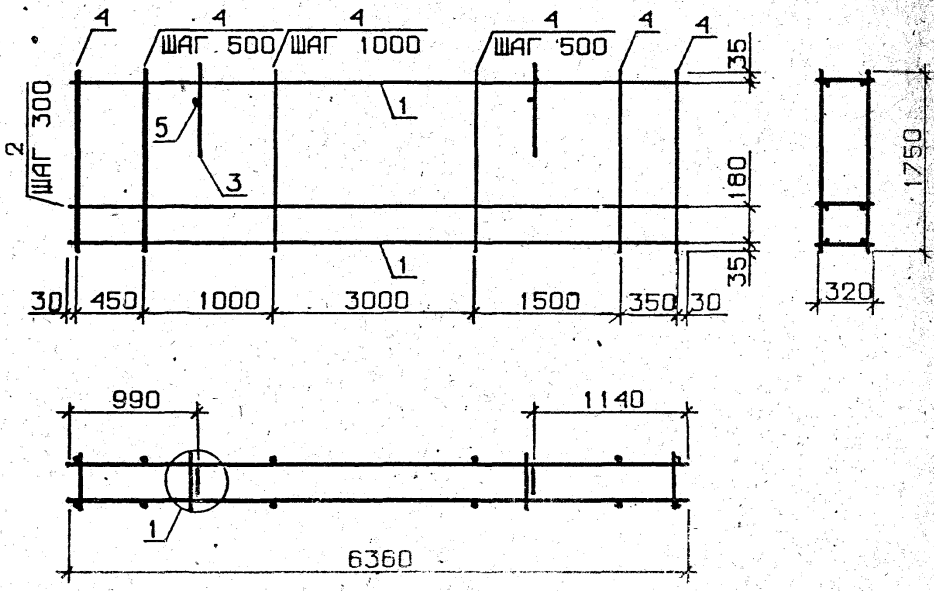

РИС. 2

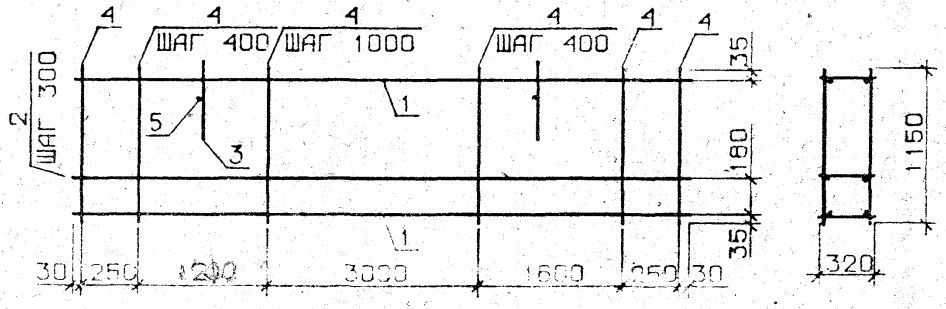

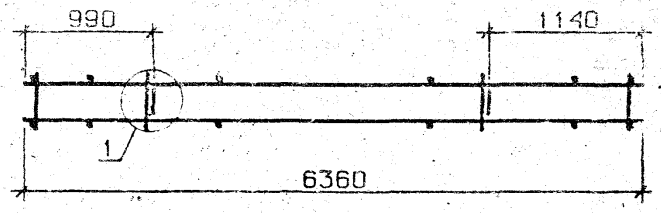

УЗЕЛ 1 – СМ. 1.030.1-1.1-2 СОД1, ЛИСТ 1

ОБОЗНАЧЕНИЕ	МАРКА	РИС	МАССА, КГ
1.030.1-1.1-2 13	КП 64.9.3,5-6	1	29,94
-01	КП 64.12.3,5-6	2	37,70
-02	КП 64.18.3,5-6	3	53,91

НАЧОТД.	ВОРОБЬЕВ	
Н.КОНТР.	МАЛАЧЕВСКИЙ	
ГЛ.СПЕЦ.	[illegible]	
ПРОВЕРИЛ	ЯКИМЧУК	

1.030.1-1.1-2 1306

КАРКАС ПРОСТРАНСТВ. КП 64.9, КП 64.12, КП 64.18
СБОРОЧНЫЙ ЧЕРТЕЖ

СТАДИЯ	МАССА	МАСШТАБ
Р	СМ ТАБЛ	
ЛИСТ	ЛИСТОВ 1	

ГОСГРАЖДАНСТРОЙ
КиевЗНИИЭП

ФОРМАТ	ЗОНА	ПОЗ.	ОБОЗНАЧЕНИЕ	НАИМЕНОВАНИЕ	КОЛ.	ПРИМЕЧАНИЕ
				ДОКУМЕНТАЦИЯ		
А3			1.030.1-1.1-2 14СБ	СБОРОЧНЫЙ ЧЕРТЕЖ		
А3			1.030.1-1.1-2 ООД1	УЗЛЫ АРМАТУРНЫЕ		
			ПЕРЕМЕННЫЕ ДАННЫЕ	ДЛЯ ИСПОЛНЕНИЙ:		
				1.030.1-1.1-2 14 КП 65.9.2,0-2		
				СБОРОЧНЫЕ ЕДИНИЦЫ		
				КАРКАС ПЛОСКИЙ		
А4		1	1.030.1-1.1-3 14	КР137	2	
А4		2	1.030.1-1.1-3 14-05	КР142	2	
А4		3	1.030.1-1.1-3 01-02	ПЕТЛЯ СТРОПОВОЧНАЯ СП3	2	
				ДЕТАЛИ		
				СТ. ОТД. ГОСТ 6727-80		
БЧ		4	5.041.850	Ф5 ВР-I L=850	30	0.12КГ
				СТ. ОТД. ГОСТ 5781-82		
БЧ		5	8.013.170	Ф8 А-III L=170	2	0.07КГ
				1.030.1-1.1-2 14-01 КП 65.9.2,0-4		
				СБОРОЧНЫЕ ЕДИНИЦЫ		
				КАРКАС ПЛОСКИЙ		
А4		1	1.030.1-1.1-3 14-02	КР139	2	
А4		2	1.030.1-1.1-3 14-07	КР144	2	
А4		3	1.030.1-1.1-3 01-02	ПЕТЛЯ СТРОПОВОЧНАЯ СП3	2	
				ДЕТАЛИ		
				СТ. ОТД. ГОСТ 6727-80		
БЧ		4	5.041.850	Ф5 ВР-I L=850	30	0.12КГ
				СТ. ОТД. ГОСТ 5781-82		
БЧ		5	8.013.170	Ф8 А-III L=170	2	0.07КГ
				1.030.1-1.1-2 14-02 КП 65.9.2,0-6		
				СБОРОЧНЫЕ ЕДИНИЦЫ		

1.030.1-1.1-2 14

НАЧ.ОТД.	БОРИСЕНКО		КАРКАС ПРОСТРАНСТВ. КП 65.9, КП 65.12, КП 65.18	СТАДИЯ	ЛИСТ	ЛИСТОВ
Н.КОНТР.	МАЛАЧЕВСКИЙ			Р	1	4
ГЛ.СПЕЦ.	КОВАЛЬЧУК			ГОСГРАЖДАНСТРОЙ КиевЗНИИЭП		
ПРОВЕРИЛ	ЯКИМЧУК					
РАЗРАБ.	ЯРЕМЧИШИН					

КиевЗНИИЭП ТПП КОРТ

ФОРМАТ	ЗОНА	ПОЗ.	ОБОЗНАЧЕНИЕ	НАИМЕНОВАНИЕ	КОЛ.	ПРИМЕЧАНИЕ
				КАРКАС ПЛОСКИЙ		
А4		1	1.030.1-1.1-3 14-03	КР140	2	
А4		2	1.030.1-1.1-3 14-08	КР145	2	
А4		3	1.030.1-1.1-3 01-02	ПЕТЛЯ СТРОПОВОЧНАЯ СП3	2	
				ДЕТАЛИ		
				СТ. ОТД. ГОСТ 6727-80		
БЧ		4	5.041.850	Ф5 ВР-I L=850	30	0.12КГ
				СТ. ОТД. ГОСТ 5781-82		
БЧ		5	8.013.170	Ф8 А-III L=170	2	0.07КГ
				1.030.1-1.1-2 14-03 КП 65.12.2,0-2		
				СБОРОЧНЫЕ ЕДИНИЦЫ		
				КАРКАС ПЛОСКИЙ		
А4		1	1.030.1-1.1-3 14	КР137	2	
А4		2	1.030.1-1.1-3 14-05	КР142	3	
А4		3	1.030.1-1.1-3 01-03	ПЕТЛЯ СТРОПОВОЧНАЯ СП4	2	
				ДЕТАЛИ		
				СТ. ОТД. ГОСТ 6727-80		
БЧ		4	5.041.1150	Ф5 ВР-I L=1150	26	0.16КГ
				СТ. ОТД. ГОСТ 5781-82		
БЧ		5	10.013.170	Ф10 А-III L=170	2	0.10КГ
				1.030.1-1.1-2 14-04 КП 65.12.2,0-4		
				СБОРОЧНЫЕ ЕДИНИЦЫ		
				КАРКАС ПЛОСКИЙ		
А4		1	1.030.1-1.1-3 14-02	КР139	2	
А4		2	1.030.1-1.1-3 14-07	КР144	3	
А4		3	1.030.1-1.1-3 01-03	ПЕТЛЯ СТРОПОВОЧНАЯ СП4	2	
				ДЕТАЛИ		
				СТ. ОТД. ГОСТ 6727-80		
БЧ		4	5.041.1150	Ф5 ВР-I L=1150	26	0.16КГ
				СТ. ОТД. ГОСТ 5781-82		
БЧ		5	10.013.170	Ф10 А-III L=170	2	0.10КГ
				1.030.1-1.1-2 14-05 КП 65.12.2,0-6		
				СБОРОЧНЫЕ ЕДИНИЦЫ		

ЭПВЦ КиевЗНИИЭП ОПЕРАТОР ТПП КОРТ

СКАЛА

ВЗАМ.ИНВ.№ | ПОДПИСЬ И ДАТА | ИНВ.№ПОДЛ.

1.030.1-1.1-2 14 | ЛИСТ 2

1000-01 32

ФОРМАТ	ЗОНА	ПОЗ.	ОБОЗНАЧЕНИЕ	НАИМЕНОВАНИЕ	КОЛ	ПРИМЕЧАНИЕ
				КАРКАС ПЛОСКИЙ		
А4		1	1.030.1-1.1-3 14-03	КР140	2	
А4		2	1.030.1-1.1-3 14-08	КР145	3	
А4		3	1.030.1-1.1-3 01-03	ПЕТЛЯ СТРОПОВОЧНАЯ СП4	2	
				ДЕТАЛИ		
				СТ. ОТД. ГОСТ 6727-80		
БЧ		4	5.041.1150	Ф5 ВР-I L=1150	26	0.16КГ
				СТ. ОТД. ГОСТ 5781-82		
БЧ		5	10.013.170	Ф10 А-III L=170	2	0.10КГ
				1.030.1-1.1-2 14-06 КП 65.18.2,0-1		
				СБОРОЧНЫЕ ЕДИНИЦЫ		
				КАРКАС ПЛОСКИЙ		
А4		1	1.030.1-1.1-3 14	КР137	2	
А4		2	1.030.1-1.1-3 14-05	КР142	5	
А4		3	1.030.1-1.1-3 01-04	ПЕТЛЯ СТРОПОВОЧНАЯ СП5	2	
				ДЕТАЛИ		
				СТ. ОТД. ГОСТ 6727-80		
БЧ		4	5.041.1750	Ф5 ВР-I L=1750	22	0.24КГ
				СТ. ОТД. ГОСТ 5781-82		
БЧ		5	10.013.170	Ф10 А-III L=170	2	0.10КГ
				1.030.1-1.1-2 14-07 КП 65.18.2,0-3		
				СБОРОЧНЫЕ ЕДИНИЦЫ		
				КАРКАС ПЛОСКИЙ		
А4		1	1.030.1-1.1-3 14-01	КР138	2	
А4		2	1.030.1-1.1-3 14-06	КР143	5	
А4		3	1.030.1-1.1-3 01-04	ПЕТЛЯ СТРОПОВОЧНАЯ СП5	2	
				ДЕТАЛИ		
				СТ. ОТД. ГОСТ 6727-80		
БЧ		4	5.041.1750	Ф5 ВР-I L=1750	22	0.24КГ
				СТ. ОТД. ГОСТ 5781-82		
БЧ		5	10.013.170	Ф10 А-III L=170	2	0.10КГ
				1.030.1-1.1-2 14-08 КП 65.18.2,0-4		
				СБОРОЧНЫЕ ЕДИНИЦЫ		

ЭПВЦ Киев ЗНИИЭП | ТЛП КОРТ | Власов

1.030.1-1.1-2 14 | ЛИСТ 3

ФОРМАТ	ЗОНА	ПОЗ.	ОБОЗНАЧЕНИЕ	НАИМЕНОВАНИЕ	КОЛ	ПРИМЕЧАНИЕ
				КАРКАС ПЛОСКИЙ		
А4		1	1.030.1-1.1-3 14-02	КР139	2	
А4		2	1.030.1-1.1-3 14-07	КР144	5	
А4		3	1.030.1-1.1-3 01-04	ПЕТЛЯ СТРОПОВОЧНАЯ СП5	2	
				ДЕТАЛИ		
				СТ. ОТД. ГОСТ 6727-80		
БЧ		4	5.041.1750	Ф5 ВР-I L=1750	22	0.24КГ
				СТ. ОТД. ГОСТ 5781-82		
БЧ		5	10.013.170	Ф10 А-III L=170	2	0.10КГ
				1.030.1-1.1-2 14-09 КП 65.18.2,0-5		
				СБОРОЧНЫЕ ЕДИНИЦЫ		
				КАРКАС ПЛОСКИЙ		
А4		1	1.030.1-1.1-3 14-03	КР140	2	
А4		2	1.030.1-1.1-3 14-08	КР145	5	
А4		3	1.030.1-1.1-3 01-04	ПЕТЛЯ СТРОПОВОЧНАЯ СП5	2	
				ДЕТАЛИ		
				СТ. ОТД. ГОСТ 6727-80		
БЧ		4	5.041.1750	Ф5 ВР-I L=1750	22	0.24КГ
				СТ. ОТД. ГОСТ 5781-82		
БЧ		5	10.013.170	Ф10 А-III L=170	2	0.10КГ
				1.030.1-1.1-2 14-10 КП 65.18.2,0-6		
				СБОРОЧНЫЕ ЕДИНИЦЫ		
				КАРКАС ПЛОСКИЙ		
А4		1	1.030.1-1.1-3 14-04	КР141	2	
А4		2	1.030.1-1.1-3 14-09	КР146	5	
А4		3	1.030.1-1.1-3 01-04	ПЕТЛЯ СТРОПОВОЧНАЯ СП5	2	
				ДЕТАЛИ		
				СТ. ОТД. ГОСТ 6727-80		
БЧ		4	5.041.1750	Ф5 ВР-I L=1750	22	0.24КГ
				СТ. ОТД. ГОСТ 5781-82		
БЧ		5	10.013.170	Ф10 А-III L=170	2	0.10КГ

ЭПВЦ Киев ЗНИИЭП | ОПЕРАТОР ТЛП КОРТ | СКАЛА Власов

ВЗАМ.ИНВ.№ | ПОДПИСЬ И ДАТА | ИНВ.№ПОДЛ

1.030.1-1.1-2 14 | ЛИСТ 4

Типовой проект ТПП КОРТ Киев ЗНИИЭП

РИС. 1

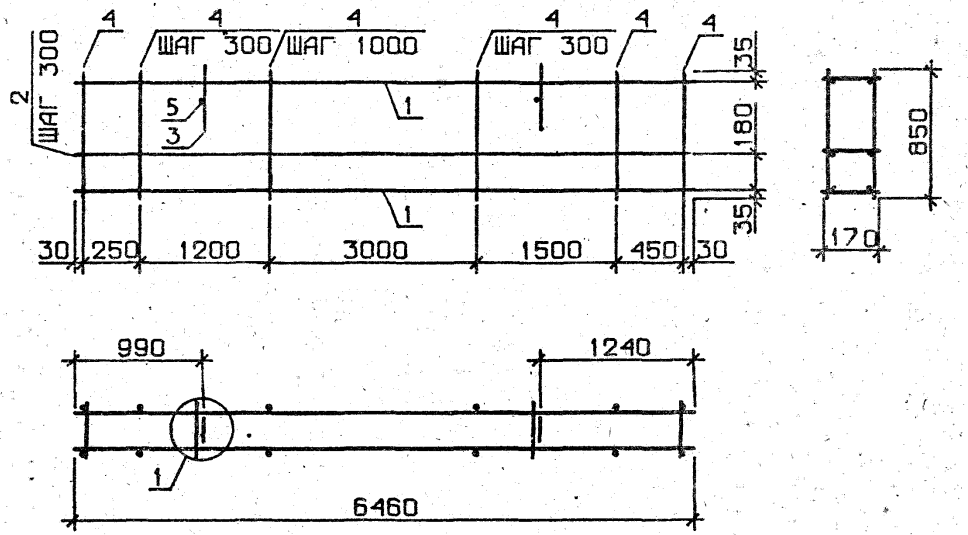

РИС. 2

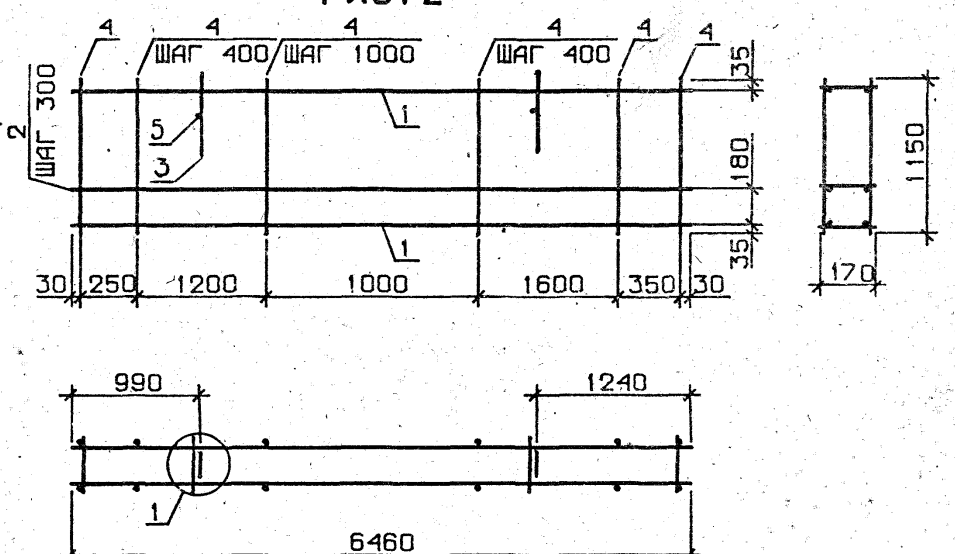

РИС. 3

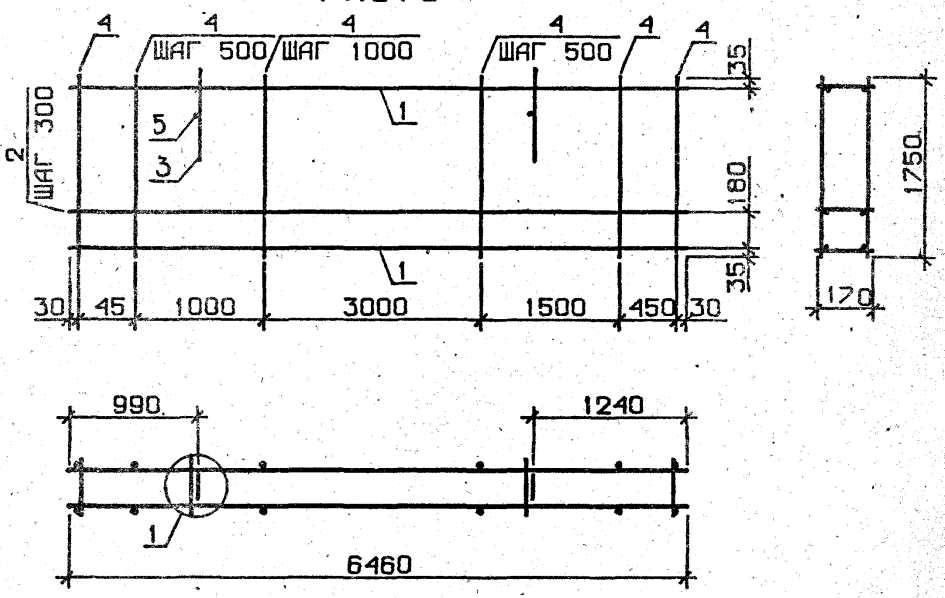

ОБОЗНАЧЕНИЕ	МАРКА	РИС	МАССА, КГ
1.030.1-1.1-2 14	КП 65.9.2,0-2	1	18.68
-01	КП 65.9.2,0-4	1	39.28
-02	КП 65,9.2,0-6	1	53.30
-03	КП 65.12.2,0-2	2	23.61
-04	КП 65.12.2,0-4	2	49.10
-05	КП 65.12.2,0-6	2	66.62
-06	КП 65.18.2,0-1	3	32.70
-07	КП 65.18.2,0-3	3	48.32
-08	КП 65.18.2,0-4	3	68.39
-09	КП 65.18.2,0-5	3	92.92
-10	КП 65.18.2,0-6	3	121.92

УЗЕЛ 1 – СМ. 1.030.1-1.1-2 ООД1, ЛИСТ 1

НАЧ.ОТД.	БОРИСЕНКО	
Н.КОНТР.	МАЛАЧЕВСКИЙ	
ГЛ.СПЕЦ.	КОБАЛЬЧУК	
ПРОВЕРИЛ	ЯКИМЧУК	
РАЗРАБ.	ЖУКОВСКИЙ	

1.030.1-1.1-2 1406

КАРКАС ПРОСТРАНСТВ. КП 65.9, КП 65.12; КП 65.18
СБОРОЧНЫЙ ЧЕРТЕЖ

СТАДИЯ	МАССА	МАСШТАБ
Р	СМ ТАБЛ	
ЛИСТ	ЛИСТОВ 1	

ГОСГРАЖДАНСТРОЙ
КиевЗНИИЭП

ФОРМАТ	ЗОНА	ПОЗ.	ОБОЗНАЧЕНИЕ	НАИМЕНОВАНИЕ	КОЛ.	ПРИМЕЧАНИЕ
				ДОКУМЕНТАЦИЯ		
А3			1.030.1-1.1-2 15СБ	СБОРОЧНЫЙ ЧЕРТЕЖ		
А3			1.030.1-1.1-2 0ОД1	УЗЛЫ АРМАТУРНЫЕ		
				ДЕТАЛИ		
БЧ		5	10.013.220	СТ. ОТД. ГОСТ 5781-82 Ф10 А-III L=220	2	0.14КГ
				ПЕРЕМЕННЫЕ ДАННЫЕ	ДЛЯ ИСПОЛНЕНИЙ:	
					1.030.1-1.1-2 15 КП 65,5.9.2,5-2	
					СБОРОЧНЫЕ ЕДИНИЦЫ	
А4		1	1.030.1-1.1-3 15	КАРКАС ПЛОСКИЙ КР147	2	
А4		2	1.030.1-1.1-3 15-04	КР151	2	
А4		3	1.030.1-1.1-3 01-03	ПЕТЛЯ СТРОПОВОЧНАЯ СП4	2	
				ДЕТАЛИ		
БЧ		4	5.041.850	СТ. ОТД. ГОСТ 6727-80 Ф5 ВР-I L=850	30	0.12КГ
					1.030.1-1.1-2 15-01 КП 65,5.9.2,5-4	
					СБОРОЧНЫЕ ЕДИНИЦЫ	
А4		1	1.030.1-1.1-3 15-02	КАРКАС ПЛОСКИЙ КР149	2	
А4		2	1.030.1-1.1-3 15-06	КР153	2	
А4		3	1.030.1-1.1-3 01-03	ПЕТЛЯ СТРОПОВОЧНАЯ СП4	2	
				ДЕТАЛИ		
БЧ		4	5.041.850	СТ. ОТД. ГОСТ 6727-80 Ф5 ВР-I L=850	30	0.12КГ
					1.030.1-1.1-2 15-02 КП 65,5.9.2,5-6	

1.030.1-1.1-2 15

НАЧ.ОТД.	БОРИСЕНКО	
Н.КОНТР.	МАЛАЧЕВСКИЙ	
ГЛ.СПЕЦ.	КОВАЛЬЧУК	
ПРОВЕРИЛ	ЯКИМЧУК	
РАЗРАБ.	ЯРЕМЧИШИН	

КАРКАС ПРОСТРАНСТВ.
КП 65.5.9, КП 65,5.12,
КП 65,5.18

СТАДИЯ	ЛИСТ	ЛИСТОВ
Р	1	3

ГОСГРАЖДАНСТРОЙ
КиевЗНИИЭП

ФОРМАТ А4

ТПП КОРТ Киев ЗНИИЭП

ФОРМАТ	ЗОНА	ПОЗ.	ОБОЗНАЧЕНИЕ	НАИМЕНОВАНИЕ	КОЛ.	ПРИМЕЧАНИЕ
				СБОРОЧНЫЕ ЕДИНИЦЫ		
А4		1	1.030.1-1.1-3 15-03	КАРКАС ПЛОСКИЙ КР150	2	
А4		2	1.030.1-1.1-3 15-07	КР154	2	
А4		3	1.030.1-1.1-3 01-03	ПЕТЛЯ СТРОПОВОЧНАЯ СП4	2	
				ДЕТАЛИ		
БЧ		4	5.041.850	СТ. ОТД. ГОСТ 6727-80 Ф5 ВР-I L=850	30	0.12КГ
					1.030.1-1.1-2 15-03 КП 65,5.12.2,5-3	
					СБОРОЧНЫЕ ЕДИНИЦЫ	
А4		1	1.030.1-1.1-3 15	КАРКАС ПЛОСКИЙ КР147	2	
А4		2	1.030.1-1.1-3 15-04	КР151	3	
А4		3	1.030.1-1.1-3 01-03	ПЕТЛЯ СТРОПОВОЧНАЯ СП4	2	
				ДЕТАЛИ		
БЧ		4	5.041.1150	СТ. ОТД. ГОСТ 6727-80 Ф5 ВР-I L=1150	26	0.16КГ
					1.030.1-1.1-2 15-04 КП 65,5.12.2,5-5	
					СБОРОЧНЫЕ ЕДИНИЦЫ	
А4		1	1.030.1-1.1-3 15-01	КАРКАС ПЛОСКИЙ КР148	2	
А4		2	1.030.1-1.1-3 15-05	КР152	3	
А4		3	1.030.1-1.1-3 01-03	ПЕТЛЯ СТРОПОВОЧНАЯ СП4	2	
				ДЕТАЛИ		
БЧ		4	5.041.1150	СТ. ОТД. ГОСТ 6727-80 Ф5 ВР-I L=1150	26	0.16КГ
					1.030.1-1.1-2 15-05 КП 65,5.12.2,5-6	
					СБОРОЧНЫЕ ЕДИНИЦЫ	
А4		1	1.030.1-1.1-3 15-02	КАРКАС ПЛОСКИЙ КР149	2	
А4		2	1.030.1-1.1-3 15-06	КР153	3	
А4		3	1.030.1-1.1-3 01-03	ПЕТЛЯ СТРОПОВОЧНАЯ СП4	2	

ЭПВЦ Киев ЗНИИЭП | ОПЕРАТОР | СКАЛА | ВЗАМ.ИНВ.№ | ПОДПИСЬ И ДАТА | ИНВ.№ ПОДЛ.

1.030.1-1.1-2 15

ЛИСТ 2

10045-01 25

ФОРМАТ А4

ФОРМАТ	ЗОНА	ПОЗ.	ОБОЗНАЧЕНИЕ	НАИМЕНОВАНИЕ	КОЛ	ПРИМЕЧАНИЕ
				ДЕТАЛИ		
				СТ. ОТД. ГОСТ 6727-80		
БЧ	4		5.041.1150	Ф5 ВР-I L=1150	26	0.16КГ
				1.030.1-1.1-2 15-06		
				КП 65,5.18.2,5-2		
				СБОРОЧНЫЕ ЕДИНИЦЫ		
				КАРКАС ПЛОСКИЙ		
А4	1		1.030.1-1.1-3 15	КР147	2	
А4	2		1.030.1-1.1-3 15-04	КР151	5	
А4	3		1.030.1-1.1-3 01-05	ПЕТЛЯ СТРОПОВОЧНАЯ СП6	2	
				ДЕТАЛИ		
				СТ. ОТД. ГОСТ 6727-80		
БЧ	4		5.041.1750	Ф5 ВР-I L=1750	22	0.24КГ
				1.030.1-1.1-2 15-07		
				КП 65,5.18.2,5-4		
				СБОРОЧНЫЕ ЕДИНИЦЫ		
				КАРКАС ПЛОСКИЙ		
А4	1		1.030.1-1.1-3 15-01	КР148	2	
А4	2		1.030.1-1.1-3 15-05	КР152	5	
А4	3		1.030.1-1.1-3 01-05	ПЕТЛЯ СТРОПОВОЧНАЯ СП6	2	
				ДЕТАЛИ		
				СТ. ОТД. ГОСТ 6727-80		
БЧ	4		5.041.1750	Ф5 ВР-I L=1750	22	0.24КГ
				1.030.1-1.1-2 15-08		
				КП 65,5.18.2,5-6		
				СБОРОЧНЫЕ ЕДИНИЦЫ		
				КАРКАС ПЛОСКИЙ		
А4	1		1.030.1-1.1-3 15-02	КР149	2	
А4	2		1.030.1-1.1-3 15-06	КР153	5	
А4	3		1.030.1-1.1-3 01-05	ПЕТЛЯ СТРОПОВОЧНАЯ СП6	2	
				ДЕТАЛИ		
				СТ. ОТД. ГОСТ 6727-80		
БЧ	4		5.041.1750	Ф5 ВР-I L=1750	22	0.24КГ

ЭПВЦ Киев ЗНИИЭП | ОПЕРАТОР ТЛП КОРТ | СКАЛА | ВЗАМ.ИНВ.№ | ПОДПИСЬ И ДАТА | ИНВ.№ ПОДЛ.

ЛИСТ

ЭПВЦ Киев ЗНИИЭП | ОПЕРАТОР ТЛП КОРТ | ВЗАМ.ИНВ.№ | ПОДПИСЬ И ДАТА | ИНВ.№ ПОДЛ.

ЛИСТ

ЭЛЬБУС Киев ЗНИИЭП ОПЕРАТОР ТЛП КОРТ УКНИИ Власов

РИС. 1

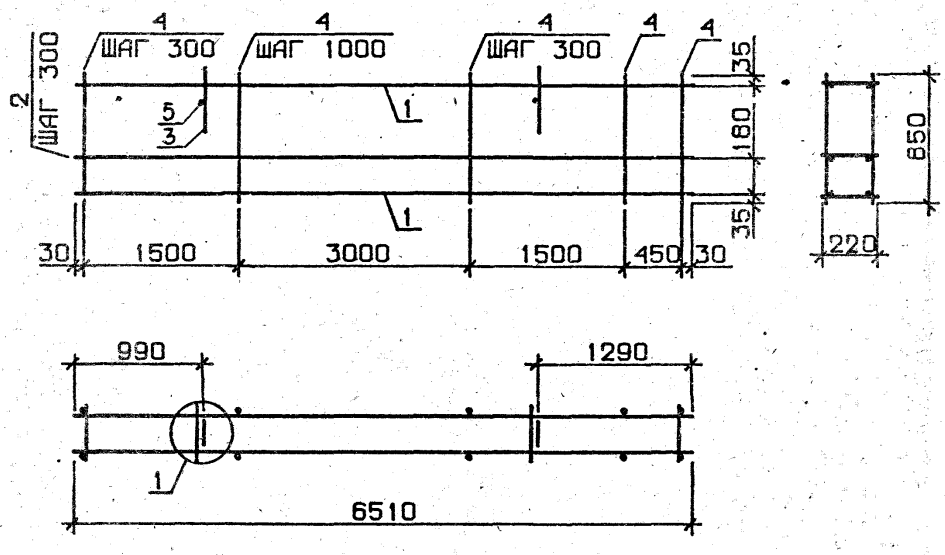

РИС. 2

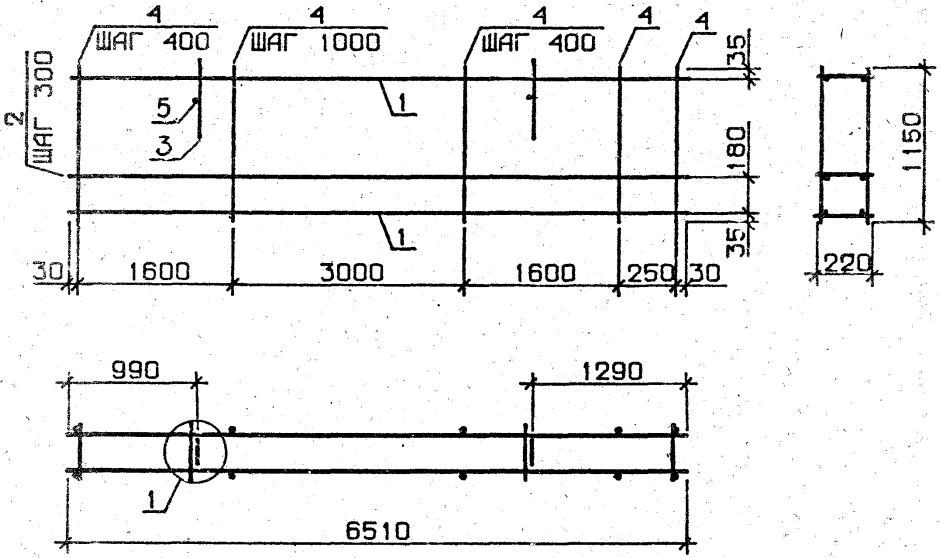

РИС. 3

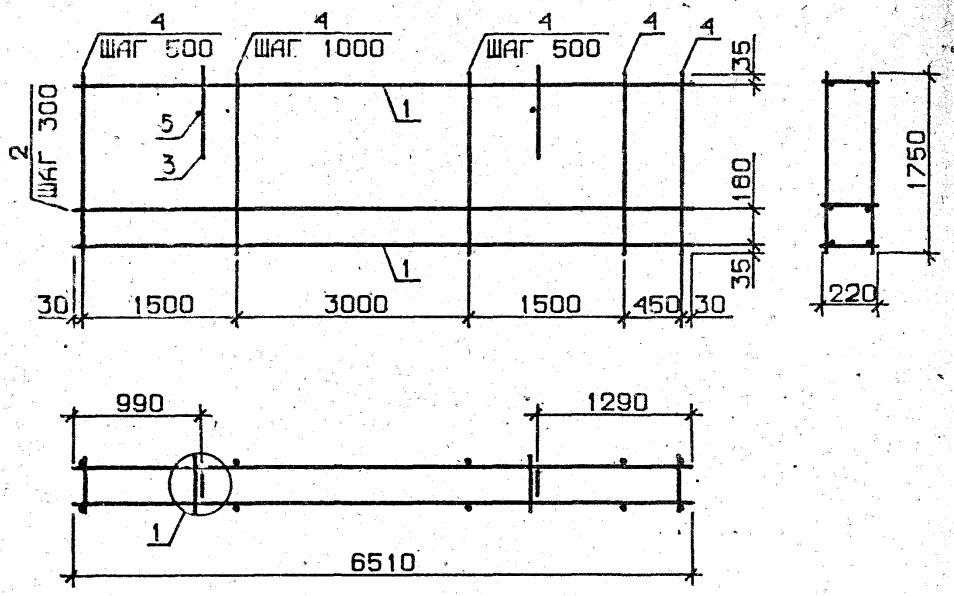

ОБОЗНАЧЕНИЕ	МАРКА	РИС	МАССА, КГ
1.030.1-1.1-2 15	КП 65,5.9.2,5-2	1	20.19
-01	КП 65,5.9.2,5-4	1	40.74
-02	КП 65,5.9.2,5-6	1	54.87
-03	КП 65,5.12.2,5-3	2	24.13
-04	КП 65,5.12.2,5-5	2	35.37
-05	КП 65,5.12.2,5-6	2	49.82
-06	КП 65,5.18.2,5-2	3	35.63
-07	КП 65,5.18.2,5-4	3	51.37
-08	КП 65,5.18.2,5-6	3	71.59

УЗЕЛ 1 – СМ. 1.030.1-1.1-2 0001, ЛИСТ 1

НАЧ.ОТД.	БОРИСЕНКО	
Н.КОНТР	МАЛАЧЕВСКИЙ	
ГЛ.СПЕЦ.	КОВАЛЬЧУК	
ПРОВЕРИЛ	АКИМЧУК	

1.030.1-1.1-2 1506

КАРКАС ПРОСТРАНСТВ. КП 65,5.9, КП 65,5.12, КП 65,5.18 СБОРОЧНЫЙ ЧЕРТЕЖ

СТАДИЯ	МАССА	МАСШТАБ
Р	СМ ТАБЛ	
ЛИСТ	ЛИСТОВ 1	

ГОСГРАЖДАНСТРОЙ КиевЗНИИЭП

ФОРМАТ	ЗОНА	ПОЗ.	ОБОЗНАЧЕНИЕ	НАИМЕНОВАНИЕ	КОЛ.	ПРИМЕЧАНИЕ
				ДОКУМЕНТАЦИЯ		
А3			1.030.1-1.1-2 16СБ	СБОРОЧНЫЙ ЧЕРТЕЖ		
А3			1.030.1-1.1-2 00Д1	УЗЛЫ АРМАТУРНЫЕ		
			ПЕРЕМЕННЫЕ ДАННЫЕ	ДЛЯ ИСПОЛНЕНИЙ:		
				1.030.1-1.1-2 16 КП 66.9.3,0-6		
				СБОРОЧНЫЕ ЕДИНИЦЫ		
				КАРКАС ПЛОСКИЙ		
А4	1		1.030.1-1.1-3 16-01	КР156	2	
А4	2		1.030.1-1.1-3 16-03	КР158	2	
А4	3		1.030.1-1.1-3 01-03	ПЕТЛЯ СТРОПОВОЧНАЯ СП4	2	
				ДЕТАЛИ		
				СТ. ОТД. ГОСТ 6727-80		
БЧ	4		5.041.850	Ф5 ВР-I L=850	32	0.12КГ
				СТ. ОТД. ГОСТ 5781-82		
БЧ	5		10.013.270	Ф10 А-III L=270	2	0.17КГ
				1.030.1-1.1-2 16-01 КП 66.12.3,0-3		
				СБОРОЧНЫЕ ЕДИНИЦЫ		
				КАРКАС ПЛОСКИЙ		
А4	1		1.030.1-1.1-3 16	КР155	2	
А4	2		1.030.1-1.1-3 16-02	КР157	3	
А4	3		1.030.1-1.1-3 01-04	ПЕТЛЯ СТРОПОВОЧНАЯ СП5	2	
				ДЕТАЛИ		
				СТ. ОТД. ГОСТ 6727-80		
БЧ	4		5.041.1150	Ф5 ВР-I L=1150	26	0.16КГ
				СТ. ОТД. ГОСТ 5781-82		
БЧ	5		10.013.270	Ф10 А-III L=270	2	0.17КГ
				1.030.1-1.1-2 16-02 КП 66.12.3,0-6		
				СБОРОЧНЫЕ ЕДИНИЦЫ		
				КАРКАС ПЛОСКИЙ		
А4	1		1.030.1-1.1-3 16-01	КР156	2	
А4	2		1.030.1-1.1-3 16-03	КР158	3	
А4	3		1.030.1-1.1-3 01-04	ПЕТЛЯ СТРОПОВОЧНАЯ СП5	2	
				ДЕТАЛИ		
				СТ. ОТД. ГОСТ 6727-80		
БЧ	4		5.041.1150	Ф5 ВР-I L=1150	26	0.16КГ
				СТ. ОТД. ГОСТ 5781-82		
БЧ	5		10.013.270	Ф10 А-III L=270	2	0.17КГ
				1.030.1-1.1-2 16-03 КП 66.18.3,0-2		
				СБОРОЧНЫЕ ЕДИНИЦЫ		
				КАРКАС ПЛОСКИЙ		
А4	1		1.030.1-1.1-3 16	КР155	2	
А4	2		1.030.1-1.1-3 16-02	КР157	5	
А4	3		1.030.1-1.1-3 01-06	ПЕТЛЯ СТРОПОВОЧНАЯ СП7	2	
				ДЕТАЛИ		
				СТ. ОТД. ГОСТ 6727-80		
БЧ	4		5.041.1750	Ф5 ВР-I L=1750	22	0.24КГ
				СТ. ОТД. ГОСТ 5781-82		
БЧ	5		12.013.270	Ф12 А-III L=270	2	0.24КГ
				1.030.1-1.1-2 16-04 КП 66.18.3,0-6		
				СБОРОЧНЫЕ ЕДИНИЦЫ		
				КАРКАС ПЛОСКИЙ		
А4	1		1.030.1-1.1-3 16-01	КР156	2	
А4	2		1.030.1-1.1-3 16-03	КР158	5	
А4	3		1.030.1-1.1-3 01-06	ПЕТЛЯ СТРОПОВОЧНАЯ СП7	2	
				ДЕТАЛИ		
				СТ. ОТД. ГОСТ 6727-80		
БЧ	4		5.041.1750	Ф5 ВР-I L=1750	22	0.24КГ
				СТ. ОТД. ГОСТ 5781-82		
БЧ	5		12.013.270	Ф12 А-III L=270	2	0.24КГ

КиевЗНИИЭП ТЛП КОРТ Васса

СКАЛА Васса

ОПЕРАТОР ТЛП КОРТ

ЭПВЦ КиевЗНИИЭП

ВЗАМ.ИНВ.№

ПОДПИСЬ И ДАТА

ИНВ.№ПОДЛ.

1.030.1-1.1-2 16

НАЧ.ОТД.	БОРИСЕНКО		
Н.КОНТР.	МАЛАЧЕВСКИЙ		
ГЛ.СПЕЦ.	КОВАЛЬЧУК		
ПРОВЕРИЛ	ЯКИМЧУК		

КАРКАС ПРОСТРАНСТВ.
КП 66.9, КП 66.12,
КП 66.18

СТАДИЯ	ЛИСТ	ЛИСТОВ
Р	1	2

ГОСГРАЖДАНСТРОЙ
КиевЗНИИЭП

1.030.1-1.1-2 16

ЛИСТ 2

ЭПВЦ Киев ЗНИИЭП ОПЕРАТОР ТЛП КОРТ СКАЛА
ИНВ.№ | ВЗАМ.ИНВ.№ | ПОДПИСЬ И ДАТА

РИС. 1

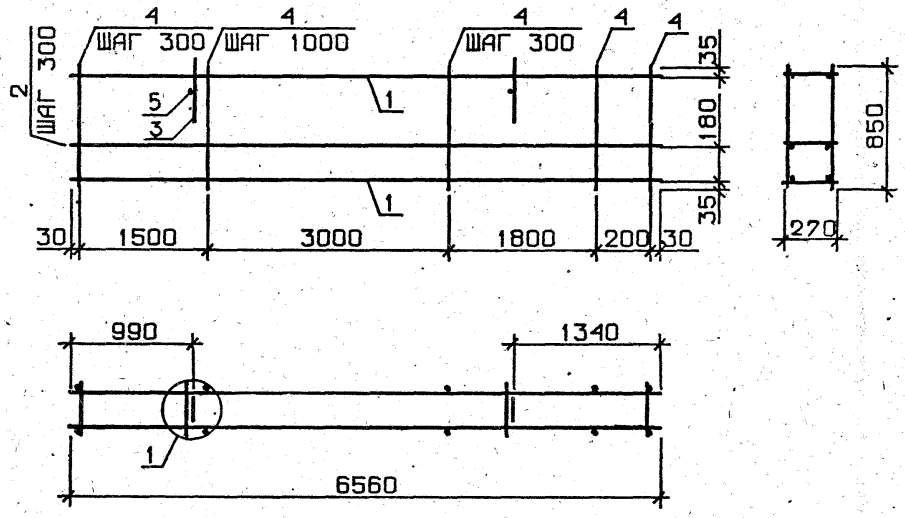

РИС. 2

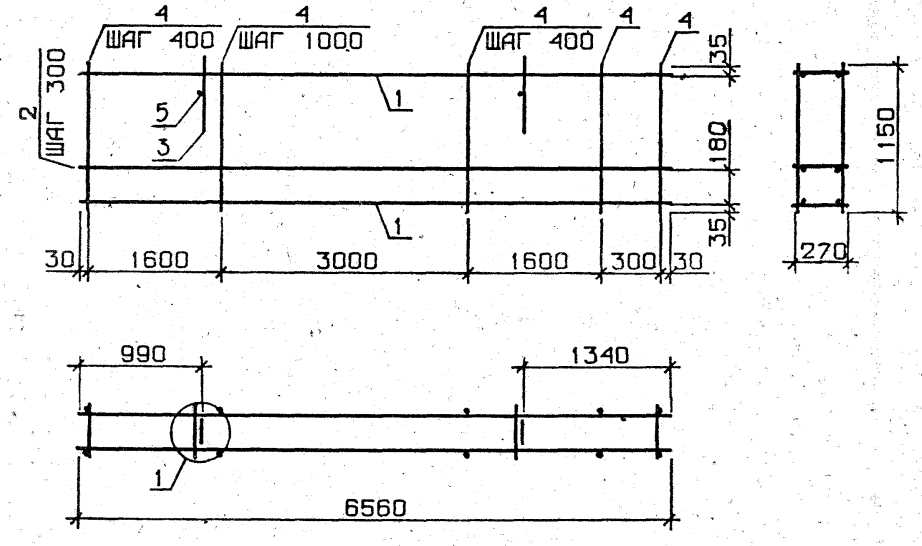

РИС. 3

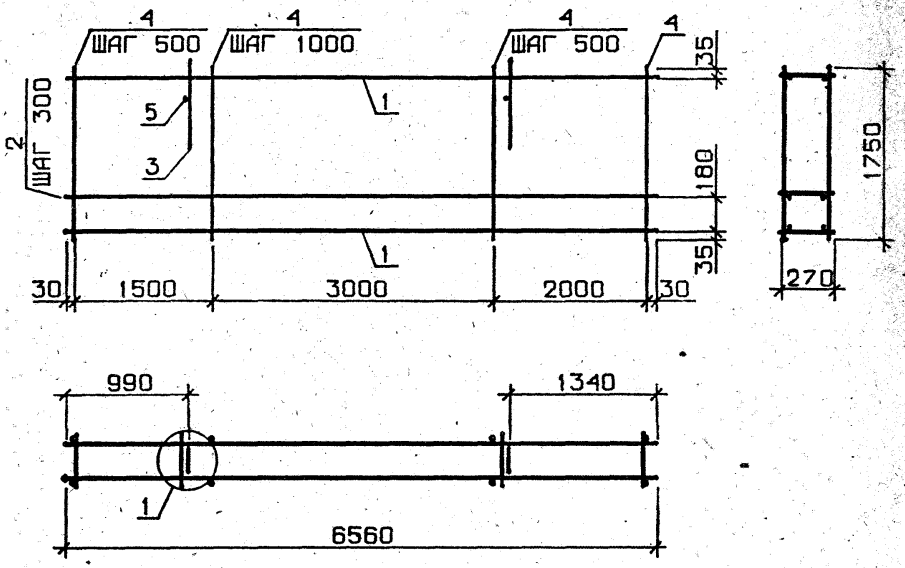

ОБОЗНАЧЕНИЕ	МАРКА	РИС	МАССА, КГ
1.030.1-1.1-2 16	КП 66.9.3,0-6	1	30.46
-01	КП 66.12.3,0-3	2	26.48
-02	КП 66.12.3,0-6	2	37.80
-03	КП 66.18.3,0-2	3	38.25
-04	КП 66.18.3,0-6	3	54.11

УЗЕЛ 1 — СМ. 1.030.1-1.1-2 ООД1, ЛИСТ 1

НАЧ.ОТД.	БОРИСЕНКО	
Н.КОНТР	МАЛАЧЕВСКИЙ	
ГЛ.СПЕЦ.	КОВАЛЬЧУК	
ПРОВЕРИЛ	ЯКИМЧУК	

1.030.1-1.1-2 16ОБ

КАРКАС ПРОСТРАНСТВ. КП 66.9, КП 66.12, КП 66.18
СБОРОЧНЫЙ ЧЕРТЕЖ

СТАДИЯ	МАССА	МАСШТАБ
Р	СМ ТАБЛ	
ЛИСТ	ЛИСТОВ 1	

ГОСГРАЖДАНСТРОЙ
КиевЗНИИЭП

ФОРМАТ	ЗОНА	ПОЗ	ОБОЗНАЧЕНИЕ	НАИМЕНОВАНИЕ	КОЛ.	ПРИМЕЧАНИЕ
				ДОКУМЕНТАЦИЯ		
А3			1.030.1-1.1-2 17СБ	СБОРОЧНЫЙ ЧЕРТЕЖ		
А3			1.030.1-1.1-2 00Д1	УЗЛЫ АРМАТУРНЫЕ		
				СБОРОЧНЫЕ ЕДИНИЦЫ		
А4	1		1.030.1-1.1-3 17	КАРКАС ПЛОСКИЙ КР159	2	
			ПЕРЕМЕННЫЕ ДАННЫЕ	ДЛЯ ИСПОЛНЕНИЙ:		
				1.030.1-1.1-2 17 КП 66.5.9.3,5-6		
				СБОРОЧНЫЕ ЕДИНИЦЫ		
А4	2		1.030.1-1.1-3 17-01	КАРКАС ПЛОСКИЙ КР160	2	
А4	3		1.030.1-1.1-3 01-04	ПЕТЛЯ СТРОПОВОЧНАЯ СП5	2	
				ДЕТАЛИ		
БЧ	4		5.041.850	СТ. ОТД. ГОСТ 6727-80 Ф5 ВР-I L=850	32	0.12КГ
БЧ	5		10.013.320	СТ. ОТД. ГОСТ 5781-82 Ф10 А-Ш L=320	2	0.20КГ
				1.030.1-1.1-2 17-01 КП 66.5.12.3,5-6		
				СБОРОЧНЫЕ ЕДИНИЦЫ		
А4	2		1.030.1-1.1-3 17-01	КАРКАС ПЛОСКИЙ КР160	3	
А4	3		1.030.1-1.1-3 01-05	ПЕТЛЯ СТРОПОВОЧНАЯ СП6	2	
				ДЕТАЛИ		
БЧ	4		5.041.1150	СТ. ОТД. ГОСТ 6727-80 Ф5 ВР-I L=1150	26	0.16КГ
БЧ			10.013.320	СТ. ОТД. ГОСТ 5781-82		
				1.030.1-1.1-2 17-02 КП 66.5.18.3,5-6		
				СБОРОЧНЫЕ ЕДИНИЦЫ		

ФОРМАТ	ЗОНА	ПОЗ	ОБОЗНАЧЕНИЕ	НАИМЕНОВАНИЕ	КОЛ.	ПРИМЕЧАНИЕ
А4	2		1.030.1-1.1-3 17-01	КАРКАС ПЛОСКИЙ КР160	5	
А4	3		1.030.1-1.1-3 01-06	ПЕТЛЯ СТРОПОВОЧНАЯ СП7	2	
				ДЕТАЛИ		
БЧ	4		5.041.1750	СТ. ОТД. ГОСТ 6727-80 Ф5 ВР-I L=1750	22	0.24КГ
БЧ	5		12.013.320	СТ. ОТД. ГОСТ 5781-82 Ф12 А-Ш L=320	2	0.28КГ

ЭПВЦ Киев ЗНИИЭП | ОПЕРАТОР ТЛП КОРТ | СКАЛА

Киев ЗНИИЭП ТЛП КОРТ

НАЧ.ОТД.	Борисенко	
Н.КОНТР.	Малачевский	
ГЛ.СПЕЦ.	Кобарчук	
ПРОВЕРИЛ	Якимчук	

1.030.1-1.1-2 17

КАРКАС ПРОСТРАНСТВ.
КП 66,5.9, КП 66,5.12,
КП 66.5.18

СТАДИЯ	ЛИСТ	ЛИСТОВ
Р	1	2

ГОСГРАЖДАНСТРОЙ
КиевЗНИИЭП

1.030.1-1.1-2 17

Пер.
2

ИНВ.№ ПОДЛ. | ПОДПИСЬ И ДАТА | ВЗАМ. ИНВ.№

РИС. 1

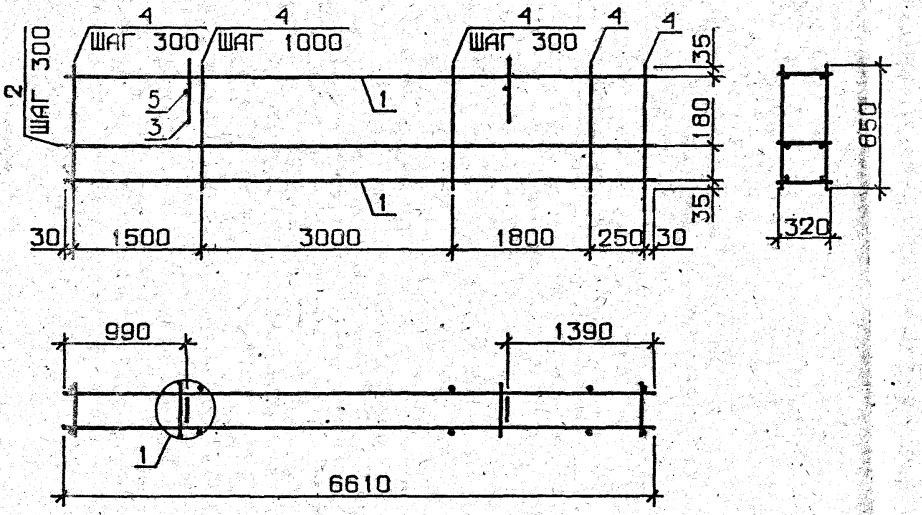

РИС. 2

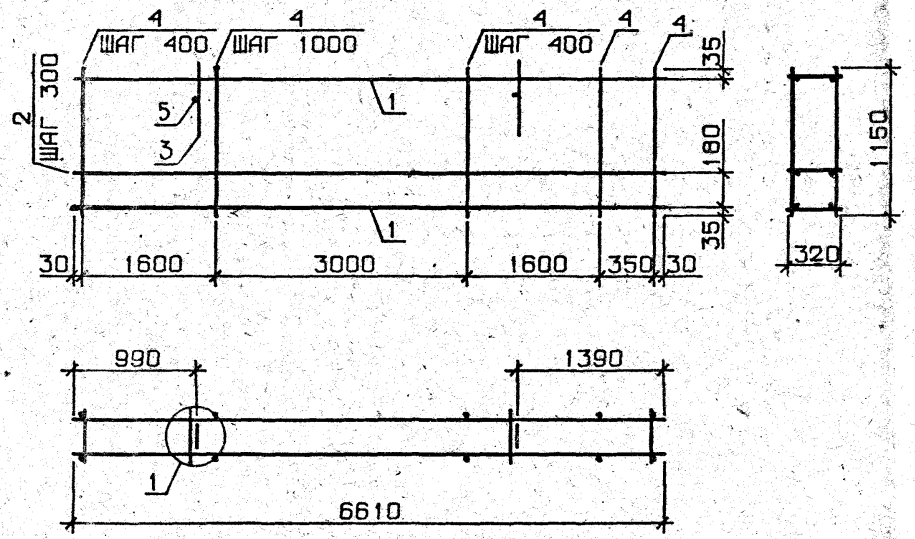

РИС. 3

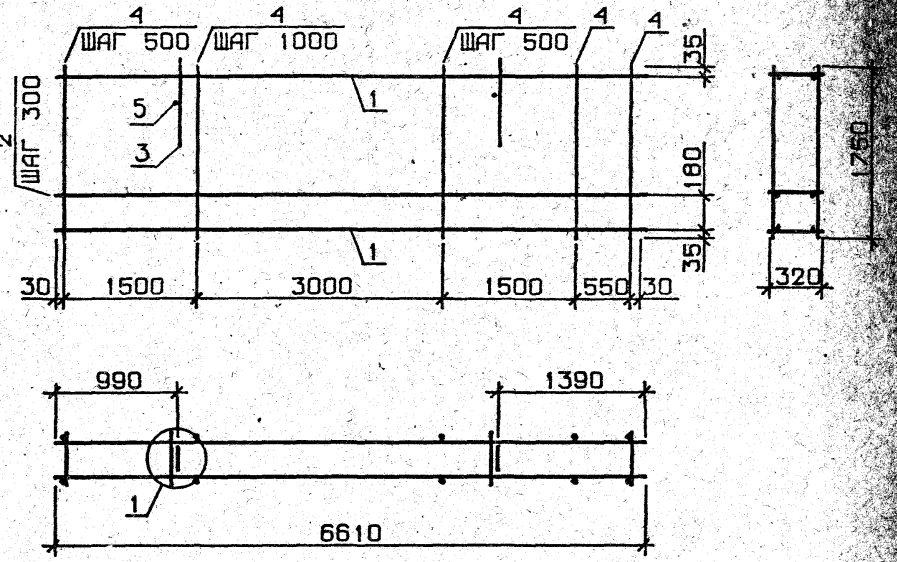

ОБОЗНАЧЕНИЕ	МАРКА	РИС	МАССА, КГ
1.030.1-1.1-2 17	КП 66,5.9.3,5-6	1	32.81
-01	КП 66,5.12.3,5-6	2	40.48
-02	КП 66,5.18.3,5-6	3	55.41

УЗЕЛ 1 - СМ. 1.030.1-1.1-2 ОДА1, ЛИСТ 1

НАЧ.ОТД.	БОРИСЕНКО	
Н.КОНТР	МАЛАЧЕВСКИЙ	
ГЛ.СПЕЦ.	КОВАЛЬЧУК	
ПРОВЕРИЛ	ЯКИМЧУК	
РАЗРАБ.		

1.030.1-1.1-2 1705

КАРКАС ПРОСТРАНСТВ. КП 66,5.9, КП 66,5.12, КП 66,5.18 СБОРОЧНЫЙ ЧЕРТЕЖ

СТАДИЯ	МАССА	МАСШТАБ
Р	СМ ТАБЛ	
ЛИСТ	ЛИСТОВ 1	

ГОСГРАЖДАНСТРОЙ КиевЗНИИЭП

ЭПОЦ Киев ЗНИИЭП ТЛП КОРТ

ФОРМАТ	ЗОНА	ПОЗ.	ОБОЗНАЧЕНИЕ	НАИМЕНОВАНИЕ	КОЛ.	ПРИМЕЧАНИЕ
				ДОКУМЕНТАЦИЯ		
А3			1.030.1-1.1-2 18СБ	СБОРОЧНЫЙ ЧЕРТЕЖ		
А3			1.030.1-1.1-2 90ДЧ	УЗЛЫ АРМАТУРНЫЕ		
				СБОРОЧНЫЕ ЕДИНИЦЫ		
А4		4	1.030.1-1.1-3.01-01	ПЕТЛЯ СТРОПОВОЧНАЯ СП2	2	
				ДЕТАЛИ		
ВЧ		5	5.041.550	СТ. ОТД. ГОСТ 6727-80 Ф5 ВР-I L=550	19	0.08КГ
			ПЕРЕМЕННЫЕ ДАННЫЕ	ДЛЯ ИСПОЛНЕНИЙ:		
				1.030.1-1.1-2 18 КП 27.6.2,5-6-1		
				СБОРОЧНЫЕ ЕДИНИЦЫ		
А4		1	1.030.1-1.1-3 18	КАРКАС ПЛОСКИЙ КР161	1	
А4		2	1.030.1-1.1-3 20	КР177	1	
А4		3	1.030.1-1.1-3 18-01	КР162	1	
				ДЕТАЛИ		
ВЧ		6	8.013.220	СТ. ОТД. ГОСТ 5781-82 Ф8 А-III L=220	2	0.09КГ
				1.030.1-1.1-2 18-01 КП 27.6.3,0-6-1		
				СБОРОЧНЫЕ ЕДИНИЦЫ		
А4		1	1.030.1-1.1-3 18-02	КАРКАС ПЛОСКИЙ КР163	1	
А4		2	1.030.1-1.1-3 20-01	КР178	1	
А4		3	1.030.1-1.1-3 18-03	КР164	1	
				ДЕТАЛИ		
ВЧ		6	8.013.270	СТ. ОТД. ГОСТ 5781-82 Ф8 А-III L=270	2	0.11КГ

1.030.1-1.1-2 18

НАЧ.ОТД.	Борисенко		
И.КОНТР.	Мапочевский		
ГЛ.СПЕЦ.	Ковальчук		
ПРОВЕРИЛ			

КАРКАС ПРОСТРАНСТВ.
КП 27.6; КП 27,5.6

СТАДИЯ	ЛИСТ	ЛИСТОВ
Р	1	3

ГОСГРАЖДАНСТРОЙ
Киевзнипиэп

ТИП КОРП. | ОПЕРАТОР | СКАЛА | ЭПВЦ | ВЗАМ.ИНВ.№ | ПОДПИСЬ И ДАТА | ИНВ.№ ПОДЛ.

ФОРМАТ	ЗОНА	ПОЗ.	ОБОЗНАЧЕНИЕ	НАИМЕНОВАНИЕ	КОЛ.	ПРИМЕЧАНИЕ
				1.030.1-1.1-2 18-02 КП 27.6.3,5-6-1		
				СБОРОЧНЫЕ ЕДИНИЦЫ		
А4		1	1.030.1-1.1-3 18-04	КАРКАС ПЛОСКИЙ КР165	1	
А4		2	1.030.1-1.1-3 20-02	КР179	1	
А4		3	1.030.1-1.1-3 18-05	КР166	1	
				ДЕТАЛИ		
ВЧ		6	8.013.320	СТ. ОТД. ГОСТ 5781-82 Ф8 А-III L=320	2	0.12КГ
				1.030.1-1.1-2 18-03 КП 27.6.4,0-6-1		
				СБОРОЧНЫЕ ЕДИНИЦЫ		
А4		1	1.030.1-1.1-3 18-06	КАРКАС ПЛОСКИЙ КР167	1	
А4		2	1.030.1-1.1-3 20-03	КР180	1	
А4		3	1.030.1-1.1-3 18-07	КР168	1	
				ДЕТАЛИ		
ВЧ		6	8.013.370	СТ. ОТД. ГОСТ 5781-82 Ф8 А-III L=370	2	0.15КГ
				1.030.1-1.1-2 18-04 КП 27,5.6.2,5-6-1		
				СБОРОЧНЫЕ ЕДИНИЦЫ		
А4		1	1.030.1-1.1-3 19	КАРКАС ПЛОСКИЙ КР169	1	
А4		2	1.030.1-1.1-3 20-04	КР181	1	
А4		3	1.030.1-1.1-3 19-01	КР170	1	
				ДЕТАЛИ		
ВЧ		6	8.013.220	СТ. ОТД. ГОСТ 5781-82 Ф8 А-III L=220	2	0.09КГ
				1.030.1-1.1-2 18-05 КП 27,5.6.3,0-6-1		
				СБОРОЧНЫЕ ЕДИНИЦЫ		
А4		1	1.030.1-1.1-3 19-02	КАРКАС ПЛОСКИЙ КР171	1	

1.030.1-1.1-2 18

ФОРМАТ	ЗОНА	ПОЗ	ОБОЗНАЧЕНИЕ	НАИМЕНОВАНИЕ	КОЛ	ПРИМЕЧАНИЕ
А4		2	1.030.1-1.1-3 20-05	КР182	1	
А4		3	1.030.1-1.1-3 19-03	КР172	1	
				ДЕТАЛИ		
БЧ		6	8.013.270	СТ. ОТД. ГОСТ 5781-82 Ф8 А-Ш L=270	2	0.11КГ
				1.030.1-1.1-2 18-06 КП 27,5.6.3,5-6-1		
				СБОРОЧНЫЕ ЕДИНИЦЫ		
				КАРКАС ПЛОСКИЙ		
А4		1	1.030.1-1.1-3 19-04	КР173	1	
А4		2	1.030.1-1.1-3 20-06	КР183	1	
А4		3	1.030.1-1.1-3 19-05	КР174	1	
				ДЕТАЛИ		
БЧ		6	8.013.320	СТ. ОТД. ГОСТ 5781-82 Ф8 А-Ш L=320	2	0.13КГ
				1.030.1-1.1-2 18-07 КП 27,5.6.4,0-6-1		
				СБОРОЧНЫЕ ЕДИНИЦЫ		
				КАРКАС ПЛОСКИЙ		
А4		1	1.030.1-1.1-3 19-06	КР175	1	
А4		2	1.030.1-1.1-3 20-07	КР184	1	
А4		3	1.030.1-1.1-3 19-07	КР176	1	
				ДЕТАЛИ		
БЧ		6	8.013.370	СТ. ОТД. ГОСТ 5781-82 Ф8 А-Ш L=370	2	0.15КГ

ТЛП КОРТ
Киев ЗНИИЭП

ЭПВЦ
Киев ЗНИИЭП
ОПЕРАТОР
ТЛП КОРТ

ФОРМАТ	ЗОНА	ПОЗ	ОБОЗНАЧЕНИЕ	НАИМЕНОВАНИЕ	КОЛ	ПРИМЕЧАНИЕ

ИНВ.№ ПОДЛ | ПОДПИСЬ И ДАТА | ВЗАМ.ИНВ.№

Киев ЗНИИЭП ЦПП КОРП

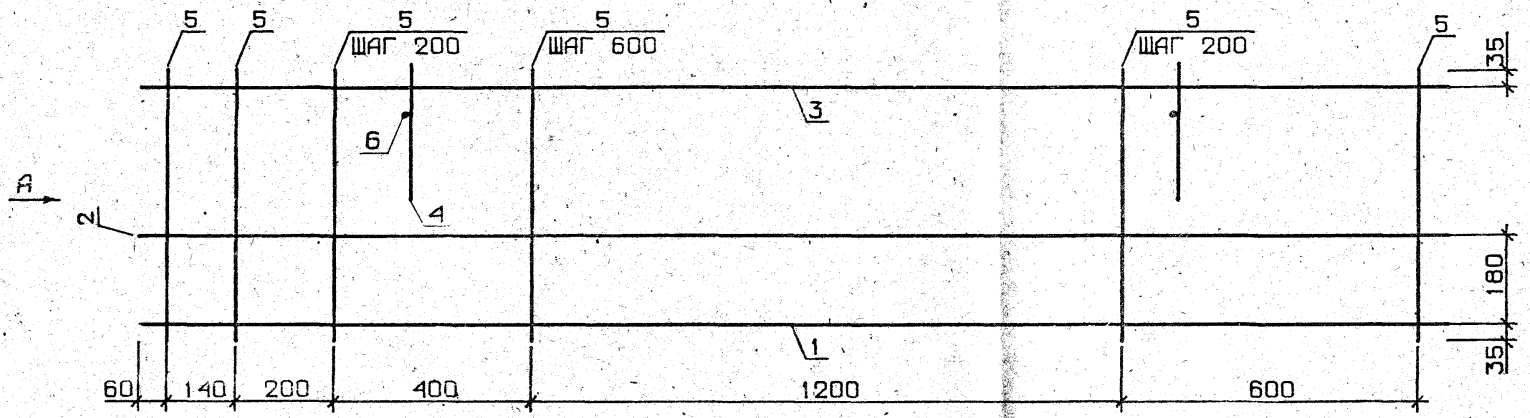

ВИД А

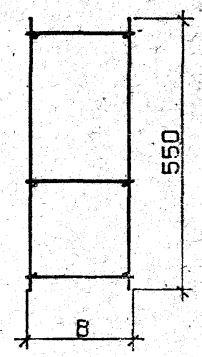

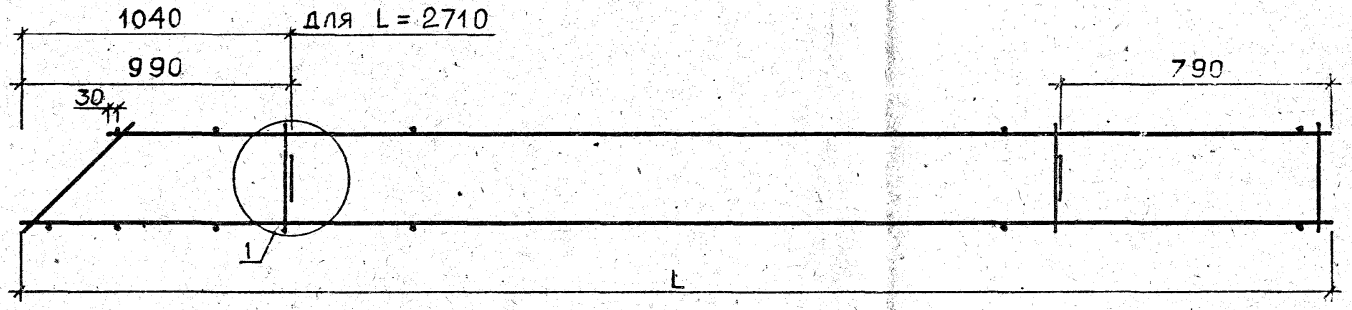

ОБОЗНАЧЕНИЕ	МАРКА	L, ММ	B, ММ	МАССА, КГ
1.030.1-1.1-2 18	КП 27.6.2,5-6-1	2660	220	7.30
-01	КП 27.6.3,0-6-1	2660	270	7.50
-02	КП 27.6.3,5-6-1	2660	320	10.31
-03	КП 27.6.4,0-6-1	2660	370	10.22
-04	КП 27,5.6.2,5-6-1	2710	220	7.37
-05	КП 27,5.6.3,0-6-1	2710	270	7.57
-06	КП 27,5.6.3,5-6-1	2710	320	10.43
-07	КП 27,5.6.4,0-6-1	2710	370	10.34

УЗЕЛ 1 СМ. 1.030.1-1.1-2 ОВ1, ЛИСТ 1

НАЧ.ОТД.	Борисенко	
Н.КОНТР.	Маланчевский	
ГЛ.СПЕЦ.	Ковальчук	
ПРОВЕРИЛ	Крупка	

1.030.1-1.1-2 18СБ

КАРКАС ПРОСТРАНСТВ. КП 27.6, КП 27,5.6

СБОРОЧНЫЙ ЧЕРТЕЖ

СТАДИЯ	МАССА	МАСШТАБ
Р	СМ ТАБЛ	
ЛИСТ	ЛИСТОВ 1	

ГОСГРАЖДАНСТРОЙ КиевЗНИИЭП

ФОРМАТ	ЗОНА	ПОЗ	ОБОЗНАЧЕНИЕ	НАИМЕНОВАНИЕ	КОЛ	ПРИМЕЧАНИЕ
				ДОКУМЕНТАЦИЯ		
А3			1.030.1-1.1-2 19СВ	СБОРОЧНЫЙ ЧЕРТЕЖ		
А3			1.030.1-1.1-2 00Д1	УЗЛЫ АРМАТУРНЫЕ		
				ПЕРЕМЕННЫЕ ДАННЫЕ		
				ДЛЯ ИСПОЛНЕНИЙ:		
				1.030.1-1.1-2 19 КП 27.9.2,5-6-1		
				СБОРОЧНЫЕ ЕДИНИЦЫ		
				КАРКАС ПЛОСКИЙ		
А4		1	1.030.1-1.1-3 18	КР161	1	
А4		2	1.030.1-1.1-3 20	КР177	2	
А4		3	1.030.1-1.1-3 18-01	КР162	1	
А4		4	1.030.1-1.1-3 01-01	ПЕТЛЯ СТРОПОВОЧНАЯ СП2	2	
				ДЕТАЛИ		
				СТ. ОТД. ГОСТ 6727-80		
ВЧ		5	5.041.850	Ф5 ВР-I L=850	15	0.12КГ
				СТ. ОТД. ГОСТ 5781-82		
ВЧ		6	8.013.220	Ф8 А-III L=220	2	0.09КГ
				1.030.1-1.1-2 19-01 КП 27.9.3,0-6-1		
				СБОРОЧНЫЕ ЕДИНИЦЫ		
				КАРКАС ПЛОСКИЙ		
А4		1	1.030.1-1.1-3 18-02	КР163	1	
А4		2	1.030.1-1.1-3 20-01	КР178	2	
А4		3	1.030.1-1.1-3 18-03	КР164	1	
А4		4	1.030.1-1.1-3 01-01	ПЕТЛЯ СТРОПОВОЧНАЯ СП2	2	
				ДЕТАЛИ		
				СТ. ОТД. ГОСТ 6727-80		
ВЧ		5	5.041.850	Ф5 ВР-I L=850	15	0.12КГ
				СТ. ОТД. ГОСТ 5781-82		
ВЧ		6	8.013.270	Ф8 А-III L=270	2	0.11КГ
				1.030.1-1.1-2 19-02 КП 27.9.3,5-6-1		

ФОРМАТ	ЗОНА	ПОЗ	ОБОЗНАЧЕНИЕ	НАИМЕНОВАНИЕ	КОЛ	ПРИМЕЧАНИЕ
				СБОРОЧНЫЕ ЕДИНИЦЫ		
				КАРКАС ПЛОСКИЙ		
А4		1	1.030.1-1.1-3 18-04	КР165	1	
А4		2	1.030.1-1.1-3 20-02	КР179	2	
А4		3	1.030.1-1.1-3 18-05	КР166	1	
А4		4	1.030.1-1.1-3 01-01	ПЕТЛЯ СТРОПОВОЧНАЯ СП2	2	
				ДЕТАЛИ		
				СТ. ОТД. ГОСТ 6727-80		
ВЧ		5	5.041.850	Ф5 ВР-I L=850	15	0.12КГ
				СТ. ОТД. ГОСТ 5781-82		
ВЧ		6	8.013.320	Ф8 А-III L=320	2	0.13КГ
				1.030.1-1.1-2 19-03 КП 27.9.4,0-6-1		
				СБОРОЧНЫЕ ЕДИНИЦЫ		
				КАРКАС ПЛОСКИЙ		
А4		1	1.030.1-1.1-3 18-06	КР167	1	
А4		2	1.030.1-1.1-3 20-03	КР180	2	
А4		3	1.030.1-1.1-3 18-07	КР168	1	
А4		4	1.030.1-1.1-3 01-01	ПЕТЛЯ СТРОПОВОЧНАЯ СП2	2	
				ДЕТАЛИ		
				СТ. ОТД. ГОСТ 6727-80		
ВЧ		5	5.041.850	Ф5 ВР-I L=850	15	0.12КГ
				СТ. ОТД. ГОСТ 5781-82		
ВЧ		6	8.013.370	Ф8 А-III L=370	2	0.15КГ
				1.030.1-1.1-2 19-04 КП 27.12.2,5-6-1		
				СБОРОЧНЫЕ ЕДИНИЦЫ		
				КАРКАС ПЛОСКИЙ		
А4		1	1.030.1-1.1-3 18	КР161	1	
А4		2	1.030.1-1.1-3 20	КР177	3	
А4		3	1.030.1-1.1-3 18-01	КР162	1	
А4		4	1.030.1-1.1-3 01-01	ПЕТЛЯ СТРОПОВОЧНАЯ СП2	2	
				ДЕТАЛИ		
				СТ. ОТД. ГОСТ 6727-80		
ВЧ		5	5.041.1150	Ф5 ВР-I L=1150	15	0.18КГ
				СТ. ОТД. ГОСТ 5781-82		
ВЧ		6	8.013.220	Ф8 А-III L=220	2	0.09КГ

КиевЗНИИЭП ТЛП КОРТ

ЭПВЦ Киев ЗНИИЭП | ОПЕРАТОР ТЛП, КОРТ | СКАЛА

ВЗАМ.ИНВ.№ | ПОДПИСЬ И ДАТА | ИНВ.№ ПОДЛ.

НАЧ.ОТД.	Борисенко		
Н.КОНТР.	Малачевский		
ГЛ.СПЕЦ.	Кавальчук		
ПРОВЕРИЛ	Крылка		
РАЗРАБ	Котова		

1.030.1-1.1-2 19

КАРКАС ПРОСТРАНСТВ. КП 27.9, КП 27.12, КП 27.13, КП 27.15, КП 27.18, КП 27.21

СТАДИЯ	ЛИСТ	ЛИСТОВ
Р	1	9

ГОСГРАЖДАНСТРОЙ КиевЗНИИЭП

ФОРМАТ	ЗОНА	ПОЗ.	ОБОЗНАЧЕНИЕ	НАИМЕНОВАНИЕ	КОЛ	ПРИМЕЧАНИЕ
				1.030.1-1.1-2 19-05 КП 27.12.3,0-6-1		
				СБОРОЧНЫЕ ЕДИНИЦЫ		
				КАРКАС ПЛОСКИЙ		
А4		1	1.030.1-1.1-3 18-02	КР163	1	
А4		2	1.030.1-1.1-3 20-01	КР178	3	
А4		3	1.030.1-1.1-3 18-03	КР164	1	
А4		4	1.030.1-1.1-3 01-01	ПЕТЛЯ СТРОПОВОЧНАЯ СП2	2	
				ДЕТАЛИ		
				СТ. ОТД. ГОСТ 6727-80		
ВЧ		5	5.041.1150	Ф5 ВР-I L=1150	15	0.16КГ
				СТ. ОТД. ГОСТ 5781-82		
ВЧ		6	8.013.270	Ф8 А-III L=270	2	0.11КГ
				1.030.1-1.1-2 19-06 КП 27.12.3,5-6-1		
				СБОРОЧНЫЕ ЕДИНИЦЫ		
				КАРКАС ПЛОСКИЙ		
А4		1	1.030.1-1.1-3 18-04	КР165	1	
А4		2	1.030.1-1.1-3 20-02	КР179	3	
А4		3	1.030.1-1.1-3 18-05	КР166	1	
А4		4	1.030.1-1.1-3 01-02	ПЕТЛЯ СТРОПОВОЧНАЯ СП3	2	
				ДЕТАЛИ		
				СТ. ОТД. ГОСТ 6727-80		
ВЧ		5	5.041.1150	Ф5 ВР-I L=1150	15	0.16КГ
				СТ. ОТД. ГОСТ 5781-82		
ВЧ		6	8.013.320	Ф8 А-III L=320	2	0.13КГ
				1.030.1-1.1-2 19-07 КП 27.12.4,0-6-1		
				СБОРОЧНЫЕ ЕДИНИЦЫ		
				КАРКАС ПЛОСКИЙ		
А4		1	1.030.1-1.1-3 18-06	КР167	1	
А4		2	1.030.1-1.1-3 20-03	КР180	3	
А4		3	1.030.1-1.1-3 18-07	КР168	1	
А4		4	1.030.1-1.1-3 01-02	ПЕТЛЯ СТРОПОВОЧНАЯ СП3	2	
				ДЕТАЛИ		
				СТ. ОТД. ГОСТ 6727-80		
ВЧ		5	5.041.1150	Ф5 ВР-I L=1150	15	0.16КГ
				СТ. ОТД. ГОСТ 5781-82		
ВЧ		6	8.013.370	Ф8 А-III L=370	2	0.15КГ

ЭПВЦ Киев ЗНИИЭП
ОПЕРАТОР ТПП КОРТ
СКАЛА
ВЗАМ.ИНВ.№
ПОДПИСЬ И ДАТА
ИНВ.№ПОДЛ

ФОРМАТ	ЗОНА	ПОЗ.	ОБОЗНАЧЕНИЕ	НАИМЕНОВАНИЕ	КОЛ	ПРИМЕЧАНИЕ
				1.030.1-1.1-2 19-08 КП 27.13.2,5-6-1		
				СБОРОЧНЫЕ ЕДИНИЦЫ		
				КАРКАС ПЛОСКИЙ		
А4		1	1.030.1-1.1-3 18	КР161	1	
А4		2	1.030.1-1.1-3 20	КР177	3	
А4		3	1.030.1-1.1-3 18-01	КР162	1	
А4		4	1.030.1-1.1-3 01-01	ПЕТЛЯ СТРОПОВОЧНАЯ СП2	2	
				ДЕТАЛИ		
				СТ. ОТД. ГОСТ 6727-80		
ВЧ		5	5.041.1250	Ф5 ВР-I L=1250	15	0.17КГ
				СТ. ОТД. ГОСТ 5781-82		
ВЧ		6	8.013.220	Ф8 А-III L=220	2	0.09КГ
				1.030.1-1.1-2 19-09 КП 27.13.3,0-6-1		
				СБОРОЧНЫЕ ЕДИНИЦЫ		
				КАРКАС ПЛОСКИЙ		
А4		1	1.030.1-1.1-3 18-02	КР163	1	
А4		2	1.030.1-1.1-3 20-01	КР178	3	
А4		3	1.030.1-1.1-3 18-03	КР164	1	
А4		4	1.030.1-1.1-3 01-02	ПЕТЛЯ СТРОПОВОЧНАЯ СП3	2	
				ДЕТАЛИ		
				СТ. ОТД. ГОСТ 6727-80		
ВЧ		5	5.041.1250	Ф5 ВР-I L=1250	15	0.17КГ
				СТ. ОТД. ГОСТ 5781-82		
ВЧ		6	8.013.270	Ф8 А-III L=270	2	0.11КГ
				1.030.1-1.1-2 19-10 КП 27.13.3,5-6-1		
				СБОРОЧНЫЕ ЕДИНИЦЫ		
				КАРКАС ПЛОСКИЙ		
А4		1	1.030.1-1.1-3 18-04	КР165	1	
А4		2	1.030.1-1.1-3 20-02	КР179	3	
А4		3	1.030.1-1.1-3 18-05	КР166	1	
А4		4	1.030.1-1.1-3 01-02	ПЕТЛЯ СТРОПОВОЧНАЯ СП3	2	
				ДЕТАЛИ		
				СТ. ОТД. ГОСТ 6727-80		
ВЧ		5	5.041.1250	Ф5 ВР-I L=1250	15	0.17КГ
				СТ. ОТД. ГОСТ 5781-82		
ВЧ		6	8.013.320	Ф8 А-III L=320	2	0.13КГ

ФОРМАТ	ЗОНА	ПОЗ	ОБОЗНАЧЕНИЕ	НАИМЕНОВАНИЕ	КОЛ	ПРИМЕЧАНИЕ
				1.030.1-1.1-2 19-11 КП 27.13.4,0-6-1		
				СБОРОЧНЫЕ ЕДИНИЦЫ		
				КАРКАС ПЛОСКИЙ		
А4		1	1.030.1-1.1-3 18-06	КР167	1	
А4		2	1.030.1-1.1-3 20-03	КР180	3	
А4		3	1.030.1-1.1-3 18-07	КР168	1	
А4		4	1.030.1-1.1-3 01-02	ПЕТЛЯ СТРОПОВОЧНАЯ СП3	2	
				ДЕТАЛИ		
				СТ. ОТД. ГОСТ 6727-80		
ВЧ		5	5.041.1250	Ф5 ВР-I L=1250	15	0.17КГ
				СТ. ОТД. ГОСТ 5781-82		
ВЧ		6	8.013.370	Ф8 А-III L=370	2	0.15КГ
				1.030.1-1.1-2 19-12 КП 27.15.2,5-6-1		
				СБОРОЧНЫЕ ЕДИНИЦЫ		
				КАРКАС ПЛОСКИЙ		
А4		1	1.030.1-1.1-3 18	КР161	1	
А4		2	1.030.1-1.1-3 20	КР177	4	
А4		3	1.030.1-1.1-3 18-01	КР162	1	
А4		4	1.030.1-1.1-3 01-02	ПЕТЛЯ СТРОПОВОЧНАЯ СП3	2	
				ДЕТАЛИ		
				СТ. ОТД. ГОСТ 6727-80		
ВЧ		5	5.041.1450	Ф5 ВР-I L=1450	15	0.20КГ
				СТ. ОТД. ГОСТ 5781-82		
ВЧ		6	8.013.220	Ф8 А-III L=220	2	0.09КГ
				1.030.1-1.1-2 19-13 КП 27.15.3,0-6-1		
				СБОРОЧНЫЕ ЕДИНИЦЫ		
				КАРКАС ПЛОСКИЙ		
А4		1	1.030.1-1.1-3 18-02	КР163	1	
А4		2	1.030.1-1.1-3 20-01	КР178	4	
А4		3	1.030.1-1.1-3 18-03	КР164	1	
А4		4	1.030.1-1.1-3 01-02	ПЕТЛЯ СТРОПОВОЧНАЯ СП3	2	
				ДЕТАЛИ		
				СТ. ОТД. ГОСТ 6727-80		
ВЧ		5	5.041.1450	Ф5 ВР-I L=1450	15	0.20КГ
				СТ. ОТД. ГОСТ 5781-82		
ВЧ		6	8.013.270	Ф8 А-III L=270	2	0.11КГ

ЭПВЦ Киев ЗНИИЭП ОПЕРАТОР ТЛП КОРТ СКАЛА
ВЗАМ. ИНВ. № ПОДПИСЬ И ДАТА ИНВ. № ПОДЛ.

ФОРМАТ	ЗОНА	ПОЗ	ОБОЗНАЧЕНИЕ	НАИМЕНОВАНИЕ	КОЛ	ПРИМЕЧАНИЕ
				1.030.1-1.1-2 19-14 КП 27.15.3,5-6-1		
				СБОРОЧНЫЕ ЕДИНИЦЫ		
				КАРКАС ПЛОСКИЙ		
А4		1	1.030.1-1.1-3 18-04	КР165	1	
А4		2	1.030.1-1.1-3 20-02	КР179	4	
А4		3	1.030.1-1.1-3 18-05	КР166	1	
А4		4	1.030.1-1.1-3 01-03	ПЕТЛЯ СТРОПОВОЧНАЯ СП4	2	
				ДЕТАЛИ		
				СТ. ОТД. ГОСТ 6727-80		
ВЧ		5	5.041.1450	Ф5 ВР-I L=1450	15	0.20КГ
				СТ. ОТД. ГОСТ 5781-82		
ВЧ		6	10.013.320	Ф10 А-III L=320	2	0.20КГ
				1.030.1-1.1-2 19-15 КП 27.15.4,0-6-1		
				СБОРОЧНЫЕ ЕДИНИЦЫ		
				КАРКАС ПЛОСКИЙ		
А4		1	1.030.1-1.1-3 18-06	КР167	1	
А4		2	1.030.1-1.1-3 20-03	КР180	4	
А4		3	1.030.1-1.1-3 18-07	КР168	1	
А4		4	1.030.1-1.1-3 01-03	ПЕТЛЯ СТРОПОВОЧНАЯ СП4	2	
				ДЕТАЛИ		
				СТ. ОТД. ГОСТ 6727-80		
ВЧ		5	5.041.1450	Ф5 ВР-I L=1450	15	0.20КГ
				СТ. ОТД. ГОСТ 5781-82		
ВЧ		6	10.013.370	Ф10 А-III L=370	2	0.23КГ
				1.030.1-1.1-2 19-16 КП 27.18.2,5-6-1		
				СБОРОЧНЫЕ ЕДИНИЦЫ		
				КАРКАС ПЛОСКИЙ		
А4		1	1.030.1-1.1-3 18	КР161	1	
А4		2	1.030.1-1.1-3 20	КР177	5	
А4		3	1.030.1-1.1-3 18-01	КР162	1	
А4		4	1.030.1-1.1-3 01-02	ПЕТЛЯ СТРОПОВОЧНАЯ СП3	2	
				ДЕТАЛИ		
				СТ. ОТД. ГОСТ 6727-80		
ВЧ		5	5.041.1750	Ф5 ВР-I L=1750	15	0.24КГ
				СТ. ОТД. ГОСТ 5781-82		
ВЧ		6	8.013.220	Ф8 А-III L=220	2	0.09КГ

ФОРМА	ЗОНА	ПОЗ.	ОБОЗНАЧЕНИЕ	НАИМЕНОВАНИЕ	КОЛ	ПРИМЕЧАНИЕ
				1.030.1-1.1-2 19-17 КП 27.18.3,0-6-1		
				СБОРОЧНЫЕ ЕДИНИЦЫ		
				КАРКАС ПЛОСКИЙ		
А4		1	1.030.1-1.1-3 18-02	КР163	1	
А4		2	1.030.1-1.1-3 20-01	КР178	5	
А4		3	1.030.1-1.1-3 18-03	КР164	1	
А4		4	1.030.1-1.1-3 01-03	ПЕТЛЯ СТРОПОВОЧНАЯ СП4	2	
				ДЕТАЛИ		
				СТ. ОТД. ГОСТ 6727-80		
БЧ		5	5.041.1750	Ф5 ВР-I L=1750	15	0.24КГ
				СТ. ОТД. ГОСТ 5781-82		
БЧ		6	10.013.270	Ф10 А-III L=270	2	0.17КГ
				1.030.1-1.1-2 19-18 КП 27.18.3,5-6-1		
				СБОРОЧНЫЕ ЕДИНИЦЫ		
				КАРКАС ПЛОСКИЙ		
А4		1	1.030.1-1.1-3 18-04	КР165	1	
А4		2	1.030.1-1.1-3 20-02	КР179	5	
А4		3	1.030.1-1.1-3 18-05	КР166	1	
А4		4	1.030.1-1.1-3 01-03	ПЕТЛЯ СТРОПОВОЧНАЯ СП4	2	
				ДЕТАЛИ		
				СТ. ОТД. ГОСТ 6727-80		
БЧ		5	5.041.1750	Ф5 ВР-I L=1750	15	0.24КГ
				СТ. ОТД. ГОСТ 5781-82		
БЧ		6	10.013.320	Ф10 А-III L=320	2	0.20КГ
				1.030.1-1.1-2 19-19 КП 27.18.4,0-6-1		
				СБОРОЧНЫЕ ЕДИНИЦЫ		
				КАРКАС ПЛОСКИЙ		
А4		1	1.030.1-1.1-3 18-06	КР167	1	
А4		2	1.030.1-1.1-3 20-03	КР180	5	
А4		3	1.030.1-1.1-3 18-07	КР168	1	
А4		4	1.030.1-1.1-3 01-03	ПЕТЛЯ СТРОПОВОЧНАЯ СП4	2	
				ДЕТАЛИ		
				СТ. ОТД. ГОСТ 6727-80		
БЧ		5	5.041.1750	Ф5 ВР-I L=1750	15	0.24КГ
				СТ. ОТД. ГОСТ 5781-82		
БЧ		6	10.013.370	Ф10 А-III L=370	2	0.23КГ

ТЛП КОРТ Киев ЗНИИЭП

ЭПВЦ ОПЕРАТОР ТЛП КОРТ Киев ЗНИИЭП СКАЛА

ВЗАМ.ИНВ.№ ПОДПИСЬ И ДАТА ИНВ.№ПОДЛ

ФОРМАТ	ЗОНА	ПОЗ	ОБОЗНАЧЕНИЕ	НАИМЕНОВАНИЕ	КОЛ	ПРИМЕЧАНИЕ
				1.030.1-1.1-2 19-20 КП 27.21.2,5-6-1		
				СБОРОЧНЫЕ ЕДИНИЦЫ		
				КАРКАС ПЛОСКИЙ		
А4		1	1.030.1-1.1-3 18	КР161	1	
А4		2	1.030.1-1.1-3 20	КР177	6	
А4		3	1.030.1-1.1-3 18-01	КР162	1	
А4		4	1.030.1-1.1-3 01-03	ПЕТЛЯ СТРОПОВОЧНАЯ СП4	2	
				ДЕТАЛИ		
				СТ. ОТД. ГОСТ 6727-80		
БЧ		5	5.041.2050	Ф5 ВР-I L=2050	15	0.28КГ
				СТ. ОТД. ГОСТ 5781-82		
БЧ		6	10.013.220	Ф10 А-III L=220	2	0.14КГ
				1.030.1-1.1-2 19-21 КП 27.21.3,0-6-1		
				СБОРОЧНЫЕ ЕДИНИЦЫ		
				КАРКАС ПЛОСКИЙ		
А4		1	1.030.1-1.1-3 18-02	КР163	1	
А4		2	1.030.1-1.1-3 20-01	КР178	6	
А4		3	1.030.1-1.1-3 18-03	КР164	1	
А4		4	1.030.1-1.1-3 01-03	ПЕТЛЯ СТРОПОВОЧНАЯ СП4	2	
				ДЕТАЛИ		
				СТ. ОТД. ГОСТ 6727-80		
БЧ		5	5.041.2050	Ф5 ВР-I L=2050	15	0.28КГ
				СТ. ОТД. ГОСТ 5781-82		
БЧ		6	10.013.270	Ф10 А-III L=270	2	0.17КГ
				1.030.1-1.1-2 19-22 КП 27.21.3,5-6-1		
				СБОРОЧНЫЕ ЕДИНИЦЫ		
				КАРКАС ПЛОСКИЙ		
А4		1	1.030.1-1.1-3 18-04	КР165	1	
А4		2	1.030.1-1.1-3 20-02	КР179	6	
А4		3	1.030.1-1.1-3 18-05	КР166	1	
А4		4	1.030.1-1.1-3 01-03	ПЕТЛЯ СТРОПОВОЧНАЯ СП4	2	
				ДЕТАЛИ		
				СТ. ОТД. ГОСТ 6727-80		
БЧ		5	5.041.2050	Ф5 ВР-I L=2050	15	0.28КГ
				СТ. ОТД. ГОСТ 5781-82		
БЧ		6	10.013.320	Ф10 А-III L=320	2	0.20КГ

ФОРМАТ	ЗОНА	ПОЗ.	ОБОЗНАЧЕНИЕ	НАИМЕНОВАНИЕ	КОЛ	ПРИМЕЧАНИЕ
				1.030.1-1.1-2 19-23 КП 27.21.4,0-6-1		
				СБОРОЧНЫЕ ЕДИНИЦЫ		
				КАРКАС ПЛОСКИЙ		
А4		1	1.030.1-1.1-3 18-06	КР167	1	
А4		2	1.030.1-1.1-3 20-03	КР180	6	
А4		3	1.030.1-1.1-3 18-07	КР168	1	
А4		4	1.030.1-1.1-3 01-04	ПЕТЛЯ СТРОПОВОЧНАЯ СП5	2	
				ДЕТАЛИ		
				СТ. ОТД. ГОСТ 6727-80		
БЧ		5	5.041.2050	Ф5 ВР-I L=2050	15	0.28КГ
				СТ. ОТД. ГОСТ 5781-82		
БЧ		6	10.013.370	Ф10 А-III L=370	2	0.23КГ

ТЛП КОРТ
Киев ЗНИИЭП

1.030.1-1.1-2 19

ЛИСТ 9

ЭПВЦ
Киев ЗНИИЭП
ОПЕРАТОР
ТЛП КОРТ

ФОРМАТ	ЗОНА	ПОЗ.	ОБОЗНАЧЕНИЕ	НАИМЕНОВАНИЕ	КОЛ	ПРИМЕЧАНИЕ

ВЗАМ ИНВ №
ПОДПИСЬ И ДАТА
ИНВ № ПОДЛ

ЛИСТ

Киев ЗНИИЭП ТПП КОРТ

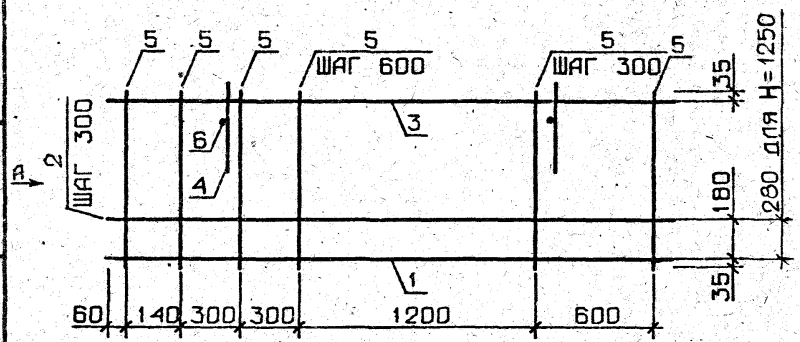

ВИД А

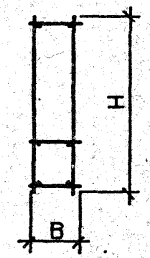

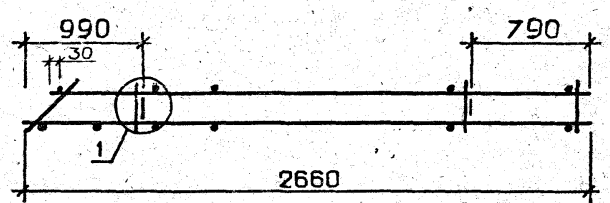

УЗЕЛ 1 СМ. 1.030.1-1.1-2 ØØД1, ЛИСТ 1

ØБØЗНАЧЕНИЕ	МАРКА	В, ММ	Н, ММ	МАССА, КГ
1.030.1-1.1-2 19	КП 27.9.2,5-6-1	220	850	8.97
-01	КП 27.9.3,0-6-1	270	850	9.20
-02	КП 27.9.3,5-6-1	320	850	12.92
-03	КП 27.9.4,0-6-1	370	850	12.85
-04	КП 27.12.2,5-6-1	220	1150	10.94
-05	КП 27.12.3,0-6-1	270	1150	11.21
-06	КП 27.12.3,5-6-1	320	1150	15.83
-07	КП 27.12.4,0-6-1	370	1150	15.79
-08	КП 27.13.2,5-6-1	220	1250	11.15
-09	КП 27.13.3,0-6-1	270	1250	11.42
-10	КП 27.13.3,5-6-1	320	1250	16.04
-11	КП 27.13.4,0-6-1	370	1250	16.00
-12	КП 27.15.2,5-6-1	220	1450	12.91
-13	КП 27.15.3,0-6-1	270	1450	13.22
-14	КП 27.15.3,5-6-1	320	1450	19.65
-15	КП 27.15.4,0-6-1	370	1450	19.65
-16	КП 27.18.2,5-6-1	220	1750	14.88
-17	КП 27.18.3,0-6-1	270	1750	16.12
-18	КП 27.18.3,5-6-1	320	1750	22.56
-19	КП 27.18.4,0-6-1	370	1750	22.59
-20	КП 27.21.2,5-6-1	220	2050	17.74
-21	КП 27.21.3,0-6-1	270	2050	18.13
-22	КП 27.21.3,5-6-1	320	2050	25.47
-23	КП 27.21.4,0-6-1	370	2050	27.02

НАЧ.ОТД.	Борисенко	
Н.КОНТР.	Малачевский	
ГЛ.СПЕЦ	Ковальчук	
ПРОВЕРИЛ	Крупка	
РАЗРАБ.	Котова	

1.030.1-1.1-2 1-90Б

КАРКАС ПРОСТРАНСТВ. КП 27.9, КП 27.12, КП 27.13, КП 27.15, КП 27.18, КП 27.21 СБОРОЧНЫЙ ЧЕРТЕЖ

СТАДИЯ	МАССА	МАСШТАБ
Р	СМ ТАБЛ	
ЛИСТ	ЛИСТОВ 1	

ГОСГРАЖДАНСТРОЙ КиевЗНИИЭП

ФОРМАТ	ЗОНА	ПОЗ.	ОБОЗНАЧЕНИЕ	НАИМЕНОВАНИЕ	КОЛ.	ПРИМЕЧАНИЕ
				ДОКУМЕНТАЦИЯ		
А3			1.030.1-1.1-2 20СБ	СБОРОЧНЫЙ ЧЕРТЕЖ		
А3			1.030.1-1.1-2 00Д1	УЗЛЫ АРМАТУРНЫЕ		
				ПЕРЕМЕННЫЕ ДАННЫЕ	ДЛЯ ИСПОЛНЕНИЙ:	
					1.030.1-1.1-2 20 КП 27,5.9.2,5-6-1	
					СБОРОЧНЫЕ ЕДИНИЦЫ	
					КАРКАС ПЛОСКИЙ	
А4		1	1.030.1-1.1-3 19		КР169	1
А4		2	1.030.1-1.1-3 20-04		КР181	2
А4		3	1.030.1-1.1-3 19-01		КР170	1
А4		4	1.030.1-1.1-3 01-01		ПЕТЛЯ СТРОПОВОЧНАЯ СП2	2
					ДЕТАЛИ	
					СТ. ОТД. ГОСТ 6727-80	
ВЧ		5	5.041.850		Ф5 ВР-I L=850	15 0.12КГ
					СТ. ОТД. ГОСТ 5781-82	
ВЧ		6	8.013.220		Ф8 А-Ш L=220	2 0.09КГ
					1.030.1-1.1-2 20-01 КП 27,5.9.3,0-6-1	
					СБОРОЧНЫЕ ЕДИНИЦЫ	
					КАРКАС ПЛОСКИЙ	
А4		1	1.030.1-1.1-3 19-02		КР171	1
А4		2	1.030.1-1.1-3 20-05		КР182	2
А4		3	1.030.1-1.1-3 19-03		КР172	1
А4		4	1.030.1-1.1-3 01-01		ПЕТЛЯ СТРОПОВОЧНАЯ СП2	2
					ДЕТАЛИ	
					СТ. ОТД. ГОСТ 6727-80	
ВЧ		5	5.041.850		Ф5 ВР-I L=850	15 0.12КГ
					СТ. ОТД. ГОСТ 5781-82	
ВЧ		6	8.013.270		Ф8 А-Ш L=270	2 0.11КГ
					1.030.1-1.1-2 20-02 КП 27,5.9.3,5-6-1	

НАЧ.ОТД.	Борисенко		1.030.1-1.1-2 20
Н.КОНТР.	Маланевский		КАРКАС ПРОСТРАНСТВ. КП 27,5.9, КП 27,5.12, КП 27,5.13, КП 27,5.15, КП 27,5.18, КП 27,5.21
ГЛ.СПЕЦ.	Кобалочук		
ПРОВЕРИЛ	Ерёмка		
РАЗРАБ.	Котова		

СТАДИЯ	ЛИСТ	ЛИСТОВ
Р	1	9

ГОСГРАЖДАНСТРОЙ
КиевЗНИИЭП

ТЛП КОРТ
КиевЗНИИЭП

ФОРМАТ	ЗОНА	ПОЗ.	ОБОЗНАЧЕНИЕ	НАИМЕНОВАНИЕ	КОЛ.	ПРИМЕЧАНИЕ
				СБОРОЧНЫЕ ЕДИНИЦЫ		
				КАРКАС ПЛОСКИЙ		
А4		1	1.030.1-1.1-3 19-04	КР173	1	
А4		2	1.030.1-1.1-3 20-06	КР183	2	
А4		3	1.030.1-1.1-3 19-05	КР174	1	
А4		4	1.030.1-1.1-3 01-01	ПЕТЛЯ СТРОПОВОЧНАЯ СП2	2	
				ДЕТАЛИ		
				СТ. ОТД. ГОСТ 6727-80		
ВЧ		5	5.041.850	Ф5 ВР-I L=850	15	0.12КГ
				СТ. ОТД. ГОСТ 5781-82		
ВЧ		6	8.013.320	Ф8 А-Ш L=320	2	0.13КГ
				1.030.1-1.1-2 20-03 КП 27,5.9.4,0-6-1		
				СБОРОЧНЫЕ ЕДИНИЦЫ		
				КАРКАС ПЛОСКИЙ		
А4		1	1.030.1-1.1-3 19-06	КР175	1	
А4		2	1.030.1-1.1-3 20-07	КР184	2	
А4		3	1.030.1-1.1-3 19-07	КР176	1	
А4		4	1.030.1-1.1-3 01-01	ПЕТЛЯ СТРОПОВОЧНАЯ СП2	2	
				ДЕТАЛИ		
				СТ. ОТД. ГОСТ 6727-80		
ВЧ		5	5.041.850	Ф5 ВР-I L=850	15	0.12КГ
				СТ. ОТД. ГОСТ 5781-82		
ВЧ		6	8.013.370	Ф8 А-Ш L=370	2	0.15КГ
				1.030.1-1.1-2 20-04 КП 27,5.12.2,5-6-1		
				СБОРОЧНЫЕ ЕДИНИЦЫ		
				КАРКАС ПЛОСКИЙ		
А4		1	1.030.1-1.1-3 19	КР169	1	
А4		2	1.030.1-1.1-3 20-04	КР181	3	
А4		3	1.030.1-1.1-3 19-01	КР170	1	
А4		4	1.030.1-1.1-3 01-01	ПЕТЛЯ СТРОПОВОЧНАЯ СП2	2	
				ДЕТАЛИ		
				СТ. ОТД. ГОСТ 6727-80		
ВЧ		5	5.041.1150	Ф5 ВР-I L=1150	15	0.16КГ
				СТ. ОТД. ГОСТ 5781-82		
ВЧ		6	8.013.220	Ф8 А-Ш L=220	2	0.09КГ

ЭПВЦ
Киев ЗНИИЭП
ОПЕРАТОР ТЛП КОРТ
СКАЛА

ВЗАМ.ИНВ.№
ПОДПИСЬ И ДАТА
ИНВ.№ПОДЛ.

ФОРМА	ЗОНА	ПОЗ	ОБОЗНАЧЕНИЕ	НАИМЕНОВАНИЕ	КОЛ	ПРИМЕЧАНИЕ
				1.030.1-1.1-2 20-05 КП 27,5.12.3,0-6-1		
				СБОРОЧНЫЕ ЕДИНИЦЫ		
				КАРКАС ПЛОСКИЙ		
А4		1	1.030.1-1.1-3 19-02	КР171	1	
А4		2	1.030.1-1.1-3 20-05	КР182	3	
А4		3	1.030.1-1.1-3 19-03	КР172	1	
А4		4	1.030.1-1.1-3 01-01	ПЕТЛЯ СТРОПОВОЧНАЯ СП2	2	
				ДЕТАЛИ		
				СТ. ОТД. ГОСТ 6727-80		
БЧ		5	5.041.1150	Ф5 ВР-I L=1150	15	0.16КГ
				СТ. ОТД. ГОСТ 5781-82		
БЧ		6	8.013.270	Ф8 А-III L=270	2	0.11КГ
				1.030.1-1.1-2 20-06 КП 27,5.12.3,5-6-1		
				СБОРОЧНЫЕ ЕДИНИЦЫ		
				КАРКАС ПЛОСКИЙ		
А4		1	1.030.1-1.1-3 19-04	КР173	1	
А4		2	1.030.1-1.1-3 20-06	КР183	3	
А4		3	1.030.1-1.1-3 19-05	КР174	1	
А4		4	1.030.1-1.1-3 01-02	ПЕТЛЯ СТРОПОВОЧНАЯ СП3	2	
				ДЕТАЛИ		
				СТ. ОТД. ГОСТ 6727-80		
БЧ		5	5.041.1150	Ф5 ВР-I L=1150	15	0.16КГ
				СТ. ОТД. ГОСТ 5781-82		
БЧ		6	8.013.320	Ф8 А-III L=320	2	0.13КГ
				1.030.1-1.1-2 20-07 КП 27,5.12.4,0-6-1		
				СБОРОЧНЫЕ ЕДИНИЦЫ		
				КАРКАС ПЛОСКИЙ		
А4		1	1.030.1-1.1-3 19-06	КР175	1	
А4		2	1.030.1-1.1-3 20-07	КР184	3	
А4		3	1.030.1-1.1-3 19-07	КР176	1	
А4		4	1.030.1-1.1-3 01-02	ПЕТЛЯ СТРОПОВОЧНАЯ СП3	2	
				ДЕТАЛИ		
				СТ. ОТД. ГОСТ 6727-80		
БЧ		5	5.041.1150	Ф5 ВР-I L=1150	15	0.16КГ
				СТ. ОТД. ГОСТ 5781-82		
БЧ		6	8.013.370	Ф8 А-III L=370	2	0.15КГ

ФОРМА	ЗОНА	ПОЗ	ОБОЗНАЧЕНИЕ	НАИМЕНОВАНИЕ	КОЛ	ПРИМЕЧАНИЕ
				1.030.1-1.1-2 20-08 КП 27,5.13.2,5-6-1		
				СБОРОЧНЫЕ ЕДИНИЦЫ		
				КАРКАС ПЛОСКИЙ		
А4		1	1.030.1-1.1-3 19	КР169	1	
А4		2	1.030.1-1.1-3 20-04	КР181	3	
А4		3	1.030.1-1.1-3 19-01	КР170	1	
А4		4	1.030.1-1.1-3 01-01	ПЕТЛЯ СТРОПОВОЧНАЯ СП2	2	
				ДЕТАЛИ		
				СТ. ОТД. ГОСТ 6727-80		
БЧ		5	5.041.1250	Ф5 ВР-I L=1250	15	0.17КГ
				СТ. ОТД. ГОСТ 5781-82		
БЧ		6	8.013.220	Ф8 А-III L=220	2	0.09КГ
				1.030.1-1.1-2 20-09 КП 27,5.13.3,0-6-1		
				СБОРОЧНЫЕ ЕДИНИЦЫ		
				КАРКАС ПЛОСКИЙ		
А4		1	1.030.1-1.1-3 19-02	КР171	1	
А4		2	1.030.1-1.1-3 20-05	КР182	3	
А4		3	1.030.1-1.1-3 19-03	КР172	1	
А4		4	1.030.1-1.1-3 01-02	ПЕТЛЯ СТРОПОВОЧНАЯ СП3	2	
				ДЕТАЛИ		
				СТ. ОТД. ГОСТ 6727-80		
БЧ		5	5.041.1250	Ф5 ВР-I L=1250	15	0.17КГ
				СТ. ОТД. ГОСТ 5781-82		
БЧ		6	8.013.270	Ф8 А-III L=270	2	0.11КГ
				1.030.1-1.1-2 20-10 КП 27,5.13.3,5-6-1		
				СБОРОЧНЫЕ ЕДИНИЦЫ		
				КАРКАС ПЛОСКИЙ		
А4		1	1.030.1-1.1-3 19-04	КР173	1	
А4		2	1.030.1-1.1-3 20-06	КР183	3	
А4		3	1.030.1-1.1-3 19-05	КР174	1	
А4		4	1.030.1-1.1-3 01-02	ПЕТЛЯ СТРОПОВОЧНАЯ СП3	2	
				ДЕТАЛИ		
				СТ. ОТД. ГОСТ 6727-80		
БЧ		5	5.041.1250	Ф5 ВР-I L=1250	15	0.17КГ
				СТ. ОТД. ГОСТ 5781-82		
БЧ		6	8.013.320	Ф8 А-III L=320	2	0.13КГ

СИЛА
ЭГВЦ Киев ЗНИИЭП
ОПЕРАТОР ТЛП КОРТ
ВЗАМ.ИНВ.№
ПОДПИСЬ И ДАТА
ИНВ.№ ПОДЛ.

ФОРМАТ	ЗОНА	ПОЗ.	ОБОЗНАЧЕНИЕ	НАИМЕНОВАНИЕ	КОЛ	ПРИМЕЧАНИЕ
				1.030.1-1.1-2 20-11 КП 27,5.13.4,0-6-1		
				СБОРОЧНЫЕ ЕДИНИЦЫ		
				КАРКАС ПЛОСКИЙ		
А4		1	1.030.1-1.1-3 19-06	КР175	1	
А4		2	1.030.1-1.1-3 20-07	КР184	3	
А4		3	1.030.1-1.1-3 19-07	КР176	1	
А4		4	1.030.1-1.1-3 01-02	ПЕТЛЯ СТРОПОВОЧНАЯ СП3	2	
				ДЕТАЛИ		
				СТ. ОТД. ГОСТ 6727-80		
БЧ		5	5.041.1250	Ф5 ВР-I L=1250	15	0.17КГ
				СТ. ОТД. ГОСТ 5781-82		
БЧ		6	8.013.370	Ф8 А-III L=370	2	0.15КГ
				1.030.1-1.1-2 20-12 КП 27,5.15.2,5-6-1		
				СБОРОЧНЫЕ ЕДИНИЦЫ		
				КАРКАС ПЛОСКИЙ		
А4		1	1.030.1-1.1-3 19	КР169	1	
А4		2	1.030.1-1.1-3 20-04	КР181	4	
А4		3	1.030.1-1.1-3 19-01	КР170	1	
А4		4	1.030.1-1.1-3 01-02	ПЕТЛЯ СТРОПОВОЧНАЯ СП3	2	
				ДЕТАЛИ		
				СТ. ОТД. ГОСТ 6727-80		
БЧ		5	5.041.1450	Ф5 ВР-I L=1450	15	0.20КГ
				СТ. ОТД. ГОСТ 5781-82		
БЧ		6	8.013.220	Ф8 А-III L=220	2	0.09КГ
				1.030.1-1.1-2 20-13 КП 27,5.15.3,0-6-1		
				СБОРОЧНЫЕ ЕДИНИЦЫ		
				КАРКАС ПЛОСКИЙ		
А4		1	1.030.1-1.1-3 19-02	КР171	1	
А4		2	1.030.1-1.1-3 20-05	КР182	4	
А4		3	1.030.1-1.1-3 19-03	КР172	1	
А4		4	1.030.1-1.1-3 01-02	ПЕТЛЯ СТРОПОВОЧНАЯ СП3	2	
				ДЕТАЛИ		
				СТ. ОТД. ГОСТ 6727-80		
БЧ		5	5.041.1450	Ф5 ВР-I L=1450	15	0.20КГ
				СТ. ОТД. ГОСТ 5781-82		
БЧ		6	8.013.270	Ф8 А-III L=270	2	0.11КГ

ФОРМАТ	ЗОНА	ПОЗ.	ОБОЗНАЧЕНИЕ	НАИМЕНОВАНИЕ	КОЛ	ПРИМЕЧАНИЕ
				1.030.1-1.1-2 20-14 КП 27,5.15.3,5-6-1		
				СБОРОЧНЫЕ ЕДИНИЦЫ		
				КАРКАС ПЛОСКИЙ		
А4		1	1.030.1-1.1-3 19-04	КР173	1	
А4		2	1.030.1-1.1-3 20-06	КР183	4	
А4		3	1.030.1-1.1-3 19-05	КР174	1	
А4		4	1.030.1-1.1-3 01-03	ПЕТЛЯ СТРОПОВОЧНАЯ СП4	2	
				ДЕТАЛИ		
				СТ. ОТД. ГОСТ 6727-80		
БЧ		5	5.041.1450	Ф5 ВР-I L=1450	15	0.20КГ
				СТ. ОТД. ГОСТ 5781-82		
БЧ		6	10.013.320	Ф10 А-III L=320	2	0.20КГ
				1.030.1-1.1-2 20-15 КП 27,5.15.4,0-6-1		
				СБОРОЧНЫЕ ЕДИНИЦЫ		
				КАРКАС ПЛОСКИЙ		
А4		1	1.030.1-1.1-3 19-06	КР175	1	
А4		2	1.030.1-1.1-3 20-07	КР184	4	
А4		3	1.030.1-1.1-3 19-07	КР176	1	
А4		4	1.030.1-1.1-3 01-03	ПЕТЛЯ СТРОПОВОЧНАЯ СП4	2	
				ДЕТАЛИ		
				СТ. ОТД. ГОСТ 6727-80		
БЧ		5	5.041.1450	Ф5 ВР-I L=1450	15	0.20КГ
				СТ. ОТД. ГОСТ 5781-82		
БЧ		6	10.013.370	Ф10 А-III L=370	2	0.23КГ
				1.030.1-1.1-2 20-16 КП 27,5.18.2,5-6-1		
				СБОРОЧНЫЕ ЕДИНИЦЫ		
				КАРКАС ПЛОСКИЙ		
А4		1	1.030.1-1.1-3 19	КР169	1	
А4		2	1.030.1-1.1-3 20-04	КР181	5	
А4		3	1.030.1-1.1-3 19-01	КР170	1	
А4		4	1.030.1-1.1-3 01-02	ПЕТЛЯ СТРОПОВОЧНАЯ СП3	2	
				ДЕТАЛИ		
				СТ. ОТД. ГОСТ 6727-80		
БЧ		5	5.041.1750	Ф5 ВР-I L=1750	15	0.24КГ
				СТ. ОТД. ГОСТ 5781-82		
БЧ		6	8.013.220	Ф8 А-III L=220	2	0.09КГ

ЭПВЦ Киев ЗНИИЭП
ОПЕРАТОР ТЛП КОРТ
СКАЛА

ВЗАМ ИНВ №
ПОДПИСЬ И ДАТА
ИНВ №ПОДЛ

ЛИСТ
1.030.1-1.1-2 20

ФОРМАТ	ЗОНА	ПОЗ.	ОБОЗНАЧЕНИЕ	НАИМЕНОВАНИЕ	КОЛ.	ПРИМЕЧАНИЕ
				1.030.1-1.1-2 20-17 КП 27,5.18.3,0-6-1		
				СБОРОЧНЫЕ ЕДИНИЦЫ		
				КАРКАС ПЛОСКИЙ		
А4		1	1.030.1-1.1-3 19-02	КР171	1	
А4		2	1.030.1-1.1-3 20-05	КР182	5	
А4		3	1.030.1-1.1-3 19-03	КР172	1	
А4		4	1.030.1-1.1-3 01-03	ПЕТЛЯ СТРОПОВОЧНАЯ СП4	2	
				ДЕТАЛИ		
				СТ. ОТД. ГОСТ 6727-80		
БЧ		5	5.041.1750	Ф5 ВР-I L=1750	15	0.24КГ
				СТ. ОТД. ГОСТ 5781-82		
БЧ		6	10.013.270	Ф10 А-III L=270	2	0.17КГ
				1.030.1-1.1-2 20-18 КП 27,5.18.3,5-6-1		
				СБОРОЧНЫЕ ЕДИНИЦЫ		
				КАРКАС ПЛОСКИЙ		
А4		1	1.030.1-1.1-3 19-04	КР173	1	
А4		2	1.030.1-1.1-3 20-06	КР183	5	
А4		3	1.030.1-1.1-3 19-05	КР174	1	
А4		4	1.030.1-1.1-3 01-03	ПЕТЛЯ СТРОПОВОЧНАЯ СП4	2	
				ДЕТАЛИ		
				СТ. ОТД. ГОСТ 6727-80		
БЧ		5	5.041.1750	Ф5 ВР-I L=1750	15	0.24КГ
				СТ. ОТД. ГОСТ 5781-82		
БЧ		6	10.013.320	Ф10 А-III L=320	2	0.20КГ
				1.030.1-1.1-2 20-19 КП 27,5.18.4,0-6-1		
				СБОРОЧНЫЕ ЕДИНИЦЫ		
				КАРКАС ПЛОСКИЙ		
А4		1	1.030.1-1.1-3 19-06	КР175	1	
А4		2	1.030.1-1.1-3 20-07	КР184	5	
А4		3	1.030.1-1.1-3 19-07	КР176	1	
А4		4	1.030.1-1.1-3 01-03	ПЕТЛЯ СТРОПОВОЧНАЯ СП4	2	
				ДЕТАЛИ		
				СТ. ОТД. ГОСТ 6727-80		
БЧ		5	5.041.1750	Ф5 ВР-I L=1750	15	0.24КГ
				СТ. ОТД. ГОСТ 5781-82		
БЧ		6	10.013.370	Ф10 А-III L=370	2	0.23КГ

ФОРМАТ	ЗОНА	ПОЗ.	ОБОЗНАЧЕНИЕ	НАИМЕНОВАНИЕ	КОЛ.	ПРИМЕЧАНИЕ
				1.030.1-1.1-2 20-20 КП 27,5.21.2,5-6-1		
				СБОРОЧНЫЕ ЕДИНИЦЫ		
				КАРКАС ПЛОСКИЙ		
А4		1	1.030.1-1.1-3 19	КР169	1	
А4		2	1.030.1-1.1-3 20-04	КР181	6	
А4		3	1.030.1-1.1-3 19-01	КР170	1	
А4		4	1.030.1-1.1-3 01-03	ПЕТЛЯ СТРОПОВОЧНАЯ СП4	2	
				ДЕТАЛИ		
				СТ. ОТД. ГОСТ 6727-80		
БЧ		5	5.041.2050	Ф5 ВР-I L=2050	15	0.28КГ
				СТ. ОТД. ГОСТ 5781-82		
БЧ		6	10.013.220	Ф10 А-III L=220	2	0.14КГ
				1.030.1-1.1-2 20-21 КП 27,5.21.3,0-6-1		
				СБОРОЧНЫЕ ЕДИНИЦЫ		
				КАРКАС ПЛОСКИЙ		
А4		1	1.030.1-1.1-3 19-02	КР171	1	
А4		2	1.030.1-1.1-3 20-05	КР182	6	
А4		3	1.030.1-1.1-3 19-03	КР172	1	
А4		4	1.030.1-1.1-3 01-03	ПЕТЛЯ СТРОПОВОЧНАЯ СП4	2	
				ДЕТАЛИ		
				СТ. ОТД. ГОСТ 6727-80		
БЧ		5	5.041.2050	Ф5 ВР-I L=2050	15	0.28КГ
				СТ. ОТД. ГОСТ 5781-82		
БЧ		6	10.013.270	Ф10 А-III L=270	2	0.17КГ
				1.030.1-1.1-2 20-22 КП 27,5.21.3,5-6-1		
				СБОРОЧНЫЕ ЕДИНИЦЫ		
				КАРКАС ПЛОСКИЙ		
А4		1	1.030.1-1.1-3 19-04	КР173	1	
А4		2	1.030.1-1.1-3 20-06	КР183	6	
А4		3	1.030.1-1.1-3 19-05	КР174	1	
А4		4	1.030.1-1.1-3 01-03	ПЕТЛЯ СТРОПОВОЧНАЯ СП4	2	
				ДЕТАЛИ		
				СТ. ОТД. ГОСТ 6727-80		
БЧ		5	5.041.2050	Ф5 ВР-I L=2050	15	0.28КГ
				СТ. ОТД. ГОСТ 5781-82		
БЧ		6	10.013.320	Ф10 А-III L=320	2	0.20КГ
				1.030.1-1.1-2 20		

СКАЛА
ОПЕРАТОР ТЛП КОРТ
ЭПВЦ Киев ЗНИИЭП
ВЗАМ.ИНВ.№
ПОДПИСЬ И ДАТА
ИНВ.№ ПОДЛ.
ЛИСТ

ФОРМАТ	ЗОНА	ПОЗ.	ОБОЗНАЧЕНИЕ	НАИМЕНОВАНИЕ	КОЛ	ПРИМЕЧАНИЕ
				1.030.1-1.1-2 20-23 КП 27,5.21.4,0-6-1		
				СБОРОЧНЫЕ ЕДИНИЦЫ		
				КАРКАС ПЛОСКИЙ		
А4		1	1.030.1-1.1-3 19-06	КР175	1	
А4		2	1.030.1-1.1-3 20-07	КР184	6	
А4		3	1.030.1-1.1-3 19-07	КР176	1	
А4		4	1.030.1-1.1-3 01-04	ПЕТЛЯ СТРОПОВОЧНАЯ СП5	2	
				ДЕТАЛИ		
				СТ. ОТД. ГОСТ 6727-80		
БЧ		5	5.041.2050	Ф5 ВР-I L=2050	15	0.28КГ
				СТ. ОТД. ГОСТ 5781-82		
БЧ		6	10.013.370	Ф10 А-III L=370	2	0.23КГ

ОПЕРАТОР ТЛП КОРТ

ЭЛВЦ Киев ЗНИИЭП

СКАЛА

ВЗАМ ИНВ №

ПОДПИСЬ И ДАТА

ИНВ №ПОДЛ

1.030.1-1.1-2 20

ЛИСТ 9

ОПЕРАТОР ТЛП КОРТ

ЭЛВЦ Киев ЗНИИЭП

ФОРМАТ	ЗОНА	ПОЗ.	ОБОЗНАЧЕНИЕ	НАИМЕНОВАНИЕ	КОЛ	ПРИМЕЧАНИЕ

ЛИСТ

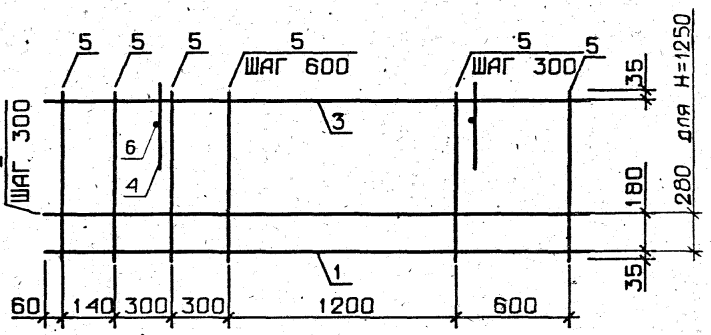

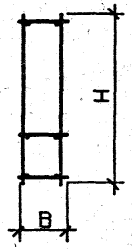

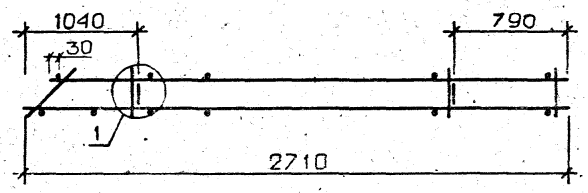

УЗЕЛ 1 СМ. 1.030.1-1.1-2 ОДД1, ЛИСТ 1

ОБОЗНАЧЕНИЕ	МАРКА	В, ММ	Н, ММ	МАССА, КГ
1.030.1-1.1-2 20	КП 27,5.9.2,5-6-1	220	850	9.06
-01	КП 27,5.9.3,0-6-1	270	850	9.29
-02	КП 27,5.9.3,5-6-1	320	850	13.08
-03	КП 27,5.9.4,0-6-1	370	850	13.01
-04	КП 27,5.12.2,5-6-1	220	1150	11.05
-05	КП 27,5.12.3,0-6-1	270	1150	11.32
-06	КП 27,5.12.3,5-6-1	320	1150	16.03
-07	КП 27,5.12.4,0-6-1	370	1150	15.99
-08	КП 27,5.13.2,5-6-1	220	1250	11.26
-09	КП 27,5.13.3,0-6-1	270	1250	11.53
-10	КП 27,5.13.3,5-6-1	320	1250	16.24
-11	КП 27,5.13.4,0-6-1	370	1250	16.20
-12	КП 27,5.15.2,5-6-1	220	1450	13.04
-13	КП 27,5.15.3,0-6-1	270	1450	13.35
-14	КП 27,5.15.3,5-6-1	320	1450	19.89
-15	КП 27,5.15.4,0-6-1	370	1450	19.88
-16	КП 27,5.18.2,5-6-1	220	1750	15.04
-17	КП 27,5.18.3,0-6-1	270	1750	16.27
-18	КП 27,5.18.3,5-6-1	320	1750	22.84
-19	КП 27,5.18.4,0-6-1	370	1750	22.86
-20	КП 27,5.21.2,5-6-1	220	2050	17.92
-21	КП 27,5.21.3,0-6-1	270	2050	18.30
-22	КП 27,5.21.3,5-6-1	320	2050	25.79
-23	КП 27,5.21.4,0-6-1	370	2050	27.33

НАЧ.ОТД	Борисенко	
Н.КОНТР	Малачевский	
ГЛ.СПЕЦ	Кобалочук	
ПРОВЕРИЛ	Крупка	

1.030.1-1.1-2 20СБ

КАРКАС ПРОСТРАНСТВ. КП 27,5.9, КП 27,5.12, КП 27,5.13, КП 27,5.15, КП 27,5.18, КП 27,5.21 СБОРОЧНЫЙ ЧЕРТЕЖ

СТАДИЯ	МАССА	МАСШТАБ
Р	СМ ТАБЛ	
ЛИСТ	ЛИСТОВ 1	

ГОСГРАЖДАНСТРОЙ КиевЗНИИЭП

ФОРМАТ	ЗОНА	ПОЗ.	ОБОЗНАЧЕНИЕ	НАИМЕНОВАНИЕ	КОЛ.	ПРИМЕЧАНИЕ
				ДОКУМЕНТАЦИЯ		
А3			1.030.1-1.1-2 21СБ	СБОРОЧНЫЙ ЧЕРТЕЖ		
А3			1.030.1-1.1-2 00Д1	УЗЛЫ АРМАТУРНЫЕ		
				ДЕТАЛИ		
БЧ		5	5.041.550	СТ. ОТД. ГОСТ 6727-80 Ф5 ВР-I L=550	30	0.08КГ
				ПЕРЕМЕННЫЕ ДАННЫЕ	ДЛЯ ИСПОЛНЕНИЙ:	
					1.030.1-1.1-2 21 КП 57.6.2,5-6-1	
					СБОРОЧНЫЕ ЕДИНИЦЫ	
					КАРКАС ПЛОСКИЙ	
А4		1	1.030.1-1.1-3 21-04		КР189	1
А4		2	1.030.1-1.1-3 23-02		КР247	1
А4		3	1.030.1-1.1-3 21-05		КР190	1
А4		4	1.030.1-1.1-3 01-01		ПЕТЛЯ СТРОПОВОЧНАЯ СП2	2
					ДЕТАЛИ	
БЧ		6	8.013.220		СТ. ОТД. ГОСТ 5781-82 Ф8 А-III L=220	2 0.09КГ
					1.030.1-1.1-2 21-01 КП 57.6.3,0-6-1	
					СБОРОЧНЫЕ ЕДИНИЦЫ	
					КАРКАС ПЛОСКИЙ	
А4		1	1.030.1-1.1-3 21-10		КР195	1
А4		2	1.030.1-1.1-3 23-05		КР250	1
А4		3	1.030.1-1.1-3 21-11		КР196	1
А4		4	1.030.1-1.1-3 01-02		ПЕТЛЯ СТРОПОВОЧНАЯ СП3	2
					ДЕТАЛИ	
БЧ		6	8.013.270		СТ. ОТД. ГОСТ 5781-82 Ф8 А-III L=270	2 0.11КГ

1.030.1-1.1-2 21

НАЧ.ОТД.	Борисенко	
Н.КОНТР.	Матковский	
ГЛ.СПЕЦ.	Ковальчук	
ПРОВЕРИЛ	Крупка	
РАЗРАБ.		

КАРКАС ПРОСТРАНСТВ.

КП 57.6, КП 57,5.6

СТАДИЯ	ЛИСТ	ЛИСТОВ
Р	I	4

ГОСГРАЖДАНСТРОЙ
КиевЗНИИЭП

ФОРМАТ	ЗОНА	ПОЗ.	ОБОЗНАЧЕНИЕ	НАИМЕНОВАНИЕ	КОЛ.	ПРИМЕЧАНИЕ
				1.030.1-1.1-2 21-02 КП 57.6.3,5-6-1		
				СБОРОЧНЫЕ ЕДИНИЦЫ		
				КАРКАС ПЛОСКИЙ		
А4		1	1.030.1-1.1-3 21-14	КР199	1	
А4		2	1.030.1-1.1-3 23-07	КР252	1	
А4		3	1.030.1-1.1-3 21-15	КР200	1	
А4		4	1.030.1-1.1-3 01-02	ПЕТЛЯ СТРОПОВОЧНАЯ СП3	2	
				ДЕТАЛИ		
БЧ		6	8.013.320	СТ. ОТД. ГОСТ 5781-82 Ф8 А-III L=320	2	0.13КГ
				1.030.1-1.1-2 21-03 КП 57.6.4,0-4-1		
				СБОРОЧНЫЕ ЕДИНИЦЫ		
				КАРКАС ПЛОСКИЙ		
А4		1	1.030.1-1.1-3 21-18	КР203	1	
А4		2	1.030.1-1.1-3 23-09	КР254	1	
А4		3	1.030.1-1.1-3 21-19	КР204	1	
А4		4	1.030.1-1.1-3 01-03	ПЕТЛЯ СТРОПОВОЧНАЯ СП4	2	
				ДЕТАЛИ		
БЧ		6	10.013.370	СТ. ОТД. ГОСТ 5781-82 Ф10 А-III L=370	2	0.23КГ
				1.030.1-1.1-2 21-04 КП 57.6.4,0-6-1		
				СБОРОЧНЫЕ ЕДИНИЦЫ		
				КАРКАС ПЛОСКИЙ		
А4		1	1.030.1-1.1-3 21-20	КР205	1	
А4		2	1.030.1-1.1-3 23-10	КР255	1	
А4		3	1.030.1-1.1-3 21-21	КР206	1	
А4		4	1.030.1-1.1-3 01-03	ПЕТЛЯ СТРОПОВОЧНАЯ СП4	2	
				ДЕТАЛИ		
БЧ		6	10.013.370	СТ. ОТД. ГОСТ 5781-82 Ф10 А-III L=370	2	0.23КГ
				1.030.1-1.1-2 21-05 КП 57,5.6.2,5-6-1		
				СБОРОЧНЫЕ ЕДИНИЦЫ		

1.030.1-1.1-2 21

ЛИСТ

ФОРМАТ	ЗОНА	ПОЗ.	ОБОЗНАЧЕНИЕ	НАИМЕНОВАНИЕ	КОЛ	ПРИМЕЧАНИЕ
				КАРКАС ПЛОСКИЙ		
А4		1	1.030.1-1.1-3 22-04	КР219	1	
А4		2	1.030.1-1.1-3 23-13	КР258	1	
А4		3	1.030.1-1.1-3 22-05	КР220	1	
А4		4	1.030.1-1.1-3 01-01	ПЕТЛЯ СТРОПОВОЧНАЯ СП2	2	
				ДЕТАЛИ		
				СТ. ОТД. ГОСТ 5781-82		
БЧ		6	8.013.220	Ф8 А-III L=220	2	0.09КГ
				1.030.1-1.1-2 21-06		
				КП 57,5.6.3,0-6-1		
				СБОРОЧНЫЕ ЕДИНИЦЫ		
				КАРКАС ПЛОСКИЙ		
А4		1	1.030.1-1.1-3 22-10	КР225	1	
А4		2	1.030.1-1.1-3 23-16	КР261	1	
А4		3	1.030.1-1.1-3 22-11	КР226	1	
А4		4	1.030.1-1.1-3 01-02	ПЕТЛЯ СТРОПОВОЧНАЯ СП3	2	
				ДЕТАЛИ		
				СТ. ОТД. ГОСТ 5781-82		
БЧ		6	8.013.270	Ф8 А-III L=270	2	0.11КГ
				1.030.1-1.1-2 21-07		
				КП 57,5.6.3,5-6-1		
				СБОРОЧНЫЕ ЕДИНИЦЫ		
				КАРКАС ПЛОСКИЙ		
А4		1	1.030.1-1.1-3 22-14	КР229	1	
А4		2	1.030.1-1.1-3 23-18	КР263	1	
А4		3	1.030.1-1.1-3 22-15	КР230	1	
А4		4	1.030.1-1.1-3 01-02	ПЕТЛЯ СТРОПОВОЧНАЯ СП3	2	
				ДЕТАЛИ		
				СТ. ОТД. ГОСТ 5781-82		
БЧ		6	8.013.320	Ф8 А-III L=320	2	0.13КГ
				1.030.1-1.1-2 21-08		
				КП 57,5.6.4,0-4-1		
				СБОРОЧНЫЕ ЕДИНИЦЫ		
				КАРКАС ПЛОСКИЙ		
А4		1	1.030.1-1.1-3 22-18	КР233	1	
А4		2	1.030.1-1.1-3 23-20	КР265	1	
А4		3	1.030.1-1.1-3 22-19	КР234	1	

ЭПВЦ Киев ЗНИИЭП | ОПЕРАТОР ТЛП КОРТ | СКАЛА

ВЗАМ.ИНВ.№ | ПОДПИСЬ И ДАТА | ИНВ.№ПОДЛ

1.030.1-1.1-2 21

ЛИСТ 3

ФОРМАТ	ЗОНА	ПОЗ.	ОБОЗНАЧЕНИЕ	НАИМЕНОВАНИЕ	КОЛ	ПРИМЕЧАНИЕ
А4		4	1.030.1-1.1-3 01-03	ПЕТЛЯ СТРОПОВОЧНАЯ СП4	2	
				ДЕТАЛИ		
				СТ. ОТД. ГОСТ 5781-82		
БЧ		6	10.013.370	Ф10 А-III L=370	2	0.23КГ
				1.030.1-1.1-2 21-09		
				КП 57,5.6.4,0-6-1		
				СБОРОЧНЫЕ ЕДИНИЦЫ		
				КАРКАС ПЛОСКИЙ		
А4		1	1.030.1-1.1-3 22-20	КР235	1	
А4		2	1.030.1-1.1-3 23-21	КР266	1	
А4		3	1.030.1-1.1-3 22-21	КР236	1	
А4		4	1.030.1-1.1-3 01-03	ПЕТЛЯ СТРОПОВОЧНАЯ СП4	2	
				ДЕТАЛИ		
				СТ. ОТД. ГОСТ 5781-82		
БЧ		6	10.013.370	Ф10 А-III L=370	2	0.23КГ

ЭПВЦ Киев ЗНИИЭП | ОПЕРАТОР ТЛП КОРТ | СКАЛА

ВЗАМ.ИНВ.№ | ПОДПИСЬ И ДАТА | ИНВ.№ПОДЛ

1.030.1-1.1-2 21

ЛИСТ 4

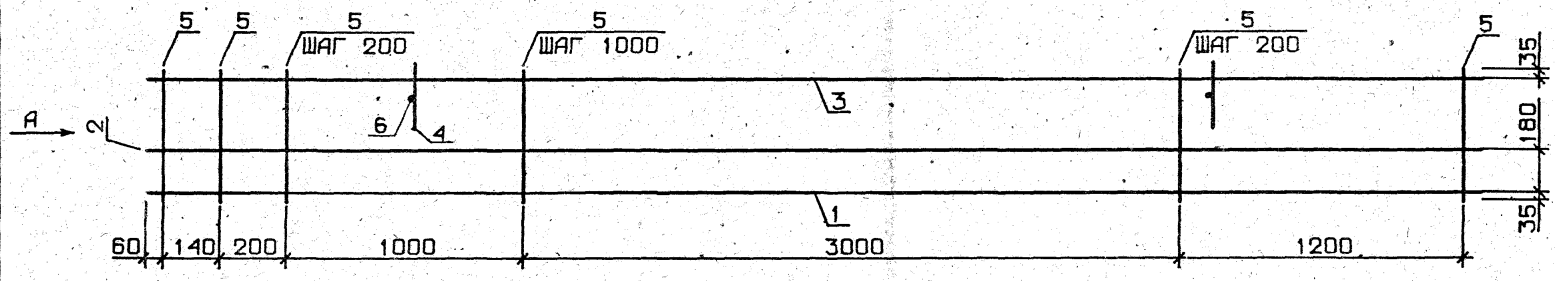

ВИД А

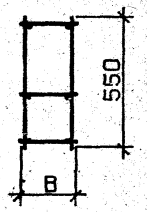

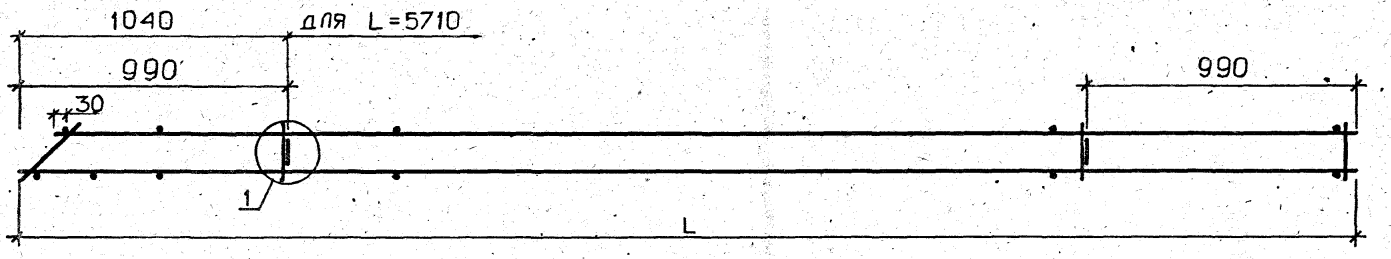

ОБОЗНАЧЕНИЕ	МАРКА	L, ММ	В, ММ	МАССА, КГ
1.030.1-1.1-2 21	КП 57.6.2,5-6-1	5660	220	26.32
-01	КП 57.6.3,0-6-1	5660	270	26.68
-02	КП 57.6.3,5-6-1	5660	320	27.05
-03	КП 57.6.4,0-4-1	5660	370	27.66
-04	КП 57.6.4,0-6-1	5660	370	36.60
-05	КП 57,5.6.2,5-6-1	5710	220	26.50
-06	КП 57,5.6.3,0-6-1	5710	270	26.87
-07	КП 57,5.6.3,5-6-1	5710	320	27.23
-08	КП 57,5.6.4,0-4-1	5710	370	27.84
-09	КП 57,5.6.4,0-6-1	5710	370	36.87

УЗЕЛ 1 СМ. 1.30.1-1.1-2 00Д1, ЛИСТ 1

НАЧ.ОТД.	Борисенко	
Н.КОНТР.	Матюшевский	
ГЛ.СПЕЦ.	Кавальчук	
ПРОВЕРИЛ	Крупка	

1.030.1-1.1-2 21СБ

КАРКАС ПРОСТРАНСТВ. КП 57.6, КП 57,5.6

СБОРОЧНЫЙ ЧЕРТЕЖ

СТАДИЯ	МАССА	МАСШТАБ
Р	СМ ТАБЛ	
ЛИСТ 1	ЛИСТОВ 1	

ГОСГРАЖДАНСТРОЙ КиевЗНИИЭП

ФОРМА	ЗОНА	ПОЗ	ОБОЗНАЧЕНИЕ	НАИМЕНОВАНИЕ	КОЛ	ПРИМЕЧАНИЕ
				ДОКУМЕНТАЦИЯ		
А3			1.030.1-1.1-2 22СБ	СБОРОЧНЫЙ ЧЕРТЕЖ		
А3			1.030.1-1.1-2 00Д1	УЗЛЫ АРМАТУРНЫЕ		
				ПЕРЕМЕННЫЕ ДАННЫЕ		
				ДЛЯ ИСПОЛНЕНИЙ:		
				1.030.1-1.1-2 22 КП 57.9.2,5-2-1		
				СБОРОЧНЫЕ ЕДИНИЦЫ		
				КАРКАС ПЛОСКИЙ		
А4		1	1.030.1-1.1-3 21	КР185	1	
А4		2	1.030.1-1.1-3 23	КР245	2	
А4		3	1.030.1-1.1-3 21-01	КР186	1	
А4		4	1.030.1-1.1-3 01-03	ПЕТЛЯ СТРОПОВОЧНАЯ СП4	2	
				ДЕТАЛИ		
				СТ. ОТД. ГОСТ 6727-80		
БЧ		5	5.041.850	Ф5 ВР-I L=850	26	0.12КГ
				СТ. ОТД. ГОСТ 5781-82		
БЧ		6	10.013.220	Ф10 А-III L=220	2	0.14КГ
				1.030.1-1.1-2 22-01 КП 57.9.2,5-4-1		
				СБОРОЧНЫЕ ЕДИНИЦЫ		
				КАРКАС ПЛОСКИЙ		
А4		1	1.030.1-1.1-3 21-02	КР187	1	
А4		2	1.030.1-1.1-3 23-01	КР246	2	
А4		3	1.030.1-1.1-3 21-03	КР188	1	
А4		4	1.030.1-1.1-3 01-03	ПЕТЛЯ СТРОПОВОЧНАЯ СП4	2	
				ДЕТАЛИ		
				СТ. ОТД. ГОСТ 6727-80		
БЧ		5	5.041.850	Ф5 ВР-I L=850	26	0.12КГ
				СТ. ОТД. ГОСТ 5781-82		
БЧ		6	10.013.220	Ф10 А-III L=220	2	0.14КГ
				1.030.1-1.1-2 22-02 КП 57.9.2,5-6-1		

ЭПВЦ КиевЗНИИЭП | ТЛП КОРТ

НАЧ.ОТД.	БОРИСЕНКО	
Н.КОНТР.	МАЛАЧЕВСКИЙ	
ГЛ.СПЕЦ.	КОВАЛЬЧУК	
ПРОВЕРИЛ	КОТОВА	
РАЗРАБ.	КРУПКА	

1.030.1-1.1-2 22

КАРКАС ПРОСТРАНСТВ. КП 57.9, КП 57.12, КП 57.13

СТАДИЯ	ЛИСТ	ЛИСТОВ
Р	1	7

ГОСГРАЖДАНСТРОЙ КиевЗНИИЭП

ЭПВЦ КиевЗНИИЭП | ТЛП КОРТ | ОПЕРАТОР | СКАЛА

ФОРМА	ЗОНА	ПОЗ	ОБОЗНАЧЕНИЕ	НАИМЕНОВАНИЕ	КОЛ	ПРИМЕЧАНИЕ
				СБОРОЧНЫЕ ЕДИНИЦЫ		
				КАРКАС ПЛОСКИЙ		
А4		1	1.030.1-1.1-3 21-04	КР189	1	
А4		2	1.030.1-1.1-3 23-02	КР247	2	
А4		3	1.030.1-1.1-3 21-05	КР190	1	
А4		4	1.030.1-1.1-3 01-03	ПЕТЛЯ СТРОПОВОЧНАЯ СП4	2	
				ДЕТАЛИ		
				СТ. ОТД. ГОСТ 6727-80		
БЧ		5	5.041.850	Ф5 ВР-I L=850	26	0.12КГ
				СТ. ОТД. ГОСТ 5781-82		
БЧ		6	10.013.220	Ф10 А-III L=220	2	0.14КГ
				1.030.1-1.1-2 22-03 КП 57.9.3,0-6-1		
				СБОРОЧНЫЕ ЕДИНИЦЫ		
				КАРКАС ПЛОСКИЙ		
А4		1	1.030.1-1.1-3 21-10	КР195	1	
А4		2	1.030.1-1.1-3 23-05	КР250	2	
А4		3	1.030.1-1.1-3 21-11	КР196	1	
А4		4	1.030.1-1.1-3 01-03	ПЕТЛЯ СТРОПОВОЧНАЯ СП4	2	
				ДЕТАЛИ		
				СТ. ОТД. ГОСТ 6727-80		
БЧ		5	5.041.850	Ф5 ВР-I L=850	26	0.12КГ
				СТ. ОТД. ГОСТ 5781-82		
БЧ		6	10.013.270	Ф10 А-III L=270	2	0.17КГ
				1.030.1-1.1-2 22-04 КП 57.9.3,5-6-1		
				СБОРОЧНЫЕ ЕДИНИЦЫ		
				КАРКАС ПЛОСКИЙ		
А4		1	1.030.1-1.1-3 21-14	КР199	1	
А4		2	1.030.1-1.1-3 23-07	КР252	2	
А4		3	1.030.1-1.1-3 21-15	КР200	1	
А4		4	1.030.1-1.1-3 01-03	ПЕТЛЯ СТРОПОВОЧНАЯ СП4	2	
				ДЕТАЛИ		
				СТ. ОТД. ГОСТ 6727-80		
БЧ		5	5.041.850	Ф5 ВР-I L=850	26	0.12КГ
				СТ. ОТД. ГОСТ 5781-82		
БЧ		6	10.013.320	Ф10 А-III L=320	2	0.20КГ

ВЗАМ.ИНВ.№ | ПОДПИСЬ И ДАТА | ИНВ.№ ПОДЛ.

ФОРМАТ	ЗОНА	ПОЗ.	ОБОЗНАЧЕНИЕ	НАИМЕНОВАНИЕ	КОЛ	ПРИМЕЧАНИЕ
				1.030.1-1.1-2 22-05 КП 57.9.4,0-6-1		
				СБОРОЧНЫЕ ЕДИНИЦЫ		
				КАРКАС ПЛОСКИЙ		
А4	1	1.030.1-1.1-3 21-18		КР203	1	
А4	2	1.030.1-1.1-3 23-09		КР254	2	
А4	3	1.030.1-1.1-3 21-19		КР204	1	
А4	4	1.030.1-1.1-3 01-03		ПЕТЛЯ СТРОПОВОЧНАЯ СП4	2	
				ДЕТАЛИ		
				СТ. ОТД. ГОСТ 6727-80		
БЧ	5	5.041.850		Ф5 ВР-I L=850	26	0.12КГ
				СТ. ОТД. ГОСТ 5781-82		
БЧ	6	10.013.370		Ф10 А-III L=370	2	0.23КГ
				1.030.1-1.1-2 22-06 КП 57.12.2,5-2-1		
				СБОРОЧНЫЕ ЕДИНИЦЫ		
				КАРКАС ПЛОСКИЙ		
А4	1	1.030.1-1.1-3 21		КР185	1	
А4	2	1.030.1-1.1-3 23		КР245	3	
А4	3	1.030.1-1.1-3 21-01		КР186	1	
А4	4	1.030.1-1.1-3 01-03		ПЕТЛЯ СТРОПОВОЧНАЯ СП4	2	
				ДЕТАЛИ		
				СТ. ОТД. ГОСТ 6727-80		
БЧ	5	5.041.1150		Ф5 ВР-I L=1150	26	0.16КГ
				СТ. ОТД. ГОСТ 5781-82		
БЧ	6	10.013.220		Ф10 А-III L=220	2	0.14КГ
				1.030.1-1.1-2 22-07 КП 57.12.2,5-4-1		
				СБОРОЧНЫЕ ЕДИНИЦЫ		
				КАРКАС ПЛОСКИЙ		
А4	1	1.030.1-1.1-3 21-02		КР187	1	
А4	2	1.030.1-1.1-3 23-01		КР246	3	
А4	3	1.030.1-1.1-3 21-03		КР188	1	
А4	4	1.030.1-1.1-3 01-03		ПЕТЛЯ СТРОПОВОЧНАЯ СП4	2	
				ДЕТАЛИ		
				СТ. ОТД. ГОСТ 6727-80		
БЧ	5	5.041.1150		Ф5 ВР-I L=1150	26	0.16КГ
				СТ. ОТД. ГОСТ 5781-82		
БЧ	6	10.013.220		Ф10 А-III L=220	2	0.14КГ

(Киев ЗНИИЭП) ТПП КОРТ
ЭПВЦ Киев ЗНИИЭП
ОПЕРАТОР ТПП КОРТ
СКАЛА
ВЗАМ.ИНВ.№
ПОДПИСЬ И ДАТА
ИНВ.№ПОДЛ

ФОРМАТ	ЗОНА	ПОЗ.	ОБОЗНАЧЕНИЕ	НАИМЕНОВАНИЕ	КОЛ	ПРИМЕЧАНИЕ
				1.030.1-1.1-2 22-08 КП 57.12.2,5-6-1		
				СБОРОЧНЫЕ ЕДИНИЦЫ		
				КАРКАС ПЛОСКИЙ		
А4	1	1.030.1-1.1-3 21-04		КР189	1	
А4	2	1.030.1-1.1-3 23-02		КР247	3	
А4	3	1.030.1-1.1-3 21-05		КР190	1	
А4	4	1.030.1-1.1-3 01-03		ПЕТЛЯ СТРОПОВОЧНАЯ СП4	2	
				ДЕТАЛИ		
				СТ. ОТД. ГОСТ 6727-80		
БЧ	5	5.041.1150		Ф5 ВР-I L=1150	26	0.16КГ
				СТ. ОТД. ГОСТ 5781-82		
БЧ	6	10.013.220		Ф10 А-III L=220	2	0.14КГ
				1.030.1-1.1-2 22-09 КП 57.12.3,0-3-1		
				СБОРОЧНЫЕ ЕДИНИЦЫ		
				КАРКАС ПЛОСКИЙ		
А4	1	1.030.1-1.1-3 21-06		КР191	1	
А4	2	1.030.1-1.1-3 23-03		КР248	3	
А4	3	1.030.1-1.1-3 21-07		КР192	1	
А4	4	1.030.1-1.1-3 01-03		ПЕТЛЯ СТРОПОВОЧНАЯ СП4	2	
				ДЕТАЛИ		
				СТ. ОТД. ГОСТ 6727-80		
БЧ	5	5.041.1150		Ф5 ВР-I L=1150	26	0.16КГ
				СТ. ОТД. ГОСТ 5781-82		
БЧ	6	10.013.270		Ф10 А-III L=270	2	0.17КГ
				1.030.1-1.1-2 22-10 КП 57.12.3,0-6-1		
				СБОРОЧНЫЕ ЕДИНИЦЫ		
				КАРКАС ПЛОСКИЙ		
А4	1	1.030.1-1.1-3 21-08		КР193	1	
А4	2	1.030.1-1.1-3 23-04		КР249	3	
А4	3	1.030.1-1.1-3 21-09		КР194	1	
А4	4	1.030.1-1.1-3 01-03		ПЕТЛЯ СТРОПОВОЧНАЯ СП4	2	
				ДЕТАЛИ		
				СТ. ОТД. ГОСТ 6727-80		
БЧ	5	5.041.1150		Ф5 ВР-I L=1150	26	0.16КГ
				СТ. ОТД. ГОСТ 5781-82		
БЧ	6	10.013.270		Ф10 А-III L=270	2	0.17КГ

ФОРМАТ	ЗОНА	ПОЗ.	ОБОЗНАЧЕНИЕ	НАИМЕНОВАНИЕ	КОЛ	ПРИМЕЧАНИЕ
				1.030.1-1.1-2 22-11 КП 57.12.3,5-6-1		
				СБОРОЧНЫЕ ЕДИНИЦЫ		
				КАРКАС ПЛОСКИЙ		
А4		1	1.030.1-1.1-3 21-12	КР197	1	
А4		2	1.030.1-1.1-3 23-06	КР251	3	
А4		3	1.030.1-1.1-3 21-13	КР198	1	
А4		4	1.030.1-1.1-3 01-04	ПЕТЛЯ СТРОПОВОЧНАЯ СП5	2	
				ДЕТАЛИ		
				СТ. ОТД. ГОСТ 6727-80		
ВЧ		5	5.041.1150	Ф5 ВР-I L=1150	26	0.16КГ
				СТ. ОТД. ГОСТ 5781-82		
ВЧ		6	10.013.320	Ф10 А-III L=320	2	0.20КГ
				1.030.1-1.1-2 22-12 КП 57.12.4,0-6-1		
				СБОРОЧНЫЕ ЕДИНИЦЫ		
				КАРКАС ПЛОСКИЙ		
А4		1	1.030.1-1.1-3 21-16	КР201	1	
А4		2	1.030.1-1.1-3 23-08	КР253	3	
А4		3	1.030.1-1.1-3 21-17	КР202	1	
А4		4	1.030.1-1.1-3 01-04	ПЕТЛЯ СТРОПОВОЧНАЯ СП5	2	
				ДЕТАЛИ		
				СТ. ОТД. ГОСТ 6727-80		
ВЧ		5	5.041.1150	Ф5 ВР-I L=1150	26	0.16КГ
				СТ. ОТД. ГОСТ 5781-82		
ВЧ		6	10.013.370	Ф10 А-III L=370	2	0.23КГ
				1.030.1-1.1-2 22-13 КП 57.13.2,5-2-1		
				СБОРОЧНЫЕ ЕДИНИЦЫ		
				КАРКАС ПЛОСКИЙ		
А4		1	1.030.1-1.1-3 21	КР185	1	
А4		2	1.030.1-1.1-3 23	КР245	3	
А4		3	1.030.1-1.1-3 21-01	КР186	1	
А4		4	1.030.1-1.1-3 01-03	ПЕТЛЯ СТРОПОВОЧНАЯ СП4	2	
				ДЕТАЛИ		
				СТ. ОТД. ГОСТ 6727-80		
ВЧ		5	5.041.1250	Ф5 ВР-I L=1250	26	0.17КГ
				СТ. ОТД. ГОСТ 5781-82		
ВЧ		6	10.013.220	Ф10 А-III L=220	2	0.14КГ

ЭПВЦ Киев ЗНИИЭП
ОПЕРАТОР ТПП КОРТ
МАСШТАБ
ВЗАМ.ИНВ.№
ПОДПИСЬ И ДАТА
ИНВ.№ ПОДЛ.

ФОРМАТ	ЗОНА	ПОЗ.	ОБОЗНАЧЕНИЕ	НАИМЕНОВАНИЕ	КОЛ	ПРИМЕЧАНИЕ
				1.030.1-1.1-2 22-14 КП 57.13.2,5-5-1		
				СБОРОЧНЫЕ ЕДИНИЦЫ		
				КАРКАС ПЛОСКИЙ		
А4		1	1.030.1-1.1-3 21-02	КР187	1	
А4		2	1.030.1-1.1-3 23-01	КР246	3	
А4		3	1.030.1-1.1-3 21-03	КР188	1	
А4		4	1.030.1-1.1-3 01-03	ПЕТЛЯ СТРОПОВОЧНАЯ СП4	2	
				ДЕТАЛИ		
				СТ. ОТД. ГОСТ 6727-80		
ВЧ		5	5.041.1250	Ф5 ВР-I L=1250	26	0.17КГ
				СТ. ОТД. ГОСТ 5781-82		
ВЧ		6	10.013.220	Ф10 А-III L=220	2	0.14КГ
				1.030.1-1.1-2 22-15 КП 57.13.2,5-6-1		
				СБОРОЧНЫЕ ЕДИНИЦЫ		
				КАРКАС ПЛОСКИЙ		
А4		1	1.030.1-1.1-3 21-04	КР189	1	
А4		2	1.030.1-1.1-3 23-02	КР247	3	
А4		3	1.030.1-1.1-3 21-05	КР190	1	
А4		4	1.030.1-1.1-3 01-03	ПЕТЛЯ СТРОПОВОЧНАЯ СП4	2	
				ДЕТАЛИ		
				СТ. ОТД. ГОСТ 6727-80		
ВЧ		5	5.041.1250	Ф5 ВР-I L=1250	26	0.17КГ
				СТ. ОТД. ГОСТ 5781-82		
ВЧ		6	10.013.220	Ф10 А-III L=220	2	0.14КГ
				1.030.1-1.1-2 22-16 КП 57.13.3,0-3-1		
				СБОРОЧНЫЕ ЕДИНИЦЫ		
				КАРКАС ПЛОСКИЙ		
А4		1	1.030.1-1.1-3 21-06	КР191	1	
А4		2	1.030.1-1.1-3 23-03	КР248	3	
А4		3	1.030.1-1.1-3 21-07	КР192	1	
А4		4	1.030.1-1.1-3 01-04	ПЕТЛЯ СТРОПОВОЧНАЯ СП5	2	
				ДЕТАЛИ		
				СТ. ОТД. ГОСТ 6727-80		
ВЧ		5	5.041.1250	Ф5 ВР-I L=1250	26	0.17КГ
				СТ. ОТД. ГОСТ 5781-82		
ВЧ		6	10.013.270	Ф10 А-III L=270	2	0.17КГ

ФОРМАТ	ЗОНА	ПОЗ.	ОБОЗНАЧЕНИЕ	НАИМЕНОВАНИЕ	КОЛ	ПРИМЕЧАНИЕ
				1.030.1-1.1-2 22-17 КП 57.13.3,0-6-1		
				СБОРОЧНЫЕ ЕДИНИЦЫ		
				КАРКАС ПЛОСКИЙ		
А4		1	1.030.1-1.1-3 21-08	КР193	1	
А4		2	1.030.1-1.1-3 23-04	КР249	3	
А4		3	1.030.1-1.1-3 21-09	КР194	1	
А4		4	1.030.1-1.1-3 01-04	ПЕТЛЯ СТРОПОВОЧНАЯ СП5	2	
				ДЕТАЛИ		
				СТ. ОТД. ГОСТ 6727-80		
ВЧ		5	5.041.1250	Ф5 ВР-I L=1250	26	0.17КГ
				СТ. ОТД. ГОСТ 5781-82		
ВЧ		6	10.013.270	Ф10 А-III L=270	2	0.17КГ
				1.030.1-1.1-2 22-18 КП 57.13.3,5-6-1		
				СБОРОЧНЫЕ ЕДИНИЦЫ		
				КАРКАС ПЛОСКИЙ		
А4		1	1.030.1-1.1-3 21-12	КР197	1	
А4		2	1.030.1-1.1-3 23-06	КР251	3	
А4		3	1.030.1-1.1-3 21-13	КР198	1	
А4		4	1.030.1-1.1-3 01-04	ПЕТЛЯ СТРОПОВОЧНАЯ СП5	2	
				ДЕТАЛИ		
				СТ. ОТД. ГОСТ 6727-80		
ВЧ		5	5.041.1250	Ф5 ВР-I L=1250	26	0.17КГ
				СТ. ОТД. ГОСТ 5781-82		
ВЧ		6	10.013.320	Ф10 А-III L=320	2	0.20КГ
				1.030.1-1.1-2 22-19 КП 57.13.4,0-6-1		
				СБОРОЧНЫЕ ЕДИНИЦЫ		
				КАРКАС ПЛОСКИЙ		
А4		1	1.030.1-1.1-3 21-16	КР201	1	
А4		2	1.030.1-1.1-3 23-08	КР253	3	
А4		3	1.030.1-1.1-3 21-17	КР202	1	
А4		4	1.030.1-1.1-3 01-05	ПЕТЛЯ СТРОПОВОЧНАЯ СП6	2	
				ДЕТАЛИ		
				СТ. ОТД. ГОСТ 6727-80		
ВЧ		5	5.041.1250	Ф5 ВР-I L=1250	26	0.17КГ
				СТ. ОТД. ГОСТ 5781-82		
ВЧ		6	10.013.370	Ф10 А-III L=370	2	0.23КГ

ЭПВЦ Киев ЗНИИЭП ТЛП КОРТ

1.030.1-1.1-2 22

ЛИСТ 7

ЭПВЦ Киев ЗНИИЭП ОПЕРАТОР ТЛП КОРТ

ФОРМАТ	ЗОНА	ПОЗ.	ОБОЗНАЧЕНИЕ	НАИМЕНОВАНИЕ	КОЛ	ПРИМЕЧАНИЕ

ВЗАМ ИНВ № | ПОДПИСЬ И ДАТА | ИНВ № ПОДЛ

ЛИСТ

Киев ЗНИИЭП ТПП КОРТ

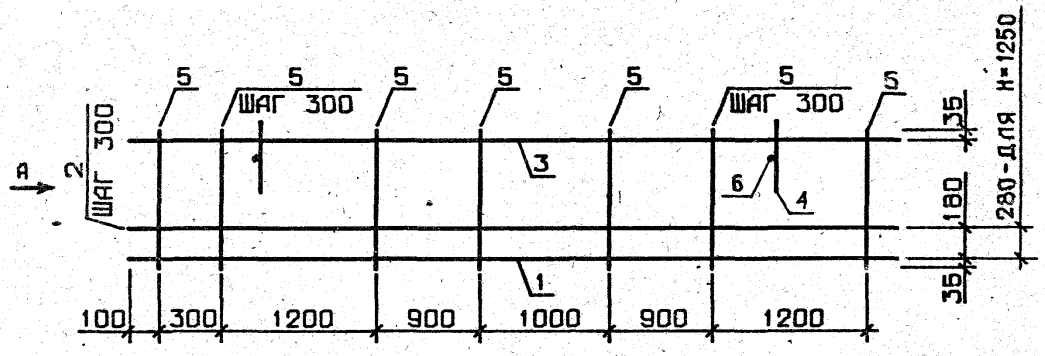

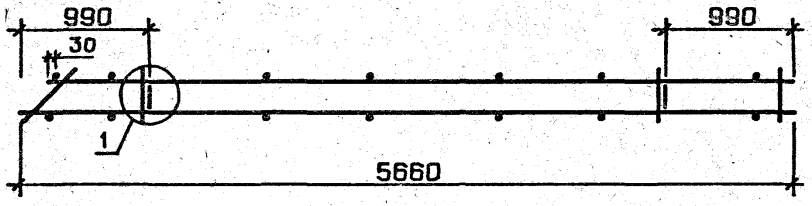

ВИД А

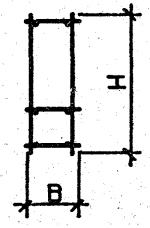

УЗЕЛ 1 СМ. 1.030.1-1.1-2 ООД1, ЛИСТ 1

ОБОЗНАЧЕНИЕ	МАРКА	В,ММ	Н,ММ	МАССА,КГ
1.030.1-1.1-2 22	КП 57.9.2,5-2-1	220	850	17.67
-01	КП 57.9.2,5-4-1	220	850	25.36
-02	КП 57.9.2,5-6-1	220	850	35.36
-03	КП 57.9.3,0-6-1	270	850	35.74
-04	КП 57.9.3,5-6-1	320	850	36.17
-05	КП 57.9.4,0-6-1	370	850	35.95
-06	КП 57.12.2,5-2-1	220	1150	21.63
-07	КП 57.12.2,5-4-1	220	1150	31.24
-08	КП 57.12.2,5-6-1	220	1150	43.60
-09	КП 57.12.3,0-3-1	270	1150	22.22
-10	КП 57.12.3,0-6-1	270	1150	31.79
-11	КП 57.12.3,5-6-1	320	1150	33.84
-12	КП 57.12.4,0-6-1	370	1150	33.73
-13	КП 57.13.2,5-2-1	220	1250	21.99
-14	КП 57.13.2,5-5-1	220	1250	31.60
-15	КП 57.13.2,5-6-1	220	1250	43.97
-16	КП 57.13.3,0-3-1	270	1250	24.07
-17	КП 57.13.3,0-6-1	270	1250	33.65
-18	КП 57.13.3,5-6-1	320	1250	34.20
-19	КП 57.13.4,0-6-1	370	1250	35.77

НАЧ.ОТД.	БОРИСЕНКО	
Н.КОНТР.	МАЛАЧЕВСКИЙ	
ГЛ.СПЕЦ.	КОВАЛЬЧУК	
ПРОВЕРИЛ	КОТОВА	

1.030.1-1.1-2 22СБ

КАРКАС ПРОСТРАНСТВ. КП 57.9, КП 57.12, КП 57.13
СБОРОЧНЫЙ ЧЕРТЕЖ

СТАДИЯ	МАССА	МАСШТАБ
Р	СМ ТАБЛ	

ЛИСТ	ЛИСТОВ 1

ГОСГРАЖДАНСТРОЙ
Киев ЗНИИЭП

ФОРМАТ	ЗОНА	ПОЗ.	ОБОЗНАЧЕНИЕ	НАИМЕНОВАНИЕ	КОЛ.	ПРИМЕЧАНИЕ
				ДОКУМЕНТАЦИЯ		
А3			1.030.1-1.1-2 23СБ	СБОРОЧНЫЙ ЧЕРТЕЖ		
А3			1.030.1-1.1-2 00Д1	УЗЛЫ АРМАТУРНЫЕ		
			ПЕРЕМЕННЫЕ ДАННЫЕ	ДЛЯ ИСПОЛНЕНИЙ:		
				1.030.1-1.1-2 23 КП 57.15.2,5-2-1		
				СБОРОЧНЫЕ ЕДИНИЦЫ		
				КАРКАС ПЛОСКИЙ		
А4	1		1.030.1-1.1-3 21	КР185	1	
А4	2		1.030.1-1.1-3 23	КР245	4	
А4	3		1.030.1-1.1-3 21-01	КР186	1	
А4	4		1.030.1-1.1-3 01-04	ПЕТЛЯ СТРОПОВОЧНАЯ СП5	2	
				ДЕТАЛИ		
				СТ. ОТД. ГОСТ 6727-80		
БЧ	5		5.041.1450	Ф5 ВР-I L=1450	20	0.20КГ
				СТ. ОТД. ГОСТ 5781-82		
БЧ	6		10.013.220	Ф10 А-III L=220	2	0.14КГ
				1.030.1-1.1-2 23-01 КП 57.15.2,5-5-1		
				СБОРОЧНЫЕ ЕДИНИЦЫ		
				КАРКАС ПЛОСКИЙ		
А4	1		1.030.1-1.1-3 21-02	КР187	1	
А4	2		1.030.1-1.1-3 23-01	КР246	4	
А4	3		1.030.1-1.1-3 21-03	КР188	1	
А4	4		1.030.1-1.1-3 01-04	ПЕТЛЯ СТРОПОВОЧНАЯ СП5	2	
				ДЕТАЛИ		
				СТ. ОТД. ГОСТ 6727-80		
БЧ	5		5.041.1450	Ф5 ВР-I L=1450	20	0.20КГ
				СТ. ОТД. ГОСТ 5781-82		
БЧ	6		10.013.220	Ф10 А-III L=220	2	0.14КГ
				1.030.1-1.1-2 23-02 КП 57.15.2,5-6-1		

ФОРМАТ	ЗОНА	ПОЗ.	ОБОЗНАЧЕНИЕ	НАИМЕНОВАНИЕ	КОЛ.	ПРИМЕЧАНИЕ
				СБОРОЧНЫЕ ЕДИНИЦЫ		
				КАРКАС ПЛОСКИЙ		
А4	1		1.030.1-1.1-3 21-04	КР189	1	
А4	2		1.030.1-1.1-3 23-02	КР247	4	
А4	3		1.030.1-1.1-3 21-05	КР190	1	
А4	4		1.030.1-1.1-3 01-04	ПЕТЛЯ СТРОПОВОЧНАЯ СП5	2	
				ДЕТАЛИ		
				СТ. ОТД. ГОСТ 6727-80		
БЧ	5		5.041.1450	Ф5 ВР-I L=1450	20	0.20КГ
				СТ. ОТД. ГОСТ 5781-82		
БЧ	6		10.013.220	Ф10 А-III L=220	2	0.14КГ
				1.030.1-1.1-2 23-03 КП 57.15.3,0-3-1		
				СБОРОЧНЫЕ ЕДИНИЦЫ		
				КАРКАС ПЛОСКИЙ		
А4	1		1.030.1-1.1-3 21-06	КР191	1	
А4	2		1.030.1-1.1-3 23-03	КР248	4	
А4	3		1.030.1-1.1-3 21-07	КР192	1	
А4	4		1.030.1-1.1-3 01-04	ПЕТЛЯ СТРОПОВОЧНАЯ СП5	2	
				ДЕТАЛИ		
				СТ. ОТД. ГОСТ 6727-80		
БЧ	5		5.041.1450	Ф5 ВР-I L=1450	20	0.20КГ
				СТ. ОТД. ГОСТ 5781-82		
БЧ	6		10.013.270	Ф10 А-III L=270	2	0.17КГ
				1.030.1-1.1-2 23-04 КП 57.15.3,0-6-1		
				СБОРОЧНЫЕ ЕДИНИЦЫ		
				КАРКАС ПЛОСКИЙ		
А4	1		1.030.1-1.1-3 21-08	КР193	1	
А4	2		1.030.1-1.1-3 23-04	КР249	4	
А4	3		1.030.1-1.1-3 21-09	КР194	1	
А4	4		1.030.1-1.1-3 01-04	ПЕТЛЯ СТРОПОВОЧНАЯ СП5	2	
				ДЕТАЛИ		
				СТ. ОТД. ГОСТ 6727-80		
БЧ	5		5.041.1450	Ф5 ВР-I L=1450	20	0.20КГ
				СТ. ОТД. ГОСТ 5781-82		
БЧ	6		10.013.270	Ф10 А-III L=270	2	0.17КГ

ЭПВЦ КиевЗНИИЭП | ТЛП КОРТ | ОПЕРАТОР | СКАЛА

ВЗАМ.ИНВ.№ | ПОДПИСЬ И ДАТА | ИНВ.№ПОДЛ.

НАЧ.ОТД.	БОРИСЕНКО		1.030.1-1.1-2 23
Н.КОНТР.	МАЛАЧЕВСКИЙ		
ГЛ.СПЕЦ.	КОВАЛЬЧУК		КАРКАС ПРОСТРАНСТВ. КП 57.15, КП 57.18, КП 57.21
ПРОВЕРИЛ	КОТОВА		
РАЗРАБ.	КРУПКА		

СТАДИЯ	ЛИСТ	ЛИСТОВ
Р	1	8

ГОСГРАЖДАНСТРОЙ КиевЗНИИЭП

1.030.1-1.1-2 23 — ЛИСТ 2

ФОРМАТ	ЗОНА	ПОЗ.	ОБОЗНАЧЕНИЕ	НАИМЕНОВАНИЕ	КОЛ	ПРИМЕЧАНИЕ
				1.030.1-1.1-2 23-05 КП 57.15.3,5-6-1		
				СБОРОЧНЫЕ ЕДИНИЦЫ		
				КАРКАС ПЛОСКИЙ		
А4		1	1.030.1-1.1-3 21-12	КР197	1	
А4		2	1.030.1-1.1-3 23-06	КР251	4	
А4		3	1.030.1-1.1-3 21-13	КР198	1	
А4		4	1.030.1-1.1-3 01-05	ПЕТЛЯ СТРОПОВОЧНАЯ СП6	2	
				ДЕТАЛИ		
				СТ. ОТД. ГОСТ 6727-80		
ВЧ		5	5.041.1450	Ф5 ВР-I L=1450	20	0.20КГ
				СТ. ОТД. ГОСТ 5781-82		
ВЧ		6	10.013.320	Ф10 А-III L=320	2	0.20КГ
				1.030.1-1.1-2 23-06 КП 57.15.4,0-6-1		
				СБОРОЧНЫЕ ЕДИНИЦЫ		
				КАРКАС ПЛОСКИЙ		
А4		1	1.030.1-1.1-3 21-16	КР201	1	
А4		2	1.030.1-1.1-3 23-08	КР253	4	
А4		3	1.030.1-1.1-3 21-17	КР202	1	
А4		4	1.030.1-1.1-3 01-05	ПЕТЛЯ СТРОПОВОЧНАЯ СП6	2	
				ДЕТАЛИ		
				СТ. ОТД. ГОСТ 6727-80		
ВЧ		5	5.041.1450	Ф5 ВР-I L=1450	20	0.20КГ
				СТ. ОТД. ГОСТ 5781-82		
ВЧ		6	10.013.370	Ф10 А-III L=370	2	0.23КГ
				1.030.1-1.1-2 23-07 КП 57.18.2,5-2-1		
				СБОРОЧНЫЕ ЕДИНИЦЫ		
				КАРКАС ПЛОСКИЙ		
А4		1	1.030.1-1.1-3 21	КР185	1	
А4		2	1.030.1-1.1-3 23	КР245	5	
А4		3	1.030.1-1.1-3 21-01	КР186	1	
А4		4	1.030.1-1.1-3 01-04	ПЕТЛЯ СТРОПОВОЧНАЯ СП5	2	
				ДЕТАЛИ		
				СТ. ОТД. ГОСТ 6727-80		
ВЧ		5	5.041.1750	Ф5 ВР-I L=1750	20	0.24КГ
				СТ. ОТД. ГОСТ 5781-8		
ВЧ		6	10.013.220	Ф10 А-III L=220	2	0.14КГ

ЭПВЦ Киев ЗНИИЭП | ОПЕРАТОР ТЛП КОРТ | ПОДПИСЬ И ДАТА | ИНВ.№ ПОДЛ | ВЗАМ.ИНВ.№

1.030.1-1.1-2 23 | ЛИСТ 3

ФОРМАТ	ЗОНА	ПОЗ.	ОБОЗНАЧЕНИЕ	НАИМЕНОВАНИЕ	КОЛ	ПРИМЕЧАНИЕ
				1.030.1-1.1-2 23-08 КП 57.18.2,5-4-1		
				СБОРОЧНЫЕ ЕДИНИЦЫ		
				КАРКАС ПЛОСКИЙ		
А4		1	1.030.1-1.1-3 21-02	КР187	1	
А4		2	1.030.1-1.1-3 23-01	КР246	5	
А4		3	1.030.1-1.1-3 21-03	КР188	1	
А4		4	1.030.1-1.1-3 01-04	ПЕТЛЯ СТРОПОВОЧНАЯ СП5	2	
				ДЕТАЛИ		
				СТ. ОТД. ГОСТ 6727-80		
ВЧ		5	5.041.1750	Ф5 ВР-I L=1750	20	0.24КГ
				СТ. ОТД. ГОСТ 5781-82		
ВЧ		6	10.013.220	Ф10 А-III L=220	2	0.14КГ
				1.030.1-1.1-2 23-09 КП 57.18.2,5-6-1		
				СБОРОЧНЫЕ ЕДИНИЦЫ		
				КАРКАС ПЛОСКИЙ		
А4		1	1.030.1-1.1-3 21-04	КР189	1	
А4		2	1.030.1-1.1-3 23-02	КР247	5	
А4		3	1.030.1-1.1-3 21-05	КР190	1	
А4		4	1.030.1-1.1-3 01-04	ПЕТЛЯ СТРОПОВОЧНАЯ СП5	2	
				ДЕТАЛИ		
				СТ. ОТД. ГОСТ 6727-80		
ВЧ		5	5.041.1750	Ф5 ВР-I L=1750	20	0.24КГ
				СТ. ОТД. ГОСТ 5781-82		
ВЧ		6	10.013.220	Ф10 А-III L=220	2	0.14КГ
				1.030.1-1.1-2 23-10 КП 57.18.3,0-2-1		
				СБОРОЧНЫЕ ЕДИНИЦЫ		
				КАРКАС ПЛОСКИЙ		
А4		1	1.030.1-1.1-3 21-06	КР191	1	
А4		2	1.030.1-1.1-3 23-03	КР248	5	
А4		3	1.030.1-1.1-3 21-07	КР192	1	
А4		4	1.030.1-1.1-3 01-05	ПЕТЛЯ СТРОПОВОЧНАЯ СП6	2	
				ДЕТАЛИ		
				СТ. ОТД. ГОСТ 6727-80		
ВЧ		5	5.041.1750	Ф5 ВР-I L=1750	20	0.24КГ
				СТ. ОТД. ГОСТ 5781-82		
ВЧ		6	10.013.270	Ф10 А-III L=270	2	0.17КГ

ЭПВЦ Киев ЗНИИЭП | ОПЕРАТОР ТЛП КОРТ | ПОДПИСЬ И ДАТА | ИНВ.№ ПОДЛ | ВЗАМ.ИНВ.№

1.030.1-1.1-2 23 | ЛИСТ 4

ФОРМАТ	ЗОНА	ПОЗ.	ОБОЗНАЧЕНИЕ	НАИМЕНОВАНИЕ	КОЛ	ПРИМЕЧАНИЕ
				1.030.1-1.1-2 23-11 КП 57.18.3,0-6-1		
				СБОРОЧНЫЕ ЕДИНИЦЫ		
				КАРКАС ПЛОСКИЙ		
А4		1	1.030.1-1.1-3 21-08	КР193	1	
А4		2	1.030.1-1.1-3 23-04	КР249	5	
А4		3	1.030.1-1.1-3 21-09	КР194	1	
А4		4	1.030.1-1.1-3 01-05	ПЕТЛЯ СТРОПОВОЧНАЯ СП6	2	
				ДЕТАЛИ		
				СТ. ОТД. ГОСТ 6727-80		
ВЧ		5	5.041.1750	Ф5 ВР-I L=1750	20	0.24КГ
				СТ. ОТД. ГОСТ 5781-82		
ВЧ		6	10.013.270	Ф10 А-III L=270	2	0.17КГ
				1.030.1-1.1-2 23-12 КП 57.18.3,5-6-1		
				СБОРОЧНЫЕ ЕДИНИЦЫ		
				КАРКАС ПЛОСКИЙ		
А4		1	1.030.1-1.1-3 21-12	КР197	1	
А4		2	1.030.1-1.1-3 23-06	КР251	5	
А4		3	1.030.1-1.1-3 21-13	КР198	1	
А4		4	1.030.1-1.1-3 01-06	ПЕТЛЯ СТРОПОВОЧНАЯ СП7	2	
				ДЕТАЛИ		
				СТ. ОТД. ГОСТ 6727-80		
ВЧ		5	5.041.1750	Ф5 ВР-I L=1750	20	0.24КГ
				СТ. ОТД. ГОСТ 5781-82		
ВЧ		6	12.013.320	Ф12 А-III L=320	2	0.28КГ
				1.030.1-1.1-2 23-13 КП 57.18.4,0-6-1		
				СБОРОЧНЫЕ ЕДИНИЦЫ		
				КАРКАС ПЛОСКИЙ		
А4		1	1.030.1-1.1-3 21-16	КР201	1	
А4		2	1.030.1-1.1-3 23-08	КР253	5	
А4		3	1.030.1-1.1-3 21-17	КР202	1	
А4		4	1.030.1-1.1-3 01-06	ПЕТЛЯ СТРОПОВОЧНАЯ СП7	2	
				ДЕТАЛИ		
				СТ. ОТД. ГОСТ 6727-80		
ВЧ		5	5.041.1750	Ф5 ВР-I L=1750	20	0.24КГ
				СТ. ОТД. ГОСТ 5781-82		
ВЧ		6	12.013.370	Ф12 А-III L=370	2	0.33КГ

ФОРМАТ	ЗОНА	ПОЗ.	ОБОЗНАЧЕНИЕ	НАИМЕНОВАНИЕ	КОЛ	ПРИМЕЧАНИЕ
				1.030.1-1.1-2 23-14 КП 57.21.2,5-2-1		
				СБОРОЧНЫЕ ЕДИНИЦЫ		
				КАРКАС ПЛОСКИЙ		
А4		1	1.030.1-1.1-3 21	КР185	1	
А4		2	1.030.1-1.1-3 23	КР245	6	
А4		3	1.030.1-1.1-3 21-01	КР186	1	
А4		4	1.030.1-1.1-3 01-05	ПЕТЛЯ СТРОПОВОЧНАЯ СП6	2	
				ДЕТАЛИ		
				СТ. ОТД. ГОСТ 6727-80		
ВЧ		5	5.041.2050	Ф5 ВР-I L=2050	20	0.28КГ
				СТ. ОТД. ГОСТ 5781-82		
ВЧ		6	10.013.220	Ф10 А-III L=220	2	0.14КГ
				1.030.1-1.1-2 23-15 КП 57.21.2,5-4-1		
				СБОРОЧНЫЕ ЕДИНИЦЫ		
				КАРКАС ПЛОСКИЙ		
А4		1	1.030.1-1.1-3 21-02	КР187	1	
А4		2	1.030.1-1.1-3 23-01	КР246	6	
А4		3	1.030.1-1.1-3 21-03	КР188	1	
А4		4	1.030.1-1.1-3 01-05	ПЕТЛЯ СТРОПОВОЧНАЯ СП6	2	
				ДЕТАЛИ		
				СТ. ОТД. ГОСТ 6727-80		
ВЧ		5	5.041.2050	Ф5 ВР-I L=2050	20	0.28КГ
				СТ. ОТД. ГОСТ 5781-82		
ВЧ		6	10.013.220	Ф10 А-III L=220	2	0.14КГ
				1.030.1-1.1-2 23-16 КП 57.21.2,5-6-1		
				СБОРОЧНЫЕ ЕДИНИЦЫ		
				КАРКАС ПЛОСКИЙ		
А4		1	1.030.1-1.1-3 21-04	КР189	1	
А4		2	1.030.1-1.1-3 23-02	КР247	6	
А4		3	1.030.1-1.1-3 21-05	КР190	1	
А4		4	1.030.1-1.1-3 01-05	ПЕТЛЯ СТРОПОВОЧНАЯ СП6	2	
				ДЕТАЛИ		
				СТ. ОТД. ГОСТ 6727-80		
ВЧ		5	5.041.2050	Ф5 ВР-I L=2050	20	0.28КГ
				СТ. ОТД. ГОСТ 5781-82		
ВЧ		6	10.013.220	Ф10 А-III L=220	2	0.14КГ

ТПП КОРТ Киев ЗНИИЭП
ЭПВЦ ТПП КОРТ Киев ЗНИИЭП
СКАЛА
ОПЕРАТОР
ВЗАМ.ИНВ.№
ПОДПИСЬ И ДАТА
ИНВ.№ПОДЛ

ФОРМАТ	ЗОНА	ПОЗ.	ОБОЗНАЧЕНИЕ	НАИМЕНОВАНИЕ	КОЛ	ПРИМЕЧАНИЕ
				1.030.1-1.1-2 23-17 КП 57.21.3,0-2-1		
				СБОРОЧНЫЕ ЕДИНИЦЫ		
				КАРКАС ПЛОСКИЙ		
А4		1	1.030.1-1.1-3 21-06	КР191	1	
А4		2	1.030.1-1.1-3 23-03	КР248	6	
А4		3	1.030.1-1.1-3 21-07	КР192	1	
А4		4	1.030.1-1.1-3 01-06	ПЕТЛЯ СТРОПОВОЧНАЯ СП7	2	
				ДЕТАЛИ		
				СТ. ОТД. ГОСТ 6727-80		
ВЧ		5	5.041.2050	Ф5 ВР-I L=2050	20	0.28КГ
				СТ. ОТД. ГОСТ 5781-82		
ВЧ		6	12.013.270	Ф12 А-III L=270	2	0.24КГ
				1.030.1-1.1-2 23-18 КП 57.21.3,0-5-1		
				СБОРОЧНЫЕ ЕДИНИЦЫ		
				КАРКАС ПЛОСКИЙ		
А4		1	1.030.1-1.1-3 21-08	КР193	1	
А4		2	1.030.1-1.1-3 23-04	КР249	6	
А4		3	1.030.1-1.1-3 21-09	КР194	1	
А4		4	1.030.1-1.1-3 01-06	ПЕТЛЯ СТРОПОВОЧНАЯ СП7	2	
				ДЕТАЛИ		
				СТ. ОТД. ГОСТ 6727-80		
ВЧ		5	5.041.2050	Ф5 ВР-I L=2050	20	0.28КГ
				СТ. ОТД. ГОСТ 5781-82		
ВЧ		6	12.013.270	Ф12 А-III L=270	2	0.24КГ
				1.030.1-1.1-2 23-19 КП 57.21.3,0-6-1		
				СБОРОЧНЫЕ ЕДИНИЦЫ		
				КАРКАС ПЛОСКИЙ		
А4		1	1.030.1-1.1-3 21-10	КР195	1	
А4		2	1.030.1-1.1-3 23-05	КР250	6	
А4		3	1.030.1-1.1-3 21-11	КР196	1	
А4		4	1.030.1-1.1-3 01-06	ПЕТЛЯ СТРОПОВОЧНАЯ СП7	2	
				ДЕТАЛИ		
				СТ. ОТД. ГОСТ 6727-80		
ВЧ		5	5.041.2050	Ф5 ВР-I L=2050	20	0.28КГ
				СТ. ОТД. ГОСТ 5781-82		
ВЧ		6	12.013.270	Ф12 А-III L=270	2	0.24КГ

ТПП КОРТ Киев ЗНИИЭП
ЭПВЦ Киев ЗНИИЭП ГИП КОРТ ОПЕРАТОР СКАЛА
ВЗАМ.ИНВ.№ ПОДПИСЬ И ДАТА ИНВ.№ ПОДЛ

ФОРМАТ	ЗОНА	ПОЗ.	ОБОЗНАЧЕНИЕ	НАИМЕНОВАНИЕ	КОЛ	ПРИМЕЧАНИЕ
				1.030.1-1.1-2 23-20 КП 57.21.3,5-6-1		
				СБОРОЧНЫЕ ЕДИНИЦЫ		
				КАРКАС ПЛОСКИЙ		
А4		1	1.030.1-1.1-3 21-12	КР197	1	
А4		2	1.030.1-1.1-3 23-06	КР251	6	
А4		3	1.030.1-1.1-3 21-13	КР198	1	
А4		4	1.030.1-1.1-3 01-06	ПЕТЛЯ СТРОПОВОЧНАЯ СП7	2	
				ДЕТАЛИ		
				СТ. ОТД. ГОСТ 6727-80		
БЧ		5	5.041.2050	Ф5 ВР-I L=2050	20	0.28КГ
				СТ. ОТД. ГОСТ 5781-82		
БЧ		6	12.013.320	Ф12 А-III L=320	2	0.28КГ
				1.030.1-1.1-2 23-21 КП 57.21.4,0-6-1		
				СБОРОЧНЫЕ ЕДИНИЦЫ		
				КАРКАС ПЛОСКИЙ		
А4		1	1.030.1-1.1-3 21-16	КР201	1	
А4		2	1.030.1-1.1-3 23-08	КР253	6	
А4		3	1.030.1-1.1-3 21-17	КР202	1	
А4		4	1.030.1-1.1-3 01-07	ПЕТЛЯ СТРОПОВОЧНАЯ СП8	2	
				ДЕТАЛИ		
				СТ. ОТД. ГОСТ 6727-80		
БЧ		5	5.041.2050	Ф5 ВР-I L=2050	20	0.28КГ
				СТ. ОТД. ГОСТ 5781-82		
БЧ		6	12.013.370	Ф12 А-III L=370	2	0.33КГ

Киев ЗНИИЭП ТПП КОРТ

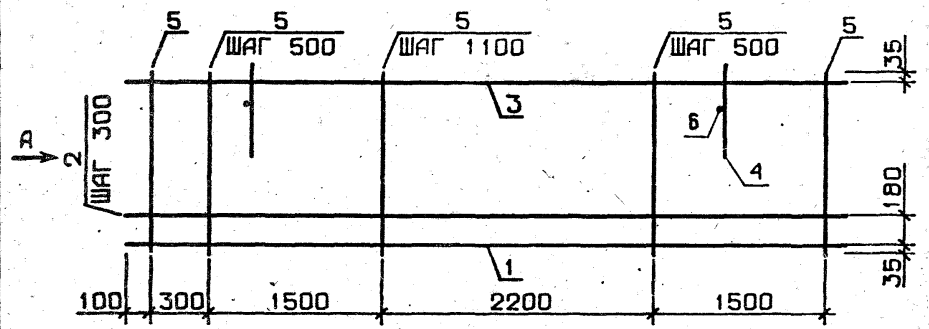

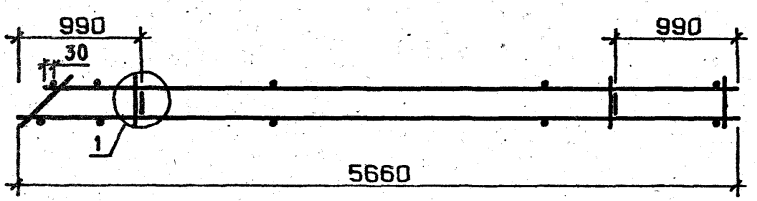

ВИД А

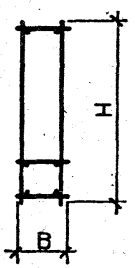

УЗЕЛ 1 СМ. 1.030.1-1.1-2 ООД1, ЛИСТ 1

ОБОЗНАЧЕНИЕ	МАРКА	В, ММ	Н, ММ	МАССА, КГ
1.030.1-1.1-2 23	КП 57.15.2,5-2-1	220	1450	25.87
-01	КП 57.15.2,5-5-1	220	1450	37.41
-02	КП 57.15.2,5-6-1	220	1450	52.24
-03	КП 57.15.3,0-3-1	270	1450	26.54
-04	КП 57.15.3,0-6-1	270	1450	38.03
-05	КП 57.15.3,5-6-1	320	1450	40.34
-06	КП 57.15.4,0-6-1	370	1450	40.30
-07	КП 57.18.2,5-2-1	220	1750	29.58
-08	КП 57.18.2,5-4-1	220	1750	43.04
-09	КП 57.18.2,5-6-1	220	1750	60.35
-10	КП 57.18.3,0-2-1	270	1750	32.01
-11	КП 57.18.3,0-6-1	270	1750	45.42
-12	КП 57.18.3,5-6-1	320	1750	48.06
-13	КП 57.18.4,0-6-1	370	1750	48.10
-14	КП 57.21.2,5-2-1	220	2050	34.97
-15	КП 57.21.2,5-4-1	220	2050	50.35
-16	КП 57.21.2,5-6-1	220	2050	70.13
-17	КП 57.21.3,0-2-1	270	2050	37.74
-18	КП 57.21.3,0-5-1	270	2050	53.05
-19	КП 57.21.3,0-6-1	270	2050	72.75
-20	КП 57.21.3,5-6-1	320	2050	53.84
-21	КП 57.21.4,0-6-1	370	2050	57.33

НАЧ.ОТД.	БОРИСЕНКО	
Н.КОНТР.	НАЛАЧЕВСКИЙ	
ГЛ.СПЕЦ.	КОВАЛЬЧУК	
ПРОВЕРИЛ	КОТОВА	

1.030.1-1.1-2 23СБ

КАРКАС ПРОСТРАНСТВ. КП 57.15, КП 57.18, КП 57.21
СБОРОЧНЫЙ ЧЕРТЕЖ

СТАДИЯ	МАССА	МАСШТАБ
Р	СМ ТАБЛ	
ЛИСТ	ЛИСТОВ 1	

ГОСГРАЖДАНСТРОЙ

ФОРМАТ	ЗОНА	ПОЗ.	ОБОЗНАЧЕНИЕ	НАИМЕНОВАНИЕ	КОЛ.	ПРИМЕЧАНИЕ
				ДОКУМЕНТАЦИЯ		
А3			1.030.1-1.1-2 24СБ	СБОРОЧНЫЙ ЧЕРТЕЖ		
А3			1.030.1-1.1-2 00Д1	УЗЛЫ АРМАТУРНЫЕ		
				ПЕРЕМЕННЫЕ ДАННЫЕ		
				ДЛЯ ИСПОЛНЕНИЙ:		
				1.030.1-1.1-2 24 КП 57,5.9.2,5-2-1		
				СБОРОЧНЫЕ ЕДИНИЦЫ		
				КАРКАС ПЛОСКИЙ		
А4	1		1.030.1-1.1-3 22	КР215	1	
А4	2		1.030.1-1.1-3 23-11	КР256	2	
А4	3		1.030.1-1.1-3 22-01	КР216	1	
А4	4		1.030.1-1.1-3 01-03	ПЕТЛЯ СТРОПОВОЧНАЯ СП4	2	
				ДЕТАЛИ		
				СТ. ОТД. ГОСТ 6727-80		
ВЧ	5		5.041.850	Ф5 ВР-I L=850	26	0.12КГ
				СТ. ОТД. ГОСТ 5781-82		
ВЧ	6		10.013.220	Ф10 А-III L=220	2	0.14КГ
				1.030.1-1.1-2 24-01 КП 57,5.9.2,5-4-1		
				СБОРОЧНЫЕ ЕДИНИЦЫ		
				КАРКАС ПЛОСКИЙ		
А4	1		1.030.1-1.1-3 22-02	КР217	1	
А4	2		1.030.1-1.1-3 23-12	КР257	2	
А4	3		1.030.1-1.1-3 22-03	КР218	1	
А4	4		1.030.1-1.1-3 01-03	ПЕТЛЯ СТРОПОВОЧНАЯ СП4	2	
				ДЕТАЛИ		
				СТ. ОТД. ГОСТ 6727-80		
ВЧ	5		5.041.850	Ф5 ВР-I L=850	26	0.12КГ
				СТ. ОТД. ГОСТ 5781-82		
ВЧ	6		10.013.220	Ф10 А-III L=220	2	0.14КГ
				1.030.1-1.1-2 24-02 КП 57,5.9.2,5-6-1		

ФОРМАТ	ЗОНА	ПОЗ.	ОБОЗНАЧЕНИЕ	НАИМЕНОВАНИЕ	КОЛ.	ПРИМЕЧАНИЕ
				СБОРОЧНЫЕ ЕДИНИЦЫ		
				КАРКАС ПЛОСКИЙ		
А4	1		1.030.1-1.1-3 22-04	КР219	1	
А4	2		1.030.1-1.1-3 23-13	КР258	2	
А4	3		1.030.1-1.1-3 22-05	КР220	1	
А4	4		1.030.1-1.1-3 01-03	ПЕТЛЯ СТРОПОВОЧНАЯ СП4	2	
				ДЕТАЛИ		
				СТ. ОТД. ГОСТ 6727-80		
ВЧ	5		5.041.850	Ф5 ВР-I L=850	26	0.12КГ
				СТ. ОТД. ГОСТ 5781-82		
ВЧ	6		10.013.220	Ф10 А-III L=220	2	0.14КГ
				1.030.1-1.1-2 24-03 КП 57,5.9.3,0-6-1		
				СБОРОЧНЫЕ ЕДИНИЦЫ		
				КАРКАС ПЛОСКИЙ		
А4	1		1.030.1-1.1-3 22-10	КР225	1	
А4	2		1.030.1-1.1-3 23-16	КР261	2	
А4	3		1.030.1-1.1-3 22-11	КР226	1	
А4	4		1.030.1-1.1-3 01-03	ПЕТЛЯ СТРОПОВОЧНАЯ СП4	2	
				ДЕТАЛИ		
				СТ. ОТД. ГОСТ 6727-80		
ВЧ	5		5.041.850	Ф5 ВР-I L=850	26	0.12КГ
				СТ. ОТД. ГОСТ 5781-82		
ВЧ	6		10.013.270	Ф10 А-III L=270	2	0.17КГ
				1.030.1-1.1-2 24-04 КП 57,5.9.3,5-6-1		
				СБОРОЧНЫЕ ЕДИНИЦЫ		
				КАРКАС ПЛОСКИЙ		
А4	1		1.030.1-1.1-3 22-14	КР229	1	
А4	2		1.030.1-1.1-3 23-18	КР263	2	
А4	3		1.030.1-1.1-3 22-15	КР230	1	
А4	4		1.030.1-1.1-3 01-03	ПЕТЛЯ СТРОПОВОЧНАЯ СП4	2	
				ДЕТАЛИ		
				СТ. ОТД. ГОСТ 6727-80		
ВЧ	5		5.041.850	Ф5 ВР-I L=850	26	0.12КГ
				СТ. ОТД. ГОСТ 5781-82		
ВЧ	6		10.013.320	Ф10 А-III L=320	2	0.20КГ

КиевЗНИИЭП | 1111 КОРТ

ЭПВЦ Киев ЗНИИЭП | ОПЕРАТОР ТПП КОРТ | СКАЛА

ВЗАМ.ИНВ.№ | ПОДПИСЬ И ДАТА | ИНВ.№ПОДЛ.

НАЧ.ОТД.	БОРИСЕНКО		
Н.КОНТР.	МАЛАНЧЕВСКИЙ		
ГЛ.СПЕЦ.	КОВАЛЬЧУК		
ПРОВЕРИЛ	КОТОВА		

1.030.1-1.1-2 24

КАРКАС ПРОСТРАНСТВ.
КП 57,5.9, КП 57,5.12,
КП 57,5.13

СТАДИЯ	ЛИСТ	ЛИСТОВ
Р	1	67

ГОСГРАЖДАНСТРОЙ

1.030.1-1.1-2 24

ЛИСТ 2

ФОРМАТ	ЗОНА	ПОЗ.	ОБОЗНАЧЕНИЕ	НАИМЕНОВАНИЕ	КОЛ	ПРИМЕЧАНИЕ
				1.030.1-1.1-2 24-05 КП 57,5.9.4,0-6-1		
				СВОРОЧНЫЕ ЕДИНИЦЫ		
				КАРКАС ПЛОСКИЙ		
А4		1	1.030.1-1.1-3 22-18	КР233	1	
А4		2	1.030.1-1.1-3 23-20	КР265	2	
А4		3	1.030.1-1.1-3 22-19	КР234	1	
А4		4	1.030.1-1.1-3 01-03	ПЕТЛЯ СТРОПОВОЧНАЯ СП4	2	
				ДЕТАЛИ		
				СТ. ОТД. ГОСТ 6727-80		
ВЧ		5	5.041.850	Ф5 ВР-I L=850	26	0.12КГ
				СТ. ОТД. ГОСТ 5781-82		
ВЧ		6	10.013.370	Ф10 А-III L=370	2	0.23КГ
				1.030.1-1.1-2 24-06 КП 57,5.12.2,5-2-1		
				СВОРОЧНЫЕ ЕДИНИЦЫ		
				КАРКАС ПЛОСКИЙ		
А4		1	1.030.1-1.1-3 22	КР215	1	
А4		2	1.030.1-1.1-3 23-11	КР256	3	
А4		3	1.030.1-1.1-3 22-01	КР216	1	
А4		4	1.030.1-1.1-3 01-03	ПЕТЛЯ СТРОПОВОЧНАЯ СП4	2	
				ДЕТАЛИ		
				СТ. ОТД. ГОСТ 6727-80		
ВЧ		5	5.041.1150	Ф5 ВР-I L=1150	26	0.16КГ
				СТ. ОТД. ГОСТ 5781-82		
ВЧ		6	10.013.220	Ф10 А-III L=220	2	0.14КГ
				1.030.1-1.1-2 24-07 КП 57,5.12.2,5-4-1		
				СВОРОЧНЫЕ ЕДИНИЦЫ		
				КАРКАС ПЛОСКИЙ		
А4		1	1.030.1-1.1-3 22-02	КР217	1	
А4		2	1.030.1-1.1-3 23-12	КР257	3	
А4		3	1.030.1-1.1-3 22-03	КР218	1	
А4		4	1.030.1-1.1-3 01-03	ПЕТЛЯ СТРОПОВОЧНАЯ СП4	2	
				ДЕТАЛИ		
				СТ. ОТД. ГОСТ 6727-80		
ВЧ		5	5.041.1150	Ф5 ВР-I L=1150	26	0.16КГ
				СТ. ОТД. ГОСТ 5781-82		
ВЧ		6	10.013.220	Ф10 А-III L=220	2	0.14КГ

ФОРМАТ	ЗОНА	ПОЗ.	ОБОЗНАЧЕНИЕ	НАИМЕНОВАНИЕ	КОЛ	ПРИМЕЧАНИЕ
				1.030.1-1.1-2 24-08 КП 57,5.12.2,5-6-1		
				СВОРОЧНЫЕ ЕДИНИЦЫ		
				КАРКАС ПЛОСКИЙ		
А4		1	1.030.1-1.1-3 22-04	КР219	1	
А4		2	1.030.1-1.1-3 23-13	КР258	3	
А4		3	1.030.1-1.1-3 22-05	КР220	1	
А4		4	1.030.1-1.1-3 01-03	ПЕТЛЯ СТРОПОВОЧНАЯ СП4	2	
				ДЕТАЛИ		
				СТ. ОТД. ГОСТ 6727-80		
ВЧ		5	5.041.1150	Ф5 ВР-I L=1150	26	0.16КГ
				СТ. ОТД. ГОСТ 5781-82		
ВЧ		6	10.013.220	Ф10 А-III L=220	2	0.14КГ
				1.030.1-1.1-2 24-09 КП 57,5.12.3,0-3-1		
				СВОРОЧНЫЕ ЕДИНИЦЫ		
				КАРКАС ПЛОСКИЙ		
А4		1	1.030.1-1.1-3 22-06	КР221	1	
А4		2	1.030.1-1.1-3 23-14	КР259	3	
А4		3	1.030.1-1.1-3 22-07	КР222	1	
А4		4	1.030.1-1.1-3 01-03	ПЕТЛЯ СТРОПОВОЧНАЯ СП4	2	
				ДЕТАЛИ		
				СТ. ОТД. ГОСТ 6727-80		
ВЧ		5	5.041.1150	Ф5 ВР-I L=1150	26	0.16КГ
				СТ. ОТД. ГОСТ 5781-82		
ВЧ		6	10.013.270	Ф10 А-III L=270	2	0.17КГ
				1.030.1-1.1-2 24-10 КП 57,5.12.3,0-6-1		
				СВОРОЧНЫЕ ЕДИНИЦЫ		
				КАРКАС ПЛОСКИЙ		
А4		1	1.030.1-1.1-3 22-08	КР223	1	
А4		2	1.030.1-1.1-3 23-15	КР260	3	
А4		3	1.030.1-1.1-3 22-09	КР224	1	
А4		4	1.030.1-1.1-3 01-03	ПЕТЛЯ СТРОПОВОЧНАЯ СП4	2	
				ДЕТАЛИ		
				СТ. ОТД. ГОСТ 6727-80		
ВЧ		5	5.041.1150	Ф5 ВР-I L=1150	26	0.16КГ
				СТ. ОТД. ГОСТ 5781-82		
ВЧ		6	10.013.270	Ф10 А-III L=270	2	0.17КГ

ЭПВЦ Киев ЗНИИЭП
ОПЕРАТОР ТЛП КОРТ
СКАЛА
ТЛП КОРТ Киев ЗНИИЭП
ВЗАМ.ИНВ.№
ПОДПИСЬ И ДАТА
ИНВ.№ПОДЛ.

ФОРМАТ	ЗОНА	ПОЗ	ОБОЗНАЧЕНИЕ	НАИМЕНОВАНИЕ	КОЛ	ПРИМЕЧАНИЕ
				1.030.1-1.1-2 24-11 КП 57,5.12.3,5-6-1		
				СБОРОЧНЫЕ ЕДИНИЦЫ		
				КАРКАС ПЛОСКИЙ		
А4		1	1.030.1-1.1-3 22-12	КР227	1	
А4		2	1.030.1-1.1-3 23-17	КР262	3	
А4		3	1.030.1-1.1-3 22-13	КР228	1	
А4		4	1.030.1-1.1-3 01-04	ПЕТЛЯ СТРОПОВОЧНАЯ СП5	2	
				ДЕТАЛИ		
				СТ. ОТД. ГОСТ 6727-80		
БЧ		5	5.041.1150	Ф5 ВР-I L=1150	26	0.16КГ
				СТ. ОТД. ГОСТ 5781-82		
БЧ		6	10.013.320	Ф10 А-III L=320	2	0.20КГ
				1.030.1-1.1-2 24-12 КП 57,5.12.4,0-6-1		
				СБОРОЧНЫЕ ЕДИНИЦЫ		
				КАРКАС ПЛОСКИЙ		
А4		1	1.030.1-1.1-3 22-16	КР231	1	
А4		2	1.030.1-1.1-3 23-19	КР264	3	
А4		3	1.030.1-1.1-3 22-17	КР232	1	
А4		4	1.030.1-1.1-3 01-04	ПЕТЛЯ СТРОПОВОЧНАЯ СП5	2	
				ДЕТАЛИ		
				СТ. ОТД. ГОСТ 6727-80		
БЧ		5	5.041.1150	Ф5 ВР-I L=1150	26	0.16КГ
				СТ. ОТД. ГОСТ 5781-82		
БЧ		6	10.013.370	Ф10 А-III L=370	2	0.23КГ
				1.030.1-1.1-2 24-13 КП 57,5.13.2,5-2-1		
				СБОРОЧНЫЕ ЕДИНИЦЫ		
				КАРКАС ПЛОСКИЙ		
А4		1	1.030.1-1.1-3 22	КР215	1	
А4		2	1.030.1-1.1-3 23-11	КР256	3	
А4		3	1.030.1-1.1-3 22-01	КР216	1	
А4		4	1.030.1-1.1-3 01-03	ПЕТЛЯ СТРОПОВОЧНАЯ СП4	2	
				ДЕТАЛИ		
				СТ. ОТД. ГОСТ 6727-80		
БЧ		5	5.041.1250	Ф5 ВР-I L=1250	26	0.17КГ
				СТ. ОТД. ГОСТ 5781-82		
БЧ		6	10.013.220	Ф10 А-III L=220	2	0.14КГ

Киев ЗНИИЭП
ЭПВЦ Киев ЗНИИЭП
ОПЕРАТОР ТЛП КОРТ
СКАЛА
ВЗАМ.ИНВ.№
ПОДПИСЬ И ДАТА
ИНВ.№ПОДЛ.

ФОРМАТ	ЗОНА	ПОЗ	ОБОЗНАЧЕНИЕ	НАИМЕНОВАНИЕ	КОЛ	ПРИМЕЧАНИЕ
				1.030.1-1.1-2 24-14 КП 57,5.13.2,5-5-1		
				СБОРОЧНЫЕ ЕДИНИЦЫ		
				КАРКАС ПЛОСКИЙ		
А4		1	1.030.1-1.1-3 22-02	КР217	1	
А4		2	1.030.1-1.1-3 23-12	КР257	3	
А4		3	1.030.1-1.1-3 22-03	КР218	1	
А4		4	1.030.1-1.1-3 01-03	ПЕТЛЯ СТРОПОВОЧНАЯ СП4	2	
				ДЕТАЛИ		
				СТ. ОТД. ГОСТ 6727-80		
БЧ		5	5.041.1250	Ф5 ВР-I L=1250	26	0.17КГ
				СТ. ОТД. ГОСТ 5781-82		
БЧ		6	10.013.220	Ф10 А-III L=220	2	0.14КГ
				1.030.1-1.1-2 24-15 КП 57,5.13.2,5-6-1		
				СБОРОЧНЫЕ ЕДИНИЦЫ		
				КАРКАС ПЛОСКИЙ		
А4		1	1.030.1-1.1-3 22-04	КР219	1	
А4		2	1.030.1-1.1-3 23-13	КР258	3	
А4		3	1.030.1-1.1-3 22-05	КР220	1	
А4		4	1.030.1-1.1-3 01-03	ПЕТЛЯ СТРОПОВОЧНАЯ СП4	2	
				ДЕТАЛИ		
				СТ. ОТД. ГОСТ 6727-80		
БЧ		5	5.041.1250	Ф5 ВР-I L=1250	26	0.17КГ
				СТ. ОТД. ГОСТ 5781-82		
БЧ		6	10.013.220	Ф10 А-III L=220	2	0.14КГ
				1.030.1-1.1-2 24-16 КП 57,5.13.3,0-3-1		
				СБОРОЧНЫЕ ЕДИНИЦЫ		
				КАРКАС ПЛОСКИЙ		
А4		1	1.030.1-1.1-3 22-06	КР221	1	
А4		2	1.030.1-1.1-3 23-14	КР259	3	
А4		3	1.030.1-1.1-3 22-07	КР222	1	
А4		4	1.030.1-1.1-3 01-04	ПЕТЛЯ СТРОПОВОЧНАЯ СП5	2	
				ДЕТАЛИ		
				СТ. ОТД. ГОСТ 6727-80		
БЧ		5	5.041.1250	Ф5 ВР-I L=1250	26	0.17КГ
				СТ. ОТД. ГОСТ 5781-82		
БЧ		6	10.013.270	Ф10 А-III L=270	2	0.17КГ

ФОРМАТ	ЗОНА	ПОЗ.	ОБОЗНАЧЕНИЕ	НАИМЕНОВАНИЕ	КОЛ	ПРИМЕЧАНИЕ
				1.030.1-1.1-2 24-17 КП 57,5.13.3,0-6-1		
				СБОРОЧНЫЕ ЕДИНИЦЫ		
				КАРКАС ПЛОСКИЙ		
А4		1	1.030.1-1.1-3 22-08	КР223	1	
А4		2	1.030.1-1.1-3 23-15	КР260	3	
А4		3	1.030.1-1.1-3 22-09	КР224	1	
А4		4	1.030.1-1.1-3 01-04	ПЕТЛЯ СТРОПОВОЧНАЯ СП5	2	
				ДЕТАЛИ		
				СТ. ОТД. ГОСТ 6727-80		
БЧ		5	5.04 .1250	Ф5 ВР-I L=1250	26	0.17КГ
				СТ. ОТД. ГОСТ 5781-82		
БЧ		6	10.0 3.270	Ф10 А-III L=270	2	0.17КГ
				1.030.1-1.1-2 24-18 КП 57,5.13.3,5-6-1		
				СБОРОЧНЫЕ ЕДИНИЦЫ		
				КАРКАС ПЛОСКИЙ		
А4		1	1.030.1-1.1-3 22-12	КР227	1	
А4		2	1.030.1-1.1-3 23-17	КР262	3	
А4		3	1.030.1-1.1-3 22-13	КР228	1	
А4		4	1.030.1-1.1-3 01-04	ПЕТЛЯ СТРОПОВОЧНАЯ СП5	2	
				ДЕТАЛИ		
				СТ. ОТД. ГОСТ 6727-80		
БЧ		5	5.04 .1250	Ф5 ВР-I L=1250	26	0.17КГ
				СТ. ОТД. ГОСТ 5781-82		
БЧ		6	10.0 3.320	Ф10 А-III L=320	2	0.20КГ
				1.030.1-1.1-2 24-19 КП 57,5.13.4,0-6-1		
				СБОРОЧНЫЕ ЕДИНИЦЫ		
				КАРКАС ПЛОСКИЙ		
А4		1	1.030.1-1.1-3 22-16	КР231	1	
А4		2	1.030.1-1.1-3 23-19	КР264	3	
А4		3	1.030.1-1.1-3 22-17	КР232	1	
А4		4	1.030.1-1.1-3 01-05	ПЕТЛЯ СТРОПОВОЧНАЯ СП6	2	
				ДЕТАЛИ		
				СТ. ОТД. ГОСТ 6727-80		
БЧ		5	5.04 .1250	Ф5 ВР-I L=1250	26	0.17КГ
				СТ. ОТД. ГОСТ 5781-82		
БЧ		6	10.0 3.370	Ф10 А-III L=370	2	0.23КГ

ЭПВЦ Киев ЗНИИЭП | ОПЕРАТОР ТЛП КОРТ | СКАЛА

ВЗАМ.ИНВ.№ | ПОДПИСЬ И ДАТА | ИНВ.№ПОДЛ

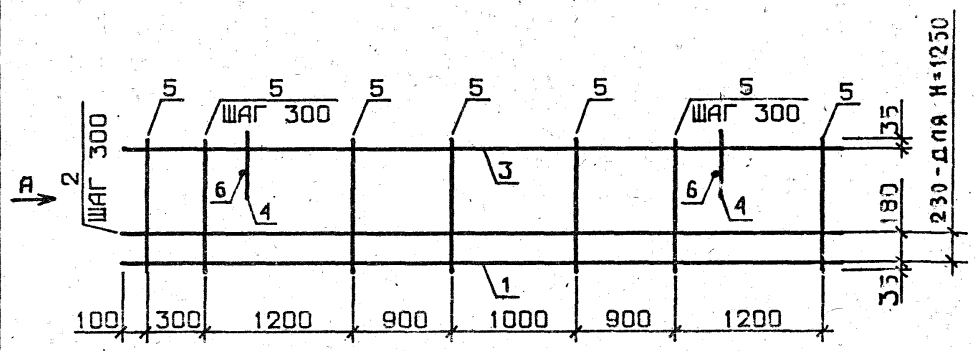

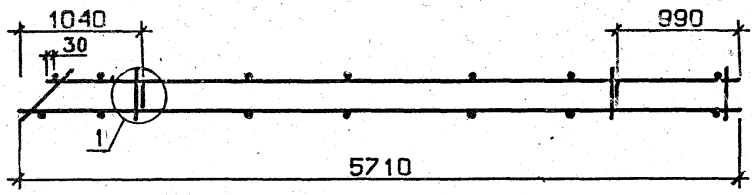

ВИД А

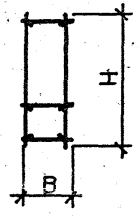

УЗЕЛ 1 СМ. 1.030.1-1.1-2 ОДА1, ЛИСТ 1

ОБОЗНАЧЕНИЕ	МАРКА	В, ММ	Н, ММ	МАССА, КГ
1.030.1-1.1-2 24	КП 57,5.9.2,5-2-1	220	850	17.75
-01	КП 57,5.9.2,5-4-1	220	850	25.52
-02	КП 57,5.9.2,5-6-1	220	850	35.50
-03	КП 57,5.9.3,0-6-1	270	850	35.98
-04	КП 57,5.9.3,5-6-1	320	850	36.42
-05	КП 57,5.9.4,0-6-1	370	850	36.18
-06	КП 57,5.12.2,5-2-1	220	1150	21.74
-07	КП 57,5.12.2,5-4-1	220	1150	31.44
-08	КП 57,5.12.2,5-6-1	220	1150	43.91
-09	КП 57,5.12.3,0-3-1	270	1150	22.33
-10	КП 57,5.12.3,0-6-1	270	1150	31.99
-11	КП 57,5.12.3,5-6-1	320	1150	34.04
-12	КП 57,5.12.4,0-6-1	370	1150	33.92
-13	КП 57,5.13.2,5-2-1	220	1250	22.10
-14	КП 57,5.13.2,5-5-1	220	1250	31.80
-15	КП 57,5.13.2,5-6-1	220	1250	44.27
-16	КП 57,5.13.3,0-3-1	270	1250	24.18
-17	КП 57,5.13.3,0-6-1	270	1250	33.84
-18	КП 57,5.13.3,5-6-1	320	1250	34.40
-19	КП 57,5.13.4,0-6-1	370	1250	35.96

НАЧ.ОТД.	БОРИСЕНКО	
Н.КОНТР.	МАЛАЧЕВСКИЙ	
ГЛ.СПЕЦ.	КОВАЛЬЧУК	
ПРОВЕРИЛ	КОТОВА	
РАЗРАБ.	КРУПКА	

1.030.1-1.1-2 240Б

КАРКАС ПРОСТРАНСТВ. КП 57,5.9, КП 57,5.12, КП 57,5.13
СБОРОЧНЫЙ ЧЕРТЕЖ

СТАДИЯ	МАССА	МАСШТАБ
Р	СМ ТАБЛ.	
ЛИСТ	ЛИСТОВ 1	

ГОСГРАЖДАНСТРОЙ
КиевЗНИИЭП

Киев ЗНИИЭП ТПП КОРГ

ФОРМАТ	ЗОНА	ПОЗ.	ОБОЗНАЧЕНИЕ	НАИМЕНОВАНИЕ	КОЛ	ПРИМЕЧАНИЕ
				ДОКУМЕНТАЦИЯ		
А3			1.030.1-1.1-2 25СБ	СБОРОЧНЫЙ ЧЕРТЕЖ		
А3			1.030.1-1.1-2 00Д1	УЗЛЫ АРМАТУРНЫЕ		
			ПЕРЕМЕННЫЕ ДАННЫЕ	ДЛЯ ИСПОЛНЕНИЙ:		
				1.030.1-1.1-2 25 КП 57,5.15.2,5-2-1		
				СБОРОЧНЫЕ ЕДИНИЦЫ		
				КАРКАС ПЛОСКИЙ		
А4	1		1.030.1-1.1-3 22	КР215	1	
А4	2		1.030.1-1.1-3 23-11	КР256	4	
А4	3		1.030.1-1.1-3 22-01	КР216	1	
А4	4		1.030.1-1.1-3 01-04	ПЕТЛЯ СТРОПОВОЧНАЯ СП5	2	
				ДЕТАЛИ		
				СТ. ОТД. ГОСТ 6727-80		
ВЧ	5		5.041.1450	Ф5 ВР-I L=1450	20	0.20КГ
				СТ. ОТД. ГОСТ 5781-82		
ВЧ	6		10.013.220	Ф10 А-III L=220	2	0.14КГ
				1.030.1-1.1-2 25-01 КП 57,5.15.2,5-5-1		
				СБОРОЧНЫЕ ЕДИНИЦЫ		
				КАРКАС ПЛОСКИЙ		
А4	1		1.030.1-1.1-3 22-02	КР217	1	
А4	2		1.030.1-1.1-3 23-12	КР257	4	
А4	3		1.030.1-1.1-3 22-03	КР218	1	
А4	4		1.030.1-1.1-3 01-04	ПЕТЛЯ СТРОПОВОЧНАЯ СП5	2	
				ДЕТАЛИ		
				СТ. ОТД. ГОСТ 6727-80		
ВЧ	5		5.041.1450	Ф5 ВР-I L=1450	20	0.20КГ
				СТ. ОТД. ГОСТ 5781-82		
ВЧ	6		10.013.220	Ф10 А-III L=220	2	0.14КГ
				1.030.1-1.1-2 25-02 КП 57,5.15.2,5-6-1		

			1.030.1-1.1-2 25
НАЧ.ОТД.	БОРИСЕНКО		КАРКАС ПРОСТРАНСТВ. КП 57,5.15, КП 57,5.18, КП 57,5.21
Н.КОНТР.	МАЛАЧЕВСКИЙ		
ГЛ.СПЕЦ.	КОВАЛЬЧУК		
ПРОВЕРИЛ	КОТОВА		
РАЗРАБ.	КРУПКА		

СТАДИЯ	ЛИСТ	ЛИСТОВ
Р	1	8

ГОССТРОЙ ГРАЖДАНСТРОЙ
КиевЗНИИЭП

ФОРМАТ	ЗОНА	ПОЗ.	ОБОЗНАЧЕНИЕ	НАИМЕНОВАНИЕ	КОЛ	ПРИМЕЧАНИЕ
				СБОРОЧНЫЕ ЕДИНИЦЫ		
				КАРКАС ПЛОСКИЙ		
А4	1		1.030.1-1.1-3 22-04	КР219	1	
А4	2		1.030.1-1.1-3 23-13	КР258	4	
А4	3		1.030.1-1.1-3 22-05	КР220	1	
А4	4		1.030.1-1.1-3 01-04	ПЕТЛЯ СТРОПОВОЧНАЯ СП5	2	
				ДЕТАЛИ		
				СТ. ОТД. ГОСТ 6727-80		
ВЧ	5		5.041.1450	Ф5 ВР-I L=1450	20	0.20КГ
				СТ. ОТД. ГОСТ 5781-82		
ВЧ	6		10.013.220	Ф10 А-III L=220	2	0.14КГ
				1.030.1-1.1-2 25-03 КП 57,5.15.3,0-3-1		
				СБОРОЧНЫЕ ЕДИНИЦЫ		
				КАРКАС ПЛОСКИЙ		
А4	1		1.030.1-1.1-3 22-06	КР221	1	
А4	2		1.030.1-1.1-3 23-14	КР259	4	
А4	3		1.030.1-1.1-3 22-07	КР222	1	
А4	4		1.030.1-1.1-3 01-04	ПЕТЛЯ СТРОПОВОЧНАЯ СП5	2	
				ДЕТАЛИ		
				СТ. ОТД. ГОСТ 6727-80		
БЧ	5		5.041.1450	Ф5 ВР-I L=1450	20	0.20КГ
				СТ. ОТД. ГОСТ 5781-82		
БЧ	6		10.013.270	Ф10 А-III L=270	2	0.17КГ
				1.030.1-1.1-2 25-04 КП 57,5.15.3,0-6-1		
				СБОРОЧНЫЕ ЕДИНИЦЫ		
				КАРКАС ПЛОСКИЙ		
А4	1		1.030.1-1.1-3 22-08	КР223	1	
А4	2		1.030.1-1.1-3 23-15	КР260	4	
А4	3		1.030.1-1.1-3 22-09	КР224	1	
А4	4		1.030.1-1.1-3 01-04	ПЕТЛЯ СТРОПОВОЧНАЯ СП5	2	
				ДЕТАЛИ		
				СТ. ОТД. ГОСТ 6727-80		
БЧ	5		5.041.1450	Ф5 ВР-I L=1450	20	0.20КГ
				СТ. ОТД. ГОСТ 5781-82		
БЧ	6		10.013.270	Ф10 А-III L=270	2	0.17КГ

	1.030.1-1.1-2 25	ЛИСТ 2

ЭПВЦ Киев ЗНИИЭП
ОПЕРАТОР ТПП КОРТ
СКАНА
ВЗАМ ИНВ №
ПОДПИСЬ И ДАТА
ИНВ № ПОДЛ
КиевЗНИИЭП ТПП КОРТ

ФОРМАТ	ЗОНА	ПОЗ	ОБОЗНАЧЕНИЕ	НАИМЕНОВАНИЕ	КОЛ	ПРИМЕЧАНИЕ
				1.030.1-1.1-2 25-05 КП 57,5.15.3,5-6-1		
				СБОРОЧНЫЕ ЕДИНИЦЫ		
				КАРКАС ПЛОСКИЙ		
А4		1	1.030.1-1.1-3 22-12	КР227	1	
А4		2	1.030.1-1.1-3 23-17	КР262	4	
А4		3	1.030.1-1.1-3 22-13	КР228	1	
А4		4	1.030.1-1.1-3 01-05	ПЕТЛЯ СТРОПОВОЧНАЯ СП6	2	
				ДЕТАЛИ		
				СТ. ОТД. ГОСТ 6727-80		
БЧ		5	5.041.1450	Ф5 ВР-I L=1450	20	0.20КГ
				СТ. ОТД. ГОСТ 5781-82		
БЧ		6	10.013.320	Ф10 А-III L=320	2	0.20КГ
				1.030.1-1.1-2 25-06 КП 57,5.15.4,0-6-1		
				СБОРОЧНЫЕ ЕДИНИЦЫ		
				КАРКАС ПЛОСКИЙ		
А4		1	1.030.1-1.1-3 22-16	КР231	1	
А4		2	1.030.1-1.1-3 23-19	КР264	4	
А4		3	1.030.1-1.1-3 22-17	КР232	1	
А4		4	1.030.1-1.1-3 01-05	ПЕТЛЯ СТРОПОВОЧНАЯ СП6	2	
				ДЕТАЛИ		
				СТ. ОТД. ГОСТ 6727-80		
БЧ		5	5.041.1450	Ф5 ВР-I L=1450	20	0.20КГ
				СТ. ОТД. ГОСТ 5781-82		
БЧ		6	10.013.370	Ф10 А-III L=370	2	0.23КГ
				1.030.1-1.1-2 25-07 КП 57,5.18.2,5-2-1		
				СБОРОЧНЫЕ ЕДИНИЦЫ		
				КАРКАС ПЛОСКИЙ		
А4		1	1.030.1-1.1-3 22	КР215	1	
А4		2	1.030.1-1.1-3 23-11	КР256	5	
А4		3	1.030.1-1.1-3 22-01	КР216	1	
А4		4	1.030.1-1.1-3 01-04	ПЕТЛЯ СТРОПОВОЧНАЯ СП5	2	
				ДЕТАЛИ		
				СТ. ОТД. ГОСТ 6727-80		
БЧ		5	5.041.1750	Ф5 ВР-I L=1750	20	0.24КГ
				СТ. ОТД. ГОСТ 5781-82		
БЧ		6	10.013.220	Ф10 А-III L=220	2	0.14КГ

ТПП КОРТ Киев ЗНИИЭП

1.030.1-1.1-2 25

Лист 3

ФОРМАТ	ЗОНА	ПОЗ	ОБОЗНАЧЕНИЕ	НАИМЕНОВАНИЕ	КОЛ	ПРИМЕЧАНИЕ
				1.030.1-1.1-2 25-08 КП 57,5.18.2,5-4-1		
				СБОРОЧНЫЕ ЕДИНИЦЫ		
				КАРКАС ПЛОСКИЙ		
А4		1	1.030.1-1.1-3 22-02	КР217	1	
А4		2	1.030.1-1.1-3 23-12	КР257	5	
А4		3	1.030.1-1.1-3 22-03	КР218	1	
А4		4	1.030.1-1.1-3 01-04	ПЕТЛЯ СТРОПОВОЧНАЯ СП5	2	
				ДЕТАЛИ		
				СТ. ОТД. ГОСТ 6727-80		
БЧ		5	5.041.1750	Ф5 ВР-I L=1750	20	0.24КГ
				СТ. ОТД. ГОСТ 5781-82		
БЧ		6	10.013.220	Ф10 А-III L=220	2	0.14КГ
				1.030.1-1.1-2 25-09 КП 57,5.18.2,5-6-1		
				СБОРОЧНЫЕ ЕДИНИЦЫ		
				КАРКАС ПЛОСКИЙ		
А4		1	1.030.1-1.1-3 22-04	КР219	1	
А4		2	1.030.1-1.1-3 23-13	КР258	5	
А4		3	1.030.1-1.1-3 22-05	КР220	1	
А4		4	1.030.1-1.1-3 01-04	ПЕТЛЯ СТРОПОВОЧНАЯ СП5	2	
				ДЕТАЛИ		
				СТ. ОТД. ГОСТ 6727-80		
БЧ		5	5.041.1750	Ф5 ВР-I L=1750	20	0.24КГ
				СТ. ОТД. ГОСТ 5781-82		
БЧ		6	10.013.220	Ф10 А-III L=220	2	0.14КГ
				1.030.1-1.1-2 25-10 КП 57,5.18.3,0-2-1		
				СБОРОЧНЫЕ ЕДИНИЦЫ		
				КАРКАС ПЛОСКИЙ		
А4		1	1.030.1-1.1-3 22-06	КР221	1	
А4		2	1.030.1-1.1-3 23-14	КР259	5	
А4		3	1.030.1-1.1-3 22-07	КР222	1	
А4		4	1.030.1-1.1-3 01-05	ПЕТЛЯ СТРОПОВОЧНАЯ СП6	2	
				ДЕТАЛИ		
				СТ. ОТД. ГОСТ 6727-80		
БЧ		5	5.041.1750	Ф5 ВР-I L=1750	20	0.24КГ
				СТ. ОТД. ГОСТ 5781-82		
БЧ		6	10.013.270	Ф10 А-III L=270	2	0.17КГ

СКАЛА

ОПЕРАТОР ТПП КОРТ

ЭПВЦ Киев ЗНИИЭП

ВЗАМ.ИНВ.№

ПОДПИСЬ И ДАТА

ИНВ.№ ПОДЛ.

1.030.1-1.1-2 25

Лист 4

ФОРМАТ	ЗОНА	ПОЗ.	ОБОЗНАЧЕНИЕ	НАИМЕНОВАНИЕ	КОЛ	ПРИМЕЧАНИЕ
				1.030.1-1.1-2 25-11 КП 57,5.18.3,0-6-1		
				СБОРОЧНЫЕ ЕДИНИЦЫ		
				КАРКАС ПЛОСКИЙ		
А4		1	1.030.1-1.1-3 22-08	КР223	1	
А4		2	1.030.1-1.1-3 23-15	КР260	5	
А4		3	1.030.1-1.1-3 22-09	КР224	1	
А4		4	1.030.1-1.1-3 01-05	ПЕТЛЯ СТРОПОВОЧНАЯ СП6	2	
				ДЕТАЛИ		
				СТ. ОТД. ГОСТ 6727-80		
ВЧ		5	5.041.1750	Ф5 ВР-I L=1750	20	0.24КГ
				СТ. ОТД. ГОСТ 5781-82		
ВЧ		6	10.013.270	Ф10 А-III L=270	2	0.17КГ
				1.030.1-1.1-2 25-12 КП 57,5.18.3,5-6-1		
				СБОРОЧНЫЕ ЕДИНИЦЫ		
				КАРКАС ПЛОСКИЙ		
А4		1	1.030.1-1.1-3 22-12	КР227	1	
А4		2	1.030.1-1.1-3 23-17	КР262	5	
А4		3	1.030.1-1.1-3 22-13	КР228	1	
А4		4	1.030.1-1.1-3 01-06	ПЕТЛЯ СТРОПОВОЧНАЯ СП7	2	
				ДЕТАЛИ		
				СТ. ОТД. ГОСТ 6727-80		
ВЧ		5	5.041.1750	Ф5 ВР-I L=1750	20	0.24КГ
				СТ. ОТД. ГОСТ 5781-82		
ВЧ		6	12.013.320	Ф12 А-III L=320	2	0.28КГ
				1.030.1-1.1-2 25-13 КП 57,5.18.4,0-6-1		
				СБОРОЧНЫЕ ЕДИНИЦЫ		
				КАРКАС ПЛОСКИЙ		
А4		1	1.030.1-1.1-3 22-16	КР231	1	
А4		2	1.030.1-1.1-3 23-19	КР264	5	
А4		3	1.030.1-1.1-3 22-17	КР232	1	
А4		4	1.030.1-1.1-3 01-06	ПЕТЛЯ СТРОПОВОЧНАЯ СП7	2	
				ДЕТАЛИ		
				СТ. ОТД. ГОСТ 6727-80		
ВЧ		5	5.041.1750	Ф5 ВР-I L=1750	20	0.24КГ
				СТ. ОТД. ГОСТ 5781-82		
ВЧ		6	12.013.370	Ф12 А-III L=370	2	0.33КГ

ФОРМАТ	ЗОНА	ПОЗ.	ОБОЗНАЧЕНИЕ	НАИМЕНОВАНИЕ	КОЛ	ПРИМЕЧАНИЕ
				1.030.1-1.1-2 25-14 КП 57,5.21.2,5-2-1		
				СБОРОЧНЫЕ ЕДИНИЦЫ		
				КАРКАС ПЛОСКИЙ		
А4		1	1.030.1-1.1-3 22	КР215	1	
А4		2	1.030.1-1.1-3 23-11	КР256	6	
А4		3	1.030.1-1.1-3 22-01	КР216	1	
А4		4	1.030.1-1.1-3 01-05	ПЕТЛЯ СТРОПОВОЧНАЯ СП6	2	
				ДЕТАЛИ		
				СТ. ОТД. ГОСТ 6727-80		
ВЧ		5	5.041.2050	Ф5 ВР-I L=2050	20	0.28КГ
				СТ. ОТД. ГОСТ 5781-82		
ВЧ		6	10.013.220	Ф10 А-III L=220	2	0.14КГ
				1.030.1-1.1-2 25-15 КП 57,5.21.2,5-4-1		
				СБОРОЧНЫЕ ЕДИНИЦЫ		
				КАРКАС ПЛОСКИЙ		
А4		1	1.030.1-1.1-3 22-02	КР217	1	
А4		2	1.030.1-1.1-3 23-12	КР257	6	
А4		3	1.030.1-1.1-3 22-03	КР218	1	
А4		4	1.030.1-1.1-3 01-05	ПЕТЛЯ СТРОПОВОЧНАЯ СП6	2	
				ДЕТАЛИ		
				СТ. ОТД. ГОСТ 6727-80		
ВЧ		5	5.041.2050	Ф5 ВР-I L=2050	20	0.28КГ
				СТ. ОТД. ГОСТ 5781-82		
ВЧ		6	10.013.220	Ф10 А-III L=220	2	0.14КГ
				1.030.1-1.1-2 25-16 КП 57,5.21.2,5-6-1		
				СБОРОЧНЫЕ ЕДИНИЦЫ		
				КАРКАС ПЛОСКИЙ		
А4		1	1.030.1-1.1-3 22-04	КР219	1	
А4		2	1.030.1-1.1-3 23-13	КР258	6	
А4		3	1.030.1-1.1-3 22-05	КР220	1	
А4		4	1.030.1-1.1-3 01-05	ПЕТЛЯ СТРОПОВОЧНАЯ СП6	2	
				ДЕТАЛИ		
				СТ. ОТД. ГОСТ 6727-80		
ВЧ		5	5.041.2050	Ф5 ВР-I L=2050	20	0.28КГ
				СТ. ОТД. ГОСТ 5781-82		
ВЧ		6	10.013.220	Ф10 А-III L=220	2	0.14КГ

ЭПВЦ Киев ЗНИИЭП
ОПЕРАТОР ТПП КОРТ
СКАЛА
ВЗАМ ИНВ № | ПОДПИСЬ И ДАТА | ИНВ №ПОДЛ

ФОРМАТ	ЗОНА	ПОЗ.	ОБОЗНАЧЕНИЕ	НАИМЕНОВАНИЕ	КОЛ.	ПРИМЕЧАНИЕ
				1.030.1-1.1-2 25-17 КП 57,5.21.3,0-2-1		
				СБОРОЧНЫЕ ЕДИНИЦЫ		
				КАРКАС ПЛОСКИЙ		
А4		1	1.030.1-1.1-3 22-06	КР221	1	
А4		2	1.030.1-1.1-3 23-14	КР259	6	
А4		3	1.030.1-1.1-3 22-07	КР222	1	
А4		4	1.030.1-1.1-3 01-06	ПЕТЛЯ СТРОПОВОЧНАЯ СП7	2	
				ДЕТАЛИ		
				СТ. ОТД. ГОСТ 6727-80		
ВЧ		5	5.041.2050	Ф5 ВР-I L=2050	20	0.28КГ
				СТ. ОТД. ГОСТ 5781-82		
ВЧ		6	12.013.270	Ф12 А-III L=270	2	0.24КГ
				1.030.1-1.1-2 25-18 КП 57,5.21.3,0-5-1		
				СБОРОЧНЫЕ ЕДИНИЦЫ		
				КАРКАС ПЛОСКИЙ		
А4		1	1.030.1-1.1-3 22-08	КР223	1	
А4		2	1.030.1-1.1-3 23-15	КР260	6	
А4		3	1.030.1-1.1-3 22-09	КР224	1	
А4		4	1.030.1-1.1-3 01-06	ПЕТЛЯ СТРОПОВОЧНАЯ СП7	2	
				ДЕТАЛИ		
				СТ. ОТД. ГОСТ 6727-80		
ВЧ		5	5.041.2050	Ф5 ВР-I L=2050	20	0.28КГ
				СТ. ОТД. ГОСТ 5781-82		
ВЧ		6	12.013.270	Ф12 А-III L=270	2	0.24КГ
				1.030.1-1.1-2 25-19 КП 57,5.21.3,0-6-1		
				СБОРОЧНЫЕ ЕДИНИЦЫ		
				КАРКАС ПЛОСКИЙ		
А4		1	1.030.1-1.1-3 22-10	КР225	1	
А4		2	1.030.1-1.1-3 23-16	КР261	6	
А4		3	1.030.1-1.1-3 22-11	КР226	1	
А4		4	1.030.1-1.1-3 01-06	ПЕТЛЯ СТРОПОВОЧНАЯ СП7	2	
				ДЕТАЛИ		
				СТ. ОТД. ГОСТ 6727-80		
ВЧ		5	5.041.2050	Ф5 ВР-I L=2050	20	0.28КГ
				СТ. ОТД. ГОСТ 5781-82		
ВЧ		6	12.013.270	Ф12 А-III L=270	2	0.24КГ

ФОРМАТ	ЗОНА	ПОЗ.	ОБОЗНАЧЕНИЕ	НАИМЕНОВАНИЕ	КОЛ.	ПРИМЕЧАНИЕ
				1.030.1-1.1-2 25-20 КП 57,5.21.3,5-6-1		
				СБОРОЧНЫЕ ЕДИНИЦЫ		
				КАРКАС ПЛОСКИЙ		
А4		1	1.030.1-1.1-3 22-12	КР227	1	
А4		2	1.030.1-1.1-3 23-17	КР262	6	
А4		3	1.030.1-1.1-3 22-13	КР228	1	
А4		4	1.030.1-1.1-3 01-06	ПЕТЛЯ СТРОПОВОЧНАЯ СП7	2	
				ДЕТАЛИ		
				СТ. ОТД. ГОСТ 6727-80		
ВЧ		5	5.041.2050	Ф5 ВР-I L=2050	20	0.28КГ
				СТ. ОТД. ГОСТ 5781-82		
ВЧ		6	12.013.320	Ф12 А-III L=320	2	0.28КГ
				1.030.1-1.1-2 25-21 КП 57,5.21.4,0-6-1		
				СБОРОЧНЫЕ ЕДИНИЦЫ		
				КАРКАС ПЛОСКИЙ		
А4		1	1.030.1-1.1-3 22-16	КР231	1	
А4		2	1.030.1-1.1-3 23-19	КР264	6	
А4		3	1.030.1-1.1-3 22-17	КР232	1	
А4		4	1.030.1-1.1-3 01-07	ПЕТЛЯ СТРОПОВОЧНАЯ СП8	2	
				ДЕТАЛИ		
				СТ. ОТД. ГОСТ 6727-80		
ВЧ		5	5.041.2050	Ф5 ВР-I L=2050	20	0.28КГ
				СТ. ОТД. ГОСТ 5781-82		
ВЧ		6	12.013.370	Ф12 А-III L=370	2	0.33КГ

ЭПВЦ Киев ЗНИИЭП
ОПЕРАТОР ТЛП КОРТ
МАСШТАБ
ВЗАМ.ИНВ.№
ПОДПИСЬ И ДАТА
ИНВ.№ПОДЛ.

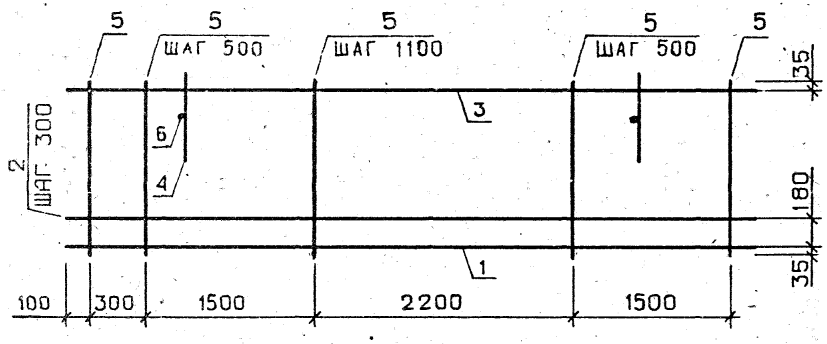

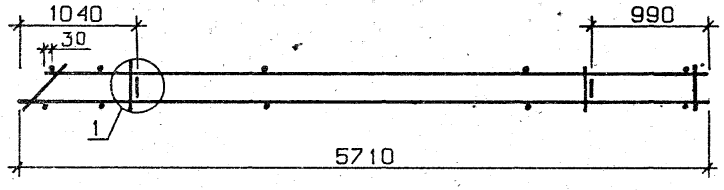

ВИД А

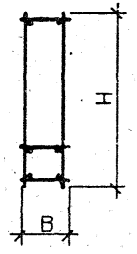

УЗЕЛ 1 СМ. 1.030.1-1.1-2 ООД1, ЛИСТ 1

ОБОЗНАЧЕНИЕ	МАРКА	В, ММ	Н, ММ	МАССА, КГ
1.030.1-1.1-2 25	КП 57,5.15.2,5-2-1	220	1450	26.00
-01	КП 57,5.15.2,5-5-1	220	1450	37.64
-02	КП 57,5.15.2,5-6-1	220	1450	52.61
-03	КП 57,5.15.3,0-3-1	270	1450	26.68
-04	КП 57,5.15.3,0-6-1	270	1450	38.27
-05	КП 57,5.15.3,5-6-1	320	1450	40.57
-06	КП 57,5.15.4,0-6-1	370	1450	40.53
-07	КП 57,5.18.2,5-2-1	220	1750	29.73
-08	КП 57,5.18.2,5-4-1	220	1750	43.31
-09	КП 57,5.18.2,5-6-1	220	1750	60.78
-10	КП 57,5.18.3,0-2-1	270	1750	32.17
-11	КП 57,5.18.3,0-6-1	270	1750	45.69
-12	КП 57,5.18.3,5-6-1	320	1750	48.34
-13	КП 57,5.18.4,0-6-1	370	1750	48.38
-14	КП 57,5.21.2,5-2-1	220	2050	35.14
-15	КП 57,5.21.2,5-4-1	220	2050	50.67
-16	КП 57,5.21.2,5-6-1	220	2050	70.62
-17	КП 57,5.21.3,0-2-1	270	2050	37.92
-18	КП 57,5.21.3,0-5-1	270	2050	53.37
-19	КП 57,5.21.3,0-6-1	270	2050	73.24
-20	КП 57,5.21.3,5-6-1	320	2050	54.15
-21	КП 57,5.21.4,0-6-1	370	2050	57.65

НАЧОТД	БОРИСЕНКО	
Н.КОНТР	МАЛАЧЕВСКИЙ	
ГЛ.СПЕЦ	КОВАЛЬЧУК	
ПРОВЕРИЛ	КОТОВА	
РАЗРАБ.	КРУПКА	

1.030.1-1.1-2 25СБ

КАРКАС ПРОСТРАНСТВ. КП 57,5.15, КП 57,5.18, КП 57,5.21
СБОРОЧНЫЙ ЧЕРТЁЖ

СТАДИЯ	МАССА	МАСШТАБ
Р	СМ ТАБЛ	
ЛИСТ	ЛИСТОВ 1	

ГОСГРАЖДАНСТРОЙ
КиевЗНИИЭП

ИНВ.№ ПОДЛ. | ВЗАМ.ИНВ.№ | ПОДП. И ДАТА | ИНВ.№ ДУБЛ. | ОПЕРАТОР ТПП КОРТ | Киев ЗНИИЭП

ФОРМАТ	ЗОНА	ПОЗ	ОБОЗНАЧЕНИЕ	НАИМЕНОВАНИЕ	КОЛ.	ПРИМЕЧАНИЕ
				ДОКУМЕНТАЦИЯ		
А3			1.030.1-1.1-2 26СБ	СБОРОЧНЫЙ ЧЕРТЕЖ		
А3			1.030.1-1.1-2 ОДЛ	УЗЛЫ АРМАТУРНЫЕ		
				ДЕТАЛИ		
ВЧ		5	5.041.550	СТ. ОТД. ГОСТ 6727-80 Ф6 А-III L=550	43	0.12КГ
			ПЕРЕМЕННЫЕ ДАННЫЕ	ДЛЯ ИСПОЛНЕНИЙ:		
				1.030.1-1.1-2 26 КП 57.6.2,5-8-1		
				СБОРОЧНЫЕ ЕДИНИЦЫ		
				КАРКАС ПЛОСКИЙ		
А4		1	1.030.1-1.1-3 21-22	КР207	1	
А4		2	1.030.1-1.1-3 23-22	КР267	1	
А4		3	1.030.1-1.1-3 21-23	КР208	1	
А4		4	1.030.1-1.1-3 01-01	ПЕТЛЯ СТРОПОВОЧНАЯ СП2	2	
				ДЕТАЛИ		
ВЧ		6	8.013.220	СТ. ОТД. ГОСТ 5781-82 Ф8 А-III L=220	2	0.09КГ
				1.030.1-1.1-2 26-01 КП 57.6.3,0-8-1		
				СБОРОЧНЫЕ ЕДИНИЦЫ		
				КАРКАС ПЛОСКИЙ		
А4		1	1.030.1-1.1-3 21-24	КР209	1	
А4		2	1.030.1-1.1-3 23-23	КР268	1	
А4		3	1.030.1-1.1-3 21-25	КР210	1	
А4		4	1.030.1-1.1-3 01-02	ПЕТЛЯ СТРОПОВОЧНАЯ СП3	2	
				ДЕТАЛИ		
ВЧ		6	8.013.270	СТ. ОТД. ГОСТ 5781-82 Ф8 А-III L=270	2	0.11КГ

НАЧ.ОТД.	БОРИСЕНКО		
Н.КОНТР.	МАЛАЧЕВСКИЙ		
ГЛ.СПЕЦ	КОВАЛЬЧУ		
ПРОВЕРИЛ	КОТОВА		

1.030.1-1.1-2 26

КАРКАС ПРОСТРАНСТВ.

КП 57.6, КП 57,5.6

СТАДИЯ	ЛИСТ	ЛИСТОВ
Р	1	3

ГОСГРАЖДАНСТРОЙ
КиевЗНИИЭП

ТЛП КОРТ КиевЗНИИЭП

ФОРМАТ	ЗОНА	ПОЗ	ОБОЗНАЧЕНИЕ	НАИМЕНОВАНИЕ	КОЛ.	ПРИМЕЧАНИЕ
				1.030.1-1.1-2 26-02 КП 57.6.3,5-8-1		
				СБОРОЧНЫЕ ЕДИНИЦЫ		
				КАРКАС ПЛОСКИЙ		
А4		1	1.030.1-1.1-3 21-26	КР211	1	
А4		2	1.030.1-1.1-3 23-24	КР269	1	
А4		3	1.030.1-1.1-3 21-27	КР212	1	
А4		4	1.030.1-1.1-3 01-02	ПЕТЛЯ СТРОПОВОЧНАЯ СП3	2	
				ДЕТАЛИ		
ВЧ		6	8.013.320	СТ. ОТД. ГОСТ 5781-82 Ф8 А-III L=320	2	0.13КГ
				1.030.1-1.1-2 26-03 КП 57.6.4,0-8-1		
				СБОРОЧНЫЕ ЕДИНИЦЫ		
				КАРКАС ПЛОСКИЙ		
А4		1	1.030.1-1.1-3 21-28	КР213	1	
А4		2	1.030.1-1.1-3 23-25	КР270	1	
А4		3	1.030.1-1.1-3 21-29	КР214	1	
А4		4	1.030.1-1.1-3 01-03	ПЕТЛЯ СТРОПОВОЧНАЯ СП4	2	
				ДЕТАЛИ		
ВЧ		6	8.013.370	СТ. ОТД. ГОСТ 5781-82 Ф8 А-III L=370	2	0.15КГ
				1.030.1-1. -2 26-04 КП 57,5.6. ,5-8-1		
				СБОРОЧНЫЕ ЕДИНИЦЫ		
				КАРКАС ПЛОСКИЙ		
А4		1	1.030.1-1.1-3 22-22	КР237	1	
А4		2	1.030.1-1.1-3 23-26	КР271	1	
А4		3	1.030.1-1.1-3 22-23	КР238	1	
А4		4	1.030.1-1.1-3 01-01	ПЕТЛЯ СТРОПОВОЧНАЯ СП2	2	
				ДЕТАЛИ		
ВЧ		6	8.013.220	СТ. ОТД. ГОСТ 5781-82 Ф8 А-III L=220	2	0.09КГ
				1.030.1-1.1-2 26-05 КП 57,5.6.3,0-8-1		
				СБОРОЧНЫЕ ЕДИНИЦЫ		

ЭПВЦ Киев ЗНИИЭП ТЛП КОРТ

ОПЕРАТОР

СКАЛА –

ВЗАМ.ИНВ.№

ПОДПИСЬ И ДАТ.

НВ №ПОДЛ

1.030.1-1.1-2 26

ЛИСТ 2

ФОРМАТ	ЗОНА	ПОЗ.	ОБОЗНАЧЕНИЕ	НАИМЕНОВАНИЕ	КОЛ	ПРИМЕЧАНИЕ
				КАРКАС ПЛОСКИЙ		
А4		1	1.030.1-1.1-3 22-24	КР239	1	
А4		2	1.030.1-1.1-3 23-27	КР272	1	
А4		3	1.030.1-1.1-3 22-25	КР240	1	
А4		4	1.030.1-1.1-3 01-02	ПЕТЛЯ СТРОПОВОЧНАЯ СП3	2	
				ДЕТАЛИ		
				СТ. ОТД. ГОСТ 5781-82		
ВЧ		6	8.013.270	Ф8 А-III L=270	2	0.11КГ
				1.030.1-1.1-2 26-06		
				КП 57,5.6.3,5-8-1		
				СВОРОЧНЫЕ ЕДИНИЦЫ		
				КАРКАС ПЛОСКИЙ		
А4		1	1.030.1-1.1-3 22-26	КР241	1	
А4		2	1.030.1-1.1-3 23-28	КР273	1	
А4		3	1.030.1-1.1-3 22-27	КР242	1	
А4		4	1.030.1-1.1-3 01-02	ПЕТЛЯ СТРОПОВОЧНАЯ СП3	2	
				ДЕТАЛИ		
				СТ. ОТД. ГОСТ 5781-82		
ВЧ		6	8.013.320	Ф8 А-III L=320	2	0.13КГ
				1.030.1-1.1-2 26-07		
				КП 57,5.6.4,0-8-1		
				СВОРОЧНЫЕ ЕДИНИЦЫ		
				КАРКАС ПЛОСКИЙ		
А4		1	1.030.1-1.1-3 22-28	КР243	1	
А4		2	1.030.1-1.1-3 23-29	КР274	1	
А4		3	1.030.1-1.1-3 22-29	КР244	1	
А4		4	1.030.1-1.1-3 01-03	ПЕТЛЯ СТРОПОВОЧНАЯ СП4	2	
				ДЕТАЛИ		
				СТ. ОТД. ГОСТ 5781-82		
ВЧ		6	10.013.370	Ф10 А-III L=370	2	0.23КГ

Киев ЗНИИЭП ТЛП КОРТ
ЭПВЦ Киев ЗНИИЭП ОПЕРАТОР ТЛП КОРТ
ИНВ.№ПОДЛ ПОДПИСЬ И ДАТА ВЗАМ.ИНВ.№

ФОРМА	ЗОНА	ПОЗ.	ОБОЗНАЧЕНИЕ	НАИМЕНОВАНИЕ	КОЛ	ПРИ-ЧАНИ

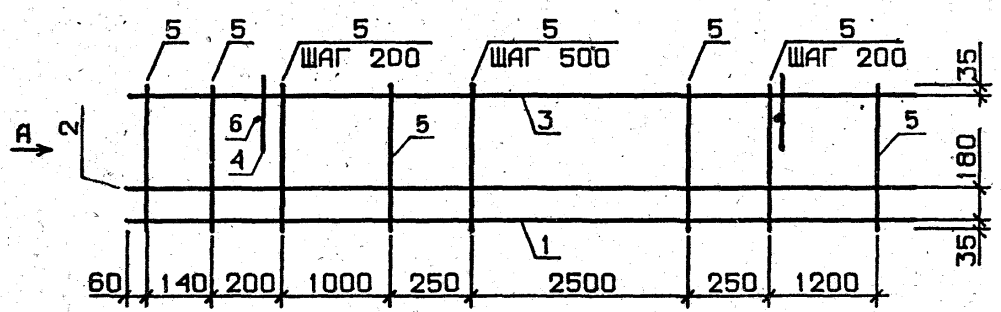

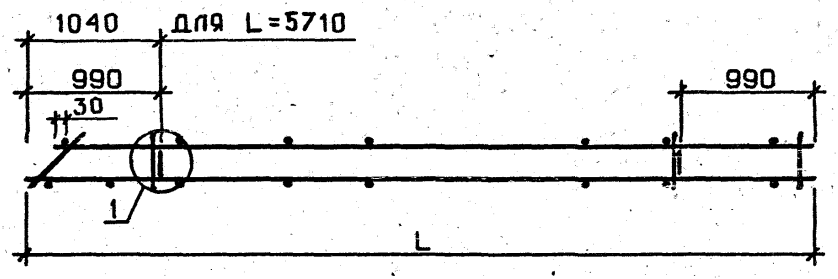

ВИД А

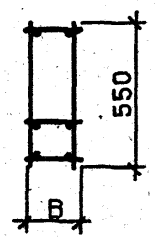

УЗЕЛ 1 СМ. 1.030.1-1.1-2 0ОД1, ЛИСТ 1

0БОЗНАЧЕНИЕ	МАРКА	L,ММ	В,ММ	МАССА,КГ
1.030.1-1.1-2 26	КП 57.6.2,5-8-1	5660	220	73.46
-01	КП 57.6.3,0-8-1	5660	270	59.67
-02	КП 57.6.3,5-8-1	5660	320	59.89
-03	КП 57.6.4,0-8-1	5660	370	59.45
-04	КП 57,5.6.2,5-8-1	5710	220	74.06
-05	КП 57,5.6.3,0-8-1	5710	270	60.15
-06	КП 57,5.6.3,5-8-1	5710	320	60.37
-07	КП 57,5.6.4,0-8-1	5710	370	60.84

НАЧ.ОТД.	БОРИСЕНКО	
Н.КОНТР.	МАЛАЧЕВСКИЙ	
ГЛ.СПЕЦ.	КОВАЛЬЧУК	
ПРОВЕРИЛ	КОТОВА	
РАЗРАБ.	КРУПКА	

1.030.1-1.1-2 26СБ

КАРКАС ПРОСТРАНСТВ. КП 57.6, КП 57,5.6 СБОРОЧНЫЙ ЧЕРТЕЖ

СТАДИЯ	МАССА	МАСШТАБ
Р	СМ ТАБЛ	
ЛИСТ	ЛИСТОВ 1	

ГОСГРАЖДАНСТРОЙ КиевЗНИИЭП

ФОРМАТ	ЗОНА	ПОЗ.	ОБОЗНАЧЕНИЕ	НАИМЕНОВАНИЕ	КОЛ.	ПРИМЕЧАНИЕ
				ДОКУМЕНТАЦИЯ		
А3			1.030.1-1.1-2 27СВ	СБОРОЧНЫЙ ЧЕРТЕЖ		
А3			1.030.1-1.1-2 00Д1	УЗЛЫ АРМАТУРНЫЕ		
				СБОРОЧНЫЕ ЕДИНИЦЫ		
А4		4	1.030.1-1.1-3 01-01	ПЕТЛЯ СТРОПОВОЧНАЯ СП2	2	
				ДЕТАЛИ		
БЧ		5	5.041.550	СТ. ОТД. ГОСТ 6727-80 Ф5 ВР-I L=550	19	0.08КГ
			ПЕРЕМЕННЫЕ ДАННЫЕ	ДЛЯ ИСПОЛНЕНИЙ:		
				1.030.1-1.1-2 27 КП 27.6.2,5-6-2		
				СБОРОЧНЫЕ ЕДИНИЦЫ		
				КАРКАС ПЛОСКИЙ		
А4		1	1.030.1-1.1-3 18-01	КР162	1	
А4		2	1.030.1-1.1-3 20	КР177	1	
А4		3	1.030.1-1.1-3 18	КР161	1	
				ДЕТАЛИ		
БЧ		6	8.013.220	СТ. ОТД. ГОСТ 5781-82 Ф8 А-III L=220	2	0.09КГ
				1.030.1-1.1-2 27-01 КП 27.6.3,0-6-2		
				СБОРОЧНЫЕ ЕДИНИЦЫ		
				КАРКАС ПЛОСКИЙ		
А4		1	1.030.1-1.1-3 18-03	КР164	1	
А4		2	1.030.1-1.1-3 20-01	КР178	1	
А4		3	1.030.1-1.1-3 18-02	КР163	1	
				ДЕТАЛИ		
БЧ		6	8.013.270	СТ. ОТД. ГОСТ 5781-82 Ф8 А-III L=270	2	0.11КГ

НАЧ.ОТД.	Борисенко	
Н.КОНТР.	Матачевский	
ГЛ.СПЕЦ	Ковальчук	
ПРОВЕРИЛ	Крупка	
РАЗРАБ.	Котова	

1.030.1-1.1-2 27

КАРКАС ПРОСТРАНСТВ. КП 27.6, КП 27,5.6

СТАДИЯ	ЛИСТ	ЛИСТОВ
Р	1	3

ГОСГРАЖДАНСТРОЙ КиевЗНИИЭП

ФОРМАТ	ЗОНА	ПОЗ.	ОБОЗНАЧЕНИЕ	НАИМЕНОВАНИЕ	КОЛ.	ПРИМЕЧАНИЕ
				1.030.1-1.1-2 27-02 КП 27.6.3,5-6-2		
				СБОРОЧНЫЕ ЕДИНИЦЫ		
				КАРКАС ПЛОСКИЙ		
А4		1	1.030.1-1.1-3 18-05	КР166	1	
А4		2	1.030.1-1.1-3 20-02	КР179	1	
А4		3	1.030.1-1.1-3 18-04	КР165	1	
				ДЕТАЛИ		
БЧ		6	8.013.320	СТ. ОТД. ГОСТ 5781-82 Ф8 А-III L=320	2	0.13КГ
				1.030.1-1.1-2 27-03 КП 27.6.4,0-6-2		
				СБОРОЧНЫЕ ЕДИНИЦЫ		
				КАРКАС ПЛОСКИЙ		
А4		1	1.030.1-1.1-3 18-07	КР168	1	
А4		2	1.030.1-1.1-3 20-03	КР180	1	
А4		3	1.030.1-1.1-3 18-06	КР167	1	
				ДЕТАЛИ		
БЧ		6	8.013.370	СТ. ОТД. ГОСТ 5781-82 Ф8 А-III L=370	2	0.15КГ
				1.030.1-1.1-2 27-04 КП 27,5.6.2,5-6-2		
				СБОРОЧНЫЕ ЕДИНИЦЫ		
				КАРКАС ПЛОСКИЙ		
А4		1	1.030.1-1.1-3 19-01	КР170	1	
А4		2	1.030.1-1.1-3 20-04	КР181	1	
А4		3	1.030.1-1.1-3 19	КР169	1	
				ДЕТАЛИ		
БЧ		6	8.013.220	СТ. ОТД. ГОСТ 5781-82 Ф8 А-III L=220	2	0.09КГ
				1.030.1-1.1-2 27-05 КП 27,5.6.3,0-6-2		
				СБОРОЧНЫЕ ЕДИНИЦЫ		
				КАРКАС ПЛОСКИЙ		
А4		1	1.030.1-1.1-3 19-03	КР172	1	

1.030.1-1.1-2 27

ЛИСТ 2

ФОРМАТ	ЗОНА	ПОЗ.	ОБОЗНАЧЕНИЕ	НАИМЕНОВАНИЕ	КОЛ	ПРИМЕЧАНИЕ
А4		2	1.030.1-1.1-3 20-05	КР182	1	
А4		3	1.030.1-1.1-3 19-02	КР171	1	
				ДЕТАЛИ		
				СТ. ОТД. ГОСТ 5781-82		
ВЧ		6	8.013.270	Ф8 А-III L=270	2	0.11КГ
				1.030.1-1.1-2 27-06		
				КП 27,5.6.3,5-6-2		
				СБОРОЧНЫЕ ЕДИНИЦЫ		
				КАРКАС ПЛОСКИЙ		
А4		1	1.030.1-1.1-3 19-05	КР174	1	
А4		2	1.030.1-1.1-3 20-06	КР183	1	
А4		3	1.030.1-1.1-3 19-04	КР173	1	
				ДЕТАЛИ		
				СТ. ОТД. ГОСТ 5781-82		
ВЧ		6	8.013.320	Ф8 А-III L=320	2	0.13КГ
				1.030.1-1.1-2 27-07		
				КП 27,5.6.4,0-6-2		
				СБОРОЧНЫЕ ЕДИНИЦЫ		
				КАРКАС ПЛОСКИЙ		
А4		1	1.030.1-1.1-3 19-07	КР176	1	
А4		2	1.030.1-1.1-3 20-07	КР184	1	
А4		3	1.030.1-1.1-3 19-06	КР175	1	
				ДЕТАЛИ		
				СТ. ОТД. ГОСТ 5781-82		
ВЧ		6	8.013.370	Ф8 А-III L=370	2	0.15КГ

Киев ЗНИИЭП

ЭПВЦ Киев ЗНИИЭП ОПЕРАТОР ТПП КОРТ

ИНВ №ПОДЛ | ПОДПИСЬ И ДАТА | ВЗАМ ИНВ №

ФОРМАТ	ЗОНА	ПОЗ.	ОБОЗНАЧЕНИЕ	НАИМЕНОВАНИЕ	КОЛ	ПРИМЕЧАНИЕ

ФОРМАТ	ЗОНА	ПОЗ	ОБОЗНАЧЕНИЕ	НАИМЕНОВАНИЕ	КОЛ	ПРИМЕЧАНИЕ
				1.030.1-1.1-2 28-05 КП 27.12.3,0-6-2		
				СБОРОЧНЫЕ ЕДИНИЦЫ		
				КАРКАС ПЛОСКИЙ		
А4		1	1.030.1-1.1-3 18-03	КР164	1	
А4		2	1.030.1-1.1-3 20-01	КР178	3	
А4		3	1.030.1-1.1-3 18-02	КР163	1	
А4		4	1.030.1-1.1-3 01-01	ПЕТЛЯ СТРОПОВОЧНАЯ СП2	2	
				ДЕТАЛИ		
				СТ. ОТД. ГОСТ 6727-80		
ВЧ		5	5.041.1150	Ф5 ВР-I L=1150	15	0.16КГ
				СТ. ОТД. ГОСТ 5781-82		
ВЧ		6	8.013.270	Ф8 А-III L=270	2	0.11КГ
				1.030.1-1.1-2 28-06 КП 27.12.3,5-6-2		
				СБОРОЧНЫЕ ЕДИНИЦЫ		
				КАРКАС ПЛОСКИЙ		
А4		1	1.030.1-1.1-3 18-05	КР166	1	
А4		2	1.030.1-1.1-3 20-02	КР179	3	
А4		3	1.030.1-1.1-3 18-04	КР165	1	
А4		4	1.030.1-1.1-3 01-02	ПЕТЛЯ СТРОПОВОЧНАЯ СП3	2	
				ДЕТАЛИ		
				СТ. ОТД. ГОСТ 6727-80		
ВЧ		5	5.041.1150	Ф5 ВР-I L=1150	15	0.16КГ
				СТ. ОТД. ГОСТ 5781-82		
ВЧ		6	8.013.320	Ф8 А-III L=320	2	0.13КГ
				1.030.1-1.1-2 28-07 КП 27.12.4,0-6-2		
				СБОРОЧНЫЕ ЕДИНИЦЫ		
				КАРКАС ПЛОСКИЙ		
А4		1	1.030.1-1.1-3 18-07	КР168	1	
А4		2	1.030.1-1.1-3 20-03	КР180	3	
А4		3	1.030.1-1.1-3 18-06	КР167	1	
А4		4	1.030.1-1.1-3 01-02	ПЕТЛЯ СТРОПОВОЧНАЯ СП3	2	
				ДЕТАЛИ		
				СТ. ОТД. ГОСТ 6727-80		
ВЧ		5	5.041.1150	Ф5 ВР-I L=1150	15	0.16КГ
				СТ. ОТД. ГОСТ 5781-82		
ВЧ		6	8.013.370	Ф8 А-III L=370	2	0.15КГ

ТЛП КОРТ Киев ЗНИИЭП

1.030.1-1.1-2 28

ЛИСТ 3

ФОРМАТ	ЗОНА	ПОЗ.	ОБОЗНАЧЕНИЕ	НАИМЕНОВАНИЕ	КОЛ	ПРИМЕЧАНИЕ
				1.030.1-1.1-2 28-08 КП 27.13.2,5-6-2		
				СБОРОЧНЫЕ ЕДИНИЦЫ		
				КАРКАС ПЛОСКИЙ		
А4		1	1.030.1-1.1-3 18-01	КР162	1	
А4		2	1.030.1-1.1-3 20	КР177	3	
А4		3	1.030.1-1.1-3 18	КР161	1	
А4		4	1.030.1-1.1-3 01-01	ПЕТЛЯ СТРОПОВОЧНАЯ СП2	2	
				ДЕТАЛИ		
				СТ. ОТД. ГОСТ 6727-80		
ВЧ		5	5.041.1250	Ф5 ВР-I L=1250	15	0.17КГ
				СТ. ОТД. ГОСТ 5781-82		
ВЧ		6	8.013.220	Ф8 А-III L=220	2	0.09КГ
				1.030.1-1.1-2 28-09 КП 27.13.3,0-6-2		
				СБОРОЧНЫЕ ЕДИНИЦЫ		
				КАРКАС ПЛОСКИЙ		
А4		1	1.030.1-1.1-3 18-03	КР164	1	
А4		2	1.030.1-1.1-3 20-01	КР178	3	
А4		3	1.030.1-1.1-3 18-02	КР163	1	
А4		4	1.030.1-1.1-3 01-02	ПЕТЛЯ СТРОПОВОЧНАЯ СП3	2	
				ДЕТАЛИ		
				СТ. ОТД. ГОСТ 6727-80		
ВЧ		5	5.041.1250	Ф5 ВР-I L=1250	15	0.17КГ
				СТ. ОТД. ГОСТ 5781-82		
ВЧ		6	8.013.270	Ф8 А-III L=270	2	0.11КГ
				1.030.1-1.1-2 28-10 КП 27.13.3,5-6-2		
				СБОРОЧНЫЕ ЕДИНИЦЫ		
				КАРКАС ПЛОСКИЙ		
А4		1	1.030.1-1.1-3 18-05	КР166	1	
А4		2	1.030.1-1.1-3 20-02	КР179	3	
А4		3	1.030.1-1.1-3 18-04	КР165	1	
А4		4	1.030.1-1.1-3 01-02	ПЕТЛЯ СТРОПОВОЧНАЯ СП3	2	
				ДЕТАЛИ		
				СТ. ОТД. ГОСТ 6727-80		
ВЧ		5	5.041.1250	Ф5 ВР-I L=1250	15	0.17КГ
				СТ. ОТД. ГОСТ 5781-82		
ВЧ		6	8.013.320	Ф8 А-III L=320	2	0.13КГ

СКАЛА

ОПЕРАТОР ТЛП КОРТ

ЭПВЦ Киев ЗНИИЭП

ИНВ.№ ПОДЛ | ПОДПИС. И ДАТА | ВЗАМ.ИНВ.№

1.030.1-1.1-2 28

ЛИСТ 4

ФОРМАТ	ЗОНА	ПОЗ.	ОБОЗНАЧЕНИЕ	НАИМЕНОВАНИЕ	КОЛ	ПРИМЕЧАНИЕ
				1.030.1-1.1-2 28-11 КП 27.13.4,0-6-2		
				СБОРОЧНЫЕ ЕДИНИЦЫ		
				КАРКАС ПЛОСКИЙ		
А4		1	1.030.1-1.1-3 18-07	КР168	1	
А4		2	1.030.1-1.1-3 20-03	КР180	3	
А4		3	1.030.1-1.1-3 18-06	КР167	1	
А4		4	1.030.1-1.1-3 01-02	ПЕТЛЯ СТРОПОВОЧНАЯ СП3	2	
				ДЕТАЛИ		
				СТ. ОТД. ГОСТ 6727-80		
ВЧ		5	5.041.1250	Ф5 ВР-I L=1250	15	0.17КГ
				СТ. ОТД. ГОСТ 5781-82		
ВЧ		6	8.013.370	Ф8 А-III L=370	2	0.15КГ
				1.030.1-1.1-2 28-12 КП 27.15.2,5-6-2		
				СБОРОЧНЫЕ ЕДИНИЦЫ		
				КАРКАС ПЛОСКИЙ		
А4		1	1.030.1-1.1-3 18-01	КР162	1	
А4		2	1.030.1-1.1-3 20	КР177	4	
А4		3	1.030.1-1.1-3 18	КР161	1	
А4		4	1.030.1-1.1-3 01-02	ПЕТЛЯ СТРОПОВОЧНАЯ СП3	2	
				ДЕТАЛИ		
				СТ. ОТД. ГОСТ 6727-80		
ВЧ		5	5.041.1450	Ф5 ВР-I L=1450	15	0.20КГ
				СТ. ОТД. ГОСТ 5781-82		
ВЧ		6	8.013.220	Ф8 А-III L=220	2	0.09КГ
				1.030.1-1.1-2 28-13 КП 27.15.3,0-6-2		
				СБОРОЧНЫЕ ЕДИНИЦЫ		
				КАРКАС ПЛОСКИЙ		
А4		1	1.030.1-1.1-3 18-03	КР164	1	
А4		2	1.030.1-1.1-3 20-01	КР178	4	
А4		3	1.030.1-1.1-3 18-02	КР163	1	
А4		4	1.030.1-1.1-3 01-02	ПЕТЛЯ СТРОПОВОЧНАЯ СП3	2	
				ДЕТАЛИ		
				СТ. ОТД. ГОСТ 6727-80		
ВЧ		5	5.041.1450	Ф5 ВР-I L=1450	15	0.20КГ
				СТ. ОТД. ГОСТ 5781-82		
ВЧ		6	8.013.270	Ф8 А-III L=270	2	0.11КГ

ФОРМАТ	ЗОНА	ПОЗ.	ОБОЗНАЧЕНИЕ	НАИМЕНОВАНИЕ	КОЛ	ПРИМЕЧАНИЕ
				1.030.1-1.1-2 28-14 КП 27.15.3,5-6-2		
				СБОРОЧНЫЕ ЕДИНИЦЫ		
				КАРКАС ПЛОСКИЙ		
А4		1	1.030.1-1.1-3 18-05	КР166	1	
А4		2	1.030.1-1.1-3 20-02	КР179	4	
А4		3	1.030.1-1.1-3 18-04	КР165	1	
А4		4	1.030.1-1.1-3 01-03	ПЕТЛЯ СТРОПОВОЧНАЯ СП4	2	
				ДЕТАЛИ		
				СТ. ОТД. ГОСТ 6727-80		
ВЧ		5	5.041.1450	Ф5 ВР-I L=1450	15	0.20КГ
				СТ. ОТД. ГОСТ 5781-82		
ВЧ		6	10.013.320	Ф10 А-III L=320	2	0.20КГ
				1.030.1-1.1-2 28-15 КП 27.15.4,0-6-2		
				СБОРОЧНЫЕ ЕДИНИЦЫ		
				КАРКАС ПЛОСКИЙ		
А4		1	1.030.1-1.1-3 18-07	КР168	1	
А4		2	1.030.1-1.1-3 20-03	КР180	4	
А4		3	1.030.1-1.1-3 18-06	КР167	1	
А4		4	1.030.1-1.1-3 01-03	ПЕТЛЯ СТРОПОВОЧНАЯ СП4	2	
				ДЕТАЛИ		
				СТ. ОТД. ГОСТ 6727-80		
ВЧ		5	5.041.1450	Ф5 ВР-I L=1450	15	0.20КГ
				СТ. ОТД. ГОСТ 5781-82		
ВЧ		6	10.013.370	Ф10 А-III L=370	2	0.23КГ
				1.030.1-1.1-2 28-16 КП 27.18.2,5-6-2		
				СБОРОЧНЫЕ ЕДИНИЦЫ		
				КАРКАС ПЛОСКИЙ		
А4		1	1.030.1-1.1-3 18-01	КР162	1	
А4		2	1.030.1-1.1-3 20	КР177	5	
А4		3	1.030.1-1.1-3 18	КР161	1	
А4		4	1.030.1-1.1-3 01-02	ПЕТЛЯ СТРОПОВОЧНАЯ СП3	2	
				ДЕТАЛИ		
				СТ. ОТД. ГОСТ 6727-80		
ВЧ		5	5.041.1750	Ф5 ВР-I L=1750	19	0.24КГ
				СТ. ОТД. ГОСТ 5781-82		
ВЧ		6	8.013.220	Ф8 А-III L=220	2	0.09КГ

Киев ЗНИИЭП ТЛП КОРТ

ОПЕРАТОР СКАЛА

ЭПВЦ ТЛП КОРТ Киев ЗНИИЭП

ВЗАМ.ИНВ.№

ПОДПИСЬ И ДАТА

ИНВ.№ ПОДЛ

ФОРМАТ	ЗОНА	ПОЗ.	ОБОЗНАЧЕНИЕ	НАИМЕНОВАНИЕ	КОЛ	ПРИМЕЧАНИЕ
				1.030.1-1.1-2 28-17 КП 27.18.3,0-6-2		
				СБОРОЧНЫЕ ЕДИНИЦЫ		
				КАРКАС ПЛОСКИЙ		
А4		1	1.030.1-1.1-3 18-03	КР164	1	
А4		2	1.030.1-1.1-3 20-01	КР178	5	
А4		3	1.030.1-1.1-3 18-02	КР163	1	
А4		4	1.030.1-1.1-3 01-03	ПЕТЛЯ СТРОПОВОЧНАЯ СП4	2	
				ДЕТАЛИ		
				СТ. ОТД. ГОСТ 6727-80		
БЧ		5	5.041.1750	Ф5 ВР-I L=1750	15	0.24КГ
				СТ. ОТД. ГОСТ 5781-82		
БЧ		6	10.013.270	Ф10 А-III L=270	2	0.17КГ
				1.030.1-1.1-2 28-18 КП 27.18.3,5-6-2		
				СБОРОЧНЫЕ ЕДИНИЦЫ		
				КАРКАС ПЛОСКИЙ		
А4		1	1.030.1-1.1-3 18-05	КР166	1	
А4		2	1.030.1-1.1-3 20-02	КР179	5	
А4		3	1.030.1-1.1-3 18-04	КР165	1	
А4		4	1.030.1-1.1-3 01-03	ПЕТЛЯ СТРОПОВОЧНАЯ СП4	2	
				ДЕТАЛИ		
				СТ. ОТД. ГОСТ 6727-80		
БЧ		5	5.041.1750	Ф5 ВР-I L=1750	15	0.24КГ
				СТ. ОТД. ГОСТ 5781-82		
БЧ		6	10.013.320	Ф10 А-III L=320	2	0.20КГ
				1.030.1-1.1-2 28-19 КП 27.18.4,0-6-2		
				СБОРОЧНЫЕ ЕДИНИЦЫ		
				КАРКАС ПЛОСКИЙ		
А4		1	1.030.1-1.1-3 18-07	КР168	1	
А4		2	1.030.1-1.1-3 20-03	КР180	5	
А4		3	1.030.1-1.1-3 18-06	КР167	1	
А4		4	1.030.1-1.1-3 01-03	ПЕТЛЯ СТРОПОВОЧНАЯ СП4	2	
				ДЕТАЛИ		
				СТ. ОТД. ГОСТ 6727-80		
БЧ		5	5.041.1750	Ф5 ВР-I L=1750	15	0.24КГ
				СТ. ОТД. ГОСТ 5781-82		
БЧ		6	10.013.370	Ф10 А-III L=370	2	0.23КГ

ТПП КОРТ Киев ЗНИИЭП

ФОРМАТ	ЗОНА	ПОЗ.	ОБОЗНАЧЕНИЕ	НАИМЕНОВАНИЕ	КОЛ	ПРИМЕЧАНИЕ
				1.030.1-1.1-2 28-20 КП 27.21.2,5-6-2		
				СБОРОЧНЫЕ ЕДИНИЦЫ		
				КАРКАС ПЛОСКИЙ		
А4		1	1.030.1-1.1-3 18-01	КР162	1	
А4		2	1.030.1-1.1-3 20	КР177	6	
А4		3	1.030.1-1.1-3 18	КР161	1	
А4		4	1.030.1-1.1-3 01-03	ПЕТЛЯ СТРОПОВОЧНАЯ СП4	2	
				ДЕТАЛИ		
				СТ. ОТД. ГОСТ 6727-80		
БЧ		5	5.041.2050	Ф5 ВР-I L=2050	15	0.28КГ
				СТ. ОТД. ГОСТ 5781-82		
БЧ		6	10.013.220	Ф10 А-III L=220	2	0.14КГ
				1.030.1-1.1-2 28-21 КП 27.21.3,0-6-2		
				СБОРОЧНЫЕ ЕДИНИЦЫ		
				КАРКАС ПЛОСКИЙ		
А4		1	1.030.1-1.1-3 18-03	КР164	1	
А4		2	1.030.1-1.1-3 20-01	КР178	6	
А4		3	1.030.1-1.1-3 18-02	КР163	1	
А4		4	1.030.1-1.1-3 01-03	ПЕТЛЯ СТРОПОВОЧНАЯ СП4	2	
				ДЕТАЛИ		
				СТ. ОТД. ГОСТ 6727-80		
БЧ		5	5.041.2050	Ф5 ВР-I L=2050	15	0.28КГ
				СТ. ОТД. ГОСТ 5781-82		
БЧ		6	10.013.270	Ф10 А-III L=270	2	0.17КГ
				1.030.1-1.1-2 28-22 КП 27.21.3,5-6-2		
				СБОРОЧНЫЕ ЕДИНИЦЫ		
				КАРКАС ПЛОСКИЙ		
А4		1	1.030.1-1.1-3 18-05	КР166	1	
А4		2	1.030.1-1.1-3 20-02	КР179	6	
А4		3	1.030.1-1.1-3 18-04	КР165	1	
А4		4	1.030.1-1.1-3 01-03	ПЕТЛЯ СТРОПОВОЧНАЯ СП4	2	
				ДЕТАЛИ		
				СТ. ОТД. ГОСТ 6727-80		
БЧ		5	5.041.2050	Ф5 ВР-I L=2050	15	0.28КГ
				СТ. ОТД. ГОСТ 5781-82		
БЧ		6	10.013.320	Ф10 А-III L=320	2	0.20КГ

СКАЛА ОПЕРАТОР ТПП КОРТ ЭПВЦ Киев ЗНИИЭП ВЗАМ.ИНВ.№ ПОДПИСЬ И ДАТА ИНВ.№ПОДЛ

ФОРМАТ	ЗОНА	ПОЗ.	ОБОЗНАЧЕНИЕ	НАИМЕНОВАНИЕ	КОЛ	ПРИМЕЧАНИЕ
				1.030.1-1.1-2 28-23 КП 27.21.4,0-6-2		
				СБОРОЧНЫЕ ЕДИНИЦЫ		
				КАРКАС ПЛОСКИЙ		
А4		1	1.030.1-1.1-3 18-07	КР168	1	
А4		2	1.030.1-1.1-3 20-03	КР180	6	
А4		3	1.030.1-1.1-3 18-06	КР167	1	
А4		4	1.030.1-1.1-3 01-04	ПЕТЛЯ СТРОПОВОЧНАЯ СП5	2	
				ДЕТАЛИ		
				СТ. ОТД. ГОСТ 6727-80		
БЧ		5	5.041.2050	Ф5 ВР-I L=2050	15	0.28КГ
				СТ. ОТД. ГОСТ 5781-82		
БЧ		6	10.013.370	Ф10 А-Ш L=370	2	0.23КГ

ТЛП КОРТ
Киев ЗНИИЭП

1.030.1-1.1-2 28

ЛИСТ 9

ЭПВЦ
Киев ЗНИИЭП
ОПЕРАТОР
ТЛП КОРТ

ФОРМАТ | ЗОНА | ПОЗ. | ОБОЗНАЧЕНИЕ | НАИМЕНОВАНИЕ | КОЛ | ПРИМЕЧАНИЕ

ЛИСТ

ИНВ № ПОДЛ | ПОДПИСЬ И ДАТА | ВЗАМ ИНВ №

ЦКНПН
ОПЕРАТОР ТПП КОРТ
ЗПИЦ Киев ЗНИИЭП

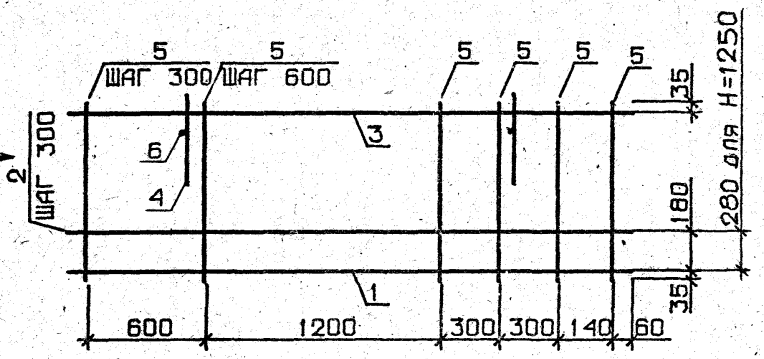

ВИД А

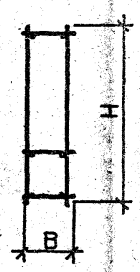

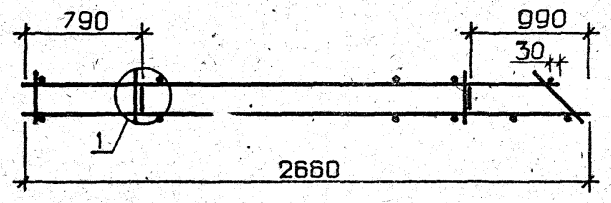

УЗЕЛ 1 СМ. 1.030.1-1.1-2 00Д1, ЛИСТ 1

ОБОЗНАЧЕНИЕ	МАРКА	В, ММ	Н, ММ	МАССА, КГ
1.030.1-1.1-2 28	КП 27.9.2,5-6-2	220	850	8.97
-01	КП 27.9.3,0-6-2	270	850	9.20
-02	КП 27.9.3,5-6-2	320	850	12.92
03	КП 27.9.4,0-6-2	370	850	12.65
-04	КП 27.12.2,5-6-2	220	1150	10.94
-05	КП 27.12.3,0-6-2	270	1150	11.21
-06	КП 27.12.3,5-6-2	320	1150	15.83
-07	КП 27.12.4,0-6-2	370	1150	15.79
-08	КП 27.13.2,5-6-2	220	1250	11.15
-09	КП 27.13.3,0-6-2	270	1250	11.42
-10	КП 27.13.3,5-6-2	320	1250	16.04
-11	КП 27.13.4,0-6-2	370	1250	16.00
12	КП 27.15.2,5-6-2	220	1450	12.91
13	КП 27.15.3,0-6-2	270	1450	13.22
-14	КП 27.15.3,5-6-2	320	1450	19.65
-15	КП 27.15.4,0-6-2	370	1450	19.65
-16	КП 27.18.2,5-6-2	220	1750	14 88
-17	КП 27.18.3,0-6-2	270	1750	16.12
-18	КП 27.18.3,5-6-2	320	1750	22.56
-19	КП 27.18.4,0-6-2	370	1750	22.59
-20	КП 27.21.2,5-6-2	220	2050	17.74
-21	КП 27.21.3,0-6-2	270	2050	18.13
-22	КП 27.21.3,5-6-2	320	2050	25.47
-23	КП 27.21.4,0-6-2	370	2050	27.02

НАЧ.ОТД	Борисенко	
Н.КОНТР.	Малочевский	
ГЛ.СПЕЦ.	Ковальчук	
ПРОВЕРИЛ	Крупка	

1.030.1-1.1-2 28СБ

КАРКАС ПРОСТРАНСТВ. КП 27.9, КП 27.12, КП 27.13, КП 27.15 КП 27.18. КП 27.21

СБОРОЧНЫЙ ЧЕРТЕЖ

СТАДИЯ	МАССА	МАСШТАБ
Р	СМ ТАБЛ	
ЛИСТ	ЛИСТОВ 1	

ГОСГРАЖДАНСТРОЙ

ФОРМАТ	ЗОНА	ПОЗ	ОБОЗНАЧЕНИЕ	НАИМЕНОВАНИЕ	КОЛ	ПРИМЕЧАНИЕ
				ДОКУМЕНТАЦИЯ		
А3			1.030.1-1.1-2 29СБ	СВОРОЧНЫЙ ЧЕРТЕЖ		
А3			1.030.1-1.1-2 00Д1	УЗЛЫ АРМАТУРНЫЕ		
			ПЕРЕМЕННЫЕ ДАННЫЕ	ДЛЯ ИСПОЛНЕНИЙ:		
				1.030.1-1.1-2 29 КП 27,5.9.2,5-6-2		
				СВОРОЧНЫЕ ЕДИНИЦЫ		
				КАРКАС ПЛОСКИЙ		
А4	1		1.030.1-1.1-3 19-01	КР170	1	
А4	2		1.030.1-1.1-3 20-04	КР181	2	
А4	3		1.030.1-1.1-3 19	КР169	1	
А4	4		1.030.1-1.1-3 01-01	ПЕТЛЯ СТРОПОВОЧНАЯ СП2	2	
				ДЕТАЛИ		
				СТ. ОТД. ГОСТ 6727-80		
ВЧ	5		5.041.850	Ф5 ВР-I L=850	15	0.12КГ
				СТ. ОТД. ГОСТ 5781-82		
ВЧ	6		8.013.220	Ф8 А-III L=220	2	0.09КГ
				1.030.1-1.1-2 29-01 КП 27,5.9.3,0-6-2		
				СВОРОЧНЫЕ ЕДИНИЦЫ		
				КАРКАС ПЛОСКИЙ		
А4	1		1.030.1-1.1-3 19-03	КР172	1	
А4	2		1.030.1-1.1-3 20-05	КР182	2	
А4	3		1.030.1-1.1-3 19-02	КР171	1	
А4	4		1.030.1-1.1-3 01-01	ПЕТЛЯ СТРОПОВОЧНАЯ СП2	2	
				ДЕТАЛИ		
				СТ. ОТД. ГОСТ 6727-80		
ВЧ	5		5.041.850	Ф5 ВР-I L=850	15	0.12КГ
				СТ. ОТД. ГОСТ 5781-82		
ВЧ	6		8.013.270	Ф8 А-III L=270	2	0.11КГ
				1.030.1-1.1-2 29-02 КП 27,5.9.3,5-6-2		

НАЧ.ОТД.	Борисенко		1.030.1-1.1-2 29
Н.КОНТР.	Мажачевский		
ГЛ.СПЕЦ.	Ковальчук		КАРКАС ПРОСТРАНСТВ. КП 27,5.9, КП 27,5.12, КП 27,5.13, КП 27,5.15, КП 27,5.18, КП 27,5.21
ПРОВЕРИЛ	Крупка		СТАДИЯ: Р; ЛИСТ: I; ЛИСТОВ: 9
РАЗРАБ.	Котава		ГОСГРАЖДАНСТРОЙ КиевЗНИИЭП

ЭПВЦ Киев ЗНИИЭП ТЛП КОРТ ОПЕРАТОР СКАЛА

ФОРМАТ	ЗОНА	ПОЗ.	ОБОЗНАЧЕНИЕ	НАИМЕНОВАНИЕ	КОЛ	ПРИМЕЧАНИЕ
				СВОРОЧНЫЕ ЕДИНИЦЫ		
				КАРКАС ПЛОСКИЙ		
А4	1		1.030.1-1.1-3 19-05	КР174	1	
А4	2		1.030.1-1.1-3 20-06	КР183	2	
А4	3		1.030.1-1.1-3 19-04	КР173	1	
А4	4		1.030.1-1.1-3 01-01	ПЕТЛЯ СТРОПОВОЧНАЯ СП2	2	
				ДЕТАЛИ		
				СТ. ОТД. ГОСТ 6727-80		
ВЧ	5		5.041.850	Ф5 ВР-I L=850	15	0.12КГ
				СТ. ОТД. ГОСТ 5781-82		
ВЧ	6		8.013.320	Ф8 А-III L=320	2	0.13КГ
				1.030.1-1.1-2 29-03 КП 27,5.9.4,0-6-2		
				СВОРОЧНЫЕ ЕДИНИЦЫ		
				КАРКАС ПЛОСКИЙ		
А4	1		1.030.1-1.1-3 19-07	КР176	1	
А4	2		1.030.1-1.1-3 20-07	КР184	2	
А4	3		1.030.1-1.1-3 19-06	КР175	1	
А4	4		1.030.1-1.1-3 01-01	ПЕТЛЯ СТРОПОВОЧНАЯ СП2	2	
				ДЕТАЛИ		
				СТ. ОТД. ГОСТ 6727-80		
ВЧ	5		5.041.850	Ф5 ВР-I L=850	15	0.12КГ
				СТ. ОТД. ГОСТ 5781-82		
ВЧ	6		8.013.370	Ф8 А-III L=370	2	0.15КГ
				1.030.1-1.1-2 29-04 КП 27,5.12.2,5-6-2		
				СВОРОЧНЫЕ ЕДИНИЦЫ		
				КАРКАС ПЛОСКИЙ		
А4	1		1.030.1-1.1-3 19-01	КР170	1	
А4	2		1.030.1-1.1-3 20-04	КР181	3	
А4	3		1.030.1-1.1-3 19	КР169	1	
А4	4		1.030.1-1.1-3 01-01	ПЕТЛЯ СТРОПОВОЧНАЯ СП2	2	
				ДЕТАЛИ		
				СТ. ОТД. ГОСТ 6727-80		
ВЧ	5		5.041.1150	Ф5 ВР-I L=1150	15	0.16КГ
				СТ. ОТД. ГОСТ 5781-82		
ВЧ	6		8.013.220	Ф8 А-III L=220	2	0.09КГ

ВЗАМ.ИНВ.№ | ПОДПИСЬ И ДАТА | ИНВ.№ ПОДЛ.

ФОРМАТ	ЗОНА	ПОЗ.	ОБОЗНАЧЕНИЕ	НАИМЕНОВАНИЕ	КОЛ	ПРИМЕЧАНИЕ
				1.030.1-1.1-2 29-05 КП 27,5.12.3,0-6-2		
				СБОРОЧНЫЕ ЕДИНИЦЫ		
				КАРКАС ПЛОСКИЙ		
А4		1	1.030.1-1.1-3 19-03	КР172	1	
А4		2	1.030.1-1.1-3 20-05	КР182	3	
А4		3	1.030.1-1.1-3 19-02	КР171	1	
А4		4	1.030.1-1.1-3 01-01	ПЕТЛЯ СТРОПОВОЧНАЯ СП2	2	
				ДЕТАЛИ		
				СТ. ОТД. ГОСТ 6727-80		
ВЧ		5	5.041.1150	Ф5 ВР-I L=1150	15	0.16КГ
				СТ. ОТД. ГОСТ 5781-82		
ВЧ		6	8.013.270	Ф8 А-III L=270	2	0.11КГ
				1.030.1-1.1-2 29-06 КП 27,5.12.3,5-6-2		
				СБОРОЧНЫЕ ЕДИНИЦЫ		
				КАРКАС ПЛОСКИЙ		
А4		1	1.030.1-1.1-3 19-05	КР174	1	
А4		2	1.030.1-1.1-3 20-06	КР183	3	
А4		3	1.030.1-1.1-3 19-04	КР173	1	
А4		4	1.030.1-1.1-3 01-02	ПЕТЛЯ СТРОПОВОЧНАЯ СП3	2	
				ДЕТАЛИ		
				СТ. ОТД. ГОСТ 6727-80		
ВЧ		5	5.041.1150	Ф5 ВР-I L=1150	15	0.16КГ
				СТ. ОТД. ГОСТ 5781-82		
ВЧ		6	8.013.320	Ф8 А-III L=320	2	0.13КГ
				1.030.1-1.1-2 29-07 КП 27,5.12.4,0-6-2		
				СБОРОЧНЫЕ ЕДИНИЦЫ		
				КАРКАС ПЛОСКИЙ		
А4		1	1.030.1-1.1-3 19-07	КР176	1	
А4		2	1.030.1-1.1-3 20-07	КР184	3	
А4		3	1.030.1-1.1-3 19-06	КР175	1	
А4		4	1.030.1-1.1-3 01-02	ПЕТЛЯ СТРОПОВОЧНАЯ СП3	2	
				ДЕТАЛИ		
				СТ. ОТД. ГОСТ 6727-80		
ВЧ		5	5.041.1150	Ф5 ВР-I L=1150	15	0.16КГ
				СТ. ОТД. ГОСТ 5781-82		
ВЧ		6	8.013.370	Ф8 А-III L=370	2	0.15КГ

ФОРМАТ	ЗОНА	ПОЗ.	ОБОЗНАЧЕНИЕ	НАИМЕНОВАНИЕ	КОЛ	ПРИМЕЧАНИЕ
				1.030.1-1.1-2 29-08 КП 27,5.13.2,5-6-2		
				СБОРОЧНЫЕ ЕДИНИЦЫ		
				КАРКАС ПЛОСКИЙ		
А4		1	1.030.1-1.1-3 19-01	КР170	1	
А4		2	1.030.1-1.1-3 20-04	КР181	3	
А4		3	1.030.1-1.1-3 19	КР169	1	
А4		4	1.030.1-1.1-3 01-01	ПЕТЛЯ СТРОПОВОЧНАЯ СП2	2	
				ДЕТАЛИ		
				СТ. ОТД. ГОСТ 6727-80		
ВЧ		5	5.041.1250	Ф5 ВР-I L=1250	15	0.17КГ
				СТ. ОТД. ГОСТ 5781-82		
ВЧ		6	8.013.220	Ф8 А-III L=220	2	0.09КГ
				1.030.1-1.1-2 29-09 КП 27,5.13.3,0-6-2		
				СБОРОЧНЫЕ ЕДИНИЦЫ		
				КАРКАС ПЛОСКИЙ		
А4		1	1.030.1-1.1-3 19-03	КР172	1	
А4		2	1.030.1-1.1-3 20-05	КР182	3	
А4		3	1.030.1-1.1-3 19-02	КР171	1	
А4		4	1.030.1-1.1-3 01-02	ПЕТЛЯ СТРОПОВОЧНАЯ СП3	2	
				ДЕТАЛИ		
				СТ. ОТД. ГОСТ 6727-80		
ВЧ		5	5.041.1250	Ф5 ВР-I L=1250	15	0.17КГ
				СТ. ОТД. ГОСТ 5781-82		
ВЧ		6	8.013.270	Ф8 А-III L=270	2	0.11КГ
				1.030.1-1.1-2 29-10 КП 27,5.13.3,5-6-2		
				СБОРОЧНЫЕ ЕДИНИЦЫ		
				КАРКАС ПЛОСКИЙ		
А4		1	1.030.1-1.1-3 19-05	КР174	1	
А4		2	1.030.1-1.1-3 20-06	КР183	3	
А4		3	1.030.1-1.1-3 19-04	КР173	1	
А4		4	1.030.1-1.1-3 01-02	ПЕТЛЯ СТРОПОВОЧНАЯ СП3	2	
				ДЕТАЛИ		
				СТ. ОТД. ГОСТ 6727-80		
ВЧ		5	5.041.1250	Ф5 ВР-I L=1250	15	0.17КГ
				СТ. ОТД. ГОСТ 5781-82		
ВЧ		6	8.013.320	Ф8 А-III L=320	2	0.13КГ

ФОРМАТ	ЗОНА	ПОЗ.	ОБОЗНАЧЕНИЕ	НАИМЕНОВАНИЕ	КОЛ	ПРИМЕЧАНИЕ
				1.030.1-1.1-2 29-11 КП 27,5.13.4,0-6-2		
				СБОРОЧНЫЕ ЕДИНИЦЫ		
				КАРКАС ПЛОСКИЙ		
А4		1	1.030.1-1.1-3 19-07	КР176	1	
А4		2	1.030.1-1.1-3 20-07	КР184	3	
А4		3	1.030.1-1.1-3 19-06	КР175	1	
А4		4	1.030.1-1.1-3 01-02	ПЕТЛЯ СТРОПОВОЧНАЯ СП3	2	
				ДЕТАЛИ		
				СТ. ОТД. ГОСТ 6727-80		
ВЧ		5	5.041.1250	Ф5 ВР-I L=1250	15	0.17КГ
				СТ. ОТД. ГОСТ 5781-82		
ВЧ		6	8.013.370	Ф8 А-III L=370	2	0.15КГ
				1.030.1-1.1-2 29-12 КП 27,5.15.2,5-6-2		
				СБОРОЧНЫЕ ЕДИНИЦЫ		
				КАРКАС ПЛОСКИЙ		
А4		1	1.030.1-1.1-3 19-01	КР170	1	
А4		2	1.030.1-1.1-3 20-04	КР181	4	
А4		3	1.030.1-1.1-3 19	КР169	1	
А4		4	1.030.1-1.1-3 01-02	ПЕТЛЯ СТРОПОВОЧНАЯ СП3	2	
				ДЕТАЛИ		
				СТ. ОТД. ГОСТ 6727-80		
ВЧ		5	5.041.1450	Ф5 ВР-I L=1450	15	0.20КГ
				СТ. ОТД. ГОСТ 5781-82		
ВЧ		6	8.013.220	Ф8 А-III L=220	2	0.09КГ
				1.030.1-1.1-2 29-13 КП 27,5.15.3,0-6-2		
				СБОРОЧНЫЕ ЕДИНИЦЫ		
				КАРКАС ПЛОСКИЙ		
А4		1	1.030.1-1.1-3 19-03	КР172	1	
А4		2	1.030.1-1.1-3 20-05	КР182	4	
А4		3	1.030.1-1.1-3 19-02	КР171	1	
А4		4	1.030.1-1.1-3 01-02	ПЕТЛЯ СТРОПОВОЧНАЯ СП3	2	
				ДЕТАЛИ		
				СТ. ОТД. ГОСТ 6727-80		
ВЧ		5	5.041.1450	Ф5 ВР-I L=1450	15	0.20КГ
				СТ. ОТД. ГОСТ 5781-82		
ВЧ		6	8.013.270	Ф8 А-III L=270	2	0.11КГ

ТЛП КОРТ Киев ЗНИИЭП

ФОРМАТ	ЗОНА	ПОЗ.	ОБОЗНАЧЕНИЕ	НАИМЕНОВАНИЕ	КОЛ	ПРИМЕЧАНИЕ
				1.030.1-1.1-2 29-14 КП 27,5.15.3,5-6-2		
				СБОРОЧНЫЕ ЕДИНИЦЫ		
				КАРКАС ПЛОСКИЙ		
А4		1	1.030.1-1.1-3 19-05	КР174	1	
А4		2	1.030.1-1.1-3 20-06	КР183	4	
А4		3	1.030.1-1.1-3 19-04	КР173	1	
А4		4	1.030.1-1.1-3 01-03	ПЕТЛЯ СТРОПОВОЧНАЯ СП4	2	
				ДЕТАЛИ		
				СТ. ОТД. ГОСТ 6727-80		
ВЧ		5	5.041.1450	Ф5 ВР-I L=1450	15	0.20КГ
				СТ. ОТД. ГОСТ 5781-82		
ВЧ		6	10.013.320	Ф10 А-III L=320	2	0.20КГ
				1.030.1-1.1-2 29-15 КП 27,5.15.4,0-6-2		
				СБОРОЧНЫЕ ЕДИНИЦЫ		
				КАРКАС ПЛОСКИЙ		
А4		1	1.030.1-1.1-3 19-07	КР176	1	
А4		2	1.030.1-1.1-3 20-07	КР184	4	
А4		3	1.030.1-1.1-3 19-06	КР175	1	
А4		4	1.030.1-1.1-3 01-03	ПЕТЛЯ СТРОПОВОЧНАЯ СП4	2	
				ДЕТАЛИ		
				СТ. ОТД. ГОСТ 6727-80		
ВЧ		5	5.041.1450	Ф5 ВР-I L=1450	15	0.20КГ
				СТ. ОТД. ГОСТ 5781-82		
ВЧ		6	10.013.370	Ф10 А-III L=370	2	0.23КГ
				1.030.1-1.1-2 29-16 КП 27,5.18.2,5-6-2		
				СБОРОЧНЫЕ ЕДИНИЦЫ		
				КАРКАС ПЛОСКИЙ		
А4		1	1.030.1-1.1-3 19-01	КР170	1	
А4		2	1.030.1-1.1-3 20-04	КР181	5	
А4		3	1.030.1-1.1-3 19	КР169	1	
А4		4	1.030.1-1.1-3 01-02	ПЕТЛЯ СТРОПОВОЧНАЯ СП3	2	
				ДЕТАЛИ		
				СТ. ОТД. ГОСТ 6727-80		
ВЧ		5	5.041.1750	Ф5 ВР-I L=1750	15	0.24КГ
				СТ. ОТД. ГОСТ 5781-82		
ВЧ		6	8.013.220	Ф8 А-III L=220	2	0.09КГ

ЭПВЦ Киев ЗНИИЭП ТЛП КОРТ ОПЕРАТОР СКАЛА

ВЗАМ.ИНВ.№ ПОДПИСЬ И ДАТА ИНВ.№ПОДЛ

ФОРМА	ЗОНА	ПОЗ.	ОБОЗНАЧЕНИЕ	НАИМЕНОВАНИЕ	КОЛ	ПРИМЕЧАНИЕ
				1.030.1-1.1-2 29-17 КП 27,5.18.3,0-6-2		
				СВОРОЧНЫЕ ЕДИНИЦЫ		
				КАРКАС ПЛОСКИЙ		
А4		1	1.030.1-1.1-3 19-03	КР172	1	
А4		2	1.030.1-1.1-3 20-05	КР182	5	
А4		3	1.030.1-1.1-3 19-02	КР171	1	
А4		4	1.030.1-1.1-3 01-03	ПЕТЛЯ СТРОПОВОЧНАЯ СП4	2	
				ДЕТАЛИ		
				СТ. ОТД. ГОСТ 6727-80		
ВЧ		5	5.041.1750	Ф5 ВР-I L=1750	15	0.24КГ
				СТ. ОТД. ГОСТ 5781-82		
ВЧ		6	10.013.270	Ф10 А-III L=270	2	0.17КГ
				1.030.1-1.1-2 29-18 КП 27,5.18.3,5-6-2		
				СВОРОЧНЫЕ ЕДИНИЦЫ		
				КАРКАС ПЛОСКИЙ		
А4		1	1.030.1-1.1-3 19-05	КР174	1	
А4		2	1.030.1-1.1-3 20-06	КР183	5	
А4		3	1.030.1-1.1-3 19-04	КР173	1	
А4		4	1.030.1-1.1-3 01-03	ПЕТЛЯ СТРОПОВОЧНАЯ СП4	2	
				ДЕТАЛИ		
				СТ. ОТД. ГОСТ 6727-80		
ВЧ		5	5.041.1750	Ф5 ВР-I L=1750	15	0.24КГ
				СТ. ОТД. ГОСТ 5781-82		
ВЧ		6	10.013.320	Ф10 А-III L=320	2	0.20КГ
				1.030.1-1.1-2 29-19 КП 27,5.18.4,0-6-2		
				СВОРОЧНЫЕ ЕДИНИЦЫ		
				КАРКАС ПЛОСКИЙ		
А4		1	1.030.1-1.1-3 19-07	КР176	1	
А4		2	1.030.1-1.1-3 20-07	КР184	5	
А4		3	1.030.1-1.1-3 19-06	КР175	1	
А4		4	1.030.1-1.1-3 01-03	ПЕТЛЯ СТРОПОВОЧНАЯ СП4	2	
				ДЕТАЛИ		
				СТ. ОТД. ГОСТ 6727-80		
ВЧ		5	5.041.1750	Ф5 ВР-I L=1750	15	0.24КГ
				СТ. ОТД. ГОСТ 5781-82		
ВЧ		6	10.013.37[illegible]	Ф10 А-III L=370	2	0.23КГ

Киев ЗНИИЭП ТЛП КОРТ

1.030.1-1.1-2 29

ЛИСТ 7

ФОРМАТ А4

ФОРМАТ	ЗОНА	ПОЗ.	ОБОЗНАЧЕНИЕ	НАИМЕНОВАНИЕ	КОЛ	ПРИМЕЧАНИЕ
				1.030.1-1.1-2 29-20 КП 27,5.21.2,5-6-2		
				СВОРОЧНЫЕ ЕДИНИЦЫ		
				КАРКАС ПЛОСКИЙ		
А4		1	1.030.1-1.1-3 19-01	КР170	1	
А4		2	1.030.1-1.1-3 20-04	КР181	6	
А4		3	1.030.1-1.1-3 19	КР169	1	
А4		4	1.030.1-1.1-3 01-03	ПЕТЛЯ СТРОПОВОЧНАЯ СП4	2	
				ДЕТАЛИ		
				СТ. ОТД. ГОСТ 6727-80		
ВЧ		5	5.041.2050	Ф5 ВР-I L=2050	15	0.28КГ
				СТ. ОТД. ГОСТ 5781-82		
ВЧ		6	10.013.220	Ф10 А-III L=220	2	0.14КГ
				1.030.1-1.1-2 29-21 КП 27,5.21.3,0-6-2		
				СВОРОЧНЫЕ ЕДИНИЦЫ		
				КАРКАС ПЛОСКИЙ		
А4		1	1.030.1-1.1-3 19-03	КР172	1	
А4		2	1.030.1-1.1-3 20-05	КР182	6	
А4		3	1.030.1-1.1-3 19-02	КР171	1	
А4		4	1.030.1-1.1-3 01-03	ПЕТЛЯ СТРОПОВОЧНАЯ СП4	2	
				ДЕТАЛИ		
				СТ. ОТД. ГОСТ 6727-80		
ВЧ		5	5.041.2050	Ф5 ВР-I L=2050	15	0.28КГ
				СТ. ОТД. ГОСТ 5781-82		
ВЧ		6	10.013.270	Ф10 А-III L=270	2	0.17КГ
				1.030.1-1.1-2 29-22 КП 27,5.21.3,5-6-2		
				СВОРОЧНЫЕ ЕДИНИЦЫ		
				КАРКАС ПЛОСКИЙ		
А4		1	1.030.1-1.1-3 19-05	КР174	1	
А4		2	1.030.1-1.1-3 20-06	КР183	6	
А4		3	1.030.1-1.1-3 19-04	КР173	1	
А4		4	1.030.1-1.1-3 01-03	ПЕТЛЯ СТРОПОВОЧНАЯ СП4	2	
				ДЕТАЛИ		
				СТ. ОТД. ГОСТ 6727-80		
ВЧ		5	5.041.2050	Ф5 ВР-I L=2050	15	0.28КГ
				СТ. ОТД. ГОСТ 5781-82		
ВЧ		6	10.013.320	Ф10 А-III L=320	2	0.20КГ

СКАЛА

ОПЕРАТОР ТЛП КОРТ

ЭПВЦ Киев ЗНИИЭП

ВЗАМ.ИНВ.№

ПОДПИСЬ И ДАТА

ИНВ.№ПОДЛ.

1.030.1-1.1-2 29

ЛИСТ 8

19945-01 135

ФОРМАТ А4

ФОРМАТ	ЗОНА	ПОЗ.	ОБОЗНАЧЕНИЕ	НАИМЕНОВАНИЕ	КОЛ	ПРИМЕЧАНИЕ
				1.030.1-1.1-2 29-23 КП 27,5.21.4,0-6-2		
				СБОРОЧНЫЕ ЕДИНИЦЫ		
				КАРКАС ПЛОСКИЙ		
А4		1	1.030.1-1.1-3 19-07	КР176	1	
А4		2	1.030.1-1.1-3 20-07	КР184	6	
А4		3	1.030.1-1.1-3 19-06.	КР175	1	
А4		4	1.030.1-1.1-3 01-04	ПЕТЛЯ СТРОПОВОЧНАЯ СП5	2	
				ДЕТАЛИ		
				СТ. ОТД. ГОСТ 6727-80		
ВЧ		5	5.041.2050	Ф5 ВР-I L=2050	15	0.28КГ
				СТ. ОТД. ГОСТ 5781-82		
ВЧ		6	10.013.370	Ф10 А-Ш L=370	2	0.23КГ

Киев ЗНИИЭП

ЭПВЦ Киев ЗНИИЭП ОПЕРАТОР ТПП КОРТ

ФОРМАТ	ЗОНА	ПОЗ.	ОБОЗНАЧЕНИЕ	НАИМЕНОВАНИЕ	КОЛ	ПРИМЕЧАНИЕ

ВЗАМ.ИНВ.№

ПОДПИСЬ И ДАТА

ИНВ.№ ПОДЛ.

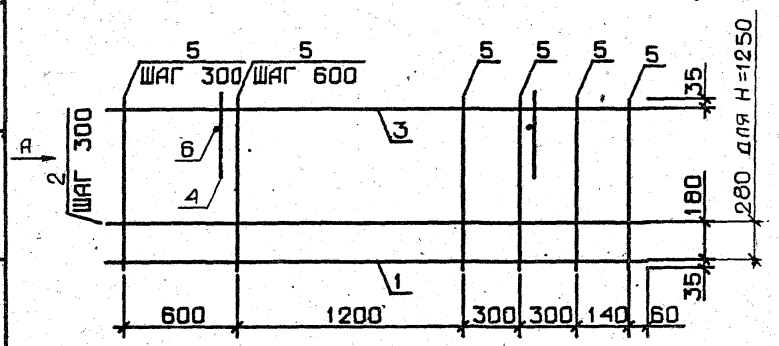

ВИД А

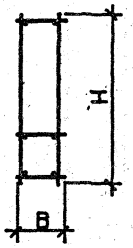

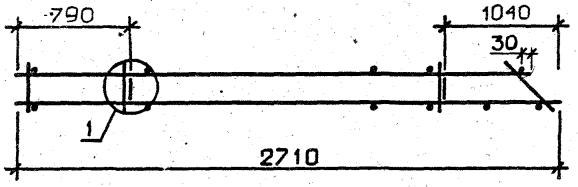

УЗЕЛ 1 СМ. 1.030.1-1.1-2 0001, ЛИСТ 1

ОБОЗНАЧЕНИЕ	МАРКА	В, ММ	Н, ММ	МАССА, КГ
1.030.1-1.1-2 29	КП 27,5.9.2,5-6-2	220	850	9.06
-01	КП 27,5.9.3,0-6-2	270	850	9.29
-02	КП 27,5.9.3,5-6-2	320	850	13.08
-03	КП 27,5.9.4,0-6-2	370	850	13.01
-04	КП 27,5.12.2,5-6-2	220	1150	11.05
-05	КП 27,5.12.3,0-6-2	270	1150	11.32
-06	КП 27,5.12.3,5-6-2	320	1150	16.03
-07	КП 27,5.12.4,0-6-2	370	1150	15.99
-08	КП 27,5.13.2,5-6-2	220	1250	11.26
-09	КП 27,5.13.3,0-6-2	270	1250	11.53
-10	КП 27,5.13.3,5-6-2	320	1250	16.24
-11	КП 27,5.13.4,0-6-2	370	1250	16.20
-12	КП 27,5.15.2,5-6-2	220	1450	13.04
-13	КП 27,5.15.3,0-6-2	270	1450	13.35
-14	КП 27,5.15.3,5-6-2	320	1450	19.89
-15	КП 27,5.15.4,0-6-2	370	1450	19.88
-16	КП 27,5.18.2,5-6-2	220	1750	15.04
-17	КП 27,5.18.3,0-6-2	270	1750	16.27
-18	КП 27,5.18.3,5-6-2	320	1750	22.64
-19	КП 27,5.18.4,0-6-2	370	1750	22.86
-20	КП 27,5.21.2,5-6-2	220	2050	17.92
-21	КП 27,5.21.3,0-6-2	270	2050	18.30
-22	КП 27,5.21.3,5-6-2	320	2050	25.79
-23	КП 27,5.21.4,0-6-2	370	2050	27.33

НАЧ.ОТД.	Борисенко	
Н.КОНТР	Матакевский	
ГЛ.СПЕЦ.	Кабальчук	
ПРОВЕРИЛ	Крупка	
РАЗРАБ.	Котова	

1.030.1-1.1-2 29СБ

КАРКАС ПРОСТРАНСТВ. КП 27,5.9, КП 27,5.12, КП 27,5.13, КП 27,5.15, КП 27,5.18, КП 27,5.21
СБОРОЧНЫЙ ЧЕРТЕЖ

СТАДИЯ	МАССА	МАСШТАБ
Р	СМ ТАБЛ	
ЛИСТ	ЛИСТОВ 1	

ГОСГРАЖДАНСТРОЙ
КиевЗНИИЭП

СКАЛА
ЭЛЕКТРОПРОЕКТ ТПП КОРТ
Киев ЗНИИЭП
Инв.№ подл. | Подпись и дата | Взам.инв.№

ФОРМАТ	ЗОНА	ПОЗ.	ОБОЗНАЧЕНИЕ	НАИМЕНОВАНИЕ	КОЛ.	ПРИМЕЧАНИЕ
				ДОКУМЕНТАЦИЯ		
А3			1.030.1-1.1-2 30СВ	СВОРОЧНЫЙ ЧЕРТЕЖ		
А3			1.030.1-1.1-2 00Д1	УЗЛЫ АРМАТУРНЫЕ		
				ДЕТАЛИ		
				СТ. ОТД. ГОСТ 6727-80		
БЧ		5	5.041.550	Ф5 ВР-I L=550	30	0.08КГ
			ПЕРЕМЕННЫЕ ДАННЫЕ	ДЛЯ ИСПОЛНЕНИЙ:		
				1.030.1-1.1-2 30 КП 57.6.2,5-6-2		
				СВОРОЧНЫЕ ЕДИНИЦЫ		
				КАРКАС ПЛОСКИЙ		
А4		1	1.030.1-1.1-3 21-05	КР190	1	
А4		2	1.030.1-1.1-3 23-02	КР247	1	
А4		3	1.030.1-1.1-3 21-04	КР189	1	
А4		4	1.030.1-1.1-3 01-01	ПЕТЛЯ СТРОПОВОЧНАЯ СП2	2	
				ДЕТАЛИ		
				СТ. ОТД. ГОСТ 5781-82		
БЧ		6	8.013.220	Ф8 А-III L=220	2	0.09КГ
				1.030.1-1.1-2 30-01 КП 57.6.3,0-6-2		
				СВОРОЧНЫЕ ЕДИНИЦЫ		
				КАРКАС ПЛОСКИЙ		
А4		1	1.030.1-1.1-3 21-11	КР196	1	
А4		2	1.030.1-1.1-3 23-05	КР250	1	
А4		3	1.030.1-1.1-3 21-10	КР195	1	
А4		4	1.030.1-1.1-3 01-02	ПЕТЛЯ СТРОПОВОЧНАЯ СП3	2	
				ДЕТАЛИ		
				СТ. ОТД. ГОСТ 5781-82		
БЧ		6	8.013.270	Ф8 А-III L=270	2	0.11КГ

1.030.1-1.1-2 30

НАЧ.ОТД.	Борисенко		
Н.КОНТР.	Матачевский		
ГЛ.СПЕЦ.	Ковальчук		
ПРОВЕРИЛ.	Крупка		
РАЗРАБ.	Котова		

КАРКАС ПРОСТРАНСТВ.
КП 57.6, КП 57,5.6

СТАДИЯ	ЛИСТ	ЛИСТОВ
Р	1	4

ГОСГРАЖДАНСТРОЙ
КиевЗНИИЭП

ЭПВЦ КиевЗНИИЭП | ТЛП КОРТ

ВЗАМ.ИНВ.№ | ПОДПИСЬ И ДАТА | ИНВ.№ ПОДЛ

ФОРМАТ	ЗОНА	ПОЗ.	ОБОЗНАЧЕНИЕ	НАИМЕНОВАНИЕ	КОЛ	ПРИМЕЧАНИЕ
				1.030.1-1.1-2 30-02 КП 57.6.3,5-6-2		
				СВОРОЧНЫЕ ЕДИНИЦЫ		
				КАРКАС ПЛОСКИЙ		
А4		1	1.030.1-1.1-3 21-15	КР200	1	
А4		2	1.030.1-1.1-3 23-07	КР252	1	
А4		3	1.030.1-1.1-3 21-14	КР199	1	
А4		4	1.030.1-1.1-3 01-02	ПЕТЛЯ СТРОПОВОЧНАЯ СП3	2	
				ДЕТАЛИ		
				СТ. ОТД. ГОСТ 5781-82		
БЧ		6	8.013.320	Ф8 А-III L=320	2	0.13КГ
				1.030.1-1.1-2 30-03 КП 57.6.4,0-4-2		
				СВОРОЧНЫЕ ЕДИНИЦЫ		
				КАРКАС ПЛОСКИЙ		
А4		1	1.030.1-1.1-3 21-19	КР204	1	
А4		2	1.030.1-1.1-3 23-09	КР254	1	
А4		3	1.030.1-1.1-3 21-18	КР203	1	
А4		4	1.030.1-1.1-3 01-03	ПЕТЛЯ СТРОПОВОЧНАЯ СП4	2	
				ДЕТАЛИ		
				СТ. ОТД. ГОСТ 5781-82		
БЧ		6	10.013.370	Ф10 А-III L=370	2	0.23КГ
				1.030.1-1.1-2 30-04 КП 57.6.4,0-6-2		
				СВОРОЧНЫЕ ЕДИНИЦЫ		
				КАРКАС ПЛОСКИЙ		
А4		1	1.030.1-1.1-3 21-21	КР206	1	
А4		2	1.030.1-1.1-3 23-10	КР255	1	
А4		3	1.030.1-1.1-3 21-20	КР205	1	
А4		4	1.030.1-1.1-3 01-03	ПЕТЛЯ СТРОПОВОЧНАЯ СП4	2	
				ДЕТАЛИ		
				СТ. ОТД. ГОСТ 5781-82		
БЧ		6	10.013.370	Ф10 А-III L=370	2	0.23КГ
				1.030.1-1.1-2 30-05 КП 57,5.6.2,5-6-2		
				СВОРОЧНЫЕ ЕДИНИЦЫ		

1.030.1-1.1-2 30

ЛИСТ 2

ЭПВЦ КиевЗНИИЭП | ОПЕРАТОР ТЛП КОРТ | СКАЛА

ВЗАМ.ИНВ.№ | ПОДПИСЬ И ДАТА | ИНВ.№ ПОДЛ

ФОРМАТ	ЗОНА	ПОЗ.	ОБОЗНАЧЕНИЕ	НАИМЕНОВАНИЕ	КОЛ	ПРИМЕЧАНИЕ
				КАРКАС ПЛОСКИЙ		
А4		1	1.030.1-1.1-3 22-05	КР220	1	
А4		2	1.030.1-1.1-3 23-13	КР258	1	
А4		3	1.030.1-1.1-3 22-04	КР219	1	
А4		4	1.030.1-1.1-3 01-01	ПЕТЛЯ СТРОПОВОЧНАЯ СП2	2	
				ДЕТАЛИ		
				СТ. ОТД. ГОСТ 5781-82		
ВЧ		6	8.013.220	Ф8 А-III L=220	2	0.09КГ
				1.030.1-1.1-2 30-06		
				КП 57,5.6.3,0-6-2		
				СБОРОЧНЫЕ ЕДИНИЦЫ		
				КАРКАС ПЛОСКИЙ		
А4		1	1.030.1-1.1-3 22-11	КР226	1	
А4		2	1.030.1-1.1-3 23-16	КР261	1	
А4		3	1.030.1-1.1-3 22-10	КР225	1	
А4		4	1.030.1-1.1-3 01-02	ПЕТЛЯ СТРОПОВОЧНАЯ СП3	2	
				ДЕТАЛИ		
				СТ. ОТД. ГОСТ 5781-82		
ВЧ		6	8.013.270	Ф8 А-III L=270	2	0.11КГ
				1.030.1-1.1-2 30-07		
				КП 57,5.6.3,5-6-2		
				СБОРОЧНЫЕ ЕДИНИЦЫ		
				КАРКАС ПЛОСКИЙ		
А4		1	1.030.1-1.1-3 22-15	КР230	1	
А4		2	1.030.1-1.1-3 23-18	КР263	1	
А4		3	1.030.1-1.1-3 22-14	КР229	1	
А4		4	1.030.1-1.1-3 01-02	ПЕТЛЯ СТРОПОВОЧНАЯ СП3	2	
				ДЕТАЛИ		
				СТ. ОТД. ГОСТ 5781-82		
ВЧ		6	8.013.320	Ф8 А-III L=320	2	0.13КГ
				1.030.1-1.1-2 30-08		
				КП 57,5.6.4,0-4-2		
				СБОРОЧНЫЕ ЕДИНИЦЫ		
				КАРКАС ПЛОСКИЙ		
А4		1	1.030.1-1.1-3 22-19	КР234	1	
А4		2	1.030.1-1.1-3 23-20	КР265	1	
А4		3	1.030.1-1.1-3 22-18	КР233	1	

ТЛП КОРТ Киев ЗНИИЭП

ФОРМАТ	ЗОНА	ПОЗ.	ОБОЗНАЧЕНИЕ	НАИМЕНОВАНИЕ	КОЛ	ПРИМЕЧАНИЕ
А4		4	1.030.1-1.1-3 01-03	ПЕТЛЯ СТРОПОВОЧНАЯ СП4	2	
				ДЕТАЛИ		
				СТ. ОТД. ГОСТ 5781-82		
БЧ		6	10.013.370	Ф10 А-III L=370	2	0.23КГ
				1.030.1-1.1-2 30-09		
				КП 57,5.6.4,0-6-2		
				СБОРОЧНЫЕ ЕДИНИЦЫ		
				КАРКАС ПЛОСКИЙ		
А4		1	1.030.1-1.1-3 22-21	КР236	1	
А4		2	1.030.1-1.1-3 23-21	КР266	1	
А4		3	1.030.1-1.1-3 22-20	КР235	1	
А4		4	1.030.1-1.1-3 01-03	ПЕТЛЯ СТРОПОВОЧНАЯ СП4	2	
				ДЕТАЛИ		
				СТ. ОТД. ГОСТ 5781-82		
ВЧ		6	10.013.370	Ф10 А-III L=370	2	0.23КГ

СКАДА ОПЕРАТОР ТЛП КОРТ ЭПВЦ Киев ЗНИИЭП

ВЗАМ.ИНВ.№ ПОДПИСЬ И ДАТА ИНВ.№ПОДЛ

Киев ЗНИИЭП ТПШ КОГП

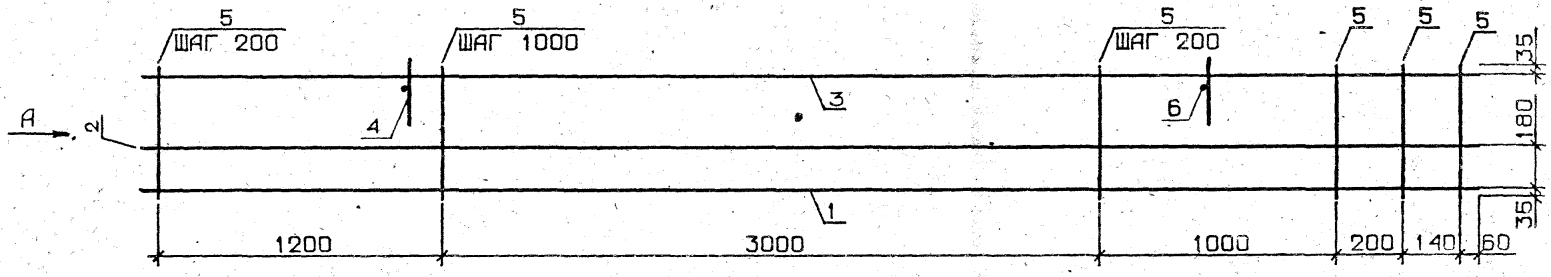

ВИД А

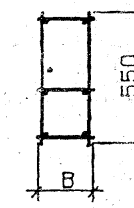

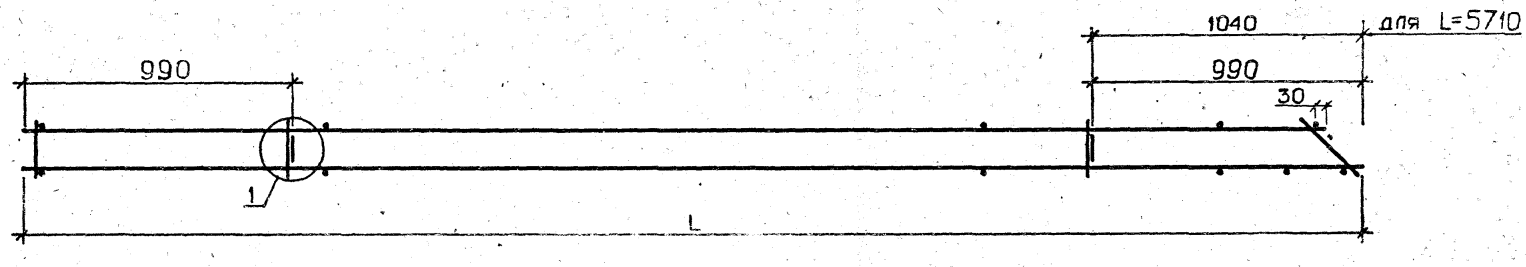

ОБОЗНАЧЕНИЕ	МАРКА	L, ММ	B, ММ	МАССА, КГ
1.030.1-1.1-2 30	КП 57.6.2,5-6-2	5660	220	26.32
-01	КП 57.6.3,0-6-2	5660	270	26.68
-02	КП 57.6.3,5-6-2	5660	320	27.05
-03	КП 57.6.4,0-4-2	5660	370	27.66
-04	КП 57.6.4,0-6-2	5660	370	36.60
-05	КП 57,5.6.2,5 6-2	5710	220	26.50
-06	КП 57,5.6.3,0-6-2	5710	270	26.87
-07	КП 57,5.6.3,5-6-2	5710	320	27.23
-08	КП 57,5.6.4,0-4-2	5710	370	27.84
-09	КП 57,5.6.4,0-6-2	5710	370	36.87

УЗЕЛ 1 СМ. 1.30.1-1.1-2 ООД1, ЛИСТ 1

НАЧ.ОТД.	Борисенко	
Н.КОНТР	Малачевский	
ГЛ.СПЕЦ.	Ковальчик	
ПРОВЕРИЛ	Крупка	
РАЗРАБ.	Котова	

1.030.1-1.1-2 30СБ

КАРКАС ПРОСТРАНСТВ. КП 57.6, КП 57,5.6 СБОРОЧНЫЙ ЧЕРТЕЖ

СТАДИЯ	МАССА	МАСШТАБ
Р	СМ ТАБЛ	
ЛИСТ	ЛИСТОВ 1	

ГОСГРАЖДАНСТРОЙ
КиевЗНИИЭП

ОБОЗНАЧЕНИЕ		НАИМЕНОВАНИЕ	КОЛ.	ПРИМЕЧАНИЕ
		ДОКУМЕНТАЦИЯ		
А3	1.030.1-1.1-2 31СБ	СБОРОЧНЫЙ ЧЕРТЕЖ		
А3	1.030.1-1.1-2 00Д1	УЗЛЫ АРМАТУРНЫЕ		
	ПЕРЕМЕННЫЕ ДАННЫЕ	ДЛЯ ИСПОЛНЕНИЙ:		
		1.030.1-1.1-2 31 КП 57.9.2,5-2-2		
		СБОРОЧНЫЕ ЕДИНИЦЫ		
		КАРКАС ПЛОСКИЙ		
А4 1	1.030.1-1.1-3 21-01	КР186	1	
А4 2	1.030.1-1.1-3 23	КР245	2	
А4 3	1.030.1-1.1-3 21	КР185	1	
А4 4	1.030.1-1.1-3 01-03	ПЕТЛЯ СТРОПОВОЧНАЯ СП4	2	
		ДЕТАЛИ		
		СТ. ОТД. ГОСТ 6727-80		
ВЧ 5	5.041.850	Ф5 ВР-I L=850	26	0.12КГ
		СТ. ОТД. ГОСТ 5781-82		
ВЧ 6	10.013.220	Ф10 А-III L=220	2	0.14КГ
		1.030.1-1.1-2 31-01 КП 57.9.2,5-4-2		
		СБОРОЧНЫЕ ЕДИНИЦЫ		
		КАРКАС ПЛОСКИЙ		
А4 1	1.030.1-1.1-3 21-03	КР188	1	
А4 2	1.030.1-1.1-3 23-01	КР246	2	
А4 3	1.030.1-1.1-3 21-02	КР187	1	
А4 4	1.030.1-1.1-3 01-03	ПЕТЛЯ СТРОПОВОЧНАЯ СП4	2	
		ДЕТАЛИ		
		СТ. ОТД. ГОСТ 6727-80		
ВЧ 5	5.041.850	Ф5 ВР-I L=850	26	0.12КГ
		СТ. ОТД. ГОСТ 5781-82		
ВЧ 6	10.013.220	Ф10 А-III L=220	2	0.14КГ
		1.030.1-1.1-2 31-02 КП 57.9.2,5-6-2		

		1.030.1-1.1-2 31	
НАЧ.ОТД.	БОРИСЕНКО	КАРКАС ПРОСТРАНСТВ. КП 57.9, КП 57.12, КП 57.13	СТАДИЯ: Р; ЛИСТ: 1; ЛИСТОВ: 7
Н.КОНТР.	МАЛАЧЕВСКИЙ		
ГЛ.СПЕЦ.	КОВАЛЬЧУК		
ПРОВЕРИЛ	КОТОВА		ГОСГРАЖДАНСТРОЙ КиевЗНИИЭП
РАЗРАБ.	КРУПКА		

КиевЗНИИЭП ТЛП КОРТ

ЭПВЦ Киев ЗНИИЭП | ОПЕРАТОР ТЛП КОРТ | СКАЛА | ФОРМАТ | ЗОНА | ПОЗ.

ОБОЗНАЧЕНИЕ		НАИМЕНОВАНИЕ	КОЛ.	ПРИМЕЧАНИЕ
		СБОРОЧНЫЕ ЕДИНИЦЫ		
		КАРКАС ПЛОСКИЙ		
А4 1	1.030.1-1.1-3 21-05	КР190	1	
А4 2	1.030.1-1.1-3 23-02	КР247	2	
А4 3	1.030.1-1.1-3 21-04	КР189	1	
А4 4	1.030.1-1.1-3 01-03	ПЕТЛЯ СТРОПОВОЧНАЯ СП4	2	
		ДЕТАЛИ		
		СТ. ОТД. ГОСТ 6727-80		
ВЧ 5	5.041.850	Ф5 ВР-I L=850	26	0.12КГ
		СТ. ОТД. ГОСТ 5781-82		
ВЧ 6	10.013.220	Ф10 А-III L=220	2	0.14КГ
		1.030.1-1.1-2 31-03 КП 57.9.3,0-6-2		
		СБОРОЧНЫЕ ЕДИНИЦЫ		
		КАРКАС ПЛОСКИЙ		
А4 1	1.030.1-1.1-3 21-11	КР196	1	
А4 2	1.030.1-1.1-3 23-05	КР250	2	
А4 3	1.030.1-1.1-3 21-10	КР195	1	
А4 4	1.030.1-1.1-3 01-03	ПЕТЛЯ СТРОПОВОЧНАЯ СП4	2	
		ДЕТАЛИ		
		СТ. ОТД. ГОСТ 6727-80		
ВЧ 5	5.041.850	Ф5 ВР-I L=850	26	0.12КГ
		СТ. ОТД. ГОСТ 5781-82		
ВЧ 6	10.013.270	Ф10 А-III L=270	2	0.17КГ
		1.030.1-1.1-2 31-04 КП 57.9.3,5-6-2		
		СБОРОЧНЫЕ ЕДИНИЦЫ		
		КАРКАС ПЛОСКИЙ		
А4 1	1.030.1-1.1-3 21-15	КР200	1	
А4 2	1.030.1-1.1-3 23-07	КР252	2	
А4 3	1.030.1-1.1-3 21-14	КР199	1	
А4 4	1.030.1-1.1-3 01-03	ПЕТЛЯ СТРОПОВОЧНАЯ СП4	2	
		ДЕТАЛИ		
		СТ. ОТД. ГОСТ 6727-80		
БЧ 5	5.041.850	Ф5 ВР-I L=850	26	0.12КГ
		СТ. ОТД. ГОСТ 5781-82		
ВЧ 6	10.013.320	Ф10 А-III L=320	2	0.20КГ

ВЗАМ.ИНВ.№ | ПОДПИСЬ И ДАТА | ИНВ.№ ПОДЛ.

	1.030.1-1.1-2 31	ЛИСТ 2

ФОРМАТ	ЗОНА	ПОЗ.	ОБОЗНАЧЕНИЕ	НАИМЕНОВАНИЕ	КОЛ	ПРИМЕЧАНИЕ
				1.030.1-1.1-2 31-05 КП 57.9.4,0-6-2		
				СБОРОЧНЫЕ ЕДИНИЦЫ		
				КАРКАС ПЛОСКИЙ		
А4		1	1.030.1-1.1-3 21-19	КР204	1	
А4		2	1.030.1-1.1-3 23-09	КР254	2	
А4		3	1.030.1-1.1-3 21-18	КР203	1	
А4		4	1.030.1-1.1-3 01-03	ПЕТЛЯ СТРОПОВОЧНАЯ СП4	2	
				ДЕТАЛИ		
				СТ. ОТД. ГОСТ 6727-80		
БЧ		5	5.041.850	Ф5 ВР-I L=850	26	0.12КГ
				СТ. ОТД. ГОСТ 5781-82		
БЧ		6	10.013.370	Ф10 А-III L=370	2	0.23КГ
				1.030.1-1.1-2 31-06 КП 57.12.2,5-2-2		
				СБОРОЧНЫЕ ЕДИНИЦЫ		
				КАРКАС ПЛОСКИЙ		
А4		1	1.030.1-1.1-3 21-01	КР186	1	
А4		2	1.030.1-1.1-3 23	КР245	3	
А4		3	1.030.1-1.1-3 21	КР185	1	
А4		4	1.030.1-1.1-3 01-03	ПЕТЛЯ СТРОПОВОЧНАЯ СП4	2	
				ДЕТАЛИ		
				СТ. ОТД. ГОСТ 6727-80		
БЧ		5	5.041.1150	Ф5 ВР-I L=1150	26	0.16КГ
				СТ. ОТД. ГОСТ 5781-82		
БЧ		6	10.013.220	Ф10 А-III L=220	2	0.14КГ
				1.030.1-1.1-2 31-07 КП 57.12.2,5-4-2		
				СБОРОЧНЫЕ ЕДИНИЦЫ		
				КАРКАС ПЛОСКИЙ		
А4		1	1.030.1-1.1-3 21-03	КР188	1	
А4		2	1.030.1-1.1-3 23-01	КР246	3	
А4		3	1.030.1-1.1-3 21-02	КР187	1	
А4		4	1.030.1-1.1-3 01-03	ПЕТЛЯ СТРОПОВОЧНАЯ СП4	2	
				ДЕТАЛИ		
				СТ. ОТД. ГОСТ 6727-80		
БЧ		5	5.041.1150	Ф5 ВР-I L=1150	26	0.16КГ
				СТ. ОТД. ГОСТ 5781-82		
БЧ		6	10.013.220	Ф10 А-III L=220	2	0.14КГ

ЭПВЦ Киев ЗНИИЭП
ОПЕРАТОР ТЛП КОРТ
С КАЛА
ВЗАМ.ИНВ.№
ПОДПИСЬ И ДАТА
ИНВ.№ПОДЛ

ФОРМАТ	ЗОНА	ПОЗ.	ОБОЗНАЧЕНИЕ	НАИМЕНОВАНИЕ	КОЛ	ПРИМЕЧАНИЕ
				1.030.1-1.1-2 31-08 КП 57.12.2,5-6-2		
				СБОРОЧНЫЕ ЕДИНИЦЫ		
				КАРКАС ПЛОСКИЙ		
А4		1	1.030.1-1.1-3 21-05	КР190	1	
А4		2	1.030.1-1.1-3 23-02	КР247	3	
А4		3	1.030.1-1.1-3 21-04	КР189	1	
А4		4	1.030.1-1.1-3 01-03	ПЕТЛЯ СТРОПОВОЧНАЯ СП4	2	
				ДЕТАЛИ		
				СТ. ОТД. ГОСТ 6727-80		
БЧ		5	5.041.1150	Ф5 ВР-I L=1150	26	0.16КГ
				СТ. ОТД. ГОСТ 5781-82		
БЧ		6	10.013.220	Ф10 А-III L=220	2	0.14КГ
				1.030.1-1.1-2 31-09 КП 57.12.3,0-3-2		
				СБОРОЧНЫЕ ЕДИНИЦЫ		
				КАРКАС ПЛОСКИЙ		
А4		1	1.030.1-1.1-3 21-07	КР192	1	
А4		2	1.030.1-1.1-3 23-03	КР248	3	
А4		3	1.030.1-1.1-3 21-06	КР191	1	
А4		4	1.030.1-1.1-3 01-03	ПЕТЛЯ СТРОПОВОЧНАЯ СП4	2	
				ДЕТАЛИ		
				СТ. ОТД. ГОСТ 6727-80		
БЧ		5	5.041.1150	Ф5 ВР-I L=1150	26	0.16КГ
				СТ. ОТД. ГОСТ 5781-82		
БЧ		6	10.013.270	Ф10 А-III L=270	2	0.17КГ
				1.030.1-1.1-2 31-10 КП 57.12.3,0-6-2		
				СБОРОЧНЫЕ ЕДИНИЦЫ		
				КАРКАС ПЛОСКИЙ		
А4		1	1.030.1-1.1-3 21-09	КР194	1	
А4		2	1.030.1-1.1-3 23-04	КР249	3	
А4		3	1.030.1-1.1-3 21-08	КР193	1	
А4		4	1.030.1-1.1-3 01-03	ПЕТЛЯ СТРОПОВОЧНАЯ СП4	2	
				ДЕТАЛИ		
				СТ. ОТД. ГОСТ 6727-80		
БЧ		5	5.041.1150	Ф5 ВР-I L=1150	26	0.16КГ
				СТ. ОТД. ГОСТ 5781-82		
БЧ		6	10.013.270	Ф10 А-III L=270	2	0.17КГ

ФОРМАТ	ЗОНА	ПОЗ.	ОБОЗНАЧЕНИЕ	НАИМЕНОВАНИЕ	КОЛ	ПРИМЕЧАНИЕ
				1.030.1-1.1-2 31-11 КП 57.12.3,5-6-2		
				СБОРОЧНЫЕ ЕДИНИЦЫ		
				КАРКАС ПЛОСКИЙ		
А4		1	1.030.1-1.1-3 21-13	КР198	1	
А4		2	1.030.1-1.1-3 23-06	КР251	3	
А4		3	1.030.1-1.1-3 21-12	КР197	1	
А4		4	1.030.1-1.1-3 01-04	ПЕТЛЯ СТРОПОВОЧНАЯ СП5	2	
				ДЕТАЛИ		
				СТ. ОТД. ГОСТ 6727-80		
ВЧ		5	5.041.1150	Ф5 ВР-I L=1150	26	0.16КГ
				СТ. ОТД. ГОСТ 5781-82		
ВЧ		6	10.013.320	Ф10 А-III L=320	2	0.20КГ
				1.030.1-1.1-2 31-12 КП 57.12.4,0-6-2		
				СБОРОЧНЫЕ ЕДИНИЦЫ		
				КАРКАС ПЛОСКИЙ		
А4		1	1.030.1-1.1-3 21-17	КР202	1	
А4		2	1.030.1-1.1-3 23-08	КР253	3	
А4		3	1.030.1-1.1-3 21-16	КР201	1	
А4		4	1.030.1-1.1-3 01-04	ПЕТЛЯ СТРОПОВОЧНАЯ СП5	2	
				ДЕТАЛИ		
				СТ. ОТД. ГОСТ 6727-80		
ВЧ		5	5.041.1150	Ф5 ВР-I L=1150	26	0.16КГ
				СТ. ОТД. ГОСТ 5781-82		
ВЧ		6	10.013.370	Ф10 А-III L=370	2	0.23КГ
				1.030.1-1.1-2 31-13 КП 57.13.2,5-2-2		
				СБОРОЧНЫЕ ЕДИНИЦЫ		
				КАРКАС ПЛОСКИЙ		
А4		1	1.030.1-1.1-3 21-01	КР186	1	
А4		2	1.030.1-1.1-3 23	КР245	3	
А4		3	1.030.1-1.1-3 21	КР185	1	
А4		4	1.030.1-1.1-3 01-03	ПЕТЛЯ СТРОПОВОЧНАЯ СП4	2	
				ДЕТАЛИ		
				СТ. ОТД. ГОСТ 6727-80		
ВЧ		5	5.041.1250	Ф5 ВР-I L=1250	26	0.17КГ
				СТ. ОТД. ГОСТ 5781-82		
ВЧ		6	10.013.220	Ф10 А-III L=220	2	0.14КГ

ФОРМАТ	ЗОНА	ПОЗ.	ОБОЗНАЧЕНИЕ	НАИМЕНОВАНИЕ	КОЛ	ПРИМЕЧАНИЕ
				1.030.1-1.1-2 31-14 КП 57.13.2,5-5-2		
				СБОРОЧНЫЕ ЕДИНИЦЫ		
				КАРКАС ПЛОСКИЙ		
А4		1	1.030.1-1.1-3 21-03	КР188	1	
А4		2	1.030.1-1.1-3 23-01	КР246	3	
А4		3	1.030.1-1.1-3 21-02	КР187	1	
А4		4	1.030.1-1.1-3 01-03	ПЕТЛЯ СТРОПОВОЧНАЯ СП4	2	
				ДЕТАЛИ		
				СТ. ОТД. ГОСТ 6727-80		
ВЧ		5	5.041.1250	Ф5 ВР-I L=1250	26	0.17КГ
				СТ. ОТД. ГОСТ 5781-82		
ВЧ		6	10.013.220	Ф10 А-III L=220	2	0.14КГ
				1.030.1-1.1-2 31-15 КП 57.13.2,5-6-2		
				СБОРОЧНЫЕ ЕДИНИЦЫ		
				КАРКАС ПЛОСКИЙ		
А4		1	1.030.1-1.1-3 21-05	КР190	1	
А4		2	1.030.1-1.1-3 23-02	КР247	3	
А4		3	1.030.1-1.1-3 21-04	КР189	1	
А4		4	1.030.1-1.1-3 01-03	ПЕТЛЯ СТРОПОВОЧНАЯ СП4	2	
				ДЕТАЛИ		
				СТ. ОТД. ГОСТ 6727-80		
ВЧ		5	5.041.1250	Ф5 ВР-I L=1250	26	0.17КГ
				СТ. ОТД. ГОСТ 5781-82		
ВЧ		6	10.013.220	Ф10 А-III L=220	2	0.14КГ
				1.030.1-1.1-2 31-16 КП 57.13.3,0-3-2		
				СБОРОЧНЫЕ ЕДИНИЦЫ		
				КАРКАС ПЛОСКИЙ		
А4		1	1.030.1-1.1-3 21-07	КР192	1	
А4		2	1.030.1-1.1-3 23-03	КР248	3	
А4		3	1.030.1-1.1-3 21-06	КР191	1	
А4		4	1.030.1-1.1-3 01-04	ПЕТЛЯ СТРОПОВОЧНАЯ СП5	2	
				ДЕТАЛИ		
				СТ. ОТД. ГОСТ 6727-80		
ВЧ		5	5.041.1250	Ф5 ВР-I L=1250	26	0.17КГ
				СТ. ОТД. ГОСТ 5781-82		
ВЧ		6	10.013.270	Ф10 А-III L=270	2	0.17КГ

ФОРМАТ	ЗОНА	ПОЗ.	ОБОЗНАЧЕНИЕ	НАИМЕНОВАНИЕ	КОЛ	ПРИМЕЧАНИЕ
				1.030.1-1.1-2 31-17 КП 57.13.3,0-6-2		
				СБОРОЧНЫЕ ЕДИНИЦЫ		
				КАРКАС ПЛОСКИЙ		
А4		1	1.030.1-1.1-3 21-09	КР194	1	
А4		2	1.030.1-1.1-3 23-04	КР249	3	
А4		3	1.030.1-1.1-3 21-08	КР193	1	
А4		4	1.030.1-1.1-3 01-04	ПЕТЛЯ СТРОПОВОЧНАЯ СП5	2	
				ДЕТАЛИ		
				СТ. ОТД. ГОСТ 6727-80		
БЧ		5	5.041.1250	Ф5 ВР-I L=1250	26	0.17КГ
				СТ. ОТД. ГОСТ 5781-82		
БЧ		6	10.013.270	Ф10 А-III L=270	2	0.17КГ
				1.030.1-1.1-2 31-18 КП 57.13.3,5-6-2		
				СБОРОЧНЫЕ ЕДИНИЦЫ		
				КАРКАС ПЛОСКИЙ		
А4		1	1.030.1-1.1-3 21-13	КР198	1	
А4		2	1.030.1-1.1-3 23-06	КР251	3	
А4		3	1.030.1-1.1-3 21-12	КР197	1	
А4		4	1.030.1-1.1-3 01-04	ПЕТЛЯ СТРОПОВОЧНАЯ СП5	2	
				ДЕТАЛИ		
				СТ. ОТД. ГОСТ 6727-80		
БЧ		5	5.041.1250	Ф5 ВР-I L=1250	26	0.17КГ
				СТ. ОТД. ГОСТ 5781-82		
БЧ		6	10.013.320	Ф10 А-III L=320	2	0.20КГ
				1.030.1-1.1-2 31-19 КП 57.13.4,0-6-2		
				СБОРОЧНЫЕ ЕДИНИЦЫ		
				КАРКАС ПЛОСКИЙ		
А4		1	1.030.1-1.1-3 21-17	КР202	1	
А4		2	1.030.1-1.1-3 23-08	КР253	3	
А4		3	1.030.1-1.1-3 21-16	КР201	1	
А4		4	1.030.1-1.1-3 01-05	ПЕТЛЯ СТРОПОВОЧНАЯ СП6	2	
				ДЕТАЛИ		
				СТ. ОТД. ГОСТ 6727-80		
БЧ		5	5.041.1250	Ф5 ВР-I L=1250	26	0.17КГ
				СТ. ОТД. ГОСТ 5781-82		
БЧ		6	10.013.370	Ф10 А-III L=370	2	0.23КГ

ТЛП КОРТ Киев ЗНИИЭП

1.030.1-1.1-2 31

ЛИСТ 7

ЭПВЦ Киев ЗНИИЭП ОПЕРАТОР ТЛП КОРТ

ФОРМАТ | ЗОНА | ПОЗ. | ОБОЗНАЧЕНИЕ | НАИМЕНОВАНИЕ | КОЛ | ПРИМЕЧАНИЕ

ВЗАМ.ИНВ.№ | ПОДПИСЬ И ДАТА | ИНВ.№ПОДЛ

ЛИСТ

19945-01

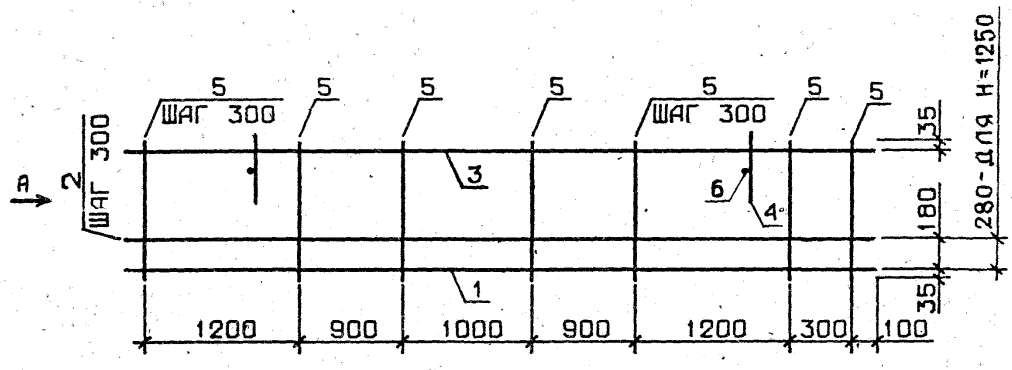

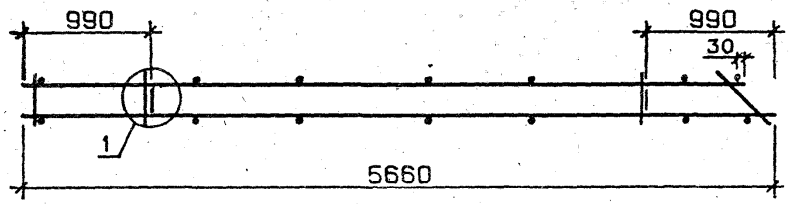

ВИД А

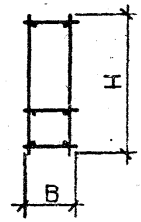

УЗЕЛ 1 СМ. 1.030.1-1.1-2 ООДИ, ЛИСТ 1

ОБОЗНАЧЕНИЕ	МАРКА	В, ММ	Н, ММ	МАССА, КГ
1.030.1-1.1-2 31	КП 57.9.2,5-2-2	220	850	17.67
-01	КП 57.9.2,5-4-2	220	850	25.36
-02	КП 57.9.2,5-6-2	220	850	35.36
-03	КП 57.9.3,0-6-2	270	850	35.74
-04	КП 57.9.3,5-6-2	320	850	36.17
-05	КП 57.9.4,0-6-2	370	850	35.95
-06	КП 57.12.2,5-2-2	220	1150	21.63
-07	КП 57.12.2,5-4-2	220	1150	31.24
-08	КП 57.12.2,5-6-2	220	1150	43.60
-09	КП 57.12.3,0-3-2	270	1150	22.22
-10	КП 57.12.3,0-6-2	270	1150	31.79
-11	КП 57.12.3,5-6-2	320	1150	33.84
-12	КП 57.12.4,0-6-2	370	1150	33.73
-13	КП 57.13.2,5-2-2	220	1250	21.99
-14	КП 57.13.2,5-5-2	220	1250	31.60
-15	КП 57.13.2,5-6-2	220	1250	43.97
-16	КП 57.13.3,0-3-2	270	1250	24.07
-17	КП 57.13.3,0-6-2	270	1250	33.65
-18	КП 57.13.3,5-6-2	320	1250	34.20
-19	КП 57.13.4,0-6-2	370	1250	35.77

НАЧ.ОТД.	БОРИСЕНКО	
Н.КОНТР.	МАКАЧЕВСКИЙ	
ГЛ.СПЕЦ.	КОВАЛЬЧУК	
ПРОВЕРИЛ	КОТОВА	
РАЗРАБ.	КРУПКА	

1.030.1-1.1-2 31СБ

КАРКАС ПРОСТРАНСТВ. КП.57.9, КП 57.12, КП 57.13
СБОРОЧНЫЙ ЧЕРТЕЖ

СТАДИЯ	МАССА	МАСШТАБ
Р	СМ ТАБЛ	
ЛИСТ	ЛИСТОВ 1	

ГОСГРАЖДАНСТРОЙ
КиевЗНИИЭП

ЭТИВЦ Киев ЗНИИЭП ТЛП КОРТ ОПЕРАТОР УКНИИ

ФОРМАТ	ЗОНА	ПОЗ.	ОБОЗНАЧЕНИЕ	НАИМЕНОВАНИЕ	КОЛ.	ПРИМЕЧАНИЕ
				ДОКУМЕНТАЦИЯ		
А3			1.030.1-1.1-2 32СБ	СБОРОЧНЫЙ ЧЕРТЕЖ		
А3			1.030.1-1.1-2 00Д1	УЗЛЫ АРМАТУРНЫЕ		
			ПЕРЕМЕННЫЕ ДАННЫЕ	ДЛЯ ИСПОЛНЕНИЙ:		
				1.030.1-1.1-2 32 КП 57.15.2,5-2-2		
				СБОРОЧНЫЕ ЕДИНИЦЫ		
				КАРКАС ПЛОСКИЙ		
А4	1		1.030.1-1.1-3 21-01	КР186	1	
А4	2		1.030.1-1.1-3 23	КР245	4	
А4	3		1.030.1-1.1-3 21	КР185	1	
А4	4		1.030.1-1.1-3 01-04	ПЕТЛЯ СТРОПОВОЧНАЯ СП5	2	
				ДЕТАЛИ		
				СТ. ОТД. ГОСТ 6727-80		
ВЧ	5		5.041.1450	Ф5 ВР-I L=1450	20	0.20КГ
				СТ. ОТД. ГОСТ 5781-82		
ВЧ	6		10.013.220	Ф10 А-III L=220	2	0.14КГ
				1.030.1-1.1-2 32-01 КП 57.15.2,5-5-2		
				СБОРОЧНЫЕ ЕДИНИЦЫ		
				КАРКАС ПЛОСКИЙ		
А4	1		1.030.1-1.1-3 21-03	КР188	1	
А4	2		1.030.1-1.1-3 23-01	КР246	4	
А4	3		1.030.1-1.1-3 21-02	КР187	1	
А4	4		1.030.1-1.1-3 01-04	ПЕТЛЯ СТРОПОВОЧНАЯ СП5	2	
				ДЕТАЛИ		
				СТ. ОТД. ГОСТ 6727-80		
ВЧ	5		5.041.1450	Ф5 ВР-I L=1450	20	0.20КГ
				СТ. ОТД. ГОСТ 5781-82		
ВЧ	6		10.013.220	Ф10 А-III L=220	2	0.14КГ
				1.030.1-1.1-2 32-02 КП 57.15.2,5-6-2		

ТЛП КОРТ КиевЗНИИЭП

ВЗАМ.ИНВ.№ | ПОДПИСЬ И ДАТА | ИНВ.№ ПОДЛ.

НАЧ.ОТД.	БОРИСЕНКО		
Н.КОНТР.	МИЛАШЕВСКИЙ		
ГЛ.СПЕЦ.	КОВАЛЬЧУК		
ПРОВЕРИЛ	КОТОВА		
РАЗРАБ.	КРУЛКА		

1.030.1-1.1-2 32

КАРКАС ПРОСТРАНСТВ.
КП 57.15, КП 57.18,
КП 57.21

СТАДИЯ	ЛИСТ	ЛИСТОВ
Р	1	2

ГОСГРАЖДАНСТРОЙ
КиевЗНИИЭП

ФОРМАТ А4

СКАЛА

ЭПВЦ КиевЗНИИЭП ОПЕРАТОР ТЛП КОРТ

ФОРМАТ	ЗОНА	ПОЗ.	ОБОЗНАЧЕНИЕ	НАИМЕНОВАНИЕ	КОЛ.	ПРИМЕЧАНИЕ
				СБОРОЧНЫЕ ЕДИНИЦЫ		
				КАРКАС ПЛОСКИЙ		
А4	1		1.030.1-1.1-3 21-05	КР190	1	
А4	2		1.030.1-1.1-3 23-02	КР247	4	
А4	3		1.030.1-1.1-3 21-04	КР189	1	
А4	4		1.030.1-1.1-3 01-04	ПЕТЛЯ СТРОПОВОЧНАЯ СП5	2	
				ДЕТАЛИ		
				СТ. ОТД. ГОСТ 6727-80		
ВЧ	5		5.041.1450	Ф5 ВР-I L=1450	20	0.20КГ
				СТ. ОТД. ГОСТ 5781-82		
ВЧ	6		10.013.220	Ф10 А-III L=220	2	0.14КГ
				1.030.1-1.1-2 32-03 КП 57.15.3,0-3-2		
				СБОРОЧНЫЕ ЕДИНИЦЫ		
				КАРКАС ПЛОСКИЙ		
А4	1		1.030.1-1.1-3 21-07	КР192	1	
А4	2		1.030.1-1.1-3 23-03	КР248	4	
А4	3		1.030.1-1.1-3 21-06	КР191	1	
А4	4		1.030.1-1.1-3 01-04	ПЕТЛЯ СТРОПОВОЧНАЯ СП5	2	
				ДЕТАЛИ		
				СТ. ОТД. ГОСТ 6727-80		
ВЧ	5		5.041.1450	Ф5 ВР-I L=1450	20	0.20КГ
				СТ. ОТД. ГОСТ 5781-82		
ВЧ	6		10.013.270	Ф10 А-III L=270	2	0.17КГ
				1.030.1-1.1-2 32-04 КП 57.15.3,0-6-2		
				СБОРОЧНЫЕ ЕДИНИЦЫ		
				КАРКАС ПЛОСКИЙ		
А4	1		1.030.1-1.1-3 21-09	КР194	1	
А4	2		1.030.1-1.1-3 23-04	КР249	4	
А4	3		1.030.1-1.1-3 21-08	КР193	1	
А4	4		1.030.1-1.1-3 01-04	ПЕТЛЯ СТРОПОВОЧНАЯ СП5	2	
				ДЕТАЛИ		
				СТ. ОТД. ГОСТ 6727-80		
ВЧ	5		5.041.1450	Ф5 ВР-I L=1450	20	0.20КГ
				СТ. ОТД. ГОСТ 5781-82		
ВЧ	6		10.013.270	Ф10 А-III L=270	2	0.17КГ

ВЗАМ.ИНВ.№ | ПОДПИСЬ И ДАТА | ИНВ.№ ПОДЛ.

1.030.1-1.1-2 32

ЛИСТ 2

ФОРМАТ А4

ФОРМАТ	ЗОНА	ПОЗ.	ОБОЗНАЧЕНИЕ	НАИМЕНОВАНИЕ	КОЛ	ПРИМЕЧАНИЕ
				1.030.1-1.1-2 32-05 КП 57.15.3,5-6-2		
				СБОРОЧНЫЕ ЕДИНИЦЫ		
				КАРКАС ПЛОСКИЙ		
А4		1	1.030.1-1.1-3 21-13	КР198	1	
А4		2	1.030.1-1.1-3 23-06	КР251	4	
А4		3	1.030.1-1.1-3 21-12	КР197	1	
А4		4	1.030.1-1.1-3 01-05	ПЕТЛЯ СТРОПОВОЧНАЯ СП6	2	
				ДЕТАЛИ		
				СТ. ОТД. ГОСТ 6727-80		
ВЧ		5	5.041.1450	Ф5 ВР-I L=1450	20	0.20КГ
				СТ. ОТД. ГОСТ 5781-82		
ВЧ		6	10.013.320	Ф10 А-III L=320	2	0.20КГ
				1.030.1-1.1-2 32-06 КП 57.15.4,0-6-2		
				СБОРОЧНЫЕ ЕДИНИЦЫ		
				КАРКАС ПЛОСКИЙ		
А4		1	1.030.1-1.1-3 21-17	КР202	1	
А4		2	1.030.1-1.1-3 23-08	КР253	4	
А4		3	1.030.1-1.1-3 21-16	КР201	1	
А4		4	1.030.1-1.1-3 01-05	ПЕТЛЯ СТРОПОВОЧНАЯ СП6	2	
				ДЕТАЛИ		
				СТ. ОТД. ГОСТ 6727-80		
ВЧ		5	5.041.1450	Ф5 ВР-I L=1450	20	0.20КГ
				СТ. ОТД. ГОСТ 5781-82		
ВЧ		6	10.013.370	Ф10 А-III L=370	2	0.23КГ
				1.030.1-1.1-2 32-07 КП 57.18.2,5-2-2		
				СБОРОЧНЫЕ ЕДИНИЦЫ		
				КАРКАС ПЛОСКИЙ		
А4		1	1.030.1-1.1-3 21-01	КР186	1	
А4		2	1.030.1-1.1-3 23	КР245	5	
А4		3	1.030.1-1.1-3 21	КР185	1	
А4		4	1.030.1-1.1-3 01-04	ПЕТЛЯ СТРОПОВОЧНАЯ СП5	2	
				ДЕТАЛИ		
				СТ. ОТД. ГОСТ 6727-80		
ВЧ		5	5.041.1750	Ф5 ВР-I L=1750	20	0.24КГ
				СТ. ОТД. ГОСТ 5781-82		
ВЧ		6	10.013.220	Ф10 А-III L=220	2	0.14КГ

ЭПВЦ Киев ЗНИИЭП | ТЛП КОРТ

1.030.1-1.1-2 32 | ЛИСТ 3

ФОРМАТ А4

ФОРМАТ	ЗОНА	ПОЗ.	ОБОЗНАЧЕНИЕ	НАИМЕНОВАНИЕ	КОЛ	ПРИМЕЧАНИЕ
				1.030.1-1.1-2 32-08 КП 57.18.2,5-4-2		
				СБОРОЧНЫЕ ЕДИНИЦЫ		
				КАРКАС ПЛОСКИЙ		
А4		1	1.030.1-1.1-3 21-03	КР188	1	
А4		2	1.030.1-1.1-3 23-01	КР246	5	
А4		3	1.030.1-1.1-3 21-02	КР187	1	
А4		4	1.030.1-1.1-3 01-04	ПЕТЛЯ СТРОПОВОЧНАЯ СП5	2	
				ДЕТАЛИ		
				СТ. ОТД. ГОСТ 6727-80		
ВЧ		5	5.041.1750	Ф5 ВР-I L=1750	20	0.24КГ
				СТ. ОТД. ГОСТ 5781-82		
ВЧ		6	10.013.220	Ф10 А-III L=220	2	0.14КГ
				1.030.1-1.1-2 32-09 КП 57.18.2,5-6-2		
				СБОРОЧНЫЕ ЕДИНИЦЫ		
				КАРКАС ПЛОСКИЙ		
А4		1	1.030.1-1.1-3 21-05	КР190	1	
А4		2	1.030.1-1.1-3 23-02	КР247	5	
А4		3	1.030.1-1.1-3 21-04	КР189	1	
А4		4	1.030.1-1.1-3 01-04	ПЕТЛЯ СТРОПОВОЧНАЯ СП5	2	
				ДЕТАЛИ		
				СТ. ОТД. ГОСТ 6727-80		
ВЧ		5	5.041.1750	Ф5 ВР-I L=1750	20	0.24КГ
				СТ. ОТД. ГОСТ 5781-82		
ВЧ		6	10.013.220	Ф10 А-III L=220	2	0.14КГ
				1.030.1-1.1-2 32-10 КП 57.18.3,0-2-2		
				СБОРОЧНЫЕ ЕДИНИЦЫ		
				КАРКАС ПЛОСКИЙ		
А4		1	1.030.1-1.1-3 21-07	КР192	1	
А4		2	1.030.1-1.1-3 23-03	КР248	5	
А4		3	1.030.1-1.1-3 21-06	КР191	1	
А4		4	1.030.1-1.1-3 01-05	ПЕТЛЯ СТРОПОВОЧНАЯ СП6	2	
				ДЕТАЛИ		
				СТ. ОТД. ГОСТ 6727-80		
ВЧ		5	5.041.1750	Ф5 ВР-I L=1750	20	0.24КГ
				СТ. ОТД. ГОСТ 5781-82		
ВЧ		6	10.013.270	Ф10 А-III L=270	2	0.17КГ

ЭПВЦ Киев ЗНИИЭП | ОПЕРАТОР ТЛП КОРТ | СКАЛА

ВЗАМ ИНВ № | ПОДПИСЬ И ДАТА | ИНВ №ПОДЛ

1.030.1-1.1-2 32 | ЛИСТ 4

19945-01

ФОРМАТ	ЗОНА	ПОЗ.	ОБОЗНАЧЕНИЕ	НАИМЕНОВАНИЕ	КОЛ	ПРИМЕЧАНИЕ
				1.030.1-1.1-2 32-11 КП 57.18.3,0-6-2		
				СБОРОЧНЫЕ ЕДИНИЦЫ		
				КАРКАС ПЛОСКИЙ		
А4		1	1.030.1-1.1-3 21-09	КР194	1	
А4		2	1.030.1-1.1-3 23-04	КР249	5	
А4		3	1.030.1-1.1-3 21-08	КР193	1	
А4		4	1.030.1-1.1-3 01-05	ПЕТЛЯ СТРОПОВОЧНАЯ СП6	2	
				ДЕТАЛИ		
				СТ. ОТД. ГОСТ 6727-80		
ВЧ		5	5.041.1750	Ф5 ВР-I L=1750	20	0.24КГ
				СТ. ОТД. ГОСТ 5781-82		
ВЧ		6	10.013.270	Ф10 А-III L=270	2	0.17КГ
				1.030.1-1.1-2 32-12 КП 57.18.3,5-6-2		
				СБОРОЧНЫЕ ЕДИНИЦЫ		
				КАРКАС ПЛОСКИЙ		
А4		1	1.030.1-1.1-3 21-13	КР198	1	
А4		2	1.030.1-1.1-3 23-06	КР251	5	
А4		3	1.030.1-1.1-3 21-12	КР197	1	
А4		4	1.030.1-1.1-3 01-06	ПЕТЛЯ СТРОПОВОЧНАЯ СП7	2	
				ДЕТАЛИ		
				СТ. ОТД. ГОСТ 6727-80		
ВЧ		5	5.041.1750	Ф5 ВР-I L=1750	20	0.24КГ
				СТ. ОТД. ГОСТ 5781-82		
ВЧ		6	12.013.320	Ф12 А-III L=320	2	0.28КГ
				1.030.1-1.1-2 32-13 КП 57.18.4,0-6-2		
				СБОРОЧНЫЕ ЕДИНИЦЫ		
				КАРКАС ПЛОСКИЙ		
А4		1	1.030.1-1.1-3 21-17	КР202	1	
А4		2	1.030.1-1.1-3 23-08	КР253	5	
А4		3	1.030.1-1.1-3 21-16	КР201	1	
А4		4	1.030.1-1.1-3 01-06	ПЕТЛЯ СТРОПОВОЧНАЯ СП7	2	
				ДЕТАЛИ		
				СТ. ОТД. ГОСТ 6727-80		
ВЧ		5	5.041.1750	Ф5 ВР-I L=1750	20	0.24КГ
				СТ. ОТД. ГОСТ 5781-82		
ВЧ		6	12.013.370	Ф12 А-III L=370	2	0.33КГ

ЭПВЦ Киев ЗНИИЭП | ОПЕРАТОР ТЛП КОРТ | ВЗАМ ИНВ № | ПОДПИСЬ И ДАТА | ИНВ № ПОДЛ

1.030.1-1.1-2 32 | ЛИСТ 5

ФОРМАТ А4

ФОРМАТ	ЗОНА	ПОЗ.	ОБОЗНАЧЕНИЕ	НАИМЕНОВАНИЕ	КОЛ	ПРИМЕЧАНИЕ
				1.030.1-1.1-2 32-14 КП 57.21.2,5-2-2		
				СБОРОЧНЫЕ ЕДИНИЦЫ		
				КАРКАС ПЛОСКИЙ		
А4		1	1.030.1-1.1-3 21-01	КР186	1	
А4		2	1.030.1-1.1-3 23	КР245	6	
А4		3	1.030.1-1.1-3 21	КР185	1	
А4		4	1.030.1-1.1-3 01-05	ПЕТЛЯ СТРОПОВОЧНАЯ СП6	2	
				ДЕТАЛИ		
				СТ. ОТД. ГОСТ 6727-80		
ВЧ		5	5.041.2050	Ф5 ВР-I L=2050	20	0.28КГ
				СТ. ОТД. ГОСТ 5781-82		
ВЧ		6	10.013.220	Ф10 А-III L=220	2	0.14КГ
				1.030.1-1.1-2 32-15 КП 57.21.2,5-4-2		
				СБОРОЧНЫЕ ЕДИНИЦЫ		
				КАРКАС ПЛОСКИЙ		
А4		1	1.030.1-1.1-3 21-03	КР188	1	
А4		2	1.030.1-1.1-3 23-01	КР246	6	
А4		3	1.030.1-1.1-3 21-02	КР187	1	
А4		4	1.030.1-1.1-3 01-05	ПЕТЛЯ СТРОПОВОЧНАЯ СП6	2	
				ДЕТАЛИ		
				СТ. ОТД. ГОСТ 6727-80		
ВЧ		5	5.041.2050	Ф5 ВР-I L=2050	20	0.28КГ
				СТ. ОТД. ГОСТ 5781-82		
ВЧ		6	10.013.220	Ф10 А-III L=220	2	0.14КГ
				1.030.1-1.1-2 32-16 КП 57.21.2,5-6-2		
				СБОРОЧНЫЕ ЕДИНИЦЫ		
				КАРКАС ПЛОСКИЙ		
А4		1	1.030.1-1.1-3 21-05	КР190	1	
А4		2	1.030.1-1.1-3 23-02	КР247	6	
А4		3	1.030.1-1.1-3 21-04	КР189	1	
А4		4	1.030.1-1.1-3 01-05	ПЕТЛЯ СТРОПОВОЧНАЯ СП6	2	
				ДЕТАЛИ		
				СТ. ОТД. ГОСТ 6727-80		
ВЧ		5	5.041.2050	Ф5 ВР-I L=2050	20	0.28КГ
				СТ. ОТД. ГОСТ 5781-82		
ВЧ		6	10.013.220	Ф10 А-III L=220	2	0.14КГ

СКАЛА | ЭПВЦ Киев ЗНИИЭП | ОПЕРАТОР ТЛП КОРТ | ВЗАМ ИНВ № | ПОДПИСЬ И ДАТА | ИНВ № ПОДЛ

1.030.1-1.1-2 32 | ЛИСТ 6

19945-01 148

ФОРМАТ А4

ФОРМАТ	ЗОНА	ПОЗ.	ОБОЗНАЧЕНИЕ	НАИМЕНОВАНИЕ	КОЛ	ПРИМЕЧАНИЕ
				1.030.1-1.1-2 32-17 КП 57.21.3,0-2-2		
				СБОРОЧНЫЕ ЕДИНИЦЫ		
				КАРКАС ПЛОСКИЙ		
А4		1	1.030.1-1.1-3 21-07	КР192	1	
А4		2	1.030.1-1.1-3 23-03	КР248	6	
А4		3	1.030.1-1.1-3 21-06	КР191	1	
А4		4	1.030.1-1.1-3 01-06	ПЕТЛЯ СТРОПОВОЧНАЯ СП7	2	
				ДЕТАЛИ		
				СТ. ОТД. ГОСТ 6727-80		
БЧ		5	5.041.2050	Ф5 ВР-I L=2050	20	0.28КГ
				СТ. ОТД. ГОСТ 5781-82		
БЧ		6	12.013.270	Ф12 А-III L=270	2	0.24КГ
				1.030.1-1.1-2 32-18 КП 57.21.3,0-5-2		
				СБОРОЧНЫЕ ЕДИНИЦЫ		
				КАРКАС ПЛОСКИЙ		
А4		1	1.030.1-1.1-3 21-09	КР194	1	
А4		2	1.030.1-1.1-3 23-04	КР249	6	
А4		3	1.030.1-1.1-3 21-08	КР193	1	
А4		4	1.030.1-1.1-3 01-06	ПЕТЛЯ СТРОПОВОЧНАЯ СП7	2	
				ДЕТАЛИ		
				СТ. ОТД. ГОСТ 6727-80		
БЧ		5	5.041.2050	Ф5 ВР-I L=2050	20	0.28КГ
				СТ. ОТД. ГОСТ 5781-82		
БЧ		6	12.013.270	Ф12 А-III L=270	2	0.24КГ
				1.030.1-1.1-2 32-19 КП 57.21.3,0-6-2		
				СБОРОЧНЫЕ ЕДИНИЦЫ		
				КАРКАС ПЛОСКИЙ		
А4		1	1.030.1-1.1-3 21-11	КР196	1	
А4		2	1.030.1-1.1-3 23-05	КР250	6	
А4		3	1.030.1-1.1-3 21-10	КР195	1	
А4		4	1.030.1-1.1-3 01-06	ПЕТЛЯ СТРОПОВОЧНАЯ СП7	2	
				ДЕТАЛИ		
				СТ. ОТД. ГОСТ 6727-80		
БЧ		5	5.041.2050	Ф5 ВР-I L=2050	20	0.28КГ
				СТ. ОТД. ГОСТ 5781-82		
БЧ		6	12.013.270	Ф12 А-III L=270	2	0.24КГ

Киев ЗНИИЭП ТПП КОРТ
ЭПВЦ Киев ЗНИИЭП
ОПЕРАТОР ТПП КОРТ
СКАЛА
ВЗАМ ИНВ №
ПОДПИСЬ И ДАТА
ИНВ №ПОДЛ

ФОРМАТ	ЗОНА	ПОЗ.	ОБОЗНАЧЕНИЕ	НАИМЕНОВАНИЕ	КОЛ	ПРИМЕЧАНИЕ
				1.030.1-1.1-2 32-20 КП 57.21.3,5-6-2		
				СБОРОЧНЫЕ ЕДИНИЦЫ		
				КАРКАС ПЛОСКИЙ		
А4		1	1.030.1-1.1-3 21-13	КР198	1	
А4		2	1.030.1-1.1-3 23-06	КР251	6	
А4		3	1.030.1-1.1-3 21-12	КР197	1	
А4		4	1.030.1-1.1-3 01-06	ПЕТЛЯ СТРОПОВОЧНАЯ СП7	2	
				ДЕТАЛИ		
				СТ. ОТД. ГОСТ 6727-80		
БЧ		5	5.041.2050	Ф5 ВР-I L=2050	20	0.28КГ
				СТ. ОТД. ГОСТ 5781-82		
БЧ		6	12.013.320	Ф12 А-III L=320	2	0.28КГ
				1.030.1-1.1-2 32-21 КП 57.21.4,0-6-2		
				СБОРОЧНЫЕ ЕДИНИЦЫ		
				КАРКАС ПЛОСКИЙ		
А4		1	1.030.1-1.1-3 21-17	КР202	1	
А4		2	1.030.1-1.1-3 23-08	КР253	6	
А4		3	1.030.1-1.1-3 21-16	КР201	1	
А4		4	1.030.1-1.1-3 01-07	ПЕТЛЯ СТРОПОВОЧНАЯ СП8	2	
				ДЕТАЛИ		
				СТ. ОТД. ГОСТ 6727-80		
БЧ		5	5.041.2050	Ф5 ВР-I L=2050	20	0.28КГ
				СТ. ОТД. ГОСТ 5781-82		
БЧ		6	12.013.370	Ф12 А-III L=370	2	0.33КГ

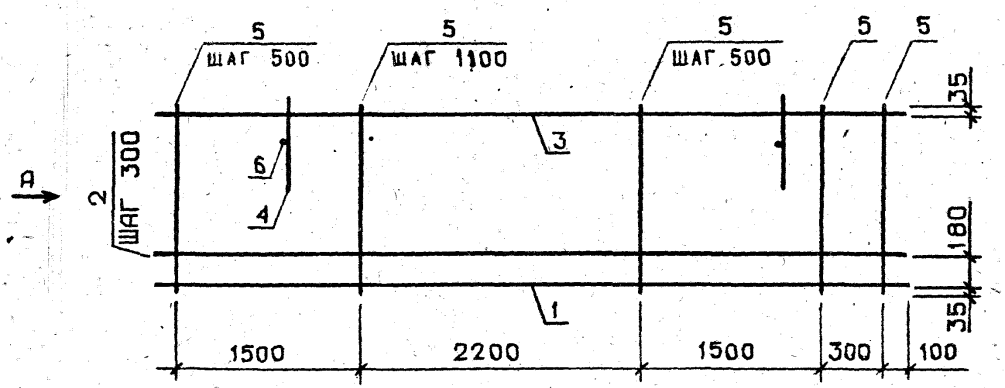

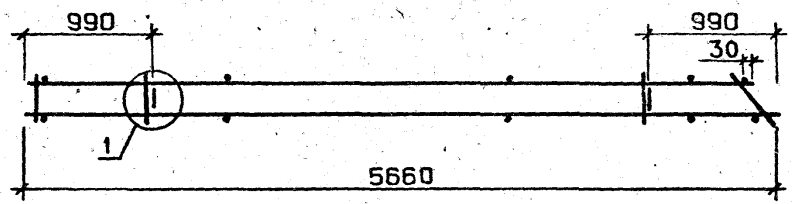

ВИД А

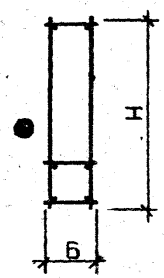

УЗЕЛ 1 СМ. 1.030.1-1.1-2 ООД1, ЛИСТ 1

ОБОЗНАЧЕНИЕ	МАРКА	В, ММ	Н, ММ	МАССА, КГ
1.030.1-1.1-2 32	КП 57.15.2,5-2-2	220	1450	25.87
-01	КП 57.15.2,5-5-2	220	1450	37.41
-02	КП 57.15.2,5-6-2	220	1450	52.24
-03	КП 57.15.3,0-3-2	270	1450	26.54
-04	КП 57.15.3,0-6-2	270	1450	38.03
-05	КП 57.15.3,5-6-2	320	1450	40.34
-06	КП 57.15.4,0-6-2	370	1450	40.30
-07	КП 57.18.2,5-2-2	220	1750	29.58
-08	КП 57.18.2,5-4-2	220	1750	43.04
-09	КП 57.18.2,5-6-2	220	1750	60.35
-10	КП 57.18.3,0-2-2	270	1750	32.01
-11	КП 57.18.3,0-6-2	270	1750	45.42
-12	КП 57.18.3,5-6-2	320	1750	48.06
-13	КП 57.18.4,0-6-2	370	1750	48.10
-14	КП 57.21.2,5-2-2	220	2050	34.97
-15	КП 57.21.2,5-4-2	220	2050	50.35
-16	КП 57.21.2,5-6-2	220	2050	70.13
-17	КП 57.21.3,0-2-2	270	2050	37.74
-18	КП 57.21.3,0-5-2	270	2050	53.05
-19	КП 57.21.3,0-6-2	270	2050	72.75
-20	КП 57.21.3,5-6-2	320	2050	53.84
-21	КП 57.21.4,0-6-2	370	2050	57.33

НАЧ.ОТД.	БОРИСЕНКО	
Н.КОНТР	МАЛАЧЕВСКИЙ	
ГЛ.СПЕЦ.	КОВАЛЬЧУК	
ПРОВЕРИЛ	КОТОВА	
РАЗРАБ.	КРУПКА	

1.030.1-1.1-2 32СБ

КАРКАС ПРОСТРАНСТВ КП 57.15, КП 57.18, КП 57.21
СБОРОЧНЫЙ ЧЕРТЕЖ

СТАДИЯ	МАССА	МАСШТАБ
Р	СМ ТАБЛ	
ЛИСТ	ЛИСТОВ 1	

ГОСГРАЖДАНСТРОЙ
КиевЗНИИЭП

gost.e-ecolog.ru