ФОРМАТ	ЗОНА	ПОЗ.	ОБОЗНАЧЕНИЕ	НАИМЕНОВАНИЕ	КОЛ.	ПРИМЕЧАНИЕ
				ДОКУМЕНТАЦИЯ		
А3			1.030.1-1.1-1 74СВ	СБОРОЧНЫЙ ЧЕРТЕЖ		
А3			1.030.1-1.1-1 00ДА1	УЗЛЫ ОПАЛУБОЧНЫЕ		
А3			1.030.1-1.1-1 00РС	ВЕДОМОСТЬ РАСХОДА СТАЛИ НА ЭЛЕМЕНТ		
А3			1.030.1-1.1-1 00ТО	ТЕХНИЧЕСКОЕ ОПИСАНИЕ		
			ПЕРЕМЕННЫЕ ДАННЫЕ	ДЛЯ ИСПОЛНЕНИЙ:		
				1.030.1-1.1-1 74 4ПС 72.120.25-Л-		
				СБОРОЧНЫЕ ЕДИНИЦЫ		
А4	1		1.030.1-1.1-2 52	КАРКАС ПРОСТРАНСТВ. КП 72.120.25	1	
				МАТЕРИАЛЫ		
	2			БЕТОН ЛЕГКИЙ М50		0.30М3
	3			РАСТВОР ЦЕМЕНТНЫЙ М100		0.02М3
	4			РАСТВОР ЦЕМЕНТНЫЙ М50		0.02М3
				1.030.1-1.1-1 74-01 4ПС 72.120.30-Л-		
				СБОРОЧНЫЕ ЕДИНИЦЫ		
А4	1		1.030.1-1.1-2 52-01	КАРКАС ПРОСТРАНСТВ. КП 72.120.30	1	
				МАТЕРИАЛЫ		
	2			БЕТОН ЛЕГКИЙ М50		0.36М3
	3			РАСТВОР ЦЕМЕНТНЫЙ М100		0.02М3
	4			РАСТВОР ЦЕМЕНТНЫЙ М50		0.02М3
				1.030.1-1.1-1 74-02 4ПС 72.120.35-Л-		
				СБОРОЧНЫЕ ЕДИНИЦЫ		
А4	1		1.030.1-1.1-2 52-02	КАРКАС ПРОСТРАНСТВ. КП 72.120.35	1	

ЭПВЦ КиевЗНИИЭП | СКАЛА | ОПЕРАТОР ТПП КОРТ | ВЗАМ.ИНВ.№ | ПОДПИСЬ И ДАТА | ИНВ.№ ПОДЛ.

НАЧ.ОТД.	БОРИСЕНКО	
Н.КОНТР.	МАЛАЧЕВСКИЙ	
ГЛ.СПЕЦ.	КОВАЛЬЧУК	
ПРОВЕРИЛ	ПИНЧУК	
РАЗРАБ.	САТАНОВСКИЙ	

1.030.1-1.1-1 74

ПАНЕЛЬ 4ПС 72

СТАДИЯ	ЛИСТ	ЛИСТОВ
Р	1	7

ГОСГРАЖДАНСТРОЙ КиевЗНИИЭП

ФОРМАТ А4

ФОРМАТ	ЗОНА	ПОЗ.	ОБОЗНАЧЕНИЕ	НАИМЕНОВАНИЕ	КОЛ.	ПРИМЕЧАНИЕ
				МАТЕРИАЛЫ		
		2		БЕТОН ЛЕГКИЙ М50		0.41М3
		3		РАСТВОР ЦЕМЕНТНЫЙ М100		0.02М3
		4		РАСТВОР ЦЕМЕНТНЫЙ М50		0.02М3
				1.030.1-1.1-1 74-03 4ПС 72.120.40-Л-		
				СБОРОЧНЫЕ ЕДИНИЦЫ		
А4	1		1.030.1-1.1-2 52-03	КАРКАС ПРОСТРАНСТВ. КП 72.120.40	1	
				МАТЕРИАЛЫ		
		2		БЕТОН ЛЕГКИЙ М50		0.45М3
		3		РАСТВОР ЦЕМЕНТНЫЙ М100		0.02М3
		4		РАСТВОР ЦЕМЕНТНЫЙ М50		0.02М3
				1.030.1-1.1-1 74-04 4ПС 72.150.25-Л-		
				СБОРОЧНЫЕ ЕДИНИЦЫ		
А4	1		1.030.1-1.1-2 52-04	КАРКАС ПРОСТРАНСТВ. КП 72.150.25	1	
				МАТЕРИАЛЫ		
		2		БЕТОН ЛЕГКИЙ М50		0.38М3
		3		РАСТВОР ЦЕМЕНТНЫЙ М100		0.03М3
		4		РАСТВОР ЦЕМЕНТНЫЙ М50		0.03М3
				1.030.1-1.1-1 74-05 4ПС 72.150.30-Л-		
				СБОРОЧНЫЕ ЕДИНИЦЫ		
А4	1		1.030.1-1.1-2 52-05	КАРКАС ПРОСТРАНСТВ. КП 72.150.30	1	
				МАТЕРИАЛЫ		
		2		БЕТОН ЛЕГКИЙ М50		0.45М3
		3		РАСТВОР ЦЕМЕНТНЫЙ М100		0.03М3
		4		РАСТВОР ЦЕМЕНТНЫЙ М50		0.03М3
				1.030.1-1.1-1 74-06 4ПС 72.150.35-Л-		

ЭПВЦ Киев ЗНИИЭП | СКАЛА | ОПЕРАТОР ТПП КОРТ | ВЗАМ.ИНВ.№ | ПОДПИСЬ И ДАТА | ИНВ.№ ПОДЛ.

1.030.1-1.1-1 74

Лис 2

19944-03 2

ФОРМАТ А4

gost.e-ecolog.ru

ФОРМАТ	ЗОНА	ПОЗ.	ОБОЗНАЧЕНИЕ	НАИМЕНОВАНИЕ	КОЛ	ПРИМЕЧАНИЕ
				СБОРОЧНЫЕ ЕДИНИЦЫ		
				КАРКАС ПРОСТРАНСТВ.		
А4		1	1.030.1-1.1-2 52-06	КП 72.150.35	1	
				МАТЕРИАЛЫ		
		2		БЕТОН ЛЕГКИЙ М50		0.51М3
		3		РАСТВОР ЦЕМЕНТНЫЙ М100		0.02М3
		4		РАСТВОР ЦЕМЕНТНЫЙ М50		0.03М3
				1.030.1-1.1-1 74-07		
				4ПС 72.150.40-Л-		
				СБОРОЧНЫЕ ЕДИНИЦЫ		
				КАРКАС ПРОСТРАНСТВ.		
А4		1	1.030.1-1.1-2 52-07	КП 72.150.40	1	
				МАТЕРИАЛЫ		
		2		БЕТОН ЛЕГКИЙ М50		0.57М3
		3		РАСТВОР ЦЕМЕНТНЫЙ М100		0.02М3
		4		РАСТВОР ЦЕМЕНТНЫЙ М50		0.03М3
				1.030.1-1.1-1 74-08		
				4ПС 72.180.25-Л-		
				СБОРОЧНЫЕ ЕДИНИЦЫ		
				КАРКАС ПРОСТРАНСТВ.		
А4		1	1.030.1-1.1-2 52-08	КП 72.180.25	1	
				МАТЕРИАЛЫ		
		2		БЕТОН ЛЕГКИЙ М50		0.46М3
		3		РАСТВОР ЦЕМЕНТНЫЙ М100		0.03М3
		4		РАСТВОР ЦЕМЕНТНЫЙ М50		0.04М3
				1.030.1-1.1-1 74-09		
				4ПС 72.180.30-Л-		
				СБОРОЧНЫЕ ЕДИНИЦЫ		
				КАРКАС ПРОСТРАНСТВ.		
А4		1	1.030.1-1.1-2 52-09	КП 72.180.30	1	
				МАТЕРИАЛЫ		
		2		БЕТОН ЛЕГКИЙ М50		0.54М3
		3		РАСТВОР ЦЕМЕНТНЫЙ М100		0.03М3
		4		РАСТВОР ЦЕМЕНТНЫЙ М50		0.04М3

ФОРМАТ А4

СКАЛА

ОПЕРАТОР ТЛП КОРТ

ЭПВЦ Киев ЗНИИЭП

ФОРМАТ	ЗОНА	ПОЗ.	ОБОЗНАЧЕНИЕ	НАИМЕНОВАНИЕ	КОЛ	ПРИМЕЧАНИЕ
				1.030.1-1.1-1 74-10		
				4ПС 72.180.35-Л-		
				СБОРОЧНЫЕ ЕДИНИЦЫ		
				КАРКАС ПРОСТРАНСТВ.		
А4		1	1.030.1-1.1-2 52-10	КП 72.180.35	1	
				МАТЕРИАЛЫ		
		2		БЕТОН ЛЕГКИЙ М50		0.62М3
		3		РАСТВОР ЦЕМЕНТНЫЙ М100		0.03М3
		4		РАСТВОР ЦЕМЕНТНЫЙ М50		0.04М3
				1.030.1-1.1-1 74-11		
				4ПС 72.180.40-Л-		
				СБОРОЧНЫЕ ЕДИНИЦЫ		
				КАРКАС ПРОСТРАНСТВ.		
А4		1	1.030.1-1.1-2 52-11	КП 72.180.40	1	
				МАТЕРИАЛЫ		
		2		БЕТОН ЛЕГКИЙ М50		0.68М3
		3		РАСТВОР ЦЕМЕНТНЫЙ М100		0.02М3
		4		РАСТВОР ЦЕМЕНТНЫЙ М50		0.04М3
				1.030.1-1.1-1 74-12		
				4ПС 72.210.25-Л-		
				СБОРОЧНЫЕ ЕДИНИЦЫ		
				КАРКАС ПРОСТРАНСТВ.		
А4		1	1.030.1-1.1-2 52-12	КП 72.210.25	1	
				МАТЕРИАЛЫ		
		2		БЕТОН ЛЕГКИЙ М50		0.54М3
		3		РАСТВОР ЦЕМЕНТНЫЙ М100		0.04М3
		4		РАСТВОР ЦЕМЕНТНЫЙ М50		0.04М3
				1.030.1-1.1-1 74-13		
				4ПС 72.210.30-Л-		
				СБОРОЧНЫЕ ЕДИНИЦЫ		
				КАРКАС ПРОСТРАНСТВ.		
А4		1	1.030.1-1.1-2 52-13	КП 72.210.30	1	
				МАТЕРИАЛЫ		

ВЗАМ.ИНВ.№

ПОДПИСЬ И ДАТА

ИНВ.№ПОДЛ

ФОРМАТ	ЗОНА	ПОЗ.	ОБОЗНАЧЕНИЕ	НАИМЕНОВАНИЕ	КОЛ	ПРИМЕЧАНИЕ
		2		БЕТОН ЛЕГКИЙ М50		0.63М3
		3		РАСТВОР ЦЕМЕНТНЫЙ М100		0.04М3
		4		РАСТВОР ЦЕМЕНТНЫЙ М50		0.04М3
				1.030.1-1.1-1 74-14 4ПС 72.210.35-Л-		
				СБОРОЧНЫЕ ЕДИНИЦЫ		
А4	1		1.030.1-1.1-2 52-14	КАРКАС ПРОСТРАНСТВ. КП 72.210.35	1	
				МАТЕРИАЛЫ		
		2		БЕТОН ЛЕГКИЙ М50		0.72М3
		3		РАСТВОР ЦЕМЕНТНЫЙ М100		0.03М3
		4		РАСТВОР ЦЕМЕНТНЫЙ М50		0.04М3
				1.030.1-1.1-1 74-15 4ПС 72.210.40-Л-		
				СБОРОЧНЫЕ ЕДИНИЦЫ		
А4	1		1.030.1-1.1-2 52-15	КАРКАС ПРОСТРАНСТВ. КП 72.210.40	1	
				МАТЕРИАЛЫ		
		2		БЕТОН ЛЕГКИЙ М50		0.79М3
		3		РАСТВОР ЦЕМЕНТНЫЙ М100		0.03М3
		4		РАСТВОР ЦЕМЕНТНЫЙ М50		0.04М3
				1.030.1-1.1-1 74-16 4ПС 72.120.25-Я-		
				СБОРОЧНЫЕ ЕДИНИЦЫ		
А4	1		1.030.1-1.1-2 52	КАРКАС ПРОСТРАНСТВ. КП 72.120.25	1	
				МАТЕРИАЛЫ		
		2		БЕТОН ЯЧЕИСТЫЙ М35		0.35М3
				1.030.1-1.1-1 74-17 4ПС 72.120.30-Я-		
				СБОРОЧНЫЕ ЕДИНИЦЫ		
А4	1		1.030.1-1.1-2 52-01	КАРКАС ПРОСТРАНСТВ. КП 72.120.30	1	

ЭПВЦ Киев ЗНИИЭП | ОПЕРАТОР ТЛП КОРТ | СКАЛА | ВЗАМ.ИНВ.№ | ПОДПИСЬ И ДАТА | ИНВ.№ПОДЛ.

1.030.1-1.1-1 74 | ЛИСТ 5

ФОРМАТ	ЗОНА	ПОЗ.	ОБОЗНАЧЕНИЕ	НАИМЕНОВАНИЕ	КОЛ	ПРИМЕЧАНИЕ
				МАТЕРИАЛЫ		
		2		БЕТОН ЯЧЕИСТЫЙ М35		0.40М3
				1.030.1-1.1-1 74-18 4ПС 72.150.25-Я-		
				СБОРОЧНЫЕ ЕДИНИЦЫ		
А4	1		1.030.1-1.1-2 52-04	КАРКАС ПРОСТРАНСТВ. КП 72.150.25	1	
				МАТЕРИАЛЫ		
		2		БЕТОН ЯЧЕИСТЫЙ М35		0.44М3
				1.030.1-1.1-1 74-19 4ПС 72.150.30-Я-		
				СБОРОЧНЫЕ ЕДИНИЦЫ		
А4	1		1.030.1-1.1-2 52-05	КАРКАС ПРОСТРАНСТВ. КП 72.150.30	1	
				МАТЕРИАЛЫ		
		2		БЕТОН ЯЧЕИСТЫЙ М35		0.51М3
				1.030.1-1.1-1 74-20 4ПС 72.180.25-Я-	1	
				СБОРОЧНЫЕ ЕДИНИЦЫ		
А4	1		1.030.1-1.1-2 52-08	КАРКАС ПРОСТРАНСТВ. КП 72.180.25	1	
				МАТЕРИАЛЫ		
		2		БЕТОН ЯЧЕИСТЫЙ М35		0.53М3
				1.030.1-1.1-1 74-21 4ПС 72.180.30-Я-		
				СБОРОЧНЫЕ ЕДИНИЦЫ		
А4	1		1.030.1-1.1-2 52-09	КАРКАС ПРОСТРАНСТВ. КП 72.180.30	1	
				МАТЕРИАЛЫ		
		2		БЕТОН ЯЧЕИСТЫЙ М35		0.61М3

ЭПВЦ Киев ЗНИИЭП | ОПЕРАТОР ТЛП КОРТ | СКАЛА | ВЗАМ.ИНВ.№ | ПОДПИСЬ И ДАТА | ИНВ.№ПОДЛ.

1.030.1-1.1-1 74 | ЛИСТ 6

1990-03

ФОРМАТ	ЗОНА	ПОЗ.	ОБОЗНАЧЕНИЕ	НАИМЕНОВАНИЕ	КОЛ	ПРИМЕЧАНИЕ
				1.030.1-1.1-1 74-22 4ПС 72.210.25-Я-		
				СБОРОЧНЫЕ ЕДИНИЦЫ		
А4		1	1.030.1-1.1-2 52-12	КАРКАС ПРОСТРАНСТВ. КП 72.210.25	1	
				МАТЕРИАЛЫ		
		2		БЕТОН ЯЧЕИСТЫЙ М35		0.62М3
				1.030.1-1.1-1 74-23 4ПС 72.210.30-Я-		
				СБОРОЧНЫЕ ЕДИНИЦЫ		
А4		1	1.030.1-1.1-2 52-13	КАРКАС ПРОСТРАНСТВ. КП 72.210.30	1	
				МАТЕРИАЛЫ		
		2		БЕТОН ЯЧЕИСТЫЙ М35		0.71М3

ЭПВЦ Киев ЗНИИЭП
ОПЕРАТОР ТЛП КОРТ
ВЗАМ.ИНВ.№
ПОДПИСЬ И ДАТА
ИНВ.№ПОДЛ.

ФОРМАТ	ЗОНА	ПОЗ	ОБОЗНАЧЕНИЕ	НАИМЕНОВАНИЕ	КОЛ	ПРИМЕЧАНИЕ

ЭПВЦ Киев ЗНИИЭП | ОПЕРАТОР ТПП КОРТ | СКАНД

ВЗАМ.ИНВ.№ | ПОДПИСЬ И ДАТА | ИНВ.№ ПОДЛ.

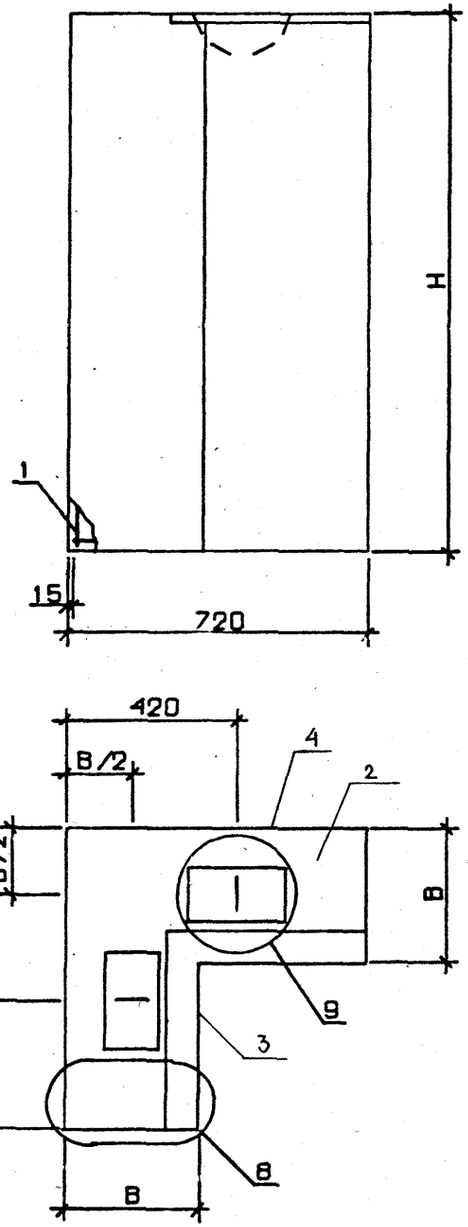

УЗЛЫ 8 И 9 СМ. 1.030.1-1,1-1 00Д1, ЛИСТ 3

ОБОЗНАЧЕНИЕ	МАРКА	Н, ММ	В, ММ	МАССА, Т
1.030.1-1.1-1 74	4ПС 72.120.25-П-	1185	250	0.53
-01	4ПС 72.120.30-П-	1185	300	0.60
-02	4ПС 72.120.35-П-	1185	350	0.67
-03	4ПС 72.120.40-П-	1185	400	0.73
-04	4ПС 72.150.25-П-	1485	250	0.67
-05	4ПС 72.150.30-П-	1485	300	0.76
-06	4ПС 72.150.35-П-	1485	350	0.84
-07	4ПС 72.150.40-П-	1485	400	0.91
-08	4ПС 72.180.25-П-	1785	250	0.80
-09	4ПС 72.180.30-П-	1785	300	0.91
-10	4ПС 72.180.35-П-	1785	350	1.00
-11	4ПС 72.180.40-П-	1785	400	1.10
-12	4ПС 72.210.25-П-	2085	250	0.94
-13	4ПС 72.210.30-П-	2085	300	1.06
-14	4ПС 72.210.35-П-	2085	350	1.18
-15	4ПС 72.210.40-П-	2085	400	1.27
-16	4ПС 72.120.25-Я-	1185	250	0.35
-17	4ПС 72.120.30-Я-	1185	300	0.40
-18	4ПС 72.150.25-Я-	1485	250	0.44
-19	4ПС 72.150.30-Я-	1485	300	0.51
-20	4ПС 72.180.25-Я-	1785	250	0.54
-21	4ПС 72.180.30-Я-	1785	300	0.61
-22	4ПС 72.210.25-Я-	2085	250	0.63
-23	4ПС 72.210.30-Я-	2085	300	0.71

НАЧ.ОТД.	БОРИСЕНКО	
Н.КОНТР.	МАЛАЧЕВСКИЙ	
ГЛ.СПЕЦ.	КОВАЛЬЧУК	
ПРОВЕРИЛ	ПИНЧУК	
РАЗРАБ.	САТАНОВСКИЙ	

1.030.1-1.1-1 74СБ

ПАНЕЛЬ
4ПС 72
СБОРОЧНЫЙ ЧЕРТЕЖ

СТАДИЯ	МАССА	МАСШТАБ
Р	СМ ТАБЛ	
ЛИСТ	ЛИСТОВ 1	

ГОСГРАЖДАНСТРОЙ
КиевЗНИИЭП

ФОРМАТ	ЗОНА	ПОЗ.	ОБОЗНАЧЕНИЕ	НАИМЕНОВАНИЕ	КОЛ.	ПРИМЕЧАНИЕ
				ДОКУМЕНТАЦИЯ		
А4			1.030.1-1.1-1 75СБ	СБОРОЧНЫЙ ЧЕРТЕЖ		
А3			1.030.1-1.1-1 00Д1	УЗЛЫ ОПАЛУБОЧНЫЕ		
А3			1.030.1-1.1-1 00РС	ВЕДОМОСТЬ РАСХОДА СТАЛИ НА ЭЛЕМЕНТ		
А3			1.030.1-1.1-1 00ТО	ТЕХНИЧЕСКОЕ ОПИСАНИЕ		
			ПЕРЕМЕННЫЕ ДАННЫЕ	ДЛЯ ИСПОЛНЕНИЙ:		
				1.030.1-1.1-1 75 ПСЦ 30.21.2,5-Л		
				СБОРОЧНЫЕ ЕДИНИЦЫ		
А4		1	1.030.1-1.1-2 53	КАРКАС ПРОСТРАНСТВ. КПЦ 30.21.2,5	1	
				МАТЕРИАЛЫ		
		2		БЕТОН ЛЕГКИЙ М100		1.37М3
		3		РАСТВОР ЦЕМЕНТНЫЙ М100		0.18М3
				1.030.1-1.1-1 75-01 ПСЦ 30.21.3,5-Л		
				СБОРОЧНЫЕ ЕДИНИЦЫ		
А4		1	1.030.1-1.1-2 53-01	КАРКАС ПРОСТРАНСТВ. КПЦ 30.21.3,5	1	
				МАТЕРИАЛЫ		
		2		БЕТОН ЛЕГКИЙ М100		2.00М3
		3		РАСТВОР ЦЕМЕНТНЫЙ М100		0.18М3
				1.030.1-1.1-1 75-02 ПСЦ 30.33.2,5-Л		
				СБОРОЧНЫЕ ЕДИНИЦЫ		
А4		1	1.030.1-1.1-2 53-02	КАРКАС ПРОСТРАНСТВ. КПЦ 30.33.2,5	1	
				МАТЕРИАЛЫ		

1.030.1-1.1-1 75

НАЧ.ОТД.	Борисенко	
Н.КОНТР.	Малачевский	
ГЛ.СПЕЦ.	Ковальчук	
ПРОВЕРИЛ	Ковальчук	
РАЗРАБ.	Ветрова	

ПАНЕЛЬ ПСЦ 30

СТАДИЯ	ЛИСТ	ЛИСТОВ
Р	1	2

ГОСГРАЖДАНСТРОЙ КиевЗНИИЭП

СКАЛА Скалев

ОПЕРАТОР ТЛП КОРТ

ЭПВЦ КиевЗНИИЭП

ВЗАМ.ИНВ.№

ПОДПИСЬ И ДАТА

ИНВ.№ ПОДЛ

ФОРМАТ	ЗОНА	ПОЗ.	ОБОЗНАЧЕНИЕ	НАИМЕНОВАНИЕ	КОЛ.	ПРИМЕЧАНИЕ
		2		БЕТОН ЛЕГКИЙ М100		2.15М3
		3		РАСТВОР ЦЕМЕНТНЫЙ М100		0.30М3
				1.030.1-1.1-1 75-03 ПСЦ 30.33.3,5-Л		
				СБОРОЧНЫЕ ЕДИНИЦЫ		
А4		1	1.030.1-1.1-2 53-03	КАРКАС ПРОСТРАНСТВ. КПЦ 30.33.3,5	1	
				МАТЕРИАЛЫ		
		2		БЕТОН ЛЕГКИЙ М100		3.13М3
		3		РАСТВОР ЦЕМЕНТНЫЙ М100		0.30М3

1.030.1-1.1-1 75

ЛИСТ 2

СКАЛА Скалев

ОПЕРАТОР ТЛП КОРТ

ЭПВЦ Киев ЗНИИЭП

ВЗАМ.ИНВ.№

ПОДПИСЬ И ДАТА

ИНВ.№ ПОДЛ

ТЛП КОРТ
КиевЗНИИЭП

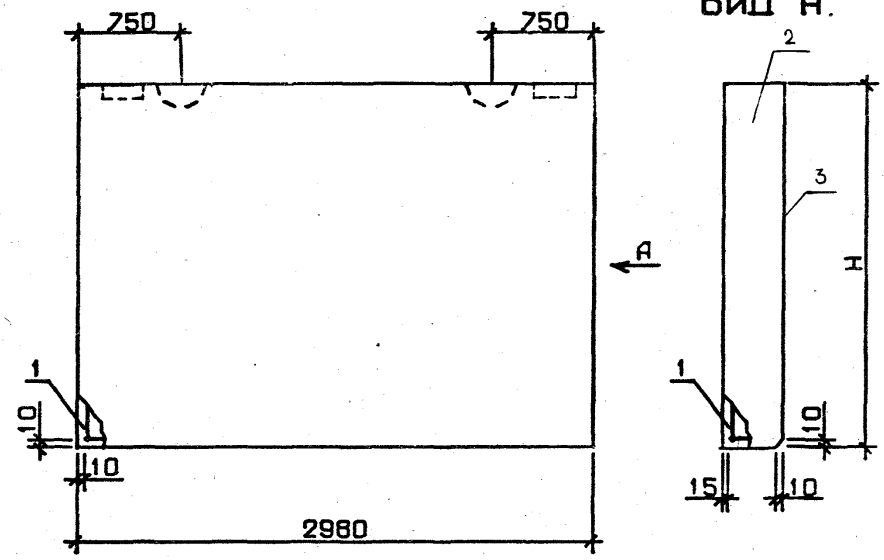

ВИД А.

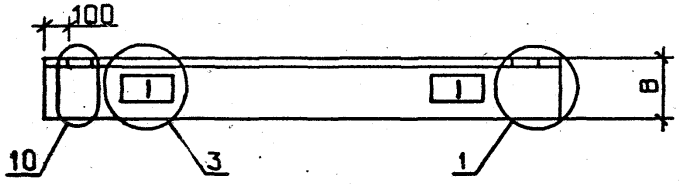

УЗЛЫ 1,3,10 СМ. 1.030.1-1.1-1 00Д1, ЛИСТ 1,3

ОБОЗНАЧЕНИЕ	МАРКА	Н, ММ	В, ММ	МАССА, Т
1.030.1-1.1-1 75	ПСЦ 30.21.2,5-Л	2070	250	2.38
-01	ПСЦ 30.21.3,5-Л	2070	350	3.30
-02	ПСЦ 30.33.2,5-Л	3270	250	3.79
-03	ПСЦ 30.33.3,5-Л	3270	350	5.23

НАЧ.ОТД.	Борисенко	
Н.КОНТР.	Маличевский	
ГЛ.СПЕЦ.	Ковальчук	
ПРОВЕРИЛ	Маличевский	
РАЗРАБ.	Ветрова	

1.030.1-1.1-1 75СБ

ПАНЕЛЬ
ПСЦ 30
СБОРОЧНЫЙ ЧЕРТЕЖ

СТАДИЯ	МАССА	МАСШТАБ
Р	СМ ТАБЛ	

ЛИСТ | ЛИСТОВ 1

ГОСГРАЖДАНСТРОЙ
КиевЗНИИЭП

ФОРМАТ А4

ЭПВЦ КиевЗНИИЭП
ОПЕРАТОР ТЛП КОРТ
ВЗАМ. ИНВ №
ПОДП. И ДАТА
ИНВ. № ПОДЛ.

ЛИСТ

ФОРМАТ А4

ФОРМАТ	ЗОНА	ПОЗ.	ОБОЗНАЧЕНИЕ	НАИМЕНОВАНИЕ	КОЛ.	ПРИМЕЧАНИЕ
				ДОКУМЕНТАЦИЯ		
А4			1.030.1-1.1-1 76СБ	СБОРОЧНЫЙ ЧЕРТЕЖ		
А3			1.030.1-1.1-1 00Д1	УЗЛЫ ОПАЛУБОЧНЫЕ		
А3			1.030.1-1.1-1 00РС	ВЕДОМОСТЬ РАСХОДА СТАЛИ НА ЭЛЕМЕНТ		
А3			1.030.1-1.1-1 00ТО	ТЕХНИЧЕСКОЕ ОПИСАНИЕ		
			ПЕРЕМЕННЫЕ ДАННЫЕ	ДЛЯ ИСПОЛНЕНИЙ:		
				1.030.1-1.1-1 76 ПСЦ 36.21.2,5-Л		
				СБОРОЧНЫЕ ЕДИНИЦЫ		
А4		1	1.030.1-1.1-2 54	КАРКАС ПРОСТРАНСТВ. КПЦ 36.21.2,5	1	
				МАТЕРИАЛЫ		
		2		БЕТОН ЛЕГКИЙ М100		1.64М3
		3		РАСТВОР ЦЕМЕНТНЫЙ М100		0.23М3
				1.030.1-1.1-1 76-01 ПСЦ 36.21.3,5-Л		
				СБОРОЧНЫЕ ЕДИНИЦЫ		
А4		1	1.030.1-1.1-2 54-01	КАРКАС ПРОСТРАНСТВ. КПЦ 36.21.3,5	1	
				МАТЕРИАЛЫ		
		2		БЕТОН ЛЕГКИЙ М100		2.38М3
		3		РАСТВОР ЦЕМЕНТНЫЙ М100		0.23М3
				1.030.1-1.1-1 76-02 ПСЦ 36.33.2,5-Л		
				СБОРОЧНЫЕ ЕДИНИЦЫ		
А4		1	1.030.1-1.1-2 54-02	КАРКАС ПРОСТРАНСТВ. КПЦ 36.33.2,5	1	
				МАТЕРИАЛЫ		

1.030.1-1.1-1 76

НАЧ.ОТД.	Борисенко	
Н.КОНТР.	Малачевский	
ГЛ.СПЕЦ.	Ковальчук	
ПРОВЕРИЛ	Ковальчук	
РАЗРАБ.	Ветрова	

ПАНЕЛЬ ПСЦ 36

СТАДИЯ	ЛИСТ	ЛИСТОВ
Р	1	2

ГОСГРАЖДАНСТРОЙ КиевЗНИИЭП

ФОРМАТ А4

СКАЛА Скалов

ОПЕРАТОР ТЛП КОРТ

ЭПВЦ КиевЗНИИЭП

ВЗАМ.ИНВ.№

ПОДПИСЬ И ДАТА

ИНВ.№ ПОДЛ

ФОРМАТ	ЗОНА	ПОЗ.	ОБОЗНАЧЕНИЕ	НАИМЕНОВАНИЕ	КОЛ.	ПРИМЕЧАНИЕ
		2		БЕТОН ЛЕГКИЙ М100		2.58М3
		3		РАСТВОР ЦЕМЕНТНЫЙ М100		0.35М3
				1.030.1-1.1-1 76-03 ПСЦ 36.33.3,5-Л		
				СБОРОЧНЫЕ ЕДИНИЦЫ		
А4		1	1.030.1-1.1-2 54-03	КАРКАС ПРОСТРАНСТВ. КПЦ 36.33.3,5	1	
				МАТЕРИАЛЫ		
		2		БЕТОН ЛЕГКИЙ М100		3.76М3
		3		РАСТВОР ЦЕМЕНТНЫЙ М100		0.35М3

1.030.1-1.1-1 76

ЛИС 2

19944-03 9

ФОРМАТ А4

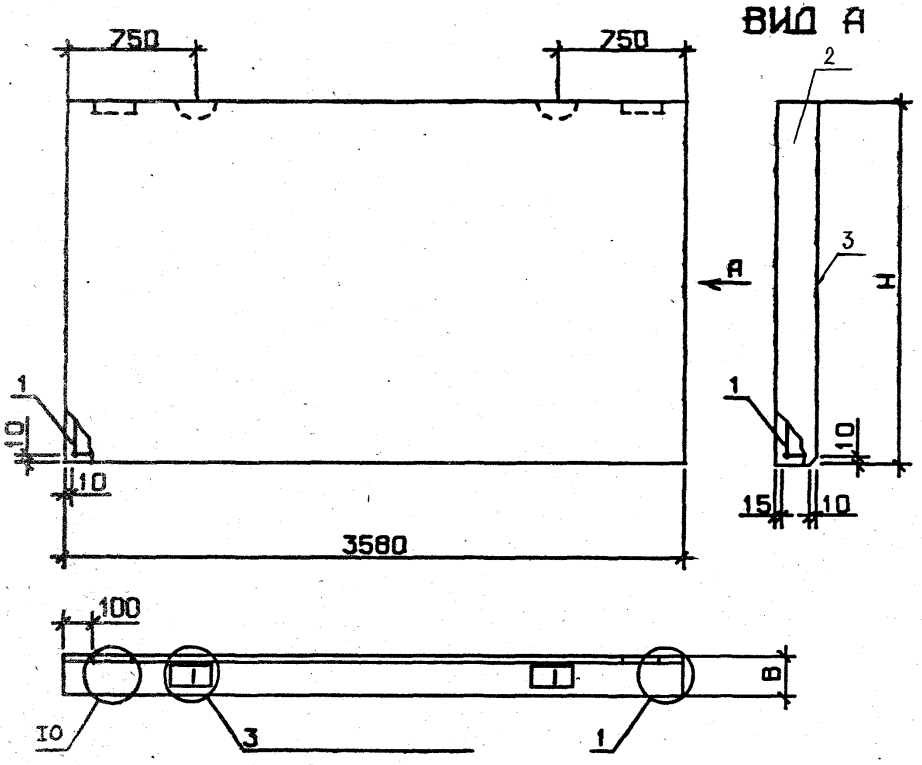

4 ДЛЯ ИСПОЛН. 03

УЗЛЫ 1, 3, 4, 10 СМ. 1.030.1-1.1-1 00Д1, ЛИСТ 1, 3

ОБОЗНАЧЕНИЕ	МАРКА	Н, ММ	В, ММ	МАССА, Т
1.030.1-1.1-1 76	ПСЦ 36.21.2,5-Л	2070	250	2.88
-01	ПСЦ 36.21.3,5-Л	2070	350	3.96
-02	ПСЦ 36.33.2,5-Л	3270	250	4.54
-03	ПСЦ 36.33.3,5-Л	3270	350	6.28

НАЧ.ОТД.	Борисенко	
Н.КОНТР.	Маличевский	
Гл.СПЕЦ.	Ковальчук	
ПРОВЕРИЛ	Ветрова	
РАЗРАБ.	Маличевский	

1.030.1-1.1-1 76СБ

ПАНЕЛЬ
ПСЦ 36
СБОРОЧНЫЙ ЧЕРТЕЖ

СТАДИЯ	МАССА	МАСШТАБ
Р	СМ ТАБЛ	
ЛИСТ	ЛИСТОВ 1	

ГОСГРАЖДАНСТРОЙ
КиевЗНИИЭП

ЭПВЦ КиевЗНИИЭП
ОПЕРАТОР ТЛП КОРТ

ВЗАМ. ИНВ № | ПОДП. И ДАТА | ИНВ. № ПОДЛ.

ЛИСТ

ФОРМАТ	ЗОНА	ПОЗ.	ОБОЗНАЧЕНИЕ	НАИМЕНОВАНИЕ	КОЛ.	ПРИМЕЧАНИЕ
				ДОКУМЕНТАЦИЯ		
А4			1.030.1-1.1-1 77СБ	СБОРОЧНЫЙ ЧЕРТЕЖ		
А3			1.030.1-1.1-1 00Д1	УЗЛЫ ОПАЛУБОЧНЫЕ		
А3			1.030.1-1.1-1 00РС	ВЕДОМОСТЬ РАСХОДА СТАЛИ НА ЭЛЕМЕНТ		
А3			1.030.1-1.1-1 00ТО	ТЕХНИЧЕСКОЕ ОПИСАНИЕ		
			ПЕРЕМЕННЫЕ ДАННЫЕ	ДЛЯ ИСПОЛНЕНИЙ:		
				1.030.1-1.1-1 77 ПСЦ 60.21.2,5-Л		
				СБОРОЧНЫЕ ЕДИНИЦЫ		
А4		1	1.030.1-1.1-2 55	КАРКАС ПРОСТРАНСТВ. КПЦ 60.21.2,5	1	
				МАТЕРИАЛЫ		
		2		БЕТОН ЛЕГКИЙ М100		2.74М3
		3		РАСТВОР ЦЕМЕНТНЫЙ М100		0.37М3
				1.030.1-1.1-1 77-01 ПСЦ 60.21.3,5-Л		
				СБОРОЧНЫЕ ЕДИНИЦЫ		
А4		1	1.030.1-1.1-2 55-01	КАРКАС ПРОСТРАНСТВ. КПЦ 60.21.3,5	1	
				МАТЕРИАЛЫ		
		2		БЕТОН ЛЕГКИЙ М100		3.98М3
		3		РАСТВОР ЦЕМЕНТНЫЙ М100		0.37М3
				1.030.1-1.1-1 77-02 ПСЦ 60.33.2,5-Л		
				СБОРОЧНЫЕ ЕДИНИЦЫ		
А4		1	1.030.1-1.1-2 55-02	КАРКАС ПРОСТРАНСТВ. КПЦ 60.33.2,5	1	
				МАТЕРИАЛЫ		

1.030.1-1.1-1 77

НАЧ.ОТД.	БОРИСЕНКО	
Н.КОНТР.	МАЛАЧЕВСКИЙ	
ГЛ.СПЕЦ.	КОВАЛЬЧУК	
ПРОВЕРИЛ	КОВАЛЬЧУК	
РАЗРАБ.	ВЕТРОВА	

ПАНЕЛЬ ПСЦ 60

СТАДИЯ	ЛИСТ	ЛИСТОВ
Р	1	2

ГОСГРАЖДАНСТРОЙ КиевЗНИИЭП

СКАЛА Скала

ОПЕРАТОР ТЛП КОРТ

ЭПВЦ КиевЗНИИЭП

ВЗАМ.ИНВ.№

ПОДПИСЬ И ДАТА

ИНВ.№ ПОДЛ

ФОРМАТ А4

ФОРМАТ	ЗОНА	ПОЗ.	ОБОЗНАЧЕНИЕ	НАИМЕНОВАНИЕ	КОЛ.	ПРИМЕЧАНИЕ
		2		БЕТОН ЛЕГКИЙ М100		4.31М3
		3		РАСТВОР ЦЕМЕНТНЫЙ М100		0.59М3
				1.030.1-1.1-1 77-03 ПСЦ 60.33.3,5-Л		
				СБОРОЧНЫЕ ЕДИНИЦЫ		
А4		1	1.030.1-1.1-2 55-03	КАРКАС ПРОСТРАНСТВ. КПЦ 60.33.3,5	1	
				МАТЕРИАЛЫ		
		2		БЕТОН ЛЕГКИЙ М100		6.26М3
		3		РАСТВОР ЦЕМЕНТНЫЙ М100		0.59М3

1.030.1-1.1-1 77

ЛИСТ 2

19944-03 11

ФОРМАТ А4

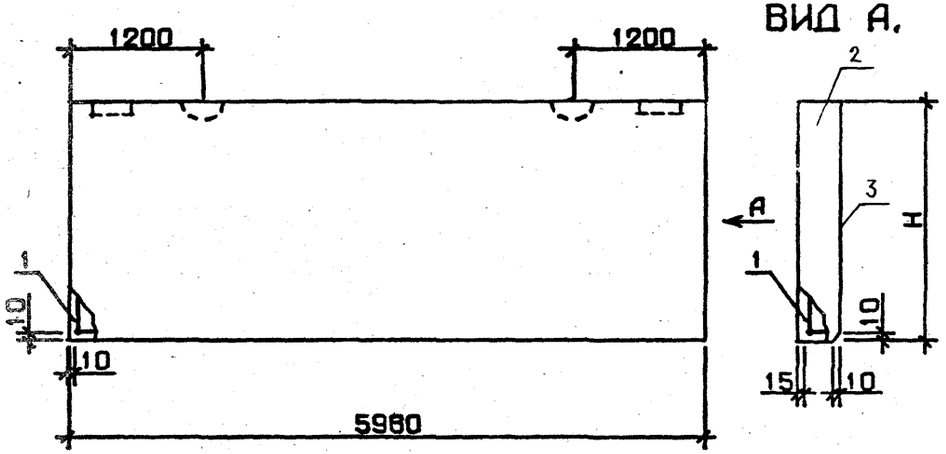

ВИД А.

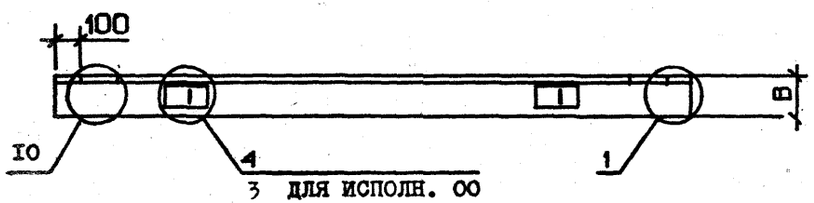

3 ДЛЯ ИСПОЛН. 00

УЗЛЫ 1, 3, 4, 10 СМ. 1.030.1-1.1-1 00Д1, ЛИСТ 1,3

ОБОЗНАЧЕНИЕ	МАРКА	Н, ММ	В, ММ	МАССА, Т
1.030.1-1.1-1 77	ПСЦ 60.21.2,5-Л	2070	250	4.79
-01	ПСЦ 60.21.3,5-Л	2070	350	6.62
-02	ПСЦ 60.33.2,5-Л	3270	250	7.62
-03	ПСЦ 60.33.3,5-Л	3270	350	10.48

НАЧ.ОТД.	Борисенко	
Н.КОНТР.	Милчевский	
ГЛ.СПЕЦ.	Ковальчук	
ПРОВЕРИЛ	Ветрова	
	Милчевский	

1.030.1-1.1-1 77СБ

ПАНЕЛЬ
ПСЦ 60
СБОРОЧНЫЙ ЧЕРТЕЖ

СТАДИЯ	МАССА	МАСШТАБ
Р	СМ ТАБЛ	
ЛИСТ	ЛИСТОВ 1	

ГОСГРАЖДАНСТРОЙ
КиевЗНИИЭП

ЭПВЦ КиевЗНИИЭП
ОПЕРАТОР ТЛП КОРТ

ИНВ. № ПОДЛ. | ПОДП. И ДАТА | ВЗАМ. ИНВ. №

ЛИСТ

ФОРМАТ	ЗОНА	ПОЗ	ОБОЗНАЧЕНИЕ	НАИМЕНОВАНИЕ	КОЛ.	ПРИМЕЧАНИЕ
				ДОКУМЕНТАЦИЯ		
А4			1.030.1-1.1-1 78СБ	СБОРОЧНЫЙ ЧЕРТЕЖ		
А3			1.030.1-1.1-1 00Д1	УЗЛЫ ОПАЛУБОЧНЫЕ		
А3			1.030.1-1.1-1 00РС	ВЕДОМОСТЬ РАСХОДА СТАЛИ НА ЭЛЕМЕНТ		
А3			1.030.1-1.1-1 00ТО	ТЕХНИЧЕСКОЕ ОПИСАНИЕ		
			ПЕРЕМЕННЫЕ ДАННЫЕ	ДЛЯ ИСПОЛНЕНИЙ:		
				1.030.1-1.1-1 78 ВЦ 30.5.2,5-Л		
				СБОРОЧНЫЕ ЕДИНИЦЫ		
А4	1		1.030.1-1.1-2 56	КАРКАС ПРОСТРАНСТВ. КПВ 30.5.2,5	1	
				МАТЕРИАЛЫ		
	2			БЕТОН ЛЕГКИЙ М100		0.36М3
				1.030.1-1.1-1 78-01 ВЦ 30.5.3,5-Л		
				СБОРОЧНЫЕ ЕДИНИЦЫ		
А4	1		1.030.1-1.1-2 56-01	КАРКАС ПРОСТРАНСТВ. КПВ 30.5.3,5	1	
				МАТЕРИАЛЫ		
	2			БЕТОН ЛЕГКИЙ М100		0.49М3
				1.030.1-1.1-1 78-02 ВЦ 36.5.2,5-Л		
				СБОРОЧНЫЕ ЕДИНИЦЫ		
А4	1		1.030.1-1.1-2 56-02	КАРКАС ПРОСТРАНСТВ. КПВ 36.5.2,5	1	
				МАТЕРИАЛЫ		
	2			БЕТОН ЛЕГКИЙ М100		0.43М3

ЭПВЦ КиевЗНИИЭП | ОПЕРАТОР ТЛП КОРТ | СКАЛА

ВЗАМ.ИНВ.№ | ПОДПИСЬ И ДАТА | ИНВ.№ ПОДЛ

1.030.1-1.1-1 78

НАЧ.ОТД.	Борисенко	
Н.КОНТР.	Малачевский	
ГЛ.СПЕЦ.	Ковальчук	
ПРОВЕРИЛ	Ковальчук	
РАЗРАБ.	Ветрова	

БАЛКА ЦОКОЛЬНАЯ
БЦ

СТАДИЯ	ЛИСТ	ЛИСТОВ
Р	1	2

ГОСГРАЖДАНСТРОЙ
КиевЗНИИЭП

ФОРМАТ	ЗОНА	ПОЗ.	ОБОЗНАЧЕНИЕ	НАИМЕНОВАНИЕ	КОЛ	ПРИМЕЧАНИЕ
				1.030.1-1.1-1 78-03 ВЦ 36.5.3,5-Л		
				СБОРОЧНЫЕ ЕДИНИЦЫ		
А4	1		1.030.1-1.1-2 56-03	КАРКАС ПРОСТРАНСТВ. КПВ 36.5.3,5	1	
				МАТЕРИАЛЫ		
	2			БЕТОН ЛЕГКИЙ М100		0.59М3
				1.030.1-1.1-1 78-04 ВЦ 60.5.2,5-Л		
				СБОРОЧНЫЕ ЕДИНИЦЫ		
А4	1		1.030.1-1.1-2 56-04	КАРКАС ПРОСТРАНСТВ. КПВ 60.5.2,5	1	
				МАТЕРИАЛЫ		
	2			БЕТОН ЛЕГКИЙ М100		0.70М3
				1.030.1-1.1-1 78-05 ВЦ 60.5.3,5-Л		
				СБОРОЧНЫЕ ЕДИНИЦЫ		
А4	1		1.030.1-1.1-2 56-05	КАРКАС ПРОСТРАНСТВ. КПВ 60.5.3,5	1	
				МАТЕРИАЛЫ		
	2			БЕТОН ЛЕГКИЙ М100		0.97М3

ЭПВЦ КиевЗНИИЭП | ОПЕРАТОР ТЛП КОРТ | СКАЛА

ВЗАМ.ИНВ.№ | ПОДПИСЬ И ДАТА | ИНВ.№ ПОДЛ

1.030.1-1.1-1 78

ЛИСТ 2

ВИД А

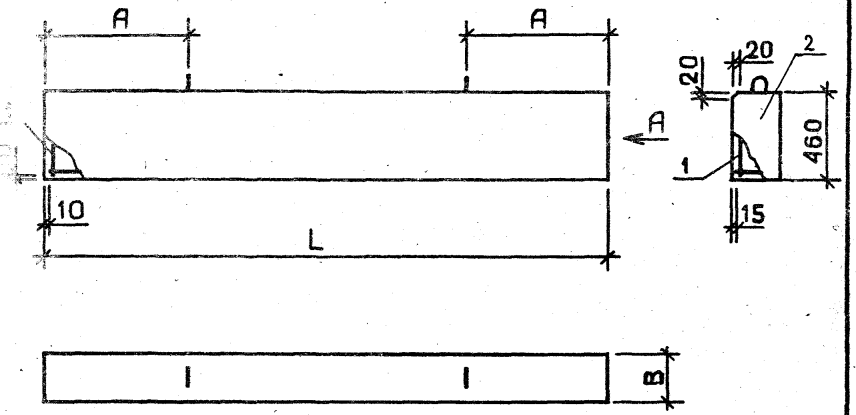

ОБОЗНАЧЕНИЕ	МАРКА	L, ММ	В, ММ	А, ММ	МАССА, Т
1.030.1-1.1-1 78	БЦ 30.5.2,5-Л	2980	250	750	0.52
-01	БЦ 30.5.3,5-Л	2980	350	750	0.73
-02	БЦ 36.5.2,5-Л	3580	250	750	0.62
-03	БЦ 36.5.3,5-Л	3580	350	750	0.87
-04	БЦ 60.5.2,5-Л	5980	250	1200	1.04
-05	БЦ 60.5.3,5-Л	5980	350	1200	1.47

Нач.отд.	Борисенко		
Гл.инж.	Малачевский		
Гл.спец.	Ковальчук		
Н.контр.	Малачевский		
Разраб.	Ветрова		

1.030.1-1.1-1 78СБ

БАЛКА БЦ

СБОРОЧНЫЙ ЧЕРТЕЖ

СТАДИЯ	МАССА	МАСШТАБ
Р	СМ ТАБЛ	
ЛИСТ	ЛИСТОВ 1	

ГОСГРАЖДАНСТРОЙ
КиевЗНИИЭП

ФОРМАТ А4

ЭПВЦ КиевЗНИИЭП
ОПЕРАТОР ТЛП КОРТ

ВЗАМ. ИНВ.№
ПОДП. И ДАТА
ИНВ. № ПОДЛ.

ЛИСТ

19944-03 14

ФОРМАТ А4

ЭПВЦ Киев ЗНИИЭП | ОПЕРАТОР ТЛП КОРТ | СКППА

ИНВ.№ ПОДЛ. | ПОДПИСЬ И ДАТА | ВЗАМ.ИНВ.№

(1)

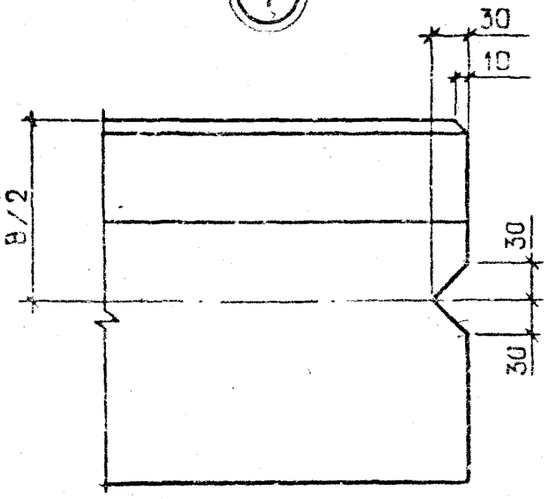

ВИД А

РИС.1

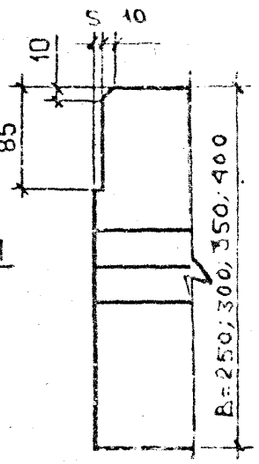

РИС.2

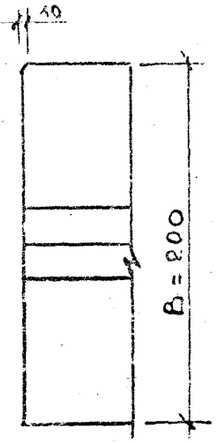

(2)

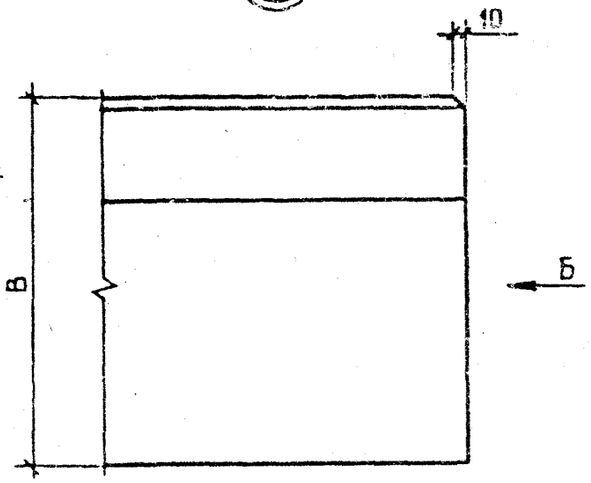

ВИД Б

РИС.1

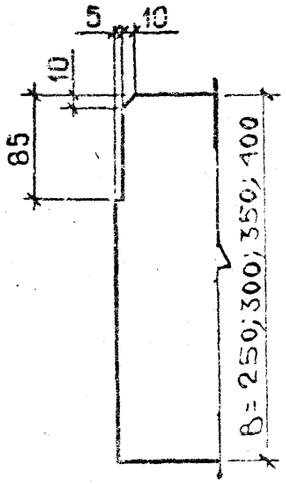

РИС.2

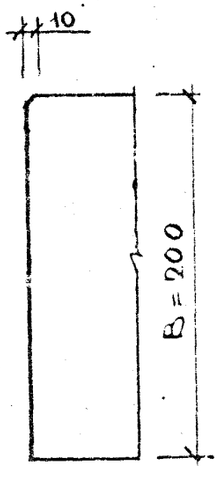

(3)

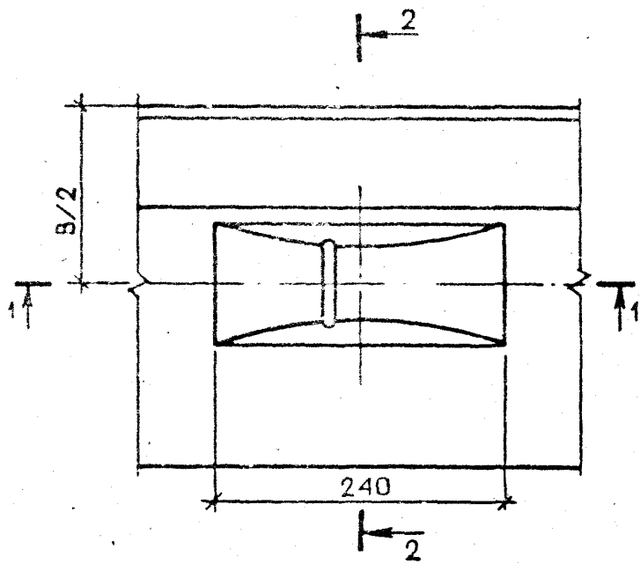

2-2

РИС.1

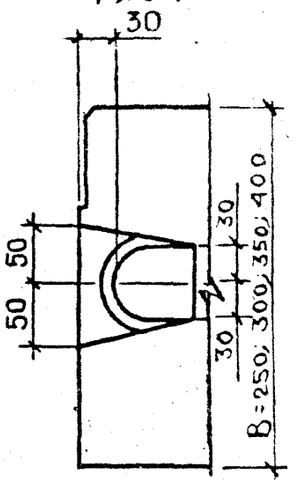

РИС.2

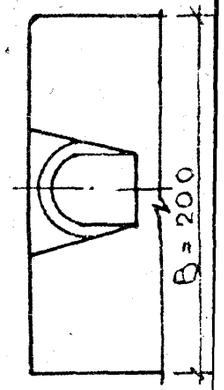

1-1

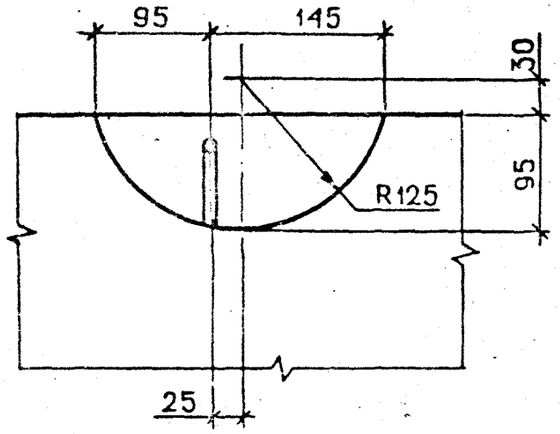

НАЧ.ОТД.	БОРИСЕНКО		
Н.КОНТР	МАЛАЧЕВСКИЙ		
ГЛ.СПЕЦ.	КОВАЛЬЧУК		
ПРОВЕРИЛ	МАЛАЧЕВСКИЙ		
РАЗРАБ.	ЯРЕМЧИШИН		

1.030.1-1.1-100 Д1

УЗЛЫ ОПАЛУБОЧНЫЕ

СТАДИЯ	ЛИСТ	ЛИСТОВ
Р	1	3

ГОСГРАЖДАНСТРОЙ КиевЗНИИЭП

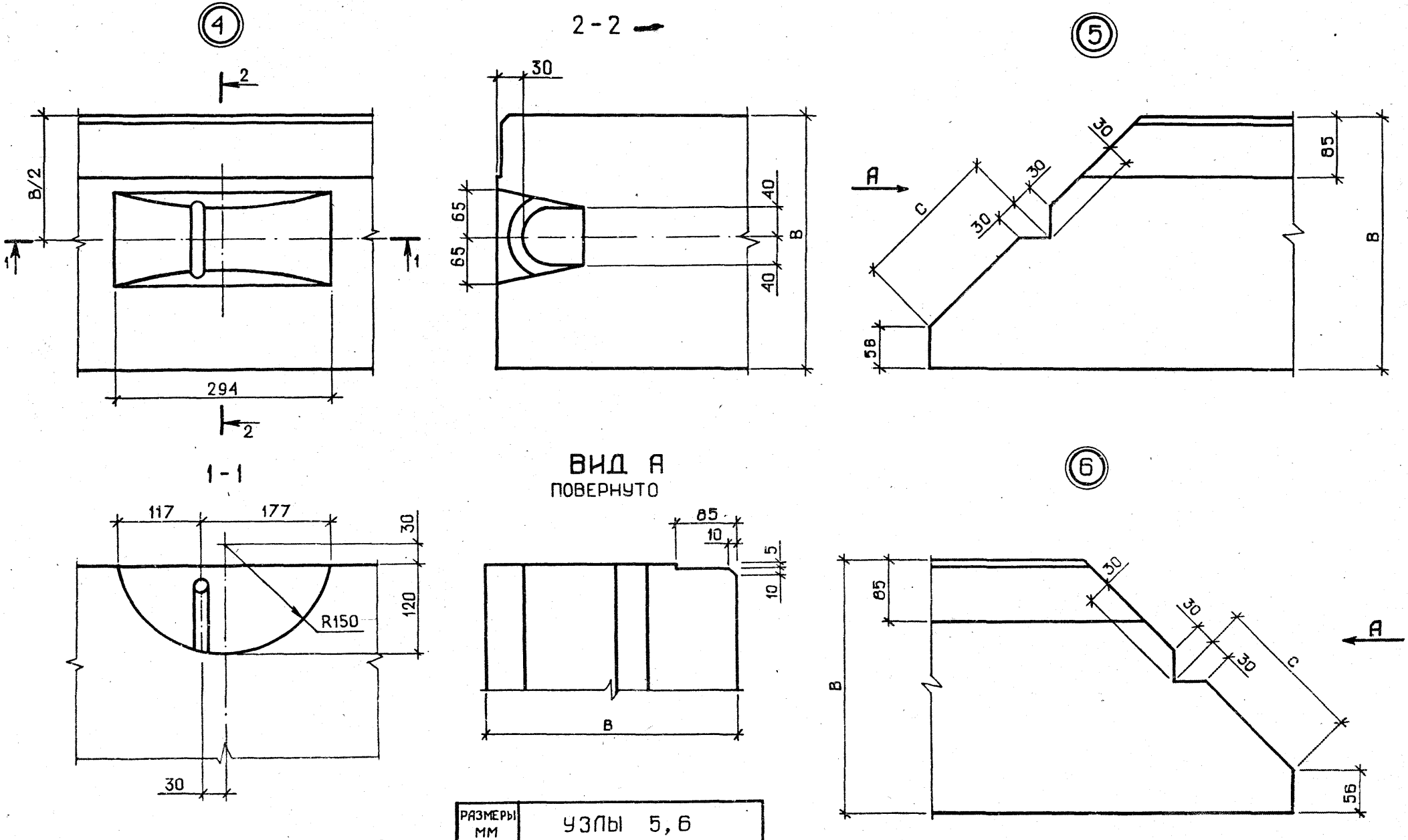

РАЗМЕРЫ ММ	УЗЛЫ 5, 6			
B	250	300	350	400
C	135	170	205	240

1.030.1-1.1-100Д1

ЛИСТ 2

КиевЗНИИЭП ТЛП КОРТ

ЭПВЦ КиевЗНИИЭП
ОПЕРАТОР ТЛП КОРТ
СКАПА

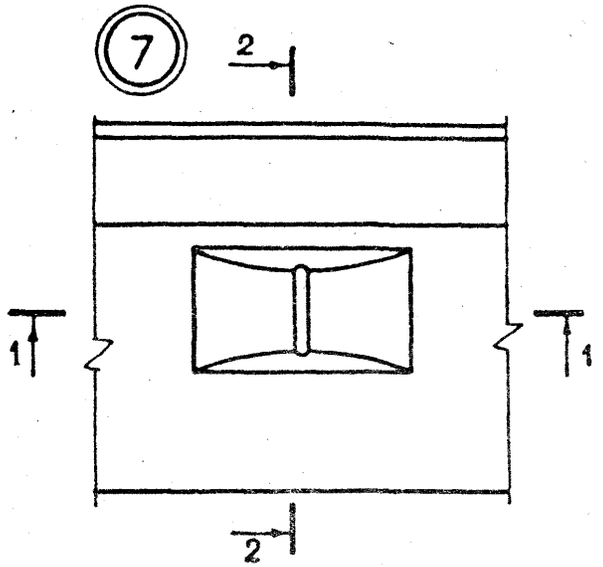

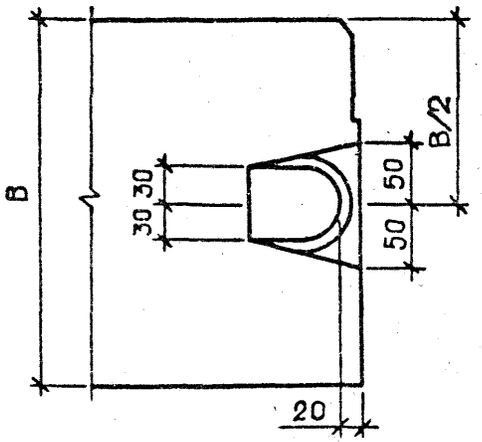

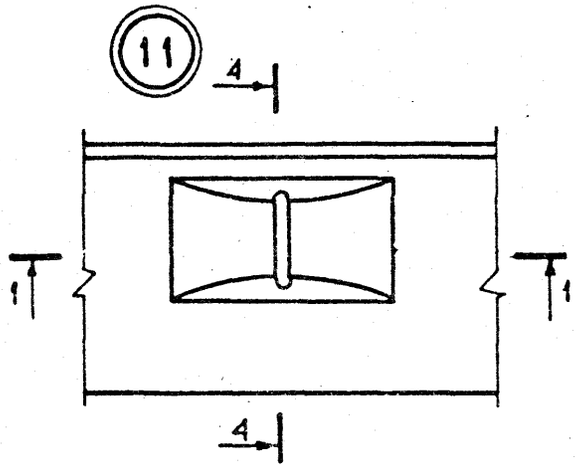

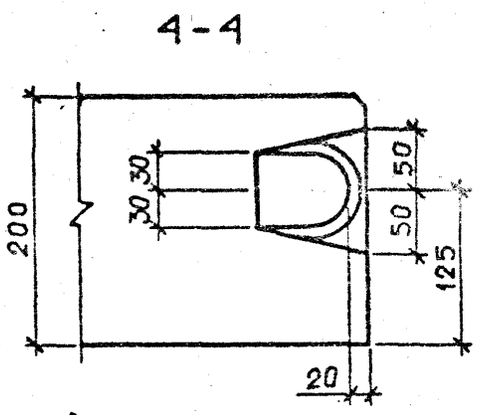

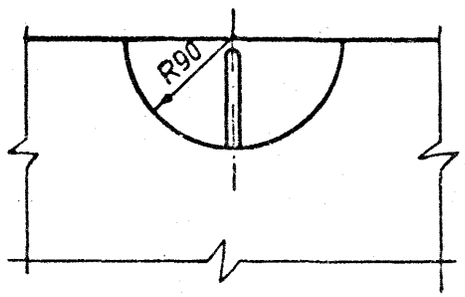

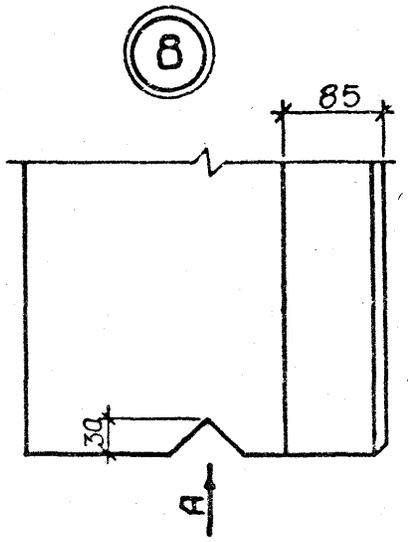

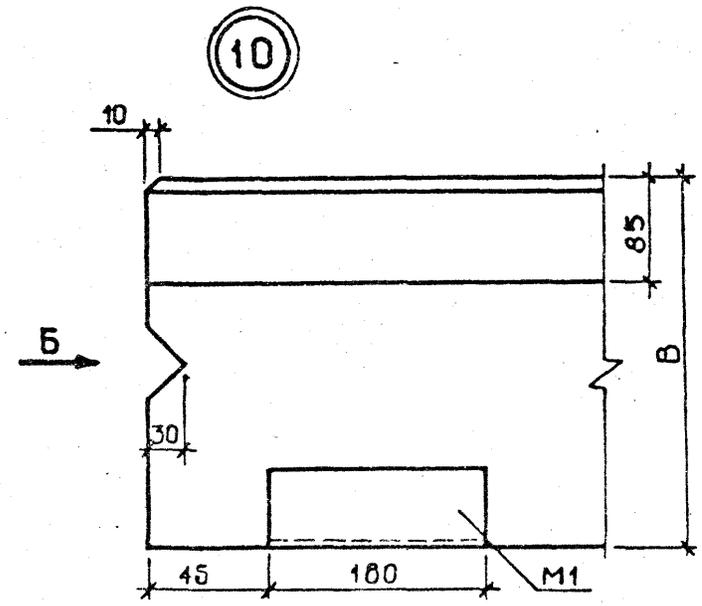

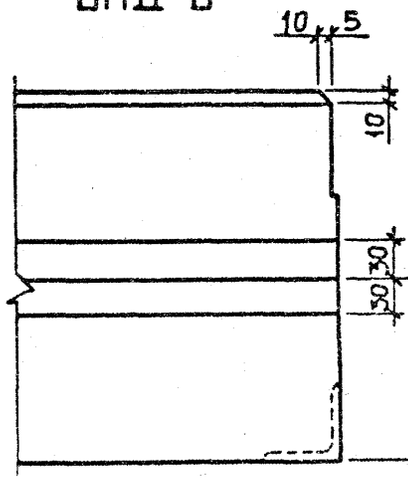

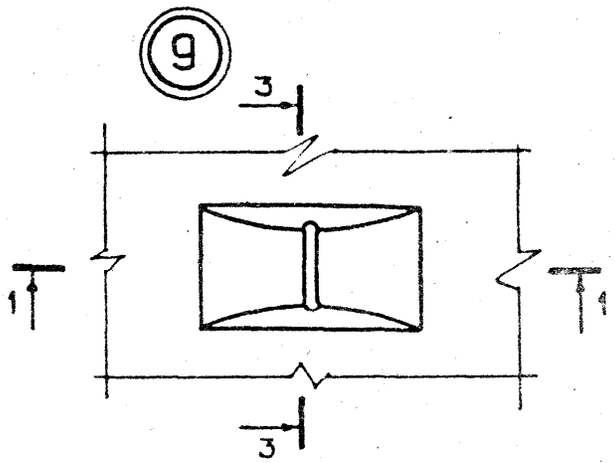

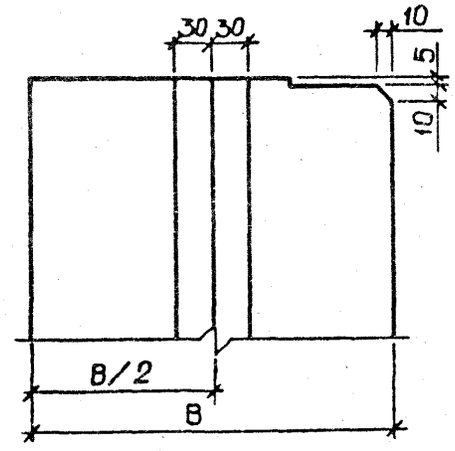

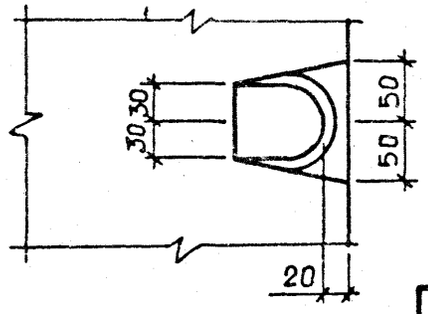

ВЗАМ. ИНВ.№
ПОДП. И ДАТА
ИНВ.№ПОДЛ

НАИМЕНОВАНИЕ	ПС 30.6.2, 5-6.Л -	ПС 30.6.3, 0-6.Л -	ПС 30.6.3, 5-6.Л -	ПС 30.6.4, 0-6.Л -	ПС 30.9.2, 0-6.Л -	ПС 30.9.2, 5-6.Л -	ПС 30.9.3, 0-6.Л -	ПС 30.9.3, 5-6.Л -	ПС 30.9.4, 0-6.Л -	ПС 30.12.2, 0-6.Л -	ПС 30.12.2, 5-6.Л -	ПС 30.12.3, 0-6.Л -	ПС 30.12.3, 5-6.Л -	ПС 30.12.4, 0-6.Л -	ПС 30.13.2, 5-6.Л -	ПС 30.13.3, 0-6.Л -	ПС 30.13.3, 5-6.Л -	ПС 30.13.4, 0-6.Л -	ПС 30.6.2, 5-6.Я -	ПС 30.6.3, 0-6.Я -
ИЗДЕЛИЯ АРМАТУРНЫЕ																				
АРМАТУРА КЛАССА А-I ГОСТ 5781-82																				
Ф10	1.302	1.302	1.302	1.302	1.302	1.302	1.302	1.302	-	1.302	1.302	-	-	-	-	-	-	-	1.302	1.302
ИТОГО КЛАССА А-I	1.302	1.302	1.302	1.302	1.302	1.302	1.302	1.302	-	1.302	1.302	-	-	-	-	-	-	-	1.302	1.302
АС-П ГОСТ 5781-82																				
Ф10	-	-	-	-	-	-	-	-	1.302	-	-	1.302	-	-	1.302	1.302	-	-	-	-
Ф12	-	-	-	-	-	-	-	-	-	-	-	-	2.136	2.136	-	-	2.136	2.136	-	-
ИТОГО КЛАССА АС-П	-	-	-	-	-	-	-	-	1.302	-	-	1.302	2.136	2.136	1.302	1.302	2.136	2.136	-	-
А-Ш ГОСТ 5781-82																				
Ф6	3.942	3.942	-	-	5.256	5.256	5.256	-	-	6.570	6.570	6.570	-	-	6.570	6.570	-	-	3.942	3.942
Ф8	0.280	0.320	7.367	7.406	0.241	0.280	0.320	9.703	9.742	0.241	0.280	0.320	11.79	11.79	0.280	0.320	11.79	11.79	0.280	0.320
Ф10	-	-	-	-	-	-	-	-	-	-	-	-	0.395	0.456	-	-	0.395	0.456	-	-
ИТОГО КЛАССА А-Ш	4.222	4.262	7.367	7.406	5.497	5.536	5.575	9.703	9.742	6.811	6.850	6.889	12.18	12.24	6.850	6.889	12.18	12.24	4.222	4.262
ВР-I ГОСТ 6727-80																				
Ф4	0.950	1.166	1.382	1.265	1.010	1.148	1.409	1.670	1.598	1.163	1.346	1.652	1.958	1.931	1.346	1.652	1.958	1.931	0.950	1.166
Ф5	1.376	1.376	1.376	1.376	1.890	1.890	1.890	1.890	1.890	2.558	2.558	2.558	2.558	2.558	2.780	2.780	2.780	2.780	1.376	1.376
ИТОГО КЛАССА ВР-I	2.326	2.542	2.758	2.641	2.900	3.039	3.300	3.561	3.489	3.720	3.904	4.210	4.516	4.489	4.126	4.432	4.738	4.711	2.326	2.542
ВСЕГО ИЗДЕЛИЙ АРМАТУРНЫХ	7.851	8.106	11.43	11.35	9.699	9.877	10.18	14.57	14.53	11.83	12.06	12.40	18.83	18.87	12.28	12.62	19.06	19.09	7.851	8.106
ОБЩИЙ РАСХОД	7.851	8.106	11.43	11.35	9.699	9.877	10.18	14.57	14.53	11.83	12.06	12.40	18.83	18.87	12.28	12.62	19.06	19.09	7.851	8.106

ТПП КОРТ. КиевЗНИИЭП

НАЧ.ОТД.	БОРИСЕНКО	
Н.КОНТР.	МАЛАЧЕВСКИЙ	
ГЛ.СПЕЦ.	КОВАЛЬЧУК	
ПРОВЕРИЛ	МАЛАЧЕВСКИЙ	
РАЗРАБ.	ЯРЕМЧИШИН	

1.030.1-1.1-1 ОБРС

ВЕДОМОСТЬ РАСХОДА СТАЛИ НА ЭЛЕМЕНТ, КГ

СТАДИЯ	ЛИСТ	ЛИСТОВ
Р	1	66

ГОСГРАЖДАНСТРОЙ КиевЗНИИЭП

НАИМЕНОВАНИЕ	КОЛИЧЕСТВО НА МАРКУ																			
	ПС 30.9.2,0-6.Я-	ПС 30.9.2,5-6.Я-	ПС 30.9.3,0-6.Я-	ПС 30.12.2,0-6.Я-	ПС 30.12.2,5-6.Я-	ПС 30.12.3,0-6.Я-	ПС 30.13.2,5-6.Я-	ПС 30.13.3,0-6.Я-	ПС 30.15.2,5-6.Л-	ПС 30.15.3,0-6.Л-	ПС 30.15.3,5-6.Л-	ПС 30.15.4,0-6.Л-	ПС 30.18.2,0-6.Л-	ПС 30.18.2,5-6.Л-	ПС 30.18.3,0-6.Л-	ПС 30.18.3,5-6.Л-	ПС 30.18.4,0-6.Л-	ПС 30.21.2,5-6.Л-	ПС 30.21.3,0-6.Л-	ПС 30.21.3,5-6.Л-
ИЗДЕЛИЯ АРМАТУРНЫЕ																				
АРМАТУРА КЛАССА																				
А-I ГОСТ 5781-82																				
Ф10	1.302	1.302	1.302	1.302	1.302	–	–	–	–	–	–	–	–	–	–	–	–	–	–	–
ИТОГО КЛАССА А-I	1.302	1.302	1.302	1.302	1.302	–	–	–	–	–	–	–	–	–	–	–	–	–	–	–
АС-П ГОСТ 5781-82																				
Ф10	–	–	–	–	–	1.302	1.302	1.302	1.302	–	–	–	1.302	–	–	–	–	–	–	–
Ф12	–	–	–	–	–	–	–	–	–	2.136	2.136	2.136	–	2.136	2.136	2.136	–	2.136	2.136	–
Ф14	–	–	–	–	–	–	–	–	–	–	–	–	–	–	–	–	3.400	–	–	3.400
ИТОГО КЛАССА АС-П	–	–	–	–	–	1.302	1.302	1.302	1.302	2.136	2.136	2.136	1.302	2.136	2.136	2.136	3.400	2.136	2.136	3.400
А-III ГОСТ 5781-82																				
Ф6	5.256	5.256	5.256	6.570	6.570	6.570	6.570	6.570	7.884	7.884	–	–	9.198	9.198	9.198	–	–	10.51	10.51	–
Ф8	0.241	0.280	0.320	0.241	0.280	0.320	0.280	0.320	0.280	0.107	14.12	14.12	0.241	0.107	0.107	16.46	16.35	0.107	0.107	18.69
Ф10	–	–	–	–	–	–	–	–	–	0.333	0.395	0.456	–	0.271	0.333	0.395	0.789	0.271	0.333	0.728
ИТОГО КЛАССА А-III	5.497	5.536	5.575	6.811	6.850	6.889	6.850	6.889	8.164	8.323	14.52	14.58	9.438	9.576	9.637	16.85	17.14	10.89	10.95	19.42
ВР-I ГОСТ 6727-80																				
Ф4	1.010	1.148	1.409	1.163	1.346	1.652	1.346	1.652	1.544	1.895	2.246	2.264	1.469	1.742	2.138	2.534	2.597	1.940	2.381	2.822
Ф5	1.890	1.890	1.890	2.558	2.558	2.558	2.780	2.780	2.015	2.015	2.015	2.015	2.432	2.432	2.432	2.432	2.432	2.849	2.849	2.849
ИТОГО КЛАССА ВР-I	2.900	3.039	3.300	3.720	3.904	4.210	4.126	4.432	3.560	3.911	4.262	4.280	3.901	4.175	4.571	4.967	5.030	4.790	5.231	5.672
ВСЕГО ИЗДЕЛИЙ АРМАТУРНЫХ	9.699	9.877	10.18	11.83	12.06	12.40	12.28	12.62	13.03	14.37	20.91	20.99	14.64	15.89	16.34	23.96	25.57	17.82	18.32	28.49
ОБЩИЙ РАСХОД	9.699	9.877	10.18	11.83	12.06	12.40	12.28	12.62	13.03	14.37	20.91	20.99	14.64	15.89	16.34	23.96	25.57	17.82	18.32	28.49

НАИМЕНОВАНИЕ	КОЛИЧЕСТВО НА МАРКУ																			
	ПС 30.21.4,0-6.Л-	ПС 30.15.2,5-6.Я-	ПС 30.15.3,0-6.Я-	ПС 30.18.2,0-6.Я-	ПС 30.18.2,5-6.Я-	ПС 30.18.3,0-6.Я-	ПС 60.6.2,5-6.Л-	ПС 60.6.3,0-6.Л-	ПС 60.6.3,5-6.Л-	ПС 60.6.4,0-4.Л-	ПС 60.6.4,0-6.Л-	ПС 60.9.2,0-2.Л-	ПС 60.9.2,0-4.Л-	ПС 60.9.2,0-6.Л-	ПС 60.9.2,5-2.Л-	ПС 60.9.2,5-4.Л-	ПС 60.9.2,5-6.Л-	ПС 60.9.3,0-6.Л-	ПС 60.9.3,5-6.Л-	ПС 60.9.4,0-6.Л-
ИЗДЕЛИЯ АРМАТУРНЫЕ																				
АРМАТУРА КЛАССА																				
А-I ГОСТ 5781-82																				
Ф10	-	-	-	-	-	-	1.302	-	-	-	-	-	-	-	-	-	-	-	-	-
ИТОГО КЛАССА А-I	-	-	-	-	-	-	1.302	-	-	-	-	-	-	-	-	-	-	-	-	-
АС-II ГОСТ 5781-82																				
Ф10	-	1.302	-	1.302	-	-	-	1.302	-	-	-	1.302	1.302	1.302	-	-	-	-	-	-
Ф12	-	-	2.136	-	2.136	2.136	-	-	2.136	2.136	2.136	-	-	-	2.136	2.136	2.136	2.136	2.136	-
Ф14	3.400	-	-	-	-	-	-	-	-	-	-	-	-	-	-	-	-	-	-	3.400
ИТОГО КЛАССА АС-II	3.400	1.302	2.136	1.302	2.136	2.136	-	1.302	2.136	2.136	2.136	1.302	1.302	1.302	2.136	2.136	2.136	2.136	2.136	3.400
А-III ГОСТ 5781-82																				
Ф6	-	7.884	7.884	9.198	9.198	9.198	-	-	-	-	-	10.58	-	-	10.58	-	-	-	-	-
Ф8	18.69	0.280	0.107	0.241	0.107	0.107	0.280	0.320	0.107	0.107	0.107	0.241	0.241	0.241	0.107	18.92	0.107	0.107	0.107	-
Ф10	0.789	-	0.333	-	0.271	0.333	22.05	22.05	22.44	22.50	0.456	-	29.40	-	0.271	0.271	29.67	29.73	29.79	30.19
Ф12	-	-	-	-	-	-	-	-	-	-	31.75	-	-	42.33	-	-	-	-	-	-
ИТОГО КЛАССА А-III	19.48	8.164	8.323	9.438	9.576	9.637	22.33	22.37	22.55	22.61	32.31	10.82	29.64	42.57	10.96	19.19	29.77	29.84	29.90	30.19
ВР-I ГОСТ 6727-80																				
Ф4	2.930	1.544	1.895	1.469	1.742	2.138	1.940	2.381	2.822	2.664	2.664	2.111	2.111	2.111	2.336	2.336	2.336	2.867	3.398	3.330
Ф5	2.849	2.015	2.015	2.432	2.432	2.432	2.752	2.752	2.752	2.752	2.752	3.308	3.308	3.308	3.308	3.308	3.308	3.308	3.308	3.308
ИТОГО КЛАССА ВР-I	5.780	3.560	3.911	3.901	4.175	4.571	4.693	5.134	5.575	5.416	5.416	5.420	5.420	5.420	5.645	5.645	5.645	6.176	6.707	6.638
ВСЕГО ИЗДЕЛИЙ АРМАТУРНЫХ	28.66	13.03	14.37	14.64	15.89	16.34	28.32	28.80	30.26	30.16	39.86	17.55	36.36	49.29	18.74	26.97	37.55	38.15	38.74	40.22
ОБЩИЙ РАСХОД	28.66	13.03	14.37	14.64	15.89	16.34	28.32	28.80	30.26	30.16	39.86	17.55	36.36	49.29	18.74	26.97	37.55	38.15	38.74	40.22

19944-03 20

НАИМЕНОВАНИЕ	КОЛИЧЕСТВО НА МАРКУ																			
	ПС 60.6.2,5-6.Я-	ПС 60.6.3,0-6.Я-	ПС 60.9.2,0-2.Я-	ПС 60.9.2,0-4.Я-	ПС 60.9.2,0-6.Я-	ПС 60.9.2,5-2.Я-	ПС 60.9.2,5-4.Я-	ПС 60.9.2,5-6.Я-	ПС 60.9.3,0-6.Я-	ПС 60.12.2,0-2.Л-	ПС 60.12.2,0-4.Л-	ПС 60.12.2,0-6.Л-	ПС 60.12.2,5-3.Л-	ПС 60.12.2,5-5.Л-	ПС 60.12.2,5-6.Л-	ПС 60.12.3,0-3.Л-	ПС 60.12.3,0-6.Л-	ПС 60.12.3,5-6.Л-	ПС 60.12.4,0-6.Л-	ПС 60.13.2,5-2.Л-
ИЗДЕЛИЯ АРМАТУРНЫЕ																				
АРМАТУРА КЛАССА																				
А-I ГОСТ 5781-82																				
Ф10	1.302	-	-	-	-	-	-	-	-	-	-	-	-	-	-	-	-	-	-	-
ИТОГО КЛАССА А-I	1.302	-	-	-	-	-	-	-	-	-	-	-	-	-	-	-	-	-	-	-
АС-II ГОСТ 5781-82																				
Ф10	-	1.302	1.302	1.302	1.302	-	-	-	-	-	-	-	-	-	-	-	-	-	-	-
Ф12	-	-	-	-	-	2.136	2.136	2.136	2.136	2.136	2.136	2.136	2.136	2.136	2.136	-	-	-	-	2.136
Ф14	-	-	-	-	-	-	-	-	-	-	-	-	-	-	-	3.400	3.400	3.400	-	-
Ф16	-	-	-	-	-	-	-	-	-	-	-	-	-	-	-	-	-	-	4.880	-
ИТОГО КЛАССА АС-II	-	1.302	1.302	1.302	1.302	2.136	2.136	2.136	2.136	2.136	2.136	2.136	2.136	2.136	2.136	3.400	3.400	3.400	4.880	2.136
А-III ГОСТ 5781-82																				
Ф6	-	-	10.58	-	-	10.58	-	-	-	13.23	-	-	13.23	-	-	13.23	-	-	-	13.23
Ф8	0.280	0.320	0.241	0.241	0.241	0.107	18.92	0.107	0.107	0.107	0.107	0.107	0.107	23.62	0.107	-	23.52	23.52	23.52	0.107
Ф10	22.05	22.05	-	29.40	-	0.271	0.271	29.67	29.73	0.210	36.96	0.210	0.271	0.271	37.02	0.666	0.666	0.728	0.456	0.271
Ф12	-	-	-	-	42.33	-	-	-	-	-	-	52.91	-	-	-	-	-	-	0.533	-
ИТОГО КЛАССА А-III	22.33	22.37	10.82	29.64	42.57	10.96	19.19	29.77	29.84	13.54	37.06	53.23	13.61	23.90	37.12	13.89	24.18	24.24	24.51	13.61
ВР-I ГОСТ 6727-80																				
Ф4	1.940	2.381	2.111	2.111	2.111	2.336	2.336	2.336	2.867	2.417	2.417	2.417	2.732	2.732	2.732	3.353	3.353	3.974	3.996	2.732
Ф5	2.752	2.752	3.308	3.308	3.308	3.308	3.308	3.308	3.308	3.836	3.836	3.836	3.836	3.836	3.836	3.836	3.836	3.836	3.836	4.170
ИТОГО КЛАССА ВР-I	4.693	5.134	5.420	5.420	5.420	5.645	5.645	5.645	6.176	6.254	6.254	6.254	6.569	6.569	6.569	7.190	7.190	7.811	7.832	6.902
ВСЕГО ИЗДЕЛИЙ АРМАТУРНЫХ	28.32	28.80	17.55	36.36	49.29	18.74	26.97	37.55	38.15	21.93	45.45	61.62	22.31	32.60	45.83	24.48	34.77	35.46	37.22	22.64
ОБЩИЙ РАСХОД	28.32	28.80	17.55	36.36	49.29	18.74	26.97	37.55	38.15	21.93	45.45	61.62	22.31	32.60	45.83	24.48	34.77	35.46	37.22	22.64

НАИМЕНОВАНИЕ	КОЛИЧЕСТВО НА МАРКУ																			
	ПС 60.13.2,5-5.Л-	ПС 60.13.2,5-6.Л-	ПС 60.13.3,0-3.Л-	ПС 60.13.3,0-6.Л-	ПС 60.13.3,5-6.Л-	ПС 60.13.4,0-6.Л-	ПС 60.12.2,0-2.Я-	ПС 60.12.2,0-4.Я-	ПС 60.12.2,0-6.Я-	ПС 60.12.2,5-3.Я-	ПС 60.12.2,5-5.Я-	ПС 60.12.2,5-6.Я-	ПС 60.12.3,0-3.Я-	ПС 60.12.3,0-6.Я-	ПС 60.13.2,5-2.Я-	ПС 60.13.2,5-5.Я-	ПС 60.13.2,5-6.Я-	ПС 60.13.3,0-3.Я-	ПС 60.13.3,0-6.Я-	ПС 60.15.2,0-2.Л-
ИЗДЕЛИЯ АРМАТУРНЫЕ																				
АРМАТУРА КЛАССА																				
АС-II ГОСТ 5781-82																				
Ф12	2.136	2.136	–	–	–	–	2.136	2.136	2.136	2.136	2.136	2.136	–	–	2.136	2.136	2.136	–	–	2.136
Ф14	–	–	3.400	3.400	3.400	–	–	–	–	–	–	–	3.400	3.400	–	–	–	3.400	3.400	–
Ф16	–	–	–	–	–	4.880	–	–	–	–	–	–	–	–	–	–	–	–	–	–
ИТОГО КЛАССА АС-II	2.136	2.136	3.400	3.400	3.400	4.880	2.136	2.136	2.136	2.136	2.136	2.136	3.400	3.400	2.136	2.136	2.136	3.400	3.400	2.136
А-III ГОСТ 5781-82																				
Ф6	–	–	13.23	–	–	–	13.23	–	–	13.23	–	–	13.23	–	13.23	–	–	13.23	–	15.87
Ф8	23.62	0.107	–	23.52	23.52	23.52	0.107	0.107	0.107	0.107	23.62	0.107	–	23.52	0.107	23.62	0.107	–	23.52	0.107
Ф10	0.271	37.02	0.666	0.666	0.728	0.456	0.210	36.96	0.210	0.271	0.271	37.02	0.666	0.666	0.271	0.271	37.02	0.666	0.666	0.210
Ф12	–	–	–	–	–	0.533	–	–	52.91	–	–	–	–	–	–	–	–	–	–	–
ИТОГО КЛАССА А-III	23.90	37.12	13.89	24.18	24.24	24.51	13.54	37.06	53.23	13.61	23.90	37.12	13.89	24.18	13.61	23.90	37.12	13.89	24.18	16.19
ВР-I ГОСТ 6727-80																				
Ф4	2.732	2.732	3.353	3.353	3.974	3.996	2.417	2.417	2.417	2.732	2.732	2.732	3.353	3.353	2.732	2.732	2.732	3.353	3.353	2.723
Ф5	4.170	4.170	4.170	4.170	4.170	4.170	3.836	3.836	3.836	3.836	3.836	3.836	3.836	3.836	4.170	4.170	4.170	4.170	4.170	4.031
ИТОГО КЛАССА ВР-I	6.902	6.902	7.523	7.523	8.144	8.166	6.254	6.254	6.254	6.569	6.569	6.569	7.190	7.190	6.902	6.902	6.902	7.523	7.523	6.754
ВСЕГО ИЗДЕЛИЙ АРМАТУРНЫХ	32.93	46.16	24.82	35.11	35.79	37.55	21.93	45.45	61.62	22.31	32.60	45.83	24.48	34.77	22.64	32.93	46.16	24.82	35.11	25.08
ОБЩИЙ РАСХОД	32.93	46.16	24.82	35.11	35.79	37.55	21.93	45.45	61.62	22.31	32.60	45.83	24.48	34.77	22.64	32.93	46.16	24.82	35.11	25.08

19944-03

ФОРМАТ А3

НАИМЕНОВАНИЕ	КОЛИЧЕСТВО НА МАРКУ																			
	ПС 60 .15.2 ,0-3. Л-	ПС 60 .15.2 ,0-4. Л-	ПС 60 .15.2 ,0-6. Л-	ПС 60 .15.2 ,5-2. Л-	ПС 60 .15.2 ,5-5. Л-	ПС 60 .15.2 ,5-6. Л-	ПС 60 .15.3 ,0-3. Л-	ПС 60 .15.3 ,0-6. Л-	ПС 60 .15.3 ,5-6. Л-	ПС 60 .15.4 ,0-6. Л-	ПС 60 .15.2 ,0-2. Я-	ПС 60 .15.2 ,0-3. Я-	ПС 60 .15.2 ,0-4. Я-	ПС 60 .15.2 ,0-5. Я-	ПС 60 .15.2 ,0-6. Я-	ПС 60 .15.2 ,5-2. Я-	ПС 60 .15.2 ,5-5. Я-	ПС 60 .15.2 ,5-6. Я-	ПС 60 .15.3 ,0-3. Я-	ПС 60 .15.3 ,0-6. Я-
ИЗДЕЛИЯ АРМАТУРНЫЕ																				
АРМАТУРА КЛАССА АС-П ГОСТ 5781-82																				
Ф12	2.136	2.136	2.136	-	-	-	-	-	-	-	2.136	2.136	2.136	2.136	2.136	-	-	-	-	-
Ф14	-	-	-	3.400	3.400	3.400	-	-	-	-	-	-	-	-	-	3.400	3.400	3.400	-	-
Ф16	-	-	-	-	-	-	4.880	4.880	4.880	-	-	-	-	-	-	-	-	-	4.880	4.880
Ф18	-	-	-	-	-	-	-	-	-	6.740	-	-	-	-	-	-	-	-	-	-
ИТОГО КЛАССА АС-П	2.136	2.136	2.136	3.400	3.400	3.400	4.880	4.880	4.880	6.740	2.136	2.136	2.136	2.136	2.136	3.400	3.400	3.400	4.880	4.880
А-Ш ГОСТ 5781-82																				
Ф6	-	-	-	15.87	-	-	15.87	-	-	-	15.87	-	-	-	-	15.87	-	-	15.87	-
Ф8	28.33	0.107	0.107	-	28.22	-	-	28.22	28.22	28.22	0.107	28.33	0.107	0.107	0.107	-	28.22	-	-	28.22
Ф10	0.210	44.30	0.210	0.604	0.604	44.70	0.333	0.333	0.395	-	0.210	0.210	44.30	0.210	0.210	0.604	0.604	44.70	0.333	0.333
Ф12	-	-	-	-	-	-	0.533	0.533	0.533	1.190	-	-	-	63.50	-	-	-	-	0.533	0.533
Ф14	-	-	86.43	-	-	-	-	-	-	-	-	-	-	-	86.43	-	-	-	-	-
ИТОГО КЛАССА А-Ш	28.54	44.41	86.74	16.48	28.82	44.70	16.74	29.09	29.15	29.41	16.19	28.54	44.41	63.81	86.74	16.48	28.82	44.70	16.74	29.09
ВР-I ГОСТ 6727-80																				
Ф4	2.723	2.723	2.723	3.128	3.128	3.128	3.839	3.839	4.550	4.662	2.723	2.723	2.723	2.723	2.723	3.128	3.128	3.128	3.839	3.839
Ф5	4.031	4.031	4.031	4.031	4.031	4.031	4.031	4.031	4.031	4.031	4.031	4.031	4.031	4.031	4.031	4.031	4.031	4.031	4.031	4.031
ИТОГО КЛАССА ВР-I	6.754	6.754	6.754	7.159	7.159	7.159	7.870	7.870	8.581	8.693	6.754	6.754	6.754	6.754	6.754	7.159	7.159	7.159	7.870	7.870
ВСЕГО ИЗДЕЛИЙ АРМАТУРНЫХ	37.43	53.30	95.63	27.04	39.38	55.26	29.49	41.84	42.61	44.84	25.08	37.43	53.30	72.70	95.63	27.04	39.38	55.26	29.49	41.84
ОБЩИЙ РАСХОД	37.43	53.30	95.63	27.04	39.38	55.26	29.49	41.84	42.61	44.84	25.08	37.43	53.30	72.70	95.63	27.04	39.38	55.26	29.49	41.84

СКАЛА Векал

ОПЕРАТОР ТЛП КОРТ

ЭПВЦ КиевЗНИИЭП

ИНВ.№ ПОДЛ | ПОДПИСЬ И ДАТА | ВЗАМ. ИНВ.№

НАИМЕНОВАНИЕ	КОЛИЧЕСТВО НА МАРКУ																			
	ПС 60.18.2,0-1. Л-	ПС 60.18.2,0-3. Л-	ПС 60.18.2,0-4. Л-	ПС 60.18.2,0-5. Л-	ПС 60.18.2,0-6. Л-	ПС 60.18.2,5-2. Л-	ПС 60.18.2,5-4. Л-	ПС 60.18.2,5-6. Л-	ПС 60.18.3,0-2. Л-	ПС 60.18.3,0-6. Л-	ПС 60.18.3,5-6. Л-	ПС 60.18.4,0-6. Л-	ПС 60.21.2,5-1. Л-	ПС 60.21.2,5-4. Л-	ПС 60.21.2,5-6. Л-	ПС 60.21.3,0-2. Л-	ПС 60.21.3,0-5. Л-	ПС 60.21.3,0-6. Л-	ПС 60.21.3,5-6. Л-	ПС 60.21.4,0-6. Л-
ИЗДЕЛИЯ АРМАТУРНЫЕ																				
АРМАТУРА КЛАССА																				
АС-П ГОСТ 5781-82																				
Ф14	3.400	3.400	3.400	3.400	3.400	–	–	–	–	–	–	–	–	–	–	–	–	–	–	–
Ф16	–	–	–	–	–	4.880	4.880	4.880	4.880	4.880	–	–	4.880	4.880	4.880	–	–	–	–	–
Ф18	–	–	–	–	–	–	–	–	–	–	6.740	–	–	–	–	6.740	6.740	6.740	–	–
Ф20	–	–	–	–	–	–	–	–	–	–	–	9.682	–	–	–	–	–	–	9.682	9.682
ИТОГО КЛАССА АС-П	3.400	3.400	3.400	3.400	3.400	4.880	4.880	4.880	4.880	4.880	6.740	9.682	4.880	4.880	4.880	6.740	6.740	6.740	9.682	9.682
А-Ш ГОСТ 5781-82																				
Ф6	18.52	–	–	–	–	18.52	–	–	18.52	–	–	–	21.17	–	–	21.17	–	–	–	–
Ф8	–	32.92	–	–	–	–	32.92	–	–	32.92	32.92	32.92	–	37.63	–	–	37.63	–	37.63	37.63
Ф10	0.543	0.543	51.99	0.543	0.543	0.271	0.271	51.72	0.333	0.333	–	–	0.271	0.271	59.06	–	–	58.79	–	–
Ф12	–	–	–	74.08	–	0.533	0.533	0.533	0.533	0.533	1.101	0.657	0.533	0.533	0.533	1.012	1.012	1.012	0.568	0.657
Ф14	–	–	–	–	100.8	–	–	–	–	–	–	0.967	–	–	–	–	–	–	0.967	0.967
ИТОГО КЛАССА А-Ш	19.06	33.47	51.99	74.62	101.4	19.32	33.73	52.25	19.39	33.79	34.02	34.55	21.97	38.43	59.60	22.18	38.64	59.81	39.16	39.25
ВР-I ГОСТ 6727-80																				
Ф4	3.029	3.029	3.029	3.029	3.029	3.524	3.524	3.524	4.325	4.325	5.126	5.328	3.920	3.920	3.920	4.811	4.811	4.811	5.702	5.994
Ф5	4.865	4.865	4.865	4.865	4.865	4.865	4.865	4.865	4.865	4.865	4.865	4.865	5.699	5.699	5.699	5.699	5.699	5.699	5.699	5.699
ИТОГО КЛАССА ВР-I	7.894	7.894	7.894	7.894	7.894	8.389	8.389	8.389	9.190	9.190	9.991	10.19	9.619	9.619	9.619	10.51	10.51	10.51	11.40	11.69
ВСЕГО ИЗДЕЛИЙ АРМАТУРНЫХ	30.36	44.76	63.28	85.92	112.7	32.59	47.00	65.52	33.46	47.86	50.76	54.42	36.47	52.93	74.10	39.43	55.89	77.06	60.25	60.63
ОБЩИЙ РАСХОД	30.36	44.76	63.28	85.92	112.7	32.59	47.00	65.52	33.46	47.86	50.76	54.42	36.47	52.93	74.10	39.43	55.89	77.06	60.25	60.63

НАИМЕНОВАНИЕ	КОЛИЧЕСТВО НА МАРКУ																			
	ПС 60.18.2,0-1.Я-	ПС 60.18.2,0-3.Я-	ПС 60.18.2,0-4.Я-	ПС 60.18.2,0-5.Я-	ПС 60.18.2,0-6.Я-	ПС 60.18.2,5-2.Я-	ПС 60.18.2,5-4.Я-	ПС 60.18.2,5-6.Я-	ПС 60.18.3,0-2.Я-	ПС 60.18.3,0-6.Я-	ПС 72.9.2,5-4.Л-	ПС 72.9.2,5-5.Л-	ПС 72.9.2,5-6.Л-	ПС 72.9.3,0-5.Л-	ПС 72.9.3,0-6.Л-	ПС 72.9.3,5-6.Л-	ПС 72.9.4,0-6.Л-	ПС 72.12.2,5-3.Л-	ПС 72.12.2,5-4.Л-	ПС 72.12.2,5-5.Л-
ИЗДЕЛИЯ АРМАТУРНЫЕ																				
АРМАТУРА КЛАССА																				
АС-П ГОСТ 5781-82																				
Ф12	-	-	-	-	-	-	-	-	-	-	2.136	2.136	2.136	2.136	2.136	-	-	-	-	-
Ф14	3.400	3.400	3.400	3.400	3.400	-	-	-	-	-	-	-	-	-	-	3.400	3.400	3.400	3.400	3.400
Ф16	-	-	-	-	-	4.880	4.880	4.880	4.880	4.880	-	-	-	-	-	-	-	-	-	-
ИТОГО КЛАССА АС-П	3.400	3.400	3.400	3.400	3.400	4.880	4.880	4.880	4.880	4.880	2.136	2.136	2.136	2.136	2.136	3.400	3.400	3.400	3.400	3.400
А-III ГОСТ 5781-82																				
Ф6	18.52	-	-	-	-	18.52	-	-	18.52	-	-	-	-	-	-	-	-	-	-	-
Ф8	-	32.92	-	-	-	-	32.92	-	-	32.92	0.107	0.107	0.107	0.107	0.107	-	-	28.25	-	-
Ф10	0.543	0.543	51.99	0.543	0.543	0.271	0.271	51.72	0.333	0.333	35.59	0.271	0.271	35.65	0.333	0.728	0.789	0.604	44.75	0.604
Ф12	-	-	-	74.08	-	0.533	0.533	0.533	0.533	0.533	-	50.85	-	-	50.85	50.85	50.85	-	-	63.57
Ф14	-	-	-	-	100.8	-	-	-	-	-	-	-	69.22	-	-	-	-	-	-	-
ИТОГО КЛАССА А-III	19.06	33.47	51.99	74.62	101.4	19.32	33.73	52.25	19.39	33.79	35.69	51.23	69.60	35.75	51.29	51.58	51.64	28.86	44.75	64.17
ВР-I ГОСТ 6727-80																				
Ф4	3.029	3.029	3.029	3.029	3.029	3.524	3.524	3.524	4.325	4.325	2.812	2.812	2.812	3.451	3.451	4.090	3.996	3.287	3.287	3.287
Ф5	4.865	4.865	4.865	4.865	4.865	4.865	4.865	4.865	4.865	4.865	4.253	4.253	4.253	4.253	4.253	4.253	4.253	4.476	4.476	4.476
ИТОГО КЛАССА ВР-I	7.894	7.894	7.894	7.894	7.894	8.389	8.389	8.389	9.190	9.190	7.065	7.065	7.065	7.704	7.704	8.343	8.249	7.763	7.763	7.763
ВСЕГО ИЗДЕЛИЙ АРМАТУРНЫХ	30.36	44.76	63.28	85.92	112.7	32.59	47.00	65.52	33.46	47.86	44.89	60.43	78.80	45.59	61.13	63.32	63.29	40.02	55.91	75.33
ОБЩИЙ РАСХОД	30.36	44.76	63.28	85.92	112.7	32.59	47.00	65.52	33.46	47.86	44.89	60.43	78.80	45.59	61.13	63.32	63.29	40.02	55.91	75.33

ЭПВЦ КиевЗНИИЭП
ОПЕРАТОР ТЛП КОРТ
СКАЛА Весна
ВЗАМ. ИНВ.№
ПОДПИСЬ И ДАТА
ИНВ.№ ПОДЛ

НАИМЕНОВАНИЕ	КОЛИЧЕСТВО НА МАРКУ																			
	ПС 72.12.2,5-6. Л-	ПС 72.12.3,0-4. Л-	ПС 72.12.3,0-6. Л-	ПС 72.12.3,5-4. Л-	ПС 72.12.3,5-6. Л-	ПС 72.12.4,0-4. Л-	ПС 72.12.4,0-6. Л-	ПС 72.13.2,5-1. Л-	ПС 72.13.2,5-3. Л-	ПС 72.13.2,5-4. Л-	ПС 72.13.2,5-5. Л-	ПС 72.13.2,5-6. Л-	ПС 72.13.3,0-4. Л-	ПС 72.13.3,0-5. Л-	ПС 72.13.3,0-6. Л-	ПС 72.13.3,5-5. Л-	ПС 72.13.3,5-6. Л-	ПС 72.13.4,0-5. Л-	ПС 72.13.4,0-6. Л-	ПС 72.15.2,5-2. Л-
ИЗДЕЛИЯ АРМАТУРНЫЕ																				
АРМАТУРА КЛАССА																				
АС-II ГОСТ 5781-82																				
Ф14	3.400	3.400	3.400	–	–	–	–	3.400	3.400	3.400	3.400	3.400	–	–	–	–	–	–	–	–
Ф16	–	–	–	4.880	4.880	–	–	–	–	–	–	–	4.880	4.880	4.880	4.880	4.880	–	–	4.880
Ф18	–	–	–	–	–	6.740	6.740	–	–	–	–	–	–	–	–	–	–	6.740	6.740	–
ИТОГО КЛАССА АС-II	3.400	3.400	3.400	4.880	4.880	6.740	6.740	3.400	3.400	3.400	3.400	3.400	4.880	4.880	4.880	4.880	4.880	6.740	6.740	4.880
А-III ГОСТ 5781-82																				
Ф6	–	–	–	–	–	–	–	15.89	–	–	–	–	–	–	–	–	–	–	–	19.07
Ф8	–	28.25	–	28.25	–	28.25	–	–	28.25	–	–	–	28.25	–	–	28.25	–	28.25	–	–
Ф10	0.604	0.666	44.81	0.395	44.54	–	44.14	0.604	0.604	44.75	0.604	0.604	0.333	44.48	0.333	0.395	44.54	–	44.14	0.271
Ф12	–	–	–	0.533	0.533	1.190	1.190	–	–	–	63.57	–	0.533	0.533	64.10	0.533	0.533	1.190	1.190	0.533
Ф14	86.52	–	–	–	–	–	–	–	–	–	–	86.52	–	–	–	–	–	–	–	–
ИТОГО КЛАССА А-III	87.13	28.92	44.81	29.18	45.07	29.44	45.33	16.50	28.86	44.75	64.17	87.13	29.12	45.01	64.43	29.18	45.07	29.44	45.33	19.87
ВР-I ГОСТ 6727-80																				
Ф4	3.287	4.034	4.034	4.781	4.781	4.795	4.795	3.287	3.287	3.287	3.287	3.287	4.034	4.034	4.034	4.781	4.781	4.795	4.795	3.762
Ф5	4.476	4.476	4.476	4.476	4.476	4.476	4.476	4.865	4.865	4.865	4.865	4.865	4.865	4.865	4.865	4.865	4.865	4.865	4.865	4.837
ИТОГО КЛАССА ВР-I	7.763	8.510	8.510	9.257	9.257	9.271	9.271	8.152	8.152	8.152	8.152	8.152	8.899	8.899	8.899	9.646	9.646	9.660	9.660	8.599
ВСЕГО ИЗДЕЛИЙ АРМАТУРНЫХ	98.29	40.83	56.72	43.32	59.21	45.45	61.34	28.05	40.41	56.30	75.72	98.68	42.90	58.79	78.21	43.71	59.60	45.84	61.73	33.35
ОБЩИЙ РАСХОД	98.29	40.83	56.72	43.32	59.21	45.45	61.34	28.05	40.41	56.30	75.72	98.68	42.90	58.79	78.21	43.71	59.60	45.84	61.73	33.35

НАИМЕНОВАНИЕ	КОЛИЧЕСТВО НА МАРКУ																			
	ПС 72.15.2,5-3.Л-	ПС 72.15.2,5-4.Л-	ПС 72.15.2,5-5.Л-	ПС 72.15.2,5-6.Л-	ПС 72.15.3,0-2.Л-	ПС 72.15.3,0-4.Л-	ПС 72.15.3,0-5.Л-	ПС 72.15.3,0-6.Л-	ПС 72.15.3,5-5.Л-	ПС 72.15.3,5-6.Л-	ПС 72.15.4,0-6.Л-	ПС 72.18.2,5-1.Л-	ПС 72.18.2,5-3.Л-	ПС 72.18.2,5-4.Л-	ПС 72.18.2,5-5.Л-	ПС 72.18.2,5-6.Л-	ПС 72.18.3,0-2.Л-	ПС 72.18.3,0-4.Л-	ПС 72.18.3,0-5.Л-	ПС 72.18.3,0-6.Л-
ИЗДЕЛИЯ АРМАТУРНЫЕ																				
АРМАТУРА КЛАССА																				
АС-П ГОСТ 5781-82																				
Ф16	4.880	4.880	4.880	4.880	4.880	4.880	4.880	4.880	–	–	–	4.880	4.880	4.880	4.880	4.880	–	–	–	–
Ф18	–	–	–	–	–	–	–	–	6.740	6.740	–	–	–	–	–	–	6.740	6.740	6.740	6.740
Ф20	–	–	–	–	–	–	–	–	–	–	9.682	–	–	–	–	–	–	–	–	–
ИТОГО КЛАССА АС-П	4.880	4.880	4.880	4.880	4.880	4.880	4.880	4.880	6.740	6.740	9.682	4.880	4.880	4.880	4.880	4.880	6.740	6.740	6.740	6.740
А-Ш ГОСТ 5781-82																				
Ф6	–	–	–	–	19.07	–	–	–	–	–	–	22.25	–	–	–	–	22.25	–	–	–
Ф8	33.90	–	–	–	–	33.90	–	–	33.90	–	33.90	–	39.55	–	–	–	–	39.55	–	–
Ф10	0.271	53.24	0.271	0.271	0.333	0.333	53.31	0.333	–	52.97	–	0.271	0.271	62.07	0.271	0.271	–	–	61.80	–
Ф12	0.533	0.533	76.81	0.533	0.533	0.533	0.533	76.81	1.101	1.101	0.657	0.533	0.533	0.533	89.53	0.533	1.012	1.012	1.012	90.01
Ф14	–	–	–	103.8	–	–	–	–	–	–	0.967	–	–	–	–	121.1	–	–	–	–
ИТОГО КЛАССА А-Ш	34.71	53.78	77.08	104.6	19.94	34.77	53.84	77.15	35.00	54.07	35.53	23.05	40.36	62.61	89.80	121.9	23.26	40.57	62.81	90.01
ВР-I ГОСТ 6727-80																				
Ф4	3.762	3.762	3.762	3.762	4.617	4.617	4.617	4.617	5.472	5.472	5.594	4.237	4.237	4.237	4.237	4.237	5.200	5.200	5.200	5.200
Ф5	4.837	4.837	4.837	4.837	4.837	4.837	4.837	4.837	4.837	4.837	4.837	5.838	5.838	5.838	5.838	5.838	5.838	5.838	5.838	5.838
ИТОГО КЛАССА ВР-I	8.599	8.599	8.599	8.599	9.454	9.454	9.454	9.454	10.31	10.31	10.43	10.08	10.08	10.08	10.08	10.08	11.04	11.04	11.04	11.04
ВСЕГО ИЗДЕЛИЙ АРМАТУРНЫХ	48.19	67.26	90.56	118.1	34.27	49.10	68.17	91.48	52.05	71.12	55.64	38.01	55.31	77.56	104.8	136.9	41.04	58.34	80.59	107.8
ОБЩИЙ РАСХОД	48.19	67.26	90.56	118.1	34.27	49.10	68.17	91.48	52.05	71.12	55.64	38.01	55.31	77.56	104.8	136.9	41.04	58.34	80.59	107.8

СКАЛА Весы

ОПЕРАТОР ТЛП КОРТ

ЭПВЦ КиевЗНИИЭП

ВЗАМ. ИНВ.№

ПОДПИСЬ И ДАТА

ИНВ.№ ПОДЛ.

НАИМЕНОВАНИЕ	КОЛИЧЕСТВО НА МАРКУ																			
	ПС 72.18.3,5-5.Л-	ПС 72.18.3,5-6.Л-	ПС 72.18.4,0-6.Л-	ПС 72.21.2,5-1.Л-	ПС 72.21.2,5-3.Л-	ПС 72.21.2,5-4.Л-	ПС 72.21.2,5-5.Л-	ПС 72.21.2,5-6.Л-	ПС 72.21.3,0-2.Л-	ПС 72.21.3,0-4.Л-	ПС 72.21.3,0-5.Л-	ПС 72.21.3,0-6.Л-	ПС 72.21.3,5-4.Л-	ПС 72.21.3,5-6.Л-	ПС 72.21.4,0-5.Л-	ПС 72.21.4,0-6.Л-	ПС 90.12.2,5-2.Л-	ПС 90.12.2,5-3.Л-	ПС 90.12.2,5-4.Л-	ПС 90.12.2,5-5.Л-
ИЗДЕЛИЯ АРМАТУРНЫЕ																				
АРМАТУРА КЛАССА																				
АС-П ГОСТ 5781-82																				
Ф12	–	–	–	–	–	–	–	–	–	–	–	–	–	–	–	–	4.272	4.272	4.272	4.272
Ф18	–	–	–	6.740	6.740	6.740	6.740	6.740	–	–	–	–	–	–	–	–	–	–	–	–
Ф20	9.682	9.682	9.682	–	–	–	–	–	9.682	9.682	9.682	9.682	–	–	–	–	–	–	–	–
Ф22	–	–	–	–	–	–	–	–	–	–	–	–	12.52	12.52	12.52	12.52	–	–	–	–
ИТОГО КЛАССА АС-П	9.682	9.682	9.682	6.740	6.740	6.740	6.740	6.740	9.682	9.682	9.682	9.682	12.52	12.52	12.52	12.52	4.272	4.272	4.272	4.272
А-III ГОСТ 5781-82																				
Ф6	–	–	–	25.43	–	–	–	–	25.43	–	–	–	–	–	–	–	–	–	–	–
Ф8	39.55	–	39.55	–	45.20	–	–	–	–	45.20	–	–	45.20	–	45.20	–	0.213	0.213	0.213	0.213
Ф10	–	61.80	–	–	–	70.63	–	–	–	–	70.63	–	–	70.63	–	70.63	0.543	0.543	0.543	0.543
Ф12	0.568	0.568	0.657	0.923	0.923	0.923	102.6	0.923	0.479	0.479	0.479	102.2	0.568	0.568	0.657	0.657	79.55	–	–	–
Ф14	0.967	0.967	0.967	–	–	–	–	138.4	0.967	0.967	0.967	0.967	0.967	0.967	0.967	0.967	–	108.3	–	–
Ф16	–	–	–	–	–	–	–	–	–	–	–	–	–	–	–	–	–	–	141.4	–
Ф20	–	–	–	–	–	–	–	–	–	–	–	–	–	–	–	–	–	–	–	221.0
ИТОГО КЛАССА А-III	41.09	63.34	41.18	26.35	46.13	71.55	102.6	139.4	26.87	46.65	72.08	103.2	46.74	72.17	46.83	72.25	80.30	109.0	142.2	221.7
ВР-I ГОСТ 6727-80																				
Ф4	6.163	6.163	6.394	4.712	4.712	4.712	4.712	4.712	5.783	5.783	5.783	5.783	6.854	6.854	7.193	7.193	4.118	4.118	4.118	–
Ф5	5.838	5.838	5.838	6.839	6.839	6.839	6.839	6.839	6.839	6.839	6.839	6.839	6.839	6.839	6.839	6.839	5.435	5.435	5.435	11.80
ИТОГО КЛАССА ВР-I	12.00	12.00	12.23	11.55	11.55	11.55	11.55	11.55	12.62	12.62	12.62	12.62	13.69	13.69	14.03	14.03	9.553	9.553	9.553	11.80
ВСЕГО ИЗДЕЛИЙ АРМАТУРНЫХ	62.77	85.02	63.09	44.64	64.42	89.85	120.9	157.7	49.18	68.95	94.38	125.5	72.95	98.37	73.37	98.80	94.13	122.9	156.0	237.8
ОБЩИЙ РАСХОД	62.77	85.02	63.09	44.64	64.42	89.85	120.9	157.7	49.18	68.95	94.38	125.5	72.95	98.37	73.37	98.80	94.13	122.9	156.0	237.8

ЭПВЦ КиевЗНИИЭП | ОПЕРАТОР ТЛП КОРТ | СКАЛА Васса
ВЗАМ. ИНВ.№ | ПОДПИСЬ И ДАТА | ИНВ.№ ПОДЛ

НАИМЕНОВАНИЕ	КОЛИЧЕСТВО НА МАРКУ ПС 90.12.3,0-4.Л-	ПС 90.12.3,0-5.Л-	ПС 90.12.3,0-6.Л-	ПС 90.12.3,5-6.Л-	ПС 90.12.4,0-6.Л-	ПС 90.15.2,5-2.Л-	ПС 90.15.2,5-3.Л-	ПС 90.15.2,5-4.Л-	ПС 90.15.2,5-5.Л-	ПС 90.15.3,0-3.Л-	ПС 90.15.3,0-4.Л-	ПС 90.15.3,0-5.Л-	ПС 90.15.3,0-6.Л-	ПС 90.15.3,5-4.Л-	ПС 90.15.3,5-6.Л-	ПС 90.15.4,0-4.Л-	ПС 90.15.4,0-6.Л-	ПС 90.18.2,5-2.Л-	ПС 90.18.2,5-3.Л-	ПС 90.18.2,5-4.Л-
ИЗДЕЛИЯ АРМАТУРНЫЕ																				
АРМАТУРА КЛАССА																				
АС-П ГОСТ 5781-82																				
Ф14	6.800	6.800	–	6.800	–	6.800	6.800	6.800	6.800	6.800	6.800	6.800	6.800	–	–	–	–	–	–	–
Ф16	–	–	9.760	–	9.760	–	–	–	–	–	–	–	–	9.760	9.760	–	–	9.760	9.760	9.760
Ф18	–	–	–	–	–	–	–	–	–	–	–	–	–	–	–	13.48	13.48	–	–	–
ИТОГО КЛАССА АС-П	6.800	6.800	9.760	6.800	9.760	6.800	6.800	6.800	6.800	6.800	6.800	6.800	6.800	9.760	9.760	13.48	13.48	9.760	9.760	9.760
А-Ш ГОСТ 5781-82																				
Ф10	1.332	1.332	0.666	1.455	0.912	67.50	1.208	1.208	1.208	67.62	1.332	1.332	1.332	67.08	0.789	66.29	–	77.88	0.543	0.543
Ф12	79.55	–	1.065	–	1.065	–	–	–	–	–	95.46	–	–	1.065	96.52	2.379	97.84	1.065	1.065	1.065
Ф14	–	108.3	–	108.3	108.3	–	129.9	–	–	–	–	129.9	–	–	–	–	–	–	151.6	–
Ф16	–	–	141.4	–	–	–	–	169.7	–	–	–	–	169.7	–	–	–	–	–	–	–
Ф18	–	–	–	–	–	–	–	–	–	–	–	–	–	–	–	–	–	–	–	250.6
Ф20	–	–	–	–	–	–	–	–	265.2	–	–	–	–	–	–	–	–	–	–	–
ИТОГО КЛАССА А-Ш	80.88	109.6	143.2	109.7	110.3	67.50	131.1	170.9	266.4	67.62	96.79	131.3	171.0	68.14	97.31	68.67	97.84	78.95	153.2	252.2
ВР-I ГОСТ 6727-80																				
Ф4	5.054	5.054	5.054	5.990	5.994	4.712	4.712	4.712	–	5.783	5.783	5.783	5.783	6.854	6.854	6.993	6.993	5.306	5.306	–
Ф5	5.435	5.435	5.435	5.435	5.435	6.046	6.046	6.046	13.32	6.046	6.046	6.046	6.046	6.046	6.046	6.046	6.046	7.297	7.297	15.49
ИТОГО КЛАССА ВР-I	10.49	10.49	10.49	11.43	11.43	10.76	10.76	10.76	13.32	11.83	11.83	11.83	11.83	12.90	12.90	13.04	13.04	12.60	12.60	15.49
ВСЕГО ИЗДЕЛИЙ АРМАТУРНЫХ	98.17	126.9	163.4	128.0	131.4	85.06	148.7	188.5	286.5	86.25	115.4	149.9	189.7	90.81	120.0	95.19	124.4	101.3	175.6	277.4
ОБЩИЙ РАСХОД	98.17	126.9	163.4	128.0	131.4	85.06	148.7	188.5	286.5	86.25	115.4	149.9	189.7	90.81	120.0	95.19	124.4	101.3	175.6	277.4

19944-03 29

ФОРМАТ А3

НАИМЕНОВАНИЕ	КОЛИЧЕСТВО НА МАРКУ																			
	ПС 90.18.2,5-5. Л-	ПС 90.18.3,0-3. Л-	ПС 90.18.3,0-4. Л-	ПС 90.18.3,0-5. Л-	ПС 90.18.3,0-6. Л-	ПС 90.18.3,5-4. Л-	ПС 90.18.3,5-6. Л-	ПС 90.18.4,0-5. Л-	ПС 90.18.4,0-6. Л-	ПС 90.21.2,5-2. Л-	ПС 90.21.2,5-3. Л-	ПС 90.21.2,5-4. Л-	ПС 90.21.2,5-5. Л-	ПС 90.21.3,0-3. Л-	ПС 90.21.3,0-4. Л-	ПС 90.21.3,0-5. Л-	ПС 90.21.3,0-6. Л-	ПС 90.21.3,5-4. Л-	ПС 90.21.3,5-5. Л-	ПС 90.21.3,5-6. Л-
ИЗДЕЛИЯ АРМАТУРНЫЕ																				
АРМАТУРА КЛАССА																				
АС-П ГОСТ 5781-82																				
Ф16	9.760	9.760	9.760	9.760	9.760	-	-	-	-	9.760	9.760	9.760	9.760	-	-	-	-	-	-	-
Ф18	-	-	-	-	-	13.48	13.48	-	-	-	-	-	-	13.48	13.48	13.48	13.48	-	-	-
Ф20	-	-	-	-	-	-	-	19.36	19.36	-	-	-	-	-	-	-	-	19.36	19.36	19.36
ИТОГО КЛАССА АС-П	9.760	9.760	9.760	9.760	9.760	13.48	13.48	19.36	19.36	9.760	9.760	9.760	9.760	13.48	13.48	13.48	13.48	19.36	19.36	19.36
А-Ш ГОСТ 5781-82																				
Ф10	0.543	78.00	0.666	0.666	0.666	77.34	-	77.34	-	88.93	0.543	0.543	0.543	88.39	-	-	-	88.39	-	-
Ф12	1.065	1.065	112.4	1.065	1.065	2.202	113.6	1.314	112.7	1.065	1.065	1.065	1.065	2.024	129.3	2.024	2.024	1.136	128.4	1.136
Ф14	-	-	-	151.6	-	-	-	1.933	1.933	-	173.2	-	-	-	-	173.2	-	1.933	1.933	175.2
Ф16	-	-	-	-	198.0	-	-	-	-	-	-	-	-	-	-	-	226.3	-	-	-
Ф18	-	-	-	-	-	-	-	-	-	-	-	286.4	-	-	-	-	-	-	-	-
Ф20	309.4	-	-	-	-	-	-	-	-	-	-	-	353.5	-	-	-	-	-	-	-
ИТОГО КЛАССА А-Ш	311.0	79.07	113.1	153.3	199.7	79.54	113.6	80.59	114.6	89.99	174.8	288.0	355.2	90.41	129.3	175.3	228.3	91.46	130.3	176.3
ВР-I ГОСТ 6727-80																				
Ф4	-	6.512	6.512	6.512	6.512	7.718	7.718	7.992	7.992	5.900	5.900	-	-	7.241	7.241	7.241	7.241	8.582	8.582	8.582
Ф5	15.49	7.297	7.297	7.297	7.297	7.297	7.297	7.297	7.297	8.548	8.548	17.66	17.66	8.548	8.548	8.548	8.548	8.548	8.548	8.548
ИТОГО КЛАССА ВР-I	15.49	13.81	13.81	13.81	13.81	15.02	15.02	15.29	15.29	14.45	14.45	17.66	17.66	15.79	15.79	15.79	15.79	17.13	17.13	17.13
ВСЕГО ИЗДЕЛИЙ АРМАТУРНЫХ	336.2	102.6	136.7	176.9	223.3	108.0	142.1	115.2	149.3	114.2	199.1	315.4	382.6	119.7	158.6	204.5	257.6	128.0	166.8	212.8
ОБЩИЙ РАСХОД	336.2	102.6	136.7	176.9	223.3	108.0	142.1	115.2	149.3	114.2	199.1	315.4	382.6	119.7	158.6	204.5	257.6	128.0	166.8	212.8

ЭПВЦ КиевЗНИИЭП
ОПЕРАТОР ТЛП КОРТ
СКАЛА
ВЗАМ. ИНВ.№
ПОДПИСЬ И ДАТА
ИНВ.№ ПОДЛ

КОЛИЧЕСТВО НА МАРКУ

НАИМЕНОВАНИЕ	ПС 90.21.4,0-4.Л-	ПС 90.21.4,0-6.Л-	ПС 60.6.2,5-8.Л-	ПС 60.6.3,0-8.Л-	ПС 60.6.3,5-8.Л-	ПС 60.6.4,0-8.Л-	ПС 60.6.2,5-8.Я-	ПС 60.6.3,0-8.Я-	ПС 62,5.9.2,0-2.Л-1.	ПС 62,5.9.2,0-4.Л-1.	ПС 62,5.9.2,0-6.Л-1.	ПС 62,5.12.2,0-2.Л-1.	ПС 62,5.12.2,0-4.Л-1	ПС 62,5.12.2,0-6.Л-1	ПС 62,5.18.2,0-1.Л-1	ПС 62,5.18.2,0-3.Л-1	ПС 62,5.18.2,0-4.Л-1	ПС 62,5.18.2,0-5.Л-1	ПС 62,5.18.2,0-6.Л-1	ПС 62,5.9.2,0-2.Я-1.
ИЗДЕЛИЯ АРМАТУРНЫЕ																				
АРМАТУРА КЛАССА																				
А-I ГОСТ 5781-82																				
Ф10	-	-	1.302	-	-	-	1.302	-	-	-	-	-	-	-	-	-	-	-	-	-
ИТОГО КЛАССА А-I	-	-	1.302	-	-	-	1.302	-	-	-	-	-	-	-	-	-	-	-	-	-
АС-П ГОСТ 5781-82																				
Ф10	-	-	-	1.302	-	-	-	1.302	1.302	1.302	1.302	-	-	-	-	-	-	-	-	1.302
Ф12	-	-	-	-	2.136	2.136	-	-	-	-	-	2.136	2.136	2.136	-	-	-	-	-	-
Ф14	-	-	-	-	-	-	-	-	-	-	-	-	-	-	3.400	3.400	3.400	3.400	3.400	-
Ф20	19.36	19.36	-	-	-	-	-	-	-	-	-	-	-	-	-	-	-	-	-	-
ИТОГО КЛАССА АС-П	19.36	19.36	-	1.302	2.136	2.136	-	1.302	1.302	1.302	1.302	2.136	2.136	2.136	3.400	3.400	3.400	3.400	3.400	1.302
А-III ГОСТ 5781-82																				
Ф6	-	-	5.127	5.127	-	-	5.127	5.127	11.03	-	-	13.78	-	-	19.30	-	-	-	-	11.03
Ф8	-	-	0.280	0.320	0.107	0.107	0.280	0.320	0.241	0.241	0.241	0.107	0.107	0.107	-	34.31	-	-	-	0.241
Ф10	88.39	-	-	-	0.395	0.456	-	-	-	30.63	-	0.210	38.50	0.210	0.543	0.543	54.14	0.543	0.543	-
Ф12	1.314	128.6	-	-	-	-	-	-	-	-	44.11	-	-	55.13	-	-	-	77.19	-	-
Ф14	1.933	1.933	-	-	-	-	-	-	-	-	-	-	-	-	-	-	-	-	105.1	-
Ф16	-	-	-	56.44	56.44	56.44	-	56.44	-	-	-	-	-	-	-	-	-	-	-	-
Ф18	-	-	71.43	-	-	-	71.43	-	-	-	-	-	-	-	-	-	-	-	-	-
ИТОГО КЛАССА А-III	91.63	130.5	76.84	61.89	56.94	57.00	76.84	61.89	11.27	30.87	44.35	14.10	38.60	55.45	19.84	34.85	54.14	77.73	105.6	11.27
ВР-I ГОСТ 6727-80																				
Ф4	8.991	8.991	-	-	-	-	-	-	2.234	2.234	2.234	2.555	2.555	2.555	3.198	3.198	3.198	3.198	3.198	2.234
Ф5	8.548	8.548	2.997	3.678	7.570	7.325	2.997	3.678	3.544	3.544	3.544	4.156	4.156	4.156	5.351	5.351	5.351	5.351	5.351	3.544
ИТОГО КЛАССА ВР-I	17.54	17.54	2.997	3.678	7.570	7.325	2.997	3.678	5.778	5.778	5.778	6.711	6.711	6.711	8.549	8.549	8.549	8.549	8.549	5.778
ВСЕГО ИЗДЕЛИЙ АРМАТУРНЫХ	128.5	167.4	81.14	66.87	66.65	66.47	81.14	66.87	18.35	37.95	51.43	22.95	47.45	64.30	31.79	46.80	66.09	89.68	117.6	18.35
ОБЩИЙ РАСХОД	128.5	167.4	81.14	66.87	66.65	66.47	81.14	66.87	18.35	37.95	51.43	22.95	47.45	64.30	31.79	46.80	66.09	89.68	117.6	18.35

НАИМЕНОВАНИЕ	КОЛИЧЕСТВО НА МАРКУ																			
	ПС 62,5.9.2,0-4.Я-1.	ПС 62,5.9.2,0-6.Я-1.	ПС 62,5.12.2,0-2.Я-1.	ПС 62,5.12.2,0-4.Я-1.	ПС 62,5.12.2,0-6.Я-1.	ПС 62,5.18.2,0-1.Я-1.	ПС 62,5.18.2,0-3.Я-1.	ПС 62,5.18.2,0-4.Я-1.	ПС 62,5.18.2,0-5.Я-1.	ПС 62,5.18.2,0-6.Я-1.	ПС 63.9.2,5-2.Л-1.	ПС 63.9.2,5-4.Л-1.	ПС 63.9.2,5-6.Л-1.	ПС 63.12.2,5-3.Л-1.	ПС 63.12.2,5-5.Л-1.	ПС 63.12.2,5-6.Л-1.	ПС 63.18.2,5-2.Л-1.	ПС 63.18.2,5-4.Л-1.	ПС 63.18.2,5-6.Л-1.	ПС 63.9.2,5-2.Я-1.
ИЗДЕЛИЯ АРМАТУРНЫЕ																				
АРМАТУРА КЛАССА																				
АС-П ГОСТ 5781-82																				
Ф10	1.302	1.302	–	–	–	–	–	–	–	–	–	–	–	–	–	–	–	–	–	–
Ф12	–	–	2.136	2.136	2.136	–	–	–	–	–	2.136	2.136	2.136	2.136	2.136	2.136	–	–	–	2.136
Ф14	–	–	–	–	–	3.400	3.400	3.400	3.400	3.400	–	–	–	–	–	–	–	–	–	–
Ф16	–	–	–	–	–	–	–	–	–	–	–	–	–	–	–	–	4.880	4.880	4.880	–
ИТОГО КЛАССА АС-П	1.302	1.302	2.136	2.136	2.136	3.400	3.400	3.400	3.400	3.400	2.136	2.136	2.136	2.136	2.136	2.136	4.880	4.880	4.880	2.136
А-Ш ГОСТ 5781-82																				
Ф6	–	–	13.78	–	–	19.30	–	–	–	–	11.12	–	–	13.89	–	–	19.45	–	–	11.12
Ф8	0.241	0.241	0.107	0.107	0.107	–	34.31	–	–	–	0.107	0.107	0.107	0.107	24.81	0.107	–	34.58	–	0.107
Ф10	30.63	–	0.210	38.50	0.210	0.543	0.543	54.14	0.543	0.543	0.271	31.15	0.271	0.271	0.271	38.87	0.271	0.271	54.30	0.271
Ф12	–	44.11	–	–	55.13	–	–	–	77.19	–	–	–	44.46	–	–	–	0.533	0.533	0.533	–
Ф14	–	–	–	–	–	–	–	–	–	105.1	–	–	–	–	–	–	–	–	–	–
ИТОГО КЛАССА А-Ш	30.87	44.35	14.10	38.60	55.45	19.84	34.85	54.14	77.73	105.6	11.49	31.25	44.84	14.27	25.08	38.97	20.26	35.39	54.84	11.49
ВР-I ГОСТ 6727-80																				
Ф4	2.234	2.234	2.555	2.555	2.555	3.198	3.198	3.198	3.198	3.198	2.455	2.455	2.455	2.871	2.871	2.871	3.703	3.703	3.703	2.455
Ф5	3.544	3.544	4.156	4.156	4.156	5.351	5.351	5.351	5.351	5.351	3.544	3.544	3.544	4.156	4.156	4.156	5.351	5.351	5.351	3.544
ИТОГО КЛАССА ВР-I	5.778	5.778	6.711	6.711	6.711	8.549	8.549	8.549	8.549	8.549	6.000	6.000	6.000	7.027	7.027	7.027	9.054	9.054	9.054	6.000
ВСЕГО ИЗДЕЛИЙ АРМАТУРНЫХ	37.95	51.43	22.95	47.45	64.30	31.79	46.80	66.09	89.68	117.6	19.63	39.39	52.98	23.44	34.24	48.14	34.19	49.32	68.77	19.63
ОБЩИЙ РАСХОД	37.95	51.43	22.95	47.45	64.30	31.79	46.80	66.09	89.68	117.6	19.63	39.39	52.98	23.44	34.24	48.14	34.19	49.32	68.77	19.63

НАИМЕНОВАНИЕ	КОЛИЧЕСТВО НА МАРКУ																			
	ПС 63.9.2,5-4.Я-1.	ПС 63.9.2,5-6.Я-1.	ПС 63.12.2,5-3.Я-1.	ПС 63.12.2,5-5.Я-1.	ПС 63.12.2,5-6.Я-1.	ПС 63.18.2,5-2.Я-1.	ПС 63.18.2,5-4.Я-1.	ПС 63.18.2,5-6.Я-1.	ПС 63,5.9.3,0-6.Л-1.	ПС 63,5.12.3,0-3.Л-1.	ПС 63,5.12.3,0-6.Л-1.	ПС 63,5.18.3,0-2.Л-1.	ПС 63,5.18.3,0-6.Л-1.	ПС 63,5.9.3,0-6.Я-1.	ПС 63,5.12.3,0-3.Я-1.	ПС 63,5.12.3,0-6.Я-1.	ПС 63,5.18.3,0-2.Я-1.	ПС 63,5.18.3,0-6.Я-1.	ПС 64.9.3,5-6.Л-1.	ПС 64.12.3,5-6.Л-1.
ИЗДЕЛИЯ АРМАТУРНЫЕ																				
АРМАТУРА КЛАССА АС-П ГОСТ 5781-82																				
Ф12	2.136	2.136	2.136	2.136	2.136	-	-	-	2.136	-	-	-	-	2.136	-	-	-	-	2.136	-
Ф14	-	-	-	-	-	-	-	-	-	3.400	3.400	-	-	-	3.400	3.400	-	-	-	3.400
Ф16	-	-	-	-	-	4.880	4.880	4.880	-	-	-	-	-	-	-	-	-	-	-	-
Ф18	-	-	-	-	-	-	-	-	-	-	-	6.740	6.740	-	-	-	6.740	6.740	-	-
ИТОГО КЛАССА АС-П	2.136	2.136	2.136	2.136	2.136	4.880	4.880	4.880	2.136	3.400	3.400	6.740	6.740	2.136	3.400	3.400	6.740	6.740	2.136	3.400
А-Ш ГОСТ 5781-82																				
Ф6	-	-	13.89	-	-	19.45	-	-	-	14.01	-	19.61	-	-	14.01	-	19.61	-	-	-
Ф8	0.107	0.107	0.107	24.81	0.107	-	34.58	-	20.03	-	24.90	-	34.86	20.03	-	24.90	-	34.86	20.18	25.10
Ф10	31.15	0.271	0.271	0.271	38.87	0.271	0.271	54.30	0.333	0.666	0.666	-	-	0.333	0.666	0.666	-	-	0.395	0.728
Ф12	-	44.46	-	-	-	0.533	0.533	0.533	-	-	-	1.012	1.012	-	-	-	1.012	1.012	-	-
ИТОГО КЛАССА А-Ш	31.25	44.84	14.27	25.08	38.97	20.26	35.39	54.84	20.36	14.67	25.56	20.62	35.87	20.36	14.67	25.56	20.62	35.87	20.58	25.82
ВР-I ГОСТ 6727-80																				
Ф4	2.455	2.455	2.871	2.871	2.871	3.703	3.703	3.703	3.062	3.572	3.572	4.593	4.593	3.062	3.572	3.572	4.593	4.593	3.686	4.320
Ф5	3.544	3.544	4.156	4.156	4.156	5.351	5.351	5.351	3.544	4.156	4.156	5.351	5.351	3.544	4.156	4.156	5.351	5.351	3.544	4.156
ИТОГО КЛАССА ВР-I	6.000	6.000	7.027	7.027	7.027	9.054	9.054	9.054	6.606	7.728	7.728	9.944	9.944	6.606	7.728	7.728	9.944	9.944	7.231	8.476
ВСЕГО ИЗДЕЛИЙ АРМАТУРНЫХ	39.39	52.98	23.44	34.24	48.14	34.19	49.32	68.77	29.10	25.80	36.69	37.30	52.55	29.10	25.80	36.69	37.30	52.55	29.94	37.70
ОБЩИЙ РАСХОД	39.39	52.98	23.44	34.24	48.14	34.19	49.32	68.77	29.10	25.80	36.69	37.30	52.55	29.10	25.80	36.69	37.30	52.55	29.94	37.70

СКАЛА

ОПЕРАТОР ТЛП КОРТ

ЭПВЦ КиевЗНИИЭП

ВЗАМ. ИНВ.№

ПОДПИСЬ И ДАТА

ИНВ.№ ПОДЛ

НАИМЕНОВАНИЕ	КОЛИЧЕСТВО НА МАРКУ																			
	ПС 64.18.3,5-6.Л-1.	ПС 65.9.2,0-2.Л-1.	ПС 65.9.2,0-4.Л-1.	ПС 65.9.2,0-6.Л-1.	ПС 65.12.2,0-2.Л-1.	ПС 65.12.2,0-4.Л-1.	ПС 65.12.2,0-6.Л-1.	ПС 65.18.2,0-1.Л-1.	ПС 65.18.2,0-3.Л-1.	ПС 65.18.2,0-4.Л-1.	ПС 65.18.2,0-5.Л-1.	ПС 65.18.2,0-6.Л-1.	ПС 65.9.2,0-2.Я-1.	ПС 65.9.2,0-4.Я-1.	ПС 65.9.2,0-6.Я-1.	ПС 65.12.2,0-2.Я-1.	ПС 65.12.2,0-4.Я-1.	ПС 65.12.2,0-6.Я-1.	ПС 65.18.2,0-1.Я-1.	ПС 65.18.2,0-3.Я-1.
ИЗДЕЛИЯ АРМАТУРНЫЕ																				
АРМАТУРА КЛАССА																				
АС-П ГОСТ 5781-82																				
Ф10	–	1.302	1.302	1.302	–	–	–	–	–	–	–	–	1.302	1.302	1.302	–	–	–	–	–
Ф12	–	–	–	–	2.136	2.136	2.136	–	–	–	–	–	–	–	–	2.136	2.136	2.136	–	–
Ф14	–	–	–	–	–	–	–	3.400	3.400	3.400	3.400	3.400	–	–	–	–	–	–	3.400	3.400
Ф18	6.740	–	–	–	–	–	–	–	–	–	–	–	–	–	–	–	–	–	–	–
ИТОГО КЛАССА АС-П	6.740	1.302	1.302	1.302	2.136	2.136	2.136	3.400	3.400	3.400	3.400	3.400	1.302	1.302	1.302	2.136	2.136	2.136	3.400	3.400
А-Ш ГОСТ 5781-82																				
Ф6	–	11.47	–	–	14.34	–	–	20.07	–	–	–	–	11.47	–	–	14.34	–	–	20.07	–
Ф8	35.13	0.241	0.241	0.241	0.107	0.107	0.107	–	35.69	–	–	–	0.241	0.241	0.241	0.107	0.107	0.107	–	35.69
Ф10	–	–	31.86	–	0.210	40.04	0.210	0.543	0.543	56.30	0.543	0.543	–	31.86	–	0.210	40.04	0.210	0.543	0.543
Ф12	1.101	–	–	45.88	–	–	57.35	–	–	–	80.29	–	–	–	45.88	–	–	57.35	–	–
Ф14	–	–	–	–	–	–	–	–	–	–	–	109.3	–	–	–	–	–	–	–	–
ИТОГО КЛАССА А-Ш	36.23	11.71	32.10	46.12	14.65	40.14	57.67	20.62	36.23	56.30	80.84	109.8	11.71	32.10	46.12	14.65	40.14	57.67	20.62	36.23
ВР-I ГОСТ 6727-80																				
Ф4	5.587	2.326	2.326	2.326	2.662	2.662	2.662	3.335	3.335	3.335	3.335	3.335	2.326	2.326	2.326	2.662	2.662	2.662	3.335	3.335
Ф5	5.351	3.544	3.544	3.544	4.156	4.156	4.156	5.351	5.351	5.351	5.351	5.351	3.544	3.544	3.544	4.156	4.156	4.156	5.351	5.351
ИТОГО КЛАССА ВР-I	10.94	5.870	5.870	5.870	6.818	6.818	6.818	8.687	8.687	8.687	8.687	8.687	5.870	5.870	5.870	6.818	6.818	6.818	8.687	8.687
ВСЕГО ИЗДЕЛИЙ АРМАТУРНЫХ	53.91	18.88	39.28	53.30	23.61	49.10	66.62	32.70	48.32	68.39	92.92	121.9	18.88	39.28	53.30	23.61	49.10	66.62	32.70	48.32
ОБЩИЙ РАСХОД	53.91	18.88	39.28	53.30	23.61	49.10	66.62	32.70	48.32	68.39	92.92	121.9	18.88	39.28	53.30	23.61	49.10	66.62	32.70	48.32

НАИМЕНОВАНИЕ	КОЛИЧЕСТВО НА МАРКУ																			
	ПС 65 .18.2 ,0-4. Я-1.	ПС 65 .18.2 ,0-5. Я-1.	ПС 65 .18.2 ,0-6. Я-1.	ПС 65 ,5.9. 2,5-2 .Л-1.	ПС 65 ,5.9. 2,5-4 .Л-1.	ПС 65 ,5.9. 2,5-6 .Л-1.	ПС 65 ,5.12 .2,5- 3.Л-1 .	ПС 65 ,5.12 .2,5- 5.Л-1 .	ПС 65 ,5.12 .2,5- 6.Л-1 .	ПС 65 ,5.18 .2,5- 2.Л-1 .	ПС 65 ,5.18 .2,5- 4.Л-1 .	ПС 65 ,5.18 .2,5- 6.Л-1 .	ПС 65 ,5.9. 2,5-2 .Я-1.	ПС 65 ,5.9. 2,5-4 .Я-1.	ПС 65 ,5.9. 2,5-6 .Я-1.	ПС 65 ,5.12 .2,5- 3.Я-1 .	ПС 65 ,5.12 .2,5- 5.Я-1 .	ПС 65 ,5.12 .2,5- 6.Я-1 .	ПС 65 ,5.18 .2,5- 2.Я-1 .	ПС 65 ,5.18 .2,5- 4.Я-1 .
ИЗДЕЛИЯ АРМАТУРНЫЕ																				
АРМАТУРА КЛАССА АС-П ГОСТ 5781-82																				
Ф12	-	-	-	2.136	2.136	2.136	2.136	2.136	2.136	-	-	-	2.136	2.136	2.136	2.136	2.136	2.136	-	-
Ф14	3.400	3.400	3.400	-	-	-	-	-	-	-	-	-	-	-	-	-	-	-	-	-
Ф16	-	-	-	-	-	-	-	-	-	4.880	4.880	4.880	-	-	-	-	-	-	4.880	4.880
ИТОГО КЛАССА АС-П	3.400	3.400	3.400	2.136	2.136	2.136	2.136	2.136	2.136	4.880	4.880	4.880	2.136	2.136	2.136	2.136	2.136	2.136	4.880	4.880
А-Ш ГОСТ 5781-82																				
Ф6	-	-	-	11.56	-	-	14.45	-	-	20.23	-	-	11.56	-	-	14.45	-	-	20.23	-
Ф8	-	-	-	0.107	0.107	0.107	0.107	25.79	0.107	-	35.96	-	0.107	0.107	0.107	0.107	25.79	0.107	-	35.96
Ф10	56.30	0.543	0.543	0.271	32.38	0.271	0.271	0.271	40.41	0.271	0.271	56.46	0.271	32.38	0.271	0.271	0.271	40.41	0.271	0.271
Ф12	-	80.29	-	-	-	46.24	-	-	-	0.533	0.533	0.533	-	-	46.24	-	-	-	0.533	0.533
Ф14	-	-	109.3	-	-	-	-	-	-	-	-	-	-	-	-	-	-	-	-	-
ИТОГО КЛАССА А-Ш	56.30	80.84	109.8	11.94	32.49	46.62	14.83	26.07	40.51	21.03	36.77	57.00	11.94	32.49	46.62	14.83	26.07	40.51	21.03	36.77
ВР-I ГОСТ 6727-80																				
Ф4	3.335	3.335	3.335	2.574	2.574	2.574	3.010	3.010	3.010	3.881	3.881	3.881	2.574	2.574	2.574	3.010	3.010	3.010	3.881	3.881
Ф5	5.351	5.351	5.351	3.544	3.544	3.544	4.156	4.156	4.156	5.838	5.838	5.838	3.544	3.544	3.544	4.156	4.156	4.156	5.838	5.838
ИТОГО КЛАССА ВР-I	8.687	8.687	8.687	6.118	6.118	6.118	7.166	7.166	7.166	9.719	9.719	9.719	6.118	6.118	6.118	7.166	7.166	7.166	9.719	9.719
ВСЕГО ИЗДЕЛИЙ АРМАТУРНЫХ	68.39	92.92	121.9	20.19	40.74	54.87	24.13	35.37	49.82	35.63	51.37	71.59	20.19	40.74	54.87	24.13	35.37	49.82	35.63	51.37
ОБЩИЙ РАСХОД	68.39	92.92	121.9	20.19	40.74	54.87	24.13	35.37	49.82	35.63	51.37	71.59	20.19	40.74	54.87	24.13	35.37	49.82	35.63	51.37

СКАЛА Векам
ОПЕРАТОР ТПП КОРТ
ЭПВЦ КиевЗНИИЭП
ВЗАМ. ИНВ №
ПОДПИСЬ И ДАТА
ИНВ № ПОДЛ

НАИМЕНОВАНИЕ	КОЛИЧЕСТВО НА МАРКУ																			
	ПС 65,5.18.2,5-6.Я-1.	ПС 66.9.3,0-6.Л-1.	ПС 66.12.3,0-3.Л-1.	ПС 66.12.3,0-6.Л-1.	ПС 66.18.3,0-2.Л-1.	ПС 66.18.3,0-6.Л-1.	ПС 66.9.3,0-6.Я-1.	ПС 66.12.3,0-3.Я-1.	ПС 66.12.3,0-6.Я-1.	ПС 66.18.3,0-2.Я-1.	ПС 66.18.3,0-6.Я-1.	ПС 66,5.9.3,5-6.Л-1.	ПС 66,5.12.3,5-6.Л-1.	ПС 66,5.18,3,5-6.Л-1.	ПС 62,5.9.2,0-2.Л-2.	ПС 62,5.9.2,0-4.Л-2.	ПС 62,5.9.2,0-6.Л-2.	ПС 62,5.12.2,0-2.Л-2.	ПС 62,5.12.2,0-4.Л-2.	ПС 62,5.12.2,0-6.Л-2.
ИЗДЕЛИЯ АРМАТУРНЫЕ																				
АРМАТУРА КЛАССА																				
АС-П ГОСТ 5781-82																				
Ф10	-	-	-	-	-	-	-	-	-	-	-	-	-	-	1.302	1.302	1.302	-	-	-
Ф12	-	2.136	-	-	-	-	2.136	-	-	-	-	-	-	-	-	-	-	2.136	2.136	2.136
Ф14	-	-	3.400	3.400	-	-	-	3.400	3.400	-	-	3.400	-	-	-	-	-	-	-	-
Ф16	4.880	-	-	-	-	-	-	-	-	-	-	-	4.880	-	-	-	-	-	-	-
Ф18	-	-	-	-	6.740	6.740	-	-	-	6.740	6.740	-	-	6.740	-	-	-	-	-	-
ИТОГО КЛАССА АС-П	4.880	2.136	3.400	3.400	6.740	6.740	2.136	3.400	3.400	6.740	6.740	3.400	4.880	6.740	1.302	1.302	1.302	2.136	2.136	2.136
А-Ш ГОСТ 5781-82																				
Ф6	-	-	14.56	-	20.38	-	-	14.56	-	20.38	-	-	-	-	11.03	-	-	13.78	-	-
Ф8	-	20.81	-	25.88	-	36.24	20.81	-	25.88	-	36.24	20.87	26.08	36.51	0.241	0.241	0.241	0.107	0.107	0.107
Ф10	56.46	0.333	0.666	0.666	-	-	0.333	0.666	0.666	-	-	0.728	0.395	-	-	30.63	-	0.210	38.50	0.210
Ф12	0.533	-	-	-	1.012	1.012	-	-	-	1.012	1.012	-	0.533	1.101	-	-	44.11	-	-	55.13
ИТОГО КЛАССА А-Ш	57.00	21.15	15.23	26.55	21.40	37.25	21.15	15.23	26.55	21.40	37.25	21.59	27.01	37.62	11.27	30.87	44.35	14.10	38.60	55.45
ВР-I ГОСТ 6727-80																				
Ф4	3.881	3.159	3.694	3.694	4.763	4.763	3.159	3.694	3.694	4.763	4.763	3.802	4.435	5.702	2.234	2.234	2.234	2.555	2.555	2.555
Ф5	5.838	4.017	4.156	4.156	5.351	5.351	4.017	4.156	4.156	5.351	5.351	4.017	4.156	5.351	3.544	3.544	3.544	4.156	4.156	4.156
ИТОГО КЛАССА ВР-I	9.719	7.176	7.850	7.850	10.11	10.11	7.176	7.850	7.850	10.11	10.11	7.819	8.591	11.05	5.778	5.778	5.778	6.711	6.711	6.711
ВСЕГО ИЗДЕЛИЙ АРМАТУРНЫХ	71.59	30.46	26.48	37.80	38.25	54.11	30.46	26.48	37.80	38.25	54.11	32.81	40.48	55.41	18.35	37.95	51.43	22.95	47.45	64.30
ОБЩИЙ РАСХОД	71.59	30.46	26.48	37.80	38.25	54.11	30.46	26.48	37.80	38.25	54.11	32.81	40.48	55.41	18.35	37.95	51.43	22.95	47.45	64.30

НАИМЕНОВАНИЕ	ПС 62,5.18.2,0-1.Л-2.	ПС 62,5.18.2,0-3.Л-2.	ПС 62,5.18.2,0-4.Л-2.	ПС 62,5.18.2,0-5.Л-2.	ПС 62,5.18.2,0-6.Л-2.	ПС 62,5.9.2,0-2.Я-2.	ПС 62,5.9.2,0-4.Я-2.	ПС 62,5.9.2,0-6.Я-2.	ПС 62,5.12.2,0-2.Я-2.	ПС 62,5.12.2,0-4.Я-2.	ПС 62,5.12.2,0-6.Я-2.	ПС 62,5.18.2,0-1.Я-2.	ПС 62,5.18.2,0-3.Я-2.	ПС 62,5.18.2,0-4.Я-2.	ПС 62,5.18.2,0-5.Я-2.	ПС 62,5.18.2,0-6.Я-2.	ПС 63.9.2,5-2.Л-2.	ПС 63.9.2,5-4.Л-2.	ПС 63.9.2,5-6.Л-2.	ПС 63.12.2,5-3.Л-2.
ИЗДЕЛИЯ АРМАТУРНЫЕ																				
АРМАТУРА КЛАССА																				
АС-II ГОСТ 5781-82																				
Ф10	-	-	-	-	-	1.302	1.302	1.302	-	-	-	-	-	-	-	-	-	-	-	-
Ф12	-	-	-	-	-	-	-	-	2.136	2.136	2.136	-	-	-	-	-	2.136	2.136	2.136	2.136
Ф14	3.400	3.400	3.400	3.400	3.400	-	-	-	-	-	-	3.400	3.400	3.400	3.400	3.400	-	-	-	-
ИТОГО КЛАССА АС-П	3.400	3.400	3.400	3.400	3.400	1.302	1.302	1.302	2.136	2.136	2.136	3.400	3.400	3.400	3.400	3.400	2.136	2.136	2.136	2.136
А-Ш ГОСТ 5781-82																				
Ф6	19.30	-	-	-	-	11.03	-	-	13.78	-	-	19.30	-	-	-	-	11.12	-	-	13.89
Ф8	-	34.31	-	-	-	0.241	0.241	0.241	0.107	0.107	0.107	-	34.31	-	-	-	0.107	0.107	0.107	0.107
Ф10	0.543	0.543	54.14	0.543	0.543	-	30.63	-	0.210	38.50	0.210	0.543	0.543	54.14	0.543	0.543	0.271	31.15	0.271	0.271
Ф12	-	-	-	77.19	-	-	-	44.11	-	-	55.13	-	-	-	77.19	-	-	-	44.46	-
Ф14	-	-	-	-	105.1	-	-	-	-	-	-	-	-	-	-	105.1	-	-	-	-
ИТОГО КЛАССА А-Ш	19.84	34.85	54.14	77.73	105.6	11.27	30.87	44.35	14.10	38.60	55.45	19.84	34.85	54.14	77.73	105.6	11.49	31.25	44.84	14.27
ВР-I ГОСТ 6727-80																				
Ф4	3.198	3.198	3.198	3.198	3.198	2.234	2.234	2.234	2.555	2.555	2.555	3.198	3.198	3.198	3.198	3.198	2.455	2.455	2.455	2.871
Ф5	5.351	5.351	5.351	5.351	5.351	3.544	3.544	3.544	4.156	4.156	4.156	5.351	5.351	5.351	5.351	5.351	3.544	3.544	3.544	4.156
ИТОГО КЛАССА ВР-I	8.549	8.549	8.549	8.549	8.549	5.778	5.778	5.778	6.711	6.711	6.711	8.549	8.549	8.549	8.549	8.549	6.000	6.000	6.000	7.027
ВСЕГО ИЗДЕЛИЙ АРМАТУРНЫХ	31.79	46.80	66.09	89.68	117.6	18.35	37.95	51.43	22.95	47.45	64.30	31.79	46.80	66.09	89.68	117.6	19.63	39.39	52.98	23.44
ОБЩИЙ РАСХОД	31.79	46.80	66.09	89.68	117.6	18.35	37.95	51.43	22.95	47.45	64.30	31.79	46.80	66.09	89.68	117.6	19.63	39.39	52.98	23.44

СКАЛА Вскоп

ОПЕРАТОР ТЛП КОРТ

ЭПВЦ КиевЗНИИЭП

ВЗАМ. ИНВ №

ПОДПИСЬ И ДАТА

ИНВ № ПОДЛ

19944-03 37

ФОРМАТ А3

НАИМЕНОВАНИЕ	КОЛИЧЕСТВО НА МАРКУ																			
	ПС 63.12.2,5-5.Л-2.	ПС 63.12.2,5-6.Л-2.	ПС 63.18.2,5-2.Л-2.	ПС 63.18.2,5-4.Л-2.	ПС 63.18.2,5-6.Л-2.	ПС 63.9.2,5-2.Я-2.	ПС 63.9.2,5-4.Я-2.	ПС 63.9.2,5-6.Я-2.	ПС 63.12.2,5-3.Я-2.	ПС 63.12.2,5-5.Я-2.	ПС 63.12.2,5-6.Я-2.	ПС 63.18.2,5-2.Я-2.	ПС 63.18.2,5-4.Я-2.	ПС 63.18.2,5-6.Я-2.	ПС 63,5.9.3,0-6.Л-2.	ПС 63,5.12.3,0-3.Л-2.	ПС 63,5.12.3,0-6.Л-2.	ПС 63,5.18.3,0-2.Л-2.	ПС 63,5.18.3,0-6.Л-2.	ПС 63,5.9.3,0-6.Я-2.
ИЗДЕЛИЯ АРМАТУРНЫЕ																				
АРМАТУРА КЛАССА																				
С-II ГОСТ 5781-82																				
Ф12	2.136	2.136	–	–	–	2.136	2.136	2.136	2.136	2.136	2.136	–	–	–	2.136	–	–	–	–	2.136
Ф14	–	–	–	–	–	–	–	–	–	–	–	–	–	–	–	3.400	3.400	–	–	–
Ф16	–	–	4.880	4.880	4.880	–	–	–	–	–	–	4.880	4.880	4.880	–	–	–	–	–	–
Ф18	–	–	–	–	–	–	–	–	–	–	–	–	–	–	–	–	–	6.740	6.740	–
ИТОГО КЛАССА АС-II	2.136	2.136	4.880	4.880	4.880	2.136	2.136	2.136	2.136	2.136	2.136	4.880	4.880	4.880	2.136	3.400	3.400	6.740	6.740	2.136
-III ГОСТ 5781-82																				
Ф6	–	–	19.45	–	–	11.12	–	–	13.89	–	–	19.45	–	–	–	14.01	–	19.61	–	–
Ф8	24.81	0.107	–	34.58	–	0.107	0.107	0.107	0.107	24.81	0.107	–	34.58	–	20.03	–	24.90	–	34.86	20.03
Ф10	0.271	38.87	0.271	0.271	54.30	0.271	31.15	0.271	0.271	0.271	38.87	0.271	0.271	54.30	0.333	0.666	0.666	–	–	0.333
Ф12	–	–	0.533	0.533	0.533	–	–	44.46	–	–	–	0.533	0.533	0.533	–	–	–	1.012	1.012	–
ИТОГО КЛАССА А-III	25.08	38.97	20.26	35.39	54.84	11.49	31.25	44.84	14.27	25.08	38.97	20.26	35.39	54.84	20.36	14.67	25.56	20.62	35.87	20.36
ВР-I ГОСТ 6727-80																				
Ф4	2.871	2.871	3.703	3.703	3.703	2.455	2.455	2.455	2.871	2.871	2.871	3.703	3.703	3.703	3.062	3.572	3.572	4.593	4.593	3.062
Ф5	4.156	4.156	5.351	5.351	5.351	3.544	3.544	3.544	4.156	4.156	4.156	5.351	5.351	5.351	3.544	4.156	4.156	5.351	5.351	3.544
ИТОГО КЛАССА ВР-I	7.027	7.027	9.054	9.054	9.054	6.000	6.000	6.000	7.027	7.027	7.027	9.054	9.054	9.054	6.606	7.728	7.728	9.944	9.944	6.606
ВСЕГО ИЗДЕЛИЙ АРМАТУРНЫХ	34.24	48.14	34.19	49.32	68.77	19.63	39.39	52.98	23.44	34.24	48.14	34.19	49.32	68.77	29.10	25.80	36.69	37.30	52.55	29.10
ОБЩИЙ РАСХОД	34.24	48.14	34.19	49.32	68.77	19.63	39.39	52.98	23.44	34.24	48.14	34.19	49.32	68.77	29.10	25.80	36.69	37.30	52.55	29.10

НАИМЕНОВАНИЕ	КОЛИЧЕСТВО НА МАРКУ																			
	ПС 63,5.12.3,0-3.Я-2.	ПС 63,5.12.3,0-6.Я-2.	ПС 63,5.18.3,0-2.Я-2.	ПС 63,5.18.3,0-6.Я-2.	ПС 64.9.3,5-6.Л-2.	ПС 64.12.3,5-6.Л-2.	ПС 64.18.3,5-6.Л-2.	ПС 65.9.2,0-2.Л-2.	ПС 65.9.2,0-4.Л-2.	ПС 65.9.2,0-6.Л-2.	ПС 65.12.2,0-2.Л-2.	ПС 65.12.2,0-4.Л-2.	ПС. 65.12.2,0-6.Л-2.	ПС 65.18.2,0-1.Л-2.	ПС 65.18.2,0-3.Л-2.	ПС 65.18.2,0-4.Л-2.	ПС 65.18.2,0-5.Л-2.	ПС 65.18.2,0-6.Л-2.	ПС 65.9.2,0-2.Я-2.	ПС 65.9.2,0-4.Я-2.
ИЗДЕЛИЯ АРМАТУРНЫЕ																				
АРМАТУРА КЛАССА																				
АС-П ГОСТ 5781-82																				
Ф10	-	-	-	-	-	-	-	1.302	1.302	1.302	-	-	-	-	-	-	-	-	1.302	1.302
Ф12	-	-	-	-	2.136	-	-	-	-	-	2.136	2.136	2.136	-	-	-	-	-	-	-
Ф14	3.400	3.400	-	-	-	3.400	-	-	-	-	-	-	-	3.400	3.400	3.400	3.400	3.400	-	-
Ф18	-	-	6.740	6.740	-	-	6.740	-	-	-	-	-	-	-	-	-	-	-	-	-
ИТОГО КЛАССА АС-П	3.400	3.400	6.740	6.740	2.136	3.400	6.740	1.302	1.302	1.302	2.136	2.136	2.136	3.400	3.400	3.400	3.400	3.400	1.302	1.302
А-Ш ГОСТ 5781-82																				
Ф6	14.01	-	19.61	-	-	-	-	11.47	-	-	14.34	-	-	20.07	-	-	-	-	11.47	-
Ф8	-	24.90	-	34.86	20.18	25.10	35.13	0.241	0.241	0.241	0.107	0.107	0.107	-	35.69	-	-	-	0.241	0.241
Ф10	0.666	0.666	-	-	0.395	0.728	-	-	31.86	-	0.210	40.04	0.210	0.543	0.543	56.30	0.543	0.543	-	31.86
Ф12	-	-	1.012	1.012	-	-	1.101	-	-	45.88	-	-	57.35	-	-	-	80.29	-	-	-
Ф14	-	-	-	-	-	-	-	-	-	-	-	-	-	-	-	-	-	109.3	-	-
ИТОГО КЛАССА А-Ш	14.67	25.56	20.62	35.87	20.58	25.82	36.23	11.71	32.10	46.12	14.65	40.14	57.67	20.62	36.23	56.30	80.84	109.8	11.71	32.10
ВР-I ГОСТ 6727-80																				
Ф4	3.572	3.572	4.593	4.593	3.686	4.320	5.587	2.326	2.326	2.326	2.662	2.662	2.662	3.335	3.335	3.335	3.335	3.335	2.326	2.326
Ф5	4.156	4.156	5.351	5.351	3.544	4.156	5.351	3.544	3.544	3.544	4.156	4.156	4.156	5.351	5.351	5.351	5.351	5.351	3.544	3.544
ИТОГО КЛАССА ВР-I	7.728	7.728	9.944	9.944	7.231	8.476	10.94	5.870	5.870	5.870	6.818	6.818	6.818	8.687	8.687	8.687	8.687	8.687	5.870	5.870
ВСЕГО ИЗДЕЛИЙ АРМАТУРНЫХ	25.80	36.69	37.30	52.55	29.94	37.70	53.91	18.88	39.28	53.30	23.61	49.10	66.62	32.70	48.32	68.39	92.92	121.9	18.88	39.28
ОБЩИЙ РАСХОД	25.80	36.69	37.30	52.55	29.94	37.70	53.91	18.88	39.28	53.30	23.61	49.10	66.62	32.70	48.32	68.39	92.92	121.9	18.88	39.28

ЭПВЦ КиевЗНИИЭП
ОПЕРАТОР ТЛП КОРТ
СКАЛА Вокса

ИНВ.№ ПОДЛ | ПОДПИСЬ И ДАТА | ВЗАМ.ИНВ.№

1994 г.

НАИМЕНОВАНИЕ	КОЛИЧЕСТВО НА МАРКУ																			
	ПС 65 .9.2, 0-6.Я -2.	ПС 65 .12.2 ,0-2. Я-2.	ПС 65 .12.2 ,0-4. Я-2.	ПС 65 .12.2 ,0-6. Я-2.	ПС 65 .18.2 ,0-1. Я-2.	ПС 65 .18.2 ,0-3. Я-2.	ПС 65 .18.2 ,0-4. Я-2.	ПС 65 .18.2 ,0-5. Я-2.	ПС 65 .18.2 ,0-6. Я-2.	ПС 65 ,5.9. 2,5-2 .Л-2.	ПС 65 ,5.9. 2,5-4 .Л-2.	ПС 65 ,5.9. 2,5-6 .Л-2.	ПС 65 ,5.12 .2,5- 3.Л-2 .	ПС 65 ,5.12 .2,5- 5.Л-2 .	ПС 65 ,5.12 .2,5- 6.Л-2 .	ПС 65 ,5.18 .2,5- 2.Л-2 .	ПС 65 ,5.18 .2,5- 4.Л-2 .	ПС 65 ,5.18 .2,5- 6.Л-2 .	ПС 65 ,5.9. 2,5-2 .Я-2.	ПС 65 ,5.9. 2,5-4 .Я-2.
ИЗДЕЛИЯ АРМАТУРНЫЕ																				
АРМАТУРА КЛАССА АС-II ГОСТ 5781-82																				
Ф10	1.302	-	-	-	-	-	-	-	-	-	-	-	-	-	-	-	-	-	-	-
Ф12	-	2.136	2.136	2.136	-	-	-	-	-	2.136	2.136	2.136	2.136	2.136	2.136	-	-	-	2.136	2.136
Ф14	-	-	-	-	3.400	3.400	3.400	3.400	3.400	-	-	-	-	-	-	-	-	-	-	-
Ф16	-	-	-	-	-	-	-	-	-	-	-	-	-	-	-	4.880	4.880	4.880	-	-
ИТОГО КЛАССА АС-П	1.302	2.136	2.136	2.136	3.400	3.400	3.400	3.400	3.400	2.136	2.136	2.136	2.136	2.136	2.136	4.880	4.880	4.880	2.136	2.136
А-Ш ГОСТ 5781-82																				
Ф6	-	14.34	-	-	20.07	-	-	-	-	11.56	-	-	14.45	-	-	20.23	-	-	11.56	-
Ф8	0.241	0.107	0.107	0.107	-	35.69	-	-	-	0.107	0.107	0.107	0.107	25.79	0.107	-	35.96	-	0.107	0.107
Ф10	-	0.210	40.04	0.210	0.543	0.543	56.30	0.543	0.543	0.271	32.38	0.271	0.271	0.271	40.41	0.271	0.271	56.46	0.271	32.38
Ф12	45.88	-	-	57.35	-	-	-	80.29	-	-	-	46.24	-	-	-	0.533	0.533	0.533	-	-
Ф14	-	-	-	-	-	-	-	-	109.3	-	-	-	-	-	-	-	-	-	-	-
ИТОГО КЛАССА А-Ш	46.12	14.65	40.14	57.67	20.62	36.23	56.30	80.84	109.8	11.94	32.49	46.62	14.83	26.07	40.51	21.03	36.77	57.00	11.94	32.49
ВР-I ГОСТ 6727-80																				
Ф4	2.326	2.662	2.662	2.662	3.335	3.335	3.335	3.335	3.335	2.574	2.574	2.574	3.010	3.010	3.010	3.881	3.881	3.881	2.574	2.574
Ф5	3.544	4.156	4.156	4.156	5.351	5.351	5.351	5.351	5.351	3.544	3.544	3.544	4.156	4.156	4.156	5.838	5.838	5.838	3.544	3.544
ИТОГО КЛАССА ВР-I	5.870	6.818	6.818	6.818	8.687	8.687	8.687	8.687	8.687	6.118	6.118	6.118	7.166	7.166	7.166	9.719	9.719	9.719	6.118	6.118
ВСЕГО ИЗДЕЛИЙ АРМАТУРНЫХ	53.30	23.61	49.10	66.62	32.70	48.32	68.39	92.92	121.9	20.19	40.74	54.87	24.13	35.37	49.82	35.63	51.37	71.59	20.19	40.74
ОБЩИЙ РАСХОД	53.30	23.61	49.10	66.62	32.70	48.32	68.39	92.92	121.9	20.19	40.74	54.87	24.13	35.37	49.82	35.63	51.37	71.59	20.19	40.74

ЭПВЦ КиевЗНИИЭП
ОПЕРАТОР ТЛП КОРТ
СКАЛА Векса
ВЗАМ. ИНВ.№
ПОДПИСЬ И ДАТА
ИНВ.№ ПОДЛ

НАИМЕНОВАНИЕ	КОЛИЧЕСТВО НА МАРКУ																			
	ПС 65,5.9.2,5-6.Я-2.	ПС 65,5.12.2,5-3.Я-2.	ПС 65,5.12.2,5-5.Я-2.	ПС 65,5.12.2,5-6.Я-2.	ПС 65,5.18.2,5-2.Я-2.	ПС 65,5.18.2,5-4.Я-2.	ПС 65,5.18.2,5-6.Я-2.	ПС 66.9.3,0-6.Л-2.	ПС 66.12.3,0-3.Л-2.	ПС 66.12.3,0-6.Л-2.	ПС 66.18.3,0-2.Л-2.	ПС 66.18.3,0-6.Л-2.	ПС 66.9.3,0-6.Я-2.	ПС 66.12.3,0-3.Я-2.	ПС 66.12.3,0-6.Я-2.	ПС 66.18.3,0-2.Я-2.	ПС 66.18.3,0-6.Я-2.	ПС 66,5.9.3,5-6.Л-2.	ПС 66,5.12.3,5-6.Л-2.	ПС 66,5.18.3,5-6.Л-2.
ИЗДЕЛИЯ АРМАТУРНЫЕ																				
АРМАТУРА КЛАССА																				
АС-П ГОСТ 5781-82																				
Ф12	2.136	2.136	2.136	2.136	-	-	-	2.136	-	-	-	-	2.136	-	-	-	-	-	-	-
Ф14	-	-	-	-	-	-	-	-	3.400	3.400	-	-	-	3.400	3.400	-	-	3.400	-	-
Ф16	-	-	-	-	4.880	4.880	4.880	-	-	-	-	-	-	-	-	-	-	-	4.880	-
Ф18	-	-	-	-	-	-	-	-	-	-	6.740	6.740	-	-	-	6.740	6.740	-	-	6.740
ИТОГО КЛАССА АС-П	2.136	2.136	2.136	2.136	4.880	4.880	4.880	2.136	3.400	3.400	6.740	6.740	2.136	3.400	3.400	6.740	6.740	3.400	4.880	6.740
А-III ГОСТ 5781-82																				
Ф6	-	14.45	-	-	20.23	-	-	-	14.56	-	20.38	-	-	14.56	-	20.38	-	-	-	-
Ф8	0.107	0.107	25.79	0.107	-	35.96	-	20.81	-	25.88	-	36.24	20.81	-	25.88	-	36.24	20.87	26.08	36.51
Ф10	0.271	0.271	0.271	40.41	0.271	0.271	56.46	0.333	0.666	0.666	-	-	0.333	0.666	0.666	-	-	0.728	0.395	-
Ф12	46.24	-	-	-	0.533	0.533	0.533	-	-	-	1.012	1.012	-	-	-	1.012	1.012	-	0.533	1.101
ИТОГО КЛАССА А-III	46.62	14.83	26.07	40.51	21.03	36.77	57.00	21.15	15.23	26.55	21.40	37.25	21.15	15.23	26.55	21.40	37.25	21.59	27.01	37.62
ВР-I ГОСТ 6727-80																				
Ф4	2.574	3.010	3.010	3.010	3.881	3.881	3.881	3.159	3.694	3.694	4.763	4.763	3.159	3.694	3.694	4.763	4.763	3.802	4.435	5.702
Ф5	3.544	4.156	4.156	4.156	5.838	5.838	5.838	4.017	4.156	4.156	5.351	5.351	4.017	4.156	4.156	5.351	5.351	4.017	4.156	5.351
ИТОГО КЛАССА ВР-I	6.118	7.166	7.166	7.166	9.719	9.719	9.719	7.176	7.850	7.850	10.11	10.11	7.176	7.850	7.850	10.11	10.11	7.819	8.591	11.05
ВСЕГО ИЗДЕЛИЙ АРМАТУРНЫХ	54.87	24.13	35.37	49.82	35.63	51.37	71.59	30.46	26.48	37.80	38.25	54.11	30.46	26.48	37.80	38.25	54.11	32.81	40.48	55.41
ОБЩИЙ РАСХОД	54.87	24.13	35.37	49.82	35.63	51.37	71.59	30.46	26.48	37.80	38.25	54.11	30.46	26.48	37.80	38.25	54.11	32.81	40.48	55.41

НАИМЕНОВАНИЕ	КОЛИЧЕСТВО НА МАРКУ																			
	1ПС 27.6.2,5-6.Л-1.	1ПС 27.6.3,0-6.Л-1.	1ПС 27.6.3,5-6.Л-1.	1ПС 27.6.4,0-6.Л-1.	1ПС 27.9.2,5-6.Л-1.	1ПС 27.9.3,0-6.Л-1.	1ПС 27.9.3,5-6.Л-1.	1ПС 27.9.4,0-6.Л-1.	1ПС 27.12.2,5-6.Л-1.	1ПС 27.12.3,0-6.Л-1.	1ПС 27.12.3,5-6.Л-1.	1ПС 27.12.4,0-6.Л-1.	1ПС 27.13.2,5-6.Л-1.	1ПС 27.13.3,0-6.Л-1.	1ПС 27.13.3,5-6.Л-1.	1ПС 27.13.4,0-6.Л-1.	1ПС 27.6.2,5-6.Я-1.	1ПС 27.6.3,0-6.Я-1.	1ПС 27.9.2,5-6.Я-1.	1ПС 27.9.3,0-6.Я-1.
ИЗДЕЛИЯ АРМАТУРНЫЕ																				
АРМАТУРА КЛАССА																				
А-I ГОСТ 5781-82																				
Ф10	1.302	1.302	1.302	1.302	1.302	1.302	1.302	1.302	1.302	1.302	-	-	1.302	-	-	-	1.302	1.302	1.302	1.302
ИТОГО КЛАССА А-I	1.302	1.302	1.302	1.302	1.302	1.302	1.302	1.302	1.302	1.302	-	-	1.302	-	-	-	1.302	1.302	1.302	1.302
АС-П ГОСТ 5781-82																				
Ф10	-	-	-	-	-	-	-	-	-	-	1.302	1.302	-	1.302	1.302	1.302	-	-	-	-
ИТОГО КЛАССА АС-П	-	-	-	-	-	-	-	-	-	-	1.302	1.302	-	1.302	1.302	1.302	-	-	-	-
А-III ГОСТ 5781-82																				
Ф6	3.423	3.389	-	-	4.563	4.519	-	-	5.704	5.649	-	-	5.704	5.649	-	-	3.423	3.389	4.563	4.519
Ф8	0.193	0.213	6.199	6.159	0.193	0.213	8.188	8.128	0.193	0.213	10.18	10.10	0.193	0.213	10.18	10.10	0.193	0.213	0.193	0.213
ИТОГО КЛАССА А-III	3.616	3.602	6.199	6.159	4.757	4.732	8.188	8.128	5.898	5.862	10.18	10.10	5.898	5.862	10.18	10.10	3.616	3.602	4.757	4.732
ВР-I ГОСТ 6727-80																				
Ф4	0.932	1.145	1.357	1.303	1.138	1.397	1.656	1.649	1.343	1.649	1.955	1.994	1.343	1.649	1.955	1.994	0.932	1.145	1.138	1.397
Ф5	1.453	1.453	1.453	1.453	1.772	1.772	1.772	1.772	2.398	2.398	2.398	2.398	2.606	2.606	2.606	2.606	1.453	1.453	1.772	1.772
ИТОГО КЛАССА ВР-I	2.385	2.597	2.810	2.756	2.910	3.169	3.428	3.421	3.741	4.047	4.353	4.392	3.949	4.255	4.561	4.601	2.385	2.597	2.910	3.169
ВСЕГО ИЗДЕЛИЙ АРМАТУРНЫХ	7.303	7.502	10.31	10.22	8.969	9.203	12.92	12.85	10.94	11.21	15.83	15.79	11.15	11.42	16.04	16.00	7.303	7.502	8.969	9.203
ОБЩИЙ РАСХОД	7.303	7.502	10.31	10.22	8.969	9.203	12.92	12.85	10.94	11.21	15.83	15.79	11.15	11.42	16.04	16.00	7.303	7.502	8.969	9.203

НАИМЕНОВАНИЕ	КОЛИЧЕСТВО НА МАРКУ																			
	1ПС 2 7.12. 2,5-6 .Я-1.	1ПС 2 7.12. 3,0-6 .Я-1.	1ПС 2 7.13. 2,5-6 .Я-1.	1ПС 2 7.13. 3,0-6 .Я-1.	1ПС 2 7.15. 2,5-6 .Л-1.	1ПС 2 7.15. 3,0-6 .Л-1.	1ПС 2 7.15. 3,5-6 .Л-1.	1ПС 2 7.15. 4,0-6 .Л-1.	1ПС 2 7.18. 2,5-6 .Л-1.	1ПС 2 7.18. 3,0-6 .Л-1.	1ПС 2 7.18. 3,5-6 .Л-1.	1ПС 2 7.18. 4,0-6 .Л-1.	1ПС 2 7.21. 2,5-6 .Л-1.	1ПС 2 7.21. 3,0-6 .Л-1.	1ПС 2 7.21. 3,5-6 .Л-1.	1ПС 2 7.21. 4,0-6 .Л-1.	1ПС 2 7.15. 2,5-6 .Я-1.	1ПС 2 7.15. 3,0-6 .Я-1.	1ПС 2 7.18. 2,5-6 .Я-1.	1ПС 2 7.18. 3,0-6 .Я-1.
ИЗДЕЛИЯ АРМАТУРНЫЕ																				
АРМАТУРА КЛАССА																				
А-I ГОСТ 5781-82																				
Ф10	1.302	1.302	1.302	–	–	–	–	–	–	–	–	–	–	–	–	–	–	–	–	–
ИТОГО КЛАССА А-I	1.302	1.302	1.302	–	–	–	–	–	–	–	–	–	–	–	–	–	–	–	–	–
АС-П ГОСТ 5781-82																				
Ф10	–	–	–	1.302	1.302	1.302	–	–	1.302	–	–	–	–	–	–	–	1.302	1.302	1.302	–
Ф12	–	–	–	–	–	–	2.136	2.136	–	2.136	2.136	2.136	2.136	2.136	2.136	–	–	–	–	2.136
Ф14	–	–	–	–	–	–	–	–	–	–	–	–	–	–	–	3.400	–	–	–	–
ИТОГО КЛАССА АС-П	–	–	–	1.302	1.302	1.302	2.136	2.136	1.302	2.136	2.136	2.136	2.136	2.136	2.136	3.400	1.302	1.302	1.302	2.136
А-Ш ГОСТ 5781-82																				
Ф6	5.704	5.649	5.704	5.649	6.845	6.778	–	–	7.986	7.908	–	–	9.127	9.038	–	–	6.845	6.778	7.986	7.908
Ф8	0.193	0.213	0.193	0.213	0.193	0.213	12.04	11.92	0.193	0.107	14.03	13.89	0.107	0.107	16.02	15.75	0.193	0.213	0.193	0.107
Ф10	–	–	–	–	–	–	0.197	0.228	–	0.166	0.197	0.228	0.136	0.166	0.197	0.561	–	–	–	0.166
ИТОГО КЛАССА А-Ш	5.898	5.862	5.898	5.862	7.038	6.992	12.24	12.15	8.179	8.181	14.22	14.12	9.369	9.311	16.21	16.31	7.038	6.992	8.179	8.181
ВР-I ГОСТ 6727-80																				
Ф4	1.343	1.649	1.343	1.649	1.548	1.901	2.254	2.340	1.753	2.153	2.552	2.686	1.958	2.405	2.851	3.031	1.548	1.901	1.753	2.153
Ф5	2.398	2.398	2.606	2.606	3.023	3.023	3.023	3.023	3.649	3.649	3.649	3.649	4.274	4.274	4.274	4.274	3.023	3.023	3.649	3.649
ИТОГО КЛАССА ВР-I	3.741	4.047	3.949	4.255	4.571	4.924	5.277	5.363	5.402	5.802	6.201	6.334	6.233	6.679	7.125	7.305	4.571	4.924	5.402	5.802
ВСЕГО ИЗДЕЛИЙ АРМАТУРНЫХ	10.94	11.21	11.15	11.42	12.91	13.22	19.65	19.65	14.88	16.12	22.56	22.59	17.74	18.13	25.47	27.02	12.91	13.22	14.88	16.12
ОБЩИЙ РАСХОД	10.94	11.21	11.15	11.42	12.91	13.22	19.65	19.65	14.88	16.12	22.56	22.59	17.74	18.13	25.47	27.02	12.91	13.22	14.88	16.12

ЭПВЦ КиевЗНИИЭП
ОПЕРАТОР ТЛП КОРТ
СКАЛН
ВЗАМ. ИНВ. №
ПОДПИСЬ И ДАТА
ИНВ. № ПОДЛ.

НАИМЕНОВАНИЕ	КОЛИЧЕСТВО НА МАРКУ																			
	1ПС 27.5.6.2,5-6.Л-1.	1ПС 27.5.6.3,0-6.Л-1.	1ПС 27.5.6.3,5-6.Л-1.	1ПС 27.5.6.4,0-6.Л-1.	1ПС 27.5.9.2,5-6.Л-1.	1ПС 27.5.9.3,0-6.Л-1.	1ПС 27.5.9.3,5-6.Л-1.	1ПС 27.5.9.4,0-6.Л-1.	1ПС 27.5.12.2,5-6.Л-1.	1ПС 27.5.12.3,0-6.Л-1.	1ПС 27.5.12.3,5-6.Л-1.	1ПС 27.5.12.4,0-6.Л-1.	1ПС 27.5.13.2,5-6.Л-1.	1ПС 27.5.13.3,0-6.Л-1.	1ПС 27.5.13.3,5-6.Л-1.	1ПС 27.5.13.4,0-6.Л-1.	1ПС 27.5.6.2,5-6.Я-1.	1ПС 27.5.6.3,0-6.Я-1.	1ПС 27.5.9.2,5-6.Я-1.	1ПС 27.5.9.3,0-6.Я-1.
ИЗДЕЛИЯ АРМАТУРНЫЕ																				
АРМАТУРА КЛАССА																				
А-I ГОСТ 5781-82																				
Ф10	1.302	1.302	1.302	1.302	1.302	1.302	1.302	1.302	1.302	1.302	-	-	1.302	-	-	-	1.302	1.302	1.302	1.302
ИТОГО КЛАССА А-I	1.302	1.302	1.302	1.302	1.302	1.302	1.302	1.302	1.302	1.302	-	-	1.302	-	-	-	1.302	1.302	1.302	1.302
АС-II ГОСТ 5781-82																				
Ф10	-	-	-	-	-	-	-	-	-	-	1.302	1.302	-	1.302	1.302	1.302	-	-	-	-
ИТОГО КЛАССА АС-II	-	-	-	-	-	-	-	-	-	-	1.302	1.302	-	1.302	1.302	1.302	-	-	-	-
А-III ГОСТ 5781-82																				
Ф6	3.489	3.456	-	-	4.652	4.608	-	-	5.815	5.760	-	-	5.815	5.760	-	-	3.489	3.456	4.652	4.608
Ф8	0.193	0.213	6.317	6.278	0.193	0.213	8.345	8.286	0.193	0.213	10.37	10.29	0.193	0.213	10.37	10.29	0.193	0.213	0.193	0.213
ИТОГО КЛАССА А-III	3.682	3.669	6.317	6.278	4.845	4.821	8.345	8.286	6.009	5.973	10.37	10.29	6.009	5.973	10.37	10.29	3.682	3.669	4.845	4.821
ВР-I ГОСТ 6727-80																				
Ф4	0.932	1.145	1.357	1.303	1.138	1.397	1.656	1.649	1.343	1.649	1.955	1.994	1.343	1.649	1.955	1.994	0.932	1.145	1.138	1.397
Ф5	1.453	1.453	1.453	1.453	1.772	1.772	1.772	1.772	2.398	2.398	2.398	2.398	2.606	2.606	2.606	2.606	1.453	1.453	1.772	1.772
ИТОГО КЛАССА ВР-I	2.385	2.597	2.810	2.756	2.910	3.169	3.428	3.421	3.741	4.047	4.353	4.392	3.949	4.255	4.561	4.601	2.385	2.597	2.910	3.169
ВСЕГО ИЗДЕЛИЙ АРМАТУРНЫХ	7.369	7.568	10.43	10.34	9.057	9.292	13.08	13.01	11.05	11.32	16.03	15.99	11.26	11.53	16.24	16.20	7.369	7.568	9.057	9.292
ОБЩИЙ РАСХОД	7.369	7.568	10.43	10.34	9.057	9.292	13.08	13.01	11.05	11.32	16.03	15.99	11.26	11.53	16.24	16.20	7.369	7.568	9.057	9.292

НАИМЕНОВАНИЕ	КОЛИЧЕСТВО НА МАРКУ																			
	1ПС 27.5.12,5-6.Я-1.	1ПС 27.5.12,3,0-6.Я-1.	1ПС 27.5.13,2,5-6.Я-1.	1ПС 27.5.13,3,0-6.Я-1.	1ПС 27.5.15,2,5-6.Л-1.	1ПС 27.5.15,3,0-6.Л-1.	1ПС 27.5.15,3,5-6.Л-1.	1ПС 27.5.15,4,0-6.Л-1.	1ПС 27.5.18,2,5-6.Л-1.	1ПС 27.5.18,3,0-6.Л-1.	1ПС 27.5.18,3,5-6.Л-1.	1ПС 27.5.18,4,0-6.Л-1.	1ПС 27.5.21,2,5-6.Л-1.	1ПС 27.5.21,3,0-6.Л-1.	1ПС 27.5.21,3,5-6.Л-1.	1ПС 27.5.21,4,0-6.Л-1.	1ПС 27.5.15,2,5-6.Я-1.	1ПС 27.5.15,3,0-6.Я-1.	1ПС 27.5.18,2,5-6.Я-1.	1ПС 27.5.18,3,0-6.Я-1.
ИЗДЕЛИЯ АРМАТУРНЫЕ																				
АРМАТУРА КЛАССА																				
А-I ГОСТ 5781-82																				
Ф10	1.302	1.302	1.302	–	–	–	–	–	–	–	–	–	–	–	–	–	–	–	–	–
ИТОГО КЛАССА А-I	1.302	1.302	1.302	–	–	–	–	–	–	–	–	–	–	–	–	–	–	–	–	–
АС-П ГОСТ 5781-82																				
Ф10	–	–	–	1.302	1.302	1.302	–	–	1.302	–	–	–	–	–	–	–	1.302	1.302	1.302	–
Ф12	–	–	–	–	–	–	2.136	2.136	–	2.136	2.136	2.136	2.136	2.136	2.136	–	–	–	–	2.136
Ф14	–	–	–	–	–	–	–	–	–	–	–	–	–	–	–	3.400	–	–	–	–
ИТОГО КЛАССА АС-П	–	–	–	1.302	1.302	1.302	2.136	2.136	1.302	2.136	2.136	2.136	2.136	2.136	2.136	3.400	1.302	1.302	1.302	2.136
А-Ш ГОСТ 5781-82																				
Ф6	5.815	5.760	5.815	5.760	6.978	6.912	–	–	8.141	8.064	–	–	9.304	9.216	–	–	6.978	6.912	8.141	8.064
Ф8	0.193	0.213	0.193	0.213	0.193	0.213	12.28	12.16	0.193	0.107	14.30	14.17	0.107	0.107	16.33	16.07	0.193	0.213	0.193	0.107
Ф10	–	–	–	–	–	–	0.197	0.228	–	0.166	0.197	0.228	0.136	0.166	0.197	0.561	–	–	–	0.166
ИТОГО КЛАССА А-Ш	6.009	5.973	6.009	5.973	7.172	7.125	12.47	12.39	8.335	8.337	14.50	14.39	9.546	9.489	16.53	16.63	7.172	7.125	8.335	8.337
ВР-I ГОСТ 6727-80																				
Ф4	1.343	1.649	1.343	1.649	1.548	1.901	2.254	2.340	1.753	2.153	2.552	2.686	1.958	2.405	2.851	3.031	1.548	1.901	1.753	2.153
Ф5	2.398	2.398	2.606	2.606	3.023	3.023	3.023	3.023	3.649	3.649	3.649	3.649	4.274	4.274	4.274	4.274	3.023	3.023	3.649	3.649
ИТОГО КЛАССА ВР-I	3.741	4.047	3.949	4.255	4.571	4.924	5.277	5.363	5.402	5.802	6.201	6.334	6.233	6.679	7.125	7.305	4.571	4.924	5.402	5.802
ВСЕГО ИЗДЕЛИЙ АРМАТУРНЫХ	11.05	11.32	11.26	11.53	13.04	13.35	19.89	19.88	15.04	16.27	22.84	22.86	17.92	18.30	25.79	27.33	13.04	13.35	15.04	16.27
ОБЩИЙ РАСХОД	11.05	11.32	11.26	11.53	13.04	13.35	19.89	19.88	15.04	16.27	22.84	22.86	17.92	18.30	25.79	27.33	13.04	13.35	15.04	16.27

СКАЛА
ЭПВЦ КиевЗНИИЭП
ОПЕРАТОР ТЛП КОРТ
ВЗАМ. ИНВ.№
ПОДПИСЬ И ДАТА
ИНВ.№ ПОДЛ.
19944 03 45
ФОРМАТ А3

НАИМЕНОВАНИЕ	КОЛИЧЕСТВО НА МАРКУ																			
	1ПС 57.6.2,5-6.Л-1.	1ПС 57.6.3,0-6.Л-1.	1ПС 57.6.3,5-6.Л-1.	1ПС 57.6.4,0-4.Л-1.	1ПС 57.6.4,0-6.Л-1.	1ПС 57.6.2,5-6.Я-1.	1ПС 57.6.3,0-6.Я-1.	1ПС 57.9.2,5-2.Л-1.	1ПС 57.9.2,5-4.Л-1.	1ПС 57.9.2,5-6.Л-1.	1ПС 57.9.3,0-6.Л-1.	1ПС 57.9.3,5-6.Л-1.	1ПС 57.9.4,0-6.Л-1.	1ПС 57.12.2,5-2.Л-1.	1ПС 57.12.2,5-4.Л-1.	1ПС 57.12.2,5-6.Л-1.	1ПС 57.12.3,0-3.Л-1.	1ПС 57.12.3,0-6.Л-1.	1ПС 57.12.3,5-6.Л-1.	1ПС 57.12.4,0-6.Л-1.
ИЗДЕЛИЯ АРМАТУРНЫЕ																				
АРМАТУРА КЛАССА																				
А-I ГОСТ 5781-82																				
Ф10	1.302	–	–	–	–	1.302	–	–	–	–	–	–	–	–	–	–	–	–	–	–
ИТОГО КЛАССА А-I	1.302	–	–	–	–	1.302	–	–	–	–	–	–	–	–	–	–	–	–	–	–
АС-II ГОСТ 5781-82																				
Ф10	–	1.302	1.302	–	–	–	1.302	–	–	–	–	–	–	–	–	–	–	–	–	–
Ф12	–	–	–	2.136	2.136	–	–	2.136	2.136	2.136	2.136	2.136	2.136	2.136	2.136	2.136	2.136	2.136	–	–
Ф14	–	–	–	–	–	–	–	–	–	–	–	–	–	–	–	–	–	–	3.400	3.400
ИТОГО КЛАССА АС-II	–	1.302	1.302	2.136	2.136	–	1.302	2.136	2.136	2.136	2.136	2.136	2.136	2.136	2.136	2.136	2.136	2.136	3.400	3.400
А-III ГОСТ 5781-82																				
Ф6	–	–	–	–	–	–	–	9.890	–	–	–	–	–	12.36	–	–	12.31	–	–	–
Ф8	0.193	0.213	0.233	0.107	0.107	0.193	0.213	0.107	17.69	0.107	0.107	0.107	0.107	0.107	22.08	0.107	0.107	21.99	21.78	21.68
Ф10	20.60	20.51	20.42	20.56	0.228	20.60	20.51	0.136	0.136	27.61	27.52	27.42	27.33	0.136	0.136	34.48	0.166	0.166	0.530	0.561
Ф12	–	–	–	–	29.27	–	–	–	–	–	–	–	–	–	–	–	–	–	–	–
ИТОГО КЛАССА А-III	20.80	20.73	20.65	20.66	29.61	20.80	20.73	10.13	17.82	27.72	27.62	27.53	27.44	12.60	22.22	34.58	12.58	22.15	22.31	22.24
ВР-I ГОСТ 6727-80																				
Ф4	1.922	2.360	2.797	2.569	2.569	1.922	2.360	2.326	2.326	2.326	2.855	3.384	3.247	2.729	2.729	2.729	3.350	3.350	3.971	3.926
Ф5	2.293	2.293	2.293	2.293	2.293	2.293	2.293	3.072	3.072	3.072	3.072	3.072	3.072	4.156	4.156	4.156	4.156	4.156	4.156	4.156
ИТОГО КЛАССА ВР-I	4.216	4.653	5.091	4.862	4.862	4.216	4.653	5.397	5.397	5.397	5.927	6.456	6.319	6.885	6.885	6.885	7.506	7.506	8.127	8.082
ВСЕГО ИЗДЕЛИЙ АРМАТУРНЫХ	26.32	26.68	27.05	27.66	36.60	26.32	26.68	17.67	25.36	35.25	35.69	36.12	35.89	21.63	31.24	43.60	22.22	31.79	33.84	33.73
ОБЩИЙ РАСХОД	26.32	26.68	27.05	27.66	36.60	26.32	26.68	17.67	25.36	35.25	35.69	36.12	35.89	21.63	31.24	43.60	22.22	31.79	33.84	33.73

НАИМЕНОВАНИЕ	КОЛИЧЕСТВО НА МАРКУ																			
	1ПС 57.9.2,5-2.Я-1.	1ПС 57.9.2,5-4.Я-1.	1ПС 57.9.2,5-6.Я-1.	1ПС 57.9.3,0-6.Я-1.	1ПС 57.12.2,5-2.Я-1.	1ПС 57.12.2,5-4.Я-1.	1ПС 57.12.2,5-6.Я-1.	1ПС 57.12.3,0-3.Я-1.	1ПС 57.12.3,0-6.Я-1.	1ПС 57.13.2,5-2.Л-1.	1ПС 57.13.2,5-5.Л-1.	1ПС 57.13.2,5-6.Л-1.	1ПС 57.13.3,0-3.Л-1.	1ПС 57.13.3,0-6.Л-1.	1ПС 57.13.3,5-6.Л-1.	1ПС 57.13.4,0-6.Л-1.	1ПС 57.15.2,5-2.Л-1.	1ПС 57.15.2,5-5.Л-1.	1ПС 57.15.2,5-6.Л-1.	1ПС 57.15.3,0-3.Л-1.
ИЗДЕЛИЯ АРМАТУРНЫЕ																				
АРМАТУРА КЛАССА																				
АС-П ГОСТ 5781-82																				
Ф12	2.136	2.136	2.136	2.136	2.136	2.136	2.136	2.136	2.136	2.136	2.136	2.136	–	–	–	–	–	–	–	–
Ф14	–	–	–	–	–	–	–	–	–	–	–	–	3.400	3.400	3.400	–	3.400	3.400	3.400	3.400
Ф16	–	–	–	–	–	–	–	–	–	–	–	–	–	–	–	4.880	–	–	–	–
ИТОГО КЛАССА АС-П	2.136	2.136	2.136	2.136	2.136	2.136	2.136	2.136	2.136	2.136	2.136	2.136	3.400	3.400	3.400	4.880	3.400	3.400	3.400	3.400
А-Ш ГОСТ 5781-82																				
Ф6	9.890	–	–	–	12.36	–	–	12.31	–	12.36	–	–	12.31	–	–	–	14.84	–	–	14.77
Ф8	0.107	17.69	0.107	0.107	0.107	22.08	0.107	0.107	21.99	0.107	22.08	0.107	–	21.88	21.78	21.68	–	26.37	–	–
Ф10	0.136	0.136	27.61	27.52	0.136	0.136	34.48	0.166	0.166	0.136	0.136	34.48	0.499	0.499	0.530	0.228	0.469	0.469	41.68	0.499
Ф12	–	–	–	–	–	–	–	–	–	–	–	–	–	–	–	0.533	–	–	–	–
ИТОГО КЛАССА А-Ш	10.13	17.82	27.72	27.62	12.60	22.22	34.58	12.58	22.15	12.60	22.22	34.58	12.81	22.38	22.31	22.44	15.30	26.84	41.68	15.27
ВР-I ГОСТ 6727-80																				
Ф4	2.326	2.326	2.326	2.855	2.729	2.729	2.729	3.350	3.350	2.729	2.729	2.729	3.350	3.350	3.971	3.926	3.132	3.132	3.132	3.845
Ф5	3.072	3.072	3.072	3.072	4.156	4.156	4.156	4.156	4.156	4.517	4.517	4.517	4.517	4.517	4.517	4.517	4.031	4.031	4.031	4.031
ИТОГО КЛАССА ВР-I	5.397	5.397	5.397	5.927	6.885	6.885	6.885	7.506	7.506	7.246	7.246	7.246	7.867	7.867	8.488	8.443	7.163	7.163	7.163	7.876
ВСЕГО ИЗДЕЛИЙ АРМАТУРНЫХ	17.67	25.36	35.25	35.69	21.63	31.24	43.60	22.22	31.79	21.99	31.60	43.97	24.07	33.65	34.20	35.77	25.87	37.41	52.24	26.54
ОБЩИЙ РАСХОД	17.67	25.36	35.25	35.69	21.63	31.24	43.60	22.22	31.79	21.99	31.60	43.97	24.07	33.65	34.20	35.77	25.87	37.41	52.24	26.54

ЭПВЦ КиевЗНИИЭП
ОПЕРАТОР ТЛП КОРТ
СКАЛА
ИНВ.№ ПОДЛ | ПОДПИСЬ И ДАТА | ВЗАМ. ИНВ.№

НАИМЕНОВАНИЕ	КОЛИЧЕСТВО НА МАРКУ																			
	1ПС 5 7.15. 3,0-6 .Л-1.	1ПС 5 7.15. 3,5-6 .Л-1.	1ПС 5 7.15. 4,0-6 .Л-1.	1ПС 5 7.13. 2,5-2 .Я-1.	1ПС 5 7.13. 2,5-5 .Я-1.	1ПС 5 7.13. 2,5-6 .Я-1.	1ПС 5 7.13. 3,0-3 .Я-1.	1ПС 5 7.13. 3,0-6 .Я-1.	1ПС 5 7.15. 2,5-2 .Я-1.	1ПС 5 7.15. 2,5-5 .Я-1.	1ПС 5 7.15. 2,5-6 .Я-1.	1ПС 5 7.15. 3,0-3 .Я-1.	1ПС 5 7.15. 3,0-6 .Я-1.	1ПС 5 7.18. 2,5-2 .Л-1.	1ПС 5 7.18. 2,5-4 .Л-1.	1ПС 5 7.18. 2,5-6 .Л-1.	1ПС 5 7.18. 3,0-2 .Л-1.	1ПС 5 7.18. 3,0-6 .Л-1.	1ПС 5 7.18. 3,5-6 .Л-1.	1ПС 5 7.18. 4,0-6 .Л-1.
ИЗДЕЛИЯ АРМАТУРНЫЕ																				
АРМАТУРА КЛАССА																				
АС-П ГОСТ 5781-82																				
Ф12	–	–	–	2.136	2.136	2.136	–	–	–	–	–	–	–	–	–	–	–	–	–	–
Ф14	3.400	–	–	–	–	–	3.400	3.400	3.400	3.400	3.400	3.400	3.400	3.400	3.400	3.400	–	–	–	–
Ф16	–	4.880	4.880	–	–	–	–	–	–	–	–	–	–	–	–	–	4.880	4.880	–	–
Ф18	–	–	–	–	–	–	–	–	–	–	–	–	–	–	–	–	–	–	6.740	6.740
ИТОГО КЛАССА АС-П	3.400	4.880	4.880	2.136	2.136	2.136	3.400	3.400	3.400	3.400	3.400	3.400	3.400	3.400	3.400	3.400	4.880	4.880	6.740	6.740
А-Ш ГОСТ 5781-82																				
Ф6	–	–	–	12.36	–	–	12.31	–	14.84	–	–	14.77	–	17.31	–	–	17.23	–	–	–
Ф8	26.26	26.14	26.02	0.107	22.08	0.107	–	21.88	–	26.37	–	–	26.26	–	30.77	–	–	30.63	30.49	30.36
Ф10	0.499	0.197	0.228	0.136	0.136	34.48	0.499	0.499	0.469	0.469	41.68	0.499	0.499	0.469	0.469	48.55	0.166	0.166	–	–
Ф12	–	0.533	0.533	–	–	–	–	–	–	–	–	–	–	–	–	–	0.533	0.533	0.817	0.861
ИТОГО КЛАССА А-Ш	26.76	26.87	26.78	12.60	22.22	34.58	12.81	22.38	15.30	26.84	41.68	15.27	26.76	17.78	31.24	48.55	17.93	31.33	31.31	31.22
ВР-I ГОСТ 6727-80																				
Ф4	3.845	4.558	4.604	2.729	2.729	2.729	3.350	3.350	3.132	3.132	3.132	3.845	3.845	3.535	3.535	3.535	4.340	4.340	5.144	5.283
Ф5	4.031	4.031	4.031	4.517	4.517	4.517	4.517	4.517	4.031	4.031	4.031	4.031	4.031	4.865	4.865	4.865	4.865	4.865	4.865	4.865
ИТОГО КЛАССА ВР-I	7.876	8.589	8.635	7.246	7.246	7.246	7.867	7.867	7.163	7.163	7.163	7.876	7.876	8.400	8.400	8.400	9.205	9.205	10.01	10.15
ВСЕГО ИЗДЕЛИЙ АРМАТУРНЫХ	38.03	40.34	40.30	21.99	31.60	43.97	24.07	33.65	25.87	37.41	52.24	26.54	38.03	29.58	43.04	60.35	32.01	45.42	48.06	48.10
ОБЩИЙ РАСХОД	38.03	40.34	40.30	21.99	31.60	43.97	24.07	33.65	25.87	37.41	52.24	26.54	38.03	29.58	43.04	60.35	32.01	45.42	48.06	48.10

19944-03 1.0

НАИМЕНОВАНИЕ	КОЛИЧЕСТВО НА МАРКУ																			
	1ПС 5 7.21. 2,5-2 .Л-1.	1ПС 5 7.21. 2,5-4 .Л-1.	1ПС 5 7.21. 2,5-6 .Л-1.	1ПС 5 7.21. 3,0-2 .Л-1.	1ПС 5 7.21. 3,0-5 .Л-1.	1ПС 5 7.21. 3,0-6 .Л-1.	1ПС 5 7.21. 3,5-6 .Л-1.	1ПС 5 7.21. 4,0-6 .Л-1.	1ПС 5 7.18. 2,5-2 .Я-1.	1ПС 5 7.18. 2,5-4 .Я-1.	1ПС 5 7.18. 2,5-6 .Я-1.	1ПС 5 7.18. 3,0-2 .Я-1.	1ПС 5 7.18. 3,0-6 .Я-1.	1ПС 5 7.5.6 .2,5-6.Л-1 .	1ПС 5 7.5.6 .3,0-6.Л-1 .	1ПС 5 7.5.6 .3,5-6.Л-1 .	1ПС 5 7.5.6 .4,0-4.Л-1 .	1ПС 5 7.5.6 .4,0-6.Л-1 .	1ПС 5 7.5.6 .2,5-6.Я-1 .	1ПС 5 7.5.6 .3,0-6.Я-1 .
ИЗДЕЛИЯ АРМАТУРНЫЕ																				
АРМАТУРА КЛАССА																				
А-I ГОСТ 5781-82																				
Ф10	-	-	-	-	-	-	-	-	-	-	-	-	-	1.302	-	-	-	-	1.302	-
ИТОГО КЛАССА А-I	-	-	-	-	-	-	-	-	-	-	-	-	-	1.302	-	-	-	-	1.302	-
АС-II ГОСТ 5781-82																				
Ф10	-	-	-	-	-	-	-	-	-	-	-	-	-	-	1.302	1.302	-	-	-	1.302
Ф12	-	-	-	-	-	-	-	-	-	-	-	-	-	-	-	-	2.136	2.136	-	-
Ф14	-	-	-	-	-	-	-	-	3.400	3.400	3.400	-	-	-	-	-	-	-	-	-
Ф16	4.880	4.880	4.880	-	-	-	-	-	-	-	-	4.880	4.880	-	-	-	-	-	-	-
Ф18	-	-	-	6.740	6.740	6.740	6.740	-	-	-	-	-	-	-	-	-	-	-	-	-
Ф20	-	-	-	-	-	-	-	9.682	-	-	-	-	-	-	-	-	-	-	-	-
ИТОГО КЛАССА АС-II	4.880	4.880	4.880	6.740	6.740	6.740	6.740	9.682	3.400	3.400	3.400	4.880	4.880	-	1.302	1.302	2.136	2.136	-	1.302
А-III ГОСТ 5781-82																				
Ф6	19.78	-	-	19.69	-	-	-	-	17.31	-	-	17.23	-	-	-	-	-	-	-	-
Ф8	-	35.17	-	-	35.01	-	34.85	34.69	-	30.77	-	-	30.63	0.193	0.213	0.233	0.107	0.107	0.193	0.213
Ф10	0.136	0.136	55.08	-	-	54.70	-	-	0.469	0.469	48.55	0.166	0.166	20.79	20.70	20.60	20.74	0.228	20.79	20.70
Ф12	0.533	0.533	0.533	0.772	0.772	0.772	0.817	0.328	-	-	-	0.533	0.533	-	-	-	-	29.54	-	-
Ф14	-	-	-	-	-	-	-	0.967	-	-	-	-	-	-	-	-	-	-	-	-
ИТОГО КЛАССА А-III	20.45	35.83	55.61	20.46	35.78	55.47	35.67	35.99	17.78	31.24	48.55	17.93	31.33	20.98	20.91	20.84	20.85	29.87	20.98	20.91
ВР-I ГОСТ 6727-80																				
Ф4	3.938	3.938	3.938	4.835	4.835	4.835	5.731	5.962	3.535	3.535	3.535	4.340	4.340	1.922	2.360	2.797	2.569	2.569	1.922	2.360
Ф5	5.699	5.699	5.699	5.699	5.699	5.699	5.699	5.699	4.865	4.865	4.865	4.865	4.865	2.293	2.293	2.293	2.293	2.293	2.293	2.293
ИТОГО КЛАССА ВР-I	9.637	9.637	9.637	10.53	10.53	10.53	11.43	11.66	8.400	8.400	8.400	9.205	9.205	4.216	4.653	5.091	4.862	4.862	4.216	4.653
ВСЕГО ИЗДЕЛИЙ АРМАТУРНЫХ	34.97	50.35	70.13	37.74	53.05	72.75	53.84	57.33	29.58	43.04	60.35	32.01	45.42	26.50	26.87	27.23	27.84	36.87	26.50	26.87
ОБЩИЙ РАСХОД	34.97	50.35	70.13	37.74	53.05	72.75	53.84	57.33	29.58	43.04	60.35	32.01	45.42	26.50	26.87	27.23	27.84	36.87	26.50	26.87

ЭПВЦ КиевЗНИИЭП
ОПЕРАТОР ТЛП КОРТ
СКАЛА
ИНВ.№ ПОДЛ | ПОДПИСЬ И ДАТА | ВЗАМ. ИНВ.№

НАИМЕНОВАНИЕ	КОЛИЧЕСТВО НА МАРКУ																		
	1ПС 57.5.9.2,5-2.Л-1.	1ПС 57.5.9.2,5-4.Л-1.	1ПС 57.5.9.2,5-6.Л-1.	1ПС 57.5.9.3,0-6.Л-1.	1ПС 57.5.9.3,5-6.Л-1.	1ПС 57.5.9.4,0-6.Л-1.	1ПС 57.5.12.2,5-2.Л-1.	1ПС 57.5.12.2,5-4.Л-1.	1ПС 57.5.12.2,5-6.Л-1.	1ПС 57.5.12.3,0-3.Л-1.	1ПС 57.5.12.3,0-6.Л-1.	1ПС 57.5.12.3,5-6.Л-1.	1ПС 57.5.12.4,0-6.Л-1.	1ПС 57.5.9.2,5-2.Я-1.	1ПС 57.5.9.2,5-4.Я-1.	1ПС 57.5.9.2,5-6.Я-1.	1ПС 57.5.9.3,0-6.Я-1.	1ПС 57.5.12.2,5-2.Я-1.	1ПС 57.5.12.2,5-4.Я-1.	1ПС 57.5.12.2,5-6.Я-1.
ИЗДЕЛИЯ АРМАТУРНЫЕ																				
АРМАТУРА КЛАССА																				
АС-П ГОСТ 5781-82																				
Ф12	2.136	2.136	2.136	2.136	2.136	2.136	2.136	2.136	2.136	2.136	2.136	-	-	2.136	2.136	2.136	2.136	2.136	2.136	2.136
Ф14	-	-	-	-	-	-	-	-	-	-	-	3.400	3.400	-	-	-	-	-	-	-
ИТОГО КЛАССА АС-П	2.136	2.136	2.136	2.136	2.136	2.136	2.136	2.136	2.136	2.136	2.136	3.400	3.400	2.136	2.136	2.136	2.136	2.136	2.136	2.136
А-Ш ГОСТ 5781-82																				
Ф6	9.979	-	-	-	-	-	12.47	-	-	12.42	-	-	-	9.979	-	-	-	12.47	-	-
Ф8	0.107	17.85	0.107	0.107	0.107	0.107	0.107	22.28	0.107	0.107	22.18	21.98	21.88	0.107	17.85	0.107	0.107	0.107	22.28	0.107
Ф10	0.136	0.136	27.86	27.76	27.67	27.58	0.136	0.136	34.79	0.166	0.166	0.530	0.561	0.136	0.136	27.86	27.76	0.136	0.136	34.79
ИТОГО КЛАССА А-Ш	10.22	17.98	27.96	27.87	27.78	27.68	12.72	22.42	34.89	12.69	22.35	22.51	22.44	10.22	17.98	27.96	27.87	12.72	22.42	34.89
ВР-I ГОСТ 6727-80																				
Ф4	2.326	2.326	2.326	2.855	3.384	3.247	2.729	2.729	2.729	3.350	3.350	3.971	3.926	2.326	2.326	2.326	2.855	2.729	2.729	2.729
Ф5	3.072	3.072	3.072	3.072	3.072	3.072	4.156	4.156	4.156	4.156	4.156	4.156	4.156	3.072	3.072	3.072	3.072	4.156	4.156	4.156
ИТОГО КЛАССА ВР-I	5.397	5.397	5.397	5.927	6.456	6.319	6.885	6.885	6.885	7.506	7.506	8.127	8.082	5.397	5.397	5.397	5.927	6.885	6.885	6.885
ВСЕГО ИЗДЕЛИЙ АРМАТУРНЫХ	17.75	25.52	35.50	35.93	36.37	36.14	21.74	31.44	43.91	22.33	31.99	34.04	33.92	17.75	25.52	35.50	35.93	21.74	31.44	43.91
ОБЩИЙ РАСХОД	17.75	25.52	35.50	35.93	36.37	36.14	21.74	31.44	43.91	22.33	31.99	34.04	33.92	17.75	25.52	35.50	35.93	21.74	31.44	43.91

НАИМЕНОВАНИЕ	КОЛИЧЕСТВО НА МАРКУ																			
	1ПС 5 7.5.1 2,3,0 -3.Я- 1.	1ПС 5 7.5.1 2,3,0 -6.Я- 1.	1ПС 5 7.5.1 3.2,5 -2.Л- 1.	1ПС 5 7.5.1 3.2,5 -5.Л- 1.	1ПС 5 7.5.1 3.2,5 -6.Л- 1.	1ПС 5 7.5.1 3,3,0 -3.Л- 1.	1ПС 5 7.5.1 3,3,0 -6.Л- 1.	1ПС 5 7.5.1 3,3,5 -6.Л- 1.	1ПС 5 7.5.1 3.4,0 -6.Л- 1.	1ПС 5 7.5.1 5.2,5 -2.Л- 1.	1ПС 5 7.5.1 5.2,5 -5.Л- 1.	1ПС 5 7.5.1 5.2,5 -6.Л- 1.	1ПС 5 7.5.1 5.3,0 -3.Л- 1.	1ПС 5 7.5.1 5.3,0 -6.Л- 1.	1ПС 5 7.5.1 5.3,5 -6.Л- 1.	1ПС 5 7.5.1 5.4,0 -6.Л- 1.	1ПС 5 7.5.1 3.2,5 -2.Я- 1.	1ПС 5 7.5.1 3.2,5 -5.Я- 1.	1ПС 5 7.5.1 3.2,5 -6.Я- 1.	1ПС 5 7.5.1 3.3,0 -3.Я- 1.
ИЗДЕЛИЯ АРМАТУРНЫЕ																				
АРМАТУРА КЛАССА																				
АС-П ГОСТ 5781-82																				
Ф12	2.136	2.136	2.136	2.136	2.136	–	–	–	–	–	–	–	–	–	–	–	2.136	2.136	2.136	–
Ф14	–	–	–	–	–	3.400	3.400	3.400	–	3.400	3.400	3.400	3.400	3.400	–	–	–	–	–	3.400
Ф16	–	–	–	–	–	–	–	–	4.880	–	–	–	–	–	4.880	4.880	–	–	–	–
ИТОГО КЛАССА АС-П	2.136	2.136	2.136	2.136	2.136	3.400	3.400	3.400	4.880	3.400	3.400	3.400	3.400	3.400	4.880	4.880	2.136	2.136	2.136	3.400
А-III ГОСТ 5781-82																				
Ф6	12.42	–	12.47	–	–	12.42	–	–	–	14.97	–	–	14.90	–	–	–	12.47	–	–	12.42
Ф8	0.107	22.18	0.107	22.28	0.107	–	22.08	21.98	21.88	–	26.61	–	–	26.49	26.37	26.26	0.107	22.28	0.107	–
Ф10	0.166	0.166	0.136	0.136	34.79	0.499	0.499	0.530	0.228	0.469	0.469	42.05	0.499	0.499	0.197	0.228	0.136	0.136	34.79	0.499
Ф12	–	–	–	–	–	–	–	–	0.533	–	–	–	–	–	0.533	0.533	–	–	–	–
ИТОГО КЛАССА А-III	12.69	22.35	12.72	22.42	34.89	12.92	22.58	22.51	22.64	15.44	27.08	42.05	15.40	26.99	27.10	27.02	12.72	22.42	34.89	12.92
ВР-I ГОСТ 6727-80																				
Ф4	3.350	3.350	2.729	2.729	2.729	3.350	3.350	3.971	3.926	3.132	3.132	3.132	3.845	3.845	4.558	4.604	2.729	2.729	2.729	3.350
Ф5	4.156	4.156	4.517	4.517	4.517	4.517	4.517	4.517	4.517	4.031	4.031	4.031	4.031	4.031	4.031	4.031	4.517	4.517	4.517	4.517
ИТОГО КЛАССА ВР-I	7.506	7.506	7.246	7.246	7.246	7.867	7.867	8.488	8.443	7.163	7.163	7.163	7.876	7.876	8.589	8.635	7.246	7.246	7.246	7.867
ВСЕГО ИЗДЕЛИЙ АРМАТУРНЫХ	22.33	31.99	22.10	31.80	44.27	24.18	33.84	34.40	35.96	26.00	37.64	52.61	26.68	38.27	40.57	40.53	22.10	31.80	44.27	24.18
ОБЩИЙ РАСХОД	22.33	31.99	22.10	31.80	44.27	24.18	33.84	34.40	35.96	26.00	37.64	52.61	26.68	38.27	40.57	40.53	22.10	31.80	44.27	24.18

СКАЛА

ЭПВЦ КиевЗНИИЭП

ОПЕРАТОР ТЛП КОРТ

ВЗАМ. ИНВ.№

ПОДПИСЬ И ДАТА

ИНВ.№ ПОДЛ

1.030.1-1.1-1 ООРС

ЛИСТ 34

19944-03 51

ФОРМАТ А3

НАИМЕНОВАНИЕ	КОЛИЧЕСТВО НА МАРКУ																				
	1ПС 5 7.5.1 3.3,0 -6.Я- 1.	1ПС 5 7.5.1 5.2,5 -2.Я- 1.	1ПС 5 7.5.1 5.2,5 -5.Я- 1.	1ПС 5 7.5.1 5.2,5 -6.Я- 1.	1ПС 5 7.5.1 5.3,0 -3.Я- 1.	1ПС 5 7.5.1 5.3,0 -6.Я- 1.	1ПС 5 7.5.1 8.2,5 -2.Л- 1.	1ПС 5 7.5.1 8.2,5 -4.Л- 1.	1ПС 5 7.5.1 8.2,5 -6.Л- 1.	1ПС 5 7.5.1 8.3,0 -2.Л- 1.	1ПС 5 7.5.1 8.3,0 -6.Л- 1.	1ПС 5 7.5.1 8.3,5 -6.Л- 1.	1ПС 5 7.5.1 8.4,0 -6.Л- 1.	1ПС 5 7.5.2 1.2,5 -2.Л- 1.	1ПС 5 7.5.2 1.2,5 -4.Л- 1.	1ПС 5 7.5.2 1.2,5 -6.Л- 1.	1ПС 5 7.5.2 1.3,0 -2.Л- 1.	1ПС 5 7.5.2 1.3,0 -5.Л- 1.	1ПС 5 7.5.2 1.3,0 -6.Л- 1.	1ПС 5 7.5.2 1.3,5 -6.Л- 1.
ИЗДЕЛИЯ АРМАТУРНЫЕ																					
АРМАТУРА КЛАССА																					
АС-П ГОСТ 5781-82																					
Ф14	3.400	3.400	3.400	3.400	3.400	3.400	3.400	3.400	3.400	–	–	–	–	–	–	–	–	–	–	–	–
Ф16	–	–	–	–	–	–	–	–	–	4.880	4.880	–	–	4.880	4.880	4.880	–	–	–	–	–
Ф18	–	–	–	–	–	–	–	–	–	–	–	6.740	6.740	–	–	–	6.740	6.740	6.740	6.740	6.740
ИТОГО КЛАССА АС-П	3.400	3.400	3.400	3.400	3.400	3.400	3.400	3.400	3.400	4.880	4.880	6.740	6.740	4.880	4.880	4.880	6.740	6.740	6.740	6.740	6.740
А-Ш ГОСТ 5781-82																					
Ф6	–	14.97	–	–	14.90	–	17.46	–	–	17.39	–	–	–	19.96	–	–	19.87	–	–	–	–
Ф8	22.08	–	26.61	–	–	26.49	–	31.05	–	–	30.91	30.77	30.63	–	35.48	–	–	35.32	–	35.17	–
Ф10	0.499	0.469	0.469	42.05	0.499	0.499	0.469	0.469	48.98	0.166	0.166	–	–	0.136	0.136	55.57	–	–	55.19	–	–
Ф12	–	–	–	–	–	–	–	–	–	0.533	0.533	0.817	0.861	0.533	0.533	0.533	0.772	0.772	0.772	0.817	0.817
ИТОГО КЛАССА А-Ш	22.58	15.44	27.08	42.05	15.40	26.99	17.93	31.51	48.98	18.08	31.61	31.59	31.49	20.63	36.15	56.11	20.64	36.10	55.96	35.98	35.98
ВР-I ГОСТ 6727-80																					
Ф4	3.350	3.132	3.132	3.132	3.845	3.845	3.535	3.535	3.535	4.340	4.340	5.144	5.283	3.938	3.938	3.938	4.835	4.835	4.835	5.731	5.731
Ф5	4.517	4.031	4.031	4.031	4.031	4.031	4.865	4.865	4.865	4.865	4.865	4.865	4.865	5.699	5.699	5.699	5.699	5.699	5.699	5.699	5.699
ИТОГО КЛАССА ВР-I	7.867	7.163	7.163	7.163	7.876	7.876	8.400	8.400	8.400	9.205	9.205	10.01	10.15	9.637	9.637	9.637	10.53	10.53	10.53	11.43	11.43
ВСЕГО ИЗДЕЛИЙ АРМАТУРНЫХ	31.94	26.00	37.64	52.61	26.68	38.27	29.73	43.31	60.78	32.17	45.69	48.34	48.38	35.14	50.67	70.62	37.92	53.37	73.24	54.15	54.15
ОБЩИЙ РАСХОД	33.84	26.00	37.64	52.61	26.68	38.27	29.73	43.31	60.78	32.17	45.69	48.34	48.38	35.14	50.67	70.62	37.92	53.37	73.24	54.15	54.15

НАИМЕНОВАНИЕ	КОЛИЧЕСТВО НА МАРКУ																			
	1ПС 5 7,5.2 1.4,0 -6.Л-1.	1ПС 5 7,5.1 8.2,5 -2.Я-1.	1ПС 5 7,5.1 8.2,5 -4.Я-1.	1ПС 5 7,5.1 8.2,5 -6.Я-1.	1ПС 5 7,5.1 8.3,0 -2.Я-1.	1ПС 5 7,5.1 8.3,0 -6.Я-1.	1ПС 5 7.6.2 ,5-8. Л-1.	1ПС 5 7.6.3 ,0-8. Л-1.	1ПС 5 7.6.3 ,5-8. Л-1.	1ПС 5 7.6.4 ,0-8. Л-1.	1ПС 5 7,5.6 .2,5- 8.Л-1 .	1ПС 5 7,5.6 .3,0- 8.Л-1 .	1ПС 5 7,5.6 .3,5- 8.Л-1 .	1ПС 5 7,5.6 .4,0- 8.Л-1 .	1ПС 5 7.6.2 ,5-8. Я-1.	1ПС 5 7.6.3 ,0-8. Я-1.	1ПС 5 7,5.6 .2,5- 8.Я-1 .	1ПС 5 7,5.6 .3,0- 8.Я-1 .	1ПС 2 7.6.2 ,5-6. Л-2.	1ПС 2 7.6.3 ,0-6. Л-2.
ИЗДЕЛИЯ АРМАТУРНЫЕ																				
АРМАТУРА КЛАССА А-I ГОСТ 5781-82																				
Ф10	-	-	-	-	-	-	1.302	-	-	-	1.302	-	-	-	1.302	-	1.302	-	1.302	1.302
ИТОГО КЛАССА А-I	-	-	-	-	-	-	1.302	-	-	-	1.302	-	-	-	1.302	-	1.302	-	1.302	1.302
АС-П ГОСТ 5781-82																				
Ф10	-	-	-	-	-	-	-	1.302	1.302	-	-	1.302	1.302	-	-	1.302	-	1.302	-	-
Ф12	-	-	-	-	-	-	-	-	-	2.136	-	-	-	2.136	-	-	-	-	-	-
Ф14	-	3.400	3.400	3.400	-	-	-	-	-	-	-	-	-	-	-	-	-	-	-	-
Ф16	-	-	-	-	4.880	4.880	-	-	-	-	-	-	-	-	-	-	-	-	-	-
Ф20	9.682	-	-	-	-	-	-	-	-	-	-	-	-	-	-	-	-	-	-	-
ИТОГО КЛАССА АС-П	9.682	3.400	3.400	3.400	4.880	4.880	-	1.302	1.302	2.136	-	1.302	1.302	2.136	-	1.302	-	1.302	-	-
А-Ш ГОСТ 5781-82																				
Ф6	-	17.46	-	-	17.39	-	5.250	5.250	-	-	5.250	5.250	-	-	5.250	5.250	5.250	5.250	3.423	3.389
Ф8	35.01	-	31.05	-	-	30.91	0.193	0.213	0.233	0.253	0.193	0.213	0.233	0.107	0.193	0.213	0.193	0.213	0.193	0.213
Ф10	-	0.469	0.469	48.98	0.166	0.166	-	-	-	-	-	-	-	0.228	-	-	-	-	-	-
Ф12	0.328	-	-	-	0.533	0.533	-	-	-	-	-	-	-	-	-	-	-	-	-	-
Ф14	0.967	-	-	-	-	-	-	-	-	-	-	-	-	-	-	-	-	-	-	-
Ф16	-	-	-	-	-	-	-	52.51	52.27	52.04	-	52.98	52.75	52.51	-	52.51	-	52.98	-	-
Ф18	-	-	-	-	-	-	66.76	-	-	-	67.36	-	-	-	66.76	-	67.36	-	-	-
ИТОГО КЛАССА А-Ш	36.30	17.93	31.51	48.98	18.08	31.61	72.20	57.97	52.51	52.29	72.80	58.44	52.98	52.85	72.20	57.97	72.80	58.44	3.616	3.602
ВР-I ГОСТ 6727-80																				
Ф4	5.962	3.535	3.535	3.535	4.340	4.340	-	2.360	2.797	2.569	-	2.360	2.797	2.569	-	2.360	-	2.360	0.932	1.145
Ф5	5.699	4.865	4.865	4.865	4.865	4.865	2.969	-	3.287	3.287	2.969	-	3.287	3.287	2.969	-	2.969	-	1.453	1.453
ИТОГО КЛАССА ВР-I	11.66	8.400	8.400	8.400	9.205	9.205	2.969	2.360	6.085	5.856	2.969	2.360	6.085	5.856	2.969	2.360	2.969	2.360	2.385	2.597
ВСЕГО ИЗДЕЛИЙ АРМАТУРНЫХ	57.65	29.73	43.31	60.78	32.17	45.69	76.47	61.63	59.89	60.28	77.07	62.11	60.37	60.84	76.47	61.63	77.07	62.11	7.303	7.502
ОБЩИЙ РАСХОД	57.65	29.73	43.31	60.78	32.17	45.69	76.47	61.63	59.89	60.28	77.07	62.11	60.37	60.84	76.47	61.63	77.07	62.11	7.303	7.502

СКАЛА

ОПЕРАТОР ТЛП КОРТ

ЭПВЦ КиевЗНИИЭП

ИНВ. № ПОДЛ. | ПОДПИСЬ И ДАТА | ВЗАМ. ИНВ. №

19944-03 53

НАИМЕНОВАНИЕ	КОЛИЧЕСТВО НА МАРКУ																			
	1ПС 27.6.3,5-6.Л-2.	1ПС 27.6.4,0-6.Л-2.	1ПС 27.9.2,5-6.Л-2.	1ПС 27.9.3,0-6.Л-2.	1ПС 27.9.3,5-6.Л-2.	1ПС 27.9.4,0-6.Л-2.	1ПС 27.12.2,5-6.Л-2.	1ПС 27.12.3,0-6.Л-2.	1ПС 27.12.3,5-6.Л-2.	1ПС 27.12.4,0-6.Л-2.	1ПС 27.13.2,5-6.Л-2.	1ПС 27.13.3,0-6.Л-2.	1ПС 27.13.3,5-6.Л-2.	1ПС 27.13.4,0-6.Л-2.	1ПС 27.6.2,5-6.Я-2.	1ПС 27.6.3,0-6.Я-2.	1ПС 27.9.2,5-6.Я-2.	1ПС 27.9.3,0-6.Я-2.	1ПС 27.12.2,5-6.Я-2.	1ПС 27.12.3,0-6.Я-2.
ИЗДЕЛИЯ АРМАТУРНЫЕ																				
АРМАТУРА КЛАССА																				
А-I ГОСТ 5781-82																				
Ф10	1.302	1.302	1.302	1.302	1.302	1.302	1.302	1.302	-	-	1.302	-	-	-	1.302	1.302	1.302	1.302	1.302	1.302
ИТОГО КЛАССА А-I	1.302	1.302	1.302	1.302	1.302	1.302	1.302	1.302	-	-	1.302	-	-	-	1.302	1.302	1.302	1.302	1.302	1.302
АС-П ГОСТ 5781-82																				
Ф10	-	-	-	-	-	-	-	-	1.302	1.302	-	1.302	1.302	1.302	-	-	-	-	-	-
ИТОГО КЛАССА АС-П	-	-	-	-	-	-	-	-	1.302	1.302	-	1.302	1.302	1.302	-	-	-	-	-	-
А-III ГОСТ 5781-82																				
Ф6	-	-	4.563	4.519	-	-	5.704	5.649	-	-	5.704	5.649	-	-	3.423	3.389	4.563	4.519	5.704	5.649
Ф8	6.199	6.159	0.193	0.213	8.188	8.128	0.193	0.213	10.18	10.10	0.193	0.213	10.18	10.10	0.193	0.213	0.193	0.213	0.193	0.213
ИТОГО КЛАССА А-III	6.199	6.159	4.757	4.732	8.188	8.128	5.898	5.862	10.18	10.10	5.898	5.862	10.18	10.10	3.616	3.602	4.757	4.732	5.898	5.862
ВР-I ГОСТ 6727-80																				
Ф4	1.357	1.303	1.138	1.397	1.656	1.649	1.343	1.649	1.955	1.994	1.343	1.649	1.955	1.994	0.932	1.145	1.138	1.397	1.343	1.649
Ф5	1.453	1.453	1.772	1.772	1.772	1.772	2.398	2.398	2.398	2.398	2.606	2.606	2.606	2.606	1.453	1.453	1.772	1.772	2.398	2.398
ИТОГО КЛАССА ВР-I	2.810	2.756	2.910	3.169	3.428	3.421	3.741	4.047	4.353	4.392	3.949	4.255	4.561	4.601	2.385	2.597	2.910	3.169	3.741	4.047
ВСЕГО ИЗДЕЛИЙ АРМАТУРНЫХ	10.31	10.22	8.969	9.203	12.92	12.85	10.94	11.21	15.83	15.79	11.15	11.42	16.04	16.00	7.303	7.502	8.969	9.203	10.94	11.21
ОБЩИЙ РАСХОД	10.31	10.22	8.969	9.203	12.92	12.85	10.94	11.21	15.83	15.79	11.15	11.42	16.04	16.00	7.303	7.502	8.969	9.203	10.94	11.21

НАИМЕНОВАНИЕ	КОЛИЧЕСТВО НА МАРКУ																			
	1ПС 27.13.2,5-6.Я-2.	1ПС 27.13.3,0-6.Я-2.	1ПС 27.15.2,5-6.Л-2.	1ПС 27.15.3,0-6.Л-2.	1ПС 27.15.3,5-6.Л-2.	1ПС 27.15.4,0-6.Л-2.	1ПС 27.18.2,5-6.Л-2.	1ПС 27.18.3,0-6.Л-2.	1ПС 27.18.3,5-6.Л-2.	1ПС 27.18.4,0-6.Л-2.	1ПС 27.21.2,5-6.Л-2.	1ПС 27.21.3,0-6.Л-2.	1ПС 27.21.3,5-6.Л-2.	1ПС 27.21.4,0-6.Л-2.	1ПС 27.15.2,5-6.Я-2.	1ПС 27.15.3,0-6.Я-2.	1ПС 27.18.2,5-6.Я-2.	1ПС 27.18.3,0-6.Я-2.	1ПС 27.5.6.2,5-6.Л-2.	1ПС 27.5.6.3,0-6.Л-2.
ИЗДЕЛИЯ АРМАТУРНЫЕ																				
АРМАТУРА КЛАССА																				
А-I ГОСТ 5781-82																				
Ф10	1.302	–	–	–	–	–	–	–	–	–	–	–	–	–	–	–	–	–	1.302	1.302
ИТОГО КЛАССА А-I	1.302	–	–	–	–	–	–	–	–	–	–	–	–	–	–	–	–	–	1.302	1.302
АС-II ГОСТ 5781-82																				
Ф10	–	1.302	1.302	1.302	–	–	1.302	–	–	–	–	–	–	–	1.302	1.302	1.302	–	–	–
Ф12	–	–	–	–	2.136	2.136	–	2.136	2.136	2.136	2.136	2.136	2.136	–	–	–	–	2.136	–	–
Ф14	–	–	–	–	–	–	–	–	–	–	–	–	–	3.400	–	–	–	–	–	–
ИТОГО КЛАССА АС-II	–	1.302	1.302	1.302	2.136	2.136	1.302	2.136	2.136	2.136	2.136	2.136	2.136	3.400	1.302	1.302	1.302	2.136	–	–
А-III ГОСТ 5781-82																				
Ф6	5.704	5.649	6.845	6.778	–	–	7.986	7.908	–	–	9.127	9.038	–	–	6.845	6.778	7.986	7.908	3.489	3.456
Ф8	0.193	0.213	0.193	0.213	12.04	11.92	0.193	0.107	14.03	13.89	0.107	0.107	16.02	15.75	0.193	0.213	0.193	0.107	0.193	0.213
Ф10	–	–	–	–	0.197	0.228	–	0.166	0.197	0.228	0.136	0.166	0.197	0.561	–	–	–	0.166	–	–
ИТОГО КЛАССА А-III	5.898	5.862	7.038	6.992	12.24	12.15	8.179	8.181	14.22	14.12	9.369	9.311	16.21	16.31	7.038	6.992	8.179	8.181	3.682	3.669
ВР-I ГОСТ 6727-80																				
Ф4	1.343	1.649	1.548	1.901	2.254	2.340	1.753	2.153	2.552	2.686	1.958	2.405	2.851	3.031	1.548	1.901	1.753	2.153	0.932	1.145
Ф5	2.606	2.606	3.023	3.023	3.023	3.023	3.649	3.649	3.649	3.649	4.274	4.274	4.274	4.274	3.023	3.023	3.649	3.649	1.453	1.453
ИТОГО КЛАССА ВР-I	3.949	4.255	4.571	4.924	5.277	5.363	5.402	5.802	6.201	6.334	6.233	6.679	7.125	7.305	4.571	4.924	5.402	5.802	2.385	2.597
ВСЕГО ИЗДЕЛИЙ АРМАТУРНЫХ	11.15	11.42	12.91	13.22	19.65	19.65	14.88	16.12	22.56	22.59	17.74	18.13	25.47	27.02	12.91	13.22	14.88	16.12	7.369	7.568
ОБЩИЙ РАСХОД	11.15	11.42	12.91	13.22	19.65	19.65	14.88	16.12	22.56	22.59	17.74	18.13	25.47	27.02	12.91	13.22	14.88	16.12	7.369	7.568

ЭПВЦ КиевЗНИИЭП | ОПЕРАТОР ТЛП КОРТ | СКАДА

ИНВ.№ ПОДЛ | ПОДПИСЬ И ДАТА | ВЗАМ. ИНВ.№

НАИМЕНОВАНИЕ	КОЛИЧЕСТВО НА МАРКУ																			
	1ПС 27.5.6.3,5-6.Л-2.	1ПС 27.5.6.4,0-6.Л-2.	1ПС 27.5.9.2,5-6.Л-2.	1ПС 27.5.9.3,0-6.Л-2.	1ПС 27.5.9.3,5-6.Л-2.	1ПС 27.5.9.4,0-6.Л-2.	1ПС 27.5.12.2,5-6.Л-2.	1ПС 27.5.12.3,0-6.Л-2.	1ПС 27.5.12.3,5-6.Л-2.	1ПС 27.5.12.4,0-6.Л-2.	1ПС 27.5.13.2,5-6.Л-2.	1ПС 27.5.13.3,0-6.Л-2.	1ПС 27.5.13.3,5-6.Л-2.	1ПС 27.5.13.4,0-6.Л-2.	1ПС 27.5.6.2,5-6.Я-2.	1ПС 27.5.6.3,0-6.Я-2.	1ПС 27.5.9.2,5-6.Я-2.	1ПС 27.5.9.3,0-6.Я-2.	1ПС 27.5.12.2,5-6.Я-2.	1ПС 27.5.12.3,0-6.Я-2.
ИЗДЕЛИЯ АРМАТУРНЫЕ																				
АРМАТУРА КЛАССА																				
А-I ГОСТ 5781-82																				
Ф10	1.302	1.302	1.302	1.302	1.302	1.302	1.302	1.302	-	-	1.302	-	-	-	1.302	1.302	1.302	1.302	1.302	1.302
ИТОГО КЛАССА А-I	1.302	1.302	1.302	1.302	1.302	1.302	1.302	1.302	-	-	1.302	-	-	-	1.302	1.302	1.302	1.302	1.302	1.302
АС-П ГОСТ 5781-82																				
Ф10	-	-	-	-	-	-	-	-	1.302	1.302	-	1.302	1.302	1.302	-	-	-	-	-	-
ИТОГО КЛАССА АС-П	-	-	-	-	-	-	-	-	1.302	1.302	-	1.302	1.302	1.302	-	-	-	-	-	-
А-III ГОСТ 5781-82																				
Ф6	-	-	4.652	4.608	-	-	5.815	5.760	-	-	5.815	5.760	-	-	3.489	3.456	4.652	4.608	5.815	5.760
Ф8	6.317	6.278	0.193	0.213	8.345	8.286	0.193	0.213	10.37	10.29	0.193	0.213	10.37	10.29	0.193	0.213	0.193	0.213	0.193	0.213
ИТОГО КЛАССА А-III	6.317	6.278	4.845	4.821	8.345	8.286	6.009	5.973	10.37	10.29	6.009	5.973	10.37	10.29	3.682	3.669	4.845	4.821	6.009	5.973
ВР-I ГОСТ 6727-80																				
Ф4	1.357	1.303	1.138	1.397	1.656	1.649	1.343	1.649	1.955	1.994	1.343	1.649	1.955	1.994	0.932	1.145	1.138	1.397	1.343	1.649
Ф5	1.453	1.453	1.772	1.772	1.772	1.772	2.398	2.398	2.398	2.398	2.606	2.606	2.606	2.606	1.453	1.453	1.772	1.772	2.398	2.398
ИТОГО КЛАССА ВР-I	2.810	2.756	2.910	3.169	3.428	3.421	3.741	4.047	4.353	4.392	3.949	4.255	4.561	4.601	2.385	2.597	2.910	3.169	3.741	4.047
ВСЕГО ИЗДЕЛИЙ АРМАТУРНЫХ	10.43	10.34	9.057	9.292	13.08	13.01	11.05	11.32	16.03	15.99	11.26	11.53	16.24	16.20	7.369	7.568	9.057	9.292	11.05	11.32
ОБЩИЙ РАСХОД	10.43	10.34	9.057	9.292	13.08	13.01	11.05	11.32	16.03	15.99	11.26	11.53	16.24	16.20	7.369	7.568	9.057	9.292	11.05	11.32

НАИМЕНОВАНИЕ	КОЛИЧЕСТВО НА МАРКУ																			
	1ПС 27.5.13 2,5-6.Я-2.	1ПС 27.5.13 3,0-6.Я-2.	1ПС 27.5.15 2,5-6.Л-2.	1ПС 27.5.15 3,0-6.Л-2.	1ПС 27.5.15 3,5-6.Л-2.	1ПС 27.5.15 4,0-6.Л-2.	1ПС 27.5.18 2,5-6.Л-2.	1ПС 27.5.18 3,0-6.Л-2.	1ПС 27.5.18 3,5-6.Л-2.	1ПС 27.5.18 4,0-6.Л-2.	1ПС 27.5.21 2,5-6.Л-2.	1ПС 27.5.21 3,0-6.Л-2.	1ПС 27.5.21 3,5-6.Л-2.	1ПС 27.5.21 4,0-6.Л-2.	1ПС 27.5.15 2,5-6.Я-2.	1ПС 27.5.15 3,0-6.Я-2.	1ПС 27.5.18 2,5-6.Я-2.	1ПС 27.5.18 3,0-6.Я-2.	1ПС 57.6.2 ,5-6.Л-2.	1ПС 57.6.3 ,0-6.Л-2.
ИЗДЕЛИЯ АРМАТУРНЫЕ																				
АРМАТУРА КЛАССА																				
А-I ГОСТ 5781-82																				
Ф10	1.302	–	–	–	–	–	–	–	–	–	–	–	–	–	–	–	–	–	1.302	–
ИТОГО КЛАССА А-I	1.302	–	–	–	–	–	–	–	–	–	–	–	–	–	–	–	–	–	1.302	–
АС-II ГОСТ 5781-82																				
Ф10	–	1.302	1.302	1.302	–	–	1.302	–	–	–	–	–	–	–	1.302	1.302	1.302	–	–	1.302
Ф12	–	–	–	–	2.136	2.136	–	2.136	2.136	2.136	2.136	2.136	2.136	–	–	–	–	2.136	–	–
Ф14	–	–	–	–	–	–	–	–	–	–	–	–	–	3.400	–	–	–	–	–	–
ИТОГО КЛАССА АС-II	–	1.302	1.302	1.302	2.136	2.136	1.302	2.136	2.136	2.136	2.136	2.136	2.136	3.400	1.302	1.302	1.302	2.136	–	1.302
А-III ГОСТ 5781-82																				
Ф6	5.815	5.760	6.978	6.912	–	–	8.141	8.064	–	–	9.304	9.216	–	–	6.978	6.912	8.141	8.064	–	–
Ф8	0.193	0.213	0.193	0.213	12.28	12.16	0.193	0.107	14.30	14.17	0.107	0.107	16.33	16.07	0.193	0.213	0.193	0.107	0.193	0.213
Ф10	–	–	–	–	0.197	0.228	–	0.166	0.197	0.228	0.136	0.166	0.197	0.561	–	–	–	0.166	20.60	20.51
ИТОГО КЛАССА А-III	6.009	5.973	7.172	7.125	12.47	12.39	8.335	8.337	14.50	14.39	9.546	9.489	16.53	16.63	7.172	7.125	8.335	8.337	20.80	20.73
ВР-I ГОСТ 6727-80																				
Ф4	1.343	1.649	1.548	1.901	2.254	2.340	1.753	2.153	2.552	2.686	1.958	2.405	2.851	3.031	1.548	1.901	1.753	2.153	1.922	2.360
Ф5	2.606	2.606	3.023	3.023	3.023	3.023	3.649	3.649	3.649	3.649	4.274	4.274	4.274	4.274	3.023	3.023	3.649	3.649	2.293	2.293
ИТОГО КЛАССА ВР-I	3.949	4.255	4.571	4.924	5.277	5.363	5.402	5.802	6.201	6.334	6.233	6.679	7.125	7.305	4.571	4.924	5.402	5.802	4.216	4.653
ВСЕГО ИЗДЕЛИЙ АРМАТУРНЫХ	11.26	11.53	13.04	13.35	19.89	19.88	15.04	16.27	22.84	22.86	17.92	18.30	25.79	27.33	13.04	13.35	15.04	16.27	26.32	26.68
ОБЩИЙ РАСХОД	11.26	11.53	13.04	13.35	19.89	19.88	15.04	16.27	22.84	22.86	17.92	18.30	25.79	27.33	13.04	13.35	15.04	16.27	26.32	26.68

СКАДА
ОПЕРАТОР ТЛП КОРТ
ЭПВЦ КиевЗНИИЭП
ВЗАМ. ИНВ.№
ПОДПИСЬ И ДАТА
ИНВ.№ ПОДЛ

НАИМЕНОВАНИЕ	КОЛИЧЕСТВО НА МАРКУ																			
	1ПС 57.6.3,5-6.Л-2.	1ПС 57.6.4,0-4.Л-2.	1ПС 57.6.4,0-6.Л-2.	1ПС 57.6.2,5-6.Я-2.	1ПС 57.6.3,0-6.Я-2.	1ПС 57.9.2,5-2.Л-2.	1ПС 57.9.2,5-4.Л-2.	1ПС 57.9.2,5-6.Л-2.	1ПС 57.9.3,0-6.Л-2.	1ПС 57.9.3,5-6.Л-2.	1ПС 57.9.4,0-6.Л-2.	1ПС 57.12.2,5-2.Л-2.	1ПС 57.12.2,5-4.Л-2.	1ПС 57.12.2,5-6.Л-2.	1ПС 57.12.3,0-3.Л-2.	1ПС 57.12.3,0-6.Л-2.	1ПС 57.12.3,5-6.Л-2.	1ПС 57.12.4,0-6.Л-2.	1ПС 57.9.2,5-2.Я-2.	1ПС 57.9.2,5-4.Я-2.
ИЗДЕЛИЯ АРМАТУРНЫЕ																				
АРМАТУРА КЛАССА																				
А-I ГОСТ 5781-82																				
Ф10	–	–	–	1.302	–	–	–	–	–	–	–	–	–	–	–	–	–	–	–	–
ИТОГО КЛАССА А-I	–	–	–	1.302	–	–	–	–	–	–	–	–	–	–	–	–	–	–	–	–
АС-II ГОСТ 5781-82																				
Ф10	1.302	–	–	–	1.302	–	–	–	–	–	–	–	–	–	–	–	–	–	–	–
Ф12	–	2.136	2.136	–	–	2.136	2.136	2.136	2.136	2.136	2.136	2.136	2.136	2.136	2.136	2.136	–	–	2.136	2.136
Ф14	–	–	–	–	–	–	–	–	–	–	–	–	–	–	–	–	3.400	3.400	–	–
ИТОГО КЛАССА АС-II	1.302	2.136	2.136	–	1.302	2.136	2.136	2.136	2.136	2.136	2.136	2.136	2.136	2.136	2.136	2.136	3.400	3.400	2.136	2.136
А-III ГОСТ 5781-82																				
Ф6	–	–	–	–	–	9.890	–	–	–	–	–	12.36	–	–	12.31	–	–	–	9.890	–
Ф8	0.233	0.107	0.107	0.193	0.213	0.107	17.69	0.107	0.107	0.107	0.107	0.107	22.08	0.107	0.107	21.99	21.78	21.68	0.107	17.69
Ф10	20.42	20.56	0.228	20.60	20.51	0.136	0.136	27.61	27.52	27.42	27.33	0.136	0.136	34.48	0.166	0.166	0.530	0.561	0.136	0.136
Ф12	–	–	29.27	–	–	–	–	–	–	–	–	–	–	–	–	–	–	–	–	–
ИТОГО КЛАССА А-III	20.65	20.66	29.61	20.80	20.73	10.13	17.82	27.72	27.62	27.53	27.44	12.60	22.22	34.58	12.58	22.15	22.31	22.24	10.13	17.82
ВР-I ГОСТ 6727-80																				
Ф4	2.797	2.569	2.569	1.922	2.360	2.326	2.326	2.326	2.855	3.384	3.247	2.729	2.729	2.729	3.350	3.350	3.971	3.926	2.326	2.326
Ф5	2.293	2.293	2.293	2.293	2.293	3.072	3.072	3.072	3.072	3.072	3.072	4.156	4.156	4.156	4.156	4.156	4.156	4.156	3.072	3.072
ИТОГО КЛАССА ВР-I	5.091	4.862	4.862	4.216	4.653	5.397	5.397	5.397	5.927	6.456	6.319	6.885	6.885	6.885	7.506	7.506	8.127	8.082	5.397	5.397
ВСЕГО ИЗДЕЛИЙ АРМАТУРНЫХ	27.05	27.66	36.60	26.32	26.68	17.67	25.36	35.25	35.69	36.12	35.89	21.63	31.24	43.60	22.22	31.79	33.84	33.73	17.67	25.36
ОБЩИЙ РАСХОД	27.05	27.66	36.60	26.32	26.68	17.67	25.36	35.25	35.69	36.12	35.89	21.63	31.24	43.60	22.22	31.79	33.84	33.73	17.67	25.36

НАИМЕНОВАНИЕ	КОЛИЧЕСТВО НА МАРКУ																			
	1ПС 57.9.2,5-6.Я-2.	1ПС 57.9.3,0-6.Я-2.	1ПС 57.12.2,5-2.Я-2.	1ПС 57.12.2,5-4.Я-2.	1ПС 57.12.2,5-6.Я-2.	1ПС 57.12.3,0-3.Я-2.	1ПС 57.12.3,0-6.Я-2.	1ПС 57.13.2,5-2.Л-2.	1ПС 57.13.2,5-5.Л-2.	1ПС 57.13.2,5-6.Л-2.	1ПС 57.13.3,0-3.Л-2.	1ПС 57.13.3,0-6.Л-2.	1ПС 57.13.3,5-6.Л-2.	1ПС 57.13.4,0-6.Л-2.	1ПС 57.15.2,5-2.Л-2.	1ПС 57.15.2,5-5.Л-2.	1ПС 57.15.2,5-6.Л-2.	1ПС 57.15.3,0-3.Л-2.	1ПС 57.15.3,0-6.Л-2.	1ПС 57.15.3,5-6.Л-2.
ИЗДЕЛИЯ АРМАТУРНЫЕ																				
АРМАТУРА КЛАССА																				
АС-П ГОСТ 5781-82																				
Ф12	2.136	2.136	2.136	2.136	2.136	2.136	2.136	2.136	2.136	2.136	–	–	–	–	–	–	–	–	–	–
Ф14	–	–	–	–	–	–	–	–	–	–	3.400	3.400	3.400	–	3.400	3.400	3.400	3.400	3.400	–
Ф16	–	–	–	–	–	–	–	–	–	–	–	–	–	4.880	–	–	–	–	–	4.880
ИТОГО КЛАССА АС-П	2.136	2.136	2.136	2.136	2.136	2.136	2.136	2.136	2.136	2.136	3.400	3.400	3.400	4.880	3.400	3.400	3.400	3.400	3.400	4.880
А-Ш ГОСТ 5781-82																				
Ф6	–	–	12.36	–	–	12.31	–	12.36	–	–	12.31	–	–	–	14.84	–	–	14.77	–	–
Ф8	0.107	0.107	0.107	22.08	0.107	0.107	21.99	0.107	22.08	0.107	–	21.88	21.78	21.68	–	26.37	–	–	26.26	26.14
Ф10	27.61	27.52	0.136	0.136	34.48	0.166	0.166	0.136	0.136	34.48	0.499	0.499	0.530	0.228	0.469	0.469	41.68	0.499	0.499	0.197
Ф12	–	–	–	–	–	–	–	–	–	–	–	–	–	0.533	–	–	–	–	–	0.533
ИТОГО КЛАССА А-Ш	27.72	27.62	12.60	22.22	34.58	12.58	22.15	12.60	22.22	34.58	12.81	22.38	22.31	22.44	15.30	26.84	41.68	15.27	26.76	26.87
ВР-I ГОСТ 6727-80																				
Ф4	2.326	2.855	2.729	2.729	2.729	3.350	3.350	2.729	2.729	2.729	3.350	3.350	3.971	3.926	3.132	3.132	3.132	3.845	3.845	4.558
Ф5	3.072	3.072	4.156	4.156	4.156	4.156	4.156	4.517	4.517	4.517	4.517	4.517	4.517	4.517	4.031	4.031	4.031	4.031	4.031	4.031
ИТОГО КЛАССА ВР-I	5.397	5.927	6.885	6.885	6.885	7.506	7.506	7.246	7.246	7.246	7.867	7.867	8.488	8.443	7.163	7.163	7.163	7.876	7.876	8.589
ВСЕГО ИЗДЕЛИЙ АРМАТУРНЫХ	35.25	35.69	21.63	31.24	43.60	22.22	31.79	21.99	31.60	43.97	24.07	33.65	34.20	35.77	25.87	37.41	52.24	26.54	38.03	40.34
ОБЩИЙ РАСХОД	35.25	35.69	21.63	31.24	43.60	22.22	31.79	21.99	31.60	43.97	24.07	33.65	34.20	35.77	25.87	37.41	52.24	26.54	38.03	40.34

ЭПВЦ КиевЗНИИЭП
ОПЕРАТОР ТЛП КОРТ
СКАЛА
ИНВ.№ ПОДЛ | ПОДПИСЬ И ДАТА | ВЗАМ. ИНВ.№

НАИМЕНОВАНИЕ	КОЛИЧЕСТВО НА МАРКУ																			
	1ПС 5 7.15. 4,0-6 .Л-2.	1ПС 5 7.13. 2,5-2 .Я-2.	1ПС 5 7.13. 2,5-5 .Я-2.	1ПС 5 7.13. 2,5-6 .Я-2.	1ПС 5 7.13. 3,0-3 .Я-2.	1ПС 5 7.13. 3,0-6 .Я-2.	1ПС 5 7.15. 2,5-2 .Я-2.	1ПС 5 7.15. 2,5-5 .Я-2.	1ПС 5 7.15. 2,5-6 .Я-2.	1ПС 5 7.15. 3,0-3 .Я-2.	1ПС 5 7.15. 3,0-6 .Я-2.	1ПС 5 7.18. 2,5-2 .Л-2.	1ПС 5 7.18. 2,5-4 .Л-2.	1ПС 5 7.18. 2,5-6 .Л-2.	1ПС 5 7.18. 3,0-2 .Л-2.	1ПС 5 7.18. 3,0-6 .Л-2.	1ПС 5 7.18. 3,5-6 .Л-2.	1ПС 5 7.18. 4,0-6 .Л-2.	1ПС 5 7.21. 2,5-2 .Л-2.	1ПС 5 7.21. 2,5-4 .Л-2.
ИЗДЕЛИЯ АРМАТУРНЫЕ																				
АРМАТУРА КЛАССА																				
АС-П ГОСТ 5781-82																				
Ф12	–	2.136	2.136	2.136	–	–	–	–	–	–	–	–	–	–	–	–	–	–	–	–
Ф14	–	–	–	–	3.400	3.400	3.400	3.400	3.400	3.400	3.400	3.400	3.400	3.400	–	–	–	–	–	–
Ф16	4.880	–	–	–	–	–	–	–	–	–	–	–	–	–	4.880	4.880	–	–	4.880	4.880
Ф18	–	–	–	–	–	–	–	–	–	–	–	–	–	–	–	–	6.740	6.740	–	–
ИТОГО КЛАССА АС-П	4.880	2.136	2.136	2.136	3.400	3.400	3.400	3.400	3.400	3.400	3.400	3.400	3.400	3.400	4.880	4.880	6.740	6.740	4.880	4.880
А-Ш ГОСТ 5781-82																				
Ф6	–	12.36	–	–	12.31	–	14.84	–	–	14.77	–	17.31	–	–	17.23	–	–	–	19.78	–
Ф8	26.02	0.107	22.08	0.107	–	21.88	–	26.37	–	–	26.26	–	30.77	–	–	30.63	30.49	30.36	–	35.17
Ф10	0.228	0.136	0.136	34.48	0.499	0.499	0.469	0.469	41.68	0.499	0.499	0.469	0.469	48.55	0.166	0.166	–	–	0.136	0.136
Ф12	0.533	–	–	–	–	–	–	–	–	–	–	–	–	–	0.533	0.533	0.817	0.861	0.533	0.533
ИТОГО КЛАССА А-Ш	26.78	12.60	22.22	34.58	12.81	22.38	15.30	26.84	41.68	15.27	26.76	17.78	31.24	48.55	17.93	31.33	31.31	31.22	20.45	35.83
ВР-I ГОСТ 6727-80																				
Ф4	4.604	2.729	2.729	2.729	3.350	3.350	3.132	3.132	3.132	3.845	3.845	3.535	3.535	3.535	4.340	4.340	5.144	5.283	3.938	3.938
Ф5	4.031	4.517	4.517	4.517	4.517	4.517	4.031	4.031	4.031	4.031	4.031	4.865	4.865	4.865	4.865	4.865	4.865	4.865	5.699	5.699
ИТОГО КЛАССА ВР-I	8.635	7.246	7.246	7.246	7.867	7.867	7.163	7.163	7.163	7.876	7.876	8.400	8.400	8.400	9.205	9.205	10.01	10.15	9.637	9.637
ВСЕГО ИЗДЕЛИЙ АРМАТУРНЫХ	40.30	21.99	31.60	43.97	24.07	33.65	25.87	37.41	52.24	26.54	38.03	29.58	43.04	60.35	32.01	45.42	48.06	48.10	34.97	50.35
ОБЩИЙ РАСХОД	40.30	21.99	31.60	43.97	24.07	33.65	25.87	37.41	52.24	26.54	38.03	29.58	43.04	60.35	32.01	45.42	48.06	48.10	34.97	50.35

НАИМЕНОВАНИЕ	КОЛИЧЕСТВО НА МАРКУ																			
	1ПС 5 7.21. 2,5-6 .Л-2.	1ПС 5 7.21. 3,0-2 .Л-2.	1ПС 5 7.21. 3,0-5 .Л-2.	1ПС 5 7.21. 3,0-6 .Л-2.	1ПС 5 7.21. 3,5-6 .Л-2.	1ПС 5 7.21. 4,0-6 .Л-2.	1ПС 5 7.18. 2,5-2 .Я-2.	1ПС 5 7.18. 2,5-4 .Я-2.	1ПС 5 7.18. 2,5-6 .Я-2.	1ПС 5 7.18. 3,0-2 .Я-2.	1ПС 5 7.18. 3,0-6 .Я-2.	1ПС 5 7.5.6 .2,5- 6.Л-2	1ПС 5 7.5.6 .3,0- 6.Л-2	1ПС 5 7.5.6 .3,5- 6.Л-2	1ПС 5 7.5.6 .4,0- 4.Л-2	1ПС 5 7.5.6 .4,0- 6.Л-2	1ПС 5 7.5.6 .2,5- 6.Я-2	1ПС 5 7.5.6 .3,0- 6.Я-2	1ПС 5 7.5.9 .2,5- 2.Л-2	1ПС 5 7.5.9 .2,5- 4.Л-2
ИЗДЕЛИЯ АРМАТУРНЫЕ																				
АРМАТУРА КЛАССА																				
А-I ГОСТ 5781-82																				
Ф10	-	-	-	-	-	-	-	-	-	-	-	1.302	-	-	-	-	1.302	-	-	-
ИТОГО КЛАССА А-I	-	-	-	-	-	-	-	-	-	-	-	1.302	-	-	-	-	1.302	-	-	-
АС-II ГОСТ 5781-82																				
Ф10	-	-	-	-	-	-	-	-	-	-	-	-	1.302	1.302	-	-	-	1.302	-	-
Ф12	-	-	-	-	-	-	-	-	-	-	-	-	-	-	2.136	2.136	-	-	2.136	2.136
Ф14	-	-	-	-	-	-	3.400	3.400	3.400	-	-	-	-	-	-	-	-	-	-	-
Ф16	4.880	-	-	-	-	-	-	-	-	4.880	4.880	-	-	-	-	-	-	-	-	-
Ф18	-	6.740	6.740	6.740	6.740	-	-	-	-	-	-	-	-	-	-	-	-	-	-	-
Ф20	-	-	-	-	-	9.682	-	-	-	-	-	-	-	-	-	-	-	-	-	-
ИТОГО КЛАССА АС-II	4.880	6.740	6.740	6.740	6.740	9.682	3.400	3.400	3.400	4.880	4.880	-	1.302	1.302	2.136	2.136	-	1.302	2.136	2.136
А-III ГОСТ 5781-82																				
Ф6	-	19.69	-	-	-	-	17.31	-	-	17.23	-	-	-	-	-	-	-	-	9.979	-
Ф8	-	-	35.01	-	34.85	34.69	-	30.77	-	-	30.63	0.193	0.213	0.233	0.107	0.107	0.193	0.213	0.107	17.85
Ф10	55.08	-	-	54.70	-	-	0.469	0.469	48.55	0.166	0.166	20.79	20.70	20.60	20.74	0.228	20.79	20.70	0.136	0.136
Ф12	0.533	0.772	0.772	0.772	0.817	0.328	-	-	-	0.533	0.533	-	-	-	-	29.54	-	-	-	-
Ф14	-	-	-	-	-	0.967	-	-	-	-	-	-	-	-	-	-	-	-	-	-
ИТОГО КЛАССА А-III	55.61	20.46	35.78	55.47	35.67	35.99	17.78	31.24	48.55	17.93	31.33	20.98	20.91	20.84	20.85	29.87	20.98	20.91	10.22	17.98
ВР-I ГОСТ 6727-80																				
Ф4	3.938	4.835	4.835	4.835	5.731	5.962	3.535	3.535	3.535	4.340	4.340	1.922	2.360	2.797	2.569	2.569	1.922	2.360	2.326	2.326
Ф5	5.699	5.699	5.699	5.699	5.699	5.699	4.865	4.865	4.865	4.865	4.865	2.293	2.293	2.293	2.293	2.293	2.293	2.293	3.072	3.072
ИТОГО КЛАССА ВР-I	9.637	10.53	10.53	10.53	11.43	11.66	8.400	8.400	8.400	9.205	9.205	4.216	4.653	5.091	4.862	4.862	4.216	4.653	5.397	5.397
ВСЕГО ИЗДЕЛИЙ АРМАТУРНЫХ	70.13	37.74	53.05	72.75	53.84	57.33	29.58	43.04	60.35	32.01	45.42	26.50	26.87	27.23	27.84	36.87	26.50	26.87	17.75	25.52
ОБЩИЙ РАСХОД	70.13	37.74	53.05	72.75	53.84	57.33	29.58	43.04	60.35	32.01	45.42	26.50	26.87	27.23	27.84	36.87	26.50	26.87	17.75	25.52

ЭПВЦ Киевзниизп
ОПЕРАТОР ТЛП КОРТ
СКАЛА
ИНВ.№ ПОДЛ | ПОДПИСЬ И ДАТА | ВЗАМ. ИНВ.№
19944-03 61
ФОРМАТ А3

НАИМЕНОВАНИЕ	КОЛИЧЕСТВО НА МАРКУ																			
	1ПС 57.5.9.2,5-6.Л-2.	1ПС 57.5.9.3,0-6.Л-2.	1ПС 57.5.9.3,5-6.Л-2.	1ПС 57.5.9.4,0-6.Л-2.	1ПС 57.5.12.2,5-2.Л-2.	1ПС 57.5.12.2,5-4.Л-2.	1ПС 57.5.12.2,5-6.Л-2.	1ПС 57.5.12.3,0-3.Л-2.	1ПС 57.5.12.3,0-6.Л-2.	1ПС 57.5.12.3,5-6.Л-2.	1ПС 57.5.12.4,0-6.Л-2.	1ПС 57.5.9.2,5-2.Я-2.	1ПС 57.5.9.2,5-4.Я-2.	1ПС 57.5.9.2,5-6.Я-2.	1ПС 57.5.9.3,0-6.Я-2.	1ПС 57.5.12.2,5-2.Я-2.	1ПС 57.5.12.2,5-4.Я-2.	1ПС 57.5.12.2,5-6.Я-2.	1ПС 57.5.12.3,0-3.Я-2.	1ПС 57.5.12.3,0-6.Я-2.
ИЗДЕЛИЯ АРМАТУРНЫЕ																				
АРМАТУРА КЛАССА																				
АС-П ГОСТ 5781-82																				
Ф12	2.136	2.136	2.136	2.136	2.136	2.136	2.136	2.136	2.136	–	–	2.136	2.136	2.136	2.136	2.136	2.136	2.136	2.136	2.136
Ф14	–	–	–	–	–	–	–	–	–	3.400	3.400	–	–	–	–	–	–	–	–	–
ИТОГО КЛАССА АС-П	2.136	2.136	2.136	2.136	2.136	2.136	2.136	2.136	2.136	3.400	3.400	2.136	2.136	2.136	2.136	2.136	2.136	2.136	2.136	2.136
А-Ш ГОСТ 5781-82																				
Ф6	–	–	–	–	12.47	–	–	12.42	–	–	–	9.979	–	–	–	12.47	–	–	12.42	–
Ф8	0.107	0.107	0.107	0.107	0.107	22.28	0.107	0.107	22.18	21.98	21.88	0.107	17.85	0.107	0.107	0.107	22.28	0.107	0.107	22.18
Ф10	27.86	27.76	27.67	27.58	0.136	0.136	34.79	0.166	0.166	0.530	0.561	0.136	0.136	27.86	27.76	0.136	0.136	34.79	0.166	0.166
ИТОГО КЛАССА А-Ш	27.96	27.87	27.78	27.68	12.72	22.42	34.89	12.69	22.35	22.51	22.44	10.22	17.98	27.96	27.87	12.72	22.42	34.89	12.69	22.35
ВР-I ГОСТ 6727-80																				
Ф4	2.326	2.855	3.384	3.247	2.729	2.729	2.729	3.350	3.350	3.971	3.926	2.326	2.326	2.326	2.855	2.729	2.729	2.729	3.350	3.350
Ф5	3.072	3.072	3.072	3.072	4.156	4.156	4.156	4.156	4.156	4.156	4.156	3.072	3.072	3.072	3.072	4.156	4.156	4.156	4.156	4.156
ИТОГО КЛАССА ВР-I	5.397	5.927	6.456	6.319	6.885	6.885	6.885	7.506	7.506	8.127	8.082	5.397	5.397	5.397	5.927	6.885	6.885	6.885	7.506	7.506
ВСЕГО ИЗДЕЛИЙ АРМАТУРНЫХ	35.50	35.93	36.37	36.14	21.74	31.44	43.91	22.33	31.99	34.04	33.92	17.75	25.52	35.50	35.93	21.74	31.44	43.91	22.33	31.99
ОБЩИЙ РАСХОД	35.50	35.93	36.37	36.14	21.74	31.44	43.91	22.33	31.99	34.04	33.92	17.75	25.52	35.50	35.93	21.74	31.44	43.91	22.33	31.99

НАИМЕНОВАНИЕ	КОЛИЧЕСТВО НА МАРКУ																			
	1ПС 5 7.5.1 3.2,5 -2.Л- 2.	1ПС 5 7.5.1 3.2,5 -5.Л- 2.	1ПС 5 7.5.1 3.2,5 -6.Л- 2.	1ПС 5 7.5.1 3.3,0 -3.Л- 2.	1ПС 5 7.5.1 3.3,0 -6.Л- 2.	1ПС 5 7.5.1 3.3,5 -6.Л- 2.	1ПС 5 7.5.1 3.4,0 -6.Л- 2.	1ПС 5 7.5.1 5.2,5 -2.Л- 2.	1ПС 5 7.5.1 5.2,5 -5.Л- 2.	1ПС 5 7.5.1 5.2,5 -6.Л- 2.	1ПС 5 7.5.1 5.3,0 -3.Л- 2.	1ПС 5 7.5.1 5.3,0 -6.Л- 2.	1ПС 5 7.5.1 5.3,5 -6.Л- 2.	1ПС 5 7.5.1 5.4,0 -6.Л- 2.	1ПС 5 7.5.1 3.2,5 -2.Я- 2.	1ПС 5 7.5.1 3.2,5 -5.Я- 2.	1ПС 5 7.5.1 3.2,5 -6.Я- 2.	1ПС 5 7.5.1 3.3,0 -3.Я- 2.	1ПС 5 7.5.1 3.3,0 -6.Я- 2.	1ПС 5 7.5.1 5.2,5 -2.Я- 2.
ИЗДЕЛИЯ АРМАТУРНЫЕ																				
АРМАТУРА КЛАССА																				
АС-П ГОСТ 5781-82																				
Ф12	2.136	2.136	2.136	-	-	-	-	-	-	-	-	-	-	-	2.136	2.136	2.136	-	-	-
Ф14	-	-	-	3.400	3.400	3.400	-	3.400	3.400	3.400	3.400	3.400	-	-	-	-	-	3.400	3.400	3.400
Ф16	-	-	-	-	-	-	4.880	-	-	-	-	-	4.880	4.880	-	-	-	-	-	-
ИТОГО КЛАССА АС-П	2.136	2.136	2.136	3.400	3.400	3.400	4.880	3.400	3.400	3.400	3.400	3.400	4.880	4.880	2.136	2.136	2.136	3.400	3.400	3.400
А-Ш ГОСТ 5781-82																				
Ф6	12.47	-	-	12.42	-	-	-	14.97	-	-	14.90	-	-	-	12.47	-	-	12.42	-	14.97
Ф8	0.107	22.28	0.107	-	22.08	21.98	21.88	-	26.61	-	-	26.49	26.37	26.26	0.107	22.28	0.107	-	22.08	-
Ф10	0.136	0.136	34.79	0.499	0.499	0.530	0.228	0.469	0.469	42.05	0.499	0.499	0.197	0.228	0.136	0.136	34.79	0.499	0.499	0.469
Ф12	-	-	-	-	-	-	0.533	-	-	-	-	-	0.533	0.533	-	-	-	-	-	-
ИТОГО КЛАССА А-Ш	12.72	22.42	34.89	12.92	22.58	22.51	22.64	15.44	27.08	42.05	15.40	26.99	27.10	27.02	12.72	22.42	34.89	12.92	22.58	15.44
ВР-I ГОСТ 6727-80																				
Ф4	2.729	2.729	2.729	3.350	3.350	3.971	3.926	3.132	3.132	3.132	3.845	3.845	4.558	4.604	2.729	2.729	2.729	3.350	3.350	3.132
Ф5	4.517	4.517	4.517	4.517	4.517	4.517	4.517	4.031	4.031	4.031	4.031	4.031	4.031	4.031	4.517	4.517	4.517	4.517	4.517	4.031
ИТОГО КЛАССА ВР-I	7.246	7.246	7.246	7.867	7.867	8.488	8.443	7.163	7.163	7.163	7.876	7.876	8.589	8.635	7.246	7.246	7.246	7.867	7.867	7.163
ВСЕГО ИЗДЕЛИЙ АРМАТУРНЫХ	22.10	31.80	44.27	24.18	33.84	34.40	35.96	26.00	37.64	52.61	26.68	38.27	40.57	40.53	22.10	31.80	44.27	24.18	33.84	26.00
ОБЩИЙ РАСХОД	22.10	31.80	44.27	24.18	33.84	34.40	35.96	26.00	37.64	52.61	26.68	38.27	40.57	40.53	22.10	31.80	44.27	24.18	33.84	26.00

ЭПВЦ КиевЗНИИЭП
ОПЕРАТОР ТПП КОРТ
СКАЛА
ВЗАМ. ИНВ.№
ПОДПИСЬ И ДАТА
ИНВ.№ ПОДЛ

НАИМЕНОВАНИЕ	КОЛИЧЕСТВО НА МАРКУ																			
	1ПС 57.5.15.2,5-5.Я-2.	1ПС 57.5.15.2,5-6.Я-2.	1ПС 57.5.15.3,0-3.Я-2.	1ПС 57.5.15.3,0-6.Я-2.	1ПС 57.5.18.2,5-2.Л-2.	1ПС 57.5.18.2,5-4.Л-2.	1ПС 57.5.18.2,5-6.Л-2.	1ПС 57.5.18.3,0-2.Л-2.	1ПС 57.5.18.3,0-6.Л-2.	1ПС 57.5.18.3,5-6.Л-2.	1ПС 57.5.18.4,0-6.Л-2.	1ПС 57.5.21.2,5-2.Л-2.	1ПС 57.5.21.2,5-4.Л-2.	1ПС 57.5.21.2,5-6.Л-2.	1ПС 57.5.21.3,0-2.Л-2.	1ПС 57.5.21.3,0-5.Л-2.	1ПС 57.5.21.3,0-6.Л-2.	1ПС 57.5.21.3,5-6.Л-2.	1ПС 57.5.21.4,0-6.Л-2.	1ПС 57.5.18.2,5-2.Я-2.
ИЗДЕЛИЯ АРМАТУРНЫЕ																				
АРМАТУРА КЛАССА																				
АС-П ГОСТ 5781-82																				
Ф14	3.400	3.400	3.400	3.400	3.400	3.400	3.400	–	–	–	–	–	–	–	–	–	–	–	–	3.400
Ф16	–	–	–	–	–	–	–	4.880	4.880	–	–	4.880	4.880	4.880	–	–	–	–	–	–
Ф18	–	–	–	–	–	–	–	–	–	6.740	6.740	–	–	–	6.740	6.740	6.740	6.740	–	–
Ф20	–	–	–	–	–	–	–	–	–	–	–	–	–	–	–	–	–	–	9.682	–
ИТОГО КЛАССА АС-П	3.400	3.400	3.400	3.400	3.400	3.400	3.400	4.880	4.880	6.740	6.740	4.880	4.880	4.880	6.740	6.740	6.740	6.740	9.682	3.400
А-III ГОСТ 5781-82																				
Ф6	–	–	14.90	–	17.46	–	–	17.39	–	–	–	19.96	–	–	19.87	–	–	–	–	17.46
Ф8	26.61	–	–	26.49	–	31.05	–	–	30.91	30.77	30.63	–	35.48	–	–	35.32	–	35.17	35.01	–
Ф10	0.469	42.05	0.499	0.499	0.469	0.469	48.98	0.166	0.166	–	–	0.136	0.136	55.57	–	–	55.19	–	–	0.469
Ф12	–	–	–	–	–	–	–	0.533	0.533	0.817	0.861	0.533	0.533	0.533	0.772	0.772	0.772	0.817	0.328	–
Ф14	–	–	–	–	–	–	–	–	–	–	–	–	–	–	–	–	–	–	0.967	–
ИТОГО КЛАССА А-III	27.08	42.05	15.40	26.99	17.93	31.51	48.98	18.08	31.61	31.59	31.49	20.63	36.15	56.11	20.64	36.10	55.96	35.98	36.30	17.93
ВР-I ГОСТ 6727-80																				
Ф4	3.132	3.132	3.845	3.845	3.535	3.535	3.535	4.340	4.340	5.144	5.283	3.938	3.938	3.938	4.835	4.835	4.835	5.731	5.962	3.535
Ф5	4.031	4.031	4.031	4.031	4.865	4.865	4.865	4.865	4.865	4.865	4.865	5.699	5.699	5.699	5.699	5.699	5.699	5.699	5.699	4.865
ИТОГО КЛАССА ВР-I	7.163	7.163	7.876	7.876	8.400	8.400	8.400	9.205	9.205	10.01	10.15	9.637	9.637	9.637	10.53	10.53	10.53	11.43	11.66	8.400
ВСЕГО ИЗДЕЛИЙ АРМАТУРНЫХ	37.64	52.61	26.68	38.27	29.73	43.31	60.78	32.17	45.69	48.34	48.38	35.14	50.67	70.62	37.92	53.37	73.24	54.15	57.65	29.73
ОБЩИЙ РАСХОД	37.64	52.61	26.68	38.27	29.73	43.31	60.78	32.17	45.69	48.34	48.38	35.14	50.67	70.62	37.92	53.37	73.24	54.15	57.65	29.73

НАИМЕНОВАНИЕ	КОЛИЧЕСТВО НА МАРКУ																			
	1ПС 57,5.18.2,5-4.Я-2.	1ПС 57,5.18.2,5-6.Я-2.	1ПС 57,5.18.3,0-2.Я-2.	1ПС 57,5.18.3,0-6.Я-2.	1ПС 57.6.2,5-8.Л-2.	1ПС 57.6.3,0-8.Л-2.	1ПС 57.6.3,5-8.Л-2.	1ПС 57.6.4,0-8.Л-2.	1ПС 57,5.6.2,5-8.Л-2.	1ПС 57,5.6.3,0-8.Л-2.	1ПС 57,5.6.3,5-8.Л-2.	1ПС 57,5.6.4,0-8.Л-2.	1ПС 57.6.2,5-8.Я-2.	1ПС 57.6.3,0-8.Я-2.	1ПС 57,5.6.2,5-8.Я-2.	1ПС 57,5.6.3,0-8.Я-2.	2ПС 3.12.2,5-Л-	2ПС 3.12.3,0-Л-	2ПС 3.12.3,5-Л-	2ПС 3.12.4,0-Л-
ИЗДЕЛИЯ АРМАТУРНЫЕ																				
АРМАТУРА КЛАССА А-I ГОСТ 5781-82																				
Ф8	-	-	-	-	-	-	-	-	-	-	-	-	-	-	-	-	0.356	0.356	0.356	0.356
Ф10	-	-	-	-	1.302	-	-	-	1.302	-	-	-	1.302	-	1.302	-	-	-	-	-
ИТОГО КЛАССА А-I	-	-	-	-	1.302	-	-	-	1.302	-	-	-	1.302	-	1.302	-	0.356	0.356	0.356	0.356
АС-II ГОСТ 5781-82																				
Ф10	-	-	-	-	-	1.302	1.302	-	-	1.302	1.302	-	-	1.302	-	1.302	-	-	-	-
Ф12	-	-	-	-	-	-	-	2.136	-	-	-	2.136	-	-	-	-	-	-	-	-
Ф14	3.400	3.400	-	-	-	-	-	-	-	-	-	-	-	-	-	-	-	-	-	-
Ф16	-	-	4.880	4.880	-	-	-	-	-	-	-	-	-	-	-	-	-	-	-	-
ИТОГО КЛАССА АС-II	3.400	3.400	4.880	4.880	-	1.302	1.302	2.136	-	1.302	1.302	2.136	-	1.302	-	1.302	-	-	-	-
А-III ГОСТ 5781-82																				
Ф6	-	-	17.39	-	5.250	5.250	-	-	5.250	5.250	-	-	5.250	5.250	5.250	5.250	-	-	-	-
Ф8	31.05	-	-	30.91	0.193	0.213	0.233	0.253	0.193	0.213	0.233	0.107	0.193	0.213	0.193	0.213	0.053	0.053	0.053	0.053
Ф10	0.469	48.98	0.166	0.166	-	-	-	-	-	-	-	0.228	-	-	-	-	-	-	-	-
Ф12	-	-	0.533	0.533	-	-	-	-	-	-	-	-	-	-	-	-	-	-	-	-
Ф16	-	-	-	-	-	52.51	52.27	52.04	-	52.98	52.75	52.51	-	52.51	-	52.98	-	-	-	-
Ф18	-	-	-	-	66.76	-	-	-	67.36	-	-	-	66.76	-	67.36	-	-	-	-	-
ИТОГО КЛАССА А-III	31.51	48.98	18.08	31.61	72.20	57.97	52.51	52.29	72.80	58.44	52.98	52.85	72.20	57.97	72.80	58.44	0.053	0.053	0.053	0.053
ВР-I ГОСТ 6727-80																				
Ф4	3.535	3.535	4.340	4.340	-	2.360	2.797	2.569	-	2.360	2.797	2.569	-	2.360	-	2.360	0.345	0.381	0.417	0.453
Ф5	4.865	4.865	4.865	4.865	2.969	-	3.287	3.287	2.969	-	3.287	3.287	2.969	-	2.969	-	0.645	0.645	0.645	0.645
ИТОГО КЛАССА ВР-I	8.400	8.400	9.205	9.205	2.969	2.360	6.085	5.856	2.969	2.360	6.085	5.856	2.969	2.360	2.969	2.360	0.990	1.026	1.062	1.098
ВСЕГО ИЗДЕЛИЙ АРМАТУРНЫХ	43.31	60.78	32.17	45.69	76.47	61.63	59.89	60.28	77.07	62.11	60.37	60.84	76.47	61.63	77.07	62.11	1.339	1.435	1.471	1.507
ОБЩИЙ РАСХОД	43.31	60.78	32.17	45.69	76.47	61.63	59.89	60.28	77.07	62.11	60.37	60.84	76.47	61.63	77.07	62.11	1.339	1.435	1.471	1.507

СКАЛА

ОПЕРАТОР ТПП КОРТ

ЭПВЦ КиевЭНИИЭП

ИНВ № ПОДЛ | ПОДПИСЬ И ДАТА | ВЗАМ ИНВ №

19944-03 65

ФОРМАТ А3

НАИМЕНОВАНИЕ	КОЛИЧЕСТВО НА МАРКУ																		
	2ПС 3.15. 2,5-Л –	2ПС 3.15. 3,0-Л –	2ПС 3.15. 3,5-Л –	2ПС 3.15. 4,0-Л –	2ПС 3.18. 2,5-Л –	2ПС 3.18. 3,0-Л –	2ПС 3.18. 3,5-Л –	2ПС 3.18. 4,0-Л –	2ПС 3.21. 2,5-Л –	2ПС 3.21. 3,0-Л –	2ПС 3.21. 3,5-Л –	2ПС 3.21. 4,0-Л –	2ПС 6.12. 2,0-Л –	2ПС 6.12. 2,5-Л –	2ПС 6.12. 3,0-Л –	2ПС 6.12. 3,5-Л –	2ПС 6.12. 4,0-Л –	2ПС 6.15. 2,5-Л –	2ПС 6.15. 3,0-Л –	2ПС 6.15. 3,5-Л –
ИЗДЕЛИЯ АРМАТУРНЫЕ																				
АРМАТУРА КЛАССА																				
А-I ГОСТ 5781-82																				
Ф8	0.356	0.356	0.356	0.356	0.356	0.356	0.356	0.356	0.356	0.356	0.356	0.356	0.356	0.356	0.356	0.356	0.356	0.356	0.356	–
Ф10	–	–	–	–	–	–	–	–	–	–	–	–	–	–	–	–	–	–	–	0.651
ИТОГО КЛАССА А-I	0.356	0.356	0.356	0.356	0.356	0.356	0.356	0.356	0.356	0.356	0.356	0.356	0.356	0.356	0.356	0.356	0.356	0.356	0.356	0.651
А-III ГОСТ 5781-82																				
Ф8	0.053	0.053	0.053	0.053	0.053	0.053	0.053	0.053	0.053	0.053	0.053	0.053	0.053	0.053	0.053	0.053	0.053	0.053	0.053	0.053
ИТОГО КЛАССА А-III	0.053	0.053	0.053	0.053	0.053	0.053	0.053	0.053	0.053	0.053	0.053	0.053	0.053	0.053	0.053	0.053	0.053	0.053	0.053	0.053
ВР-I ГОСТ 6727-80																				
Ф4	0.432	0.477	0.522	0.567	0.518	0.572	0.626	0.680	0.604	0.667	0.730	0.793	0.586	0.640	0.694	0.748	0.802	0.801	0.868	0.936
Ф5	0.812	0.812	0.812	0.812	0.979	0.979	0.979	0.979	1.145	1.145	1.145	1.145	0.967	0.967	0.967	0.967	0.967	1.218	1.218	1.218
ИТОГО КЛАССА ВР-I	1.244	1.289	1.334	1.379	1.497	1.551	1.605	1.659	1.749	1.812	1.875	1.938	1.553	1.607	1.661	1.715	1.769	2.019	2.086	2.154
ВСЕГО ИЗДЕЛИЙ АРМАТУРНЫХ	1.653	1.698	1.743	1.788	1.906	1.960	2.014	2.068	2.159	2.222	2.285	2.348	1.962	2.016	2.070	2.124	2.178	2.428	2.495	2.858
ОБЩИЙ РАСХОД	1.653	1.698	1.743	1.788	1.906	1.960	2.014	2.068	2.159	2.222	2.285	2.348	1.962	2.016	2.070	2.124	2.178	2.428	2.495	2.858

ЭПВЦ КиевЗНИИЭП
ОПЕРАТОР ТЛП КОРТ
СКАЛА
ИНВ.№ ПОДЛ. | ПОДПИСЬ И ДАТА | ВЗАМ. ИНВ.№

НАИМЕНОВАНИЕ	КОЛИЧЕСТВО НА МАРКУ																			
	2ПС 6.15. 4,0-Л –	2ПС 6.12. 2,0-Я –	2ПС 6.12. 2,5-Я –	2ПС 6.12. 3,0-Я –	2ПС 6.15. 2,5-Я –	2ПС 6.15. 3,0-Я –	2ПС 6.18. 2,0-Л –	2ПС 6.18. 2,5-Л –	2ПС 6.18. 3,0-Л –	2ПС 6.18. 3,5-Л –	2ПС 6.18. 4,0-Л –	2ПС 6.21. 2,5-Л –	2ПС 6.21. 3,0-Л –	2ПС 6.21. 3,5-Л –	2ПС 6.21. 4,0-Л –	2ПС 6.24. 2,0-Л –	2ПС 6.24. 2,5-Л –	2ПС 6.24. 3,0-Л –	2ПС 6.18. 2,0-Я –	2ПС 6.18. 2,5-Я –
ИЗДЕЛИЯ АРМАТУРНЫЕ																				
АРМАТУРА КЛАССА																				
А-I ГОСТ 5781-82																				
Ф8	–	0.356	0.356	0.356	0.356	0.356	0.356	0.356	–	–	–	–	–	–	–	–	–	–	0.356	0.356
Ф10	0.651	–	–	–	–	–	–	–	0.651	0.651	0.651	0.651	0.651	0.651	0.651	0.651	0.651	0.651	–	–
ИТОГО КЛАССА А-I	0.651	0.356	0.356	0.356	0.356	0.356	0.356	0.356	0.651	0.651	0.651	0.651	0.651	0.651	0.651	0.651	0.651	0.651	0.356	0.356
А-III ГОСТ 5781-82																				
Ф8	0.053	0.053	0.053	0.053	0.053	0.053	0.053	0.053	0.053	0.053	0.053	0.053	0.053	0.053	0.053	0.053	0.053	0.053	0.053	0.053
ИТОГО КЛАССА А-III	0.053	0.053	0.053	0.053	0.053	0.053	0.053	0.053	0.053	0.053	0.053	0.053	0.053	0.053	0.053	0.053	0.053	0.053	0.053	0.053
ВР-I ГОСТ 6727-80																				
Ф4	1.003	0.586	0.640	0.694	0.801	0.868	0.880	0.961	1.042	1.123	1.204	1.121	1.215	1.310	1.404	1.173	1.281	1.389	0.880	0.961
Ф5	1.218	0.967	0.967	0.967	1.218	1.218	1.468	1.468	1.468	1.468	1.468	1.718	1.718	1.718	1.718	1.968	1.968	1.968	1.468	1.468
ИТОГО КЛАССА ВР-I	2.221	1.553	1.607	1.661	2.019	2.086	2.348	2.429	2.510	2.591	2.672	2.839	2.933	3.028	3.122	3.141	3.250	3.357	2.348	2.429
ВСЕГО ИЗДЕЛИЙ АРМАТУРНЫХ	2.925	1.962	2.016	2.070	2.428	2.495	2.757	2.838	3.214	3.295	3.376	3.543	3.637	3.732	3.826	3.845	3.954	4.062	2.757	2.838
ОБЩИЙ РАСХОД	2.925	1.962	2.016	2.070	2.428	2.495	2.757	2.838	3.214	3.295	3.376	3.543	3.637	3.732	3.826	3.845	3.954	4.062	2.757	2.838

НАИМЕНОВАНИЕ	КОЛИЧЕСТВО НА МАРКУ																		
	2ПС 6.18.3,0-Я-	2ПС 6.21.2,5-Я-	2ПС 6.21.3,0-Я-	2ПС 6.24.2,0-Я-	2ПС 6.24.2,5-Я-	2ПС 6.24.3,0-Я-	2ПС 12.12.2,0-Л-	2ПС 12.12.2,5-Л-	2ПС 12.12.3,0-Л-	2ПС 12.12.3,5-Л-	2ПС 12.12.4,0-Л-	2ПС 12.15.2,5-Л-	2ПС 12.15.3,0-Л-	2ПС 12.15.3,5-Л-	2ПС 12.15.4,0-Л-	2ПС 12.12.2,0-Я-	2ПС 12.12.2,5-Я-	2ПС 12.12.3,0-Я-	2ПС 12.15.2,5-Я-	2ПС 12.15.3,0-Я-
ИЗДЕЛИЯ АРМАТУРНЫЕ																					
АРМАТУРА КЛАССА																					
A-I ГОСТ 5781-82																					
Ф10	0.651	0.651	0.651	0.651	0.651	0.651	0.651	0.651	0.651	0.651	0.651	0.651	0.651	0.651	-	0.651	0.651	0.651	0.651	0.651
ИТОГО КЛАССА A-I	0.651	0.651	0.651	0.651	0.651	0.651	0.651	0.651	0.651	0.651	0.651	0.651	0.651	0.651	-	0.651	0.651	0.651	0.651	0.651
AC-II ГОСТ 5781-82																					
Ф10	-	-	-	-	-	-	-	-	-	-	-	-	-	-	0.651	-	-	-	-	-	
ИТОГО КЛАССА AC-II	-	-	-	-	-	-	-	-	-	-	-	-	-	-	0.651	-	-	-	-	-	
A-III ГОСТ 5781-82																					
Ф6	-	-	-	-	-	-	-	2.060	2.060	2.060	-	2.592	2.592	2.592	-	-	2.060	-	2.592		
Ф8	0.053	0.053	0.053	0.053	0.053	0.053	0.053	0.053	0.053	0.053	0.053	0.053	0.053	0.053	0.053	0.053	0.053	0.053	0.053	0.053	
ИТОГО КЛАССА A-III	0.053	0.053	0.053	0.053	0.053	0.053	0.053	2.113	2.113	2.113	0.053	2.646	2.646	2.646	0.053	0.053	2.113	0.053	2.646		
BP-I ГОСТ 6727-80																					
Ø4	1.042	1.121	1.215	1.173	1.281	1.389	1.878	1.150	1.222	1.294	1.366	1.438	1.528	1.618	1.708	1.879	1.150	1.222	1.438	1.528	
Ø5	1.468	1.718	1.718	1.968	1.968	1.968	1.290	1.290	-	-	-	1.624	-	-	-	1.290	1.290	-	1.624	-	
ИТОГО КЛАССА BP-I	2.510	2.839	2.933	3.141	3.250	3.357	3.168	2.440	1.222	1.294	1.366	3.062	1.528	1.618	1.708	2.368	2.440	1.222	3.062	1.528	
ВСЕГО ИЗДЕЛИЙ АРМАТУРНЫХ	3.214	3.543	3.637	3.845	3.954	4.062	3.072	3.144	3.986	4.058	4.130	3.766	4.825	4.915	5.005	3.072	3.144	3.986	3.766	4.825	
ОБЩИЙ РАСХОД	3.214	3.543	3.637	3.845	3.954	4.062	3.072	3.144	3.986	4.058	4.130	3.766	4.825	4.915	5.005	3.072	3.144	3.986	3.766	4.825	

НАИМЕНОВАНИЕ	КОЛИЧЕСТВО НА МАРКУ																			
	2ПС 12.18 .2,0-Л-	2ПС 12.18 .2,5-Л-	2ПС 12.18 .3,0-Л-	2ПС 12.18 .3,5-Л-	2ПС 12.18 .4,0-Л-	2ПС 12.21 .2,5-Л-	2ПС 12.21 .3,0-Л-	2ПС 12.21 .3,5-Л-	2ПС 12.21 .4,0-Л-	2ПС 12.24 .2,0-Л-	2ПС 12.24 .2,5-Л-	2ПС 12.24 .3,0-Л-	2ПС 12.18 .2,0-Я-	2ПС 12.18 .2,5-Я-	2ПС 12.18 .3,0-Я-	2ПС 12.21 .2,5-Я-	2ПС 12.21 .3,0-Я-	2ПС 12.24 .2,0-Я-	2ПС 12.24 .2,5-Я-	2ПС 12.24 .3,0-Я-
ИЗДЕЛИЯ АРМАТУРНЫЕ																				
АРМАТУРА КЛАССА																				
А-I ГОСТ 5781-82																				
Ф10	0.651	0.651	0.651	–	–	–	–	–	–	0.651	–	–	0.651	0.651	0.651	–	–	0.651	–	–
ИТОГО КЛАССА А-I	0.651	0.651	0.651	–	–	–	–	–	–	0.651	–	–	0.651	0.651	0.651	–	–	0.651	–	–
АС-П ГОСТ 5781-82																				
Ф10	–	–	–	0.651	0.651	0.651	0.651	0.651	–	–	0.651	0.651	–	–	–	0.651	0.651	–	0.651	0.651
Ф12	–	–	–	–	–	–	–	–	1.068	–	–	–	–	–	–	–	–	–	–	–
ИТОГО КЛАССА АС-П	–	–	–	0.651	0.651	0.651	0.651	0.651	1.068	–	0.651	0.651	–	–	–	0.651	0.651	–	0.651	0.651
А-III ГОСТ 5781-82																				
Ф6	–	–	3.125	3.125	3.125	–	3.658	3.658	3.658	–	–	4.190	–	–	3.125	–	3.658	–	–	4.190
Ф8	0.053	0.053	0.053	0.053	0.053	0.053	0.053	0.053	0.053	0.053	0.053	0.053	0.053	0.053	0.053	0.053	0.053	0.053	0.053	0.053
ИТОГО КЛАССА А-III	0.053	0.053	3.178	3.178	3.178	0.053	3.711	3.711	3.711	0.053	0.053	4.244	0.053	0.053	3.178	0.053	3.711	0.053	0.053	4.244
ВР-I ГОСТ 6727-80																				
Ф4	1.618	1.726	1.834	1.942	2.050	2.013	2.139	2.265	2.391	2.157	2.301	2.445	1.618	1.726	1.834	2.013	2.139	2.157	2.301	2.445
Ф5	1.957	1.957	–	–	–	2.291	–	–	–	2.624	2.624	–	1.957	1.957	–	2.291	–	2.624	2.624	–
ИТОГО КЛАССА ВР-I	3.575	3.683	1.834	1.942	2.050	4.304	2.139	2.265	2.391	4.781	4.925	2.445	3.575	3.683	1.834	4.304	2.139	4.781	4.925	2.445
ВСЕГО ИЗДЕЛИЙ АРМАТУРНЫХ	4.279	4.387	5.663	5.771	5.879	5.008	6.501	6.627	7.170	5.485	5.629	7.340	4.279	4.387	5.663	5.008	6.501	5.485	5.629	7.340
ОБЩИЙ РАСХОД	4.279	4.387	5.663	5.771	5.879	5.008	6.501	6.627	7.170	5.485	5.629	7.340	4.279	4.387	5.663	5.008	6.501	5.485	5.629	7.340

ЭПВЦ КиевЗНИИЭП ОПЕРАТОР ТИП КОРП СКЛАД

ИНВ.№ ПОДЛ. | ПОДПИСЬ И ДАТА | ВЗАМ. ИНВ.№ | ИНВ.№ ДУБЛ. | ПОДПИСЬ И ДАТА

НАИМЕНОВАНИЕ	КОЛИЧЕСТВО НА МАРКУ																			
	2ПС 15.12 .2,0-Л-	2ПС 15.12 .2,5-Л-	2ПС 15.12 .3,0-Л-	2ПС 15.12 .3,5-Л-	2ПС 15.18 .2,0-Л-	2ПС 15.18 .2,5-Л-	2ПС 15.18 .3,0-Л-	2ПС 15.18 .3,5-Л-	2ПС 15.24 .2,0-Л-	2ПС 15.24 .2,5-Л-	2ПС 15.24 .3,0-Л-	2ПС 15.24 .3,5-Л-	2ПС 15.12 .2,0-Я-	2ПС 15.12 .2,5-Я-	2ПС 15.12 .3,0-Я-	2ПС 15.18 .2,0-Я-	2ПС 15.18 .2,5-Я-	2ПС 15.18 .3,0-Я-	2ПС 15.24 .2,0-Я-	2ПС 15.24 .2,5-Я-
ИЗДЕЛИЯ АРМАТУРНЫЕ																				
АРМАТУРА КЛАССА																				
А-I ГОСТ 5781-82																				
Ф10	0.651	0.651	0.651	0.651	0.651	–	–	–	–	–	–	–	0.651	0.651	0.651	0.651	–	–	–	–
ИТОГО КЛАССА А-I	0.651	0.651	0.651	0.651	0.651	–	–	–	–	–	–	–	0.651	0.651	0.651	0.651	–	–	–	–
АС-П ГОСТ 5781-82																				
Ф10	–	–	–	–	–	0.651	0.651	–	0.651	–	–	–	–	–	–	–	0.651	0.651	0.651	–
Ф12	–	–	–	–	–	–	–	1.068	–	1.068	1.068	1.068	–	–	–	–	–	–	–	1.068
ИТОГО КЛАССА АС-П	–	–	–	–	–	0.651	0.651	1.068	0.651	1.068	1.068	1.068	–	–	–	–	0.651	0.651	0.651	1.068
А-Ш ГОСТ 5781-82																				
Ф6	–	–	2.575	2.575	–	–	3.906	3.906	–	–	5.238	5.238	–	–	2.575	–	–	3.906	–	–
Ф8	0.053	0.053	0.053	0.053	0.053	0.053	0.053	0.053	0.053	0.053	0.053	0.053	0.053	0.053	0.053	0.053	0.053	0.053	0.053	0.053
ИТОГО КЛАССА А-Ш	0.053	0.053	2.628	2.628	0.053	0.053	3.960	3.960	0.053	0.053	5.291	5.291	0.053	0.053	2.628	0.053	0.053	3.960	0.053	0.053
ВР-I ГОСТ 6727-80																				
Ф4	1.357	1.447	1.537	1.627	2.035	2.170	2.035	2.440	2.714	2.894	3.074	3.254	1.357	1.447	1.537	2.035	2.170	2.305	2.714	2.894
Ф5	1.612	1.612	–	–	2.446	2.446	–	–	3.280	3.280	–	–	1.612	1.612	–	2.446	2.446	–	3.280	3.280
ИТОГО КЛАССА ВР-I	2.969	3.059	1.537	1.627	4.481	4.616	2.305	2.440	5.994	6.174	3.074	3.254	2.969	3.059	1.537	4.481	4.616	2.308	5.994	6.174
ВСЕГО ИЗДЕЛИЙ АРМАТУРНЫХ	3.673	3.763	4.816	4.906	5.185	5.320	6.916	7.468	6.698	7.295	9.433	9.614	3.673	3.763	4.816	5.185	5.320	6.916	6.698	7.295
ОБЩИЙ РАСХОД	3.673	3.763	4.816	4.906	5.185	5.320	6.916	7.468	6.698	7.295	9.433	9.614	3.673	3.763	4.816	5.185	5.320	6.916	6.698	7.295

НАИМЕНОВАНИЕ	КОЛИЧЕСТВО НА МАРКУ																			
	2ПС 15.24.3,0-Я-	2ПС 30.24.2,0-Л-	2ПС 30.24.2,5-Л-	2ПС 30.24.3,0-Л-	2ПС 30.24.3,5-Л-	2ПС 30.24.2,0-Я-	2ПС 30.24.2,5-Я-	2ПС 30.24.3,0-Я-	2ПС 8.12.2,0-Л-	2ПС 8.18.2,0-Л-	2ПС 8.24.2,0-Л-	2ПС 9.12.2,5-Л-	2ПС 9.18.2,5-Л-	2ПС 9.24.2,5-Л-	2ПС 9.3.12.3,0-Л-	2ПС 9.3.18.3,0-Л-	2ПС 9.3.24.3,0-Л-	2ПС 10.12.3,5-Л-	2ПС 10.18.3,5-Л-	2ПС 10.24.3,5-Л-
ИЗДЕЛИЯ АРМАТУРНЫЕ																				
АРМАТУРА КЛАССА А-I ГОСТ 5781-82																				
Ф8	-	-	-	-	-	-	-	-	0.356	-	-	0.356	-	-	-	-	-	-	-	-
Ф10	-	-	-	-	-	-	-	-	-	0.651	0.651	-	0.651	0.651	0.651	0.651	-	0.651	-	-
ИТОГО КЛАССА А-I	-	-	-	-	-	-	-	-	0.356	0.651	0.651	0.356	0.651	0.651	0.651	0.651	-	0.651	-	-
АС-П ГОСТ 5781-82																				
Ф10	-	-	-	-	-	-	-	-	-	-	-	-	-	-	-	-	0.651	-	0.651	-
Ф12	1.068	2.136	2.136	-	-	2.136	2.136	-	-	-	-	-	-	-	-	-	-	-	-	1.068
Ф14	-	-	-	3.400	3.400	-	-	3.400	-	-	-	-	-	-	-	-	-	-	-	-
ИТОГО КЛАССА АС-П	1.068	2.136	2.136	3.400	3.400	2.136	2.136	3.400	-	-	-	-	-	-	-	-	0.651	-	0.651	1.068
А-Ш ГОСТ 5781-82																				
Ф6	5.238	11.83	11.83	11.83	-	11.83	11.83	11.83	-	-	-	-	-	-	1.545	2.344	3.143	1.545	2.344	3.143
Ф8	0.053	0.107	0.107	-	21.02	0.107	0.107	-	0.053	0.053	0.053	0.053	0.053	0.053	0.053	0.053	0.053	0.053	0.053	0.053
Ф10	-	-	-	0.333	0.333	-	-	0.333	-	-	-	-	-	-	-	-	-	-	-	-
ИТОГО КЛАССА А-Ш	5.291	11.93	11.93	12.16	21.36	11.93	11.93	12.16	0.053	0.053	0.053	0.053	0.053	0.053	1.598	2.397	3.196	1.598	2.397	3.196
ВР-I ГОСТ 6727-80																				
Ф4	3.074	1.775	2.138	2.624	3.110	1.775	2.138	2.624	0.766	1.151	1.534	0.856	1.285	1.713	0.946	1.420	1.893	1.036	1.555	2.073
Ф5	-	9.841	9.841	9.841	9.841	9.841	9.841	9.841	0.967	1.468	1.968	0.967	1.466	1.968	-	-	-	-	-	-
ИТОГО КЛАССА ВР-I	3.074	11.61	11.98	12.46	12.95	11.61	11.98	12.46	1.734	2.619	3.503	1.824	2.753	3.681	0.946	1.420	1.893	1.036	1.555	2.073
ВСЕГО ИЗДЕЛИЙ АРМАТУРНЫХ	9.433	25.68	26.04	28.02	37.71	25.68	26.04	28.02	2.143	3.323	4.207	2.233	3.457	4.385	3.195	4.468	5.741	3.285	4.603	6.338
ОБЩИЙ РАСХОД	9.433	25.68	26.04	28.02	37.71	25.68	26.04	28.02	2.143	3.323	4.207	2.233	3.457	4.385	3.195	4.468	5.741	3.285	4.603	6.338

ЭПВЦ КиевЗНИИЭП | ОПЕРАТОР ТПП КОРТ | СКАЛА

ИНВ.№ ПОДЛ | ПОДПИСЬ И ДАТА | ВЗАМ. ИНВ.№

НАИМЕНОВАНИЕ	КОЛИЧЕСТВО НА МАРКУ																		
	2ПС 8.12. 2,0-Я-	2ПС 8.18. 2,0-Я-	2ПС 8.24. 2,0-Я-	2ПС 9.12. 2,5-Я-	2ПС 9.18. 2,5-Я-	2ПС 9.24. 2,5-Я-	2ПС 9.3.1 2.3,0 -Я-	2ПС 9.3.1 8.3,0 -Я-	2ПС 9.3.2 4.3,0 -Я-	2ПС 11.12 .2,0- Л-	2ПС 11.18 .2,0- Л-	2ПС 11.24 .2,0- Л-	2ПС 11.3. 12.2, 5-Л-	2ПС 11.3. 18.2, 5-Л-	2ПС 11.3. 24.2, 5-Л-	2ПС 12.12 .3,0- Л-	2ПС 12.18 .3,0- Л-	2ПС 12.24 .3,0- Л-	2ПС 12.3. 12.3, 5-Л-	2ПС 12.3. 18.3, 5-Л-
ИЗДЕЛИЯ АРМАТУРНЫЕ																			
АРМАТУРА КЛАССА																			
А-I ГОСТ 5781-82																			
Ф8	0.356	-	-	0.356	-	-	-	-	-	0.356	-	-	-	-	-	-	-	-	-
Ф10	-	0.651	0.651	-	0.651	0.651	0.651	0.651	-	-	0.651	0.651	0.651	0.651	0.651	0.651	0.651	-	0.651	-
ИТОГО КЛАССА А-I	0.356	0.651	0.651	0.356	0.651	0.651	0.651	0.651	-	0.356	0.651	0.651	0.651	0.651	0.651	0.651	0.651	-	0.651	-
АС-П ГОСТ 5781-82																			
Ф10	-	-	-	-	-	-	-	-	0.651	-	-	-	-	-	-	-	-	0.651	-	0.651
ИТОГО КЛАССА АС-П	-	-	-	-	-	-	-	-	0.651	-	-	-	-	-	-	-	-	0.651	-	0.651
А-Ш ГОСТ 5781-82																			
Ф6	-	-	-	-	-	-	1.545	2.344	3.143	-	-	-	-	-	-	2.060	3.125	4.190	2.060	3.125
Ф8	0.053	0.053	0.053	0.053	0.053	0.053	0.053	0.053	0.053	0.053	0.053	0.053	0.053	0.053	0.053	0.053	0.053	0.053	0.053	0.053
ИТОГО КЛАССА А-Ш	0.053	0.053	0.053	0.053	0.053	0.053	1.598	2.397	3.196	0.053	0.053	0.053	0.053	0.053	0.053	2.113	3.178	4.244	2.113	3.178
ВР-I ГОСТ 6727-80																			
Ф4	0.766	1.151	1.534	0.856	1.285	1.713	0.946	1.420	1.893	1.007	1.512	2.016	1.115	1.674	2.232	1.223	1.836	2.448	1.331	1.998
Ф5	0.967	1.468	1.968	0.967	1.468	1.968	-	-	-	1.290	1.957	2.624	1.290	1.957	2.624	-	-	-	-	-
ИТОГО КЛАССА ВР-I	1.734	2.619	3.503	1.824	2.753	3.681	0.946	1.420	1.893	2.297	3.469	4.640	2.405	3.631	4.856	1.223	1.836	2.448	1.331	1.998
ВСЕГО ИЗДЕЛИЙ АРМАТУРНЫХ	2.143	3.323	4.207	2.233	3 457	4.385	3.195	4.468	5.741	2.706	4.173	5.344	3.110	4.335	5.560	3.987	5.665	7.343	4.095	5.827
ОБЩИЙ РАСХОД	2.143	3.323	4.207	2.233	3.457	4.385	3.195	4.468	5.741	2.706	4.173	5.344	3.110	4.335	5.560	3.987	5.665	7.343	4.095	5.827

ЭПВЦ КиевЗНИИЭП | ОПЕРАТОР ТЛП КОРТ | СКАЛА

НАИМЕНОВАНИЕ	КОЛИЧЕСТВО НА МАРКУ																			
	2ПС 12.3. 24.3, 5-Л-	2ПС 11.12 .2,0- Я-	2ПС 11.18 .2,0- Я-	2ПС 11.24 .2,0- Я-	2ПС 11.3. 12.2, 5-Я-	2ПС 11.3. 18.2, 5-Я-	2ПС 11.3. 24.2, 5-Я-	2ПС 12.12 .3,0- Я-	2ПС 12.18 .3,0- Я-	2ПС 12.24 .3,0- Я-	2ПС 17.12 .2,0- Л-	2ПС 17.18 .2,0- Л-	2ПС 17.24 .2,0- Л-	2ПС 18.12 .2,5- Л-	2ПС 18.18 .2,5- Л-	2ПС 18.24 .2,5- Л-	2ПС 18.3. 12.3, 0-Л-	2ПС 18.3. 18.3, 0-Л-	2ПС 18.3. 24.3, 0-Л-	2ПС 19.12 .3,5- Л-
ИЗДЕЛИЯ АРМАТУРНЫЕ																				
АРМАТУРА КЛАССА																				
А-I ГОСТ 5781-82																				
Ф8	-	0.356	-	-	-	-	-	-	-	-	-	-	-	-	-	-	-	-	-	-
Ф10	-	-	0.651	0.651	0.651	0.651	0.651	0.651	0.651	-	1.302	1.302	1.302	1.302	1.302	-	1.302	-	-	1.302
ИТОГО КЛАССА А-I	-	0.356	0.651	0.651	0.651	0.651	0.651	0.651	0.651	-	1.302	1.302	1.302	1.302	1.302	-	1.302	-	-	1.302
АС-П ГОСТ 5781-82																				
Ф10	-	-	-	-	-	-	-	-	-	0.651	-	-	-	-	-	1.302	-	1.302	-	-
Ф12	1.068	-	-	-	-	-	-	-	-	-	-	-	-	-	-	-	-	-	2.136	-
ИТОГО КЛАССА АС-П	1.068	-	-	-	-	-	-	-	-	0.651	-	-	-	-	-	1.302	-	1.302	2.136	-
А-III ГОСТ 5781-82																				
Ф6	4.190	-	-	-	-	-	-	2.060	3.125	4.190	-	-	-	-	-	-	2.575	3.906	5.238	3.090
Ф8	0.053	0.053	0.053	0.053	0.053	0.053	0.053	0.053	0.053	0.053	0.107	0.107	0.107	0.107	0.107	0.107	0.107	0.107	0.107	0.107
ИТОГО КЛАССА А-III	4.244	0.053	0.053	0.053	0.053	0.053	0.053	2.113	3.178	4.244	0.107	0.107	0.107	0.107	0.107	0.107	2.681	4.013	5.345	3.196
ВР-I ГОСТ 6727-80																				
Ф4	2.664	1.007	1.512	2.016	1.115	1.674	2.232	1.223	1.836	2.448	1.537	2.305	3.074	1.742	2.613	3.485	1.789	2.683	3.578	2.030
Ф5	-	1.290	1.957	2.624	1.290	1.957	2.624	-	-	-	1.612	2.446	3.280	1.935	2.936	3.936	-	-	-	-
ИТОГО КЛАССА ВР-I	2.664	2.297	3.469	4.640	2.405	3.631	4.856	1.223	1.836	2.448	3.149	4.751	6.354	3.677	5.549	7.421	1.789	2.683	3.578	2.030
ВСЕГО ИЗДЕЛИЙ АРМАТУРНЫХ	7.976	2.706	4.173	5.344	3.110	4.335	5.560	3.987	5.665	7.343	4.558	6.160	7.763	5.086	6.958	8.830	5.772	7.998	11.06	6.528
ОБЩИЙ РАСХОД	7.976	2.706	4.173	5.344	3.110	4.335	5.560	3.987	5.665	7.343	4.558	6.160	7.763	5.086	6.958	8.830	5.772	7.998	11.06	6.528

ИНВ.№ ПОДЛ | ПОДПИСЬ И ДАТА | ВЗАМ. ИНВ.№

НАИМЕНОВАНИЕ	КОЛИЧЕСТВО НА МАРКУ																			
	2ПС 19.18 .3,5- Л-	2ПС 19.24 .3,5- Л-	2ПС 17.12 .2,0- Я-	2ПС 17.18 .2,0- Я-	2ПС 17.24 .2,0- Я-	2ПС 18.12 .2,5- Я-	2ПС 18.18 .2,5- Я-	2ПС 18.24 .2,5- Я-	2ПС 18.3. 12.3, 0-Я-	2ПС 18.3. 18.3, 0-Я-	2ПС 18.3. 24.3, 0-Я-	2ПС 20.12 .2,0- Л-	2ПС 20.18 .2,0- Л-	2ПС 20.24 .2,0- Л-	2ПС 20.3. 12.2, 5-Л-	2ПС 20.3. 18.2, 5-Л-	2ПС 20.3. 24.2, 5-Л-	2ПС 21.12 .3,0- Л-	2ПС 21.18 .3,0- Л-	2ПС 21.24 .3,0- Л-
ИЗДЕЛИЯ АРМАТУРНЫЕ																				
АРМАТУРА КЛАССА																				
А-I ГОСТ 5781-82																				
Ф10	-	-	1.302	1.302	1.302	1.302	1.302	-	1.302	-	-	1.302	1.302	-	1.302	-	-	1.302	-	-
ИТОГО КЛАССА А-I	-	-	1.302	1.302	1.302	1.302	1.302	-	1.302	-	-	1.302	1.302	-	1.302	-	-	1.302	-	-
АС-П ГОСТ 5781-82																				
Ф10	1.302	-	-	-	-	-	-	1.302	-	1.302	-	-	-	1.302	-	1.302	-	-	1.302	-
Ф12	-	2.136	-	-	-	-	-	-	-	-	2.136	-	-	-	-	-	2.136	-	-	2.136
ИТОГО КЛАССА АС-П	1.302	2.136	-	-	-	-	-	1.302	-	1.302	2.136	-	-	1.302	-	1.302	2.136	-	1.302	2.136
А-Ш ГОСТ 5781-82																				
Ф6	4.688	6.286	-	-	-	-	-	-	2.575	3.906	5.238	-	-	-	-	-	-	3.090	4.688	6.286
Ф8	0.107	0.107	0.107	0.107	0.107	0.107	0.107	0.107	0.107	0.107	0.107	0.107	0.107	0.107	0.107	0.107	0.107	0.107	0.107	0.107
ИТОГО КЛАССА А-Ш	4.794	6.392	0.107	0.107	0.107	0.107	0.107	0.107	2.681	4.013	5.345	0.107	0.107	0.107	0.107	0.107	0.107	3.196	4.794	6.392
ВР-I ГОСТ 6727-80																				
Ф4	3.045	4.061	1.537	2.305	3.074	1.742	2 613	3.485	1.789	2.683	3.578	1.778	2.667	3.557	2.001	3.002	4.003	2.066	3.099	4.133
Ф5	-	-	1.612	2.446	3.280	1.935	2.936	3.936	-	-	-	1.935	2.936	3.936	2.257	3.425	4.593	-	-	-
ИТОГО КЛАССА ВР-I	3.045	4.061	3.149	4.751	6.354	3.677	5.549	7.421	1.789	2.683	3.578	3.713	5.603	7.493	4.258	6.427	8.596	2.066	3.099	4.133
ВСЕГО ИЗДЕЛИЙ АРМАТУРНЫХ	9.141	12.59	4.558	6.160	7.763	5.086	6.958	8.830	5.772	7.998	11.06	5.122	7.012	8.902	5.667	7.836	10.83	6.564	9.195	12.66
ОБЩИЙ РАСХОД	9.141	12.59	4.558	6.160	7.763	5.086	6.958	8.830	5.772	7.998	11.06	5.122	7.012	8.902	5.667	7.836	10.83	6.564	9.195	12.66

НАИМЕНОВАНИЕ	КОЛИЧЕСТВО НА МАРКУ																			
	2ПС 21.3. 12.3, 5-Л-	2ПС 21.3. 18.3, 5-Л-	2ПС 21.3. 24.3, 5-Л-	2ПС 20.12 .2,0- Я-	2ПС 20.18 .2,0- Я-	2ПС 20.24 .2,0- Я-	2ПС 20.3. 12.2, 5-Я-	2ПС 20.3. 18.2, 5-Я-	2ПС 20.3. 24.2, 5-Я-	2ПС 21.12 .3,0- Я-	2ПС 21.18 .3,0- Я-	2ПС 21.24 .3,0- Я-	3ПС 41.90 .20-Л --	3ПС 41.12 0.20- Л-	3ПС 41.15 0.20- Л-	3ПС 41.18 0.20- Л-	3ПС 41.90 .20-Я --	3ПС 41.12 0.20- Я-	3ПС 41.15 0.20- Я-	3ПС 41.18 0.20- Я-
ИЗДЕЛИЯ АРМАТУРНЫЕ																				
АРМАТУРА КЛАССА																				
А-I ГОСТ 5781-82																				
Ф8	-	-	-	-	-	-	-	-	-	-	-	-	0.356	0.356	0.356	-	0.356	0.356	0.356	-
Ф10	1.302	-	-	1.302	1.302	-	1.302	-	-	1.302	-	-	-	-	-	0.651	-	-	-	0.651
ИТОГО КЛАССА А-I	1.302	-	-	1.302	1.302	-	1.302	-	-	1.302	-	-	0.356	0.356	0.356	0.651	0.356	0.356	0.356	0.651
АС-П ГОСТ 5781-82																				
Ф10	-	-	-	-	-	1.302	-	1.302	-	-	1.302	-	-	-	-	-	-	-	-	-
Ф12	-	2.136	2.136	-	-	-	-	-	2.136	-	-	2.136	-	-	-	-	-	-	-	-
ИТОГО КЛАССА АС-П	-	2.136	2.136	-	-	1.302	-	1.302	2.136	-	1.302	2.136	-	-	-	-	-	-	-	-
А-Ш ГОСТ 5781-82																				
Ф6	3.600	5.468	7.336	-	-	-	-	-	-	3.090	4.688	6.286	-	-	-	-	-	-	-	-
Ф8	0.107	0.107	0.107	0.107	0.107	0.107	0.107	0.107	0.107	0.107	0.107	0.107	0.124	0.124	0.124	0.124	0.124	0.124	0.124	0.124
ИТОГО КЛАССА А-Ш	3.706	5.574	7.442	0.107	0.107	0.107	0.107	0.107	0.107	3.196	4.794	6.392	0.124	0.124	0.124	0.124	0.124	0.124	0.124	0.124
ВР-I ГОСТ 6727-80																				
Ф4	2.330	3.485	4.651	1.778	2.667	3.557	2.001	3.002	4.003	2.066	3.099	4.133	1.303	1.692	2.081	2.470	1.303	1.692	2.081	2.470
Ф5	-	-	-	1.935	2.936	3.936	2.257	3.425	4.593	-	-	-	-	-	-	-	-	-	-	-
ИТОГО КЛАССА ВР-I	2.330	3.485	4.651	3.713	5.603	7.493	4.258	6.427	8.596	2.066	3.099	4.133	1.303	1.692	2.081	2.470	1.303	1.692	2.081	2.470
ВСЕГО ИЗДЕЛИЙ АРМАТУРНЫХ	7.338	11.19	14.23	5.122	7.012	8.902	5.667	7.836	10.83	6.564	9.195	12.66	1.783	2.172	2.561	3.245	1.783	2.172	2.561	3.245
ОБЩИЙ РАСХОД	7.338	11.19	14.23	5.122	7.012	8.902	5.667	7.836	10.83	6.564	9.195	12.66	1.783	2.172	2.561	3.245	1.783	2.172	2.561	3.245

ЭПВЦ КиевЗНИИЭП ОПЕРАТОР ТЛП КОРТ

ВЗАМ. ИНВ.№

ПОДПИСЬ И ДАТА

ИНВ.№ ПОДЛ.

1.030.1-1

НАИМЕНОВАНИЕ	КОЛИЧЕСТВО НА МАРКУ																			
	ЗПС 41.60 .25-Л –	ЗПС 41.90 .25-Л –	ЗПС 41.12 0.25- Л-	ЗПС 41.13 0.25- Л-	ЗПС 41.15 0.25- Л-	ЗПС 41.18 0.25- Л-	ЗПС 41.21 0.25- Л-	ЗПС 41.60 .25-Я –	ЗПС 41.90 .25-Я –	ЗПС 41.12 0.25- Я-	ЗПС 41.13 0.25- Я-	ЗПС 41.15 0.25- Я-	ЗПС 41.18 0.25- Я-	ЗПС 41.21 0.25- Я-	ЗПС 46.60 .25-Л –	ЗПС 46.90 .25-Л –	ЗПС 46.12 0.25- Л-	ЗПС 46.13 0.25- Л-	ЗПС 46.15 0.25- Л-	ЗПС 46.18 0.25- Л-
ИЗДЕЛИЯ АРМАТУРНЫЕ																				
АРМАТУРА КЛАССА																				
А-I ГОСТ 5781-82																				
Ф8	0.356	0.356	0.356	0.356	–	–	–	0.356	0.356	0.356	0.356	–	–	–	0.356	0.356	0.356	–	–	–
Ф10	–	–	–	–	0.651	0.651	0.651	–	–	–	–	0.651	0.651	0.651	–	–	–	0.651	0.651	0.651
ИТОГО КЛАССА А-I	0.356	0.356	0.356	0.356	0.651	0.651	0.651	0.356	0.356	0.356	0.356	0.651	0.651	0.651	0.356	0.356	0.356	0.651	0.651	0.651
А-III ГОСТ 5781-82																				
Ф8	0.144	0.144	0.144	0.144	0.144	0.144	0.144	0.144	0.144	0.144	0.144	0.144	0.144	0.144	0.144	0.144	0.144	0.144	0.144	0.144
ИТОГО КЛАССА А-III	0.144	0.144	0.144	0.144	0.144	0.144	0.144	0.144	0.144	0.144	0.144	0.144	0.144	0.144	0.144	0.144	0.144	0.144	0.144	0.144
ВР-I ГОСТ 6727-80																				
Ф4	0.941	1.339	1.737	1.809	2.135	2.533	2.930	0.941	1.339	1.737	1.809	2.135	2.533	2.930	0.995	1.411	1.827	1.899	2.243	2.659
ИТОГО КЛАССА ВР-I	0.941	1.339	1.737	1.809	2.135	2.533	2.930	0.941	1.339	1.737	1.809	2.135	2.533	2.930	0.995	1.411	1.827	1.899	2.243	2.659
ВСЕГО ИЗДЕЛИЙ АРМАТУРНЫХ	1.441	1.839	2.237	2.309	2.930	3.328	3.725	1.441	1.839	2.237	2.309	2.930	3.328	3.725	1.495	1.911	2.327	2.694	3.038	3.454
ОБЩИЙ РАСХОД	1.441	1.839	2.237	2.309	2.930	3.328	3.725	1.441	1.839	2.237	2.309	2.930	3.328	3.725	1.495	1.911	2.327	2.694	3.038	3.454

НАИМЕНОВАНИЕ	КОЛИЧЕСТВО НА МАРКУ																			
	ЗПС 46.21 0.25-Л-	ЗПС 46.60 .25-Я-	ЗПС 46.90 .25-Я-	ЗПС 46.12 0.25-Я-	ЗПС 46.13 0.25-Я-	ЗПС 46.15 0.25-Я-	ЗПС 46.18 0.25-Я-	ЗПС 46.21 0.25-Я-	ЗПС 46.60 .30-Л-	ЗПС 46.90 .30-Л-	ЗПС 46.12 0.30-Л-	ЗПС 46.13 0.30-Л-	ЗПС 46.15 0.30-Л-	ЗПС 46.18 0.30-Л-	ЗПС 46.21 0.30-Л-	ЗПС 46.60 .30-Я-	ЗПС 46.90 .30-Я-	ЗПС 46.12 0.30-Я-	ЗПС 46.13 0.30-Я-	ЗПС 46.15 0.30-Я-
ИЗДЕЛИЯ АРМАТУРНЫЕ																				
АРМАТУРА КЛАССА																				
А-I ГОСТ 5781-82																				
Ф8	-	0.356	0.356	0.356	-	-	-	-	0.356	0.356	-	-	-	-	-	0.356	0.356	-	-	-
Ф10	0.651	-	-	-	0.651	0.651	0.651	0.651	-	-	0.651	0.651	0.651	0.651	0.651	-	-	0.651	0.651	0.651
ИТОГО КЛАССА А-I	0.651	0.356	0.356	0.356	0.651	0.651	0.651	0.651	0.356	0.356	0.651	0.651	0.651	0.651	0.651	0.356	0.356	0.651	0.651	0.651
А-III ГОСТ 5781-82																				
Ф8	0.144	0.144	0.144	0.144	0.144	0.144	0.144	0.144	0.164	0.164	0.164	0.164	0.164	0.164	0.164	0.164	0.164	0.164	0.164	0.164
ИТОГО КЛАССА А-III	0.144	0.144	0.144	0.144	0.144	0.144	0.144	0.144	0.164	0.164	0.164	0.164	0.164	0.164	0.164	0.164	0.164	0.164	0.164	0.164
ВР-I ГОСТ 6727-80																				
Ф4	3.074	0.995	1.411	1.827	1.899	2.243	2.659	3.074	1.022	1.447	1.872	1.944	2.297	2.722	3.146	1.022	1.447	1.872	1.944	2.297
ИТОГО КЛАССА ВР-I	3.074	0.995	1.411	1.827	1.899	2.243	2.659	3.074	1.022	1.447	1.872	1.944	2.297	2.722	3.146	1.022	1.447	1.872	1.944	2.297
ВСЕГО ИЗДЕЛИЙ АРМАТУРНЫХ	3.869	1.495	1.911	2.327	2.694	3.038	3.454	3.869	1.542	1.967	2.687	2.759	3.112	3.536	3.961	1.542	1.967	2.687	2.759	3.112
ОБЩИЙ РАСХОД	3.869	1.495	1.911	2.327	2.694	3.038	3.454	3.869	1.542	1.967	2.687	2.759	3.112	3.536	3.961	1.542	1.967	2.687	2.759	3.112

ЭПВЦ КиевЗНИИЭП
ОПЕРАТОР ТЛП КОРТ

ИНВ № ПОДЛ | ПОДПИСЬ И ДАТА | ВЗАМ. ИНВ №

НАИМЕНОВАНИЕ	КОЛИЧЕСТВО НА МАРКУ																			
	ЗПС 46.18 0.30-Я-	ЗПС 46.21 0.30-Я-	ЗПС 51.60 .30-Л-	ЗПС 51.90 .30-Л-	ЗПС 51.12 0.30-Л-	ЗПС 51.13 0.30-Л-	ЗПС 51.15 0.30-Л-	ЗПС 51.18 0.30-Л-	ЗПС 51.21 0.30-Л-	ЗПС 51.60 .30-Я-	ЗПС 51.90 .30-Я-	ЗПС 51.12 0.30-Я-	ЗПС 51.13 0.30-Я-	ЗПС 51.15 0.30-Я-	ЗПС 51.18 0.30-Я-	ЗПС 51.21 0.30-Я-	ЗПС 51.60 .35-Л-	ЗПС 51.90 .35-Л-	ЗПС 51.12 0.35-Л-	ЗПС 51.13 0.35-Л-
ИЗДЕЛИЯ АРМАТУРНЫЕ																				
АРМАТУРА КЛАССА																				
А-I ГОСТ 5781-82																				
Ф8	–	–	0.356	0.356	–	–	–	–	–	0.356	0.356	–	–	–	–	–	0.356	–	–	–
Ф10	0.651	0.651	–	–	0.651	0.651	0.651	0.651	0.651	–	–	0.651	0.651	0.651	0.651	0.651	–	0.651	0.651	0.651
ИТОГО КЛАССА А-I	0.651	0.651	0.356	0.356	0.651	0.651	0.651	0.651	0.651	0.356	0.356	0.651	0.651	0.651	0.651	0.651	0.356	0.651	0.651	0.651
А-III ГОСТ 5781-82																				
Ф8	0.164	0.164	0.164	0.164	0.164	0.164	0.164	0.164	0.164	0.164	0.164	0.164	0.164	0.164	0.164	0.164	0.183	0.183	0.183	0.183
ИТОГО КЛАССА А-III	0.164	0.164	0.164	0.164	0.164	0.164	0.164	0.164	0.164	0.164	0.164	0.164	0.164	0.164	0.164	0.164	0.183	0.183	0.183	0.183
ВР-I ГОСТ 6727-80																				
Ф4	2.722	3.146	0.680	0.907	1.134	1.134	1.361	1.588	1.814	0.680	0.907	1.134	1.134	1.361	1.588	1.814	0.707	0.943	1.179	1.179
Ф5	–	–	0.612	0.945	1.279	1.390	1.612	1.946	2.280	0.612	0.945	1.279	1.390	1.612	1.946	2.280	0.612	0.945	1.279	1.390
ИТОГО КЛАССА ВР-I	2.722	3.146	1.292	1.852	2.413	2.524	2.973	3.534	4.094	1.292	1.852	2.413	2.524	2.973	3.534	4.094	1.319	1.888	2.458	2.569
ВСЕГО ИЗДЕЛИЙ АРМАТУРНЫХ	3.536	3.961	1.812	2.372	3.228	3.339	3.788	4.348	4.909	1.812	2.372	3.228	3.339	3.788	4.348	4.909	1.858	2.723	3.292	3.403
ОБЩИЙ РАСХОД	3.536	3.961	1.812	2.372	3.228	3.339	3.788	4.348	4.909	1.812	2.372	3.228	3.339	3.788	4.348	4.909	1.858	2.723	3.292	3.403

НАИМЕНОВАНИЕ	КОЛИЧЕСТВО НА МАРКУ																			
	ЗПС 51.15 0.35-Л-	ЗПС 51.18 0.35-Л-	ЗПС 51.21 0.35-Л-	ЗПС 56.60 .35-Л -	ЗПС 56.90 .35-Л -	ЗПС 56.12 0.35-Л-	ЗПС 56.13 0.35-Л-	ЗПС 56.15 0.35-Л-	ЗПС 56.18 0.35-Л-	ЗПС 56.21 0.35-Л-	ЗПС 56.60 .40-Л -	ЗПС 56.90 .40-Л -	ЗПС 56.12 0.40-Л-	ЗПС 56.13 0.40-Л-	ЗПС 56.15 0.40-Л-	ЗПС 56.18 0.40-Л-	ЗПС 56.21 0.40-Л-	ЗПС 61.60 .40-Л -	ЗПС 61.90 .40-Л -	ЗПС 61.12 0.40-Л-
ИЗДЕЛИЯ АРМАТУРНЫЕ																				
АРМАТУРА КЛАССА																				
А-I ГОСТ 5781-82																				
Ф8	-	-	-	0.356	-	-	-	-	-	-	0.356	-	-	-	-	-	-	0.356	-	-
Ф10	0.651	0.651	-	-	0.651	0.651	0.651	0.651	-	-	-	0.651	0.651	0.651	0.651	-	-	-	0.651	0.651
ИТОГО КЛАССА А-I	0.651	0.651	-	0.356	0.651	0.651	0.651	0.651	-	-	0.356	0.651	0.651	0.651	0.651	-	-	0.356	0.651	0.651
АС-П ГОСТ 5781-82																				
Ф10	-	-	0.651	-	-	-	-	-	0.651	0.651	-	-	-	-	-	0.651	0.651	-	-	-
ИТОГО КЛАССА АС-П	-	-	0.651	-	-	-	-	-	0.651	0.651	-	-	-	-	-	0.651	0.651	-	-	-
А-III ГОСТ 5781-82																				
Ф8	0.183	0.183	0.183	0.183	0.183	0.183	0.183	0.183	0.183	0.183	0.203	0.203	0.203	0.203	0.203	0.203	0.203	0.203	0.203	0.203
ИТОГО КЛАССА А-III	0.183	0.183	0.183	0.183	0.183	0.183	0.183	0.183	0.183	0.183	0.203	0.203	0.203	0.203	0.203	0.203	0.203	0.203	0.203	0.203
ВР-I ГОСТ 6727-80																				
Ф4	1.415	1.651	1.886	0.761	1.015	1.269	1.269	1.523	1.777	2.030	0.788	1.051	1.314	1.314	1.577	1.840	2.102	0.842	1.123	1.404
Ф5	1.612	1.946	2.280	0.612	0.945	1.279	1.390	1.612	1.946	2.280	0.612	0.945	1.279	1.390	1.612	1.946	2.280	0.612	0.945	1.279
ИТОГО КЛАССА ВР-I	3.027	3.597	4.166	1.373	1.960	2.548	2.659	3.135	3.723	4.310	1.400	1.996	2.593	2.704	3.189	3.786	4.382	1.454	2.068	2.683
ВСЕГО ИЗДЕЛИЙ АРМАТУРНЫХ	3.862	4.431	5.000	1.912	2.795	3.382	3.493	3.970	4.557	5.144	1.959	2.851	3.447	3.558	4.043	4.640	5.236	2.013	2.923	3.537
ОБЩИЙ РАСХОД	3.862	4.431	5.000	1.912	2.795	3.382	3.493	3.970	4.557	5.144	1.959	2.851	3.447	3.558	4.043	4.640	5.236	2.013	2.923	3.537

СКАЛА

ОПЕРАТОР ТЛП КОРТ

ЭПВЦ КиевЗНИИЭП

ВЗАМ ИНВ№

ПОДПИСЬ И ДАТА

ИНВ№ ПОДЛ

НАИМЕНОВАНИЕ	КОЛИЧЕСТВО НА МАРКУ																			
	3ПС 61.13 0.40-Л-	3ПС 61.15 0.40-Л-	3ПС 61.18 0.40-Л-	3ПС 61.21 0.40-Л-	4ПС 67.12 0.25-Л-	4ПС 67.12 0.30-Л-	4ПС 67.12 0.35-Л-	4ПС 67.12 0.40-Л-	4ПС 67.15 0.25-Л-	4ПС 67.15 0.30-Л-	4ПС 67.15 0.35-Л-	4ПС 67.15 0.40-Л-	4ПС 67.18 0.25-Л-	4ПС 67.18 0.30-Л-	4ПС 67.18 0.35-Л-	4ПС 67.18 0.40-Л-	4ПС 67.21 0.25-Л-	4ПС 67.21 0.30-Л-	4ПС 67.21 0.35-Л-	4ПС 67.21 0.40-Л-
ИЗДЕЛИЯ АРМАТУРНЫЕ																				
АРМАТУРА КЛАССА																				
A-I ГОСТ 5781-82																				
Ф8	-	-	-	-	0.712	0.712	0.712	-	0.712	-	-	-	-	-	-	-	-	-	-	-
Ф10	0.651	-	-	-	-	-	-	1.302	-	1.302	1.302	1.302	1.302	1.302	1.302	1.302	1.302	1.302	1.302	1.302
ИТОГО КЛАССА A-I	0.651	-	-	-	0.712	0.712	0.712	1.302	0.712	1.302	1.302	1.302	1.302	1.302	1.302	1.302	1.302	1.302	1.302	1.302
AC-II ГОСТ 5781-82																				
Ф10	-	0.651	0.651	-	-	-	-	-	-	-	-	-	-	-	-	-	-	-	-	-
Ф12	-	-	-	1.068	-	-	-	-	-	-	-	-	-	-	-	-	-	-	-	-
ИТОГО КЛАССА AC-II	-	0.651	0.651	1.068	-	-	-	-	-	-	-	-	-	-	-	-	-	-	-	-
A-III ГОСТ 5781-82																				
Ф6	-	-	-	-	0.102	0.124	0.146	0.169	0.102	0.124	0.146	0.169	3.209	3.232	3.254	3.276	3.742	3.764	3.787	3.809
Ф8	0.203	0.203	0.203	0.203	0.107	0.107	0.107	0.107	0.107	0.107	0.107	0.107	0.107	0.107	0.107	0.107	0.107	0.107	0.107	0.107
ИТОГО КЛАССА A-III	0.203	0.203	0.203	0.203	0.209	0.231	0.253	0.275	0.209	0.231	0.253	0.275	3.316	3.338	3.360	3.383	3.849	3.871	3.893	3.915
BP-I ГОСТ 6727-80																				
Ф4	1.404	1.685	1.966	2.246	1.377	1.400	1.450	1.500	1.620	1.680	1.740	1.800	1.890	1.960	2.030	2.100	2.160	2.240	2.320	2.400
Ф5	1.390	1.612	1.946	2.280	1.279	1.279	1.279	1.279	1.612	1.612	1.612	1.612	-	-	-	-	-	-	-	-
ИТОГО КЛАССА BP-I	2.794	3.297	3.912	4.526	2.656	2.679	2.729	2.779	3.232	3.292	3.352	3.412	1.890	1.960	2.030	2.100	2.160	2.240	2.320	2.400
ВСЕГО ИЗДЕЛИЙ АРМАТУРНЫХ	3.648	4.151	4.766	5.797	3.576	3.622	3.694	4.356	4.153	4.825	4.907	4.989	6.508	6.600	6.692	6.785	7.311	7.413	7.515	7.617
ОБЩИЙ РАСХОД	3.648	4.151	4.766	5.797	3.576	3.622	3.694	4.356	4.153	4.825	4.907	4.989	6.508	6.600	6.692	6.785	7.311	7.413	7.515	7.617

НАИМЕНОВАНИЕ	КОЛИЧЕСТВО НА МАРКУ																			
	4ПС 67.12 0.25-Я-	4ПС 67.12 0.30-Я-	4ПС 67.15 0.25-Я-	4ПС 67.15 0.30-Я-	4ПС 67.18 0.25-Я-	4ПС 67.18 0.30-Я-	4ПС 67.21 0.25-Я-	4ПС 67.21 0.30-Я-	4ПС 72.12 0.25-Л-	4ПС 72.12 0.30-Л-	4ПС 72.12 0.35-Л-	4ПС 72.12 0.40-Л-	4ПС 72.15 0.25-Л-	4ПС 72.15 0.30-Л-	4ПС 72.15 0.35-Л-	4ПС 72.15 0.40-Л-	4ПС 72.18 0.25-Л-	4ПС 72.18 0.30-Л-	4ПС 72.18 0.35-Л-	4ПС 72.18 0.40-Л-
ИЗДЕЛИЯ АРМАТУРНЫЕ																				
АРМАТУРА КЛАССА																				
А-I ГОСТ 5781-82																				
Ф8	0.712	0.712	0.712	-	-	-	-	-	0.712	0.712	-	-	-	-	-	-	-	-	-	-
Ф10	-	-	-	1.302	1.302	1.302	1.302	1.302	-	-	1.302	1.302	1.302	1.302	1.302	1.302	1.302	1.302	1.302	1.302
ИТОГО КЛАССА А-I	0.712	0.712	0.712	1.302	1.302	1.302	1.302	1.302	0.712	0.712	1.302	1.302	1.302	1.302	1.302	1.302	1.302	1.302	1.302	1.302
А-III ГОСТ 5781-82																				
Ф6	0.102	0.124	0.102	0.124	3.209	3.232	3.742	3.764	0.102	0.124	0.146	0.169	2.677	2.699	2.721	2.743	3.209	3.232	3.254	3.276
Ф8	0.107	0.107	0.107	0.107	0.107	0.107	0.107	0.107	0.107	0.107	0.107	0.107	0.107	0.107	0.107	0.107	0.107	0.107	0.107	0.107
ИТОГО КЛАССА А-III	0.209	0.231	0.209	0.231	3.316	3.338	3.849	3.871	0.209	0.231	0.253	0.275	2.783	2.805	2.828	2.850	3.316	3.338	3.360	3.383
ВР-I ГОСТ 6727-80																				
Ф4	1.400	1.450	1.680	1.740	1.890	1.960	2.160	2.240	1.450	1.500	1.550	1.600	1.740	1.800	1.860	1.920	2.030	2.100	2.170	2.240
Ф5	1.279	1.279	1.612	1.612	-	-	-	-	1.279	1.279	1.279	1.279	-	-	-	-	-	-	-	-
ИТОГО КЛАССА ВР-I	2.679	2.729	3.392	3.352	1.890	1.960	2.160	2.240	2.729	2.779	2.829	2.879	1.740	1.800	1.860	1.920	2.030	2.100	2.170	2.240
ВСЕГО ИЗДЕЛИЙ АРМАТУРНЫХ	3.600	3.672	4.313	4.885	6.508	6.600	7.311	7.413	3.650	3.722	4.384	4.456	5.825	5.907	5.990	6.072	6.648	6.740	6.832	6.925
ОБЩИЙ РАСХОД	3.600	3.672	4.313	4.885	6.508	6.600	7.311	7.413	3.650	3.722	4.384	4.456	5.825	5.907	5.990	6.072	6.648	6.740	6.832	6.925

ЭПВЦ КиевЗНИИЭП

ОПЕРАТОР ТЛП КОРТ

ИНВ.№ ПОДЛ | ПОДПИСЬ И ДАТА | ВЗАМ. ИНВ.№

НАИМЕНОВАНИЕ	КОЛИЧЕСТВО НА МАРКУ																			
	4ПС 72.21 0.25-Л-	4ПС 72.21 0.30-Л-	4ПС 72.21 0.35-Л-	4ПС 72.21 0.40-Л-	4ПС 72.12 0.25-Я-	4ПС 72.12 0.30-Я-	4ПС 72.15 0.25-Я-	4ПС 72.15 0.30-Я-	4ПС 72.18 0.25-Я-	4ПС 72.18 0.30-Я-	4ПС 72.21 0.25-Я-	4ПС 72.21 0.30-Я-	ПСЦ 30.21 .2,5-Л	ПСЦ 30.21 .3,5-Л	ПСЦ 30.33 .2,5-Л	ПСЦ 30.33 .3,5-Л	ПСЦ 36.21 .2,5-Л	ПСЦ 36.21 .3,5-Л	ПСЦ 36.33 .2,5-Л	ПСЦ 36.33 .3,5-Л
ИЗДЕЛИЯ АРМАТУРНЫЕ																				
АРМАТУРА КЛАССА																				
А-I ГОСТ 5781-82																				
Ф8	-	-	-	-	0.712	0.712	-	-	-	-	-	-	-	-	-	-	-	-	-	-
Ф10	1.302	1.302	1.302	1.302	-	-	1.302	1.302	1.302	1.302	1.302	1.302	-	-	-	-	-	-	-	-
ИТОГО КЛАССА А-I	1.302	1.302	1.302	1.302	0.712	0.712	1.302	1.302	1.302	1.302	1.302	1.302	-	-	-	-	-	-	-	-
АС-П ГОСТ 5781-82																				
Ф12	-	-	-	-	-	-	-	-	-	-	-	-	2.136	-	-	-	2.136	-	-	-
Ф14	-	-	-	-	-	-	-	-	-	-	-	-	-	3.400	3.400	-	-	3.400	-	-
Ф16	-	-	-	-	-	-	-	-	-	-	-	-	-	-	-	-	-	-	4.880	-
Ф18	-	-	-	-	-	-	-	-	-	-	-	-	-	-	-	6.740	-	-	-	-
Ф20	-	-	-	-	-	-	-	-	-	-	-	-	-	-	-	-	-	-	-	9.682
ИТОГО КЛАССА АС-П	-	-	-	-	-	-	-	-	-	-	-	-	2.136	3.400	3.400	6.740	2.136	3.400	4.880	9.682
А-III ГОСТ 5781-82																				
Ф6	3.742	3.764	3.787	3.809	0.102	0.124	2.677	2.699	3.209	3.232	3.742	3.764	23.79	23.79	26.10	26.10	27.89	27.89	30.44	30.44
Ф8	0.107	0.107	0.107	0.107	0.107	0.107	0.107	0.107	0.107	0.107	0.107	0.107	0.280	-	0.174	-	0.280	-	0.174	-
Ф10	-	-	-	-	-	-	-	-	-	-	-	-	-	0.728	0.333	32.36	-	0.728	-	38.35
Ф12	-	-	-	-	-	-	-	-	-	-	-	-	-	-	46.02	0.533	-	-	55.19	-
Ф14	-	-	-	-	-	-	-	-	-	-	-	-	-	-	-	-	-	-	-	0.967
ИТОГО КЛАССА А-III	3.849	3.871	3.893	3.915	0.209	0.231	2.783	2.805	3.316	3.338	3.849	3.871	24.07	24.52	72.63	58.99	28.17	28.62	85.80	69.75
ВР-I ГОСТ 6727-80																				
Ф4	2.320	2.400	2.480	2.560	1.450	1.500	1.740	1.800	2.030	2.100	2.320	2.400	3.924	4.860	6.019	7.423	4.619	5.699	7.088	8.708
Ф5	-	-	-	-	1.279	1.279	-	-	-	-	-	-	-	-	-	-	-	-	-	-
ИТОГО КЛАССА ВР-I	2.320	2.400	2.480	2.560	2.729	2.779	1.740	1.800	2.030	2.100	2.320	2.400	3.924	4.860	6.019	7.423	4.619	5.699	7.088	8.708
ВСЕГО ИЗДЕЛИЙ АРМАТУРНЫХ	7.471	7.573	7.675	7.776	3.650	3.694	5.765	5.907	6.648	6.740	7.471	7.573	30.13	32.78	82.05	73.15	34.93	37.72	97.77	88.14
ИЗДЕЛИЯ ЗАКЛАДНЫЕ																				
АРМАТУРА КЛАССА																				
А-III ГОСТ 5781-82																				
Ф10	-	-	-	-	-	-	-	-	-	-	-	-	0.395	0.395	0.395	0.395	0.395	0.395	0.395	0.395
ИТОГО КЛАССА А-III	-	-	-	-	-	-	-	-	-	-	-	-	0.395	0.395	0.395	0.395	0.395	0.395	0.395	0.395
ПРОКАТ МАРКИ ВСТ3КП2																				
ГОСТ 19903-74*																				
-6Х60	-	-	-	-	-	-	-	-	-	-	-	-	1.132	1.132	1.132	1.132	1.132	1.132	1.132	1.132
ИТОГО ГОСТ 19903-74*	-	-	-	-	-	-	-	-	-	-	-	-	1.132	1.132	1.132	1.132	1.132	1.132	1.132	1.132
ГОСТ 8509-72																				
L63Х63Х6	-	-	-	-	-	-	-	-	-	-	-	-	2.059	2.059	2.059	2.059	2.059	2.059	2.059	2.059
ИТОГО ГОСТ 8509-72*	-	-	-	-	-	-	-	-	-	-	-	-	2.059	2.059	2.059	2.059	2.059	2.059	2.059	2.059
ИТОГО МАРКИ ВСТ3КП2	-	-	-	-	-	-	-	-	-	-	-	-	3.191	3.191	3.191	3.191	3.191	3.191	3.191	3.191
ВСЕГО ИЗДЕЛИЙ ЗАКЛАДНЫХ	-	-	-	-	-	-	-	-	-	-	-	-	3.586	3.586	3.586	3.586	3.586	3.586	3.586	3.586
ОБЩИЙ РАСХОД	7.471	7.573	7.675	7.776	3.650	3.694	5.765	5.907	6.648	6.740	7.471	7.573	33.71	36.36	85.63	76.73	38.51	41.30	101.3	91.73

НАИМЕНОВАНИЕ	ПСЦ 60.21 .2,5-Л	ПСЦ 60.21 .3,5-Л	ПСЦ 60.33 .2,5-Л	ПСЦ 60.33 .3,5-Л	БЦ 3 0.5.2 ,5-Л	БЦ 3 0.5.3 ,5-Л	БЦ 3 6.5.2 ,5-Л	БЦ 3 6.5.3 ,5-Л	БЦ 6 0.5.2 ,5-Л	БЦ 6 0.5.3 ,5-Л
ИЗДЕЛИЯ АРМАТУРНЫЕ										
АРМАТУРА КЛАССА										
А-I ГОСТ 5781-82										
Ф8	-	-	-	-	0.712	-	-	-	-	-
Ф10	-	-	-	-	-	1.302	1.302	1.302	1.302	1.302
ИТОГО КЛАССА А-I	-	-	-	-	0.712	1.302	1.302	1.302	1.302	1.302
АС-II ГОСТ 5781-82										
Ф16	4.880	-	-	-	-	-	-	-	-	-
Ф20	-	9.682	9.682	-	-	-	-	-	-	-
Ф25	-	-	-	20.41	-	-	-	-	-	-
ИТОГО КЛАССА АС-II	4.880	9.682	9.682	20.41	-	-	-	-	-	-
А-III ГОСТ 5781-82										
Ф6	53.56	53.56	62.36	62.36	-	-	-	-	-	-
Ф8	0.174	-	0.174	-	4.672	4.672	5.619	-	-	-
Ф10	-	0.395	-	62.32	-	-	-	8.779	-	-
Ф12	0.533	-	89.17	-	-	-	-	-	21.17	-
Ф14	-	0.967	0.967	1.208	-	-	-	-	-	28.81
ИТОГО КЛАССА А-III	54.26	54.92	152.7	125.9	4.672	4.672	5.619	8.779	21.17	28.81
ВР-I ГОСТ 6727-80										
Ф4	3.643	5.299	5.465	7.949	0.436	0.634	0.515	0.749	0.832	1.210
Ф5	-	-	-	-	1.957	1.957	2.324	2.324	3.792	3.792
ИТОГО КЛАССА ВР-I	3.643	5.299	5.465	7.949	2.393	2.591	2.839	3.073	4.624	5.002
ВСЕГО ИЗДЕЛИЙ АРМАТУРНЫХ	62.79	69.90	167.8	154.2	7.777	8.565	9.760	13.15	27.09	35.11
ИЗДЕЛИЯ ЗАКЛАДНЫЕ										
АРМАТУРА КЛАССА										
А-III ГОСТ 5781-82										
Ф10	0.395	0.395	0.395	0.395	-	-	-	-	-	-
ИТОГО КЛАССА А-III	0.395	0.395	0.395	0.395	-	-	-	-	-	-
ПРОКАТ МАРКИ ВСТ3КП2										
ГОСТ 19903-71										
-6Х60	1.132	1.132	1.132	1.132	-	-	-	-	-	-
ИТОГО ГОСТ 19903-71	1.132	1.132	1.132	1.132	-	-	-	-	-	-
ГОСТ 8509-72										
L63Х63Х6	2.059	2.059	2.059	2.059	-	-	-	-	-	-
ИТОГО ГОСТ 8509-72	2.059	2.059	2.059	2.059	-	-	-	-	-	-
ИТОГО МАРКИ ВСТ3КП2	3.191	3.191	3.191	3.191	-	-	-	-	-	-
ВСЕГО ИЗДЕЛИЙ ЗАКЛАДНЫХ	3.586	3.586	3.586	3.586	-	-	-	-	-	-
ОБЩИЙ РАСХОД	66.37	73.48	171.4	157.8	7.777	8.565	9.760	13.15	27.09	35.11

ЭПВЦ КиевЗНИИЭП ОПЕРАТОР ТЛП КОРТ

ВЗАМ. ИНВ.№ | ПОДПИСЬ И ДАТА | ВНВ.№ ПОДЛ.

gost.e-ecolog.ru