ФОРМАТ	ЗОНА	ПОЗ.	ОБОЗНАЧЕНИЕ	НАИМЕНОВАНИЕ	КОЛ.	ПРИМЕЧАНИЕ
				ДОКУМЕНТАЦИЯ		
А3			1.030.1-1.1-1 36СВ	СВОРОЧНЫЙ ЧЕРТЕЖ		
А3			1.030.1-1.1-1 00Д1	УЗЛЫ ОПАЛУБОЧНЫЕ		
А3			1.030.1-1.1-1 00РС	ВЕДОМОСТЬ РАСХОДА СТАЛИ НА ЭЛЕМЕНТ		
А3			1.030.1-1.1-1 00ТО	ТЕХНИЧЕСКОЕ ОПИСАНИЕ		
			ПЕРЕМЕННЫЕ ДАННЫЕ	ДЛЯ ИСПОЛНЕНИЙ:		
				1.030.1-1.1-1 36 1ПС 57.9.2,5-2.Л-1.		
				СБОРОЧНЫЕ ЕДИНИЦЫ		
А4	1		1.030.1-1.1-2 22	КАРКАС ПРОСТРАНСТВ. КП 57.9.2,5-2-1	1	
				МАТЕРИАЛЫ		
	2			РАСТВОР ЦЕМЕНТНЫЙ М100		0.10М3
	3			РАСТВОР ЦЕМЕНТНЫЙ М50		0.07М3
	4			БЕТОН ЛЕГКИЙ М50		1.07М3
				1.030.1-1.1-1 36-01 1ПС 57.9.2,5-4.Л-1.		
				СБОРОЧНЫЕ ЕДИНИЦЫ		
А4	1		1.030.1-1.1-2 22-01	КАРКАС ПРОСТРАНСТВ. КП 57.9.2,5-4-1	1	
				МАТЕРИАЛЫ		
	2			РАСТВОР ЦЕМЕНТНЫЙ М100		0.10М3
	3			РАСТВОР ЦЕМЕНТНЫЙ М50		0.07М3
	4			БЕТОН ЛЕГКИЙ М50		1.07М3
				1.030.1-1.1-1 36-02 1ПС 57.9.2,5-6.Л-1.		
				СБОРОЧНЫЕ ЕДИНИЦЫ		
А4	1		1.030.1-1.1-2 22-02	КАРКАС ПРОСТРАНСТВ. КП 57.9.2,5-6-1	1	

ФОРМАТ	ЗОНА	ПОЗ.	ОБОЗНАЧЕНИЕ	НАИМЕНОВАНИЕ	КОЛ.	ПРИМЕЧАНИЕ
				МАТЕРИАЛЫ		
	2			РАСТВОР ЦЕМЕНТНЫЙ М100		0.10М3
	3			РАСТВОР ЦЕМЕНТНЫЙ М50		0.07М3
	4			БЕТОН ЛЕГКИЙ М50		1.07М3
				1.030.1-1.1-1 36-03 1ПС 57.9.3,0-6.Л-1.		
				СБОРОЧНЫЕ ЕДИНИЦЫ		
А4	1		1.030.1-1.1-2 22-03	КАРКАС ПРОСТРАНСТВ. КП 57.9.3,0-6-1	1	
				МАТЕРИАЛЫ		
	2			РАСТВОР ЦЕМЕНТНЫЙ М100		0.10М3
	3			РАСТВОР ЦЕМЕНТНЫЙ М50		0.07М3
	4			БЕТОН ЛЕГКИЙ М50		1.31М3
				1.030.1-1.1-1 36-04 1ПС 57.9.3,5-6.Л-1.		
				СБОРОЧНЫЕ ЕДИНИЦЫ		
А4	1		1.030.1-1.1-2 22-04	КАРКАС ПРОСТРАНСТВ. КП 57.9.3,5-6-1	1	
				МАТЕРИАЛЫ		
	2			РАСТВОР ЦЕМЕНТНЫЙ М100		0.10М3
	3			РАСТВОР ЦЕМЕНТНЫЙ М50		0.07М3
	4			БЕТОН ЛЕГКИЙ М50		1.55М3
				1.030.1-1.1-1 36-05 1ПС 57.9.4,0-6.Л-1.		
				СБОРОЧНЫЕ ЕДИНИЦЫ		
А4	1		1.030.1-1.1-2 22-05	КАРКАС ПРОСТРАНСТВ. КП 57.9.4,0-6-1	1	
				МАТЕРИАЛЫ		
	2			РАСТВОР ЦЕМЕНТНЫЙ М100		0.10М3
	3			РАСТВОР ЦЕМЕНТНЫЙ М50		0.07М3
	4			БЕТОН ЛЕГКИЙ М50		1.79М3
				1.030.1-1.1-1 36-06 1ПС 57.12.2,5-2.Л-1.		

КиевЗНИИЭП ЦНП КОРТ

ЭПВЦ Киев ЗНИИЭП | ОПЕРАТОР ТЛП КОРТ | СКАЛА | ФОРМАТ | ЗОНА | ПОЗ.

ВЗАМ.ИНВ.№ | ПОДПИСЬ И ДАТА | ИНВ.№ ПОДЛ.

1.030.1-1.1-1 36

НАЧ.ОТД.	БОРИСЕНКО		
Н.КОНТР.	МАЛАЧЕЕВСКИЙ		
ГЛ.СПЕЦ.	КОВАЛЬЧУК		
	А		
РАЗРАБ.	КОЧУРА		

ПАНЕЛЬ
1ПС 57.9, 1ПС 57.12

СТАДИЯ	ЛИСТ	ЛИСТОВ
Р	1	6

ГОСГРАЖДАНСТРОЙ
КиевЗНИИЭП

1.030.1-1.1-1 36

ЛИСТ

gost.e-ecolog.ru

ФОРМАТ	ЗОНА	ПОЗ.	ОБОЗНАЧЕНИЕ	НАИМЕНОВАНИЕ	КОЛ	ПРИМЕЧАНИЕ
				СБОРОЧНЫЕ ЕДИНИЦЫ		
A4		1	1.030.1-1.1-2 22-06	КАРКАС ПРОСТРАНСТВ. КП.57.12.2,5-2-1	1	
				МАТЕРИАЛЫ		
		2		РАСТВОР ЦЕМЕНТНЫЙ М100		0.13М3
		3		РАСТВОР ЦЕМЕНТНЫЙ М50		0.10М3
		4		БЕТОН ЛЕГКИЙ М50		1.43М3
				1.030.1-1.1-1 36-07 1ПС 57.12.2,5-4.Л-1.		
				СБОРОЧНЫЕ ЕДИНИЦЫ		
A4		1	1.030.1-1.1-2 22-07	КАРКАС ПРОСТРАНСТВ. КП 57.12.2,5-4-1	1	
				МАТЕРИАЛЫ		
		2		РАСТВОР ЦЕМЕНТНЫЙ М100		0.13М3
		3		РАСТВОР ЦЕМЕНТНЫЙ М50		0.10М3
		4		БЕТОН ЛЕГКИЙ М50		1.43М3
				1.030.1-1.1-1 36-08 1ПС 57.12.2,5-6.Л-1.		
				СБОРОЧНЫЕ ЕДИНИЦЫ		
A4		1	1.030.1-1.1-2 22-08	КАРКАС ПРОСТРАНСТВ. КП 57.12.2,5-6-1	1	
				МАТЕРИАЛЫ		
		2		РАСТВОР ЦЕМЕНТНЫЙ М100		0.13М3
		3		РАСТВОР ЦЕМЕНТНЫЙ М50		0.10М3
		4		БЕТОН ЛЕГКИЙ М50		1.43М3
				1.030.1-1.1-1 36-09 1ПС 57.12.3,0-3.Л-1.		
				СБОРОЧНЫЕ ЕДИНИЦЫ		
A4		1	1.030.1-1.1-2 22-09	КАРКАС ПРОСТРАНСТВ. КП 57.12.3,0-3-1	1	
				МАТЕРИАЛЫ		
		2		РАСТВОР ЦЕМЕНТНЫЙ М100		0.13М3
		3		РАСТВОР ЦЕМЕНТНЫЙ М50		0.10М3
		4		БЕТОН ЛЕГКИЙ М50		1.75М3

ФОРМАТ	ЗОНА	ПОЗ.	ОБОЗНАЧЕНИЕ	НАИМЕНОВАНИЕ	КОЛ	ПРИМЕЧАНИЕ
				1.030.1-1.1-1 36-10 1ПС 57.12.3,0-6.Л-1.		
				СБОРОЧНЫЕ ЕДИНИЦЫ		
A4		1	1.030.1-1.1-2 22-10	КАРКАС ПРОСТРАНСТВ. КП 57.12.3,0-6-1	1	
				МАТЕРИАЛЫ		
		2		РАСТВОР ЦЕМЕНТНЫЙ М100		0.13М3
		3		РАСТВОР ЦЕМЕНТНЫЙ М50		0.10М3
		4		БЕТОН ЛЕГКИЙ М50		1.75М3
				1.030.1-1.1-1 36-11 1ПС 57.12.3,5-6.Л-1.		
				СБОРОЧНЫЕ ЕДИНИЦЫ		
A4		1	1.030.1-1.1-2 22-11	КАРКАС ПРОСТРАНСТВ. КП 57.12.3,5-6-1	1	
				МАТЕРИАЛЫ		
		2		РАСТВОР ЦЕМЕНТНЫЙ М100		0.13М3
		3		РАСТВОР ЦЕМЕНТНЫЙ М50		0.10М3
		4		БЕТОН ЛЕГКИЙ М50		2.07М3
				1.030.1-1.1-1 36-12 1ПС 57.12.4,0-6.Л-1.		
				СБОРОЧНЫЕ ЕДИНИЦЫ		
A4		1	1.030.1-1.1-2 22-12	КАРКАС ПРОСТРАНСТВ. КП 57.12.4,0-6-1	1	
				МАТЕРИАЛЫ		
		2		РАСТВОР ЦЕМЕНТНЫЙ М100		0.13М3
		3		РАСТВОР ЦЕМЕНТНЫЙ М50		0.10М3
		4		БЕТОН ЛЕГКИЙ М50		2.39М3
				1.030.1-1.1-1 36-13 1ПС 57.9.2,5-2.Я-1.		
				СБОРОЧНЫЕ ЕДИНИЦЫ		
A4		1	1.030.1-1.1-2 22	КАРКАС ПРОСТРАНСТВ. КП 57.9.2,5-2-1	1	
				МАТЕРИАЛЫ		

ЭПВЦ Киев ЗНИИЭП ТЛП КОРТ
СКАЛА
ОПЕРАТОР
ВЗАМ.ИНВ.№
ПОДПИСЬ И ДАТА
ИНВ.№ПОДЛ.

ФОРМАТ	ЗОНА	ПОЗ.	ОБОЗНАЧЕНИЕ	НАИМЕНОВАНИЕ	КОЛ	ПРИМЕЧАНИЕ
		4		БЕТОН ЯЧЕИСТЫЙ М35		1.24М3
				1.030.1-1.1-1 36-14 1ПС 57.9.2,5-4.Я-1.		
				СБОРОЧНЫЕ ЕДИНИЦЫ		
А4	1		1.030.1-1.1-2 22-01	КАРКАС ПРОСТРАНСТВ. КП 57.9.2,5-4-1	1	
				МАТЕРИАЛЫ		
		4		БЕТОН ЯЧЕИСТЫЙ М35		1.24М3
				1.030.1-1.1-1 36-15 1ПС 57.9.2,5-6.Я-1.		
				СБОРОЧНЫЕ ЕДИНИЦЫ		
А4	1		1.030.1-1.1-2 22-02	КАРКАС ПРОСТРАНСТВ. КП 57.9.2,5-6-1	1	
				МАТЕРИАЛЫ		
		4		БЕТОН ЯЧЕИСТЫЙ М35		1.24М3
				1.030.1-1.1-1 36-16 1ПС 57.9.3,0-6.Я-1.		
				СБОРОЧНЫЕ ЕДИНИЦЫ		
А4	1		1.030.1-1.1-2 22-03	КАРКАС ПРОСТРАНСТВ. КП 57.9.3,0-6-1	1	
				МАТЕРИАЛЫ		
		4		БЕТОН ЯЧЕИСТЫЙ М35		1.48М3
				1.030.1-1.1-1 36-17 1ПС 57.12.2,5-2.Я-1.		
				СБОРОЧНЫЕ ЕДИНИЦЫ		
А4	1		1.030.1-1.1-2 22-06	КАРКАС ПРОСТРАНСТВ. КП 57.12.2,5-2-1	1	
				МАТЕРИАЛЫ		
		4		БЕТОН ЯЧЕИСТЫЙ М35		1.66М3

ЭПВЦ Киев ЗНИИЭП ТПП КОРТ

1.030.1-1.1-1 36

ЛИСТ 5

ФОРМАТ А4

ФОРМАТ	ЗОНА	ПОЗ.	ОБОЗНАЧЕНИЕ	НАИМЕНОВАНИЕ	КОЛ	ПРИМЕЧАНИЕ
				1.030.1-1.1-1 36-18 1ПС 57.12.2,5-4.Я-1.		
				СБОРОЧНЫЕ ЕДИНИЦЫ		
А4	1		1.030.1-1.1-2 22-07	КАРКАС ПРОСТРАНСТВ. КП 57.12.2,5-4-1	1	
				МАТЕРИАЛЫ		
		4		БЕТОН ЯЧЕИСТЫЙ М35		1.66М3
				1.030.1-1.1-1 36-19 1ПС 57.12.2,5-6.Я-1.		
				СБОРОЧНЫЕ ЕДИНИЦЫ		
А4	1		1.030.1-1.1-2 22-08	КАРКАС ПРОСТРАНСТВ. КП 57.12.2,5-6-1	1	
				МАТЕРИАЛЫ		
		4		БЕТОН ЯЧЕИСТЫЙ М35		1.66М3
				1.030.1-1.1-1 36-20 1ПС 57.12.3,0-3.Я-1.		
				СБОРОЧНЫЕ ЕДИНИЦЫ		
А4	1		1.030.1-1.1-2 22-09	КАРКАС ПРОСТРАНСТВ. КП 57.12.3,0-3-1	1	
				МАТЕРИАЛЫ		
		4		БЕТОН ЯЧЕИСТЫЙ М35		1.98М3
				1.030.1-1.1-1 36-21 1ПС 57.12.3,0-6.Я-1.		
				СБОРОЧНЫЕ ЕДИНИЦЫ		
А4	1		1.030.1-1.1-2 22-10	КАРКАС ПРОСТРАНСТВ. КП 57.12.3,0-6-1	1	
				МАТЕРИАЛЫ		
		4		БЕТОН ЯЧЕИСТЫЙ М35		1.98М3

ЭПВЦ Киев ЗНИИЭП ТПП КОРТ

СКАЛА

ОПЕРАТОР

ВЗАМ.ИНВ.№

ПОДПИСЬ И ДАТА

ИНВ.№ ПОДЛ.

1.030.1-1.1-1 36

6

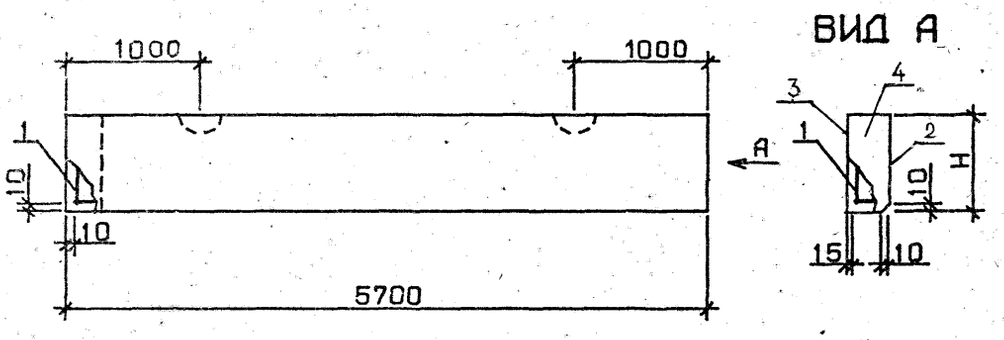

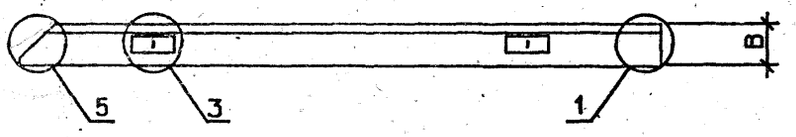

ОБОЗНАЧЕНИЕ	МАРКА	Н, ММ	В, ММ	МАССА, Т
1.030.1-1.1-1 36	1ПС 57.9.2,5-2.Л-1.	885	250	1.89
-01	1ПС 57.9.2,5-4.Л-1.	885	250	1.90
-02	1ПС 57.9.2,5-6.Л-1.	885	250	1.91
-03	1ПС 57.9.3,0-6.Л-1.	885	300	2.25
-04	1ПС 57.9.3,5-6.Л-1.	885	350	2.59
-05	1ПС 57.9.4,0-6.Л-1.	885	400	2.92
-06	1ПС 57.12.2,5-2.Л-1.	1185	250	2.53
-07	1ПС 57.12.2,5-4.Л-1.	1185	250	2.54
-08	1ПС 57.12.2,5-6.Л-1.	1185	250	2.55
-09	1ПС 57.12.3,0-3.Л-1.	1185	300	2.99
-10	1ПС 57.12.3,0-6.Л-1.	1185	300	3.00
-11	1ПС 57.12.3,5-6.Л-1.	1185	350	3.45
-12	1ПС 57.12.4,0-6.Л-1.	1185	400	3.90
-13	1ПС 57.9.2,5-2.Я-1.	885	250	1.25
-14	1ПС 57.9.2,5-4.Я-1.	885	250	1.26
-15	1ПС 57.9.2,5-6.Я-1.	885	250	1.27
-16	1ПС 57.9.3,0-6.Я-1.	885	300	1.51
-17	1ПС 57.12.2,5-2.Я-1.	1185	250	1.68
-18	1ПС 57.12.2,5-4.Я-1.	1185	250	1.69
-19	1ПС 57.12.2,5-6.Я-1.	1185	250	1.70
-20	1ПС 57.12.3,0-3.Я-1.	1185	300	2.01
-21	1ПС 57.12.3,0-6.Я-1.	1185	300	2.02

УЗЛЫ 1,3,5 СМ. 1.030.1-1.1-1 00Д1, ЛИСТЫ 1,2

НАЧ.ОТД.	БОРИСЕНКО	
Н.КОНТР	МАЛАЧЕВСКИЙ	
ГЛ.СПЕЦ.	КОВАЛЬЧУК	
ПРОВЕРИЛ	КОТОВА	
РАЗРАБ.	КРУПКА	

1.030.1-1.1-1 36СБ

ПАНЕЛЬ
1ПС 57.9,
1ПС 57.12
СБОРОЧНЫЙ ЧЕРТЕЖ

СТАДИЯ	МАССА	МАСШТАБ
Р	СМ ТАБЛ	
ЛИСТ	ЛИСТОВ 1	

ГОСГРАЖДАНСТРОЙ
КиевЗНИИЭП

ЭПВЦ Киев ЗНИИЭП
ОПЕРАТОР ТЛП КСРТ
СКАЛА

ФОРМАТ	ЗОНА	ПОЗ.	ОБОЗНАЧЕНИЕ	НАИМЕНОВАНИЕ	КОЛ	ПРИМЕЧАНИЕ
				ДОКУМЕНТАЦИЯ		
А3			1.030.1-1.1-1 37СБ	СБОРОЧНЫЙ ЧЕРТЕЖ		
А3			1.030.1-1.1-1 00Д1	УЗЛИ ОПАЛУБОЧНЫЕ		
А3			1.030.1-1.1-1 00РС	ВЕДОМОСТЬ РАСХОДА СТАЛИ НА ЭЛЕМЕНТ		
А3			1.030.1-1.1-1 00ТО	ТЕХНИЧЕСКОЕ ОПИСАНИЕ		
			ПЕРЕМЕННЫЕ ДАННЫЕ	ДЛЯ ИСПОЛНЕНИЙ:		
				1.030.1-1.1-1 37 1ПС 57.13.2,5-2.Л-1.		
				СБОРОЧНЫЕ ЕДИНИЦЫ		
А4	1		1.030.1-1.1-2 22-13	КАРКАС ПРОСТРАНСТВ. КП 57.13.2,5-2-1	1	
				МАТЕРИАЛЫ		
	2			РАСТВОР ЦЕМЕНТНЫЙ М100		0.14М3
	3			РАСТВОР ЦЕМЕНТНЫЙ М50		0.11М3
	4			БЕТОН ЛЕГКИЙ М50		1.55М3
				1.030.1-1.1-1 37-01 1ПС 57.13.2,5-5.Л-1.		
				СБОРОЧНЫЕ ЕДИНИЦЫ		
А4	1		1.030.1-1.1-2 22-14	КАРКАС ПРОСТРАНСТВ. КП 57.13.2,5-5-1	1	
				МАТЕРИАЛЫ		
	2			РАСТВОР ЦЕМЕНТНЫЙ М100		0.14М3
	3			РАСТВОР ЦЕМЕНТНЫЙ М50		0.11М3
	4			БЕТОН ЛЕГКИЙ М50		1.55М3
				1.030.1-1.1-1 37-02 1ПС 57.13.2,5-6.Л-1.		
				СБОРОЧНЫЕ ЕДИНИЦЫ		
А4	1		1.030.1-1.1-2 22-15	КАРКАС ПРОСТРАНСТВ. КП 57.13.2,5-6-1	1	

НАЧ.ОТД.	БОРИСЕНКО		
Н.КОНТР.	МАЛАЧЕВСКИЙ		
ГЛ.СПЕЦ.	КОВАЛЬЧУК		
ПРОВЕРИЛ	КОТОВА		
РАЗРАБ.	КРУПКА		

1.030.1-1.1-1 37

ПАНЕЛЬ
1ПС 57.13, 1ПС 57.15

СТАДИЯ	ЛИСТ	ЛИСТОВ
Р	1	7

ГОСГРАЖДАНСТРОЙ
КиевЗНИИЭП

КиевЗНИИЭП ТЛП КОРТ

ФОРМАТ	ЗОНА	ПОЗ.	ОБОЗНАЧЕНИЕ	НАИМЕНОВАНИЕ	КОЛ	ПРИМЕЧАНИЕ
				МАТЕРИАЛЫ		
		2		РАСТВОР ЦЕМЕНТНЫЙ М100		0.14М3
		3		РАСТВОР ЦЕМЕНТНЫЙ М50		0.11М3
		4		БЕТОН ЛЕГКИЙ М50		1.55М3
				1.030.1-1.1-1 37-03 1ПС 57.13.3,0-3.Л-1.		
				СБОРОЧНЫЕ ЕДИНИЦЫ		
А4	1		1.030.1-1.1-2 22-16	КАРКАС ПРОСТРАНСТВ. КП 57.13.3,0-3-1	1	
				МАТЕРИАЛЫ		
		2		РАСТВОР ЦЕМЕНТНЫЙ М100		0.14М3
		3		РАСТВОР ЦЕМЕНТНЫЙ М50		0.11М3
		4		БЕТОН ЛЕГКИЙ М50		1.90М3
				1.030.1-1.1-1 37-04 1ПС 57.13.3,0-6.Л-1.		
				СБОРОЧНЫЕ ЕДИНИЦЫ		
А4	1		1.030.1-1.1-2 22-17	КАРКАС ПРОСТРАНСТВ. КП 57.13.3,0-6-1	1	
				МАТЕРИАЛЫ		
		2		РАСТВОР ЦЕМЕНТНЫЙ М100		0.14М3
		3		РАСТВОР ЦЕМЕНТНЫЙ М50		0.11М3
		4		БЕТОН ЛЕГКИЙ М50		1.90М3
				1.030.1-1.1-1 37-05 1ПС 57.13.3,5-6.Л-1.		
				СБОРОЧНЫЕ ЕДИНИЦЫ		
А4	1		1.030.1-1.1-2 22-18	КАРКАС ПРОСТРАНСТВ. КП 57.13.3,5-6-1	1	
				МАТЕРИАЛЫ		
		2		РАСТВОР ЦЕМЕНТНЫЙ М100		0.14М3
		3		РАСТВОР ЦЕМЕНТНЫЙ М50		0.11М3
		4		БЕТОН ЛЕГКИЙ М50		2.25М3
				1.030.1-1.1-1 37-06 1ПС 57.13.4,0-6.Л-1.		

ЭПВЦ Киев ЗНИИЭП | ОПЕРАТОР ТЛП КОРТ | СКАЛА

ИНВ №ПОДЛ | ПОДПИСЬ И ДАТА | ВЗАМ.ИНВ №

1.030.1-1.1-1 37

ФОРМАТ	ЗОНА	ПОЗ.	ОБОЗНАЧЕНИЕ	НАИМЕНОВАНИЕ	КОЛ	ПРИМЕЧАНИЕ
				СБОРОЧНЫЕ ЕДИНИЦЫ		
				КАРКАС ПРОСТРАНСТВ.		
А4		1	1.030.1-1.1-2 22-19	КП 57.13.4,0-6-1	1	
				МАТЕРИАЛЫ		
		2		РАСТВОР ЦЕМЕНТНЫЙ М100		0.14М3
		3		РАСТВОР ЦЕМЕНТНЫЙ М50		0.11М3
		4		БЕТОН ЛЕГКИЙ М50		2.59М3
				1.030.1-1.1-1 37-07		
				1ПС 57.15.2,5-2.Л-1.		
				СБОРОЧНЫЕ ЕДИНИЦЫ		
				КАРКАС ПРОСТРАНСТВ.		
А4		1	1.030.1-1.1-2 23	КП 57.15.2,5-2-1	1	
				МАТЕРИАЛЫ		
		2		РАСТВОР ЦЕМЕНТНЫЙ М100		0.17М3
		3		РАСТВОР ЦЕМЕНТНЫЙ М50		0.12М3
		4		БЕТОН ЛЕГКИЙ М50		1.79М3
				1.030.1-1.1-1 37-08		
				1ПС 57.15.2,5-5.Л-1.		
				СБОРОЧНЫЕ ЕДИНИЦЫ		
				КАРКАС ПРОСТРАНСТВ.		
А4		1	1.030.1-1.1-2 23-01	КП 57.15.2,5-5-1	1	
				МАТЕРИАЛЫ		
		2		РАСТВОР ЦЕМЕНТНЫЙ М100		0.17М3
		3		РАСТВОР ЦЕМЕНТНЫЙ М50		0.12М3
		4		БЕТОН ЛЕГКИЙ М50		1.79М3
				1.030.1-1.1-1 37-09		
				1ПС 57.15.2,5-6.Л-1.		
				СБОРОЧНЫЕ ЕДИНИЦЫ		
				КАРКАС ПРОСТРАНСТВ.		
А4		1	1.030.1-1.1-2 23-02	КП 57.15.2,5-6-1	1	
				МАТЕРИАЛЫ		
		2		РАСТВОР ЦЕМЕНТНЫЙ М100		0.17М3
		3		РАСТВОР ЦЕМЕНТНЫЙ М50		0.12М3
		4		БЕТОН ЛЕГКИЙ М50		1.79М3

ЭПВЦ Киев ЗНИИЭП | ОПЕРАТОР ТЛП КОРТ | СКАЛА

ВЗАМ.ИНВ.№ | ПОДПИСЬ И ДАТА | ИНВ.№ПОДЛ

ФОРМАТ	ЗОНА	ПОЗ.	ОБОЗНАЧЕНИЕ	НАИМЕНОВАНИЕ	КОЛ	ПРИМЕЧАНИЕ
				1.030.1-1.1-1 37-10		
				1ПС 57.15.3,0-3.Л-1.		
				СБОРОЧНЫЕ ЕДИНИЦЫ		
				КАРКАС ПРОСТРАНСТВ.		
А4		1	1.030.1-1.1-2 23-03	КП 57.15.3,0-3-1	1	
				МАТЕРИАЛЫ		
		2		РАСТВОР ЦЕМЕНТНЫЙ М100		0.17М3
		3		РАСТВОР ЦЕМЕНТНЫЙ М50		0.12М3
		4		БЕТОН ЛЕГКИЙ М50		2.19М3
				1.030.1-1.1-1 37-11		
				1ПС 57.15.3,0-6.Л-1.		
				СБОРОЧНЫЕ ЕДИНИЦЫ		
				КАРКАС ПРОСТРАНСТВ.		
А4		1	1.030.1-1.1-2 23-04	КП 57.15.3,0-6-1	1	
				МАТЕРИАЛЫ		
		2		РАСТВОР ЦЕМЕНТНЫЙ М100		0.17М3
		3		РАСТВОР ЦЕМЕНТНЫЙ М50		0.12М3
		4		БЕТОН ЛЕГКИЙ М50		2.19М3
				1.030.1-1.1-1 37-12		
				1ПС 57.15.3,5-6.Л-1.		
				СБОРОЧНЫЕ ЕДИНИЦЫ		
				КАРКАС ПРОСТРАНСТВ.		
А4		1	1.030.1-1.1-2 23-05	КП 57.15.3,5-6-1	1	
				МАТЕРИАЛЫ		
		2		РАСТВОР ЦЕМЕНТНЫЙ М100		0.17М3
		3		РАСТВОР ЦЕМЕНТНЫЙ М50		0.12М3
		4		БЕТОН ЛЕГКИЙ М50		2.60М3
				1.030.1-1.1-1 37-13		
				1ПС 57.15.4,0-6.Л-1.		
				СБОРОЧНЫЕ ЕДИНИЦЫ		
				КАРКАС ПРОСТРАНСТВ.		
А4		1	1.030.1-1.1-2 23-06	КП 57.15.4,0-6-1	1	
				МАТЕРИАЛЫ		

ЭПВЦ Киев ЗНИИЭП | ОПЕРАТОР ТЛП КОРТ | СКАЛА

ВЗАМ.ИНВ.№ | ПОДПИСЬ И ДАТА | ИНВ.№ПОДЛ

ФОРМАТ	ЗОНА	ПОЗ.	ОБОЗНАЧЕНИЕ	НАИМЕНОВАНИЕ	КОЛ	ПРИМЕЧАНИЕ
		2		РАСТВОР ЦЕМЕНТНЫЙ М100		0.17М3
		3		РАСТВОР ЦЕМЕНТНЫЙ М50		0.12М3
		4		БЕТОН ЛЕГКИЙ М50		2.99М3
				1.030.1-1.1-1 37-14 1ПС 57.13.2,5-2.Я-1.		
				СБОРОЧНЫЕ ЕДИНИЦЫ		
А4	1		1.030.1-1.1-2 22-13	КАРКАС ПРОСТРАНСТВ. КП 57.13.2,5-2-1	1	
				МАТЕРИАЛЫ		
		4		БЕТОН ЯЧЕИСТЫЙ М35		1.80М3
				1.030.1-1.1-1 37-15 1ПС 57.13.2,5-5.Я-1.		
				СБОРОЧНЫЕ ЕДИНИЦЫ		
А4	1		1.030.1-1.1-2 22-14	КАРКАС ПРОСТРАНСТВ. КП 57.13.2,5-5-1	1	
				МАТЕРИАЛЫ		
		4		БЕТОН ЯЧЕИСТЫЙ М35		1.80М3
				1.030.1-1.1-1 37-16 1ПС 57.13.2,5-6.Я-1.		
				СБОРОЧНЫЕ ЕДИНИЦЫ		
А4	1		1.030.1-1.1-2 22-15	КАРКАС ПРОСТРАНСТВ. КП 57.13.2,5-6-1	1	
				МАТЕРИАЛЫ		
		4		БЕТОН ЯЧЕИСТЫЙ М35		1.80М3
				1.030.1-1.1-1 37-17 1ПС 57.13.3,0-3.Я-1.		
				СБОРОЧНЫЕ ЕДИНИЦЫ		
А4	1		1.030.1-1.1-2 22-16	КАРКАС ПРОСТРАНСТВ. КП 57.13.3,0-3-1	1	
				МАТЕРИАЛЫ		
		4		БЕТОН ЯЧЕИСТЫЙ М35		2.15М3

Киев ЗНИИЭП ТЛП КОРТ

1.030.1-1.1-1 37

ЛИСТ 5

ФОРМАТ А4

ФОРМАТ	ЗОНА	ПОЗ.	ОБОЗНАЧЕНИЕ	НАИМЕНОВАНИЕ	КОЛ	ПРИМЕЧАНИЕ
				1.030.1-1.1-1 37-18 1ПС 57.13.3,0-6.Я-1.		
				СБОРОЧНЫЕ ЕДИНИЦЫ		
А4	1		1.030.1-1.1-2 22-17	КАРКАС ПРОСТРАНСТВ. КП 57.13.3,0-6-1	1	
				МАТЕРИАЛЫ		
		4		БЕТОН ЯЧЕИСТЫЙ М35		2.15М3
				1.030.1-1.1-1 37-19 1ПС 57.15.2,5-2.Я-1.		
				СБОРОЧНЫЕ ЕДИНИЦЫ		
А4	1		1.030.1-1.1-2 23	КАРКАС ПРОСТРАНСТВ. КП 57.15.2,5-2-1	1	
				МАТЕРИАЛЫ		
		4		БЕТОН ЯЧЕИСТЫЙ М35		2.08М3
				1.030.1-1.1-1 37-20 1ПС 57.15.2,5-5.Я-1.		
				СБОРОЧНЫЕ ЕДИНИЦЫ		
А4	1		1.030.1-1.1-2 23-01	КАРКАС ПРОСТРАНСТВ. КП 57.15.2,5-5-1	1	
				МАТЕРИАЛЫ		
		4		БЕТОН ЯЧЕИСТЫЙ М35		2.08М3
				1.030.1-1.1-1 37-21 1ПС 57.15.2,5-6.Я-1.		
				СБОРОЧНЫЕ ЕДИНИЦЫ		
А4	1		1.030.1-1.1-2 23-02	КАРКАС ПРОСТРАНСТВ. КП 57.15.2,5-6-1	1	
				МАТЕРИАЛЫ		
		4		БЕТОН ЯЧЕИСТЫЙ М35		2.08М3
				1.030.1-1.1-1 37-22 1ПС 57.15.3,0-3.Я-1.		

ЭПВЦ Киев ЗНИИЭП ОПЕРАТОР ТЛП КОРТ СКАЛА

ВЗАМ.ИНВ.№ ПОДПИСЬ И ДАТА ИНВ.№ПОДЛ

1.030.1-1.1-1 37

ЛИСТ 6

19944-02 8

ФОРМАТ А4

ФОРМАТ	ЗОНА	ПОЗ.	ОБОЗНАЧЕНИЕ	НАИМЕНОВАНИЕ	КОЛ	ПРИМЕЧАНИЕ
				СБОРОЧНЫЕ ЕДИНИЦЫ		
А4		1	1.030.1-1.1-2 23-03	КАРКАС ПРОСТРАНСТВ. КП 57.15.3,0-3-1	1	
				МАТЕРИАЛЫ		
		4		БЕТОН ЯЧЕИСТЫЙ М35		2.48М3
				1.030.1-1.1-1 37-23 1ПС 57.15.3,0-6.Я-1.		
				СБОРОЧНЫЕ ЕДИНИЦЫ		
А4		1	1.030.1-1.1-2 23-04	КАРКАС ПРОСТРАНСТВ. КП 57.15.3,0-6-1	1	
				МАТЕРИАЛЫ		
		4		БЕТОН ЯЧЕИСТЫЙ М35		2.48М3

ЭПВЦ Киев ЗНИИЭП | ОПЕРАТОР ТЛП КОРТ

1.030.1-1.1-1 37

ЛИСТ 7

ФОРМАТ А4

ФОРМАТ | ЗОНА | ПОЗ. | ОБОЗНАЧЕНИЕ | НАИМЕНОВАНИЕ | КОЛ | ПРИМЕЧАНИЕ

ЭПВЦ Киев ЗНИИЭП | ОПЕРАТОР ТЛП КОРТ

ВЗАМ.ИНВ.№ | ПОДПИСЬ И ДАТА | ИНВ.№ПОДЛ

ЛИСТ

19944-02 9

ФОРМАТ А4

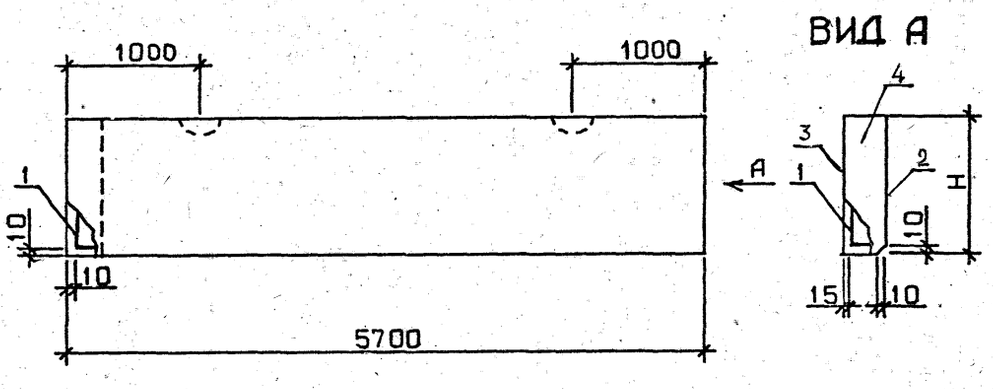

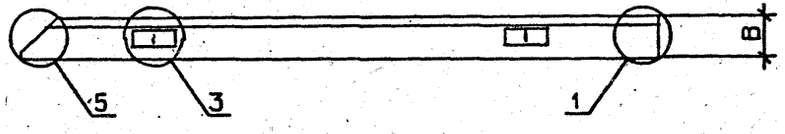

ОБОЗНАЧЕНИЕ	МАРКА	Н, ММ	В, ММ	МАССА, Т
1.030.1-1.1-1 37	1ПС 57.13.2,5-2.П-1.	1285	250	2.74
-01	1ПС 57.13.2,5-5.П-1.	1285	250	2.75
-02	1ПС 57.13.2,5-6.П-1.	1285	250	2.76
-03	1ПС 57.13.3,0-3.П-1.	1285	300	3.24
-04	1ПС 57.13.3,0-6.П-1.	1285	300	3.25
-05	1ПС 57.13.3,5-6.П-1.	1285	350	3.75
-06	1ПС 57.13.4,0-6.П-1.	1285	400	4.23
-07	1ПС 57.15.2,5-2.П-1.	1485	250	3.17
-08	1ПС 57.15.2,5-5.П-1.	1485	250	3.18
-09	1ПС 57.15.2,5-6.П-1.	1485	250	3.19
-10	1ПС 57.15.3,0-3.П-1.	1485	300	3.74
-11	1ПС 57.15.3,0-6.П-1.	1485	300	3.75
-12	1ПС 57.15.3,5-6.П-1.	1485	350	4.32
-13	1ПС 57.15.4,0-6.П-1.	1485	400	4.88
-14	1ПС 57.13.2,5-2.Я-1.	1285	250	1.82
-15	1ПС 57.13.2,5-5.Я-1.	1285	250	1.83
-16	1ПС 57.13.2,5-6.Я-1.	1285	250	1.84
-17	1ПС 57.13.3,0-3.Я-1.	1285	300	2.17
-18	1ПС 57.13.3,0-6.Я-1.	1285	300	2.18
-19	1ПС 57.15.2,5-2.Я-1.	1485	250	2.10
-20	1ПС 57.15.2,5-5.Я-1.	1485	250	2.11
-21	1ПС 57.15.2,5-6.Я-1.	1485	250	2.12
-22	1ПС 57.15.3,0-3.Я-1.	1485	300	2.51
-23	1ПС 57.15.3,0-6.Я-1.	1485	300	2.52

УЗЛЫ 1,3,5 СМ. 1.030.1-1.1-1 00Д1, ЛИСТЫ 1,2

НАЧ.ОТД.	БОРИСЕНКО	
Н.КОНТР	МАЛАЧЕВСКИЙ	
ГЛ.СПЕЦ.	КОВАЛЬЧУК	
ПРОВЕРИЛ	КОТОВА	
РАЗРАБ.	КРУПКА	

1.030.1-1.1-1 37СБ

ПАНЕЛЬ
1ПС 57.13,
1ПС 57.15
СБОРОЧНЫЙ ЧЕРТЕЖ

СТАДИЯ	МАССА	МАСШТАБ
Р	СМ ТАБЛ	
ЛИСТ	ЛИСТОВ 1	

ГОСГРАЖДАНСТРОЙ
КиевЗНИИЭП

19944 02 10

ФОРМАТ А3

ИНВ.№ ПОДЛ. | ПОДПИСЬ И ДАТА | ВЗАМ.ИНВ.№

ФОРМАТ	ЗОНА	ПОЗ.	ОБОЗНАЧЕНИЕ	НАИМЕНОВАНИЕ	КОЛ.	ПРИМЕЧАНИЕ
				ДОКУМЕНТАЦИЯ		
А3			1.030.1-1.1-1 38СВ	СБОРОЧНЫЙ ЧЕРТЕЖ		
А3			1.030.1-1.1-1 00Д1	УЗЛЫ ОПАЛУБОЧНЫЕ		
А3			1.030.1-1.1-1 00РС	ВЕДОМОСТЬ РАСХОДА СТАЛИ НА ЭЛЕМЕНТ		
А3			1.030.1-1.1-1 00ТО	ТЕХНИЧЕСКОЕ ОПИСАНИЕ		
				ПЕРЕМЕННЫЕ ДАННЫЕ		
				ДЛЯ ИСПОЛНЕНИЙ:		
				1.030.1-1.1-1 38 1ПС 57.18.2,5-2.Л-1.		
				СБОРОЧНЫЕ ЕДИНИЦЫ		
А4			1.030.1-1.1-2 23-07	КАРКАС ПРОСТРАНСТВ. КП 57.18.2,5-2-1	1	
				МАТЕРИАЛЫ		
		2		РАСТВОР ЦЕМЕНТНЫЙ М100		0.20М3
		3		РАСТВОР ЦЕМЕНТНЫЙ М50		0.15М3
		4		БЕТОН ЛЕГКИЙ М50		2.15М3
				1.030.1-1.1-1 38-01 1ПС 57.18.2,5-4.Л-1.		
				СБОРОЧНЫЕ ЕДИНИЦЫ		
А4	1		1.030.1-1.1-2 23-08	КАРКАС ПРОСТРАНСТВ. КП 57.18.2,5-4-1	1	
				МАТЕРИАЛЫ		
		2		РАСТВОР ЦЕМЕНТНЫЙ М100		0.20М3
		3		РАСТВОР ЦЕМЕНТНЫЙ М50		0.15М3
		4		БЕТОН ЛЕГКИЙ М50		2.15М3
				1.030.1-1.1-1 38-02 1ПС 57.18.2,5-6.Л-1.		
				СБОРОЧНЫЕ ЕДИНИЦЫ		
А4	1		1.030.1-1.1-2 23-09	КАРКАС ПРОСТРАНСТВ. КП 57.18.2,5-6-1	1	

ЭПВЦ КиевЗНИИЭП | ОПЕРАТОР ТЛП КОРТ | СКАЛА

ИНВ.№ ПОДЛ | ПОДПИСЬ И ДАТА | ВЗАМ.ИНВ.№

НАЧ.ОТД.	БОРИСЕНКО	
Н.КОНТР.	МАЛАЧЕВСКИЙ	
ГЛ.СПЕЦ.	КОВАЛЬЧУК	
ПРОВЕРИЛ	КОТОВА	
РАЗРАБ.	КРУПКА	

1.030.1-1.1-1 38

ПАНЕЛЬ
1ПС 57.18, 1ПС 57.21

СТАДИЯ	ЛИСТ	ЛИСТОВ
Р	1	6

ГОСГРАЖДАНСТРОЙ
КиевЗНИИЭП

ФОРМАТ А4

ФОРМАТ	ЗОНА	ПОЗ.	ОБОЗНАЧЕНИЕ	НАИМЕНОВАНИЕ	КОЛ.	ПРИМЕЧАНИЕ
				МАТЕРИАЛЫ		
		2		РАСТВОР ЦЕМЕНТНЫЙ М100		0.20М3
		3		РАСТВОР ЦЕМЕНТНЫЙ М50		0.15М3
		4		БЕТОН ЛЕГКИЙ М50		2.15М3
				1.030.1-1.1-1 38-03 1ПС 57.18.3,0-2.Л-1.		
				СБОРОЧНЫЕ ЕДИНИЦЫ		
А4	1		1.030.1-1.1-2 23-10	КАРКАС ПРОСТРАНСТВ. КП 57.18.3,0-2-1	1	
				МАТЕРИАЛЫ		
		2		РАСТВОР ЦЕМЕНТНЫЙ М100		0.20М3
		3		РАСТВОР ЦЕМЕНТНЫЙ М50		0.15М3
		4		БЕТОН ЛЕГКИЙ М50		2.64М3
				1.030.1-1.1-1 38-04 1ПС 57.18.3,0-6.Л-1.		
				СБОРОЧНЫЕ ЕДИНИЦЫ		
А4	1		1.030.1-1.1-2 23-11	КАРКАС ПРОСТРАНСТВ. КП 57.18.3,0-6-1	1	
				МАТЕРИАЛЫ		
		2		РАСТВОР ЦЕМЕНТНЫЙ М100		0.20М3
		3		РАСТВОР ЦЕМЕНТНЫЙ М50		0.15М3
		4		БЕТОН ЛЕГКИЙ М50		2.64М3
				1.030.1-1.1-1 38-05 1ПС 57.18.3,5-6.Л-1.		
				СБОРОЧНЫЕ ЕДИНИЦЫ		
А4	1		1.030.1-1.1-2 23-12	КАРКАС ПРОСТРАНСТВ. КП 57.18.3,5-6-1	1	
				МАТЕРИАЛЫ		
		2		РАСТВОР ЦЕМЕНТНЫЙ М100		0.20М3
		3		РАСТВОР ЦЕМЕНТНЫЙ М50		0.15М3
		4		БЕТОН ЛЕГКИЙ М50		3.12М3
				1.030.1-1.1-1 38-06 1ПС 57.18.4,0-6.Л-1.		

ЭПВЦ КиевЗНИИЭП | ОПЕРАТОР ТЛП КОРТ | СКАЛА

ИНВ.№ ПОДЛ | ПОДПИСЬ И ДАТА | ВЗАМ.ИНВ.№

1.030.1-1.1-1 38

ЛИСТ 2

19944-02 11

ФОРМАТ А4

ФОРМАТ	ЗОНА	ПОЗ.	ОБОЗНАЧЕНИЕ	НАИМЕНОВАНИЕ	КОЛ	ПРИМЕЧАНИЕ
				СБОРОЧНЫЕ ЕДИНИЦЫ		
А4	1		1.030.1-1.1-2 23-13	КАРКАС ПРОСТРАНСТВ. КП 57.18.4,0-6-1	1	
				МАТЕРИАЛЫ		
		2		РАСТВОР ЦЕМЕНТНЫЙ М100		0.20М3
		3		РАСТВОР ЦЕМЕНТНЫЙ М50		0.15М3
		4		БЕТОН ЛЕГКИЙ М50		3.60М3
				1.030.1-1.1-1 38-07 1ПС 57.21.2,5-2.Л-1.		
				СБОРОЧНЫЕ ЕДИНИЦЫ		
А4	1		1.030.1-1.1-2 23-14	КАРКАС ПРОСТРАНСТВ. КП 57.21.2,5-2-1	1	
				МАТЕРИАЛЫ		
		2		РАСТВОР ЦЕМЕНТНЫЙ М100		0.23М3
		3		РАСТВОР ЦЕМЕНТНЫЙ М50		0.18М3
		4		БЕТОН ЛЕГКИЙ М50		2.51М3
				1.030.1-1.1-1 38-08 1ПС 57.21.2,5-4.Л-1.		
				СБОРОЧНЫЕ ЕДИНИЦЫ		
А4	1		1.030.1-1.1-2 23-15	КАРКАС ПРОСТРАНСТВ. КП 57.21.2,5-4-1	1	
				МАТЕРИАЛЫ		
		2		РАСТВОР ЦЕМЕНТНЫЙ М100		0.23М3
		3		РАСТВОР ЦЕМЕНТНЫЙ М50		0.18М3
		4		БЕТОН ЛЕГКИЙ М50		2.51М3
				1.030.1-1.1-1 38-09 1ПС 57.21.2,5-6.Л-1.		
				СБОРОЧНЫЕ ЕДИНИЦЫ		
А4	1		1.030.1-1.1-2 23-16	КАРКАС ПРОСТРАНСТВ. КП 57.21.2,5-6-1	1	
				МАТЕРИАЛЫ		
		2		РАСТВОР ЦЕМЕНТНЫЙ М100		0.23М3
		3		РАСТВОР ЦЕМЕНТНЫЙ М50		0.18М3
		4		БЕТОН ЛЕГКИЙ М50		2.51М3

Киев ЗНИИЭП ТПП КОРТ

ЭПВЦ Киев ЗНИИЭП ОПЕРАТОР ТПП КОРТ СКАЛА ВЗАМ.ИНВ.№ ПОДПИСЬ И ДАТА ИНВ.№ПОДЛ

ФОРМАТ	ЗОНА	ПОЗ.	ОБОЗНАЧЕНИЕ	НАИМЕНОВАНИЕ	КОЛ	ПРИМЕЧАНИЕ
				1.030.1-1.1-1 38-10 1ПС 57.21.3,0-2.Л-1.		
				СБОРОЧНЫЕ ЕДИНИЦЫ		
А4	1		1.030.1-1.1-2 23-17	КАРКАС ПРОСТРАНСТВ. КП 57.21.3,0-2-1	1	
				МАТЕРИАЛЫ		
		2		РАСТВОР ЦЕМЕНТНЫЙ М100		0.23М3
		3		РАСТВОР ЦЕМЕНТНЫЙ М50		0.18М3
		4		БЕТОН ЛЕГКИЙ М50		3.08М3
				1.030.1-1.1-1 38-11 1ПС 57.21.3,0-5.Л-1.		
				СБОРОЧНЫЕ ЕДИНИЦЫ		
А4	1		1.030.1-1.1-2 23-18	КАРКАС ПРОСТРАНСТВ. КП 57.21.3,0-5-1	1	
				МАТЕРИАЛЫ		
		2		РАСТВОР ЦЕМЕНТНЫЙ М100		0.23М3
		3		РАСТВОР ЦЕМЕНТНЫЙ М50		0.18М3
		4		БЕТОН ЛЕГКИЙ М50		3.08М3
				1.030.1-1.1-1 38-12 1ПС 57.21.3,0-6.Л-1.		
				СБОРОЧНЫЕ ЕДИНИЦЫ		
А4	1		1.030.1-1.1-2 23-19	КАРКАС ПРОСТРАНСТВ. КП 57.21.3,0-6-1	1	
				МАТЕРИАЛЫ		
		2		РАСТВОР ЦЕМЕНТНЫЙ М100		0.23М3
		3		РАСТВОР ЦЕМЕНТНЫЙ М50		0.18М3
		4		БЕТОН ЛЕГКИЙ М50		3.08М3
				1.030.1-1.1-1 38-13 1ПС 57.21.3,5-6.Л-1.		
				СБОРОЧНЫЕ ЕДИНИЦЫ		
А4	1		1.030.1-1.1-2 23-20	КАРКАС ПРОСТРАНСТВ. КП 57.21.3,5-6-1	1	
				МАТЕРИАЛЫ		

ФОРМАТ	ЗОНА	ПОЗ.	ОБОЗНАЧЕНИЕ	НАИМЕНОВАНИЕ	КОЛ.	ПРИМЕЧАНИЕ
		2		РАСТВОР ЦЕМЕНТНЫЙ М100		0.23М3
		3		РАСТВОР ЦЕМЕНТНЫЙ М50		0.18М3
		4		БЕТОН ЛЕГКИЙ М50		3.65М3
				1.030.1-1.1-1 38-14 1ПС 57.21.4,0-6.Л-1.		
				СБОРОЧНЫЕ ЕДИНИЦЫ		
А4		1	1.030.1-1.1-2 23-21	КАРКАС ПРОСТРАНСТВ. КП 57.21.4,0-6-1	1	
				МАТЕРИАЛЫ		
		2		РАСТВОР ЦЕМЕНТНЫЙ М100		0.23М3
		3		РАСТВОР ЦЕМЕНТНЫЙ М50		0.18М3
		4		БЕТОН ЛЕГКИЙ М50		4.21М3
				1.030.1-1.1-1 38-15 1ПС 57.18.2,5-2.Я-1.		
				СБОРОЧНЫЕ ЕДИНИЦЫ		
А4		1	1.030.1-1.1-2 23-07	КАРКАС ПРОСТРАНСТВ. КП 57.18.2,5-2-1	1	
				МАТЕРИАЛЫ		
		4		БЕТОН ЯЧЕИСТЫЙ М35		2.50М3
				1.030.1-1.1-1 38-16 1ПС 57.18.2,5-4.Я-1.		
				СБОРОЧНЫЕ ЕДИНИЦЫ		
А4		1	1.030.1-1.1-2 23-08	КАРКАС ПРОСТРАНСТВ. КП 57.18.2,5-4-1	1	
				МАТЕРИАЛЫ		
		4		БЕТОН ЯЧЕИСТЫЙ М35		2.50М3
				1.030.1-1.1-1 38-17 1ПС 57.18.2,5-6.Я-1.		
				СБОРОЧНЫЕ ЕДИНИЦЫ		
А4		1	1.030.1-1.1-2 23-09	КАРКАС ПРОСТРАНСТВ. КП 57.18.2,5-6-1	1	
				МАТЕРИАЛЫ		

ТПП КОРТ Киев ЗНИИЭП

1.030.1-1.1-1 38

ЛИСТ 5

ФОРМАТ	ЗОНА	ПОЗ.	ОБОЗНАЧЕНИЕ	НАИМЕНОВАНИЕ	КОЛ.	ПРИМЕЧАНИЕ
		4		БЕТОН ЯЧЕИСТЫЙ М35		2.50М3
				1.030.1-1.1-1 38-18 1ПС 57.18.3,0-2.Я-1.		
				СБОРОЧНЫЕ ЕДИНИЦЫ		
А4		1	1.030.1-1.1-2 23-10	КАРКАС ПРОСТРАНСТВ. КП 57.18.3,0-2-1	1	
				МАТЕРИАЛЫ		
		4		БЕТОН ЯЧЕИСТЫЙ М35		2.98М3
				1.030.1-1.1-1 38-19 1ПС 57.18.3,0-6.Я-1.		
				СБОРОЧНЫЕ ЕДИНИЦЫ		
А4		1	1.030.1-1.1-2 23-11	КАРКАС ПРОСТРАНСТВ. КП 57.18.3,0-6-1	1	
				МАТЕРИАЛЫ		
		4		БЕТОН ЯЧЕИСТЫЙ М35		2.98М3

ЭПВЦ Киев ЗНИИЭП ОПЕРАТОР ТПП КОРТ СКАЛА

ВЗАМ.ИНВ.№ ПОДПИСЬ И ДАТА ИНВ.№ПОДЛ

1.030.1-1.1-1 38

ЛИСТ 6

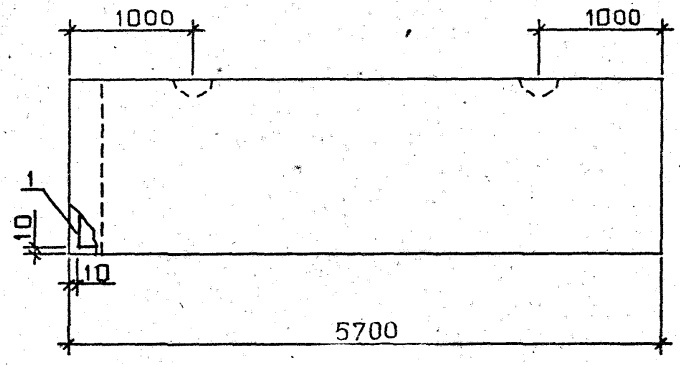

ВИД А

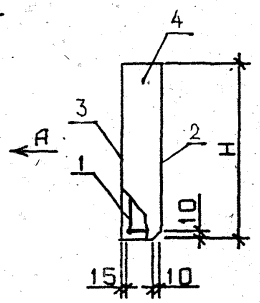

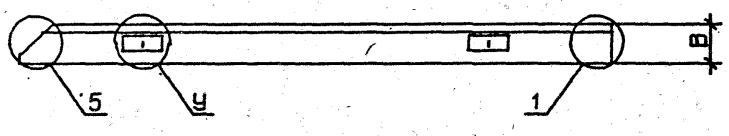

ОБОЗНАЧЕНИЕ	МАРКА	Н, ММ	В, ММ	У	МАССА, Т
1.030.1-1.1-1 38	1ПС 57.18.2,5-2.П-1.	1785	250	3	3.81
-01	1ПС 57.18.2,5-4.П-1.	1785	250	3	3.82
-02	1ПС 57.18.2,5-6.П-1.	1785	250	3	3.84
-03	1ПС 57.18.3,0-2.П-1.	1785	300	3	4.50
-04	1ПС 57.18.3,0-6.П-1.	1785	300	3	4.51
-05	1ПС 57.18.3,5-6.П-1.	1785	350	3	5.20
-06	1ПС 57.18.4,0-6.П-1.	1785	400	3	6.87
-07	1ПС 57.21.2,5-2.П-1.	2085	250	3	4.45
-08	1ПС 57.21.2,5-4.П-1.	2085	250	3	4.47
-09	1ПС 57.21.2,5-6.П-1.	2085	250	3	4.48
-10	1ПС 57.21.3,0-2.П-1.	2085	300	3	5.26
-11	1ПС 57.21.3,0-5.П-1.	2085	300	3	5.27
-12	1ПС 57.21.3,0-6.П-1.	2085	300	3	5.29
-13	1ПС 57.21.3,5-6.П-1.	2085	350	3	6.06
-14	1ПС 57.21.4,0-6.П-1.	2085	400	4	6.86
-15	1ПС 57.18.2,5-2.Я-1.	1785	250	3	2.53
-16	1ПС 57.18.2,5-4.Я-1.	1785	250	3	2.54
-17	1ПС 57.18.2,5-6.Я-1.	1785	250	3	2.55
-18	1ПС 57.18.3,0-2.Я-1.	1785	300	3	3.02
-19	1ПС 57.18.3,0-6.Я-1.	1785	300	3	3.03

УЗЛЫ 3 И 4, ЗАМАРКИРОВАННЫЕ НА ЧЕРТЕЖЕ БУКВОЙ У,
И УЗЛЫ 1 И 5 СМ. 1.030.1-1.1-1 0001 ЛИСТЫ 1,2

НАЧ.ОТД.	БОРИСЕНКО		
Н.КОНТР	МАЛАЧЕВСКИЙ		
ГЛ.СПЕЦ.	КОВАЛЬЧУК		
ПРОВЕРИЛ	КОТОВА		
РАЗРАБ.	КРУПКА		

1.030.1-1.1-1 38СБ

ПАНЕЛЬ
1ПС 57.18,
1ПС 57.21
СБОРОЧНЫЙ ЧЕРТЕЖ

СТАДИЯ	МАССА	МАСШТАБ
Р	СМ ТАБЛ	
ЛИСТ	ЛИСТОВ 1	

ГОСГРАЖДАНСТРОЙ
КиевЗНИИЭП

ФОРМАТ	ЗОНА	ПОЗ.	ОБОЗНАЧЕНИЕ	НАИМЕНОВАНИЕ	КОЛ.	ПРИМЕЧАНИЕ
				ДОКУМЕНТАЦИЯ		
А3			1.030.1-1.1-1 39СБ	СБОРОЧНЫЙ ЧЕРТЕЖ		
А3			1.030.1-1.1-1 00ДИ	УЗЛЫ ОПАЛУБОЧНЫЕ		
А3			1.030.1-1.1-1 00РС	ВЕДОМОСТЬ РАСХОДА СТАЛИ НА ЭЛЕМЕНТ		
А3			1.030.1-1.1-1 00ТО	ТЕХНИЧЕСКОЕ ОПИСАНИЕ		
			ПЕРЕМЕННЫЕ ДАННЫЕ	ДЛЯ ИСПОЛНЕНИЙ:		
				1.030.1-1.1-1 39 1ПС 57,5.6.2,5-6.Л-1.		
				СБОРОЧНЫЕ ЕДИНИЦЫ		
А4	1		1.030.1-1.1-2 21-05	КАРКАС ПРОСТРАНСТВ. КП 57,5.6.2,5-6-1	1	
				МАТЕРИАЛЫ		
	2			БЕТОН ЛЕГКИЙ М50		0.71М3
	3			РАСТВОР ЦЕМЕНТНЫЙ М100		0.07М3
	4			РАСТВОР ЦЕМЕНТНЫЙ М50		0.05М3
				1.030.1-1.1-1 39-01 1ПС 57,5.6.3,0-6.Л-1.		
				СБОРОЧНЫЕ ЕДИНИЦЫ		
А4	1		1.030.1-1.1-2 21-06	КАРКАС ПРОСТРАНСТВ. КП 57,5.6.3,0-6-1	1	
				МАТЕРИАЛЫ		
	2			БЕТОН ЛЕГКИЙ М50		0.87М3
	3			РАСТВОР ЦЕМЕНТНЫЙ М100		0.07М3
	4			РАСТВОР ЦЕМЕНТНЫЙ М50		0.05М3
				1.030.1-1.1-1 39-02 1ПС 57,5.6.3,5-6.Л-1.		
				СБОРОЧНЫЕ ЕДИНИЦЫ		
А4	1		1.030.1-1.1-2 21-07	КАРКАС ПРОСТРАНСТВ. КП 57,5.6.3,5-6-1	1	

НАЧ.ОТД.	Борисенко		
Н.КОНТР.	Малачевский		
ГЛ.СПЕЦ.	Ковальчук		
ПРОВЕРИЛ	Крупка		
РАЗРАБ	Котова		

1.030.1-1.1-1 39

ПАНЕЛЬ

1ПС 57,5.6

СТАДИЯ	ЛИСТ	ЛИСТОВ
Р	1	3

ГОСГРАЖДАНСТРОЙ КиевЗНИИЭП

КиевЗНИИЭП ТПП КОРТ

ЭПВЦ Киев ЗНИИЭП ОПЕРАТОР ТПП КОРТ СКАЛА

ФОРМАТ	ЗОНА	ПОЗ.	ОБОЗНАЧЕНИЕ	НАИМЕНОВАНИЕ	КОЛ.	ПРИМЕЧАНИЕ
				МАТЕРИАЛЫ		
		2		БЕТОН ЛЕГКИЙ М50		1.03М3
		3		РАСТВОР ЦЕМЕНТНЫЙ М100		0.07М3
		4		РАСТВОР ЦЕМЕНТНЫЙ М50		0.05М3
				1.030.1-1.1-1 39-03 1ПС 57,5.6.4,0-4.Л-1.		
				СБОРОЧНЫЕ ЕДИНИЦЫ		
А4	1		1.030.1-1.1-2 21-08	КАРКАС ПРОСТРАНСТВ. КП 57,5.6.4,0-4-1	1	
				МАТЕРИАЛЫ		
		2		БЕТОН ЛЕГКИЙ М50		1.19М3
		3		РАСТВОР ЦЕМЕНТНЫЙ М100		0.07М3
		4		РАСТВОР ЦЕМЕНТНЫЙ М50		0.05М3
				1.030.1-1.1-1 39-04 1ПС 57,5.6.4,0-6.Л-1.		
				СБОРОЧНЫЕ ЕДИНИЦЫ		
А4	1		1.030.1-1.1-2 21-09	КАРКАС ПРОСТРАНСТВ. КП 57,5.6.4,0-6-1	1	
				МАТЕРИАЛЫ		
		2		БЕТОН ЛЕГКИЙ М50		1.19М3
		3		РАСТВОР ЦЕМЕНТНЫЙ М100		0.07М3
		4		РАСТВОР ЦЕМЕНТНЫЙ М50		0.05М3
				1.030.1-1.1-1 39-05 1ПС 57,5.6.2,5-6.Я-1.		
				СБОРОЧНЫЕ ЕДИНИЦЫ		
А4	1		1.030.1-1.1-2 21-05	КАРКАС ПРОСТРАНСТВ. КП 57,5.6.2,5-6-1	1	
				МАТЕРИАЛЫ		
		2		БЕТОН ЯЧЕИСТЫЙ М35		0.83М3
				1.030.1-1.1-1 39-06 1ПС 57,5.6.3,0-6.Я-1.		
				СБОРОЧНЫЕ ЕДИНИЦЫ		

ВЗАМ.ИНВ.№ | ПОДПИСЬ И ДАТА | ИНВ.№ПОДЛ.

1.030.1-1.1-1 39

ЛИСТ 2

ФОРМАТ	ЗОНА	ПОЗ.	ОБОЗНАЧЕНИЕ	НАИМЕНОВАНИЕ	КОЛ	ПРИМЕЧАНИЕ
А4		1	1.030.1-1.1-2 21-06	КАРКАС ПРОСТРАНСТВ. КП 57,5.6.3,0-6-1	1	
				МАТЕРИАЛЫ		
		2		БЕТОН ЯЧЕИСТЫЙ М35		0.99М3

Киев ЗНИИЭП

ЭПВЦ Киев ЗНИИЭП

ОПЕРАТОР ТЛП КОРТ

ВЗАМ.ИНВ.№

ПОДПИСЬ И ДАТА

ИНВ.№ПОДЛ

1.030.1-1.1-1 39

ЛИСТ 3

ФОРМАТ | ЗОНА | ПОЗ. | ОБОЗНАЧЕНИЕ | НАИМЕНОВАНИЕ | КОЛ | ПРИМЕЧАНИЕ

ЛИСТ

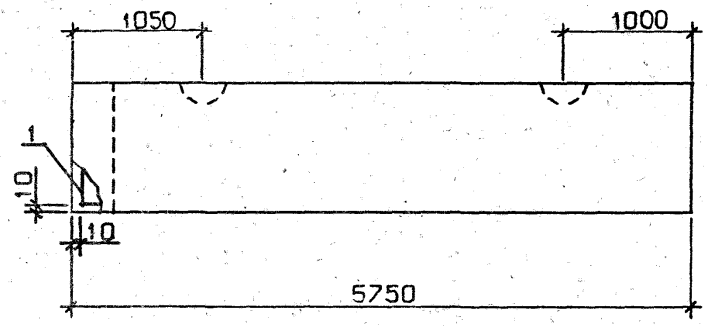

ВИД А

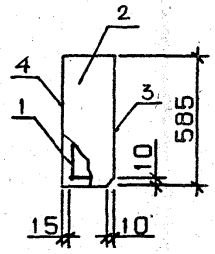

ОБОЗНАЧЕНИЕ	МАРКА	В, ММ	МАССА, Т
1.030.1-1.1-1 39	1ПС 57,5.6.2,5-6.Л-1.	250	1.27
-01	1ПС 57,5.6.3,0-6.Л-1.	300	1.50
-02	1ПС 57,5.6.3,5-6.Л-1.	350	1.73
-03	1ПС 57,5.6.4,0-4.Л-1.	400	1.95
-04	1ПС 57,5.6.4,0-6.Л-1.	400	1.95
-05	1ПС 57,5.6.2,5-6.Я-1.	250	0.85
-06	1ПС 57,5.6.3,0-6.Я-1.	300	1.22

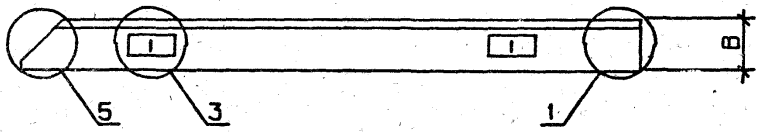

УЗЛЫ 1,3,5 СМ. 1.030.1-1.1-1 00Д1, ЛИСТЫ 1,2

НАЧ.ОТД.	Бородченко		
Н.КОНТР	Мотаевский		
ГЛ.СПЕЦ.	Ковалевич		
ПРОВЕРИЛ	Крупко		
РАЗРАБ.	Котова		

1.030.1-1.1-1 39СБ

ПАНЕЛЬ 1ПС 57,5.6
СБОРОЧНЫЙ ЧЕРТЕЖ

СТАДИЯ	МАССА	МАСШТАБ
Р	СМ ТАБЛ	

ЛИСТ | ЛИСТОВ 1

ГОСГРАЖДАНСТРОЙ
КиевЗНИИЭП

Киев ЗНИИЭП ТЛП КОРТ

ФОРМАТ	ЗОНА	ПОЗ.	ОБОЗНАЧЕНИЕ	НАИМЕНОВАНИЕ	КОЛ.	ПРИМЕЧАНИЕ
				ДОКУМЕНТАЦИЯ		
А3			1.030.1-1.1-1 40СВ	СБОРОЧНЫЙ ЧЕРТЕЖ		
А3			1.030.1-1.1-1 00Д1	УЗЛЫ ОПАЛУБОЧНЫЕ		
А3			1.030.1-1.1-1 00РС	ВЕДОМОСТЬ РАСХОДА СТАЛИ НА ЭЛЕМЕНТ		
А3			1.030.1-1.1-1 00ТО	ТЕХНИЧЕСКОЕ ОПИСАНИЕ		
			ПЕРЕМЕННЫЕ ДАННЫЕ	ДЛЯ ИСПОЛНЕНИЙ:		
				1.030.1-1.1-1 40 1ПС 57,5.9.2,5-2.Л-1.		
				СБОРОЧНЫЕ ЕДИНИЦЫ		
А4		1	1.030.1-1.1-2 24	КАРКАС ПРОСТРАНСТВ. КП 57,5.9.2,5-2-1	1	
				МАТЕРИАЛЫ		
		2		РАСТВОР ЦЕМЕНТНЫЙ М100		0.10М3
		3		РАСТВОР ЦЕМЕНТНЫЙ М50		0.08М3
		4		БЕТОН ЛЕГКИЙ М50		1.07М3
				1.030.1-1.1-1 40-01 1ПС 57,5.9.2,5-4.Л-1.		
				СБОРОЧНЫЕ ЕДИНИЦЫ		
А4		1	1.030.1-1.1-2 24-01	КАРКАС ПРОСТРАНСТВ. КП 57,5.9.2,5-4-1	1	
				МАТЕРИАЛЫ		
		2		РАСТВОР ЦЕМЕНТНЫЙ М100		0.10М3
		3		РАСТВОР ЦЕМЕНТНЫЙ М50		0.08М3
		4		БЕТОН ЛЕГКИЙ М50		1.07М3
				1.030.1-1.1-1 40-02 1ПС 57,5.9.2,5-6.Л-1.		
				СБОРОЧНЫЕ ЕДИНИЦЫ		
А4		1	1.030.1-1.1-2 24-02	КАРКАС ПРОСТРАНСТВ. КП 57,5.9.2,5-6-1	1	

1.030.1-1.1-1 40

НАЧ.ОТД.	БОРИСЕНКО	
Н.КОНТР.	МАЛАЧЕВСКИЙ	
ГЛ.СПЕЦ.	КОВАЛЬЧУК	
ПРОВЕРИЛ	КОТОВА	
РАЗРАБ.	КРУПКА	

ПАНЕЛЬ
1ПС 57,5.9, 1ПС 57,5.12

СТАДИЯ	ЛИСТ	ЛИСТОВ
Р	1	6

ГОСГРАЖДАНСТРОЙ
КиевЗНИИЭП

СКАЛА
ОПЕРАТОР ТЛП КОРТ
ЭПВЦ КиевЗНИИЭП

ФОРМАТ	ЗОНА	ПОЗ.	ОБОЗНАЧЕНИЕ	НАИМЕНОВАНИЕ	КОЛ.	ПРИМЕЧАНИЕ
				МАТЕРИАЛЫ		
		2		РАСТВОР ЦЕМЕНТНЫЙ М100		0.10М3
		3		РАСТВОР ЦЕМЕНТНЫЙ М50		0.08М3
		4		БЕТОН ЛЕГКИЙ М50		1.07М3
				1.030.1-1.1-1 40-03 1ПС 57,5.9.3,0-6.Л-1.		
				СБОРОЧНЫЕ ЕДИНИЦЫ		
А4		1	1.030.1-1.1-2 24-03	КАРКАС ПРОСТРАНСТВ. КП 57,5.9.3,0-6-1	1	
				МАТЕРИАЛЫ		
		2		РАСТВОР ЦЕМЕНТНЫЙ М100		0.10М3
		3		РАСТВОР ЦЕМЕНТНЫЙ М50		0.08М3
		4		БЕТОН ЛЕГКИЙ М50		1.32М3
				1.030.1-1.1-1 40-04 1ПС 57,5.9.3,5-6.Л-1.		
				СБОРОЧНЫЕ ЕДИНИЦЫ		
А4		1	1.030.1-1.1-2 24-04	КАРКАС ПРОСТРАНСТВ. КП 57,5.9.3,5-6-1	1	
				МАТЕРИАЛЫ		
		2		РАСТВОР ЦЕМЕНТНЫЙ М100		0.10М3
		3		РАСТВОР ЦЕМЕНТНЫЙ М50		0.08М3
		4		БЕТОН ЛЕГКИЙ М50		1.56М3
				1.030.1-1.1-1 40-05 1ПС 57,5.9.4,0-6.Л-1.		
				СБОРОЧНЫЕ ЕДИНИЦЫ		
А4		1	1.030.1-1.1-2 24-05	КАРКАС ПРОСТРАНСТВ. КП 57,5.9.4,0-6-1	1	
				МАТЕРИАЛЫ		
		2		РАСТВОР ЦЕМЕНТНЫЙ М100		0.10М3
		3		РАСТВОР ЦЕМЕНТНЫЙ М50		0.08М3
		4		БЕТОН ЛЕГКИЙ М50		1.80М3
				1.030.1-1.1-1 40-06 1ПС 57,5.12.2,5-2.Л-1.		

1.030.1-1.1-1 40

ЛИСТ 2

ВЗАМ.ИНВ.№
ПОДПИСЬ И ДАТА
ИНВ.№ПОДЛ

ФОРМАТ	ЗОНА	ПОЗ.	ОБОЗНАЧЕНИЕ	НАИМЕНОВАНИЕ	КОЛ	ПРИМЕЧАНИЕ
				СБОРОЧНЫЕ ЕДИНИЦЫ		
А4		1	1.030.1-1.1-2 24-06	КАРКАС ПРОСТРАНСТВ. КП 57,5.12.2,5-2-1	1	
				МАТЕРИАЛЫ		
		2		РАСТВОР ЦЕМЕНТНЫЙ М100		0.13М3
		3		РАСТВОР ЦЕМЕНТНЫЙ М50		0.10М3
		4		БЕТОН ЛЕГКИЙ М50		1.44М3
				1.030.1-1.1-1 40-07 1ПС 57,5.12.2,5-4.Л-1.		
				СБОРОЧНЫЕ ЕДИНИЦЫ		
А4		1	1.030.1-1.1-2 24-07	КАРКАС ПРОСТРАНСТВ. КП 57,5.12.2,5-4-1	1	
				МАТЕРИАЛЫ		
		2		РАСТВОР ЦЕМЕНТНЫЙ М100		0.13М3
		3		РАСТВОР ЦЕМЕНТНЫЙ М50		0.10М3
		4		БЕТОН ЛЕГКИЙ М50		1.44М3
				1.030.1-1.1-1 40-08 1ПС 57,5.12.2,5-6.Л-1.		
				СБОРОЧНЫЕ ЕДИНИЦЫ		
А4		1	1.030.1-1.1-2 24-08	КАРКАС ПРОСТРАНСТВ. КП 57,5.12.2,5-6-1	1	
				МАТЕРИАЛЫ		
		2		РАСТВОР ЦЕМЕНТНЫЙ М100		0.13М3
		3		РАСТВОР ЦЕМЕНТНЫЙ М50		0.10М3
		4		БЕТОН ЛЕГКИЙ М50		1.44М3
				1.030.1-1.1-1 40-09 1ПС 57,5.12.3,0-3.Л-1		
				СБОРОЧНЫЕ ЕДИНИЦЫ		
А4		1	1.030.1-1.1-2 24-09	КАРКАС ПРОСТРАНСТВ. КП 57,5.12.3,0-3-1	1	
				МАТЕРИАЛЫ		
		2		РАСТВОР ЦЕМЕНТНЫЙ М100		0.13М3
		3		РАСТВОР ЦЕМЕНТНЫЙ М50		0.10М3
		4		БЕТОН ЛЕГКИЙ М50		1.77М3

Киев ЗНИИЭП ТЛП КОРТ

СКАЛА

ОПЕРАТОР ТЛП КОРТ

ЭПВЦ Киев ЗНИИЭП

ВЗАМ.ИНВ.№

ПОДПИСЬ И ДАТА

ИНВ.№ПОДЛ

ФОРМАТ	ЗОНА	ПОЗ.	ОБОЗНАЧЕНИЕ	НАИМЕНОВАНИЕ	КОЛ	ПРИМЕЧАНИЕ
				1.030.1-1.1-1 40-10 1ПС 57,5.12.3,0-6.Л-1.		
				СБОРОЧНЫЕ ЕДИНИЦЫ		
А4		1	1.030.1-1.1-2 24-10	КАРКАС ПРОСТРАНСТВ. КП 57,5.12.3,0-6-1	1	
				МАТЕРИАЛЫ		
		2		РАСТВОР ЦЕМЕНТНЫЙ М100		0.13М3
		3		РАСТВОР ЦЕМЕНТНЫЙ М50		0.10М3
		4		БЕТОН ЛЕГКИЙ М50		1.77М3
				1.030.1-1.1-1 40-11 1ПС 57,5.12.3,5-6.Л-1.		
				СБОРОЧНЫЕ ЕДИНИЦЫ		
А4		1	1.030.1-1.1-2 24-11	КАРКАС ПРОСТРАНСТВ. КП 57,5.12.3,5-6-1	1	
				МАТЕРИАЛЫ		
		2		РАСТВОР ЦЕМЕНТНЫЙ М100		0.13М3
		3		РАСТВОР ЦЕМЕНТНЫЙ М50		0.10М3
		4		БЕТОН ЛЕГКИЙ М50		2.09М3
				1.030.1-1.1-1 40-12 1ПС 57,5.12.4,0-6.Л-1.		
				СБОРОЧНЫЕ ЕДИНИЦЫ		
А4		1	1.030.1-1.1-2 24-12	КАРКАС ПРОСТРАНСТВ. КП 57,5.12.4,0-6-1	1	
				МАТЕРИАЛЫ		
		2		РАСТВОР ЦЕМЕНТНЫЙ М100		0.13М3
		3		РАСТВОР ЦЕМЕНТНЫЙ М50		0.10М3
		4		БЕТОН ЛЕГКИЙ М50		2.41М3
				1.030.1-1.1-1 40-13 1ПС 57,5.9.2,5-2.Я-1.		
				СБОРОЧНЫЕ ЕДИНИЦЫ		
А4		1	1.030.1-1.1-2 24	КАРКАС ПРОСТРАНСТВ. КП 57,5.9.2,5-2-1	1	
				МАТЕРИАЛЫ		

ФОРМАТ	ЗОНА	ПОЗ.	ОБОЗНАЧЕНИЕ	НАИМЕНОВАНИЕ	КОЛ	ПРИМЕЧАНИЕ
		4		БЕТОН ЯЧЕИСТЫЙ М35		1.25М3
				1.030.1-1.1-1 40-14 1ПС 57,5.9.2,5-4.Я-1.		
				СБОРОЧНЫЕ ЕДИНИЦЫ		
А4	1		1.030.1-1.1-2 24-01	КАРКАС ПРОСТРАНСТВ. КП 57.5.9.2,5-4-1	1	
				МАТЕРИАЛЫ		
		4		БЕТОН ЯЧЕИСТЫЙ М35		1.25М3
				1.030.1-1.1-1 40-15 1ПС 57,5.9.2,5-6.Я-1.		
				СБОРОЧНЫЕ ЕДИНИЦЫ		
А4	1		1.030.1-1.1-2 24-02	КАРКАС ПРОСТРАНСТВ. КП 57,5.9.2,5-6-1	1	
				МАТЕРИАЛЫ		
		4		БЕТОН ЯЧЕИСТЫЙ М35		1.25М3
				1.030.1-1.1-1 40-16 1ПС 57,5.9.3,0-6.Я-1.		
				СБОРОЧНЫЕ ЕДИНИЦЫ		
А4	1		1.030.1-1.1-2 24-03	КАРКАС ПРОСТРАНСТВ. КП 57,5.9.3,0-6-1	1	
				МАТЕРИАЛЫ		
		4		БЕТОН ЯЧЕИСТЫЙ М35		1.49М3
				1.030.1-1.1-1 40-17 1ПС 57,5.12.2,5-2.Я-1.		
				СБОРОЧНЫЕ ЕДИНИЦЫ		
А4	1		1.030.1-1.1-2 24-06	КАРКАС ПРОСТРАНСТВ. КП 57,5.12.2,5-2-1	1	
				МАТЕРИАЛЫ		
		4		БЕТОН ЯЧЕИСТЫЙ М35		1.67М3

ЭПВЦ Киев ЗНИИЭП | ОПЕРАТОР ТЛП КОРТ | СКАЛА

ВЗАМ.ИНВ.№ | ПОДПИСЬ И ДАТА | ИНВ.№ПОДЛ

ФОРМАТ	ЗОНА	ПОЗ.	ОБОЗНАЧЕНИЕ	НАИМЕНОВАНИЕ	КОЛ	ПРИМЕЧАНИЕ
				1.030.1-1.1-1 40-18 1ПС 57,5.12.2,5-4.Я-1.		
				СБОРОЧНЫЕ ЕДИНИЦЫ		
А4	1		1.030.1-1.1-2 24-07	КАРКАС ПРОСТРАНСТВ. КП 57,5.12.2,5-4-1	1	
				МАТЕРИАЛЫ		
		4		БЕТОН ЯЧЕИСТЫЙ М35		1.67М3
				1.030.1-1.1-1 40-19 1ПС 57,5.12.2,5-6.Я-1.		
				СБОРОЧНЫЕ ЕДИНИЦЫ		
А4	1		1.030.1-1.1-2 24-08	КАРКАС ПРОСТРАНСТВ. КП 57,5.12.2,5-6-1	1	
				МАТЕРИАЛЫ		
		4		БЕТОН ЯЧЕИСТЫЙ М35		1.67М3
				1.030.1-1.1-1 40-20 1ПС 57,5.12.3,0-3.Я-1.		
				СБОРОЧНЫЕ ЕДИНИЦЫ		
А4	1		1.030.1-1.1-2 24-09	КАРКАС ПРОСТРАНСТВ. КП 57,5.12.3,0-3-1	1	
				МАТЕРИАЛЫ		
		4		БЕТОН ЯЧЕИСТЫЙ М35		2.00М3
				1.030.1-1.1-1 40-21 1ПС 57,5.12.3,0-6.Я-1.		
				СБОРОЧНЫЕ ЕДИНИЦЫ		
А4	1		1.030.1-1.1-2 24-10	КАРКАС ПРОСТРАНСТВ. КП 57,5.12.3,0-6-1	1	
				МАТЕРИАЛЫ		
		4		БЕТОН ЯЧЕИСТЫЙ М35		2.00М3

ЭПВЦ Киев ЗНИИЭП | ОПЕРАТОР ТЛП КОРТ | СКАЛА

ВЗАМ.ИНВ.№ | ПОДПИСЬ И ДАТА | ИНВ.№ПОДЛ

Т ПП Корт
Киев ЗНИИЭП

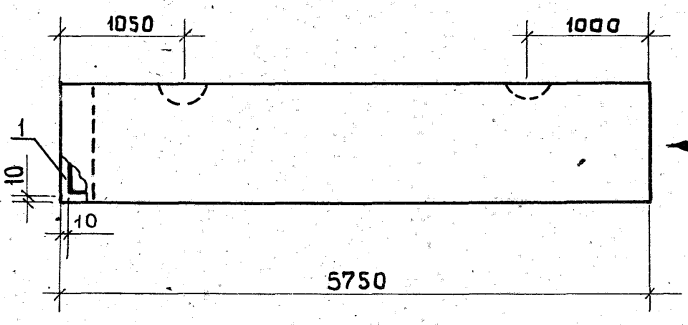

ВИД А

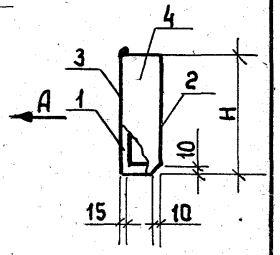

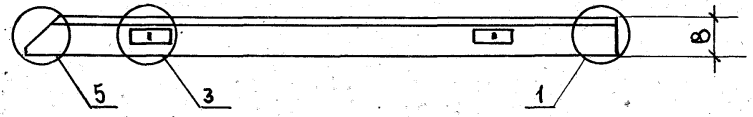

ОБОЗНАЧЕНИЕ	МАРКА	Н. ММ.	В. ММ	МАССА Т
1.030. 1-1. 1-1 40	1ПС 57, 5. 9. 2, 5-2. Л-1.	885	250	1. 90
-01	1ПС 57, 5. 9. 2, 5-4. Л-1.	885	250	1. 91
-02	1ПС 57, 5. 9. 2, 5-6. Л-1.	885	250	1. 92
-03	1ПС 57, 5. 9. 3, 0-6. Л-1.	885	300	2. 27
-04	1ПС 57, 5. 9. 3. 5-6. Л-1.	885	350	2. 61
-05	1ПС 57, 5. 9. 4, 0-6. Л-1.	885	400	2. 94
-06	1ПС 57, 5. 12. 2, 5-2. Л-1.	1185	250	2. 55
-07	1ПС 57, 5. 12. 2, 5-4. Л-1.	1185	250	2. 56
-08	1ПС 57, 5. 12. 2, 5-6. Л-1.	1185	250	2. 57
-09	1ПС 57, 5. 12. 3, 0-3. Л-1.	1185	300	3. 02
-10	1ПС 57, 5. 12. 3, 0-6. Л-1.	1185	300	3. 02
-11	1ПС 57, 5. 12. 3, 5-6. Л-1.	1185	350	3. 49
-12	1ПС 57, 5. 12. 4, 0-6. Л-1.	1185	400	3. 93
-13	1ПС 57, 5. 9. 2, 5-2. Я-1.	885	250	1. 27
-14	1ПС 57, 5. 9. 2, 5-4. Я-1.	885	250	1. 27
-15	1ПС 57, 5. 9. 2, 5-5. Я-1.	885	250	1. 28
-16	1ПС 57, 5. 9. 3, 0-6. А-1.	885	300	1. 53
-17	1ПС 57, 5. 12. 2, 5-2. Я-1.	1185	250	1. 69
-18	1ПС 57, 5. 12. 2, 5-4. Я-1.	1185	250	1. 70
-19	1ПС 57, 5. 12. 2, 5-6. Я-1.	1185	250	1. 71
-20	1ПС 57, 5. 12. 3, 0-3. Я-1.	1185	300	2. 02
-21	1ПС 57, 5. 12. 3, 0-6. Я-1.	1185	300	2. 03

УЗЛЫ 1, 3, 5 СМ. 1. 030. 1-1, 1-1 ООД 1, ЛИСТЫ 1, 2

				1. 030. 1-1, 1-1 40СБ		
				ПАНЕЛЬ 1ПС 57, 5. 9, 1ПС 57, 5. 12 СБОРОЧНЫЙ ЧЕРТЕЖ	СТАДИЯ: Р; МАССА: СМ. ТАБЛ; МАСШТАБ:	
НАЧ. ОТД.	БОРИСЕНКО				ЛИСТ	ЛИСТОВ 1
Н. КОНТР.	МАЛЛЧЕВСКИЙ				ГОСГРАЖДАНСТРОЙ Киев ЗНИИЭП	
ГЛ. СПЕЦ.	КОВАЛЬЧУК					
ПРОВЕРИЛ	КОТОВА					
РАЗРАБ.	КРУПКА					

ФОРМАТ	ЗОНА	ПОЗ.	ОБОЗНАЧЕНИЕ	НАИМЕНОВАНИЕ	КОЛ.	ПРИМЕЧАНИЕ
				ДОКУМЕНТАЦИЯ		
А3			1.030.1-1.1-1 41СБ	СБОРОЧНЫЙ ЧЕРТЕЖ		
А3			1.030.1-1.1-1 ООД1	УЗЛЫ ОПАЛУБОЧНЫЕ		
А3			1.030.1-1.1-1 ООРС	ВЕДОМОСТЬ РАСХОДА СТАЛИ НА ЭЛЕМЕНТ		
А3			1.030.1-1.1-1 ООТО	ТЕХНИЧЕСКОЕ ОПИСАНИЕ		
			ПЕРЕМЕННЫЕ ДАННЫЕ	ДЛЯ ИСПОЛНЕНИЙ:		
				1.030.1-1.1-1 41		
				1ПС 57,5.13.2,5-2.Л-1.		
				СБОРОЧНЫЕ ЕДИНИЦЫ		
А4	1		1.030.1-1.1-2 24-13	КАРКАС ПРОСТРАНСТВ. КП 57,5.13.2,5-2-1	1	
				МАТЕРИАЛЫ		
		2		РАСТВОР ЦЕМЕНТНЫЙ М100		0.14М3
		3		РАСТВОР ЦЕМЕНТНЫЙ М50		0.11М3
		4		БЕТОН ЛЕГКИЙ М50		1.56М3
				1.030.1-1.1-1 41-01		
				1ПС 57,5.13.2,5-5.Л-1.		
				СБОРОЧНЫЕ ЕДИНИЦЫ		
А4	1		1.030.1-1.1-2 24-14	КАРКАС ПРОСТРАНСТВ. КП 57,5.13.2,5-5-1	1	
				МАТЕРИАЛЫ		
		2		РАСТВОР ЦЕМЕНТНЫЙ М100		0.14М3
		3		РАСТВОР ЦЕМЕНТНЫЙ М50		0.11М3
		4		БЕТОН ЛЕГКИЙ М50		1.56М3
				1.030.1-1.1-1 41-02		
				1ПС 57,5.13.2,5-6.Л-1.		
				СБОРОЧНЫЕ ЕДИНИЦЫ		
А4	1		1.030.1-1.1-2 24-15	КАРКАС ПРОСТРАНСТВ. КП 57,5.13.2,5-6-1	1	

НАЧ.ОТД.	БОРИСЕНКО		1.030.1-1.1-1 41
Н.КОНТР.	МАЛАЧЕВСКИЙ		
ГЛ.СПЕЦ.	КОВАЛЬЧУК		ПАНЕЛЬ 1ПС 57,5.13, 1ПС 57,5.15
ПРОВЕРИЛ	КОТОВА		
РАЗРАБ.	КРЮКА		

СТАДИЯ	ЛИСТ	ЛИСТОВ
Р	1	7

ГОССТРОЙ КиевЗНИИЭП

ФОРМАТ	ЗОНА	ПОЗ.	ОБОЗНАЧЕНИЕ	НАИМЕНОВАНИЕ	КОЛ	ПРИМЕЧАНИЕ
				МАТЕРИАЛЫ		
		2		РАСТВОР ЦЕМЕНТНЫЙ М100		0.14М3
		3		РАСТВОР ЦЕМЕНТНЫЙ М50		0.11М3
		4		БЕТОН ЛЕГКИЙ М50		1.56М3
				1.030.1-1.1-1 41-03		
				1ПС 57,5.13.3,0-3.Л-1.		
				СБОРОЧНЫЕ ЕДИНИЦЫ		
А4	1		1.030.1-1.1-2 24-16	КАРКАС ПРОСТРАНСТВ. КП 57,5.13.3,0-3-1	1	
				МАТЕРИАЛЫ		
		2		РАСТВОР ЦЕМЕНТНЫЙ М100		0.14М3
		3		РАСТВОР ЦЕМЕНТНЫЙ М50		0.11М3
		4		БЕТОН ЛЕГКИЙ М50		1.92М3
				1.030.1-1.1-1 41-04		
				1ПС 57,5.13.3,0-6.Л-1.		
				СБОРОЧНЫЕ ЕДИНИЦЫ		
А4	1		1.030.1-1.1-2 24-17	КАРКАС ПРОСТРАНСТВ. КП 57,5.13.3,0-6-1	1	
				МАТЕРИАЛЫ		
		2		РАСТВОР ЦЕМЕНТНЫЙ М100		0.14М3
		3		РАСТВОР ЦЕМЕНТНЫЙ М50		0.11М3
		4		БЕТОН ЛЕГКИЙ М50		1.92М3
				1.030.1-1.1-1 41-05		
				1ПС 57,5.13.3,5-6.Л-1.		
				СБОРОЧНЫЕ ЕДИНИЦЫ		
А4	1		1.030.1-1.1-2 24-18	КАРКАС ПРОСТРАНСТВ. КП 57,5.13.3,5-6-1	1	
				МАТЕРИАЛЫ		
		2		РАСТВОР ЦЕМЕНТНЫЙ М100		0.14М3
		3		РАСТВОР ЦЕМЕНТНЫЙ М50		0.11М3
		4		БЕТОН ЛЕГКИЙ М50		2.27М3
				1.030.1-1.1-1 41-06		
				1ПС 57,5.13.4,0-6.Л-1.		

1.030.1-1.1-1 41

ЛИСТ 2

ЭПВЦ Киев ЗНИИЭП | ОПЕРАТОР ТЛП КОРТ | СКАЛА

ВЗАМ.ИНВ.№ | ПОДПИСЬ И ДАТА | ИНВ.№ПОДЛ

КиевЗНИИЭП ТЛП КОРТ

ФОРМАТ	ЗОНА	ПОЗ.	ОБОЗНАЧЕНИЕ	НАИМЕНОВАНИЕ	КОЛ	ПРИМЕЧАНИЕ
				СБОРОЧНЫЕ ЕДИНИЦЫ		
А4	1		1.030.1-1.1-2 24-19	КАРКАС ПРОСТРАНСТВ. КП 57,5.13.4,0-6-1	1	
				МАТЕРИАЛЫ		
		2		РАСТВОР ЦЕМЕНТНЫЙ М100		0.14М3
		3		РАСТВОР ЦЕМЕНТНЫЙ М50		0.11М3
		4		БЕТОН ЛЕГКИЙ М50		2.62М3
				1.030.1-1.1-1 41-07 1ПС 57,5.15.2,5-2.Л-1.		
				СБОРОЧНЫЕ ЕДИНИЦЫ		
А4	1		1.030.1-1.1-2 25	КАРКАС ПРОСТРАНСТВ. КП 57,5.15.2,5-2-1	1	
				МАТЕРИАЛЫ		
		2		РАСТВОР ЦЕМЕНТНЫЙ М100		0.17М3
		3		РАСТВОР ЦЕМЕНТНЫЙ М50		0.12М3
		4		БЕТОН ЛЕГКИЙ М50		1.80М3
				1.030.1-1.1-1 41-08 1ПС 57,5.15.2,5-5.Л-1.		
				СБОРОЧНЫЕ ЕДИНИЦЫ		
А4	1		1.030.1-1.1-2 25-01	КАРКАС ПРОСТРАНСТВ. КП 57,5.15.2,5-5-1	1	
				МАТЕРИАЛЫ		
		2		РАСТВОР ЦЕМЕНТНЫЙ М100		0.17М3
		3		РАСТВОР ЦЕМЕНТНЫЙ М50		0.12М3
		4		БЕТОН ЛЕГКИЙ М50		1.80М3
				1.030.1-1.1-1 41-09 1ПС 57,5.15.2,5-6.Л-1.		
				СБОРОЧНЫЕ ЕДИНИЦЫ		
А4	1		1.030.1-1.1-2 25-02	КАРКАС ПРОСТРАНСТВ. КП 57,5.15.2,5-6-1	1	
				МАТЕРИАЛЫ		
		2		РАСТВОР ЦЕМЕНТНЫЙ М100		0.17М3
		3		РАСТВОР ЦЕМЕНТНЫЙ М50		0.12М3
		4		БЕТОН ЛЕГКИЙ М50		1.80М3

ЭПВЦ Киев ЗНИИЭП | ОПЕРАТОР ТЛП КОРТ | СКАЛА

ВЗАМ.ИНВ.№ | ПОДПИСЬ И ДАТА | ИНВ.№ПОДЛ.

ФОРМАТ	ЗОНА	ПОЗ.	ОБОЗНАЧЕНИЕ	НАИМЕНОВАНИЕ	КОЛ	ПРИМЕЧАНИЕ
				1.030.1-1.1-1 41-10 1ПС 57,5.15.3,0-3.Л-1.		
				СБОРОЧНЫЕ ЕДИНИЦЫ		
А4	1		1.030.1-1.1-2 25-03	КАРКАС ПРОСТРАНСТВ. КП 57,5.15.3,0-3-1	1	
				МАТЕРИАЛЫ		
		2		РАСТВОР ЦЕМЕНТНЫЙ М100		0.17М3
		3		РАСТВОР ЦЕМЕНТНЫЙ М50		0.12М3
		4		БЕТОН ЛЕГКИЙ М50		2.21М3
				1,030.1-1.1-1 41-11 1ПС 57,5.15.3,0-6.Л-1.		
				СБОРОЧНЫЕ ЕДИНИЦЫ		
А4	1		1.030.1-1.1-2 25-04	КАРКАС ПРОСТРАНСТВ. КП 57,5.15.3,0-6-1	1	
				МАТЕРИАЛЫ		
		2		РАСТВОР ЦЕМЕНТНЫЙ М100		0.17М3
		3		РАСТВОР ЦЕМЕНТНЫЙ М50		0.12М3
		4		БЕТОН ЛЕГКИЙ М50		2.21М3
				1.030.1-1.1-1 41-12 1ПС 57,5.15.3,5-6.Л-1.		
				СБОРОЧНЫЕ ЕДИНИЦЫ		
А4	1		1.030.1-1.1-2 25-05	КАРКАС ПРОСТРАНСТВ. КП 57,5.15.3,5-6-1	1	
				МАТЕРИАЛЫ		
		2		РАСТВОР ЦЕМЕНТНЫЙ М100		0.17М3
		3		РАСТВОР ЦЕМЕНТНЫЙ М50		0.12М3
		4		БЕТОН ЛЕГКИЙ М50		2.62М3
				1.030.1-1.1-1 41-13 1ПС 57,5.15.4,0-6.Л-1.		
				СБОРОЧНЫЕ ЕДИНИЦЫ		
А4	1		1.030.1-1.1-2 25-06	КАРКАС ПРОСТРАНСТВ. КП 57,5.15.4,0-6-1	1	
				МАТЕРИАЛЫ		

ЭПВЦ Киев ЗНИИЭП | ОПЕРАТОР ТЛП КОРТ | СКАЛА

ФОРМАТ	ЗОНА	ПОЗ.	ОБОЗНАЧЕНИЕ	НАИМЕНОВАНИЕ	КОЛ	ПРИМЕЧАНИЕ
		2		РАСТВОР ЦЕМЕНТНЫЙ М100		0.17М3
		3		РАСТВОР ЦЕМЕНТНЫЙ М50		0.12М3
		4		БЕТОН ЛЕГКИЙ М50		3.02М3
				1.030.1-1.1-1 41-14 1ПС 57,5.13.2,5-2.Я-1.		
				СБОРОЧНЫЕ ЕДИНИЦЫ		
А4	1		1.030.1-1.1-2 24-13	КАРКАС ПРОСТРАНСТВ. КП 57,5.13.2,5-2-1	1	
				МАТЕРИАЛЫ		
		4		БЕТОН ЯЧЕИСТЫЙ М35		1.81М3
				1.030.1-1.1-1 41-15 1ПС 57,5.13.2,5-5.Я-1.		
				СБОРОЧНЫЕ ЕДИНИЦЫ		
А4	1		1.030.1-1.1-2 24-14	КАРКАС ПРОСТРАНСТВ. КП 57,5.13.2,5-5-1	1	
				МАТЕРИАЛЫ		
		4		БЕТОН ЯЧЕИСТЫЙ М35		1.81М3
				1.030.1-1.1-1 41-16 1ПС 57,5.13.2,5-6.Я-1.		
				СБОРОЧНЫЕ ЕДИНИЦЫ		
А4	1		1.030.1-1.1-2 24-15	КАРКАС ПРОСТРАНСТВ. КП 57,5.13.2,5-6-1	1	
				МАТЕРИАЛЫ		
		4		БЕТОН ЯЧЕИСТЫЙ М35		1.81М3
				1.030.1-1.1-1 41-17 1ПС 57,5.13.3,0-3.Я-1.		
				СБОРОЧНЫЕ ЕДИНИЦЫ		
А4	1		1.030.1-1.1-2 24-16	КАРКАС ПРОСТРАНСТВ. КП 57,5.13.3,0-3-1	1	
				МАТЕРИАЛЫ		
		4		БЕТОН ЯЧЕИСТЫЙ М35		2.17М3

ТЛП КОРТ Киев ЗНИИЭП

1.030.1-1.1-1 41

ЛИСТ 5

ФОРМАТ	ЗОНА	ПОЗ.	ОБОЗНАЧЕНИЕ	НАИМЕНОВАНИЕ	КОЛ	ПРИМЕЧАНИЕ
				1.030.1-1.1-1 41-18 1ПС 57,5.13.3,0-6.Я-1.		
				СБОРОЧНЫЕ ЕДИНИЦЫ		
А4	1		1.030.1-1.1-2 24-17	КАРКАС ПРОСТРАНСТВ. КП 57,5.13.3,0-6-1	1	
				МАТЕРИАЛЫ		
		4		БЕТОН ЯЧЕИСТЫЙ М35		2.17М3
				1.030.1-1.1-1 41-19 1ПС 57,5.15.2,5-2.Я-1.		
				СБОРОЧНЫЕ ЕДИНИЦЫ		
А4	1		1.030.1-1.1-2 25	КАРКАС ПРОСТРАНСТВ. КП 57,5.15.2,5-2-1	1	
				МАТЕРИАЛЫ		
		4		БЕТОН ЯЧЕИСТЫЙ М35		2.10М3
				1.030.1-1.1-1 41-20 1ПС 57,5.15.2,5-5.Я-1.		
				СБОРОЧНЫЕ ЕДИНИЦЫ		
А4	1		1.030.1-1.1-2 25-01	КАРКАС ПРОСТРАНСТВ. КП 57,5.15.2,5-5-1	1	
				МАТЕРИАЛЫ		
		4		БЕТОН ЯЧЕИСТЫЙ М35		2.10М3
				1.030.1-1.1-1 41-21 1ПС 57,5.15.2,5-6.Я-1.		
				СБОРОЧНЫЕ ЕДИНИЦЫ		
А4	1		1.030.1-1.1-2 25-02	КАРКАС ПРОСТРАНСТВ. КП 57,5.15.2,5-6-1	1	
				МАТЕРИАЛЫ		
		4		БЕТОН ЯЧЕИСТЫЙ М35		2.10М3
				1.030.1-1.1-1 41-22 1ПС 57,5.15.3,0-3.Я-1.		

ЭПВЦ Киев ЗНИИЭП

ОПЕРАТОР ТЛП КОРТ

СКАЛА

ВЗАМ.ИНВ.№

ПОДПИСЬ И ДАТА

ИНВ.№ПОДЛ.

1.030.1-1.1-1 41

ЛИСТ 6

ФОРМАТ	ЗОНА	ПОЗ.	ОБОЗНАЧЕНИЕ	НАИМЕНОВАНИЕ	КОЛ	ПРИМЕЧАНИЕ
				СБОРОЧНЫЕ ЕДИНИЦЫ		
А4		1	1.030.1-1.1-2 25-03	КАРКАС ПРОСТРАНСТВ. КП 57,5.15.3,0-3-1	1	
				МАТЕРИАЛЫ		
		4		БЕТОН ЯЧЕИСТЫЙ М35		2.51М3
				1.030,1-1.1-1 41-23 1ПС 57,5.15.3,0-6.Я-1.		
				СБОРОЧНЫЕ ЕДИНИЦЫ		
А4		1	1.030.1-1.1-2 25-04	КАРКАС ПРОСТРАНСТВ. КП 57,5.15.3,0-6-1	1	
				МАТЕРИАЛЫ		
		4		БЕТОН ЯЧЕИСТЫЙ М35		2.51М3

ЭПВЦ Киев ЗНИИЭП | ТЛП КОРТ

1.030.1-1.1-1 41

ЛИСТ 7

ФОРМАТ А4

ЭПВЦ Киев ЗНИИЭП | ОПЕРАТОР ТЛП КОРТ

ВЗАМ.ИНВ.№ | ПОДПИСЬ И ДАТА | ИНВ.№ПОДЛ

ЛИСТ

ФОРМАТ А4

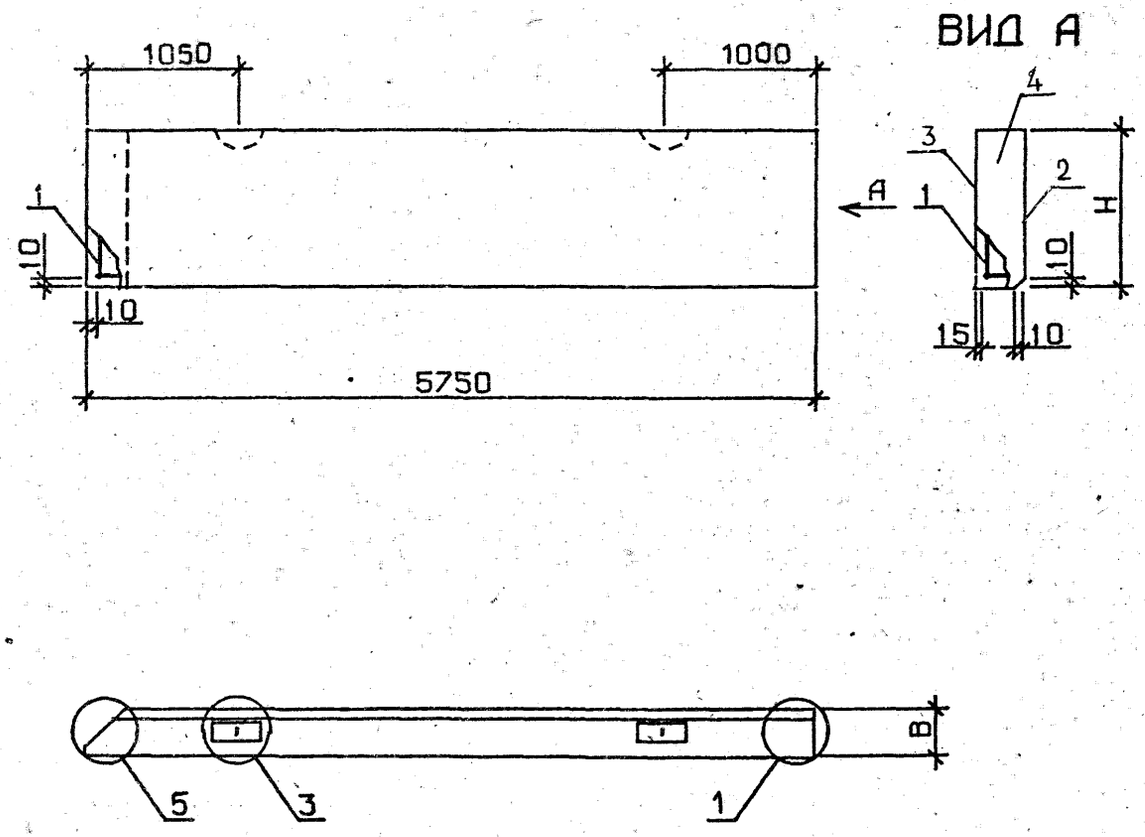

ОБОЗНАЧЕНИЕ	МАРКА	Н,ММ	В,ММ	МАССА,Т
1.030.1-1.1-1 41	1ПС 57,5.13.2,5-2.Л-1.	1285	250	2.77
-01	1ПС 57,5.13.2,5-5.Л-1.	1285	250	2.78
-02	1ПС 57,5.13.2,5-6.Л-1.	1285	250	2.79
-03	1ПС 57,5.13.3,0-3.Л-1.	1285	300	3.26
-04	1ПС 57,5.13.3,0-6.Л-1.	1285	300	3.27
-05	1ПС 57,5.13.3,5-6.Л-1.	1285	350	3.77
-06	1ПС 57,5.13.4,0-6.Л-1.	1285	400	4.27
-07	1ПС 57,5.15.2,5-2.Л-1.	1485	250	3.20
-08	1ПС 57,5.15.2,5-5.Л-1.	1485	250	3.21
-09	1ПС 57,5.15.2,5-6.Л-1.	1485	250	3.22
-10	1ПС 57,5.15.3,0-3.Л-1.	1485	300	3.77
-11	1ПС 57,5.15.3,0-6.Л-1.	1485	300	3.78
-12	1ПС 57,5.15.3,5-6.Л-1.	1485	350	4.36
-13	1ПС 57,5.15.4,0-6.Л-1.	1485	400	4.93
-14	1ПС 57,5.13.2,5-2.Я-1.	1285	250	1.83
-15	1ПС 57,5.13.2,5-5.Я-1.	1285	250	1.84
-16	1ПС 57,5.13.2,5-6.Я-1.	1285	250	1.85
-17	1ПС 57,5.13.3,0-3.Я-1.	1285	300	2.20
-18	1ПС 57,5.13.3,0-6.Я-1.	1285	300	2.20
-19	1ПС 57,5.15.2,5-2.Я-1.	1485	250	2.12
-20	1ПС 57,5.15.2,5-5.Я-1.	1485	250	2.13
-21	1ПС 57,5.15.2,5-6.Я-1.	1485	250	2.15
-22	1ПС 57,5.15.3,0-3.Я-1.	1485	300	2.54
-23	1ПС 57,5.15.3,0-6.Я-1.	1485	300	2.55

УЗЛЫ 1,3,5 СМ. 1.030.1-1.1-1 00Д1, ЛИСТЫ 1,2

НАЧ.ОТД.	БОРИСЕНКО	
Н.КОНТР	МАЛАЧЕВСКИЙ	
ГЛ.СПЕЦ.	КОВАЛЬЧУК	
ПРОВЕРИЛ	КОТОВА	
РАЗРАБ.	КРУПКА	

1.030.1-1.1-1 41СБ

ПАНЕЛЬ
1ПС 57,5.13,
1ПС 57,5.15
СБОРОЧНЫЙ ЧЕРТЕЖ

СТАДИЯ	МАССА	МАСШТАБ
Р	СМ ТАБЛ	
ЛИСТ	ЛИСТОВ 1	

ГОСГРАЖДАНСТРОЙ
КиевЗНИИЭП

ЭПЦ Киев ЗНИИЭП | ТЛП КСРТ

1901

А3

ФОРМАТ	ЗОНА	ПОЗ.	ОБОЗНАЧЕНИЕ	НАИМЕНОВАНИЕ	КОЛ.	ПРИМЕЧАНИЕ
				ДОКУМЕНТАЦИЯ		
А3			1.030.1-1.1-1 42СБ	СБОРОЧНЫЙ ЧЕРТЕЖ		
А3			1.030.1-1.1-1 00ДИ	УЗЛЫ ОПАЛУБОЧНЫЕ		
А3			1.030.1-1.1-1 00РС	ВЕДОМОСТЬ РАСХОДА СТАЛИ НА ЭЛЕМЕНТ		
А3			1.030.1-1.1-1 00ТО	ТЕХНИЧЕСКОЕ ОПИСАНИЕ		
			ПЕРЕМЕННЫЕ ДАННЫЕ	ДЛЯ ИСПОЛНЕНИЙ:		
				1.030.1-1.1-1 42 1ПС 57,5.18.2,5-2.Л-1.		
				СБОРОЧНЫЕ ЕДИНИЦЫ		
А4	1		1.030.1-1.1-2 25-07	КАРКАС ПРОСТРАНСТВ. КП 57,5.18.2,5-2-1	1	
				МАТЕРИАЛЫ		
	2			РАСТВОР ЦЕМЕНТНЫЙ М100		0.20М3
	3			РАСТВОР ЦЕМЕНТНЫЙ М50		0.15М3
	4			БЕТОН ЛЕГКИЙ М50		2.17М3
				1.030.1-1.1-1 42-01 1ПС 57,5.18.2,5-4.Л-1.		
				СБОРОЧНЫЕ ЕДИНИЦЫ		
А4	1		1.030.1-1.1-2 25-08	КАРКАС ПРОСТРАНСТВ. КП 57,5.18.2,5-4-1	1	
				МАТЕРИАЛЫ		
	2			РАСТВОР ЦЕМЕНТНЫЙ М100		0.20М3
	3			РАСТВОР ЦЕМЕНТНЫЙ М50		0.15М3
	4			БЕТОН ЛЕГКИЙ М50		2.17М3
				1.030.1-1.1-1 42-02 1ПС 57,5.18.2,5-6.Л-1.		
				СБОРОЧНЫЕ ЕДИНИЦЫ		
А4	1		1.030.1-1.1-2 25-09	КАРКАС ПРОСТРАНСТВ. КП 57,5.18.2,5-6-1	1	

ТПП КОРТ КиевЗНИИЭП

1.030.1-1.1-1 42

НАЧ.ОТД.	БОРИСЕНКО		
Н.КОНТР.	НАЛАЧЕВСКИЙ		
ГЛ.СПЕЦ.	КОВАЛЬЧУК		
ПРОВЕРИЛ	КОТОВА		
РАЗРАБ.	КРУПКА		

ПАНЕЛЬ
1ПС 57,5.18,
1ПС 57,5.21

СТАДИЯ	ЛИСТ	ЛИСТОВ
Р	1	6

ГОСГРАЖДАНСТРОЙ
КиевЗНИИЭП

ЭПВЦ Киев ЗНИИЭП | ОПЕРАТОР ТПП КОРТ | МАСШТАБ

ВЗАМ.ИНВ.№ | ПОДПИСЬ И ДАТА | ИНВ.№ ПОДЛ.

ФОРМАТ	ЗОНА	ПОЗ.	ОБОЗНАЧЕНИЕ	НАИМЕНОВАНИЕ	КОЛ.	ПРИМЕЧАНИЕ
				МАТЕРИАЛЫ		
	2			РАСТВОР ЦЕМЕНТНЫЙ М100		0.20М3
	3			РАСТВОР ЦЕМЕНТНЫЙ М50		0.15М3
	4			БЕТОН ЛЕГКИЙ М50		2.17М3
				1.030.1-1.1-1 42-03 1ПС 57,5.18.3,0-2.Л-1.		
				СБОРОЧНЫЕ ЕДИНИЦЫ		
А4	1		1.030.1-1.1-2 25-10	КАРКАС ПРОСТРАНСТВ. КП 57,5.18.3,0-2-1	1	
				МАТЕРИАЛЫ		
	2			РАСТВОР ЦЕМЕНТНЫЙ М100		0.20М3
	3			РАСТВОР ЦЕМЕНТНЫЙ М50		0.15М3
	4			БЕТОН ЛЕГКИЙ М50		2.66М3
				1.030.1-1.1-1 42-04 1ПС 57,5.18.3,0-6.Л-1.		
				СБОРОЧНЫЕ ЕДИНИЦЫ		
А4	1		1.030.1-1.1-2 25-11	КАРКАС ПРОСТРАНСТВ. КП 57,5.18.3,0-6-1	1	
				МАТЕРИАЛЫ		
	2			РАСТВОР ЦЕМЕНТНЫЙ М100		0.20М3
	3			РАСТВОР ЦЕМЕНТНЫЙ М50		0.15М3
	4			БЕТОН ЛЕГКИЙ М50		2.66М3
				1.030.1-1.1-1 42-05 1ПС 57,5.18.3,5-6.Л-1.		
				СБОРОЧНЫЕ ЕДИНИЦЫ		
А4	1		1.030.1-1.1-2 25-12	КАРКАС ПРОСТРАНСТВ. КП 57,5.18.3,5-6-1	1	
				МАТЕРИАЛЫ		
	2			РАСТВОР ЦЕМЕНТНЫЙ М100		0.20М3
	3			РАСТВОР ЦЕМЕНТНЫЙ М50		0.15М3
	4			БЕТОН ЛЕГКИЙ М50		3.15М3
				1.030.1-1.1-1 42-06 1ПС 57,5.18.4,0-6.Л-1.		

1.030.1-1.1-1 42

ЛИСТ 2

ФОРМАТ	ЗОНА	ПОЗ	ОБОЗНАЧЕНИЕ	НАИМЕНОВАНИЕ	КОЛ	ПРИМЕЧАНИЕ
				СБОРОЧНЫЕ ЕДИНИЦЫ		
				КАРКАС ПРОСТРАНСТВ.		
А4		1	1.030.1-1.1-2 25-13	КП 57,5.18.4,0-6-1	1	
				МАТЕРИАЛЫ		
		2		РАСТВОР ЦЕМЕНТНЫЙ М100		0.20М3
		3		РАСТВОР ЦЕМЕНТНЫЙ М50		0.15М3
		4		БЕТОН ЛЕГКИЙ М50		3.64М3
				1.030.1-1.1-1 42-07		
				1ПС 57,5.21.2,5-2.Л-1.		
				СБОРОЧНЫЕ ЕДИНИЦЫ		
				КАРКАС ПРОСТРАНСТВ.		
А4		1	1.030.1-1.1-2 25-14	КП 57,5.21.2,5-2-1	1	
				МАТЕРИАЛЫ		
		2		РАСТВОР ЦЕМЕНТНЫЙ М100		0.23М3
		3		РАСТВОР ЦЕМЕНТНЫЙ М50		0.18М3
		4		БЕТОН ЛЕГКИЙ М50		2.53М3
				1.030.1-1.1-1 42-08		
				1ПС 57,5.21.2,5-4.Л-1.		
				СБОРОЧНЫЕ ЕДИНИЦЫ		
				КАРКАС ПРОСТРАНСТВ.		
А4		1	1.030.1-1.1-2 25-15	КП 57,5.21.2,5-4-1	1	
				МАТЕРИАЛЫ		
		2		РАСТВОР ЦЕМЕНТНЫЙ М100		0.23М3
		3		РАСТВОР ЦЕМЕНТНЫЙ М50		0.18М3
		4		БЕТОН ЛЕГКИЙ М50		2.53М3
				1.030.1-1.1-1 42-09		
				1ПС 57,5.21.2,5-6.Л-1.		
				СБОРОЧНЫЕ ЕДИНИЦЫ		
				КАРКАС ПРОСТРАНСТВ.		
А4		1	1.030.1-1.1-2 25-16	КП 57,5.21.2,5-6-1	1	
				МАТЕРИАЛЫ		
		2		РАСТВОР ЦЕМЕНТНЫЙ М100		0.23М3
		3		РАСТВОР ЦЕМЕНТНЫЙ М50		0.18М3
		4		БЕТОН ЛЕГКИЙ М50		2.53М3

ЭПВЦ Киев ЗНИИЭП | ТЛП КОРТ | Ал-1

ФОРМАТ	ЗОНА	ПОЗ	ОБОЗНАЧЕНИЕ	НАИМЕНОВАНИЕ	КОЛ	ПРИМЕЧАНИЕ
				1.030.1-1.1-1 42-10		
				1ПС 57,5.21.3,0-2.Л-1.		
				СБОРОЧНЫЕ ЕДИНИЦЫ		
				КАРКАС ПРОСТРАНСТВ.		
А4		1	1.030.1-1.1-2 25-17	КП 57,5.21.3,0-2-1	1	
				МАТЕРИАЛЫ		
		2		РАСТВОР ЦЕМЕНТНЫЙ М100		0.23М3
		3		РАСТВОР ЦЕМЕНТНЫЙ М50		0.18М3
		4		БЕТОН ЛЕГКИЙ М50		3.11М3
				1.030.1-1.1-1 42-11		
				1ПС 57,5.21.3,0-5.Л-1.		
				СБОРОЧНЫЕ ЕДИНИЦЫ		
				КАРКАС ПРОСТРАНСТВ.		
А4		1	1.030.1-1.1-2 25-18	КП 57,5.21.3,0-5-1	1	
				МАТЕРИАЛЫ		
		2		РАСТВОР ЦЕМЕНТНЫЙ М100		0.23М3
		3		РАСТВОР ЦЕМЕНТНЫЙ М50		0.18М3
		4		БЕТОН ЛЕГКИЙ М50		3.11М3
				1.030.1-1.1-1 42-12		
				1ПС 57,5.21.3,0-6.Л-1.		
				СБОРОЧНЫЕ ЕДИНИЦЫ		
				КАРКАС ПРОСТРАНСТВ.		
А4		1	1.030.1-1.1-2 25-19	КП 57,5.21.3,0-6-1	1	
				МАТЕРИАЛЫ		
		2		РАСТВОР ЦЕМЕНТНЫЙ М100		0.23М3
		3		РАСТВОР ЦЕМЕНТНЫЙ М50		0.18М3
		4		БЕТОН ЛЕГКИЙ М50		3.11М3
				1.030.1-1.1-1 42-13		
				1ПС 57,5.21.3,5-6.Л-1.		
				СБОРОЧНЫЕ ЕДИНИЦЫ		
				КАРКАС ПРОСТРАНСТВ.		
А4		1	1.030.1-1.1-2 25-20	КП 57,5.21.3,5-6-1	1	
				МАТЕРИАЛЫ		

ЭПВЦ Киев ЗНИИЭП | ОПЕРАТОР | ТЛП КОРТ | СКАЛА | Ал-1

ВЗАМ.ИНВ.№ | ПОДПИСЬ И ДАТА | ИНВ.№ПОДЛ

ФОРМАТ	ЗОНА	ПОЗ.	ОБОЗНАЧЕНИЕ	НАИМЕНОВАНИЕ	КОЛ	ПРИМЕЧАНИЕ
		2		РАСТВОР ЦЕМЕНТНЫЙ М100		0.23М3
		3		РАСТВОР ЦЕМЕНТНЫЙ М50		0.18М3
		4		БЕТОН ЛЕГКИЙ М50		3.68М3
				1.030.1-1.1-1 42-14 1ПС 57,5.21.4,0-6.Л-1.		
				СБОРОЧНЫЕ ЕДИНИЦЫ		
А4		1	1.030.1-1.1-2 25-21	КАРКАС ПРОСТРАНСТВ. КП 57,5.21.4,0-6-1	1	
				МАТЕРИАЛЫ		
		2		РАСТВОР ЦЕМЕНТНЫЙ М100		0.23М3
		3		РАСТВОР ЦЕМЕНТНЫЙ М50		0.18М3
		4		БЕТОН ЛЕГКИЙ М50		4.43М3
				1.030.1-1.1-1 42-15 1ПС 57,5.18.2,5-2.Я-1.		
				СБОРОЧНЫЕ ЕДИНИЦЫ		
А4		1	1.030.1-1.1-2 25-07	КАРКАС ПРОСТРАНСТВ. КП 57,5.18.2,5-2-1	1	
				МАТЕРИАЛЫ		
		4		БЕТОН ЯЧЕИСТЫЙ М35		2.52М3
				1.030.1-1.1-1 42-16 1ПС 57,5.18.2,5-4.Я-1.		
				СБОРОЧНЫЕ ЕДИНИЦЫ		
А4		1	1.030.1-1.1-2 25-08	КАРКАС ПРОСТРАНСТВ. КП 57,5.18.2,5-4-1	1	
				МАТЕРИАЛЫ		
		4		БЕТОН ЯЧЕИСТЫЙ М35		2.52М3
				1.030.1-1.1-1 42-17 1ПС 57,5.18.2,5-6.Я-1.		
				СБОРОЧНЫЕ ЕДИНИЦЫ		
А4		1	1.030.1-1.1-2 25-09	КАРКАС ПРОСТРАНСТВ. КП 57,5.18.2,5-6-1	1	
				МАТЕРИАЛЫ		

ЭПВЦ Киев ЗНИИЭП ТЛП КОРТ

ФОРМАТ	ЗОНА	ПОЗ.	ОБОЗНАЧЕНИЕ	НАИМЕНОВАНИЕ	КОЛ	ПРИМЕЧАНИЕ
		4		БЕТОН ЯЧЕИСТЫЙ М35		2.52М3
				1.030.1-1.1-1 42-18 1ПС 57,5.18.3,0-2.Я-1.		
				СБОРОЧНЫЕ ЕДИНИЦЫ		
А4		1	1.030.1-1.1-2 25-10	КАРКАС ПРОСТРАНСТВ. КП 57,5.18.3,0-2-1	1	
				МАТЕРИАЛЫ		
		4		БЕТОН ЯЧЕИСТЫЙ М35		3.01М3
				1.030.1-1.1-1 42-19 1ПС 57,5.18.3,0-6.Я-1.		
				СБОРОЧНЫЕ ЕДИНИЦЫ		
А4		1	1.030.1-1.1-2 25-11	КАРКАС ПРОСТРАНСТВ. КП 57,5.18.3,0-6-1	1	
				МАТЕРИАЛЫ		
		4		БЕТОН ЯЧЕИСТЫЙ М35		3.01М3

СКАЛА ОПЕРАТОР ТЛП КОРТ ЭПВЦ Киев ЗНИИЭП

ВЗАМ.ИНВ.№ ПОДПИСЬ И ДАТА ИНВ.№ПОДЛ

Инв. № подл. | Подп. и дата | Взам. инв. № | Киев ЗНИИЭП ГПИ КОРП

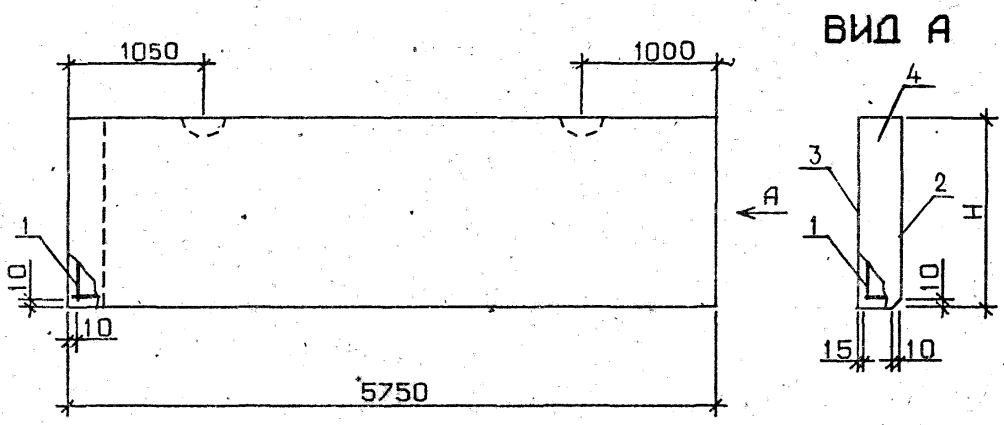

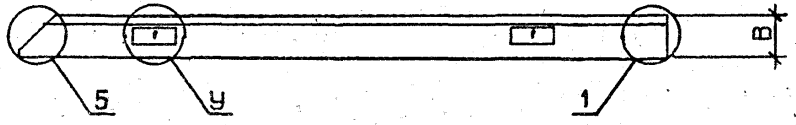

ОБОЗНАЧЕНИЕ	МАРКА	Н, ММ	В, ММ	У	МАССА, Т
1.030.1-1.1-1 42	1ПС 57,5.18.2,5-2.П-1.	1785	250	3	3.85
-01	1ПС 57,5.18.2,5-4.П-1.	1785	250	3	3.86
-02	1ПС 57,5.18.2,5-6.П-1.	1785	250	3	3.87
-03	1ПС 57,5.18.3,0-2.П-1.	1785	300	3	4.53
-04	1ПС 57,5.18.3,0-6.П-1.	1785	300	3	4.55
-05	1ПС 57,5.18.3,5-6.П-1.	1785	350	3	5.24
-06	1ПС 57,5.18.4,0-6.П-1.	1785	400	3	5.93
-07	1ПС 57,5.21.2,5-2.П-1.	2085	250	3	4.49
-08	1ПС 57,5.21.2,5-4.П-1.	2085	250	3	4.50
-09	1ПС 57,5.21.2,5-6.П-1.	2085	250	3	4.52
-10	1ПС 57,5.21.3,0-2.П-1.	2085	300	3	5.31
-11	1ПС 57,5.21.3,0-5.П-1.	2085	300	3	5.32
-12	1ПС 57,5.21.3,0-6.П-1.	2085	300	3	5.33
-13	1ПС 57,5.21.3,5-6.П-1.	2085	350	3	6.12
-14	1ПС 57,5.21.4,0-6.П-1.	2085	400	4	6.93
-15	1ПС 57,5.18.2,5-2.Я-1.	1785	250	3	2.55
-16	1ПС 57,5.18.2,5-4.Я-1.	1785	250	3	2.56
-17	1ПС 57,5.18.2,5-6.Я-1.	1785	250	3	2.58
-18	1ПС 57,5.18.3,0-2.Я-1.	1785	300	3	3.04
-19	1ПС 57,5.18.3,0-6.Я-1.	1785	300	3	3.05

УЗЛЫ 3 И 4, ЗАМАРКИРОВАННЫЕ НА ЧЕРТЕЖЕ БУКВОЙ У, И УЗЛЫ 1 И 5 СМ. 1.030.1-1.1-1 ОВД1, ЛИСТЫ 1, 2

НАЧ.ОТД.	БОРИСЕНКО	
Н.КОНТР	МАЛАЧЕВСКИЙ	
ГЛ.СПЕЦ.	КОВАЛЬЧУК	
ПРОВЕРИЛ	КОТОВА	

1.030.1-1.1-1 42ОБ

ПАНЕЛЬ
1ПС 57,5.18,
1ПС 57,5.21
ОБОРОЧНЫЙ ЧЕРТЕЖ

СТАДИЯ	МАССА	МАСШТАБ
Р	СМ ТАБЛ	
ЛИСТ	ЛИСТОВ	

ГОСГРАЖДАНСТРОЙ
КиевЗНИИЭП

ФОРМАТ	ЗОНА	ПОЗ.	ОБОЗНАЧЕНИЕ	НАИМЕНОВАНИЕ	КОЛ.	ПРИМЕЧАНИЕ
				ДОКУМЕНТАЦИЯ		
А3			1.030.1-1.1-1 43СВ	СБОРОЧНЫЙ ЧЕРТЕЖ		
А3			1.030.1-1.1-1 ООД1	УЗЛЫ ОПАЛУБОЧНЫЕ		
А3			1.030.1-1.1-1 ООРС	ВЕДОМОСТЬ РАСХОДА СТАЛИ НА ЭЛЕМЕНТ		
А3			1.030.1-1.1-1 ООТО	ТЕХНИЧЕСКОЕ ОПИСАНИЕ		
			ПЕРЕМЕННЫЕ ДАННЫЕ	ДЛЯ ИСПОЛНЕНИЙ:		
-				1.030.1-1.1-1 43 1ПС 57.6.2,5-8.Л-1.		
				СБОРОЧНЫЕ ЕДИНИЦЫ		
А4	1		1.030.1-1.1-2 26	КАРКАС ПРОСТРАНСТВ. КП 57.6.2,5-8-1	1	
				МАТЕРИАЛЫ		
		2		РАСТВОР ЦЕМЕНТНЫЙ М100		0.07М3
		3		РАСТВОР ЦЕМЕНТНЫЙ М50		0.05М3
		4		БЕТОН ЛЕГКИЙ М50		0.70М3
				1.030.1-1.1-1 43-01 1ПС 57.6.3,0-8.Л-1.		
				СБОРОЧНЫЕ ЕДИНИЦЫ		
А4	1		1.030.1-1.1-2 26-01	КАРКАС ПРОСТРАНСТВ. КП 57.6.3,0-8-1	1	
				МАТЕРИАЛЫ		
		2		РАСТВОР ЦЕМЕНТНЫЙ М100		0.07М3
		3		РАСТВОР ЦЕМЕНТНЫЙ М50		0.05М3
		4		БЕТОН ЛЕГКИЙ М50		0.86М3
				1.030.1-1.1-1 43-02 1ПС 57.6.3,5-8.Л-1.		
				СБОРОЧНЫЕ ЕДИНИЦЫ		
А4	1		1.030.1-1.1-2 26-02	КАРКАС ПРОСТРАНСТВ. КП 57.6.3,5-8-1	1	

1.030.1-1.1-1 43

НАЧ.ОТД.	БОРИСЕНКО		ПАНЕЛЬ	СТАДИЯ	ЛИСТ	ЛИСТОВ
Н.КОНТР.	МАЛАЧЕВСКИЙ			Р	1	4
ГЛ.СПЕЦ.	КОВАЛЬЧУК		1ПС 57.6, 1ПС 57,5.6	ГОСГРАЖДАНСТРОЙ КиевЗНИИЭП	
ПРОВЕРИЛ	КОТОВА				
РАЗРАБ.	КРИПКА				

КиевЗНИИЭП

ЭПВЦ Киев ЗНИИЭП | ОПЕРАТОР ТЛП КОРТ | СКАЛА

ВЗАМ.ИНВ.№ | ПОДПИСЬ И ДАТА | ИНВ.№ПОДЛ

ФОРМАТ	ЗОНА	ПОЗ.	ОБОЗНАЧЕНИЕ	НАИМЕНОВАНИЕ	КОЛ	ПРИМЕЧАНИЕ
				МАТЕРИАЛЫ		
		2		РАСТВОР ЦЕМЕНТНЫЙ М100		0.07М3
		3		РАСТВОР ЦЕМЕНТНЫЙ М50		0.05М3
		4		БЕТОН ЛЕГКИЙ М50		1.02М3
				1.030.1-1.1-1 43-03 1ПС 57.6.4,0-8.Л-1.		
				СБОРОЧНЫЕ ЕДИНИЦЫ		
А4	1		1.030.1-1.1-2 26-03	КАРКАС ПРОСТРАНСТВ. КП 57.6.4,0-8-1	1	
				МАТЕРИАЛЫ		
		2		РАСТВОР ЦЕМЕНТНЫЙ М100		0.07М3
		3		РАСТВОР ЦЕМЕНТНЫЙ М50		0.05М3
		4		БЕТОН ЛЕГКИЙ М50		1.18М3
				1.030.1-1.1-1 43-04 1ПС 57,5.6.2,5-8.Л-1.		
				СБОРОЧНЫЕ ЕДИНИЦЫ		
А4	1		1.030.1-1.1-2 26-04	КАРКАС ПРОСТРАНСТВ. КП 57,5.6.2,5-8-1	1	
				МАТЕРИАЛЫ		
		2		РАСТВОР ЦЕМЕНТНЫЙ М100		0.07М3
		3		РАСТВОР ЦЕМЕНТНЫЙ М50		0.05М3
		4		БЕТОН ЛЕГКИЙ М50		0.71М3
				1.030.1-1.1-1 43-05 1ПС 57,5.6.3,0-8.Л-1.		
				СБОРОЧНЫЕ ЕДИНИЦЫ		
А4	1		1.030.1-1.1-2 26-05	КАРКАС ПРОСТРАНСТВ. КП 57,5.6.3,0-8-1	1	
				МАТЕРИАЛЫ		
		2		РАСТВОР ЦЕМЕНТНЫЙ М100		0.07М3
		3		РАСТВОР ЦЕМЕНТНЫЙ М50		0.05М3
		4		БЕТОН ЛЕГКИЙ М50		0.87М3
				1.030.1-1.1-1 43-06 1ПС 57,5.6.3,5-8.Л-1.		

1.030.1-1.1-1 43

ФОРМАТ	ЗОНА	ПОЗ.	ОБОЗНАЧЕНИЕ	НАИМЕНОВАНИЕ	КОЛ	ПРИМЕЧАНИЕ
				СБОРОЧНЫЕ ЕДИНИЦЫ		
А4		1	1.030.1-1.1-2 26-06	КАРКАС ПРОСТРАНСТВ. КП 57,5.6.3,5-8-1	1	
				МАТЕРИАЛЫ		
		2		РАСТВОР ЦЕМЕНТНЫЙ М100		0.07М3
		3		РАСТВОР ЦЕМЕНТНЫЙ М50		0.05М3
		4		БЕТОН ЛЕГКИЙ М50		1.03М3
				1.030.1-1.1-1 43-07 1ПС 57,5.6.4,0-8.Л-1		
				СБОРОЧНЫЕ ЕДИНИЦЫ		
А4		1	1.030.1-1.1-2 26-07	КАРКАС ПРОСТРАНСТВ. КП 57,5.6.4,0-8-1	1	
				МАТЕРИАЛЫ		
		2		РАСТВОР ЦЕМЕНТНЫЙ М100		0.07М3
		3		РАСТВОР ЦЕМЕНТНЫЙ М50		0.05М3
		4		БЕТОН ЛЕГКИЙ М50		1.19М3
				1.030.1-1.1-1 43-08 1ПС 57.6.2,5-8.Я-1.		
				СБОРОЧНЫЕ ЕДИНИЦЫ		
А4		1	1.030.1-1.1-2 26	КАРКАС ПРОСТРАНСТВ. КП 57.6.2,5-8-1	1	
				МАТЕРИАЛЫ		
		4		БЕТОН ЯЧЕИСТЫЙ М35		0.82М3
				1.030.1-1.1-1 43-09 1ПС 57.6.3,0-8.Я-1.		
				СБОРОЧНЫЕ ЕДИНИЦЫ		
А4		1	1.030.1-1.1-2 26-01	КАРКАС ПРОСТРАНСТВ. КП 57.6.3,0-8-1	1	
				МАТЕРИАЛЫ		
		4		БЕТОН ЯЧЕИСТЫЙ М35		0.98М3
				1.030.1-1.1-1 43-10 1ПС 57,5.6.2,5-8.Я-1		

ЭПВЦ Киев ЗНИИЭП | ОПЕРАТОР ТЛП КОРТ | СКАЛА

ВЗАМ.ИНВ.№ | ПОДПИСЬ И ДАТА | ИНВ.№ПОДЛ

1.030.1-1.1-1 43

ЛИСТ 3

ФОРМАТ А4

ФОРМАТ	ЗОНА	ПОЗ.	ОБОЗНАЧЕНИЕ	НАИМЕНОВАНИЕ	КОЛ	ПРИМЕЧАНИЕ
				СБОРОЧНЫЕ ЕДИНИЦЫ		
А4		1	1.030.1-1.1-2 26-04	КАРКАС ПРОСТРАНСТВ. КП 57,5.6.2,5-8-1	1	
				МАТЕРИАЛЫ		
		4		БЕТОН ЯЧЕИСТЫЙ М35		0.83М3
				1.030.1-1.1-1 43-11 1ПС 57,5.6.3,0-8.Я-1		
				СБОРОЧНЫЕ ЕДИНИЦЫ		
А4		1	1.030.1-1.1-2 26-05	КАРКАС ПРОСТРАНСТВ. КП 57,5.6.3,0-8-1	1	
				МАТЕРИАЛЫ		
		4		БЕТОН ЯЧЕИСТЫЙ М35		0.99М3

ЭПВЦ Киев ЗНИИЭП | ОПЕРАТОР ТЛП КОРТ | СКАЛА

ВЗАМ.ИНВ.№ | ПОДПИСЬ И ДАТА | ИНВ.№ПОДЛ

1.030.1-1.1-1 43

ЛИСТ 4

ФОРМАТ А4

ЭПВЦ Киев ЗНИИЭП | ОПЕРАТОР ТЛП КОРТ | СКАЛА Мин.

РИС. 1

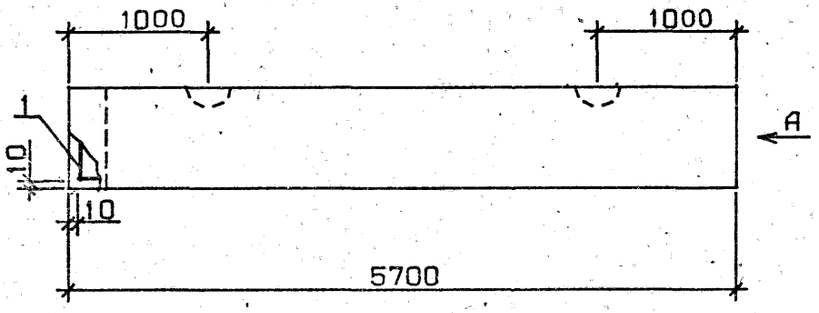

ВИД А

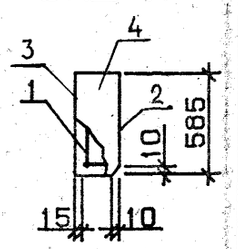

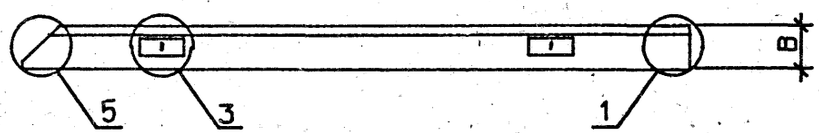

РИС. 2

ОСТАЛЬНОЕ - СМ. РИС.1

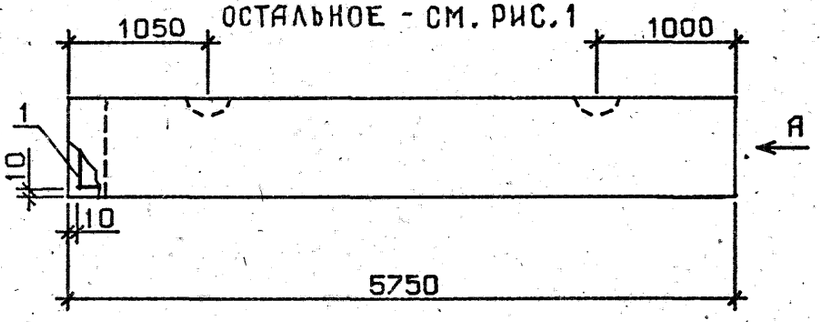

УЗЛЫ 1,3,5 СМ. 1.030.1-1.1-1 00 Д1, ЛИСТЫ 1,2

ОБОЗНАЧЕНИЕ	МАРКА	РИС.	В, ММ	МАССА, Т
1.030.1-1.1-1 43	1ПС 57.6.2,5-8.П-1.	1	250	1.30
-01	1ПС 57.6.3,0-8.П-1.	1	300	1.51
-02	1ПС 57.6.3,5-8.П-1.	1	350	1.74
-03	1ПС 57.6.4,0-8.П-1.	1	400	1.96
-04	1ПС 57,5.6.2,5-8.П-1.	2	250	1.31
-05	1ПС 57,5.6.3,0-8.П-1.	2	300	1.52
-06	1ПС 57,5.6.3,5-8.П-1.	2	350	1.75
-07	1ПС 57,5.6.4,0-8.П-1.	2	400	1.97
-08	1ПС 57.6.2,5-8.Я-1.	1	250	0.89
-09	1ПС 57.6.3,0-8.Я-1.	1	300	1.03
-10	1ПС 57,5.6.2,5-8.Я-1.	2	250	0.89
-11	1ПС 57,5.6.3,0-8.Я-1.	2	300	1.04

НАЧ.ОТД.	БОРИСЕНКО	
Н.КОНТР	МАЛАЧЕВСКИЙ	
ГЛ.СПЕЦ.	КОВАЛЬЧУК	
ПРОВЕРИЛ	КОТОВА	
РАЗРАБ.	КРУПКА	

1.030.1-1.1-1 43СБ

ПАНЕЛЬ 1ПС 57.6, 1ПС 57,5.6 СБОРОЧНЫЙ ЧЕРТЕЖ

СТАДИЯ	МАССА	МАСШТАБ
Р	СМ ТАБЛ	
ЛИСТ	ЛИСТОВ 1	

ГОСГРАЖДАНСТРОЙ КиевЗНИИЭП

ВЗАМ.ИНВ.№ | ПОДПИСЬ И ДАТА | ИНВ.№ ПОДЛ.

ФОРМАТ	ЗОНА	ПОЗ.	ОБОЗНАЧЕНИЕ	НАИМЕНОВАНИЕ	КОЛ	ПРИМЕЧАНИЕ
				ДОКУМЕНТАЦИЯ		
А3			1.030.1-1.1-1 44СБ	СБОРОЧНЫЙ ЧЕРТЕЖ		
А3			1.030.1-1.1-1 00Д1	УЗЛЫ ОПАЛУБОЧНЫЕ		
А3			1.030.1-1.1-1 00РС	ВЕДОМОСТЬ РАСХОДА СТАЛИ НА ЭЛЕМЕНТ		
А3			1.030.1-1.1-1 00ТО	ТЕХНИЧЕСКОЕ ОПИСАНИЕ		
			ПЕРЕМЕННЫЕ ДАННЫЕ	ДЛЯ ИСПОЛНЕНИЙ:		
				1.030.1-1.1-1 44 1ПС 27.6.2,5-6.Л-2.		
				СБОРОЧНЫЕ ЕДИНИЦЫ		
А4	1		1.030.1-1.1-2 27	КАРКАС ПРОСТРАНСТВ. КП 27.6.2,5-6-2	1	
				МАТЕРИАЛЫ		
	2			БЕТОН ЛЕГКИЙ М50		0.33М3
	3			РАСТВОР ЦЕМЕНТНЫЙ М100		0.03М3
	4			РАСТВОР ЦЕМЕНТНЫЙ М50		0.02М3
				1.030.1-1.1-1 44-01 1ПС 27.6.3,0-6.Л-2.		
				СБОРОЧНЫЕ ЕДИНИЦЫ		
А4	1		1.030.1-1.1-2 27-01	КАРКАС ПРОСТРАНСТВ. КП 27.6.3,0-6-2	1	
				МАТЕРИАЛЫ		
	2			БЕТОН ЛЕГКИЙ М50		0.40М3
	3			РАСТВОР ЦЕМЕНТНЫЙ М100		0.03М3
	4			РАСТВОР ЦЕМЕНТНЫЙ М50		0.02М3
				1.030.1-1.1-1 44-02 1ПС 27.6.3,5-6.Л-2.		
				СБОРОЧНЫЕ ЕДИНИЦЫ		
А4	1		1.030.1-1.1-2 27-02	КАРКАС ПРОСТРАНСТВ. КП 27.6.3,5-6-2	1	

ТЛП КОРТ КиевЗНИИЭП

1.030.1-1.1-1 44

НАЧ.ОТД.	Борисенко	
Н.КОНТР.	Молочевский	
ГЛ.СПЕЦ.	Ковальчук	
ПРОВЕРИЛ	Крупка	

ПАНЕЛЬ
ІПС 27.6, ІПС 27.9, ІПС 27.12, ІПС 27.13

СТАДИЯ	ЛИСТ	ЛИСТОВ
Р	I	7

ГОСГРАЖДАНСТРОЙ КиевЗНИИЭП

ЭПВЦ Киев ЗНИИЭП — ОПЕРАТОР ТЛП КОРТ — СКАЛА

ФОРМАТ	ЗОНА	ПОЗ.	ОБОЗНАЧЕНИЕ	НАИМЕНОВАНИЕ	КОЛ	ПРИМЕЧАНИЕ
				МАТЕРИАЛЫ		
		2		БЕТОН ЛЕГКИЙ М50		0.47М3
		3		РАСТВОР ЦЕМЕНТНЫЙ М100		0.03М3
		4		РАСТВОР ЦЕМЕНТНЫЙ М50		0.02М3
				1.030.1-1.1-1 44-03 1ПС 27.6.4,0-6.Л-2.		
				СБОРОЧНЫЕ ЕДИНИЦЫ		
А4	1		1.030.1-1.1-2 27-03	КАРКАС ПРОСТРАНСТВ. КП 27.6.4,0-6-2	1	
				МАТЕРИАЛЫ		
		2		БЕТОН ЛЕГКИЙ М50		0.54М3
		3		РАСТВОР ЦЕМЕНТНЫЙ М100		0.03М3
		4		РАСТВОР ЦЕМЕНТНЫЙ М50		0.02М3
				1.030.1-1.1-1 44-04 1ПС 27.9.2,5-6.Л-2.		
				СБОРОЧНЫЕ ЕДИНИЦЫ		
А4	1		1.030.1-1.1-2 28	КАРКАС ПРОСТРАНСТВ. КП 27.9.2,5-6-2	1	
				МАТЕРИАЛЫ		
		2		БЕТОН ЛЕГКИЙ М50		0.49М3
		3		РАСТВОР ЦЕМЕНТНЫЙ М100		0.05М3
		4		РАСТВОР ЦЕМЕНТНЫЙ М50		0.04М3
				1.030.1-1.1-1 44-05 1ПС 27.9.3,0-6.Л-2.		
				СБОРОЧНЫЕ ЕДИНИЦЫ		
А4	1		1.030.1-1.1-2 28-01	КАРКАС ПРОСТРАНСТВ. КП 27.9.3,0-6-2	1	
				МАТЕРИАЛЫ		
		2		БЕТОН ЛЕГКИЙ М50		0.60М3
		3		РАСТВОР ЦЕМЕНТНЫЙ М100		0.05М3
		4		РАСТВОР ЦЕМЕНТНЫЙ М50		0.04М3
				1.030.1-1.1-1 44-06 1ПС 27.9.3,5-6.Л-2.		

ВЗАМ.ИНВ.№ | ПОДПИСЬ И ДАТА | ИНВ.№ ПОДЛ.

1.030.1-1.1-1 44

ЛИСТ 2

ФОРМАТ	ЗОНА	ПОЗ.	ОБОЗНАЧЕНИЕ	НАИМЕНОВАНИЕ	КОЛ	ПРИМЕЧАНИЕ
				СБОРОЧНЫЕ ЕДИНИЦЫ		
A4	1	1.030.1-1.1-2 28-02		КАРКАС ПРОСТРАНСТВ. КП 27.9.3,5-6-2	1	
				МАТЕРИАЛЫ		
	2			БЕТОН ЛЕГКИЙ М50		0.71М3
	3			РАСТВОР ЦЕМЕНТНЫЙ М100		0.05М3
	4			РАСТВОР ЦЕМЕНТНЫЙ М50		0.04М3
				1.030.1-1.1-1 44-07 1ПС 27.9.4,0-6.Л-2.		
				СБОРОЧНЫЕ ЕДИНИЦЫ		
A4	1	1.030.1-1.1-2 28-03		КАРКАС ПРОСТРАНСТВ. КП 27.9.4,0-6-2	1	
				МАТЕРИАЛЫ		
	2			БЕТОН ЛЕГКИЙ М50		0.82М3
	3			РАСТВОР ЦЕМЕНТНЫЙ М100		0.05М3
	4			РАСТВОР ЦЕМЕНТНЫЙ М50		0.04М3
				1.030.1-1.1-1 44-08 1ПС 27.12.2,5-6.Л-2.		
				СБОРОЧНЫЕ ЕДИНИЦЫ		
A4	1	1.030.1-1.1-2 28-04		КАРКАС ПРОСТРАНСТВ. КП 27.12.2,5-6-2	1	
				МАТЕРИАЛЫ		
	2			БЕТОН ЛЕГКИЙ М50		0.66М3
	3			РАСТВОР ЦЕМЕНТНЫЙ М100		0.06М3
	4			РАСТВОР ЦЕМЕНТНЫЙ М50		0.05М3
				1.030.1-1.1-1 44-09 1ПС 27.12.3,0-6.Л-2.		
				СБОРОЧНЫЕ ЕДИНИЦЫ		
A4	1	1.030.1-1.1-2 28-05		КАРКАС ПРОСТРАНСТВ. КП 27.12.3,0-6-2	1	
				МАТЕРИАЛЫ		
	2			БЕТОН ЛЕГКИЙ М50		0.81М3
	3			РАСТВОР ЦЕМЕНТНЫЙ М100		0.06М3
	4			РАСТВОР ЦЕМЕНТНЫЙ М50		0.05М3

ЭПВЦ Киев ЗНИИЭП ТЛП КОРТ ВЗАМ.ИНВ.№ ПОДПИСЬ И ДАТА ИНВ.№ПОДЛ.

ФОРМАТ	ЗОНА	ПОЗ.	ОБОЗНАЧЕНИЕ	НАИМЕНОВАНИЕ	КОЛ	ПРИМЕЧАНИЕ
				1.030.1-1.1-1 44-10 1ПС 27.12.3,5-6.Л-2.		
				СБОРОЧНЫЕ ЕДИНИЦЫ		
A4	1	1.030.1-1.1-2 28-06		КАРКАС ПРОСТРАНСТВ. КП 27.12.3,5-6-2	1	
				МАТЕРИАЛЫ		
	2			БЕТОН ЛЕГКИЙ М50		0.95М3
	3			РАСТВОР ЦЕМЕНТНЫЙ М100		0.06М3
	4			РАСТВОР ЦЕМЕНТНЫЙ М50		0.05М3
				1.030.1-1.1-1 44-11 1ПС 27.12.4,0-6.Л-2.		
				СБОРОЧНЫЕ ЕДИНИЦЫ		
A4	1	1.030.1-1.1-2 28-07		КАРКАС ПРОСТРАНСТВ. КП 27.12.4,0-6-2	1	
				МАТЕРИАЛЫ		
	2			БЕТОН ЛЕГКИЙ М50		1.10М3
	3			РАСТВОР ЦЕМЕНТНЫЙ М100		0.06М3
	4			РАСТВОР ЦЕМЕНТНЫЙ М50		0.05М3
				1.030.1-1.1-1 44-12 1ПС 27.13.2,5-6.Л-2.		
				СБОРОЧНЫЕ ЕДИНИЦЫ		
A4	1	1.030.1-1.1-2 28-08		КАРКАС ПРОСТРАНСТВ. КП 27.13.2,5-6-2	1	
				МАТЕРИАЛЫ		
	2			БЕТОН ЛЕГКИЙ М50		0.72М3
	3			РАСТВОР ЦЕМЕНТНЫЙ М100		0.07М3
	4			РАСТВОР ЦЕМЕНТНЫЙ М50		0.05М3
				1.030.1-1.1-1 44-13 1ПС 27.13.3,0-6.Л-2.		
				СБОРОЧНЫЕ ЕДИНИЦЫ		
A4	1	1.030.1-1.1-2 28-09		КАРКАС ПРОСТРАНСТВ. КП 27.13.3,0-6-2	1	
				МАТЕРИАЛЫ		

ЭПВЦ Киев ЗНИИЭП ОПЕРАТОР ТЛП КОРТ СКАЛА ВЗАМ.ИНВ.№ ПОДПИСЬ И ДАТА ИНВ.№ПОДЛ.

ФОРМАТ	ЗОНА	ПОЗ.	ОБОЗНАЧЕНИЕ	НАИМЕНОВАНИЕ	КОЛ	ПРИМЕЧАНИЕ
		2		БЕТОН ЛЕГКИЙ М50		0.88М3
		3		РАСТВОР ЦЕМЕНТНЫЙ М100		0.07М3
		4		РАСТВОР ЦЕМЕНТНЫЙ М50		0.05М3
				1.030.1-1.1-1 44-14 1ПС 27.13.3,5-6.Л-2.		
				СБОРОЧНЫЕ ЕДИНИЦЫ		
А4	1		1.030.1-1.1-2 28-10	КАРКАС ПРОСТРАНСТВ. КП 27.13.3,5-6-2	1	
				МАТЕРИАЛЫ		
		2		БЕТОН ЛЕГКИЙ М50		1.03 М3
		3		РАСТВОР ЦЕМЕНТНЫЙ М100		0.07М3
		4		РАСТВОР ЦЕМЕНТНЫЙ М50		0.05М3
				1.030.1-1.1-1 44-15 1ПС 27.13.4,0-6.Л-2.		
				СБОРОЧНЫЕ ЕДИНИЦЫ		
А4	1		1.030.1-1.1-2 28-11	КАРКАС ПРОСТРАНСТВ. КП 27.13.4,0-6-2	1	
				МАТЕРИАЛЫ		
		2		БЕТОН ЛЕГКИЙ М50		1.19М3
		3		РАСТВОР ЦЕМЕНТНЫЙ М100		0.07М3
		4		РАСТВОР ЦЕМЕНТНЫЙ М50		0.05М3
				1.030.1-1.1-1 44-16 1ПС 27.6.2,5-6.Я-2.		
				СБОРОЧНЫЕ ЕДИНИЦЫ		
А4	1		1.030.1-1.1-2 27	КАРКАС ПРОСТРАНСТВ. КП 27.6.2,5-6-2	1	
				МАТЕРИАЛЫ		
		2		БЕТОН ЯЧЕИСТЫЙ М35		0.38М3
				1.030.1-1.1-1 44-17 1ПС 27.6.3,0-6.Я-2.		
				СБОРОЧНЫЕ ЕДИНИЦЫ		
А4	1		1.030.1-1.1-2 27-01	КАРКАС ПРОСТРАНСТВ. КП 27.6.3,0-6-2	1	

Киев ЗНИИЭП ЭПВЦ ОПЕРАТОР ТЛП КОРТ СКАЛА ВЗАМ.ИНВ.№ ПОДПИСЬ И ДАТА ИНВ.№ПОДЛ.

ФОРМАТ	ЗОНА	ПОЗ.	ОБОЗНАЧЕНИЕ	НАИМЕНОВАНИЕ	КОЛ	ПРИМЕЧАНИЕ
				МАТЕРИАЛЫ		
		2		БЕТОН ЯЧЕИСТЫЙ М35		0.45М3
				1.030.1-1.1-1 44-18 1ПС 27.9.2,5-6.Я-2.		
				СБОРОЧНЫЕ ЕДИНИЦЫ		
А4	1		1.030.1-1.1-2 28	КАРКАС ПРОСТРАНСТВ. КП 27.9.2,5-6-2	1	
				МАТЕРИАЛЫ		
		2		БЕТОН ЯЧЕИСТЫЙ М35		0.58М3
				1.030.1-1.1-1 44-19 1ПС 27.9.3,0-6.Я-2.		
				СБОРОЧНЫЕ ЕДИНИЦЫ		
А4	1		1.030.1-1.1-2 28-01	КАРКАС ПРОСТРАНСТВ. КП 27.9.3,0-6-2	1	
				МАТЕРИАЛЫ		
		2		БЕТОН ЯЧЕИСТЫЙ М35		0.68М3
				1.030.1-1.1-1 44-20 1ПС 27.12.2,5-6.Я-2.		
				СБОРОЧНЫЕ ЕДИНИЦЫ		
А4	1		1.030.1-1.1-2 28-04	КАРКАС ПРОСТРАНСТВ. КП 27.12.2,5-6-2	1	
				МАТЕРИАЛЫ		
		2		БЕТОН ЯЧЕИСТЫЙ М35		0.77М3
				1.030.1-1.1-1 44-21 1ПС 27.12.3,0-6.Я-2.		
				СБОРОЧНЫЕ ЕДИНИЦЫ		
А4	1		1.030.1-1.1-2 28-05	КАРКАС ПРОСТРАНСТВ. КП 27.12.3,0-6-2	1	
				МАТЕРИАЛЫ		
		2		БЕТОН ЯЧЕИСТЫЙ М35		0.91М3

ФОРМАТ	ЗОНА	ПОЗ	ОБОЗНАЧЕНИЕ	НАИМЕНОВАНИЕ	КОЛ	ПРИМЕЧАНИЕ
				1.030.1-1.1-1 44-22 1ПС 27.13.2,5-6.Я-2.		
				СБОРОЧНЫЕ ЕДИНИЦЫ		
А4		1	1.030.1-1.1-2 28-08	КАРКАС ПРОСТРАНСТВ. КП 27.13.2,5-6-2	1	
				МАТЕРИАЛЫ		
		2		БЕТОН ЯЧЕИСТЫЙ М35		0.83М3
				1.030.1-1.1-1 44-23 1ПС 27.13.3,0-6.Я-2.		
				СБОРОЧНЫЕ ЕДИНИЦЫ		
А4		1	1.030.1-1.1-2 28-09	КАРКАС ПРОСТРАНСТВ. КП 27.13.3,0-6-2	1	
				МАТЕРИАЛЫ		
		2		БЕТОН ЯЧЕИСТЫЙ М35		0.99М3

ЭПВЦ Киев ЗНИИЭП
ОПЕРАТОР ТЛП КОРТ

ВЗАМ.ИНВ.№
ПОДПИСЬ И ДАТА
ИНВ.№ПОДЛ

ФОРМАТ	ЗОНА	ПОЗ.	ОБОЗНАЧЕНИЕ	НАИМЕНОВАНИЕ	КОЛ	ПРИМЕЧАНИЕ

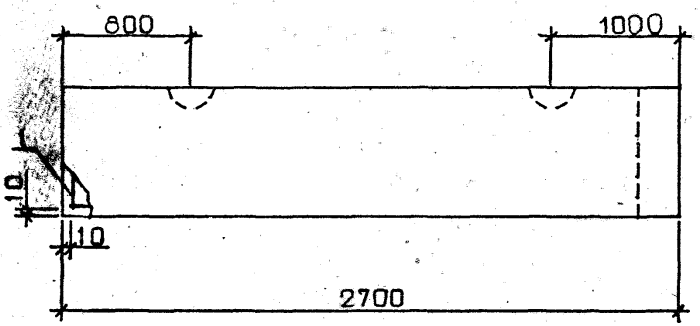

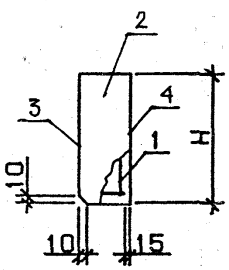

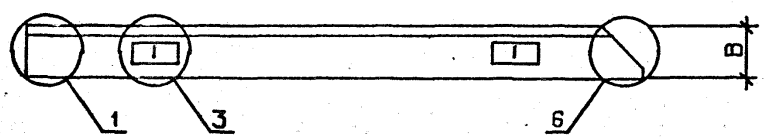

ОБОЗНАЧЕНИЕ	МАРКА	H, ММ	B, ММ	МАССА, Т
1.030.1-1.1-1 44	1ПС 27.6.2,5-6.Л-2.	585	250	0.58
-01	1ПС 27.6.3,0-6.Л-2.	585	300	0.68
-02	1ПС 27.6.3,5-6.Л-2.	585	350	0.79
-03	1ПС 27.6.4,0-6.Л-2.	585	400	0.88
-04	1ПС 27.9.2,5-6.Л-2.	885	250	0.88
-05	1ПС 27.9.3,0-6.Л-2.	885	300	1.03
-06	1ПС 27.9.3,5-6.Л-2.	885	350	1.18
-07	1ПС 27.9.4,0-6.Л-2.	885	400	1.33
-08	1ПС 27.12.2,5-6.Л-2.	1185	250	1.18
-09	1ПС 27.12.3,0-6.Л-2.	1185	300	1.38
-10	1ПС 27.12.3,5-6.Л-2.	1185	350	1.58
-11	1ПС 27.12.4,0-6.Л-2.	1185	400	1.78
-12	1ПС 27.13.2,5-6.Л-2.	1285	250	1.27
-13	1ПС 27.13.3,0-6.Л-2.	1285	300	1.50
-14	1ПС 27.13.3,5-6.Л-2.	1285	350	1.72
-15	1ПС 27.13.4,0-6.Л-2.	1285	400	1.94
-16	1ПС 27.6.2,5-6.Я-2.	585	250	0.38
-17	1ПС 27.6.3,0-6.Я-2.	585	300	0.46
-18	1ПС 27.9.2,5-6.Я-2.	885	250	0.58
-19	1ПС 27.9.3,0-6,Я-2.	885	300	0.70
-20	1ПС 27.12.2,5-6.Я-2.	1185	250	0.79
-21	1ПС 27.12.3,0-6.Я-2.	1185	300	0.92
-22	1ПС 27.13.2,5-6.Я-2.	1285	250	0.85
-23	1ПС 27.13.3,0-6.Я-2.	1285	300	1.00

УЗЛЫ 1,3,6 СМ. 1.30.1-1.1-1 00Д1, ЛИСТЫ 1,2

НАЧ.ОТД.	Борисенко	
Н.КОНТР.	Малачевский	
ГЛ.СПЕЦ.	Кобальчук	
ПРОВЕРИЛ	Крупка	
РАЗРАБ.	Котова	

1.030.1-1.1-1 44СБ

ПАНЕЛЬ
1ПС 27.6, 1ПС 27.9,
1ПС 27.12, 1ПС 27.13
СБОРОЧНЫЙ ЧЕРТЕЖ

СТАДИЯ	МАССА	МАСШТАБ
Р	СМ ТАБЛ	
ЛИСТ	ЛИСТОВ 1	

ГОСГРАЖДАНСТРОЙ
КиевЗНИИЭП

ФОРМАТ	ЗОНА	ПОЗ.	ОБОЗНАЧЕНИЕ	НАИМЕНОВАНИЕ	КОЛ.	ПРИМЕЧАНИЕ
				ДОКУМЕНТАЦИЯ		
А3			1.030.1-1.1-1 45СБ	СБОРОЧНЫЙ ЧЕРТЕЖ		
А3			1.030.1-1.1-1 00Д1	УЗЛЫ ОПАЛУБОЧНЫЕ		
А3			1.030.1-1.1-1 00РС	ВЕДОМОСТЬ РАСХОДА СТАЛИ НА ЭЛЕМЕНТ		
А3			1.030.1-1.1-1 00ТО	ТЕХНИЧЕСКОЕ ОПИСАНИЕ		
			ПЕРЕМЕННЫЕ ДАННЫЕ	ДЛЯ ИСПОЛНЕНИЙ:		
				1.030.1-1.1-1 45 1ПС 27.15.2,5-6.Л-2.		
				СБОРОЧНЫЕ ЕДИНИЦЫ		
А4		1	1.030.1-1.1-2 28-12	КАРКАС ПРОСТРАНСТВ. КП 27.15.2,5-6-2	1	
				МАТЕРИАЛЫ		
		2		БЕТОН ЛЕГКИЙ М50		0.83М3
		3		РАСТВОР ЦЕМЕНТНЫЙ М100		0.08М3
		4		РАСТВОР ЦЕМЕНТНЫЙ М50		0.06М3
				1.030.1-1.1-1 45-01 1ПС 27.15.3,0-6.Л-2.		
				СБОРОЧНЫЕ ЕДИНИЦЫ		
А4		1	1.030.1-1.1-2 28-13	КАРКАС ПРОСТРАНСТВ. КП 27.15.3,0-6-2	1	
				МАТЕРИАЛЫ		
		2		БЕТОН ЛЕГКИЙ М50		1.01М3
		3		РАСТВОР ЦЕМЕНТНЫЙ М100		0.08М3
		4		РАСТВОР ЦЕМЕНТНЫЙ М50		0.06М3
				1.030.1-1.1-1 45-02 1ПС 27.15.3,5-6.Л-2.		
				СБОРОЧНЫЕ ЕДИНИЦЫ		
А4		1	1.030.1-1.1-2 28-14	КАРКАС ПРОСТРАНСТВ. КП 27.15.3,5-6-2	1	

1.030.1-1.1-1 45

НАЧ.ОТД.	Борисенко	
Н.КОНТР.	Малачевский	
ГЛ.СПЕЦ.	Ковальчук	
ПРОВЕРИЛ	Крупка	
РАЗРАБ.	Котова	

ПАНЕЛЬ
1ПС 27.15, 1ПС 27.18,
1ПС 27.21

СТАДИЯ	ЛИСТ	ЛИСТОВ
Р	I	5

ГОСГРАЖДАНСТРОЙ
КиевЗНИИЭП

КиевЗНИИЭП | ТЛП КОРТ

СКАЛА

ОПЕРАТОР ТЛП КОРТ

ЭПВЦ Киев ЗНИИЭП

ВЗАМ.ИНВ.№

ПОДПИСЬ И ДАТА

ИНВ.№ПОДЛ

ФОРМАТ	ЗОНА	ПОЗ.	ОБОЗНАЧЕНИЕ	НАИМЕНОВАНИЕ	КОЛ.	ПРИМЕЧАНИЕ
				МАТЕРИАЛЫ		
		2		БЕТОН ЛЕГКИЙ М50		1.19М3
		3		РАСТВОР ЦЕМЕНТНЫЙ М100		0.08М3
		4		РАСТВОР ЦЕМЕНТНЫЙ М50		0.06М3
				1.030.1-1.1-1 45-03 1ПС 27.15.4,0-6.Л-2.		
				СБОРОЧНЫЕ ЕДИНИЦЫ		
А4		1	1.030.1-1.1-2 28-15	КАРКАС ПРОСТРАНСТВ. КП 27.15.4,0-6-2	1	
				МАТЕРИАЛЫ		
		2		БЕТОН ЛЕГКИЙ М50		1.37М3
		3		РАСТВОР ЦЕМЕНТНЫЙ М100		0.08М3
		4		РАСТВОР ЦЕМЕНТНЫЙ М50		0.06М3
				1.030.1-1.1-1 45-04 1ПС 27.18.2,5-6.Л-2.		
				СБОРОЧНЫЕ ЕДИНИЦЫ		
А4		1	1.030.1-1.1-2 28-16	КАРКАС ПРОСТРАНСТВ. КП 27.18.2,5-6-2	1	
				МАТЕРИАЛЫ		
		2		БЕТОН ЛЕГКИЙ М50		1.00М3
		3		РАСТВОР ЦЕМЕНТНЫЙ М100		0.10М3
		4		РАСТВОР ЦЕМЕНТНЫЙ М50		0.07М3
				1.030.1-1.1-1 45-05 1ПС 27.18.3,0-6.Л-2.		
				СБОРОЧНЫЕ ЕДИНИЦЫ		
А4		1	1.030.1-1.1-2 28-17	КАРКАС ПРОСТРАНСТВ. КП 27.18.3,0-6-2	1	
				МАТЕРИАЛЫ		
		2		БЕТОН ЛЕГКИЙ М50		1.22М3
		3		РАСТВОР ЦЕМЕНТНЫЙ М100		0.10М3
		4		РАСТВОР ЦЕМЕНТНЫЙ М50		0.07М3
				1.030.1-1.1-1 45-06 1ПС 27.18.3,5-6.Л-2.		

1.030.1-1.1-1 45

ЛИСТ 2

ФОРМАТ	ЗОНА	ПОЗ.	ОБОЗНАЧЕНИЕ	НАИМЕНОВАНИЕ	КОЛ	ПРИМЕЧАНИЕ
				СБОРОЧНЫЕ ЕДИНИЦЫ		
A4		1	1.030.1-1.1-2 28-18	КАРКАС ПРОСТРАНСТВ. КП 27.18.3,5-6-2	1	
				МАТЕРИАЛЫ		
		2		БЕТОН ЛЕГКИЙ М50		1.44М3
		3		РАСТВОР ЦЕМЕНТНЫЙ М100		0.10М3
		4		РАСТВОР ЦЕМЕНТНЫЙ М50		0.07М3
				1.030.1-1.1-1 45-07 1ПС 27.18.4,0-6.Л-2.		
				СБОРОЧНЫЕ ЕДИНИЦЫ		
A4		1	1.030.1-1.1-2 28-19	КАРКАС ПРОСТРАНСТВ. КП 27.18.4,0-6-2	1	
				МАТЕРИАЛЫ		
		2		БЕТОН ЛЕГКИЙ М50		1.65М3
		3		РАСТВОР ЦЕМЕНТНЫЙ М100		0.10М3
		4		РАСТВОР ЦЕМЕНТНЫЙ М50		0.07М3
				1.030.1-1.1-1 45-08 1ПС 27.21.2,5-6.Л-2.		
				СБОРОЧНЫЕ ЕДИНИЦЫ		
A4		1	1.030.1-1.1-2 28-20	КАРКАС ПРОСТРАНСТВ. КП 27.21.2,5-6-2	1	
				МАТЕРИАЛЫ		
		2		БЕТОН ЛЕГКИЙ М50		1.17М3
		3		РАСТВОР ЦЕМЕНТНЫЙ М100		0.11М3
		4		РАСТВОР ЦЕМЕНТНЫЙ М50		0.08М3
				1.030.1-1.1-1 45-09 1ПС 27.21.3,0-6.Л-2.		
				СБОРОЧНЫЕ ЕДИНИЦЫ		
A4		1	1.030.1-1.1-2 28-21	КАРКАС ПРОСТРАНСТВ. КП 27.21.3,0-6-2	1	
				МАТЕРИАЛЫ		
		2		БЕТОН ЛЕГКИЙ М50		1.42М3
		3		РАСТВОР ЦЕМЕНТНЫЙ М100		0.11М3
		4		РАСТВОР ЦЕМЕНТНЫЙ М50		0.08М3

ЭПВЦ Киев ЗНИИЭП ТЛП КОРТ
СКАЛА
ОПЕРАТОР
ВЗАМ.ИНВ.№
ПОДПИСЬ И ДАТА
ИНВ.№ПОДЛ

ФОРМАТ	ЗОНА	ПОЗ.	ОБОЗНАЧЕНИЕ	НАИМЕНОВАНИЕ	КОЛ	ПРИМЕЧАНИЕ
				1.030.1-1.1-1 45-10 1ПС 27.21.3,5-6.Л-2.		
				СБОРОЧНЫЕ ЕДИНИЦЫ		
A4		1	1.030.1-1.1-2 28-22	КАРКАС ПРОСТРАНСТВ. КП 27.21.3,5-6-2	1	
				МАТЕРИАЛЫ		
		2		БЕТОН ЛЕГКИЙ М50		1.68М3
		3		РАСТВОР ЦЕМЕНТНЫЙ М100		0.11М3
		4		РАСТВОР ЦЕМЕНТНЫЙ М50		0.08М3
				1.030.1-1.1-1 45-11 1ПС 27.21.4,0-6.Л-2.		
				СБОРОЧНЫЕ ЕДИНИЦЫ		
A4		1	1.030.1-1.1-2 28-23	КАРКАС ПРОСТРАНСТВ. КП 27.21.4,0-6-2	1	
				МАТЕРИАЛЫ		
		2		БЕТОН ЛЕГКИЙ М50		1.93М3
		3		РАСТВОР ЦЕМЕНТНЫЙ М100		0.11М3
		4		РАСТВОР ЦЕМЕНТНЫЙ М50		0.08М3
				1.030.1-1.1-1 45-12 1ПС 27.15.2,5-6.Я-2.		
				СБОРОЧНЫЕ ЕДИНИЦЫ		
A4		1	1.030.1-1.1-2 28-12	КАРКАС ПРОСТРАНСТВ. КП 27.15.2,5-6-2	1	
				МАТЕРИАЛЫ		
		2		БЕТОН ЯЧЕИСТЫЙ М35		0.96М3
				1.030.1-1.1-1 45-13 1ПС 27.15.3,0-6.Я-2.		
				СБОРОЧНЫЕ ЕДИНИЦЫ		
A4		1	1.030.1-1.1-2 28-13	КАРКАС ПРОСТРАНСТВ. КП 27.15.3,0-6-2	1	
				МАТЕРИАЛЫ		
		2		БЕТОН ЯЧЕИСТЫЙ М35		1.15М3

ФОРМАТ	ЗОНА	ПОЗ.	ОБОЗНАЧЕНИЕ	НАИМЕНОВАНИЕ	КОЛ	ПРИМЕЧАНИЕ
				1.030.1-1.1-1 45-14 1ПС 27.18.2,5-6.Я-2.		
				СБОРОЧНЫЕ ЕДИНИЦЫ		
А4	1		1.030.1-1.1-2 28-16	КАРКАС ПРОСТРАНСТВ. КП 27.18.2,5-6-2	1	
				МАТЕРИАЛЫ		
	2			БЕТОН ЯЧЕИСТЫЙ М35		1.16М3
				1.030.1-1.1-1 45-15 1ПС 27.18.3,0-6.Я-2.		
				СБОРОЧНЫЕ ЕДИНИЦЫ		
А4	1		1.030.1-1.1-2 28-17	КАРКАС ПРОСТРАНСТВ. КП 27.18.3,0-6-2	1	
				МАТЕРИАЛЫ		
	2			БЕТОН ЯЧЕИСТЫЙ М35		1.38М3

Киев ЗНИИЭП ТЛП КОРТ

ЭПВЦ Киев ЗНИИЭП ОПЕРАТОР ТЛП КОРТ

ВЗАМ.ИНВ.№ | ПОДПИСЬ И ДАТА | ИНВ.№ ПОДЛ.

ИНВ.№
ОПЕРАТОР ТПП КОРТ
ЭПВЦ Киев ЗНИИЭП

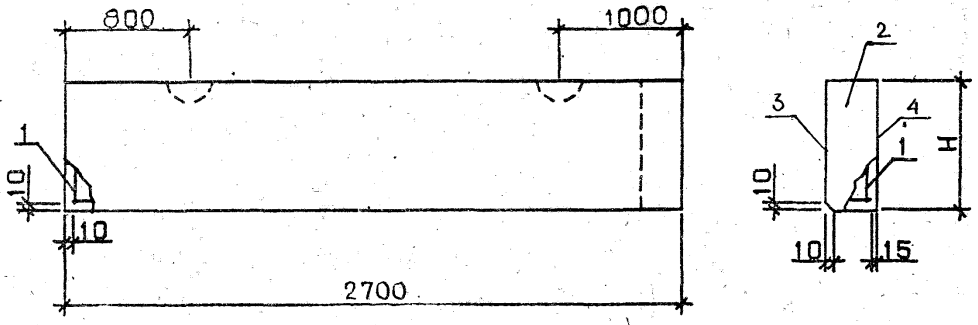

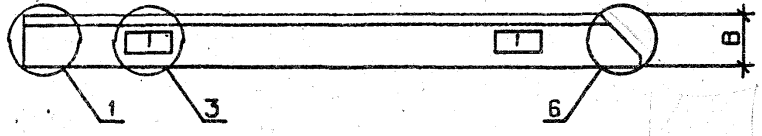

ОБОЗНАЧЕНИЕ	МАРКА	H, ММ	B, ММ	МАССА, Т
1.030.1-1.1-1 45	1ПС 27.15.2,5-6.Л-2.	1485	250	1.47
-01	1ПС 27.15.3,0-6.Л-2.	1485	300	1.73
-02	1ПС 27.15.3,5-6.Л-2.	1485	350	1.99
-03	1ПС 27.15.4,0-6.Л-2.	1485	400	2.23
-04	1ПС 27.18.2,5-6.Л-2.	1785	250	1.77
-05	1ПС 27.18.3,0-6.Л-2.	1785	300	2.08
-06	1ПС 27.18.3,5-6.Л-2.	1785	350	2.39
-07	1ПС 27.18.4,0-6.Л-2.	1785	400	2.69
-08	1ПС 27.21.2,5-6.Л-2.	2085	250	2.07
-09	1ПС 27.21.3,0-6.Л-2.	2085	300	2.42
-10	1ПС 27.21.3,5-6.Л-2.	2085	350	2.78
-11	1ПС 27.21.4,0-6.Л-2.	2085	400	3.14
-12	1ПС 27.15.2,5-6.Я-2.	1485	250	0.97
-13	1ПС 27.15.3,0-6.Я-2.	1485	300	1.16
-14	1ПС 27.18.2,5-6.Я-2.	1785	250	1.18
-15	1ПС 27.18.3,0-6.Я-2.	1785	300	1.39

УЗЛЫ 1,3,6 СМ. 1.030.1-1.1-1 0ОДМ, ЛИСТЫ 1, 2

НАЧ.ОТД.	Борисенко	
Н.КОНТР.	Матачевский	
ГЛ.СПЕЦ.	Ковальчук	
ПРОВЕРИЛ	Крупка	
РАЗРАБ.		

1.030.1-1.1-1 45СБ

ПАНЕЛЬ
1ПС 27.15, 1ПС 27.18,
1ПС 27.21,
СБОРОЧНЫЙ ЧЕРТЕЖ

СТАДИЯ	МАССА	МАСШТАБ
Р	СМ ТАБЛ	
ЛИСТ	ЛИСТОВ 1	

ГОСГРАЖДАНСТРОЙ
КиевЗНИИЭП

ФОРМАТ	ЗОНА	ПОЗ.	ОБОЗНАЧЕНИЕ	НАИМЕНОВАНИЕ	КОЛ.	ПРИМЕЧАНИЕ
				ДОКУМЕНТАЦИЯ		
А3			1.030.1-1.1-1 46СБ	СБОРОЧНЫЙ ЧЕРТЕЖ		
А3			1.030.1-1.1-1 ООД1	УЗЛЫ ОПАЛУБОЧНЫЕ		
А3			1.030.1-1.1-1 ООРс	ВЕДОМОСТЬ РАСХОДА СТАЛИ НА ЭЛЕМЕНТ		
А3			1.030.1-1.1-1 ООТО	ТЕХНИЧЕСКОЕ ОПИСАНИЕ		
			ПЕРЕМЕННЫЕ ДАННЫЕ	ДЛЯ ИСПОЛНЕНИЙ:		
				1.030.1-1.1-1 46 1ПС 27,5.6.2,5-6.Л-2.		
				СБОРОЧНЫЕ ЕДИНИЦЫ		
А4	1		1.030.1-1.1-2 27-04	КАРКАС ПРОСТРАНСТВ. КП 27,5.6.2,5-6-2	1	
				МАТЕРИАЛЫ		
		2		БЕТОН ЛЕГКИЙ М50		0.33М3
		3		РАСТВОР ЦЕМЕНТНЫЙ М100		0.03М3
		4		РАСТВОР ЦЕМЕНТНЫЙ М50		0.02М3
				1.030.1-1.1-1 46-01 1ПС 27,5.6.3,0-6.Л-2.		
				СБОРОЧНЫЕ ЕДИНИЦЫ		
А4	1		1.030.1-1.1-2 27-05	КАРКАС ПРОСТРАНСТВ. КП 27,5.6.3,0-6-2	1	
				МАТЕРИАЛЫ		
		2		БЕТОН ЛЕГКИЙ М50		0.41М3
		3		РАСТВОР ЦЕМЕНТНЫЙ М100		0.03М3
		4		РАСТВОР ЦЕМЕНТНЫЙ М50		0.02М3
				1.030.1-1.1-1 46-02 1ПС 27,5.6.3,5-6.Л-2.		
				СБОРОЧНЫЕ ЕДИНИЦЫ		
А4	1		1.030.1-1.1-2 27-06	КАРКАС ПРОСТРАНСТВ. КП 27,5.6.3,5-6-2	1	

ЭПВЦ КиевЗНИИЭП | ОПЕРАТОР ТЛП КОРТ | СКАЛА

1.030.1-1.1-1 46

НАЧ.ОТД.	Борисенко		ПАНЕЛЬ	СТАДИЯ	ЛИСТ	ЛИСТОВ
Н.КОНТР.	Маланевский			Р	1	2
ГЛ.СПЕЦ	Кавалюнак		1ПС 27,5.6, 1ПС 27,5.9	ГОСГРАЖДАНСТРОЙ		
ПРОВЕРИЛ	Крупка		1ПС 27,5.12, 1ПС 27,5.13	КиевЗНИИЭП		
РАЗРАБ.	Котова					

ФОРМАТ А4

ФОРМАТ	ЗОНА	ПОЗ.	ОБОЗНАЧЕНИЕ	НАИМЕНОВАНИЕ	КОЛ.	ПРИМЕЧАНИЕ
				МАТЕРИАЛЫ		
		2		БЕТОН ЛЕГКИЙ М50		0.48М3
		3		РАСТВОР ЦЕМЕНТНЫЙ М100		0.03М3
		4		РАСТВОР ЦЕМЕНТНЫЙ М50		0.02М3
				1.030.1-1.1-1 46-03 1ПС 27,5.6.4,0-6.Л-2.		
				СБОРОЧНЫЕ ЕДИНИЦЫ		
А4	1		1.030.1-1.1-2 27-07	КАРКАС ПРОСТРАНСТВ. КП 27,5.6.4,0-6-2	1	
				МАТЕРИАЛЫ		
		2		БЕТОН ЛЕГКИЙ М50		0.55М3
		3		РАСТВОР ЦЕМЕНТНЫЙ М100		0.03М3
		4		РАСТВОР ЦЕМЕНТНЫЙ М50		0.02М3
				1.030.1-1.1-1 46-04 1ПС 27,5.9.2,5-6.Л-2.		
				СБОРОЧНЫЕ ЕДИНИЦЫ		
А4	1		1.030.1-1.1-2 29	КАРКАС ПРОСТРАНСТВ. КП 27,5.9.2,5-6-2	1	
				МАТЕРИАЛЫ		
		2		БЕТОН ЛЕГКИЙ М50		0.50М3
		3		РАСТВОР ЦЕМЕНТНЫЙ М100		0.05М3
		4		РАСТВОР ЦЕМЕНТНЫЙ М50		0.04М3
				1.030.1-1.1-1 46-05 1ПС 27,5.9.3,0-6.Л-2.		
				СБОРОЧНЫЕ ЕДИНИЦЫ		
А4	1		1.030.1-1.1-2 29-01	КАРКАС ПРОСТРАНСТВ. КП 27,5.9.3,0-6-2	1	
				МАТЕРИАЛЫ		
		2		БЕТОН ЛЕГКИЙ М50		0.62М3
		3		РАСТВОР ЦЕМЕНТНЫЙ М100		0.05М3
		4		РАСТВОР ЦЕМЕНТНЫЙ М50		0.04М3
				1.030.1-1.1-1 46-06 1ПС 27,5.9.3,5-6.Л-2.		

ЭПВЦ КиевЗНИИЭП | ОПЕРАТОР ТЛП КОРТ | СКАЛА

ВЗАМ.ИНВ.№ | ПОДПИСЬ И ДАТА | ИНВ.№ПОДЛ

1.030.1-1.1-1 46 | ЛИСТ 2

19944-02 43

ФОРМАТ А4

ФОРМАТ	ЗОНА	ПОЗ.	ОБОЗНАЧЕНИЕ	НАИМЕНОВАНИЕ	КОЛ	ПРИМЕЧАНИЕ
				СБОРОЧНЫЕ ЕДИНИЦЫ		
A4		1	1.030.1-1.1-2 29-02	КАРКАС ПРОСТРАНСТВ. КП 27,5.9.3,5-6-2	1	
				МАТЕРИАЛЫ		
		2		БЕТОН ЛЕГКИЙ М50		0.73М3
		3		РАСТВОР ЦЕМЕНТНЫЙ М100		0.05М3
		4		РАСТВОР ЦЕМЕНТНЫЙ М50		0.04М3
				1.030.1-1.1-1 46-07 1ПС 27,5.9.4,0-6.Л-2.		
				СБОРОЧНЫЕ ЕДИНИЦЫ		
A4		1	1.030.1-1.1-2 29-03	КАРКАС ПРОСТРАНСТВ. КП 27,5.9.4,0-6-2	1	
				МАТЕРИАЛЫ		
		2		БЕТОН ЛЕГКИЙ М50		0.83М3
		3		РАСТВОР ЦЕМЕНТНЫЙ М100		0.05М3
		4		РАСТВОР ЦЕМЕНТНЫЙ М50		0.04М3
				1.030.1-1.1-1 46-08 1ПС 27,5.12.2,5-6.Л-2.		
				СБОРОЧНЫЕ ЕДИНИЦЫ		
A4		1	1.030.1-1.1-2 29-04	КАРКАС ПРОСТРАНСТВ. КП 27,5.12.2,5-6-2	1	
				МАТЕРИАЛЫ		
		2		БЕТОН ЛЕГКИЙ М50		0.67М3
		3		РАСТВОР ЦЕМЕНТНЫЙ М100		0.07М3
		4		РАСТВОР ЦЕМЕНТНЫЙ М50		0.05М3
				1.030.1-1.1-1 46-09 1ПС 27,5.12.3,0-6.Л-2.		
				СБОРОЧНЫЕ ЕДИНИЦЫ		
A4		1	1.030.1-1.1-2 29-05	КАРКАС ПРОСТРАНСТВ. КП 27,5.12.3,0-6-2	1	
				МАТЕРИАЛЫ		
		2		БЕТОН ЛЕГКИЙ М50		0.82М3
		3		РАСТВОР ЦЕМЕНТНЫЙ М100		0.07М3
		4		РАСТВОР ЦЕМЕНТНЫЙ М50		0.05М3

ФОРМАТ	ЗОНА	ПОЗ.	ОБОЗНАЧЕНИЕ	НАИМЕНОВАНИЕ	КОЛ	ПРИМЕЧАНИЕ
				1.030.1-1.1-1 46-10 1ПС 27,5.12.3,5-6.Л-2.		
				СБОРОЧНЫЕ ЕДИНИЦЫ		
A4		1	1.030.1-1.1-2 29-06	КАРКАС ПРОСТРАНСТВ. КП 27,5.12.3,5-6-2	1	
				МАТЕРИАЛЫ		
		2		БЕТОН ЛЕГКИЙ М50		0.97М3
		3		РАСТВОР ЦЕМЕНТНЫЙ М100		0.07М3
		4		РАСТВОР ЦЕМЕНТНЫЙ М50		0.05М3
				1.030.1-1.1-1 46-11 1ПС 27,5.12.4,0-6.Л-2.		
				СБОРОЧНЫЕ ЕДИНИЦЫ		
A4		1	1.030.1-1.1-2 29-07	КАРКАС ПРОСТРАНСТВ. КП 27,5.12.4,0-6-2	1	
				МАТЕРИАЛЫ		
		2		БЕТОН ЛЕГКИЙ М50		1.12М3
		3		РАСТВОР ЦЕМЕНТНЫЙ М100		0.07М3
		4		РАСТВОР ЦЕМЕНТНЫЙ М50		0.05М3
				1.030.1-1.1-1 46-12 1ПС 27,5.13.2,5-6.Л-2.		
				СБОРОЧНЫЕ ЕДИНИЦЫ		
A4		1	1.030.1-1.1-2 29-08	КАРКАС ПРОСТРАНСТВ. КП 27,5.13.2,5-6-2	1	
				МАТЕРИАЛЫ		
		2		БЕТОН ЛЕГКИЙ М50		0.73М3
		3		РАСТВОР ЦЕМЕНТНЫЙ М100		0.07М3
		4		РАСТВОР ЦЕМЕНТНЫЙ М50		0.05М3
				1.030.1-1.1-1 46-13 1ПС 27,5.13.3,0-6.Л-2.		
				СБОРОЧНЫЕ ЕДИНИЦЫ		
A4		1	1.030.1-1.1-2 29-09	КАРКАС ПРОСТРАНСТВ. КП 27,5.13.3,0-6-2	1	
				МАТЕРИАЛЫ		

ФОРМАТ	ЗОНА	ПОЗ.	ОБОЗНАЧЕНИЕ	НАИМЕНОВАНИЕ	КОЛ	ПРИМЕЧАНИЕ
		2		БЕТОН ЛЕГКИЙ М50		0.89М3
		3		РАСТВОР ЦЕМЕНТНЫЙ М100		0.07М3
		4		РАСТВОР ЦЕМЕНТНЫЙ М50		0.05М3
				1.030.1-1.1-1 46-14 1ПС 27,5.13.3,5-6.Л-2.		
				СБОРОЧНЫЕ ЕДИНИЦЫ		
А4		1	1.030.1-1.1-2 29-10	КАРКАС ПРОСТРАНСТВ. КП 27,5.13.3,5-6-2	1	
				МАТЕРИАЛЫ		
		2		БЕТОН ЛЕГКИЙ М50		1.05М3
		3		РАСТВОР ЦЕМЕНТНЫЙ М100		0.07М3
		4		РАСТВОР ЦЕМЕНТНЫЙ М50		0.05М3
				1.030.1-1.1-1 46-15 1ПС 27,5.13.4,0-6.Л-2.		
				СБОРОЧНЫЕ ЕДИНИЦЫ		
А4		1	1.030.1-1.1-2 29-11	КАРКАС ПРОСТРАНСТВ. КП 27,5.13.4,0-6-2	1	
				МАТЕРИАЛЫ		
		2		БЕТОН ЛЕГКИЙ М50		1.21М3
		3		РАСТВОР ЦЕМЕНТНЫЙ М100		0.07М3
		4		РАСТВОР ЦЕМЕНТНЫЙ М50		0.05М3
				1.030.1-1.1-1 46-16 1ПС 27,5.6.2,5-6.Я-2.		
				СБОРОЧНЫЕ ЕДИНИЦЫ		
А4		1	1.030.1-1.1-2 27-04	КАРКАС ПРОСТРАНСТВ. КП 27,5.6.2,5-6-2	1	
				МАТЕРИАЛЫ		
		2		БЕТОН ЯЧЕИСТЫЙ М35		0.39М3
				1.030.1-1.1-1 46-17 1ПС 27,5.6.3,0-6.Я-2.		
				СБОРОЧНЫЕ ЕДИНИЦЫ		
А4		1	1.030.1-1.1-2 27-05	КАРКАС ПРОСТРАНСТВ. КП 27,5.6.3,0-6-2	1	

1.030.1-1.1-1 46

ЛИСТ 5

ФОРМАТ А4

ЭПВЦ Киев ЗНИИЭП ТЛП КОРТ

СКАЛА

ОПЕРАТОР ТЛП КОРТ

ЭПВЦ Киев ЗНИИЭП

ФОРМАТ	ЗОНА	ПОЗ.	ОБОЗНАЧЕНИЕ	НАИМЕНОВАНИЕ	КОЛ	ПРИМЕЧАНИЕ
				МАТЕРИАЛЫ		
		2		БЕТОН ЯЧЕИСТЫЙ М35		0.46М3
				1.030.1-1.1-1 46-18 1ПС 27,5.9.2,5-6.Я-2.		
				СБОРОЧНЫЕ ЕДИНИЦЫ		
А4		1	1.030.1-1.1-2 29	КАРКАС ПРОСТРАНСТВ. КП 27,5.9.2,5-6-2	1	
				МАТЕРИАЛЫ		
		2		БЕТОН ЯЧЕИСТЫЙ М35		0.59М3
				1.030.1-1.1-1 46-19 1ПС 27,5.9.3,0-6.Я-2.		
				СБОРОЧНЫЕ ЕДИНИЦЫ		
А4		1	1.030.1-1.1-2 29-01	КАРКАС ПРОСТРАНСТВ. КП 27,5.9.3,0-6-2	1	
				МАТЕРИАЛЫ		
		2		БЕТОН ЯЧЕИСТЫЙ М35		0.70М3
				1.030.1-1.1-1 46-20 1ПС 27,5.12.2,5-6.Я-2.		
				СБОРОЧНЫЕ ЕДИНИЦЫ		
А4		1	1.030.1-1.1-2 29-04	КАРКАС ПРОСТРАНСТВ. КП 27,5.12.2,5-6-2	1	
				МАТЕРИАЛЫ		
		2		БЕТОН ЯЧЕИСТЫЙ М35		0.78М3
				1.030.1-1.1-1 46-21 1ПС 27,5.12.3,0-6.Я-2.		
				СБОРОЧНЫЕ ЕДИНИЦЫ		
А4		1	1.030.1-1.1-2 29-05	КАРКАС ПРОСТРАНСТВ. КП 27,5.12.3,0-6-2	1	
				МАТЕРИАЛЫ		
		2		БЕТОН ЯЧЕИСТЫЙ М35		0.93М3

ВЗАМ.ИНВ.№

ПОДПИСЬ И ДАТА

ИНВ.№ПОДЛ

1.030.1-1.1-1 46

ЛИСТ

19944-02 45

ФОРМАТ А4

ФОРМАТ	ЗОНА	ПОЗ.	ОБОЗНАЧЕНИЕ	НАИМЕНОВАНИЕ	КОЛ	ПРИМЕЧАНИЕ
				1.030.1-1.1-1 46-22 1ПС 27,5.13.2,5-6.Я-2.		
				СБОРОЧНЫЕ ЕДИНИЦЫ		
А4		1	1.030.1-1.1-2 29-08	КАРКАС ПРОСТРАНСТВ. КП 27,5.13.2,5-6-2	1	
				МАТЕРИАЛЫ		
		2		БЕТОН ЯЧЕИСТЫЙ М35		0.85М3
				1.030.1-1.1-1 46-23 1ПС 27,5.13.3,0-6.Я-2.		
				СБОРОЧНЫЕ ЕДИНИЦЫ		
А4		1	1.030.1-1.1-2 29-09	КАРКАС ПРОСТРАНСТВ. КП 27,5.13.3,0-6-2	1	
				МАТЕРИАЛЫ		
		2		БЕТОН ЯЧЕИСТЫЙ М35		1.01М3

ЭПВЦ Киев ЗНИИЭП | ОПЕРАТОР ТЛП КОРТ | СКАЛА

ИНВ.№ПОДЛ | ПОДПИСЬ И ДАТА | ВЗАМ.ИНВ.№

1.030.1-1.1-1 46

ЛИСТ 7

ФОРМАТ А4

19944-02 46

ФОРМАТ А4

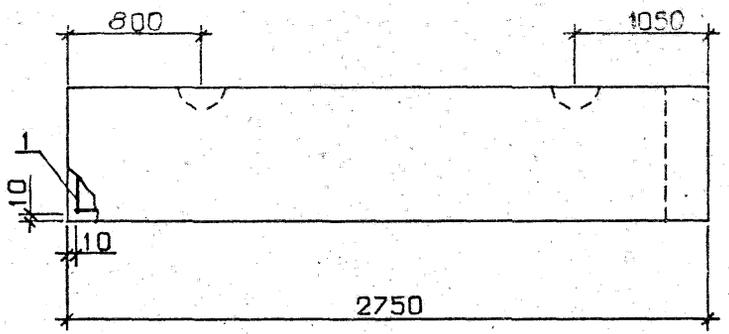

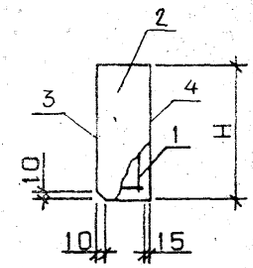

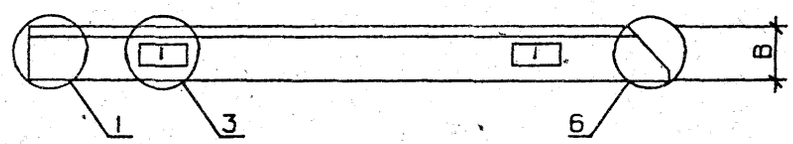

ОБОЗНАЧЕНИЕ	МАРКА	Н, ММ	В, ММ	МАССА, Т
1.030.1-1.1-1 46	1ПС 27,5.6.2,5-6.Л-2.	585	250	0.60
-01	1ПС 27,5.6.3,0-6.Л-2.	585	300	0.70
-02	1ПС 27,5.6.3,5-6.Л-2.	585	350	0.80
-03	1ПС 27,5.6.4,0-6.Л-2.	585	400	0.91
-04	1ПС 27,5.9.2,5-6.Л-2.	885	250	0.89
-05	1ПС 27,5.9.3,0-6.Л-2.	885	300	1.05
-06	1ПС 27,5.9.3,5-6.Л-2.	885	350	1.21
-07	1ПС 27,5.9.4,0-6.Л-2.	885	400	1.36
-08	1ПС 27,5.12.2,5-6.Л-2.	1185	250	1.20
-09	1ПС 27,5.12.3,0-6.Л-2.	1185	300	1.40
-10	1ПС 27,5.12.3,5-6.Л-2.	1185	350	1.62
-11	1ПС 27,5.12.4,0-6.Л-2.	1185	400	1.82
-12	1ПС 27,5.13.2,5-6.Л-2.	1285	250	1.30
-13	1ПС 27,5.13.3,0-6.Л-2.	1285	300	1.52
-14	1ПС 27,5.13.3,5-6.Л-2.	1285	350	1.75
-15	1ПС 27,5.13.4,0-6.Л-2.	1285	400	1.97
-16	1ПС 27,5.6.2,5-6.Я-2.	585	250	0.39
-17	1ПС 27,5.6.3,0-6.Я-2.	585	300	0.47
-18	1ПС 27,5.9.2,5-6.Я-2.	885	250	0.60
-19	1ПС 27,5.9.3,0-6.Я-2.	885	300	0.71
-20	1ПС 27,5.12.2,5-6.Я-2.	1185	250	0.80
-21	1ПС 27,5.12.3,0-6.Я-2.	1185	300	0.95
-22	1ПС 27,5.13.2,5-6.Я-2.	1285	250	0.86
-23	1ПС 27,5.13.3,0-6.Я-2.	1285	300	1.02

УЗЛЫ 1,3,6 СМ. 1.030.1-1.1-1 ООД, ЛИСТЫ 1,2

НАЧ.ОТД.	Борисенко		
Н.КОНТР	Малачевский		
ГЛ.СПЕЦ	Ковальчик		
ПРОВЕРИЛ	Крупко		
РАЗРАБ.	Котова		

1.030.1-1.1-1 46СБ

ПАНЕЛЬ
1ПС 27.5.6, 1ПС 27.5.9
1ПС 27.5.12, 1ПС 27.5.13
СБОРОЧНЫЙ ЧЕРТЕЖ

СТАДИЯ	МАССА	МАСШТАБ
Р	СМ ТАБЛ	

ЛИСТ | ЛИСТОВ 1

ГОСГРАЖДАНСТРОЙ
КиевЗНИИЭП

Киев ЗНИИЭП | ТЛП КОРТ

19944-02 ИП

ФОРМАТ

ФОРМАТ	ЗОНА	ПОЗ	ОБОЗНАЧЕНИЕ	НАИМЕНОВАНИЕ	КОЛ	ПРИМЕЧАНИЕ
				ДОКУМЕНТАЦИЯ		
А3			1.030.1-1.1-1 47СБ	СБОРОЧНЫЙ ЧЕРТЕЖ		
А3			1.030.1-1.1-1 00Д1	УЗЛЫ ОПАЛУБОЧНЫЕ		
А3			1.030.1-1.1-1 00РС	ВЕДОМОСТЬ РАСХОДА СТАЛИ НА ЭЛЕМЕНТ		
А3			1.030.1-1.1-1 00ТО	ТЕХНИЧЕСКОЕ ОПИСАНИЕ		
				ПЕРЕМЕННЫЕ ДАННЫЕ	ДЛЯ ИСПОЛНЕНИЙ:	
					1.030.1-1.1-1 47 1ПС 27,5.15.2,5-6.Л-2.	
					СБОРОЧНЫЕ ЕДИНИЦЫ	
А4		1	1.030.1-1.1-2 29-12		КАРКАС ПРОСТРАНСТВ. КП 27,5.15.2,5-6-2	1
					МАТЕРИАЛЫ	
		2			БЕТОН ЛЕГКИЙ М50	0.85М3
		3			РАСТВОР ЦЕМЕНТНЫЙ М100	0.08М3
		4			РАСТВОР ЦЕМЕНТНЫЙ М50	0.06М3
					1.030.1-1.1-1 47-01 1ПС 27,5.15.3,0-6.Л-2.	
					СБОРОЧНЫЕ ЕДИНИЦЫ	
А4		1	1.030.1-1.1-2 29-13		КАРКАС ПРОСТРАНСТВ. КП 27,5.15.3,0-6-2	1
					МАТЕРИАЛЫ	
		2			БЕТОН ЛЕГКИЙ М50	1.03М3
		3			РАСТВОР ЦЕМЕНТНЫЙ М100	0.08М3
		4			РАСТВОР ЦЕМЕНТНЫЙ М50	0.06М3
					1.030.1-1.1-1 47-02 1ПС 27,5.15.3,5-6.Л-2.	
					СБОРОЧНЫЕ ЕДИНИЦЫ	
А4		1	1.030.1-1.1-2 29-14		КАРКАС ПРОСТРАНСТВ. КП 27,5.15.3,5-6-2	1

1.030.1-1.1-1 47.

НАЧ.ОТД.	Борисенко		
Н.КОНТР.	Малачевский		
ГЛ.СПЕЦ.	Ковальчук		
ПРОВЕРИЛ	Крупка		
РАЗРАБ.	Котова		

ПАНЕЛЬ
1ПС 27,5.15, 1ПС 27,5.18, 1ПС 27,5.21

СТАДИЯ	ЛИСТ	ЛИСТОВ
Р	1	5

ГОСГРАЖДАНСТРОЙ
КиевЗНИИЭП

ФОРМАТ А4

ФОРМАТ	ЗОНА	ПОЗ	ОБОЗНАЧЕНИЕ	НАИМЕНОВАНИЕ	КОЛ	ПРИМЕЧАНИЕ
				МАТЕРИАЛЫ		
		2		БЕТОН ЛЕГКИЙ М50		1.22М3
		3		РАСТВОР ЦЕМЕНТНЫЙ М100		0.08М3
		4		РАСТВОР ЦЕМЕНТНЫЙ М50		0.06М3
				1.030.1-1.1-1 47-03 1ПС 27,5.15.4,0-6.Л-2.		
				СБОРОЧНЫЕ ЕДИНИЦЫ		
А4		1	1.030.1-1.1-2 29-15	КАРКАС ПРОСТРАНСТВ. КП 27,5.15.4,0-6-2		1
				МАТЕРИАЛЫ		
		2		БЕТОН ЛЕГКИЙ М50		1.40М3
		3		РАСТВОР ЦЕМЕНТНЫЙ М100		0.08М3
		4		РАСТВОР ЦЕМЕНТНЫЙ М50		0.06М3
				1.030.1-1.1-1 47-04 1ПС 27,5.18.2,5-6.Л-2.		
				СБОРОЧНЫЕ ЕДИНИЦЫ		
А4		1	1.030.1-1.1-2 29-16	КАРКАС ПРОСТРАНСТВ. КП 27,5.18.2,5-6-2		1
				МАТЕРИАЛЫ		
		2		БЕТОН ЛЕГКИЙ М50		1.02М3
		3		РАСТВОР ЦЕМЕНТНЫЙ М100		0.10М3
		4		РАСТВОР ЦЕМЕНТНЫЙ М50		0.07М3
				1.030.1-1.1-1 47-05 1ПС 27,5.18.3,0-6.Л-2.		
				СБОРОЧНЫЕ ЕДИНИЦЫ		
А4		1	1.030.1-1.1-2 29-17	КАРКАС ПРОСТРАНСТВ. КП 27,5.18.3,0-6-2		1
				МАТЕРИАЛЫ		
		2		БЕТОН ЛЕГКИЙ М50		1.24М3
		3		РАСТВОР ЦЕМЕНТНЫЙ М100		0.10М3
		4		РАСТВОР ЦЕМЕНТНЫЙ М50		0.07М3
				1.030.1-1.1-1 47-06 1ПС 27,5.18.3,5-6.Л-2.		

1.030.1-1.1-1 47

ЛИСТ 2

19944 02 48

ФОРМАТ А4

ЭПВЦ Киев ЗНИИЭП ТЛП КОРТ

ФОРМАТ	ЗОНА	ПОЗ	ОБОЗНАЧЕНИЕ	НАИМЕНОВАНИЕ	КОЛ	ПРИМЕЧАНИЕ
				СБОРОЧНЫЕ ЕДИНИЦЫ		
А4		1	1.030.1-1.1-2 29-18	КАРКАС ПРОСТРАНСТВ. КП 27,5.18.3,5-6-2	1	
				МАТЕРИАЛЫ		
		2		БЕТОН ЛЕГКИЙ М50		1.46М3
		3		РАСТВОР ЦЕМЕНТНЫЙ М100		0.10М3
		4		РАСТВОР ЦЕМЕНТНЫЙ М50		0.07М3
				1.030.1-1.1-1 47-07 1ПС 27,5.18.4,0-6.Л-2.		
				СБОРОЧНЫЕ ЕДИНИЦЫ		
А4		1	1.030.1-1.1-2 29-19	КАРКАС ПРОСТРАНСТВ. КП 27,5.18.4,0-6-2	1	
				МАТЕРИАЛЫ		
		2		БЕТОН ЛЕГКИЙ М50		1.68М3
		3		РАСТВОР ЦЕМЕНТНЫЙ М100		0.10М3
		4		РАСТВОР ЦЕМЕНТНЫЙ М50		0.07М3
				1.030.1-1.1-1 47-08 1ПС 27,5.21.2,5-6.Л-2.		
				СБОРОЧНЫЕ ЕДИНИЦЫ		
А4		1	1.030.1-1.1-2 29-20	КАРКАС ПРОСТРАНСТВ. КП 27,5.21.2,5-6-2	1	
				МАТЕРИАЛЫ		
		2		БЕТОН ЛЕГКИЙ М50		1.19М3
		3		РАСТВОР ЦЕМЕНТНЫЙ М100		0.11М3
		4		РАСТВОР ЦЕМЕНТНЫЙ М50		0.09М3
				1.030.1-1.1-1 47-09 1ПС 27,5.21.3,0-6.Л-2.		
				СБОРОЧНЫЕ ЕДИНИЦЫ		
А4		1	1.030.1-1.1-2 29-21	КАРКАС ПРОСТРАНСТВ. КП 27,5.21.3,0-6-2	1	
				МАТЕРИАЛЫ		
		2		БЕТОН ЛЕГКИЙ М50		1.45М3
		3		РАСТВОР ЦЕМЕНТНЫЙ М100		0.11М3
		4		РАСТВОР ЦЕМЕНТНЫЙ М50		0.09М3

1.030.1-1.1-1 47 — ЛИСТ 3

ФОРМАТ А4

СКАЛА

ОПЕРАТОР ТЛП КОРТ

ЭПВЦ Киев ЗНИИЭП

ФОРМАТ	ЗОНА	ПОЗ	ОБОЗНАЧЕНИЕ	НАИМЕНОВАНИЕ	КОЛ	ПРИМЕЧАНИЕ
				1.030.1-1.1-1 47-10 1ПС 27,5.21.3,5-6.Л-2.		
				СБОРОЧНЫЕ ЕДИНИЦЫ		
А4		1	1.030.1-1.1-2 29-22	КАРКАС ПРОСТРАНСТВ. КП 27,5.21.3,5-6-2	1	
				МАТЕРИАЛЫ		
		2		БЕТОН ЛЕГКИЙ М50		1.71М3
		3		РАСТВОР ЦЕМЕНТНЫЙ М100		0.11М3
		4		РАСТВОР ЦЕМЕНТНЫЙ М50		0.09М3
				1.030.1-1.1-1 47-11 1ПС 27,5.21.4,0-6.Л-2.		
				СБОРОЧНЫЕ ЕДИНИЦЫ		
А4		1	1.030.1-1.1-2 29-23	КАРКАС ПРОСТРАНСТВ. КП 27,5.21.4,0-6-2	1	
				МАТЕРИАЛЫ		
		2		БЕТОН ЛЕГКИЙ М50		1.96М3
		3		РАСТВОР ЦЕМЕНТНЫЙ М100		0.11М3
		4		РАСТВОР ЦЕМЕНТНЫЙ М50		0.09М3
				1.030.1-1.1-1 47-12 1ПС 27,5.15.2,5-6.Я-2.		
				СБОРОЧНЫЕ ЕДИНИЦЫ		
А4		1	1.030.1-1.1-2 29-12	КАРКАС ПРОСТРАНСТВ. КП 27,5.15.2,5-6-2	1	
				МАТЕРИАЛЫ		
		2		БЕТОН ЯЧЕИСТЫЙ М35		0.98М3
				1.030.1-1.1-1 47-13 1ПС 27,5.15.3,0-6.Я-2.		
				СБОРОЧНЫЕ ЕДИНИЦЫ		
А4		1	1.030.1-1.1-2 29-13	КАРКАС ПРОСТРАНСТВ. КП 27,5.15.3,0-6-2	1	
				МАТЕРИАЛЫ		
		2		БЕТОН ЯЧЕИСТЫЙ М35		1.17М3

ВЗАМ ИНВ № | ПОДПИСЬ И ДАТА | ИНВ № ПОДЛ

1.030.1-1.1-1 47 — ЛИСТ 4

19944-02 49

ФОРМАТ А4

ФОРМАТ	ЗОНА	ПОЗ.	ОБОЗНАЧЕНИЕ	НАИМЕНОВАНИЕ	КОЛ	ПРИМЕЧАНИЕ
				1.030.1-1.1-1 47-14 1ПС 27,5.18.2,5-6.Я-2.		
				СБОРОЧНЫЕ ЕДИНИЦЫ		
А4		1	1.030.1-1.1-2 29-16	КАРКАС ПРОСТРАНСТВ. КП 27,5.18.2,5-6-2	1	
				МАТЕРИАЛЫ		
		2		БЕТОН ЯЧЕИСТЫЙ М35		1.18М3
				1.030.1-1.1-1 47-15 1ПС 27,5.18.3,0-6.Я-2.		
				СБОРОЧНЫЕ ЕДИНИЦЫ		
А4		1	1.030.1-1.1-2 29-17	КАРКАС ПРОСТРАНСТВ. КП 27,5.18.3,0-6-2	1	
				МАТЕРИАЛЫ		
		2		БЕТОН ЯЧЕИСТЫЙ М35		1.41М3

ЭПВЦ Киев ЗНИИЭП | ТЛП КОРТ

1.030.1-1.1-1 47.

ЛИСТ 5

ФОРМАТ А4

ФОРМАТ	ЗОНА	ПОЗ.	ОБОЗНАЧЕНИЕ	НАИМЕНОВАНИЕ	КОЛ	ПРИМЕЧАНИЕ

ЭПВЦ Киев ЗНИИЭП | ТЛП КОРТ

ВЗАМ. ИНВ. № | ПОДПИСЬ И ДАТА | ИНВ. № ПОДЛ.

ЛИСТ

19944-02 50

ФОРМАТ А4

ЭПИДЦ Киев ЗНИИЭП ТЛП КФРТ

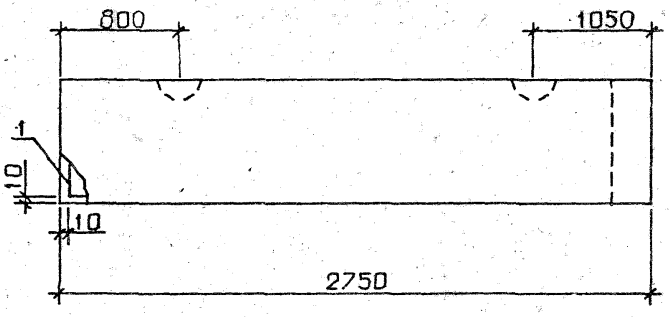

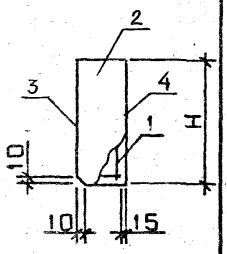

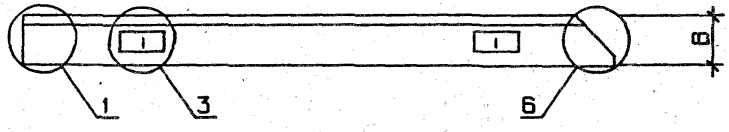

ОБОЗНАЧЕНИЕ	МАРКА	Н, ММ	В, ММ	МАССА, Т
1.030.1-1.1-1 47	1ПС 27,5.15.2,5-6.П-2.	1485	250	1.50
01	1ПС 27,5.15.3,0-6.П-2.	1485	300	1.76
-02	1ПС 27,5.15.3,5-6.П-2.	1485	350	2.02
-03	1ПС 27,5.15.4,0-6.П-2.	1485	400	2.28
-04	1ПС 27,5.18.2,5-6.П-2.	1785	250	1.81
-05	1ПС 27,5.18.3,0-6.П-2.	1785	300	2.11
-06	1ПС 27,5.18.3,5-6.П-2.	1785	350	2.44
-07	1ПС 27,5.18.4,0-6.П-2.	1785	400	2.73
-08	1ПС 27,5.21.2,5-6.П-2.	2085	250	2.10
-09	1ПС 27,5.21.3,0-6.П-2.	2085	300	2.47
-10	1ПС 27,5.21.3,5-6.П-2.	2085	350	2.84
-11	1ПС 27,5.21.4,0-6.П-2.	2085	400	3.20
-12	1ПС 27,5.15.2,5-6.Я-2.	1485	250	1.00
-13	1ПС 27,5.15.3,0-6.Я-2.	1485	300	1.19
-14	1ПС 27,5.18.2,5-6.Я-2.	1785	250	1.20
-15	1ПС 27,5.18.3,0-6.Я-2.	1785	300	1.41

УЗЛЫ 1,3,6 СМ . 1.030.1-1.1-1 00Д1, ЛИСТЫ 1,2

НАЧ.ОТД.	Борисенко	
Н.КОНТР.	Матачевский	
ГЛ.СПЕЦ.	Ковальчук	
ПРОВЕРИЛ	Коутка	
РАЗРАБ.	Котова	

1.030.1-1.1-1 47СБ

ПАНЕЛЬ
1ПС 27,5.15, 1ПС 27,5.18
1ПС 27,5.21
СБОРОЧНЫЙ ЧЕРТЕЖ

СТАДИЯ	МАССА	МАСШТАБ
Р	СМ ТАБЛ.	
ЛИСТ	ЛИСТОВ 1	

ГОСГРАЖДАНСТРОЙ
КиевЗНИИЭП

19944-02 51

ФОРМАТ А3

ФОРМАТ	ЗОНА	ПОЗ	ОБОЗНАЧЕНИЕ	НАИМЕНОВАНИЕ	КОЛ	ПРИМЕЧАНИЕ
				ДОКУМЕНТАЦИЯ		
А3			1.030.1-1.1-1 48СБ	СБОРОЧНЫЙ ЧЕРТЕЖ		
А3			1.030.1-1.1-1 00Д1	УЗЛЫ ОПАЛУБОЧНЫЕ		
А3			1.030.1-1.1-1 00ВС	ВЕДОМОСТЬ РАСХОДА СТАЛИ НА ЭЛЕМЕНТ		
А3			1.030.1-1.1-1 00ТО	ТЕХНИЧЕСКОЕ ОПИСАНИЕ		
			ПЕРЕМЕННЫЕ ДАННЫЕ	ДЛЯ ИСПОЛНЕНИЙ:		
				1.030.1-1.1-1 48 1ПС 57.6.2,5-6.Л-2.		
				СБОРОЧНЫЕ ЕДИНИЦЫ		
А4	1	1.030.1-1.1-2 30		КАРКАС ПРОСТРАНСТВ. КП 57.6.2,5-6-2	1	
				МАТЕРИАЛЫ		
	2			БЕТОН ЛЕГКИЙ М50		0.70М3
	3			РАСТВОР ЦЕМЕНТНЫЙ М100		0.07М3
	4			РАСТВОР ЦЕМЕНТНЫЙ М50		0.05М3
				1.030.1-1.1-1 48-01 1ПС 57.6.3,0-6.Л-2.		
				СБОРОЧНЫЕ ЕДИНИЦЫ		
А4	1	1.030.1-1.1-2 30-01		КАРКАС ПРОСТРАНСТВ. КП 57.6.3,0-6-2	1	
				МАТЕРИАЛЫ		
	2			БЕТОН ЛЕГКИЙ М50		0.86М3
	3			РАСТВОР ЦЕМЕНТНЫЙ М100		0.07М3
	4			РАСТВОР ЦЕМЕНТНЫЙ М50		0.05М3
				1.030.1-1.1-1 48-02 1ПС 57.6.3,5-6.Л-2.		
				СБОРОЧНЫЕ ЕДИНИЦЫ		
А4	1	1.030.1-1.1-2 30-02		КАРКАС ПРОСТРАНСТВ. КП 57.6.3,5-6-2	1	

ЭПВЦ КиевЗНИИЭП | ТПП КОРТ | СКАЛА

ВЗАМ.ИНВ.№ | ПОДПИСЬ И ДАТА | ИНВ.№ПОДЛ

1.030.1-1.1-1 48

НАЧ.ОТД.	Борисенко	
Н.КОНТР.	Молачевский	
ГЛ.СПЕЦ.	Ковальчук	
ПРОВЕРИЛ	Крупка	
РАЗРАБ.	Когоба	

ПАНЕЛЬ
1ПС 57.6

СТАДИЯ	ЛИСТ	ЛИСТОВ
Р	1	3

ГОСГРАЖДАНСТРОЙ
КиевЗНИИЭП

ФОРМАТ А4

ФОРМАТ	ЗОНА	ПОЗ	ОБОЗНАЧЕНИЕ	НАИМЕНОВАНИЕ	КОЛ	ПРИМЕЧАНИЕ
				МАТЕРИАЛЫ		
		2		БЕТОН ЛЕГКИЙ М50		1.02М3
		3		РАСТВОР ЦЕМЕНТНЫЙ М100		0.07М3
		4		РАСТВОР ЦЕМЕНТНЫЙ М50		0.05М3
				1.030.1-1.1-1 48-03 1ПС 57.6.4,0-4.Л-2.		
				СБОРОЧНЫЕ ЕДИНИЦЫ		
А4	1		1.030.1-1.1-2 30-03	КАРКАС ПРОСТРАНСТВ. КП 57.6.4,0-4-2	1	
				МАТЕРИАЛЫ		
		2		БЕТОН ЛЕГКИЙ М50		1.18М3
		3		РАСТВОР ЦЕМЕНТНЫЙ М100		0.07М3
		4		РАСТВОР ЦЕМЕНТНЫЙ М50		0.05М3
				1.030.1-1.1-1 48-04 1ПС 57.6.4,0-6.Л-2.		
				СБОРОЧНЫЕ ЕДИНИЦЫ		
А4	1		1.030.1-1.1-2 30-04	КАРКАС ПРОСТРАНСТВ. КП 57.6.4,0-6-2	1	
				МАТЕРИАЛЫ		
		2		БЕТОН ЛЕГКИЙ М50		1.18М3
		3		РАСТВОР ЦЕМЕНТНЫЙ М100		0.07М3
		4		РАСТВОР ЦЕМЕНТНЫЙ М50		0.05М3
				1.030.1-1.1-1 48-05 1ПС 57.6.2,5-6.Я-2.		
				СБОРОЧНЫЕ ЕДИНИЦЫ		
А4	1		1.030.1-1.1-2 30	КАРКАС ПРОСТРАНСТВ. КП 57.6.2,5-6-2	1	
				МАТЕРИАЛЫ		
		2		БЕТОН ЯЧЕИСТЫЙ М35		0.82М3
				1.030.1-1.1-1 48-06 1ПС 57.6.3,0-6.Я-2.		
				СБОРОЧНЫЕ ЕДИНИЦЫ		

ЭПВЦ КиевЗНИИЭП | ТПП КОРТ | СКАЛА

ВЗАМ.ИНВ.№ | ПОДПИСЬ И ДАТА | ИНВ.№ПОДЛ

1.030.1-1.1-1 48

ЛИСТ 2

19944-02 52

ФОРМАТ А4

ФОРМАТ	ЗОНА	ПОЗ.	ОБОЗНАЧЕНИЕ	НАИМЕНОВАНИЕ	КОЛ	ПРИМЕЧАНИЕ
А4		1	1.030.1-1.1-2 30-01	КАРКАС ПРОСТРАНСТВ. КП 57.6.3,0-6-2	1	
				МАТЕРИАЛЫ		
		2		БЕТОН ЯЧЕИСТЫЙ М35		0.98М3

Киев ЗНИИЭП ТЛП КОРТ

1.030.1-1.1-1 48

ЛИСТ 3

ФОРМАТ А4

ЭПВЦ Киев ЗНИИЭП ОПЕРАТОР ТЛП КОРТ

ФОРМАТ	ЗОНА	ПОЗ	ОБОЗНАЧЕНИЕ	НАИМЕНОВАНИЕ	КОЛ	ПРИМЕЧАНИЕ

ВЗАМ ИНВ № | ПОДПИСЬ И ДАТА | ИНВ №ПОДЛ

ЛИСТ

19944-02 53

ФОРМАТ А4

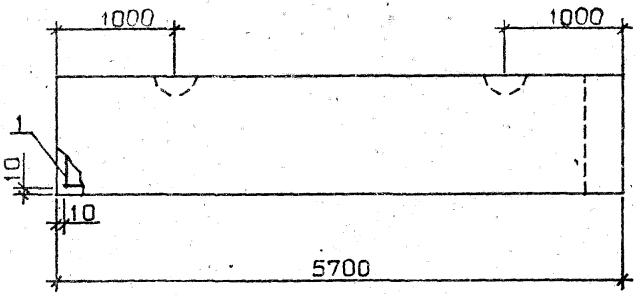

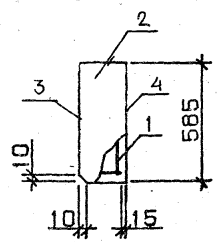

ОБОЗНАЧЕНИЕ	МАРКА	В, ММ	МАССА, Т
1.030.1-1.1-1.48	1ПС 57.6.2,5-6.Л-2.	250	1.26
-01	1ПС 57.6.3,0-6.Л-2.	300	1.49
-02	1ПС 57.6.3,5-6.Л-2.	350	1.71
-03	1ПС 57.6.4,0-4.Л-2.	400	1.93
-04	1ПС 57.6.4,0-6.Л-2.	400	1.94
-05	1ПС 57.6.2,5-6.Я-2.	250	0.85
-06	1ПС 57.6.3,0-6.Я-2.	300	1.00

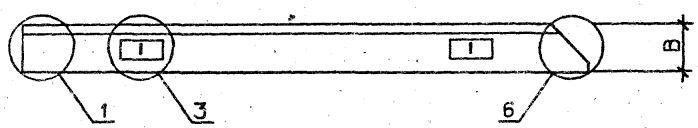

УЗЛЫ 1,3,6 СМ. 1.030.1-1.1-1 90Д1, ЛИСТЫ 1,2

НАЧ.ОТД.			
Н.КОНТР			
ГЛ.СПЕЦ			
ПРОВЕРИЛ			

1.030.1-1.1-1 48ОБ

ПАНЕЛЬ 1ПС 57.6
СБОРОЧНЫЙ ЧЕРТЕЖ

СТАДИЯ	МАССА	МАСШТАБ
Р	СМ ТАБЛ	
ЛИСТ	ЛИСТОВ 1	

ГОСГРАЖДАНСТРОЙ
КиевЗНИИЭП

ФОРМАТ	ЗОНА	ПОЗ.	ОБОЗНАЧЕНИЕ	НАИМЕНОВАНИЕ	КОЛ	ПРИМЕЧАНИЕ
		4		БЕТОН ЯЧЕИСТЫЙ М35		1.24М3
				1.030.1-1.1-1 49-14 1ПС 57.9.2,5-4.Я-2.		
				СБОРОЧНЫЕ ЕДИНИЦЫ		
А4	1		1.030.1-1.1-2 31-01	КАРКАС ПРОСТРАНСТВ. КП 57.9.2,5-4-2	1	
				МАТЕРИАЛЫ		
		4		БЕТОН ЯЧЕИСТЫЙ М35		1.24М3
				1.030.1-1.1-1 49-15 1ПС 57.9.2,5-6.Я-2.		
				СБОРОЧНЫЕ ЕДИНИЦЫ		
А4	1		1.030.1-1.1-2 31-02	КАРКАС ПРОСТРАНСТВ. КП 57.9.2,5-6-2	1	
				МАТЕРИАЛЫ		
		4		БЕТОН ЯЧЕИСТЫЙ М35		1.24М3
				1.030.1-1.1-1 49-16 1ПС 57.9.3,0-6.Я-2.		
				СБОРОЧНЫЕ ЕДИНИЦЫ		
А4	1		1.030.1-1.1-2 31-03	КАРКАС ПРОСТРАНСТВ. КП 57.9.3,0-6-2	1	
				МАТЕРИАЛЫ		
		4		БЕТОН ЯЧЕИСТЫЙ М35		1.48М3
				1.030.1-1.1-1 49-17 1ПС 57.12.2,5-2.Я-2.		
				СБОРОЧНЫЕ ЕДИНИЦЫ		
А4	1		1.030.1-1.1-2 31-06	КАРКАС ПРОСТРАНСТВ. КП 57.12.2,5-2-2	1	
				МАТЕРИАЛЫ		
		4		БЕТОН ЯЧЕИСТЫЙ М35		1.66М3

ТЛП КОРТ Киев ЗНИИЭП

1.030.1-1.1-1 49

ЛИСТ 5

ФОРМАТ А4

ФОРМАТ	ЗОНА	ПОЗ.	ОБОЗНАЧЕНИЕ	НАИМЕНОВАНИЕ	КОЛ	ПРИМЕЧАНИЕ
				1.030.1-1.1-1 49-18 1ПС 57.12.2,5-4.Я-2.		
				СБОРОЧНЫЕ ЕДИНИЦЫ		
А4	1		1.030.1-1.1-2 31-07	КАРКАС ПРОСТРАНСТВ. КП 57.12.2,5-4-2	1	
				МАТЕРИАЛЫ		
		4		БЕТОН ЯЧЕИСТЫЙ М35		1.66М3
				1.030.1-1.1-1 49-19 1ПС 57.12.2,5-6.Я-2.		
				СБОРОЧНЫЕ ЕДИНИЦЫ		
А4	1		1.030.1-1.1-2 31-08	КАРКАС ПРОСТРАНСТВ. КП 57.12.2,5-6-2	1	
				МАТЕРИАЛЫ		
		4		БЕТОН ЯЧЕИСТЫЙ М35		1.66М3
				1.030.1-1.1-1 49-20 1ПС 57.12.3,0-3.Я-2.		
				СБОРОЧНЫЕ ЕДИНИЦЫ		
А4	1		1.030.1-1.1-2 31-09	КАРКАС ПРОСТРАНСТВ. КП 57.12.3,0-3-2	1	
				МАТЕРИАЛЫ		
		4		БЕТОН ЯЧЕИСТЫЙ М35		1.98М3
				1.030.1-1.1-1 49-21 1ПС 57.12.3,0-6.Я-2.		
				СБОРОЧНЫЕ ЕДИНИЦЫ		
А4	1		1.030.1-1.1-2 31-10	КАРКАС ПРОСТРАНСТВ. КП 57.12.3,0-6-2	1	
				МАТЕРИАЛЫ		
		4		БЕТОН ЯЧЕИСТЫЙ М35		1.98М3

ЭПВЦ Киев ЗНИИЭП ОПЕРАТОР ТЛП КОРТ СКАЛА

ВЗАМ.ИНВ.№ ПОДПИСЬ И ДАТА ИНВ.№ ПОДЛ.

1.030.1-1.1-1 49

ЛИСТ 6

19944 02 57 ФОРМАТ А4

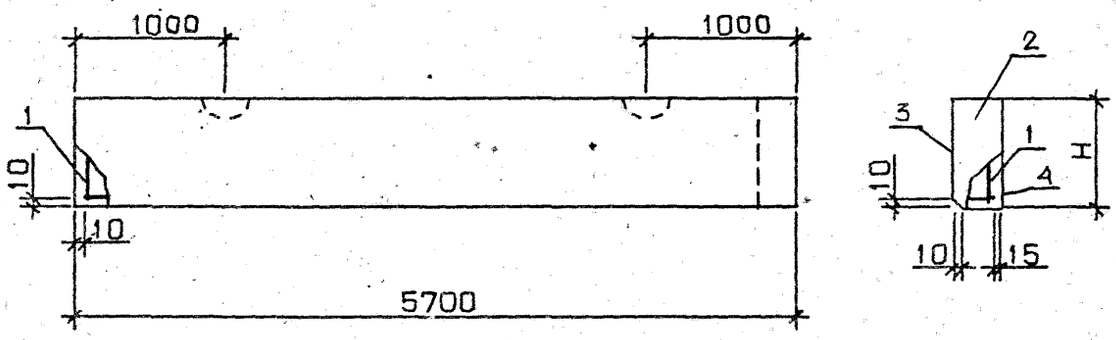

ОБОЗНАЧЕНИЕ	МАРКА	Н, ММ	В, ММ	МАССА, Т
1.030.1-1.1-1 49	1ПС 57.9.2,5-2.Л-2.	885	250	1.89
-01	1ПС 57.9.2,5-4.Л-2.	885	250	1.90
-02	1ПС 57.9.2,5-6.Л-2.	885	250	1.91
-03	1ПС 57.9.3,0-6.Л-2.	885	300	2.25
-04	1ПС 57.9.3,5-6.Л-2.	885	350	2.59
-05	1ПС 57.9.4,0-6.Л-2.	885	400	2.92
-06	1ПС 57.12.2,5-2.Л-2.	1185	250	2.53
-07	1ПС 57.12.2,5-4.Л-2.	1185	250	2.54
-08	1ПС 57.12.2,5-6.Л-2.	1185	250	2.55
-09	1ПС 57.12.3,0-3.Л-2.	1185	300	2.99
-10	1ПС 57.12.3,0-6.Л-2.	1185	300	3.00
-11	1ПС 57.12.3,5-6.Л-2.	1185	350	3.45
-12	1ПС 57.12.4,0-6.Л-2.	1185	400	3.90
-13	1ПС 57.9.2,5-2.Я-2.	885	250	1.25
-14	1ПС 57.9.2,5-4.Я-2.	885	250	1.26
-15	1ПС 57.9.2,5-6.Я-2.	885	250	1.27
-16	1ПС 57.9.3,0-6.Я-2.	885	300	1.51
-17	1ПС 57.12.2,5-2.Я-2.	1185	250	1.68
-18	1ПС 57.12.2,5-4.Я-2.	1185	250	1.69
-19	1ПС 57.12.2,5-6.Я-2.	1185	250	1.70
-20	1ПС 57.12.3,0-3.Я-2.	1185	300	2.01
-21	1ПС 57.12.3,0-6.Я-2.	1185	300	2.02

УЗЛЫ 1,3,6 СМ. 1.030.1-1.1-1 ЭОД1, ЛИСТЫ 1,2

НАЧ.ОТД.	БОРИСЕНКО	
Н.КОНТР	МАЛАЧЕВСКИЙ	
ГЛ.СПЕЦ.	КОВАЛЬЧУК	
ПРОВЕРИЛ	КОТОВА	
РАЗРАБ.	КРУПКА	

1.030.1-1.1-1 49СБ

ПАНЕЛЬ
1ПС 57.9,
1ПС 57.12
СБОРОЧНЫЙ ЧЕРТЕЖ

СТАДИЯ	МАССА	МАСШТАБ
Р	СМ ТАБЛ	
ЛИСТ	ЛИСТОВ 1	

ГОСГРАЖДАНСТРОЙ
КиевЗНИИЭП

ЗНИИЭП Киев ЗНИИЭП | ТЛП КСРТ | ВЗАМ ИНВ № | ПОДПИСЬ И ДАТА | ИНВ.№ ПОДЛ.

ФОРМАТ А1

ФОРМАТ	ЗОНА	ПОЗ.	ОБОЗНАЧЕНИЕ	НАИМЕНОВАНИЕ	КОЛ.	ПРИМЕЧАНИЕ
				ДОКУМЕНТАЦИЯ		
А3			1.030.1-1.1-1 50СБ	СБОРОЧНЫЙ ЧЕРТЕЖ		
А3			1.030.1-1.1-1 00ДЦ	УЗЛЫ ОПАЛУБОЧНЫЕ		
А3			1.030.1-1.1-1 00РС	ВЕДОМОСТЬ РАСХОДА СТАЛИ НА ЭЛЕМЕНТ		
А3			1.030.1-1.1-1 00ТО	ТЕХНИЧЕСКОЕ ОПИСАНИЕ		
			ПЕРЕМЕННЫЕ ДАННЫЕ	ДЛЯ ИСПОЛНЕНИЙ:		
				1.030.1-1.1-1 50 1ПС 57.13.2,5-2.Л-2.		
				СБОРОЧНЫЕ ЕДИНИЦЫ		
А4	1		1.030.1-1.1-2 31-13	КАРКАС ПРОСТРАНСТВ. КП 57.13.2,5-2-2	1	
				МАТЕРИАЛЫ		
	2			РАСТВОР ЦЕМЕНТНЫЙ М100		0.14М3
	3			РАСТВОР ЦЕМЕНТНЫЙ М50		0.11М3
	4			БЕТОН ЛЕГКИЙ М50		1.55М3
				1.030.1-1.1-1 50-01 1ПС 57.13.2,5-5.Л-2.		
				СБОРОЧНЫЕ ЕДИНИЦЫ		
А4	1		1.030.1-1.1-2 31-14	КАРКАС ПРОСТРАНСТВ. КП 57.13.2,5-5-2	1	
				МАТЕРИАЛЫ		
	2			РАСТВОР ЦЕМЕНТНЫЙ М100		0.14М3
	3			РАСТВОР ЦЕМЕНТНЫЙ М50		0.11М3
	4			БЕТОН ЛЕГКИЙ М50		1.55М3
				1.030.1-1.1-1 50-02 1ПС 57.13.2,5-6.Л-2.		
				СБОРОЧНЫЕ ЕДИНИЦЫ		
А4	1		1.030.1-1.1-2 31-15	КАРКАС ПРОСТРАНСТВ. КП 57.13.2,5-6-2	1	

ЭПВЦ КиевЗНИИЭП | ТЛП КОРТ | ОПЕРАТОР | СКАЛА

1.030.1-1.1-1 50

НАЧ.ОТД.	БОРИСЕНКО		ПАНЕЛЬ	СТАДИЯ	ЛИСТ	ЛИСТОВ
Н.КОНТР.	МАЛАЧЕВСКИЙ			Р	1	7
ГЛ.СПЕЦ.	КОВАЛЬЧУК		1ПС 57.13, 1ПС 57.15	ГОСГРАЖДАНСТРОЙ КиевЗНИИЭП		
ПРОВЕРИЛ	КОТОВА					
РАЗРАБ.	КРУПКА					

ВЗАМ.ИНВ.№ | ПОДПИСЬ И ДАТА | ИНВ.№ПОДЛ.

ФОРМАТ	ЗОНА	ПОЗ.	ОБОЗНАЧЕНИЕ	НАИМЕНОВАНИЕ	КОЛ	ПРИМЕЧАНИЕ
				МАТЕРИАЛЫ		
	2			РАСТВОР ЦЕМЕНТНЫЙ М100		0.14М3
	3			РАСТВОР ЦЕМЕНТНЫЙ М50		0.11М3
	4			БЕТОН ЛЕГКИЙ М50		1.55М3
				1.030.1-1.1-1 50-03 1ПС 57.13.3,0-3.Л-2.		
				СБОРОЧНЫЕ ЕДИНИЦЫ		
А4	1		1.030.1-1.1-2 31-16	КАРКАС ПРОСТРАНСТВ. КП 57.13.3,0-3-2	1	
				МАТЕРИАЛЫ		
	2			РАСТВОР ЦЕМЕНТНЫЙ М100		0.14М3
	3			РАСТВОР ЦЕМЕНТНЫЙ М50		0.11М3
	4			БЕТОН ЛЕГКИЙ М50		1.90М3
				1.030.1-1.1-1 50-04 1ПС 57.13.3,0-6.Л-2.		
				СБОРОЧНЫЕ ЕДИНИЦЫ		
А4	1		1.030.1-1.1-2 31-17	КАРКАС ПРОСТРАНСТВ. КП 57.13.3,0-6-2	1	
				МАТЕРИАЛЫ		
	2			РАСТВОР ЦЕМЕНТНЫЙ М100		0.14М3
	3			РАСТВОР ЦЕМЕНТНЫЙ М50		0.11М3
	4			БЕТОН ЛЕГКИЙ М50		1.90М3
				1.030.1-1.1-1 50-05 1ПС 57.13.3,5-6.Л-2.		
				СБОРОЧНЫЕ ЕДИНИЦЫ		
А4	1		1.030.1-1.1-2 31-18	КАРКАС ПРОСТРАНСТВ. КП 57.13.3,5-6-2	1	
				МАТЕРИАЛЫ		
	2			РАСТВОР ЦЕМЕНТНЫЙ М100		0.14М3
	3			РАСТВОР ЦЕМЕНТНЫЙ М50		0.11М3
	4			БЕТОН ЛЕГКИЙ М50		2.25М3
				1.030.1-1.1-1 50-06 1ПС 57.13.4,0-6.Л-2.		

ЭПВЦ КиевЗНИИЭП | ТЛП КОРТ | ОПЕРАТОР | СКАЛА

1.030.1-1.1-1 50

ЛИСТ 2

ФОРМАТ	ЗОНА	ПОЗ.	ОБОЗНАЧЕНИЕ	НАИМЕНОВАНИЕ	КОЛ	ПРИМЕЧАНИЕ
				СБОРОЧНЫЕ ЕДИНИЦЫ		
А4		1	1.030.1-1.1-2 31-19	КАРКАС ПРОСТРАНСТВ. КП 57.13.4;0-6-2	1	
				МАТЕРИАЛЫ		
		2		РАСТВОР ЦЕМЕНТНЫЙ М100		0.14М3
		3		РАСТВОР ЦЕМЕНТНЫЙ М50		0.11М3
		4		БЕТОН ЛЕГКИЙ М50		2.59М3
				1.030.1-1.1-1 50-07 1ПС 57.15.2,5-2.Л-2.		
				СБОРОЧНЫЕ ЕДИНИЦЫ		
А4		1	1.030.1-1.1-2 32	КАРКАС ПРОСТРАНСТВ. КП 57.15.2,5-2-2	1	
				МАТЕРИАЛЫ		
		2		РАСТВОР ЦЕМЕНТНЫЙ М100		0.17М3
		3		РАСТВОР ЦЕМЕНТНЫЙ М50		0.12М3
		4		БЕТОН ЛЕГКИЙ М50		1.79М3
				1.030.1-1.1-1 50-08 1ПС 57.15.2,5-5.Л-2.		
				СБОРОЧНЫЕ ЕДИНИЦЫ		
А4		1	1.030.1-1.1-2 32-01	КАРКАС ПРОСТРАНСТВ. КП 57.15.2,5-5-2	1	
				МАТЕРИАЛЫ		
		2		РАСТВОР ЦЕМЕНТНЫЙ М100		0.17М3
		3		РАСТВОР ЦЕМЕНТНЫЙ М50		0.12М3
		4		БЕТОН ЛЕГКИЙ М50		1.79М3
				1.030.1-1.1-1 50-09 1ПС 57.15.2,5-6.Л-2.		
				СБОРОЧНЫЕ ЕДИНИЦЫ		
А4		1	1.030.1-1.1-2 32-02	КАРКАС ПРОСТРАНСТВ. КП 57.15.2,5-6-2	1	
				МАТЕРИАЛЫ		
		2		РАСТВОР ЦЕМЕНТНЫЙ М100		0.17М3
		3		РАСТВОР ЦЕМЕНТНЫЙ М50		0.12М3
		4		БЕТОН ЛЕГКИЙ М50		1.79М3

ФОРМАТ А4

Киев ЗНИИЭП

ЭПВЦ Киев ЗНИИЭП ОПЕРАТОР ТЛП КОРТ СКАЛА ИНВ.№ПОДЛ ПОДПИСЬ И ДАТА ВЗАМ.ИНВ.№

ФОРМАТ	ЗОНА	ПОЗ.	ОБОЗНАЧЕНИЕ	НАИМЕНОВАНИЕ	КОЛ	ПРИМЕЧАНИЕ
				1.030.1-1.1-1 50-10 1ПС 57.15.3,0-3.Л-2.		
				СБОРОЧНЫЕ ЕДИНИЦЫ		
А4		1	1.030.1-1.1-2 32-03	КАРКАС ПРОСТРАНСТВ. КП 57.15.3,0-3-2	1	
				МАТЕРИАЛЫ		
		2		РАСТВОР ЦЕМЕНТНЫЙ М100		0.17М3
		3		РАСТВОР ЦЕМЕНТНЫЙ М50		0.12М3
		4		БЕТОН ЛЕГКИЙ М50		2.19М3
				1.030.1-1.1-1 50-11 1ПС 57.15.3,0-6.Л-2.		
				СБОРОЧНЫЕ ЕДИНИЦЫ		
А4		1	1.030.1-1.1-2 32-04	КАРКАС ПРОСТРАНСТВ. КП 57.15.3,0-6-2	1	
				МАТЕРИАЛЫ		
		2		РАСТВОР ЦЕМЕНТНЫЙ М100		0.17М3
		3		РАСТВОР ЦЕМЕНТНЫЙ М50		0.12М3
		4		БЕТОН ЛЕГКИЙ М50		2.19М3
				1.030.1-1.1-1 50-12 1ПС 57.15.3,5-6.Л-2.		
				СБОРОЧНЫЕ ЕДИНИЦЫ		
А4		1	1.030.1-1.1-2 32-05	КАРКАС ПРОСТРАНСТВ. КП 57.15.3,5-6-2	1	
				МАТЕРИАЛЫ		
		2		РАСТВОР ЦЕМЕНТНЫЙ М100		0.17М3
		3		РАСТВОР ЦЕМЕНТНЫЙ М50		0.12М3
		4		БЕТОН ЛЕГКИЙ М50		2.60М3
				1.030.1-1.1-1 50-13 1ПС 57.15.4,0-6.Л-2.		
				СБОРОЧНЫЕ ЕДИНИЦЫ		
А4		1	1.030.1-1.1-2 32-06	КАРКАС ПРОСТРАНСТВ. КП 57.15.4,0-6-2	1	
				МАТЕРИАЛЫ		

ФОРМАТ А4

ФОРМАТ	ЗОНА	ПОЗ.	ОБОЗНАЧЕНИЕ	НАИМЕНОВАНИЕ	КОЛ	ПРИМЕЧАНИЕ
		2		РАСТВОР ЦЕМЕНТНЫЙ М100		0.17М3
		3		РАСТВОР ЦЕМЕНТНЫЙ М50		0.12М3
		4		БЕТОН ЛЕГКИЙ М50		2.99М3
				1.030.1-1.1-1 50-14 1ПС 57.13.2,5-2.Я-2.		
				СБОРОЧНЫЕ ЕДИНИЦЫ		
А4		1	1.030.1-1.1-2 31-13	КАРКАС ПРОСТРАНСТВ. КП 57.13.2,5-2-2	1	
				МАТЕРИАЛЫ		
		4		БЕТОН ЯЧЕИСТЫЙ М35		1.80М3
				1.030.1-1.1-1 50-15 1ПС 57.13.2,5-5.Я-2.		
				СБОРОЧНЫЕ ЕДИНИЦЫ		
А4		1	1.030.1-1.1-2 31-14	КАРКАС ПРОСТРАНСТВ. КП 57.13.2,5-5-2	1	
				МАТЕРИАЛЫ		
		4		БЕТОН ЯЧЕИСТЫЙ М35		1.80М3
				1.030.1-1.1-1 50-16 1ПС 57.13.2,5-6.Я-2.		
				СБОРОЧНЫЕ ЕДИНИЦЫ		
А4		1	1.030.1-1.1-2 31-15	КАРКАС ПРОСТРАНСТВ. КП 57.13.2,5-6-2	1	
				МАТЕРИАЛЫ		
		4		БЕТОН ЯЧЕИСТЫЙ М35		1.80М3
				1.030.1-1.1-1 50-17 1ПС 57.13.3,0-3.Я-2.		
				СБОРОЧНЫЕ ЕДИНИЦЫ		
А4		1	1.030.1-1.1-2 31-16	КАРКАС ПРОСТРАНСТВ. КП 57.13.3,0-3-2	1	
				МАТЕРИАЛЫ		
		4		БЕТОН ЯЧЕИСТЫЙ М35		2.15М3

ЭПВЦ Киев ЗНИИЭП | ОПЕРАТОР ТЛП КОРТ | СКАЛА

ВЗАМ.ИНВ.№ | ПОДПИСЬ И ДАТА | ИНВ.№ ПОДЛ.

1.030.1-1.1-1 50

ЛИСТ 5

ФОРМАТ	ЗОНА	ПОЗ.	ОБОЗНАЧЕНИЕ	НАИМЕНОВАНИЕ	КОЛ	ПРИМЕЧАНИЕ
				1.030.1-1.1-1 50-18 1ПС 57.13.3,0-6.Я-2.		
				СБОРОЧНЫЕ ЕДИНИЦЫ		
А4		1	1.030.1-1.1-2 31-17	КАРКАС ПРОСТРАНСТВ. КП 57.13.3,0-6-2	1	
				МАТЕРИАЛЫ		
		4		БЕТОН ЯЧЕИСТЫЙ М35		2.15М3
				1.030.1-1.1-1 50-19 1ПС 57.15.2,5-2.Я-2.		
				СБОРОЧНЫЕ ЕДИНИЦЫ		
А4		1	1.030.1-1.1-2 32	КАРКАС ПРОСТРАНСТВ. КП 57.15.2,5-2-2	1	
				МАТЕРИАЛЫ		
		4		БЕТОН ЯЧЕИСТЫЙ М35		2.08М3
				1.030.1-1.1-1 50-20 1ПС 57.15.2,5-5.Я-2.		
				СБОРОЧНЫЕ ЕДИНИЦЫ		
А4		1	1.030.1-1.1-2 32-01	КАРКАС ПРОСТРАНСТВ. КП 57.15.2,5-5-2	1	
				МАТЕРИАЛЫ		
		4		БЕТОН ЯЧЕИСТЫЙ М35		2.08М3
				1.030.1-1.1-1 50-21 1ПС 57.15.2,5-6.Я-2.		
				СБОРОЧНЫЕ ЕДИНИЦЫ		
А4		1	1.030.1-1.1-2 32-02	КАРКАС ПРОСТРАНСТВ. КП 57.15.2,5-6-2	1	
				МАТЕРИАЛЫ		
		4		БЕТОН ЯЧЕИСТЫЙ М35		2.08М3
				1.030.1-1.1-1 50-22 1ПС 57.15.3,0-3.Я-2.		

ЭПВЦ Киев ЗНИИЭП | ОПЕРАТОР ТЛП КОРТ | СКАЛА

ВЗАМ.ИНВ.№ | ПОДПИСЬ И ДАТА | ИНВ.№ ПОДЛ.

1.030.1-1.1-1 50

ЛИСТ 6

ФОРМА	ЗОНА	ПОЗ	ОБОЗНАЧЕНИЕ	НАИМЕНОВАНИЕ	КОЛ	ПРИМЕЧАНИЕ
				СБОРОЧНЫЕ ЕДИНИЦЫ		
А4		1	1.030.1-1.1-2 32-03	КАРКАС ПРОСТРАНСТВ. КП 57.15.3,0-3-2	1	
				МАТЕРИАЛЫ		
		4		БЕТОН ЯЧЕИСТЫЙ М35		2.48М3
				1.030.1-1.1-1 50-23 1ПС 57.15.3,0-6.Я-2.		
				СБОРОЧНЫЕ ЕДИНИЦЫ		
А4		1	1.030.1-1.1-2 32-04	КАРКАС ПРОСТРАНСТВ. КП 57.15.3,0-6-2	1	
				МАТЕРИАЛЫ		
		4		БЕТОН ЯЧЕИСТЫЙ М35		2.48М3

ЭПВЦ Киев ЗНИИЭП

ОПЕРАТОР 1ПП КОРТ

ВЗАМ ИНВ №

ПОДПИСЬ И ДАТА

ИНВ № ПОДЛ

ФОРМА	ЗОНА	ПОЗ	ОБОЗНАЧЕНИЕ	НАИМЕНОВАНИЕ	КОЛ	ПРИМЕЧАНИЕ

1.030.1-1.1-1 50

ЛИСТ 7

ФОРМАТ А4

19944-02 62

ЛИСТ

ФОРМАТ А4

Киев ЗНИИЭП

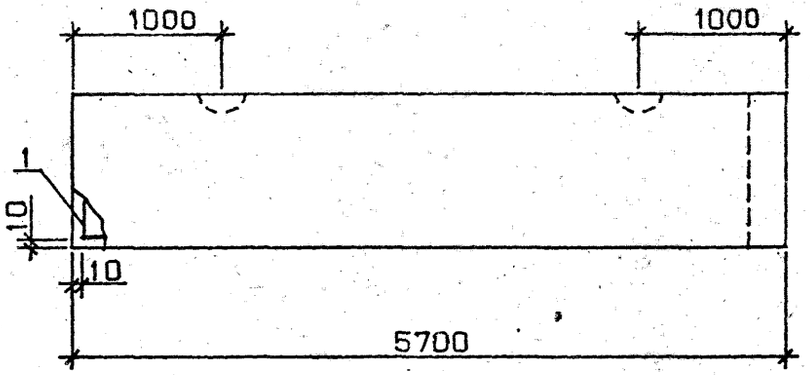

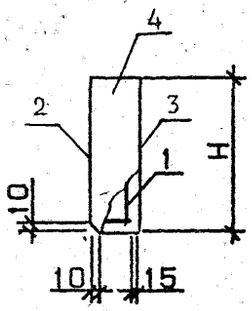

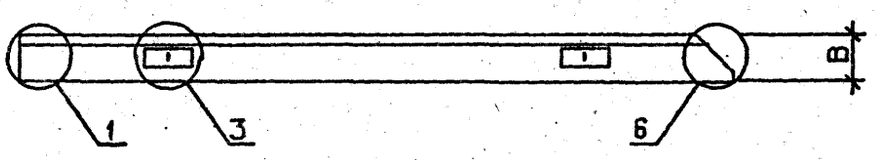

ОБОЗНАЧЕНИЕ	МАРКА	H, ММ	B, ММ	МАССА, Т
1.030.1-1.1-1 50	1ПС 57.13.2,5-2.П-2.	1285	250	2.74
01	1ПС 57.13.2,5-5.П-2.	1285	250	2.75
-02	1ПС 57.13.2,5-6.П-2.	1285	250	2.76
-03	1ПС 57.13.3,0-3.П-2.	1285	300	3.24
-04	1ПС 57.13.3,0-6.П-2.	1285	300	3.25
-05	1ПС 57.13.3,5-6.П-2.	1285	350	3.75
-06	1ПС 57.13.4,0-6.П-2.	1285	400	4.23
-07	1ПС 57.15.2,5-2.П-2.	1485	250	3.17
-08	1ПС 57.15.2,5-5.П-2.	1485	250	3.18
-09	1ПС 57.15.2,5-6.П-2.	1485	250	3.19
-10	1ПС 57.15.3,0-3.П-2.	1485	300	3.74
-11	1ПС 57.15.3,0-6.П-2.	1485	300	3.75
-12	1ПС 57.15.3,5-6.П-2.	1485	350	4.32
-13	1ПС 57.15.4,0-6.П-2.	1485	400	4.88
-14	1ПС 57.13.2,5-2.Я-2.	1285	250	1.82
-15	1ПС 57.13.2,5-5.Я-2.	1285	250	1.83
-16	1ПС 57.13.2,5-6.Я-2.	1285	250	1.84
-17	1ПС 57.13.3,0-3.Я-2.	1285	300	2.17
-18	1ПС 57.13.3,0-6.Я-2.	1285	300	2.18
-19	1ПС 57.15.2,5-2.Я-2.	1485	250	2.10
-20	1ПС 57.15.2,5-5.Я-2.	1485	250	2.11
-21	1ПС 57.15.2,5-6.Я-2.	1485	250	2.12
-22	1ПС 57.15.3,0-3.Я-2.	1485	300	2.51
-23	1ПС 57.15.3,0-6.Я-2.	1485	300	2.52

УЗЛЫ 1,3,6 СМ. 1.030.1-1.1-1 00Д1, ЛИСТЫ 1,2

НАЧ.ОТД.	БОРИСЕНКО	
Н.КОНТР	МАЛАЧЕВСКИЙ	
ГЛ.СПЕЦ.	КОВАЛЬЧУК	
ПРОВЕРИЛ	КОТОВА	
РАЗРАБ.	КРУПКА	

1.030.1-1.1-1 50СБ

ПАНЕЛЬ
1ПС 57.13,
1ПС 57.15
СБОРОЧНЫЙ ЧЕРТЕЖ

СТАДИЯ	МАССА	МАСШТАБ
Р	СМ ТАБЛ	
ЛИСТ	ЛИСТОВ 1	

ГОСГРАЖДАНСТРОЙ
КиевЗНИИЭП

ИНВ.№ ПОДЛ. | ПОДПИСЬ И ДАТА | ВЗАМ.ИНВ.№

ФОРМАТ А3

ФОРМАТ	ЗОНА	ПОЗ	ОБОЗНАЧЕНИЕ	НАИМЕНОВАНИЕ	КОЛ	ПРИМЕЧАНИЕ
				ДОКУМЕНТАЦИЯ		
А3			1.030.1-1.1-1 51СБ	СБОРОЧНЫЙ ЧЕРТЕЖ		
А3			1.030.1-1.1-1 00Д1	УЗЛЫ ОПАЛУБОЧНЫЕ		
А3			1.030.1-1.1-1 00РС	ВЕДОМОСТЬ РАСХОДА СТАЛИ НА ЭЛЕМЕНТ		
А3			1.030.1-1.1-1 00ТО	ТЕХНИЧЕСКОЕ ОПИСАНИЕ		
			ПЕРЕМЕННЫЕ ДАННЫЕ	ДЛЯ ИСПОЛНЕНИЙ:		
				1.030.1-1.1-1 51 1ПС 57.18.2,5-2.Л-2.		
				СБОРОЧНЫЕ ЕДИНИЦЫ		
А4		1	1.030.1-1.1-2 32-07	КАРКАС ПРОСТРАНСТВ. КП 57.18.2,5-2-2	1	
				МАТЕРИАЛЫ		
		2		РАСТВОР ЦЕМЕНТНЫЙ М100		0.20М3
		3		РАСТВОР ЦЕМЕНТНЫЙ М50		0.15М3
		4		БЕТОН ЛЕГКИЙ М50		2.15М3
				1.030.1-1.1-1 51-01 1ПС 57.18.2,5-4.Л-2.		
				СБОРОЧНЫЕ ЕДИНИЦЫ		
А4		1	1.030.1-1.1-2 32-08	КАРКАС ПРОСТРАНСТВ. КП 57.18.2,5-4-2	1	
				МАТЕРИАЛЫ		
		2		РАСТВОР ЦЕМЕНТНЫЙ М100		0.20М3
		3		РАСТВОР ЦЕМЕНТНЫЙ М50		0.15М3
		4		БЕТОН ЛЕГКИЙ М50		2.15М3
				1.030.1-1.1-1 51-02 1ПС 57.18.2,5-6.Л-2.		
				СБОРОЧНЫЕ ЕДИНИЦЫ		
А4		1	1.030.1-1.1-2 32-09	КАРКАС ПРОСТРАНСТВ. КП 57.18.2,5-6-2	1	

1.030.1-1.1-1 51

НАЧ.ОТД.	БОРИСЕНКО		
Н.КОНТР.	МАЛАЧЕВСКИЙ		
ГЛ.СПЕЦ.	КОВАЛЬЧУК		
ПРОВЕРИЛ	КОТОВА		
РАЗРАБ.	КОЧЕРКА		

ПАНЕЛЬ
1ПС 57.18, 1ПС 57.21

СТАДИЯ	ЛИСТ	ЛИСТОВ
Р	1	6

ГОСГРАЖДАНСТРОЙ
КиевЗНИИЭП

ТЛП КОРТ
КиевЗНИИЭП

ФОРМАТ А4

ФОРМАТ	ЗОНА	ПОЗ	ОБОЗНАЧЕНИЕ	НАИМЕНОВАНИЕ	КОЛ	ПРИМЕЧАНИЕ
				МАТЕРИАЛЫ		
		2		РАСТВОР ЦЕМЕНТНЫЙ М100		0.20М3
		3		РАСТВОР ЦЕМЕНТНЫЙ М50		0.15М3
		4		БЕТОН ЛЕГКИЙ М50		2.15М3
				1.030.1-1.1-1 51-03 1ПС 57.18.3,0-2.Л-2.		
				СБОРОЧНЫЕ ЕДИНИЦЫ		
А4		1	1.030.1-1.1-2 32-10	КАРКАС ПРОСТРАНСТВ. КП 57.18.3,0-2-2	1	
				МАТЕРИАЛЫ		
		2		РАСТВОР ЦЕМЕНТНЫЙ М100		0.20М3
		3		РАСТВОР ЦЕМЕНТНЫЙ М50		0.15М3
		4		БЕТОН ЛЕГКИЙ М50		2.64М3
				1.030.1-1.1-1 51-04 1ПС 57.18.3,0-6.Л-2.		
				СБОРОЧНЫЕ ЕДИНИЦЫ		
А4		1	1.030.1-1.1-2 32-11	КАРКАС ПРОСТРАНСТВ. КП 57.18.3,0-6-2	1	
				МАТЕРИАЛЫ		
		2		РАСТВОР ЦЕМЕНТНЫЙ М100		0.20М3
		3		РАСТВОР ЦЕМЕНТНЫЙ М50		0.15М3
		4		БЕТОН ЛЕГКИЙ М50		2.64М3
				1.030.1-1.1-1 51-05 1ПС 57.18.3,5-6.Л-2.		
				СБОРОЧНЫЕ ЕДИНИЦЫ		
А4		1	1.030.1-1.1-2 32-12	КАРКАС ПРОСТРАНСТВ. КП 57.18.3,5-6-2	1	
				МАТЕРИАЛЫ		
		2		РАСТВОР ЦЕМЕНТНЫЙ М100		0.20М3
		3		РАСТВОР ЦЕМЕНТНЫЙ М50		0.15М3
		4		БЕТОН ЛЕГКИЙ М50		3.12М3
				1.030.1-1.1-1 51-06 1ПС 57.18.4,0-6.Л-2.		

1.030.1-1.1-1 51

ЭПВЦ Киев ЗНИИЭП
ОПЕРАТОР ТЛП КОРТ
СКАЛА

ВЗАМ ИНВ №
ПОДПИСЬ И ДАТА
ИНВ № ПОДЛ

ЛИСТ
ИНВ № ПОДЛ

19944-02 СМ

ФОРМАТ А4

ФОРМАТ	ЗОНА	ПОЗ.	ОБОЗНАЧЕНИЕ	НАИМЕНОВАНИЕ	КОЛ	ПРИМЕЧАНИЕ
				СБОРОЧНЫЕ ЕДИНИЦЫ		
				КАРКАС ПРОСТРАНСТВ.		
А4		1	1.030.1-1.1-2 32-13	КП 57.18.4,0-6-2	1	
				МАТЕРИАЛЫ		
		2		РАСТВОР ЦЕМЕНТНЫЙ М100		0.20М3
		3		РАСТВОР ЦЕМЕНТНЫЙ М50		0.15М3
		4		БЕТОН ЛЕГКИЙ М50		3.60М3
				1.030.1-1.1-1 51-07		
				1ПС 57.21.2,5-2.Л-2.		
				СБОРОЧНЫЕ ЕДИНИЦЫ		
				КАРКАС ПРОСТРАНСТВ.		
А4		1	1.030.1-1.1-2 32-14	КП 57.21.2,5-2-2	1	
				МАТЕРИАЛЫ		
		2		РАСТВОР ЦЕМЕНТНЫЙ М100		0.23М3
		3		РАСТВОР ЦЕМЕНТНЫЙ М50		0.18М3
		4		БЕТОН ЛЕГКИЙ М50		2.51М3
				1.030.1-1.1-1 51-08		
				1ПС 57.21.2,5-4.Л-2.		
				СБОРОЧНЫЕ ЕДИНИЦЫ		
				КАРКАС ПРОСТРАНСТВ.		
А4		1	1.030.1-1.1-2 32-15	КП 57.21.2,5-4-2	1	
				МАТЕРИАЛЫ		
		2		РАСТВОР ЦЕМЕНТНЫЙ М100		0.23М3
		3		РАСТВОР ЦЕМЕНТНЫЙ М50		0.18М3
		4		БЕТОН ЛЕГКИЙ М50		2.51М3
				1.030.1-1.1-1 51-09		
				1ПС 57.21.2,5-6.Л-2.		
				СБОРОЧНЫЕ ЕДИНИЦЫ		
				КАРКАС ПРОСТРАНСТВ.		
А4		1	1.030.1-1.1-2 32-16	КП 57.21.2,5-6-2	1	
				МАТЕРИАЛЫ		
		2		РАСТВОР ЦЕМЕНТНЫЙ М100		0.23М3
		3		РАСТВОР ЦЕМЕНТНЫЙ М50		0.18М3
		4		БЕТОН ЛЕГКИЙ М50		2.51М3

ЭПВЦ Киев ЗНИИЭП | ОПЕРАТОР ТЛП КОРТ | СКАЛА

ВЗАМ ИНВ № | ПОДПИСЬ И ДАТА | ИНВ № ПОДЛ

1.030.1-1.1-1 51

ЛИСТ 3

ФОРМАТ А4

ФОРМАТ	ЗОНА	ПОЗ.	ОБОЗНАЧЕНИЕ	НАИМЕНОВАНИЕ	КОЛ	ПРИМЕЧАНИЕ
				1.030.1-1.1-1 51-10		
				1ПС 57.21.3,0-2.Л-2.		
				СБОРОЧНЫЕ ЕДИНИЦЫ		
				КАРКАС ПРОСТРАНСТВ.		
А4		1	1.030.1-1.1-2 32-17	КП 57.21.3,0-2-2	1	
				МАТЕРИАЛЫ		
		2		РАСТВОР ЦЕМЕНТНЫЙ М100		0.23М3
		3		РАСТВОР ЦЕМЕНТНЫЙ М50		0.18М3
		4		БЕТОН ЛЕГКИЙ М50		3.08М3
				1.030.1-1.1-1 51-11		
				1ПС 57.21.3,0-5.Л-2.		
				СБОРОЧНЫЕ ЕДИНИЦЫ		
				КАРКАС ПРОСТРАНСТВ.		
А4		1	1.030.1-1.1-2 32-18	КП 57.21.3,0-5-2	1	
				МАТЕРИАЛЫ		
		2		РАСТВОР ЦЕМЕНТНЫЙ М100		0.23М3
		3		РАСТВОР ЦЕМЕНТНЫЙ М50		0.18М3
		4		БЕТОН ЛЕГКИЙ М50		3.08М3
				1.030.1-1.1-1 51-12		
				1ПС 57.21.3,0-6.Л-2.		
				СБОРОЧНЫЕ ЕДИНИЦЫ		
				КАРКАС ПРОСТРАНСТВ.		
А4		1	1.030.1-1.1-2 32-19	КП 57.21.3,0-6-2	1	
				МАТЕРИАЛЫ		
		2		РАСТВОР ЦЕМЕНТНЫЙ М100		0.23М3
		3		РАСТВОР ЦЕМЕНТНЫЙ М50		0.18М3
		4		БЕТОН ЛЕГКИЙ М50		3.08М3
				1.030.1-1.1-1 51-13		
				1ПС 57.21.3,5-6.Л-2.		
				СБОРОЧНЫЕ ЕДИНИЦЫ		
				КАРКАС ПРОСТРАНСТВ.		
А4		1	1.030.1-1.1-2 32-20	КП 57.21.3,5-6-2	1	
				МАТЕРИАЛЫ		

ЭПВЦ Киев ЗНИИЭП | ОПЕРАТОР ТЛП КОРТ | СКАЛА

ВЗАМ ИНВ № | ПОДПИСЬ И ДАТА | ИНВ № ПОДЛ

1.030.1-1.1-1 51

ЛИСТ 4

19944-02 65

ФОРМАТ А4

ФОРМАТ	ЗОНА	ПОЗ.	ОБОЗНАЧЕНИЕ	НАИМЕНОВАНИЕ	КОЛ	ПРИМЕЧАНИЕ
		2		РАСТВОР ЦЕМЕНТНЫЙ М100		0.23М3
		3		РАСТВОР ЦЕМЕНТНЫЙ М50		0.18М3
		4		БЕТОН ЛЕГКИЙ М50		3.65М3
				1.030.1-1.1-1 51-14 1ПС 57.21.4,0-6.Л-2.		
				СБОРОЧНЫЕ ЕДИНИЦЫ		
А4	1		1.030.1-1.1-2 32-21	КАРКАС ПРОСТРАНСТВ. КП 57.21.4,0-6-2	1	
				МАТЕРИАЛЫ		
		2		РАСТВОР ЦЕМЕНТНЫЙ М100		0.23М3
		3		РАСТВОР ЦЕМЕНТНЫЙ М50		0.18М3
		4		БЕТОН ЛЕГКИЙ М50		4.21М3
				1.030.1-1.1-1 51-15 1ПС 57.18.2,5-2.Я-2.		
				СБОРОЧНЫЕ ЕДИНИЦЫ		
А4	1		1.030.1-1.1-2 32-07	КАРКАС ПРОСТРАНСТВ. КП 57.18.2,5-2-2	1	
				МАТЕРИАЛЫ		
		4		БЕТОН ЯЧЕИСТЫЙ М35		2.50М3
				1.030.1-1.1-1 51-16 1ПС 57.18.2,5-4.Я-2.		
				СБОРОЧНЫЕ ЕДИНИЦЫ		
А4	1		1.030.1-1.1-2 32-08	КАРКАС ПРОСТРАНСТВ. КП 57.18.2,5-4-2	1	
				МАТЕРИАЛЫ		
		4		БЕТОН ЯЧЕИСТЫЙ М35		2.50М3
				1.030.1-1.1-1 51-17 1ПС 57.18.2,5-6.Я-2.		
				СБОРОЧНЫЕ ЕДИНИЦЫ		
А4	1		1.030.1-1.1-2 32-09	КАРКАС ПРОСТРАНСТВ. КП 57.18.2,5-6-2	1	
				МАТЕРИАЛЫ		

ЭПВЦ Киев ЗНИИЭП | ОПЕРАТОР ТЛП КОРТ | СКАЛА

ВЗАМ.ИНВ.№ | ПОДПИСЬ И ДАТА | ИНВ.№ ПОДЛ.

ФОРМАТ	ЗОНА	ПОЗ.	ОБОЗНАЧЕНИЕ	НАИМЕНОВАНИЕ	КОЛ	ПРИМЕЧАНИЕ
		4		БЕТОН ЯЧЕИСТЫЙ М35		2.50М3
				1.030.1-1.1-1 51-18 1ПС 57.18.3,0-2.Я-2.		
				СБОРОЧНЫЕ ЕДИНИЦЫ		
А4	1		1.030.1-1.1-2 32-10	КАРКАС ПРОСТРАНСТВ. КП 57.18.3,0-2-2	1	
				МАТЕРИАЛЫ		
		4		БЕТОН ЯЧЕИСТЫЙ М35		2.98М3
				1.030.1-1.1-1 51-19 1ПС 57.18.3;0-6.Я-2.		
				СБОРОЧНЫЕ ЕДИНИЦЫ		
А4	1		1.030.1-1.1-2 32-11	КАРКАС ПРОСТРАНСТВ. КП 57.18.3,0-6-2	1	
				МАТЕРИАЛЫ		
		4		БЕТОН ЯЧЕИСТЫЙ М35		2.98М3

ЭПВЦ Киев ЗНИИЭП | ОПЕРАТОР ТЛП КОРТ | СКАЛА

ВЗАМ.ИНВ.№ | ПОДПИСЬ И ДАТА | ИНВ.№ ПОДЛ.

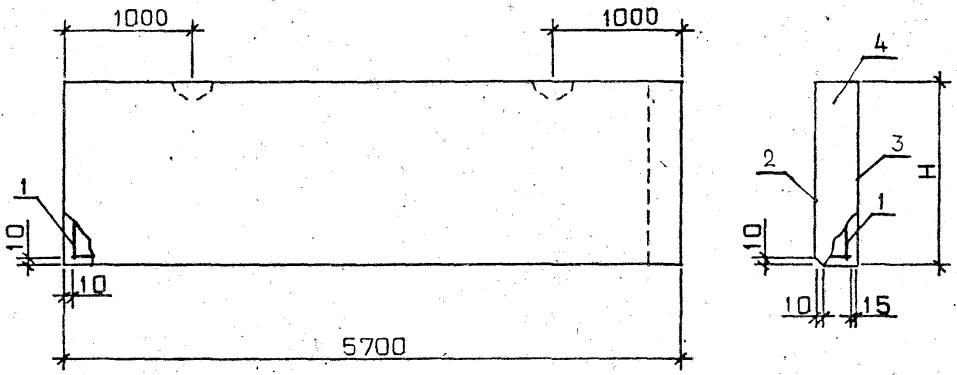

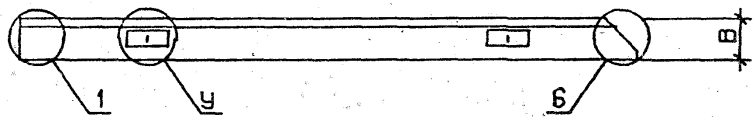

ОБОЗНАЧЕНИЕ	МАРКА	Н, ММ	В, ММ	У	МАССА, Т
1.030.1-1.1-1 51	1ПС 57.18.2,5-2.Л-2.	1785	250	3	3.81
-01	1ПС 57.18.2,5-4.Л-2.	1785	250	3	3.82
-02	1ПС 57.18.2,5-6.Л-2.	1785	250	3	3.84
-03	1ПС 57.18.3,0-2.Л-2.	1785	300	3	4.50
-04	1ПС 57.18.3,0-6.Л-2.	1785	300	3	4.51
-05	1ПС 57.18.3,5-6.Л-2.	1785	350	3	5.20
-06	1ПС 57.18.4,0-6.Л-2.	1785	400	3	5.87
-07	1ПС 57.21.2,5-2.Л-2.	2085	250	3	4.45
-08	1ПС 57.21.2,5-4.Л-2.	2085	250	3	4.47
-09	1ПС 57.21.2,5-6.Л-2.	2085	250	3	4.48
-10	1ПС 57.21.3,0-2.Л-2.	2085	300	3	5.26
-11	1ПС 57.21.3,0-5.Л-2.	2085	300	3	5.27
-12	1ПС 57.21.3,0-6.Л-2.	2085	300	3	5.29
-13	1ПС 57.21.3,5-6.Л-2.	2085	350	3	6.06
-14	1ПС 57.21.4,0-6.Л-2.	2085	400	4	6.86
-15	1ПС 57.18.2,5-2.Я-2.	1785	250	3	2.53
-16	1ПС 57.18.2,5-4.Я-2.	1785	250	3	2.54
-17	1ПС 57.18.2,5-6.Я-2.	1785	250	3	2.55
-18	1ПС 57.18.3,0-2.Я-2.	1785	300	3	3.02
-19	1ПС 57.18.3,0-6.Я-2.	1785	300	3	3.03

УЗЛЫ 3 И 4, ЗАМАРКИРОВАННЫЕ НА ЧЕРТЕЖЕ БУКВОЙ У,
И УЗЛЫ 1 И 6 СМ. 1.030.1-1.1-1 00Д1, ЛИСТЫ 1,2

НАЧ.ОТД.	БОРИСЕНКО	
Н.КОНТР	МАЛАЧЕВСКИЙ	
ГЛ.СПЕЦ.	КОВАЛЬЧУК	
ПРОВЕРИЛ	КОТОВА	
РАЗРАБ.	КРУПКА	

1.030.1-1.1-1 51СБ

ПАНЕЛЬ
1ПС 57.18,
1ПС 57.21
СБОРОЧНЫЙ ЧЕРТЕЖ

СТАДИЯ	МАССА	МАСШТАБ
Р	СМ ТАБЛ	
ЛИСТ	ЛИСТОВ 1	

ГОСГРАЖДАНСТРОЙ
КиевЗНИИЭП

19944-02 67

ФОРМАТ А3

ФОРМАТ	ЗОНА	ПОЗ	ОБОЗНАЧЕНИЕ	НАИМЕНОВАНИЕ	КОЛ	ПРИМЕЧАНИЕ
				ДОКУМЕНТАЦИЯ		
А3			1.030.1-1.1-1 52СВ	СБОРОЧНЫЙ ЧЕРТЕЖ		
А3			1.030.1-1.1-1 00Д1	УЗЛЫ ОПАЛУБОЧНЫЕ		
А3			1.030.1-1.1-1 00РС	ВЕДОМОСТЬ РАСХОДА СТАЛИ НА ЭЛЕМЕНТ		
А3			1.030.1-1.1-1 00ТО	ТЕХНИЧЕСКОЕ ОПИСАНИЕ		
			ПЕРЕМЕННЫЕ ДАННЫЕ	ДЛЯ ИСПОЛНЕНИЙ:		
				1.030.1-1.1-1 52 1ПС 57,5.6.2,5-6.Л-2.		
				СБОРОЧНЫЕ ЕДИНИЦЫ		
А4		1	1.030.1-1.1-2 30-05	КАРКАС ПРОСТРАНСТВ. КП 57,5.6.2,5-6-2	1	
				МАТЕРИАЛЫ		
		2		БЕТОН ЛЕГКИЙ М50		0.71М3
		3		РАСТВОР ЦЕМЕНТНЫЙ М100		0.07М3
		4		РАСТВОР ЦЕМЕНТНЫЙ М50		0.05М3
				1.030.1-1.1-1 52-01 1ПС 57,5.6.3,0-6.Л-2.		
				СБОРОЧНЫЕ ЕДИНИЦЫ		
А4		1	1.030.1-1.1-2 30-06	КАРКАС ПРОСТРАНСТВ. КП 57,5.6.3,0-6-2	1	
				МАТЕРИАЛЫ		
		2		БЕТОН ЛЕГКИЙ М50		0.87М3
		3		РАСТВОР ЦЕМЕНТНЫЙ М100		0.07М3
		4		РАСТВОР ЦЕМЕНТНЫЙ М50		0.05М3
				1.030.1-1.1-1 52-02 1ПС 57,5.6.3,5-6.Л-2.		
				СБОРОЧНЫЕ ЕДИНИЦЫ		
А4		1	1.030.1-1.1-2 30-07	КАРКАС ПРОСТРАНСТВ. КП 57,5.6.3,5-6-2	1	

1.030.1-1.1-1 52

НАЧ.ОТД.	Борисенко	
Н.КОНТР.	Малаховский	
ГЛ.СПЕЦ.	Коватчик	
ПРОВЕРИЛ	Крупко	
РАЗРАБ.	Котова	

ПАНЕЛЬ

ІПС 57,5.6

СТАДИЯ	ЛИСТ	ЛИСТОВ
Р	I	3

ГОСГРАЖДАНСТРОЙ КиевЗНИИЭП

СКАЛА

ОПЕРАТОР ТЛП КОРТ

ЭПВЦ КиевЗНИИЭП

ФОРМАТ	ЗОНА	ПОЗ	ОБОЗНАЧЕНИЕ	НАИМЕНОВАНИЕ	КОЛ	ПРИМЕЧАНИЕ
				МАТЕРИАЛЫ		
		2		БЕТОН ЛЕГКИЙ М50		1.03М3
		3		РАСТВОР ЦЕМЕНТНЫЙ М100		0.07М3
		4		РАСТВОР ЦЕМЕНТНЫЙ М50		0.05М3
				1.030.1-1.1-1 52-03 1ПС 57,5.6.4,0-4.Л-2.		
				СБОРОЧНЫЕ ЕДИНИЦЫ		
А4		1	1.030.1-1.1-2 30-08	КАРКАС ПРОСТРАНСТВ. КП 57,5.6.4,0-4-2	1	
				МАТЕРИАЛЫ		
		2		БЕТОН ЛЕГКИЙ М50		1.19М3
		3		РАСТВОР ЦЕМЕНТНЫЙ М100		0.07М3
		4		РАСТВОР ЦЕМЕНТНЫЙ М50		0.05М3
				1.030.1-1.1-1 52-04 1ПС 57,5.6.4,0-6.Л-2.		
				СБОРОЧНЫЕ ЕДИНИЦЫ		
А4		1	1.030.1-1.1-2 30-09	КАРКАС ПРОСТРАНСТВ. КП 57,5.6.4,0-6-2	1	
				МАТЕРИАЛЫ		
		2		БЕТОН ЛЕГКИЙ М50		1.19М3
		3		РАСТВОР ЦЕМЕНТНЫЙ М100		0.07М3
		4		РАСТВОР ЦЕМЕНТНЫЙ М50		0.05М3
				1.030.1-1.1-1 52-05 1ПС 57,5.6.2,5-6.Я-2.		
				СБОРОЧНЫЕ ЕДИНИЦЫ		
А4		1	1.030.1-1.1-2 30-05	КАРКАС ПРОСТРАНСТВ. КП 57,5.6.2,5-6-2	1	
				МАТЕРИАЛЫ		
		2		БЕТОН ЯЧЕИСТЫЙ М35		0.83М3
				1.030.1-1.1-1 52-06 1ПС 57,5.6.3,0-6.Я-2.		
				СБОРОЧНЫЕ ЕДИНИЦЫ		

1.030.1-1.1-1 52

ЛИСТ 2

ВЗАМ ИНВ №

ПОДПИСЬ И ДАТА

ИНВ №ПОДЛ

ФОРМАТ	ЗОНА	ПОЗ.	ОБОЗНАЧЕНИЕ	НАИМЕНОВАНИЕ	КОЛ	ПРИМЕЧАНИЕ
А4	1		1.030.1-1.1-2 30-06	КАРКАС ПРОСТРАНСТВ. КП 57,5.6.3,0-6-2	1	
				МАТЕРИАЛЫ		
	2			БЕТОН ЯЧЕИСТЫЙ М35		0.99М3

ТЛП КОРТ
Киев ЗНИИЭП

ОПЕРАТОР ТЛП КОРТ
ЭПВЦ Киев ЗНИИЭП

ФОРМАТ	ЗОНА	ПОЗ.	ОБОЗНАЧЕНИЕ	НАИМЕНОВАНИЕ	КОЛ	ПРИМЕЧАНИЕ

ВЗАМ ИНВ №
ПОДПИСЬ И ДАТА
ИНВ №ПОДЛ

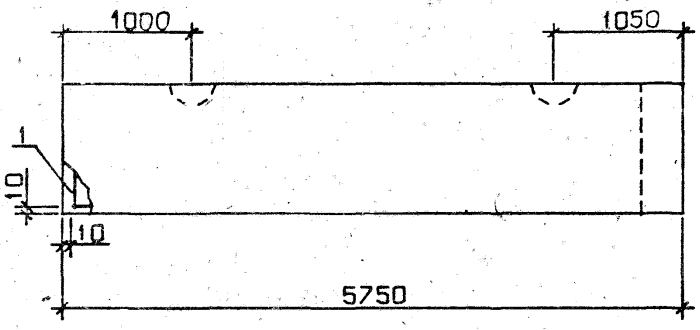

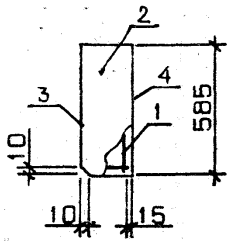

ОБОЗНАЧЕНИЕ	МАРКА	В, ММ	МАССА, Т
1.030.1-1.1-1 52	1ПС 57,5.6.2,5-6.Л-2.	250	1.27
-01	1ПС 57,5.6.3,0-6.Л-2.	300	1.50
-02	1ПС 57,5.6.3,5-6.Л-2.	350	1.73
-03	1ПС 57,5.6.4,0-4.Л-2.	400	1.95
-04	1ПС 57,5.6.4,0-6.Л-2.	400	1.95
-05	1ПС 57,5.6.2,5-6.Я-2.	250	0.85
-06	1ПС 57,5.6.3,0-6.Я-2	300	1.22

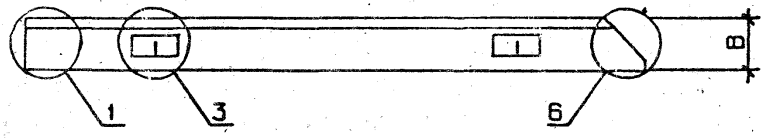

УЗЛЫ 1,3,6 СМ. 1.030.1-1.1-1 00Д1, ЛИСТ

НАЧ.ОТД.	Борисенко		
Н.КОНТР	Малачевский		
ГЛ.СПЕЦ.	Ковальчук		
ПРОВЕРИЛ	Крупка		
РАЗРАБ.	Котова		

1.030.1-1.1-1 52СБ

ПАНЕЛЬ 1ПС 57,5.6
СБОРОЧНЫЙ ЧЕРТЕЖ

СТАДИЯ	МАССА	МАСШТАБ
Р	СМ ТАБЛ	

ЛИСТ | ЛИСТОВ 1

ГОСГРАЖДАНСТРОЙ
КиевЗНИИЭП

ЭПВЦ Киев ЗНИИЭП | ОПЕРАТОР ТЛП КОРТ | СКАЛА

ИНВ.№ ПОДЛ. | ПОДПИСЬ И ДАТА | ВЗАМ.ИНВ.№

19944-02-70

ЭПВЦ КиевЗНИИЭП | ОПЕРАТОР ТЛП КОРТ | СКАЛА —

ФОРМАТ	ЗОНА	ПОЗ	ОБОЗНАЧЕНИЕ	НАИМЕНОВАНИЕ	КОЛ	ПРИМЕЧАНИЕ
				ДОКУМЕНТАЦИЯ		
А3			1.030.1-1.1-1 53СБ	СБОРОЧНЫЙ ЧЕРТЕЖ		
А3			1.030.1-1.1-1 00Д1	УЗЛЫ ОПАЛУБОЧНЫЕ		
А3			1.030.1-1.1-1 00РС	ВЕДОМОСТЬ РАСХОДА СТАЛИ НА ЭЛЕМЕНТ		
А3			1.030.1-1.1-1 00ТО	ТЕХНИЧЕСКОЕ ОПИСАНИЕ		
			ПЕРЕМЕННЫЕ ДАННЫЕ	ДЛЯ ИСПОЛНЕНИЙ:		
				1.030.1-1.1-1 53 1ПС 57,5.9.2,5-2.Л-2.		
				СБОРОЧНЫЕ ЕДИНИЦЫ		
А4	1		1.030.1-1.1-2 33	КАРКАС ПРОСТРАНСТВ. КП 57,5.9.2,5-2-2	1	
				МАТЕРИАЛЫ		
	2			РАСТВОР ЦЕМЕНТНЫЙ М100		0.10М3
	3			РАСТВОР ЦЕМЕНТНЫЙ М50		0.08М3
	4			БЕТОН ЛЕГКИЙ М50		1.07М3
				1.030.1-1.1-1 53-01 1ПС 57,5.9.2,5-4.Л-2.		
				СБОРОЧНЫЕ ЕДИНИЦЫ		
А4	1		1.030.1-1.1-2 33-01	КАРКАС ПРОСТРАНСТВ. КП 57,5.9.2,5-4-2	1	
				МАТЕРИАЛЫ		
	2			РАСТВОР ЦЕМЕНТНЫЙ М100		0.10М3
	3			РАСТВОР ЦЕМЕНТНЫЙ М50		0.08М3
	4			БЕТОН ЛЕГКИЙ М50		1.07М3
				1.030.1-1.1-1 53-02 1ПС 57,5.9.2,5-6.Л-2.		
				СБОРОЧНЫЕ ЕДИНИЦЫ		
А4	1		1.030.1-1.1-2 33-02	КАРКАС ПРОСТРАНСТВ. КП 57,5.9.2,5-6-2	1	

ВЗАМ.ИНВ.№ | ПОДПИСЬ И ДАТА | ИНВ.№ПОДЛ

НАЧ.ОТД.	БОРИСЕНКО	
Н.КОНТР.	МАЛАЧЕВСКИЙ	
ГЛ.СПЕЦ.	КОВАЛЬЧУК	
ПРОВЕРИЛ	КОТОВА	
РАЗРАБ.	КРУПКА	

1.030.1-1.1-1 53

ПАНЕЛЬ
1ПС 57,5.9,
1ПС 57,5.12

СТАДИЯ	ЛИСТ	ЛИСТОВ
Р	1	6

ГОСГРАЖДАНСТРОЙ
КиевЗНИИЭП

ЭПВЦ КиевЗНИИЭП | ОПЕРАТОР ТЛП КОРТ | СКАЛА —

ФОРМАТ	ЗОНА	ПОЗ.	ОБОЗНАЧЕНИЕ	НАИМЕНОВАНИЕ	КОЛ	ПРИМЕЧАНИЕ
				МАТЕРИАЛЫ		
		2		РАСТВОР ЦЕМЕНТНЫЙ М100		0.10М3
		3		РАСТВОР ЦЕМЕНТНЫЙ М50		0.08М3
		4		БЕТОН ЛЕГКИЙ М50		1.07М3
				1.030.1-1.1-1 53-03 1ПС 57,5.9.3,0-6.Л-2.		
				СБОРОЧНЫЕ ЕДИНИЦЫ		
А4	1		1.030.1-1.1-2 33-03	КАРКАС ПРОСТРАНСТВ. КП 57,5.9.3,0-6-2	1	
				МАТЕРИАЛЫ		
		2		РАСТВОР ЦЕМЕНТНЫЙ М100		0.10М3
		3		РАСТВОР ЦЕМЕНТНЫЙ М50		0.08М3
		4		БЕТОН ЛЕГКИЙ М50		1.32М3
				1.030.1-1.1-1 53-04 1ПС 57,5.9.3,5-6.Л-2.		
				СБОРОЧНЫЕ ЕДИНИЦЫ		
А4	1		1.030.1-1.1-2 33-04	КАРКАС ПРОСТРАНСТВ. КП 57,5.9.3,5-6-2	1	
				МАТЕРИАЛЫ		
		2		РАСТВОР ЦЕМЕНТНЫЙ М100		0.10М3
		3		РАСТВОР ЦЕМЕНТНЫЙ М50		0.08М3
		4		БЕТОН ЛЕГКИЙ М50		1.56М3
				1.030.1-1.1-1 53-05 1ПС 57,5.9.4,0-6.Л-2.		
				СБОРОЧНЫЕ ЕДИНИЦЫ		
А4	1		1.030.1-1.1-2 33-05	КАРКАС ПРОСТРАНСТВ. КП 57,5.9.4,0-6-2	1	
				МАТЕРИАЛЫ		
		2		РАСТВОР ЦЕМЕНТНЫЙ М100		0.10М3
		3		РАСТВОР ЦЕМЕНТНЫЙ М50		0.08М3
		4		БЕТОН ЛЕГКИЙ М50		1.80М3
				1.030.1-1.1-1 53-06 1ПС 57,5.12.2,5-2.Л-2.		

ВЗАМ.ИНВ.№ | ПОДПИСЬ И ДАТА | ИНВ.№ПОДЛ

1.030.1-1.1-1 53

ЛИСТ 2

1994 02 71

ФОРМАТ	ЗОНА	ПОЗ.	ОБОЗНАЧЕНИЕ	НАИМЕНОВАНИЕ	КОЛ	ПРИМЕЧАНИЕ
				СБОРОЧНЫЕ ЕДИНИЦЫ		
A4		1	1.030.1-1.1-2 33-06	КАРКАС ПРОСТРАНСТВ. КП 57,5.12.2,5-2-2	1	
				МАТЕРИАЛЫ		
		2		РАСТВОР ЦЕМЕНТНЫЙ М100		0.13М3
		3		РАСТВОР ЦЕМЕНТНЫЙ М50		0.10М3
		4		БЕТОН ЛЕГКИЙ М50		1.44М3
				1.030.1-1.1-1 53-07 1ПС 57,5.12.2,5-4.Л-2.		
				СБОРОЧНЫЕ ЕДИНИЦЫ		
A4		1	1.030.1-1.1-2 33-07	КАРКАС ПРОСТРАНСТВ. КП 57,5.12.2,5-4-2	1	
				МАТЕРИАЛЫ		
		2		РАСТВОР ЦЕМЕНТНЫЙ М100		0.13М3
		3		РАСТВОР ЦЕМЕНТНЫЙ М50		0.10М3
		4		БЕТОН ЛЕГКИЙ М50		1.44М3
				1.030.1-1.1-1 53-08 1ПС 57,5.12.2,5-6.Л-2.		
				СБОРОЧНЫЕ ЕДИНИЦЫ		
A4		1	1.030.1-1.1-2 33-08	КАРКАС ПРОСТРАНСТВ. КП 57,5.12.2,5-6-2	1	
				МАТЕРИАЛЫ		
		2		РАСТВОР ЦЕМЕНТНЫЙ М100		0.13М3
		3		РАСТВОР ЦЕМЕНТНЫЙ М50		0.10М3
		4		БЕТОН ЛЕГКИЙ М50		1.44М3
				1.030.1-1.1-1 53-09 1ПС 57,5.12.3,0-3.Л-2.		
				СБОРОЧНЫЕ ЕДИНИЦЫ		
A4		1	1.030.1-1.1-2 33-09	КАРКАС ПРОСТРАНСТВ. КП 57,5.12.3,0-3-2	1	
				МАТЕРИАЛЫ		
		2		РАСТВОР ЦЕМЕНТНЫЙ М100		0.13М3
		3		РАСТВОР ЦЕМЕНТНЫЙ М50		0.10М3
		4		БЕТОН ЛЕГКИЙ М50		1.77М3

ФОРМАТ	ЗОНА	ПОЗ.	ОБОЗНАЧЕНИЕ	НАИМЕНОВАНИЕ	КОЛ	ПРИМЕЧАНИЕ
				1.030.1-1.1-1 53-10 1ПС 57,5.12.3,0-6.Л-2.		
				СБОРОЧНЫЕ ЕДИНИЦЫ		
A4		1	1.030.1-1.1-2 33-10	КАРКАС ПРОСТРАНСТВ. КП 57,5.12.3,0-6-2	1	
				МАТЕРИАЛЫ		
		2		РАСТВОР ЦЕМЕНТНЫЙ М100		0.13М3
		3		РАСТВОР ЦЕМЕНТНЫЙ М50		0.10М3
		4		БЕТОН ЛЕГКИЙ М50		1.77М3
				1.030.1-1.1-1 53-11 1ПС 57,5.12.3,5-6.Л-2.		
				СБОРОЧНЫЕ ЕДИНИЦЫ		
A4		1	1.030.1-1.1-2 33-11	КАРКАС ПРОСТРАНСТВ. КП 57,5.12.3,5-6-2	1	
				МАТЕРИАЛЫ		
		2		РАСТВОР ЦЕМЕНТНЫЙ М100		0.13М3
		3		РАСТВОР ЦЕМЕНТНЫЙ М50		0.10М3
		4		БЕТОН ЛЕГКИЙ М50		2.09М3
				1.030.1-1.1-1 53-12 1ПС 57,5.12.4,0-6.Л-2.		
				СБОРОЧНЫЕ ЕДИНИЦЫ		
A4		1	1.030.1-1.1-2 33-12	КАРКАС ПРОСТРАНСТВ. КП 57,5.12.4,0-6-2	1	
				МАТЕРИАЛЫ		
		2		РАСТВОР ЦЕМЕНТНЫЙ М100		0.13М3
		3		РАСТВОР ЦЕМЕНТНЫЙ М50		0.10М3
		4		БЕТОН ЛЕГКИЙ М50		2.41М3
				1.030.1-1.1-1 53-13 1ПС 57,5.9.2,5-2.Л-2.		
				СБОРОЧНЫЕ ЕДИНИЦЫ		
A4		1	1.030.1-1.1-2 33	КАРКАС ПРОСТРАНСТВ. КП 57,5.9.2,5-2-2	1	
				МАТЕРИАЛЫ		

ФОРМАТ	ЗОНА	ПОЗ.	ОБОЗНАЧЕНИЕ	НАИМЕНОВАНИЕ	КОЛ	ПРИМЕЧАНИЕ
		4		БЕТОН ЯЧЕИСТЫЙ М35		1.25М3
				1.030.1-1.1-1 53-14 1ПС 57,5.9.2,5-4.Я-2.		
				СБОРОЧНЫЕ ЕДИНИЦЫ		
А4	1		1.030.1-1.1-2 33-01	КАРКАС ПРОСТРАНСТВ. КП 57,5.9.2,5-4-2	1	
				МАТЕРИАЛЫ		
		4		БЕТОН ЯЧЕИСТЫЙ М35		1.25М3
				1.030.1-1.1-1 53-15 1ПС 57,5.9.2,5-6.Я-2.		
				СБОРОЧНЫЕ ЕДИНИЦЫ		
А4	1		1.030.1-1.1-2 33-02	КАРКАС ПРОСТРАНСТВ. КП 57,5.9.2,5-6-2	1	
				МАТЕРИАЛЫ		
		4		БЕТОН ЯЧЕИСТЫЙ М35		1.25М3
				1.030.1-1.1-1 53-16 1ПС 57,5.9.3,0-6.Я-2.		
				СБОРОЧНЫЕ ЕДИНИЦЫ		
А4	1		1.030.1-1.1-2 33-03	КАРКАС ПРОСТРАНСТВ. КП 57,5.9.3,0-6-2	1	
				МАТЕРИАЛЫ		
		4		БЕТОН ЯЧЕИСТЫЙ М35		1.49М3
				1.030.1-1.1-1 53-17 1ПС 57,5.12.2,5-2.Я-		
				СБОРОЧНЫЕ ЕДИНИЦЫ		
А4	1		1.030.1-1.1-2 33-06	КАРКАС ПРОСТРАНСТВ. КП 57,5.12.2,5-2-2	1	
				МАТЕРИАЛЫ		
		4		БЕТОН ЯЧЕИСТЫЙ М35		1.67М3

ТЛП КОРТ Киев ЗНИИЭП

1.030.1-1.1-1 53

ЛИСТ 5

ФОРМАТ	ЗОНА	ПОЗ.	ОБОЗНАЧЕНИЕ	НАИМЕНОВАНИЕ	КОЛ	ПРИМЕЧАНИЕ
				1.030.1-1.1-1 53-18 1ПС 57,5.12.2,5-4.Я-2.		
				СБОРОЧНЫЕ ЕДИНИЦЫ		
А4	1		1.030.1-1.1-2 33-07	КАРКАС ПРОСТРАНСТВ. КП 57,5.12.2,5-4-2	1	
				МАТЕРИАЛЫ		
		4		БЕТОН ЯЧЕИСТЫЙ М35		1.67М3
				1.030.1-1.1-1 53-19 1ПС 57,5.12.2,5-6.Я-2.		
				СБОРОЧНЫЕ ЕДИНИЦЫ		
А4	1		1.030.1-1.1-2 33-08	КАРКАС ПРОСТРАНСТВ. КП 57,5.12.2,5-6-2	1	
				МАТЕРИАЛЫ		
		4		БЕТОН ЯЧЕИСТЫЙ М35		1.67М3
				1.030.1-1.1-1 53-20 1ПС 57,5.12.3,0-3.Я-2.		
				СБОРОЧНЫЕ ЕДИНИЦЫ		
А4	1		1.030.1-1.1-2 33-09	КАРКАС ПРОСТРАНСТВ. КП 57,5.12.3,0-3-2	1	
				МАТЕРИАЛЫ		
		4		БЕТОН ЯЧЕИСТЫЙ М35		2.00М3
				1.030.1-1.1-1 53-21 1ПС 57,5.12.3,0-6.Я-2.		
				СБОРОЧНЫЕ ЕДИНИЦЫ		
А4	1		1.030.1-1.1-2 33-10	КАРКАС ПРОСТРАНСТВ. КП 57,5.12.3,0-6-2	1	
				МАТЕРИАЛЫ		
		4		БЕТОН ЯЧЕИСТЫЙ М35		2.00М3

СКАЛА

ОПЕРАТОР ТЛП КОРТ

ЭПВЦ Киев ЗНИИЭП

ВЗАМ.ИНВ.№

ПОДПИСЬ И ДАТА

ИНВ.№ПОДЛ.

1.030.1-1.1-1 53

ЛИСТ 6

ФОРМАТ А4

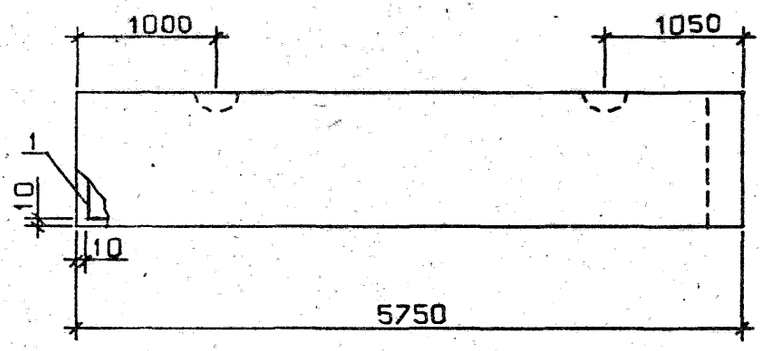

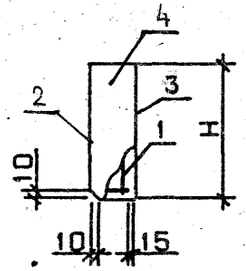

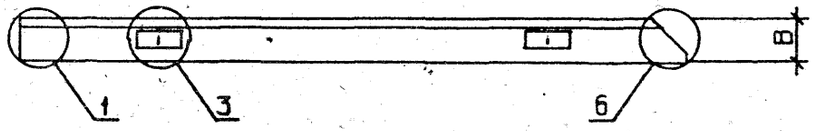

ОБОЗНАЧЕНИЕ	МАРКА	Н,ММ	В,ММ	МАССА,Т
1.030.1-1.1-1 53	1ПС 57,5.9.2,5-2.Л-2.	885	250	1.90
-01	1ПС 57,5.9.2,5-4.Л-2.	885	250	1.91
-02	1ПС 57,5.9.2,5-6.Л-2.	885	250	1.92
-03	1ПС 57,5.9.3,0-6.Л-2.	885	300	2.27
-04	1ПС 57,5.9.3,5-6.Л-2.	885	350	2.61
-05	1ПС 57,5.9.4,0-6.Л-2.	885	400	2.94
-06	1ПС 57,5.12.2,5-2.Л-2.	1185	250	2.55
-07	1ПС 57,5.12.2,5-4.Л-2.	1185	250	2.56
-08	1ПС 57,5.12.2,5-6.Л-2.	1185	250	2.57
-09	1ПС 57,5.12.3,0-3.Л-2.	1185	300	3.02
-10	1ПС 57,5.12.3,0-6.Л-2.	1185	300	3.02
-11	1ПС 57,5.12.3,5-6.Л-2.	1185	350	3.49
-12	1ПС 57,5.12.4,0-6.Л-2.	1185	400	3.93
-13	1ПС 57,5.9.2,5-2.Я-2.	885	250	1.27
-14	1ПС 57,5.9.2,5-4.Я-2.	885	250	1.27
-15	1ПС 57,5.9.2,5-6.Я-2.	885	250	1.28
-16	1ПС 57,5.9.3,0-6.Я-2.	885	300	1.53
-17	1ПС 57,5.12.2,5-2.Я-2.	1185	250	1.65
-18	1ПС 57,5.12.2,5-4.Я-2.	1185	250	1.70
-19	1ПС 57,5.12.2,5-6.Я-2.	1185	250	1.71
-20	1ПС 57,5.12.3,0-3.Я-2.	1185	300	2.02
-21	1ПС 57,5.12.3,0-6.Я-2.	1185	300	2.03

УЗЛЫ 1,3,6 СМ. 1.030.1-1.1-1 00 Д1, ЛИСТЫ 1, 2

НАЧ.ОТД.	БОРИСЕНКО		
Н.КОНТР	МАЛАЧЕВСКИЙ		
ГЛ.СПЕЦ.	КОВАЛЬЧУК		
ПРОВЕРИЛ	КОТОВА		
РАЗРАБ.	КРУПКА		

1.030.1-1.1-1 53СБ

ПАНЕЛЬ
1ПС 57,5.9,
1ПС 57,5.12
СБОРОЧНЫЙ ЧЕРТЕЖ

СТАДИЯ	МАССА	МАСШТАБ
Р	СМ ТАБЛ	
ЛИСТ	ЛИСТОВ 1	

ГОСГРАЖДАНСТРОЙ
КиевЗНИИЭП

ФОРМАТ	ЗОНА	ПОЗ.	ОБОЗНАЧЕНИЕ	НАИМЕНОВАНИЕ	КОЛ.	ПРИМЕЧАНИЕ
				ДОКУМЕНТАЦИЯ		
А3			1.030.1-1.1-1 54СБ	СБОРОЧНЫЙ ЧЕРТЕЖ		
А3			1.030.1-1.1-1 00Д1	УЗЛЫ ОПАЛУБОЧНЫЕ		
А3			1.030.1-1.1-1 00РС	ВЕДОМОСТЬ РАСХОДА СТАЛИ НА ЭЛЕМЕНТ		
А3			1.030.1-1.1-1 00ТО	ТЕХНИЧЕСКОЕ ОПИСАНИЕ		
				ПЕРЕМЕННЫЕ ДАННЫЕ	ДЛЯ ИСПОЛНЕНИЙ:	
					1.030.1-1.1-1 54	
					1ПС 57,5.13.2,5-2.Л-2.	
					СБОРОЧНЫЕ ЕДИНИЦЫ	
А4	1		1.030.1-1.1-2 33-13	КАРКАС ПРОСТРАНСТВ. КП 57,5.13.2,5-2-2	1	
					МАТЕРИАЛЫ	
		2		РАСТВОР ЦЕМЕНТНЫЙ М100		0.14М3
		3		РАСТВОР ЦЕМЕНТНЫЙ М50		0.11М3
		4		БЕТОН ЛЕГКИЙ М50		1.56М3
					1.030.1-1.1-1 54-01	
					1ПС 57,5.13.2,5-5.Л-2.	
					СБОРОЧНЫЕ ЕДИНИЦЫ	
А4	1		1.030.1-1.1-2 33-14	КАРКАС ПРОСТРАНСТВ. КП 57,5.13.2,5-5-2	1	
					МАТЕРИАЛЫ	
		2		РАСТВОР ЦЕМЕНТНЫЙ М100		0.14М3
		3		РАСТВОР ЦЕМЕНТНЫЙ М50		0.11М3
		4		БЕТОН ЛЕГКИЙ М50		1.56М3
					1.030.1-1.1-1 54-02	
					1ПС 57,5.13.2,5-6.Л-2.	
					СБОРОЧНЫЕ ЕДИНИЦЫ	
А4	1		1.030.1-1.1-2 33-15	КАРКАС ПРОСТРАНСТВ. КП 57,5.13.2,5-6-2	1	

НАЧ.ОТД.	БОРИСЕНКО	
Н.КОНТР.	МАЛАЧЕВСКИЙ	
ГЛ.СПЕЦ.	КОВАЛЬЧУК	
ПРОВЕРИЛ	КОТОВА	

1.030.1-1.1-1 54

ПАНЕЛЬ
1ПС 57,5.13,
1ПС 57,5.15

СТАДИЯ	ЛИСТ	ЛИСТОВ
Р	1	7

ГОСГРАЖДАНСТРОЙ
КиевЗНИИЭП

СКАЛА

ОПЕРАТОР ТЛП КОРТ

ЭПВЦ Киев ЗНИИЭП

ВЗАМ.ИНВ.№

ПОДПИСЬ И ДАТА

ИНВ.№ПОДЛ.

ФОРМАТ	ЗОНА	ПОЗ.	ОБОЗНАЧЕНИЕ	НАИМЕНОВАНИЕ	КОЛ.	ПРИМЕЧАНИЕ
				МАТЕРИАЛЫ		
		2		РАСТВОР ЦЕМЕНТНЫЙ М100		0.14М3
		3		РАСТВОР ЦЕМЕНТНЫЙ М50		0.11М3
		4		БЕТОН ЛЕГКИЙ М50		1.56М3
				1.030.1-1.1-1 54-03		
				1ПС 57,5.13.3,0-3.Л-2.		
				СБОРОЧНЫЕ ЕДИНИЦЫ		
А4	1		1.030.1-1.1-2 33-16	КАРКАС ПРОСТРАНСТВ. КП 57,5.13.3,0-3-2	1	
				МАТЕРИАЛЫ		
		2		РАСТВОР ЦЕМЕНТНЫЙ М100		0.14М3
		3		РАСТВОР ЦЕМЕНТНЫЙ М50		0.11М3
		4		БЕТОН ЛЕГКИЙ М50		1.92М3
				1.030.1-1.1-1 54-04		
				1ПС 57,5.13.3,0-6.Л-2.		
				СБОРОЧНЫЕ ЕДИНИЦЫ		
А4	1		1.030.1-1.1-2 33-17	КАРКАС ПРОСТРАНСТВ. КП 57,5.13.3,0-6-2	1	
				МАТЕРИАЛЫ		
		2		РАСТВОР ЦЕМЕНТНЫЙ М100		0.14М3
		3		РАСТВОР ЦЕМЕНТНЫЙ М50		0.11М3
		4		БЕТОН ЛЕГКИЙ М50		1.92М3
				1.030.1-1.1-1 54-05		
				1ПС 57,5.13.3,5-6.Л-2.		
				СБОРОЧНЫЕ ЕДИНИЦЫ		
А4	1		1.030.1-1.1-2 33-18	КАРКАС ПРОСТРАНСТВ. КП 57,5.13.3,5-6-2	1	
				МАТЕРИАЛЫ		
		2		РАСТВОР ЦЕМЕНТНЫЙ М100		0.14М3
		3		РАСТВОР ЦЕМЕНТНЫЙ М50		0.11М3
		4		БЕТОН ЛЕГКИЙ М50		2.27М3
				1.030.1-1.1-1 54-06		
				1ПС 57,5.13.4,0-6.Л-2.		

ФОРМАТ	ЗОНА	ПОЗ.	ОБОЗНАЧЕНИЕ	НАИМЕНОВАНИЕ	КОЛ	ПРИМЕЧАНИЕ
				СБОРОЧНЫЕ ЕДИНИЦЫ		
A4		1	1.030.1-1.1-2 33-19	КАРКАС ПРОСТРАНСТВ. КП 57,5.13.4,0-6-2	1	
				МАТЕРИАЛЫ		
		2		РАСТВОР ЦЕМЕНТНЫЙ М100		0.14М3
		3		РАСТВОР ЦЕМЕНТНЫЙ М50		0.11М3
		4		БЕТОН ЛЕГКИЙ М50		2.62М3
				1.030.1-1.1-1 54-07 1ПС 57,5.15.2,5-2.Л-2.		
				СБОРОЧНЫЕ ЕДИНИЦЫ		
A4		1	1.030.1-1.1-2 34	КАРКАС ПРОСТРАНСТВ. КП 57,5.15.2,5-2-2	1	
				МАТЕРИАЛЫ		
		2		РАСТВОР ЦЕМЕНТНЫЙ М100		0.17М3
		3		РАСТВОР ЦЕМЕНТНЫЙ М50		0.12М3
		4		БЕТОН ЛЕГКИЙ М50		1.80М3
				1.030.1-1.1-1 54-08 1ПС 57,5.15.2,5-5.Л-2.		
				СБОРОЧНЫЕ ЕДИНИЦЫ		
A4		1	1.030.1-1.1-2 34-01	КАРКАС ПРОСТРАНСТВ. КП 57,5.15.2,5-5-2	1	
				МАТЕРИАЛЫ		
		2		РАСТВОР ЦЕМЕНТНЫЙ М100		0.17М3
		3		РАСТВОР ЦЕМЕНТНЫЙ М50		0.12М3
		4		БЕТОН ЛЕГКИЙ М50		1.80М3
				1.030.1-1.1-1 54-09 1ПС 57,5.15.2,5-6.Л-2.		
				СБОРОЧНЫЕ ЕДИНИЦЫ		
A4		1	1.030.1-1.1-2 34-02	КАРКАС ПРОСТРАНСТВ. КП 57,5.15.2,5-6-2	1	
				МАТЕРИАЛЫ		
		2		РАСТВОР ЦЕМЕНТНЫЙ М100		0.17М3
		3		РАСТВОР ЦЕМЕНТНЫЙ М50		0.12М3
		4		БЕТОН ЛЕГКИЙ М50		1.80М3

ТЛП КОРТ Киев ЗНИИЭП

ЭПВЦ Киев ЗНИИЭП ОПЕРАТОР ТЛП КОРТ СКАЛА

ВЗАМ.ИНВ.№ ПОДПИСЬ И ДАТА ИНВ.№ПОДЛ

ФОРМАТ	ЗОНА	ПОЗ.	ОБОЗНАЧЕНИЕ	НАИМЕНОВАНИЕ	КОЛ	ПРИМЕЧАНИЕ
				1.030.1-1.1-1 54-10 1ПС 57,5.15.3,0-3.Л-2.		
				СБОРОЧНЫЕ ЕДИНИЦЫ		
A4		1	1.030.1-1.1-2 34-03	КАРКАС ПРОСТРАНСТВ. КП 57,5.15.3,0-3-2	1	
				МАТЕРИАЛЫ		
		2		РАСТВОР ЦЕМЕНТНЫЙ М100		0.17М3
		3		РАСТВОР ЦЕМЕНТНЫЙ М50		0.12М3
		4		БЕТОН ЛЕГКИЙ М50		2.21М3
				1.030.1-1.1-1 54-11 1ПС 57,5.15.3,0-6.Л-2.		
				СБОРОЧНЫЕ ЕДИНИЦЫ		
A4		1	1.030.1-1.1-2 34-04	КАРКАС ПРОСТРАНСТВ. КП 57,5.15.3,0-6-2	1	
				МАТЕРИАЛЫ		
		2		РАСТВОР ЦЕМЕНТНЫЙ М100		0.17М3
		3		РАСТВОР ЦЕМЕНТНЫЙ М50		0.12М3
		4		БЕТОН ЛЕГКИЙ М50		2.21М3
				1.030.1-1.1-1 54-12 1ПС 57,5.15.3,5-6.Л-2.		
				СБОРОЧНЫЕ ЕДИНИЦЫ		
A4		1	1.030.1-1.1-2 34-05	КАРКАС ПРОСТРАНСТВ. КП 57,5.15.3,5-6-2	1	
				МАТЕРИАЛЫ		
		2		РАСТВОР ЦЕМЕНТНЫЙ М100		0.17М3
		3		РАСТВОР ЦЕМЕНТНЫЙ М50		0.12М3
		4		БЕТОН ЛЕГКИЙ М50		2.62М3
				1.030.1-1.1-1 54-13 1ПС 57,5.15.4,0-6.Л-2.		
				СБОРОЧНЫЕ ЕДИНИЦЫ		
A4		1	1.030.1-1.1-2 34-06	КАРКАС ПРОСТРАНСТВ. КП 57,5.15.4,0-6-2	1	
				МАТЕРИАЛЫ		

ФОРМАТ	ЗОНА	ПОЗ.	ОБОЗНАЧЕНИЕ	НАИМЕНОВАНИЕ	КОЛ	ПРИМЕЧАНИЕ
		2		РАСТВОР ЦЕМЕНТНЫЙ М100		0.17М3
		3		РАСТВОР ЦЕМЕНТНЫЙ М50		0.12М3
		4		БЕТОН ЛЕГКИЙ М50		3.02М3
				1.030.1-1.1-1 54-14 1ПС 57,5.13.2,5-2.Я-2.		
				СБОРОЧНЫЕ ЕДИНИЦЫ		
А4	1		1.030.1-1.1-2 33-13	КАРКАС ПРОСТРАНСТВ. КП 57,5.13.2,5-2-2	1	
				МАТЕРИАЛЫ		
		4		БЕТОН ЯЧЕИСТЫЙ М35		1.81М3
				1.030.1-1.1-1 54-15 1ПС 57,5.13.2,5-5.Я-2.		
				СБОРОЧНЫЕ ЕДИНИЦЫ		
А4	1		1.030.1-1.1-2 33-14	КАРКАС ПРОСТРАНСТВ. КП 57,5.13.2,5-5-2	1	
				МАТЕРИАЛЫ		
		4		БЕТОН ЯЧЕИСТЫЙ М35		1.81М3
				1.030.1-1.1-1 54-16 1ПС 57,5.13.2,5-6.Я-2.		
				СБОРОЧНЫЕ ЕДИНИЦЫ		
А4	1		1.030.1-1.1-2 33-15	КАРКАС ПРОСТРАНСТВ. КП 57,5.13.2,5-6-2	1	
				МАТЕРИАЛЫ		
		4		БЕТОН ЯЧЕИСТЫЙ М35		1.81М3
				1.030.1-1.1-1 54-17 1ПС 57,5.13.3,0-3.Я-2.		
				СБОРОЧНЫЕ ЕДИНИЦЫ		
А4	1		1.030.1-1.1-2 33-16	КАРКАС ПРОСТРАНСТВ. КП 57,5.13.3,0-3-2	1	
				МАТЕРИАЛЫ		
		4		БЕТОН ЯЧЕИСТЫЙ М35		2.17М3

ФОРМАТ	ЗОНА	ПОЗ.	ОБОЗНАЧЕНИЕ	НАИМЕНОВАНИЕ	КОЛ	ПРИМЕЧАНИЕ
				1.030.1-1.1-1 54-18 1ПС 57,5.13.3,0-6.Я-2.		
				СБОРОЧНЫЕ ЕДИНИЦЫ		
А4	1		1.030.1-1.1-2 33-17	КАРКАС ПРОСТРАНСТВ. КП 57,5.13.3,0-6-2	1	
				МАТЕРИАЛЫ		
		4		БЕТОН ЯЧЕИСТЫЙ М35		2.17М3
				1.030.1-1.1-1 54-19 1ПС 57,5.15.2,5-2.Я-2.		
				СБОРОЧНЫЕ ЕДИНИЦЫ		
А4	1		1.030.1-1.1-2 34	КАРКАС ПРОСТРАНСТВ. КП 57,5.15.2,5-2-2	1	
				МАТЕРИАЛЫ		
		4		БЕТОН ЯЧЕИСТЫЙ М35		2.10М3
				1.030.1-1.1-1 54-20 1ПС 57,5.15.2,5-5.Я-2.		
				СБОРОЧНЫЕ ЕДИНИЦЫ		
А4	1		1.030.1-1.1-2 34-01	КАРКАС ПРОСТРАНСТВ. КП 57,5.15.2,5-5-2	1	
				МАТЕРИАЛЫ		
		4		БЕТОН ЯЧЕИСТЫЙ М35		2.10М3
				1.030.1-1.1-1 54-21 1ПС 57,5.15.2,5-6.Я-2.		
				СБОРОЧНЫЕ ЕДИНИЦЫ		
А4	1		1.030.1-1.1-2 34-02	КАРКАС ПРОСТРАНСТВ. КП 57,5.15.2,5-6-2	1	
				МАТЕРИАЛЫ		
		4		БЕТОН ЯЧЕИСТЫЙ М35		2.10М3
				1.030.1-1.1-1 54-22 1ПС 57,5.15.3,0-3.Я-2.		

Киев ЗНИИЭП ЦНИИ КОРТ
ЭПВЦ Киев ЗНИИЭП
ОПЕРАТОР ТЛП КОРТ
СКЛАД
ВЗАМ.ИНВ.№
ПОДПИСЬ И ДАТА
ИНВ.№ ПОДЛ.

ФОРМАТ	ЗОНА	ПОЗ.	ОБОЗНАЧЕНИЕ	НАИМЕНОВАНИЕ	КОЛ	ПРИМЕЧАНИЕ
				СБОРОЧНЫЕ ЕДИНИЦЫ		
А4		1	1.030.1-1.1-2 34-03	КАРКАС ПРОСТРАНСТВ. КП 57,5.15.3,0-3-2	1	
				МАТЕРИАЛЫ		
		4		БЕТОН ЯЧЕИСТЫЙ М35		2.51 М3
				1.030.1-1.1-1 54-23 1ПС 57,5.15.3,0-6.Я-2.		
				СБОРОЧНЫЕ ЕДИНИЦЫ		
А4		1	1.030.1-1.1-2 34-04	КАРКАС ПРОСТРАНСТВ. КП 57,5.15.3,0-6-2	1	
				МАТЕРИАЛЫ		
		4		БЕТОН ЯЧЕИСТЫЙ М35		2.51 М3

ЭПВЦ Киев ЗНИИЭП | ОПЕРАТОР ТЛП КОРТ | СКАЛА

ВЗАМ.ИНВ.№ | ПОДПИСЬ И ДАТА | ИНВ.№ ПОДЛ.

ЭПВЦ Киев ЗНИИЭП | ОПЕРАТОР ТЛП КОРТ

ФОРМАТ	ЗОНА	ПОЗ.	ОБОЗНАЧЕНИЕ	НАИМЕНОВАНИЕ	КОЛ	ПРИМЕЧАНИЕ

ВЗАМ.ИНВ.№ | ПОДПИСЬ И ДАТА | ИНВ.№ ПОДЛ.

ТПП КОРТ
Киев ЗНИИЭП
Инв.№
Взам.инв.№

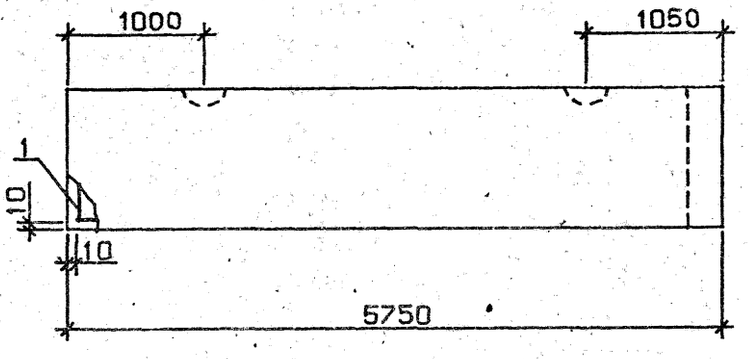

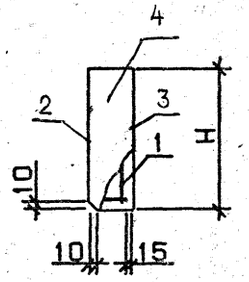

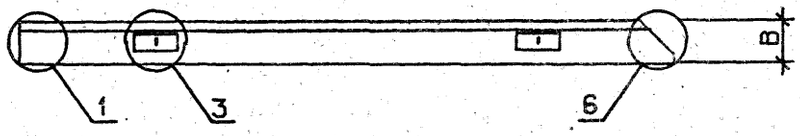

ОБОЗНАЧЕНИЕ	МАРКА	Н, ММ	В, ММ	МАССА, Т
1.030.1-1.1-1 54	1ПС 57,5.13.2,5-2.П-2.	1285	250	2.77
-01	1ПС 57,5.13.2,5-5.П-2.	1285	250	2.78
-02	1ПС 57,5.13.2,5-6.П-2.	1285	250	2.79
-03	1ПС 57,5.13.3,0-3.П-2.	1285	300	3.26
-04	1ПС 57,5.13.3,0-6.П-2.	1285	300	3.27
-05	1ПС 57,5.13.3,5-6.П-2.	1285	350	3.77
-06	1ПС 57,5.13.4,0-6.П-2.	1285	400	4.27
-07	1ПС 57,5.15.2,5-2.П-2.	1485	250	3.20
-08	1ПС 57,5.15.2,5-5.П-2.	1485	250	3.21
-09	1ПС 57,5.15.2,5-6.П-2.	1485	250	3.22
-10	1ПС 57,5.15.3,0-3.П-2.	1485	300	3.77
-11	1ПС 57,5.15.3,0-6.П-2.	1485	300	3.78
-12	1ПС 57,5.15.3,5-6.П-2.	1485	350	4.36
-13	1ПС 57,5.15.4,0-6.П-2.	1485	400	4.93
-14	1ПС 57,5.13.2,5-2.Я-2.	1285	250	1.83
-15	1ПС 57,5.13.2,5-5.Я-2.	1285	250	1.84
-16	1ПС 57,5.13.2,5-6.Я-2.	1285	250	1.85
-17	1ПС 57,5.13.3,0-3.Я-2.	1285	300	2.20
-18	1ПС 57,5.13.3,0-6.Я-2.	1285	300	2.20
-19	1ПС 57,5.15.2,5-2.Я-2.	1485	250	2.12
-20	1ПС 57,5.15.2,5-5.Я-2.	1485	250	2.13
-21	1ПС 57,5.15.2,5-6.Я-2.	1485	250	2.15
-22	1ПС 57,5.15.3,0-3.Я-2.	1485	300	2.54
-23	1ПС 57,5.15.3,0-6.Я-2.	1485	300	2.55

УЗЛЫ 1,3,6 СМ. 1.030.1-1.1-1 00 ДЛ, ЛИСТЫ 1, 2

НАЧ.ОТД.	БОРИСЕНКО	
Н.КОНТР	МАЛАЧЕВСКИЙ	
ГЛ.СПЕЦ.	КОВАЛЬЧУК	
ПРОВЕРИЛ	КОТОВА	
РАЗРАБ.	КРУПКА	

1.030.1-1.1-1 54СБ

ПАНЕЛЬ
1ПС 57,5.13,
1ПС 57,5.15
СБОРОЧНЫЙ ЧЕРТЕЖ

СТАДИЯ	МАССА	МАСШТАБ
Р	СМ ТАБЛ	
ЛИСТ	ЛИСТОВ 1	

ГОСГРАЖДАНСТРОЙ
КиевЗНИИЭП

ФОРМАТ	ЗОНА	ПОЗ.	ОБОЗНАЧЕНИЕ	НАИМЕНОВАНИЕ	КОЛ.	ПРИМЕЧАНИЕ
				ДОКУМЕНТАЦИЯ		
А3			1.030.1-1.1-1 55СБ	СБОРОЧНЫЙ ЧЕРТЕЖ		
А3			1.030.1-1.1-1 00Д1	УЗЛЫ ОПАЛУБОЧНЫЕ		
А3			1.030.1-1.1-1 00РС	ВЕДОМОСТЬ РАСХОДА СТАЛИ НА ЭЛЕМЕНТ		
А3			1.030.1-1.1-1 00ТО	ТЕХНИЧЕСКОЕ ОПИСАНИЕ		
			ПЕРЕМЕННЫЕ ДАННЫЕ	ДЛЯ ИСПОЛНЕНИЙ:		
				1.030.1-1.1-1 55 1ПС 57,5.18.2,5-2.Л-2.		
				СБОРОЧНЫЕ ЕДИНИЦЫ		
А4	1		1.030.1-1.1-2 34-07	КАРКАС ПРОСТРАНСТВ. КП 57,5.18.2,5-2-2	1	
				МАТЕРИАЛЫ		
	2			РАСТВОР ЦЕМЕНТНЫЙ М100		0.20М3
	3			РАСТВОР ЦЕМЕНТНЫЙ М50		0.15М3
	4			БЕТОН ЛЕГКИЙ М50		2.17М3
				1.030.1-1.1-1 55-01 1ПС 57,5.18.2,5-4.Л-2.		
				СБОРОЧНЫЕ ЕДИНИЦЫ		
А4	1		1.030.1-1.1-2 34-08	КАРКАС ПРОСТРАНСТВ. КП 57,5.18.2,5-4-2	1	
				МАТЕРИАЛЫ		
	2			РАСТВОР ЦЕМЕНТНЫЙ М100		0.20М3
	3			РАСТВОР ЦЕМЕНТНЫЙ М50		0.15М3
	4			БЕТОН ЛЕГКИЙ М50		2.17М3
				1.030.1-1.1-1 55-02 1ПС 57,5.18.2,5-6.Л-2.		
				СБОРОЧНЫЕ ЕДИНИЦЫ		
А4	1		1.030.1-1.1-2 34-09	КАРКАС ПРОСТРАНСТВ. КП 57,5.18.2,5-6-2	1	

ТЛП КОРТ

КиевЗНИИЭП

НАЧ.ОТД.	БОРИСЕНКО	
Н.КОНТР.	МАЛАЧЕВСКИЙ	
ГЛ.СПЕЦ.	КОВАЛЬЧУК	
ПРОВЕРИЛ	КОТОВА	
РАЗРАБ.	КРУПКА	

1.030.1-1.1-1 55

ПАНЕЛЬ
1ПС 57,5.18,
1ПС 57,5.21

СТАДИЯ	ЛИСТ	ЛИСТОВ
Р	1	6

ГОСГРАЖДАНСТРОЙ
КиевЗНИИЭП

ЭПВЦ Киев ЗНИИЭП

ОПЕРАТОР ТЛП КОРТ

СКАЛА

ВЗАМ.ИНВ.№

ПОДПИСЬ И ДАТА

ИНВ.№ПОДЛ.

ФОРМАТ	ЗОНА	ПОЗ.	ОБОЗНАЧЕНИЕ	НАИМЕНОВАНИЕ	КОЛ.	ПРИМЕЧАНИЕ
				МАТЕРИАЛЫ		
		2		РАСТВОР ЦЕМЕНТНЫЙ М100		0.20М3
		3		РАСТВОР ЦЕМЕНТНЫЙ М50		0.15М3
		4		БЕТОН ЛЕГКИЙ М50		2.17М3
				1.030.1-1.1-1 55-03 1ПС 57,5.18.3,0-2.Л-2.		
				СБОРОЧНЫЕ ЕДИНИЦЫ		
А4	1		1.030.1-1.1-2 34-10	КАРКАС ПРОСТРАНСТВ. КП 57,5.18.3,0-2-2	1	
				МАТЕРИАЛЫ		
		2		РАСТВОР ЦЕМЕНТНЫЙ М100		0.20М3
		3		РАСТВОР ЦЕМЕНТНЫЙ М50		0.15М3
		4		БЕТОН ЛЕГКИЙ М50		2.66М3
				1.030.1-1.1-1 55-04 1ПС 57,5.18.3,0-6.Л-2.		
				СБОРОЧНЫЕ ЕДИНИЦЫ		
А4	1		1.030.1-1.1-2 34-11	КАРКАС ПРОСТРАНСТВ. КП 57,5.18.3,0-6-2	1	
				МАТЕРИАЛЫ		
		2		РАСТВОР ЦЕМЕНТНЫЙ М100		0.20М3
		3		РАСТВОР ЦЕМЕНТНЫЙ М50		0.15М3
		4		БЕТОН ЛЕГКИЙ М50		2.66М3
				1.030.1-1.1-1 55-05 1ПС 57,5.18.3,5-6.Л-2.		
				СБОРОЧНЫЕ ЕДИНИЦЫ		
А4	1		1.030.1-1.1-2 34-12	КАРКАС ПРОСТРАНСТВ. КП 57,5.18.3,5-6-2	1	
				МАТЕРИАЛЫ		
		2		РАСТВОР ЦЕМЕНТНЫЙ М100		0.20М3
		3		РАСТВОР ЦЕМЕНТНЫЙ М50		0.15М3
		4		БЕТОН ЛЕГКИЙ М50		3.15М3
				1.030.1-1.1-1 55-06 1ПС 57,5.18.4,0-6.Л-2.		

ФОРМАТ	ЗОНА	ПОЗ.	ОБОЗНАЧЕНИЕ	НАИМЕНОВАНИЕ	КОЛ	ПРИМЕЧАНИЕ
				СБОРОЧНЫЕ ЕДИНИЦЫ		
А4		1	1.030.1-1.1-2 34-13	КАРКАС ПРОСТРАНСТВ. КП 57,5.18.4,0-6-2	1	
				МАТЕРИАЛЫ		
		2		РАСТВОР ЦЕМЕНТНЫЙ М100		0.20М3
		3		РАСТВОР ЦЕМЕНТНЫЙ М50		0.15М3
		4		БЕТОН ЛЕГКИЙ М50		3.64М3
				1.030.1-1.1-1 55-07		
				1ПС 57,5.21.2,5-2.Л-2.		
				СБОРОЧНЫЕ ЕДИНИЦЫ		
А4		1	1.030.1-1.1-2 34-14	КАРКАС ПРОСТРАНСТВ. КП 57,5.21.2,5-2-2	1	
				МАТЕРИАЛЫ		
		2		РАСТВОР ЦЕМЕНТНЫЙ М100		0.23М3
		3		РАСТВОР ЦЕМЕНТНЫЙ М50		0.18М3
		4		БЕТОН ЛЕГКИЙ М50		2.53М3
				1.030.1-1.1-1 55-08		
				1ПС 57,5.21.2,5-4.Л-2.		
				СБОРОЧНЫЕ ЕДИНИЦЫ		
А4		1	1.030.1-1.1-2 34-15	КАРКАС ПРОСТРАНСТВ. КП 57,5.21.2,5-4-2	1	
				МАТЕРИАЛЫ		
		2		РАСТВОР ЦЕМЕНТНЫЙ М100		0.23М3
		3		РАСТВОР ЦЕМЕНТНЫЙ М50		0.18М3
		4		БЕТОН ЛЕГКИЙ М50		2.53М3
				1.030.1-1.1-1 55-09		
				1ПС 57,5.21.2,5-6.Л-2.		
				СБОРОЧНЫЕ ЕДИНИЦЫ		
А4		1	1.030.1-1.1-2 34-16	КАРКАС ПРОСТРАНСТВ. КП 57,5.21.2,5-6-2	1	
				МАТЕРИАЛЫ		
		2		РАСТВОР ЦЕМЕНТНЫЙ М100		0.23М3
		3		РАСТВОР ЦЕМЕНТНЫЙ М50		0.18М3
		4		БЕТОН ЛЕГКИЙ М50		2.53М3

Киев ЗНИИЭП ТПП КОРТ

ЭПВЦ Киев ЗНИИЭП ОПЕРАТОР ТПП КОРТ СКАЛА ВЗАМ.ИНВ.№ ПОДПИСЬ И ДАТА ИНВ.№ПОДЛ

ФОРМАТ	ЗОНА	ПОЗ.	ОБОЗНАЧЕНИЕ	НАИМЕНОВАНИЕ	КОЛ	ПРИМЕЧАНИЕ
				1.030.1-1.1-1 55-10		
				1ПС 57,5.21.3,0-2.Л-2.		
				СБОРОЧНЫЕ ЕДИНИЦЫ		
А4		1	1.030.1-1.1-2 34-17	КАРКАС ПРОСТРАНСТВ. КП 57,5.21.3,0-2-2	1	
				МАТЕРИАЛЫ		
		2		РАСТВОР ЦЕМЕНТНЫЙ М100		0.23М3
		3		РАСТВОР ЦЕМЕНТНЫЙ М50		0.18М3
		4		БЕТОН ЛЕГКИЙ М50		3.11М3
				1.030.1-1.1-1 55-11		
				1ПС 57,5.21.3,0-5.Л-2.		
				СБОРОЧНЫЕ ЕДИНИЦЫ		
А4		1	1.030.1-1.1-2 34-18	КАРКАС ПРОСТРАНСТВ. КП 57,5.21.3,0-5-2	1	
				МАТЕРИАЛЫ		
		2		РАСТВОР ЦЕМЕНТНЫЙ М100		0.23М3
		3		РАСТВОР ЦЕМЕНТНЫЙ М50		0.18М3
		4		БЕТОН ЛЕГКИЙ М50		3.11М3
				1.030.1-1.1-1 55-12		
				1ПС 57,5.21.3,0-6.Л-2.		
				СБОРОЧНЫЕ ЕДИНИЦЫ		
А4		1	1.030.1-1.1-2 34-19	КАРКАС ПРОСТРАНСТВ. КП 57,5.21.3,0-6-2	1	
				МАТЕРИАЛЫ		
		2		РАСТВОР ЦЕМЕНТНЫЙ М100		0.23М3
		3		РАСТВОР ЦЕМЕНТНЫЙ М50		0.18М3
		4		БЕТОН ЛЕГКИЙ М50		3.11М3
				1.030.1-1.1-1 55-13		
				1ПС 57,5.21.3,5-6.Л-2.		
				СБОРОЧНЫЕ ЕДИНИЦЫ		
А4		1	1.030.1-1.1-2 34-20	КАРКАС ПРОСТРАНСТВ. КП 57,5.21.3,5-6-2	1	
				МАТЕРИАЛЫ		

ФОРМАТ	ЗОНА	ПОЗ.	ОБОЗНАЧЕНИЕ	НАИМЕНОВАНИЕ	КОЛ	ПРИМЕЧАНИЕ
		2		РАСТВОР ЦЕМЕНТНЫЙ М100		0.23М3
		3		РАСТВОР ЦЕМЕНТНЫЙ М50		0.18М3
		4		БЕТОН ЛЕГКИЙ М50		3.68М3
				1.030.1-1.1-1 55-14 1ПС 57,5.21.4,0-6.Л-2.		
				СБОРОЧНЫЕ ЕДИНИЦЫ		
А4	1		1.030.1-1.1-2 34-21	КАРКАС ПРОСТРАНСТВ. КП 57,5.21.4,0-6-2	1	
				МАТЕРИАЛЫ		
		2		РАСТВОР ЦЕМЕНТНЫЙ М100		0.23М3
		3		РАСТВОР ЦЕМЕНТНЫЙ М50		0.18М3
		4		БЕТОН ЛЕГКИЙ М50		4.43М3
				1.030.1-1.1-1 55-15 1ПС 57,5.18.2,5-2.Я-2.		
				СБОРОЧНЫЕ ЕДИНИЦЫ		
А4	1		1.030.1-1.1-2 34-07	КАРКАС ПРОСТРАНСТВ. КП 57,5.18.2,5-2-2	1	
				МАТЕРИАЛЫ		
		4		БЕТОН ЯЧЕИСТЫЙ М35		2.52М3
				1.030.1-1.1-1 55-16 1ПС 57,5.18.2,5-4.Я-2.		
				СБОРОЧНЫЕ ЕДИНИЦЫ		
А4	1		1.030.1-1.1-2 34-08	КАРКАС ПРОСТРАНСТВ. КП 57,5.18.2,5-4-2	1	
				МАТЕРИАЛЫ		
		4		БЕТОН ЯЧЕИСТЫЙ М35		2.52М3
				1.030.1-1.1-1 55-17 1ПС 57,5.18.2,5-6.Я-2.		
				СБОРОЧНЫЕ ЕДИНИЦЫ		
А4	1		1.030.1-1.1-2 34-09	КАРКАС ПРОСТРАНСТВ. КП 57,5.18.2,5-6-2	1	
				МАТЕРИАЛЫ		

Киев ЗНИИЭП ТЛП КОРТ

1.030.1-1,1-1 55

ЛИСТ 5

ФОРМАТ	ЗОНА	ПОЗ.	ОБОЗНАЧЕНИЕ	НАИМЕНОВАНИЕ	КОЛ	ПРИМЕЧАНИЕ
		4		БЕТОН ЯЧЕИСТЫЙ М35		2.52М3
				1.030.1-1.1-1 55-18 1ПС 57,5.18.3,0-2.Я-2.		
				СБОРОЧНЫЕ ЕДИНИЦЫ		
А4	1		1.030.1-1.1-2 34-10	КАРКАС ПРОСТРАНСТВ. КП 57,5.18.3,0-2-2	1	
				МАТЕРИАЛЫ		
		4		БЕТОН ЯЧЕИСТЫЙ М35		3.01М3
				1.030.1-1.1-1 55-19 1ПС 57,5.18.3,0-6.Я-2.		
				СБОРОЧНЫЕ ЕДИНИЦЫ		
А4	1		1.030.1-1.1-2 34-11	КАРКАС ПРОСТРАНСТВ. КП 57,5.18.3,0-6-2	1	
				МАТЕРИАЛЫ		
		4		БЕТОН ЯЧЕИСТЫЙ М35		3.01М3

СКАЛА

ОПЕРАТОР ТЛП КОРТ

ЭПВЦ Киев ЗНИИЭП

ВЗАМ.ИНВ.№

ПОДПИСЬ И ДАТА

ИНВ.№ ПОДЛ.

1.030.1-1,1-1 55

ЛИСТ 6

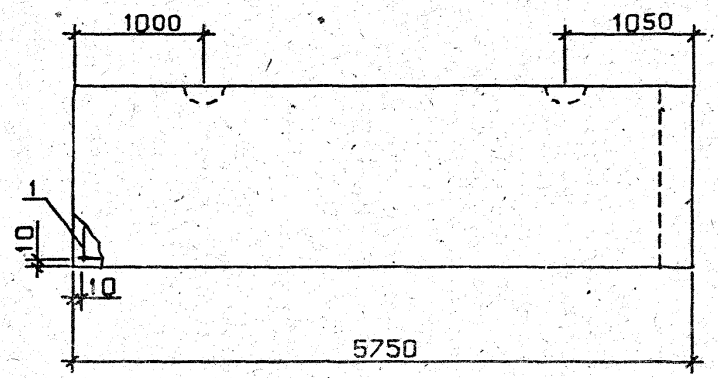

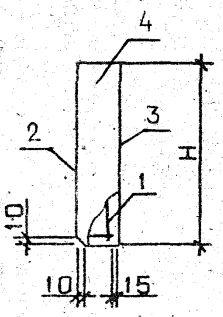

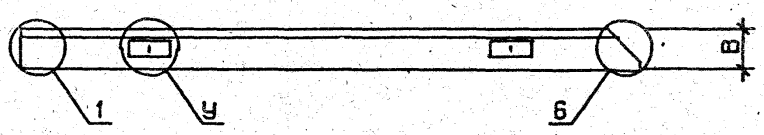

Обозначение	Марка	Н, мм	В, мм	У	Масса, т
1.030.1-1.1-1 55	1ПС 57,5.18.2,5-2.П-2.	1785	250	3	3.85
-01	1ПС 57,5.18.2,5-4.П-2.	1785	250	3	3.86
-02	1ПС 57,5.18.2,5-6.П-2.	1785	250	3	3.87
-03	1ПС 57,5.18.3,0-2.П-2.	1785	300	3	4.53
-04	1ПС 57,5.18.3,0-6.П-2.	1785	300	3	4.55
-05	1ПС 57,5.18.3,5-6.П-2.	1785	350	3	5.24
-06	1ПС 57,5.18.4,0-6.П-2.	1785	400	3	5.93
-07	1ПС 57,5.21.2,5-2.П-2.	2085	250	3	4.49
-08	1ПС 57,5.21.2,5-4.П-2.	2085	250	3	4.50
-09	1ПС 57,5.21.2,5-6.П-2.	2085	250	3	4.52
-10	1ПС 57,5.21.3,0-2.П-2.	2085	300	3	5.31
-11	1ПС 57,5.21.3,0-5.П-2.	2085	300	3	5.32
-12	1ПС 57,5.21.3,0-6.П-2.	2085	300	3	5.33
-13	1ПС 57,5.21.3,5-6.П-2.	2085	350	3	6.12
-14	1ПС 57,5.21.4,0-6.П-2.	2085	400	4	6.93
-15	1ПС 57,5.18.2,5-2.Я-2.	1785	250	3	2.55
-16	1ПС 57,5.18.2,5-4.Я-2.	1785	250	3	2.56
-17	1ПС 57,5.18.2,5-6.Я-2.	1785	250	3	2.56
-18	1ПС 57,5.18.3,0-2.Я-2.	1785	300	3	3.04
-19	1ПС 57,5.18.3,0-6.Я-2.	1785	300	3	3.05

Узлы 3 и 4, замаркированные на чертеже буквой У, и узлы 1 и 6 см. 1.030.1-1.1-1 ОДМ, листы 1, 2.

Нач.отд.	Борисенко	
Н.контр	Малачевский	
Гл.спец.	Ковальчук	
Проверил	Котова	
Разраб.	Крупка	

1.030.1-1.1-1 55СБ

Панель 1ПС 57,5.18, 1ПС 57,5.21

Сборочный чертеж

Стадия	Масса	Масштаб
Р	см табл	
Лист	Листов 1	

Госгражданстрой

КиевЗНИИЭП

ФОРМАТ	ЗОНА	ПОЗ.	ОБОЗНАЧЕНИЕ	НАИМЕНОВАНИЕ	КОЛ.	ПРИМЕЧАНИЕ
				ДОКУМЕНТАЦИЯ		
А3			1.030.1-1.1-1 56СВ	СБОРОЧНЫЙ ЧЕРТЕЖ		
А3			1.030.1-1.1-1 ООД1	УЗЛЫ ОПАЛУБОЧНЫЕ		
А3			1.030.1-1.1-1 ООРС	ВЕДОМОСТЬ РАСХОДА СТАЛИ НА ЭЛЕМЕНТ		
А3			1.030.1-1.1-1 ООТО	ТЕХНИЧЕСКОЕ ОПИСАНИЕ		
			ПЕРЕМЕННЫЕ ДАННЫЕ	ДЛЯ ИСПОЛНЕНИЙ:		
				1.030.1-1.1-1 56 1ПС 57.6.2,5-8.Л-2.		
				СБОРОЧНЫЕ ЕДИНИЦЫ		
А4		1	1.030.1-1.1-2 35	КАРКАС ПРОСТРАНСТВ. КП 57.6.2,5-8-2	1	
				МАТЕРИАЛЫ		
		2		РАСТВОР ЦЕМЕНТНЫЙ М100		0.07М3
		3		РАСТВОР ЦЕМЕНТНЫЙ М50		0.05М3
		4		БЕТОН ЛЕГКИЙ М50		0.70М3
				1.030.1-1.1-1 56-01 1ПС 57.6.3,0-8.Л-2.		
				СБОРОЧНЫЕ ЕДИНИЦЫ		
А4		1	1.030.1-1.1-2 35-01	КАРКАС ПРОСТРАНСТВ. КП 57.6.3,0-8-2	1	
				МАТЕРИАЛЫ		
		2		РАСТВОР ЦЕМЕНТНЫЙ М100		0.07М3
		3		РАСТВОР ЦЕМЕНТНЫЙ М50		0.05М3
		4		БЕТОН ЛЕГКИЙ М50		0.86М3
				1.030.1-1.1-1 56-02 1ПС 57.6.3,5-8.Л-2.		
				СБОРОЧНЫЕ ЕДИНИЦЫ		
А4		1	1.030.1-1.1-2 35-02	КАРКАС ПРОСТРАНСТВ. КП 57.6.3,5-8-2	1	

1.030.1-1.1-1 56

НАЧ.ОТД.	БОРИСЕНКО	
Н.КОНТР.	МАЛАЧЕВСКИЙ	
ГЛ.СПЕЦ.	КОВАЛЬЧУК	
ПРОВЕРИЛ	КОТОВА	
РАЗРАБ.	КРУПКА	

ПАНЕЛЬ
1ПС 57.6, 1ПС 57,5-6

СТАДИЯ	ЛИСТ	ЛИСТОВ
Р	1	4

ГОСГРАЖДАНСТРОЙ
КиевЗНИИЭП

ЭПВЦ Киев ЗНИИЭП | ОПЕРАТОР ТЛП КОРТ | СКАЛА

ФОРМАТ	ЗОНА	ПОЗ.	ОБОЗНАЧЕНИЕ	НАИМЕНОВАНИЕ	КОЛ.	ПРИМЕЧАНИЕ
				МАТЕРИАЛЫ		
		2		РАСТВОР ЦЕМЕНТНЫЙ М100		0.07М3
		3		РАСТВОР ЦЕМЕНТНЫЙ М50		0.05М3
		4		БЕТОН ЛЕГКИЙ М50		1.02М3
				1.030.1-1.1-1 56-03 1ПС 57.6.4,0-8.Л-2.		
				СБОРОЧНЫЕ ЕДИНИЦЫ		
А4		1	1.030.1-1.1-2 35-03	КАРКАС ПРОСТРАНСТВ. КП 57.6.4,0-8-2.	1	
				МАТЕРИАЛЫ		
		2		РАСТВОР ЦЕМЕНТНЫЙ М100		0.07М3
		3		РАСТВОР ЦЕМЕНТНЫЙ М50		0.05М3
		4		БЕТОН ЛЕГКИЙ М50		1.18М3
				1.030.1-1.1-1 56-04 1ПС 57,5.6.2,5-8.Л-2.		
				СБОРОЧНЫЕ ЕДИНИЦЫ		
А4		1	1.030.1-1.1-2 35-04	КАРКАС ПРОСТРАНСТВ. КП 57,5.6.2,5-8-2	1	
				МАТЕРИАЛЫ		
		2		РАСТВОР ЦЕМЕНТНЫЙ М100		0.07М3
		3		РАСТВОР ЦЕМЕНТНЫЙ М50		0.05М3
		4		БЕТОН ЛЕГКИЙ М50		0.71М3
				1.030.1-1.1-1 56-05 1ПС 57,5.6.3,0-8.Л-2.		
				СБОРОЧНЫЕ ЕДИНИЦЫ		
А4		1	1.030.1-1.1-2 35-05	КАРКАС ПРОСТРАНСТВ. КП 57,5.6.3,0-8-2	1	
				МАТЕРИАЛЫ		
		2		РАСТВОР ЦЕМЕНТНЫЙ М100		0.07М3
		3		РАСТВОР ЦЕМЕНТНЫЙ М50		0.05М3
		4		БЕТОН ЛЕГКИЙ М50		0.87М3
				1.030.1-1.1-1 56-06 1ПС 57,5.6.3,5-8.Л-2.		

1.030.1-1.1-1 56

ЛИСТ 2

ИНВ.№ПОДЛ. | ПОДПИСЬ И ДАТА | ВЗАМ.ИНВ.№

ФОРМАТ	ЗОНА	ПОЗ.	ОБОЗНАЧЕНИЕ	НАИМЕНОВАНИЕ	КОЛ	ПРИМЕЧАНИЕ
				СБОРОЧНЫЕ ЕДИНИЦЫ		
А4		1	1.030.1-1.1-2 35-06	КАРКАС ПРОСТРАНСТВ. КП 57,5.6.3,5-8-2	1	
				МАТЕРИАЛЫ		
		2		РАСТВОР ЦЕМЕНТНЫЙ М100		0.07М3
		3		РАСТВОР ЦЕМЕНТНЫЙ М50		0.05М3
		4		БЕТОН ЛЕГКИЙ М50		1.03М3
				1.030.1-1.1-1 56-07 1ПС 57,5.6.4,0-8.Л-2.		
				СБОРОЧНЫЕ ЕДИНИЦЫ		
А4		1	1.030.1-1.1-2 35-07	КАРКАС ПРОСТРАНСТВ. КП 57,5.6.4,0-8-2	1	
				МАТЕРИАЛЫ		
		2		РАСТВОР ЦЕМЕНТНЫЙ М100		0.07М3
		3		РАСТВОР ЦЕМЕНТНЫЙ М50		0.05М3
		4		БЕТОН ЛЕГКИЙ М50		1.19М3
				1.030.1-1.1-1 56-08 1ПС 57.6.2,5-8.Я-2.		
				СБОРОЧНЫЕ ЕДИНИЦЫ		
А4		1	1.030.1-1.1-2 35	КАРКАС ПРОСТРАНСТВ. КП 57.6.2,5-8-2	1	
				МАТЕРИАЛЫ		
		4		БЕТОН ЯЧЕИСТЫЙ М35		0.82М3
				1.030.1-1.1-1 56-09 1ПС 57.6.3,0-8.Я-2.		
				СБОРОЧНЫЕ ЕДИНИЦЫ		
А4		1	1.030.1-1.1-2 35-01	КАРКАС ПРОСТРАНСТВ. КП 57.6.3,0-8-2	1	
				МАТЕРИАЛЫ		
		4		БЕТОН ЯЧЕИСТЫЙ М35		0.98М3
				1.030.1-1.1-1 56-10 1ПС 57,5.6.2,5-8.Я-2.		

Киев ЗНИИЭП ТЛП КОРТ

1.030.1-1.1-1 56

ЛИСТ 3

ФОРМАТ	ЗОНА	ПОЗ.	ОБОЗНАЧЕНИЕ	НАИМЕНОВАНИЕ	КОЛ	ПРИМЕЧАНИЕ
				СБОРОЧНЫЕ ЕДИНИЦЫ		
А4		1	1.030.1-1.1-2 35-04	КАРКАС ПРОСТРАНСТВ. КП 57,5.6.2,5-8-2	1	
				МАТЕРИАЛЫ		
		4		БЕТОН ЯЧЕИСТЫЙ М35		0.83М3
				1.030.1-1.1-1 56-11 1ПС 57,5,6.3,0-8.Я-2.		
				СБОРОЧНЫЕ ЕДИНИЦЫ		
А4		1	1.030.1-1.1-2 35-05	КАРКАС ПРОСТРАНСТВ. КП 57,5.6.3,0-8-2	1	
				МАТЕРИАЛЫ		
		4		БЕТОН ЯЧЕИСТЫЙ М35		0.99М3

ЭПВЦ Киев ЗНИИЭП | ОПЕРАТОР ТЛП КОРТ | СКАЛА

ВЗАМ.ИНВ.№ | ПОДПИСЬ И ДАТА | ИНВ.№ ПОДЛ.

1.030.1-1.1-1 56

ЛИСТ 4

Киев ЗНИИЭП ТПП КОРТ

РИС. 1

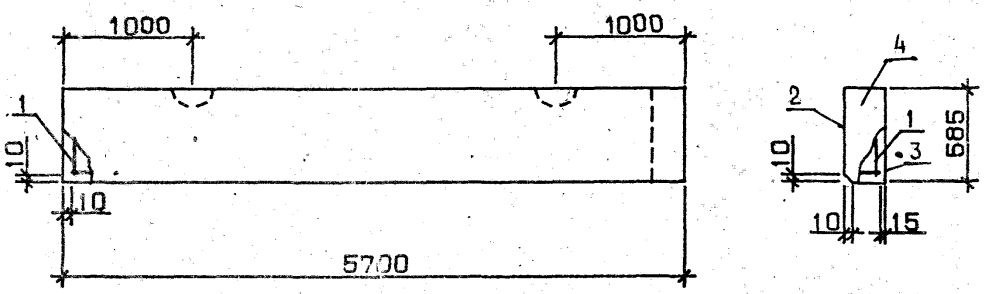

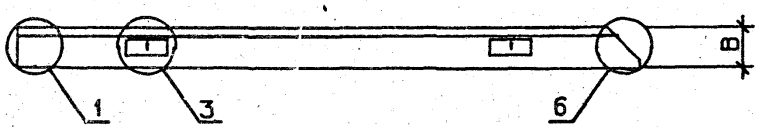

ОБОЗНАЧЕНИЕ	МАРКА	РИС.	В, ММ	МАССА, Т
1.030.1-1.1-1 56	1ПС 57.6.2,5-8.Л-2.	1	250	1.30
-01	1ПС 57.6.3,0-8.Л-2.	1	300	1.51
-02	1ПС 57.6.3,5-8.Л-2.	1	350	1.74
-03	1ПС 57.6.4,0-8.Л-2.	1	400	1.96
-04	1ПС 57,5.6.2,5-8.Л-2.	2	250	1.31
-05	1ПС 57,5.6.3,0-8.Л-2.	2	300	1.52
-06	1ПС 57,5.6.3,5-8.Л-2.	2	350	1.75
-07	1ПС 57,5.6.4,0-8.Л-2.	2	400	1.97
-08	1ПС 57.6.2,5-8.Я-2.	1	250	0.89
-09	1ПС 57.6.3,0-8.Я-2.	1	300	1.03
-10	1ПС 57,5.6.2,5-8.Я-2.	2	250	0.89
-11	1ПС 57,5.6.3,0-8.Я-2.	2	300	1.04

РИС. 2

ОСТАЛЬНОЕ - СМ. РИС. 1

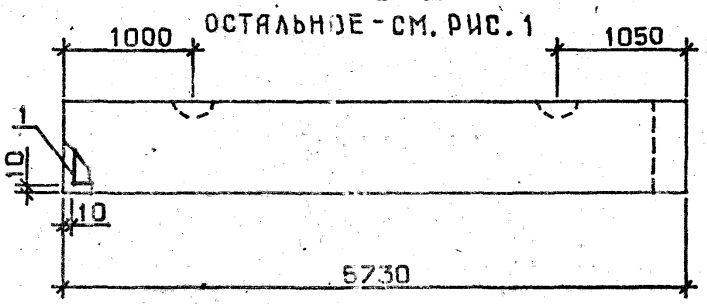

УЗЛЫ 1,3,6 СМ. 1.030.1-1.1-1 00Д1, ЛИСТЫ 1, 2

НАЧ.ОТД.	БОРИСЕНКО	
Н.КОНТР	МАЛАЦЕВСКИЙ	
ГЛ.СПЕЦ.	КОВАЛЬЧУК	
ПРОВЕРИЛ	КОТОВА	
РАЗРАБ.	КРУПКА	

1.030.1-1.1-1 56СБ

ПАНЕЛЬ
1ПС 57.6,
1ПС 57,5.6
СБОРОЧНЫЙ ЧЕРТЕЖ

СТАДИЯ	МАССА	МАСШТАБ
Р	СМ ТАБЛ	
ЛИСТ	ЛИСТОВ 1	

ГОСГРАЖДАНСТРОЙ
КиевЗНИИЭП

ФОРМАТ	ЗОНА	ПОЗ.	ОБОЗНАЧЕНИЕ	НАИМЕНОВАНИЕ	КОЛ.	ПРИМЕЧАНИЕ
				ДОКУМЕНТАЦИЯ		
А3			1.030.1-1.1-1 57СБ	СБОРОЧНЫЙ ЧЕРТЕЖ		
А3			1.030.1-1.1-1 00ДИ	УЗЛЫ ОПАЛУБОЧНЫЕ		
А3			1.030.1-1.1-1 00РС	ВЕДОМОСТЬ РАСХОДА СТАЛИ НА ЭЛЕМЕНТ		
А3			1.030.1-1.1-1 00ТО	ТЕХНИЧЕСКОЕ ОПИСАНИЕ		
			ПЕРЕМЕННЫЕ ДАННЫЕ	ДЛЯ ИСПОЛНЕНИЙ:		
				1.030.1-1.1-1 57 2ПС 3.12.2,5-Л-		
				СБОРОЧНЫЕ ЕДИНИЦЫ		
А4	1		1.030.1-1.1-2 36	КАРКАС ПРОСТРАНСТВ. КП 3.12.2,5	1	
				МАТЕРИАЛЫ		
	2			БЕТОН ЛЕГКИЙ М50		0.07М3
	3			РАСТВОР ЦЕМЕНТНЫЙ М100		.007М3
	4			РАСТВОР ЦЕМЕНТНЫЙ М50		.005М3
				1.030.1-1.1-1 57-01 2ПС 3.12.3,0-Л-		
				СБОРОЧНЫЕ ЕДИНИЦЫ		
А4	1		1.030.1-1.1-2 36-01	КАРКАС ПРОСТРАНСТВ. КП 3.12.3,0	1	
				МАТЕРИАЛЫ		
	2			БЕТОН ЛЕГКИЙ М50		0.09М3
	3			РАСТВОР ЦЕМЕНТНЫЙ М100		.007М3
	4			РАСТВОР ЦЕМЕНТНЫЙ М50		.005М3
				1.030.1-1.1-1 57-02 2ПС 3.12.3,5-Л-		
				СБОРОЧНЫЕ ЕДИНИЦЫ		
А4	1		1.030.1-1.1-2 36-02	КАРКАС ПРОСТРАНСТВ. КП 3.12.3,5	1	

1.030.1-1.1-1 57

НАЧ.ОТД.	Борисенко		
Н.КОНТР.	Малачевский		
ГЛ.СПЕЦ.	Ковальчук		
ПРОВЕРИЛ	Котова		
РАЗРАБ.	Пинчук		

ПАНЕЛЬ
2ПС 3.12,2ПС 3.15,
2ПС 3.18,2ПС 3.21

СТАДИЯ	ЛИСТ	ЛИСТОВ
Р	1	5

ГОСГРАЖДАНСТРОЙ
КиевЗНИИЭП

ТЛП КОРТ — КиевЗНИИЭП

ФОРМАТ	ЗОНА	ПОЗ.	ОБОЗНАЧЕНИЕ	НАИМЕНОВАНИЕ	КОЛ.	ПРИМЕЧАНИЕ
				МАТЕРИАЛЫ		
	2			БЕТОН ЛЕГКИЙ М50		0.10М3
	3			РАСТВОР ЦЕМЕНТНЫЙ М100		.007М3
	4			РАСТВОР ЦЕМЕНТНЫЙ М50		.005М3
				1.030.1-1.1-1 57-03 2ПС 3.12.4,0-Л-		
				СБОРОЧНЫЕ ЕДИНИЦЫ		
А4	1		1.030.1-1.1-2 36-03	КАРКАС ПРОСТРАНСТВ. КП 3.12.4,0	1	
				МАТЕРИАЛЫ		
	2			БЕТОН ЛЕГКИЙ М50		0.12М3
	3			РАСТВОР ЦЕМЕНТНЫЙ М100		.007М3
	4			РАСТВОР ЦЕМЕНТНЫЙ М50		.005М3
				1.030.1-1.1-1 57-04 2ПС 3.15.2,5-Л-		
				СБОРОЧНЫЕ ЕДИНИЦЫ		
А4	1		1.030.1-1.1-2 36-04	КАРКАС ПРОСТРАНСТВ. КП 3.15.2,5	1	
				МАТЕРИАЛЫ		
	2			БЕТОН ЛЕГКИЙ М50		0.09М3
	3			РАСТВОР ЦЕМЕНТНЫЙ М100		.008М3
	4			РАСТВОР ЦЕМЕНТНЫЙ М50		.006М3
				1.030.1-1.1-1 57-05 2ПС 3.15.3,0-Л-		
				СБОРОЧНЫЕ ЕДИНИЦЫ		
А4	1		1.030.1-1.1-2 36-05	КАРКАС ПРОСТРАНСТВ. КП 3.15.3,0	1	
				МАТЕРИАЛЫ		
	2			БЕТОН ЛЕГКИЙ М50		0.11М3
	3			РАСТВОР ЦЕМЕНТНЫЙ М100		.008М3
	4			РАСТВОР ЦЕМЕНТНЫЙ М50		.006М3
				1.030.1-1.1-1 57-06 2ПС 3.15.3,5-Л-		

ЭПВЦ КиевЗНИИЭП — ОПЕРАТОР ТЛП КОРТ — СКАЛА

ВЗАМ.ИНВ.№ — ПОДПИСЬ И ДАТА — ИНВ.№ПОДЛ.

1.030.1-1.1-1 57

ЛИСТ 2

ФОРМАТ	ЗОНА	ПОЗ.	ОБОЗНАЧЕНИЕ	НАИМЕНОВАНИЕ	КОЛ	ПРИМЕЧАНИЕ
				СБОРОЧНЫЕ ЕДИНИЦЫ		
A4	1	1.030.1-1.1-2 36-06		КАРКАС ПРОСТРАНСТВ. КП 3.15.3,5	1	
				МАТЕРИАЛЫ		
	2			БЕТОН ЛЕГКИЙ М50		0.13М3
	3			РАСТВОР ЦЕМЕНТНЫЙ М100		.008М3
	4			РАСТВОР ЦЕМЕНТНЫЙ М50		.006М3
				1.030.1-1.1-1 57-07 2ПС 3.15.4,0-Л-		
				СБОРОЧНЫЕ ЕДИНИЦЫ		
A4	1	1.030.1-1.1-2 36-07		КАРКАС ПРОСТРАНСТВ. КП 3.15.4,0	1	
				МАТЕРИАЛЫ		
	2			БЕТОН ЛЕГКИЙ М50		0.15М3
	3			РАСТВОР ЦЕМЕНТНЫЙ М100		.008М3
	4			РАСТВОР ЦЕМЕНТНЫЙ М50		.006М3
				1.030.1-1.1-1 57-08 2ПС 3.18.2,5-Л-		
				СБОРОЧНЫЕ ЕДИНИЦЫ		
A4	1	1.030.1-1.1-2 36-08		КАРКАС ПРОСТРАНСТВ. КП 3.18.2,5	1	
				МАТЕРИАЛЫ		
	2			БЕТОН ЛЕГКИЙ М50		0.11М3
	3			РАСТВОР ЦЕМЕНТНЫЙ М100		.010М3
	4			РАСТВОР ЦЕМЕНТНЫЙ М50		.007М3
				1.030.1-1.1-1 57-09 2ПС 3.18.3,0-Л-		
				СБОРОЧНЫЕ ЕДИНИЦЫ		
A4	1	1.030.1-1.1-2 36-09		КАРКАС ПРОСТРАНСТВ. КП 3.18.3,0	1	
				МАТЕРИАЛЫ		
	2			БЕТОН ЛЕГКИЙ М50		0.13М3
	3			РАСТВОР ЦЕМЕНТНЫЙ М100		.010М3
	4			РАСТВОР ЦЕМЕНТНЫЙ М50		.007М3

ФОРМАТ	ЗОНА	ПОЗ.	ОБОЗНАЧЕНИЕ	НАИМЕНОВАНИЕ	КОЛ	ПРИМЕЧАНИЕ
				1.030.1-1.1-1 57-10 2ПС 3.18.3,5-Л-		
				СБОРОЧНЫЕ ЕДИНИЦЫ		
A4	1	1.030.1-1.1-2 36-10		КАРКАС ПРОСТРАНСТВ. КП 3.18.3,5	1	
				МАТЕРИАЛЫ		
	2			БЕТОН ЛЕГКИЙ М50		0.16М3
	3			РАСТВОР ЦЕМЕНТНЫЙ М100		.010М3
	4			РАСТВОР ЦЕМЕНТНЫЙ М50		.007М3
				1.030.1-1.1-1 57-11 2ПС 3.18.4,0-Л-		
				СБОРОЧНЫЕ ЕДИНИЦЫ		
A4	1	1.030.1-1.1-2 36-11		КАРКАС ПРОСТРАНСТВ. КП 3.18.4,0	1	
				МАТЕРИАЛЫ		
	2			БЕТОН ЛЕГКИЙ М50		0.18М3
	3			РАСТВОР ЦЕМЕНТНЫЙ М100		.010М3
	4			РАСТВОР ЦЕМЕНТНЫЙ М50		.007М3
				1.030.1-1.1-1 57-12 2ПС 3.21.2,5-Л-		
				СБОРОЧНЫЕ ЕДИНИЦЫ		
A4	1	1.030.1-1.1-2 36-12		КАРКАС ПРОСТРАНСТВ. КП 3.21.2,5	1	
				МАТЕРИАЛЫ		
	2			БЕТОН ЛЕГКИЙ М50		0.13М3
	3			РАСТВОР ЦЕМЕНТНЫЙ М100		0.01М3
	4			РАСТВОР ЦЕМЕНТНЫЙ М50		.009М3
				1.030.1-1.1-1 57-13 2ПС 3.21.3,0-Л-		
				СБОРОЧНЫЕ ЕДИНИЦЫ		
A4	1	1.030.1-1.1-2 36-13		КАРКАС ПРОСТРАНСТВ. КП 3.21.3,0	1	
				МАТЕРИАЛЫ		

ФОРМАТ	ЗОНА	ПОЗ	ОБОЗНАЧЕНИЕ	НАИМЕНОВАНИЕ	КОЛ	ПРИМЕЧАНИЕ
		2		БЕТОН ЛЕГКИЙ М50		0.15М3
		3		РАСТВОР ЦЕМЕНТНЫЙ М100		0.01М3
		4		РАСТВОР ЦЕМЕНТНЫЙ М50		.009М3
				1.030.1-1.1-1 57-14 2ПС 3.21.3,5-Л-		
				СБОРОЧНЫЕ ЕДИНИЦЫ		
A4	1		1.030.1-1.1-2 36-14	КАРКАС ПРОСТРАНСТВ. КП 3.21.3,5	1	
				МАТЕРИАЛЫ		
		2		БЕТОН ЛЕГКИЙ М50		0.18М3
		3		РАСТВОР ЦЕМЕНТНЫЙ М100		0.01М3
		4		РАСТВОР ЦЕМЕНТНЫЙ М50		.009М3
				1.030.1-1.1-1 57-15 2ПС 3.21.4,0-Л-		
				СБОРОЧНЫЕ ЕДИНИЦЫ		
A4	1		1.030.1-1.1-2 36-15	КАРКАС ПРОСТРАНСТВ. КП 3.21.4,0	1	
				МАТЕРИАЛЫ		
		2		БЕТОН ЛЕГКИЙ М50		0.21М3
		3		РАСТВОР ЦЕМЕНТНЫЙ М100		0.01М3
		4		РАСТВОР ЦЕМЕНТНЫЙ М50		.009М3

ЭПВЦ Киев ЗНИИЭП ТЛП КОРТ

ВЗАМ ИНВ №

ПОДПИСЬ И ДАТА

ИНВ №ПОДЛ

1.030.1-1.1-1 57

ЛИСТ 5

ЭПВЦ Киев ЗНИИЭП ОПЕРАТОР ТЛП КОРТ

ЛИСТ

Киев ЗНИИЭП | ТПП КОРТ

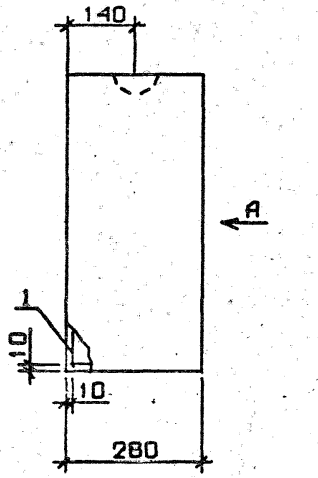

ВИД А

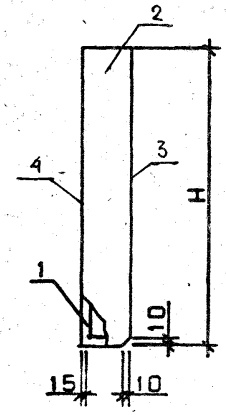

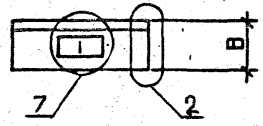

ОБОЗНАЧЕНИЕ	МАРКА	Н, ММ	В, ММ	МАССА, Т
1.030.1-1.1-1 57	2ПС 3.12.2,5-П-	1185	250	0·13
-01	2ПС 3.12.3,0-П-	1185	300	0·15
-02	2ПС 3.12.3,5-П-	1185	350	0·18
-03	2ПС 3.12.4,0-П-	1185	400	0·20
-04	2ПС 3.15.2,5-П-	1485	250	0·15
-05	2ПС 3.15.3,0-П-	1485	300	0·19
-06	2ПС 3.15.3,5-П-	1485	350	0·21
-07	2ПС 3.15.4,0-П-	1485	400	0·25
-08	2ПС 3.18.2,5-П-	1785	250	0·19
-09	2ПС 3.18.3,0-П-	1785	300	0·23
-10	2ПС 3.18.3,5-П-	1785	350	0·26
-11	2ПС 3.18.4,0-П-	1785	400	0·30
-12	2ПС 3.21.2,5-П-	2085	250	0·23
-13	2ПС 3.21.3,0-П-	2085	300	0·26
-14	2ПС 3.21.3,5-П-	2085	350	0·31
-15	2ПС 3.21.4,0-П-	2085	400	0·34

УЗЛЫ 2 И 7 СМ. 1.030.1-1.1-1 00Д1, ЛИСТЫ 1 И 3

НАЧ.ОТД.	Борисенко	
Н.КОНТР	Малачевский	
ГЛ.СПЕЦ.	Ковальчук	
ПРОВЕРИЛ	Котова	
РАЗРАБ.	Пинчук	

1.030.1-1.1-1 57СБ

ПАНЕЛЬ 2ПС 3.12, 2ПС 3.15, 2ПС 3.18, 2ПС 3.21
СБОРОЧНЫЙ ЧЕРТЕЖ

СТАДИЯ	МАССА	МАСШТАБ
Р	СМ ТАБЛ	

ЛИСТ | ЛИСТОВ 1

ГОСГРАЖДАНСТРОЙ
КиевЗНИИЭП

ФОРМАТ	ЗОНА	ПОЗ.	ОБОЗНАЧЕНИЕ	НАИМЕНОВАНИЕ	КОЛ.	ПРИМЕЧАНИЕ
				ДОКУМЕНТАЦИЯ		
А3			1.030.1-1.1-1 58СБ	СБОРОЧНЫЙ ЧЕРТЕЖ		
А3			1.030.1-1.1-1 00Д1	УЗЛЫ ОПАЛУБОЧНЫЕ		
А3			1.030.1-1.1-1 00РС	ВЕДОМОСТЬ РАСХОДА СТАЛИ НА ЭЛЕМЕНТ		
А3			1.030.1-1.1-1 00ТО	ТЕХНИЧЕСКОЕ ОПИСАНИЕ		
			ПЕРЕМЕННЫЕ ДАННЫЕ	ДЛЯ ИСПОЛНЕНИЙ:		
				1.030.1-1.1-1 58 2ПС 6.12.2,0-Л-		
				СБОРОЧНЫЕ ЕДИНИЦЫ		
А4	1		1.030.1-1.1-2 37	КАРКАС ПРОСТРАНСТВ. КП 6.12.2,0	1	
				МАТЕРИАЛЫ		
	2			БЕТОН ЛЕГКИЙ М50		0.11М3
	3			РАСТВОР ЦЕМЕНТНЫЙ М100		0.01М3
	4			РАСТВОР ЦЕМЕНТНЫЙ М50		.010М3
				1.030.1-1.1-1 58-01 2ПС 6.12.2,5-Л-		
				СБОРОЧНЫЕ ЕДИНИЦЫ		
А4	1		1.030.1-1.1-2 37-01	КАРКАС ПРОСТРАНСТВ. КП 6.12.2,5	1	
				МАТЕРИАЛЫ		
	2			БЕТОН ЛЕГКИЙ М50		0.15М3
	3			РАСТВОР ЦЕМЕНТНЫЙ М100		0.01М3
	4			РАСТВОР ЦЕМЕНТНЫЙ М50		.010М3
				1.030.1-1.1-1 58-02 2ПС 6.12.3,0-Л-		
				СБОРОЧНЫЕ ЕДИНИЦЫ		
А4	1		1.030.1-1.1-2 37-02	КАРКАС ПРОСТРАНСТВ. КП 6.12.3,0	1	

1.030.1-1.1-1 58

НАЧ.ОТД.	Борисенко		
Н.КОНТР.	Малачевский		
ГЛ.СПЕЦ.	Ковальчук		
ПРОВЕРИЛ	Котова		
РАЗРАБ.	Пинчук		

ПАНЕЛЬ
2 ПС 6.12,2ПС 6.15

СТАДИЯ	ЛИСТ	ЛИСТОВ
Р	1	4

ГОСГРАЖДАНСТРОЙ
КиевЗНИИЭП

ЭПВЦ Киев ЗНИИЭП | ОПЕРАТОР ТЛП КОРТ | СКАЛА

ИНВ №ПОДЛ | ПОДПИСЬ И ДАТА | ВЗАМ.ИНВ.№

ФОРМАТ	ЗОНА	ПОЗ.	ОБОЗНАЧЕНИЕ	НАИМЕНОВАНИЕ	КОЛ.	ПРИМЕЧАНИЕ
				МАТЕРИАЛЫ		
	2			БЕТОН ЛЕГКИЙ М50		0.18М3
	3			РАСТВОР ЦЕМЕНТНЫЙ М100		0.01М3
	4			РАСТВОР ЦЕМЕНТНЫЙ М50		.010М3
				1.030.1-1.1-1 58-03 2ПС 6.12.3,5-Л-		
				СБОРОЧНЫЕ ЕДИНИЦЫ		
А4	1		1.030.1-1.1-2 37-03	КАРКАС ПРОСТРАНСТВ. КП 6.12.3,5	1	
				МАТЕРИАЛЫ		
	2			БЕТОН ЛЕГКИЙ М50		0.22М3
	3			РАСТВОР ЦЕМЕНТНЫЙ М100		0.01М3
	4			РАСТВОР ЦЕМЕНТНЫЙ М50		.010М3
				1.030.1-1.1-1 58-04 2ПС 6.12.4,0-Л-		
				СБОРОЧНЫЕ ЕДИНИЦЫ		
А4	1		1.030.1-1.1-2 37-04	КАРКАС ПРОСТРАНСТВ. КП 6.12.4,0	1	
				МАТЕРИАЛЫ		
	2			БЕТОН ЛЕГКИЙ М50		0.25М3
	3			РАСТВОР ЦЕМЕНТНЫЙ М100		0.01М3
	4			РАСТВОР ЦЕМЕНТНЫЙ М50		.010М3
				1.030.1-1.1-1 58-05 2ПС 6.15.2,5-Л-		
				СБОРОЧНЫЕ ЕДИНИЦЫ		
А4	1		1.030.1-1.1-2 37-05	КАРКАС ПРОСТРАНСТВ. КП 6.15.2,5	1	
				МАТЕРИАЛЫ		
	2			БЕТОН ЛЕГКИЙ М50		0.18М3
	3			РАСТВОР ЦЕМЕНТНЫЙ М100		0.02М3
	4			РАСТВОР ЦЕМЕНТНЫЙ М50		0.01М3
				1.030.1-1.1-1 58-06 2ПС 6.15.3,0-Л-		

1.030.1-1.1-1 58

ЛИСТ 2

ФОРМАТ	ЗОНА	ПОЗ.	ОБОЗНАЧЕНИЕ	НАИМЕНОВАНИЕ	КОЛ	ПРИМЕЧАНИЕ
				СБОРОЧНЫЕ ЕДИНИЦЫ		
A4		1	1.030.1-1.1-2 37-06	КАРКАС ПРОСТРАНСТВ. КП 6.15.3,0	1	
				МАТЕРИАЛЫ		
		2		БЕТОН ЛЕГКИЙ М50		0.23М3
		3		РАСТВОР ЦЕМЕНТНЫЙ М100		0.02М3
		4		РАСТВОР ЦЕМЕНТНЫЙ М50		0.01М3
				1.030.1-1.1-1 58-07 2ПС 6.15.3,5-Л-		
				СБОРОЧНЫЕ ЕДИНИЦЫ		
A4		1	1.030.1-1.1-2 37-07	КАРКАС ПРОСТРАНСТВ. КП 6.15.3,5	1	
				МАТЕРИАЛЫ		
		2		БЕТОН ЛЕГКИЙ М50		0.27М3
		3		РАСТВОР ЦЕМЕНТНЫЙ М100		0.02М3
		4		РАСТВОР ЦЕМЕНТНЫЙ М50		0.01М3
				1.030.1-1.1-1 58-08 2ПС 6.15.4,0-Л-		
				СБОРОЧНЫЕ ЕДИНИЦЫ		
A4		1	1.030.1-1.1-2 37-08	КАРКАС ПРОСТРАНСТВ. КП 6.15.4,0	1	
				МАТЕРИАЛЫ		
		2		БЕТОН ЛЕГКИЙ М50		0.31М3
		3		РАСТВОР ЦЕМЕНТНЫЙ М100		0.02М3
		4		РАСТВОР ЦЕМЕНТНЫЙ М50		0.01М3
				1.030.1-1.1-1 58-09 2ПС 6.12.2,0-Я-		
				СБОРОЧНЫЕ ЕДИНИЦЫ		
A4		1	1.030.1-1.1-2 37	КАРКАС ПРОСТРАНСТВ. КП 6.12.2,0	1	
				МАТЕРИАЛЫ		
		2		БЕТОН ЯЧЕИСТЫЙ М35		0.14М3

ЭПВЦ Киев ЗНИИЭП | ОПЕРАТОР ТПП КОРТ | СКАЛА

ВЗАМ.ИНВ.№ | ПОДПИСЬ И ДАТА | ИНВ.№ПОДЛ

ФОРМАТ	ЗОНА	ПОЗ.	ОБОЗНАЧЕНИЕ	НАИМЕНОВАНИЕ	КОЛ	ПРИМЕЧАНИЕ
				1.030.1-1.1-1 58-10 2ПС 6.12.2,5-Я-		
				СБОРОЧНЫЕ ЕДИНИЦЫ		
A4		1	1.030.1-1.1-2 37-01	КАРКАС ПРОСТРАНСТВ. КП 6.12.2,5	1	
				МАТЕРИАЛЫ		
		2		БЕТОН ЯЧЕИСТЫЙ М35		0.17М3
				1.030.1-1.1-1 58-11 2ПС 6.12.3,0-Я-		
				СБОРОЧНЫЕ ЕДИНИЦЫ		
A4		1	1.030.1-1.1-2 37-02	КАРКАС ПРОСТРАНСТВ. КП 6.12.3,0	1	
				МАТЕРИАЛЫ		
		2		БЕТОН ЯЧЕИСТЫЙ М35		0.21М3
				1.030.1-1.1-1 58-12 2ПС 6.15.2,5-Я-		
				СБОРОЧНЫЕ ЕДИНИЦЫ		
A4		1	1.030.1-1.1-2 37-05	КАРКАС ПРОСТРАНСТВ. КП 6.15.2,5	1	
				МАТЕРИАЛЫ		
		2		БЕТОН ЯЧЕИСТЫЙ М35		0.22М3
				1.030.1-1.1-1 58-13 2ПС 6.15.3,0-Я-		
				СБОРОЧНЫЕ ЕДИНИЦЫ		
A4		1	1.030.1-1.1-2 37-06	КАРКАС ПРОСТРАНСТВ. КП 6.15.3,0	1	
				МАТЕРИАЛЫ		
		2		БЕТОН ЯЧЕИСТЫЙ М35		0.26М3

ЭПВЦ Киев ЗНИИЭП | ОПЕРАТОР ТПП КОРТ | СКАЛА

ВЗАМ.ИНВ.№ | ПОДПИСЬ И ДАТА | ИНВ.№ПОДЛ

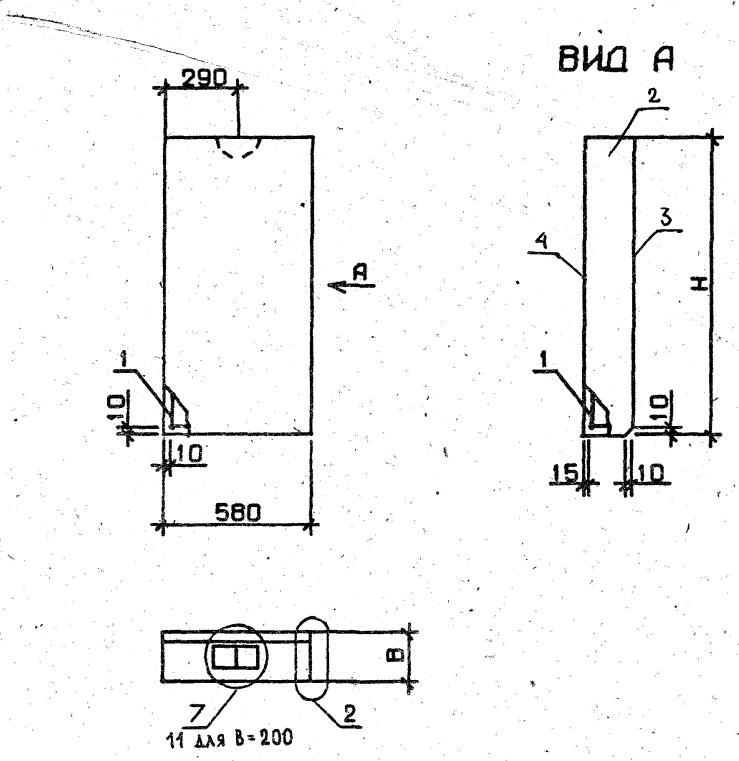

ОБОЗНАЧЕНИЕ	МАРКА	Н, ММ	В, ММ	МАССА, Т
1.030.1-1.1-1 58	2ПС 6.12.2,0-П-	1185	200	0·21
-01	2ПС 6.12.2,5-П-	1185	250	0·26
-02	2ПС 6.12.3,0-П-	1185	300	0·31
-03	2ПС 6.12.3,5-П-	1185	350	0·36
-04	2ПС 6.12.4,0-П-	1185	400	0·40
-05	2ПС 6.15.2,5-П-	1485	250	0·32
-06	2ПС 6.15.3,0-П-	1485	300	0·39
-07	2ПС 6.15.3,5-П-	1485	350	0·45
-08	2ПС 6.15.4,0-П-	1485	400	0·51
-09	2ПС 6.12.2,0-Я-	1185	200	0·14
-10	2ПС 6.12.2,5-Я-	1185	250	0·18
-11	2ПС 6.12.3,0-Я-	1185	300	0·20
-12	2ПС 6.15.2,5-Я-	1485	250	0·21
-13	2ПС 6.15.3,0-Я-	1485	300	0·26

УЗЛЫ 2,11,7-СМ. 1.030.1-1.1-1 00Д1, ЛИСТЫ 1 И 3

НАЧ.ОТД.	Борисенко	
Н.КОНТР	Малачевский	
ГЛ.СПЕЦ.	Ковальчук	
ПРОВЕРИЛ	Котова	
РАЗРАБ.	Пинчук	

1.030.1-1.1-1 58СБ

ПАНЕЛЬ 2ПС 6.12
2ПС 6.15
СБОРОЧНЫЙ ЧЕРТЕЖ

СТАДИЯ	МАССА	МАСШТАБ
Р	СМ ТАБЛ	
ЛИСТ	ЛИСТОВ 1	

ГОСГРАЖДАНСТРОЙ
КиевЗНИИЭП

ФОРМАТ А1

ФОРМАТ	ЗОНА	ПОЗ.	ОБОЗНАЧЕНИЕ	НАИМЕНОВАНИЕ	КОЛ.	ПРИМЕЧАНИЕ
				ДОКУМЕНТАЦИЯ		
А3			1.030.1-1.1-1 59СБ	СБОРОЧНЫЙ ЧЕРТЕЖ		
А3			1.030.1-1.1-1 00Д1	УЗЛЫ ОПАЛУБОЧНЫЕ		
А3			1.030.1-1.1-1 00ВС	ВЕДОМОСТЬ РАСХОДА СТАЛИ НА ЭЛЕМЕНТ		
А3			1.030.1-1.1-1 00ТО	ТЕХНИЧЕСКОЕ ОПИСАНИЕ		
			ПЕРЕМЕННЫЕ ДАННЫЕ	ДЛЯ ИСПОЛНЕНИЙ:		
				1.030.1-1.1-1 59 2ПС 6.18.2,0-Л-		
				СБОРОЧНЫЕ ЕДИНИЦЫ		
А4	1		1.030.1-1.1-2 38	КАРКАС ПРОСТРАНСТВ. КП 6.18.2,0	1	
				МАТЕРИАЛЫ		
	2			БЕТОН ЛЕГКИЙ М50		0.17М3
	3			РАСТВОР ЦЕМЕНТНЫЙ М100		0.02М3
	4			РАСТВОР ЦЕМЕНТНЫЙ М50		0.02М3
				1.030.1-1.1-1 59-01 2ПС 6.18.2,5-Л-		
				СБОРОЧНЫЕ ЕДИНИЦЫ		
А4	1		1.030.1-1.1-2 38-01	КАРКАС ПРОСТРАНСТВ. КП 6.18.2,5	1	
				МАТЕРИАЛЫ		
	2			БЕТОН ЛЕГКИЙ М50		0.22М3
	3			РАСТВОР ЦЕМЕНТНЫЙ М100		0.02М3
	4			РАСТВОР ЦЕМЕНТНЫЙ М50		0.02М3
				1.030.1-1.1-1 59-02 2ПС 6.18.3,0-Л-		
				СБОРОЧНЫЕ ЕДИНИЦЫ		
А4	1		1.030.1-1.1-2 38-02	КАРКАС ПРОСТРАНСТВ. КП 6.18.3,0	1	

ЭПВЦ КиевЗНИИЭП | ТЛП КОРТ

НАЧ.ОТД.	Борисенко	
Н.КОНТР.	Малачевский	
ГЛ.СПЕЦ.	Ковальчук	
ПРОВЕРИЛ	Котова	
РАЗРАБ.	Панчук	

1.030.1-1.1-1 59

ПАНЕЛЬ 2ПС 6.18, 2ПС 6.21, 2ПС 6.24

СТАДИЯ	ЛИСТ	ЛИСТОВ
Р	1	6

ГОССТРОЙ КиевЗНИИЭП

ФОРМАТ А4

СКАЛА | ОПЕРАТОР ТЛП КОРТ | ЭПВЦ КиевЗНИИЭП

ФОРМАТ	ЗОНА	ПОЗ.	ОБОЗНАЧЕНИЕ	НАИМЕНОВАНИЕ	КОЛ.	ПРИМЕЧАН.
				МАТЕРИАЛЫ		
		2		БЕТОН ЛЕГКИЙ М50		0.27М3
		3		РАСТВОР ЦЕМЕНТНЫЙ М100		0.02М3
		4		РАСТВОР ЦЕМЕНТНЫЙ М50		0.02М3
				1.030.1-1.1-1 59-03 2ПС 6.18.3,5-Л-		
				СБОРОЧНЫЕ ЕДИНИЦЫ		
А4	1		1.030.1-1.1-2 38-03	КАРКАС ПРОСТРАНСТВ. КП 6.18.3,5	1	
				МАТЕРИАЛЫ		
		2		БЕТОН ЛЕГКИЙ М50		0.33М3
		3		РАСТВОР ЦЕМЕНТНЫЙ М100		0.02М3
		4		РАСТВОР ЦЕМЕНТНЫЙ М50		0.02М3
				1.030.1-1.1-1 59-04 2ПС 6.18.4,0-Л-		
				СБОРОЧНЫЕ ЕДИНИЦЫ		
А4	1		1.030.1-1.1-2 38-04	КАРКАС ПРОСТРАНСТВ. КП 6.18.4,0	1	
				МАТЕРИАЛЫ		
		2		БЕТОН ЛЕГКИЙ М50		0.38М3
		3		РАСТВОР ЦЕМЕНТНЫЙ М100		0.02М3
		4		РАСТВОР ЦЕМЕНТНЫЙ М50		0.02М3
				1.030.1-1.1-1 59-05 2ПС 6.21.2,5-Л-		
				СБОРОЧНЫЕ ЕДИНИЦЫ		
А4	1		1.030.1-1.1-2 38-05	КАРКАС ПРОСТРАНСТВ. КП 6.21.2,5	1	
				МАТЕРИАЛЫ		
		2		БЕТОН ЛЕГКИЙ М50		0.26М3
		3		РАСТВОР ЦЕМЕНТНЫЙ М100		0.02М3
		4		РАСТВОР ЦЕМЕНТНЫЙ М50		0.02М3
				1.030.1-1.1-1 59-06 2ПС 6.21.3,0-Л-		

ВЗАМ.ИНВ.№ | ПОДПИСЬ И ДАТА | ИНВ.№ПОДЛ.

1.030.1-1.1-1 59

ЛИСТ 2

ФОРМАТ	ЗОНА	ПОЗ.	ОБОЗНАЧЕНИЕ	НАИМЕНОВАНИЕ	КОЛ	ПРИМЕЧАНИЕ
				СБОРОЧНЫЕ ЕДИНИЦЫ		
A4		1	1.030.1-1.1-2 38-06	КАРКАС ПРОСТРАНСТВ. КП 6.21.3,0	1	
				МАТЕРИАЛЫ		
		2		БЕТОН ЛЕГКИЙ М50		0.32М3
		3		РАСТВОР ЦЕМЕНТНЫЙ М100		0.02М3
		4		РАСТВОР ЦЕМЕНТНЫЙ М50		0.02М3
				1.030.1-1.1-1 59-07 2ПС 6.21.3,5-Л-		
				СБОРОЧНЫЕ ЕДИНИЦЫ		
A4		1	1.030.1-1.1-2 38-07	КАРКАС ПРОСТРАНСТВ. КП 6.21.3,5	1	
				МАТЕРИАЛЫ		
		2		БЕТОН ЛЕГКИЙ М50		0.38М3
		3		РАСТВОР ЦЕМЕНТНЫЙ М100		0.02М3
		4		РАСТВОР ЦЕМЕНТНЫЙ М50		0.02М3
				1.030.1-1.1-1 59-08 2ПС 6.21.4,0-Л-		
				СБОРОЧНЫЕ ЕДИНИЦЫ		
A4		1	1.030.1-1.1-2 38-08	КАРКАС ПРОСТРАНСТВ. КП 6.21.4,0	1	
				МАТЕРИАЛЫ		
		2		БЕТОН ЛЕГКИЙ М50		0.44М3
		3		РАСТВОР ЦЕМЕНТНЫЙ М100		0.02М3
		4		РАСТВОР ЦЕМЕНТНЫЙ М50		0.02М3
				1.030.1-1.1-1 59-09 2ПС 6.24.2,0-Л-		
				СБОРОЧНЫЕ ЕДИНИЦЫ		
A4		1	1.030.1-1.1-2 38-09	КАРКАС ПРОСТРАНСТВ. КП 6.24.2,0	1	
				МАТЕРИАЛЫ		
		2		БЕТОН ЛЕГКИЙ М50		0.23М3
		3		РАСТВОР ЦЕМЕНТНЫЙ М100		0.03М3
		4		РАСТВОР ЦЕМЕНТНЫЙ М50		0.02М3

ЭПВЦ Киев ЗНИИЭП
СКАЛА
ОПЕРАТОР ТЛП КОРТ
ВЗАМ.ИНВ.№
ПОДПИСЬ И ДАТА
ИНВ.№ПОДЛ

ФОРМАТ	ЗОНА	ПОЗ.	ОБОЗНАЧЕНИЕ	НАИМЕНОВАНИЕ	КОЛ	ПРИМЕЧАНИЕ
				1.030.1-1.1-1 59-10 2ПС 6.24.2,5-Л-		
				СБОРОЧНЫЕ ЕДИНИЦЫ		
A4		1	1.030.1-1.1-2 38-10	КАРКАС ПРОСТРАНСТВ. КП 6.24.2,5	1	
				МАТЕРИАЛЫ		
		2		БЕТОН ЛЕГКИЙ М50		0.30М3
		3		РАСТВОР ЦЕМЕНТНЫЙ М100		0.03М3
		4		РАСТВОР ЦЕМЕНТНЫЙ М50		0.02М3
				1.030.1-1.1-1 59-11 2ПС 6.24.3,0-Л-		
				СБОРОЧНЫЕ ЕДИНИЦЫ		
A4		1	1.030.1-1.1-2 38-11	КАРКАС ПРОСТРАНСТВ. КП 6.24.3,0	1	
				МАТЕРИАЛЫ		
		2		БЕТОН ЛЕГКИЙ М50		0.37М3
		3		РАСТВОР ЦЕМЕНТНЫЙ М100		0.03М3
		4		РАСТВОР ЦЕМЕНТНЫЙ М50		0.02М3
				1.030.1-1.1-1 59-12 2ПС 6.18.2,0-Я-		
				СБОРОЧНЫЕ ЕДИНИЦЫ		
A4		1	1.030.1-1.1-2 38	КАРКАС ПРОСТРАНСТВ. КП 6.18.2,0	1	
				МАТЕРИАЛЫ		
		2		БЕТОН ЯЧЕИСТЫЙ М35		0.21М3
				1.030.1-1.1-1 59-13 2ПС 6.18.2,5-Я-		
				СБОРОЧНЫЕ ЕДИНИЦЫ		
A4		1	1.030.1-1.1-2 38-01	КАРКАС ПРОСТРАНСТВ. КП 6.18.2,5	1	
				МАТЕРИАЛЫ		
		2		БЕТОН ЯЧЕИСТЫЙ М35		0.26М3

ФОРМАТ	ЗОНА	ПОЗ.	ОБОЗНАЧЕНИЕ	НАИМЕНОВАНИЕ	КОЛ.	ПРИМЕЧАНИЕ
				ДОКУМЕНТАЦИЯ		
А3			1.030.1-1.1-1 60СБ	СБОРОЧНЫЙ ЧЕРТЕЖ		
А3			1.030.1-1.1-1 00Д1	УЗЛЫ ОПАЛУБОЧНЫЕ		
А3			1.030.1-1.1-1 00РС	ВЕДОМОСТЬ РАСХОДА СТАЛИ НА ЭЛЕМЕНТ		
А3			1.030.1-1.1-1 00ТО	ТЕХНИЧЕСКОЕ ОПИСАНИЕ		
			ПЕРЕМЕННЫЕ ДАННЫЕ	ДЛЯ ИСПОЛНЕНИЙ:		
				1.030.1-1.1-1 60 2ПС 12.12.2,0-Л-		
				СБОРОЧНЫЕ ЕДИНИЦЫ		
А4		1	1.030.1-1.1-2 39	КАРКАС ПРОСТРАНСТВ. КП 12.12.2,0	1	
				МАТЕРИАЛЫ		
		2		БЕТОН ЛЕГКИЙ М50		0.23М3
		3		РАСТВОР ЦЕМЕНТНЫЙ М100		0.03М3
		4		РАСТВОР ЦЕМЕНТНЫЙ М50		0.02М3
				1.030.1-1.1-1 60-01 2ПС 12.12.2,5-Л-		
				СБОРОЧНЫЕ ЕДИНИЦЫ		
А4		1	1.030.1-1.1-2 39-01	КАРКАС ПРОСТРАНСТВ. КП 12.12.2,5	1	
				МАТЕРИАЛЫ		
		2		БЕТОН ЛЕГКИЙ М50		0.30М3
		3		РАСТВОР ЦЕМЕНТНЫЙ М100		0.03М3
		4		РАСТВОР ЦЕМЕНТНЫЙ М50		0.02М3
				1.030.1-1.1-1 60-02 2ПС 12.12.3,0-Л-		
				СБОРОЧНЫЕ ЕДИНИЦЫ		
А4		1	1.030.1-1.1-2 39-02	КАРКАС ПРОСТРАНСТВ. КП 12.12.3,0	1	

ФОРМАТ	ЗОНА	ПОЗ.	ОБОЗНАЧЕНИЕ	НАИМЕНОВАНИЕ	КОЛ.	ПРИМЕЧАНИЕ
				МАТЕРИАЛЫ		
		2		БЕТОН ЛЕГКИЙ М50		0.37М3
		3		РАСТВОР ЦЕМЕНТНЫЙ М100		0.03М3
		4		РАСТВОР ЦЕМЕНТНЫЙ М50		0.02М3
				1.030.1-1.1-1 60-03 2ПС 12.12.3,5-Л-		
				СБОРОЧНЫЕ ЕДИНИЦЫ		
А4		1	1.030.1-1.1-2 39-03	КАРКАС ПРОСТРАНСТВ. КП 12.12.3,5	1	
				МАТЕРИАЛЫ		
		2		БЕТОН ЛЕГКИЙ М50		0.44М3
		3		РАСТВОР ЦЕМЕНТНЫЙ М100		0.03М3
		4		РАСТВОР ЦЕМЕНТНЫЙ М50		0.02М3
				1.030.1-1.1-1 60-04 2ПС 12.12.4,0-Л-		
				СБОРОЧНЫЕ ЕДИНИЦЫ		
А4		1	1.030.1-1.1-2 39-04	КАРКАС ПРОСТРАНСТВ. КП 12.12.4,0	1	
				МАТЕРИАЛЫ		
		2		БЕТОН ЛЕГКИЙ М50		0.51М3
		3		РАСТВОР ЦЕМЕНТНЫЙ М100		0.03М3
		4		РАСТВОР ЦЕМЕНТНЫЙ М50		0.02М3
				1.030.1-1.1-1 60-05 2ПС 12.15.2,5-Л-		
				СБОРОЧНЫЕ ЕДИНИЦЫ		
А4		1	1.030.1-1.1-2 39-05	КАРКАС ПРОСТРАНСТВ. КП 12.15.2,5	1	
				МАТЕРИАЛЫ		
		2		БЕТОН ЛЕГКИЙ М50		0.38М3
		3		РАСТВОР ЦЕМЕНТНЫЙ М100		0.03М3
		4		РАСТВОР ЦЕМЕНТНЫЙ М50		0.03М3
				1.030.1-1.1-1 60-06 2ПС 12.15.3,0-Л-		

ТЛП КОРТ КиевЗНИИЭП

СКАЛА

ОПЕРАТОР ТЛП КОРТ

ЭПВЦ Киев ЗНИИЭП

ВЗАМ ИНВ №

ПОДПИСЬ И ДАТА

ИНВ №ПОДЛ

1.030.1-1.1-1 60

НАЧ.ОТД.	Борисенко	
Н.КОНТР.	Малачевский	
ГЛ.СПЕЦ.	Ковольчук	
ПРОВЕРИЛ	Котова	
РАЗРАБ.	Пинчук	

ПАНЕЛЬ
2ПС 12.12,2ПС 12.15

СТАДИЯ	ЛИСТ	ЛИСТОВ
Р	1	4

ГОСГРАЖДАНСТРОЙ
КиевЗНИИЭП

ФОРМАТ	ЗОНА	ПОЗ.	ОБОЗНАЧЕНИЕ	НАИМЕНОВАНИЕ	КОЛ	ПРИМЕЧАНИЕ
				СБОРОЧНЫЕ ЕДИНИЦЫ		
А4		1	1.030.1-1.1-2 39-06	КАРКАС ПРОСТРАНСТВ. КП 12.15.3,0	1	
				МАТЕРИАЛЫ		
		2		БЕТОН ЛЕГКИЙ М50		0.46М3
		3		РАСТВОР ЦЕМЕНТНЫЙ М100		0.03М3
		4		РАСТВОР ЦЕМЕНТНЫЙ М50		0.03М3
				1.030.1-1.1-1 60-07 2ПС 12.15.3,5-Л-		
				СБОРОЧНЫЕ ЕДИНИЦЫ		
А4		1	1.030.1-1.1-2 39-07	КАРКАС ПРОСТРАНСТВ. КП 12.15.3,5	1	
				МАТЕРИАЛЫ		
		2		БЕТОН ЛЕГКИЙ М50		0.55М3
		3		РАСТВОР ЦЕМЕНТНЫЙ М100		0.03М3
		4		РАСТВОР ЦЕМЕНТНЫЙ М50		0.03М3
				1.030.1-1.1-1 60-08 2ПС 12.15.4,0-Л-		
				СБОРОЧНЫЕ ЕДИНИЦЫ		
А4		1	1.030.1-1.1-2 39-08	КАРКАС ПРОСТРАНСТВ. КП 12.15.4,0	1	
				МАТЕРИАЛЫ		
		2		БЕТОН ЛЕГКИЙ М50		0.64М3
		3		РАСТВОР ЦЕМЕНТНЫЙ М100		0.03М3
		4		РАСТВОР ЦЕМЕНТНЫЙ М50		0.03М3
				1.030.1-1.1-1 60-09 2ПС 12.12.2,0-Я-		
				СБОРОЧНЫЕ ЕДИНИЦЫ		
А4		1	1.030.1-1.1-2 39	КАРКАС ПРОСТРАНСТВ. КП 12.12.2,0	1	
				МАТЕРИАЛЫ		
		2		БЕТОН ЯЧЕИСТЫЙ М35		0.28М3

ЭПВЦ Киев ЗНИИЭП — ОПЕРАТОР ТЛП КОРТ — МАСШТАБ

ВЗАМ.ИНВ.№ — ПОДПИСЬ И ДАТА — ИНВ.№ ПОДЛ.

ФОРМАТ	ЗОНА	ПОЗ.	ОБОЗНАЧЕНИЕ	НАИМЕНОВАНИЕ	КОЛ	ПРИМЕЧАНИЕ
				1.030.1-1.1-1 60-10 2ПС 12.12.2,5 -Я-		
				СБОРОЧНЫЕ ЕДИНИЦЫ		
А4		1	1.030.1-1.1-2 39-01	КАРКАС ПРОСТРАНСТВ. КП 12.12.2,5	1	
				МАТЕРИАЛЫ		
		2		БЕТОН ЯЧЕИСТЫЙ М35		0.35М3
				1.030.1-1.1-1 60-11 2ПС 12.12.3,0-Я-		
				СБОРОЧНЫЕ ЕДИНИЦЫ		
А4		1	1.030.1-1.1-2 39-02	КАРКАС ПРОСТРАНСТВ. КП 12.12.3,0	1	
				МАТЕРИАЛЫ		
		2		БЕТОН ЯЧЕИСТЫЙ М35		0.42М3
				1.030.1-1.1-1 60-12 2ПС 12.15.2,5-Я-		
				СБОРОЧНЫЕ ЕДИНИЦЫ		
А4		1	1.030.1-1.1-2 39-05	КАРКАС ПРОСТРАНСТВ. КП 12.15.2,5	1	
				МАТЕРИАЛЫ		
		2		БЕТОН ЯЧЕИСТЫЙ М35		0.44М3
				1.030.1-1.1-1 60-13 2ПС 12.15.3,0-Я-		
				СБОРОЧНЫЕ ЕДИНИЦЫ		
А4		1	1.030.1-1.1-2 39-06	КАРКАС ПРОСТРАНСТВ. КП 12.15.3,0	1	
				МАТЕРИАЛЫ		
		2		БЕТОН ЯЧЕИСТЫЙ М35		0.53М3

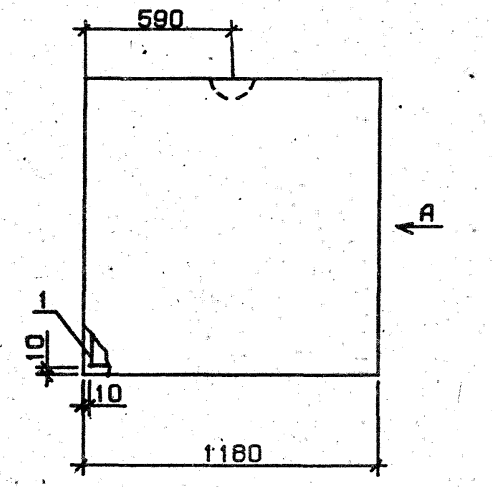

ВИД А

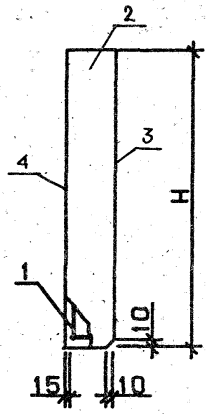

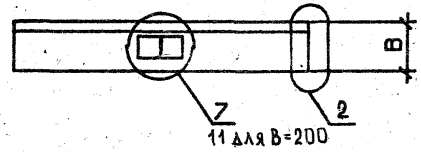

ОБОЗНАЧЕНИЕ	МАРКА	Н, ММ	В, ММ	МАССА, Т
1.030.1-1.1-1 60	2ПО 12.12.2,0-П-	1185	200	0·43
-01	2ПО 12.12.2,5-П-	1185	250	0·53
-02	2ПО 12.12.3,0-П-	1185	300	0·63
-03	2ПО 12.12.3,5-П-	1185	350	0·73
-04	2ПО 12.12.4,0-П-	1185	400	0·83
-05	2ПО 12.15.2,5-П-	1485	250	0·66
-06	2ПО 12.15.3,0-П-	1485	300	0·79
-07	2ПО 12.15.3,5-П-	1485	350	0·91
-08	2ПО 12.15.4,0-П-	1485	400	1·04
-09	2ПО 12.12.2,0-Я-	1185	200	0·28
-10	2ПО 12.12.2,5-Я-	1185	250	0·35
-11	2ПО 12.12.3,0-Я-	1185	300	0·43
-12	2ПО 12.15.2,5-Я-	1485	250	0·44
-13	2ПО 12.15.3,0-Я-	1485	300	0·53

УЗЛЫ 2,11,7 СМ. 1.030.1-1.1-1 ООД1, ЛИСТЫ 1 И 3

НАЧ.ОТД.	Борисенко	
Н.КОНТР	Малачевский	
ГЛ.СПЕЦ.	Ковальчук	
ПРОВЕРИЛ	Котова	
РАЗРАБ.	Пинчук	

1.030.1-1.1-1 60СБ

ПАНЕЛЬ 2ПО 12.12, 2ПО 12.15
СБОРОЧНЫЙ ЧЕРТЕЖ

СТАДИЯ	МАССА	МАСШТАБ
Р	СМ ТАБЛ	
ЛИСТ	ЛИСТОВ 1	

ГОСГРАЖДАНСТРОЙ
КиевЗНИИЭП

ФОРМАТ	ЗОНА	ПОЗ.	ОБОЗНАЧЕНИЕ	НАИМЕНОВАНИЕ	КОЛ.	ПРИМЕЧАНИЕ
				ДОКУМЕНТАЦИЯ		
А3			1.030.1-1.1-1 61СВ	СБОРОЧНЫЙ ЧЕРТЕЖ		
А3			1.030.1-1.1-1 00Д1	УЗЛЫ ОПАЛУБОЧНЫЕ		
А3			1.030.1-1.1-1 00РС	ВЕДОМОСТЬ РАСХОДА СТАЛИ НА ЭЛЕМЕНТ		
А3			1.030.1-1.1-1 00ТО	ТЕХНИЧЕСКОЕ ОПИСАНИЕ		
			ПЕРЕМЕННЫЕ ДАННЫЕ	ДЛЯ ИСПОЛНЕНИЙ:		
				1.030.1-1.1-1 61 2ПС 12.18.2,0-Л-		
				СБОРОЧНЫЕ ЕДИНИЦЫ		
А4	1		1.030.1-1.1-2 40	КАРКАС ПРОСТРАНСТВ. КП 12.18.2,0	1	
				МАТЕРИАЛЫ		
	2			БЕТОН ЛЕГКИЙ М50		0.35М3
	3			РАСТВОР ЦЕМЕНТНЫЙ М100		0,04М3
	4			РАСТВОР ЦЕМЕНТНЫЙ М50		0.03М3
				1.030.1-1.1-1 61-01 2ПС 12.18.2,5-Л-		
				СБОРОЧНЫЕ ЕДИНИЦЫ		
А4	1		1.030.1-1.1-2 40-01	КАРКАС ПРОСТРАНСТВ. КП 12.18.2,5	1	
				МАТЕРИАЛЫ		
	2			БЕТОН ЛЕГКИЙ М50		0.45М3
	3			РАСТВОР ЦЕМЕНТНЫЙ М100		0.04М3
	4			РАСТВОР ЦЕМЕНТНЫЙ М50		0.03М3
				1.030.1-1.1-1 61-02 2ПС 12.18.3,0-Л-		
				СБОРОЧНЫЕ ЕДИНИЦЫ		
А4	1		1.030.1-1.1-2 40-02	КАРКАС ПРОСТРАНСТВ. КП 12.18.3,0	1	

ЭПВЦ КиевЗНИИЭП | ТПП КОРТ

ВЗАМ.ИНВ.№ | ПОДПИСЬ И ДАТА | ИНВ.№ ПОДЛ.

1.030.1-1.1-1 61

НАЧ.ОТД.	Борисенко	
Н.КОНТР.	Малачевский	
ГЛ.СПЕЦ	Ковальчук	
ПРОВЕРИЛ	Котова	
РАЗРАБ.	Тимчук	

ПАНЕЛЬ 2ПС 12.18,2ПС 12.21, 2ПС 12.24

СТАДИЯ	ЛИСТ	ЛИСТОВ
Р	1	6

ГОСГРАЖДАНСТРОЙ КиевЗНИИЭП

ФОРМАТ	ЗОНА	ПОЗ.	ОБОЗНАЧЕНИЕ	НАИМЕНОВАНИЕ	КОЛ	ПРИМЕЧАНИЕ
				МАТЕРИАЛЫ		
	2			БЕТОН ЛЕГКИЙ М50		0.56М3
	3			РАСТВОР ЦЕМЕНТНЫЙ М100		0.04М3
	4			РАСТВОР ЦЕМЕНТНЫЙ М50		0.03М3
				1.030.1-1.1-1 61-03 2ПС 12.18.3,5-Л-		
				СБОРОЧНЫЕ ЕДИНИЦЫ		
А4	1		1.030.1-1.1-2 40-03	КАРКАС ПРОСТРАНСТВ. КП 12.18.3,5	1	
				МАТЕРИАЛЫ		
	2			БЕТОН ЛЕГКИЙ М50		0.66М3
	3			РАСТВОР ЦЕМЕНТНЫЙ М100		0.04М3
	4			РАСТВОР ЦЕМЕНТНЫЙ М50		0.03М3
				1.030.1-1.1-1 61-04 2ПС 12.18.4,0-Л-		
				СБОРОЧНЫЕ ЕДИНИЦЫ		
А4	1		1.030.1-1.1-2 40-04	КАРКАС ПРОСТРАНСТВ. КП 12.18.4,0	1	
				МАТЕРИАЛЫ		
	2			БЕТОН ЛЕГКИЙ М50		0.77М3
	3			РАСТВОР ЦЕМЕНТНЫЙ М100		0.04М3
	4			РАСТВОР ЦЕМЕНТНЫЙ М50		0.03М3
				1.030.1-1.1-1 61-05 2ПС 12.21.2,5-Л-		
				СБОРОЧНЫЕ ЕДИНИЦЫ		
А4	1		1.030.1-1.1-2 40-05	КАРКАС ПРОСТРАНСТВ. КП 12.21.2,5	1	
				МАТЕРИАЛЫ		
	2			БЕТОН ЛЕГКИЙ М50		0.56М3
	3			РАСТВОР ЦЕМЕНТНЫЙ М100		0.05М3
	4			РАСТВОР ЦЕМЕНТНЫЙ М50		0.04М3
				1.030.1-1.1-1 61-06 2ПС 12.21.3,0-Л-		

СКАЛА | ОПЕРАТОР | ЭПВЦ КиевЗНИИЭП | ТПП КОРТ

ВЗАМ.ИНВ.№ | ПОДПИСЬ И ДАТА | ИНВ.№ ПОДЛ.

1.030.1-1.1-1 61

ЛИСТ 2

ФОРМАТ А4

ФОРМАТ	ЗОНА	ПОЗ.	ОБОЗНАЧЕНИЕ	НАИМЕНОВАНИЕ	КОЛ	ПРИМЕЧАНИЕ
				СБОРОЧНЫЕ ЕДИНИЦЫ		
А4		1	1.030.1-1.1-2 40-06	КАРКАС ПРОСТРАНСТВ. КП 12.21.3,0	1	
				МАТЕРИАЛЫ		
		2		БЕТОН ЛЕГКИЙ М50		0.65М3
		3		РАСТВОР ЦЕМЕНТНЫЙ М100		0.05М3
		4		РАСТВОР ЦЕМЕНТНЫЙ М50		0.04М3
				1.030.1-1.1-1 61-07 2ПС 12.21.3,5-Л-		
				СБОРОЧНЫЕ ЕДИНИЦЫ		
А4		1	1.030.1-1.1-2 40-07	КАРКАС ПРОСТРАНСТВ. КП 12.21.3,5	1	
				МАТЕРИАЛЫ		
		2		БЕТОН ЛЕГКИЙ М50		0.77М3
		3		РАСТВОР ЦЕМЕНТНЫЙ М100		0.05М3
		4		РАСТВОР ЦЕМЕНТНЫЙ М50		0.04М3
				1.030.1-1.1-1 61-08 2ПС 12.21.4,0-Л-		
				СБОРОЧНЫЕ ЕДИНИЦЫ		
А4		1	1.030.1-1.1-2 40-08	КАРКАС ПРОСТРАНСТВ. КП 12.21.4,0	1	
				МАТЕРИАЛЫ		
		2		БЕТОН ЛЕГКИЙ М50		0.90М3
		3		РАСТВОР ЦЕМЕНТНЫЙ М100		0.05М3
		4		РАСТВОР ЦЕМЕНТНЫЙ М50		0.04М3
				1.030.1-1.1-1 61-09 2ПС 12.24.2,0-Л-		
				СБОРОЧНЫЕ ЕДИНИЦЫ		
А4		1	1.030.1-1.1-2 40-09	КАРКАС ПРОСТРАНСТВ. КП 12.24.2,0	1	
				МАТЕРИАЛЫ		
		2		БЕТОН ЛЕГКИЙ М50		0.45М3
		3		РАСТВОР ЦЕМЕНТНЫЙ М100		0.06М3
		4		РАСТВОР ЦЕМЕНТНЫЙ М50		0.04М3

Киев ЗНИИЭП ТПП КОРТ

ФОРМАТ	ЗОНА	ПОЗ.	ОБОЗНАЧЕНИЕ	НАИМЕНОВАНИЕ	КОЛ	ПРИМЕЧАНИЕ
				1.030.1-1.1-1 61-10 2ПС 12.24.2,5-Л-		
				СБОРОЧНЫЕ ЕДИНИЦЫ		
А4		1	1.030.1-1.1-2 40-10	КАРКАС ПРОСТРАНСТВ. КП 12.24.2,5	1	
				МАТЕРИАЛЫ		
		2		БЕТОН ЛЕГКИЙ М50		0.60М3
		3		РАСТВОР ЦЕМЕНТНЫЙ М100		0.06М3
		4		РАСТВОР ЦЕМЕНТНЫЙ М50		0.04М3
				1.030.1-1.1-1 61-11 2ПС 12.24.3,0-Л-		
				СБОРОЧНЫЕ ЕДИНИЦЫ		
А4		1	1.030.1-1.1-2 40-11	КАРКАС ПРОСТРАНСТВ. КП 12.24.3,0	1	
				МАТЕРИАЛЫ		
		2		БЕТОН ЛЕГКИЙ М50		0.75М3
		3		РАСТВОР ЦЕМЕНТНЫЙ М100		0.06М3
		4		РАСТВОР ЦЕМЕНТНЫЙ М50		0.04М3
				1.030.1-1.1-1 61-12 2ПС 12.18.2,0-Я-		
				СБОРОЧНЫЕ ЕДИНИЦЫ		
А4		1	1.030.1-1.1-2 40	КАРКАС ПРОСТРАНСТВ. КП 12.18.2,0	1	
				МАТЕРИАЛЫ		
		2		БЕТОН ЯЧЕИСТЫЙ М35		0.42М3
				1.030.1-1.1-1 61-13 2ПС 12.18.2,5-Я-		
				СБОРОЧНЫЕ ЕДИНИЦЫ		
А4		1	1.030.1-1.1-2 40-01	КАРКАС ПРОСТРАНСТВ. КП 12.18.2,5	1	
				МАТЕРИАЛЫ		
		2		БЕТОН ЯЧЕИСТЫЙ М35		0.53М3

ЭПВЦ Киев ЗНИИЭП ОПЕРАТОР ТПП КОРТ СКАЛА

ВЗАМ.ИНВ.№ ПОДПИСЬ И ДАТА ИНВ.№ПОДЛ

ФОРМАТ	ЗОНА	ПОЗ.	ОБОЗНАЧЕНИЕ	НАИМЕНОВАНИЕ	КОЛ	ПРИМЕЧАНИЕ
				1.030.1-1.1-1 61-14 2ПС 12.18.3,0-Я-		
				СБОРОЧНЫЕ ЕДИНИЦЫ		
А4	1		1.030.1-1.1-2 40-02	КАРКАС ПРОСТРАНСТВ. КП 12.18.3,0	1	
				МАТЕРИАЛЫ		
	2			БЕТОН ЯЧЕИСТЫЙ М35		0.63М3
				1.030.1-1.1-1 61-15 2ПС 12.21.2,5-Я-		
				СБОРОЧНЫЕ ЕДИНИЦЫ		
А4	1		1.030.1-1.1-2 40-05	КАРКАС ПРОСТРАНСТВ. КП 12.21.2,5	1	
				МАТЕРИАЛЫ		
	2			БЕТОН ЯЧЕИСТЫЙ М35		0.61М3
				1.030.1-1.1-1 61-16 2ПС 12.21.3,0-Я-		
				СБОРОЧНЫЕ ЕДИНИЦЫ		
А4	1		1.030.1-1.1-2 40-06	КАРКАС ПРОСТРАНСТВ. КП 12.21.3,0	1	
				МАТЕРИАЛЫ		
	2			БЕТОН ЯЧЕИСТЫЙ М35		0.74М3
				1.030.1-1.1-1 61-17 2ПС 12.24.2,0-Я-		
				СБОРОЧНЫЕ ЕДИНИЦЫ		
А4	1		1.030.1-1.1-2 40-09	КАРКАС ПРОСТРАНСТВ. КП 12.24.2,0	1	
				МАТЕРИАЛЫ		
	2			БЕТОН ЯЧЕИСТЫЙ М35		0.56М3
				1.030.1-1.1-1 61-18 2ПС 12.24.2,5-Я-		

Киев ЗНИИЭП ТЛП КОРТ

ФОРМАТ	ЗОНА	ПОЗ.	ОБОЗНАЧЕНИЕ	НАИМЕНОВАНИЕ	КОЛ	ПРИМЕЧАНИЕ
				СБОРОЧНЫЕ ЕДИНИЦЫ		
А4	1		1.030.1-1.1-2 40-10	КАРКАС ПРОСТРАНСТВ. КП 12.24.2,5	1	
				МАТЕРИАЛЫ		
	2			БЕТОН ЯЧЕИСТЫЙ М35		0.70М3
				1.030.1-1.1-1 61-19 2ПС 12.24.3,0-Я-		
				СБОРОЧНЫЕ ЕДИНИЦЫ		
А4	1		1.030.1-1.1-2 40-11	КАРКАС ПРОСТРАНСТВ. КП 12.24.3,0	1	
				МАТЕРИАЛЫ		
	2			БЕТОН ЯЧЕИСТЫЙ М35		0.84М3

СКАЛА

ОПЕРАТОР ТЛП КОРТ

ЭПВЦ Киев ЗНИИЭП

ВЗАМ.ИНВ.№

ПОДПИСЬ И ДАТА

ИНВ.№ПОДЛ.

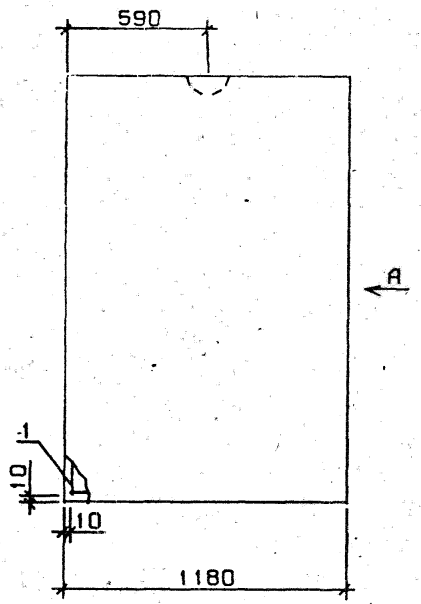

ВИД А

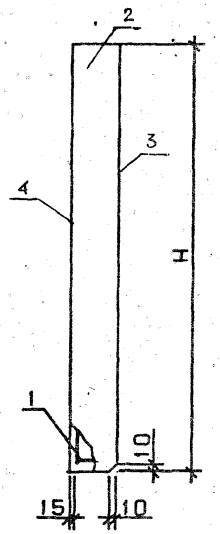

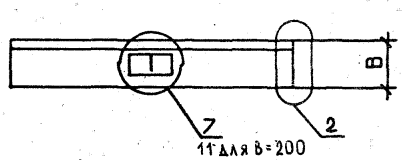

ОБОЗНАЧЕНИЕ	МАРКА	Н, ММ	В, ММ	МАССА, Т
1.030.1-1.1-1 61	2ПС 12.18.2,0-П-	1785	200	0·65
-01	2ПС 12.18.2,5-П-	1785	250	0·79
-02	2ПС 12.18.3,0-П-	1785	300	0·94
-03	2ПС 12.18.3,5-П-	1785	350	1·11
-04	2ПС 12.18.4,0-П-	1785	400	1·25
-05	2ПС 12.21.2,5-П-	2085	250	0·94
-06	2ПС 12.21.3,0-П-	2085	300	1·11
-07	2ПС 12.21.3,5-П-	2085	350	1·27
-08	2ПС 12.21.4,0-П-	2085	400	1·47
-09	2ПС 12.24.2,0-П-	2385	200	0·87
-10	2ПС 12.24.2,5-П-	2385	250	1·07
-11	2ПС 12.24.3,0-П-	2385	300	1·28
-12	2ПС 12.18.2,0-Я-	1785	200	0·44
-13	2ПС 12.18.2,5-Я-	1785	250	0·54
-14	2ПС 12.18.3,0-Я-	1785	300	0·64
-15	2ПС 12.21.2,5-Я-	2085	250	0.62
-16	2ПС 12.21.3,0-Я-	2085	300	0·74
-17	2ПС 12.24.2,0-Я-	2385	200	0·57
-18	2ПС 12.24.2,5-Я-	2385	250	0·72
-19	2ПС 12.24.3,0-Я-	2385	300	0·86

УЗЛЫ 2,11,7-СМ. 1.030.1-1.1-1 00Д1, ЛИСТЫ 1 И 3

НАЧ.ОТД.	Борисенко	
Н.КОНТР	Молочевский	
ГЛ.СПЕЦ.	Ковальчук	
ПРОВЕРИЛ	Котова	
РАЗРАБ.	Ткачук	

1.030.1-1.1-1 61СБ

ПАНЕЛЬ 2ПС 12.18, 2ПС 12.21, 2ПС 12.24
СБОРОЧНЫЙ ЧЕРТЕЖ

СТАДИЯ	МАССА	МАСШТАБ
Р	СМ ТАБЛ	
ЛИСТ	ЛИСТОВ 1	

ГОСГРАЖДАНСТРОЙ
КиевЗНИИЭП

ФОРМАТ	ЗОНА	ПОЗ.	ОБОЗНАЧЕНИЕ	НАИМЕНОВАНИЕ	КОЛ.	ПРИМЕЧАНИЕ
				ДОКУМЕНТАЦИЯ		
А3			1.030.1-1.1-1 62СБ	СБОРОЧНЫЙ ЧЕРТЕЖ		
А3			1.030.1-1.1-1 ООД1	УЗЛЫ ОПАЛУБОЧНЫЕ		
А3			1.030.1-1.1-1 ООРС	ВЕДОМОСТЬ РАСХОДА СТАЛИ НА ЭЛЕМЕНТ		
А3			1.030.1-1.1-1 ООТО	ТЕХНИЧЕСКОЕ ОПИСАНИЕ		
			ПЕРЕМЕННЫЕ ДАННЫЕ	ДЛЯ ИСПОЛНЕНИЙ:		
				1.030.1-1.1-1 62 2ПС 15.12.2,0-Л-		
				СБОРОЧНЫЕ ЕДИНИЦЫ		
А4		1	1.030.1-1.1-2 41	КАРКАС ПРОСТРАНСТВ. КП 15.12.2,0	1	
				МАТЕРИАЛЫ		
		2		БЕТОН ЛЕГКИЙ М50		0.29М3
		3		РАСТВОР ЦЕМЕНТНЫЙ М100		0.03М3
		4		РАСТВОР ЦЕМЕНТНЫЙ М50		0.03М3
				1.030.1-1.1-1 62-01 2ПС 15.12.2,5-Л-		
				СБОРОЧНЫЕ ЕДИНИЦЫ		
А4		1	1.030.1-1.1-2 41-01	КАРКАС ПРОСТРАНСТВ. КП 15.12.2,5	1	
				МАТЕРИАЛЫ		
		2		БЕТОН ЛЕГКИЙ М50		0.38М3
		3		РАСТВОР ЦЕМЕНТНЫЙ М100		0.03М3
		4		РАСТВОР ЦЕМЕНТНЫЙ М50		0.03М3
				1.030.1-1.1-1 62-02 2ПС 15.12.3,0-Л-		
				СБОРОЧНЫЕ ЕДИНИЦЫ		
А4		1	1.030.1-1.1-2 41-02	КАРКАС ПРОСТРАНСТВ. КП 15.12.3,0	1	

1.030.1-1.1-1 62

НАЧ.ОТД.	Барисенко	
Н.КОНТР.	Малачевски	
ГЛ.СПЕЦ.	Ковальчук	
ПРОВЕРИЛ	Котова	
РАЗРАБ.	Пинчук	

ПАНЕЛЬ 2ПС15.12,2ПС 15.18, 2ПС 15.24

СТАДИЯ	ЛИСТ	ЛИСТОВ
Р	1	6

ГОСГРАЖДАНСТРОЙ КиевЗНИИЭП

ТЛП КОРТ

ЭПВЦ КиевЗНИИЭП

СКАЛА

ОПЕРАТОР ТЛП КОРТ

ЭПВЦ Киев ЗНИИЭП

ВЗАМ.ИНВ.№

ПОДПИСЬ И ДАТА

ИНВ.№ПОДЛ.

ФОРМАТ	ЗОНА	ПОЗ.	ОБОЗНАЧЕНИЕ	НАИМЕНОВАНИЕ	КОЛ.	ПРИМЕЧАНИЕ
				МАТЕРИАЛЫ		
		2		БЕТОН ЛЕГКИЙ М50		0.46М3
		3		РАСТВОР ЦЕМЕНТНЫЙ М100		0.03М3
		4		РАСТВОР ЦЕМЕНТНЫЙ М50		0.03М3
				1.030.1-1.1-1 62-03 2ПС 15.12.3,5-Л-		
				СБОРОЧНЫЕ ЕДИНИЦЫ		
А4		1	1.030.1-1.1-2 41-03	КАРКАС ПРОСТРАНСТВ. КП 15.12.3,5	1	
				МАТЕРИАЛЫ		
		2		БЕТОН ЛЕГКИЙ М50		0.55М3
		3		РАСТВОР ЦЕМЕНТНЫЙ М100		0.03М3
		4		РАСТВОР ЦЕМЕНТНЫЙ М50		0.03М3
				1.030.1-1.1-1 62-04 2ПС 15.18.2,0-Л-		
				СБОРОЧНЫЕ ЕДИНИЦЫ		
А4		1	1.030.1-1.1-2 41-04	КАРКАС ПРОСТРАНСТВ. КП 15.18.2,0	1	
				МАТЕРИАЛЫ		
		2		БЕТОН ЛЕГКИЙ М50		0.44М3
		3		РАСТВОР ЦЕМЕНТНЫЙ М100		0.05М3
		4		РАСТВОР ЦЕМЕНТНЫЙ М50		0.04М3
				1.030.1-1.1-1 62-05 2ПС 15.18.2,5-Л-		
				СБОРОЧНЫЕ ЕДИНИЦЫ		
А4		1	1.030.1-1.1-2 41-05	КАРКАС ПРОСТРАНСТВ. КП 15.18.2,5	1	
				МАТЕРИАЛЫ		
		2		БЕТОН ЛЕГКИЙ М50		0.57М3
		3		РАСТВОР ЦЕМЕНТНЫЙ М100		0.05М3
		4		РАСТВОР ЦЕМЕНТНЫЙ М50		0.04М3
				1.030.1-1.1-1 62-06 2ПС 15.18.3,0-Л-		

1.030.1-1.1-1 62

ЛИСТ 2

19944 03 105

ФОРМАТ А4

ФОРМАТ	ЗОНА	ПОЗ.	ОБОЗНАЧЕНИЕ	НАИМЕНОВАНИЕ	КОЛ	ПРИМЕЧАНИЕ
				СБОРОЧНЫЕ ЕДИНИЦЫ		
A4	1		1.030.1-1.1-2 41-06	КАРКАС ПРОСТРАНСТВ. КП 15.18.3,0	1	
				МАТЕРИАЛЫ		
		2		БЕТОН ЛЕГКИЙ М50		0.70М3
		3		РАСТВОР ЦЕМЕНТНЫЙ М100		0.05М3
		4		РАСТВОР ЦЕМЕНТНЫЙ М50		0.04М3
				1.030.1-1.1-1 62-07 2ПС 15.18.3,5-Л-		
				СБОРОЧНЫЕ ЕДИНИЦЫ		
A4	1		1.030.1-1.1-2 41-07	КАРКАС ПРОСТРАНСТВ. КП 15.18.3,5	1	
				МАТЕРИАЛЫ		
		2		БЕТОН ЛЕГКИЙ М50		0.83М3
		3		РАСТВОР ЦЕМЕНТНЫЙ М100		0.05М3
		4		РАСТВОР ЦЕМЕНТНЫЙ М50		0.04М3
				1.030.1-1.1-1 62-08 2ПС 15.24.2,0-Л-		
				СБОРОЧНЫЕ ЕДИНИЦЫ		
A4	1		1.030.1-1.1-2 41-08	КАРКАС ПРОСТРАНСТВ. КП 15.24.2,0	1	
				МАТЕРИАЛЫ		
		2		БЕТОН ЛЕГКИЙ М50		0.58М3
		3		РАСТВОР ЦЕМЕНТНЫЙ М100		0.07М3
		4		РАСТВОР ЦЕМЕНТНЫЙ М50		0.05М3
				1.030.1-1.1-1 62-09 2ПС 15.24.2,5-Л-		
				СБОРОЧНЫЕ ЕДИНИЦЫ		
A4	1		1.030.1-1.1-2 41-09	КАРКАС ПРОСТРАНСТВ. КП 15.24.2,5	1	
				МАТЕРИАЛЫ		
		2		БЕТОН ЛЕГКИЙ М50		0.76М3
		3		РАСТВОР ЦЕМЕНТНЫЙ М100		0.07М3
		4		РАСТВОР ЦЕМЕНТНЫЙ М50		0.05М3

ФОРМАТ	ЗОНА	ПОЗ.	ОБОЗНАЧЕНИЕ	НАИМЕНОВАНИЕ	КОЛ	ПРИМЕЧАНИЕ
				1.030.1-1.1-1 62-10 2ПС 15.24.3,0-Л-		
				СБОРОЧНЫЕ ЕДИНИЦЫ		
A4	1		1.030.1-1.1-2 41-10	КАРКАС ПРОСТРАНСТВ. КП 15.24.3,0	1	
				МАТЕРИАЛЫ		
		2		БЕТОН ЛЕГКИЙ М50		0.93М3
		3		РАСТВОР ЦЕМЕНТНЫЙ М100		0.07М3
		4		РАСТВОР ЦЕМЕНТНЫЙ М50		0.05М3
				1.030.1-1.1-1 62-11 2ПС 15.24.3,5-Л-		
				СБОРОЧНЫЕ ЕДИНИЦЫ		
A4	1		1.030.1-1.1-2 41-11	КАРКАС ПРОСТРАНСТВ. КП 15.24.3,5	1	
				МАТЕРИАЛЫ		
		2		БЕТОН ЛЕГКИЙ М50		1.11М3
		3		РАСТВОР ЦЕМЕНТНЫЙ М100		0.07М3
		4		РАСТВОР ЦЕМЕНТНЫЙ М50		0.05М3
				1.030.1-1.1-1 62-12 2ПС 15.12.2,0-Я-		
				СБОРОЧНЫЕ ЕДИНИЦЫ		
A4	1		1.030.1-1.1-2 41	КАРКАС ПРОСТРАНСТВ. КП 15.12.2,0	1	
				МАТЕРИАЛЫ		
		2		БЕТОН ЯЧЕИСТЫЙ М35		0.35М3
				1.030.1-1.1-1 62-13 2ПС 15.12.2,5-Я-		
				СБОРОЧНЫЕ ЕДИНИЦЫ		
A4	1		1.030.1-1.1-2 41-01	КАРКАС ПРОСТРАНСТВ. КП 15.12.2,5	1	
				МАТЕРИАЛЫ		
		2		БЕТОН ЯЧЕИСТЫЙ М35		0.44М3

ФОРМАТ	ЗОНА	ПОЗ.	ОБОЗНАЧЕНИЕ	НАИМЕНОВАНИЕ	КОЛ	ПРИМЕЧАНИЕ
				1.030.1-1.1-1 62-14 2ПС 15.12.3,0-Я-		
				СБОРОЧНЫЕ ЕДИНИЦЫ		
А4		1	1.030.1-1.1-2 41-02	КАРКАС ПРОСТРАНСТВ. КП 15.12.3,0	1	
				МАТЕРИАЛЫ		
		2		БЕТОН ЯЧЕИСТЫЙ М35		0.53М3
				1.030.1-1.1-1 62-15 2ПС 15.18.2,0-Я-		
				СБОРОЧНЫЕ ЕДИНИЦЫ		
А4		1	1.030.1-1.1-2 41-04	КАРКАС ПРОСТРАНСТВ. КП 15.18.2,0	1	
				МАТЕРИАЛЫ		
		2		БЕТОН ЯЧЕИСТЫЙ М35		0.53М3
				1.030.1-1.1-1 62-16 2ПС 15.18.2,5-Я-		
				СБОРОЧНЫЕ ЕДИНИЦЫ		
А4		1	1.030.1-1.1-2 41-05	КАРКАС ПРОСТРАНСТВ. КП 15.18.2,5	1	
				МАТЕРИАЛЫ		
		2		БЕТОН ЯЧЕИСТЫЙ М35		0.66М3
				1.030.1-1.1-1 62-17 2ПС 15.18.3,0-Я-		
				СБОРОЧНЫЕ ЕДИНИЦЫ		
А4		1	1.030.1-1.1-2 41-06	КАРКАС ПРОСТРАНСТВ. КП 15.18.3,0	1	
				МАТЕРИАЛЫ		
		2		БЕТОН ЯЧЕИСТЫЙ М35		0.79М3
				1.030.1-1.1-1 62-18 2ПС 15.24.2,0-Я-		

Киев ЗНИИЭП ТЛП КОРТ

1.030.1-1.1-1 62

ЛИСТ 5

ФОРМАТ	ЗОНА	ПОЗ.	ОБОЗНАЧЕНИЕ	НАИМЕНОВАНИЕ	КОЛ	ПРИМЕЧАНИЕ
				СБОРОЧНЫЕ ЕДИНИЦЫ		
А4		1	1.030.1-1.1-2 41-08	КАРКАС ПРОСТРАНСТВ. КП 15.24.2,0	1	
				МАТЕРИАЛЫ		
		2		БЕТОН ЯЧЕИСТЫЙ М35		0.71М3
				1.030.1-1.1-1 62-19 2ПС 15.24.2,5-Я-		
				СБОРОЧНЫЕ ЕДИНИЦЫ		
А4		1	1.030.1-1.1-2 41-09	КАРКАС ПРОСТРАНСТВ. КП 15.24.2,5	1	
				МАТЕРИАЛЫ		
		2		БЕТОН ЯЧЕИСТЫЙ М35		0.88М3
				1.030.1-1.1-1 62-20 2ПС 15.24.3,0-Я-		
				СБОРОЧНЫЕ ЕДИНИЦЫ		
А4		1	1.030.1-1.1-2 41-10	КАРКАС ПРОСТРАНСТВ. КП 15.24.3,0	1	
				МАТЕРИАЛЫ		
		2		БЕТОН ЯЧЕИСТЫЙ М35		1.06М3

ЭПВЦ Киев ЗНИИЭП ОПЕРАТОР ТЛП КОРТ СКАЛА

ВЗАМ ИНВ № | ПОДПИСЬ И ДАТА | ИНВ № ПОДЛ

1.030.1-1.1-1 62

ЛИСТ 6

Киев ЗНИИЭП ТЛП КСРТ

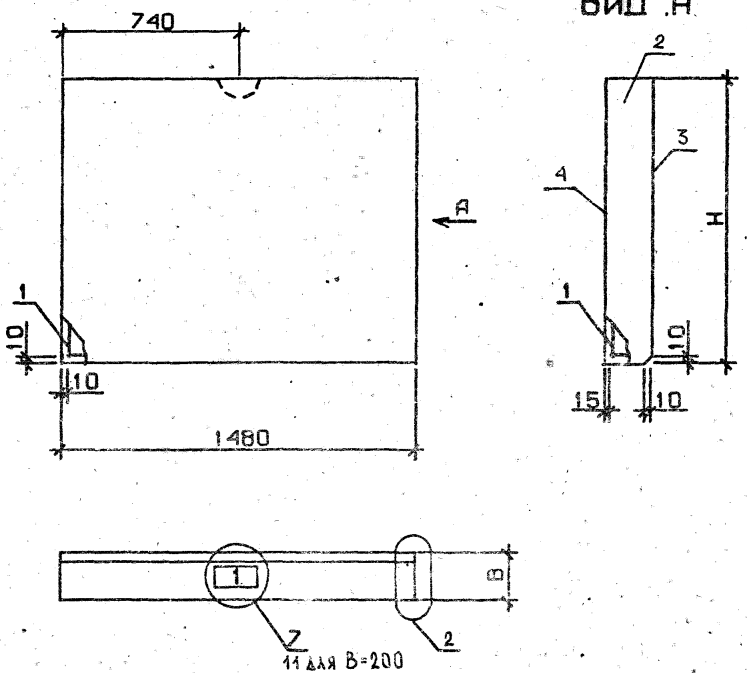

Обозначение	Марка	Н, мм	В, мм	Масса, т
1.030.1-1.1-1 62	2ПС 15.12.2,0-П-	1185	200	0·55
-01	2ПС 15.12.2,5-П-	1185	250	0·66
-02	2ПС 15.12.3,0-П-	1185	300	0·79
-03	2ПС 15.12.3,5-П-	1185	350	0·91
04	2ПС 15.18.2,0-П-	1785	200	0·82
-05	2ПС 15.18.2,5-П-	1785	250	1·01
-06	2ПС 15.18.3,0-П-	1785	300	1·20
-07	2ПС 15.18.3,5-П-	1785	350	1·37
-08	2ПС 15.24.2,0-П-	2385	200	1·09
-09	2ПС 15.24.2,5-П-	2385	250	1·34
-10	2ПС 15.24.3,0-П-	2385	300	1·60
-11	2ПС 15.24.3,5-П-	2385	350	1·85
-12	2ПС 15.12.2,0-Я-	1185	200	0·35
-13	2ПС 15.12.2,5-Я-	1185	250	0·44
-14	2ПС 15.12.3,0-Я-	1185	300	0·53
-15	2ПС 15.18.2,0-Я-	1785	200	0·53
-16	2ПС 15.18.2,5-Я-	1785	250	0·67
-17	2ПС 15.18.3,0-Я-	1785	300	0·79
-18	2ПС 15.24.2,0-Я-	2385	200	0·72
-19	2ПС 15.24.2,5-Я-	2385	250	0·89
-20	2ПС 15.24.3,0-Я-	2385	300	1·07

Узлы 2,11,7-см. 1.030.1-1.1-1 00А1, листы 1 и 3

Нач.отд.	Барисенко	
Н.контр	Малачевский	
Гл.спец.	Ковальчук	
Проверил	Котова	
Разраб.	Пинчук	

1.030.1-1.1-1 62СБ

Панель 2ПС 15.12, 2ПС 15.18, 2ПС 15.24
Сборочный чертеж

Стадия	Масса	Масштаб
Р	см табл	

Лист | Листов 1

Госгражданстрой
КиевЗНИИЭП

ФОРМАТ	ЗОНА	ПОЗ	ОБОЗНАЧЕНИЕ	НАИМЕНОВАНИЕ	КОЛ	ПРИМЕЧАНИЕ
				ДОКУМЕНТАЦИЯ		
А3			1.030.1-1.1-1 63СБ	СБОРОЧНЫЙ ЧЕРТЕЖ		
А3			1.030.1-1.1-1 00Д1	УЗЛЫ ОПАЛУБОЧНЫЕ		
А3			1.030.1-1.1-1 00ТРС	ВЕДОМОСТЬ РАСХОДА СТАЛИ НА ЭЛЕМЕНТ		
А3			1.030.1-1.1-1 00ТО	ТЕХНИЧЕСКОЕ ОПИСАНИЕ		
			ПЕРЕМЕННЫЕ ДАННЫЕ	ДЛЯ ИСПОЛНЕНИЙ:		
				1.030.1-1.1-1 63 2ПС 30.24.2,0-Л-		
				СБОРОЧНЫЕ ЕДИНИЦЫ		
А4	1		1.030.1-1.1-2 41-12	КАРКАС ПРОСТРАНСТВ. КП 30.24.2,0	1	
				МАТЕРИАЛЫ		
	2			БЕТОН ЛЕГКИЙ М50		1.17М3
	3			РАСТВОР ЦЕМЕНТНЫЙ М100		0.14М3
	4			РАСТВОР ЦЕМЕНТНЫЙ М50		0.11М3
				1.030.1-1.1-1 63-01 2ПС 30.24.2,5-Л-		
				СБОРОЧНЫЕ ЕДИНИЦЫ		
А4'	1		1.030.1-1.1-2 41-13	КАРКАС ПРОСТРАНСТВ. КП 30.24.2,5	1	
				МАТЕРИАЛЫ		
	2			БЕТОН ЛЕГКИЙ М50		1.53М3
	3			РАСТВОР ЦЕМЕНТНЫЙ М100		0.14М3
	4			РАСТВОР ЦЕМЕНТНЫЙ М50		0.11М3
				1.030.1-1.1-1 63-02 2ПС 30.24.3,0-Л-		
				СБОРОЧНЫЕ ЕДИНИЦЫ		
А4	1		1.030.1-1.1-2 41-14	КАРКАС ПРОСТРАНСТВ. КП 30.24.3,0	1	

1.030.1-1.1-1 63

НАЧ.ОТД.	ГОРИСВЯКО		ПАНЕЛЬ 2ПС 30.24	СТАДИЯ	ЛИСТ	ЛИСТОВ
Н.КОНТР.	ГАЛАЗЕВСКИЙ			Р	1	3
ГЛ.СПЕЦ.	ОВАЛЮЧУК			ГОСГРАЖДАНСТРОЙ КиевЗНИИЭП		
ПРОВЕРИЛ	КОТОВА					
РАЗРАБ.	ПИНЧУК					

СКАЛА

ЭПВЦ Киев ЗНИИЭП

ОПЕРАТОР ТЛП КОРТ

ФОРМАТ	ЗОНА	ПОЗ.	ОБОЗНАЧЕНИЕ	НАИМЕНОВАНИЕ	КОЛ	ПРИМЕЧАНИЕ
				МАТЕРИАЛЫ		
		2		БЕТОН ЛЕГКИЙ М50		1.88М3
		3		РАСТВОР ЦЕМЕНТНЫЙ М100		0.14М3
		4		РАСТВОР ЦЕМЕНТНЫЙ М50		0.11М3
				1.030.1-1.1-1 63-03 2ПС 30.24.3,5-Л-		
				СБОРОЧНЫЕ ЕДИНИЦЫ		
А4		1	1.030.1-1.1-2 41-15	КАРКАС ПРОСТРАНСТВ. КП 30.24.3,5	1	
				МАТЕРИАЛЫ		
		2		БЕТОН ЛЕГКИЙ М50		2.24М3
		3		РАСТВОР ЦЕМЕНТНЫЙ М100		0.14М3
		4		РАСТВОР ЦЕМЕНТНЫЙ М50		0.11М3
				1.030.1-1.1-1 63-04 2ПС 30.24.2,0-Я-		
				СБОРОЧНЫЕ ЕДИНИЦЫ		
А4		1	1.030.1-1.1-2 41-12	КАРКАС ПРОСТРАНСТВ. КП 30.24.2,0	1	
				МАТЕРИАЛЫ		
		2		БЕТОН ЯЧЕИСТЫЙ М35		1.45М3
				1.030.1-1.1-1 63-05 2ПС 30.24.2,5-Я-		
				СБОРОЧНЫЕ ЕДИНИЦЫ		
А4		1	1.030.1-1.1-2 41-13	КАРКАС ПРОСТРАНСТВ. КП 30.24.2,5	1	
				МАТЕРИАЛЫ		
		2		БЕТОН ЯЧЕИСТЫЙ М35		1.78М3
				1.030.1-1.1-1 63-06 2ПС 30.24.3,0-Я-		
				СБОРОЧНЫЕ ЕДИНИЦЫ		
А4		1	1.030.1-1.1-2 41-14	КАРКАС ПРОСТРАНСТВ. КП 30.24.3,0	1	

ВЗАМ.ИНВ.№ | ПОДПИСЬ И ДАТА | ИНВ.№ПОДЛ

1.030.1-1.1-1 63

ЛИСТ 2

ФОРМАТ	ЗОНА	ПОЗ.	ОБОЗНАЧЕНИЕ	НАИМЕНОВАНИЕ	КОЛ	ПРИМЕЧАНИЕ
				МАТЕРИАЛЫ		
		2		БЕТОН ЯЧЕИСТЫЙ М35		2.13М3

ТЛП КОРТ
Киев ЗНИИЭП

1.030.1-1.1-1 63

ЛИСТ 3

ФОРМАТ	ЗОНА	ПОЗ.	ОБОЗНАЧЕНИЕ	НАИМЕНОВАНИЕ	КОЛ	ПРИМЕЧАНИЕ

ОПЕРАТОР ТЛП КОРТ
ЭПВЦ Киев ЗНИИЭП

ВЗАМ.ИНВ.№
ПОДПИСЬ И ДАТА
ИНВ.№ПОДЛ

ЛИСТ

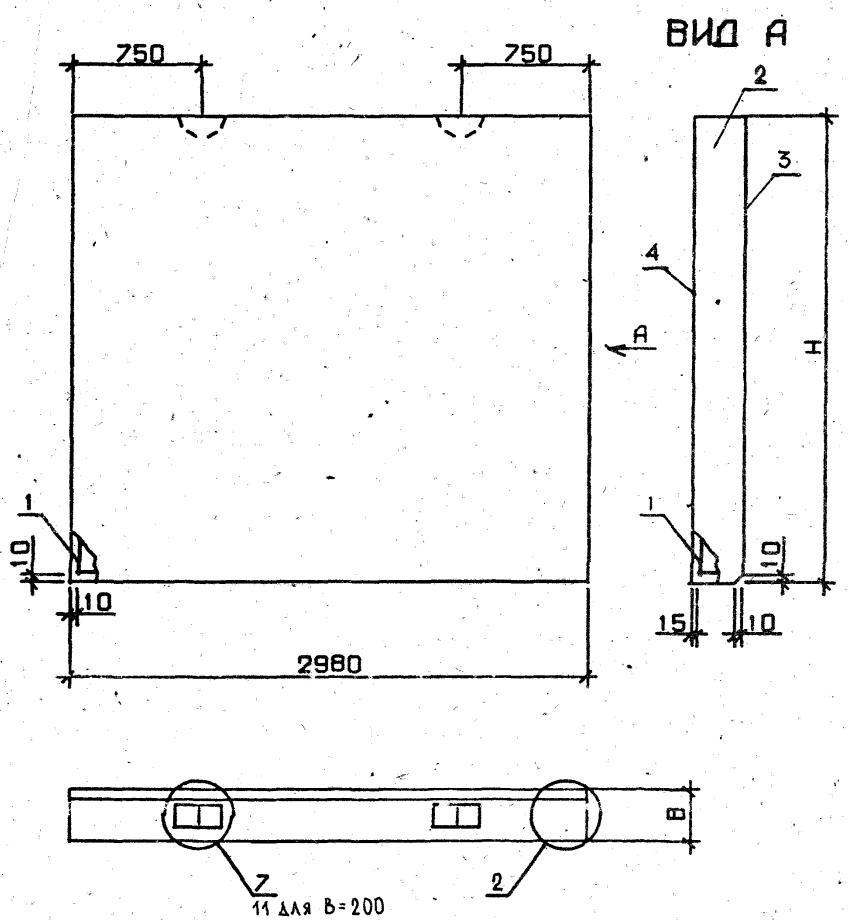

ОБОЗНАЧЕНИЕ	МАРКА	Н, ММ	В, ММ	МАССА, Т
1.030.1-1.1-1 63	2ПС 30.24.2,0-П-	2385	200	2·20
-01	2ПС 30.24.2,5-П-	2385	250	2·71
-02	2ПС 30.24.3,0-П-	2385	300	3·22
-03	2ПС 30.24.3,5-П-	2385	350	3·73
-04	2ПС 30.24.2,0-Я-	2385	200	1·43
-05	2ПС 30.24.2,5-Я-	2385	250	1·79
-06	2ПС 30.24.3,0-Я-	2385	300	2·15

УЗЛЫ 2,11,7-СМ. 1.030.1-1.1-1 00Д1, ЛИСТЫ 1,3

НАЧ.ОТД.	Борисенко	
Н.КОНТР	Малачевский	
ГЛ.СПЕЦ.	Ковальчук	
ПРОВЕРИЛ	Котова	
РАЗРАБ.	Пинчук	

1.030.1-1.1-1 63СБ

ПАНЕЛЬ
2ПС 30.24
СБОРОЧНЫЙ ЧЕРТЕЖ

СТАДИЯ	МАССА	МАСШТАБ
Р	СМ ТАБЛ	
ЛИСТ	ЛИСТОВ 1	

ГОСГРАЖДАНСТРОЙ
КиевЗНИИЭП

ФОРМАТ	ЗОНА	ПОЗ.	ОБОЗНАЧЕНИЕ	НАИМЕНОВАНИЕ	КОЛ.	ПРИМЕЧАНИЕ
				ДОКУМЕНТАЦИЯ		
А3			1.030.1-1.1-1 64СБ	СБОРОЧНЫЙ ЧЕРТЕЖ		
А3			1.030.1-1.1-1 00Д1	УЗЛЫ ОПАЛУБОЧНЫЕ		
А3			1.030.1-1.1-1 00РС	ВЕДОМОСТЬ РАСХОДА СТАЛИ НА ЭЛЕМЕНТ		
А3			1.030.1-1.1-1 00ТО	ТЕХНИЧЕСКОЕ ОПИСАНИЕ		
			ПЕРЕМЕННЫЕ ДАННЫЕ	ДЛЯ ИСПОЛНЕНИЙ:		
				1.030.1-1.1-1 64 2ПС 8.12.2,0-Л-		
				СБОРОЧНЫЕ ЕДИНИЦЫ		
А4	1		1.030.1-1.1-2 42	КАРКАС ПРОСТРАНСТВ. КП 8.12.2,0	1	
				МАТЕРИАЛЫ		
	2			БЕТОН ЛЕГКИЙ М50		0.16М3
	3			РАСТВОР ЦЕМЕНТНЫЙ М100		0.02М3
	4			РАСТВОР ЦЕМЕНТНЫЙ М50		0.02М3
				1.030.1-1.1-1 64-01 2ПС 8.18.2,0-Л-		
				СБОРОЧНЫЕ ЕДИНИЦЫ		
А4	1		1.030.1-1.1-2 42-01	КАРКАС ПРОСТРАНСТВ. КП 8.18.2,0	1	
				МАТЕРИАЛЫ		
	2			БЕТОН ЛЕГКИЙ М50		0.24М3
	3			РАСТВОР ЦЕМЕНТНЫЙ М100		0.03М3
	4			РАСТВОР ЦЕМЕНТНЫЙ М50		0.02М3
				1.030.1-1.1-1 64-02 2ПС 8.24.2,0-Л-		
				СБОРОЧНЫЕ ЕДИНИЦЫ		
А4	1		1.030.1-1.1-2 42-02	КАРКАС ПРОСТРАНСТВ. КП 8.24.2,0	1	

ЭПВЦ КиевЗНИИЭП | ТПП КОРТ

1.030.1-1.1-1 64

				СТАДИЯ	ЛИСТ	ЛИСТОВ
НАЧ.ОТД.	Борисенко		ПАНЕЛЬ 2ПС 8,2ПС 9,2ПС 9.3, 2ПС 10	Р	1	6
Н.КОНТР.	Малачевский			ГОСГРАЖДАНСТРОЙ КиевЗНИИЭП		
ГЛ.СПЕЦ.	Кобальчук					
ПРОВЕРИЛ	Котова					
РАЗРАБ.	Пинчук					

ЭПВЦ КиевЗНИИЭП | ТПП КОРТ | ОПЕРАТОР | СКАЛА

ВЗАМ.ИНВ.№ | ПОДПИСЬ И ДАТА | ИНВ.№ПОДЛ.

ФОРМАТ	ЗОНА	ПОЗ.	ОБОЗНАЧЕНИЕ	НАИМЕНОВАНИЕ	КОЛ.	ПРИМЕЧАНИЕ
				МАТЕРИАЛЫ		
	2			БЕТОН ЛЕГКИЙ М50		0.33М3
	3			РАСТВОР ЦЕМЕНТНЫЙ М100		0.04М3
	4			РАСТВОР ЦЕМЕНТНЫЙ М50		0.03М3
				1.030.1-1.1-1 64-03 2ПС 9.12.2,5-Л-		
				СБОРОЧНЫЕ ЕДИНИЦЫ		
А4	1		1.030.1-1.1-2 42-03	КАРКАС ПРОСТРАНСТВ. КП 9.12.2,5	1	
				МАТЕРИАЛЫ		
	2			БЕТОН ЛЕГКИЙ М50		0.22М3
	3			РАСТВОР ЦЕМЕНТНЫЙ М100		0.02М3
	4			РАСТВОР ЦЕМЕНТНЫЙ М50		0.02М3
				1.030.1-1.1-1 64-04 2ПС 9.18.2,5-Л-		
				СБОРОЧНЫЕ ЕДИНИЦЫ		
А4	1		1.030.1-1.1-2 42-04	КАРКАС ПРОСТРАНСТВ. КП 9.18.2,5	1	
				МАТЕРИАЛЫ		
	2			БЕТОН ЛЕГКИЙ М50		0.34М3
	3			РАСТВОР ЦЕМЕНТНЫЙ М100		0.03М3
	4			РАСТВОР ЦЕМЕНТНЫЙ М50		0.02М3
				1.030.1-1.1-1 64-05 2ПС 9.24.2,5-Л-		
				СБОРОЧНЫЕ ЕДИНИЦЫ		
А4	1		1.030.1-1.1-2 42-05	КАРКАС ПРОСТРАНСТВ. КП 9.24.2,5	1	
				МАТЕРИАЛЫ		
	2			БЕТОН ЛЕГКИЙ М50		0.45М3
	3			РАСТВОР ЦЕМЕНТНЫЙ М100		0.04М3
	4			РАСТВОР ЦЕМЕНТНЫЙ М50		0.03М3
				1.030.1-1.1-1 64-06 2ПС 9,3.12.3,0-Л-		

1.030.1-1.1-1 64

ФОРМАТ	ЗОНА	ПОЗ.	ОБОЗНАЧЕНИЕ	НАИМЕНОВАНИЕ	КОЛ	ПРИМЕЧАНИЕ
				СБОРОЧНЫЕ ЕДИНИЦЫ		
				КАРКАС ПРОСТРАНСТВ.		
А4		1	1.030.1-1.1-2 42-06	КП 9,3.12.3,0	1	
				МАТЕРИАЛЫ		
		2		БЕТОН ЛЕГКИЙ М50		0.29М3
		3		РАСТВОР ЦЕМЕНТНЫЙ М100		0.02М3
		4		РАСТВОР ЦЕМЕНТНЫЙ М50		0.02М3
				1.030.1-1.1-1 64-07		
				2ПС 9,3.18.3,0-Л-		
				СБОРОЧНЫЕ ЕДИНИЦЫ		
				КАРКАС ПРОСТРАНСТВ.		
А4		1	1.030.1-1.1-2 42-07	КП 9,3.18.3,0	1	
				МАТЕРИАЛЫ		
		2		БЕТОН ЛЕГКИЙ М50		0.44М3
		3		РАСТВОР ЦЕМЕНТНЫЙ М100		0.03М3
		4		РАСТВОР ЦЕМЕНТНЫЙ М50		0.02М3
				1.030.1-1.1-1 64-08		
				2ПС 9,3.24.3,0-Л-		
				СБОРОЧНЫЕ ЕДИНИЦЫ		
				КАРКАС ПРОСТРАНСТВ.		
А4		1	1.030.1-1.1-2 42-08	КП 9,3.24.3,0	1	
				МАТЕРИАЛЫ		
		2		БЕТОН ЛЕГКИЙ М50		0.59М3
		3		РАСТВОР ЦЕМЕНТНЫЙ М100		0.04М3
		4		РАСТВОР ЦЕМЕНТНЫЙ М50		0.03М3
				1.030.1-1.1-1 64-09		
				2ПС 10.12.3,5-Л-		
				СБОРОЧНЫЕ ЕДИНИЦЫ		
				КАРКАС ПРОСТРАНСТВ.		
А4		1	1.030.1-1.1-2 42-09	КП 10.12.3,5	1	
				МАТЕРИАЛЫ		
		2		БЕТОН ЛЕГКИЙ М50		0.37М3
		3		РАСТВОР ЦЕМЕНТНЫЙ М100		0.02М3
		4		РАСТВОР ЦЕМЕНТНЫЙ М50		0.02М3

Киев ЗНИИЭП ТЛП КОРТ

ФОРМАТ	ЗОНА	ПОЗ.	ОБОЗНАЧЕНИЕ	НАИМЕНОВАНИЕ	КОЛ	ПРИМЕЧАНИЕ
				1.030.1-1.1-1 64-10		
				2ПС 10.18.3,5-Л-		
				СБОРОЧНЫЕ ЕДИНИЦЫ		
				КАРКАС ПРОСТРАНСТВ.		
А4		1	1.030.1-1.1-2 42-10	КП 10.18.3,5	1	
				МАТЕРИАЛЫ		
		2		БЕТОН ЛЕГКИЙ М50		0.55М3
		3		РАСТВОР ЦЕМЕНТНЫЙ М100		0.03М3
		4		РАСТВОР ЦЕМЕНТНЫЙ М50		0.03М3
				1.030.1-1.1-1 64-11		
				2ПС 10.24.3,5-Л-		
				СБОРОЧНЫЕ ЕДИНИЦЫ		
				КАРКАС ПРОСТРАНСТВ.		
А4		1	1.030.1-1.1-2 42-11	КП 10.24.3,5	1	
				МАТЕРИАЛЫ		
		2		БЕТОН ЛЕГКИЙ М50		0.74М3
		3		РАСТВОР ЦЕМЕНТНЫЙ М100		0.05М3
		4		РАСТВОР ЦЕМЕНТНЫЙ М50		0.03М3
				1.030.1-1.1-1 64-12		
				2ПС 8.12.2,0-Я-		
				СБОРОЧНЫЕ ЕДИНИЦЫ		
				КАРКАС ПРОСТРАНСТВ.		
А4		1	1.030.1-1.1-2 42	КП 8.12.2,0	1	
				МАТЕРИАЛЫ		
		2		БЕТОН ЯЧЕИСТЫЙ М35		0.20М3
				1.030.1-1.1-1 64-13		
				2ПС 8.18.2,0-Я-		
				СБОРОЧНЫЕ ЕДИНИЦЫ		
				КАРКАС ПРОСТРАНСТВ.		
А4		1	1.030.1-1.1-2 42-01	КП 8.18.2,0	1	
				МАТЕРИАЛЫ		
		2		БЕТОН ЯЧЕИСТЫЙ М35		0.30М3

ЭПВЦ Киев ЗНИИЭП ОПЕРАТОР ТЛП КОРТ

ВЗАМ.ИНВ.№ ПОДПИСЬ И ДАТА ИНВ.№ПОДЛ

ФОРМАТ	ЗОНА	ПОЗ.	ОБОЗНАЧЕНИЕ	НАИМЕНОВАНИЕ	КОЛ	ПРИМЕЧАНИЕ
				1.030.1-1.1-1 64-14 2ПС 8.24.2,0-Я-		
				СБОРОЧНЫЕ ЕДИНИЦЫ		
А4		1	1.030.1-1.1-2 42-02	КАРКАС ПРОСТРАНСТВ. КП 8.24.2,0	1	
				МАТЕРИАЛЫ		
		2		БЕТОН ЯЧЕИСТЫЙ М35		0.40М3
				1.030.1-1.1-1 64-15 2ПС 9.12.2,5-Я-		
				СБОРОЧНЫЕ ЕДИНИЦЫ		
А4		1	1.030.1-1.1-2 42-03	КАРКАС ПРОСТРАНСТВ. КП 9.12.2,5	1	
				МАТЕРИАЛЫ		
		2		БЕТОН ЯЧЕИСТЫЙ М35		0.26М3
				1.030.1-1.1-1 64-16 2ПС 9.18.2,5-Я-		
				СБОРОЧНЫЕ ЕДИНИЦЫ		
А4		1	1.030.1-1.1-2 42-04	КАРКАС ПРОСТРАНСТВ. КП 9.18.2,5	1	
				МАТЕРИАЛЫ		
		2		БЕТОН ЯЧЕИСТЫЙ М35		0.39М3
				1.030.1-1.1-1 64-17 2ПС 9.24.2,5-Я-		
				СБОРОЧНЫЕ ЕДИНИЦЫ		
А4		1	1.030.1-1.1-2 42-05	КАРКАС ПРОСТРАНСТВ. КП 9.24.2,5	1	
				МАТЕРИАЛЫ		
		2		БЕТОН ЯЧЕИСТЫЙ М35		0.52М3
				1.030.1-1.1-1 64-18 2ПС 9,3.12.3,0-Я-		

Киев ЗНИИЭП ТЛП КОРТ

ФОРМАТ	ЗОНА	ПОЗ.	ОБОЗНАЧЕНИЕ	НАИМЕНОВАНИЕ	КОЛ	ПРИМЕЧАНИЕ
				СБОРОЧНЫЕ ЕДИНИЦЫ		
А4		1	1.030.1-1.1-2 42-06	КАРКАС ПРОСТРАНСТВ. КП 9,3.12.3,0	1	
				МАТЕРИАЛЫ		
		2		БЕТОН ЯЧЕИСТЫЙ М35		0.33М3
				1.030.1-1.1-1 64-19 2ПС 9,3.18.3,0-Я-		
				СБОРОЧНЫЕ ЕДИНИЦЫ		
А4		1	1.030.1-1.1-2 42-07	КАРКАС ПРОСТРАНСТВ. КП 9,3.18.3,0	1	
				МАТЕРИАЛЫ		
		2		БЕТОН ЯЧЕИСТЫЙ М35		0.50М3
				1.030.1-1.1-1 64-20 2ПС 9,3.24.3,0-Я-		
				СБОРОЧНЫЕ ЕДИНИЦЫ		
А4		1	1.030.1-1.1-2 42-08	КАРКАС ПРОСТРАНСТВ. КП 9,3.24.3,0	1	
				МАТЕРИАЛЫ		
		2		БЕТОН ЯЧЕИСТЫЙ М35		0.66М3

СКАЛА

ОПЕРАТОР ТЛП КОРТ

ЭПВЦ Киев ЗНИИЭП

ВЗАМ.ИНВ.№

ПОДПИСЬ И ДАТА

ИНВ.№ПОДЛ

ФОРМАТ А4

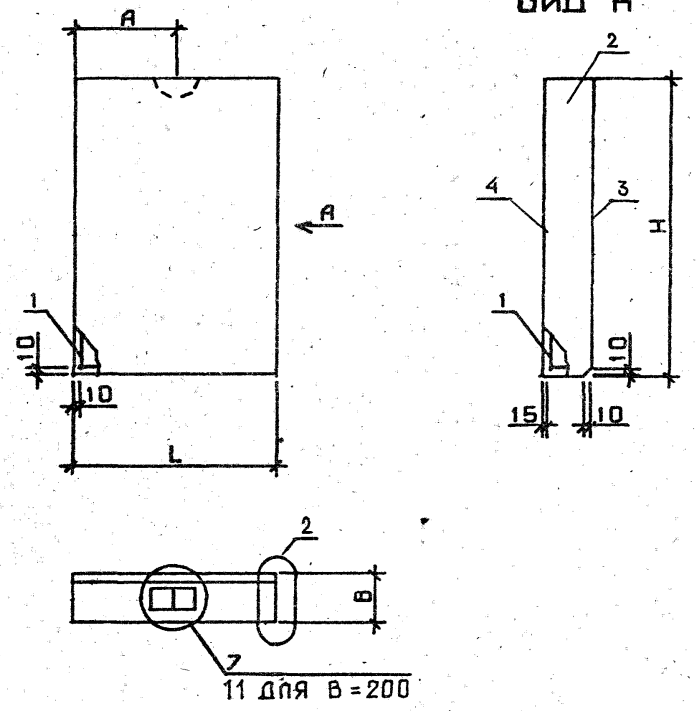

ОБОЗНАЧЕНИЕ	МАРКА	L, ММ	H, ММ	B, ММ	A, ММ	МАССА, Т
1.030.1-1.1-1 64	2ПС 8.12.2,0-Л-	830	1185	200	415	0·31
-01	2ПС 8.18.2,0-Л-	830	1785	200	415	0·46
-02	2ПС 8.24.2,0-Л-	830	2385	200	415	0·61
-03	2ПС 9.12.2,5-Л-	880	1185	250	440	0·40
-04	2ПС 9.18.2,5-Л-	880	1785	250	440	0·59
-05	2ПС 9.24.2,5-Л-	880	2385	250	440	0·79
-06	2ПС 9,3.12.3,0-Л-	930	1185	300	465	0·50
-07	2ПС 9,3.18.3,0-Л-	930	1785	300	465	0·75
-08	2ПС 9,3.24.3,0-Л-	930	2385	300	465	0·99
-09	2ПС 10.12.3,5-Л-	980	1185	350	490	0·62
-10	2ПС 10.18.3,5-Л-	980	1785	350	490	0·91
-11	2ПС 10.24.3,5-Л-	980	2385	350	490	1·23
-12	2ПС 8.12.2,0-Я-	830	1185	200	415	0·19
-13	2ПС 8.18.2,0-Я-	830	1785	200	415	0·29
-14	2ПС 8.24.2,0-Я-	830	2385	200	415	0·40
-15	2ПС 9.12.2,5-Я-	880	1185	250	440	0·27
-16	2ПС 9.18.2,5-Я-	880	1785	250	440	0·39
-17	2ПС 9.24.2,5-Я-	880	2385	250	440	0·53
-18	2ПС 9,3.12.3,0-Я-	930	1185	300	465	0·33
-19	2ПС 9,3.18.3,0-Я-	930	1785	300	465	0·50
-20	2ПС 9,3.24.3,0-Я-	930	2385	300	465	0·67

УЗЛЫ 2,7,11-СМ. 1.030.1-1.1-1 00Д1, ЛИСТЫ 1,3

НАЧ.ОТД.	Барисенко	
Н.КОНТР	Малачевский	
ГЛ.СПЕЦ.	Ковальчук	
ПРОВЕРИЛ	Котова	
РАЗРАБ.	Пинчук	

1.030.1-1.1-1 64СБ

ПАНЕЛЬ 2ПС 8, 2ПС 9, 2ПС 9.3, 2ПС 10
СБОРОЧНЫЙ ЧЕРТЕЖ

СТАДИЯ	МАССА	МАСШТАБ
Р	СМ ТАБЛ	

ЛИСТ | ЛИСТОВ 1

ГОСГРАЖДАНСТРОЙ
КиевЗНИИЭП

ЭПВЦ Киев ЗНИИЭП | ОПЕРАТОР ТЛП КОРТ | СКАЛА

ФОРМАТ	ЗОНА	ПОЗ.	ОБОЗНАЧЕНИЕ	НАИМЕНОВАНИЕ	КОЛ.	ПРИМЕЧАНИЕ
				ДОКУМЕНТАЦИЯ		
А3			1.030.1-1.1-1 65СВ	СБОРОЧНЫЙ ЧЕРТЕЖ		
А3			1.030.1-1.1-1 00Д1	УЗЛЫ ОПАЛУБОЧНЫЕ		
А3			1.030.1-1.1-1 00РС	ВЕДОМОСТЬ РАСХОДА СТАЛИ НА ЭЛЕМЕНТ		
А3			1.030.1-1.1-1 00ТО	ТЕХНИЧЕСКОЕ ОПИСАНИЕ		
			ПЕРЕМЕННЫЕ ДАННЫЕ	ДЛЯ ИСПОЛНЕНИЙ:		
				1.030.1-1.1-1 65 2ПС 11.12.2,0-Л-		
				СБОРОЧНЫЕ ЕДИНИЦЫ		
А4	1		1.030.1-1.1-2 43	КАРКАС ПРОСТРАНСТВ. КП 11.12.2,0	1	
				МАТЕРИАЛЫ		
	2			БЕТОН ЛЕГКИЙ М50		0.21М3
	3			РАСТВОР ЦЕМЕНТНЫЙ М100		0.03М3
	4			РАСТВОР ЦЕМЕНТНЫЙ М50		0.02М3
				1.030.1-1.1-1 65-01 2ПС 11.18.2,0-Л-		
				СБОРОЧНЫЕ ЕДИНИЦЫ		
А4	1		1.030.1-1.1-2 43-01	КАРКАС ПРОСТРАНСТВ. КП 11.18.2,0	1	
				МАТЕРИАЛЫ		
	2			БЕТОН ЛЕГКИЙ М50		0.32М3
	3			РАСТВОР ЦЕМЕНТНЫЙ М100		0.04М3
	4			РАСТВОР ЦЕМЕНТНЫЙ М50		0.03М3
				1.030.1-1.1-1 65-02 2ПС 11.24.2,0-Л-		
				СБОРОЧНЫЕ ЕДИНИЦЫ		
А4	1		1.030.1-1.1-2 43-02	КАРКАС ПРОСТРАНСТВ. КП 11.24.2,0	1	

1.030.1-1.1-1 65

НАЧ.ОТД.	Борисенко	
Н.КОНТР.	Малачевский	
ГЛ.СПЕЦ.	Ковальчук	
ПРОВЕРИЛ	Котова	

ПАНЕЛЬ
2ПС 11,2ПС 11.3,
2ПС 12,2ПС 12.3

СТАДИЯ	ЛИСТ	ЛИСТОВ
Р	1	6

ГОССТРОЙ
КиевЗНИИЭП

ЭПВЦ КиевЗНИИЭП | ТЛП КОРТ | ОПЕРАТОР | МАСШТАБ

ФОРМАТ	ЗОНА	ПОЗ.	ОБОЗНАЧЕНИЕ	НАИМЕНОВАНИЕ	КОЛ	ПРИМЕЧАНИЕ
				МАТЕРИАЛЫ		
		2		БЕТОН ЛЕГКИЙ М50		0.42М3
		3		РАСТВОР ЦЕМЕНТНЫЙ М100		0.05М3
		4		РАСТВОР ЦЕМЕНТНЫЙ М50		0.04М3
				1.030.1-1.1-1 65-03 2ПС 11,3.12.2,5-Л-		
				СБОРОЧНЫЕ ЕДИНИЦЫ		
А4	1		1.030.1-1.1-2 43-03	КАРКАС ПРОСТРАНСТВ. КП 11,3.12.2,5	1	
				МАТЕРИАЛЫ		
		2		БЕТОН ЛЕГКИЙ М50		0.29М3
		3		РАСТВОР ЦЕМЕНТНЫЙ М100		0.03М3
		4		РАСТВОР ЦЕМЕНТНЫЙ М50		0.02М3
				1.030.1-1.1-1 65-04 2ПС 11,3.18.2,5-Л-		
				СБОРОЧНЫЕ ЕДИНИЦЫ		
А4	1		1.030.1-1.1-2 43-04	КАРКАС ПРОСТРАНСТВ. КП 11,3.18.2,5	1	
				МАТЕРИАЛЫ		
		2		БЕТОН ЛЕГКИЙ М50		0.43М3
		3		РАСТВОР ЦЕМЕНТНЫЙ М100		0.04М3
		4		РАСТВОР ЦЕМЕНТНЫЙ М50		0.03М3
				1.030.1-1.1-1 65-05 2ПС 11,3.24.2,5-Л-		
				СБОРОЧНЫЕ ЕДИНИЦЫ		
А4	1		1.030.1-1.1-2 43-05	КАРКАС ПРОСТРАНСТВ. КП 11,3.24.2,5	1	
				МАТЕРИАЛЫ		
		2		БЕТОН ЛЕГКИЙ М50		0.58М3
		3		РАСТВОР ЦЕМЕНТНЫЙ М100		0.05М3
		4		РАСТВОР ЦЕМЕНТНЫЙ М50		0.04М3
				1.030.1-1.1-1 65-06 2ПС 12.12.3,0-Л-		

ВЗАМ.ИНВ.№ | ПОДПИСЬ И ДАТА | ИНВ.№ПОДЛ.

ФОРМАТ	ЗОНА	ПОЗ.	ОБОЗНАЧЕНИЕ	НАИМЕНОВАНИЕ	КОЛ	ПРИМЕЧАНИЕ
				СБОРОЧНЫЕ ЕДИНИЦЫ		
A4		1	1.030.1-1.1-2 43-06	КАРКАС ПРОСТРАНСТВ. КП 12.12.3,0	1	
				МАТЕРИАЛЫ		
		2		БЕТОН ЛЕГКИЙ М50		0.37М3
		3		РАСТВОР ЦЕМЕНТНЫЙ М100		0.03М3
		4		РАСТВОР ЦЕМЕНТНЫЙ М50		0.02М3
				1.030.1-1.1-1 65-07 2ПС 12.18.3,0-Л-		
				СБОРОЧНЫЕ ЕДИНИЦЫ		
A4		1	1.030.1-1.1-2 43-07	КАРКАС ПРОСТРАНСТВ. КП 12.18.3,0	1	
				МАТЕРИАЛЫ		
		2		БЕТОН ЛЕГКИЙ М50		0.56М3
		3		РАСТВОР ЦЕМЕНТНЫЙ М100		0.04М3
		4		РАСТВОР ЦЕМЕНТНЫЙ М50		0.03М3
				1.030.1-1.1-1 65-08 2ПС 12.24.3,0-Л-		
				СБОРОЧНЫЕ ЕДИНИЦЫ		
A4		1	1.030.1-1.1-2 43-08	КАРКАС ПРОСТРАНСТВ. КП 12.24.3,0	1	
				МАТЕРИАЛЫ		
		2		БЕТОН ЛЕГКИЙ М50		0.75М3
		3		РАСТВОР ЦЕМЕНТНЫЙ М100		0.06М3
		4		РАСТВОР ЦЕМЕНТНЫЙ М50		0.04М3
				1.030.1-1.1-1 65-09 2ПС 12,3.12.3,5-Л-		
				СБОРОЧНЫЕ ЕДИНИЦЫ		
A4		1	1.030.1-1.1-2 43-09	КАРКАС ПРОСТРАНСТВ. КП 12,3.12.3,5	1	
				МАТЕРИАЛЫ		
		2		БЕТОН ЛЕГКИЙ М50		0.46М3
		3		РАСТВОР ЦЕМЕНТНЫЙ М100		0.03М3
		4		РАСТВОР ЦЕМЕНТНЫЙ М50		0.02М3

ЭПВЦ Киев ЗНИИЭП ОПЕРАТОР ТЛП КОРТ СКАЛА ФОРМАТ ЗОНА ПОЗ. ОБОЗНАЧЕНИЕ НАИМЕНОВАНИЕ КОЛ ПРИМЕЧАНИЕ ВЗАМ.ИНВ.№ ПОДПИСЬ И ДАТА ИНВ.№ПОДЛ

ФОРМАТ	ЗОНА	ПОЗ.	ОБОЗНАЧЕНИЕ	НАИМЕНОВАНИЕ	КОЛ	ПРИМЕЧАНИЕ
				1.030.1-1.1-1 65-10 2ПС 12,3.18.3,5-Л-		
				СБОРОЧНЫЕ ЕДИНИЦЫ		
A4		1	1.030.1-1.1-2 43-10	КАРКАС ПРОСТРАНСТВ. КП 12,3.18.3,5	1	
				МАТЕРИАЛЫ		
		2		БЕТОН ЛЕГКИЙ М50		0.69М3
		3		РАСТВОР ЦЕМЕНТНЫЙ М100		0.04М3
		4		РАСТВОР ЦЕМЕНТНЫЙ М50		0.03М3
				1.030.1-1.1-1 65-11 2ПС 12,3.24.3,5-Л-		
				СБОРОЧНЫЕ ЕДИНИЦЫ		
A4		1	1.030.1-1.1-2 43-11	КАРКАС ПРОСТРАНСТВ. КП 12,3.24.3,5	1	
				МАТЕРИАЛЫ		
		2		БЕТОН ЛЕГКИЙ М50		0.92М3
		3		РАСТВОР ЦЕМЕНТНЫЙ М100		0.06М3
		4		РАСТВОР ЦЕМЕНТНЫЙ М50		0.04М3
				1.030.1-1.1-1 65-12 2ПС 11.12.2,0-Я-		
				СБОРОЧНЫЕ ЕДИНИЦЫ		
A4		1	1.030.1-1.1-2 43	КАРКАС ПРОСТРАНСТВ. КП 11.12.2,0	1	
				МАТЕРИАЛЫ		
		2		БЕТОН ЯЧЕИСТЫЙ М35		0.26М3
				1.030.1-1.1-1 65-13 2ПС 11.18.2,0-Я-		
				СБОРОЧНЫЕ ЕДИНИЦЫ		
A4		1	1.030.1-1.1-2 43-01	КАРКАС ПРОСТРАНСТВ. КП 11.18.2,0	1	
				МАТЕРИАЛЫ		
		2		БЕТОН ЯЧЕИСТЫЙ М35		0.39М3

ФОРМАТ	ЗОНА	ПОЗ.	ОБОЗНАЧЕНИЕ	НАИМЕНОВАНИЕ	КОЛ	ПРИМЕЧАНИЕ
				1.030.1-1.1-1 65-14 2ПС 11.24.2,0-Я-		
				СБОРОЧНЫЕ ЕДИНИЦЫ		
А4		1	1.030.1-1.1-2 43-02	КАРКАС ПРОСТРАНСТВ. КП 11.24.2,0	1	
				МАТЕРИАЛЫ		
		2		БЕТОН ЯЧЕИСТЫЙ М35		0.51М3
				1.030.1-1.1-1 65-15 2ПС 11,3.12.2,5-Я-		
				СБОРОЧНЫЕ ЕДИНИЦЫ		
А4		1	1.030.1-1.1-2 43-03	КАРКАС ПРОСТРАНСТВ. КП 11,3.12.2,5	1	
				МАТЕРИАЛЫ		
		2		БЕТОН ЯЧЕИСТЫЙ М35		0.33М3
				1.030.1-1.1-1 65-16 2ПС 11,3.18.2,5-Я-		
				СБОРОЧНЫЕ ЕДИНИЦЫ		
А4		1	1.030.1-1.1-2 43-04	КАРКАС ПРОСТРАНСТВ. КП 11,3.18.2,5	1	
				МАТЕРИАЛЫ		
		2		БЕТОН ЯЧЕИСТЫЙ М35		0.50М3
				1.030.1-1.1-1 65-17 2ПС 11,3.24.2,5-Я-		
				СБОРОЧНЫЕ ЕДИНИЦЫ		
А4		1	1.030.1-1.1-2 43-05	КАРКАС ПРОСТРАНСТВ. КП 11,3.24.2,5	1	
				МАТЕРИАЛЫ		
		2		БЕТОН ЯЧЕИСТЫЙ М35		0.67М3
				1.030.1-1.1-1 65-18 2ПС 12.12.3,0-Я-		

ФОРМАТ	ЗОНА	ПОЗ.	ОБОЗНАЧЕНИЕ	НАИМЕНОВАНИЕ	КОЛ	ПРИМЕЧАНИЕ
				СБОРОЧНЫЕ ЕДИНИЦЫ		
А4		1	1.030.1-1.1-2 43-06	КАРКАС ПРОСТРАНСТВ. КП 12.12.3,0	1	
				МАТЕРИАЛЫ		
		2		БЕТОН ЯЧЕИСТЫЙ М35		0.42М3
				1.030.1-1.1-1 65-19 2ПС 12.18.3,0-Я-		
				СБОРОЧНЫЕ ЕДИНИЦЫ		
А4		1	1.030.1-1.1-2 43-07	КАРКАС ПРОСТРАНСТВ. КП 12.18.3,0	1	
				МАТЕРИАЛЫ		
		2		БЕТОН ЯЧЕИСТЫЙ М35		0.63М3
				1.030.1-1.1-1 65-20 2ПС 12.24.3,0-Я-		
				СБОРОЧНЫЕ ЕДИНИЦЫ		
А4		1	1.030.1-1.1-2 43-08	КАРКАС ПРОСТРАНСТВ. КП 12.24.3,0	1	
				МАТЕРИАЛЫ		
		2		БЕТОН ЯЧЕИСТЫЙ М35		0.84М3

ОКАПОВ
ЭТАП ТЛП КОРТ
Киев ЗНИИЭП

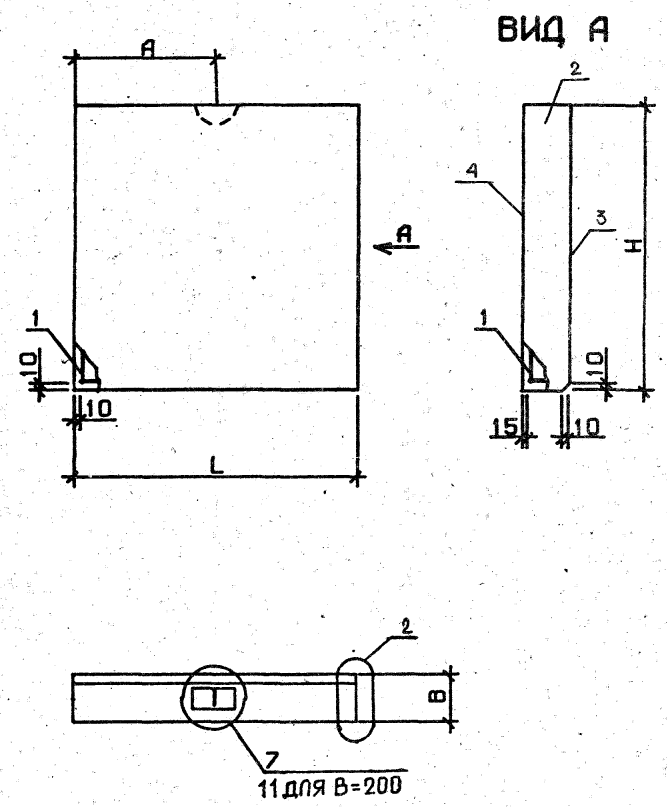

ОБОЗНАЧЕНИЕ	МАРКА	L, ММ	Н, ММ	В, ММ	А, ММ	МАССА, Т
1.030.1-1.1-1 65	2ПС 11.12.2,0-Л-	1080	1185	200	540	0·39
-01	2ПС 11.18.2,0-Л-	1080	1785	200	540	0·59
-02	2ПС 11.24.2,0-Л-	1080	2385	200	540	0·79
-03	2ПС 11,3.12.2,5-Л-	1130	1185	250	565	0·51
-04	2ПС 11,3.18.2,5-Л-	1130	1785	250	565	0·77
-05	2ПС 11,3.24.2,5-Л-	1130	2385	250	565	1·02
-06	2ПС 12.12.3,0-Л-	1180	1185	300	590	0·63
-07	2ПС 12.18.3,0-Л-	1180	1785	300	590	0·95
-08	2ПС 12.24.3,0-Л-	1180	2385	300	590	1·27
-09	2ПС 12,3.12.3,5-Л-	1230	1185	350	615	0·76
-10	2ПС 12,3.18.3,5-Л-	1230	1785	350	615	1·15
-11	2ПС 12,3.24.3,5-Л-	1230	2385	350	615	1·53
-12	2ПС 11.12.2,0-Я-	1080	1185	200	540	0·27
-13	2ПС 11.18.2,0-Я-	1080	1785	200	540	0·39
-14	2ПС 11.24.2,0-Я-	1080	2385	200	540	0·52
-15	2ПС 11,3.12.2,5-Я-	1130	1185	250	565	0·34
-16	2ПС 11,3.18.2,5-Я-	1130	1785	250	565	0·51
-17	2ПС 11,3.24.2,5-Я-	1130	2385	250	565	0·68
-18	2ПС 12.12.3,0-Я-	1180	1185	300	590	0·43
-19	2ПС 12.18.3,0-Я-	1180	1785	300	590	0·64
-20	2ПС 12.24.3,0-Я-	1180	2385	300	590	0·86

УЗЛЫ 2,7,11 СМ. 1.030.1-1.1-1 00Д1, ЛИСТЫ 1,3

НАЧ.ОТД.	Борисенко	
Н.КОНТР	Жарочевский	
ГЛ.СПЕЦ.	Кобольчук	
ПРОВЕРИЛ	Котова	

1.030.1-1.1-1 65СБ

ПАНЕЛЬ 2ПС 11, 2ПС 11.3, 2ПС 12, 2ПС 12.3
СБОРОЧНЫЙ ЧЕРТЕЖ

СТАДИЯ	МАССА	МАСШТАБ
Р	СМ ТАБЛ	
ЛИСТ	ЛИСТОВ 1	

ГОСГРАЖДАНСТРОЙ
КиевЗНИИЭП

ФОРМАТ	ЗОНА	ПОЗ.	ОБОЗНАЧЕНИЕ	НАИМЕНОВАНИЕ	КОЛ.	ПРИМЕЧАНИЕ
				ДОКУМЕНТАЦИЯ		
А3			1.030.1-1.1-1 66СВ	СБОРОЧНЫЙ ЧЕРТЕЖ		
А3			1.030.1-1.1-1 00ДД	УЗЛЫ ОПАЛУБОЧНЫЕ		
А3			1.030.1-1.1-1 00РС	ВЕДОМОСТЬ РАСХОДА СТАЛИ НА ЭЛЕМЕНТ		
А3			1.030.1-1.1-1 00ТО	ТЕХНИЧЕСКОЕ ОПИСАНИЕ		
				ПЕРЕМЕННЫЕ ДАННЫЕ		
				ДЛЯ ИСПОЛНЕНИЙ:		
				1.030.1-1.1-1 66 2ПС 17.12.2,0-Л-		
				СБОРОЧНЫЕ ЕДИНИЦЫ		
А4		1	1.030.1-1.1-2 44	КАРКАС ПРОСТРАНСТВ. КП 17.12.2,0	1	
				МАТЕРИАЛЫ		
		2		БЕТОН ЛЕГКИЙ М50		0.34М3
		3		РАСТВОР ЦЕМЕНТНЫЙ М100		0.04М3
		4		РАСТВОР ЦЕМЕНТНЫЙ М50		0.03М3
				1.030.1-1.1-1 66-01 2ПС 17.18.2,0-Л-		
				СБОРОЧНЫЕ ЕДИНИЦЫ		
А4		1	1.030.1-1.1-2 44-01	КАРКАС ПРОСТРАНСТВ. КП 17.18.2,0	1	
				МАТЕРИАЛЫ		
		2		БЕТОН ЛЕГКИЙ М50		0.51М3
		3		РАСТВОР ЦЕМЕНТНЫЙ М100		0.06М3
		4		РАСТВОР ЦЕМЕНТНЫЙ М50		0.05М3
				1.030.1-1.1-1 66-02 2ПС 17.24.2,0-Л-		
				СБОРОЧНЫЕ ЕДИНИЦЫ		
А4		1	1.030.1-1.1-2 44-02	КАРКАС ПРОСТРАНСТВ. КП 17.24.2,0	1	

1.030.1-1.1-1 66

НАЧ.ОТД.	Борисенко		
Н.КОНТР.	Малачевский		
ГЛ.СПЕЦ.	Ковальчук		
ПРОВЕРИЛ	Котова		
РАЗРАБ.	Пинчук		

ПАНЕЛЬ 2ПС 17,2ПС 18, 2ПС 18.3,2ПС 19

СТАДИЯ	ЛИСТ	ЛИСТОВ
Р	1	6

ГОСГРАЖДАНСТРОЙ КиевЗНИИЭП

ЭПВЦ Киев ЗНИИЭП | ОПЕРАТОР ТЛП КОРТ | МАСШТАБ

ВЗАМ.ИНВ.№ | ПОДПИСЬ И ДАТА | ИНВ.№ ПОДЛ.

ФОРМАТ	ЗОНА	ПОЗ.	ОБОЗНАЧЕНИЕ	НАИМЕНОВАНИЕ	КОЛ.	ПРИМЕЧАНИЕ
				МАТЕРИАЛЫ		
		2		БЕТОН ЛЕГКИЙ М50		0.68М3
		3		РАСТВОР ЦЕМЕНТНЫЙ М100		0.08М3
		4		РАСТВОР ЦЕМЕНТНЫЙ М50		0.06М3
				1.030.1-1.1-1 66-03 2ПС 18.12.2,5-Л-		
				СБОРОЧНЫЕ ЕДИНИЦЫ		
А4		1	1.030.1-1.1-2 44-03	КАРКАС ПРОСТРАНСТВ. КП 18.12.2,5	1	
				МАТЕРИАЛ		
		2		БЕТОН ЛЕГКИЙ М50		0.45М3
		3		РАСТВОР ЦЕМЕНТНЫЙ М100		0.04М3
		4		РАСТВОР ЦЕМЕНТНЫЙ М50		0.03М3
				1.030.1-1.1-1 66-04 2ПС 18.18.2,5-Л-		
				СБОРОЧНЫЕ ЕДИНИЦЫ		
А4		1	1.030.1-1.1-2 44-04	КАРКАС ПРОСТРАНСТВ. КП 18.18.2,5	1	
				МАТЕРИАЛЫ		
		2		БЕТОН ЛЕГКИЙ М50		0.68М3
		3		РАСТВОР ЦЕМЕНТНЫЙ М100		0.06М3
		4		РАСТВОР ЦЕМЕНТНЫЙ М50		0.05М3
				1.030.1-1.1-1 66-05 2ПС 18.24.2,5-Л-		
				СБОРОЧНЫЕ ЕДИНИЦЫ		
А4		1	1.030.1-1.1-2 44-05	КАРКАС ПРОСТРАНСТВ. КП 18.24.2,5	1	
				МАТЕРИАЛЫ		
		2		БЕТОН ЛЕГКИЙ М50		0.91М3
		3		РАСТВОР ЦЕМЕНТНЫЙ М100		0.09М3
		4		РАСТВОР ЦЕМЕНТНЫЙ М50		0.06М3
				1.030.1-1.1-1 66-06 2ПС 18,3-12.3,0-Л-		

1.030.1-1.1-1 66

ЛИСТ 2

ФОРМАТ А4

ФОРМАТ	ЗОНА	ПОЗ.	ОБОЗНАЧЕНИЕ	НАИМЕНОВАНИЕ	КОЛ	ПРИМЕЧАНИЕ
				СБОРОЧНЫЕ ЕДИНИЦЫ		
А4	1		1.030.1-1.1-2 44-06	КАРКАС ПРОСТРАНСТВ. КП 18,3.12.3,0	1	
				МАТЕРИАЛЫ		
		2		БЕТОН ЛЕГКИЙ М50		0.58М3
		3		РАСТВОР ЦЕМЕНТНЫЙ М100		0.04М3
		4		РАСТВОР ЦЕМЕНТНЫЙ М50		0.03М3
				1.030.1-1.1-1 66-07 2ПС 18,3.18.3,0-Л-		
				СБОРОЧНЫЕ ЕДИНИЦЫ		
А4	1		1.030.1-1.1-2 44-07	КАРКАС ПРОСТРАНСТВ. КП 18,3.18.3,0	1	
				МАТЕРИАЛЫ		
		2		БЕТОН ЛЕГКИЙ М50		0.87М3
		3		РАСТВОР ЦЕМЕНТНЫЙ М100		0.07М3
		4		РАСТВОР ЦЕМЕНТНЫЙ М50		0.05М3
				1.030.1-1.1-1 66-08 2ПС 18,3.24.3,0-Л-		
				СБОРОЧНЫЕ ЕДИНИЦЫ		
А4	1		1.030.1-1.1-2 44-08	КАРКАС ПРОСТРАНСТВ. КП 18,3.24.3,0	1	
				МАТЕРИАЛЫ		
		2		БЕТОН ЛЕГКИЙ М50		1.16М3
		3		РАСТВОР ЦЕМЕНТНЫЙ М100		0.09М3
		4		РАСТВОР ЦЕМЕНТНЫЙ М50		0.07М3
				1.030.1-1.1-1 66-09 2ПС 19.12.3,5-Л-		
				СБОРОЧНЫЕ ЕДИНИЦЫ		
А4	1		1.030.1-1.1-2 44-09	КАРКАС ПРОСТРАНСТВ. КП 19.12.3,5	1	
				МАТЕРИАЛЫ		
		2		БЕТОН ЛЕГКИЙ М50		0.70М3
		3		РАСТВОР ЦЕМЕНТНЫЙ М100		0.04М3
		4		РАСТВОР ЦЕМЕНТНЫЙ М50		0.03М3

Киев ЗНИИЭП ТПП КОРТ

ФОРМАТ	ЗОНА	ПОЗ.	ОБОЗНАЧЕНИЕ	НАИМЕНОВАНИЕ	КОЛ	ПРИМЕЧАНИЕ
				1.030.1-1.1-1 66-10 2ПС 19.18.3,5-Л-		
				СБОРОЧНЫЕ ЕДИНИЦЫ		
А4	1		1.030.1-1.1-2 44-10	КАРКАС ПРОСТРАНСТВ. КП 19.18.3,5	1	
				МАТЕРИАЛЫ		
		2		БЕТОН ЛЕГКИЙ М50		1.06М3
		3		РАСТВОР ЦЕМЕНТНЫЙ М100		0.07М3
		4		РАСТВОР ЦЕМЕНТНЫЙ М50		0.05М3
				1.030.1-1.1-1 66-11 2ПС 19.24.3,5-Л-		
				СБОРОЧНЫЕ ЕДИНИЦЫ		
А4	1		1.030.1-1.1-2 44-11	КАРКАС ПРОСТРАНСТВ. КП 19.24.3,5	1	
				МАТЕРИАЛЫ		
		2		БЕТОН ЛЕГКИЙ М50		1.41М3
		3		РАСТВОР ЦЕМЕНТНЫЙ М100		0.09М3
		4		РАСТВОР ЦЕМЕНТНЫЙ М50		0.07М3
				1.030.1-1.1-1 66-12 2ПС 17.12.2,0-Я-		
				СБОРОЧНЫЕ ЕДИНИЦЫ		
А4	1		1.030.1-1.1-2 44	КАРКАС ПРОСТРАНСТВ. КП 17.12.2,0	1	
				МАТЕРИАЛЫ		
		2		БЕТОН ЯЧЕИСТЫЙ М35		0.41М3
				1.030.1-1.1-1 66-13 2ПС 17.18.2,0-Я-		
				СБОРОЧНЫЕ ЕДИНИЦЫ		
А4	1		1.030.1-1.1-2 44-01	КАРКАС ПРОСТРАНСТВ. КП 17.18.2,0	1	
				МАТЕРИАЛЫ		
		2		БЕТОН ЯЧЕИСТЫЙ М35		0.62М3

ЭПВЦ Киев ЗНИИЭП ОПЕРАТОР ТПП КОРТ МАСШТАБ

ВЗАМ.ИНВ.N ПОДПИСЬ И ДАТА ИНВ.№ПОДЛ

ФОРМАТ	ЗОНА	ПОЗ.	ОБОЗНАЧЕНИЕ	НАИМЕНОВАНИЕ	КОЛ	ПРИМЕЧАНИЕ
				1.030.1-1.1-1 66-14 2ПС 17.24.2,0-Я-		
				СБОРОЧНЫЕ ЕДИНИЦЫ		
А4		1	1.030.1-1.1-2 44-02	КАРКАС ПРОСТРАНСТВ. КП 17.24.2,0	1	
				МАТЕРИАЛЫ		
		2		БЕТОН ЯЧЕИСТЫЙ М35		0.82М3
				1.030.1-1.1-1 66-15 2ПС 18.12.2,5-Я-		
				СБОРОЧНЫЕ ЕДИНИЦЫ		
А4		1	1.030.1-1.1-2 44-03	КАРКАС ПРОСТРАНСТВ. КП 18.12.2,5	1	
				МАТЕРИАЛЫ		
		2		БЕТОН ЯЧЕИСТЫЙ М35		0.53М3
				1.030.1-1.1-1 66-16 2ПС 18.18.2,5-Я-		
				СБОРОЧНЫЕ ЕДИНИЦЫ		
А4		1	1.030.1-1.1-2 44-04	КАРКАС ПРОСТРАНСТВ. КП 18.18.2,5	1	
				МАТЕРИАЛЫ		
		2		БЕТОН ЯЧЕИСТЫЙ М35		0.79М3
				1.030.1-1.1-1 66-17 2ПС 18.24.2,5-Я-		
				СБОРОЧНЫЕ ЕДИНИЦЫ		
А4		1	1.030.1-1.1-2 44-05	КАРКАС ПРОСТРАНСТВ. КП 18.24.2,5	1	
				МАТЕРИАЛЫ		
		2		БЕТОН ЯЧЕИСТЫЙ М35		1.06М3
				1.030.1-1.1-1 66-18 2ПС 18,3.12.3,0-Я-		

Киев ЗНИИЭП КОРТ
ЭПВЦ Киев ЗНИИЭП
ОПЕРАТОР ТЛП КОРТ
СКАЛА
ВЗАМ.ИНВ.№
ПОДПИСЬ И ДАТА
ИНВ.№ПОДЛ

ФОРМАТ	ЗОНА	ПОЗ.	ОБОЗНАЧЕНИЕ	НАИМЕНОВАНИЕ	КОЛ	ПРИМЕЧАНИЕ
				СБОРОЧНЫЕ ЕДИНИЦЫ		
А4		1	1.030.1-1.1-2 44-06	КАРКАС ПРОСТРАНСТВ. КП 18,3.12.3,0	1	
				МАТЕРИАЛЫ		
		2		БЕТОН ЯЧЕИСТЫЙ М35		0.65М3
				1.030.1-1.1-1 66-19 2ПС 18,3.18.3,0-Я-		
				СБОРОЧНЫЕ ЕДИНИЦЫ		
А4		1	1.030.1-1.1-2 44-07	КАРКАС ПРОСТРАНСТВ. КП 18,3.18.3,0	1	
				МАТЕРИАЛЫ		
		2		БЕТОН ЯЧЕИСТЫЙ М35		0.98М3
				1.030.1-1.1-1 66-20 2ПС 18,3.24.3,0-Я-		
				СБОРОЧНЫЕ ЕДИНИЦЫ		
А4		1	1.030.1-1.1-2 44-08	КАРКАС ПРОСТРАНСТВ. КП 18,3.24.3,0	1	
				МАТЕРИАЛЫ		
		2		БЕТОН ЯЧЕИСТЫЙ М35		1.31М3

Киев ЗНИИЭП 1111 КОРП

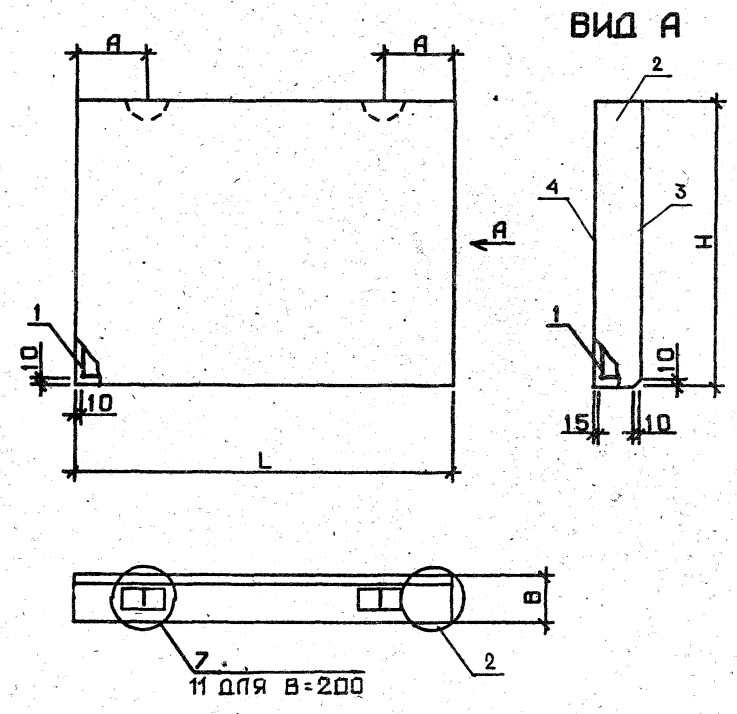

ОБОЗНАЧЕНИЕ	МАРКА	L, ММ	Н, ММ	В, ММ	А, ММ	МАССА, Т
1.030.1-1.1-1 66	2ПС 17.12.2,0-Л-	1730	1185	200	250	0·64
-01	2ПС 17.18.2,0-Л-	1730	1785	200	250	0·96
-02	2ПС 17.24.2,0-Л-	1730	2385	200	250	1·27
-03	2ПС 18.12.2,5-Л-	1780	1185	250	300	0·81
-04	2ПС 18.18.2,5-Л-	1780	1785	250	300	1·21
-05	2ПС 18.24.2,5-Л-	1780	2385	250	300	1·61
-06	2ПС 18,3.12.3,0-Л	1830	1185	300	350	0·99
-07	2ПС 18,3.18.3,0-Л	1830	1785	300	350	1·48
-08	2ПС 18,3.24.3,0-Л	1830	2385	300	350	1·97
-09	2ПС 19.12.3,5-Л-	1880	1185	350	400	1·16
-10	2ПС 19.18.3,5-Л-	1880	1785	350	400	1·75
-11	2ПС 19.24.3,5-Л-	1880	2385	350	400	2·35
-12	2ПС 17.12.2,0-Я-	1730	1185	200	250	0·42
-13	2ПС 17.18.2,0-Я-	1730	1785	200	250	0·62
-14	2ПС 17.24.2,0-Я-	1730	2385	200	250	0·83
-15	2ПС 15.12.2,5-Я-	1780	1185	250	300	0·53
-16	2ПС 15.18.2,5-Я-	1780	1785	250	300	0·81
-17	2ПС 18.24.2,5-Я-	1780	2385	250	300	1·07
-18	2ПС 18,3.12.3,0-Я	1830	1185	300	350	0·66
-19	2ПС 18,3.18.3,0-Я	1830	1785	300	350	0·98
-20	2ПС 18,3.24.3,0-Я	1830	2385	300	350	1·32

УЗЛЫ 2,7,11 СМ. 1.030.1-1.1-1 00Д1, ЛИСТЫ 1,3

НАЧ.ОТД.	Борисенко	
Н.КОНТР.	Малачевский	
ГП.СПЕЦ.	Ковальчук	
ПРОВЕРИЛ	Котова	
РАЗРАБ.	Пинчук	

1.030.1-1.1-1 66СБ

ПАНЕЛЬ 2ПС 17, 2ПС 18, 2ПС 18.3, 2ПС 19
СБОРОЧНЫЙ ЧЕРТЁЖ

СТАДИЯ	МАССА	МАСШТАБ
Р	СМ ТАБЛ	
ЛИСТ	ЛИСТОВ 1	

ГОСГРАЖДАНСТРОЙ
КиевЗНИИЭП

ФОРМАТ	ЗОНА	ПОЗ.	ОБОЗНАЧЕНИЕ	НАИМЕНОВАНИЕ	КОЛ.	ПРИМЕЧАНИЕ
				ДОКУМЕНТАЦИЯ		
А3			1.030.1-1.1-1 67СБ	СБОРОЧНЫЙ ЧЕРТЕЖ		
А3			1.030.1-1.1-1 00ДИ	УЗЛЫ ОПАЛУБОЧНЫЕ		
А3			1.030.1-1.1-1 00ВС	ВЕДОМОСТЬ РАСХОДА СТАЛИ НА ЭЛЕМЕНТ		
А3			1.030.1-1.1-1 00ТО	ТЕХНИЧЕСКОЕ ОПИСАНИЕ		
			ПЕРЕМЕННЫЕ ДАННЫЕ	ДЛЯ ИСПОЛНЕНИЙ:		
-				1.030.1-1.1-1 67 2ПС 20.12.2,0-Л-		
				СБОРОЧНЫЕ ЕДИНИЦЫ		
А4	1		1.030.1-1.1-2 45	КАРКАС ПРОСТРАНСТВ. КП 20.12.2,0	1	
				МАТЕРИАЛЫ		
	2			БЕТОН ЛЕГКИЙ М50		0.39М3
	3			РАСТВОР ЦЕМЕНТНЫЙ М100		0.05М3
	4			РАСТВОР ЦЕМЕНТНЫЙ М50		0.03М3
				1.030.1-1.1-1 67-01 2ПС 20.18.2,0-Л-		
				СБОРОЧНЫЕ ЕДИНИЦЫ		
А4	1		1.030.1-1.1-2 45-01	КАРКАС ПРОСТРАНСТВ. КП 20.18.2,0	1	
				МАТЕРИАЛЫ		
	2			БЕТОН ЛЕГКИЙ М50		0.58М3
	3			РАСТВОР ЦЕМЕНТНЫЙ М100		0.07М3
	4			РАСТВОР ЦЕМЕНТНЫЙ М50		0.05М3
				1.030.1-1.1-1 67-02 2ПС 20.24.2,0-Л-		
				СБОРОЧНЫЕ ЕДИНИЦЫ		
А4	1		1.030.1-1.1-2 45-02	КАРКАС ПРОСТРАНСТВ. КП 20.24.2,0	1	

1.030.1-1.1-1 67

НАЧ.ОТД.	Барисенко		
Н.КОНТР.	Малачевский		
ГЛ.СПЕЦ.	Ковальчук		
ПРОВЕРИЛ	Котова		

ПАНЕЛЬ
2ПС 20,2ПС 20.3,
2ПС 21,2ПС 21.3

СТАДИЯ	ЛИСТ	ЛИСТОВ
Р	1	6

ГОСГРАЖДАНСТРОЙ
КиевЗНИИЭП

КиевЗНИИЭП ТПП КОРТ

ФОРМАТ	ЗОНА	ПОЗ.	ОБОЗНАЧЕНИЕ	НАИМЕНОВАНИЕ	КОЛ	ПРИМЕЧАНИЕ
				МАТЕРИАЛЫ		
	2			БЕТОН ЛЕГКИЙ М50		0.78М3
	3			РАСТВОР ЦЕМЕНТНЫЙ М100		0.09М3
	4			РАСТВОР ЦЕМЕНТНЫЙ М50		0.07М3
				1.030.1-1.1-1 67-03 2ПС 20,3.12.2,5-Л-		
				СБОРОЧНЫЕ ЕДИНИЦЫ		
А4	1		1.030.1-1.1-2 45-03	КАРКАС ПРОСТРАНСТВ. КП 20,3.12.2,5	1	
				МАТЕРИАЛЫ		
	2			БЕТОН ЛЕГКИЙ М50		0.52М3
	3			РАСТВОР ЦЕМЕНТНЫЙ М100		0.05М3
	4			РАСТВОР ЦЕМЕНТНЫЙ М50		0.04М3
				1.030.1-1.1-1 67-04 2ПС 20,3.18.2,5-Л-		
				СБОРОЧНЫЕ ЕДИНИЦЫ		
А4	1		1.030.1-1.1-2 45-04	КАРКАС ПРОСТРАНСТВ. КП 20,3.18.2,5	1	
				МАТЕРИАЛЫ		
	2			БЕТОН ЛЕГКИЙ М50		0.78М3
	3			РАСТВОР ЦЕМЕНТНЫЙ М100		0.07М3
	4			РАСТВОР ЦЕМЕНТНЫЙ М50		0.05М3
				1.030.1-1.1-1 67-05 2ПС 20,3.24.2,5-Л-		
				СБОРОЧНЫЕ ЕДИНИЦЫ		
А4	1		1.030.1-1.1-2 45-05	КАРКАС ПРОСТРАНСТВ. КП 20,3.24.2,5	1	
				МАТЕРИАЛЫ		
	2			БЕТОН ЛЕГКИЙ М50		1.04М3
	3			РАСТВОР ЦЕМЕНТНЫЙ М100		0.10М3
	4			РАСТВОР ЦЕМЕНТНЫЙ М50		0.07М3
				1.030.1-1.1-1 67-06 2ПС 21.12.3,0-Л-		

ЭПВЦ Киев ЗНИИЭП | ОПЕРАТОР ТПП КОРТ | СКАЛА

ПОДПИСЬ И ДАТА | ВЗАМ.ИНВ.№ | ИНВ.№ПОДЛ.

1.030.1-1.1-1 67

ЛИСТ 2

ФОРМАТ А4

ФОРМАТ	ЗОНА	ПОЗ.	ОБОЗНАЧЕНИЕ	НАИМЕНОВАНИЕ	КОЛ	ПРИМЕЧАНИЕ
				СБОРОЧНЫЕ ЕДИНИЦЫ		
A4		1	1.030.1-1.1-2 45-06	КАРКАС ПРОСТРАНСТВ. КП 21.12.3,0	1	
				МАТЕРИАЛЫ		
		2		БЕТОН ЛЕГКИЙ М50		0.65М3
		3		РАСТВОР ЦЕМЕНТНЫЙ М100		0.05М3
		4		РАСТВОР ЦЕМЕНТНЫЙ М50		0.04М3
				1.030.1-1.1-1 67-07 2ПС 21.18.3,0-Л-		
				СБОРОЧНЫЕ ЕДИНИЦЫ		
A4		1	1.030.1-1.1-2 45-07	КАРКАС ПРОСТРАНСТВ. КП 21.18.3,0	1	
				МАТЕРИАЛЫ		
		2		БЕТОН ЛЕГКИЙ М50		0.98М3
		3		РАСТВОР ЦЕМЕНТНЫЙ М100		0.07М3
		4		РАСТВОР ЦЕМЕНТНЫЙ М50		0.06М3
				1.030.1-1.1-1 67-08 2ПС 21.24.3,0-Л-		
				СБОРОЧНЫЕ ЕДИНИЦЫ		
A4		1	1.030.1-1.1-2 45-08	КАРКАС ПРОСТРАНСТВ. КП 21.24.3,0	1	
				МАТЕРИАЛЫ		
		2		БЕТОН ЛЕГКИЙ М50		1.31М3
		3		РАСТВОР ЦЕМЕНТНЫЙ М100		0.10М3
		4		РАСТВОР ЦЕМЕНТНЫЙ М50		0.07М3
				1.030.1-1.1-1 67-09 2ПС 21,3.12.3,5-Л-		
				СБОРОЧНЫЕ ЕДИНИЦЫ		
A4		1	1.030.1-1.1-2 45-09	КАРКАС ПРОСТРАНСТВ. КП 21,3.12.3,5	1	
				МАТЕРИАЛЫ		
		2		БЕТОН ЛЕГКИЙ М50		0.79М3
		3		РАСТВОР ЦЕМЕНТНЫЙ М100		0.05М3
		4		РАСТВОР ЦЕМЕНТНЫЙ М50		0.04М3

Киев ЗНИИЭП ТЛП КОРТ

ЭПВЦ Киев ЗНИИЭП ОПЕРАТОР ТЛП КОРТ СКАЛА ВЗАМ.ИНВ № ПОДПИСЬ И ДАТА ИНВ.№ПОДЛ

ФОРМАТ	ЗОНА	ПОЗ.	ОБОЗНАЧЕНИЕ	НАИМЕНОВАНИЕ	КОЛ	ПРИМЕЧАНИЕ
				1.030.1-1.1-1 67-10 2ПС 21,3.18.3,5-Л-		
				СБОРОЧНЫЕ ЕДИНИЦЫ		
A4		1	1.030.1-1.1-2 45-10	КАРКАС ПРОСТРАНСТВ. КП 21,3.18.3,5	1	
				МАТЕРИАЛЫ		
		2		БЕТОН ЛЕГКИЙ М50		1.20М3
		3		РАСТВОР ЦЕМЕНТНЫЙ М100		0.08М3
		4		РАСТВОР ЦЕМЕНТНЫЙ М50		0.06М3
				1.030.1-1.1-1 67-11 2ПС 21,3.24.3,5-Л-		
				СБОРОЧНЫЕ ЕДИНИЦЫ		
A4		1	1.030.1-1.1-2 45-11	КАРКАС ПРОСТРАНСТВ. КП 21,3.24.3,5	1	
				МАТЕРИАЛЫ		
		2		БЕТОН ЛЕГКИЙ М50		1.60М3
		3		РАСТВОР ЦЕМЕНТНЫЙ М100		0.10М3
		4		РАСТВОР ЦЕМЕНТНЫЙ М50		0.08М3
				1.030.1-1.1-1 67-12 2ПС 20.12.2,0-Я-		
				СБОРОЧНЫЕ ЕДИНИЦЫ		
A4		1	1.030.1-1.1-2 45	КАРКАС ПРОСТРАНСТВ. КП 20.12.2,0	1	
				МАТЕРИАЛЫ		
		2		БЕТОН ЯЧЕИСТЫЙ М35		0.47М3
				1.030.1-1.1-1 67-13 2ПС 20.18.2,0-Я-		
				СБОРОЧНЫЕ ЕДИНИЦЫ		
A4		1	1.030.1-1.1-2 45-01	КАРКАС ПРОСТРАНСТВ. КП 20.18.2,0	1	
				МАТЕРИАЛЫ		
		2		БЕТОН ЯЧЕИСТЫЙ М35		0.71М3

ФОРМАТ	ЗОНА	ПОЗ.	ОБОЗНАЧЕНИЕ	НАИМЕНОВАНИЕ	КОЛ	ПРИМЕЧАНИЕ
				1.030.1-1.1-1 67-14 2ПС 20.24.2,0-Я-		
				СБОРОЧНЫЕ ЕДИНИЦЫ		
А4		1	1.030.1-1.1-2 45-02	КАРКАС ПРОСТРАНСТВ. КП 20.24.2,0	1	
				МАТЕРИАЛЫ		
		2		БЕТОН ЯЧЕИСТЫЙ М35		0.94М3
				1.030.1-1.1-1 67-15 2ПС 20,3.12.2,5-Я-		
				СБОРОЧНЫЕ ЕДИНИЦЫ		
А4		1	1.030.1-1.1-2 45-03	КАРКАС ПРОСТРАНСТВ. КП 20,3.12.2,5	1	
				МАТЕРИАЛЫ		
		2		БЕТОН ЯЧЕИСТЫЙ М35		0.60М3
				1.030.1-1.1-1 67-16 2ПС 20,3.18.2,5-Я-		
				СБОРОЧНЫЕ ЕДИНИЦЫ		
А4		1	1.030.1-1.1-2 45-04	КАРКАС ПРОСТРАНСТВ. КП 20,3.18.2,5	1	
				МАТЕРИАЛЫ		
		2		БЕТОН ЯЧЕИСТЫЙ М35		0.91М3
				1.030.1-1.1-1 67-17 2ПС 20,3.24.2,5-Я-		
				СБОРОЧНЫЕ ЕДИНИЦЫ		
А4		1	1.030.1-1.1-2 45-05	КАРКАС ПРОСТРАНСТВ. КП 20,3.24.2,5	1	
				МАТЕРИАЛЫ		
		2		БЕТОН ЯЧЕИСТЫЙ М35		1.21М3
				1.030.1-1.1-1 67-18 2ПС 21.12.3,0-Я-		

ЭПВЦ Киев ЗНИИЭП
ОПЕРАТОР ТЛП КОРТ
СКЛАДА
ВЗАМ.ИНВ.№
ПОДПИСЬ И ДАТА
ИНВ.№ПОДЛ

ФОРМАТ	ЗОНА	ПОЗ.	ОБОЗНАЧЕНИЕ	НАИМЕНОВАНИЕ	КОЛ	ПРИМЕЧАНИЕ
				СБОРОЧНЫЕ ЕДИНИЦЫ		
А4		1	1.030.1-1.1-2 45-06	КАРКАС ПРОСТРАНСТВ. КП 21.12.3,0	1	
				МАТЕРИАЛЫ		
		2		БЕТОН ЯЧЕИСТЫЙ М35		0.74М3
				1.030.1-1.1-1 67-19 2ПС 21.18.3,0-Я-		
				СБОРОЧНЫЕ ЕДИНИЦЫ		
А4		1	1.030.1-1.1-2 45-07	КАРКАС ПРОСТРАНСТВ. КП 21.18.3,0	1	
				МАТЕРИАЛЫ		
		2		БЕТОН ЯЧЕИСТЫЙ М35		1.11М3
				1.030.1-1.1-1 67-20 2ПС 21.24.3,0-Я-		
				СБОРОЧНЫЕ ЕДИНИЦЫ		
А4		1	1.030.1-1.1-2 45-08	КАРКАС ПРОСТРАНСТВ. КП 21.24.3,0	1	
				МАТЕРИАЛЫ		
		2		БЕТОН ЯЧЕИСТЫЙ М35		1.49М3

ФОРМАТ	ЗОНА	ПОЗ.	ОБОЗНАЧЕНИЕ	НАИМЕНОВАНИЕ	КОЛ	ПРИМЕЧАНИЕ
				МАТЕРИАЛЫ		
		2		БЕТОН ЯЧЕИСТЫЙ М35		0.18М3
				1.030.1-1.1-1 68-07 ЗПС 41.180.20-Я-		
				СБОРОЧНЫЕ ЕДИНИЦЫ		
А4	1		1.030.1-1.1-2 46-03	КАРКАС ПРОСТРАНСТВ. КП 41.180.20	1	
				МАТЕРИАЛЫ		
		2		БЕТОН ЯЧЕИСТЫЙ М35		0.22М3
				1.030.1-1.1-1 68-08 ЗПС 41.60.25-Л-		
				СБОРОЧНЫЕ ЕДИНИЦЫ		
А4	1		1.030.1-1.1-2 46-04	КАРКАС ПРОСТРАНСТВ. КП 41.60.25	1	
				МАТЕРИАЛЫ		
		2		БЕТОН ЛЕГКИЙ М50		0.07М3
		3		РАСТВОР ЦЕМЕНТНЫЙ М100		.010М3
		4		РАСТВОР ЦЕМЕНТНЫЙ М50		.003М3
				1.030.1-1.1-1 68-09 ЗПС 41.90.25-Л-		
				СБОРОЧНЫЕ ЕДИНИЦЫ		
А4	1		1.030.1-1.1-2 46-05	КАРКАС ПРОСТРАНСТВ. КП 41.90.25	1	
				МАТЕРИАЛЫ		
		2		БЕТОН ЛЕГКИЙ М50		0.11М3
		3		РАСТВОР ЦЕМЕНТНЫЙ М100		.010М3
		4		РАСТВОР ЦЕМЕНТНЫЙ М50		.004М3
				1.030.1-1.1-1 68-10 ЗПС 41.120.25-Л-		
				СБОРОЧНЫЕ ЕДИНИЦЫ		
А4	1		1.030.1-1.1-2 46-06	КАРКАС ПРОСТРАНСТВ. КП 41.120.25	1	

СКАЛА
ОПЕРАТОР ТЛП КОРТ
ЭПВЦ Киев ЗНИИЭП

1.030.1-1.1-1 68

ЛИСТ 3

ФОРМАТ	ЗОНА	ПОЗ	ОБОЗНАЧЕНИЕ	НАИМЕНОВАНИЕ	КОЛ	ПРИМЕЧАНИЕ
				МАТЕРИАЛЫ		
		2		БЕТОН ЛЕГКИЙ М50		0.14М3
		3		РАСТВОР ЦЕМЕНТНЫЙ М100		0.02М3
		4		РАСТВОР ЦЕМЕНТНЫЙ М50		.006М3
				1.030.1-1.1-1 68-11 ЗПС 41.130.25-Л-		
				СБОРОЧНЫЕ ЕДИНИЦЫ		
А4	1		1.030.1-1.1-2 46-07	КАРКАС ПРОСТРАНСТВ. КП 41.130.25	1	
				МАТЕРИАЛЫ		
		2		БЕТОН ЛЕГКИЙ М50		0.16М3
		3		РАСТВОР ЦЕМЕНТНЫЙ М100		0.02М3
		4		РАСТВОР ЦЕМЕНТНЫЙ М50		.006М3
				1.030.1-1.1-1 68-12 ЗПС 41.150.25-Л-		
				СБОРОЧНЫЕ ЕДИНИЦЫ		
А4	1		1.030.1-1.1-2 46-08	КАРКАС ПРОСТРАНСТВ. КП 41.150.25	1	
				МАТЕРИАЛЫ		
		2		БЕТОН ЛЕГКИЙ М50		0.18М3
		3		РАСТВОР ЦЕМЕНТНЫЙ М100		0.02М3
		4		РАСТВОР ЦЕМЕНТНЫЙ М50		.007М3
				1.030.1-1.1-1 68-13 ЗПС 41.180.25-Л-		
				СБОРОЧНЫЕ ЕДИНИЦЫ		
А4	1		1.030.1-1.1-2 46-09	КАРКАС ПРОСТРАНСТВ. КП 41.180.25	1	
				МАТЕРИАЛЫ		
		2		БЕТОН ЛЕГКИЙ М50		0.22М3
		3		РАСТВОР ЦЕМЕНТНЫЙ М100		0.03М3
		4		РАСТВОР ЦЕМЕНТНЫЙ М50		.009М3
				1.030.1-1.1-1 68-14 ЗПС 41.210.25-Л-		

СКАЛА
ОПЕРАТОР ТЛП КОРТ
ЭПВЦ Киев ЗНИИЭП

ВЗАМ.ИНВ.№
ПОДПИСЬ И ДАТА
ИНВ.№ПОДЛ.

1.030.1-1.1-1 68

ЛИСТ

ФОРМАТ	ЗОНА	ПОЗ.	ОБОЗНАЧЕНИЕ	НАИМЕНОВАНИЕ	КОЛ	ПРИМЕЧАНИЕ
				СБОРОЧНЫЕ ЕДИНИЦЫ		
А4		1	1.030.1-1.1-2 46-10	КАРКАС ПРОСТРАНСТВ. КП 41.210.25	1	
				МАТЕРИАЛЫ		
		2		БЕТОН ЛЕГКИЙ М50		0.25М3
		3		РАСТВОР ЦЕМЕНТНЫЙ М100		0.03М3
		4		РАСТВОР ЦЕМЕНТНЫЙ М50		.010М3
				1.030.1-1.1-1 68-15 ЗПС 41.60.25-Я-		
				СБОРОЧНЫЕ ЕДИНИЦЫ		
А4		1	1.030.1-1.1-2 46-04	КАРКАС ПРОСТРАНСТВ. КП 41.60.25	1	
				МАТЕРИАЛЫ		
		2		БЕТОН ЯЧЕИСТЫЙ М35		0.08М3
				1.030.1-1.1-1 68-16 ЗПС 41.90.25-Я-		
				СБОРОЧНЫЕ ЕДИНИЦЫ		
А4		1	1.030.1-1.1-2 46-05	КАРКАС ПРОСТРАНСТВ. КП 41.90.25	1	
				МАТЕРИАЛЫ		
		2		БЕТОН ЯЧЕИСТЫЙ М35		0.13М3
				1.030.1-1.1-1 68-17 ЗПС 41.120.25-Я-		
				СБОРОЧНЫЕ ЕДИНИЦЫ		
А4		1	1.030.1-1.1-2 46-06	КАРКАС ПРОСТРАНСТВ. КП 41.120.25	1	
				МАТЕРИАЛЫ		
		2		БЕТОН ЯЧЕИСТЫЙ М35		0.17М3
				1.030.1-1.1-1 68-18 ЗПС 41.130.25-Я-		
				СБОРОЧНЫЕ ЕДИНИЦЫ		

ЭПВЦ Киев ЗНИИЭП ТЛП КОРТ

1.030.1-1.1-1 68

ЛИСТ 5

ФОРМАТ	ЗОНА	ПОЗ.	ОБОЗНАЧЕНИЕ	НАИМЕНОВАНИЕ	КОЛ	ПРИМЕЧАНИЕ
А4		1	1.030.1-1.1-2 46-07	КАРКАС ПРОСТРАНСТВ. КП 41.130.25	1	
				МАТЕРИАЛЫ		
		2		БЕТОН ЯЧЕИСТЫЙ М35		0.18М3
				1.030.1-1.1-1 68-19 ЗПС 41.150.25-Я-		
				СБОРОЧНЫЕ ЕДИНИЦЫ		
А4		1	1.030.1-1.1-2 46-08	КАРКАС ПРОСТРАНСТВ. КП 41.150.25	1	
				МАТЕРИАЛЫ		
		2		БЕТОН ЯЧЕИСТЫЙ М35		0.21М3
				1.030.1-1.1-1 68-20 ЗПС 41.180.25-Я-		
				СБОРОЧНЫЕ ЕДИНИЦЫ		
А4		1	1.030.1-1.1-2 46-09	КАРКАС ПРОСТРАНСТВ. КП 41.180.25	1	
				МАТЕРИАЛЫ		
		2		БЕТОН ЯЧЕИСТЫЙ М35		0.25М3
				1.030.1-1.1-1 68-21 ЗПС 41.210.25-Я-		
				СБОРОЧНЫЕ ЕДИНИЦЫ		
А4		1	1.030.1-1.1-2 46-10	КАРКАС ПРОСТРАНСТВ. КП 41.210.25	1	
				МАТЕРИАЛЫ		
		2		БЕТОН ЯЧЕИСТЫЙ М35		0.30М3

ЭПВЦ Киев ЗНИИЭП ОПЕРАТОР ТЛП КОРТ СКАЛА

ВЗАМ ИНВ № | ПОДПИСЬ И ДАТА | ИНВ № ПОДЛ

1.030.1-1.1-1 68

ЛИСТ 6

ЭПВЦ Киев ЗНИИЭП
ОПЕРАТОР ТЛП КОРТ
СКАЛА

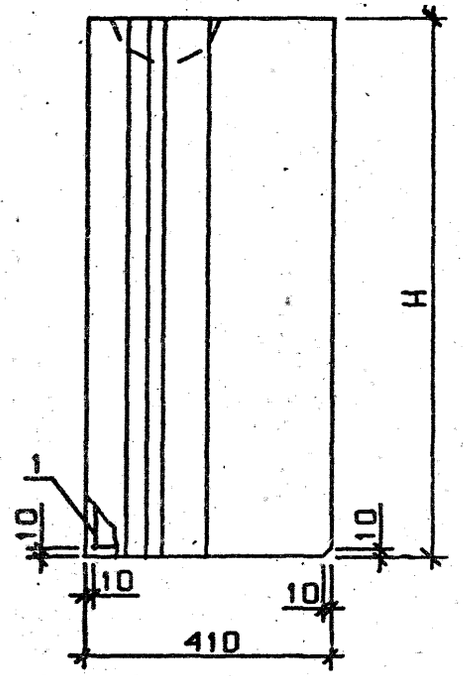

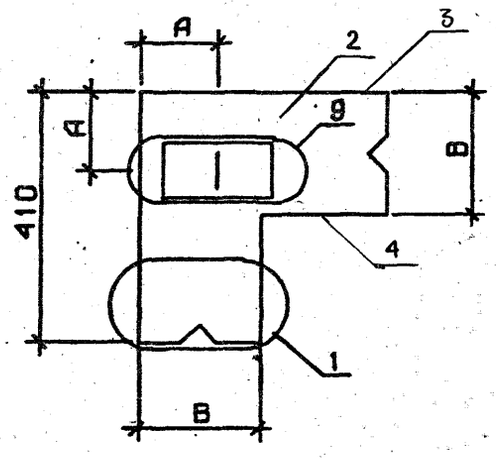

ОБОЗНАЧЕНИЕ	МАРКА	H, ММ	B, ММ	A, ММ	МАССА, Т
1.030.1-1.1-1 68	ЗПС 41.90.20-Л-	885	200	130	0.17
-01	ЗПС 41.120.20-Л-	1185	200	130	0.23
-02	ЗПС 41.150.20-Л-	1485	200	130	0.29
-03	ЗПС 41.180.20-Л-	1785	200	130	0.34
-04	ЗПС 41.90.20-Я-	885	200	130	0.12
-05	ЗПС 41.120.20-Я-	1185	200	130	0.15
-06	ЗПС 41.150.20-Я-	1485	200	130	0.19
-07	ЗПС 41.180.20-Я-	1785	200	130	0.23
-08	ЗПС 41.60.25-Л-	585	250	175	0.13
-09	ЗПС 41.90.25-Л-	885	250	175	0.19
-10	ЗПС 41.120.25-Л-	1185	250	175	0.26
-11	ЗПС 41.130.25-Л-	1285	250	175	0.29
-12	ЗПС 41.150.25-Л-	1485	250	175	0.32
-13	ЗПС 41.180.25-Л-	1785	250	175	0.39
-14	ЗПС 41.210.25-Л-	2085	250	175	0.45
-15	ЗПС 41.60.25-Я-	585	250	175	0.09
-16	ЗПС 41.90.25-Я-	885	250	175	0.13
-17	ЗПС 41.120.25-Я-	1185	250	175	0.18
-18	ЗПС 41.130.25-Я-	1285	250	175	0.19
-19	ЗПС 41.150.25-Я-	1485	250	175	0.22
-20	ЗПС 41.180.25-Я-	1785	250	175	0.25
-21	ЗПС 41.210.25-Я-	2085	250	175	0.30

УЗЛЫ 1,9 СМ. 1.030.1-1.1-1 00Д1, ЛИСТЫ 1,

НАЧ.ОТД.	БОРИСЕНКО	
Н.КОНТР.	МАЛАЧЕВСКИЙ	
ГЛ.СПЕЦ.	КОВАЛЬЧУК	
ПРОВЕРИЛ	ПИНЧУК	
РАЗРАБ.	ХАРСА	

1.030.1-1.1-1 68СБ

ПАНЕЛЬ
ЗПС 41
СБОРОЧНЫЙ ЧЕРТЕЖ

СТАДИЯ	МАССА	МАСШТАБ
Р	СМ ТАБЛ	
ЛИСТ	ЛИСТОВ 1	

ГОСГРАЖДАНСТРОЙ
КиевЗНИИЭП

ИНВ.№ ПОДЛ. | ПОДПИСЬ И ДАТА | ВЗАМ.ИНВ.№

ФОРМАТ	ЗОНА	ПОЗ.	ОБОЗНАЧЕНИЕ	НАИМЕНОВАНИЕ	КОЛ.	ПРИМЕЧАНИЕ
				ДОКУМЕНТАЦИЯ		
А3			1.030.1-1.1-1 69СБ	СБОРОЧНЫЙ ЧЕРТЕЖ		
А3			1.030.1-1.1-1 00Д1	УЗЛЫ ОПАЛУБОЧНЫЕ		
А3			1.030.1-1.1-1 00РС	ВЕДОМОСТЬ РАСХОДА СТАЛИ НА ЭЛЕМЕНТ		
А3			1.030.1-1.1-1 00ТО	ТЕХНИЧЕСКОЕ ОПИСАНИЕ		
			ПЕРЕМЕННЫЕ ДАННЫЕ	ДЛЯ ИСПОЛНЕНИЙ:		
				1.030.1-1.1-1 69 ЗПС 46.60.25-Л-		
				СБОРОЧНЫЕ ЕДИНИЦЫ		
А4	1		1.030.1-1.1-2 47	КАРКАС ПРОСТРАНСТВ. КП 46.60.25	1	
				МАТЕРИАЛЫ		
	2			БЕТОН ЛЕГКИЙ М50		0.08М3
	3			РАСТВОР ЦЕМЕНТНЫЙ М100		.010М3
	4			РАСТВОР ЦЕМЕНТНЫЙ М50		.004М3
				1.030.1-1.1-1 69-01 ЗПС 46.90.25-Л-		
				СБОРОЧНЫЕ ЕДИНИЦЫ		
А4	1		1.030.1-1.1-2 47-01	КАРКАС ПРОСТРАНСТВ. КП 46.90.25	1	
				МАТЕРИАЛЫ		
	2			БЕТОН ЛЕГКИЙ М50		0.13М3
	3			РАСТВОР ЦЕМЕНТНЫЙ М100		0.02М3
	4			РАСТВОР ЦЕМЕНТНЫЙ М50		.006М3
				1.030.1-1.1-1 69-02 ЗПС 46.120.25-Л-		
				СБОРОЧНЫЕ ЕДИНИЦЫ		
А4	1		1.030.1-1.1-2 47-02	КАРКАС ПРОСТРАНСТВ. КП 46.120.25	1	

ТЛП КОРТ КиевЗНИИЭП

1.030.1-1.1-1 69

НАЧ.ОТД.	БОРИСЕНКО	СТАДИЯ	ЛИСТ	ЛИСТОВ
Н.КОНТР.	МАЛАЧЕВСКИЙ	Р	1	8
ГЛ.СПЕЦ.	КОВАЛЬЧУК			
ПРОВЕРИЛ	КОТОВА			
РАЗРАБ.	КУРСА			

ПАНЕЛЬ ЗПС 46

ГОСГРАЖДАНСТРОЙ КиевЗНИИЭП

СКАЛА

ОПЕРАТОР ТЛП КОРТ

ЭПВЦ Киев ЗНИИЭП

ФОРМАТ	ЗОНА	ПОЗ.	ОБОЗНАЧЕНИЕ	НАИМЕНОВАНИЕ	КОЛ.	ПРИМЕЧАНИЕ
				МАТЕРИАЛЫ		
		2		БЕТОН ЛЕГКИЙ М50		0.17М3
		3		РАСТВОР ЦЕМЕНТНЫЙ М100		0.02М3
		4		РАСТВОР ЦЕМЕНТНЫЙ М50		.008М3
				1.030.1-1.1-1 69-03 ЗПС 46.130.25-Л-		
				СБОРОЧНЫЕ ЕДИНИЦЫ		
А4	1		1.030.1-1.1-2 47-03	КАРКАС ПРОСТРАНСТВ. КП 46.130.25	1	
				МАТЕРИАЛЫ		
		2		БЕТОН ЛЕГКИЙ М50		0.18М3
		3		РАСТВОР ЦЕМЕНТНЫЙ М100		0.02М3
		4		РАСТВОР ЦЕМЕНТНЫЙ М50		.008М3
				1.030.1-1.1-1 69-04 ЗПС 46.150.25-Л-		
				СБОРОЧНЫЕ ЕДИНИЦЫ		
А4	1		1.030.1-1.1-2 47-04	КАРКАС ПРОСТРАНСТВ. КП 46.150.25	1	
				МАТЕРИАЛЫ		
		2		БЕТОН ЛЕГКИЙ М50		0.21М3
		3		РАСТВОР ЦЕМЕНТНЫЙ М100		0.03М3
		4		РАСТВОР ЦЕМЕНТНЫЙ М50		.010М3
				1.030.1-1.1-1 69-05 ЗПС 46.180.25-Л-		
				СБОРОЧНЫЕ ЕДИНИЦЫ		
А4	1		1.030.1-1.1-2 47-05	КАРКАС ПРОСТРАНСТВ. КП 46.180.25	1	
				МАТЕРИАЛЫ		
		2		БЕТОН ЛЕГКИЙ М50		0.26М3
		3		РАСТВОР ЦЕМЕНТНЫЙ М100		0.03М3
		4		РАСТВОР ЦЕМЕНТНЫЙ М50		0.01М3
				1.030.1-1.1-1 69-06 ЗПС 46.210.25-Л-		

ВЗАМ.ИНВ.№ | ПОДПИСЬ И ДАТА | ИНВ.№ПОДЛ.

1.030.1-1.1-1 69

ЛИСТ 2

ФОРМАТ	ЗОНА	ПОЗ.	ОБОЗНАЧЕНИЕ	НАИМЕНОВАНИЕ	КОЛ	ПРИМЕЧАНИЕ
				СБОРОЧНЫЕ ЕДИНИЦЫ		
A4	1		1.030.1-1.1-2 47-06	КАРКАС ПРОСТРАНСТВ. КП 46.210.25	1	
				МАТЕРИАЛЫ		
	2			БЕТОН ЛЕГКИЙ М50		0.30М3
	3			РАСТВОР ЦЕМЕНТНЫЙ М100		0.04М3
	4			РАСТВОР ЦЕМЕНТНЫЙ М50		0.01М3
				1.030.1-1.1-1 69-07 ЗПС 46.60.25-Я-		
				СБОРОЧНЫЕ ЕДИНИЦЫ		
A4	1		1.030.1-1.1-2 47	КАРКАС ПРОСТРАНСТВ. КП 46.60.25	1	
				МАТЕРИАЛЫ		
	2			БЕТОН ЯЧЕИСТЫЙ М35		0.10М3
				1.030.1-1.1-1 69-08 ЗПС 46.90.25-Я-		
				СБОРОЧНЫЕ ЕДИНИЦЫ		
A4	1		1.030.1-1.1-2 47-01	КАРКАС ПРОСТРАНСТВ. КП 46.90.25	1	
				МАТЕРИАЛЫ		
	2			БЕТОН ЯЧЕИСТЫЙ М35		0.15М3
				1.030.1-1.1-1 69-09 ЗПС 46.120.25-Я-		
				СБОРОЧНЫЕ ЕДИНИЦЫ		
A4	1		1.030.1-1.1-2 47-02	КАРКАС ПРОСТРАНСТВ. КП 46.120.25	1	
				МАТЕРИАЛЫ		
	2			БЕТОН ЯЧЕИСТЫЙ М35		0.20М3
				1.030.1-1.1-1 69-10 ЗПС 46.130.25-Я-		
				СБОРОЧНЫЕ ЕДИНИЦЫ		

ЭПВЦ Киев ЗНИИЭП
ОПЕРАТОР ТЛП КОРТ
СКАЛА

ФОРМАТ	ЗОНА	ПОЗ.	ОБОЗНАЧЕНИЕ	НАИМЕНОВАНИЕ	КОЛ	ПРИМЕЧАНИЕ
A4	1		1.030.1-1.1-2 47-03	КАРКАС ПРОСТРАНСТВ. КП 46.130.25	1	
				МАТЕРИАЛЫ		
	2			БЕТОН ЯЧЕИСТЫЙ М35		0.22М3
				1.030.1-1.1-1 69-11 ЗПС 46.150.25-Я-		
				СБОРОЧНЫЕ ЕДИНИЦЫ		
A4	1		1.030.1-1.1-2 47-04	КАРКАС ПРОСТРАНСТВ. КП 46.150.25	1	
				МАТЕРИАЛЫ		
	2			БЕТОН ЯЧЕИСТЫЙ М35		0.25М3
				1.030.1-1.1-1 69-12 ЗПС 46.180.25-Я-		
				СБОРОЧНЫЕ ЕДИНИЦЫ		
A4	1		1.030.1-1.1-2 47-05	КАРКАС ПРОСТРАНСТВ. КП 46.180.25	1	
				МАТЕРИАЛЫ		
	2			БЕТОН ЯЧЕИСТЫЙ М35		0.30М3
				1.030.1-1.1-1 69-13 ЗПС 46.210.25-Я-		
				СБОРОЧНЫЕ ЕДИНИЦЫ		
A4	1		1.030.1-1.1-2 47-06	КАРКАС ПРОСТРАНСТВ. КП 46.210.25	1	
				МАТЕРИАЛЫ		
	2			БЕТОН ЯЧЕИСТЫЙ М35		0.35М3
				1.030.1-1.1-1 69-14 ЗПС 46.60.30-Л-		
				СБОРОЧНЫЕ ЕДИНИЦЫ		
A4	1		1.030.1-1.1-2 47-07	КАРКАС ПРОСТРАНСТВ. КП 46.60.30	1	

ВЗАМ.ИНВ.№
ПОДПИСЬ И ДАТА
ИНВ.№ПОДЛ

ФОРМАТ	ЗОНА	ПОЗ.	ОБОЗНАЧЕНИЕ	НАИМЕНОВАНИЕ	КОЛ	ПРИМЕЧАНИЕ
				МАТЕРИАЛЫ		
		2		БЕТОН ЛЕГКИЙ М50		0.10М3
		3		РАСТВОР ЦЕМЕНТНЫЙ М100		.010М3
		4		РАСТВОР ЦЕМЕНТНЫЙ М50		.003М3
				1.030.1-1.1-1 69-15 3ПС 46.90.30-Л-		
				СБОРОЧНЫЕ ЕДИНИЦЫ		
А4	1	1.030.1-1.1-2 47-08		КАРКАС ПРОСТРАНСТВ. КП 46.90.30	1	
				МАТЕРИАЛЫ		
		2		БЕТОН ЛЕГКИЙ М50		0.14М3
		3		РАСТВОР ЦЕМЕНТНЫЙ М100		0.02М3
		4		РАСТВОР ЦЕМЕНТНЫЙ М50		.004М3
				1.030.1-1.1-1 69-16 3ПС 46.120.30-Л-		
				СБОРОЧНЫЕ ЕДИНИЦЫ		
А4	1	1.030.1-1.1-2 47-09		КАРКАС ПРОСТРАНСТВ. КП 46.120.30	1	
				МАТЕРИАЛЫ		
		2		БЕТОН ЛЕГКИЙ М50		0.19М3
		3		РАСТВОР ЦЕМЕНТНЫЙ М100		0.02М3
		4		РАСТВОР ЦЕМЕНТНЫЙ М50		.006М3
				1.030.1-1.1-1 69-17 3ПС 46.130.30-Л-		
				СБОРОЧНЫЕ ЕДИНИЦЫ		
А4	1	1.030.1-1.1-2 47-10		КАРКАС ПРОСТРАНСТВ. КП 46.130.30	1	
				МАТЕРИАЛЫ		
		2		БЕТОН ЛЕГКИЙ М50		0.21М3
		3		РАСТВОР ЦЕМЕНТНЫЙ М100		0.02М3
		4		РАСТВОР ЦЕМЕНТНЫЙ М50		.006М3
				1.030.1-1.1-1 69-18 3ПС 46.150.30-Л-		

ЭПВЦ Киев ЗНИИЭП
ОПЕРАТОР ТПП КОРТ
СКАЛА
ВЗАМ.ИНВ.№
ПОДПИСЬ И ДАТА
ИНВ.№ПОДЛ.

ФОРМАТ	ЗОНА	ПОЗ.	ОБОЗНАЧЕНИЕ	НАИМЕНОВАНИЕ	КОЛ	ПРИМЕЧАНИЕ
				СБОРОЧНЫЕ ЕДИНИЦЫ		
А4	1	1.030.1-1.1-2 47-11		КАРКАС ПРОСТРАНСТВ. КП 46.150.30	1	
				МАТЕРИАЛЫ		
		2		БЕТОН ЛЕГКИЙ М50		0.24М3
		3		РАСТВОР ЦЕМЕНТНЫЙ М100		0.03М3
		4		РАСТВОР ЦЕМЕНТНЫЙ М50		.007М3
				1.030.1-1.1-1 69-19 3ПС 46.180.30-Л-		
				СБОРОЧНЫЕ ЕДИНИЦЫ		
А4	1	1.030.1-1.1-2 47-12		КАРКАС ПРОСТРАНСТВ. КП 46.180.30	1	
				МАТЕРИАЛЫ		
		2		БЕТОН ЛЕГКИЙ М50		0.29М3
		3		РАСТВОР ЦЕМЕНТНЫЙ М100		0.03М3
		4		РАСТВОР ЦЕМЕНТНЫЙ М50		.009М3
				1.030.1-1.1-1 69-20 3ПС 46.210.30-Л-		
				СБОРОЧНЫЕ ЕДИНИЦЫ		
А4	1	1.030.1-1.1-2 47-13		КАРКАС ПРОСТРАНСТВ. КП 46.210.30	1	
				МАТЕРИАЛЫ		
		2		БЕТОН ЛЕГКИЙ М50		0.34М3
		3		РАСТВОР ЦЕМЕНТНЫЙ М100		0.04М3
		4		РАСТВОР ЦЕМЕНТНЫЙ М50		.010М3
				1.030.1-1.1-1 69-21 3ПС 46.60.30-Я-		
				СБОРОЧНЫЕ ЕДИНИЦЫ		
А4	1	1.030.1-1.1-2 47-07		КАРКАС ПРОСТРАНСТВ. КП 46.60.30	1	
				МАТЕРИАЛЫ		
		2		БЕТОН ЯЧЕИСТЫЙ М35		0.11М3

Киев ЗНИИЭП ТЛП КОРТ

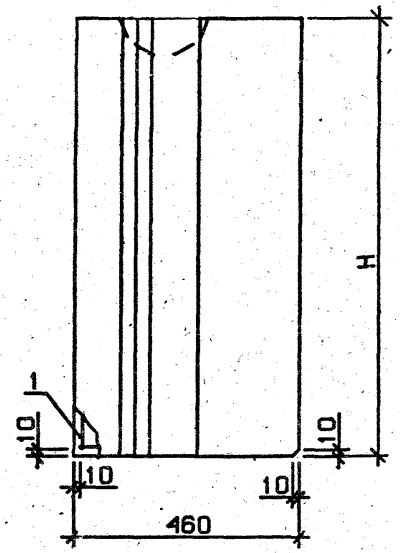

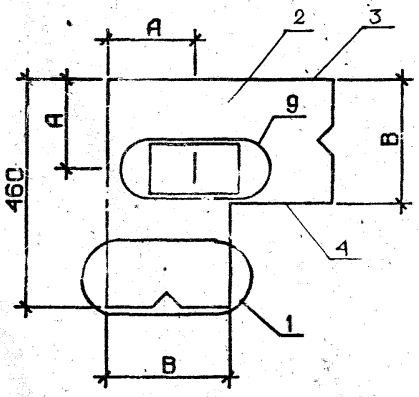

ОБОЗНАЧЕНИЕ	МАРКА	H, ММ	B, ММ	A, ММ	МАССА, Т
1.030.1-1.1-1 69	ЗПС 46.60.25-Л-	585	250	180	0.16
-01	ЗПС 46.90.25-Л-	885	250	180	0.23
-02	ЗПС 46.120.25-Л-	1185	250	180	0.31
-03	ЗПС 46.130.25-Л-	1285	250	180	0.33
-04	ЗПС 46.150.25-Л-	1485	250	180	0.38
-05	ЗПС 46.180.25-Л-	1785	250	180	0.46
-06	ЗПС 46.210.25-Л-	2085	250	180	0.53
-07	ЗПС 46.60.25-Я-	585	250	180	0.10
-08	ЗПС 46.90.25-Я-	885	250	180	0.15
-09	ЗПС 46.120.25-Я-	1185	250	180	0.20
-10	ЗПС 46.130.25-Я-	1285	250	180	0.22
-11	ЗПС 46.150.25-Я-	1485	250	180	0.25
-12	ЗПС 46.180.25-Я-	1785	250	180	0.30
-13	ЗПС 46.210.25-Я-	2085	250	180	0.35
-14	ЗПС 46.60.30-Л-	585	300	210	0.17
-15	ЗПС 46.90.30-Л-	885	300	210	0.25
-16	ЗПС 46.120.30-Л-	1185	300	210	0.33
-17	ЗПС 46.130.30-Л-	1285	300	210	0.36
-18	ЗПС 46.150.30-Л-	1485	300	210	0.42
-19	ЗПС 46.180.30-Л-	1785	300	210	0.50
-20	ЗПС 46.210.30-Л-	2085	300	210	0.58
-21	ЗПС 46.60.30-Я-	585	300	210	0.12
-22	ЗПС 46.90.30-Я-	885	300	210	0.17
-23	ЗПС 46.120.30-Я-	1185	300	210	0.23
-24	ЗПС 46.130.30-Я-	1285	300	210	0.24
-25	ЗПС 46.150.30-Я-	1485	300	210	0.28
-26	ЗПС 46.180.30-Я-	1785	300	210	0.34
-27	ЗПС 46.210.30-Я-	2085	300	210	0.39

УЗЛЫ. 1,9 СМ. 1.030:1-1.1-1 , ЛИСТЫ 1,

НАЧ.ОТД.	Борисенко	
Н.КОНТР.	МАЛАЧЕВСКИЙ	
ГЛ.СПЕЦ.	КОВАЛЬЧУК	
ПРОВЕРИЛ	КОТОВА	
РАЗРАБ.	УАРСА	

1.030.1-1.1-1 69СБ

ПАНЕЛЬ
ЗПС 46
СБОРОЧНЫЙ ЧЕРТЕЖ

СТАДИЯ	МАССА	МАСШТАБ
Р	СМ. ТАБЛ	
ЛИСТ	ЛИСТОВ 1	

ГОСГРАЖДАНСТРОЙ
КиевЗНИИЭП

ФОРМАТ	ЗОНА	ПОЗ.	ОБОЗНАЧЕНИЕ	НАИМЕНОВАНИЕ	КОЛ.	ПРИМЕЧАНИЕ
				ДОКУМЕНТАЦИЯ		
А3			1.030.1-1.1-1 70СВ	СБОРОЧНЫЙ ЧЕРТЕЖ		
А3			1.030.1-1.1-1 00Д1	УЗЛЫ ОПАЛУБОЧНЫЕ		
А3			1.030.1-1.1-1 00РС	ВЕДОМОСТЬ РАСХОДА СТАЛИ НА ЭЛЕМЕНТ		
А3			1.030.1-1.1-1 00ТО	ТЕХНИЧЕСКОЕ ОПИСАНИЕ		
			ПЕРЕМЕННЫЕ ДАННЫЕ	ДЛЯ ИСПОЛНЕНИЙ:		
				1.030.1-1.1-1 70 ЗПС 51.60.30-Л-		
				СБОРОЧНЫЕ ЕДИНИЦЫ		
А4	1		1.030.1-1.1-2 48	КАРКАС ПРОСТРАНСТВ. КП 51.60.30	1	
				МАТЕРИАЛЫ		
	2			БЕТОН ЛЕГКИЙ М50		0.11М3
	3			РАСТВОР ЦЕМЕНТНЫЙ М100		.010М3
	4			РАСТВОР ЦЕМЕНТНЫЙ М50		.004М3
				1.030.1-1.1-1 70-01 ЗПС 51.90.30-Л-		
				СБОРОЧНЫЕ ЕДИНИЦЫ		
А4	1		1.030.1-1.1-2 48-01	КАРКАС ПРОСТРАНСТВ. КП 51.90.30	1	
				МАТЕРИАЛЫ		
	2			БЕТОН ЛЕГКИЙ М50		0.17М3
	3			РАСТВОР ЦЕМЕНТНЫЙ М100		0.02М3
	4			РАСТВОР ЦЕМЕНТНЫЙ М50		.006М3
				1.030.1-1.1-1 70-02 ЗПС 51.120.30-Л-		
				СБОРОЧНЫЕ ЕДИНИЦЫ		
А4	1		1.030.1-1.1-2 48-02	КАРКАС ПРОСТРАНСТВ. КП 51.120.30	1	

ФОРМАТ	ЗОНА	ПОЗ.	ОБОЗНАЧЕНИЕ	НАИМЕНОВАНИЕ	КОЛ.
				МАТЕРИАЛЫ	
	2			БЕТОН ЛЕГКИЙ М50	0
	3			РАСТВОР ЦЕМЕНТНЫЙ М100	0
	4			РАСТВОР ЦЕМЕНТНЫЙ М50	.0
				1.030.1-1.1-1 70-03 ЗПС 51.130.30-Л-	
				СБОРОЧНЫЕ ЕДИНИЦЫ	
А4	1		1.030.1-1.1-2 48-03	КАРКАС ПРОСТРАНСТВ. КП 51.130.30	1
				МАТЕРИАЛЫ	
	2			БЕТОН ЛЕГКИЙ М50	0.24М3
	3			РАСТВОР ЦЕМЕНТНЫЙ М100	0.03М3
	4			РАСТВОР ЦЕМЕНТНЫЙ М50	.008М3
				1.030.1-1.1-1 70-04 ЗПС 51.150.30-Л-	
				СБОРОЧНЫЕ ЕДИНИЦЫ	
А4	1		1.030.1-1.1-2 48-04	КАРКАС ПРОСТРАНСТВ. КП 51.150.30	1
				МАТЕРИАЛЫ	
	2			БЕТОН ЛЕГКИЙ М50	0.28М3
	3			РАСТВОР ЦЕМЕНТНЫЙ М100	0.03М3
	4			РАСТВОР ЦЕМЕНТНЫЙ М50	.010М3
				1.030.1-1.1-1 70-05 ЗПС 51.180.30-Л-	
				СБОРОЧНЫЕ ЕДИНИЦЫ	
А4	1		1.030.1-1.1-2 48-05	КАРКАС ПРОСТРАНСТВ. КП 51.180.30	1
				МАТЕРИАЛЫ	
	2			БЕТОН ЛЕГКИЙ М50	0.34М3
	3			РАСТВОР ЦЕМЕНТНЫЙ М100	0.04М3
	4			РАСТВОР ЦЕМЕНТНЫЙ М50	0.01М3
				1.030.1-1.1-1 70-06 ЗПС 51.210.30-Л-	

ЭПВЦ КиевЗНИИЭП | ОПЕРАТОР ТЛП КОРТ | СКАЛА

ВЗАМ.ИНВ.№ | ПОДПИСЬ И ДАТА | ИНВ.№ ПОДЛ. | ПОДПИСЬ И ДАТА

1.030.1-1.1-1 70

НАЧ.ОТД.	БОРИСЕНКО		
Н.КОНТР.	МАЛАЧЕВСКИЙ		
ГЛ.СПЕЦ.	КОВАЛЬЧУК		
ПРОВЕРИЛ	КОТОВА		

ПАНЕЛЬ ЗПС 51

СТАДИЯ	ЛИСТ	ЛИСТОВ
Р	1	6

ГОСГРАЖДАНСТРОЙ КиевЗНИИЭП

ЛИСТ 3

ФОРМАТ	ЗОНА	ПОЗ.	ОБОЗНАЧЕНИЕ	НАИМЕНОВАНИЕ	КОЛ	ПРИМЕЧАНИЕ
				МАТЕРИАЛЫ		
		2		БЕТОН ЛЕГКИЙ М50		0.10М3
		3		РАСТВОР ЦЕМЕНТНЫЙ М100		.010М3
		4		РАСТВОР ЦЕМЕНТНЫЙ М50		.003М3
				1.030.1-1.1-1 69-15 ЗПС 46.90.30-Л-		
				СБОРОЧНЫЕ ЕДИНИЦЫ		
А4	1		1.030.1-1.1-2 47-08	КАРКАС ПРОСТРАНСТВ. КП 46.90.30	1	
				МАТЕРИАЛЫ		
		2		БЕТОН ЛЕГКИЙ М50		0.14М3
		3		РАСТВОР ЦЕМЕНТНЫЙ М100		0.02М3
		4		РАСТВОР ЦЕМЕНТНЫЙ М50		.004М3
				1.030.1-1.1-1 69-16 ЗПС 46.120.30-Л-		
				СБОРОЧНЫЕ ЕДИНИЦЫ		
А4	1		1.030.1-1.1-2 47-09	КАРКАС ПРОСТРАНСТВ. КП 46.120.30	1	
				МАТЕРИАЛЫ		
		2		БЕТОН ЛЕГКИЙ М50		0.19М3
		3		РАСТВОР ЦЕМЕНТНЫЙ М100		0.02М3
		4		РАСТВОР ЦЕМЕНТНЫЙ М50		.006М3
				1.030.1-1.1-1 69-17 ЗПС 46.130.30-Л-		
				СБОРОЧНЫЕ ЕДИНИЦЫ		
А4	1		1.030.1-1.1-2 47-10	КАРКАС ПРОСТРАНСТВ. КП 46.130.30	1	
				МАТЕРИАЛЫ		
		2		БЕТОН ЛЕГКИЙ М50		0.21М3
		3		РАСТВОР ЦЕМЕНТНЫЙ М100		0.02М3
		4		РАСТВОР ЦЕМЕНТНЫЙ М50		.006М3
				1.030.1-1.1-1 69-18 ЗПС 46.150.30-Л-		

СКАЛА

ОПЕРАТОР ТЛП КОРТ

ЭПВЦ Киев ЗНИИЭП

ВЗАМ.ИНВ.№

ПОДПИСЬ И ДАТА

ИНВ.№ПОДЛ.

ФОРМАТ	ЗОНА	ПОЗ.	ОБОЗНАЧЕНИЕ	НАИМЕНОВАНИЕ	КОЛ	ПРИМЕЧАНИЕ
				СБОРОЧНЫЕ ЕДИНИЦЫ		
А4	1		1.030.1-1.1-2 47-11	КАРКАС ПРОСТРАНСТВ. КП 46.150.30	1	
				МАТЕРИАЛЫ		
		2		БЕТОН ЛЕГКИЙ М50		0.24М3
		3		РАСТВОР ЦЕМЕНТНЫЙ М100		0.03М3
		4		РАСТВОР ЦЕМЕНТНЫЙ М50		.007М3
				1.030.1-1.1-1 69-19 ЗПС 46.180.30-Л-		
				СБОРОЧНЫЕ ЕДИНИЦЫ		
А4	1		1.030.1-1.1-2 47-12	КАРКАС ПРОСТРАНСТВ. КП 46.180.30	1	
				МАТЕРИАЛЫ		
		2		БЕТОН ЛЕГКИЙ М50		0.29М3
		3		РАСТВОР ЦЕМЕНТНЫЙ М100		0.03М3
		4		РАСТВОР ЦЕМЕНТНЫЙ М50		.009М3
				1.030.1-1.1-1 69-20 ЗПС 46.210.30-Л-		
				СБОРОЧНЫЕ ЕДИНИЦЫ		
А4	1		1.030.1-1.1-2 47-13	КАРКАС ПРОСТРАНСТВ. КП 46.210.30	1	
				МАТЕРИАЛЫ		
		2		БЕТОН ЛЕГКИЙ М50		0.34М3
		3		РАСТВОР ЦЕМЕНТНЫЙ М100		0.04М3
		4		РАСТВОР ЦЕМЕНТНЫЙ М50		.010М3
				1.030.1-1.1-1 69-21 ЗПС 46.60.30-Я-		
				СБОРОЧНЫЕ ЕДИНИЦЫ		
А4	1		1.030.1-1.1-2 47-07	КАРКАС ПРОСТРАНСТВ. КП 46.60.30	1	
				МАТЕРИАЛЫ		
		2		БЕТОН ЯЧЕИСТЫЙ М35		0.11М3

ФОРМАТ	ЗОНА	ПОЗ.	ОБОЗНАЧЕНИЕ	НАИМЕНОВАНИЕ	КОЛ	ПРИМЕЧАНИЕ
				1.030.1-1.1-1 69-22 ЗПС 46.90.30-Я-		
				СБОРОЧНЫЕ ЕДИНИЦЫ		
А4	1		1.030.1-1.1-2 47-08	КАРКАС ПРОСТРАНСТВ. КП 46.90.30	1	
				МАТЕРИАЛЫ		
		2		БЕТОН ЯЧЕИСТЫЙ М35		0.17М3
				1.030.1-1.1-1 69-23 ЗПС 46.120.30-Я-		
				СБОРОЧНЫЕ ЕДИНИЦЫ		
А4	1		1.030.1-1.1-2 47-09	КАРКАС ПРОСТРАНСТВ. КП 46.120.30	1	
				МАТЕРИАЛЫ		
		2		БЕТОН ЯЧЕИСТЫЙ М35		0.22М3
				1.030.1-1.1-1 69-24 ЗПС 46.130.30-Я-		
				СБОРОЧНЫЕ ЕДИНИЦЫ		
А4	1		1.030.1-1.1-2 47-10	КАРКАС ПРОСТРАНСТВ. КП 46.130.30	1	
				МАТЕРИАЛЫ		
		2		БЕТОН ЯЧЕИСТЫЙ М35		0.24М3
				1.030.1-1.1-1 69-25 ЗПС 46.150.30-Я-		
				СБОРОЧНЫЕ ЕДИНИЦЫ		
А4	1		1.030.1-1.1-2 47-11	КАРКАС ПРОСТРАНСТВ. КП 46.150.30	1	
				МАТЕРИАЛЫ		
		2		БЕТОН ЯЧЕИСТЫЙ М35		0.28М3
				1.030.1-1.1-1 69-26 ЗПС 46.180.30-Я-		

ЭПВЦ Киев ЗНИИЭП ОПЕРАТОР ТЛП КОРТ
СКАЛА
ВЗАМ.ИНВ.№ ПОДПИСЬ И ДАТА ИНВ.№ПОДЛ.

ФОРМАТ	ЗОНА	ПОЗ.	ОБОЗНАЧЕНИЕ	НАИМЕНОВАНИЕ
				СБОРОЧНЫЕ ЕДИНИЦЫ
А4	1		1.030.1-1.1-2 47-12	КАРКАС ПРОСТРАНСТВ. КП 46.180.30
				МАТЕРИАЛЫ
		2		БЕТОН ЯЧЕИСТЫЙ М35
				1.030.1-1.1-1 69-27 ЗПС 46.210.30-Я-
				СБОРОЧНЫЕ ЕДИНИЦЫ
А4	1		1.030.1-1.1-2 47-13	КАРКАС ПРОСТРАНСТВ. КП 46.210.30
				МАТЕРИАЛЫ
		2		БЕТОН ЯЧЕИСТЫЙ М35

ФОРМАТ	ЗОНА	ПОЗ.	ОБОЗНАЧЕНИЕ	НАИМЕНОВАНИЕ	КОЛ	ПРИМЕЧАНИЕ
				СБОРОЧНЫЕ ЕДИНИЦЫ		
А4		1	1.030.1-1.1-2 48-06	КАРКАС ПРОСТРАНСТВ. КП 51.210.30	1	
				МАТЕРИАЛЫ		
		2		БЕТОН ЛЕГКИЙ М50		0.40М3
		3		РАСТВОР ЦЕМЕНТНЫЙ М100		0.04М3
		4		РАСТВОР ЦЕМЕНТНЫЙ М50		0.01М3
				1.030.1-1.1-1 70-07 ЗПС 51.60.30-Я-		
				СБОРОЧНЫЕ ЕДИНИЦЫ		
А4		1	1.030.1-1.1-2 48	КАРКАС ПРОСТРАНСТВ. КП 51.60.30	1	
				МАТЕРИАЛЫ		
		2		БЕТОН ЯЧЕИСТЫЙ М35		0.13М3
				1.030.1-1.1-1 70-08 ЗПС 51.90.30-Я-		
				СБОРОЧНЫЕ ЕДИНИЦЫ		
А4		1	1.030.1-1.1-2 48-01	КАРКАС ПРОСТРАНСТВ. КП 51.90.30	1	
				МАТЕРИАЛЫ		
		2		БЕТОН ЯЧЕИСТЫЙ М35		0.19М3
				1.030.1-1.1-1 70-09 ЗПС 51.120.30-Я-		
				СБОРОЧНЫЕ ЕДИНИЦЫ		
А4		1	1.030.1-1.1-2 48-02	КАРКАС ПРОСТРАНСТВ. КП 51.120.30	1	
				МАТЕРИАЛЫ		
		2		БЕТОН ЯЧЕИСТЫЙ М35		0.26М3
				1.030.1-1.1-1 70-10 ЗПС 51.130.30-Я-		
				СБОРОЧНЫЕ ЕДИНИЦЫ		

СКАЛА | ОПЕРАТОР ТПП КОРТ | ЭПВЦ Киев ЗНИИЭП

ВЗАМ.ИНВ.№ | ПОДПИСЬ И ДАТА | ИНВ.№ПОДЛ.

ФОРМАТ	ЗОНА	ПОЗ.	ОБОЗНАЧЕНИЕ	НАИМЕНОВАНИЕ	КОЛ	ПРИМЕЧАНИЕ
А4		1	1.030.1-1.1-2 48-03	КАРКАС ПРОСТРАНСТВ. КП 51.130.30	1	
				МАТЕРИАЛЫ		
		2		БЕТОН ЯЧЕИСТЫЙ М35		0.28М3
				1.030.1-1.1-1 70-11 ЗПС 51.150.30-Я-		
				СБОРОЧНЫЕ ЕДИНИЦЫ		
А4		1	1.030.1-1.1-2 48-04	КАРКАС ПРОСТРАНСТВ. КП 51.150.30	1	
				МАТЕРИАЛЫ		
		2		БЕТОН ЯЧЕИСТЫЙ М35		0.32М3
				1.030.1-1.1-1 70-12 ЗПС 51.180.30-Я-		
				СБОРОЧНЫЕ ЕДИНИЦЫ		
А4		1	1.030.1-1.1-2 48-05	КАРКАС ПРОСТРАНСТВ. КП 51.180.30	1	
				МАТЕРИАЛЫ		
		2		БЕТОН ЯЧЕИСТЫЙ М35		0.39М3
				1.030.1-1.1-1 70-13 ЗПС 51.210.30-Я-		
				СБОРОЧНЫЕ ЕДИНИЦЫ		
А4		1	1.030.1-1.1-2 48-06	КАРКАС ПРОСТРАНСТВ. КП 51.210.30	1	
				МАТЕРИАЛЫ		
		2		БЕТОН ЯЧЕИСТЫЙ М35		0.45М3
				1.030.1-1.1-1 70-14 ЗПС 51.60.35-Л-		
				СБОРОЧНЫЕ ЕДИНИЦЫ		
А4		1	1.030.1-1.1-2 48-07	КАРКАС ПРОСТРАНСТВ. КП 51.60.35	1	

СКАЛА | ОПЕРАТОР ТПП КОРТ | ЭПВЦ Киев ЗНИИЭП

ВЗАМ.ИНВ.№ | ПОДПИСЬ И ДАТА | ИНВ.№ПОДЛ.

ФОРМАТ	ЗОНА	ПОЗ.	ОБОЗНАЧЕНИЕ	НАИМЕНОВАНИЕ	КОЛ	ПРИМЕЧАНИЕ
				МАТЕРИАЛЫ		
		2		БЕТОН ЛЕГКИЙ М50		0.12М3
		3		РАСТВОР ЦЕМЕНТНЫЙ М100		.010М3
		4		РАСТВОР ЦЕМЕНТНЫЙ М50		.003М3
				1.030.1-1.1-1 70-15 ЗПС 51.90.35-Л-		
				СБОРОЧНЫЕ ЕДИНИЦЫ		
А4		1	1.030.1-1.1-2 48-08	КАРКАС ПРОСТРАНСТВ. КП 51.90.35	1	
				МАТЕРИАЛЫ		
		2		БЕТОН ЛЕГКИЙ М50		0.19М3
		3		РАСТВОР ЦЕМЕНТНЫЙ М100		0.02М3
		4		РАСТВОР ЦЕМЕНТНЫЙ М50		.004М3
				1.030.1-1.1-1 70-16 ЗПС 51.120.35-Л-		
				СБОРОЧНЫЕ ЕДИНИЦЫ		
А4		1	1.030.1-1.1-2 48-09	КАРКАС ПРОСТРАНСТВ. КП 51.120.35	1	
				МАТЕРИАЛЫ		
		2		БЕТОН ЛЕГКИЙ М50		0.25М3
		3		РАСТВОР ЦЕМЕНТНЫЙ М100		0.02М3
		4		РАСТВОР ЦЕМЕНТНЫЙ М50		.006М3
				1.030.1-1.1-1 70-17 ЗПС 51.130.35-Л-		
				СБОРОЧНЫЕ ЕДИНИЦЫ		
А4		1	1.030.1-1.1-2 48-10	КАРКАС ПРОСТРАНСТВ. КП 51.130.35	1	
				МАТЕРИАЛЫ		
		2		БЕТОН ЛЕГКИЙ М50		0.27М3
		3		РАСТВОР ЦЕМЕНТНЫЙ М100		0.03М3
		4		РАСТВОР ЦЕМЕНТНЫЙ М50		.006М3
				1.030.1-1.1-1 70-18 ЗПС 51.150.35-Л-		

ТЛП КОРТ Киев ЗНИИЭП

1.030.1-1.1-1 70

ЛИСТ 5

ФОРМАТ	ЗОНА	ПОЗ.	ОБОЗНАЧЕНИЕ	НАИМЕНОВАНИЕ	КОЛ	ПРИМЕЧАНИЕ
				СБОРОЧНЫЕ ЕДИНИЦЫ		
А4		1	1.030.1-1.1-2 48-11	КАРКАС ПРОСТРАНСТВ. КП 51.150.35	1	
				МАТЕРИАЛЫ		
		2		БЕТОН ЛЕГКИЙ М50		0.31М3
		3		РАСТВОР ЦЕМЕНТНЫЙ М100		0.03М3
		4		РАСТВОР ЦЕМЕНТНЫЙ М50		.007М3
				1.030.1-1.1-1 70-19 ЗПС 51.180.35-Л-		
				СБОРОЧНЫЕ ЕДИНИЦЫ		
А4		1	1.030.1-1.1-2 48-12	КАРКАС ПРОСТРАНСТВ. КП 51.180.35	1	
				МАТЕРИАЛЫ		
		2		БЕТОН ЛЕГКИЙ М50		0.37М3
		3		РАСТВОР ЦЕМЕНТНЫЙ М100		0.04М3
		4		РАСТВОР ЦЕМЕНТНЫЙ М50		.009М3
				1.030.1-1.1-1 70-20 ЗПС 51.210.35-Л-		
				СБОРОЧНЫЕ ЕДИНИЦЫ		
А4		1	1.030.1-1.1-2 48-13	КАРКАС ПРОСТРАНСТВ. КП 51.210.35	1	
				МАТЕРИАЛЫ		
		2		БЕТОН ЛЕГКИЙ М50		0.44М3
		3		РАСТВОР ЦЕМЕНТНЫЙ М100		0.04М3
		4		РАСТВОР ЦЕМЕНТНЫЙ М50		.010М3

ЭПВЦ Киев ЗНИИЭП ОПЕРАТОР ТЛП КОРТ СКАЛА

ВЗАМ.ИНВ.№ ПОДПИСЬ И ДАТА ИНВ.№ ПОДЛ.

1.030.1-1.1-1 70

ЛИСТ 6

19944-02 139

ФОРМАТ А4

Киев ЗНИИЭП ТЛП КОРТ

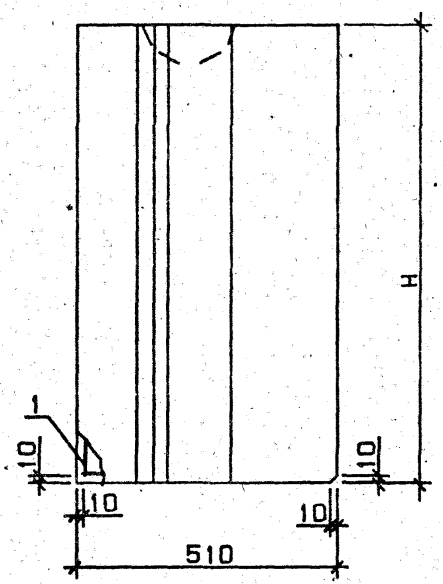

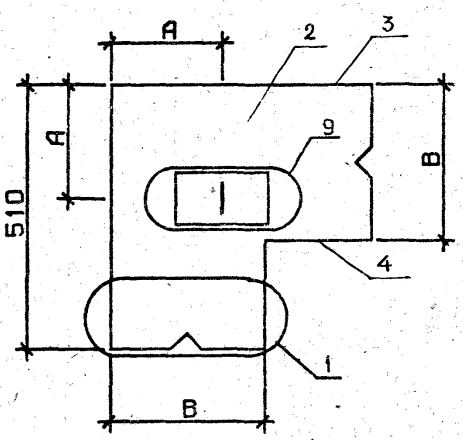

ОБОЗНАЧЕНИЕ	МАРКА	H, ММ	B, ММ	A, ММ	МАССА, Т
1.030.1-1.1-1 70	ЗПС 51.60.30-П-	585	300	220	0.19
-01	ЗПС 51.90.30-П-	885	300	220	0.29
-02	ЗПС 51.120.30-П-	1185	300	220	0.39
-03	ЗПС 51.130.30-П-	1285	300	220	0.42
-04	ЗПС 51.150.30-П-	1485	300	220	0.49
-05	ЗПС 51.180.30-П-	1785	300	220	0.58
-06	ЗПС 51.210.30-П-	2085	300	220	0.68
-07	ЗПС 51.60.30-Я-	585	300	220	0.13
-08	ЗПС 51.90.30-Я-	885	300	220	0.19
-09	ЗПС 51.120.30-Я-	1185	300	220	0.27
-10	ЗПС 51.130.30-Я-	1285	300	220	0.28
-11	ЗПС 51.150.30-Я-	1485	300	220	0.33
-12	ЗПС 51.180.30-Я-	1785	300	220	0.39
-13	ЗПС 51.210.30-Я-	2085	300	220	0.45
-14	ЗПС 51.60.35-П-	585	350	235	0.20
-15	ЗПС 51.90.35-П-	885	350	235	0.31
-16	ЗПС 51.120.35-П-	1185	350	235	0.42
-17	ЗПС 51.130.35-П-	1285	350	235	0.45
-18	ЗПС 51.150.35-П-	1485	350	235	0.52
-19	ЗПС 51.180.35-П-	1785	350	235	0.63
-20	ЗПС 51.210.35-П-	2085	350	235	0.73

УЗЛЫ 1,9 СМ. 1.030.1-1.1-1 0001, ЛИСТЫ 1,

НАЧ.ОТД.	БОРИСЕНКО	
Н.КОНТР	МАЛАЧЕВСКИЙ	
ГЛ.СПЕЦ.	КОВАЛЬЧУК	
ПРОВЕРИЛ	КОТОВА	

1.030.1-1.1-1 70СБ

ПАНЕЛЬ
ЗПС 51
СБОРОЧНЫЙ ЧЕРТЕЖ

СТАДИЯ	МАССА	МАСШТАБ
Р	СМ ТАБЛ	
ЛИСТ	ЛИСТОВ 1	

ГОСГРАЖДАНСТРОЙ
КиевЗНИИЭП

ФОРМАТ	ЗОНА	ПОЗ.	ОБОЗНАЧЕНИЕ	НАИМЕНОВАНИЕ	КОЛ.	ПРИМЕЧАНИЕ
				ДОКУМЕНТАЦИЯ		
А3			1.030.1-1.1-1 71СБ	СБОРОЧНЫЙ ЧЕРТЕЖ		
А3			1.030.1-1.1-1 00ДИ	УЗЛЫ ОПАЛУБОЧНЫЕ		
А3			1.030.1-1.1-1 00РС	ВЕДОМОСТЬ РАСХОДА СТАЛИ НА ЭЛЕМЕНТ		
А3			1.030.1-1.1-1 00ТО	ТЕХНИЧЕСКОЕ ОПИСАНИЕ		
			ПЕРЕМЕННЫЕ ДАННЫЕ	ДЛЯ ИСПОЛНЕНИЙ:		
				1.030.1-1.1-1 71 ЗПС 56.60.35-Л-		
				СБОРОЧНЫЕ ЕДИНИЦЫ		
А4	1		1.030.1-1.1-2 49	КАРКАС ПРОСТРАНСТВ. КП 56.60.35	1	
				МАТЕРИАЛЫ		
	2			БЕТОН ЛЕГКИЙ М50		0.14М3
	3			РАСТВОР ЦЕМЕНТНЫЙ М100		.010М3
	4			РАСТВОР ЦЕМЕНТНЫЙ М50		.004М3
				1.030.1-1.1-1 71-01 ЗПС 56.90.35-Л-		
				СБОРОЧНЫЕ ЕДИНИЦЫ		
А4	1		1.030.1-1.1-2 49-01	КАРКАС ПРОСТРАНСТВ. КП 56.90.35	1	
				МАТЕРИАЛЫ		
	2			БЕТОН ЛЕГКИЙ М50		0.21М3
	3			РАСТВОР ЦЕМЕНТНЫЙ М100		0.02М3
	4			РАСТВОР ЦЕМЕНТНЫЙ М50		.006М3
				1.030.1-1.1-1 71-02 ЗПС 56.120.35-Л-		
				СБОРОЧНЫЕ ЕДИНИЦЫ		
А4	1		1.030.1-1.1-2 49-02	КАРКАС ПРОСТРАНСТВ. КП 56.120.35	1	

ТПП КОРТ КиевЗНИИЭП

		1.030.1-1.1-1 71	
НАЧ.ОТД.	БОРИСЕНКО		
Н.КОНТР.	МАЛАЧЕВСКИЙ	ПАНЕЛЬ ЗПС 56	СТАДИЯ: Р; ЛИСТ: I; ЛИСТОВ: 5
ГЛ.СПЕЦ.	КОВАЛЬЧУК		ГОСГРАЖДАНСТРОЙ КиевЗНИИЭП
ПРОВЕРИЛ	КОТОВА		
РАЗРАБ.	ХАРСА		

ЭПВЦ Киев ЗНИИЭП — ОПЕРАТОР ТПП КОРТ — СКАЛА

ФОРМАТ	ЗОНА	ПОЗ.	ОБОЗНАЧЕНИЕ	НАИМЕНОВАНИЕ	КОЛ	ПРИМЕЧАНИЕ
				МАТЕРИАЛЫ		
		2		БЕТОН ЛЕГКИЙ М50		0.29М3
		3		РАСТВОР ЦЕМЕНТНЫЙ М100		0.03М3
		4		РАСТВОР ЦЕМЕНТНЫЙ М50		.008М3
				1.030.1-1.1-1 71-03 ЗПС 56.130.35-Л-		
				СБОРОЧНЫЕ ЕДИНИЦЫ		
А4		1	1.030.1-1.1-2 49-03	КАРКАС ПРОСТРАНСТВ. КП 56.130.35	1	
				МАТЕРИАЛЫ		
		2		БЕТОН ЛЕГКИЙ М50		0.31М3
		3		РАСТВОР ЦЕМЕНТНЫЙ М100		0.03М3
		4		РАСТВОР ЦЕМЕНТНЫЙ М50		.008М3
				1.030.1-1.1-1 71-04 ЗПС 56.150.35-Л-		
				СБОРОЧНЫЕ ЕДИНИЦЫ		
А4		1	1.030.1-1.1-2 49-04	КАРКАС ПРОСТРАНСТВ. КП 56.150.35	1	
				МАТЕРИАЛЫ		
		2		БЕТОН ЛЕГКИЙ М50		0.36М3
		3		РАСТВОР ЦЕМЕНТНЫЙ М100		0.03М3
		4		РАСТВОР ЦЕМЕНТНЫЙ М50		.010М3
				1.030.1-1.1-1 71-05 ЗПС 56.180.35-Л-		
				СБОРОЧНЫЕ ЕДИНИЦЫ		
А4		1	1.030.1-1.1-2 49-05	КАРКАС ПРОСТРАНСТВ. КП 56.180.35	1	
				МАТЕРИАЛЫ		
		2		БЕТОН ЛЕГКИЙ М50		0.43М3
		3		РАСТВОР ЦЕМЕНТНЫЙ М100		0.04М3
		4		РАСТВОР ЦЕМЕНТНЫЙ М50		0.01М3
				1.030.1-1.1-1 71-06 ЗПС 56.210.35-Л-		

ВЗАМ.ИНВ.№ | ПОДПИСЬ И ДАТА | ИНВ.№ ПОДЛ.

ФОРМАТ	ЗОНА	ПОЗ.	ОБОЗНАЧЕНИЕ	НАИМЕНОВАНИЕ	КОЛ	ПРИМЕЧАНИЕ
				СБОРОЧНЫЕ ЕДИНИЦЫ		
A4		1	1.030.1-1.1-2 49-06	КАРКАС ПРОСТРАНСТВ. КП 56.210.35	1	
				МАТЕРИАЛЫ		
		2		БЕТОН ЛЕГКИЙ М50		0.50М3
		3		РАСТВОР ЦЕМЕНТНЫЙ М100		0.05М3
		4		РАСТВОР ЦЕМЕНТНЫЙ М50		0.01М3
				1.030.1-1.1-1 71-07 ЗПС 56.60.40-Л-		
				СБОРОЧНЫЕ ЕДИНИЦЫ		
A4		1	1.030.1-1.1-2 49-07	КАРКАС ПРОСТРАНСТВ. КП 56.60.40	1	
				МАТЕРИАЛЫ		
		2		БЕТОН ЛЕГКИЙ М50		0.15М3
		3		РАСТВОР ЦЕМЕНТНЫЙ М100		.010М3
		4		РАСТВОР ЦЕМЕНТНЫЙ М50		.003М3
				1.030.1-1.1-1 71-08 ЗПС 56.90.40-Л-		
				СБОРОЧНЫЕ ЕДИНИЦЫ		
A4		1	1.030.1-1.1-2 49-08	КАРКАС ПРОСТРАНСТВ. КП 56.90.40	1	
				МАТЕРИАЛЫ		
		2		БЕТОН ЛЕГКИЙ М50		0.23М3
		3		РАСТВОР ЦЕМЕНТНЫЙ М100		0.02М3
		4		РАСТВОР ЦЕМЕНТНЫЙ М50		.004М3
				1.030.1-1.1-1 71-09 ЗПС 56.120.40-Л-		
				СБОРОЧНЫЕ ЕДИНИЦЫ		
A4		1	1.030.1-1.1-2 49-09	КАРКАС ПРОСТРАНСТВ. КП 56.120.40	1	
				МАТЕРИАЛЫ		
		2		БЕТОН ЛЕГКИЙ М50		0.31М3
		3		РАСТВОР ЦЕМЕНТНЫЙ М100		0.03М3
		4		РАСТВОР ЦЕМЕНТНЫЙ М50		.006М3

ФОРМАТ	ЗОНА	ПОЗ	ОБОЗНАЧЕНИЕ	НАИМЕНОВАНИЕ	КОЛ	ПРИМЕЧАНИЕ
				1.030.1-1.1-1 71-10 ЗПС 56.130.40-Л-		
				СБОРОЧНЫЕ ЕДИНИЦЫ		
A4		1	1.030.1-1.1-2 49-10	КАРКАС ПРОСТРАНСТВ. КП 56.130.40	1	
				МАТЕРИАЛЫ		
		2		БЕТОН ЛЕГКИЙ М50		0.34М3
		3		РАСТВОР ЦЕМЕНТНЫЙ М100		0.03М3
		4		РАСТВОР ЦЕМЕНТНЫЙ М50		.006М3
				1.030.1-1.1-1 71-11 ЗПС 56.150.40-Л-		
				СБОРОЧНЫЕ ЕДИНИЦЫ		
A4		1	1.030.1-1.1-2 49-11	КАРКАС ПРОСТРАНСТВ. КП 56.150.40	1	
				МАТЕРИАЛЫ		
		2		БЕТОН ЛЕГКИЙ М50		0.39М3
		3		РАСТВОР ЦЕМЕНТНЫЙ М100		0.03М3
		4		РАСТВОР ЦЕМЕНТНЫЙ М50		.007М3
				1.030.1-1.1-1 71-12 ЗПС 56.180.40-Л-		
				СБОРОЧНЫЕ ЕДИНИЦЫ		
A4		1	1.030.1-1.1-2 49-12	КАРКАС ПРОСТРАНСТВ. КП 56.180.40	1	
				МАТЕРИАЛЫ		
		2		БЕТОН ЛЕГКИЙ М50		0.47М3
		3		РАСТВОР ЦЕМЕНТНЫЙ М100		0.04М3
		4		РАСТВОР ЦЕМЕНТНЫЙ М50		.009М3
				1.030.1-1.1-1 71-13 ЗПС 56.210.40-Л-		
				СБОРОЧНЫЕ ЕДИНИЦЫ		
A4		1	1.030.1-1.1-2 49-13	КАРКАС ПРОСТРАНСТВ. КП 56.210.40	1	
				МАТЕРИАЛЫ		

Киев ЗНИИЭП ТЛП КОРТ

ЭПВЦ Киев ЗНИИЭП ОПЕРАТОР ТЛП КОРТ СКАЛА

ВЗАМ.ИНВ.№ ПОДПИСЬ И ДАТА ИНВ.№ПОДЛ

ЛИСТ

1.030.1-1.1-1 71

ЛИСТ 4

ФОРМАТ	ЗОНА	ПОЗ.	ОБОЗНАЧЕНИЕ	НАИМЕНОВАНИЕ	КОЛ	ПРИМЕЧАНИЕ
		2		БЕТОН ЛЕГКИЙ М50		0.54М3
		3		РАСТВОР ЦЕМЕНТНЫЙ М100		0.05М3
		4		РАСТВОР ЦЕМЕНТНЫЙ М50		.010М3

СКАЛА

ОПЕРАТОР ТЛП КОРТ

ЭПВЦ Киев. ЗНИИЭП

ВЗАМ.ИНВ.№

ПОДПИСЬ И ДАТА

ИНВ.№ПОДЛ

1.030.1-1.1-1 71

ЛИСТ

СКАЛА

ОПЕРАТОР ТЛП КОРТ

ЭПВЦ Киев. ЗНИИЭП

ФОРМАТ	ЗОНА	ПОЗ	ОБОЗНАЧЕНИЕ	НАИМЕНОВАНИЕ	КОЛ	ПРИМЕЧАНИЕ

ЛИСТ

Киев ЗНИИЭП ТЛП КСРТ

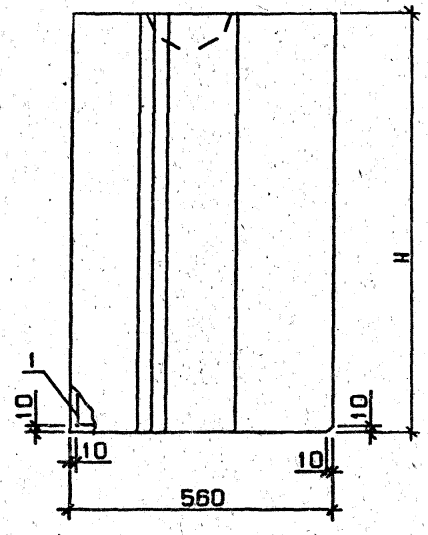

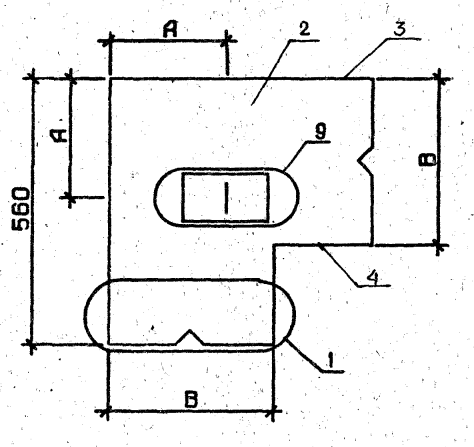

ОБОЗНАЧЕНИЕ	МАРКА	H, ММ	B, ММ	A, ММ	МАССА, Т
1.030.1-1.1-1 71	ЗПС 56.60.35-П-	585	350	250	0.24
-01	ЗПС 56.90.35-П-	885	350	250	0.36
-02	ЗПС 56.120.35-П-	1185	350	250	0.48
-03	ЗПС 56.130.35-П-	1285	350	250	0.52
-04	ЗПС 56.150.35-П-	1485	350	250	0.61
-05	ЗПС 56.180.35-П-	1785	350	250	0.72
-06	ЗПС 56.210.35-П-	2085	350	250	0.84
-07	ЗПС 56.60.40-П-	585	400	260	0.25
-08	ЗПС 56.90.40-П-	885	400	260	0.38
-09	ЗПС 56.120.40-П-	1185	400	260	0.51
-10	ЗПС 56.130.40-П-	1285	400	260	0.56
-11	ЗПС 56.150.40-П-	1485	400	260	0.64
-12	ЗПС 56.180.40-П-	1785	400	260	0.77
-13	ЗПС 56.210.40-П-	2085	400	260	0.89

УЗЛЫ 1,9 СМ. 1.030.1-1-1 0001, ЛИСТЫ 1,

НАЧ.ОТД.	Борисенко	
Н.КОНТР	Малачевский	
ГЛ.СПЕЦ.	Ковальчук	
ПРОВЕРИЛ	Котова	
РАЗРАБ.	Харса	

1.030.1-1.1-1 71СБ

ПАНЕЛЬ
ЗПС 56
СБОРОЧНЫЙ ЧЕРТЕЖ

СТАДИЯ	МАССА	МАСШТАБ
Р	СМ. ТАБЛ	
ЛИСТ	ЛИСТОВ 1	

ГОСГРАЖДАНСТРОЙ
КиевЗНИИЭП

ФОРМАТ	ЗОНА	ПОЗ	ОБОЗНАЧЕНИЕ	НАИМЕНОВАНИЕ	КОЛ	ПРИМЕЧАНИЕ
				ДОКУМЕНТАЦИЯ		
А3			1.030.1-1.1-1 72СБ	СБОРОЧНЫЙ ЧЕРТЕЖ		
А3			1.030.1-1.1-1 00Д1	УЗЛЫ ОПАЛУБОЧНЫЕ		
А3			1.030.1-1.1-1 00РС	ВЕДОМОСТЬ РАСХОДА СТАЛИ НА ЭЛЕМЕНТ		
А3			1.030.1-1.1-1 00ТО	ТЕХНИЧЕСКОЕ ОПИСАНИЕ		
			ПЕРЕМЕННЫЕ ДАННЫЕ	ДЛЯ ИСПОЛНЕНИЙ:		
				1.030.1-1.1-1 72 ЗПС 61.60.40-Л-		
				СБОРОЧНЫЕ ЕДИНИЦЫ		
А4	1		1.030.1-1.1-2 50	КАРКАС ПРОСТРАНСТВ. КП 61.60.40	1	
				МАТЕРИАЛЫ		
	2			БЕТОН ЛЕГКИЙ М50		0.17М3
	3			РАСТВОР ЦЕМЕНТНЫЙ М100		.010М3
	4			РАСТВОР ЦЕМЕНТНЫЙ М50		.004М3
				1.030.1-1.1-1 72-01 ЗПС 61.90.40-Л-		
				СБОРОЧНЫЕ ЕДИНИЦЫ		
А4	1		1.030.1-1.1-2 50-01	КАРКАС ПРОСТРАНСТВ. КП 61.90.40	1	
				МАТЕРИАЛЫ		
	2			БЕТОН ЛЕГКИЙ М50		0.26М3
	3			РАСТВОР ЦЕМЕНТНЫЙ М100		0.02М3
	4			РАСТВОР ЦЕМЕНТНЫЙ М50		.006М3
				1.030.1-1.1-1 72-02 ЗПС 61.120.40-Л-		
				СБОРОЧНЫЕ ЕДИНИЦЫ		
А4	1		1.030.1-1.1-2 50-02	КАРКАС ПРОСТРАНСТВ. КП 61.120.40	1	

НАЧ.ОТД.	БОРИСЕНКО		1.030.1-1.1-1 72
Н.КОНТР.	МЛАЧЕБСКИЙ		
ГЛ.СПЕЦ.	КОВАЛЬЧУК		ПАНЕЛЬ ЗПС 61
ПРОВЕРИЛ	КОТОВА		СТАДИЯ Р; ЛИСТ 1; ЛИСТОВ 3
РАЗРАБ.	ХАРСА		ГОСГРАЖДАНСТРОЙ КиевЗНИИЭП

КиевЗНИИЭП ТПП КОРТ

ЭПВЦ КиевЗНИИЭП ОПЕРАТОР ТПП КОРТ СКАЛА

ФОРМАТ	ЗОНА	ПОЗ.	ОБОЗНАЧЕНИЕ	НАИМЕНОВАНИЕ	КОЛ	ПРИМЕЧАНИЕ
				МАТЕРИАЛЫ		
		2		БЕТОН ЛЕГКИЙ М50		0.35М3
		3		РАСТВОР ЦЕМЕНТНЫЙ М100		0.03М3
		4		РАСТВОР ЦЕМЕНТНЫЙ М50		.008М3
				1.030.1-1.1-1 72-03 ЗПС 61.130.40-Л-		
				СБОРОЧНЫЕ ЕДИНИЦЫ		
А4	1		1.030.1-1.1-2 50-03	КАРКАС ПРОСТРАНСТВ. КП 61.130.40	1	
				МАТЕРИАЛЫ		
		2		БЕТОН ЛЕГКИЙ М50		0.38М3
		3		РАСТВОР ЦЕМЕНТНЫЙ М100		0.03М3
		4		РАСТВОР ЦЕМЕНТНЫЙ М50		.008М3
				1.030.1-1.1-1 72-04 ЗПС 61.150.40-Л-		
				СБОРОЧНЫЕ ЕДИНИЦЫ		
А4	1		1.030.1-1.1-2 50-04	КАРКАС ПРОСТРАНСТВ. КП 61.150.40	1	
				МАТЕРИАЛЫ		
		2		БЕТОН ЛЕГКИЙ М50		0.44М3
		3		РАСТВОР ЦЕМЕНТНЫЙ М100		0.04М3
		4		РАСТВОР ЦЕМЕНТНЫЙ М50		.010М3
				1.030.1-1.1-1 72-05 ЗПС 61.180.40-Л-		
				СБОРОЧНЫЕ ЕДИНИЦЫ		
А4	1		1.030.1-1.1-2 50-05	КАРКАС ПРОСТРАНСТВ. КП 61.180.40	1	
				МАТЕРИАЛЫ		
		2		БЕТОН ЛЕГКИЙ М50		0.53М3
		3		РАСТВОР ЦЕМЕНТНЫЙ М100		0.04М3
		4		РАСТВОР ЦЕМЕНТНЫЙ М50		0.01М3
				1.030.1-1.1-1 72-06 ЗПС 61.210.40-Л-		

ВЗАМ.ИНВ.№ ПОДПИСЬ И ДАТА ИНВ.№ПОДЛ.

1.030.1-1.1-1 72

ЛИСТ 2

ФОРМАТ	ЗОНА	ПОЗ.	ОБОЗНАЧЕНИЕ	НАИМЕНОВАНИЕ	КОЛ	ПРИМЕЧАНИЕ
				СБОРОЧНЫЕ ЕДИНИЦЫ		
А4		1	1.030.1-1.1-2 50-06	КАРКАС ПРОСТРАНСТВ. КП 61.210.40	1	
				МАТЕРИАЛЫ		
		2		БЕТОН ЛЕГКИЙ М50		0.62М3
		3		РАСТВОР ЦЕМЕНТНЫЙ М100		0.05М3
		4		РАСТВОР ЦЕМЕНТНЫЙ М50		0.01М3

ЭПВЦ Киев ЗНИИЭП | ТЛП КОРТ

1.030.1-1.1-1 72

ЛИСТ 3

ЭПВЦ Киев ЗНИИЭП | ОПЕРАТОР ТЛП КОРТ

ИНВ.№ ПОДЛ. | ПОДПИСЬ И ДАТА | ВЗАМ.ИНВ.№

ФОРМАТ	ЗОНА	ПОЗ	ОБОЗНАЧЕНИЕ	НАИМЕНОВАНИЕ	КОЛ	ПРИМЕЧАНИЕ

ЛИСТ

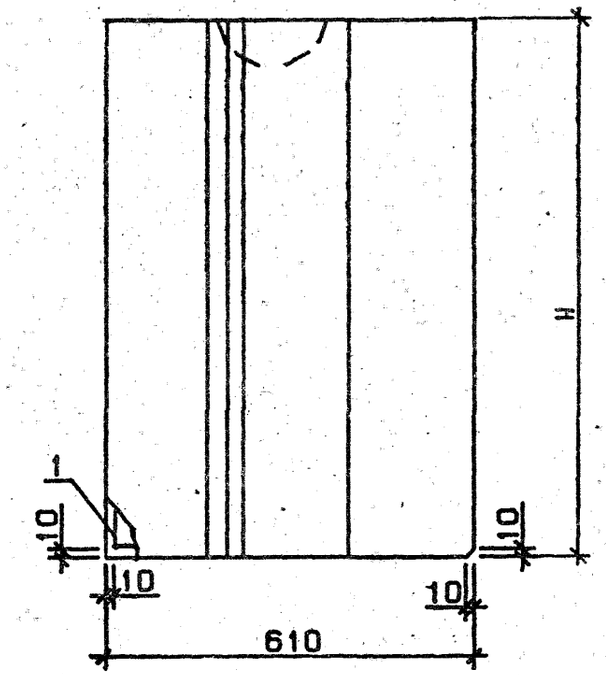

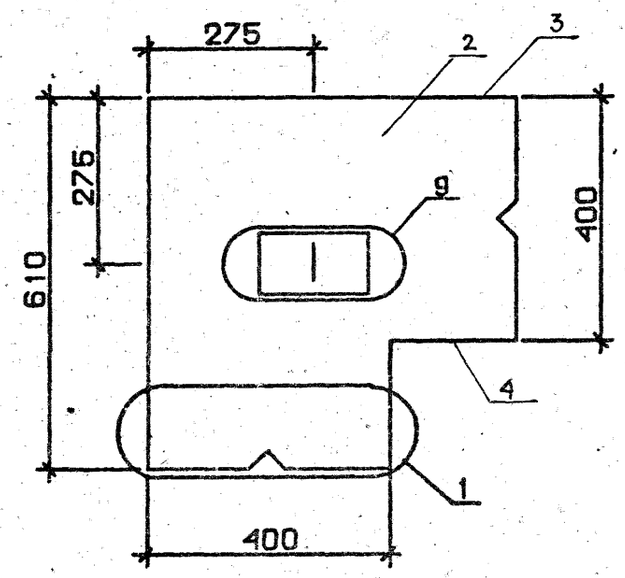

ОБОЗНАЧЕНИЕ	МАРКА	H, ММ	МАССА, Т
1.030.1-1.1-1 72	ЗПС 61.60.40-Л-	585	0.28
-01	ЗПС 61.90.40-Л-	885	0.44
-02	ЗПС 61.120.40-Л-	1185	0.58
-03	ЗПС 61.130.40-Л-	1285	0.63
-04	ЗПС 61.150.40-Л-	1485	0.72
-05	ЗПС 61.180.40-Л-	1785	0.88
-06	ЗПС 61.210.40-Л-	2085	1.02

УЗЛЫ 1,9 СМ. 1.030.1-1.1-1 00Д1, ЛИСТЫ 1,

НАЧ.ОТД.	БОРИСЕНКО		
Н.КОНТР.	МАЛАЧЕВСКИЙ		
ГЛ.СПЕЦ.	КОВАЛЬЧУК		
ПРОВЕРИЛ	ПИНЧУК		
РАЗРАБ.	ХАРСА		

1.030.1-1.1-1 72СБ

ПАНЕЛЬ
ЗПС 61
СБОРОЧНЫЙ ЧЕРТЕЖ

СТАДИЯ	МАССА	МАСШТАБ
Р	СМ ТАБЛ	
ЛИСТ	ЛИСТОВ 1	

ГОСГРАЖДАНСТРОЙ
КиевЗНИИЭП

ФОРМАТ	ЗОНА	ПОЗ.	ОБОЗНАЧЕНИЕ	НАИМЕНОВАНИЕ	КОЛ.	ПРИМЕЧАНИЕ
				ДОКУМЕНТАЦИЯ		
А3			1.030.1-1.1-1 73СБ	СБОРОЧНЫЙ ЧЕРТЕЖ		
А3			1.030.1-1.1-1 00ДП	УЗЛЫ ОПАЛУБОЧНЫЕ		
А3			1.030.1-1.1-1 00РС	ВЕДОМОСТЬ РАСХОДА СТАЛИ НА ЭЛЕМЕНТ		
А3			1.030.1-1.1-1 00ТО	ТЕХНИЧЕСКОЕ ОПИСАНИЕ		
			ПЕРЕМЕННЫЕ ДАННЫЕ	ДЛЯ ИСПОЛНЕНИЙ:		
				1.030.1-1.1-1 73 4ПС 67.120.25-Л-		
				СБОРОЧНЫЕ ЕДИНИЦЫ		
А4		1	1.030.1-1.1-2 51	КАРКАС ПРОСТРАНСТВ. КП 67.120.25	1	
				МАТЕРИАЛЫ		
		2		БЕТОН ЛЕГКИЙ М50		0.28М3
		3		РАСТВОР ЦЕМЕНТНЫЙ М100		0.02М3
		4		РАСТВОР ЦЕМЕНТНЫЙ М50		0.02М3
				1.030.1-1.1-1 73-01 4ПС 67.120.30-Л-		
				СБОРОЧНЫЕ ЕДИНИЦЫ		
А4		1	1.030.1-1.1-2 51-01	КАРКАС ПРОСТРАНСТВ. КП 67.120.30	1	
				МАТЕРИАЛЫ		
		2		БЕТОН ЛЕГКИЙ М50		0.33М3
		3		РАСТВОР ЦЕМЕНТНЫЙ М100		0.02М3
		4		РАСТВОР ЦЕМЕНТНЫЙ М50		0.02М3
				1.030.1-1.1-1 73-02 4ПС 67.120.35-Л-		
				СБОРОЧНЫЕ ЕДИНИЦЫ		
А4		1	1.030.1-1.1-2 51-02	КАРКАС ПРОСТРАНСТВ. КП 67.120.35	1	

ЭПВЦ КиевЗНИИЭП | ТЛП КОРТ

НАЧ.ОТД.	БОРИСЕНКО	
Н.КОНТР.	МАЛАЧЕВСКИЙ	
ГЛ.СПЕЦ.	КОВАЛЬЧУК	
ПРОВЕРИЛ	ЛИНЧУК	
РАЗРАБ.	САТАНОВСКИЙ	

1.030.1-1.1-1 73

ПАНЕЛЬ
4ПС 67

СТАДИЯ	ЛИСТ	ЛИСТОВ
Р	1	7

ГОСГРАЖДАНСТРОЙ
КиевЗНИИЭП

СКАЛА | ОПЕРАТОР ТЛП КОРТ | ЭПВЦ КиевЗНИИЭП

ФОРМАТ	ЗОНА	ПОЗ.	ОБОЗНАЧЕНИЕ	НАИМЕНОВАНИЕ	КОЛ	ПРИМЕЧАНИЕ
				МАТЕРИАЛЫ		
		2		БЕТОН ЛЕГКИЙ М50		0.37М3
		3		РАСТВОР ЦЕМЕНТНЫЙ М100		0.02М3
		4		РАСТВОР ЦЕМЕНТНЫЙ М50		0.02М3
				1.030.1-1.1-1 73-03 4ПС 67.120.40-Л-		
				СБОРОЧНЫЕ ЕДИНИЦЫ		
А4		1	1.030.1-1.1-2 51-03	КАРКАС ПРОСТРАНСТВ. КП 67.120.40	1	
				МАТЕРИАЛЫ		
		2		БЕТОН ЛЕГКИЙ М50		0.41М3
		3		РАСТВОР ЦЕМЕНТНЫЙ М100		0.01М3
		4		РАСТВОР ЦЕМЕНТНЫЙ М50		0.02М3
				1.030.1-1.1-1 73-04 4ПС 67.150.25-Л-		
				СБОРОЧНЫЕ ЕДИНИЦЫ		
А4		1	1.030.1-1.1-2 51-04	КАРКАС ПРОСТРАНСТВ. КП 67.150.25	1	
				МАТЕРИАЛЫ		
		2		БЕТОН ЛЕГКИЙ М50		0.35М3
		3		РАСТВОР ЦЕМЕНТНЫЙ М100		0.03М3
		4		РАСТВОР ЦЕМЕНТНЫЙ М50		0.03М3
				1.030.1-1.1-1 73-05 4ПС 67.150.30-Л-		
				СБОРОЧНЫЕ ЕДИНИЦЫ		
А4		1	1.030.1-1.1-2 51-05	КАРКАС ПРОСТРАНСТВ. КП 67.150.30	1	
				МАТЕРИАЛЫ		
		2		БЕТОН ЛЕГКИЙ М50		0.41М3
		3		РАСТВОР ЦЕМЕНТНЫЙ М100		0.02М3
		4		РАСТВОР ЦЕМЕНТНЫЙ М50		0.03М3
				1.030.1-1.1-1 73-06 4ПС 67.150.35-Л-		

ВЗАМ.ИНВ.№ | ПОДПИСЬ И ДАТА | ИНВ.№ПОДЛ.

1.030.1-1.1-1 73

ФОРМАТ	ЗОНА	ПОЗ.	ОБОЗНАЧЕНИЕ	НАИМЕНОВАНИЕ	КОЛ	ПРИМЕЧАНИЕ
				СБОРОЧНЫЕ ЕДИНИЦЫ		
A4		1	1.030.1-1.1-2 51-06	КАРКАС ПРОСТРАНСТВ. КП 67.150.35	1	
				МАТЕРИАЛЫ		
		2		БЕТОН ЛЕГКИЙ М50		0.46М3
		3		РАСТВОР ЦЕМЕНТНЫЙ М100		0.02М3
		4		РАСТВОР ЦЕМЕНТНЫЙ М50		0.03М3
				1.030.1-1.1-1 73-07 4ПС 67.150.40-Л-		
				СБОРОЧНЫЕ ЕДИНИЦЫ		
A4		1	1.030.1-1.1-2 51-07	КАРКАС ПРОСТРАНСТВ. КП 67.150.40	1	
				МАТЕРИАЛЫ		
		2		БЕТОН ЛЕГКИЙ М50		0.51М3
		3		РАСТВОР ЦЕМЕНТНЫЙ М100		0.02М3
		4		РАСТВОР ЦЕМЕНТНЫЙ М50		0.03М3
				1.030.1-1.1-1 73-08 4ПС 67.180.25-Л-		
				СБОРОЧНЫЕ ЕДИНИЦЫ		
A4		1	1.030.1-1.1-2 51-08	КАРКАС ПРОСТРАНСТВ. КП 67.180.25	1	
				МАТЕРИАЛЫ		
		2		БЕТОН ЛЕГКИЙ М50		0.42М3
		3		РАСТВОР ЦЕМЕНТНЫЙ М100		0.03М3
		4		РАСТВОР ЦЕМЕНТНЫЙ М50		0.03М3
				1.030.1-1.1-1 73-09 4ПС 67.180.30-Л-		
				СБОРОЧНЫЕ ЕДИНИЦЫ		
A4		1	1.030.1-1.1-2 51-09	КАРКАС ПРОСТРАНСТВ. КП 67.180.30	1	
				МАТЕРИАЛЫ		
		2		БЕТОН ЛЕГКИЙ М50		0.49М3
		3		РАСТВОР ЦЕМЕНТНЫЙ М100		0.03М3
		4		РАСТВОР ЦЕМЕНТНЫЙ М50		0.03М3

ЭПВЦ Киев ЗНИИЭП ОПЕРАТОР ТЛП КОРТ СКАЛА ВЗАМ.ИНВ№ ПОДПИСЬ И ДАТА ИНВ№ПОДЛ

ФОРМАТ	ЗОНА	ПОЗ.	ОБОЗНАЧЕНИЕ	НАИМЕНОВАНИЕ	КОЛ	ПРИМЕЧАНИЕ
				1.030.1-1.1-1 73-10 4ПС 67.180.35-Л-		
				СБОРОЧНЫЕ ЕДИНИЦЫ		
A4		1	1.030.1-1.1-2 51-10	КАРКАС ПРОСТРАНСТВ. КП 67.180.35	1	
				МАТЕРИАЛЫ		
		2		БЕТОН ЛЕГКИЙ М50		0.56М3
		3		РАСТВОР ЦЕМЕНТНЫЙ М100		0.02М3
		4		РАСТВОР ЦЕМЕНТНЫЙ М50		0.03М3
				1.030.1-1.1-1 73-11 4ПС 67.180.40-Л-		
				СБОРОЧНЫЕ ЕДИНИЦЫ		
A4		1	1.030.1-1.1-2 51-11	КАРКАС ПРОСТРАНСТВ. КП 67.180.40	1	
				МАТЕРИАЛЫ		
		2		БЕТОН ЛЕГКИЙ М50		0.62М3
		3		РАСТВОР ЦЕМЕНТНЫЙ М100		0.02М3
		4		РАСТВОР ЦЕМЕНТНЫЙ М50		0.03М3
				1.030.1-1.1-1 73-12 4ПС 67.210.25-Л-		
				СБОРОЧНЫЕ ЕДИНИЦЫ		
A4		1	1.030.1-1.1-2 51-12	КАРКАС ПРОСТРАНСТВ. КП 67.210.25	1	
				МАТЕРИАЛЫ		
		2		БЕТОН ЛЕГКИЙ М50		0.49М3
		3		РАСТВОР ЦЕМЕНТНЫЙ М100		0.04М3
		4		РАСТВОР ЦЕМЕНТНЫЙ М50		0.04М3
				1.030.1-1.1-1 73-13 4ПС 67.210.30-Л-		
				СБОРОЧНЫЕ ЕДИНИЦЫ		
A4		1	1.030.1-1.1-2 51-13	КАРКАС ПРОСТРАНСТВ. КП 67.210.30	1	
				МАТЕРИАЛЫ		

ФОРМАТ	ЗОНА	ПОЗ.	ОБОЗНАЧЕНИЕ	НАИМЕНОВАНИЕ	КОЛ	ПРИМЕЧАНИЕ
		2		БЕТОН ЛЕГКИЙ М50		0.58М3
		3		РАСТВОР ЦЕМЕНТНЫЙ М100		0.03М3
		4		РАСТВОР ЦЕМЕНТНЫЙ М50		0.04М3
				1.030.1-1.1-1 73-14 4ПС 67.210.35-Л-		
				СБОРОЧНЫЕ ЕДИНИЦЫ		
А4	1		1.030.1-1.1-2 51-14	КАРКАС ПРОСТРАНСТВ. КП 67.210.35	1	
				МАТЕРИАЛЫ		
		2		БЕТОН ЛЕГКИЙ М50		0.65М3
		3		РАСТВОР ЦЕМЕНТНЫЙ М100		0.03М3
		4		РАСТВОР ЦЕМЕНТНЫЙ М50		0.04М3
				1.030.1-1.1-1 73-15 4ПС 67.210.40-Л-		
				СБОРОЧНЫЕ ЕДИНИЦЫ		
А4	1		1.030.1-1.1-2 51-15	КАРКАС ПРОСТРАНСТВ. КП 67.210.40	1	
				МАТЕРИАЛЫ		
		2		БЕТОН ЛЕГКИЙ М50		0.72М3
		3		РАСТВОР ЦЕМЕНТНЫЙ М100		0.02М3
		4		РАСТВОР ЦЕМЕНТНЫЙ М50		0.04М3
				1.030.1-1.1-1 73-16 4ПС 67.120.25-Я-		
				СБОРОЧНЫЕ ЕДИНИЦЫ		
А4	1		1.030.1-1.1-2 51	КАРКАС ПРОСТРАНСТВ. КП 67.120.25	1	
				МАТЕРИАЛЫ		
		2		БЕТОН ЯЧЕИСТЫЙ М35		0.32М3
				1.030.1-1.1-1 73-17 4ПС 67.120.30-Я-		
				СБОРОЧНЫЕ ЕДИНИЦЫ		
А4	1		1.030.1-1.1-2 51-01	КАРКАС ПРОСТРАНСТВ. КП 67.120.30	1	

ФОРМАТ	ЗОНА	ПОЗ.	ОБОЗНАЧЕНИЕ	НАИМЕНОВАНИЕ	КОЛ	ПРИМЕЧАНИЕ
				МАТЕРИАЛЫ		
		2		БЕТОН ЯЧЕИСТЫЙ М35		0.37М3
				1.030.1-1.1-1 73-18 4ПС 67.150.25-Я-		
				СБОРОЧНЫЕ ЕДИНИЦЫ		
А4	1		1.030.1-1.1-2 51-04	КАРКАС ПРОСТРАНСТВ. КП 67.150.25	1	
				МАТЕРИАЛЫ		
		2		БЕТОН ЯЧЕИСТЫЙ М35		0.40М3
				1.030.1-1.1-1 73-19 4ПС 67.150.30-Я-		
				СБОРОЧНЫЕ ЕДИНИЦЫ		
А4	1		1.030.1-1.1-2 51-05	КАРКАС ПРОСТРАНСТВ. КП 67.150.30	1	
				МАТЕРИАЛЫ		
		2		БЕТОН ЯЧЕИСТЫЙ М35		0.46М3
				1.030.1-1.1-1 73-20 4ПС 67.180.25-Я-		
				СБОРОЧНЫЕ ЕДИНИЦЫ		
А4	1		1.030.1-1.1-2 51-08	КАРКАС ПРОСТРАНСТВ. КП 67.180.25	1	
				МАТЕРИАЛЫ		
		2		БЕТОН ЯЧЕИСТЫЙ М35		0.49М3
				1.030.1-1.1-1 73-21 4ПС 67.180.30-Я-		
				СБОРОЧНЫЕ ЕДИНИЦЫ		
А4	1		1.030.1-1.1-2 51-09	КАРКАС ПРОСТРАНСТВ. КП 67.180.30	1	
				МАТЕРИАЛЫ		
		2		БЕТОН ЯЧЕИСТЫЙ М35		0.56М3

ЭПВЦ Киев ЗНИИЭП
ОПЕРАТОР ТЛП КОРТ
СКАЛА
ВЗАМ.ИНВ.№
ПОДПИСЬ И ДАТА
ИНВ.№ПОДЛ.

ФОРМАТ	ЗОНА	ПОЗ.	ОБОЗНАЧЕНИЕ	НАИМЕНОВАНИЕ	КОЛ	ПРИМЕЧАНИЕ
				1.030.1-1.1-1 73-22 4ПС 67.210.25-Я-		
				СБОРОЧНЫЕ ЕДИНИЦЫ		
А4		1	1.030.1-1.1-2 51-12	КАРКАС ПРОСТРАНСТВ. КП 67.210.25	1	
				МАТЕРИАЛЫ		
		2		БЕТОН ЯЧЕИСТЫЙ М35		0.57М3
				1.030.1-1.1-1 73-23 4ПС 67.210.30-Я-		
				СБОРОЧНЫЕ ЕДИНИЦЫ		
А4		1	1.030.1-1.1-2 51-13	КАРКАС ПРОСТРАНСТВ. КП 67.210.30	1	
				МАТЕРИАЛЫ		
		2		БЕТОН ЯЧЕИСТЫЙ М35		0.65М3

Киев ЗНИИЭП ТЛП КОРТ

ЭПВЦ Киев ЗНИИЭП ОПЕРАТОР ТЛП КОРТ

ИНВ.№ПОДЛ. ПОДПИСЬ И ДАТА ВЗАМ.ИНВ.№

ФОРМАТ	ЗОНА	ПОЗ	ОБОЗНАЧЕНИЕ	НАИМЕНОВАНИЕ	КОЛ	ПРИМЕЧАНИЕ

Киев ЗНИИЭП ТЛП КОРТ

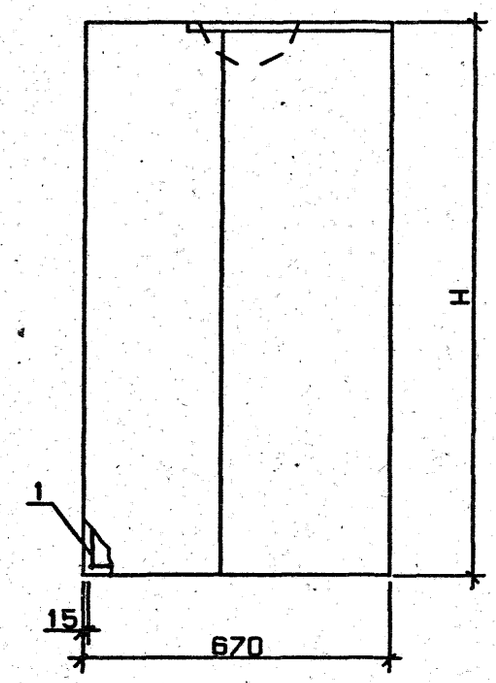

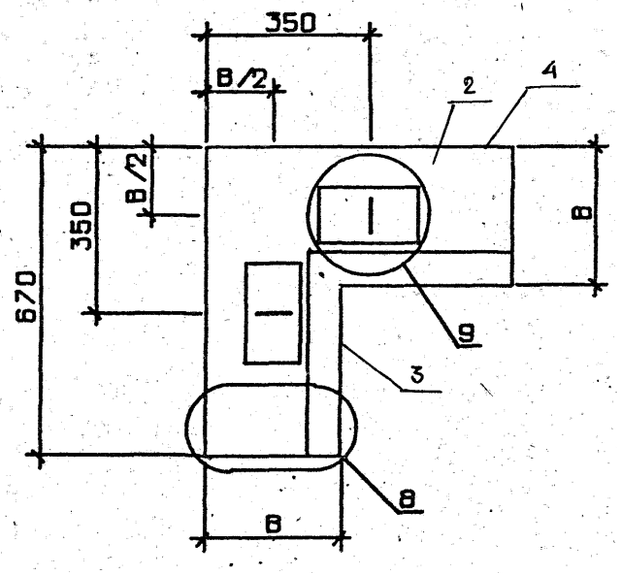

УЗЛЫ 8 и 9 СМ. 1.030.1-1.1-1 00Д1, ЛИСТ 3

ОБОЗНАЧЕНИЕ	МАРКА	Н, ММ	В, ММ	МАССА, Т
1.030.1-1.1-1 73	4ПС 67.120.25-П-	1185	250	0.48
-01	4ПС 67.120.30-П-	1185	300	0.55
-02	4ПС 67.120.35-П-	1185	350	0.61
-03	4ПС 67.120.40-П-	1185	400	0.66
-04	4ПС 67.150.25-П-	1485	250	0.61
-05	4ПС 67.150.30-П-	1485	300	0.70
-06	4ПС 67.150.35-П-	1485	350	0.77
-07	4ПС 67.150.40-П-	1485	400	0.83
-08	4ПС 67.180.25-П-	1785	250	0.73
-09	4ПС 67.180.30-П-	1785	300	0.84
-10	4ПС 67.180.35-П-	1785	350	0.92
-11	4ПС 67.180.40-П-	1785	400	0.99
-12	4ПС 67.210.25-П-	2085	250	0.86
-13	4ПС 67.210.30-П-	2085	300	0.98
-14	4ПС 67.210.35-П-	2085	350	1.07
-15	4ПС 67.210.40-П-	2085	400	1.15
-16	4ПС 67.120.25-Я-	1185	250	0.33
-17	4ПС 67.120.30-Я-	1185	300	0.38
-18	4ПС 67.150.25-Я-	1485	250	0.40
-19	4ПС 67.150.30-Я-	1485	300	0.46
-20	4ПС 67.180.25-Я-	1785	250	0.49
-21	4ПС 67.180.30-Я-	1785	300	0.56
-22	4ПС 67.210.25-Я-	2085	250	0.58
-23	4ПС 67.210.30-Я-	2025	300	0.65

НАЧ.ОТД.	БОРИСЕНКО	
Н.КОНТР.	МАЛАЧЕВСКИЙ	
ГЛ.СПЕЦ.	КОВАЛЬЧУК	
ПРОВЕРИЛ	ЛИНЧУК	
РАЗРАБ.	САТАНОВСКИЙ	

1.030.1-1.1-1 73СБ

ПАНЕЛЬ 4ПС 67 СБОРОЧНЫЙ ЧЕРТЕЖ

СТАДИЯ	МАССА	МАСШТАБ
Р	СМ ТАБЛ	
ЛИСТ	ЛИСТОВ 1	

ГОСГРАЖДАНСТРОЙ КиевЗНИИЭП

gost.e-ecolog.ru