ТИПОВЫЕ ПРОЕКТНЫЕ РЕШЕНИЯ
901-09-11.84

Колодцы водопроводные

Альбом V

Строительные изделия

19475-05

gost.e-ecolog.ru

ЦЕНТРАЛЬНЫЙ ИНСТИТУТ ТИПОВОГО ПРОЕКТИРОВАНИЯ
ГОССТРОЯ СССР

Москва, А-445, Смольная ул., 22

Сдано в печать IV 1989 года

Заказ № 3980 Тираж 900 экз.

ТИПОВЫЕ ПРОЕКТНЫЕ РЕШЕНИЯ

901-09-11.84

Колодцы водопроводные

СОСТАВ

Альбом I	Пояснительная записка
Альбом II	Колодцы круглые из сборного железобетона для труб Ду = 50 - 600 мм.
Альбом III	Колодцы круглые из кирпича и из бетона для труб Ду = 50 - 600 мм
Альбом IV	Колодцы прямоугольные из бетона для труб Ду = 250 - 1200 мм.
Альбом V	Строительные изделия
Альбом VI.88	Дополнительные мероприятия для строительства в сейсмических районах (7÷9 баллов)

Альбом V

Разработаны
ЦИИИЭП инженерного оборудования
городов, жилых и общественных зданий

Главный инженер института А. Кетаов
Главный инженер проекта М. Басевич
Е. Кузнецов

Утверждены Госгражданстроем
приказ № 196 от 20 мая 1983г

Альбом VI.88 утвержден Госкомархитектуры
приказ № 53 от 25 февраля 1988г

© ЦИТП Госстроя СССР, 1988

Взамен аннулированного 4.07.88г Гип

СОДЕРЖАНИЕ АЛЬБОМА

Формат	Обозначение	Наименование	Кол.	Примеч.
11	901-09-11.84 КЖИ.МН1	Скоба ходовая	3	
11	С1СБ	Стремянка Сборочный чертеж		
12	С1	Стремянка	4	
12	П1	Плита днища	5	
12	Са 1	Сетка арматурная	6	
12	П4	Плита днища	7	
11	П4СБ	Плита днища Сборочный чертеж	8	
11	Са 7СБ	Сетка арматурная Сборочный чертеж		
12	Са 7	Сетка арматурная	9	
12	П9	Плита днища	10	
12	Са 17	Сетка арматурная	11	
12	П13	Плита днища	12	
12	Са 25	Сетка арматурная	13	
12	П16	Плита днища	14	
12	Са 31	Сетка арматурная	15	

Формат	Обозначение	Наименование	Кол.	Примеч.
12	901-09-11.84 КЖИ.П20	Плита перекрытия	16	
12	П23	Плита перекрытия	17	
12	П26	Плита перекрытия	18	
12	П29	Плита перекрытия	19	

Инв.№ подл. | Подпись и дата | Взам.инв.№

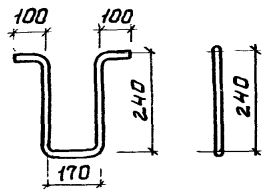

Длина развертки L = 850 мм.

Н. контр.	Кузнецов			
Пр.овер.	Брайнина			
С. инж.	Петровнина			
Т. п.	Кузнецов			
Гл.конст.	Шапиро			
Нач.ота	Красавин			

ТПР 901-09-11.84 -КЖИ.МН1

Скоба ходовая

Стадия	Масса	Масштаб
РП	1.36кг	1:10
Лист	Листов 1	

ЦНИИЭП Инженерного оборудования г. Москва

ф18AI ГОСТ 5781-82

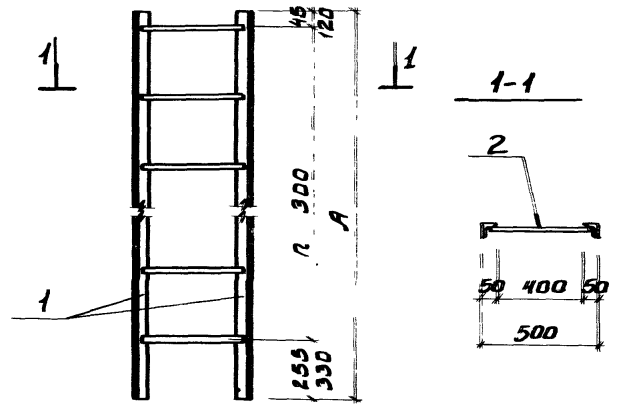

Обозначение	Марка	Размеры, мм A	Размеры, мм n	Масса кг
ТП 901-09-11.84 -КЖИ.С1	С-1	1200	4	13.84
-01	С-2	1500	5	17.08
-02	С-3	1800	6	20.30
-03	С-4	2250	7	23.68
-04	С-5	2400	8	26.74
-05	С-6	2400	7	23.52
-06	С-7	2700	9	30.00
-07	С-8	4200	14	46.06
-08	С-9	4500	15	49.36

Инв. № подл. | Подпись и дата | Взам. инв. №

Н. контр.	Кузнецов			
Пр.овер.	Брайнина			
Ст. инж.	Петровнина			
ГИП	Кузнецов			
Гл. конст	Шапиро			
Нач.ота	Красавин			

ТПР 901-09-11.84 -КЖИ. С-1

Стремянка

Стадия	Масса	Масштаб
РП	См таба	
Лист	Листов 1	

ЦНИИЭП Инженерного оборудования г. Москва

Формат	Зона	Поз.	Обозначение	Наименование	Кол.	Примечание
				Документация		
			901-09-11.84 – КЖИ.С1	Сборочный чертеж		
				Переменные данные для исполнений		
				901-09-11.84 -КЖИ.С1		
				Детали		
Б4		1		Уголок $\frac{Б\text{-}50\times50\times5\ ГОСТ\ 8509\text{-}72}{ВСт3кп2\ ГОСТ\ 535\text{-}79}$ ℓ=1200	2	4,52кг
Б4		2		ф18 AI ГОСТ 5781-82; ℓ=480	5	0,96кг
				901-09-11.84 -КЖИ.С1-01		
				Детали		
Б4		1		Уголок $\frac{Б\text{-}50\times50\times5\ ГОСТ\ 8509\text{-}72}{ВСт3кп2\ ГОСТ\ 535\text{-}79}$ ℓ=1500	2	5,65 кг
Б4		2		ф18 AI ГОСТ 5781-82; ℓ=480	6	0,96кг
				901-09-11.84 -КЖИ.С1-02		
				Детали		
Б4		1		Уголок $\frac{Б\text{-}50\times50\times5\ ГОСТ\ 8509\text{-}72}{ВСт3кп2\ ГОСТ\ 535\text{-}79}$ ℓ=1800	2	6,79кг
Б4		2		ф18 AI ГОСТ 5781-82; ℓ=480	7	0,96кг
				901-09-11.84 – КЖИ.С1-03		
				Детали		
Б4		1		Уголок $\frac{Б\text{-}50\times50\times5\ ГОСТ\ 8509\text{-}72}{ВСт3кп2\ ГОСТ\ 535\text{-}79}$ ℓ=2250	2	8,48кг
Б4		2		ф18 AI ГОСТ 5781-82; ℓ=480	7	0,96кг

Формат	Зона	Поз.	Обозначение	Наименование	Кол.	Примечание
				901-09-11.84 – КЖИ.С1-04		
				Детали		
Б4		1		Уголок $\frac{Б\text{-}50\times50\times5\ ГОСТ\ 8509\text{-}72}{ВСт3кп2\ ГОСТ\ 535\text{-}79}$ ℓ=2400	2	9,05кг
Б4		2		ф18 AI ГОСТ 5781-82; ℓ=480	9	0,96кг
				901-09-11.84 -КЖИ.С1-05		
				Детали		
Б4		1		Уголок $\frac{Б\text{-}50\times50\times5\ ГОСТ\ 8509\text{-}72}{ВСт3кп2\ ГОСТ\ 535\text{-}79}$ ℓ=2100	2	7,92кг
Б4		2		ф18 AI ГОСТ 5781-82; ℓ=480	8	0,96кг
				901-09-11.84 -КЖИ.С1-06		
				Детали		
Б4		1		Уголок $\frac{Б\text{-}50\times50\times5\ ГОСТ\ 8509\text{-}72}{ВСт3кп2\ ГОСТ\ 535\text{-}79}$ ℓ=2700	2	10,18кг
Б4		2		ф18 AI ГОСТ 5781-82; ℓ=480	10	0,96кг
				901-09-11.84 – КЖИ.С1-07		
				Детали		
Б4		1		Уголок $\frac{Б\text{-}50\times50\times5\ ГОСТ\ 8509\text{-}72}{ВСт3кп2\ ГОСТ\ 535\text{-}79}$ ℓ=4200	2	15,83кг
Б4		2		ф18 AI ГОСТ 5781-82; ℓ=480	15	0,96кг
				901-09-11.84 – КЖИ.С1-08		
Б4		1		Уголок $\frac{Б\text{-}50\times50\times5\ ГОСТ\ 8509\text{-}72}{ВСт3кп2\ ГОСТ\ 535\text{-}79}$ ℓ=4500	2	17,00кг
Б4		2		ф18 AI ГОСТ 5781-82; ℓ=480	16	0,96кг

Н. контр	Кузнецов	
Провер	Брайнина	
Ст. инж.	Петровнина	
ГИП	Кузнецов	
Гл. конст.	Шапиро	
Нач. отд.	Красавин	

ТПР 901-09-11.84 -КЖИ. С 1

Стремянка

Стадия	Лист	Листов
РП		

ЦНИИЭП Инженерного Оборудования г. Москва

19475-05 5

Альбом V

Типовые проектные решения УШ-ОУ-11.84

Подпись и дата | Взам. инв. №

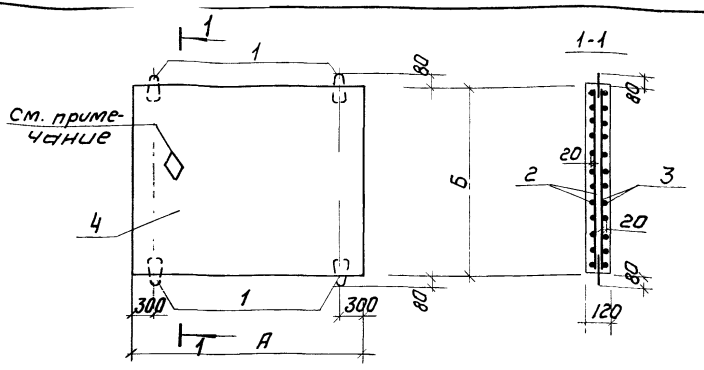

Обозначение	Марка	Размеры, мм А	Б			Масса т
901-09-11.84-КЖИ.ПІ	П-25-20	3000	2500			2,25
-01	П-30-20	3500	2500			2,62
-02	П-35-20	4000	2500			3.00
-03	П-40-20	4500	2500			3.24

Ведомость расхода стали на элемент, кг

Марка элемента	Изделия арматурные								Всего
	Арматура класса								
	А-I				А-III				
	ГОСТ 5781-82				ГОСТ 5781-82				
		ф12		Итого	ф8	ф10	ф12	Итого	
П-25-20		2,5		2,5	49,3	23.9	—	73,2	75,7
П-30-20		2,5		2,5	59,3	36.5	—	95.8	98.3
П-35-20		2,5		2.5	66.7	41.8	—	108.5	111.0
П-40-20		2,5		2,5	76.6	—	68,3	114.9	147.4

1. Петли для подъема поз.3 привязать вязальной проволокой к арматурным стержням сетки поз.2.
2. Знак ◊ указывает верх плиты. Нанести несмываемой краской.

Формат	Зона	Поз.	Обозначение	Наименование	Кол	Примечание Масса кг
				Детали		
		1	3.400-7, Вып.1	Петли подъемные М12-150	4	
			Переменные данные	для исполнений		
				901-09-11.84 КЖИ.ПІ		
				Сборочные единицы		
12		2	901-09-11.84-КЖИ.Са1	Сетка арматурная Са1	1	
12		3	-01	Са2	1	
				Материалы		
		4		Бетон М300	0.90	м³
				901-09-11.84-КЖИ.ПІ-01		
				Сборочные единицы		
12		2	901-09-11.84-КЖИ.Са1-02	Сетка арматурная Са3	1	
12		3	-03	Са4	1	
				Материалы		
		4		Бетон М300	1.05	м³
				901-09-11.84-КЖИ.ПІ-02		
				Сборочные единицы		
12		2	901-09-11.84-КЖИ.Са1-04	Сетка арматурная Са5	1	
12		3	-05	Са6	1	
				Материалы		
		4		Бетон М300	1.20	м³
				901-09-11.84-КЖИ.ПІ-03		
				Сборочные единицы		
12		2	901-09-11.84-КЖИ.Са1-06	Сетка арматурная Са35	1	
12		3	-07	Са36	1	
				Материалы		
		4		Бетон М300	1.35	м³

Н.контр	Кузнецов	
Провер	Антонова	
Ст.инж	Петровинина	
ГИП	Кузнецов	
Гл.констр	Шалидо	
Нач.отд	Красавин	

ТПР 901-09-11.84 -КЖИ.-ПІ

Плита анища

Стадия	Масса	Масштаб
РП	см.табл	1:50
Лист	Листов 1	

ЦНИИЭП инженерного оборудования г. Москва

Инв.№ подл. | Подпись и дата | Взам.инв.№

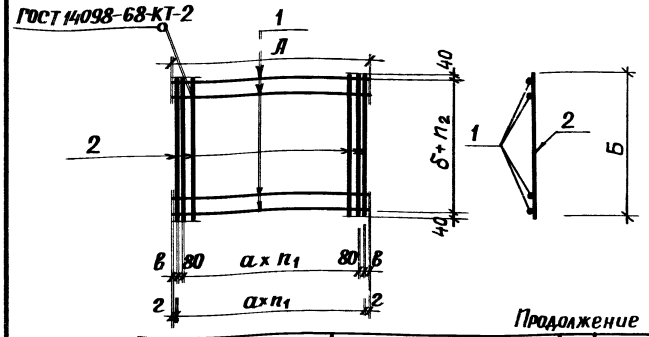

Продолжение

			КЖИ.Са1-06		
			Детали		
Б4	1		ф12А-III ГОСТ 5781-82; ℓ=4480	17	4,02
Б4	2		ф8 Л-III ℓ=2480	23	1.00
			КЖИ. Са1-07		
			Детали		
Б4	1		ф8 Л-III ГОСТ 5781-82; ℓ=4480	17	1.80
Б4	2		ф8 Л-III ℓ=2480	23	1.00

Обозначение	Марка	Размеры, мм Л	Б	а	б	в	г	Количество n_1	n_2	Масса кг
901-09-11.84-КЖИ.Са1	Са1	2980	2480	200	200	10	—	14	12	40.2
-01	Са2	2980	2480	200	200	10	—	14	12	32.3
-02	Са3	3480	2480	200	150	—	40	17	16	54.6
-03	Са4	3480	2480	200	150	—	40	17	16	41.2
-04	Са5	3980	2480	200	150	10	—	19	16	61.8
-05	Са6	3980	2480	200	150	10	—	19	16	46.7
-06	Са35	4480	2480	200	150	—	40	22	16	91.3
-07	Са36	4480	2480	200	150	—	40	22	16	53,6

Формат	Зона	Поз.	Обозначение	Наименование	Кол.	Примеч. Масса кг
			Переменные данные для исполнений			
				901-09-11.84-КЖИ.Са1		
				Детали		
Б4		1		ф10А-III ГОСТ 5781-82; ℓ=2980	13	1.84
Б4		2		ф8А-III ℓ=2480	17	1.00
				901-09-11.84-КЖИ.Са1-01		
				Детали		
Б4		1		ф8 Л-III ГОСТ 5781-82; ℓ=2980	13	1.18
Б4		2		ф8 Л-III ℓ=2480	17	1.00
				901-09-11.84-КЖИ.Са1-02		
				Детали		
Б4		1		ф10А-III ГОСТ 5781-82; ℓ=3480	17	2,15
Б4		2		ф8 Л-III ℓ=2480	18	1.00
				901-09-11.84-КЖИ.Са1-03		
				Детали		
Б4		1		ф8А-III ГОСТ 5781-82; ℓ=3480	17	1.37
Б4		2		ф8 Л-III ℓ=2480	18	1.00
				901-09-11.84-КЖИ.Са1-04		
				Детали		
Б4		1		ф10А-III ГОСТ 5781-82; ℓ=3980	17	2.46
Б4		2		ф8А-III ℓ=2480	20	1.00
				901-09-11.84-КЖИ.Са1-05		
				Детали		
Б4		1		ф8А-III ГОСТ 5781-82; ℓ=3980	17	1.57
Б4		2		ф8А-III ℓ=2480	20	1.00

Н.контр.	Кузнецов	
Провер.	Антонова	
Ст.инж.	Петровнина	
ГИП	Кузнецов	
Гл.конст	Шапиро	
Нач.ОТД.	Красавин	

ТПР 901-09-11.84 – КЖИ. Са1

Сетка арматурная

Стадия	Масса	Масштаб
РП	см. табл.	1:50
Лист	Листов 1	

ЦНИИЭП Инженерного оборудования г. Москва

Формат	Зона	Поз.	Обозначение	Наименование	Кол	Примечание масса, кг
				Переменные данные для исполнений		
				901-09-11.84 КЖИ. ПЧ		
				Сборочные единицы		
12		1	901-09-11.84 КЖИ Са7	Сетка арматурная Са7	1	
12		2	0.1	" Са8	1	
				Детали		
		3	3.400-7 Вып. 1	Петли подъемные М12-150	4	
				Материалы		
		4		Бетон М300	1.08	м³
				901-09-11.84 КЖИ. ПЧ-01		
				Сборочные единицы		
12		1	901-09-11.84 КЖИ. Са7-02	Сетка арматурная Са9	1	
12		2	03	" Са10	1	
				Детали		
		3	3.400-7 Вып. 1	Петли подъемные М14-150	4	
				Материалы		
		4		Бетон М300	1.58	м³
				901-09-11.84 КЖИ. ПЧ-02		
				Сборочные единицы		
12		1	901-09-11.84 КЖИ. Са7-04	Сетка арматурная Са11	1	
12		2	05	" Са12	1	
				Детали		
		3	3.400-7 Вып. 1	Петли подъемные М14-150	4	
				Материалы		
		4		Бетон М300	1.8	м³

Формат	Зона	Поз.	Обозначение	Наименование	Кол	Примечание
				901-09-11.84 КЖИ ПЧ-03		
				Сборочные единицы		
12		1	901-09-11.84 КЖИ Са7-06	Сетка арматурная Са13	1	
12		2	—07	" Са14	1	
				Детали		
		3	3.400-7 Вып. 1	Петли подъемные М16-200	4	
				Материалы		
		4		Бетон М300	2.02	м³
				901-09-11.84 КЖИ ПЧ-04		
				Сборочные единицы		
12		1	901-09-11.84 КЖИ. Са7-08	Сетка арматурная Са15	1	
12		2	—09	" Са16	1	
				Детали		
		3	3.400-7. Вып. 1	Петли подъемные М16-200	4	
				Материалы		
		4		Бетон М300	2.25	м³

Н. контр.	Кузнецов	
Провер.	Антонова	
Ст. инж.	Петровина	
ГИП	Кузнецов	
Гл. конст	Шапиро	
Нач. отд.	Красавин	

ТПР 901-09-11.84 -КЖИ.ПЧ

Плита днища

Стадия	Лист	Листов
РП		1

ЦНИИЭП инженерного оборудования г. Москва

Альбом V

Типовые проектные решения

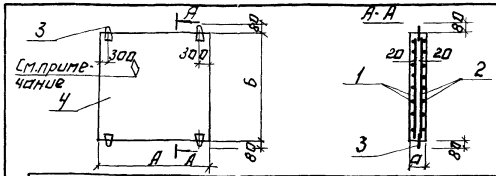

Обозначение	Марка	Размеры, мм					Масса
		А	Б	а			т
901-09-11.84- КЖИ. П4	Д-25-25	3000	3000	120			2.7
—01	Д-30-25	3500	3000	150			3.95
—02	Д-35-25	4000	3000	150			4.5
—03	Д-40-25	4500	3000	150			5.05
—04	Д-45-25	5000	3000	150			5.6

Ведомость расхода стали на элемент, кГ

Марка элемента	Изделия арматурные								
	Арматура класса								Всего
	А-I				А-III				
	ГОСТ 5781-82				ГОСТ 5781-82				
	ф12	ф14	ф16	Итого	ф8	ф10		Итого	
Д-25-25	2.5	—	—	2.5	37.8	59.0		96.8	99.3
Д-30-25	—	3.6	—	3.6	48.6	76.1		124.7	128.3
Д-35-25	—	3.6	—	3.6	57.4	89.6		147.0	150.6
Д-40-25	—	—	5.6	5.6	27.1	210.3		237.4	243.0
Д-45-25	—	—	5.6	5.6	31,9	235,1		267.0	272.6

1. Петли для подъёма поз. 3 привязать вязальной проволокой к арматурным стержням сетки поз. 2.
2. Знак ◇ указывает верх плиты. нанести несмываемой краской.

Н. КОНТР.	КУЗНЕЦОВ		
ПРОВЕР.	АНТОНОВА		
СТ. ТЕХН.	ПЕВЧЕВА		
СТ. ИНЖ.	ПЕТРОВНИНА		
ГИП	КУЗНЕЦОВ		
ГЛ. КОНСТ.	ШАПИРО		
НАЧ. ОТД.	КРАСАВИН		

ТПР 901-09.11.84. -КЖИ П4 СБ

Сборочный чертеж.

СТАДИЯ	МАССА	МАСШТАБ
РП	СМ. ТАБЛ.	1:100

ЛИСТ. ЛИСТОВ: 1

ЦНИИЭП ИНЖЕНЕРНОГООБОРУДОВАНИЯ г. МОСКВА

ИНВ. № ПОДЛ. | ПОДПИСЬ И ДАТА | ВЗАМ. ИНВ. №

Альбом V

Типовые проектные решения

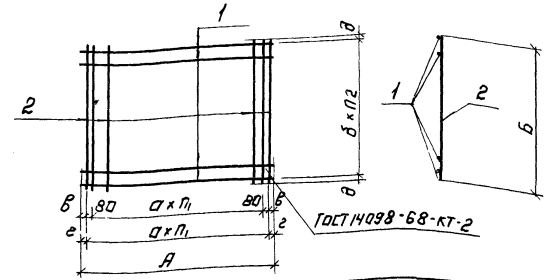

Обозначение	Марка	Размеры, мм							Количество		Масса
		А	Б	а	б	в	г	д	П1	П2	кГ
901-09.11.84-КЖИ. Са7	Са7	2980	2980	200	200	10	—	40	14	14	59.0
—01	Са8	2980	2980	200	200	10	—	40	14	14	37.8
—02	Са9	3480	2980	200	150	—	40	65	17	19	76.1
—03	Са10	3480	2980	200	150	—	40	65	17	19	48.6
—04	Са11	3980	2980	200	150	10	—	65	19	19	89.6
—05	Са12	3980	2980	200	150	10	—	65	19	19	57.4
—06	Са13	4480	2980	200	100	40	—	40	22	29	126.3
—07	Са14	4480	2980	200	100	40	—	40	22	29	111.1
—08	Са15	4980	2980	200	100	10	—	40	24	29	142.4
—09	Са16	4980	2980	200	100	10	—	40	24	29	124.6

Н. КОНТР.	КУЗНЕЦОВ		
ПРОВЕР.	АНТОНОВА		
СТ. ТЕХНИК.	ПЕВЧЕВА		
СТ. ИНЖ.	ПЕТРОВНИНА		
ГИП	КУЗНЕЦОВ		
ГЛ. КОНСТ.	ШАПИРО		
НАЧ. ОТД.	КРАСАВИН		

ТПР 901-09-11.84 -КЖИ. Са7 СБ

Сборочный чертеж.

СТАДИЯ	МАССА	МАСШТАБ
РП	СМ. ТАБЛ.	—

ЛИСТ. ЛИСТОВ: 1

ЦНИИЭП ИНЖЕНЕРНОГООБОРУДОВАНИЯ г. МОСКВА

ИНВ. № ПОДЛ. | ПОДПИСЬ И ДАТА | ВЗАМ. ИНВ. №

19475-05 9

Формат А4

Формат	Зона	Поз.	Обозначение	Наименование	Кол.	Примечание масса, кг
				Переменные данные для исполнений		
				901-09-11.84 КЖИ. Са7		
				Детали		
Б4		1		⌀10AIII ГОСТ 5781-82 ℓ=298П	32	1.84
				901-09-11.84 КЖИ.Са7-01		
				Детали		
Б4		1		⌀10AIII ГОСТ 5781-82 ℓ=298П	32	1.84
				901-09-11.84 КЖИ. Са 7-02		
				Детали		
Б4		1		10AIII ГОСТ 5181-82 ℓ=348П	20	2.15
Б4		2		⌀10AIII " ℓ=298П	18	1.84
				901-09-11.84 КЖИ.Са7-03		
				Детали		
Б4		1		8AIII ГОСТ 5781-82; ℓ=348П	20	1.37
Б4		2		⌀8AIII " ℓ=298П	18	1.18
				901-09-11.84 КЖИ. Са7-04		
				Детали		
Б4		1		⌀10AIII ГОСТ 5781-82; ℓ=398П	20	2.46
Б4		2		⌀10AIII " ℓ=298П	22	1.84
				901-09-11.84 КЖИ. Са7-05		
				Детали		
Б4		1		⌀8AIII ГОСТ 5781-82; ℓ=398П	20	1.57
Б4		2		⌀8AIII " ℓ=298П	22	1.18

Формат	Зона	Поз.	Обозначение	Наименование	Кол	Примечание масса, кг
				901-09-11.84 КЖИ. Са7-06		
				Детали		
Б4		1		⌀10AIII ГОСТ 5781-82; ℓ=448П	30	2.80
Б4		2		⌀10AIII " ℓ=298П	23	1.84
				901-09-11.84 КЖИ. Са7-07		
				Детали		
Б4		1		⌀10AIII ГОСТ 5781-82, ℓ=448П	30	2.80
Б4		2		⌀8AIII " ℓ=298П	23	1.18
				901-09-11.84 КЖИ. Са7-08		
				Детали		
Б4		1		⌀10AIII ГОСТ 5781-82. ℓ=498П	30	3.09
Б4		2		⌀10AIII " ℓ=298П	27	1.84
				901-09-11.84 КЖИ. Са7-09		
				Детали		
Б4		1		⌀10AIII ГОСТ 5781-82 ℓ=498П	30	3.09
Б4		2		⌀8AIII " ℓ=298П	27	1.18

Н.контр	Кузнецов	
Провер.	Антонова	
Ст.инж.	Петровнина	
ГИП	Кузнецов	
Гл.конст	Шапиро	
Нач.ОТД	Красавин	

ТПР 901-09-11.84 - КЖИ.Са7

Сетка арматурная

Стадия	Лист	Листов
РИ		1

ЦНИИЭП инженерного оборудования г. Москва

19475-05

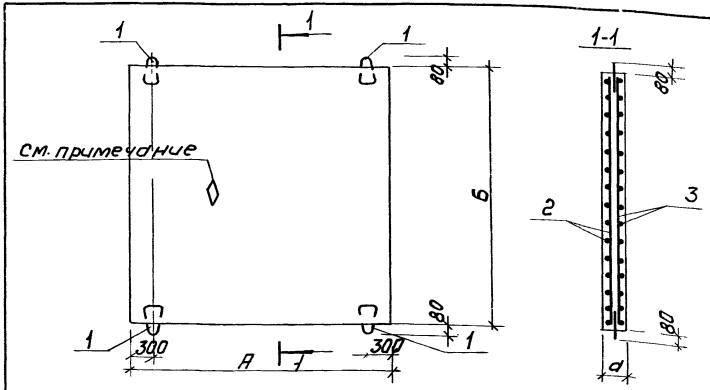

Обозначение	Марка	Размеры А	Б	d			Масса т
901-09-11.84-КЖИ.ПЗ	П-30-30	3500	3500	150			4.6
-01	П-35-30	4000	3500	150			5.25
-02	П-40-30	4500	3500	150			5.90
-03	П-45-30	5000	3500	150			6.58

Ведомость расхода стали на элемент, кг

Марка элемента	Изделия арматурные								Всего
	Арматура класса								
	А-I				А-III				
	ГОСТ 5781-82				ГОСТ 5781-82				
		16		Итого	8	10		Итого	
П-30-30		5.6	—	5.6	65.8	103.2		169.0	174.6
П-35-30		5.6	—	5.6	74.7	117.1		191.8	197.4
П-40-30		5.6	—	5.6	42.0	260.5		302.5	308.2
П-45-30		5.6		5.6	47.6	289.5		337.1	342.7

1. Петли для подъема поз.3 привязать вязальной проволокой к арматурным стержням сетки поз.2.
2. Знак ◊ указывает верх плиты. Нанести несмываемой краской.

Формат	Зона	Поз.	Обозначение	Наименование	Кол	Примечание масса, кг
				Детали		
		1	3.400-7, Вып. 1	Петли подъемные М16-200	4	
			Переменные данные для исполнений			
				901-09-11.84 КЖИ. ПЗ		
				Сборочные единицы		
12		2	901-09-11.84 КЖИ. Сд17	Сетка арматурная Сд17	1	
12		3	-01	Сд18	1	
				Материалы		
		4		Бетон М300	1.84	м³
				901-09-11.84 КЖИ.ПЗ-01		
				Сборочные единицы		
12		2	901-09-11.84 КЖИ. Сд17-02	Сетка арматурная Сд19	1	
12		3	-03	Сд20	1	
				Материалы		
		4		Бетон М300	2.10	м³
				901-09-11.84 КЖИ.ПЗ-02		
				Сборочные единицы		
12		2	901-09-11.84 КЖИ. Сд17-04	Сетка арматурная Сд21	1	
12		3	-05	Сд22	1	
				Материалы		
		4		Бетон М300	2.36	м³
				901-09-11.84 КЖИ.ПЗ-03		
				Сборочные единицы		
12		2	901-09-11.84 КЖИ.Сд17-06	Сетка арматурная Сд23	1	
12		3	-07	Сд24	1	
				Материалы		
		4		Бетон М300	2.63	м³

Н.контр.	Кузнецов	
Провер.	Антонова	
Ст. инж.	Петровнина	
ГИП	Кузнецов	
Гл.конст	Шапиро	
Нач.отд.	Красавин	

ТПР 901-09-11.84 -КЖИ.ПЗ

ПЛИТА ДНИЩА

Стадия	Масса	Масштаб
РП	см.табл	—
Лист	Листов 1	

ЦНИИЭП инженерного оборудования г. Москва

Типовые проектные решения

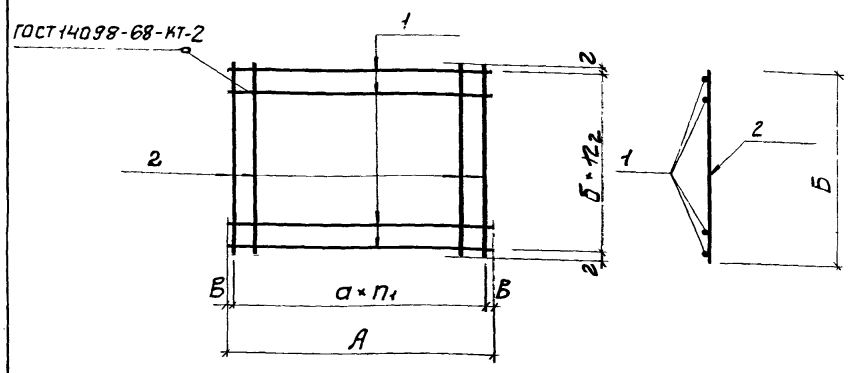

Обозначение	Марка	Размеры, мм							Количество		Масса, кг
		А	Б	а	б	В	г		n_1	n_2	
901-09-11.84-КЖИ, Са17	Са17	3480	3480	150	150	15	15		23	23	103.2
-01	Са18	3480	3480	150	150	15	15		23	23	65.8
-02	Са19	3980	3480	150	150	40	15		26	23	117.1
-03	Са20	3980	3480	150	150	40	15		26	23	74.7
-04	Са21	4480	3480	150	100	65	40		29	34	162.5
-05	Са22	4480	3480	150	100	65	40		29	34	140.0
-06	Са23	4980	3480	150	100	15	40		33	34	181.3
-07	Са24	4980	3480	150	100	15	40		33	34	155.8

Продолжение

Формат	Зона	Поз.	Обозначение	Наименование	Кол.	Примеч. масса, кг
				901-09-11.84-КЖИ.Са17-06		
				Детали		
Б4		1		ф10АIII ГОСТ5781-82; ℓ=4980	35	3.09
Б4		2		ф10АIII ℓ=3480	34	2.15
				901-09-11.84-КЖИ.Са17-07		
				Детали		
Б4		1		ф10АIII ГОСТ5781-82; ℓ=4980	35	3.09
Б4		2		ф8АIII ℓ=3480	34	1.40

Формат	Зона	Поз.	Обозначение	Наименование	Кол.	Примеч. масса, кг
				Переменные данные для исполнений		
				901-09-11.84-КЖИ.Са17		
				Детали		
Б4		1		10АIII ГОСТ 5781-82; ℓ=3480	48	2.15
				901-09-11.84-КЖИ.Са17-01		
				Детали		
Б4		1		ф8АIII ГОСТ5781-82; ℓ=3480	48	1.37
				901-09-11.84-КЖИ.Са17-02		
				Детали		
Б4		1		ф10АIII ГОСТ.5781-82; ℓ=3980	24	2.46
Б4		2		ф10АIII " ℓ=3480	27	2.15
				901-09-11.84-КЖИ.Са17-03		
				Детали		
Б4		1		ф8АIII ГОСТ5781-82; ℓ=3980	24	1.57
Б4		2		ф8АIII " ℓ=3480	27	1.37
				901-09-11.84-КЖИ.Са17-04		
				Детали		
Б4		1		ф10АIII ГОСТ5781-82; ℓ=4480	35	2.8
Б4		2		ф10АIII " ℓ=3480	30	2.15
				901-09-11.84-КЖИ.Са17-05		
				Детали		
Б4		1		ф10АIII ГОСТ5781-82; ℓ=4480	35	2.80
Б4		2		ф8АIII ℓ=3480	30	1.40

См. продолжение

Н.контр.	Кузнецов	
Провер.	Антонова	
Ст.инж.	Петровнина	
ГИП	Кузнецов	
Гл.конст	Шапиро	
Нач.отд.	Красавин	

ТПР 901-09-11.84 -КЖИ.Са17

Сетка арматурная

Стадия	Масса	Масштаб
РП	См. табл.	—
Лист	Листов 1	

ЦНИИЭП
Экспериментального оборудования
г. Москва

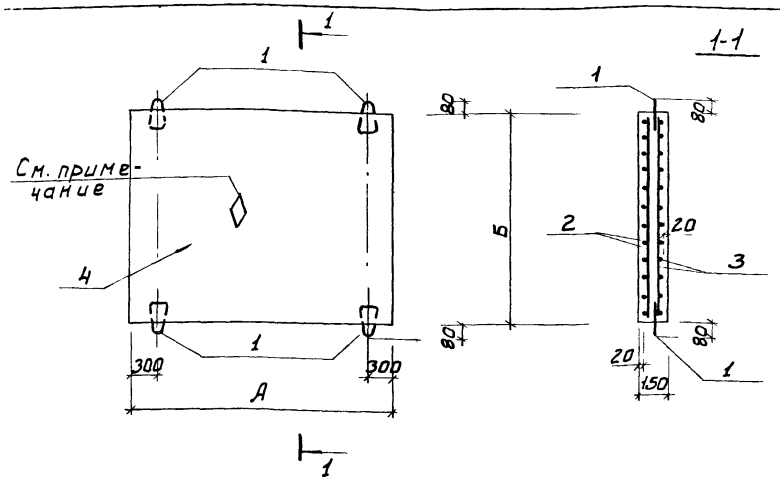

Обозначение	Марка	Размеры А	Размеры Б			Масса т
КЖИ. П13	Д-35-35	4000	4000			6.0
-01	Д-40-35	4500	4000			6.75
-02	Д-45-35	5000	4000			7.5

Ведомость расхода стали на элемент, кг

Марка элемента	Изделия арматурные								Всего
	Арматура класса								
	А-I				А-III				
	ГОСТ 5781-82				ГОСТ 5781-82				
	ф16	ф18		Итого	ф8	ф10		Итого	
Д-35-35	5.6	—		5.6	84.8	132.8		217.6	223.2
Д-40-35	—	8.2		8.2	47.1	286.2		333.3	341.5
Д-45-35	—	8.2		8.2	53.4	330.0		383.4	391.6

1. Петли для подъема поз.1 привязать вязальной проволокой к арматурным стержням сетки поз.3.
2. Знак ◊ указывает Верх плиты. Нанести несмываемой краской.

Формат	Зона	Поз.	Обозначение	Наименование	Кол.	Примечание Масса, кг
			Переменные данные для исполнений			
				КЖИ. П13		
				Сборочные единицы		
		1	901-09-11.84 - КЖИ.Са25	Сетка арматурная Са25	1	
		2	-01	Са26	1	
				Детали		
		3	3.400-7 Вып.1	Петли подъемные М16-200	4	
				Материалы		
		4		Бетон М300	2.40	м³
				КЖИ. П13-01		
				Сборочные единицы		
		1	901-09-11.84 - КЖСИ.Са25-02	Сетка арматурная Са27	1	
		2	-03	Са28	1	
				Детали		
		3	3.400-7 Вып.1	Петли подъемные М18-250	4	
				Материалы		
		4		Бетон М300	2.70	м³
				КЖИ. П13-02		
				Сборочные единицы		
		1	901-09-11.84 - КЖИ. Са25-04	Сетка арматурная Са29	1	
		2	-05	Са30	1	
				Детали		
		3	3.400-7 Вып.1	Петли подъемные М18-250	4	
				Материалы		
		4		Бетон М300	3.00	м³

Н.контр.	Кузнецов	
Провер.	Антонова	
Ст.инж.	Петровнина	
ГИП	Кузнецов	
Гл.конст.	Шапиро	
Нач.отд.	Красавин	

ТПР 901-09-11.84 - КЖИ. П13

Плита днища

Стадия	Масса	Масштаб
РП	См.табл.	1:50
Лист	Листов 1	

ЦНИИЭП Инженерного оборудования г. Москва

Инв.№ подл. | Подпись и дата | Взам. инв.№

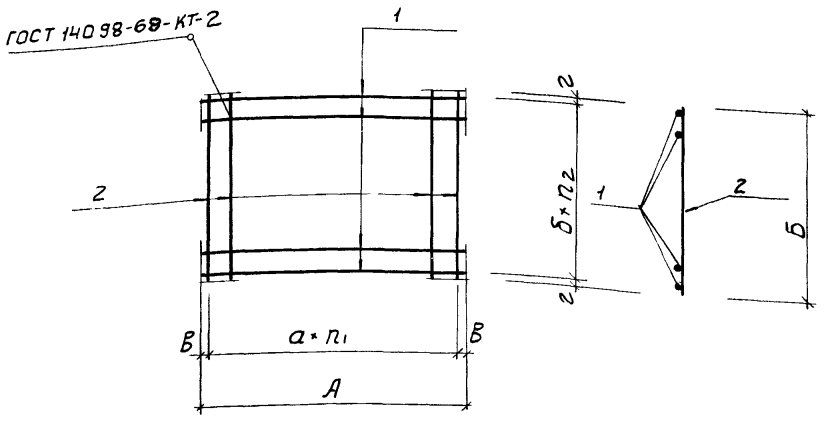

Обозначение	Марка	Размеры, мм						Количество		Масса кг
		А	Б	а	б	В	г	n_1	n_2	
901-09-11.84-КЖИ.Са25	Са25	3980	3980	150	150	40	40	26	26	132.8
-01	Са26	3980	3980	150	150	40	40	26	26	84.8
-02	Са27	4480	3980	150	100	65	40	29	39	233.8
-03	Са28	4480	3980	150	100	65	40	29	39	157.5
-04	Са29	4980	3980	150	100	15	40	33	39	260.8
-05	Са30	4980	3980	150	100	15	40	33	39	176.2

Формат	Зона	Поз.	Обозначение	Наименование	Кол.	Примечание Масса, кг
				Переменные данные для исполнений		
				901-09-11.84 -КЖИ. Са25	1	
				Детали		
Б4		1		ф10AIII ГОСТ 5781-82; ℓ=3980	54	2.46
				901-09-11.84-КЖИ. Са25-01		
				Детали		
Б4		1		ф8AIII ГОСТ 5781-82; ℓ=3980	54	1.57
				901-09-11.84-КЖИ. Са25-02		
				Детали		
Б4		1		ф10AIII ГОСТ 5781-82; ℓ=4480	40	2.8
Б4		2		ф10AIII " ℓ=3980	30	2.46
				901-09-11.84-КЖИ. Са25-03		
				Детали		
Б4		1		ф10AIII ГОСТ 5781-82; ℓ=4480	40	2.76
Б4		2		ф8AIII " ℓ=3980	30	1.57
				901-09-11.84-КЖИ. Са25-04		
				Детали		
Б4		1		ф10AIII ГОСТ 5781-82; ℓ=4980	40	3.09
Б4		2		ф10AIII " ℓ=3980	34	2.46
				901-09-11.84-КЖИ. Са25-05		
				Детали		
Б4		1		ф10AIII ГОСТ 5781-82; ℓ=4980	40	3.07
Б4		2		ф8AIII ℓ=3980	34	1.57

Н.контр.	Кузнецов	
Провер.	Антонова	
Ст. инж.	Петровнина	
ГИП	Кузнецов	
Гл.конст.	Шапиро	
Нач.отд.	Красавин	

ТПР 901-09-11.84- КЖИ С 25

Сетка арматурная

Стадия	Масса	Масштаб
РП	см.таб	1:50
Лист	Листов 1	

ЦНИИЭП Инженерного оборудования г. Москва

Инв.№ подл. | Подпись и дата | Взам.инв.№

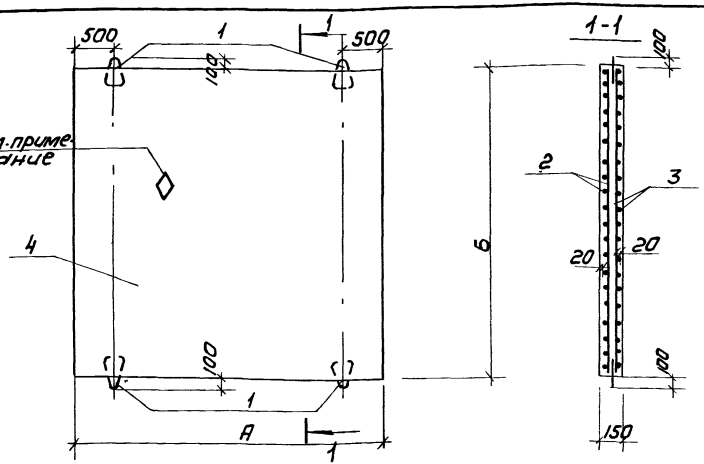

Обозначение	Марка	Размеры А	Размеры Б			Масса т
901-09-11.84 -КЖИ.П16	П-40-40	4500	4500			7.6
-01	П-45-40	5000	4500			8.4

Ведомость расхода стали на элемент, кг

Марка элемента	Изделия арматурные								Всего
	Арматура класса								
	А-I				А-III				
	ГОСТ 5781-82				ГОСТ 5781-82				
	ф20			Итого	ф8	ф10		Итого	
П-40-40	10.8			10.8	108.0	252.0		360.0	370.8
П-45-40	10.8			10.8	151.2	278.6		429.8	440.6

1. Петли для подъема поз. 1 привязать вязальной проволокой к арматурным стержням сетки поз. 3.
2. Знак ◊ указывает верх плиты. Нанести несмываемой краской.

Формат	Зона	Поз.	Обозначение	Наименование	Кол	Примечание масса, кг
				Детали		
		1	3.400-7, Вып.1	Петли подъемные М20-250	4	
			Переменные данные для исполнений			
				901-09-11.84 КЖИ.П16		
				Сборочные единицы		
12		2	901-09-11.84 КЖИ.Сд31	Сетка арматурная Сд31	1	
12		3	-01	Сд32	1	
				Материалы		
		4		Бетон М300	3.04	м³
				901-09-11.84 КЖИ.П16-01		
				Сборочные единицы		
12		2	901-09-11.84 КЖИ.Сд31-02	Сетка арматурная Сд33	1	
12		3	-03	Сд34	1	
				Материалы		
		4		Бетон М300	3.38	м³

Н. контр	Кузнецов		
Провер	Антонова		
Ст. инж	Петровнина		
ГИП	Кузнецов		
Гл. констр	Шалидо		
Нач. ота	Красавин		

ТПР 901-09-11.84 -КЖИ. П16

Плита днища

Стадия	Масса	Масштаб
РП	см. табл.	1:50
Лист	Листов 1	

ЦНИИЭП инженерного оборудования г. Москва

Копировал: Крошунова Формат А2

Инв. № подл. | Подпись и дата | Взам. инв. №

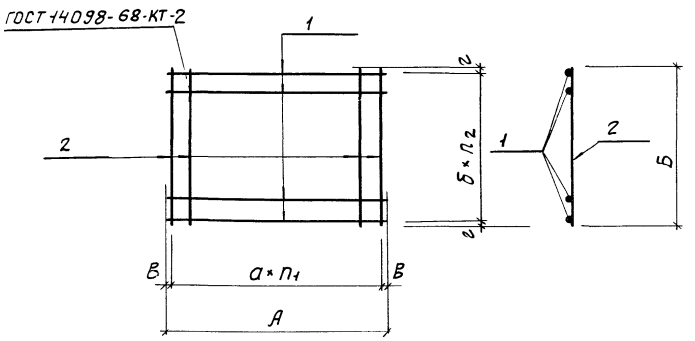

Обозначение	Марка	Размеры, мм						Количество		Масса кг
		А	Б	а	б	В	г	n1	n2	
901-09-11.84-КЖИ.Са31	Са31	4480	4480	100	100	40	40	44	44	252.0
-01	Са32	4480	4480	150	150	65	65	29	29	168.0
-02	Са33	4980	4480	100	100	40	40	49	44	278.6
-03	Са34	4980	4480	150	100	15	40	33	44	151.2

Формат	Зона	Поз.	Обозначение	Наименование	Кол.	Примечание масса, кг
			Переменные данные для исполнений			
				901-09-11.84-КЖИ.Са31		
				Детали		
Б4		1		ф10АIII ГОСТ 5781-82; ℓ=4480	90	2.8
				901-09-11.84-КЖИ.Са31-01		
				Детали		
Б4		1		ф8АIII ГОСТ 5781-82; ℓ=4480	60	1.8
				901-09-11.84-КЖИ.Са31-02		
Б4		1		ф10АIII ГОСТ 5781-82; ℓ=4980	45	3.08
Б4		2		ф10АIII ℓ=4480	50	2.8
				901-09-11.84-КЖИ.Са31-03		
Б4		1		ф8АIII ГОСТ 5781-82 ℓ=4980	45	2.00
Б4		2		ф8АIII " ℓ=4480	34	1.8

Н.контр.	Кузнецов	
Провер.	Антонова	
Ст.инж.	Петровина	
Гип	Кузнецов	
Гл.констр.	Шапиро	
Нач.отд.	Красавин	

ТПР 901-09-11.84 -КЖИ.Са31

Сетка арматурная

Стадия	Масса	Масштаб
РП	см.табл.	1:50

Лист | Листов: 1

ЦНИИЭП инженерного оборудования г.Москва

10475-05 1с

Альбом V

Типовые проектные решения

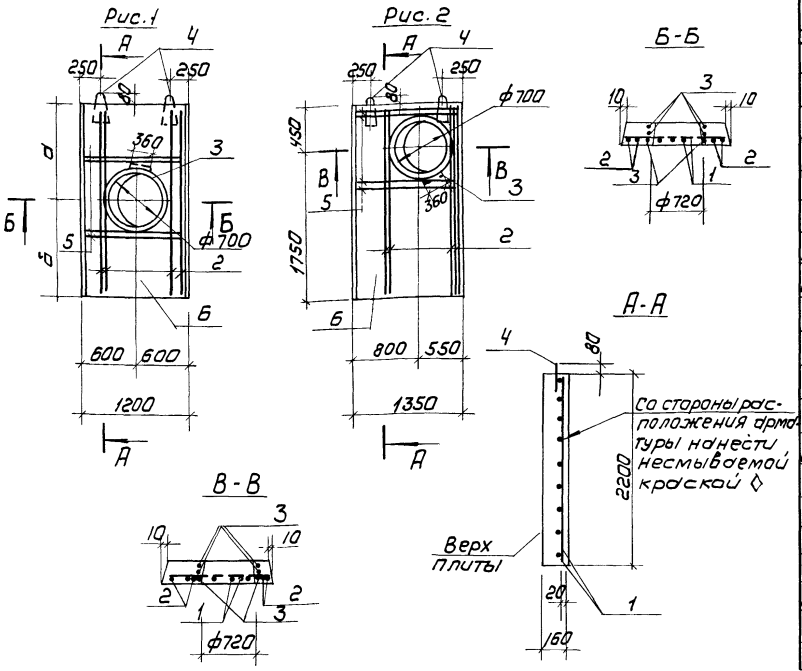

Петли для подъема поз. 4 привязать вязальной проволокой к арматурным стержням сетки поз. 1.

Ведомость расхода стали на элемент, кг

Марка элемента	Изделия арматурные						Всего
	Арматура класса						
	А-I				А-III		
	ГОСТ 5781-82				ГОСТ 5781-82		
	ф8	ф10	ф12	Итого	ф16	Итого	
П21-5А	3.8	5,0	1.3	10.1	41.6	41.6	51.7
П21-5Б	4.2	5,0	1.3	10,5	45,9	45,9	56,4
П21-5В	3.8	5,0	1.3	10.1	41.6	41.6	51.7

Формат	Зона	Поз.	Обозначение	Наименование	Кол.	Примечание
				Документация		
			3.006-2; Вып. II-2	Сборные железобетонные каналы и тоннели из лотковых элементов		
				Сборочные единицы		
		1	3.006-2; Вып. II-4	Сетка арматурная $\frac{С1-8}{16\times200}$	1	
				Детали		
Б4		2		ф16АIII ГОСТ 5781-82; ℓ=2180	4	3.44 кг
Б4		3		ф10АI ГОСТ 5781-82; ℓ=2680	3	1.65 кг
		4	3.400-7; Вып. 1	Петля для подъема М12-150	2	
				Переменные данные для исполнений		
				901-09-11.84-КЖИ.П20; КЖИ.П20-02		
				Детали		
Б4		5		ф16АIII ГОСТ 5781-82; ℓ=1180	4	1.86 кг
				Материалы		
		6		Бетон М300	0.38	м³
				901-09-11.84 - КЖИ.П20-01		
				Детали		
Б4		5		ф16АIII ГОСТ 5781-82, ℓ=1330	4	2.10 кг
				Материалы		
		6		Бетон М300	0.44	м³

Обозначение	Марка	Рис.	Размеры, мм		Масса, т
			а	б	
901-09-11.84 - КЖИ.П20	П21-5А	1	1100	1100	0.95
-01	П21-5Б	2	—	—	1.1
-02	П21-5В	1	450	1750	0.95

Н. контр.	Кузнецов	
Провер.	Антонова	
Ст. техн.	Левчева	
Ст. инж.	Петровнина	
ГИП	Кузнецов	
Гл. констр.	Шапиро	
Нач. отд.	Красавин	

ТПР 901-09-11.84 КЖИ.П20

Плита перекрытия

Стадия	Масса	Масштаб
РП	см. табл.	1:50

Лист | Листов 1

ЦНИИЭП инженерного оборудования г. Москва

Кроировал: Корнишова

Формат А3

Подпись и дата | Взам. инв. №

Рис. 1

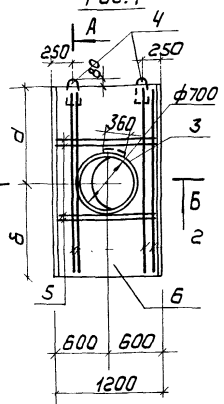

Рис 2

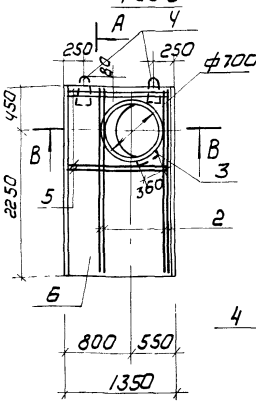

Б-Б

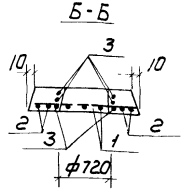

А-А

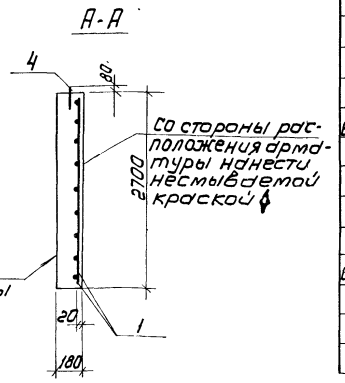

В-В

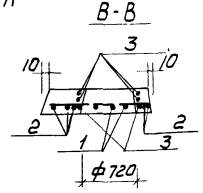

Петли для подъема поз.4 привязать вязальной проволокой к арматурным стержням сетки поз.1.

Ведомость расхода стали на элемент, кг

Марка элемента	Изделия арматурные							Всего
	Арматура класса							
	A-I				A-III			
	ГОСТ 5781-82				ГОСТ 5781-82			
	ф8	ф10	ф12	Итого	ф16		Итого	
П24-5А	4.7	5.0	1.3	11.0	50.14		50.14	61.14
П24-5Б	5.2	5.0	1.3	11.6	55.4		55.4	67.0
П24-5В	4.7	5.0	1.3	11.0	50.14		50.14	61.14

Формат	Зона	Поз.	Обозначение	Наименование	Кол.	Примечание
				Документация		
			3.006-2; Вып. II-2	Сборные железобетонные колонны и стаканы из лотковых элементов		
				Сборочные единицы		
		1	3.006-2; Вып. II-4	Сетка арматурная С1-9 / 16-200	1	
				Детали		
БЧ		2		ф16 А III ГОСТ 5781-82; ℓ = 2680	4	4.23 кг
БЧ		3		ф10 АI ГОСТ 5781-82; ℓ = 2680	3	1.65 кг
		4	3.400-7, Вып. 1	Петля для подъема М12-150	2	
				Переменные данные для исполнений		
				901-09-11.84 - КЖИ.П23, КЖИ.П23-02		
				Детали		
БЧ		5		ф16 А III ГОСТ 5781-82; ℓ = 1180	4	1.86 кг
				Материалы		
		6		Бетон М300	0.50	м³
				901-09-11.84 - КЖИ.П23-01		
				Детали		
БЧ		5		ф16 А III ГОСТ 5781-82; ℓ = 1330	4	2.10 кг
				Материалы		
		6		Бетон М300	0.58	м³

Обозначение	Марка	Рис	Размеры, мм d	Размеры, мм δ	Масса, кг
901-09-11.84 КЖИ.П23-	П24-5А	1	1350	1350	1.25
-01	П24-5Б	2	—	—	1.45
-02	П24-5В	1	450	2250	1.25

Н. контр.	Кузнецов	
Провер.	Антонова	
Ст. техник	Певчева	
Ст. инж.	Петровнина	
ГИП	Кузнецов	
Гл. конструктор	Шапиро	
Нач. ОТА	Красавин	

ТПР 901-09-11.84 КЖИ. П23

ПЛИТА ПЕРЕКРЫТИЯ

Стадия	Масса	Масштаб
РП	см. табл.	1:50
Лист	Листов 1	

ЦНИИЭП инженерного оборудования г. Москва

Инв. № подл. | Подпись и дата | Взам. инв. №

Альбом V

Типовые проектные решения

Инв.№подл. | Подпись и дата | Взам.инв.№

Рис. 1

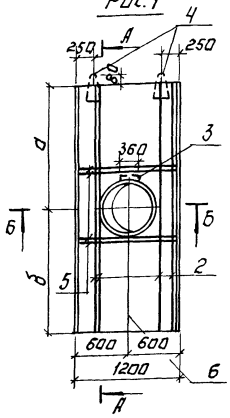

Рис. 2

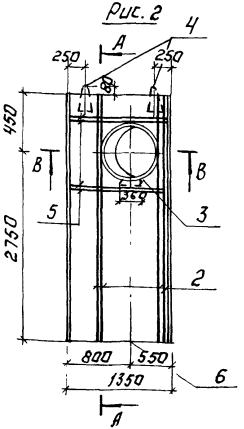

Б-Б

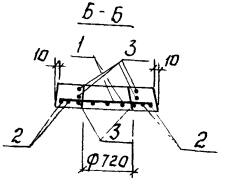

А-А

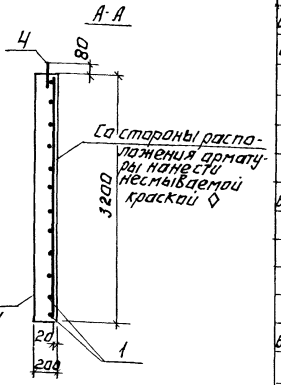

В-В

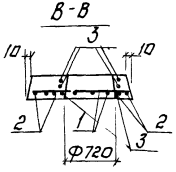

Формат	Зона	Поз.	Обозначение	Наименование	Кол.	Примечание
				Документация.		
			3.006-2. Вып. II-2	Сборные железобетонные каналы и тоннели из лотковых элементов.		
				Сборочные единицы.		
		1	3.006-2, Вып. II-4	Сетка арматурная С1-10 / 78-200	1	
				Детали.		
Б4		2		ф18 AIII ГОСТ 5781-82; ℓ=3180	4	6.36 кг
Б4		3		ф10 AI ГОСТ 5781-82; ℓ=2680	3	5.36 кг
		4	3.400-7; Вып. 1	Петля для подъёма М12-150	2	
				Переменные данные для исполнений.		
				901-09-11.84-КЖИ.П26 КЖИ.П26-02		
				Детали.		
Б4		5		ф18 AIII ГОСТ 5781-82; ℓ=1180	4	2.36 кг
				Материалы:		
		6		Бетон М300	0.68	м³
				901-09-11.84 КЖИ.П26-01		
				Детали.		
Б4		5		ф18 AIII ГОСТ 5781-82; ℓ=1330	4	2.66 кг
				Материалы.		
		6		Бетон М300.	0.77	м³

Петли для подъёма поз. 4 привязать вязальной проволокой к арматурным стержням сетки поз. 1.

Ведомость расхода стали на элемент, кг.

Марка элемента	Изделия арматурные						Всего
	Арматура класса						
	A-I				A-III		
	ГОСТ 5781-82				ГОСТ 5781-82		
	ф8	ф10	ф12	Итого	ф18	Итого	
П26-5А	5,2	5.0	1.3	11.5	65.96	65.96	77.46
П26-5Б	5,7	5.0	1.3	12.0	67.26	67.26	79.26
П26-5В	5,2	5.0	1.3	11.5	65.96	65.96	77.46

Обозначение	Марка	Рис.	Размеры, мм а	Размеры, мм б		Масса т
901-09-11.84 КЖИ. П26	П26-5А	1	1600	1600		1.70
-01	П26-5Б	2	—	—		1.93
-02	П26-5В	1	450	2750		1.70

Н.контр.	Кузнецов		
Провер.	Антонова		
Ст.техн.	Певчева		
Гл.инж.	Петровнина		
ГИП	Кузнецов		
Гл.констр.	Шапиро		
Нач.отд.	Красавин		

ТПР 901-09-11.84 КЖИ П26

Плита перекрытия

Стадия	Масса	Масштаб
РП	СМ ГАБЛ	1:50
Лист	Листов 1	

ЦНИИЭП инженерного оборудования г. Москва

Разрез 1-1

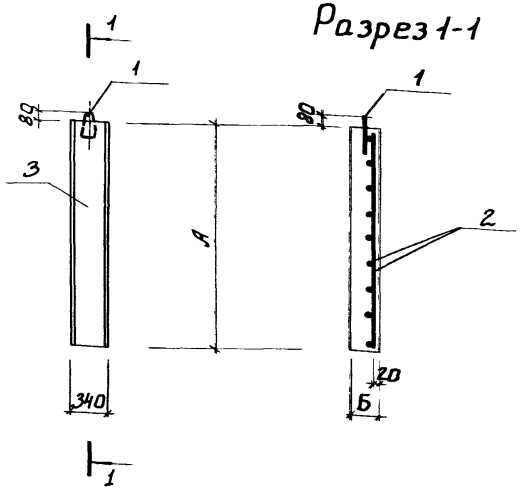

Обозначение	Марка	Размеры А	Размеры Б		Масса т
901-09-11.84-КЖИ.П29	П21д-5А	2200	160		0.3
-01	П24д-5А	2700	180		0.43
-02	П26д-5А	3200	200		0.55

Ведомость расхода стали на элемент, кг

Марка элемента	Изделия арматурные								Всего
	Арматура класса								
	А-I ГОСТ 5781-82				А-III ГОСТ 5781-82				
	ф8	ф12		Итого	ф16	ф18		Итого	
П21д-5А	1.3	0.6		1.9	7.8			7.8	9.7
П24д-5А	1.4	0.6		2.0	8.7				
П26д-5А	1.7	0.6		2.3		13.4		13.4	15.7

Формат	Зона	Поз.	Обозначение	Наименование	Кол.	Примечание
				Документация		
			3.006-2 Вып. II-2	Сборные ж.-бет. каналы и тоннели из лотковых элементов		
				Детали		
		1	3.400-7. Вып. 1	Петля для подъема М12-150	1	
				Переменные данные для исполнений		
				901-09-11.84-КЖИ.П29		
				Сборочные единицы		
		2	3.006-2 Вып. II-4	Сетка арматурная С1-8д / 16-200	0.5	
				Материалы		
		3		Бетон М300	0.12	м³
				901-09-11.84-КЖИ.П29-01		
				Сборочные единицы		
		2	3.006-2 Вып. II-4	Сетка арматурная С1-9д / 16-200	0.5	
				Материалы:		
		3		Бетон М300	0.17	м³
				901-09-11.84-КЖИ.П29-02		
				Сборочные единицы		
		2	3.006-2 Вып. II-4	Сетка арматурная С1-10д / 18-200	0.5	
				Материалы:		
		3		Бетон М300	0.22	м³

Н. контр.	Кузнецов	
Провер.	Антонова	
Ст. инж.	Петровнина	
ГИП	Кузнецов	
Гл. конст.	Шапиро	
Нач. отд.	Красавин	

ТПР 901-09-11.84 КЖИ. П29

Плита перекрытия

Стадия	Масса	Масштаб
РП	См. табл.	1:50
Лист	Листов 1	

ЦНИИЭП Инженерного оборудования г. Москва

gost.e-ecolog.ru