ТИПОВЫЕ СТРОИТЕЛЬНЫЕ КОНСТРУКЦИИ, ИЗДЕЛИЯ И УЗЛЫ

СЕРИЯ I.420-35.95

КОНСТРУКЦИИ МНОГОЭТАЖНЫХ ПРОИЗВОДСТВЕННЫХ ЗДАНИЙ С СЕТКАМИ КОЛОНН 6х6 и 9х6 м ПОД НАГРУЗКИ СООТВЕТСТВЕННО ДО 2500 И I500 КГС/м^2

ВЫПУСК 4-I

ИЗДЕЛИЯ СТАЛЬНЫЕ СОЕДИНИТЕЛЬНЫЕ ДЛЯ КАРКАСА ЗДАНИЙ. РАБОЧИЕ ЧЕРТЕЖИ

gost.e-ecolog.ru

ТИПОВЫЕ СТРОИТЕЛЬНЫЕ КОНСТРУКЦИИ, ИЗДЕЛИЯ И УЗЛЫ

СЕРИЯ I.420-35.95

ПРОЕКТНАЯ ДОКУМЕНТАЦИЯ СЕРТИФИЦИРОВАНА.
СЕРТИФИКАТ СООТВЕТСТВИЯ № ГОСТ Р
RU 9003.I.3.0032 ОТ 2I.09.98

КОНСТРУКЦИИ МНОГОЭТАЖНЫХ ПРОИЗВОДСТВЕННЫХ ЗДАНИЙ С СЕТКАМИ КОЛОНН 6х6 и 9х6 м ПОД НАГРУЗКИ СООТВЕТСТВЕННО ДО 2500 и I500 КГС/М^2

ВЫПУСК 4-I

ИЗДЕЛИЯ СТАЛЬНЫЕ СОЕДИНИТЕЛЬНЫЕ ДЛЯ КАРКАСА ЗДАНИЙ. РАБОЧИЕ ЧЕРТЕЖИ

РАЗРАБОТАНЫ:

АО ЦНИИПРОМЗДАНИЙ:

ЗАМ. ДИРЕКТОРА ИНСТИТУТА — С.М. ГЛИКИН

ЗАВ. ОТДЕЛОМ — В.Н. ЯГОДКИН

ГЛ. ИНЖЕНЕР ПРОЕКТА — А.А. ГАПЕЕНКОВ

Утверждены Департаментом развития НТП и ПИР Госстроя России, письмо от 09 12 97 № 9-1-1/160

Введены в действие АО ЦНИИпромзданий с 01 03.98, приказ от 29 12 97 № 26.

Ц00545

Обозначение документа	Наименование	Стр.
I.420-35.95.4-I-ТТ	Технические требования	3
-2	Связь CI ... C4	4
-3	Связь C8 ... CII	6
-4	Связь CI2 ... CI4	8
-5	Соединительный элемент MCI ... MC8	I0
-6	Соединительный элемент MCI0	I0
-7	Соединительный элемент MCII	II
-8	Соединительный элемент MCI2	II
-9	Соединительный элемент MCI3	I2
-I0	Соединительный элемент MCI4	I2
-II	Соединительный элемент MCI5	I3
-I2	Соединительный элемент MCI6	I3
-I3	Соединительный элемент $MCI7^{т}$, $MCI7^{н}$	I4
-I4	Соединительный элемент MCI8	I4
-I5	Соединительный элемент MCI9	I5
-I6	Соединительные элементы $MC20^{т}$, $MC29^{н}$	I5
-I7	Соединительный элемент MC2I	I6
-I8	Соединительный элемент MC22	I6

Обозначение документа	Наименование	Стр.

Изм.	Кол	Лист	№док	Подп.	Дата
Разраб.		Веримников			
Пров.		Ягодкин			

1.420-35.95.4-1-

Содержание

Стадия	Лист	Листов
Р		1

ЦНИИПРОМЗДАНИЙ

Ц00575 5

Данный выпуск является частью работы, полный состав которой изложен в выпуске 0-0, серии 1.420-35.95.

В выпуске даны рабочие чертежи вертикальных стальных связей по колоннам, обеспечивающих жесткость здания в продольном направлении. В выпуске приведены также конструкции соединительных элементов, используемых при монтаже плит междуэтажных перекрытий и железобетонного каркаса.

Схемы расположения вертикальных связей приведены в выпусках 0-1, 0-2 серии 1.420-35.95.

Узлы крепления стальных связей к колоннам приведены в выпуске 3-1 серии 1.420-35.95.

В конкретных проектах должна указываться марка стали стальных элементов в зависимости от условий эксплуатации в соответствии с главой СНиП II-23-81*) „Стальные конструкции." Марки сталей следует назначать в соответствии с постановлением Государственного Комитета СССР по делам строительства от 21 ноября 1986 г. № 26 и приложением 1, табл. 50 СНиП II-23-81* „Стальные конструкции."

Типы электродов (по ГОСТ 9467-75*) следует назначать по приложению 2 табл. 55 СНиП II-23-81*

Болты приняты из стали марки 20 (класс прочности 4.6) по ГОСТ 1759.1-82 и ГОСТ 1759.0-87.

К массе одной связи при заказе металла следует добавлять массу болтов, гаек и шайб, равную 1,1 кг.

Антикоррозионная защита стальных конструкций, подверженных воздействию агрессивных сред, должна выполняться для конкретных условий в соответствии со СНиП 2.03.11-85 „Защита строительных конструкций от коррозии".

Условные обозначения:

- круглое отверстие
- временный болт

Изм.	Кол.	Лист	№ док.	Подп.	Дата	1.420-35.95.4-1-1ТТ			
Разраб.		Гарадина				Технические требования	Стадия	Лист	Листов
Пров.		Ягодкин					Р		1
Н. контр.		Верижников					ЦНИИПРОМЗДАНИЙ		

Инв. № подл. | Подпись и дата | Взам. инв. №

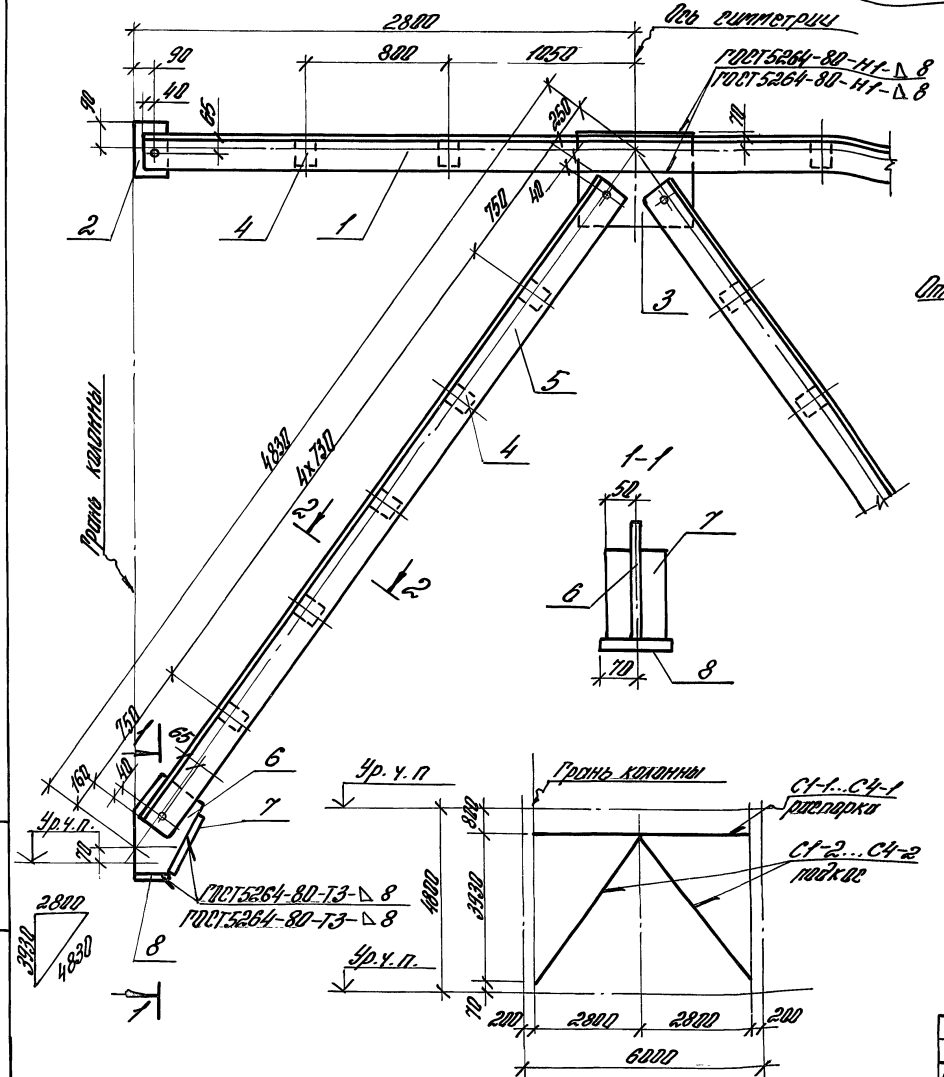

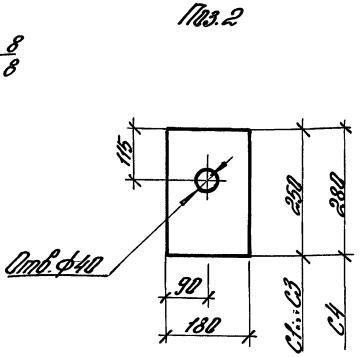

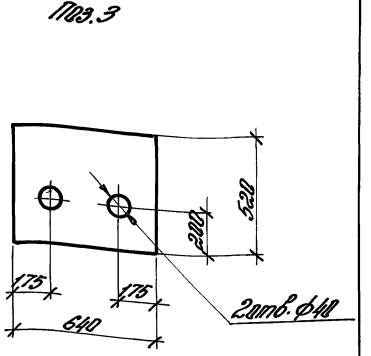

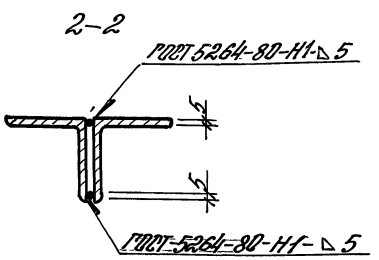

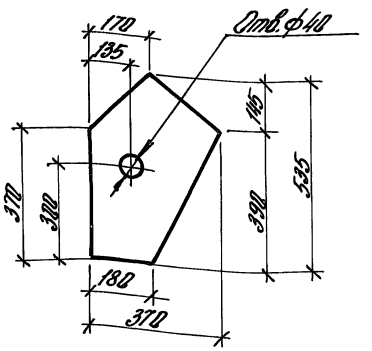

1. Связь состоит из отправочных марок С1-1... С4-1 и С1-2...С4-2
2. Отверстия в уголках ф 19 мм.
3. Отметка уровня чистого пола условно принята 0,2-м и последующих этажах на 100мм выше верха плит перекрытий.

						1.420-35.95.4-1-2	
Изм.	Кол.	Лист	№док.	Подп.	Дата	Связь С1...С4	Стадия: Р; Лист: 1; Листов: 2
Разраб.		Горабчик					
Пров.		Ягойкин					ЦНИИПРОМЗДАНИЙ
Н.контр.		Вершинков					

Инв.№ подл. | Подпись и дата | Взам. инв.№

Марка связи	Отправ. марки	Поз.	Наименование	Кол.	Масса ед. кг	Масса отправ. марки кг	Масса связи кг
С1	С1-1 1шт.	1	∠ 125×9, ℓ=5500	2	95,2	238,9	392,5
		2	– 12×180, ℓ=250	2	4,24		
		3	– 12×520, ℓ=648	1	31,3		
		4	– 12×100, ℓ=115	4	1,1		
			Вес наплавленного металла 1%		2,3		
	С1-2 2шт.	4	– 12×100, ℓ=115	5	1,1	177,8	
		5	∠ 125×9, ℓ=4420	2	76,5		
		6	– 12×370, ℓ=535	1	12,7		
		7	– 12×100, ℓ=268	1	2,4		
		8	– 12×140, ℓ=188	1	2,4		
			Вес наплавленного металла 1%		4,8		
С2	С2-1 1шт	1	∠ 140×10, ℓ=5500	2	118,3	284,0	715,2
		2	– 12×180, ℓ=258	2	4,24		
		3	– 12×520, ℓ=648	1	31,3		
		4	– 12×180, ℓ=130	4	1,2		
			Вес наплавленного металла 1%		2,8		
	С2-2 2шт	4	– 12×100, ℓ=130	5	1,2	215,6	
		5	∠ 140×10, ℓ=4420	2	95,0		
		6	– 12×370, ℓ=535	1	12,7		
		7	– 12×100, ℓ=260	1	2,4		
		8	– 12×140, ℓ=188	1	2,4		
			Вес наплавленного металла 1%		2,1		

Марка связи	Отправ. марки	Поз.	Наименование	Кол.	Масса ед. кг	Масса отправ. марки кг	Масса связи кг
С3	С3-1	1	∠ 160×10, ℓ=5500	2	136,0	320,6	811,2
		2	– 12×180, ℓ=250	2	4,24		
		3	– 12×520, ℓ=648	1	31,3		
		4	– 12×100, ℓ=150	4	1,4		
			Вес наплавленного металла 1%		3,2		
	С3-2	4	– 12×100, ℓ=158	5	1,4	245,3	
		5	∠ 160×10, ℓ=4420	2	109,2		
		6	– 12×370, ℓ=535	1	12,7		
		7	– 12×100, ℓ=268	1	2,4		
		8	– 12×140, ℓ=188	1	2,4		
			Вес наплавленного металла 1%		2,4		
С4	С4-1	1	∠ 180×12, ℓ=5500	2	182,0	423,8	1076,4
		2	– 14×180, ℓ=280	2	5,5		
		3	– 14×520, ℓ=648	1	36,6		
		4	– 14×100, ℓ=170	4	1,9		
			Вес наплавленного металла 1%		4,2		
	С4-2	4	– 14×180, ℓ=170	5	1,9	326,3	
		5	∠ 180×12 ℓ=4420	2	146,3		
		6	– 14×370, ℓ=535	1	14,8		
		7	– 14×100, ℓ=260	1	2,9		
		8	– 14×140, ℓ=180	1	2,8		
			Вес наплавленного металла 1%		3,2		

1. Уголки равнобокие по ГОСТ 8509-93
2. Сталь листовая по ГОСТ 19903-74*.

Инв. № подл. | Подпись и дата | Взам. инв. №

Изм.	Кол.	Лист	№док.	Подп.	Дата	1.420-35.95.4-1-2	Лист 2

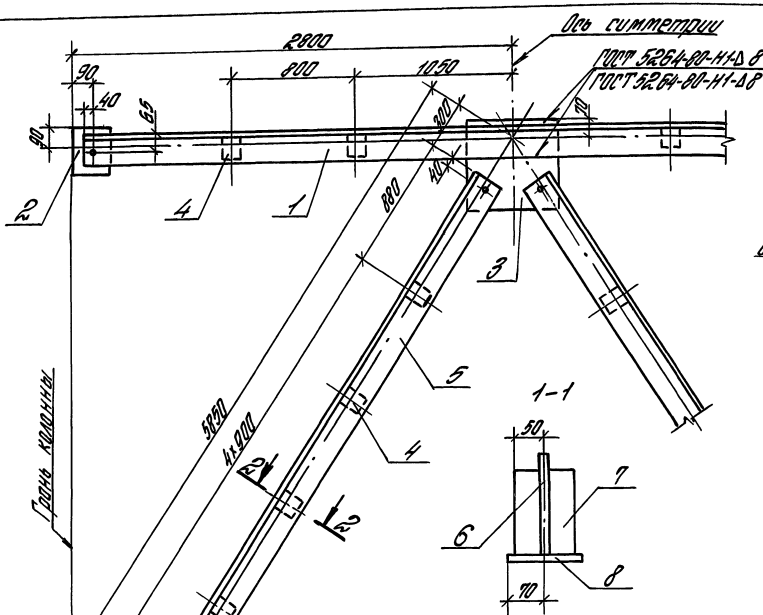

1. Связь состоит из отправочных марок С8-1...С11-1 и С8-2...С11-2.
2. Отверстия в уголках ф 19 мм.
3. Отметка уровня чистого пола условно принята во 2-м и последующих этажах на 100 мм выше плит перекрытий.

Изм.	Кол.	Лист	№ док.	Подп.	Дата
Разраб.		Тарабрина			
Пров.		Ягодкин			
Н. контр.		Ярошников			

1.420-35.95. 4-1-3

Связь С8... С11

Стадия	Лист	Листов
Р	1	2

ЦНИИПРОМЗДАНИЙ

Инв. № подл. | Подпись и дата | Взам. инв. №

Ц00575-7

	Отправ. марка	Поз.	Наименование	Кол.	Масса ед. кг	Масса отправ. марки кг	Масса связи кг
С8	С8-1	1	∠125×9, ℓ=5500	2	95,2	236,2	657,8
		2	−12×180, ℓ=250	2	4,24		
		3	−12×560, ℓ=580	1	30,6		
		4	−12×100, ℓ=115	4	1,1		
			Вес наплавленного металла 1%		2,3		
	С8-2	4	−12×100, ℓ=115	5	1,1	210,8	
		5	∠125×9, ℓ=5360	2	92,7		
		6	−12×350, ℓ=570	1	12,7		
		7	−12×100, ℓ=290	1	2,7		
		8	−12×140, ℓ=180	1	2,4		
			Вес наплавленного металла 1%		2,1		
С9	С9-1	1	∠140×10, ℓ=5500	2	118,3	283,3	796,7
		2	−12×180, ℓ=250	2	4,24		
		3	−12×560, ℓ=580	1	30,6		
		4	−12×100, ℓ=130	4	1,2		
			Вес наплавленного металла 1%		2,8		
	С9-2	4	−12×100, ℓ=130	5	1,2	256,7	
		5	∠140×10, ℓ=5360	2	115,2		
		6	−12×350, ℓ=570	1	12,7		
		7	−12×100, ℓ=290	1	2,7		
		8	−12×140, ℓ=180	1	2,4		
			Вес наплавленного металла 1%		2,5		

Марка связи	Отправ. марка	Поз.	Наименование	Кол.	Масса ед. кг	Масса отправ. марки кг	Масса связи кг
С10	С10-1	1	∠160×10, ℓ=5500	2	136,0	319,9	905,0
		2	−12×180, ℓ=250	2	4,24		
		3	−12×560, ℓ=580	1	30,6		
		4	−12×100, ℓ=150	4	1,4		
			Вес наплавленного металла 1%		3,2		
	С10-2	4	−12×100, ℓ=150	5	1,4	292,5	
		5	∠160×10, ℓ=5360	2	132,4		
		6	−12×350, ℓ=570	1	12,7		
		7	−12×100, ℓ=290	1	2,7		
		8	−12×140, ℓ=180	1	2,4		
			Вес наплавленного металла 1%		2,9		
С11	С11-1	1	∠180×12, ℓ=5500	2	182,0	422,9	1201,7
		2	−14×180, ℓ=280	2	5,5		
		3	−14×560, ℓ=580	1	35,7		
		4	−14×100, ℓ=170	4	1,9		
			Вес наплавленного металла 1%		4,2		
	С11-2	4	−14×100, ℓ=170	5	1,9	389,4	
		5	∠180×12, ℓ=5360	2	177,4		
		6	−14×350, ℓ=570	1	14,8		
		7	−14×100, ℓ=290	1	3,2		
		8	−14×140, ℓ=180	1	2,8		
			Вес наплавленного металла 1%		3,8		

1. Уголки равнобокие по ГОСТ 8509-93
2. Сталь листовая по ГОСТ 19903-74*

Изм.	Кол.	Лист	№док.	Подп.	Дата

1.420-35.95. 4-1-3

Лист 2

Инв.№ подл. | Подп. и дата | Взам. инв.№

ЦОП 545 2

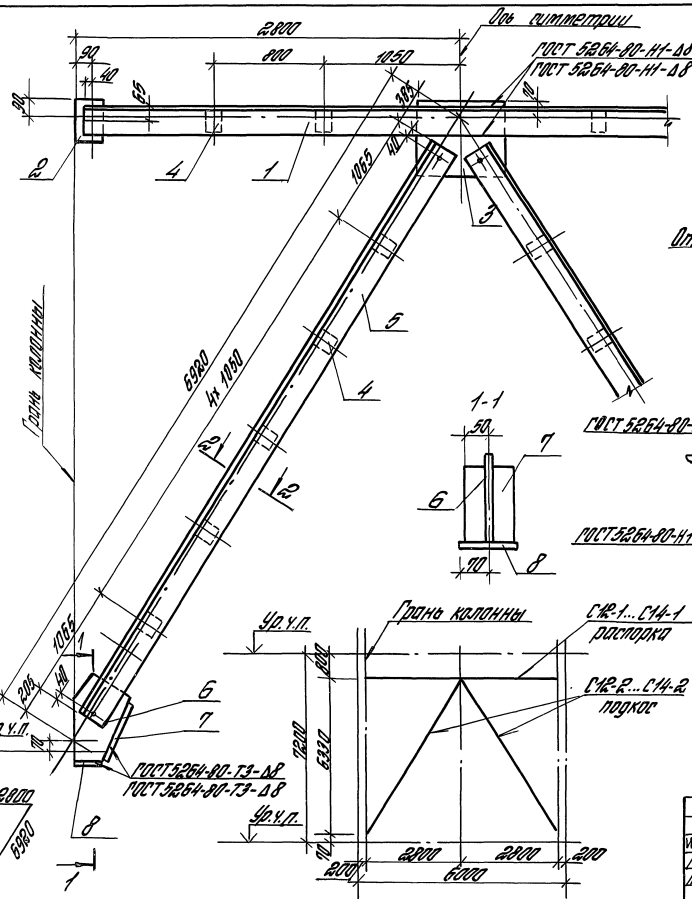

Поз.2

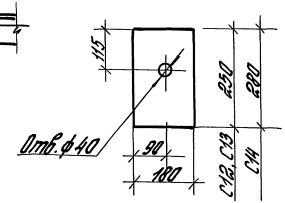

Поз. 3

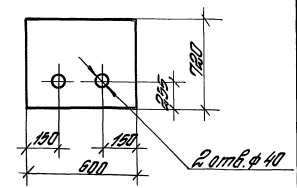

Поз.6

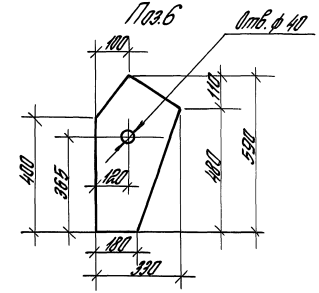

1. Связь состоит из отправочных марок С12-1...С14-1 и С12-2...С14-2
2. Отверстия в уголках ф = 19 мм.
3. Отметка уровня чистого пола условно принята во 2-м и последующих этажах на 100мм выше верха плит перекрытий.

Изм	Кол.	Лист	№док.	Подп.	Дата
Разраб.		Гридасина			
Пров.		Ягодкин			
Н.контр.		Устинников			

1.420-35.95. 4-1-4

Связь С12...С14

Стадия	Лист	Листов
Р	1	2

ЦНИИПРОМЗДАНИЙ

Инв.№ подл. | Подпись и дата | Взам.инв.№

4005475 9

Марка связи	Отправ. марки	Поз.	Наименование	Кол.	Масса ед. кг	Масса отправ. марки кг	Масса связи кг
С12	С12-1	1	∠140×10, ℓ=5500	2	118,3	293,5	891,7
		2	−12×180, ℓ=250	2	4,24		
		3	−12×600, ℓ=720	1	40,7		
		4	−12×100, ℓ=130	4	1,2		
			Вес наплавленного металла 1%		2,9		
	С12-2	4	−12×100, ℓ=130	5	1,2	299,1	
		5	∠140×10, ℓ=6330	2	136,0		
		6	−12×330, ℓ=590	1	12,7		
		7	−12×100, ℓ=320	1	3,0		
		8	−12×140, ℓ=180	1	2,4		
			Вес наплавленного металла 1%		3,8		
С13	С13-1	1	∠160×10, ℓ=5500	2	136,0	330,1	1012,7
		2	−12×180, ℓ=250	2	4,24		
		3	−12×600, ℓ=720	1	40,7		
		4	−12×100, ℓ=150	4	1,4		
			Вес наплавленного металла 1%		3,3		
	С13-2	4	−12×100, ℓ=150	5	1,4	341,3	
		5	∠160×10, ℓ=6330	2	156,4		
		6	−12×330, ℓ=590	1	12,7		
		7	−12×100, ℓ=320	1	3,8		
		8	−12×140, ℓ=180	1	2,4		
			Вес наплавленного металла 1%		3,4		

Марки связи	Отправ. марки	Поз.	Наименование	Кол.	Масса ед. кг	Масса отправ. марки кг	Масса связи кг
С14	С14-1	1	∠180×12, ℓ=5500	2	182,0	434,8	1344,8
		2	−14×180, ℓ=280	2	5,5		
		3	−14×600, ℓ=720	1	47,5		
		4	−14×100, ℓ=170	4	1,9		
			Вес наплавленного металла 1%		4,3		
	С14-2	4	−14×100, ℓ=170	5	1,9	454,6	
		5	∠180×12, ℓ=6330	2	209,5		
		6	−14×330, ℓ=590	1	14,8		
		7	−14×100, ℓ=320	1	3,5		
		8	−14×140, ℓ=180	1	2,8		
			Вес наплавленного металла 1%		4,5		

1. Чертежи рабочие по ГОСТ 2589-93
2. Сталь листовая по ГОСТ 19903-74*

Инв. № подл. | Подп. и дата | Взам. инв. №

Изм.	Кол.	Лист	№ док.	Подп.	Дата

1.420-35.95.4-1-4

Лист 2

МС 3

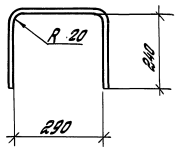

МС1, МС2, МС4... МС8

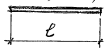

Марка изделия	Наименование	Кол.	Масса изделия, кг
МС1	36-А-III, ℓ = 130	1	1,0
МС2	36-А-III, ℓ = 180	1	1,4
МС3	14-А-III, ℓ = 790	1	0,9
МС4	36-А-III, ℓ = 490	1	3,9
МС5	36-А-III, ℓ = 780	1	6,3
МС6	36-А-III, ℓ = 920	1	7,4
МС7	20-А-III, ℓ = 490	1	1,2
МС8	36-А-III, ℓ = 560	1	4,5

Арматура класса А-I, А-III по ГОСТ 5781-82

Инв. № подл. | Подпись и дата | Взам. инв. №

Изм.	Кол.	Лист	№док.	Подп.	Дата	1.420-35.95.4-1-5			
Разраб.		Лодович				Соединительный элемент МС1... МС8	Стадия	Лист	Листов
Пров.		Гапеенков					Р		1
Н. контр.		Лодович					ЦНИИПРОМЗДАНИЙ		

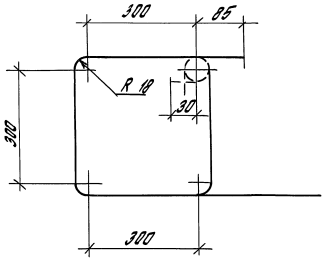

Наименование	Кол.	Масса ед., кг	Масса элемента кг
10-А-I, ℓ = 1455	1	0,9	0,9

Арматура класса А-I по ГОСТ 5781-82

Инв. № подл. | Подпись и дата | Взам. инв. №

Изм.	Кол.	Лист	№док.	Подп.	Дата	1.420-35.95.4-1-6			
Разраб.		Тарасова				Соединительный элемент МС10	Стадия	Лист	Листов
Провер.		Ягодкин					Р		1
Н. контр.		Верешников					ЦНИИПРОМЗДАНИЙ		

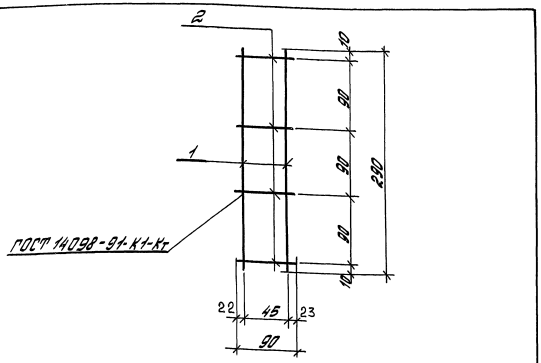

Поз	Наименование	Кол	Масса ед., кг	Масса элемента кг
1	4-Вр-I, ℓ = 290	2	0,03	0,1
2	4-Вр-I, ℓ = 90	4	0,01	

Арматура класса Вр-I по ГОСТ 6727-80*

Изм.	Кол.	Лист	№ док.	Подп.	Дата
Разраб.		Городинов			
Провер.		Агафкин			
Н. контр.		Вершинков			

1.420.35.95.4-1-7

Соединительный элемент МС 11

Стадия	Лист	Листов
Р		1

ЦНИИПРОМЗДАНИЙ

Инв. № подл. | Подпись и дата | Взам. инв. №

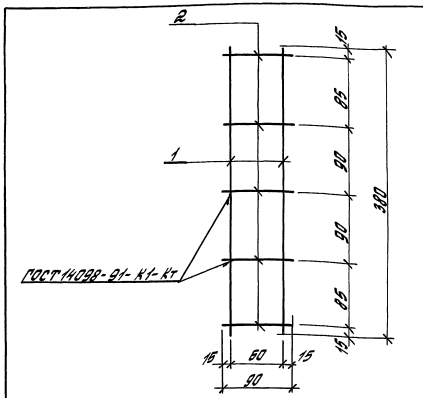

Поз.	Наименование	Кол.	Масса ед., кг	Масса элемента кг
1	8-А-III, ℓ = 380	2	0,15	0,5
2	8-А-I, ℓ = 90	5	0,04	

Арматура классов А-I и А-III по ГОСТ 5781-82

Изм.	Кол.	Лист	№ док.	Подп.	Дата
Разраб.		Городинов			
Провер.		Агафкин			
Н. контр.		Вершинков			

1.420-35.95.4-1-8

Соединительный элемент МС 12

Стадия	Лист	Листов
Р		1

ЦНИИПРОМЗДАНИЙ

Инв. № подл. | Подпись и дата | Взам. инв. №

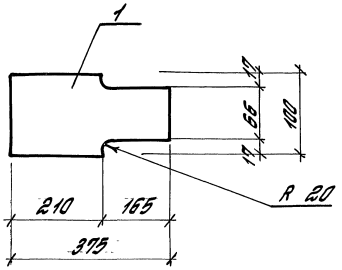

Поз.	Наименование	Кол.	Масса ед., кг	Масса элемента кг
1	– 100 × 10, ℓ = 375	1	2,9	2,9

Сталь листовая по ГОСТ 19903-74*

Изм.	Кол.	Лист	№док.	Подп.	Дата
Разраб.		Тарадина		Тарад.	
Провер.		Ягодкин			
Н.контр.		Веришников		Верш.	

1.420-35.95.4-1-9

Соединительный элемент МС 13

Стадия	Лист	Листов
Р		1

ЦНИИПРОМЗДАНИЙ

Инв. № подл. | Подпись и дата | Взам. инв. №

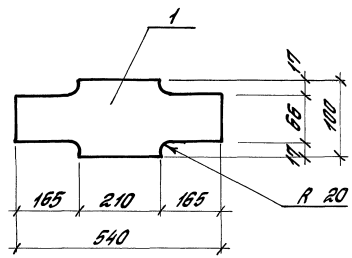

Поз.	Наименование	Кол.	Масса ед. кг	Масса элемента кг
1	– 100 × 10, ℓ = 540	1	4,1	4,1

Сталь листовая по ГОСТ 19903-74*

Изм.	Кол.	Лист	№док.	Подп.	Дата
Разраб.		Тарадина		Тарад.	
Провер.		Ягодкин			
Н.контр.		Веришников		Верш.	

1.420-35.95.4-1-10

Соединительный элемент МС 14

Стадия	Лист	Листов
Р		1

ЦНИИПРОМЗДАНИЙ

Инв. № подл. | Подпись и дата | Взам. инв. №

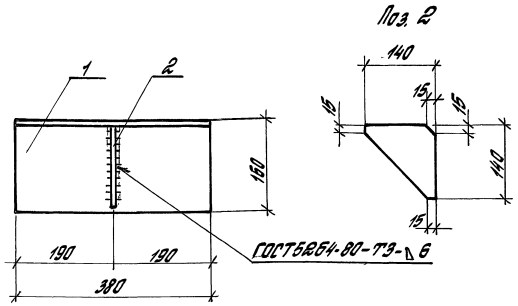

Поз.	Наименование	Кол.	Масса ед., кг	Масса элемента кг
1	∠160×10, ℓ=380	1	9,4	10,0
2	−140×8, ℓ=140	1	0,6	

1. Уголок равнобокий по ГОСТ 8509-93.
2. Сталь листовая по ГОСТ 19903-74*.

Изм	Кол.	Лист	№док	Подп.	Дата
Разраб.		Тарадина		Тарад.	
Провер.		Ягодкин			
Н.контр.		Верижников			

1.420-35.95.4-1-11

Соединительный элемент МС 15

Стадия	Лист	Листов
Р		1

ЦНИИПРОМЗДАНИЙ

Инв.№ подл. | Подпись и дата | Взам. инв.№

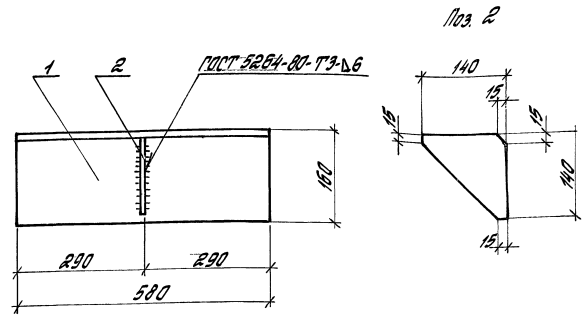

Поз.	Наименование	Кол.	Масса ед., кг	Масса элемента кг
1	∠160×10, ℓ=580	1	14,3	14,9
2	−140×8, ℓ=140	1	0,6	

1. Уголок равнобокий по ГОСТ 8509-93.
2. Сталь листовая по ГОСТ 19903-74*.

Изм	Кол.	Лист	№док	Подп.	Дата
Разраб.		Тарадина		Тарад.	
Провер.		Ягодкин			
Н.контр.		Верижников			

1.420-35.95.4-1-12

Соединительный элемент МС16

Стадия	Лист	Листов
Р		1

ЦНИИПРОМЗДАНИЙ

Инв.№ подл. | Подпись и дата | Взам. инв.№

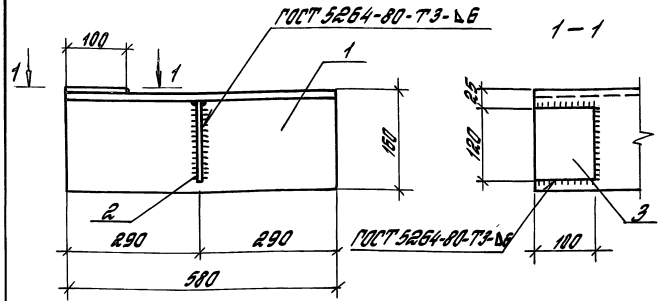

Поз.	Наименование	Кол.	Масса ед. кг	Масса элемента кг
1	L 160 x 10, ℓ = 580	1	14,3	15,7
2	–140 x 8, ℓ = 140	1	0,6	
3	–100 x 8, ℓ = 120	1	0,8	

1. Уголок равнобокий по ГОСТ 8509-93
2. Элемент с индексом „Н" изготовлять обратно чертежу.
3. Сталь листовая по ГОСТ 19903-74*

Изм.	Кол.	Лист	№док.	Подп.	Дата	1.420-35.95.4-1-13			
Разраб.		Тарадина		Тарад		Соединительные элементы МС 17^{Т}, МС 17^{Н}	Стадия	Лист	Листов
Провер.		Ягодкин					Р		1
Н.контр.		Верижников					ЦНИИПРОМЗДАНИЙ		

Инв. № подл. | Подпись и дата | Взам. инв. №

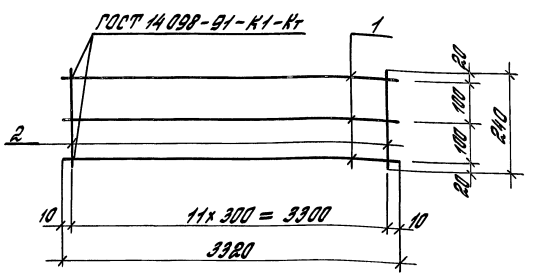

Поз.	Наименование	Кол.	Масса ед. кг	Масса элемента кг
1	10-А-I, ℓ = 3320	3	2,1	7,5
2	8-А-I, ℓ = 240	12	0,1	

Арматура класса А-I по ГОСТ 5781-82.

Изм.	Кол.	Лист	№док.	Подп.	Дата	1.420-35.95.4-1-14			
Разраб.		Тарадина		Тарад		Соединительный элемент МС 18	Стадия	Лист	Листов
Провер.		Ягодкин					Р		1
Н.контр.		Верижников					ЦНИИПРОМЗДАНИЙ		

Инв. № подл. | Подпись и дата | Взам. инв. №

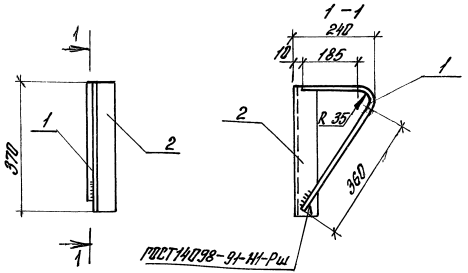

Поз.	Наименование	Кол.	Масса ед. кг	Масса элем. кг
1	10-А-I, l=6300	1	0,4	1,8
2	∠50×, l=370	1	1,4	

1. Уголок равнобокий по ГОСТ 8509-93
2. Арматура класса А-I по ГОСТ 5781-82

Изм.	Кол.	Лист	№док.	Подп.	Дата
Разраб.		Тарадина			
Провер.		Ягодкин			
Н. контр.		Верижников			

1.420-35.95.4-1-15

Соединительный элемент МС 19

Стадия	Лист	Листов
Р		1

ЦНИИПРОМЗДАНИЙ

Инв. № подл. | Подпись и дата | Взам. инв. №

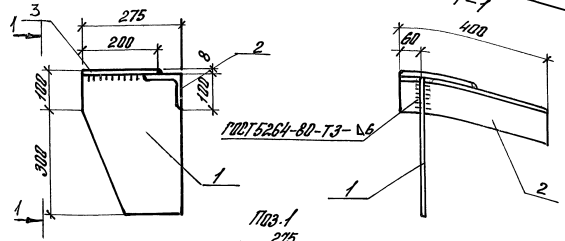

Поз. 1

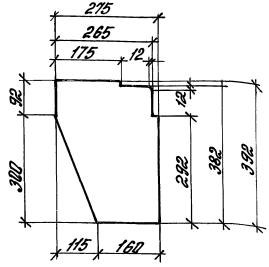

Поз.	Наименование	Кол.	Масса ед. кг	Масса элемен. кг
1	-275×6, l=392	1	5,1	11,3
2	∠100×7, l=400	1	4,3	
3	-200×6, l=200	1	1,9	

1. Сталь листовая, по ГОСТ 19903-74*.
2. Уголок равнобокий по ГОСТ 8509-93
3. Элемент с индексом „Н" изготовлять обратно чертежу.

Изм.	Кол.	Лист	№док.	Подп.	Дата
Разраб.		Тарадина			
Пров.		Ягодкин			
Н. контр.		Верижников			

1.420-35.95.4-1-16

Соединительные элементы МС20^{т}, МС20^{н}

Стадия	Лист	Листов
Р		1

ЦНИИПРОМЗДАНИЙ

Инв. № подл. | Подп. и дата | Взам. инв. №

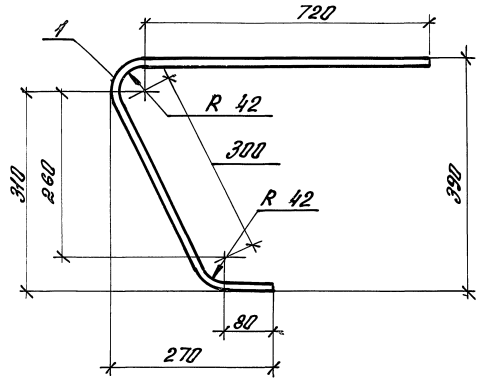

Поз.	Наименование	Кол.	Масса ед. кг	Масса элемента кг
1	– 40×8, ℓ=1250	1	3,1	3,1

Сталь листовая по ГОСТ 19903-74*

Инв. № подл. | Подпись и дата | Взам. инв. №

Изм.	Кол.	Лист	№док.	Подп.	Дата
Разраб.					
Пров.					
Н. контр.	Верижников				

1.420-35.95.4-1-17

Соединительный элемент МС21

Стадия	Лист	Листов
Р		1

ЦНИИПромзданий

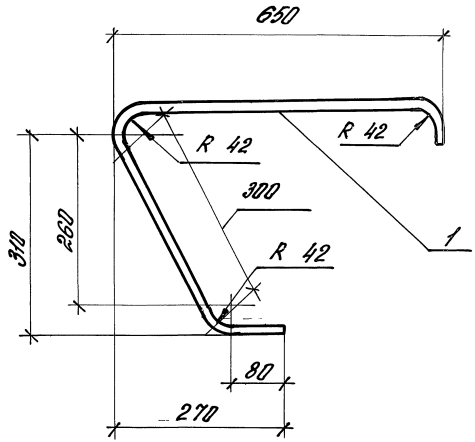

Поз.	Наименование	Кол.	Масса ед. кг	Масса элемента кг
1	– 40×8, ℓ= 1250	1	3,1	3,1

Сталь листовая по ГОСТ 19903-74*

Инв. № подл. | Подпись и дата | Взам. инв. №

Изм.	Кол.	Лист	№док.	Подп.	Дата
Разраб.		Терадина			
Пров.		Ягодкин			
Н. контр.		Верижников			

1.420-35.95.4-1-18

Соединительный элемент МС22

Стадия	Лист	Листов
Р		1

ЦНИИПромзданий

gost.e-ecolog.ru