ТИПОВЫЕ СТРОИТЕЛЬНЫЕ КОНСТРУКЦИИ, ИЗДЕЛИЯ И УЗЛЫ

СЕРИЯ I.420-35.95

КОНСТРУКЦИИ МНОГОЭТАЖНЫХ ПРОИЗВОДСТВЕННЫХ ЗДАНИЙ С СЕТКАМИ КОЛОНН 6х6 и 9х6 М ПОД НАГРУЗКИ СООТВЕТСТВЕННО ДО 2500 И I500 КГС/М^2

ВЫПУСК I-3

КОЛОННЫ ЖЕЛЕЗОБЕТОННЫЕ, ВЫСОТЫ ЭТАЖЕЙ 4,8; 6,0 и 7,2 м.

ИЗДЕЛИЯ АРМАТУРНЫЕ И ЗАКЛАДНЫЕ. РАБОЧИЕ ЧЕРТЕЖИ

gost.e-ecolog.ru

ТИПОВЫЕ СТРОИТЕЛЬНЫЕ КОНСТРУКЦИИ, ИЗДЕЛИЯ И УЗЛЫ

СЕРИЯ I.420-35.95

ПРОЕКТНАЯ ДОКУМЕНТАЦИЯ СЕРТИФИЦИРОВАНА.
СЕРТИФИКАТ СООТВЕТСТВИЯ № ГОСТ Р RU 9003.1.3.0032
ОТ 21.09.98

КОНСТРУКЦИИ МНОГОЭТАЖНЫХ ПРОИЗВОДСТВЕННЫХ ЗДАНИЙ С СЕТКАМИ КОЛОНН 6х6 и 9х6 М ПОД НАГРУЗКИ СООТВЕТСТВЕННО ДО 2500 и 1500 КГС/М^2

ВЫПУСК I-3

КОЛОННЫ ЖЕЛЕЗОБЕТОННЫЕ, ВЫСОТЫ ЭТАЖЕЙ 4,8; 6,0 и 7,2 м.
ИЗДЕЛИЯ АРМАТУРНЫЕ И ЗАКЛАДНЫЕ. РАБОЧИЕ ЧЕРТЕЖИ

РАЗРАБОТАНЫ
АО ЦНИИПРОМЗДАНИЙ:
ЗАМ. ДИРЕКТОРА ИНСТИТУТА С.М. ГЛИКИН
ЗАВ. ОТДЕЛОМ В.Н. ЯГОДКИН
ГЛ. ИНЖЕНЕР ПРОЕКТА Б.Л. ВЕРИЖНИКОВ

Утверждены Департаментом развития НТП и ПИР Госстроя России, письмо от 09.12.97 № 9-1-1/160.
Введены в действие АО ЦНИИпромзданий с 01.03.98, приказ от 29.12.97 № 26.

400538 2

Обозначение документа	Наименование	Стр.
1.420-35.95.1-3-17ТТ	Технические требования	2
-2	Сетка пространственная СП1...СП3	3
-3	Сетка С1, С2	4
-4	Сетка С3	5
-5	Сетка С4	5
-6	Сетка С5	6
-7	Хомут (поз. 4,5)	6
-8	Изделие закладное МН1, МН2	7
-9	Изделие закладное МН3	8
-10	Изделие закладное МН7, МН7а, МН8	8
-11	Изделие закладное МН4, МН5, МН6	9
-12	Изделие закладное МН9, МН12	10
-13	Изделие закладное МН10, МН11	10
-14	Монтажная петля МН13, МН13а, МН14	11
-15	Изделие закладное МН15, МН15а	11
-16	Изделие закладное МН16	12
-17	Изделие закладное МН17	12
-18	Изделие закладное МН19	13
-19	Изделие закладное МН24, МН25	13
-20	Изделие закладное МН20, МН21	14
-21	Изделие закладное МН26	15

Инв.№ подл. | Подпись и дата | Взам. инв.№

Разраб.	Терабина		
Н.контр.	Ягабкин		

1.420-35.95.1-3

Содержание

Стадия	Лист	Листов
Р	1	

ЦНИИПРОМЗДАНИЙ

1. Общая часть

1.1 Данный выпуск является частью работы, полный состав которой приведен в выпуске 0-0 серии 1.420-35.95.

Выпуск содержит чертежи арматурных и закладных изделий для колонн, рабочие чертежи которых приведены в выпусках 1-1 и 1-2 данной работы.

1.2. Данный выпуск рассматривать совместно с вып. 1-1, 1-2 и с техническими условиями „Колонны железобетонные для многоэтажных зданий" ГОСТ 19099-90***

2. Технические требования

2.1. Изготовление закладных и арматурных изделий должно производиться в соответствии с ГОСТ 10922-90 и ГОСТ 14098-91.

2.2. Прокат закладных изделий принимается из стали марки Ст3пс5-1 по ГОСТ 535-88.

Арматурные стержни, входящие в состав закладных изделий, принимаются из стали класса А-III марок 35ГС или 25Г2С. Замена марки стали проката допускается только по согласованию с проектной организацией.

2.3. В соответствии с указаниями проектной организации закладные изделия или их элементы могут иметь антикоррозионное покрытие, тип которого устанавливается в зависимости от условий эксплуатации конструкций согласно СНиП 2.03.11-85.

2.4. Контроль сварных арматурных и закладных изделий - по ГОСТ 10922-90 и ГОСТ 23858-79

2.5. Форма и размеры арматурных закладных изделий должны соответствовать указанным в рабочих чертежах.

2.6. Для закладных изделий типа „столик", в зависимости от технологических возможностей реального производства, допускается применение типов сварных соединений, отличных от указанных в рабочих чертежах, но соответствующих ГОСТ 14098-91, при этом должна корректироваться толщина пластин закладных изделий.

Инв.№ подл. | Подпись и дата | Взам. инв.№

Разраб.	Ягабкин		
Н.контр.	Ягабкин		

1.420-35.95.1-3-17ТТ

Технические требования

Стадия	Лист	Листов
Р	1	

ЦНИИПРОМЗДАНИЙ

Цосзэв 3

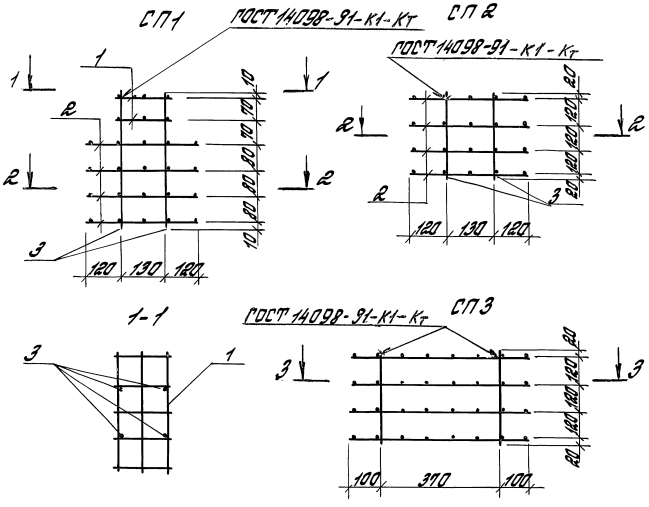

Марка сетки	Поз.	Наименование	Кол.	Обозначение документа	Масса, кг
СП1	1	Сетка С3	2	1.420-35.95.1-3-4	8,6
	2	С4	4	1.420-35.95.1-3-5	
	3	8-А-I, l=400; 0,16 кг	4	без черт.	
СП2	3	8-А-I, l=400; 0,16 кг	4	без черт.	6,6
	2	Сетка С4	4	1.420-35.95. 1-3-5	
СП3	3	8-А-I, l=400; 0,16 кг	4	без черт.	10,2
	5	Сетка С5	4	1.420-35.95. 1-3-6	

Арматура класса А-I по ГОСТ 5781-82.

Разраб.	Тарадина		1.420-35.95.1-3-2
Рассчит.	Ягодкин		
Провер.	Ягодкин		Сетка пространственная СП1... СП3
Н.контр.	Ягодкин		

Стадия	Лист	Листов
Р		1

ЦНИИПРОМЗДАНИЙ

Инв. № подл. | Подпись и дата | Взам. инв. №

400538 4

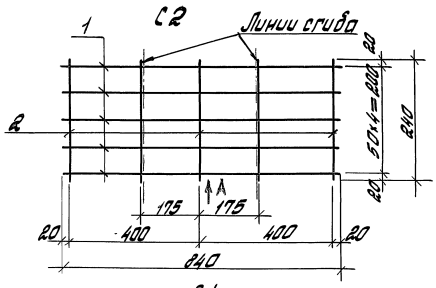

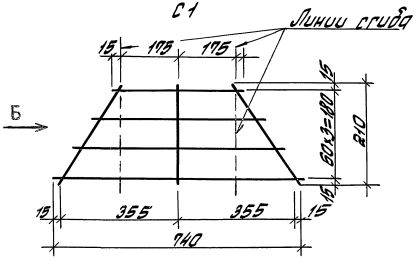

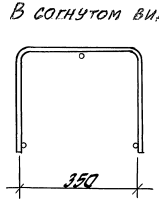

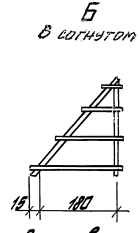

Марка сетки	Поз.	Наименование	Кол.	Масса ед. кг	Масса сетки кг
С2	1	5-ВрI, ℓ=840	5	0,13	0,8
	2	5-ВрI, ℓ=240	3	0,04	
С1 на 2 шт.	3	5-ВрI, ℓ=1120	4	0,17	0,90
	4	5-ВрI, ℓ=210	2	0,03	
	5	5-ВрI, ℓ=290	4	0,04	

Арматура класса ВрI по ГОСТ 6727-80

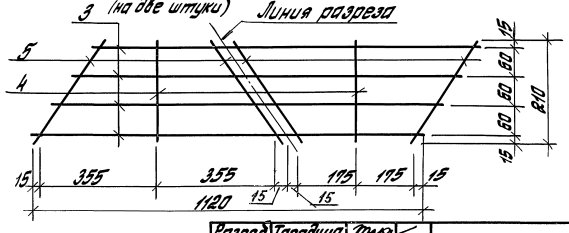

Разраб.	Трофина		
Рассчит.	Ягодкин		
Провер.	Ягодкин		
Н. контр.	Ягодкин		

1.420-35.95.1-3-3

Сетка С1, С2

Стадия	Лист	Листов
Р		1

ЦНИИпромзданий

Инв. № подл. | Подпись и дата | Взам. инв. №

Ц00538 5

ГОСТ 14098-91-К1-Кт

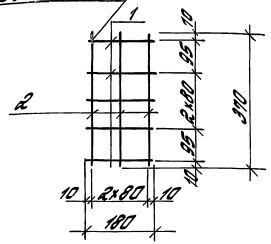

Поз.	Наименование	Кол.	Масса ед., кг	Масса сетки, кг
1	8-А-III, ℓ = 180	5	0,1	1,0
2	8-А-III, ℓ = 370	3	0,15	

Арматура класса А-III по ГОСТ 5781-82.

Разраб.	Тарадина		1.420-35.95.1-3-4	
Рассчит.	Ягодкин			
Провер.	Ягодкин			
Н.контр.	Ягодкин		Сетка С3	Стадия: Р; Лист; Листов: 1
				ЦНИИпромзданий

Инв.№ подл. | Подпись и дата | Взам. инв.№

5

ГОСТ 14098-91-К1-Кт

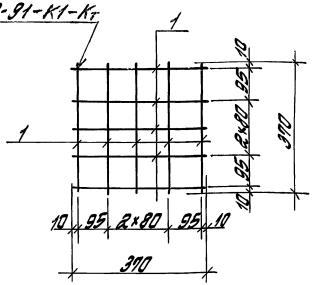

Поз.	Наименование	Кол.	Масса ед., кг	Масса сетки, кг
1	8-А-III, ℓ = 370	10	0,15	1,5

Арматура класса А-III по ГОСТ 5781-82.

Разраб.	Тарадина		1.420-35.95 1-3-5	
Рассчит.	Ягодкин			
Провер.	Ягодкин			
Н.контр.	Ягодкин		Сетка С4	Стадия: Р; Лист; Листов: 1
				ЦНИИпромзданий

Инв.№ подл. | Подпись и дата | Взам. инв.№

ГОСТ 14098-91 – К1 – Кт

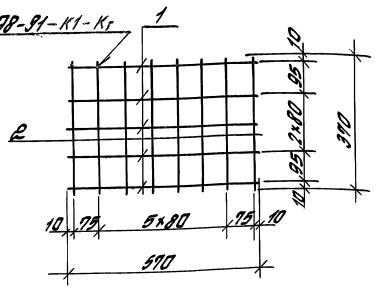

Поз.	Наименование	Кол.	Масса ед., кг	Масса сетки, кг
1	В-AIII, ℓ = 570	5	0,23	2,4
2	В-AIII, ℓ = 370	8	0,15	

Арматура класса AIII по ГОСТ 5781-82.

Разраб.	Тарафина		1.420-35.95. 1-3-6
Рассчит.	Ягодкин		
Провер.	Ягодкин		Сетка С5
Н. контр.	Ягодкин		ЦНИИПРОМЗДАНИЙ

Инв. № подл. | Подпись и дата | Взам. инв. №

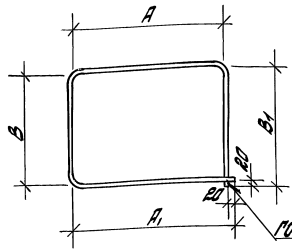

ГОСТ 14098-91 – К1 – Кт

Поз.	Сечение колонн, мм	Диаметр продольн. стержн. колонн, мм	Наименование	Масса поз. кг	Размеры, мм A	A1	B	B1
4	400×400	16...20	6-AI, ℓ = 1350	0,3	325	350	325	350
		22	6-AI, ℓ = 1370	0,3	330	355	330	355
		25,28,32	8-AI, ℓ = 1400	0,6	335	365	335	365
		36,40	10-AI, ℓ = 1440	0,9	345	375	345	375
5	400×600	22	6-AI, ℓ = 1760	0,4	530	555	325	350
		25,28,32	8-AI, ℓ = 1790	0,7	535	560	335	360
		36,40	10-AI, ℓ = 1840	1,2	545	575	345	375

1. Радиусы загиба хомутов в углах, назначаются по диаметру продольных стержней колонн.
2. Арматура класса A-I по ГОСТ 5781-82.

Разраб.	Тарафина		1.420-35.95. 1-3-7
Рассчит.	Ягодкин		
Провер.	Ягодкин		Хомут (поз. 4,5)
Н. контр.	Ягодкин		ЦНИИПРОМЗДАНИЙ

Инв. № подл. | Подпись и дата | Взам. инв. №

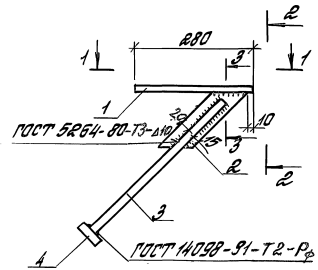

2-2

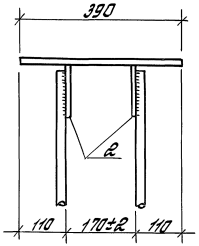

1-1

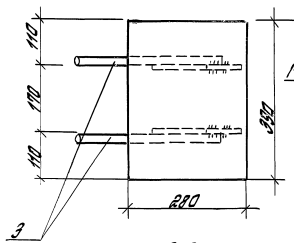

Элемент детали

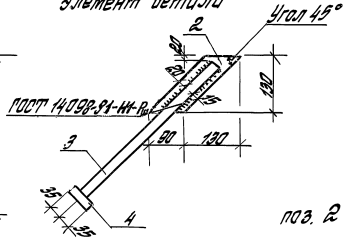

3-3

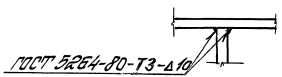

поз. 2

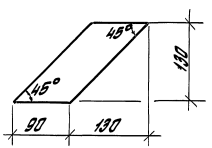

Марка изделия	Поз.	Наименование	Кол.	Масса ед., кг	Масса изделия кг
МН1	1	— 10×390, l = 280	1	8,6	16,8
	2	— 16×180, l = 65	2	1,5	
	3	28-А-III, l = 470	2	2,3	
	4	— 10×80, l = 70	2	0,3	
МН2		поз. 1,2 см. МН1			20,4
	3	36-А-III, l = 470	2	3,8	
	4	-16×80, l = 70	2	0,6	

1. Арматурная сталь класса А-III по ГОСТ 5781-82.
2. Сталь листовая по ГОСТ 19903-74*

Разраб.	Угрюмина		1.420-35.95. 1-3-8
Рассчит.	Ягодкин		
Прорер.	Ягодкин		
Н.контр.	Ягодкин		Изделие закладное МН1, МН2

Стадия	Лист	Листов
Р		1

ЦНИИПРОМЗДАНИЙ

Инв.№ подл. | Подпись и дата | Взам. инв.№

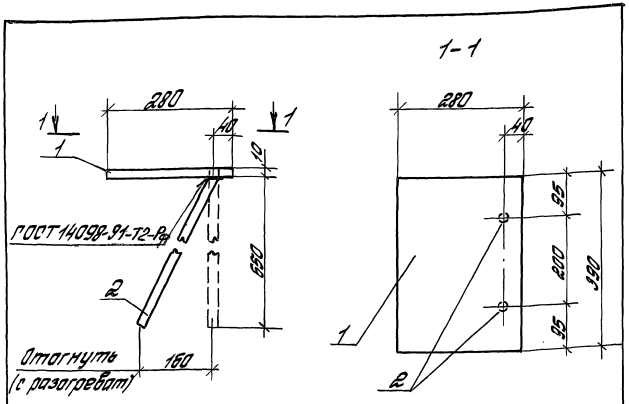

Поз.	Наименование	Кол.	Масса ед., кг	Масса изделия кг
1	—10×390; ℓ=280	1	8,6	13,6
2	25-А-III; ℓ=650	2	2,5	

1. Арматура класса А-III по ГОСТ 5781-82.
2. Сталь листовая по ГОСТ 19903-74*

Разраб.	Тарадина	
Рассчит.	Ягодкин	
Провер.	Ягодкин	
Н.контр.	Ягодкин	

1.420-35.95.1-3-9

Изделие закладное МН 3

Стадия	Лист	Листов
Р		1

ЦНИИПРОМЗДАНИЙ

Инв. № подл. | Подпись и дата | Взам. инв. №

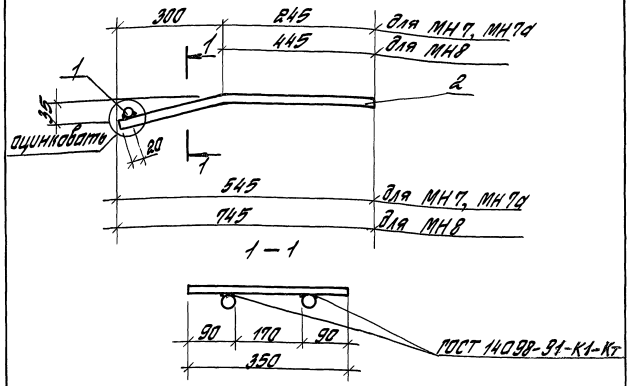

Марка изделия	Поз.	Наименование	Кол.	Масса ед., кг	Масса изделия, кг
МН7	1	22-А-I, ℓ=350	1	1,0	6,2
	2	28-А-III, ℓ=545	2	2,6	
МН7а	1	22-А-I, ℓ=350	1	1,0	7,8
	2	32-А-III, ℓ=545	2	3,4	
МН8	1	22-А-I, ℓ=350	1	1,0	10,4
	2	32-А-III, ℓ=745	2	4,7	

Арматура классов А-I, А-III по ГОСТ 5781-82.

Разраб.	Тарадина	
Рассчит.	Ягодкин	
Провер.	Ягодкин	
Н.контр.	Ягодкин	

1.420-35.95.1-3-10

Изделие закладное МН7, МН7а, МН8

Стадия	Лист	Листов
Р		1

ЦНИИПРОМЗДАНИЙ

Инв. № подл. | Подпись и дата | Взам. инв. №

Ц00538 9

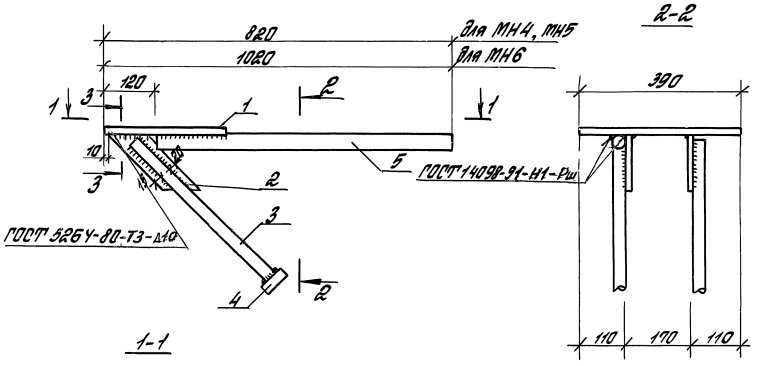

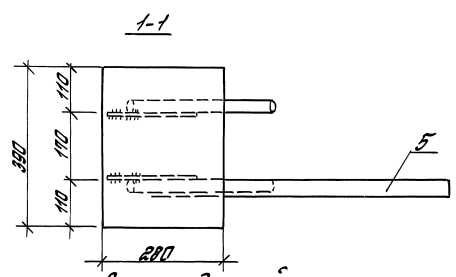

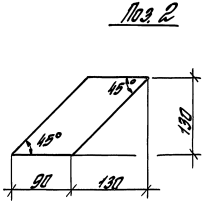

Элемент деталей

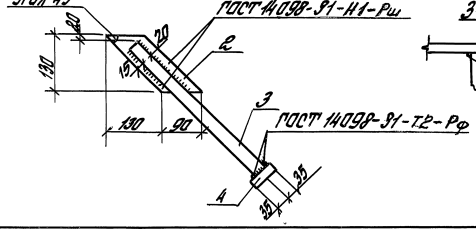

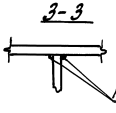

Марка изделия	Поз.	Наименование	Кол.	Масса ед. кг	Масса изделия кг
МН4	1	—10×390, ℓ= 280	1	8,6	19,2
	2	—16×180, ℓ= 65	2	1,5	
	3	25-AIII, ℓ= 470	2	1,8	
	4	—10×80, ℓ= 70	2	0,3	
	5	28-AIII, ℓ= 700	1	3,4	
МН5	1	—10×390, ℓ= 280	1	8,6	22,8
	2	—16×180, ℓ= 65	2	1,5	
	3	32-AIII; ℓ= 470	2	3,0	
	4	—16×80, ℓ= 70	2	0,4	
	5	32-AIII; ℓ= 900	1	4,4	
МН6	1	—10×390, ℓ= 280	1	8,6	24,1
	2	—16×180, ℓ= 65	2	1,5	
	3	32-AIII; ℓ= 470	2	3,0	
	4	—16×80, ℓ= 70	2	0,4	
	5	32-AIII; ℓ= 900	1	5,7	

1. Арматура класса AIII по ГОСТ 5781-82
2. Сталь листовая по ГОСТ 19903-74*

Разраб.	Трофимов	
Гл.спец.	Ягодкин	
Провер.	Ягодкин	
Н.контр.	Ягодкин	

1.420-35.95. 1-3-11

Изделие закладное МН4 ... МН6

Стадия	Лист	Листов
Р		1

ЦНИИпромзданий

Инв.№ подл. | Подпись и дата | Взам.инв.№

400539 10

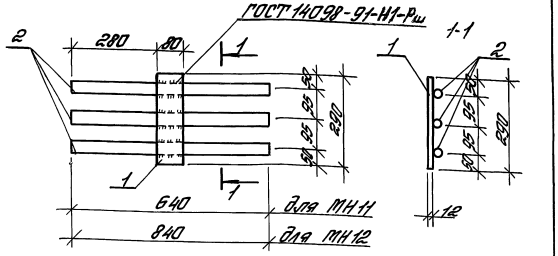

Марка изделия	Поз.	Наименование	Кол.	Масса ед., кг	Масса изделия кг
МН 9	1	— 12×80, ℓ = 290	1	2,2	17,5
	2	36-А-III, ℓ = 640	3	5,1	
МН 12	1	— 12×80, ℓ = 290	1	2,2	22,3
	2	36-А-III, ℓ = 840	3	6,7	

1. Арматура класса А-III по ГОСТ 5781-82.
2. Сталь листовая по ГОСТ 19903-74*

Разраб.	Городина		
Рассчит.	Ягодкин		
Провер.	Ягодкин		
Н.контр.	Верщинский		

1.420-35.95. 1-3-12

Изделие закладное МН 9, МН 12

Стадия	Лист	Листов
Р		1

ЦНИИпромзданий

Инв. № подл. | Подпись и дата | Взам. инв. №

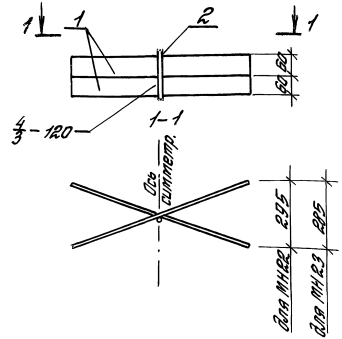

Марка изделия	Поз.	Наименование	Кол.	Масса ед., кг	Масса изделия кг
МН 10	1	— 6×60, ℓ = 460	2	1,3	2,7
	2	10-А-I, ℓ = 150	1	0,1	
МН 11	1	— 6×60, ℓ = 640	2	1,8	3,7
	2	10-А-I, ℓ = 150	1	0,1	

1. Арматура класса А-I по ГОСТ 5781-82.
2. Сталь листовая по ГОСТ 19903-74*

Разраб.	Городина		
Рассчит.	Ягодкин		
Провер.	Ягодкин		
Н.контр.	Ягодкин		

1.420-35.95. 1-3-13

Изделие закладное МН 10, МН 11

Стадия	Лист	Листов
Р		1

ЦНИИпромзданий

Инв. № подл. | Подпись и дата | Взам. инв. №

Ц00538 11

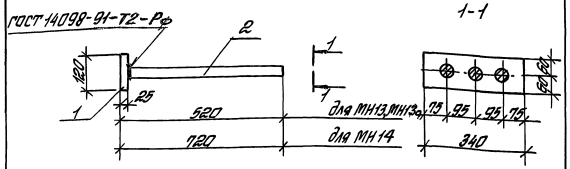

Марка изделия	Поз.	Наименование	Кол.	Масса ед., кг	Масса изделия, кг
МН 13	1	—25×120, ℓ = 340	1	8,0	19,7
	2	36-А-III, ℓ = 495	3	3,9	
МН 13а	1	—25×120, ℓ = 340	1	8,0	15,8
	2	36-А-III, ℓ = 495	2	3,9	
МН 14	1	—25×120, ℓ = 340	1	8,0	24,8
	2	36-А-III, ℓ = 695	3	5,6	

1. Арматура класса А-III по ГОСТ 5781-82.
2. Сталь листовая по ГОСТ 19903-74*.
3. Изделия могут изготовляться по типу Т12-Р3 по ГОСТ 14098-91

Разраб.	Тарадина		
Рассчит.	Ягодкин		
Провер.	Ягодкин		
Н.контр.	Ягодкин		

1.420-35.95. 1-3-14

Изделие закладное МН13, МН13а, МН14

Стадия	Лист	Листов
Р		1

ЦНИИПРОМЗДАНИЙ

Инв. № подл. | Подпись и дата | Взам. инв. №

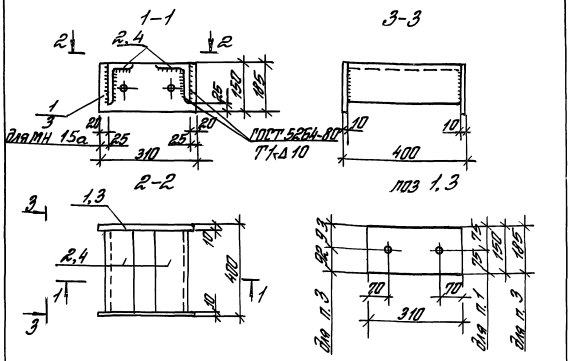

Марка изделий	Поз.	Наименование	Кол.	Масса ед., кг	Масса изделия кг
МН 15	1	—10×150, ℓ = 310	2	3,65	19,1
	2	∠125×80×10, ℓ = 380	2	5,9	
МН 15а	4	∠160×100×10 ℓ = 380	2	7,5	24,0
	3	—10×185 ℓ = 310	2	4,5	

1. Сталь листовая по ГОСТ 19903-74*.
2. Уголок неравнополочный по ГОСТ 8510-86.

Разраб.	Тарадина		
Рассчит.	Ягодкин		
Провер.	Ягодкин		
Н.контр.	Ягодкин		

1.420-35.95. 1-3-15

Изделие закладное МН 15, МН 15а

Стадия	Лист	Листов
Р		1

ЦНИИПРОМЗДАНИЙ

Инв. № подл. | Подпись и дата | Взам. инв. №

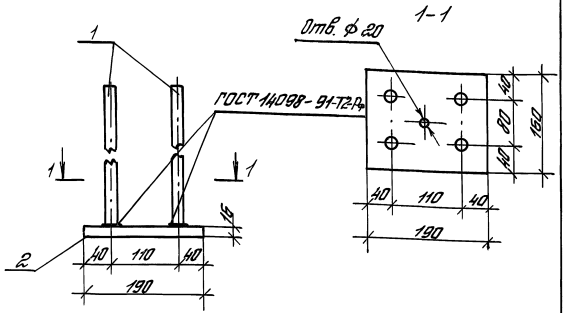

Поз.	Наименование	Кол.	Масса ед., кг	Масса изделия, кг
1	16-А-III, l = 450	4	0,7	6,6
2	— 16 × 160, l = 190	1	3,8	

1. Арматурная сталь класса А-III по ГОСТ 5781-82.
2. Сталь листовая по ГОСТ 19903-74*

Разраб.	Тарадина		1.420-35.95. 1-3-16
Рассчит.	Ягодкин		
Провер.	Ягодкин		Изделие закладное МН16
Н.контр.	Ягодкин		

Стадия	Лист	Листов
Р		1

ЦНИИПРОМЗДАНИЙ

Инв. № подл. | Подпись и дата | Взам. инв. №

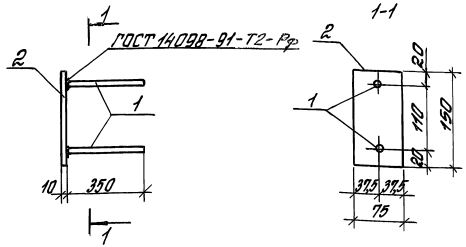

Поз.	Наименование	Кол.	Масса, ед., кг	Масса изделия, кг
1	16-А-III, l = 350	2	0,6	2,1
2	— 10 × 75, l = 150	1	0,9	

1. Арматура класса А-III по ГОСТ 5781-82.
2. Сталь листовая по ГОСТ 19903-74*.
3. Поз. 2 оцинковать.

Разраб.	Тарадина		1.420-35.95. 1-3-17
Рассчит.	Ягодкин		
Провер.	Ягодкин		Изделие закладное МН17
Н.контр.	Ягодкин		

Стадия	Лист	Листов
Р		1

ЦНИИПРОМЗДАНИЙ

Инв. № подл. | Подпись и дата | Взам. инв. №

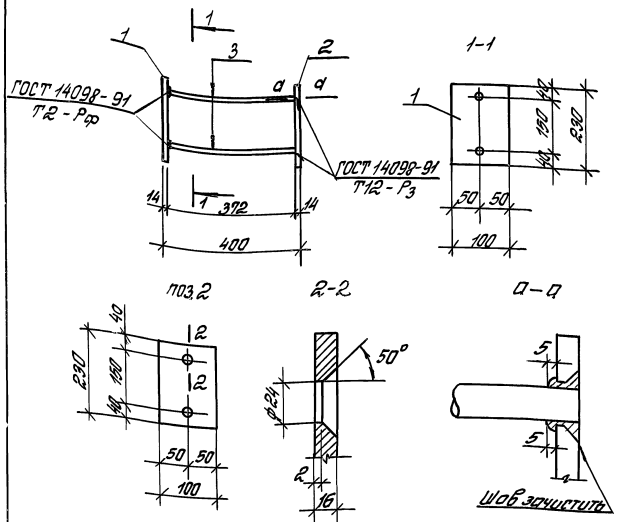

Поз.	Наименование	Кол.	Масса ед., кг	Масса изделия, кг
1	— 16 х 100, ℓ = 230	1	2,9	8,2
2	— 16 х 100, ℓ = 230	1	2,9	
3	22-А-III, ℓ = 386	2	1,2	

1. Арматура класса А-III по ГОСТ 5781-82.
2. Сталь листовая по ГОСТ 19903-74*.

Разраб.	Терадина		1.420-35.95. 1-3-18
Рассчит.	Ягодкин		
Провер.	Ягодкин		Изделие закладное МН 19
Н. контр.	Ягодкин		Стадия Р; Лист; Листов; ЦНИИПРОМЗДАНИЙ

Инв. № подл. | Подпись и дата | Взам. инв. №

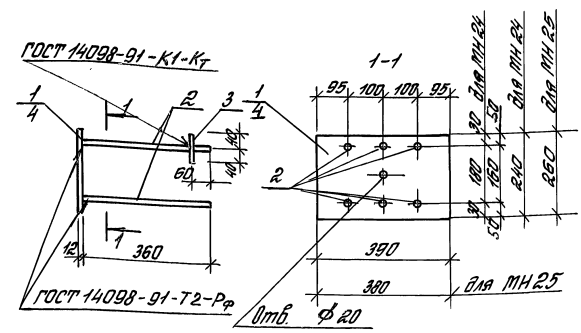

Марка изделия	Поз.	Наименование	Кол.	Масса ед., кг	Масса изделия кг
МН24	1	— 12 х 240 ; ℓ = 390	1	8,8	12,7
	2	16-А-III ; ℓ = 360	6	0,6	
	3	16-А-III ; ℓ = 80	3	0,1	
МН25	2	16-А-III ; ℓ = 360	6	0,6	13,2
	3	16-А-III ; ℓ = 80	3	0,1	
	4	— 12 х 260; ℓ = 380	1	9,3	

1. Арматура класса А-III по ГОСТ 5781-82.
2. Сталь листовая по ГОСТ 19903-74*.

Разраб.	Терадина		1.420-35.95. 1-3-19
Рассчит.	Ягодкин		
Провер.	Ягодкин		Изделие закладное МН24, МН25
Н. контр.	Ягодкин		Стадия Р; Лист; Листов; ЦНИИПРОМЗДАНИЙ

Инв. № подл. | Подпись и дата | Взам. инв. №

МН 20

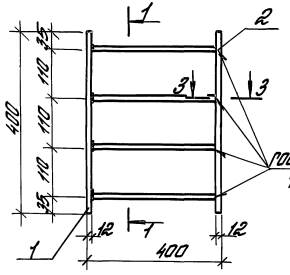

1-1

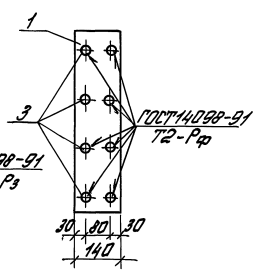

МН 21

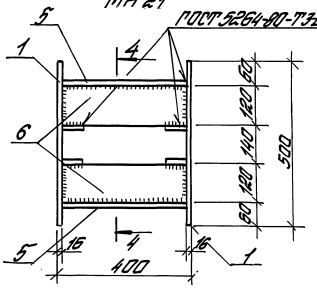

4-4

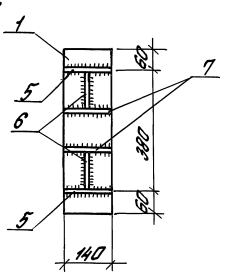

Поз.2

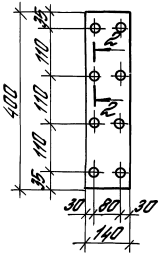

2-2

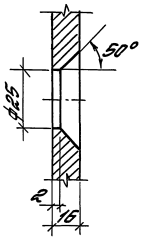

3-3

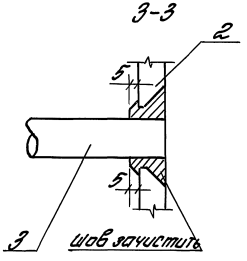

Марка изделия	Поз	Наименование	Кол.	Масса ед., кг	Масса изделия кг
МН 20	1	-12×140, ℓ= 400	1	5,3	20,2
	2	-12×140, ℓ= 400	1	5,3	
	3	22 А-III, ℓ= 388	8	1,2	
МН 21	1	-16×140, ℓ= 500	2	8,8	41,8
	5	-16×140, ℓ= 368	2	6,5	
	6	-12×120, ℓ= 368	2	4,2	
	7	-12×50, ℓ= 140	4	0,7	

1. Арматура класса А-III по ГОСТ 5781-82.
2. Сталь листовая по ГОСТ 19903-74*

Разраб.	Поробкина	
Рассчит.	Ягодкин	
Провер.	Ягодкин	
Н. контр.	Ягодкин	

1.420-35.95. 1-3-20

Изделие закладное МН 20, МН 21

Стадия	Лист	Листов
Р		1

ЦНИИПРОМЗДАНИЙ

Инв. № подл. | Подпись и дата | Взам. инв. №

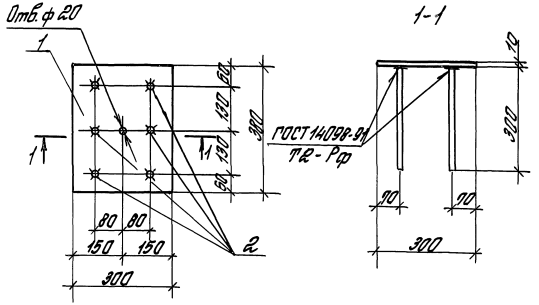

Поз.	Наименование	Кол.	Масса ед., кг	Масса изделия кг
1	– 10×300; ℓ=360	1	8,9	10,7
2	12-AIII; ℓ=300	6	0,3	

1. Арматура класса А-III по ГОСТ 5781-82.
2. Сталь листовая по ГОСТ 19903-74*.

Разраб.	Ягодкин		
Н. Контр.	Тарадина		
1.420-35.95. 1-3-21			
Изделие закладное МН 26	Стадия	Лист	Листов
	Р	1	1
	ЦНИИпромзданий		

Инв. № подл. | Подпись и дата | Взам. инв. №

gost.e-ecolog.ru