ТИПОВЫЕ СТРОИТЕЛЬНЫЕ КОНСТРУКЦИИ, ИЗДЕЛИЯ И УЗЛЫ

СЕРИЯ I.420-35.95

КОНСТРУКЦИИ МНОГОЭТАЖНЫХ ПРОИЗВОДСТВЕННЫХ ЗДАНИЙ С СЕТКАМИ КОЛОНН 6х6 и 9х6 м ПОД НАГРУЗКИ СООТВЕТСТВЕННО ДО 2500 И I500 КГС/М^2

ВЫПУСК I-I

КОЛОННЫ ЖЕЛЕЗОБЕТОННЫЕ. ВЫСОТЫ ЭТАЖЕЙ 4,8 и 6,0 м. АРМИРОВАНИЕ И ПРОСТРАНСТВЕННЫЕ КАРКАСЫ.

РАБОЧИЕ ЧЕРТЕЖИ

gost.e-ecolog.ru

ТИПОВЫЕ СТРОИТЕЛЬНЫЕ КОНСТРУКЦИИ, ИЗДЕЛИЯ И УЗЛЫ

СЕРИЯ I.420-35.95

ПРОЕКТНАЯ ДОКУМЕНТАЦИЯ СЕРТИФИЦИРОВАНА.
СЕРТИФИКАТ СООТВЕТСТВИЯ № ГОСТ Р RU 9003.I.3.0032
ОТ 2I.09.98

КОНСТРУКЦИИ МНОГОЭТАЖНЫХ ПРОИЗВОДСТВЕННЫХ ЗДАНИЙ С СЕТКАМИ КОЛОНН 6х6 и 9х6 м ПОД НАГРУЗКИ СООТВЕТСТВЕННО ДО 2500 И I500 КГС/М^2

ВЫПУСК I-I

КОЛОННЫ ЖЕЛЕЗОБЕТОННЫЕ. ВЫСОТЫ ЭТАЖЕЙ 4,8 и 6,0 м . АРМИРОВАНИЕ И ПРОСТРАНСТВЕННЫЕ КАРКАСЫ .

РАБОЧИЕ ЧЕРТЕЖИ

РАЗРАБОТАНЫ :
АО ЦНИИПРОМЗДАНИЙ:
ЗАМ. ДИРЕКТОРА ИНСТИТУТА — С.М. ГЛИКИН
ЗАВ. ОТДЕЛОМ — В.Н. ЯГОДКИН
ГЛ.ИНЖ. ПРОЕКТА — Б.Л. ВЕРИЖНИКОВ

Утверждены Департаментом развития НТП и ПИР Госстроя России, письмо от 09.12.97 № 9-1-1/160.
Введены в действие АО ЦНИИпромзданий с 01.03.98, приказ от 29.12.97 № 26

Обозначение документа	Наименование	Стр.
1.420-35.95.1-1 –ПЗ	Пояснительная записка	3
–2	Колонны К11, К12	4
–3	Колонны К13, К14	6
–4	Колонны К15, К16	9
–5	Колонны К17, К18	12
–6	Колонны К19, К20	15
–7	Колонны К21, К22	18
–8	Колонны К23, К24	21
–9	Колонны К35	24
–10	Колонны К36	25
–11	Узел 1...11	27
–12	Каркас КП11-1...КП11-3	32
–13	Каркас КП12-1...КП12-4	33
–14	Каркас КП13-1...КП13-3	
	КП14-1...КП14-6	34

Обозначение документа	Наименование	Стр.
1.420-35.95.1-1 –15	Каркас КП15-1...КП15-4,	
	КП16-1...КП16-3	37
–16	Каркас КП17-1...КП17-5	40
–17	Каркас КП18-1...КП18-7	42
–18	Каркас КП19-1...КП19-4,	
	КП20-1...КП20-5	44
–19	Каркас КП21-1...КП21-3,	
	КП22-1...КП22-6	47
–20	Каркас КП23-1...КП23-5	50
–21	Каркас КП24-1...КП24-7	52
–22	Каркас КП35-1, КП35-2	54
–23	Каркас КП36-1...КП36-5	55
–24	Узел 1...14	57
–25 РС	Ведомость расхода стали, к2	62

Изм.	Кол.	Лист	№док.	Подп.	Дата
Разраб.		Тарабина			
Провер.		Ягодкин			
Н.контр.		Ворожников			

1.420-35.95.1-1

Содержание

Стадия	Лист	Листов
Р		1

ЦНИИПРОМЗДАНИЙ

Инв.№ подл. | Подпись и дата | Взам.инв.№

1. Настоящий выпуск является частью работы, полный состав которой приведен в выпуске 0-0 данной серии.

Выпуск содержит рабочие чертежи колонн и пространственных каркасов для зданий с высотой этажей 4,8 м и сочетанием высот этажей 6,0 м в первом этаже и 4,8 м в последующих этажах.

2. Данный выпуск следует рассматривать совместно с выпуском 1-0 „Указания по изготовлению колонн" и техническими условиями „Колонны железобетонные для многоэтажных зданий" ГОСТ 18979-90.

Закладные и арматурные изделия для всех колонн настоящей серии приведены в выпуске 1-3.

3. В колонны данного выпуска должны дополнительно устанавливаться закладные изделия для крепления стен, вертикальных стальных связей, пристенных плит и выпусков арматуры для образования жестких сопряжений ригелей с колоннами.

Установка перечисленных закладных изделий должна осуществляться в соответствии с требованиями проектов конкретных объектов.

Указания по привязке этих закладных изделий в колоннах, приведены в выпуске 0-0 данной серии.

4. Пространственные каркасы собираются из отдельных продольных стержней и замкнутых хомутов с помощью контактной сварки.

Сборка пространственных каркасов с использованием дуговой сварки не допускается. Диагональные связи, предусмотренные для обеспечения жесткости пространственных каркасов, должны быть приварены к стержням продольной арматуры протяженными швами длиной не менее 50 мм.

В целях экономии металла эти связи могут быть заменены на инвентарные.

5. Закладные изделия крепятся к стержням пространственных каркасов с помощью вязальной проволоки. Окончательная фиксация закладных изделий производится в опалубке.

6. Сборку пространственных каркасов рекомендуется производить на автоматизированных линиях.

7. Изготовление арматурных изделий должно производиться в соответствии с ГОСТ 10922-90 „Арматурные и закладные изделия сварные, соединения сварные арматуры и закладных изделий железобетонных конструкций. Общие технические условия" ГОСТ 14098-91. „Соединения сварные арматуры и закладных изделий железобетонных конструкций, Типы, конструкция и размеры", а также СНиП 3.03.01-87.

Изм.	Кол.	Лист	№ док.	Подп.	Дата	1.420-35.95.1-1-1ПЗ			
Разраб.		Тарадина				Пояснительная записка	Стадия	Лист	Листов
Провер.		Ягодкин					Р		1
Н.контр.		Ягодкин					ЦНИИПРОМЗДАНИЙ		

Инв. № подл. | Подпись и дата | Взам. инв. №

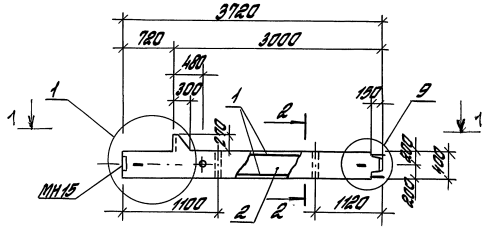

1-1

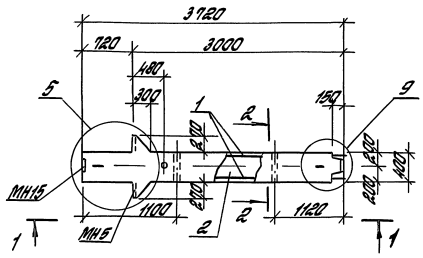

2-2

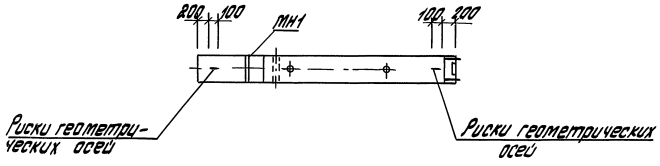

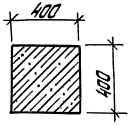

Марка колонны	Масса колонны, т
К11	1,5
К12	1,6

1. Спецификацию см. лист 2
2. Узлы см. на документе 1.420-35.95.1-1-11

Инв. № подл. | Подпись и дата | Взам. инв. №

Изм.	Кол.	Лист	№док.	Подп.	Дата
Разраб.		Томашева			
Рассчит.		Тарабина			
Проверил		Ягодкин			
Н.контр.		Ягодкин			

1.420-35.95.1-1-2

Колонна К11, К12

Стадия	Лист	Листов
Р	1	2

ЦНИИПРОМЗДАНИЙ

Ц00536 5

Марка колонны	Поз.	Наименование	Кол.	Обозначение документа
К 11-1	1	Каркас КП 11-1	1	1.420-35.95.1-1-12
	2	Бетон класса В15, м³	0,61	
К11-2	1	Каркас КП 11-2	1	-12
	2	Бетон класса В15, м³	0,61	
К 11-3	1	Каркас КП 11-3	1	-12
	2	Бетон класса В30, м³	0,61	
К 12-1	1	Каркас КП 12-1	1	-13
	2	Бетон класса В15, м³	0,63	

Марка колонны	Поз.	Наименование	Кол.	Обозначение документа
К12-2	1	Каркас КП 12-2	1	1.420-35.95.1-1-13
	2	Бетон класса В25, м³	0,63	
К12-3	1	Каркас КП 12-3	1	-13
	2	Бетон класса В25, м³	0,63	
К 12-4	1	Каркас КП 12-4	1	-13
	2	Бетон класса В30, м³	0,63	

Инв. № подл. | Подп. и дата | Взам. инв. №

К 13

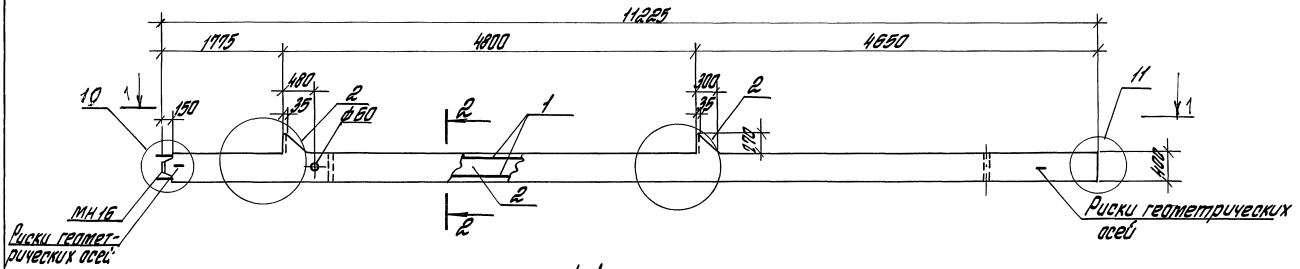

1-1

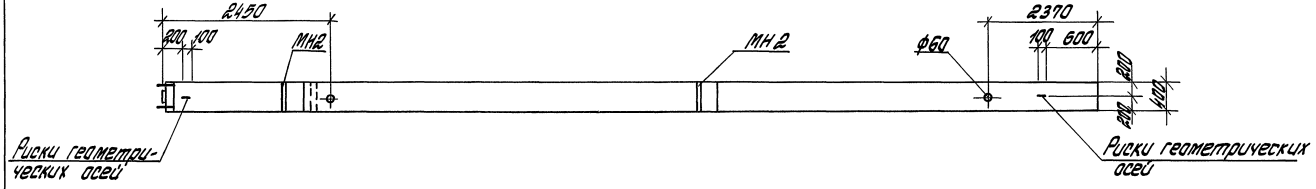

2-2

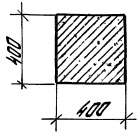

Марка колонны	Масса колонны, т
К 13	4,4

1. К 14 см. лист 2.
2. Спецификацию см. лист 3.
3. Узлы см. докум. 1.420-35.95.1-1-11

Изм	Кол	Лист	№ док	Подп.	Дата
Разраб.		Томышева			
Рассчит.		Тарадина			
Проверил		Ягодкин			
Н. контр.		Ягодкин			

1.420-35.95.1-1-3

Колонна К13, К14

Стадия	Лист	Листов
Р	1	3

ЦНИИПРОМЗДАНИЙ

Инв. № подл. | Подпись и дата | Взам. инв. №

Ц00536 7

К14

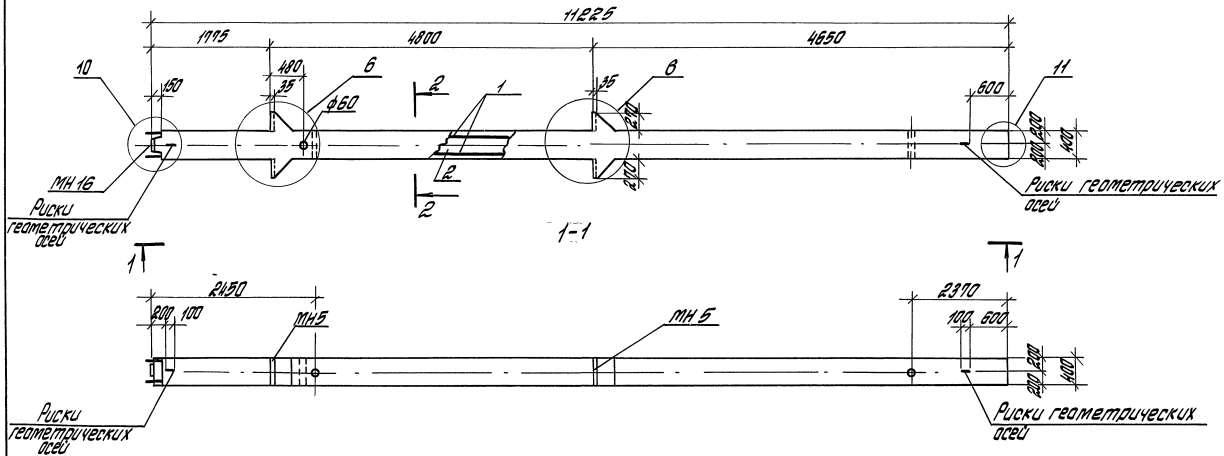

2-2

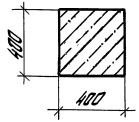

Марка колонны	Масса колонны, т
К14	4,5

1. Спецификацию см. лист 3.
2. Узлы см. докум. 1.420-35.95.1-1-11

Изм.	Кол.	Лист	№док.	Подп.	Дата	1.420-35.95.1-1-3	Лист 2

Инв.№ подл. | Подпись и дата | Взам.инв.№

Марка колонны	Поз.	Наименование	Кол.	Обозначение документа
К 13-1	1	Каркас КП 13-1	1	1.420-35.95.1-1-14
	2	Бетон класса В30, м³	1,83	
К 13-2	1	Каркас КП 13-2	1	-14
	2	Бетон класса В30, м³	1,83	
К 13-3	1	Каркас КП 13-3	1	-14
	2	Бетон класса В30, м³	1,83	
К 14-1	1	Каркас КП 14-1	1	-14
	2	Бетон класса В25, м³	1,86	
К 14-2	1	Каркас КП 14-2	1	-14
	2	Бетон класса В25, м³	1,86	

Марка колонны	Поз.	Наименование	Кол.	Обозначение документа
К 14-3	1	Каркас КП 14-3	1	1.420-35.95.1-1-14
	2	Бетон класса В30, м³	1,86	
К 14-4	1	Каркас КП 14-4	1	-14
	2	Бетон класса В30, м³	1,86	

Инв. № подл. | Подп. и дата | Взам. инв. №

К15

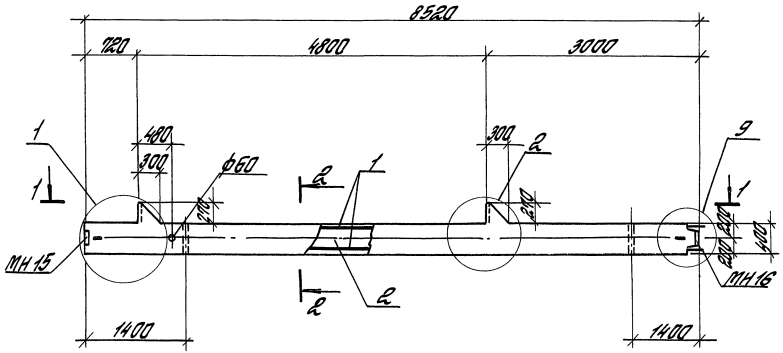

1-1

2-2

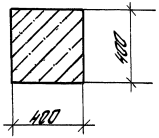

Марка колонны	Масса колонны, т.
К15	3,5

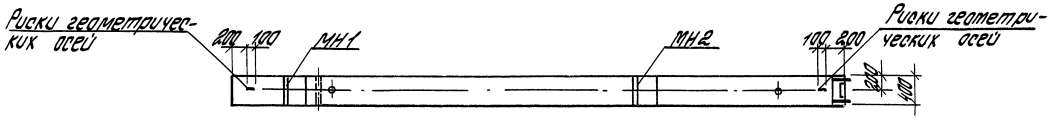

1. К16 см. лист 2
2. Спецификацию см. лист 3
3. Узлы см. докум. 1.420-35.95. 1-1-11

Изм.	Кол.	Лист	№док.	Подп.	Дата	1.420-35.95.1-1-4			
Разраб.		Томышева				Колонна К15, К16	Стадия	Лист	Листов
Рассчит.		Городина					Р	1	3
Проверил		Ягодкин					ЦНИИПРОМЗДАНИЙ		
Н.контр.		Ягодкин							

Инв. № подл. | Подпись и дата | Взам. инв. №

Ц00537 10

К-16

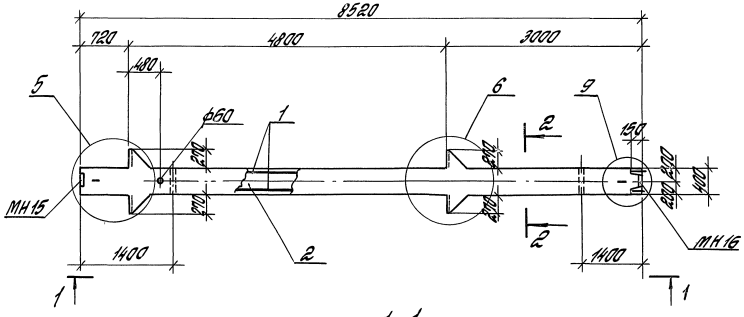

1-1

2-2

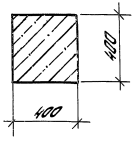

Марка колонны	Масса колонны, т
К 16	3,6

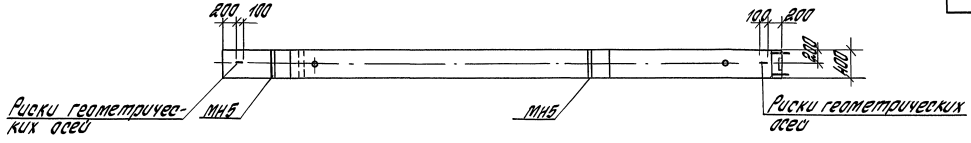

1. Спецификацию см. лист 3
2. Узлы см. докум. 1.420-35.95.1-1-11

Марка колонны	Поз.	Наименование	Кол.	Обозначение документа
К 15-1	1	Каркас КП 15-1	1	1.420-35.95.1-1-15
	2	Бетон класса В25, м³	1,39	
К 15-2	1	Каркас КП 15-2	1	-15
	2	Бетон класса В25, м³	1,39	
К 15-3	1	Каркас КП 15-3	1	-15
	2	Бетон класса В25, м³	1,39	
К 15-4	1	Каркас КП 15-4	1	-15
	2	Бетон класса В30, м³	1,39	

Марка колонны	Поз.	Наименование	Кол.	Обозначение документа
К 16-1	1	Каркас КП 16-1	1	1.420-35.95.1-1-15
	2	Бетон класса В25, м³	1,43	
К 16-2	1	Каркас КП 16-2	1	-15
	2	Бетон класса В25, м³	1,43	
К 16-3	1	Каркас КП 16-3	1	-15
	2	Бетон класса В30, м³	1,43	

Инв. № подл. | Подп. и дата | Взам. инв. №

К17

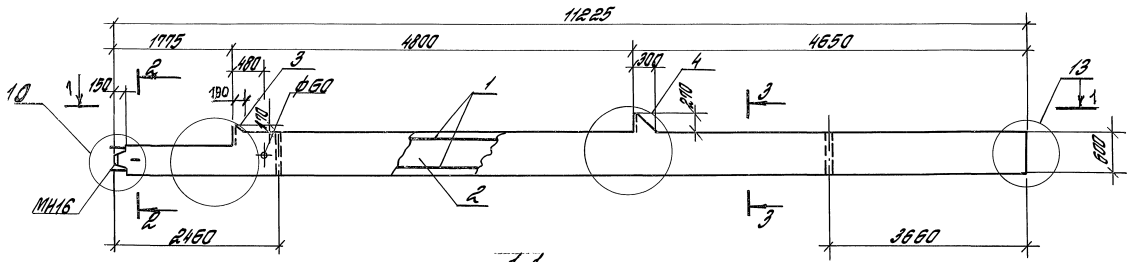

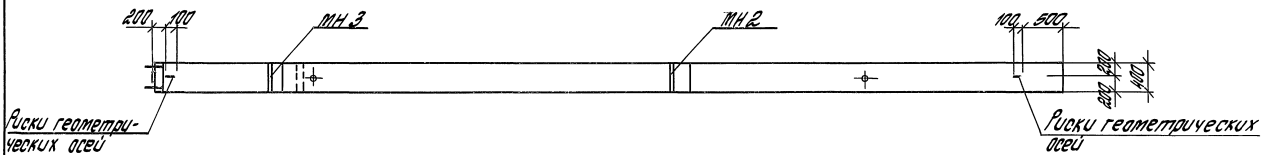

2-2

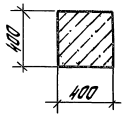

3-3

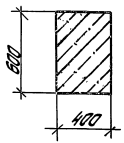

Марка колонны	Масса колонны, т
К17	6,5

1. К18 см. лист 2
2. Спецификацию см. лист 3
3. Узлы см. докум. 1.420-35.95.1-1-11

Изм	Кол.	Лист	№док.	Подп.	Дата	1.420-35.95.1-1-5			
Разраб.		Томышева				Колонна К17, К18	Стадия	Лист	Листов
Рассчит.		Тарадина					Р	1	3
Проверил.		Ягодкин					ЦНИИПРОМЗДАНИЙ		
Н.контр.		Ягодкин							

Инв.№ подл. | Подпись и дата | Взам. инв.№

Ц00536 13

К18

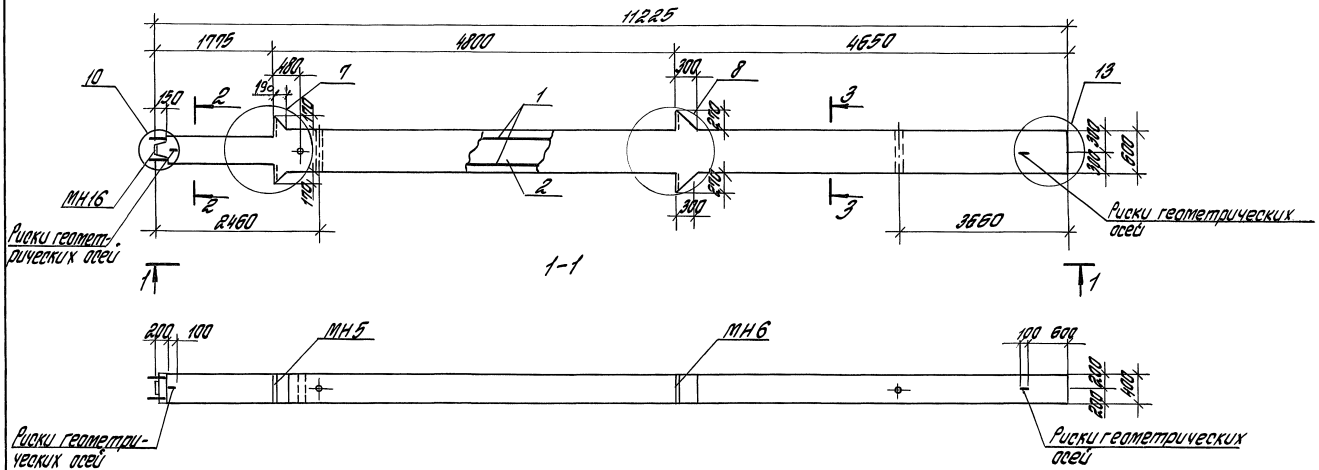

2-2

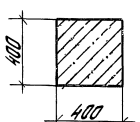

3-3

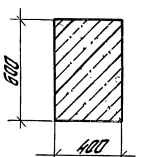

Марка колонны	Масса колонны, т
К18	6,6

1. Спецификацию см. лист 3
2. Узлы см. докум. 1.420-35.95.1-1-11

Изм.	Кол.	Лист	№док.	Подп.	Дата	1.420-35.95.1-1-5	Лист 2

Инв.№ подл. | Подпись и дата | Взам. инв.№

Марка колонны	Поз	Наименование	Кол.	Обозначение документа
К 17-1	1	Каркас КП 17-1	1	1.420-35.95.1-1 — 16
	2	Бетон класса В25, $м^3$	2,6	
К 17-2	1	Каркас КП 17-2	1	— 16
	2	Бетон класса В25, $м^3$	2,6	
К 17-3	1	Каркас КП 17-3	1	— 16
	2	Бетон класса В30, $м^3$	2,6	
К 17-4	1	Каркас КП 17-4	1	— 16
	2	Бетон класса В30, $м^3$	2,6	
К 17-5	1	Каркас КП 17-5	1	— 16
	2	Бетон класса В25, $м^3$	2,6	
К 18-1	1	Каркас КП 18-1	1	1.420-35.95.1-1 — 17
	2	Бетон класса В30, $м^3$	2,63	
К 18-2	1	Каркас КП 18-2	1	— 17
	2	Бетон класса В30, $м^3$	2,63	

Марка колонны	Поз.	Наименование	Кол.	Обозначение документа
К 18-3	1	Каркас КП 18-3	1	1.420-35.95.1-1 — 17
	2	Бетон класса В30, $м^3$	2,63	
К 18-4	1	Каркас КП 18-4	1	— 17
	2	Бетон класса В30, $м^3$	2,63	
К 18-5	1	Каркас КП 18-5	1	— 17
	2	Бетон класса В40, $м^3$	2,63	

Инв. № подл. | Подпись и дата | Взам. инв. №

К19

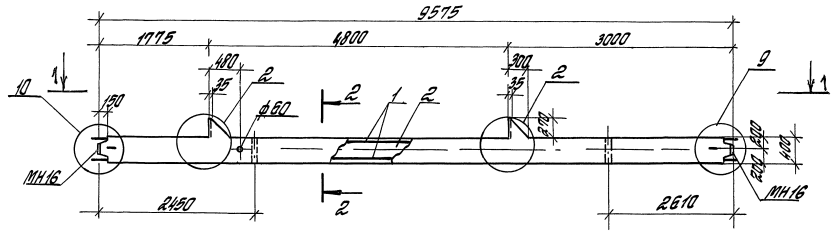

1-1

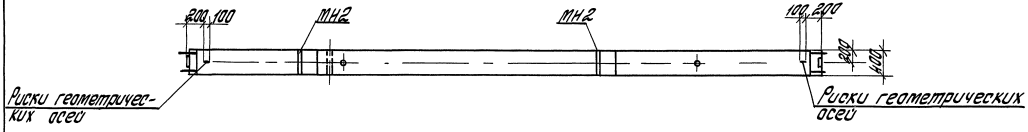

2-2

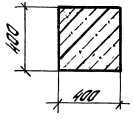

1. К20 см. лист 2.
2. Спецификацию см. лист 3.
3. Узлы см. докум. 1.420-35.95.1-1-11
4. Масса колонны К19-3,9 т

Изм.	Кол.	Лист	№ док.	Подп.	Дата	1.420-35.95.1-1-6			
Разраб.		Томышева				Колонна К19, К20	Стадия	Лист	Листов
Рассчит		Городина					Р	1	3
Проверил		Ягодкин					ЦНИИПРОМЗДАНИЙ		
Н.контр.		Ягодкин							

Инв. № подл. | Подпись и дата | Взам. инв. №

Ц00536 16

К20

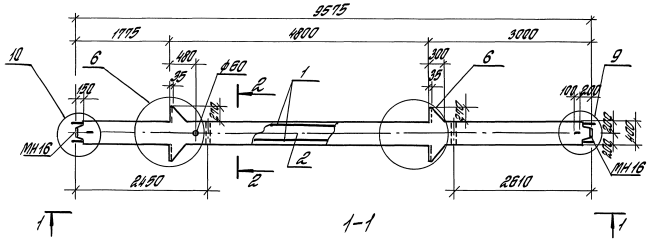

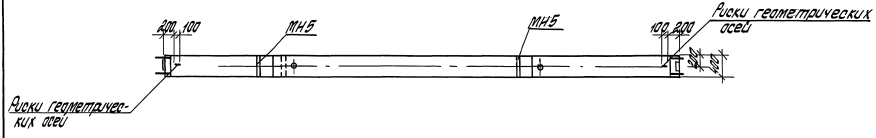

2-2

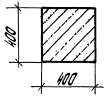

1. Спецификацию см. лист 3
2. Узлы см. докум. 1.420-35.95.1-1-11
3. Масса колонны К20-4,0 т

Изм.	Кол.	Лист	№док.	Подп.	Дата	1.420-35.95.1-1-6	Лист 2

Инв. № подл. | Подпись и дата | Взам. инв. №

Марка колонны	Поз.	Наименование	Кол.	Обозначение документа
К19-1	1	Каркас КП 19-1	1	1.420-35.95.1-1 — 18
	2	Бетон класса В25, м³	1,59	
К19-2	1	Каркас КП 19-2	1	— 18
	2	Бетон класса В25, м³	1,59	
К19-3	1	Каркас КП 19-3	1	— 18
	2	Бетон класса В25, м³	1,59	
К19-4	1	Каркас КП 19-4	1	— 18
	2	Бетон класса В25, м³	1,59	
К20-1	1	Каркас КП 20-1	1	— 18
	2	Бетон класса В25, м³	1,59	

Марка колонны	Поз.	Наименование	Кол.	Обозначение документа
К20-2	1	Каркас КП 20-2	1	1.420-35.95.1-1 — 18
	2	Бетон класса В30, м³	1,59	
К20-3	1	Каркас КП 20-3	1	— 18
	2	Бетон класса В30, м³	1,59	
К20-4	1	Каркас КП 20-4	1	— 18
	2	Бетон класса В40, м³	1,59	
К20-5	1	Каркас КП 20-5	1	— 18
	2	Бетон класса В45, м³	1,59	

Инв. № подл. | Подпись и дата | Взам. инв. №

К21

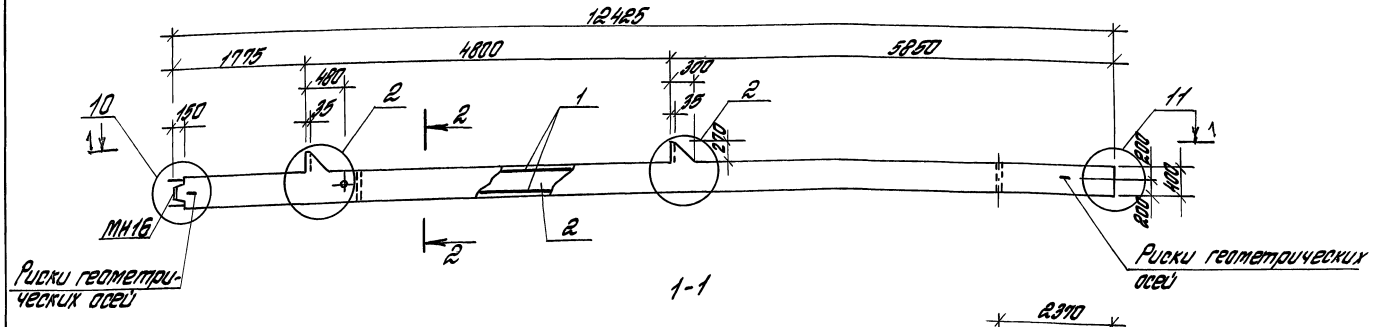

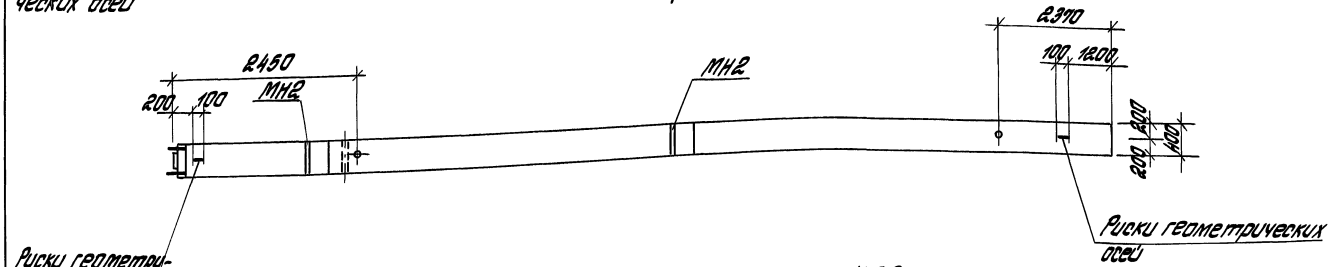

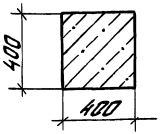

Марка колонны	Масса колонны, т
К21	6,1

1. К22 см. лист 2
2. Спецификацию см. лист 3
3. Узлы см. докум. 1.420-35.95.1-1-11

Изм.	Кол.	Лист	№док.	Подп.	Дата
Разраб.		Тотышева			
Рассчит.		Тарарина			
Проверил		Ягодкин			
Н.контр.		Ягодкин			

1.420-35.95.1-1-7

Колонна К21, К22

Стадия	Лист	Листов
Р	1	3

ЦНИИПРОМЗДАНИЙ

Инв.№ подл. | Подпись и дата | Взам. инв.№

К22

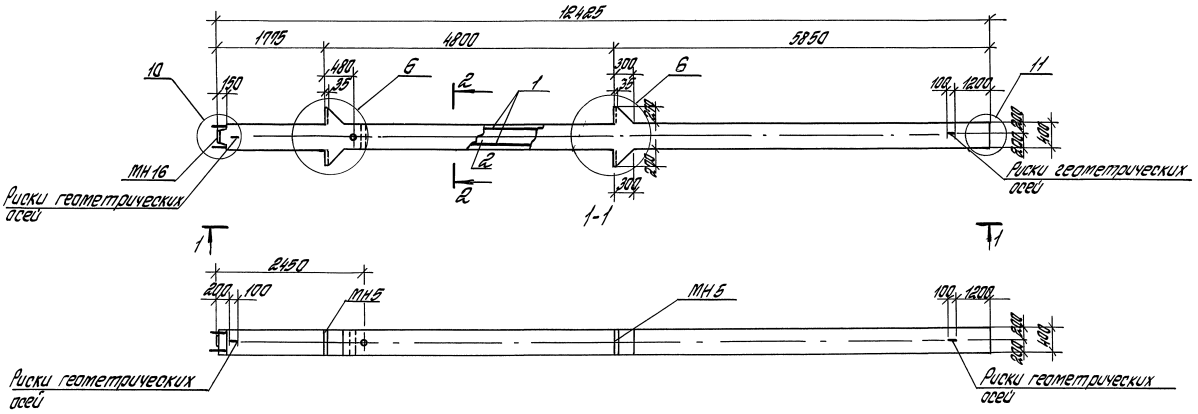

2-2

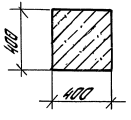

Марка колонны	Масса колонны т
К22	5,2

1. Спецификация ст. лист 3
2. Узлы ст. докум. 1.420-35.95.1-1-11

Изм.	Кол	Лист	№док.	Подп.	Дата	1.420-35.95.1-1-7	Лист 2

Инв. № подл. | Подпись и дата | Взам. инв. №

Марка колонны	Поз.	Наименование	Кол.	Обозначение документа
К 21-1	1	Каркас КП 21-1	1	1.420-35.95.1-1 – 19
	2	Бетон класса В25, м³	2,07	
К 21-2	1	Каркас КП 21-2	1	– 19
	2	Бетон класса В30, м³	2,07	
К 21-3	1	Каркас КП 21-3	1	– 19
	2	Бетон класса В30, м³	2,07	
К 22-1	1	Каркас КП 22-1	1	– 19
	2	Бетон класса В25, м³	2,07	

Марка колонны	Поз.	Наименование	Кол.	Обозначение документа
К 22-2	1	Каркас КП 22-2	1	1.420-35.95.1-1 – 19
	2	Бетон класса В30, м³	2,07	
К 22-3	1	Каркас КП 22-3	1	– 19
	2	Бетон класса В30, м³	2,07	
К 22-4	1	Каркас КП 22-4	1	– 19
	2	Бетон класса В30, м³	2,07	

Инв. № подл. | Подпись и дата | Взам. инв. №

К23

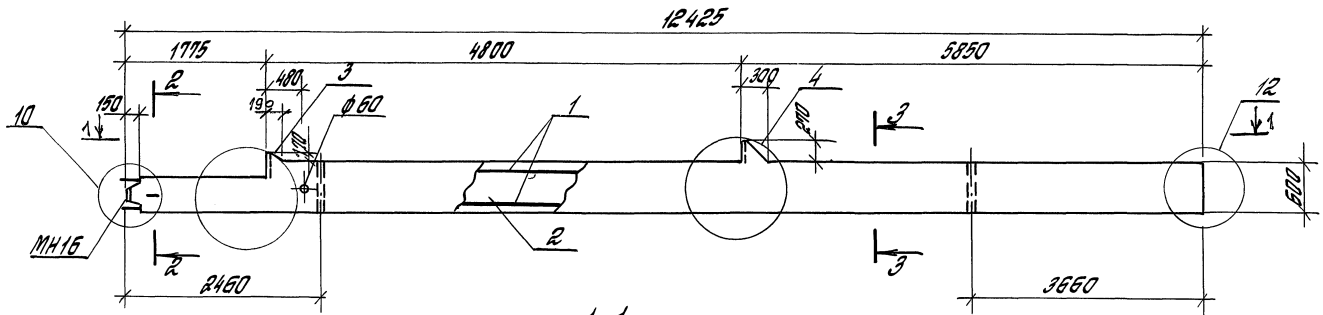

1-1

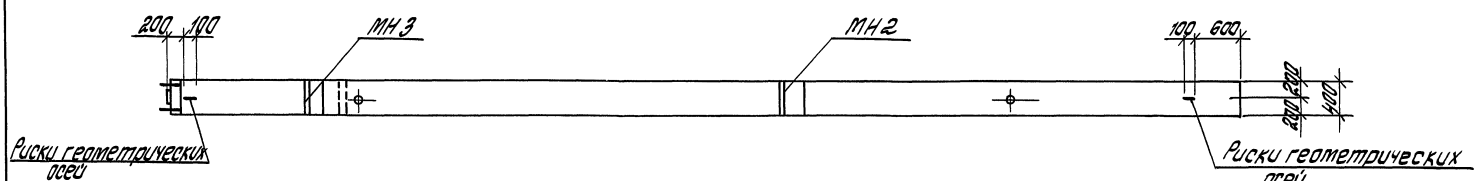

2-2

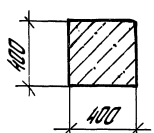

3-3

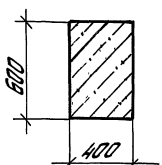

Марка колонны	Масса колонны, т
К23	7,2

1. К24 см. лист 2.
2. Спецификацию см. лист 3.
3. Узлы см. докум. 1.420-35.95.1-1-11

Изм.	Кол.	Лист	№док.	Подп.	Дата	1.420-35.95.1-1-8			
Разраб.		Томышева				Колонна К23, К24	Стадия	Лист	Листов
Рассчит.		Тарадина					Р	1	3
Проверил		Ягодкин					ЦНИИПРОМЗДАНИЙ		
Н.контр.		Ягодкин							

Инв. № подл. | Подпись и дата | Взам. инв. №

Ц00536 . 22

К-24

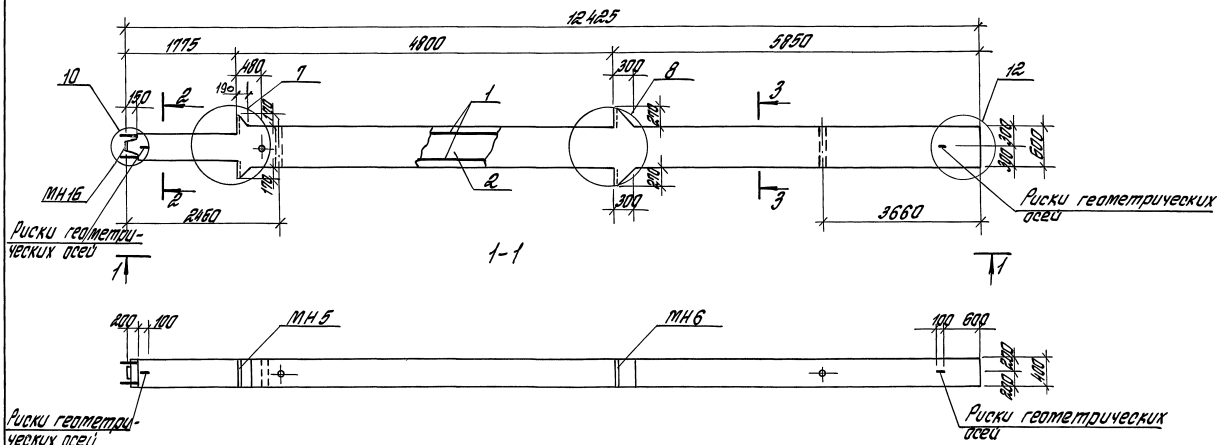

1. Спецификацию см. лист 3
2. Узлы см. докум. 1.420-35.95.1-1-11

2-2

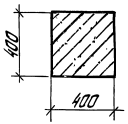

3-3

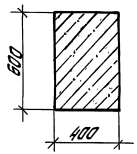

Марка колонны	Масса колонны, т
К-24	7,3

Инв.№ подл. | Подпись и дата | Взам. инв.№

Изм.	Кол.	Лист	№док.	Подпись	Дата

1.420-35.95.1-1-8

Лист 2

Марка колонны	Поз.	Наименование	Кол.	Обозначение документа
К23-1	1	Каркас КП 23-1	1	1.420-35.95.1-1-20
	2	Бетон класса В25, м³	2,9	
К23-2	1	Каркас КП 23-2	1	-20
	2	Бетон класса В25, м³	2,9	
К23-3	1	Каркас КП 23-3	1	-20
	2	Бетон класса В30 м³	2,9	
К23-4	1	Каркас КП 23-4	1	-20
	2	Бетон класса В25, м³	2,9	
К23-5	1	Каркас КП 23-5	1	-20
	2	Бетон класса В30, м³	2,9	
К24-1	1	Каркас КП 24-1	1	1.420-35.95.1-1-21
	2	Бетон класса В30, м³	2,92	
К24-2	1	каркас КП 24-2	1	-21
	2	Бетон класса В30, м³	2,92	

Марка колонны	Поз.	Наименование	Кол.	Обозначение документа
К24-3	1	Каркас КП 24-3	1	1.420-35.96.1-1-21
	2	Бетон класса В30, м³	2,92	
К24-4	1	Каркас КП 24-4	1	-21
	2	Бетон класса В30, м³	2,92	
К24-5	1	Каркас КП 24-5	1	-21
	2	Бетон класса В40, м³	2,92	

Инв. № подл. | Подп. и дата | Взам. инв. №

Изм.	Кол.	Лист.	№док.	Подп.	Дата	1.420-35.95.1-1-8	Лист 3

Марка колонны	Поз.	Наименование	Кол.	Обозначение документа
К35-1	1	Каркас КП35-1	1	1.420-35.95.1-1-22
	2	Бетон класса В30 м³	0,76	
К35-2	1	Каркас КП 35-2	1	-22
	2	Бетон класса В30 м³	0,76	

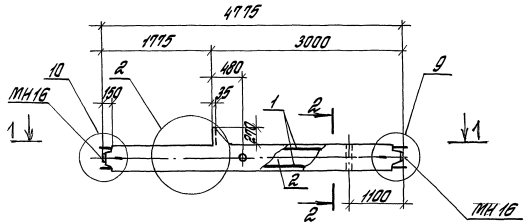

1-1

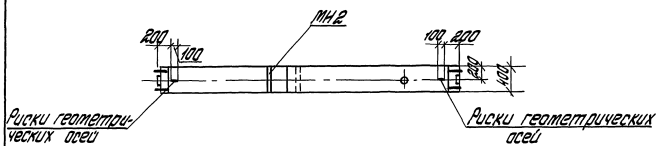

2-2

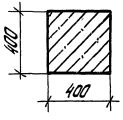

1. Узлы см. докум. 1.420-35.95.1-1-11
2. Масса колонны К35-2,0т

Изм.	Кол.	Лист	№ док.	Подп.	Дата	1.420-35.95.1-1-9		
Разраб.		Тотышева				Колонна К35	Стадия	Лист	Листов
Рассчит.		Тарадина					Р		1
Проверил		Ягодкин					ЦНИИПРОМЗДАНИЙ		
Н. контр.		Ягодкин							

Инв. № подл. | Подпись и дата | Взам. инв. №

400536 25

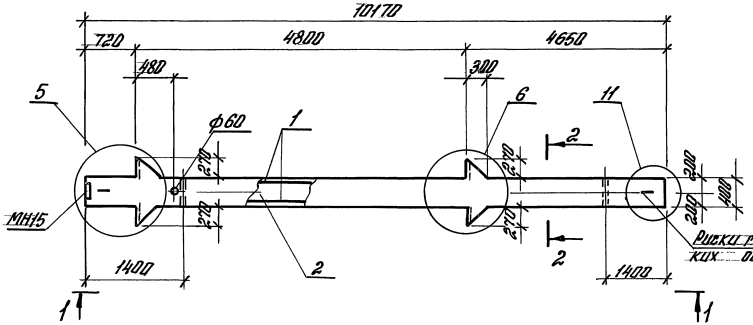

1-1

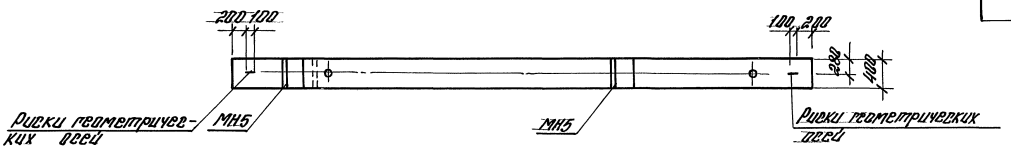

Марка колонн	Масса колонны, т
К-36	3,6

1. Спецификация см. лист 2
2. Узлы см. докум. 1.420-35.95.1-1-11

Изм.	Кол.	Лист	№док.	Подп.	Дата	1.420-35.95.1-1-10			
Разраб.			Гатышева			Колонна К-36	Стадия	Лист	Листов
Провер.			Тарасова				Р	1	2
Пров.			Ягодкин				ЦНИИПРОМЗДАНИЙ		
Н.контр.			Ягодкин						

Инв.№ подл. | Подп. и дата | Взам. инв.№

Марка колонны	Поз.	Наименование	Кол.	Обозначение документа
КЗБ-1	1	Каркас КП.3Б-1	1	1.420-35.95.1-1-23
	2	Бетон класса В25, $м^3$	1,9	
КЗБ-2	1	Каркас КП.3Б-2	1	-23
	2	Бетон класса В25, $м^3$	1,9	
КЗБ-3	1	Каркас КП.3Б-3	1	-23
	2	Бетон класса В30, $м^3$	1,9	
КЗБ-4	1	Каркас КП.3Б-4	1	-23
	2	Бетон класса В30, $м^3$	1,9	
КЗБ-5	1	Каркас КП.3Б-5	1	-23
	2	Бетон класса В40, $м^3$	1,9	

Инв. № подл. | Подпись и дата | Взам. инв. №

1

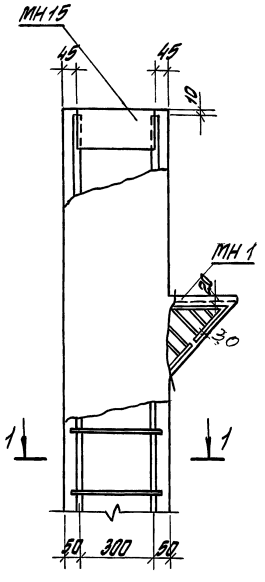

2

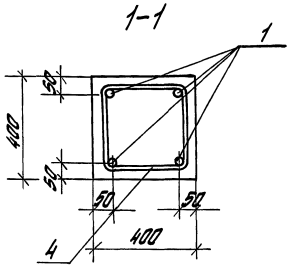

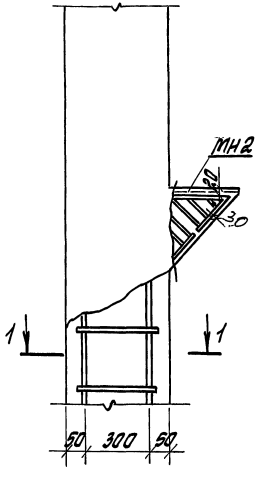

Количество продольных стержней показано условно

						1.420-35.95.1-1-11	
Изм.	Кол.	Лист	№док.	Подп.	Дата		
Разраб.		Томышева				Узел 1 ... 11	Стадия: Р; Лист: 1; Листов: 5
Рассчит.		Городина					ЦНИИПРОМЗДАНИЙ
Проверил.		Ягодкин					
Н.контр.		Ягодкин					

Инв. № подл. | Подпись и дата | Взам. инв. №

3

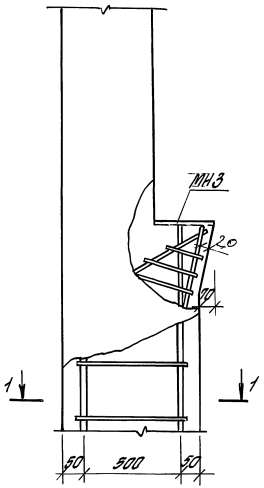

1-1

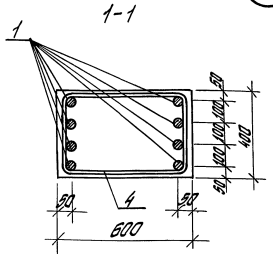

4

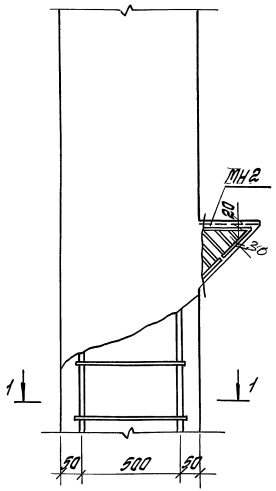

Количество продольных стержней показано условно

Изм.	Кол.	Лист	№док.	Подп.	Дата	1.420-35.95.1-1-11	Лист 2

Инв. № подл. | Подпись и дата | Взам. инв. №

5

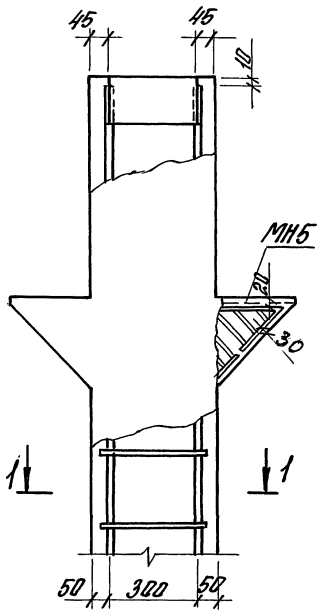

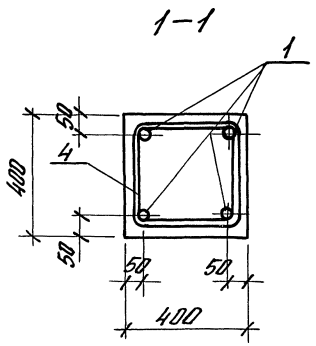

6

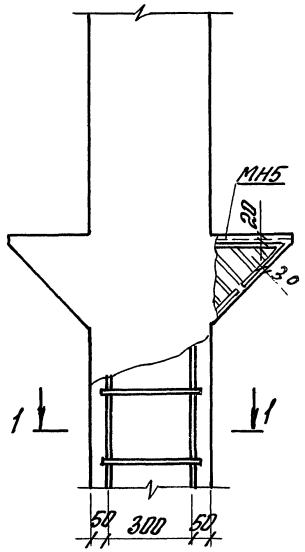

Количество продольных стержней показано условно

Инв.№ подл.	Подпись и дата	Взам. инв.№

Изм.	Кол.	Лист	№док.	Подп.	Дата	1.420-35.95.1-1-11	Лист 3

Ц00536 30

7

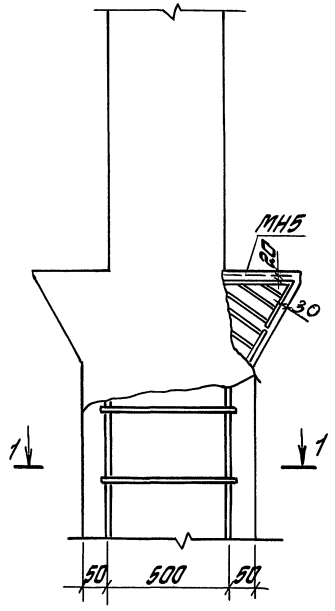

1-1

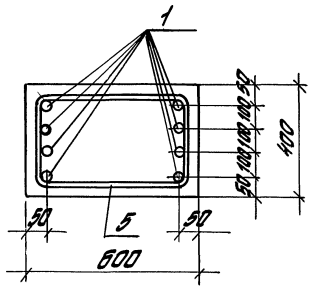

8

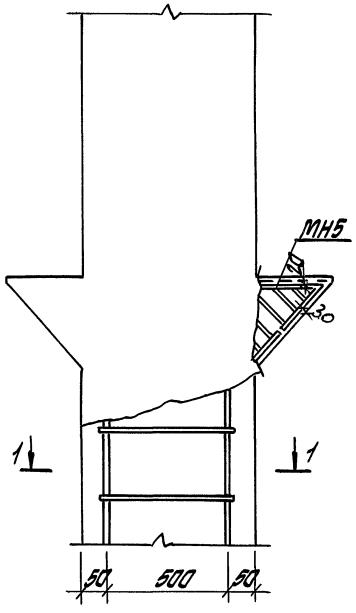

Количество продольных стержней показано условно.

Изм.	Кол.	Лист	№док.	Подп.	Дата	1.420-35.95.1-1-11	Лист 4

Инв.№ подл. | Подпись и дата | Взам.инв.№

9

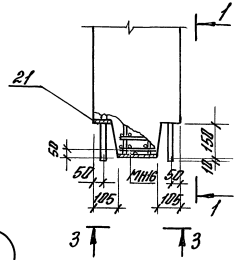

1-1

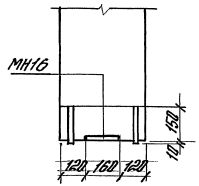

11

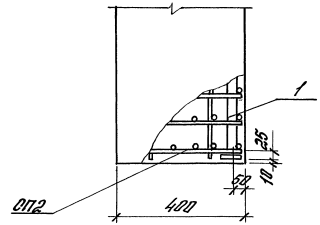

10

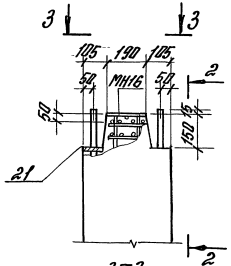

2-2

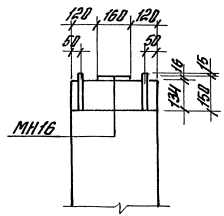

12

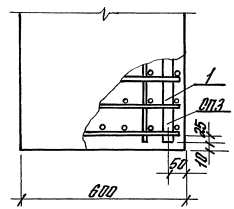

3-3

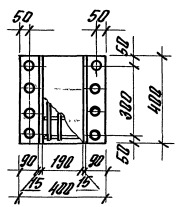

Количество продольных стержней показано условно

Изм.	Кол.	Лист	№док.	Подп.	Дата	1.420-35.95.1-1-11	Лист 5

Инв.№подл. | Подпись и дата | Взам.инв.№

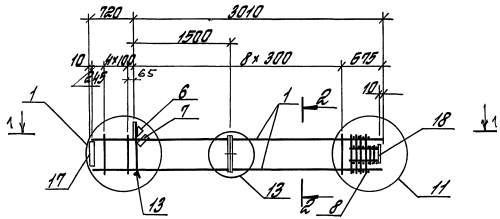

1-1

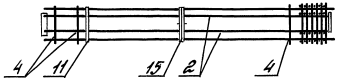

2-2

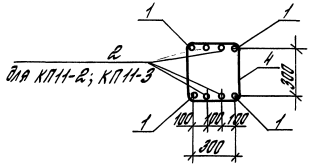

Марка каркаса	Поз.	Наименование	Кол.	Обозначение документа	Масса каркаса, кг
КП 11-1	1	22-А-III, ℓ=3720; 11,1кг	4	без черт.	134,2
	4	6-А-I, ℓ=1370	13	1.420-35.95.1-3-7	
	6	Сетка С1	1	-3	
	7	С2	1	-3	
	8	СП1	1	-2	
	11	Изделие закладное МН1	1	-8	
	13	МН7	1	-10	
	15	МН10	1	-13	
	17	МН15	1	-15	
	18	МН16	1	-16	
КП 11-2		Поз.4,6...8,11,13,15,17,18 по КП11-1			155,0
	1	20-А-III, ℓ=3720; 9,2 кг	4	без черт.	
	2	18-А-III, ℓ=3555; 7,1 кг	4	без черт.	
КП11-3		Поз.6...8,11,13,15,17,18 по КП11-1	1		193,3
	1	25-А-III, ℓ=3720; 14,3 кг	4	без черт.	
	2	22-А-III, ℓ=3555; 10,6 кг	4	без черт.	
	4	8-А-I, ℓ=1400;	13	1.420-35.95.1-3-7	

1. Узлы см. 1.420-35.95.1-1-24
2. Арматура класса А-I и А-III по ГОСТ 5781-82

Изм.	Кол.	Лист	№ док.	Подп.	Дата	1.420-35.95.1-1-12			
Разраб.		Тарадина		Тарад		Каркас КП11-1...КП11-3	Стадия	Лист	Листов
Рассчит.		Тарадина		Тарад			Р		1
Провер.		Томышева					ЦНИИПРОМЗДАНИЙ		
Н.контр.		Ягодкин							

Инв. № подл. | Подпись и дата | Взам. инв. №

Ц00536 33

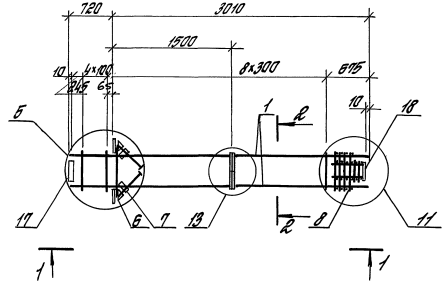

1–1

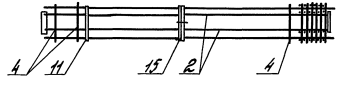

2–2

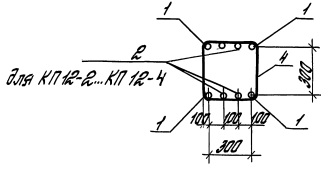

Марка каркаса	Поз.	Наименование	Кол.	Обозначение документа	Масса каркаса, кг
КП12-1	1	20 А-III, ℓ=3920; 9,2 кг	4	без черт.	144,2
	4	6-А-I, ℓ=1370	13	1.420-35.95.13-7	
	6	Сетка С1	2	-3	
	7	С2	2	-3	
	8	СП1	1	-2	
	11	Изделие закладное МН4	2	-11	
	15	МН10	1	-13	
	17	МН15	1	-15	
	18	МН16	1	-16	
КП12-2		Поз.1,4,6...8,11,15,17,18 по КП12-1			172,6
	2	18 А-III, ℓ=3555; 7,1 кг	4	без черт.	
КП12-3		Поз.4,6...8,11,15,17,18 по КП12-1			180,2
	1	22 А-III, ℓ=3920; 11,1 кг	4	без черт.	
	2	18 А-III, ℓ=3555; 7,1 кг	4	без черт.	
КП12-4		Поз. 6...8,11,15,17,18 по КП12-1			210,9
	1	25 А-III, ℓ=3920; 14,3 кг	4	без черт.	
	2	22 А-III, ℓ=3555; 10,6 кг	4	без черт.	
	4	8 А-I, ℓ=1400;	13	1.420-35.95.1-3-7	

1. Узлы см. 1.420-35.95.1-1-24
2. Арматура класса А-I и А-III по ГОСТ 5781-82

Изм.	Кол.	Лист	№ док.	Подп.	Дата
Разраб.		Городина		Городина	
Проверил		Городина		Городина	
Нач.отд.		Городина		Городина	
Н.контр.		Городина		Городина	

1.420-35.95.1-1-13

Каркас КП12-1... КП12-4

Стадия	Лист	Листов
Р		

ЦНИИПРОМЗДАНИЙ

Инв. № подл. | Подпись и дата | Взам. инв. №

КП13-1... КП13-3

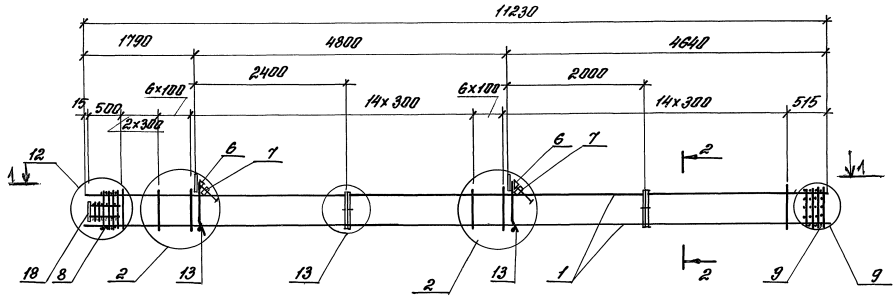

1-1

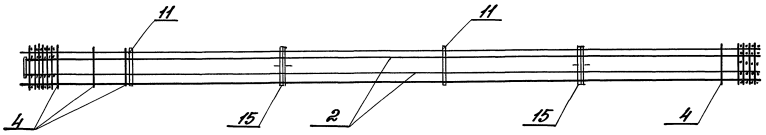

2-2

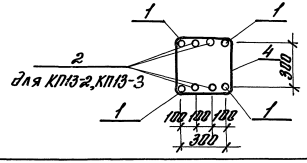

1. Каркас КП14-1.... КП14-6 см. лист 2
2. Спецификацию см. лист 3.
3. Узлы см. 1.420-35.95.1-1-24

Изм.	Кол.	Лист	№док.	Подп.	Дата
Разраб			Тарайдина		
Рассчит.			Тарайдина		
Провер.			Татышева		
Н. контр.			Ягафкин		

1.420-35.95.1-1-14

Каркас КП13-1..КП13-3, КП14-1.... КП14-6

Стадия	Лист	Листов
Р	1	3

ЦНИИПРОМЗДАНИЙ

Инв. № подл. | Взам. инв. № | Подп. и дата

КП14-1 ... КП14-6

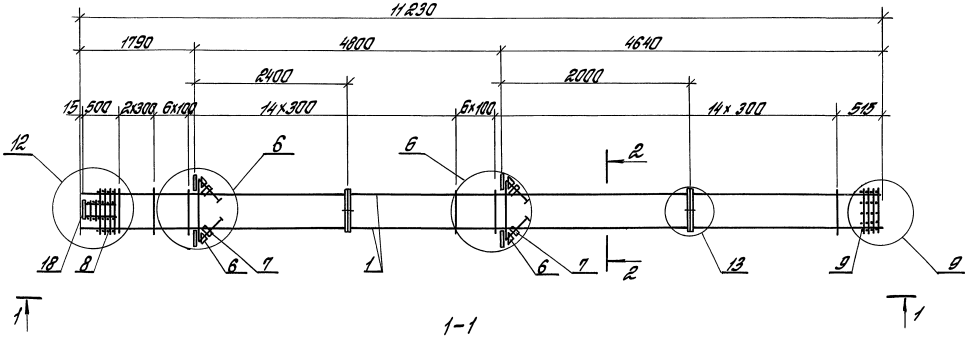

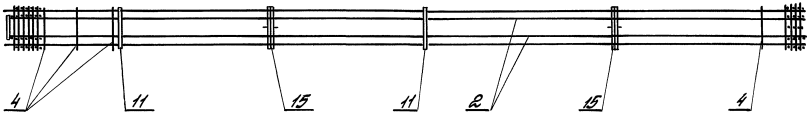

2-2

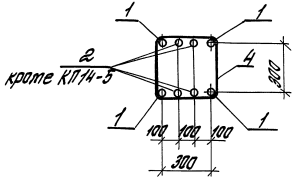

1. Спецификацию см. лист 3
2. Узлы см. 1.420-35.95-1-1-24

Изм.	Кол.	Лист	№док.	Подп.	Дата	1.420-35.95.1-1-14	Лист 2

Инв.№ подл. | Подпись и дата | Взам.инв.№

Ц00936 36

Марка каркаса	Поз.	Наименование	Кол.	Обозначение документа	Масса каркаса, кг
КП13-1	1	25-А-III, l=11230; 43,1кг	4	без черт.	283,8
	4	8-А-I, l=1400	43	1.420-35.95.1-3-7	
	6	сетка С1	2	-3	
	7	С2	2	-3	
	8	СП1	1	-2	
	9	СП2	1	-2	
	11	Изделие закладное МН2	2	-8	
	13	МН1а	2	-10	
	15	МН10	2	-13	
	18	МН16	1	-16	
КП13-2		Поз.1,4,6...9,11,13,15,18 по КП13-1			372,2
	2	18-А-III, l=11055; 22,1кг	4	без черт.	
КП13-3		Поз.1,4,6...9,11,13,15,18 по КП13-1			417,8
	2	22-А-III, l=11230; 33,5кг	4	без черт.	
КП14-1	1	20-А-III, l=11230; 27,7кг	4	без черт.	356,6
	2	20-А-III, l=11055; 27,3кг	4	без черт.	
	4	6-А-I, l=1350	43	1.420-35.95.1-3-7	
	6	сетка С1	4	-3	
	7	С2	4	-3	
	8	СП1	1	-2	
	9	СП2	1	-2	

Марка каркаса	Поз.	Наименование	кол.	Обозначение документа	Масса каркаса, кг
КП14-1 продолжен.	11	Изделие закладное МН5	4	1.420-35.95.1-3-11	
	15	МН18	2	-13	
	18	МН16	1	-16	
КП14-2		Поз. 6...9,11,15,18 по КП14-1			359,0
	1	22-А-III, l=11230; 33,5кг	4	без черт.	
	2	18-А-III, l=11055; 22,1кг	4	без черт.	
	4	6-А-I, l=1370	43	1.420-35.95.1-3-7	
КП14-3		Поз. 6...9,11,15,18 по КП14-1			402,6
	1	22-А-III, l=11230; 33,5кг	4	без черт.	
	2	22-А-III, l=11055; 33,0кг	4	без черт.	
	4	6-А-I, l=1370	43	1.420-35.95.1-3-7	
КП14-4		Поз. 6...9,11,15,18 по КП14-1			453,9
	1	25-А-III, l=11230; 43,1кг	4	без черт.	
	2	22-А-III, l=11055; 33,0кг	4	без черт.	
	4	8-А-I, l=1400	43	1.420-35.95.1-3-7	
КП14-5		Поз. 6...9,11,15,18 по КП14-1			270,6
	1	22-А-III, l=11230; 33,5кг	4	без черт.	
	4	6-А-I, l=1370	43	1.420-35.95.1-3-7	
КП14-6		Поз. 6...9,11,15,18 по КП14-1			379,8
	1	22-А-III l=11230; 33,5кг	4	без черт.	
	2	20-А-III, l=11055; 27,3кг	4	без черт.	
	4	6-А-I, l=1370;	43	1.420-35.95.1-3-7	

Арматура класса А-I и А-III по ГОСТ 5781-82

Инв.№ подл. | Подпись и дата | Взам. инв.№

Изм.	Кол.	Лист	№док.	Подп.	Дата	1.420-35.95.1-1-14	Лист 3

КП15-1... КП15-4

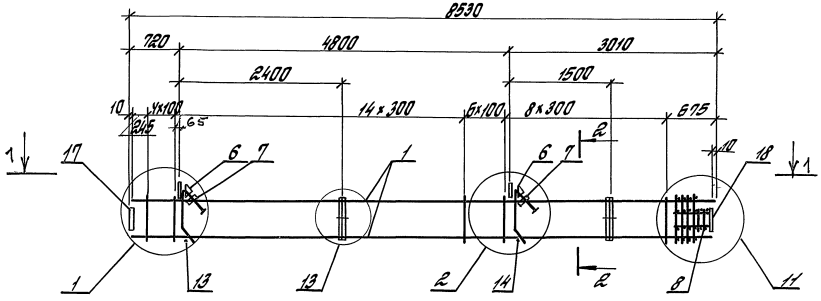

1-1

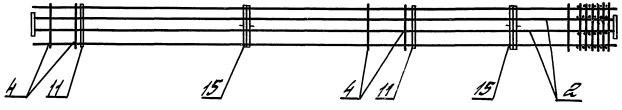

2-2

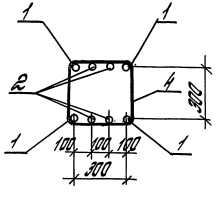

1. Каркас КП16-1... КП16-3, КП16-5... КП16-7, КП16-11 см. лист 2
2. Спецификацию см. лист 3.
3. Узлы см. 1.420-35.95.1-1-24

Изм.	Кол.	Лист	№док.	Подп.	Дата	1.420-35.95.1-1-15			
Разраб.		Тарадина		Тарад		Каркас КП15-1... КП15-4, КП16-1 ... КП16-3, КП16-5 ... КП16-7, КП16-11	Стадия	Лист	Листов
Рассчит.		Тарадина		Тарад			Р	1	3
Проверил		Томышева					ЦНИИПРОМЗДАНИЙ		
Н.контр.		Ягодкин							

Инв. № подл. | Подпись и дата | Взам. инв. №

КП16-1... КП16-3,
КП 16-5... КП16-7, КП16-11

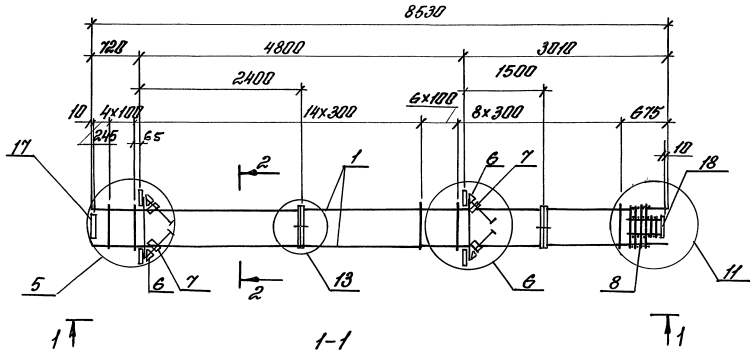



2-2

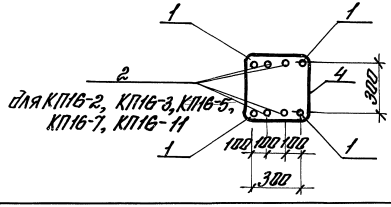

1. Спецификацию см. лист 3
2. Узлы см. 1.420-35.95.1-1-24

Изм.	Кол.	Лист.	№док.	Подп.	Дата	1.420-35.95.1-1-15	Лист 2

Инв.№подл. | Подп. и дата | Взам.инв.№

Марка каркаса	Поз.	Наименование	Кол.	Обозначение документа	Масса каркаса, кг
КП15-1	1	20-AIII, l=8520; 210 кг	4	без черт.	275,1
	2	18-AIII, l=8355; 167 кг	4	без черт.	
	4	6-AI, l=1350	33	1.420-35.95.1-3—7	
	6	Сетка С1	2	—3	
	7	С2	2	—3	
	8	СП1	1	—2	
	11	Изделие закладное МН1	1	—8	
	12	МН2	1	—8	
	13	МН7	1	—10	
	14	МН7а	1	—10	
	15	МН10	2	—13	
	17	МН15	1	—15	
	18	МН16	1	—16	
КП15-2		Поз.2,6,,8,11,,15,17,18 по	КП	15-1	292,7
	1	22-AIII; l=8520; 254 кг	4	без черт.	
	4	6-AI; l=1370	33	1.420-35.95.1-3—7	
КП15-3		Поз.6,,8,11,,15,17,18	по	КП15-1	354,6
	1	25-AIII; l=8520; 327 кг	4	без черт.	
	2	22-AIII; l=8355; 249 кг	4	без черт.	
	4	8-AI; l=1400	33	1.420-35.95.1-3—7	
КП15-4		Поз.6,,8,11,,15,17,18 по	КП	15-1	393,4
	1	25-AIII; l=8520; 327 кг	4	без черт.	
	2	25-AIII; l=8355; 321 кг	4	без черт.	
	4	8-AI; l=1400	33	1.420-35.95.1-3—7	
КП16-1	1	20-AIII; l=8520; 210 кг	4	без черт.	245,0
	4	6-AI; l=1350	33	1.420-35.95.1-3—7	
	6	Сетка С1	4	—3	
	7	С2	4	—3	

Марка каркаса	Поз.	Наименование	Кол.	Обозначение документа	Масса каркаса, кг
КП16-1 продолжение	8	Сетка СП1	1	1.420-35.95-1-3—2	
	11	Изделие закладное МН4	2	—11	
	12	МН5	2	—11	
	15	МН10	2	—13	
	17	МН15	1	—15	
	18	МН16	1	—16	
КП16-2		Поз.1,4,6,,8,11,12,15,17,18 по КП	16-1		311,8
	2	18-AIII; l=8355; 167 кг	4	без черт.	
КП16-3		Поз.6,,8,11,12,15,17,18 по КП16	-1		329,4
	1	22-AIII; l=8520; 254 кг	4	без черт.	
	2	18-AIII; l=8355; 167 кг	4	без черт.	
	4	6-AI; l=1370	33	1.420-35.95.1-3—7	
КП16-5		Поз.6,,8,11,12,15,17,18 по КП	16-1		345,0
	1	22-AIII; l=8520; 254 кг	4	без черт.	
	2	20-AIII; l=8355; 206 кг	4	без черт.	
	4	6-AI; l=1370	33	1.420-35.95.1-3—7	
КП16-6		Поз.6,,8,11,12,15,17,18 по КП	16-1		301,7
	1	25-AIII; l=8520; 327 кг	4	без черт.	
	4	8-AI; l=1400	33	1.420-35.95.1-3—7	
КП16-7		Поз.6,,8,11,12,15,17,18 по	КП	16-1	362,2
	1	22-AIII; l=8520; 254 кг	4	без черт.	
	2	22-AIII; l=8355; 249 кг	4	без черт.	
	4	6-AI; l=1370	33	1.420-35.95.1-3—7	
КП16-11		Поз.6,,8,11,12,15,17,18 по	КП	16-1	464,1
	1	28-AIII; l=8520; 442 кг	4	без черт.	
	2	25-AIII; l=8355; 321 кг	4	без черт.	
	4	8-AI; l=1400	33	1.420-35.95.1-3—7	

Арматура класса А-I и А-III по ГОСТ 5781-82.

Инв.№ подл. | Подпись и дата | Взам.инв.№

Изм.	Кол.	Лист	№док.	Подп.	Дата

1.420-35.95.1-1-15

Лист 3

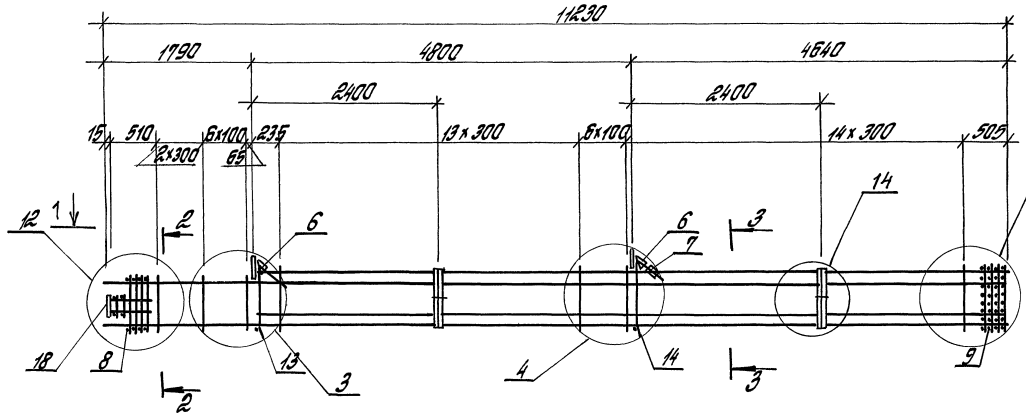

1. Спецификацию см. лист 2
2. Узлы см. 1.420-35.95.1-1-24

Изм.	Кол.	Лист	№док.	Подп.	Дата
Разраб.		Тарабина		Тараб	
Рассчит.		Тарабина		Тараб	
Проверил.		Тютюшева			
Н.контр.		Агабкин			

1.420-35.95.1-1-16

КАРКАС КП17-1... КП17-5

Стадия	Лист	Листов
Р	1	2

ЦНИИПРОМЗДАНИЙ

Инв.№ подл. | Подпись и дата | Взам. инв.№

Марка каркаса	Поз.	Наименование	Кол.	Обозначение документа	Масса каркаса, кг
КП17-1	1	20-А-III, ℓ=2900; 7,2 кг.	2	без черт.	389,4
	2	18-А-III, ℓ=2725; 5,4 кг.	2	без черт.	
	3	20-А-III, ℓ=11230; 27,7 кг.	2	без черт.	
	4	6-А-I, ℓ=1350	9	1.420-35.95.1-3-7	
	5	6-А-I, ℓ=1760	34	-7	
	6	Сетка С1	2	-3	
	7	С2	1	-3	
	8	С11	1	-2	
	9	С13	1	-2	
	11	Изделие закладное МН2	1	-8	
	12	МН3	1	-9	
	13	МН7а	1	-10	
	14	МН8	1	-10	
	15	МН11	2	-13	
	18	МН15	1	-15	
	19	18-А-III, ℓ=11055; 22,1 кг.	2	без черт.	
	20	20-А-III, ℓ=9420; 23,2 кг.	2	без черт.	
	21	18-А-III, ℓ=9420; 18,8 кг.	2	без черт.	
	22	18-А-III, ℓ=9420; 18,8 кг.	4	без черт.	

Марка каркаса	Поз.	Наименование	Кол.	Обозначение документа	Масса каркаса, кг
ПК 17-2 ПК 17-3		Поз. 2, 6...9, 11...15, 18, 19, 21 по КП 17-1			431,4
	1	22-А-III; ℓ=2900; 8,7 кг	2	без черт.	
	3	22-А-III; ℓ=11230; 33,5 кг	2	без черт.	
	20	22-А-III; ℓ=9420; 28,1 кг	2	без черт.	
	22	20-А-III; ℓ=9420; 23,2 кг	4	без черт.	
	4	6-А-I; ℓ=1370	9	1.420-35.95.1-3-7	
ПК 17-4		Поз. 6...9, 11...15, 18, 21 по КП 17-1			481,3
	1	25-А-III, ℓ=2900; 11,1 кг.	2	без черт.	
	2	20-А-III, ℓ=2725; 6,7 кг.	2	без черт.	
	3	25-А-III, ℓ=11230; 43,1 кг.	2	без черт.	
	19	20-А-III, ℓ=11055; 27,3 кг.	2	без черт.	
	20	22-А-III, ℓ=9420; 28,1 кг.	2	без черт.	
	22	20-А-III, ℓ=9420; 23,2 кг.	4	без черт.	
	4	8-А-I, ℓ=1400	9	1.420-35.95.1-3 -7	
	5	8-А-I, ℓ=1790	34	-7	
ПК 17-5		Поз. 6...9, 11...15, 18 по КП 17-1			570,3
	1	25-А-III, ℓ=2900; 11,1 кг	2	без черт.	
	2	25-А-III, ℓ=2725; 10,5 кг	2	без черт.	
	3	25-А-III, ℓ=11230; 43,1 кг	2	без черт.	
	19	25-А-III, ℓ=11055; 42,5 кг	2	без черт.	
	20	25-А-III, ℓ=9420; 36,2 кг	2	без черт.	
	21	25-А-III, ℓ=9420; 36,2 кг	2	без черт.	
	22	20-А-III, ℓ=9420; 23,2 кг.	4	без черт.	
	4	8-А-I, ℓ=1400	9	1.420-35.95.1-3-7	
	5	8-А-I, ℓ=1790	34	-7	

Арматура класса А-I и А-III по ГОСТ 5781-82

Инв. № подл. | Подпись и дата | Взам. инв. №

Изм.	Кол.	Лист	№ док.	Подп.	Дата	1.420-35.95.1-1-16	Лист 2

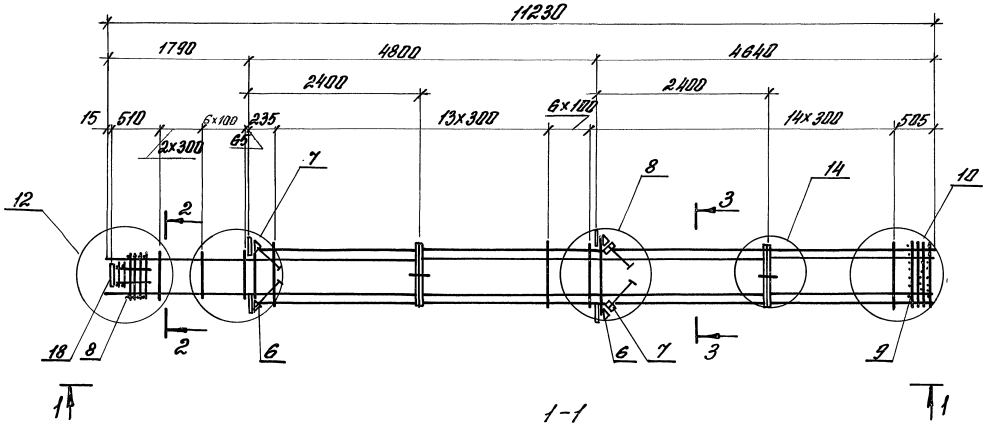

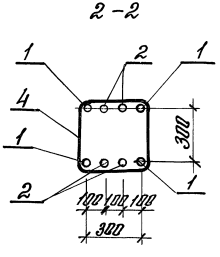

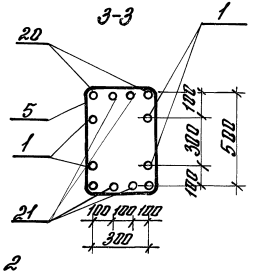

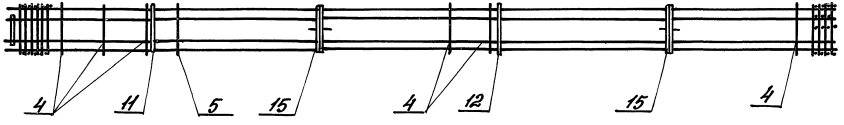

1. Спецификацию см. лист 2
2. Узлы см. 1.420-35.95.1-1-24

Изм.	Кол.	Лист	N док.	Подп.	Дата
Разраб.		Томышев			
Рассчит.		Торадзино			
Пров.		Ягодкин			
Н. контр.		Ягодкин			

1.420-35.95.1-1-17

КАРКАС

КП18-1.... КП18-7

Стадия	Лист	Листов
Р	1	2

ЦНИИПРОМЗДАНИЙ

Инв. № подл. | Подп. и дата | Взам. инв. №

Марка каркаса	Поз.	Наименование	Кол.	Обозначение документа	Масса каркаса кг
КП18-1	1	20-А-III, ℓ=11230; 27,7 кг.	4	без черт.	441,3
	2	20-А-III, ℓ= 2725; 6,7 кг.	4	без черт.	
	4	6-А-I, ℓ= 1350;	9	1.420-35.95.1-1- 7	
	5	6-А-I, ℓ= 1760;	34	- 7	
	6	Сетка С1	4	- 3	
	7	С2	2	- 3	
	8	СП1	1	- 2	
	9	СП3	1	-2	
	11	Изделие закладное МН5	2	- 11	
	12	МН6	2	- 11	
	15	МН11	2	- 13	
	18	МН16	2	- 16	
	20	18-А-III, ℓ=9420; 18,8 кг.	4	без черт.	
	21	18-А-III, ℓ=9420; 18,8 кг	4	без черт.	
КП18-2		Поз. 2,5... 9,11,12,15,18 по	КП	18-1	499,6
	1	25-А-III, ℓ=11230; 27,7 кг	4	без черт.	
	4	8-А-I, ℓ=1400	9	1.420-35.95.1-1- 7	
	20	22-А-III, ℓ=9420; 28,1 кг	4	без черт.	
	21	20-А-III, ℓ=9420; 23,2 кг	4	без черт.	
КП18-3		Поз. 6... 9,11,12,15,18 по КП	18-1		661,4
	1	25-А-III, ℓ=11230; 43,1 кг	4	без черт.	
	2	22-А-III, ℓ=2725; 8,1 кг	4	без черт.	
	4	8-А-I, ℓ=1400;	9	без черт.	
	5	8-А-I, ℓ=1790;	34	без черт.	
	20	25-А-III, ℓ=9420; 36,2 кг	4	без черт.	
	21	25-А-III, ℓ=9420; 36,2 кг	4	без черт.	

Арматура класса А-I и А-III по ГОСТ 5781-82.

Марка каркаса	Поз.	Наименование	Кол.	Обозначение документа	Масса каркаса, кг
КП18-4 КП18-5		Поз. 6... 9,11,12,15,18 по КП	18-1		789,8
	1	28-А-III, ℓ=11230; 54,2 кг.	4	без черт.	
	2	25-А-III, ℓ=2725; 10,5 кг.	4	без черт.	
	4	8-А-I, ℓ=1400;	9	1.420-35.95.1-1- 7	
	5	8-А-I, ℓ=1790;	34	- 7	
	20	28-А-III, ℓ=9420; 45,5 кг	4	без черт.	
	21	28-А-III, ℓ=9420; 45,5 кг	4	без черт.	
КП18-6		Поз. 6... 9,11,12,15,18 по КП	18-1		545,3
	1	22-А-III, ℓ=11230; 33,5 кг	4	без черт.	
	2	22-А-III, ℓ=2725; 8,1 кг.	4	без черт.	
	4	6-А-I, ℓ=1370;	9	1.420-35.95.1-1- 7	
	5	6-А-I, ℓ=1760;	34	- 7	
	20	22-А-III, ℓ=9420; 28,1 кг	4	без черт.	
	21	22-А-III, ℓ=9420; 28,1 кг	4	без черт.	
КП18-7		Поз. 6... 9,11,12,15,18 по КП	18-1		620,3
	1	22-А-III, ℓ=11230; 33,5 кг.	4	без черт.	
	2	22-А-III, ℓ=2725; 8,1 кг.	4	без черт.	
	4	6-А-I, ℓ=1370;	9	1.420-35.95.1-1- 7	
	5	8-А-I, ℓ=1790	34	- 7	
	20	25-А-III, ℓ=9420; 36,2 кг	4	без черт.	
	21	25-А-III, ℓ=9420; 36,2 кг	4	без черт.	

Инв. № подл. | Подпись и дата | Взам. инв. №

Изм.	Кол.	Лист	№док.	Подп.	Дата

1.420-35.95.1-1-17

Лист 2

КП19-1... КП19-4

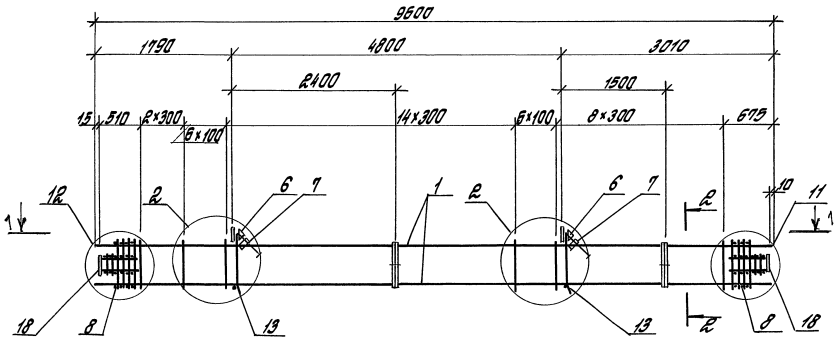

1-1

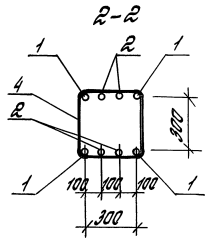

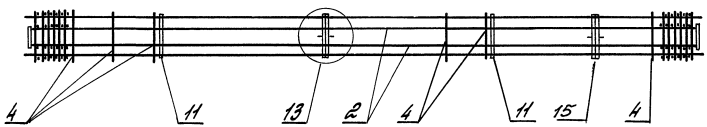

1. Каркас КП20-1 ... КП20-5 см. лист 2
2. Спецификацию см. лист 3
3. Узлы см. 1.420-35.95.1-1-24

Изм.	Кол.	Лист	№док.	Подп.	Дата	1.420-35.95.1-1-18			
Разраб.		Тарадина				Каркас КП19-1...КП19-4, КП20-1... КП20-5	Стадия	Лист	Листов
Рассчит.		Тарадина					Р	1	3
Проверил		Тамышева					ЦНИИПРОМЗДАНИЙ		
Н.контр.		Ягодкин							

Инв. № подл. | Подпись и дата | Взам. инв. №

Ц00536 45

КП20-1... КП20-5

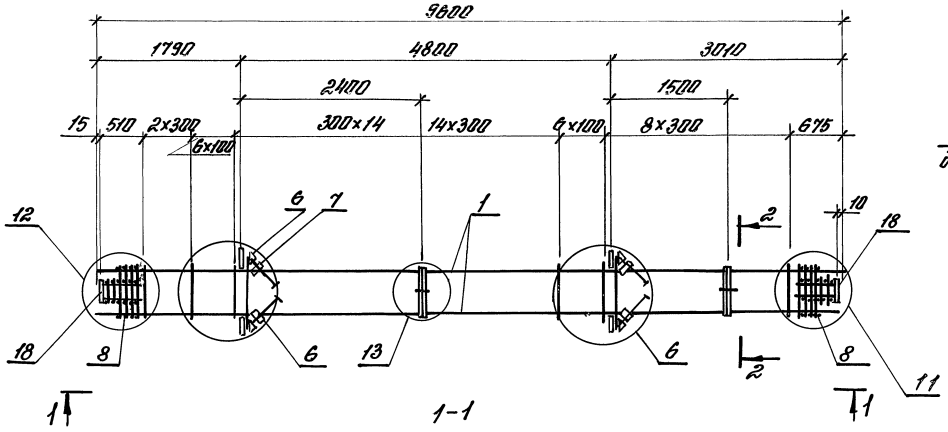

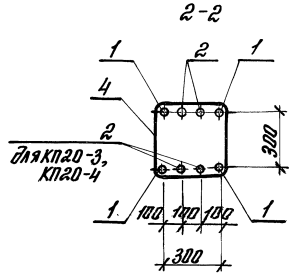

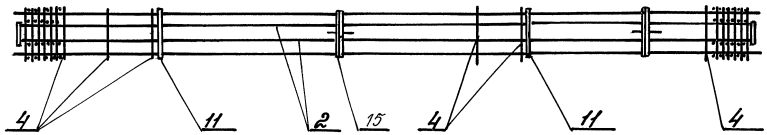

1. Спецификация см. лист 3
2. Узлы см. 1.420-35.95.1-1-24

Изм.	Кол.	Лист	№док.	Подп.	Дата	1.420-35.95.1-1-18	Лист 2

Инв. № подл. | Подп. и дата | Взам. инв. №

Марка каркаса	Поз.	Наименование	Кол	Обозначение документа	Масса каркаса кг
КП19-1	1	20-AIII, ℓ=9600; 23,7 кг	4	без черт.	293,7
	2	18-AIII; ℓ=9260; 18,5 кг	4	без черт.	
	4	6-AI; ℓ=1350;	37	1.420-35.95.1-1-7	
	6	Сетка С1	2	-3	
	7	С2	2	-3	
	8	СП1	2	-2	
	11	Изделие закладное МН2	2	-8	
	13	МН7а	2	-10	
	15	МН10	2	-13	
	18	МН16	2	-16	
КП19-2		Поз. 6...8,11,13,15,18 по КП19-1			293,3
	1	22-AIII, ℓ=9600; 28,5 кг	4	без черт.	
	2	18-AIII; ℓ=9260; 18,5 кг	4	без черт.	
	4	6-AI; ℓ=1370;	37	1.420-35-95.1-1-7	
КП19-3		Поз. 6...8,11,13,15,18 по КП19-1			376,4
	1	25-AIII; ℓ=9600; 36,9 кг	4	без черт.	
	2	22-AIII; ℓ=9435; 28,2 кг	4	без черт.	
	4	8-AI; ℓ=1400	37	1.420-35.95.1-1-7	
КП19-4		Поз. 6,8,11,13,15,18 по КП19-1			408,4
	1	25-AIII; ℓ=9600; 36,9 кг	4	без черт.	
	2	25-AIII; ℓ=9435; 36,2 кг	4	без черт.	
	4	8-AI; ℓ=1400;	37	1.420-35.95.1-1-7	

Марка каркаса	Поз.	Наименование	Кол.	Обозначение документа	Масса каркаса, кг
КП20-1 КП20-5	1	22-AIII, ℓ=9600; 28,5 кг	4	без черт.	257,3
	4	6-AI; ℓ=1370;	37	1.420-35.95.1-1-7	
	6	Сетка С1	4	-3	
	7	С2	4	-3	
	8	СП1	2	-2	
	11	Изделие закладное МН5	4	-11	
	15	МН10	2	-13	
	18	МН16	2	-16	
КП20-2		Поз. 6...8,11,15,18 по КП20-1			301,6
	1	25-AIII; ℓ=9600; 36,9 кг	4	без черт.	
	4	8-AI; ℓ=1400	37	1.420-35.95.1-1-7	
КП20-3		Поз. 4,6...8,11,15,18 по КП20-1			367,7
	1	22-AIII; ℓ=9600; 28,5 кг	4	без черт.	
	2	22-AIII; ℓ=9260; 27,6 кг	4	без черт.	
КП20-4		Поз. 6...8,11,15,18 по КП20-1			444,0
	1	25-AIII; ℓ=9600; 36,9 кг	4	без черт.	
	2	25-AIII; ℓ=9260; 36,6 кг	4	без черт.	
	4	8-AI; ℓ=1400	37	1.420-35.95.1-1-7	

Арматура класса А-I и А-III по ГОСТ 5781-82

КП21-1... КП21-3

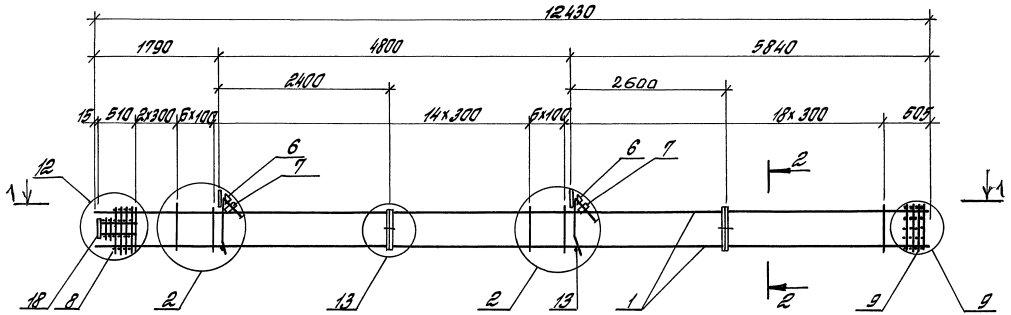

1-1

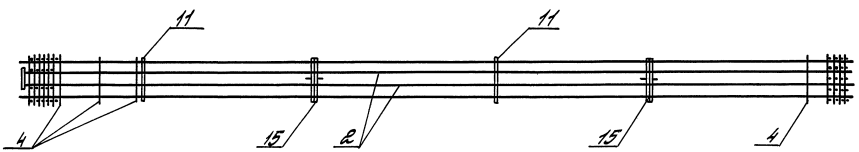

2-2

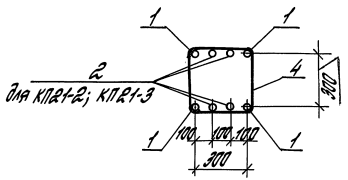

1. Каркас КП22-1 ... КП22-6 см. лист 2
2. Спецификацию см. лист 3
3. Узлы см. 1.420-35.95.1-1-24

Изм	Кол	Лист	№док	Подп	Дата	1.420-35.95.1-1-19			
Разраб.		Тарадина		Тарад		Каркас КП21-1... КП21-3, КП22-1... КП22-6	Стадия	Лист	Листов
Рассчит.		Тарадина		Тарад			Р	1	3
Проверил.		Томышева					ЦНИИПРОМЗДАНИЙ		
Н.контр.		Ягодкин							

Инв. № подл. | Подпись и дата | Взам. инв. №

400536 48

КП22-1... КП22-6

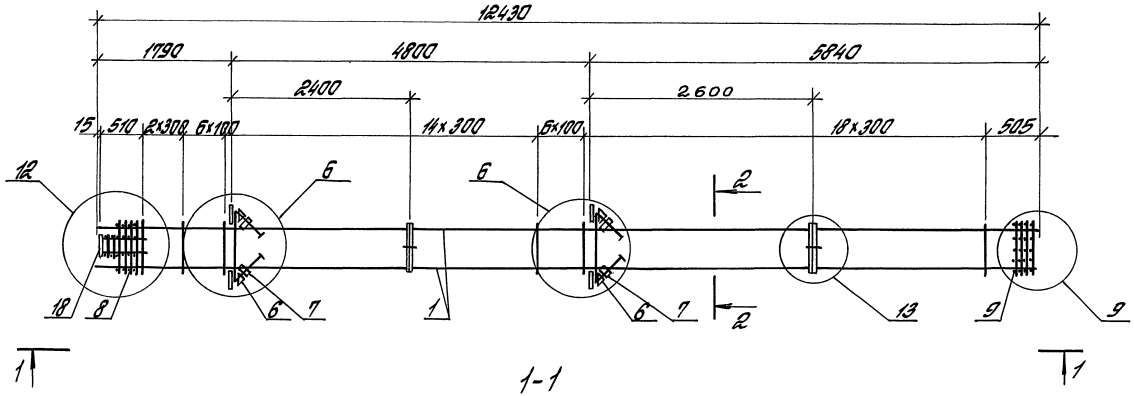

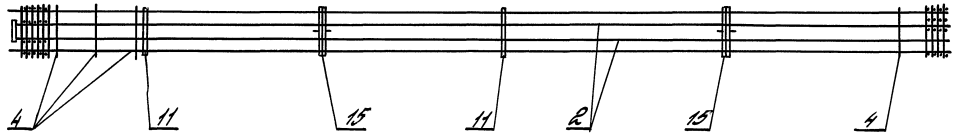

2-2

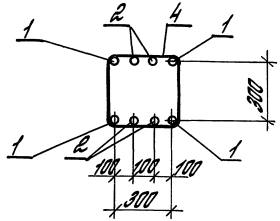

1. Спецификацию см. лист 3.
2. Узлы см. 1.420-35.95.1-1-24

Изм.	Кол.	Лист	№док.	Подп.	Дата	1.420-35.95.1-1-19	Лист 2

Инв. № подл. | Подпись и дата | Взам. инв. №

Марка каркаса	Поз.	Наименование	Кол.	Обозначение документа	Масса каркаса, кг
КП21-1	1	25-А-III; l=12430; 47,7 кг	4	без черт.	304,6
	4	8-А-I; l=1400	47	1.420-35.95.1-3-7	
	6	Сетка С1	2	-3	
	7	С2	2	-3	
	8	СП1	1	-2	
	9	СП2	1	-2	
	11	Изделие закладное МН2	2	-8	
	13	МН7а	2	-10	
	15	МН10	2	-13	
	18	МН16	1	-16	
КП21-2		Поз.1,4,6...9,11,13,15,18 по КП21-1			402,6
	2	18-А-III; l=12255; 24,5 кг	4	без черт.	
КП21-3		Поз.1,4,6...9,11,13,15,18 по КП21-1			451,0
	2	22-А-III; l=12255; 36,6 кг	4	без черт.	
КП22-1	1	20-А-III; l=12430; 30,7 кг	4	без черт.	386,8
	2	20-А-III; l=12255; 30,2 кг	4	без черт.	
	4	6-А-I; l=1350	47	1.420-35.95.1-3-7	
	6	Сетка С1	4	-3	
	7	С2	4	-3	
	8	СП1	1	-2	
	9	СП2	1	-2	
	11	Изделие закладное МН5	4	-11	

Марка каркаса	Поз.	Наименование	Кол.	Обозначение документа	Масса каркаса, кг
	15	Изделие закладное МН10	4	1.420-35.95.1-3-13	
продолжение	18	МН16	1	-16	
КП22-2		Поз. 6,,, 9,11,15,18 по КП22-1			389,6
	1	22-А-III; l=12430; 37,1 кг	4	без черт.	
	2	18-А-III; l=12255; 24,5 кг	4	без черт.	
	4	6-А-I; l=1370	47	1.420-35.95.1-3-7	
КП22-3		Поз 6,,, 9,11,15,18 по КП22-1			438,0
	1	22-А-III; l=12430; 37,1 кг	4	без черт.	
	2	22-А-III; l=12255; 36,6 кг	4	без черт.	
	4	6-А-I; l=1370	47	1.420-35.95.1-3-7	
КП22-4		Поз.6,,,9,11,15,18 по КП22-1			494,5
	1	25-А-III; l=12430; 47,7 кг	4	без черт.	
	2	22-А-III; l=12255; 36,6 кг	4	без черт.	
	4	8-А-I; l=1400	47	1.420-35.95.1-3-7	
КП22-5		Поз.6,,,9,11,15,18 по КП22-1			291,6
	1	22-А-III; l=12430; 37,1 кг	4	без черт.	
	4	6-А-I; l=1370	47	1.420-35.95.1-3-7	
КП22-6		Поз. 2,6,,, 9,11,15,18 по КП22-1			412,4
	1	22-А-III; l=12430; 37,1 кг	4	без черт.	
	4	6-А-I; l=1370	47	1.420-35.95.1-3-7	

Арматура класса А-I и А-III по ГОСТ 5781-82

Инв.№ подл. | Подпись и дата | Взам.инв.№

Изм.	Кол.	Лист	№док.	Подп.	Дата

1.420-35.95.1-1-19

Альбом 50

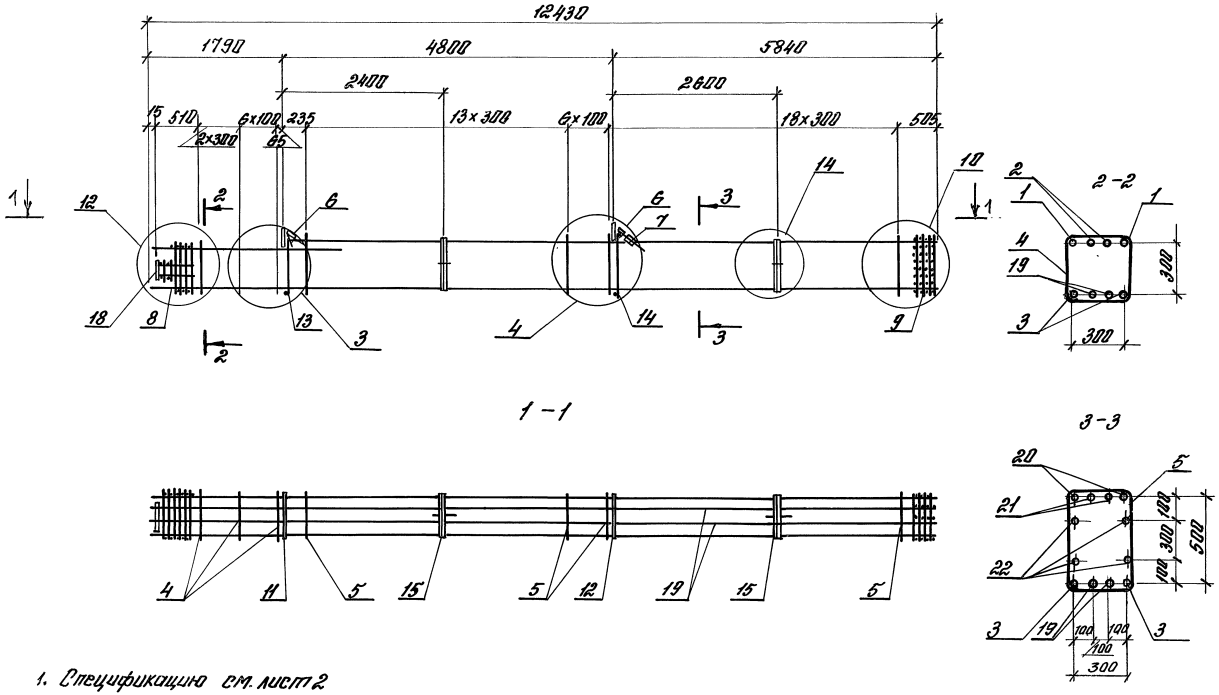

1. Спецификацию см. лист 2
2. Узлы см. 1.420-35.95. 1-1-24

Изм.	Кол.	Лист.	№док.	Подп.	Дата
Разраб.		Тарадина		Тарад	
Рассчит.		Тарадина		Тарад	
Пров.		Томышева			
Н. контр.		Ягодкин			

1.420-35.95.1-1-20

КАРКАС КП23-1.... КП23-5

Стадия	Лист	Листов
Р	1	2

ЦНИИПРОМЗДАНИЙ

Инв. № подл. | Подп. и дата | Взам. инв. №

Марка каркаса	Поз	Наименование	кол.	Обозначение документа	Масса каркаса, кг
КП23-1	1	20-А-III, С=2900; 7,2 кг	2	без черт.	418,5
	2	18-А-III, С=2725; 5,4 кг	2	без черт.	
	3	20-А-III, С=12430; 30,7 кг	2	без черт.	
	4	6-А-I, С=1350	9	1.420-35.95.1-3-7	
	5	5 6-А-I, С=1760	38	-7	
	6	Сетка С1	2	-3	
	7	С2	1	-3	
	8	СП1	1	-2	
	9	СП3	1	-2	
	11	Изделие закладное МН2	1	-8	
	12	МН3	1	-9	
	13	МН7а	1	-10	
	14	МН8	1	-10	
	15	МН11	1	-13	
	18	МН16	1	-16	
	19	18-А-III, С=12255; 24,5 кг	2	без черт.	
	20	20-А-III, С=10620; 26,2 кг	2	без черт.	
	21	18-А-III, С=10620; 21,2 кг	2	без черт.	
	22	18-А-III, С=10620; 21,2 кг	4	без черт.	
КП23-2 КП23-3		Поз. 2,6...9,11...15,18,19,21,22		по КП23-1	445,3
	1	22-А-III, С=2900; 8,1 кг	2	без черт.	
	3	22-А-III, С=12430; 37,1 кг	2	без черт.	
	4	6-А-I, С=1370	9	1.420-3 5.95.1-3-7	
	5	6-А-I, С=1760	38	-7	
	20	22-А-III, С=10620; 31,7 кг	2	без черт.	

Марка каркаса	Поз.	Наименование	кол.	Обозначение документа	Масса каркаса, кг
КП23-4		Поз. 6...9,11...15,18 по КП23-1			547,6
	1	25-А-III, С=2900; 11,1 кг	2	без черт.	
	2	20-А-III, С=2725; 6,7 кг	2	без черт.	
	3	25-А-III, С=12430; 47,7 кг	2	без черт.	
	4	8-А-I, С=1400	9	1.420-35.95.1-3-7	
	5	8-А-I, С=1790	38	-7	
	19	20-А-III, С=12225; 30,2 кг	2	без черт.	
	20	25-А-III, С=10620; 40,8 кг	2	без черт.	
	21	20-А-III, С=10620; 26,2 кг	2	без черт.	
	22	20-А-III, С=10620; 26,2 кг	4	без черт.	
КП23-5		Поз. 6...9,11...15,18 по КП23-1			618,2
	1	25-А-III, С=2900; 11,1 кг	2	без черт.	
	2	25-А-III, С=2725; 10,5 кг	2	без черт.	
	3	25-А-III, С=12430; 47,7 кг	2	без черт.	
	4	8-А-I, С=1400	9	1.420-35.95.1-3-7	
	5	8-А-I, С=1790	38	-7	
	19	25-А-III, С=12255; 47,1 кг	2	без черт.	
	20	25-А-III, С=10620; 40,8 кг	2	без черт.	
	21	25-А-III, С=10620; 40,8 кг	2	без черт.	
	22	20-А-III, С=10620; 26,2 кг	4	без черт.	

Арматура класса А-I и А-III по ГОСТ 5781-82

Инв. № подл. | Подп. и дата | Взам. инв. №

Изм.	Кол.	Лист	№док.	Подп.	Дата

1.420-35.95.1-1-20

Лист 2

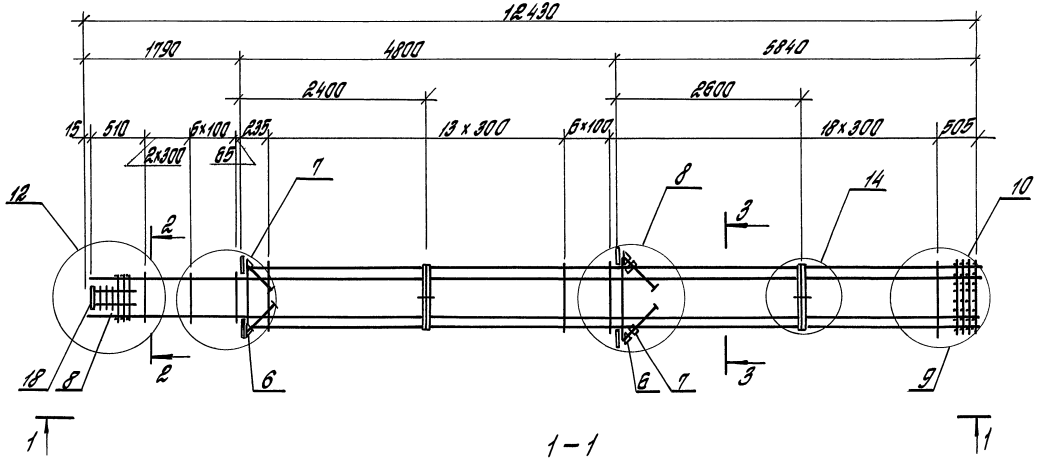

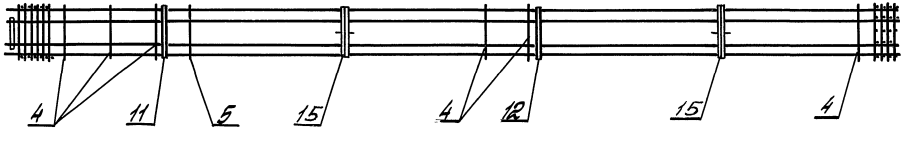

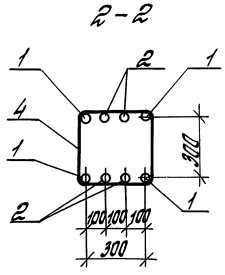

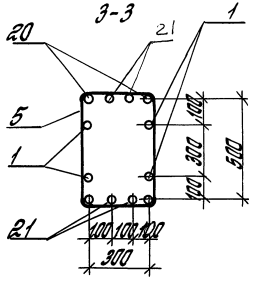

1. Спецификацию см. лист 2
2. Узлы см. 1.420-35.95.1-1-24

Изм.	Кол.	Лист	Док.	Подп.	Дата	1.420-35.95.1-1-21			
Разраб.		Томышева				КАРКАС КП24-1 ... КП24-7	Стадия	Лист	Листов
Рассчит.		Тарадина					Р	1	2
Проверил		Ягодкин					ЦНИИПРОМЗДАНИЙ		
Н.контр.		Ягодкин							

Инв. № подл. | Подпись и дата | Взам. инв. №

Ц00536 53

Марка каркаса	Поз.	Наименование	Кол.	Обозначение документа	Масса каркаса, кг
КП 24-1	1	20-AIII; ℓ=12430; 30,7 кг	4	без черт.	474,9
	2	20-AIII; ℓ=2725; 6,7 кг	4	без черт.	
	4	6-AI; ℓ=1350	9	1.420-35.95.1-3-7	
	5	6-AI; ℓ=1160	38	-7	
	6	Сетка С1	4	-3	
	7	С2	2	-3	
	8	СП1	1	-2	
	9	СП3	1	-2	
	11	Изделие закладное МН5	2	-11	
	12	МН6	2	-11	
	15	МН1	2	-13	
	18	МН5	2	-16	
	20	18-AIII; ℓ=10620; 21,2 кг	4	без черт.	
	21	18-AIII; ℓ=10620; 21,2 кг	4	без черт.	
КП 24-2		Поз. 2,5...9,11,12,15,18 по	КП	24-1	607,6
	1	25-AIII; ℓ=12430; 47,7 кг	4	без черт.	
	4	8-AI; ℓ=1400	9	1.420-35.95.1-3-7	
	20	22-AIII; ℓ=10620; 31,7 кг	4	без черт.	
	21	20-AIII; ℓ=10620; 26,2 кг	4	без черт.	
КП 24-3		Поз. 6...9,11,12,15,18 по	КП	24-1	719,4
	1	25-AIII; ℓ=12430; 47,7 кг	4	без черт.	
	2	22-AIII; ℓ=2725; 8,1 кг	4	без черт.	
	4	8-AI; ℓ=1400	9	1.420-35.95.1-3-7	
	5	8-AI; ℓ=1190	38	-7	

Марка каркаса	Поз.	Наименование	Кол.	Обозначение документа	Масса каркаса, кг
продолжение	20	25-AIII; ℓ=10620; 40,8 кг	4	без черт.	
	21	25-AIII; ℓ=10620; 40,8 кг	4	без черт.	
КП 24-4 КП 24-5		Поз. 6...9,11,12,15,18 по КП	24-1		862,2
	1	28-AIII; ℓ=12430; 60,0 кг	4	без черт.	
	2	25-AIII; ℓ=2725; 10,5 кг	4	без черт.	
	4	8-AI; ℓ=1400	9	1.420-35.95.1-3-7	
	5	8-AI; ℓ=1190	38	-7	
	20	28-AIII; ℓ=10620; 51,3 кг	4	без черт.	
	21	28-AIII; ℓ=10620; 51,3 кг	4	без черт.	
КП 24-6		Поз. 2,5...9,11,12,15,18 по	КП	24-1	584,5
	1	22-AIII; ℓ=12430; 37,1 кг	4	без черт.	
	4	6-AI; ℓ=1370	9	1.420-35.95.1-3-7	
	20	22-AIII; ℓ=10620; 31,7 кг	4	без черт.	
	21	22-AI; ℓ=10620	4	без черт.	
КП 24-7		Поз. 6...9,11,12,15,18 по	КП	24-1	674,3
	1	22-AIII; ℓ=12430; 37,1 кг	4	без черт.	
	2	22-AIII; ℓ=2725; 8,1 кг	4	без черт.	
	4	6-AI; ℓ=1370	9	1.420-35.95.1-3-7	
	5	8-AI; ℓ=1190	38	-7	
	20	25-AIII; ℓ=10620; 40,8 кг	4	без черт.	
	21	25-AIII; ℓ=10620; 40,8 кг	4	без черт.	

Арматура класса A-I и A-III по ГОСТ 5781-82

Инв.№ подл. | Подпись и дата | Взам.инв.№

Изм.	Кол.	Лист	№док.	Подп.	Дата

1.420-35.95.1-1-21

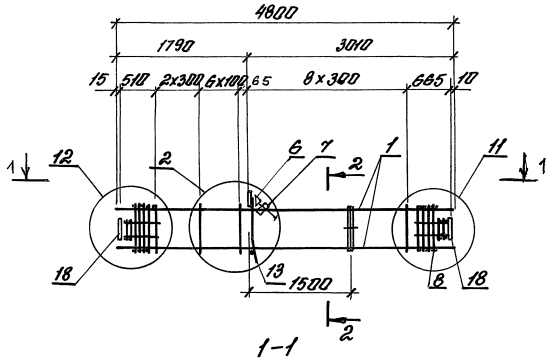

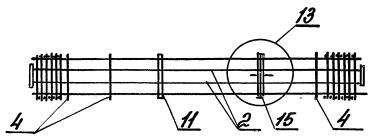

Марка каркаса	Поз.	Наименование	Кол.	Обозначение документа	Масса каркаса, кг
КП35-1	1	ф25 А III, ℓ=4800; 18,4кг	4	Без черт.	204,2
	2	ф22 А III, ℓ=4635; 13,8кг	4	Без черт.	
	4	ф8 А I, ℓ=1400;	17	1.420-35.91.1-3-7	
	6	Сетка С1	1	-3	
	7	С2	1	-3	
	8	СП1	2	-2	
	11	Изделие закладное МН2	1	-8	
	13	МН7а	1	-10	
	15	МН18	1	-13	
	18	МН16	2	-16	
КП35-2		Поз. 1.4.6...8,11,13,15,18 по КП	35-1		220,2
	2	ф25 А III, ℓ=4635; 17,8кг	4	Без черт.	

2-2

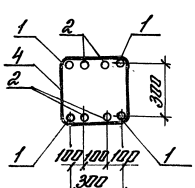

1. Узлы см. 1.420-35.95.1-1-24

2. Арматура класса А-I и А-III по ГОСТ 5781-82.

Изм.	Кол.	Лист	№док.	Подп.	Дата
Разраб.		Тарадина		Тарад	
Пров.		Тарадина		Тарад	
Пров.		Томышева			
Н.контр.		Ягодкин			

1.420-35.95.1-1-22

Каркас КП35-1, КП35-2

Стадия	Лист	Листов
Р		1

ЦНИИПромзданий

Инв. № подл. | Подп. и дата | Взам. инв. №

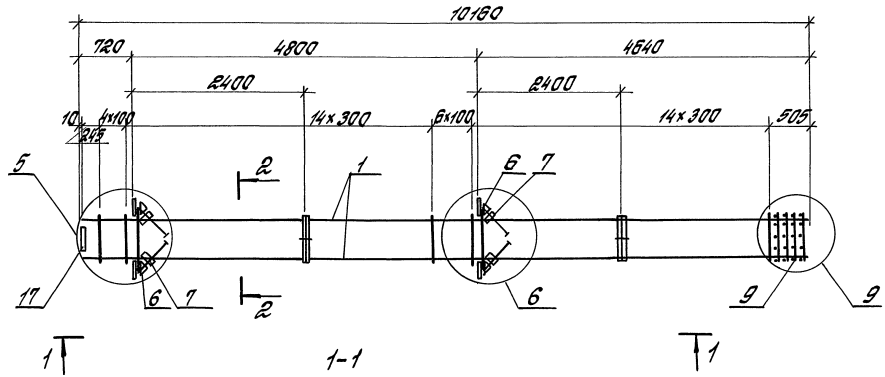

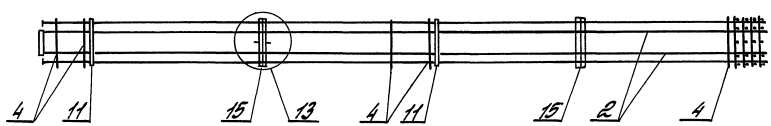

2–2

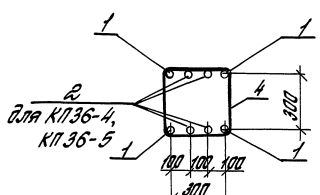

1. Спецификацию см. лист 2
2. Узлы см. 1.420-35.95.1-1-24

Изм.	Кол.	Лист	№док.	Подп.	Дата	1.420-35.95.1-1-23	
Разраб.		Татышева				Каркас КП36-1... КП36-5	Стадия: Р; Лист: 1; Листов: 2
Рассчит.		Терадина					ЦНИИПРОМЗДАНИЙ
Проверил.		Ягодкин					
Н.контр.		Ягодкин					

Инв.№ подл. | Подпись и дата | Взам. инв.№

Марка каркаса	Поз.	Наименование	Кол.	Обозначение документа	Масса каркаса, кг
КП36-1	1	20-АIII; l=10150; 250кг	8	без черт.	350,7
	4	6-АI; l=1350	39	1.420-35.95.1-3-7	
	6	Сетка С1	4	-3	
	7	С2	4	-3	
	9	СП2	1	-2	
	11	Изделие закладное МН4	4	-11	
	15	МН10	2	-13	
	17	МН15	1	-15	
КП36-2 КП36-3		Поз. 6,7,9,11,15,17 по КП	35	-1	393,1
	1	22-АIII; l=10150; 303кг	8	без черт.	
	4	6-АI; l=1370	39	1.420-35.95.1-3-7	
КП36-4 КП36-5		Поз. 6,7,9,11,15,17 по	КП	36-1	439,6
	1	25-АIII; l=10150; 390кг	4	без черт.	
	2	22-АIII; l=10150; 303кг	4	без черт.	
	4	8-АI; l=1400	39	1.420-35.95.1-3-7	

Арматура классов А-I и А-III по ГОСТ 5781-82.

Инв. № подл. | Подп. и дата | Взам. инв. №

Изм.	Кол.	Лист	№док.	Подп.	Дата	1.420-35.95.1-1-23	Лист 2

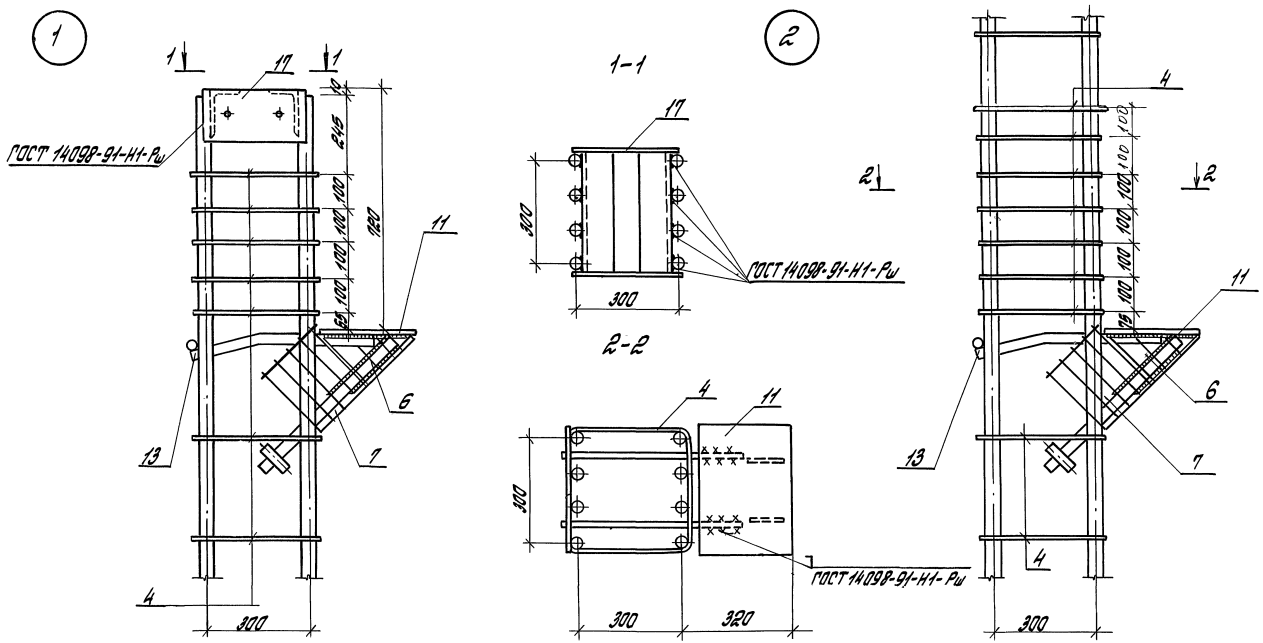

На узлах количества стержней показана условно

Изм.	Кол.	Лист	№док.	Подп.	Дата	1.420-35.95.1-1-24		
Разраб.		Татищева				Узел 1... 14	Стадия	Лист	Листов
Проверил		Ягафкин					Р	1	5
Н.контр.		Ягафкин					ЦНИИПРОМЗДАНИЙ		

Инв.№ подл. | Подпись и дата | Взам.инв.№

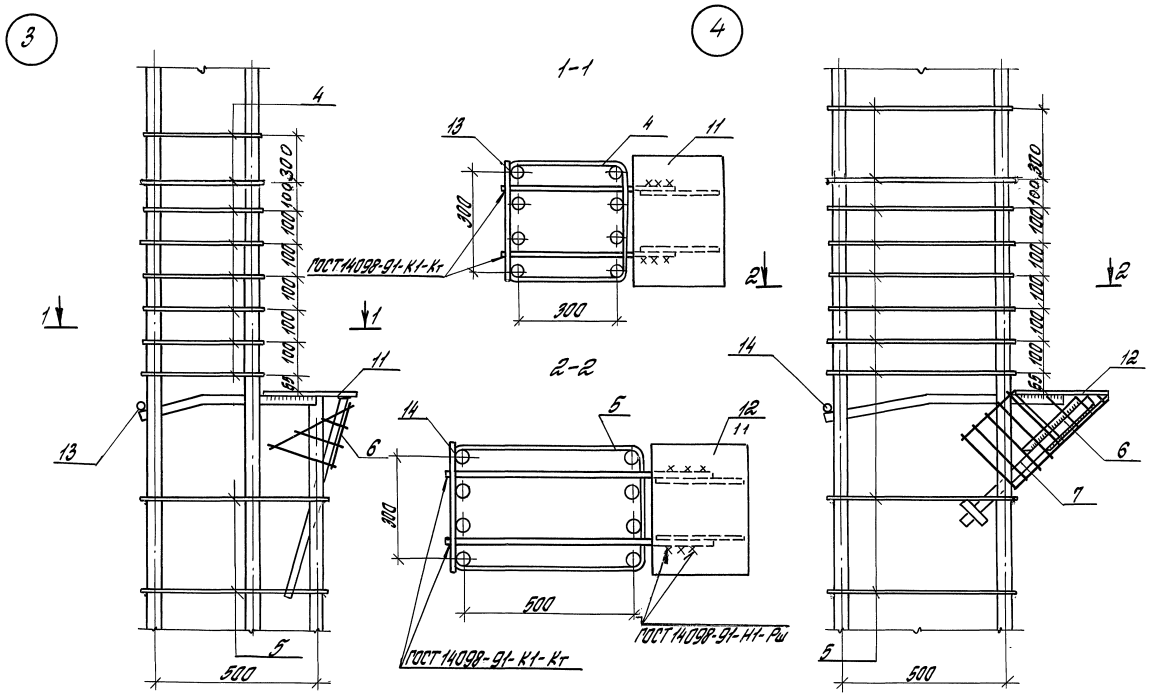

Изм.	Кол.	Лист	№док.	Подп.	Дата	1.420-35.95.1-1-24	Лист 2

Инв. № подл. | Подпись и дата | Взам. инв. №

5

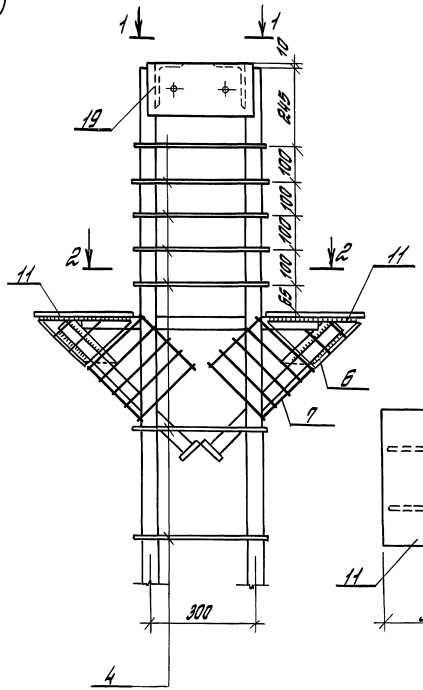

1-1

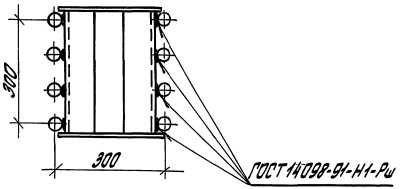

2-2

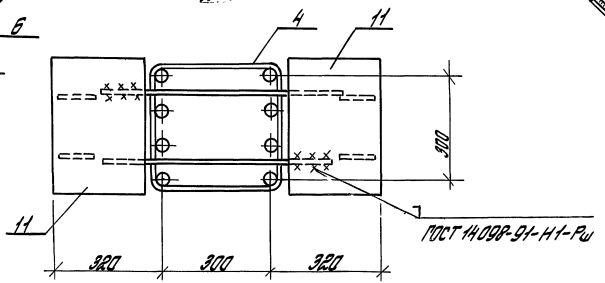

6

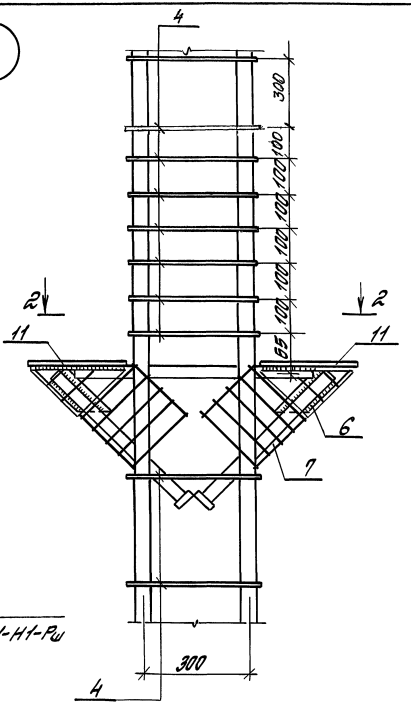

Инв.№ подл. | Подпись и дата | Взам. инв.№

Изм.	Кол.	Лист	№док.	Подп.	Дата

1.420-35.95.1-1-24

Лист 3

400536 60

7

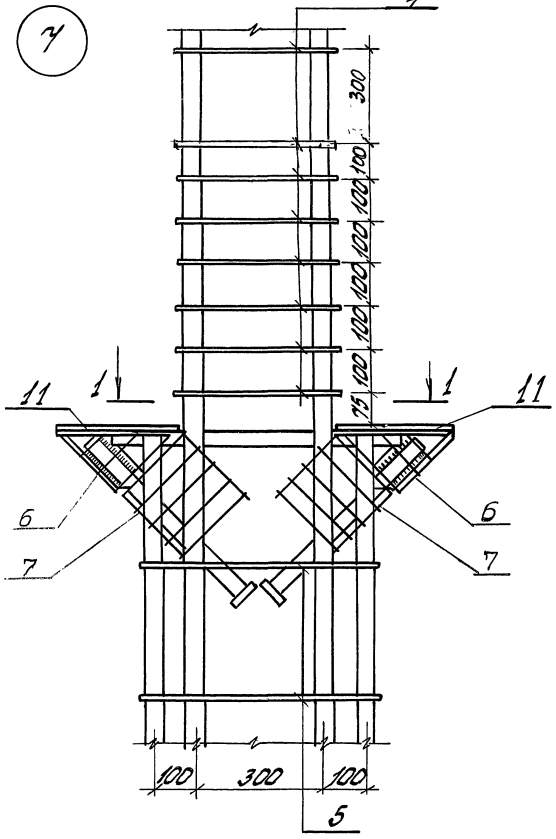

8

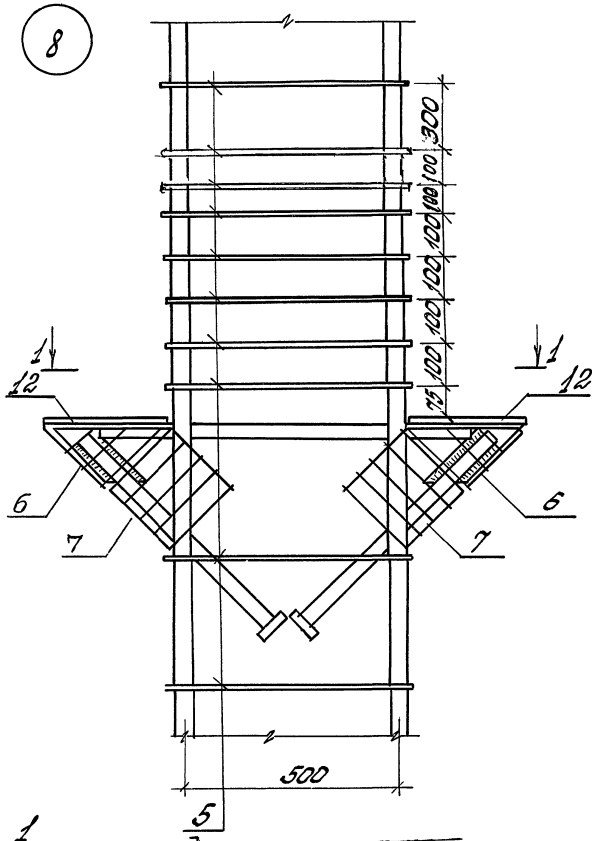

9

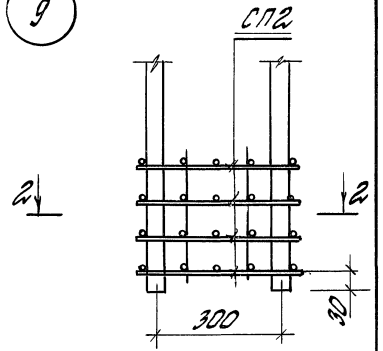

2 — 2

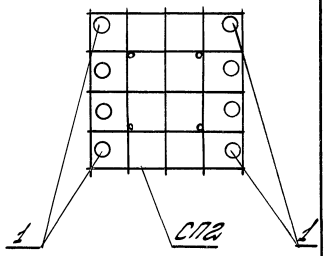

1 — 1

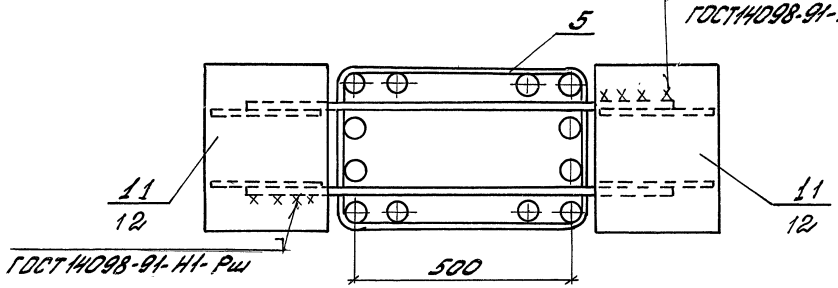

ГОСТ 14098-91-Н1-Рш

Инв. № подл.	Подпись и дата	Взам. инв. №

1.420-35.95.1-1-24	Лист 4

10

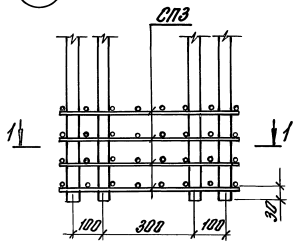

1-1

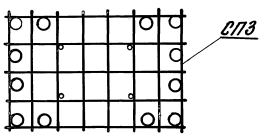

11

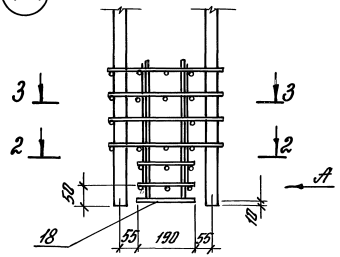

2-2

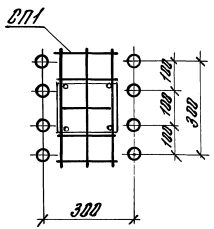

А

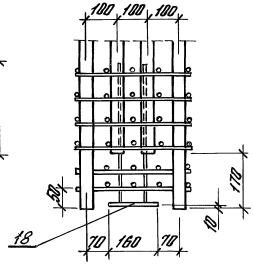

12

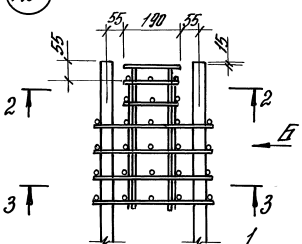

3-3

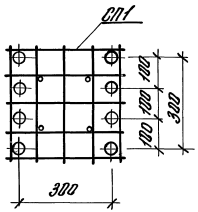

Б

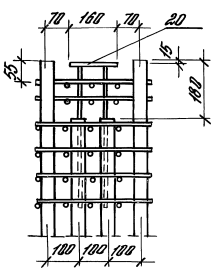

4-4

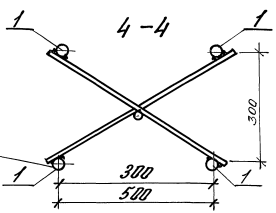

13 14

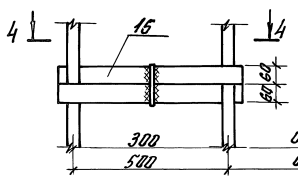

Для узла 13
Для узла 14

Изм.	Кол.	Лист	№док.	Подп.	Дата

1.420-35.95.1-1-24

Лист 5

Инв.№подл. | Подп. и дата | Взам.инв.№

Изделия арматурные

Арматура класса

Марка элемента	А-I ГОСТ 5781-82				А-III ГОСТ 5781-82								Вр-I ГОСТ 6727-80*			Всего
	ф6	ф8	ф10	Итого	ф10	ф18	ф20	ф22	ф25	ф28		Итого	ф5		Итого	
К 11-1	3,9	—	1,0	4,9	11,6	—	—	44,4	—			56,0	1,3		1,3	62,2
К 11-2	3,9	—	1,0	4,9	11,6	28,4	36,8	—	—			76,8	1,3		1,3	83,0
К 11-3	—	7,8	1,0	8,8	11,6	—	—	42,4	57,2			111,2	1,3		1,3	121,3
К 12-1	3,9	—	1,0	4,9	11,6	—	36,8	—	—			48,4	2,5		2,5	55,8
К 12-2	3,9	—	1,0	4,9	11,6	28,4	36,8	—	—			76,8	25		2,5	84,2
К 12-3	—	—	—	—	11,6	28,4	—	44,4	—			84,4	2,5		2,5	91,8
К 12-4	—	7,8	1,0	8,8	11,6	—	—	42,4	57,2			111,2	2,5		2,5	122,5

Изделия закладные

Арматура класса А-I ГОСТ 5781-82					Арматура класса А-III ГОСТ 5781-82					Итого	Прокат марки Ст Пс 5-1 ГОСТ 535-88											Итого	Всего	Общий расход
											ГОСТ 8510-86		ГОСТ 19903-74*					ГОСТ 8732-78						
ф10	ф16	ф22		Итого	ф16	ф18	ф25	ф28	ф32		∠140×90×10	Итого	δ=6	δ=10	δ=12	δ=16	Итого	Труба d=60			Итого			кг
0,1	1,0			1,1	2,8		4,2	5,2		12,2	26,8	26,8	2,6	23,4	2,9	3,0					31,9	72,0	134,2
0,1	1,0			1,1	2,8		4,2	5,2		12,2	26,8	26,8	2,6	23,4	2,9	3,0					31,9	72,0	155,0
0,1	1,0			1,1	2,8		4,2	5,2		12,2	26,8	26,8	2,6	23,4	2,9	3,0					31,9	72,0	193,3
0,1	—			0,1	2,8		8,4	6,8		18,0	26,8	26,8	2,6	32,0	2,9	6,0					43,5	88,4	144,2
0,1	—			0,1	2,8		8,4	6,8		18,0	26,8	26,8	2,6	32,0	2,9	6,0					43,5	88,4	172,6
0,1	—			0,1	2,8		8,4	6,8		18,0	26,8	26,8	2,6	32,0	2,9	6,0					43,5	88,4	180,2
0,1	—			0,1	2,8		8,4	6,8		18,0	26,8	26,8	2,6	32,0	2,9	6,0					43,5	88,4	210,9

Инв. № подл. | Подп. и дата | Взам. инв. №

Изм.	Кол.	Лист	№док.	Подп.	Дата
Разраб.		Томышева			
Рассчит.		Верижников			
Провер.		Ягодкин			
Н. контр.		Ягодкин			

1.420-35.95.1-1-25 РС

Ведомость расхода стали, кг

Стадия	Лист	Листов
Р	1	7

ЦНИИПРОМЗДАНИЙ

Марка элемента	Изделия арматурные. Арматура класса А-I, ГОСТ 5781-82					Изделия арматурные. Арматура класса А-III, ГОСТ 5781-82							Вр-I, ГОСТ 6727-80*			Всего
	ф6	ф8	ф10		Итого	ф10	ф16	ф20	ф22	ф25	ф28		Итого	ф5	Итого	
К 13-1	—	25,8	2,0		27,8	20,8	—	—	—	112,4			193,2	2,5	2,5	223,5
К 13-2	—	25,8	2,0		27,8	20,8	88,4	—	—	112,4			281,6	2,5	2,5	311,9
К 13-3	—	25,8	2,0		27,8	20,8	—	—	134,0	112,4			327,2	2,5	2,5	357,5
К 14-1	12,9	—	2,0		14,9	20,8	—	220,0	—	—			240,8	5,0	5,0	260,7
К 14-2	12,9	—	2,0		14,9	20,8	88,4	—	134,0	—			243,2	5,0	5,0	263,1
К 14-3	12,9	—	2,0		14,9	20,8	—	—	256,0	—			286,8	5,0	5,0	306,7
К 14-4	—	25,8	2,0		27,8	20,8	—	—	132,0	112,4			325,2	5,0	5,0	358,0
К 15-1	9,9	—	1,0		10,9	11,6	66,8	84,0	—	—			162,4	2,5	2,5	175,8
К 15-2	9,9	—	1,0		10,9	11,6	66,8	101,6	—	—			180,0	2,5	2,5	193,4
К 15-3	—	19,8	1,0		20,8	11,6	—	—	99,6	130,8			242,0	2,5	2,5	266,3

продолжение

Изделия арматурные. Арматура класса А-I, ГОСТ 5781-82					Изделия арматурные. Арматура класса А-III, ГОСТ 5781-82					Итого	Прокат марки Ст ПС 5-1 ГОСТ 535-88. ГОСТ 8510-86			ГОСТ 19903-74*				ГОСТ 8732-78		Итого	Всего	Общий расход
ф10	ф16	ф22		Итого	ф16	ф18	ф25	ф28	ф32		L 140×90×10	Итого	δ=6	δ=10	δ=12	δ=16	Итого	труба δ=6,0	Итого			кг
0,2	2,0			2,2	2,8		—	10,4	13,6	26,8	—	—	5,2	17,2	2,9	6,0	31,3				60,3	283,8
0,2	2,0			2,2	2,8		—	10,4	13,6	26,8	—	—	5,2	17,2	2,9	6,0	31,3				60,3	372,2
0,2	2,0			2,2	2,8		—	10,4	13,6	26,8	—	—	5,2	17,2	2,9	6,0	31,3				60,3	417,8
0,2	—			0,2	2,8		—	20,8	17,6	41,2	—	—	5,2	34,4	2,9	12,0	54,5				95,9	356,6
0,2	—			0,2	2,8		—	20,8	17,6	41,2	—	—	5,2	34,4	2,9	12,0	54,5				95,9	359,0
0,2	—			0,2	2,8		—	20,8	17,6	41,2	—	—	5,2	34,4	2,9	12,0	54,5				95,9	402,6
—	2,2			2,2	2,8		4,2	10,4	6,8	24,2	25,8	25,8	5,2	32,0	2,9	6,0	46,1				99,3	453,9
—	2,2			2,2	2,8		4,2	10,4	6,8	24,2	25,8	25,8	5,2	32,0	2,9	6,0	46,1				99,3	275,1
—	2,2			2,2	2,8		4,2	10,4	6,8	24,2	25,8	25,8	5,2	32,0	2,9	6,0	46,1				99,3	292,7
																					99,3	364,6

Инв. № подл. | Подпись и дата | Взам. инв. №

Марка элемента	Изделия арматурные. Арматура класса А-I, ГОСТ 5781-82					Арматура класса А-III, ГОСТ 5781-82								Арматура класса Вр-I, ГОСТ 6727-80*			Всего
	ф6	ф8	ф10		Итого	ф10	ф18	ф20	ф22	ф25	ф28			Итого	ф5	Итого	
К 15-4	—	19,8	1,0		20,8	11,6	—	—	—	259,2				270,8	2,6	2,5	294,1
К 16-1	9,9	—	1,0		10,9	11,6	—	84,0	—	—				95,6	5,0	5,0	111,5
К 16-2	9,9	—	1,0		10,9	11,6	66,8	84,0	—	—				162,4	5,0	5,0	178,3
К 16-3	9,9	—	1,0		10,9	11,6	66,8	—	101,6	—				180,0	5,0	5,0	195,9
К 17-1	16,3	—	2,0		18,3	26,0	167,8	116,2	—	—				310,0	1,8	1,8	330,1
К 17-2	16,3	—	2,0		18,3	26,0	92,6	92,8	140,6	—				352,0	1,8	1,8	372,1
К 17-3	16,3	—	2,0		18,3	26,0	92,6	92,8	140,6	—				352,0	1,8	1,8	372,1
К 17-4	—	29,2	2,0		31,2	26,0	37,6	160,8	56,2	108,4				389,0	1,8	1,8	422,0
К 17-5	—	29,2	2,0		31,2	26,0	—	92,8	—	359,2				478,0	1,8	1,8	511,0

продолжение

Изделия арматурные. Арматура класса А-I, ГОСТ 5781-82					Арматура класса А-III, ГОСТ 5781-82					Итого	Прокат марки Ст пс 5-1, ГОСТ 535-88									Итого	Всего	Общий расход кг
ф10	ф16	ф22		Итого	ф16	ф18	ф25	ф28	ф32		ГОСТ 8510-86		ГОСТ 19903-74*					ГОСТ 8732-78				
											140х90х10	Итого	δ=6	δ=10	δ=12	δ=16	Итого	трубы d=60	Итого			
—	2,2			2,2	2,8	—	4,2	10,4	6,8	24,2	26,8	26,8	5,2	32,0	2,9	6,8	46,1			99,3	393,4	
—	0,2			0,2	2,8	—	8,4	17,2	8,8	37,2	26,8	26,8	5,2	49,2	2,9	12,0	69,3			133,5	245,0	
—	0,2			0,2	2,8	—	8,4	17,2	8,8	37,2	26,8	26,8	5,2	49,2	2,9	12,0	69,3			133,5	311,8	
—	0,2			0,2	2,8	—	8,4	17,2	8,8	37,2	26,8	26,8	5,2	49,2	2,9	12,0	69,3			133,5	329,4	
0,2	2,0			2,2	2,8	2,6	—	5,2	16,2	26,8	—	—	7,2	17,2	2,9	3,0	30,3			59,3	389,4	
0,2	2,0			2,2	2,8	2,6	—	5,2	16,2	26,8	—	—	7,2	17,2	2,9	3,0	30,3			59,3	431,4	
0,2	2,0			2,2	2,8	2,6	—	5,2	16,2	26,8	—	—	7,2	17,2	2,9	3,0	30,3			59,3	431,4	
0,2	2,0			2,2	2,8	2,6	—	5,2	16,2	26,8	—	—	7,2	17,2	2,9	3,0	30,3			59,3	481,3	
0,2	2,0			2,2	2,8	2,6	—	5,2	16,2	26,8	—	—	7,2	17,2	2,9	3,0	30,3			59,3	570,3	

Инв.№ подл. | Подп. и дата | Взам.инв.№

400536 65

Марка элемента	Изделия арматурные. Арматура класса А-I ГОСТ 5781-82 ф6	ф8	ф10		Итого	А-III ГОСТ 5781-82 ф10	ф18	ф20	ф22	ф25	ф28			Итого	Вр-I ГОСТ 6727-80* ф5		Итого	Всего
К18-1	16,3	—	2,0		18,3	26,0	150,4	136,8	—	—	—			313,2	3,6		3,6	335,1
К18-2	13,6	5,4	2,0		21,0	26,0	—	119,6	112,4	110,8	—			368,8	3,6		3,6	393,4
К18-3	—	29,2	2,0		31,2	26,0	—	—	32,4	462,0	—			520,4	3,6		3,6	555,2
К18-4	—	29,2	2,0		31,2	26,0	—	—	—	42,0	580,8			648,8	3,6		3,6	683,6
К18-5	—	29,2	2,0		31,2	26,0	—	—	—	42,0	580,8			648,8	3,6		3,6	683,6
К19-1	11,1	—	2,0		13,1	23,2	74,0	94,8						192,0	2,6		2,6	207,7
К19-2	—	—	—			23,2	74,0	—	114,4	—	—			211,6	2,6		2,6	227,3
К19-3	—	22,2	2,0		24,2	23,2	—	—	112,8	147,6	—			283,6	2,6		2,6	310,4
К19-4	—	22,2	2,0		24,2	23,2	—	—	—	292,4	—			315,6	2,6		2,6	342,4
К20-1	11,1	—	2,0		13,1	23,2	—	—	114,4	—	—			137,6	5,0		5,0	155,7

продолжение

Изделия арматурные. Арматура класса А-I ГОСТ 5781-82 ф10	ф16	ф22		Итого	А-III ГОСТ 5781-82 ф16	ф18	ф25	ф28	ф32		Итого	Прокат марки Ст ПС 5-1 ГОСТ 535-88 ГОСТ 8510-86 L140x90x10		Итого	ГОСТ 19903-74* δ=6	δ=10	δ=12	δ=16	Итого	ГОСТ 8732-78 Труба Ø=60		Итого	Итого	Всего	Общий расход кг
0,2	—			0,2	5,6			20,8	20,2		46,6				7,2	34,4	5,8	12,0	59,4					106,2	441,3
0,2	—			0,2	5,6			20,8	20,2		46,6				7,2	34,4	5,8	12,0	59,4					106,2	499,6
0,2	—			0,2	5,6			20,8	20,2		46,6				7,2	34,4	5,8	12,0	59,4					106,2	661,4
0,2	—			0,2	5,6			20,8	20,2		46,6				7,2	34,4	5,8	12,0	59,4					106,2	789,8
0,2	—			0,2	5,6			20,8	20,2		46,6				7,2	34,4	5,8	12,0	59,4					106,2	789,8
0,2	2,0			2,2	5,6			10,4	13,6		29,6				5,2	17,2	5,8	6,0	34,2					66,0	273,7
0,2	2,0			2,2	5,6			10,4	13,6		29,6				5,2	17,2	5,8	6,0	34,2					66,0	293,3
0,2	2,0			2,2	5,6			10,4	13,6		29,6				5,2	17,2	5,8	6,0	34,2					66,0	376,4
0,2	2,0			2,2	5,6			10,4	13,6		29,4				5,2	17,2	5,8	6,0	34,2					66,0	408,4
0,2	—			0,2	5,6			20,8	17,6		44,0				5,2	34,4	5,8	12,0	57,4					101,6	257,3

Изм.	Кол.	Лист	№ док.	Подп.	Дата	1.420-35.95.1-1-25РС	Лист 4

Инв. подл. | Подпись и дата | Взам. инв. №

Ц00536 66

Марка элемента	Изделия арматурные. Арматура класса А-I, ГОСТ 5781-82					Арматура класса А-III, ГОСТ 5781-82								Арматура класса Вр-I, ГОСТ 6727-80*			Всего
	ф6	ф8	ф10		Итого	ф10	ф18	ф20	ф22	ф25	ф28			Итого	ф5	Итого	
К20-2	—	22,2	2,0		24,2	23,2	—	—	—	147,6				170,8	5,0	5,0	200,0
К20-3	11,1	—	2,0		13,1	23,2	—	—	224,8	—				248,0	5,0	5,0	266,1
К20-4		22,2	2,0		24,2	23,2	—	—	—	290,0				313,2	5,0	5,0	342,4
К20-5	11,1	—	2,0		13,1	23,2	—	—	114,4	—				137,6	5,0	5,0	155,7
К21-1	—	28,2	2,0		30,2	20,8	—	—	—	190,8				211,6	2,5	2,5	244,3
К21-2	—	28,2	2,0		30,2	20,8	98,0	—	—	190,8				309,6	2,5	2,5	342,3
К21-3	—	28,2	2,0		30,2	20,8	—	—	146,4	190,8				358,0	2,5	2,5	390,7
К22-1	14,1	—	2,0		16,1	20,8	—	243,6	—	—				264,4	5,0	5,0	285,5
К22-2	14,1	—	2,0		16,1	20,8	98,0	—	148,4	—				267,2	5,0	5,0	288,3
К22-3	14,1	—	2,0		16,1	20,8	—	—	294,8	—				315,6	5,0	5,0	336,7

продолжение

Изделия арматурные. Арматура класса А-I, ГОСТ 5781-82					Арматура класса А-III, ГОСТ 5781-82					Итого	Прокат марки Ст Пс 5-1, ГОСТ 535-88. ГОСТ 8510-86			Итого	ГОСТ 19903-74*				Итого	ГОСТ 8732-78			Итого	Всего	Общий расход кг
ф10	ф16	ф22		Итого	ф16	ф18	ф25	ф28	ф32		Г.140×90×10				δ=6	δ=10	δ=12	δ=16		Трубы d=60					
0,2	—			0,2	5,6			20,8	17,6	44,0					5,2	34,4	5,8	12,0	57,4					101,6	301,6
0,2	—			0,2	5,6			20,8	17,6	44,0					5,2	34,4	5,8	12,0	57,4					101,6	367,7
0,2	—			0,2	5,6			20,8	17,6	44,0					5,2	34,4	5,8	12,0	57,4					101,6	444,0
0,2	—			0,2	5,6			20,8	17,6	44,0					5,2	34,4	5,8	12,0	57,4					101,6	257,3
0,2	2,0			2,2	2,8			10,4	13,6	26,8					5,2	17,2	2,9	6,0	31,3					60,3	304,6
0,2	2,0			2,2	2,8			10,4	13,6	26,8					5,2	17,2	2,9	6,0	31,3					60,3	402,6
0,2	2,0			2,2	2,8			10,4	13,6	26,8					5,2	17,2	2,9	6,0	31,3					60,3	451,0
0,4	—			0,4	2,8			20,8	17,6	41,2					10,4	34,4	2,9	12,0	59,7					101,3	386,8
0,4	—			0,4	2,8			20,8	17,6	41,2					10,4	34,4	2,9	12,0	59,7					101,3	389,6
0,4	—			0,4	2,8			20,8	17,6	41,2					10,4	34,4	2,9	12,0	59,7					101,3	438,0

Инв.№ подл. | Подп. и дата | Взам. инв.№

Изм.	Кол.	Лист	№док.	Подп.	Дата

1.420-35.95.1-1-25 РС

Лист 5

Ц00536 67

Марка элемента	Изделия арматурные. Арматура класса А-I. ГОСТ 5781-82					А-III. ГОСТ 5781-82									Вр-I. ГОСТ 6727-80*			Всего
	ф6	ф8	ф10		Итого	ф10	ф18	ф20	ф22	ф25	ф28			Итого	ф5		Итого	
К22-4	—	28,2	2,0		30,2	20,8	—	—	146,4	190,8	—			358,0	5,0		5,0	393,2
К23-1	17,9	—	2,0		19,9	26,0	187,0	128,2	—	—	—			341,2	1,8		1,8	362,9
К23-2	17,9	—	2,0		19,9	26,0	187,0	—	155,0	—	—			368,0	1,8		1,8	389,7
К23-3	17,9	—	2,0		19,9	26,0	187,0	—	155,0	—	—			368,0	1,8		1,8	389,7
К23-4	—	32,0	2,0		34,0	26,0	—	231,0	—	199,2	—			456,2	1,8		1,8	492,0
К23-5	—	32,0	2,0		34,0	26,0	—	104,8	—	396,0	—			526,8	1,8		1,8	562,6
К24-1	17,9	—	2,0		19,9	26,0	169,6	149,6	—	—	—			345,2	3,6		3,6	368,7
К24-2	15,2	5,4	2,0		22,6	26,0	—	131,6	126,8	190,8	—			475,2	3,6		3,6	501,4
К24-3	—	32,0	2,0		34,0	26,0	—	—	32,4	517,2	—			575,6	3,6		3,6	613,2
К24-4	—	32,0	2,0		34,0	26,0	—	—	—	42,0	650,4			718,4	3,6		3,6	756,0

продолжение

Изделия арматурные. Арматура класса А-I. ГОСТ 5781-82					А-III. ГОСТ 5781-82						Итого	Прокат марки Ст ПС 5-1 ГОСТ 535-88. ГОСТ 8510-86			ГОСТ 19903-74*					ГОСТ 8732-78			Итого	Всего	Общий расход
ф10	ф16	ф22		Итого	ф16	ф18	ф25	ф28	ф32			L 140×90×10		Итого	δ=6	δ=10	δ=12	δ=16	Итого	труба d=60		Итого			кг
0,4	—			0,4	2,8	—		20,8	17,6		41,2				10,4	34,4	2,9	12,0					59,7	101,3	494,5
0,1	2,0			2,1	2,8	2,6		5,2	16,2		26,8				3,6	17,2	2,9	3,0					26,7	55,6	418,5
0,1	2,0			2,1	2,8	2,6		5,2	16,2		26,8				3,6	17,2	2,9	3,0					26,7	55,6	445,3
0,1	2,0			2,1	2,8	2,6		5,2	16,2		26,8				3,6	17,2	2,9	3,0					26,7	55,6	445,3
0,1	2,0			2,1	2,8	2,6		5,2	16,2		26,8				3,6	17,2	2,9	3,0					26,7	55,6	547,6
0,1	2,0			2,1	2,8	2,6		5,2	16,2		26,8				3,6	17,2	2,9	3,0					26,7	55,6	618,2
0,2	—			0,2	5,6	—		20,8	20,2		46,6				7,2	34,4	5,8	12,0					59,4	106,2	474,9
0,2	—			0,2	5,6	—		20,8	20,2		46,6				7,2	34,4	5,8	12,0					59,4	106,2	607,6
0,2	—			0,2	5,6	—		20,8	20,2		46,6				7,2	34,4	5,8	12,0					59,4	106,2	719,4
0,2	—			0,2	5,6	—		20,8	20,2		46,6				7,2	34,4	5,8	12,0					59,4	106,2	862,2

Инв. № подл. | Подпись и дата | Взам. инв. №

Изм.	Кол.	Лист	№ док.	Подп.	Дата

1.420-35.95.1-1-25РС

Лист 6

Марка элемента	Изделия арматурные. Арматура класса А-I ГОСТ 5781-82				Арматура класса А-III ГОСТ 5781-82								Вр-I ГОСТ 6727-80*			Всего
	ф6	ф8	ф10		Итого	ф10	ф18	ф20	ф22	ф25	ф28		Итого	ф5		Итого	
К 24-5	—	32,0	2,0		34,0	26,0		—	—	42,0	650,4		718,4	3,6		3,6	756,0
К 35-1	—	10,2	2,0		12,2	23,2		—	55,2	73,6	—		152,0	1,3		1,3	165,5
К 35-2	—	10,2	2,0		12,2	23,2		—	—	144,8	—		168,0	1,3		1,3	181,5
К 36-1	11,7	—	1,0		12,7	9,2		200,0	—	—	—		209,2	5,0		5,0	226,9
К 36-2	11,7	—	1,0		12,7	9,2		—	242,4	—	—		251,6	5,0		5,0	269,3
К 36-3	11,7	—	1,0		12,7	9,2		—	242,4	—	—		251,6	5,0		5,0	269,3
К 36-4	—	23,4	1,0		24,4	9,2		—	121,2	156,0	—		286,4	5,0		5,0	315,8
К 36-5	—	23,4	1,0		24,4	9,2		—	121,2	156,0	—		286,4	5,0		5,0	315,8

продолжение

N	Изделия арматурные. Арматура класса А-I ГОСТ 5781-82				Арматура класса А-III ГОСТ 5781-82						Итого	Прокат марки Ст пс 5-1 ГОСТ 535-88 ГОСТ 8510-86			ГОСТ 19903-74*					ГОСТ 8732-78		Итого	Всего	Общий расход
	ф10	ф16	ф22		Итого	ф16	ф18	ф25	ф28	ф32		Ш40×40×10		Итого	δ=6	δ=10	δ=12	δ=16	Итого	труба d=60				кг
	0,2	—			0,2	5,6		—	20,8	20,2	46,6	—		—	7,2	34,4	5,9	12,0	—			59,4	106,2	862,2
	0,1	1,0			1,1	5,6		—	5,2	6,8	17,6	—		—	2,6	8,6	5,8	3,0	—			20,0	38,7	204,2
	0,1	1,0			1,1	5,6		—	5,2	6,8	17,6	—		—	2,6	8,6	5,8	3,0	—			20,0	38,7	220,2
	0,2	—			0,2	—	16,8	13,6	—		30,4	26,8		26,8	5,2	49,2	—	12,0	66,4			93,2	123,8	350,7
	0,2	—			0,2	—	16,8	13,6	—		30,4	26,8		26,8	5,2	49,2	—	12,0	66,4			93,2	123,8	393,1
	0,2	—			0,2	—	16,8	13,6	—		30,4	26,8		26,8	5,2	49,2	—	12,0	66,4			93,2	123,8	393,1
	0,2	—			0,2	—	16,8	13,6	—		30,4	26,8		26,8	5,2	49,2	—	12,0	66,4			93,2	123,8	439,6
	0,2	—			0,2	—	16,8	13,6	—		30,4	26,8		26,8	5,2	49,2	—	12,0	66,4			93,2	123,8	439,6

Инв.№ подл. | Подп. и дата | Взам.инв.№

gost.e-ecolog.ru

Изм.	Кол.	Лист	№док.	Подп.	Дата

1.420-35.95.1-1-25РС

Лист 7