СЕРИЯ 1.420.1-32

КОНСТРУКЦИИ ДВУХЭТАЖНЫХ ПРОИЗВОДСТВЕННЫХ БЕСКРАНОВЫХ ЗДАНИЙ С СЕТКАМИ КОЛОНН ПЕРВОГО ЭТАЖА 6×6, 9×6 м ВТОРОГО ЭТАЖА 18×6, 24×6 м, НАГРУЗКОЙ НА ПЕРЕКРЫТИЕ ДО 5,0 тс/м² И ЖЕЛЕЗОБЕТОННЫМИ ДВУХЭТАЖНЫМИ КОЛОННАМИ

ВЫПУСК 3-1

ригели пролетом 6 и 9 м.

рабочие чертежи

gost.e-ecolog.ru

СЕРИЯ 1.420.1-32

КОНСТРУКЦИИ ДВУХЭТАЖНЫХ ПРОИЗВОДСТВЕННЫХ БЕСКРАНОВЫХ ЗДАНИЙ С СЕТКАМИ КОЛОНН ПЕРВОГО ЭТАЖА 6×6, 9×6м ВТОРОГО ЭТАЖА 18×6, 24×6м, НАГРУЗКОЙ НА ПЕРЕКРЫТИЕ ДО 5,0тс/м² И ЖЕЛЕЗОБЕТОННЫМИ ДВУХЭТАЖНЫМИ КОЛОННАМИ

ВЫПУСК 3-1

ригели пролетом 6 и 9м.

рабочие чертежи

РАЗРАБОТАНЫ
ЦНИИПРОМЗДАНИЙ

ЗАМ. ДИРЕКТОРА ИНСТИТУТА — В. В. ГРАНЕВ
ЗАВ. ОТДЕЛА — Э.Н. КОДЫШ
ГЛ. ИНЖЕНЕР ПРОЕКТА — Л.М ЯНКИЛЕВИЧ

УТВЕРЖДЕНЫ
Управлением
проектирования и инженерных
изысканий Минстроя России
письмо от 24.12.92г. № 9-4/395
Введены в действие с 01.01.94г.
ЦНИИпромзданий приказ от 19.11.93г. №64

Обозначение документа	Наименование	Стр.
I.420.I-32, 3-I - ТТ	Технические требования	3
I.420.I-32, 3-I - I	Ригель РЖI0.82-2I5 АтУ А IУ АIУ-I	I0
- 2	Ригель РЖI0.82-2I5 АIУ-2	I2
- 3	Ригель РЖI0.82-2I5 АтУ-3 АIУ-3	I3
- 4	Ригель РЖI0.82-2I5АтУ-Т АIУ-Т	I5
- 5	Ригель РЖI0.82-2I5 АтУ-Т-3 АIУ-Т-3	I7
- 6	Ригель РЖ 8.82-I80 АIУ АтУ АIУ-I	I9
- 7	Ригель РЖ 8.82-I80 АIУ-2	2I
- 8	Ригель РЖ 8.82-I80 АIУ-3 АтУ-3	22
- 9	Ригель РЖ 8.82-I80 АIУ-Т I80 АтУ-Т	24
- I0	Ригель РЖ 8.82-I80 АIУ-Т-3 АтУ-Т-3	26
- II	Ригель РЖ 8.82-I45 АтУ АIУ	28
- I2	Ригель РЖ 8.82-I45 АIУ-I	30
- I3	Ригель РЖ 8.82-I45 АIУ-2	3I
- I4	Ригель РЖ 8.82-I45 АтУ-3 АIУ-3	32
- I5	Ригель РЖ 8.82-I45 АтУ-Т	34
- I6	Ригель РЖ 8.82-I45 АIУ-Т	35
- I7	Ригель РЖ 8.82-I45 АтУ-Т-3	36
- I8	Ригель РЖ 8.82-I45 АIУ-Т-3	37
- I9	Ригель РЖI0.80-2I5 АтУ АIУ АIУ-I	38
- 20	Ригель РЖI0.80-2I5 АтУ-Т АIУ-Т	40
- 2I	Ригель РЖ 8.80-I80 АтУ АIУ АIУ-I	42
- 22	Ригель РЖ 8.80-I80 АтУ-Т АIУ-Т	44
- 23	Ригель РЖ 8.80-I45 АтУ АIУ АIУ-I	46
- 24	Ригель РЖ 8.80-I45 АтУ-Т АIУ-Т	48

Обозначение документа	Наименование	Стр.
I.420.I-32, 3-I - 25	Ригель РЖI0.52-320 АтУ АIУ	50
- 26	Ригель РЖI0.52-320 АIУ-I	52
- 27	Ригель РЖI0.52-320 АIУ-2	53
- 28	Ригель РЖI0.52-320 АтУ-3 АIУ-3	54
- 29	Ригель РЖ 8.52-2I5 АтУ-1	56
- 30	Ригель РЖ 8.52-2I5 АIУ-2	58
- 3I	Ригель РЖ 8.52-2I5 АтУ-3 АIУ-3 АIУ-I	59
- 32	Ригель РЖI0.50-320 АтУ АIУ	6I
- 33	Ригель РЖI0.50-320 АIУ-I	63
- 34	Ригель РЖ 8.50-2I5 АтУ АIУ АIУ-I	64
I.420.I-32. 3-I-У	Узел I...XII	66
I.420.I-32. 3-I-РС	Ведомость расхода стали на элемент, кг	75

НАЧ.ОТД.	Кодыш		
ГИП	Янкилевич		
Инж.I к.	Горшкова		

1.420.1-32. 3-1

Содержание

Стадия	Лист	Листов
Р		1

Цинипромэдиний

Инв.№ подл. | Подпись и дата | Взам. инв.№

Ц00073-01 3

I. Общая часть

I.I. Настоящий выпуск содержит рабочие чертежи предварительно напряженных ригелей поперечных рам каркаса номинальным пролетом 9,0 м и 6,0 м высотой сечения I000 мм и 800 мм.

I.2. Ригели разработаны для перекрытий из ребристых плит высотой 300 мм(плиты серии I.042.1-4 вып.2) и 500 мм (плиты серии I.442.I-3).

I.3. Ригели рассчитаны как элементы поперечных рам с жесткими узлами. Расчет ригелей произведен в соответствии с требованиями СНиП 2.03.0I-84*. Ригели рассчитаны как конструкции Ш категории трещиностойкости.

Все ригели рядовых рам рассчитаны на действие равномерно распределенных нагрузок без учета кручения. Ригели, применяемые в торцевых рамах, рассчитаны на кручение.

I.4. Предел огнестойкости ригелей не менее 2 часов.

I.5. В соответствии с ГОСТ 23009-78 принята маркировка ригелей. Марка ригеля состоит из двух частей, например: РЖ 8.82--I45АтУ; РЖ8.52-320АIУ-I; РЖI0.80-2I5АтУ-Т.

Первая часть марки обозначает типоразмер ригеля: РЖ - ригель крестообразного сечения при его жестком соединении с колонной.

Цифры, стоящие после буквенного индекса, обозначают условные размеры ригеля:

8 и I0 - высота сечения ригеля 800 мм и I000 мм;

80,82, 50 и 52 - длина ригеля 8000 мм, 8I80 мм, 5000 мм и 5I80 мм.

Вторая часть марки характеризует величину расчетной нагрузки в сотнях килограмм-силы на погонный метр длины ригеля и класс стали напрягаемой арматуры (I45АтУ; I45А-IУ; I80АтУ).

Цифры I, 2 и 3, добавляемые в конце к основной марке, обозначают различие ригелей по армированию, связанное с использованием в различных условиях (местоположение в каркасе, агрессивная среда).

Буквенные индексы "Т", добавляемые в конце к основной марке, обозначают ригели, устанавливаемые у торца здания.

I.6. Для подъема ригелей предусмотрены два отверстия диаметром 50 мм.

I.7. Ригели изготавливаются из тяжелого бетона класса В30. К моменту передачи усилия предварительного напряжения на бетон ригеля кубиковая прочность бетона должна быть не ниже 70% проектной прочности. Отпуск арматуры должен производиться плавно, без скачков. Мгновенная передача усилия не допускается.

I.8. В качестве предварительно напрягаемой рабочей арматуры приняты:

- сталь стержневая термически упрочненная периодического профиля класса АтУ по ГОСТ I0884-8I;
- сталь стержневая горячекатаная периодического профиля класса А-IУ по ГОСТ 578I-82.

В случае отсутствия указанной стали допускается применять сталь класса АШв по ГОСТ 578I-82. Армирование ригелей в пролете в этом случае принимается в соответствии с табл.I.

				1.420.1-32. 3-1-ТТ		
				Технические требования	Стадия: Р	Лист: 1
						Листов: 7
Нач.отд.	Кодыш				ЦНИИПРОМЗДАНИЙ	
ГИП	Янкилевич					

Инв.№ подл. | Подпись и дата | Взам.инв.№

Армирование ригелей напрягаемой арматурой класса А-IIIв

Таблица 1

NN п/п	Марка ригеля	Класс бетона	Расчетная равномерно распред. нагрузка на ригель в кгс/м	Армирование в пролете при замене напрягаемой арматуры из стали класса АIV на арматуру из стали класса А-IIIв*
1	РЖС 10.82 – 215 АIIIв	В30	21500	1 ф 28 АIIIв 1 ф 32 АIIIв
2	РЖС 10.82 – 215 АIIIв-1			2 ф 32 АIIIв 1 ф 36 АIIIв
3	РЖС 10.82 – 215 АIIIв-3			
4	РЖС 8.82 – 180 АIIIв		18000	1 ф 32 АIIIв 1 ф 36 АIIIв
5	РЖС 8.82 – 180 АIIIв-1			
6	РЖС 8.82 – 180 АIIIв-2			1 ф 32 АIIIв 2 ф 36 АIIIв
7	РЖС 8.82 – 180 АIIIв-3			1 ф 32 АIIIв 2 ф 36 АIIIв
8	РЖС 10.82 – 215 АIIIв-Т		21500	1 ф 28 АIIIв 2 ф 32 АIIIв
9	РЖС 10.82 – 215 АIIIв-Т-3			2 ф 32 АIIIв 1 ф 36 АIIIв
10	РЖС 8.82 – 180 АIIIв-Т		18000	3 ф 28 АIIIв
11	РЖС 8.82 – 180 АIIIв-Т-3			3 ф 32 АIIIв
12	РЖС 10.80 – 215 АIIIв		21500	2 ф 32 АIIIв 1 ф 36 АIIIв
13	РЖС 10.80 – 215 АIIIв-1			
14	РЖС 8.80 – 180 АIIIв		18000	1 ф 32 АIIIв 2 ф 36 АIIIв
15	РЖС 8.80 – 180 АIIIв-1			
16	РЖС 10.80 – 215 АIIIв-Т		21500	2 ф 32 АIIIв 1 ф 36 АIIIв
17	РЖС 8.80 – 180 АIIIв-Т		18000	3 ф 32 АIIIв
18	РЖС 8.82 – 145 АIIIв		14500	3 ф 28 АIIIв
19	РЖС 8.82 – 145 АIIIв-1			3 ф 32 АIIIв
20	РЖС 8.82 – 145 АIIIв-2		14500	3 ф 28 АIIIв
21	РЖС 8.82 – 145 АIIIв-3			1 ф 28 АIIIв 2 ф 32 АIIIв
22	РЖС 8.80 – 145 АIIIв			1 ф 28 АIIIв 2 ф 32 АIIIв
23	РЖС 8.80 – 145 АIIIв-1			
24	РЖС 8.82 – 145 АIIIв-Т			3 ф 28 АIIIв
25	РЖС 8.82 – 145 АIIIв-Т-3			3 ф 32 АIIIв
26	РЖС 8.80 – 145 АIIIв-Т			1 ф 28 АIIIв 2 ф 32 АIIIв
27	РЖС 10.52 – 320 АIIIв		32000	2 ф 32 АIIIв
28	РЖС 10.52 – 320 АIIIв-1			1 ф 28 АIIIв 2 ф 32 АIIIв
29	РЖС 10.52 – 320 АIIIв-2			
30	РЖС 10.52 – 320 АIIIв-3			
31	РЖС 10.50 – 320 АIIIв			1 ф 28 АIIIв 2 ф 32 АIIIв
32	РЖС 10.50 – 320 АIIIв-1			
33	РЖС 8.52 – 215 АIIIв		21500	3 ф 25 АIIIв
34	РЖС 8.52 – 215 АIIIв-1			2 ф 28 АIIIв 1 ф 25 АIIIв
35	РЖС 8.52 – 215 АIIIв-2			3 ф 25 АIIIв
36	РЖС 8.52 – 215 АIIIв-3			2 ф 28 АIIIв 1 ф 25 АIIIв
37	РЖС 8.50 – 215 АIIIв			2 ф 28 АIIIв 1 ф 25 АIIIв
38	РЖС 8.50 – 215 АIIIв-1			2 ф 28 АIIIв 1 ф 25 АIIIв

* Расчетное сопротивление стали класса АIIIв принято равным $R_s = 4600$ кг/см^2 (при контроле только удлинений), при контроле удлинений и напряжений принимается $R_s = 5200$ кг/см^2 и диаметры арматуры те же что и для стали класса АIV.

Инв. № подл. | Подпись и дата | Взам. инв. №

1.420-1.32. 3-1

Лист 2

Ц 00073-01 5

Усилия предварительного напряжения рабочей арматуры классов $A_T\overline{V}$ и $A\overline{IV}$.

Таблица 2

NN п.п.	Марка ригеля	Класс бетона	Передаточная прочность	Арматура Фмм и колич.	Предварительное напряжение „σ_0" кгс/см² перед бетонированием	Усилие натяжения на ригель „№" кгс	Усилие натяжения на 1 стержень кгс
1	РЖС 10.82 – 215 $A_T\overline{V}$	В30	280	3ф25	7000	103100	34400
2	РЖС 10.82 – 215 $A_T\overline{V}$-3			3ф28		129300	43100
3	РЖС 10.82 – 215 $A_T\overline{V}$-Т			3ф25		103100	34400
4	РЖС 10.82 – 215 $A_T\overline{V}$-Т-3			3ф28		129300	43100
5	РЖС 8.82 – 180 $A_T\overline{V}$			4ф25		137500	34400
6	РЖС 8.82 – 180 $A_T\overline{V}$-3			4ф25		137500	34400
7	РЖС 8.82 – 180 $A_T\overline{V}$-Т			3ф22		79800	26600
8	РЖС 8.82 – 180 $A_T\overline{V}$-Т-3			3ф25		103100	34400
9	РЖС 8.82 – 145 $A_T\overline{V}$			3ф22		79800	26600
10	РЖС 8.82 – 145 $A_T\overline{V}$-3			3ф25		103100	34400
11	РЖС 8.82 – 145 $A_T\overline{V}$-Т			3ф22		79800	26600
12	РЖС 8.82 – 145 $A_T\overline{V}$-Т-3			3ф25		103100	34400
13	РЖС 10.80 – 215 $A_T\overline{V}$			3ф28		129300	43100
14	РЖС 10.80 – 215 $A_T\overline{V}$-Т			3ф28		129300	43100
15	РЖС 8.80 – 180 $A_T\overline{V}$			4ф25		137500	34400
16	РЖС 8.80 – 180 $A_T\overline{V}$-Т			3ф25		103100	34400
17	РЖС 8.80 – 145 $A_T\overline{V}$			3ф25		103100	34400
18	РЖС 8.80 – 145 $A_T\overline{V}$-Т			3ф25		103100	34400
19	РЖС 10.52 – 320 $A_T\overline{V}$			3ф22		79800	26600
20	РЖС 10.52 – 320 $A_T\overline{V}$-3			3ф25		103100	34400
21	РЖС 8.52 – 215 $A_T\overline{V}$			3ф20		65900	22000
22	РЖС 8.52 – 215 $A_T\overline{V}$-3			3ф22		79800	26600
23	РЖС 10.50 – 320 $A_T\overline{V}$			3ф25		103100	34400
24	РЖС 8.50 – 215 $A_T\overline{V}$			3ф22		79800	26600
25	РЖС 10.82 – 215 $A\overline{IV}$	В30	280	3ф28	5100	94200	31400
26	РЖС 10.82 – 215 $A\overline{IV}$-1			3ф28		94200	31400
27	РЖС 10.82 – 215 $A\overline{IV}$-2			1ф28; 2ф32		103800	31400 41000
28	РЖС 10.82 – 215 $A\overline{IV}$-3			1ф28 2ф32		103800	31400 41000
29	РЖС 10.82 – 215 $A\overline{IV}$-Т			3ф28		94200	31400
30	РЖС 10.82 – 215 $A\overline{IV}$-Т-3			1ф28 2ф32		103800	31400 41000
31	РЖС 8.82 – 180 $A\overline{IV}$			4ф28		125600	31400
32	РЖС 8.82 – 180 $A\overline{IV}$-1			4ф28		125600	31400
33	РЖС 8.82 – 180 $A\overline{IV}$-2			4ф28		125600	31400
34	РЖС 8.82 – 180 $A\overline{IV}$-3			4ф28		125600	31400
35	РЖС 8.82 – 180 $A\overline{IV}$-Т			3ф25		75100	25000
36	РЖС 8.82 – 180 $A\overline{IV}$-Т-3			3ф28		94200	31400
37	РЖС 8.82 – 145 $A\overline{IV}$			3ф25		75100	25000
38	РЖС 8.82 – 145 $A\overline{IV}$-1			3ф28		94200	31400
39	РЖС 8.82 – 145 $A\overline{IV}$-2			3ф25		75100	25000
40	РЖС 8.82 – 145 $A\overline{IV}$-3			3ф28		94200	31400
41	РЖС 8.82 – 145 $A\overline{IV}$-Т			3ф25		75100	25000
42	РЖС 8.82 – 145 $A\overline{IV}$-Т-3			3ф28		94200	31400
43	РЖС 10.80 – 215 $A\overline{IV}$			1ф28 2ф32		103800	31400 41000
44	РЖС 10.80 – 215 $A\overline{IV}$			1ф28 2ф32		103800	31400 41000

Инв. № подл. | Подпись и дата | Взам. инв. №

Продолжение таблицы 2

NN п.п.	Марка ригеля	Класс бетона	Передаточная прочность	Арматура фмм и колич.	Предварительное напряжение „б" кгс/см² перед бетонированием	Усилие натяжения на ригель „№" кгс	Усилие натяжения на 1 стержень кгс
45	РЖС 10.80 – 215 АIV-Т	В30	280	1ф28 2ф32	5100	103800	31400 41000
46	РЖС 8.80 – 180 АIV			4ф28		125600	31400
47	РЖС 8.80 – 180 АIV-1			4ф28		125600	31400
48	РЖС 8.80 – 180 АIV-Т			3ф28		94200	31400
49	РЖС 8.80 – 145 АIV			3ф28		94200	31400
50	РЖС 8.80 – 145 АIV 1			3ф28		94200	31400
51	РЖС 8.80 – 145 АIV-Т			3ф28		94200	31400
52	РЖС 10.52 – 320 АIV			3ф25		75100	25000
53	РЖС 10.52 – 320 АIV-1			3ф25		75100	25000
54	РЖС 10.52 – 320 АIV-2			3ф28		94200	31400
55	РЖС 10.52 – 320 АIV-3			3ф28		94200	31400
56	РЖС 8.52 – 215 АIV			3ф22		58200	19400
57	РЖС 8.52 – 215 АIV-2			3ф25		75100	25000
58	РЖС 8.52 – 215 АIV-3			3ф25		75100	25000
59	РЖС 8.52 – 215 АIV-1			3ф25		75100	25000
60	РЖС 10.50 – 320 АIV			3ф28		94200	31400
61	РЖС 10.50 – 320 АIV-1			3ф28		94200	31400
62	РЖС 8.50 – 215 АIV			3ф25		75100	25000
63	РЖС 8.50 – 215 АIV-1			3ф25		75100	25000

Взамен инв. №

Подпись и дата

Инв. № подл.

I.9. Предварительное натяжение стержневой арматуры предусмотрено электротермическим или механическим способами. Величины предварительного напряжения и усилия натяжения рабочей арматуры приведены в табл.2.

I.I0. Поперечная и продольная ненапрягаемая арматура ригелей и арматурные сетки приняты из горячекатанной арматурной стали периодического профиля класса A-II по ГОСТ 5781-82. В сетках, кроме того, применяется обыкновенная арматурная проволока периодического профиля Вр-I по ГОСТ 6727-80.

В закладных изделиях применяется сортовой прокат из стали класса Ст3 по ГОСТ 380-88*.

I.II. Назначение марок стали арматуры и закладных изделий, состав бетона, вида цемента и инертных заполнителей, вида бетона по водонепроницаемости (плотности), состава покрытия закладных изделий и лакокрасочных покрытий бетона, должны устанавливаться в проекте конкретного объекта в зависимости от условий эксплуатации и характера нагрузок в соответствии с требованиями действующих нормативных документов.

I.I2. При действии многократно повторяющихся и динамических нагрузок назначение марок ригелей должно производиться на основе соответствующего расчета с соблюдением требований

I.I3. При применении конструкций настоящей серии в условиях систематического воздействия температуры выше +50°С подбор ригелей должен производиться на основании расчета с соблюдением требований СНиП 2.03.04-84.

I.I4. При применении ригелей в зданиях, эксплуатируемых в условиях слабо- и среднеагрессивных газообразных сред, в проекте здания в соответствии с конкретными условиями эксплуатации должны быть дополнительно указаны:

а) требования по плотности бетона с указанием марки по водонепроницаемости и водоцементного отношения;

б) вид цемента, состав заполнителей и применяемых добавок;

в) вид защиты и способы их нанесения на поверхность колонн и закладных изделий;

Для ригелей, предназначенных для применения в условиях агрессивной среды с арматурой из стали класса A-IV требуется дополнительно к установленной марке добавлять следующие буквенные обозначения:

"Н" - для ригелей с нормальной плотностью бетона;

"П" - для ригелей с повышенной плотностью бетона.

I.I5. В случае применения ригелей для нагрузок, отличающихся от равномерно распределенных, назначение марок ригелей следует производить на основании специального расчета в соответствии с несущей способностью ригелей.

Инв.№ подл. | Подпись и дата | Взам. инв.№

2. Технические требования к изготовлению ригелей.

2.1. При изготовлении ригелей необходимо выполнять требования действующих нормативных и инструктивных документов.

2.2. Ригели армируются пространственными каркасами, сетками, отдельными стержнями и закладными изделиями.

2.3. Стальные закладные изделия должны изготавливаться в соответствии с ГОСТ 10922-90 и ГОСТ 22362-77.

2.4. Плоские каркасы и сетки должны изготавливаться при помощи контактной точечной электросварки. Применение дуговой электросварки при этом не допускается.

2.5. При изготовлении ригелей должен соблюдаться следующий порядок установки арматуры в опалубку:

а) устанавливаются в проектное положение закладные изделия МН7 (для ригелей торцевых рам - с индексом "Т") и фиксируются на опалубке;

б) укладываются в проектное положение сетки С11...С17;

в) устанавливаются в проектное положение опорные закладные изделия МН1...МН5;

г) укладываются напрягаемые стержни;

д) устанавливается в проектное положение пространственный каркас марки КП;

е) устанавливаются и фиксируются на опалубке закладные изделия МН 6 (для торцевых ригелей), а также крайние закладные изделия МН 8.

Порядок сборки пространственных каркасов приведен в выпуске 3-2.

В конкретном проекте при неразрезных стойках фахверка закладные изделия МН7 исключаются.

2.6. Для исключения ошибок в ориентации несимметричных пространственных каркасов на одну из сторон каркаса навешивается бирка с индексом "Т" в соответствии с рабочими чертежами. При установке таких каркасов в опалубку сторона с индексом "Т" каркаса должна соответствовать стороне с индексом "Т" опалубки.

2.7. Отклонения размеров ригелей от проектных, отклонения от проектного положения закладных изделий и отклонения от размера толщины защитного слоя бетона не должны превышать величин, указанных в ГОСТ 13 015.3-81*. При этом толщина защитного слоя до поперечной арматуры должна быть не менее 20 мм с учетом нормированных допусков (при учете осадки стержней при контактной электросварке).

2.8. Для предохранения лицевых поверхностей закладных изделий от коррозии при транспортировании и хранении все эти поверхности должны быть покрыты цементно-казеиновой обмазкой кроме изделий, установленных в ригелях, которые применяются в условиях агрессивных сред, которые согласно требованиям СНиП 2.03.11-85 должны быть покрыты цинковым или другим равнозначным покрытием.

2.9. Отрыв и съем ригелей с опалубки разрешается производить после достижения бетоном 75% проектной прочности.

2.10. Завод-изготовитель должен разработать технические условия и технологические правила, определяющие основные способы производства и контроля качества изготовления изделий.

При изготовлении ригелей должен быть обеспечен пооперационный контроль на всех стадиях производства, а также систематический контроль прочности бетона и арматуры, регистрация всех отклонений от проекта, согласованного с проектной организацией.

3. Указания по приемке, хранению, транспортированию и монтажу ригелей.

3.1. Приемка ригелей должна производиться в соответствии с требованиями ГОСТ 13015.3-81* и рабочими чертежами ригелей.

При приемке следует особое внимание обратить на правильность маркировки ригелей, особенно для случаев, когда проектной организацией оговорены дополнительные условия эксплуатации ригелей или в ригелях имеются изменения по сравнению с типовыми.

3.2. Ригели должны храниться в штабелях, рассортированные по типоразмерам, маркам и партиям. В штабели ригели укладываются в рабочем положении на деревянные прокладки толщиной не менее 60 мм, располагаемые по одной вертикали.

Укладка ригелей в штабели допускается не более, чем в 2 раза по высоте.

3.3. Транспортирование ригелей производится на автомашинах и железнодорожных платформах со специальным оборудованием, предохраняющим ригели от повреждения.

3.4. При производстве монтажных работ следует руководствоваться главами СНиП 3.02.01-87, СНиП 3.03.01-87 и СНиП 3.04-01-87.

Инв. № подл. | Подпись и дата | Взам. инв. №

Опалубка

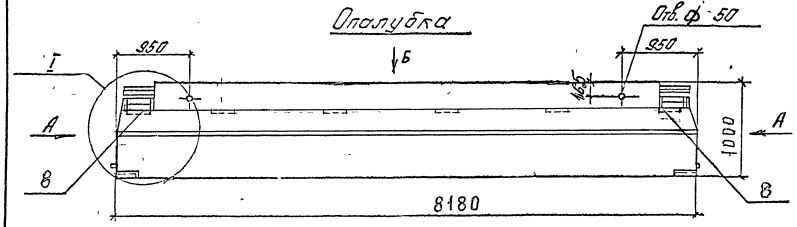

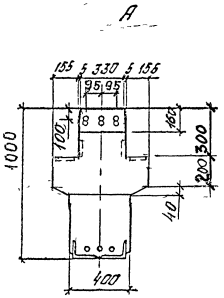

Б

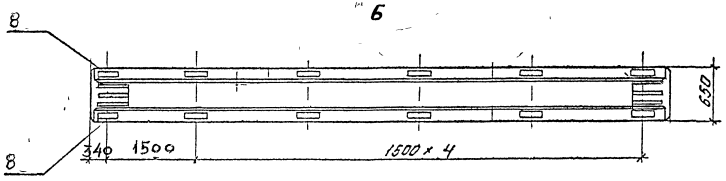

Армирование

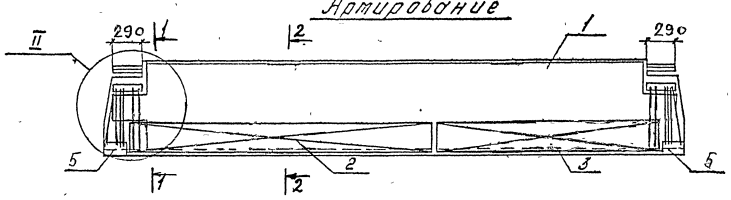

1-1

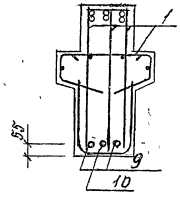

2-2

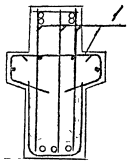

1. Технические требования см. 1.420.1-32. 3-1-ТТ.
2. Ведомость расхода стали на элемент см. 1.420.1-32. 3-1-РС.
3. Узлы см. 1.420.1-32. 3-1-У

Нач.отд.	Кодыш			
ГИП	Янкилевич			
Инж.Кат.	Горшкова			
Провер.	Горшкова			
Разраб.	Котова			

1.420.1-32. 3-1-1

Ригель РІН 10.82-215АтV
-215АIV
-215АV-1

Стадия	Лист	Листов
Р	1	2

ЦНИИПРОМЗДАНИЙ

Ц00073-01 11

Инв. № подл. | Подпись и дата | Взам. инв. №

Марка	Поз.	Наименование	Кол	Обозначение документа	Масса, т
РЖ 10.82-215 АтV	1	Каркас КП 1	1	1.420.1-32.3-2-1	8,9
	2	Сетка С 11	1	-71	
	3	С 13	1	-73	
	5	Изделие закладное МН 1	2	-85	
	8	МН 8	4	-92	
	9	Стержень напрягаемый			
		⌀25 АтV, l=8200; 31,57кг	2	Без черт.	
	10	⌀25 АтV, l=8200; 31,57кг	1	Без черт.	
		Бетон класса В30, м³	3,5		
РЖ 10.82-215 АIV	1	Каркас КП 1	1	1.420.1-32.3-2-1	8,9
	2	Сетка С 11	1	-71	
	3	С 13	1	-73	
	5	Изделие закладное МН 1	2	-85	
	8	МН 8	4	-92	
	9	Стержень напрягаемый			
		⌀28 АIV, l=8200; 39,61кг	2	Без черт.	
	10	⌀28 АIV, l=8200; 39,61кг	1	Без черт.	
		Бетон класса В30, м³	3,5		

Марка	Поз.	Наименование	Кол	Обозначение документа	Масса, т
РЖ 10.82-215 АIV-1	1	Каркас КП-2	1	1.420.1-32.3-2-2	8,9
	2	Сетка С 11	1	-71	
	3	С 13	1	-73	
	5	Изделие закладное МН 1	2	-85	
	8	МН 8	4	-92	
	9	Стержень напрягаемый			
		⌀28 АIV, l=8200; 39,61кг	2	Без черт.	
	10	⌀28 АIV, l=8200; 39,61кг	1	Без черт.	
		Бетон класса В30, м3	3,5		

1. Арматура класса АтV по ГОСТ 10884-81.
2. Арматура класса АIV по ГОСТ 5781-82.

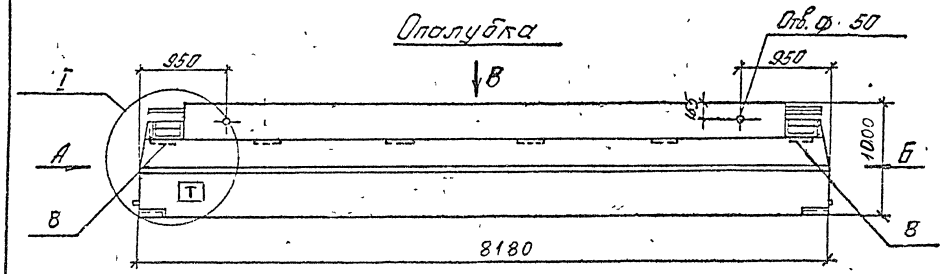

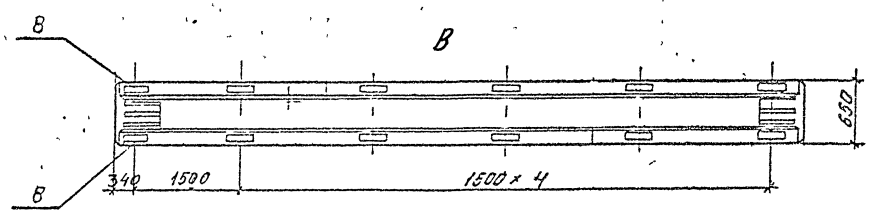

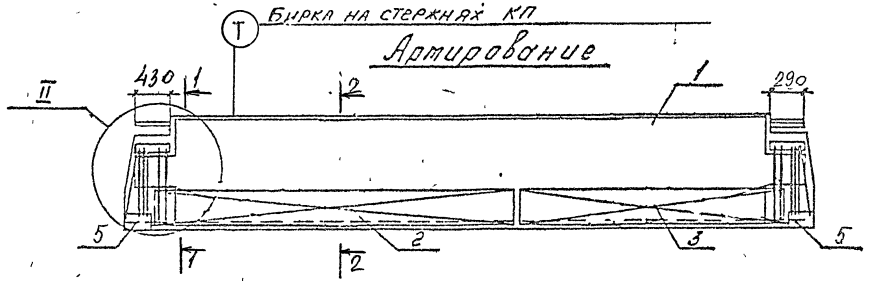

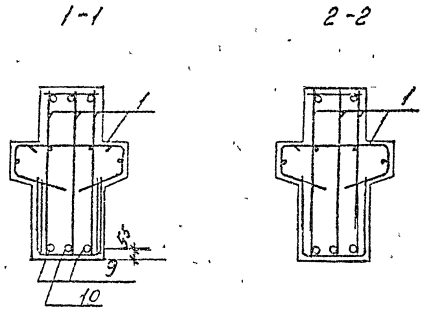

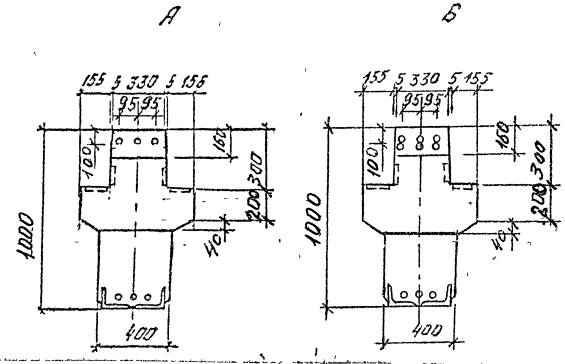

Поз	Наименование	Кол	Обозначение документа	Масса, т
1	Каркас КП-36	1	1.420 1-32.3-2-36	
2	Сетка С 11	1	-71	
3	С 13	1	-73	
5	Изделие закладное МН1	2	-85	
6	МН8	4	-92	8,9
9	Стержень напрягаемый			
	⌀32 А IV, ℓ=8200; 51,74 кг	2	без черт.	
10	⌀28 А IV, ℓ=8200, 39,61 кг	1	без черт.	
	Бетон класса В30, м³	3,5		

1. Узлы см. 1.420.1-32. 3-1-У.
2. Индекс [Т] наносится на боковую грань ригеля несмываемой краской.
3. Технические требования см 1420 1-32. 3-1-ТТ.
4. Ведомость расхода стали на элемент см 1.420.1-32.3-1-РС.
5. Арматура класса А-IV по ГОСТ 5781-82.

				1.420. 1-32. 3-1-2	
Нач отд	Кодыш			Ригель РШ1082-215А IV-2	Стадия: Р; Лист; Листов: 1
ГИП	Янкилевич				
Инж I кат	Горшкова				ЦНИИПРОМЗДАНИЙ
Разраб	Котова				

Инв. № подл. | Подпись и дата | Взам. инв. №

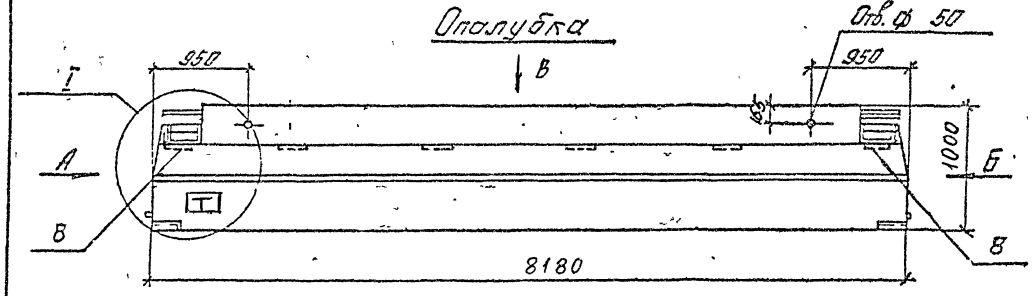

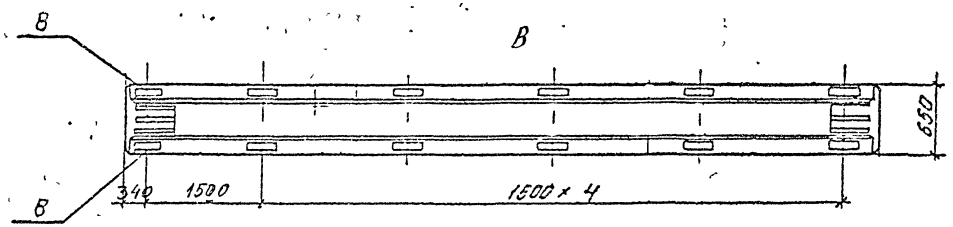

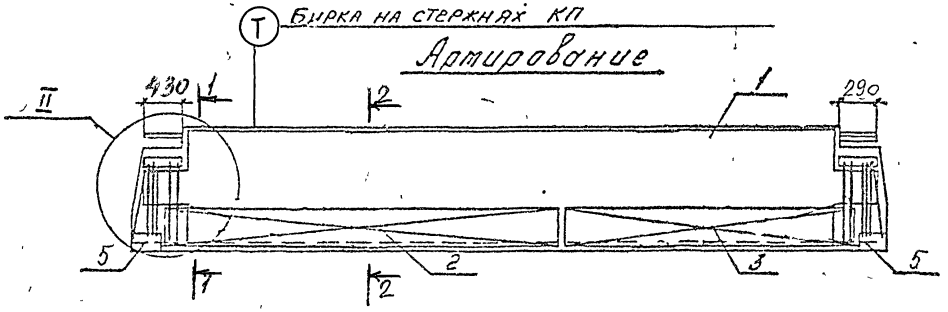

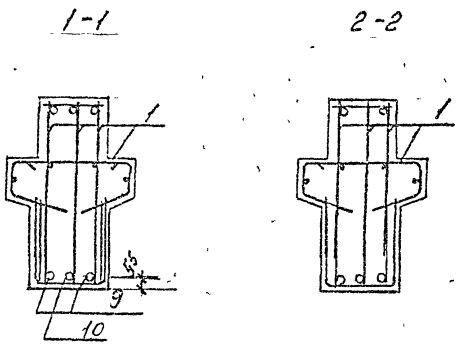

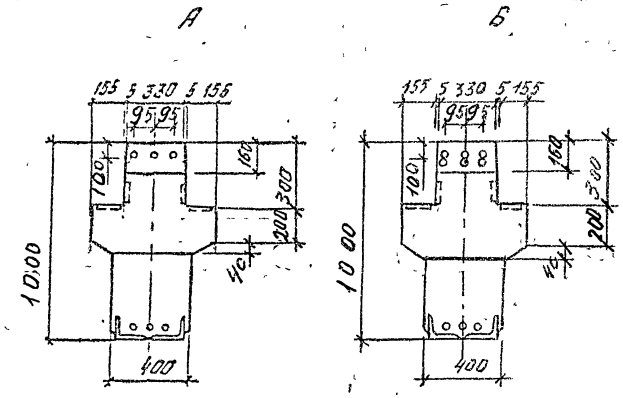

1. Индекс $\boxed{T}$ наносится на боковую грань ригеля несмываемой краской.
2. Технические требования см. 1.420.1-32. 3-1-ТТ.
3. Ведомость расхода стали на элемент см 1.420.1-32.3-1-РС.
4 Узлы см 1.420.1-32. 3-1-У.

				1.420. 1-32. 3-1-3			
Нач отд	Кодыш			Ригель РН 10.82-215 АIV-3 -215 АIV-3	Стадия	Лист	Листов
ГИП	Янкилевич				Р	1	2
Инж I кат	Горшкова				ЦНИИПРОМЗДАНИЙ		
Разраб	Котова						

Инв. N подл | Подпись и дата | Взам. инв. N

Марка	Поз.	Наименование	Кол.	Обозначение документа	Масса, т
РН 10.82-215АтV-3	1	Каркас КП-35	1	1.420.1-32.3-2-35	8,9
	2	Сетка С-11	1	-71	
	3	С-13	1	-73	
	5	Изделие закладное МН1	2	-85	
	8	МН8	4	-92	
	9	Стержень напрягаемый			
		⌀28 АтV, ℓ=8200; 39,61кг	2	без черт.	
	10	⌀28 АтV, ℓ=8200; 39,61кг	1	без черт.	
		Бетон класса В30, м³	3,5		
РН 10.82-215АIV-3	1	Каркас КП-35	1	1.420.1-32.3-2-35	8,9
	2	Сетка С-11	1	-71	
	3	С-13	1	-73	
	5	Изделие закладное МН1	2	-85	
	8	МН8	4	-92	
	9	Стержень напрягаемый			
		⌀32 АIV, ℓ=8200; 51,74кг	2	без черт.	
	10	⌀28 АIV, ℓ=8200; 39,61кг	1	без черт.	
		Бетон класса В30, м³	3,5		

1. Арматура класса Ат-V по ГОСТ 10884-81.
2. Арматура класса А-IV по ГОСТ 5781-82.

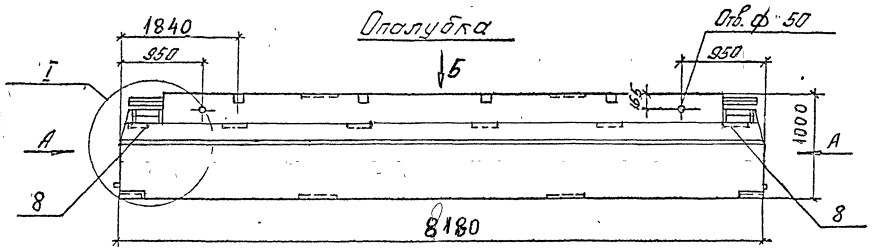

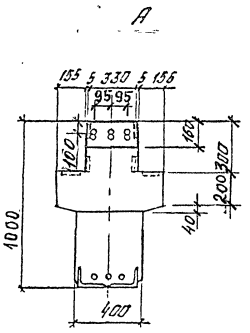

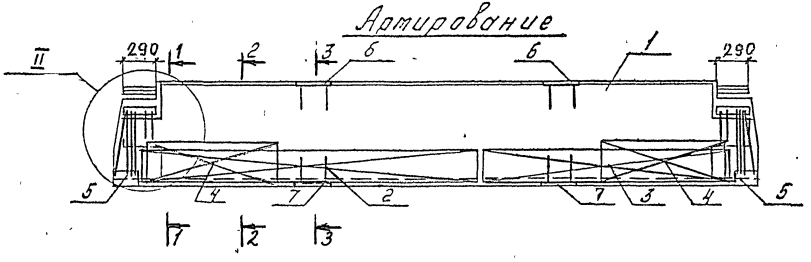

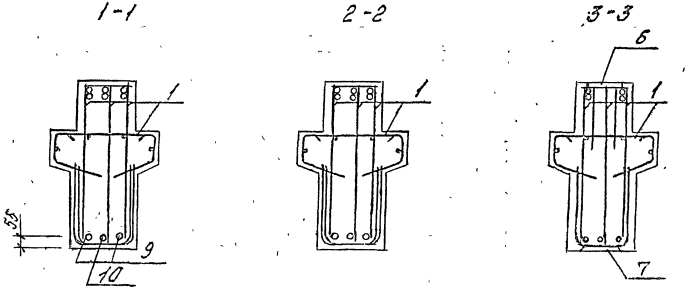

1. Технические требования см. 1.420.1-32. 3-1-ТТ.
2. Ведомость расхода стали на элемент см. 1.420.1-32.3-1-РС.
3. Узлы см. 1.420.1-32. 3-1-У.

			1.420.1-32. 3-1-4		
Нач. отд.	Кодыш		Ригель РІН 10.82-215АтV-Т	Стадия	Лист	Листов
ГИП	Янкилевич			Р	1	2
Инж. I кат.	Горшкова					
Провер.	Горшкова		215АIV-Т	ЦНИИПромзданий		
Разраб.	Котова					

Ц00073-01 16

Инв. № подл. | Подпись и дата | Взам. инв. №

Марка	Поз.	Наименование	Кол.	Обозначение документа	Масса, т
РЖ 10.82-215 АтV-Т	1	Каркас КП-3	1	1.420.1-32.3-2-3	8,9
	2	Сетка С-11	1	-71	
	3	С-13	1	-73	
	4	С-17	2	-77	
	5	Изделие закладное МН1	2	-85	
	6	МН6	2	-90	
	7	МН7	2	-91	
	8	МН8	4	-92	
	9	Стержень напрягаемый			
		⌀25 АтV, ℓ=8200; 31,57кг	2	Без черт.	
	10	⌀25 АтV, ℓ=8200; 31,57кг	1	Без черт.	
		Бетон класса В30, м³	3,5		

Марка	Поз.	Наименование	Кол.	Обозначение документа	Масса, т
РЖ 10.82-215 АIV-Т	1	Каркас КП-4	1	1.420.1-32.3-2-4	8,9
	2	Сетка С-11	1	-71	
	3	С-13	1	-73	
	4	С-17	2	-77	
	5	Изделие закладное МН1	2	-85	
	6	МН6	2	-90	
	7	МН7	2	-91	
	8	МН8	4	-92	
	9	Стержень напрягаемый			
		⌀28 АIV, ℓ=8200; 39,61кг	2	Без черт.	
	10	⌀28 АIV, ℓ=8200; 39,61кг	1	Без черт.	
		Бетон класса В30, м³	3,5		

1. Арматура класса АтV по ГОСТ 10884-81.
2. Арматура класса AIV по ГОСТ 5781-82.

Инв. № подл. | Подпись и дата | Взам. инв. №

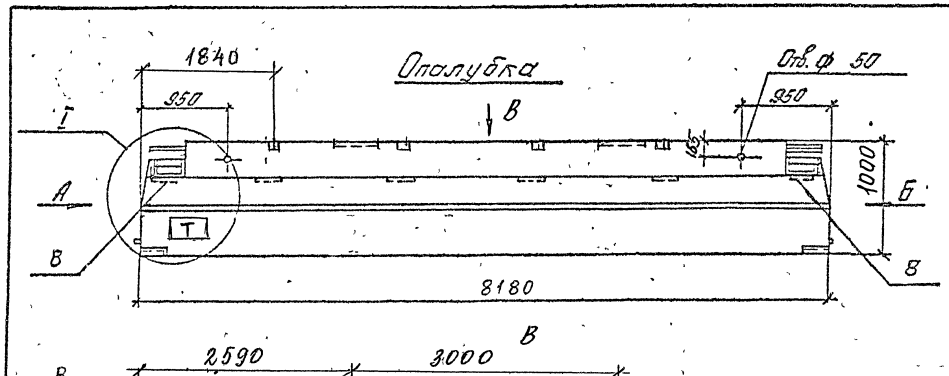

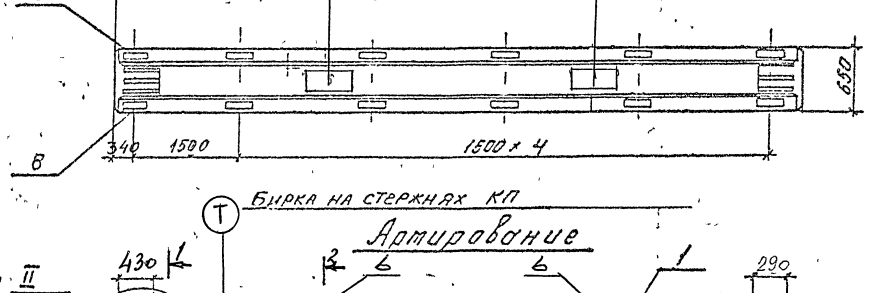

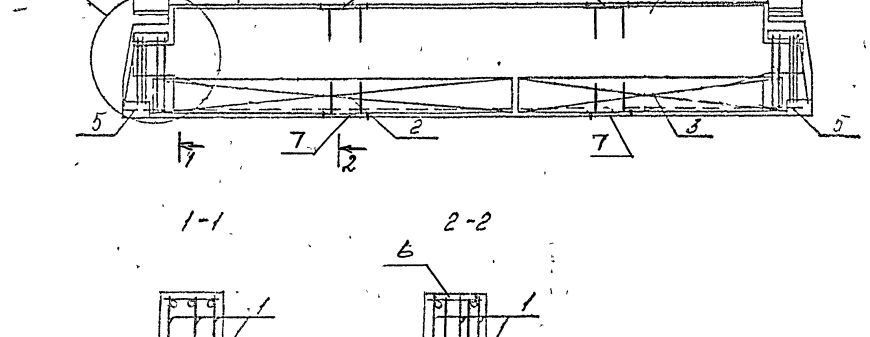

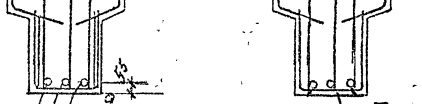

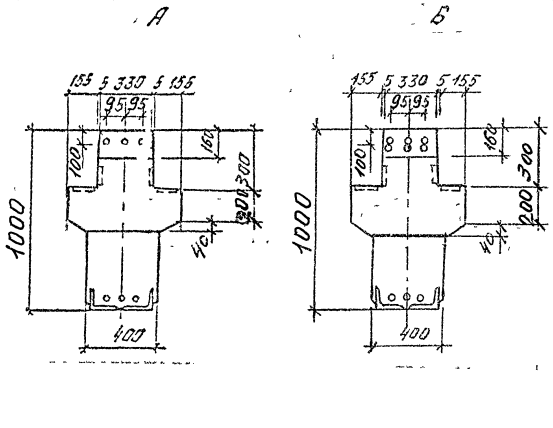

1. Индекс Т наносится на боковую грань ригеля несмываемой краской.
2. Технические требования см. 1.420.1-32. 3-1-ТТ.
3. Ведомость расхода стали на элемент 1.420.1-32.3-1-РС.
4. Узлы см. 1.420.1-32. 3-1-У.

				1.420.1-32.		3-1-5
Нач отд	Кодыш			Ригель РИ 10 82-215АтУ-Т-3; -215АIУ-Т-3	Стадия	Лист	Листов
ГИП	Янкилевич				Р	1	2
Инженер	Горшкова				ЦНИИПРОМЗДАНИЙ		
Разраб	Котова						

Инв. № подл. | Подпись и дата | Взам. инв. №

Ц00073-01 18

Марка	Поз.	Наименование	Кол.	Обозначение документа	Масса, т
РЖ 10.82-215 АтV-Т-3	1	Каркас КП-37	1	1.420.1-32. 3-1-37	8,9
	2	Сетка С 11	1	-71	
	3	С 13	1	-73	
	4	С 17	2	-77	
	5	Изделие закладное МН1	2	-85	
	6	МН6	2	-90	
	7	МН7	2	-91	
	8	МН8	4	-92	
	9	Стержень напрягаемый			
		∅28 АтV, ℓ=8200; 39,61 кг	2	Без черт.	
	10	∅28 АтV, ℓ=8200; 39,61 кг	1	Без черт.	
		Бетон класса В30, м³	3,5		

Марка	Поз.	Наименование	Кол.	Обозначение документа	Масса, т
РЖ 10.82-215 АIV-Т-3	1	Каркас КП-38	1	1.420.1-32.3-1-38	8,9
	2	Сетка С 11	1	-71	
	3	С 13	1	-73	
	4	С 17	2	-77	
	5	Изделие закладное МН1	2	-85	
	6	МН6	2	-90	
	7	МН7	2	-91	
	8	МН8	4	-92	
	9	Стержень напрягаемый			
		∅32 АIV, ℓ=8200; 51,74 кг	2	Без черт.	
	10	∅28 АIV, ℓ=8200; 39,61 кг	1	Без черт.	
		Бетон класса В30, м³	3,5		

1. Арматура класса Ат-V по ГОСТ 10884-81.
2. Арматура класса А-IV по ГОСТ 5781-82.

Инв. № подл. | Подпись и дата | Взам. инв. №

Опалубка

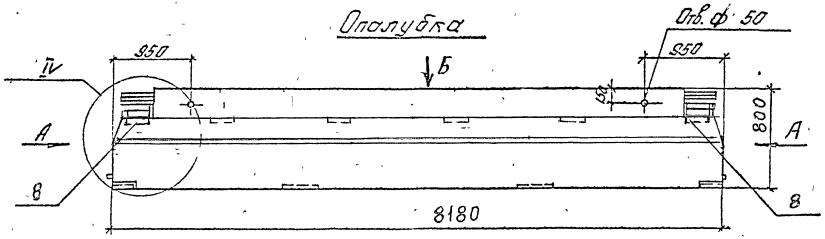

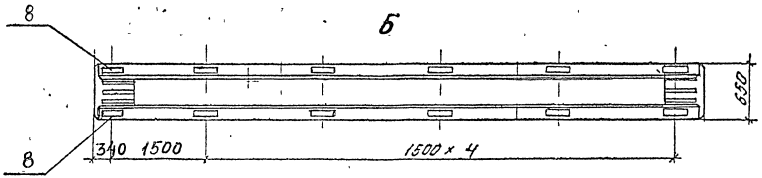

Армирование

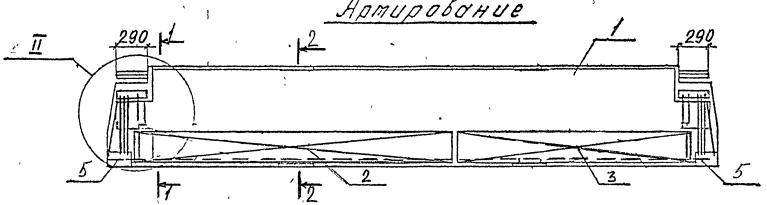

1-1

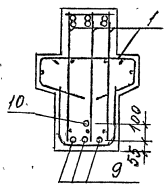

2-2

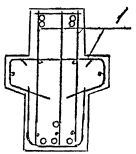

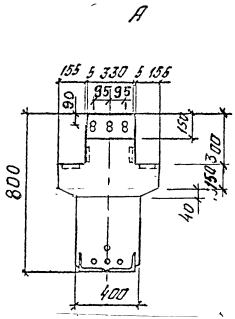

1. Технические требования см. 1.420.1-32.3-1-ТТ.
2. Ведомость расхода стали на элемент см. 1.420.1-32.3-1-РС.
3. Узлы см. 1.420.1-32.3-1-У.

			1.420.1-32. 3-1-6			
Нач.отд.	Кодыш			Стадия	Лист	Листов
ГИП	Янкилевич			Р	1	2
Инж I кат	Горшкова		РИГЕЛЬ РЖ 8.82-180 АIV -180 АтV -180 АIV-1	ЦНИИПРОМЗДАНИЙ		
Провер	Горшкова					
Разраб.	Котова					

Инв.№ подл. | Подпись и дата | Взам.инв.№

Марка	Поз.	Наименование	Кол.	Обозначение документа	Масса, т
РН 8.82-180 АIV	1	Каркас КП-5	1	1.420.1-32.3-2-5	6,8
	2	Сетка С 11	1	-71	
	3	С 13	1	-73	
	5	Изделие закладное МН5	2	-89	
	8	МН8	4	-92	
	9	Стержень напрягаемый			
		⌀28 АIV, ℓ=8200; 39,61 кг	3	без черт.	
	10	⌀28 АIV, ℓ=8200; 39,61 кг	1	без черт.	
		Бетон класса В30, м³	2,7		
РН 8.82-180	1	Каркас КП-5	1	1.420.1-32.3-2-5	6,8
	2	Сетка С 11	1	-71	
	3	С 13	1	-73	
	5	Изделие закладное МН5	2	-89	
	8	МН8	4	-92	
	9	Стержень напрягаемый			
		⌀25 АтV, ℓ=8200; 31,57 кг	3	без черт.	
	10	⌀25 АтV, ℓ=8200; 31,57 кг	1	без черт.	
		Бетон класса В30, м³	2,7		

Марка	Поз.	Наименование	Кол.	Обозначение документа	Масса, т
РН 8.82-180 АIV-1	1	Каркас КП-6	1	1.420.1-32.3-2-6	6,8
	2	Сетка С 11	1	-71	
	3	С 13	1	-73	
	5	Изделие закладное МН5	2	-89	
	8	МН8	4	-92	
	9	Стержень напрягаемый			
		⌀28 АIV, ℓ=8200; 39,61 кг	3	без черт.	
	10	⌀28 АIV, ℓ=8200; 39,61 кг	1	без черт.	
		Бетон класса В30, м³	2,7		

1. Арматура класса Ат-V по ГОСТ 10884-81.
2. Арматура класса А-IV по ГОСТ 5781-82.

Инв. № подл. | Подпись и дата | Взам. инв. №

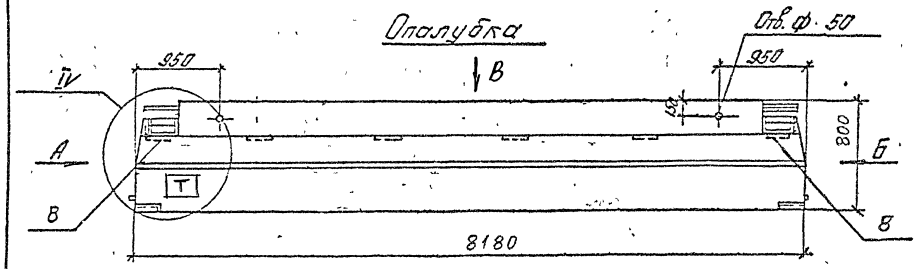

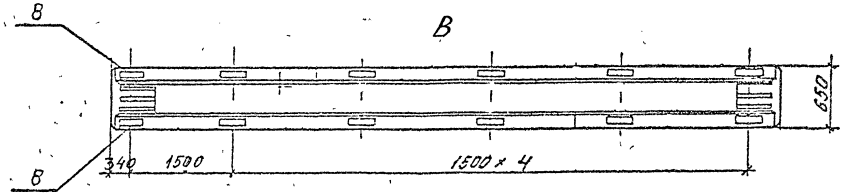

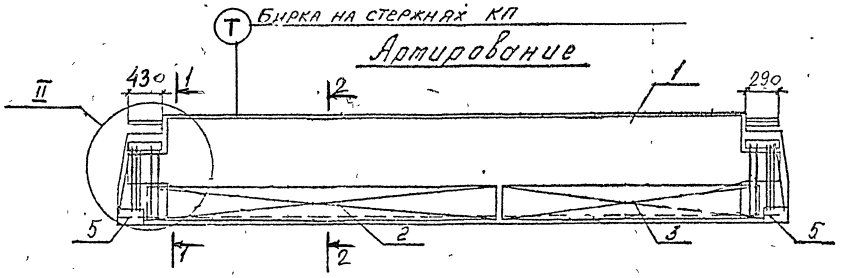

1-1

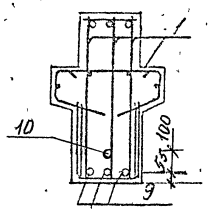

2-2

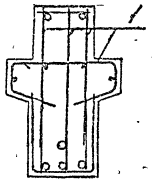

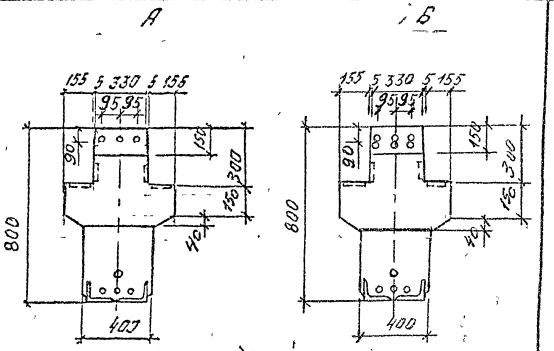

Поз	Наименование	Кол	Обозначение документа	Масса, т
1	Каркас КП-40	1	1.420.1-32.3-2-40	6,8
2	Сетка С 11	1	-71	
3	С 13	1	-73	
5	Изделие закладное МН5	2	-89	
8	МН8	4	-92	
9	Стержень напрягаемый			
	⌀28 A IV, ℓ=8200; 39,61 кг	3	без черт.	
10	⌀28 A IV, ℓ=8200; 39,61 кг	1	без черт.	
	Бетон класса В30, м³	2,7		

1. Арматура класса A IV по ГОСТ 5781-82.
2. Индекс Т наносится на боковую грань ригеля несмываемой краской.
3. Технические требования см. 1.420.1-32. 3-1-ТТ.
4. Ведомость расхода стали на элемент см 1.420.1-32.3-1ПС
5. Узлы см. 1.420.1-32. 3-1-У.

Нач отд	Кодыш		
ГИП	Янкилевич		
Инж Кат	Горшкова		
Разраб	Котова		

1.420. 1-32. 3-1- 7

Ригель РИ8 82-180 A IV-2

Стадия	Лист	Листов
Р		1

ЦНИИПРОМЗДАНИЙ

Ц 00073-01 22

Инв. № подл. | Подпись и дата | Взам. инв. №

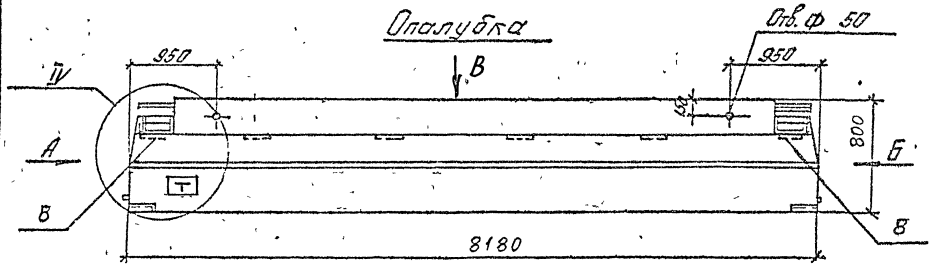

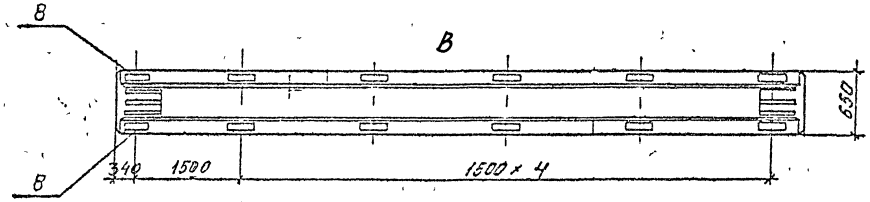

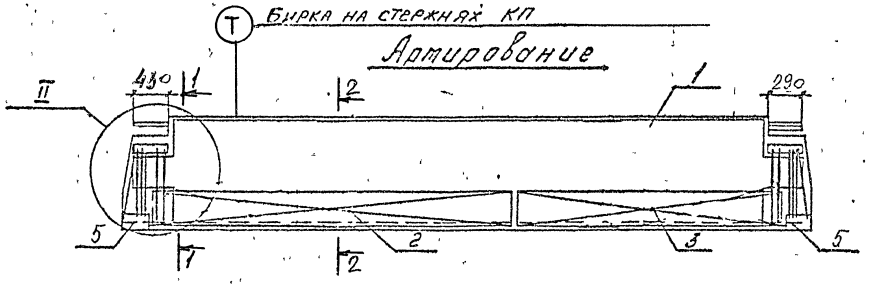

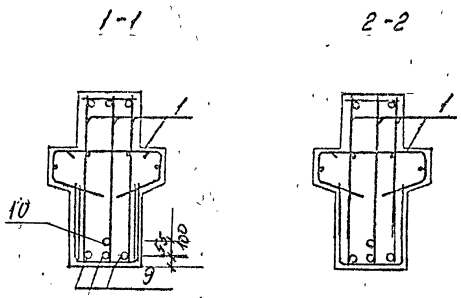

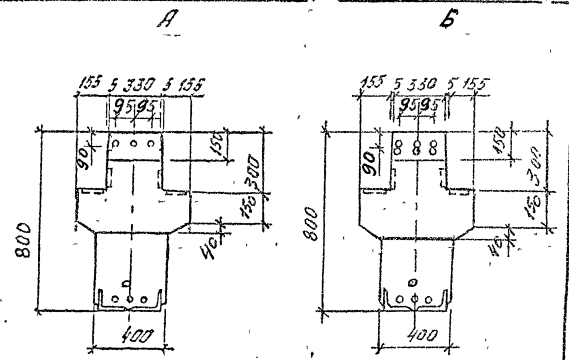

1. Индекс $\boxed{T}$ наносится на боковую грань ригеля несмываемой краской.
2. Технические требования см 1.420.1-32. 3-1-ТТ.
3. Ведомость расхода стали на элемент см. 1.420.1-32.3-1-РС
4. Узлы см 1.420.1-32. 3-1-У.

				1.420. 1-32. 3-1-8			
Нач отд	Кодыш			Ригель РН 8 82-180АIV-3 -180АтV-3	Стадия	Лист	Листов
ГИП	Янкилевич				Р	1	2
Инж I кат	Горшкова				ЦНИИПРОМЗДАНИЙ		
Разраб	Котова						

Инв. № подл. | Подпись и дата | Взам. инв. №

Марка	Поз.	Наименование	Кол.	Обозначение документа	Масса, т
РН 8.82-180АIV-3	1	Каркас КП-39	1	1.420.1-32.3-2-39	6,8
	2	Сетка С 11	1	-71	
	3	С 13	1	-73	
	5	Изделие закладное МН5	2	-89	
	8	МН8	4	-92	
	9	Стержень напрягаемый			
		∅28АIV, ℓ=8200; 39,61кг	3	Без черт.	
	10	∅28АIV, ℓ=8200; 39,61кг	1	Без черт.	
		Бетон класса В30, м³	2,7		
РН 8.82-180АтV-3	1	Каркас КП-39	1	1.420.1-32.3-2-39	6,8
	2	Сетка С 11	1	-71	
	3	С 13		-73	
	5	Изделие закладное МН5	2	-89	
		МН8	4	-92	
	9	Стержень напрягаемый			
		∅25 АтV, ℓ=8200; 31,57кг	3	Без черт.	
	10	∅25 АтV, ℓ=8200; 31,57кг	1	Без черт.	
		Бетон класса В30, м³	2,7		

1. Арматура класса Ат-V по ГОСТ 10884-81.
2. Арматура класса А-IV по ГОСТ 5781-82.

Инв. № подл. | Подпись и дата | Взам. инв. №

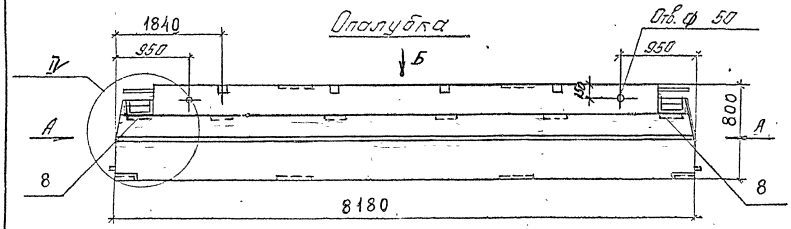

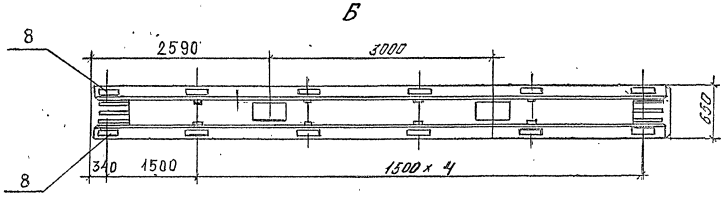

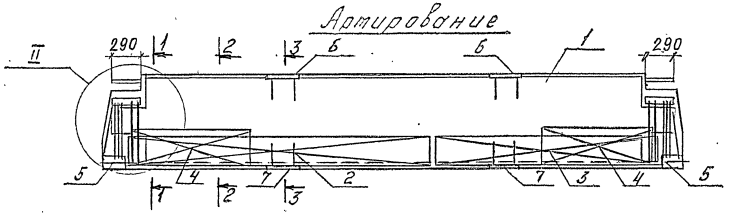

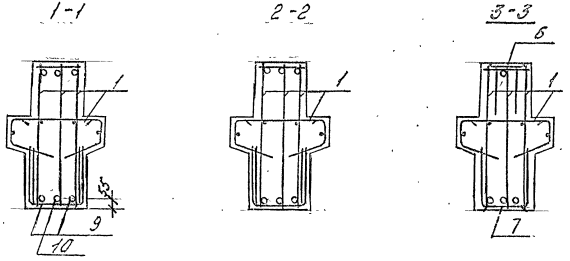

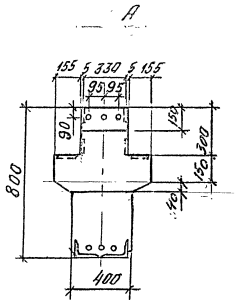

1. Узлы см. 1.420.1-32. 3-1-У.
2. Технические требования см. 1.420.1-32 3-1-ТТ.
3. Ведомость расхода стали на элемент см. 1.420.1-32. 3-1-РС.

				1.420.1-32.		3-1-9	
Нач. отд.	Кодыш			Ригель РШ 8.82-180 А IV-Т	Стадия	Лист	Листов
ГИП	Янкилевич				Р	1	2
Инж. I кат.	Горшкова			-180 А т V-Т	ЦНИИПРОМЗДАНИЙ		
Разраб.	Котова						

Инв. № подл. | Подпись и дата | Взам. инв. №

Ц00073-01 25

Марка	Поз.	Наименование	Кол	Обозначение документа	Масса, т
РН 8.82-180 АIV-Т	1	Каркас КП-7	1	1.420.1-32.3-2-7	6,8
	2	Сетка С 11	1	-71	
	3	С 13	1	-73	
	4	С 14	2	-74	
	5	Изделие закладное МН5	2	-89	
	6	МН6	2	-90	
	7	МН7	2	-91	
	8	МН8	4	-92	
	9	Стержень напрягаемый			
		⌀ 25 АIV, ℓ=8200; 31,57кг	2	без черт.	
	10	⌀ 25 АIV, ℓ=8200; 31,57кг	1	без черт.	
		Бетон класса В30, м³	2,7		

Марка	Поз.	Наименование	Кол	Обозначение документа	Масса, т
РН 8.82-180 Ат-V-Т	1	Каркас КП-8	1	1.420.1-32.3-2-8	6,8
	2	Сетка С 11	1	-71	
	3	С 13	1	-73	
	4	С 14	2	-74	
	5	Изделие закладное МН5	2	-89	
	6	МН6	2	-90	
	7	МН7	2	-91	
	8	МН8	4	-92	
	9	Стержень напрягаемый	2	без черт.	
		⌀ 22 Ат-V, ℓ=8200; 24,47кг		–	
	10	⌀ 22 Ат-V, ℓ=8200; 24,47кг	1	без черт.	
		Бетон класса В30, м³	2,7		

1. Арматура класса Ат-V по ГОСТ 10884-81.
2. Арматура класса Ат-IV по ГОСТ 5781-82.

Инв. № подл. | Подпись и дата | Взам. инв. №

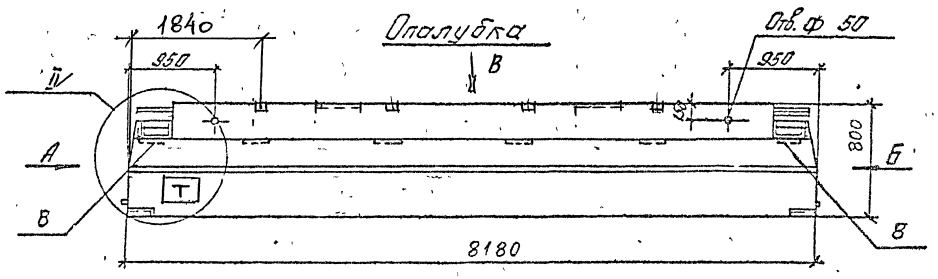

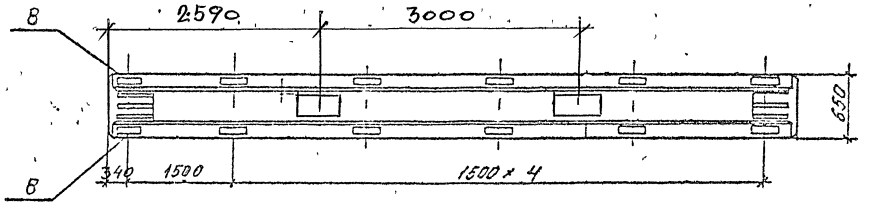

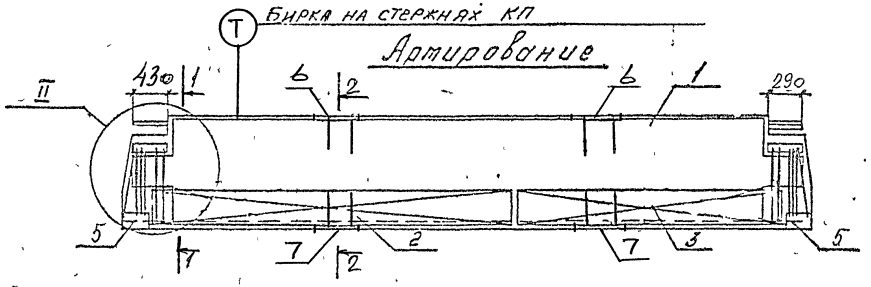

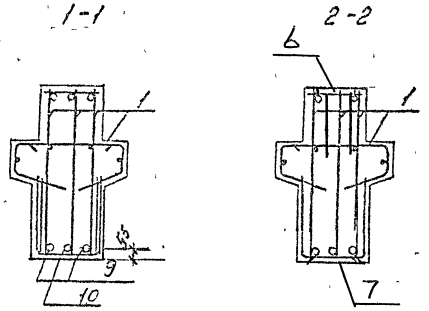

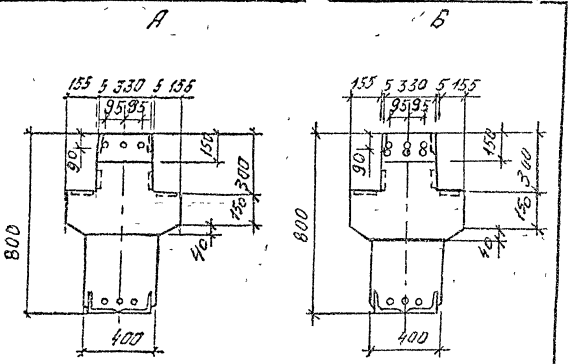

1. Индекс Т наносится на боковую грань ригеля несмываемой краской.
2. Технические требования см. 1.420.1-32.3-1-ТТ.
3. Ведомость расхода стали на элемент см. 1.420.1-32.3-1-РС
4. Узлы см. 1.420.1-32.3-1-У.

				1.420.1-32.	3-1-10	
Нач. отд.	Кодыш			Ригель РН 8 82-180АIVТ-Т-3; -180АтVТ-Т-3	Стадия	Лист	Листов
ГИП	Янкилевич				Р	1	2
Инж. Тех.	Горшкова				ЦНИИПРОМЗДАНИЙ		
Разраб.	Котова						

Инв. № подл. | Подпись и дата | Взам. инв. №

Марка	Поз.	Наименование	Кол	Обозначение документа	Масса, т
РН 8.82-180 АIV-Т-3	1	Каркас КП-41	1	1.420.1-32 3-2-41	6,8
	2	Сетка С 11	1	-71	
	3	С 13	1	-73	
	4	С 14	2	-74	
	5	Изделие закладное МН5	2	-89	
	6	МН6	2	-90	
	7	МН7	2	-91	
	8	МН8	4	-92	
	9	Стержень напрягаемый			
		⌀28 АIV, ℓ=8200; 39,61 кг	2	без черт.	
	10	⌀28 АIV, ℓ=8200; 39,61 кг	1	без черт.	
		Бетон класса В30, м³	2,7		

Марка	Поз.	Наименование	Кол	Обозначение документа	Масса, т
РН 8.82-180 АтV-Т-3	1	Каркас КП-42	1	1.420.1-32 3-2-42	6,8
	2	Сетка С 11	1	-71	
	3	С 13	1	-73	
	4	С 14	2	-74	
	5	Изделие закладное МН5	2	-89	
	6	МН6	2	-90	
	7	МН7	2	-91	
	8	МН8	4	-92	
	9	Стержень напрягаемый			
		⌀25 АтV, ℓ=8200; 31,57 кг	2	без черт.	
	10	⌀25 АтV, ℓ=8200; 31,57 кг	1	без черт.	
		Бетон класса В30, м³	2,7		

1. Арматура класса АтV по ГОСТ 10884-81.
2. Арматура класса AIV по ГОСТ 5781-82.

Опалубка

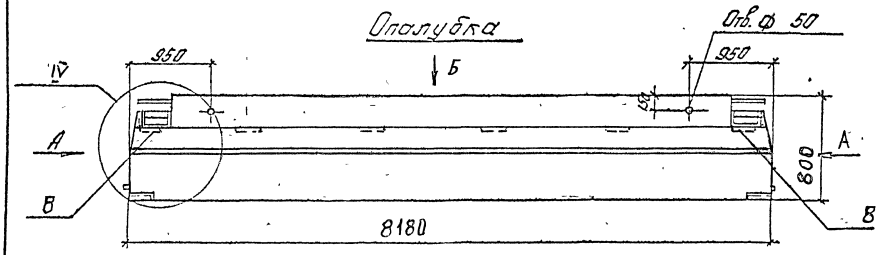

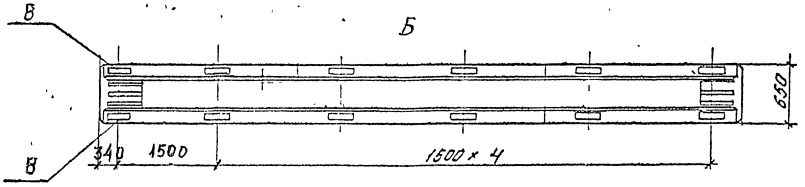

Армирование

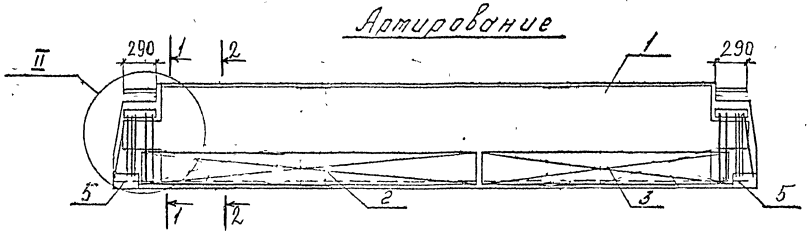

1-1

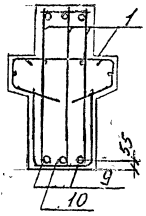

2-2

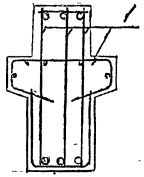

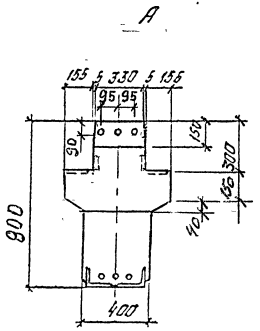

1. Технические требования см. 1.420 1-32. 3-1-ТТ.
2. Ведомость расхода стали на элемент см. 1.420.1-32. 3-1-РС.
3 Узлы см. 1.420.1-32. 3-1-У.

		1.420. 1-32. 3-1-11	
Нач.отд	Кодыш	Ригель РИ 8.82-145 АтV. -145 АIV	Стадия: Р; Лист: 1; Листов: 2
ГИП	Анкилерич		
Инж.Кат	Горшкова		ЦНИИПРОМЗДАНИЙ
Разраб	Котова		

Инв.№ подл. | Подпись и дата | Взам.инв.№

Марка	Поз.	Наименование	Кол.	Обозначение документа	Масса, т
РН 8.82-145 АтV	1	Каркас КП-9	1	1.420.1-32.3-2-9	6,8
	2	Сетка С 11	1	-71	
	3	С 13	1	-73	
	5	Изделие закладное МН5	2	-89	
	8	МН8	4	-92	
	9	Стержень напрягаемый			
		⌀22 АтV, ℓ=8200; 24,47кг	2	без черт.	
	10	⌀22 АтV, ℓ=8200; 24,47кг	1	без черт.	
		Бетон класса В30, м³	2,7		

Марка	Поз.	Наименование	Кол.	Обозначение документа	Масса, т
РН 8.82-145 АIV	1	Каркас КП-9	1	1.420.1-32.3-2-9	6,8
	2	Сетка С 11	1	-71	
	3	С 13	1	-73	
	5	Изделие закладное МН5	2	-89	
	8	МН8	4	-92	
	9	Стержень напрягаемый			
		⌀25 АIV, ℓ=8200; 31,57кг	2	без черт.	
	10	⌀25 АIV, ℓ=8200; 31,57кг	1	без черт.	
		Бетон класса В30, м³	2,7		

1. Арматура класса Ат-V по ГОСТ 10884-81.
2. Арматура класса А-IV по ГОСТ 5781-82.

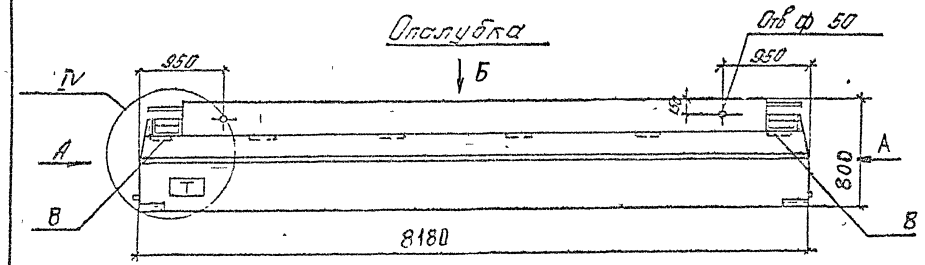

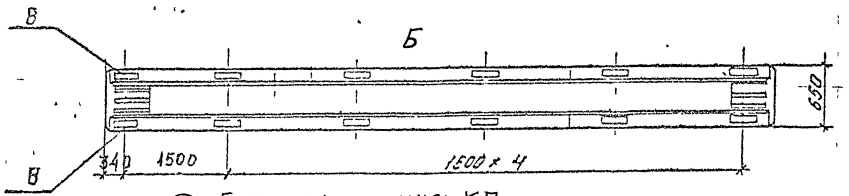

Т Бирка на стержнях КП

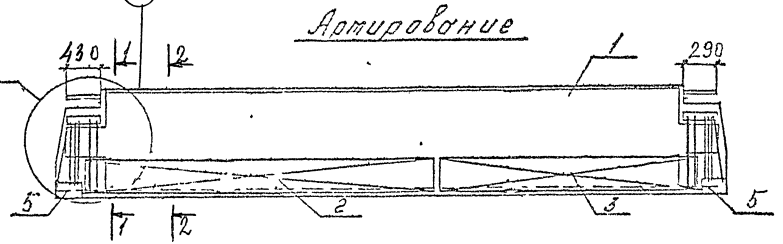

1-1

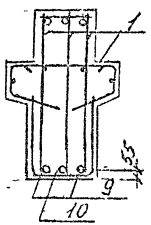

2-2

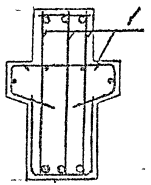

А

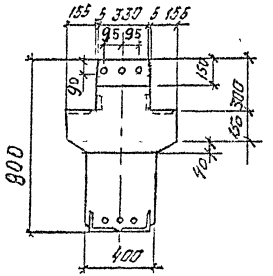

Поз	Наименование	Кол	Обозначение документа	Масса, т
1	Каркас КП-10	1	1.420.1-32 3-2-10	6,8
2	Сетка С 11	1	-71	
3	С 13	1	-73	
5	Изделие закладное МН5	2	-89	
8	МН8	4	-92	
9	Стержень напрягаемый			
	⌀28 A IV, ℓ=8200; 39,61 кг	2	без черт	
10	⌀28 A IV, ℓ=8200, 39,61 кг	1	без черт.	
	Бетон класса В30, м3	2,7		

1. Узлы см 1.420.1-32. 3-1-У
2. Технические требования см 1.420.1-32.3-1-ТТ.
3. Ведомость расхода стали на элемент см. 1.420.1-32.3-1-РС
4. Индекс Т наносится на боковую грань ригеля несмываемой краской.
5. Арматура класса Ат-V по ГОСТ 10884-81.
6. Арматура класса А-IV по ГОСТ 5781-82.

Нач отд	Колыш	
ГИП	Анкилевич	
Инженер	Горшкова	
Разраб	Котова	

1.420.1-32. 3-1-12

Ригель РИ8.82-145АIV-1

Стадия	Лист	Листов
Р		1

ЦНИИПРОМЗДАНИЙ

Ц00073-01 31

Инв. № подл. | Подпись и дата | Взам. инв. №

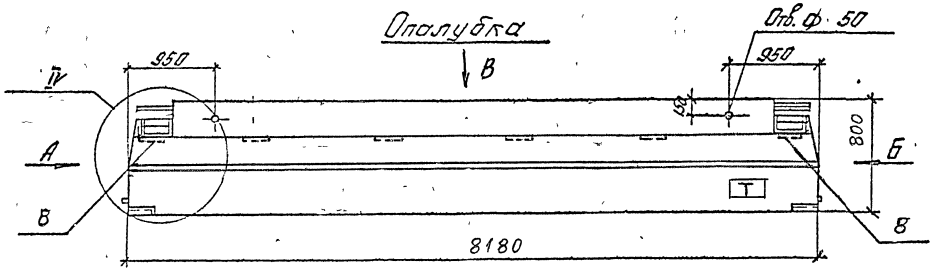

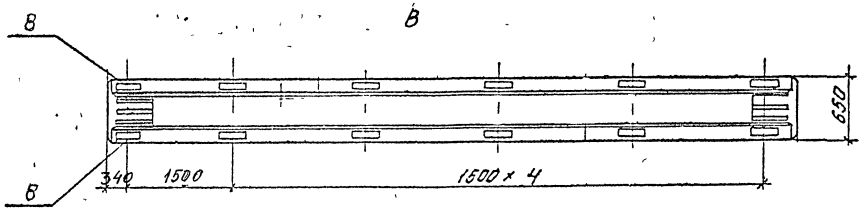

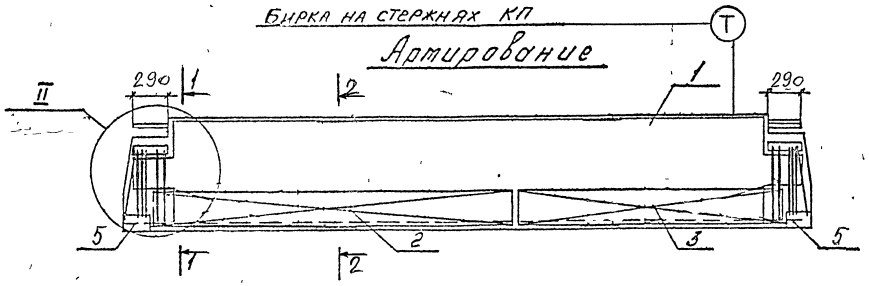

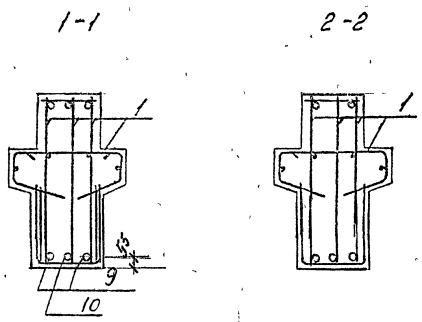

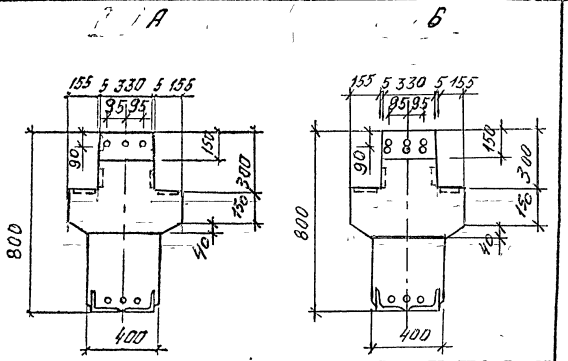

Поз	Наименование	Кол	Обозначение документа	Масса, т
1	Каркас КП-33	1	1.420.1-32 3-2-33	
2	Сетка С 11	1	-71	
3	С 13	1	-73	
5	Изделие закладное МН5	2	-89	
8	МН8	4	-92	6,8
9	Стержень напрягаемый			
	⌀25 А IV, l=8200; 31,57кг	2	без черт.	
10	⌀25 А IV, l=8200; 31,57кг	1	без черт.	
	Бетон класса В 30, м³	2,7		

1. Арматура класса А-IV по ГОСТ 5781-82.
2. Индекс Т наносится на боковую грань ригеля несмываемой краской.
3. Технические требования см. 1.420 1-32. 3-1-ТТ.
4. Ведомость расхода стали на элемент см 1.420 1-32.3-1-РС.
5. Узлы см. 1.420.1-32. 3-1-У.

				1.420. 1-32. 3-1-13		
Нач. отд	Кодыш			Ригель РН8 82-145 А IV-2	Стадия	Лист	Листов
ГИП	Янкилевич				Р		1
Инж. I кат	Горшкова				Цниипромзданий		
Разраб	Котова						

Инв. № подл. | Подпись и дата | Взам. инв. №

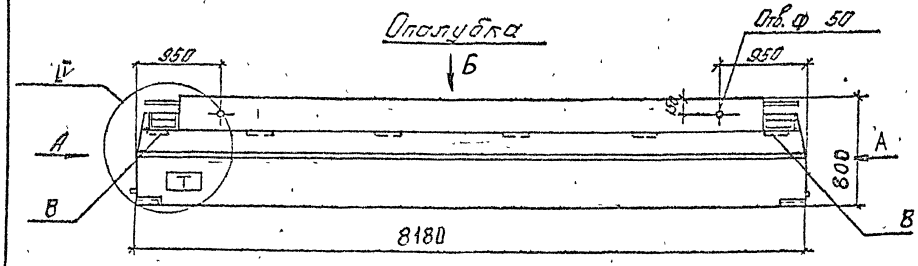

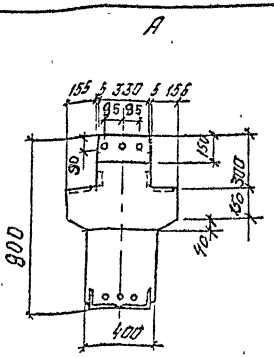

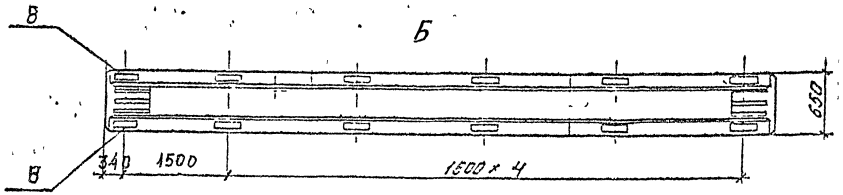

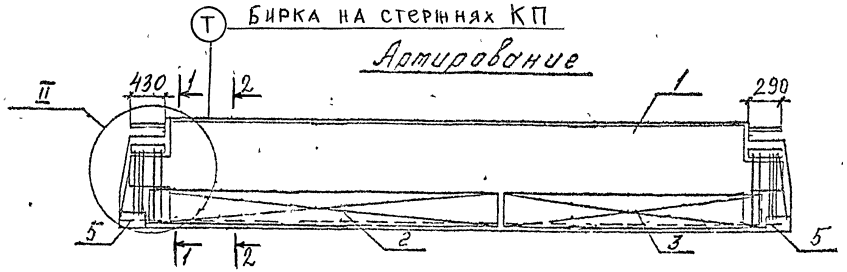

1-1

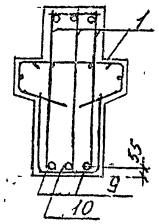

2-2

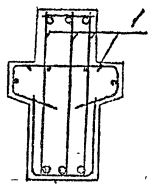

1. Технические требования см. 1.420.1-32.3-1-ТТ.
2. Ведомость расхода стали на элемент 1.420.1-32.3-1-РС.
3. Индекс Т наносится на боковую грань ригеля несмываемой краской.
4. Узлы см. 1.420.1-32.3-14.

Нач.отд	Кодыш		
ГИП	Янкилевич		
Нач.кат	Горшкова		
Разраб	Котова		

1.420.1-32. 3-1-14

Ригель РИ 8.82-145АтV-3
-145АIV-3

Стадия	Лист	Листов
Р	1	2

ЦНИИПРОМЗДАНИЙ

Ц00073-01 33

Инв.№ подл. | Подпись и дата | Взам.инв.№

Марка	Поз.	Наименование	Кол.	Обозначение документа	Масса т
РН 8.82-145 АтV-3	1	Каркас КП-46	1	1.420.1-32.3-2-46	6,8
	2	Сетка С 11	1	-71	
	3	С 13	1	-73	
	5	Изделие закладное МН5	2	-89	
	8	МН8	4	-92	
	9	Стержень напрягаемый			
		Ø25 АтV, ℓ=8200; 31,57кг	2	без черт.	
	10	Ø25 АтV, ℓ=8200; 31,57кг	1	без черт.	
		Бетон класса В30, м³	2,7		

Марка	Поз.	Наименование	Кол.	Обозначение документа	Масса т
РН 8.82-145 АIV-3	1	Каркас КП-46	1	1.420.1-32.3-2-46	6,8
	2	Сетка С 11	1	-71	
	3	С 13	1	-73	
	5	Изделие закладное МН5	2	-89	
	8	МН8	4	-92	
	9	Стержень напрягаемый			
		Ø28 АIV, ℓ=8200; 39,61кг	2	без черт.	
	10	Ø28 АIV, ℓ=8200; 39,61кг	1	без черт.	
		Бетон класса В30, м³	2,7		

1. Арматура класса АтV по ГОСТ 10884-81.
2. Арматура класса АIV по ГОСТ 5781-82.

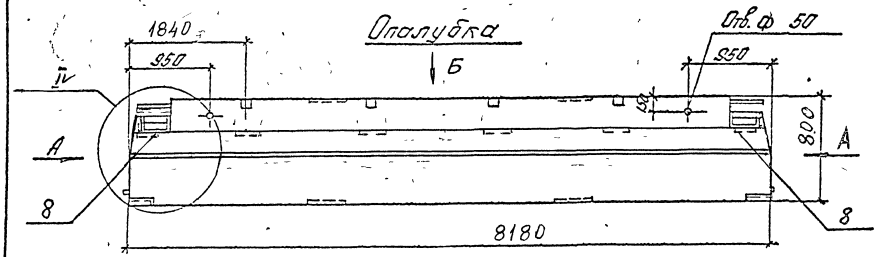

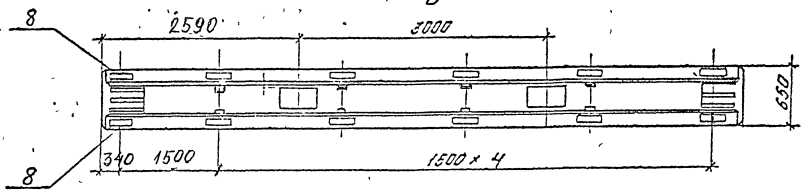

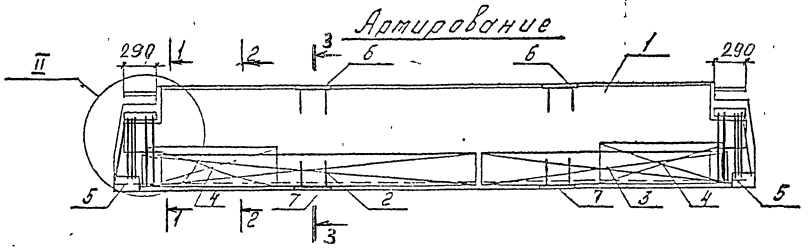

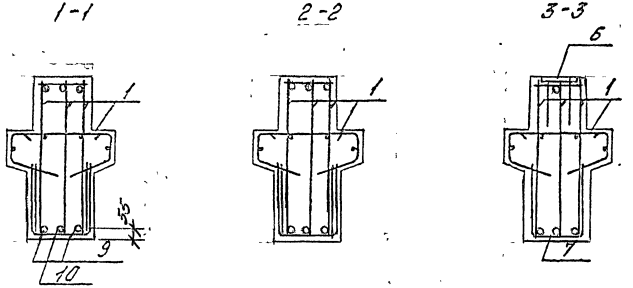

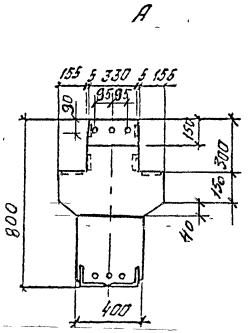

Поз	Наименование	Кол	Обозначение документа	Масса т
1	Каркас КП-11	1	1.420.1-32.3-2-11	6,8
2	Сетка С 11	1	-71	
3	С 13	1	-73	
4	С 14	2	-74	
5	Изделие закладное МН5	2	-89	
6	МН6	2	-90	
7	МН7	2	-91	
8	МН8	4	-92	
9	Стержень напрягаемый			
	⌀22 АтV, ℓ=8200; 24,47кг	2	Без черт.	
10	⌀22 АтV, ℓ=8200; 24,47кг	1	Без черт.	
	Бетон класса В30, м³	2,7		

1. Технические требования см. 1.420.1-32.3-1-ТТ.
2. Ведомость расхода стали на элемент см 1.420.1-32.3-1-РС.
3. Узлы см. 1.420.1-32. 3-1-У.
4. Арматура класса АтV по ГОСТ 10884-81.

Нач.отд	Кольш		1.420.1-32. 3-1-15
ГИП	Янкилевич		Ригель РІН8.82-145 АтV-Т
Инж.I кат	Горшкова		Стадия Р; Лист; Листов 1
Разраб.	Котова		ЦНИИПромзданий

Инв.№ подл. | Подпись и дата | Взам.инв.№

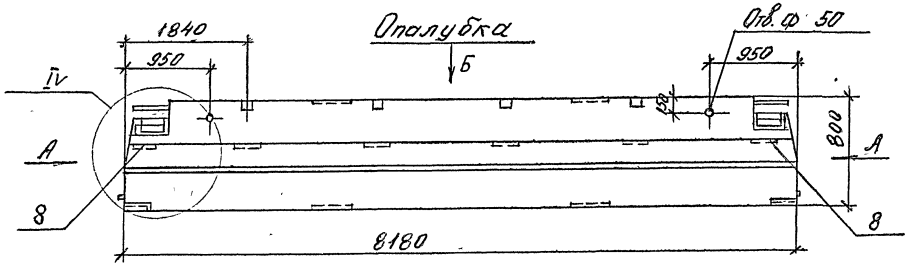

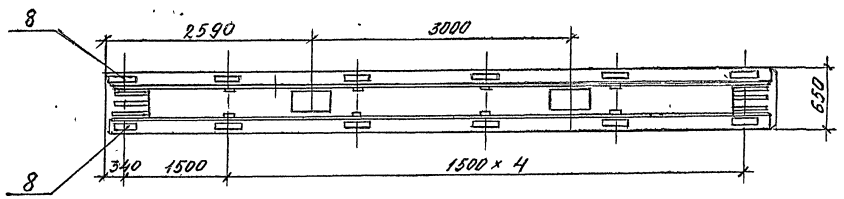

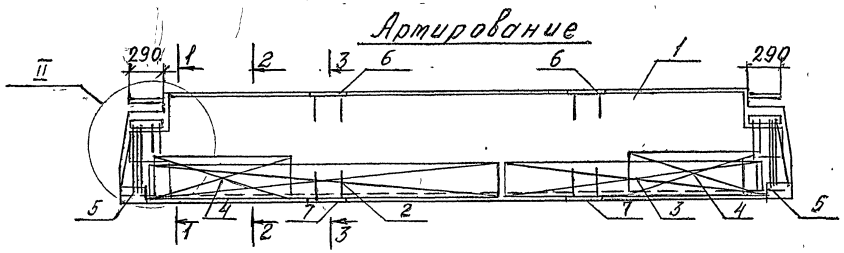

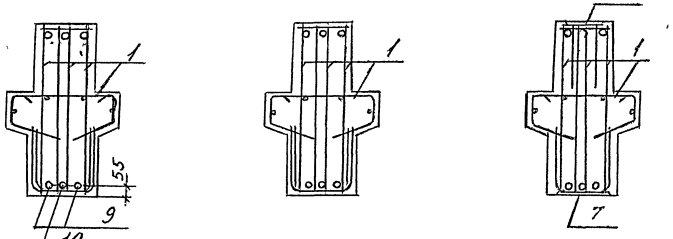

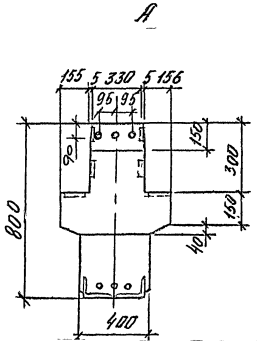

Поз	Наименование	Кол	Обозначение документа	Масса т
1	Каркас КП-34	1	1.420.1-32.3-2-34	6,8
2	Сетка С 11	1	-71	
3	С 13	1	-73	
4	С 14	2	-74	
5	Изделие закладное МН5	2	-89	
6	МН6	2	-90	
7	МН7	2	-91	
8	МН8	4	-92	
9	Стержень напрягаемый			
	Ø25 AIV, ℓ=8200; 31,57 кг	2	Без черт.	
10	Ø25 AIV, ℓ=8200; 31,57 кг	1	Без черт.	
	Бетон класса В30, м3	2,7		

1. Технические требования см. 1.420.1-32. 3-1-ТТ.
2. Ведомость расхода стали на элемент см. 1.420.1-32.3-1-РС.
3. Арматура класса AIV по ГОСТ 5781-82.
4. Узлы см. 1.420.1-32. 3-1-У.

Нач.отд.	Кодыш		
ГИП	Янкилевич		
Инж.1кат.	Горшкова		
Разраб.	Котова		

1420.1-32. 3-1-16

Ригель РІН 8.82-145 AIV-Т

Стадия	Лист	Листов
Р		1

ЦНИИПРОМЗДАНИЙ

Ц00073-01 36

Инв.№ подл. | Подпись и дата | Взам.инв.№

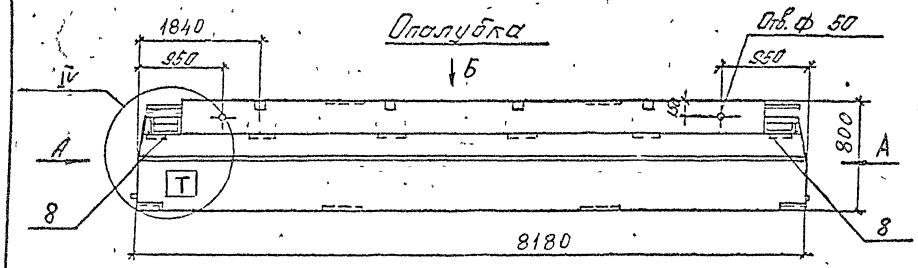

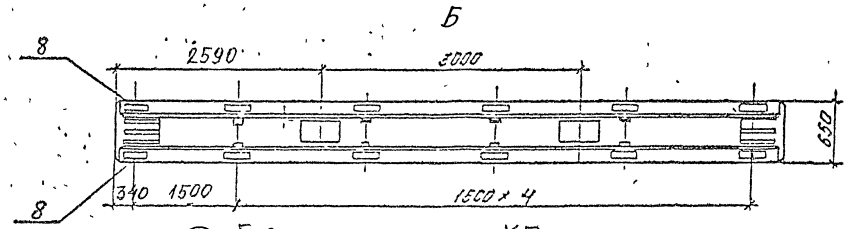

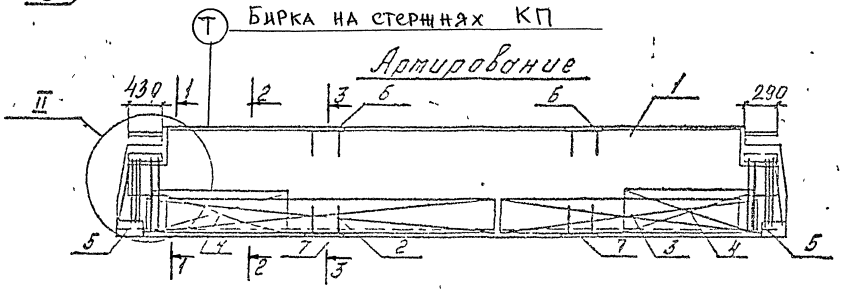

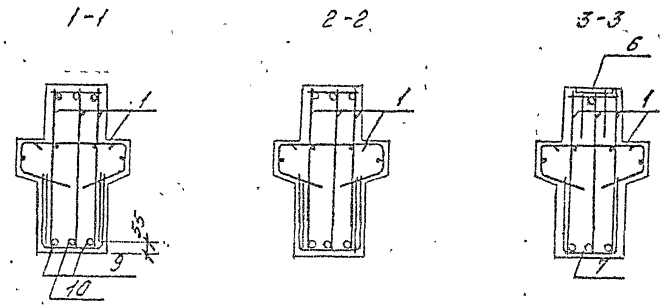

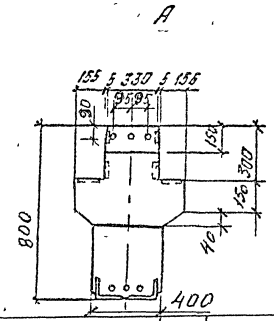

Поз	Наименование	Кол	Обозначение документа	Масса т
1	Каркас КП-47	1	1.420 1-32.3-2-47	
2	Сетка С 11	1	-71	
3	С 13	1	-73	
4	С 14	2	-74	
5	Изделие закладное МН5	2	-89	
6	МН6	2	-90	6,8
7	МН7	2	-91	
8	МН8	4	-92	
9	Стержень напрягаемый			
	⌀25 Ат V, ℓ=8200; 31,57 кг	2	без черт	
10	⌀25 Ат V, ℓ=8200, 31,57 кг	1	без черт.	
	Бетон класса В30, м³	2,7		

1 Индекс |Т| наносится на боковую грань ригеля несмываемой краской.
2 Технические требования см 1.420.1-32.3-1-ТТ.
3 Ведомость расхода стали на элемент см 1.420 1-32.3-1-РС.
4 Арматура класса Ат-V по ГОСТ 10884-81.
5 Узлы см. 1.420.1-32. 3-1.У.

				1.420. 1-32. 3-1-17		
Начлога	Кольцо			РИГЕЛЬ РШ8 82-145 Ат V-Т3	Стадия	Лист	Листов
ГИП	Янкилевич				Р		1
Инж I кат	Горшкова				ЦНИИПРОМЗДАНИЙ		
Разраб	Котова						

Инв. № подл. | Подпись и дата | Взам. инв. №

Ц00073-01 37

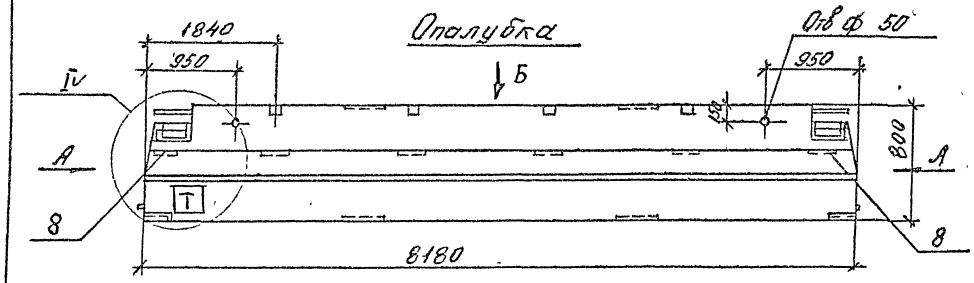

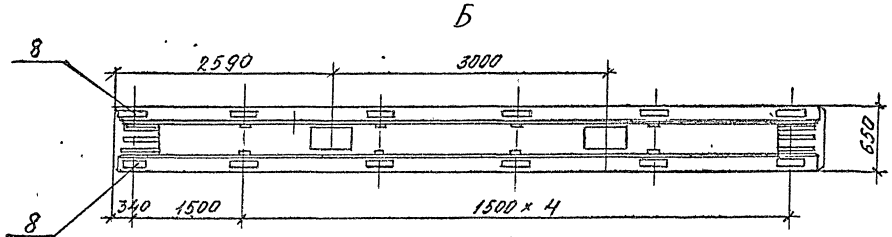



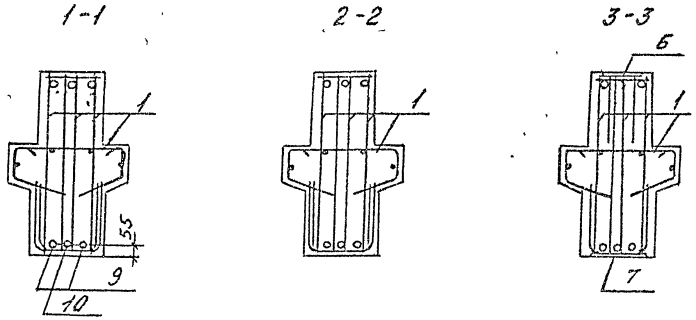

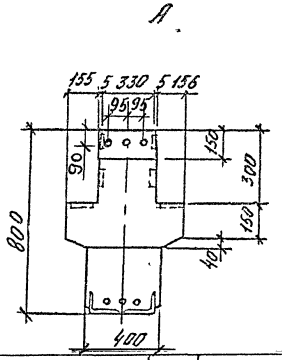

Поз	Наименование	Кол	Обозначение документа	Масса т
1	Каркас КП-48	1	1.420.1-32.3-2-48	
2	Сетка С 11	1	-71	
3	С 13	1	-73	
4	С 14	2	-74	
5	Изделие закладное МН5	2	-89	
6	МН6	2	-90	6,8
7	МН7	2	-91	
8	МН8	4	-92	
9	Стержень напрягаемый			
	⌀28 А IV, ℓ=8200; 39,61 кг	2	без черт.	
10	⌀28 А IV, ℓ=8200, 39,61 кг	1	без черт.	
	Бетон класса В30, м³	2,7		

1. Индекс [Т] наносится на боковую грань ригеля несмываемой краской.
2. Технические требования см 1.420.1-32.3-1-ТТ.
3. Ведомость расхода стали на элемент см. 1.420.1-32.3-1-РС.
4. Узлы см. 1.420.1-32.3-1-У.
5. Арматура класса А IV по ГОСТ 5781-82.

				1.420.1-32.	3-1-18	
Нач.отд.	Кодыш			Ригель РЖ 8.82-145А IV-Т3	Стадия Р	Лист	Листов 1
ГИП	Янкилевич					
Инж I кат.	Горшкова					
Разраб	Котова					

ЦНИИПРОМЗДАНИЙ

Ц00073-01 38

Инв. № подл. | Подпись и дата | Взам. инв. №

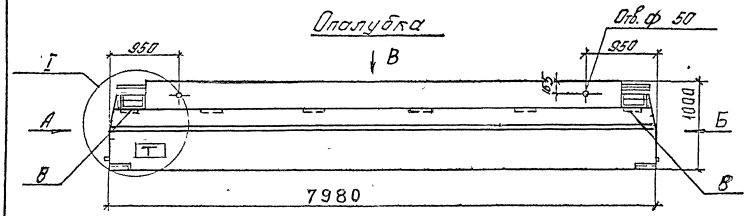

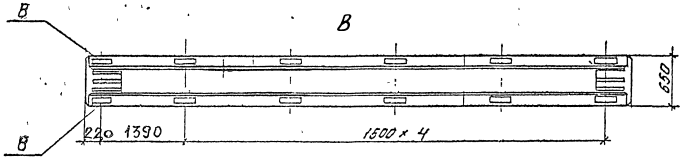

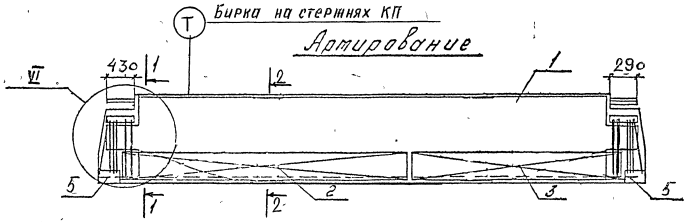

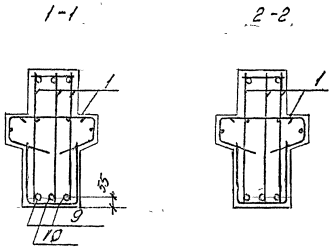

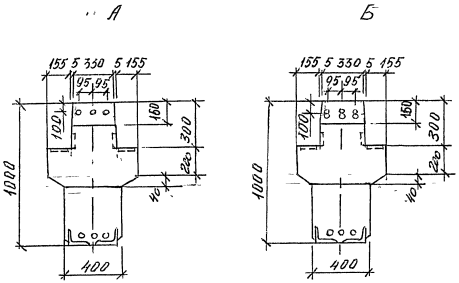

1. Индекс [T] наносится на боковую грань ригеля. нестываемой краской
2. Техническое требования см. 1.420.1-32. 3-1-ТТ.
3. Ведомость расхода стали на элемент см. 1.420.1-32. 3-1-РС
4. Узлы см. 1.420.1-32. 3-1-У.

				1.420.1-32. 3-1-19			
Нач. отд.	Кольцов			Ригель РШ 10.80-215 Ат V -215 А IV -215 А IV-1	Стадия	Лист	Листов
ГИП	Яцкилевич				Р	1	2
Инж. Тыат	Горшкова				ЦНИИПРОМЗДАНИЙ		
Разраб.	Котова						

Инв. № подл. | Подпись и дата | Взам. инв. №

Ц00073-01 39

Марка	Поз.	Наименование	Кол.	Обозначение документа	Масса т
РН 10.80-215 АтV	1	Каркас КП-12	1	1.420.1-32.3-2-12	8,6
	2	Сетка С 12	1	-72	
	3	С 13	1	-73	
	5	Изделие закладное МН1	2	-85	
	8	МН8	4	-92	
	9	Стержень напрягаемый			
		⌀28 АтV, ℓ=8000; 38,64кг	2	без черт.	
	10	⌀28 АтV, ℓ=8000; 38,64кг	1	без черт.	
		Бетон класса В30, м³	3,4		
РН 10.80-215 АIV	1	Каркас КП-12	1	-12	8,6
	2	Сетка С 12	1	-72	
	3	С 13	1	-73	
	5	Изделие закладное МН1	2	-85	
	8	МН8	4	-92	
	9	Стержень напрягаемый			
		⌀32 АIV, ℓ=8000; 50,48кг	2	без черт.	
	10	⌀28 АIV, ℓ=8000; 38,64кг	1	без черт.	
		Бетон класса В30, м³	3,4		

Марка	Поз.	Наименование	Кол.	Обозначение документа	Масса т
РН 10.80-215 АIV-1	1	Каркас КП-13	1	1.420.1-32.3-2-13	8,6
	2	Сетка С 12	1	-72	
	3	С 13	1	-73	
	5	Изделие закладное МН1	2	-85	
	8	МН8	4	-92	
	9	Стержень напрягаемый			
		⌀32 АIV, ℓ=8000; 50,48кг	2	без черт.	
	10	⌀28 АIV, ℓ=8000; 38,64кг	1	без черт.	
		Бетон класса В30, м³	3,4		

1. Арматура класса АтV по ГОСТ 10884-81.
2. Арматура класса АIV по ГОСТ 5781-82.

Инв. № подл. | Подпись и дата | Взам. инв. №

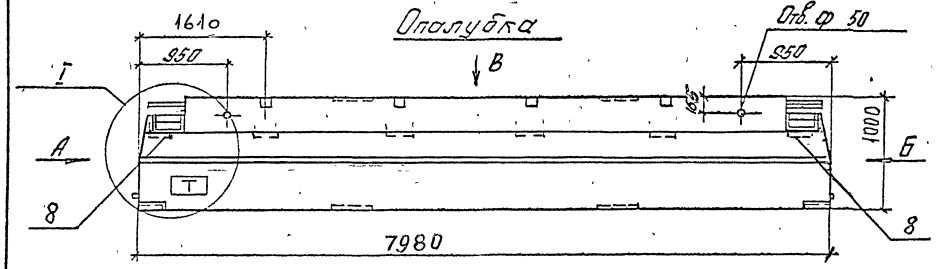

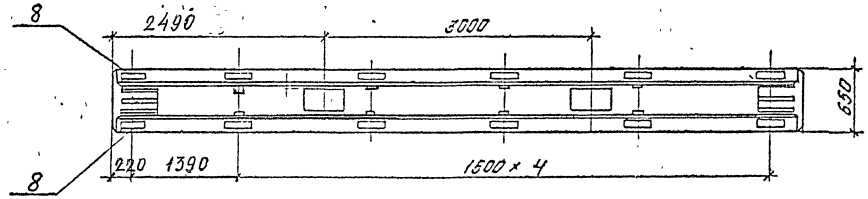

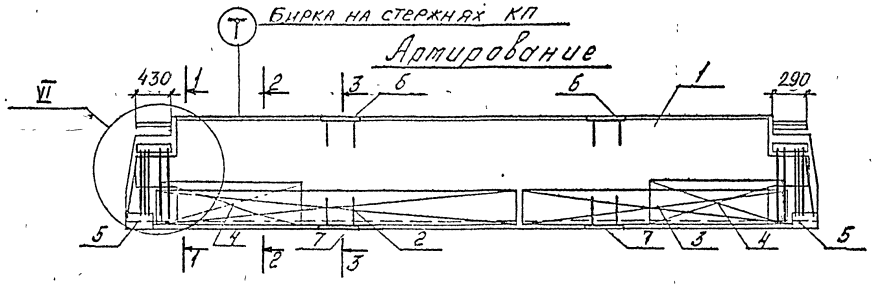

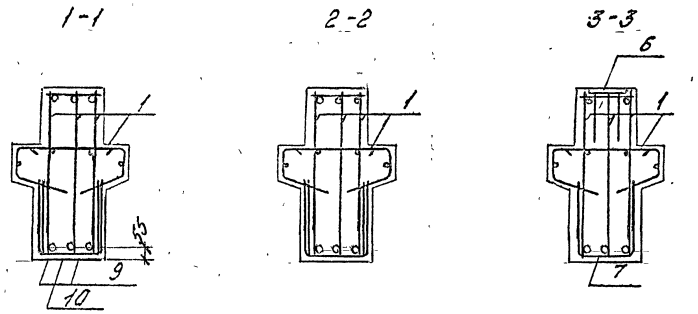

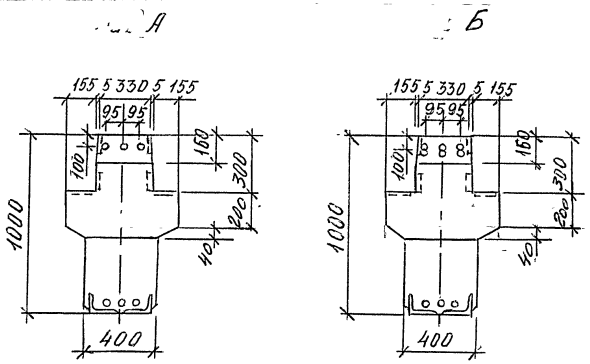

1. Индекс $\boxed{T}$ наносится на боковую грань ригеля несмываемой краской.
2. Технические требования см. 1.420.1-32. 3-1-ТТ.
3. Ведомость расхода стали на элемент см. 1.420.1-32.3-1-РС.
4. Узлы см. 1.420.1-32. 3-1-У.

				1.420.1-32. 3-1-20			
Начальн.	Кольцов			Ригель РІН 10.80-215 А-V-Т -215 А-IV-Т	Стадия	Лист	Листов
ГИП	Никитевич				Р	1	2
Инж. I кат.	Горшкова				ЦНИИПРОМЗДАНИЙ		
Разраб.	Котова						

Инв. № подл. | Подпись и дата | Взам. инв. №

Марка	Поз	Наименование	Кол	Обозначение документа	Масса т
РН 10.80-215 Ат V-Т	1	Каркас КП-14	1	1.420.1-32.3-2-14	8,6
	2	Сетка С 12	1	-72	
	3	С 13	1	-73	
	4	С 17	2	-77	
	5	Изделие закладное МН1	2	-85	
	6	МН6	2	-90	
	7	МН7	2	-91	
	8	МН8	4	-92	
	9	Стержень напрягаемый			
		⌀28 Ат V, ℓ=8000; 38,64 кг	2	Без черт.	
	10	⌀28 Ат V, ℓ=8000; 38,64 кг	1	Без черт.	
		Бетон класса В30, м^3	3,4		

Марка	Поз.	Наименование	Кол	Обозначение документа	Масса т
	1	Каркас КП-15	1	1.420.1-32.3-2-15	8,6
	2	Сетка С 12	1	-72	
	3	С 13	1	-73	
	4	С 17	2	-77	
	5	Изделие закладное МН1	2	-85	
	6	МН6	2	-90	
	7	МН7	2	-91	
	8	МН8	4	-92	
	9	Стержень напрягаемый			
		⌀32 А IV, ℓ=8000; 50,48 кг	2	Без черт.	
	10	⌀28 А IV, ℓ=8000; 38,64 кг	1	Без черт.	
		Бетон класса В30, м^3	3,4		

1 Арматура класса Ат-V по ГОСТ 10884-81.
2 Арматура класса А-IV по ГОСТ 5781-82.

Инв. № подл. | Подпись и дата | Взам. инв. №

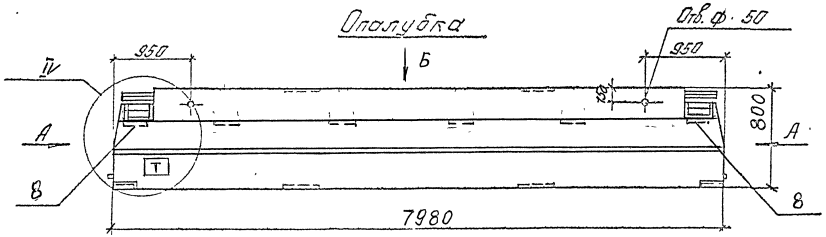

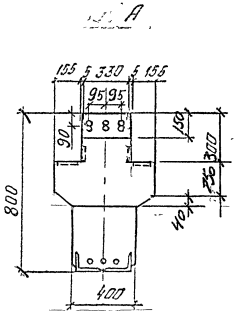

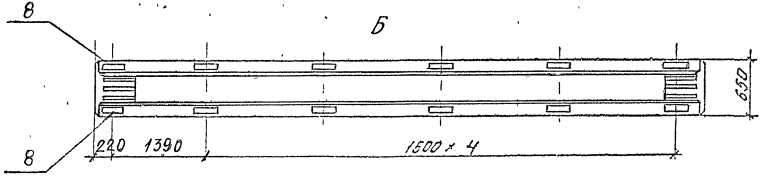

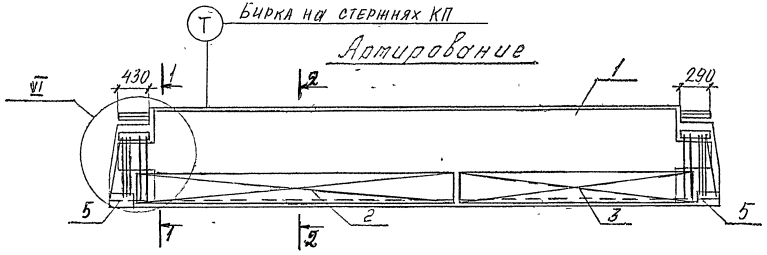

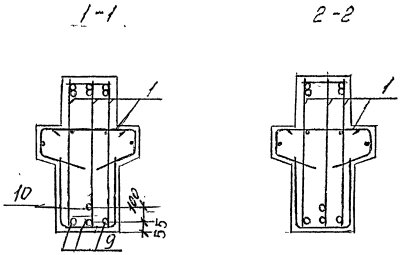

1. Индекс $\boxed{Т}$ наносится на боковую грань ригеля несмываемой краской.
2. Технические требования см. 1.420.1-32.3-1-ТТ.
3. Ведомость расхода стали на элемент см. 1.420.1-32.3-1-РС.
4. Узлы см. 1.420.1-32.3-1-У.

				1.420.1-32.		3-1-21	
Нач. отд.	Колыш			Ригель РШ.8.80-180 Ат V -180 А IV -180 А IV-1	Стадия	Лист	Листов
ГИП	Янкилевич				Р	1	2
Инж. I кл.	Горшкова				ЦНИИПРОМЗДАНИЙ		
Разраб.	Котова						

Инв. № подл. | Подпись и дата | Взам. инв. №

Марка	Поз.	Наименование	Кол.	Обозначение документа	Масса т
РН 8.80-180 Ат-V	1	Каркас КП-16	1	1.420.1-32.3-2-16	6,5
	2	Сетка С 11	1	-71	
	3	С 13	1	-73	
	5	Изделие закладное МН5	2	-89	
	8	МН8	4	-92	
	9	Стержень напрягаемый			
		∅25 Ат-V, ℓ=8000; 30,80 кг	3	без черт.	
	10	∅25 Ат-V, ℓ=8000; 30,80 кг	1	без черт.	
		Бетон класса В30, м³	2,6		
РН 8.80-180 А-IV	1	Каркас КП-16	1	1.420.1-32 3-2-16	6,5
	2	Сетка С 11	1	-71	
	3	С 13	1	-73	
	5	Изделие закладное МН5	2	-89	
	8	МН8	4	-92	
	9	Стержень напрягаемый			
		∅28 А-IV, ℓ=8000; 38,64 кг	3	без черт.	
	10	∅28 А-IV, ℓ=8000; 38,64 кг	1	без черт.	
		Бетон класса В30, м³	2,6		

Марка	Поз.	Наименование	Кол.	Обозначение документа	Масса т
РН 8.80-180 А-IV-1	1	Каркас КП-17	1	1.420.1-32.3-2-17	6,5
	2	Сетка С 11	1	-71	
	3	С 13	1	-73	
	5	Изделие закладное МН5	2	-89	
	8	МН8	4	-92	
	9	Стержень напрягаемый			
		∅28 А-IV, ℓ=8000; 38,64 кг	3	без черт.	
	10	∅28 А-IV, ℓ=8000; 38,64 кг	1	без черт.	
		Бетон класса В30, м³	2,6		

1. Арматура класса Ат-V по ГОСТ 10884-81.
2. Арматура класса А-IV по ГОСТ 5781-82.

Инв. № подл. | Подпись и дата | Взам. инв. №

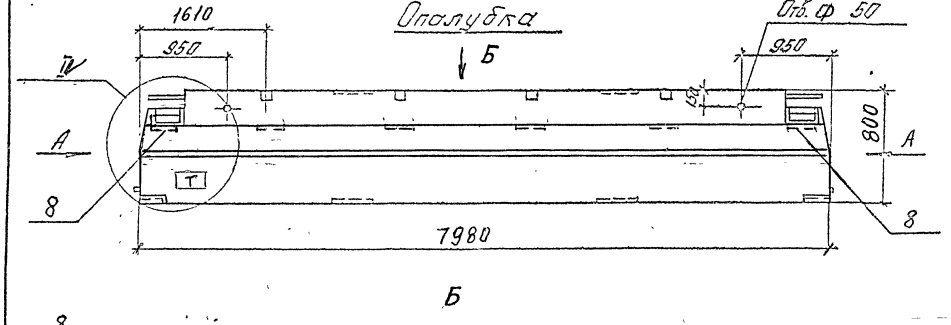

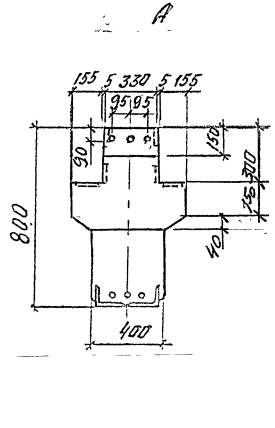

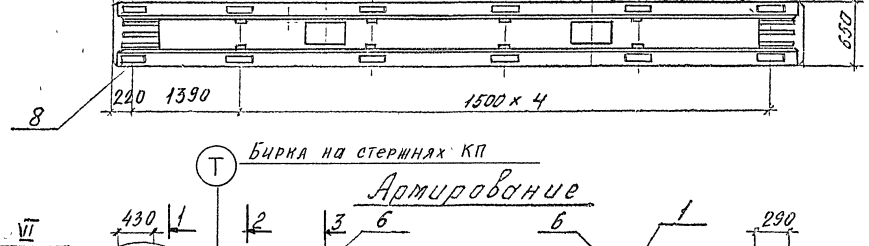

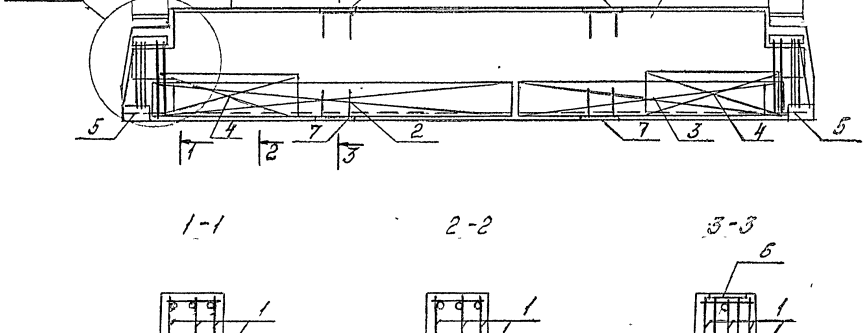

1. Узлы см. 1.420.1-32.3-1-У.
2. Индекс Т наносится на боковую грань ригеля несмываемой краской.
3. Технические требования см. 1.420.1-32.3-1-ТТ.
4. Ведомость расхода стали на элемент см. 1.420.1-32.3-1-РС.

				1.420.1-32. 3-1-22		
					Стадия	Лист	Листов
Нач. отд	Кольш			Ригель РН 8.80-180 АтV-Т -180 АIV-Т	Р	1	2
ГИП	Янкилевич				ЦНИИПРОМЗДАНИЙ		
Инж I кат	Горячкова						
Разраб	Которд						

Инв. № подл. | Подпись и дата | Взам. инв. №

Марка	Поз.	Наименование	Кол.	Обозначение документа	Масса т
РН 8.80-180 АтV-Т	1	Каркас КП-18	1	1.420.1-32.3-2-18	6,5
	2	Сетка С 12	1	-72	
	3	С 13	1	-73	
	4	С 14	2	-74	
	5	Изделие закладное МН5	2	-89	
	6	МН6	2	-90	
	7	МН7	2	-91	
	8	МН8	4	-92	
	9	Стержень напрягаемый			
		⌀25 АтV, ℓ=8000; 30,80 кг	2	Без черт.	
	10	⌀25 АтV, ℓ=8000; 30,80 кг	1	Без черт.	
		Бетон класса В30, м³	2,6		

Марка	Поз.	Наименование	Кол.	Обозначение документа	Масса т
РН 8.80-180 АIV-Т	1	Каркас КП-19	1	1.420.1-32.3-2-19	6,5
	2	Сетка С 12	1	-72	
	3	С 13	1	-73	
	4	С 14	2	-74	
	5	Изделие закладное МН5	2	-89	
	6	МН6	2	-90	
	7	МН7	2	-91	
	8	МН8	4	-92	
	9	Стержень напрягаемый			
		⌀28 АIV, ℓ=8000; 38,64 кг	2	Без черт.	
	10	⌀28 АIV, ℓ=8000; 38,64 кг	1	Без черт.	
		Бетон класса В30, м³	2,6		

1. Арматура класса АтV по ГОСТ 10884-81.
2. Арматура класса АIV по ГОСТ 5781-82.

Инв. № подл. | Подпись и дата | Взам. инв. №

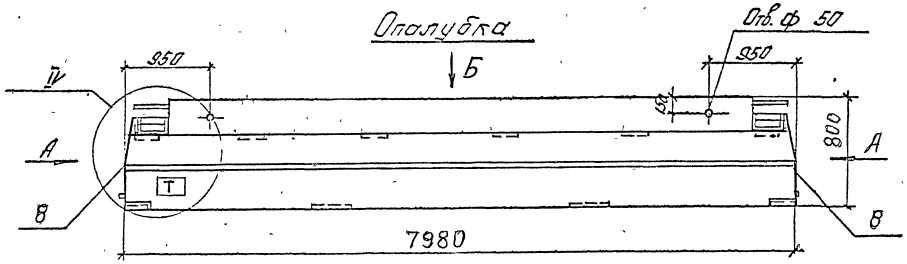

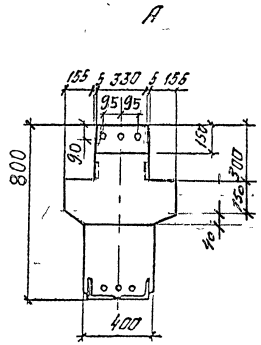

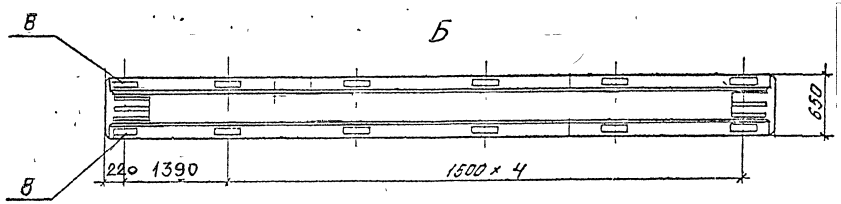

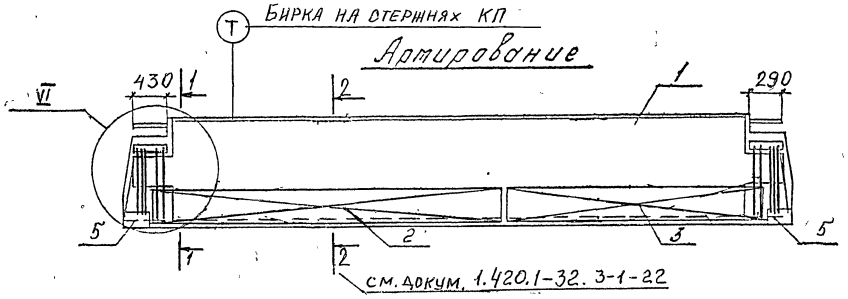

1-1

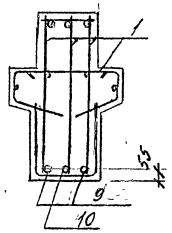

1. Узлы см. 1.420.1-32. 3-1-У.
2. Технические требования см. 1.420.1-32. 3-1-ТТ.
3. Ведомость расхода стали на элемент см. 1.420.1-32. 3-1-РС.
4. Индекс $\boxed{Т}$ наносится на боковую грань ригеля несмываемой краской.

				1.420. 1-32.		3-1-23	
Нач. отд	Колыш			Ригель РШ 8.80-145А т V -145 А IV -145 А IV-1	Стадия	Лист	Листов
ГИП	Янкилевич				Р	1	2
Инж I кат	Горшкова				ЦНИИПРОМЗДАНИЙ		
Разраб	Котова						

Инв. № подл. | Подпись и дата | Взам. инв. №

Марка	Поз.	Наименование	Кол	Обозначение документа	Масса т
РН 8.80-145 АтV	1	Каркас КП-20	1	1.420.1-32.3-2-20	6,5
	2	Сетка С 12	1	-72	
	3	С 13	1	-73	
	5	Изделие закладное МН5	2	-89	
	8	МН8	4	-92	
	9	Стержень напрягаемый			
		ø25 АтV, ℓ=8000; 30,80кг	2	без черт.	
	10	ø25 АтV, ℓ=8000; 30,80кг	1	без черт.	
		Бетон класса В30, м³	2,6		
РН 8.80-145 АIV	1	Каркас КП-20	1	1.420.1-32.3-2-20	6,5
	2	Сетка С 12	1	-72	
	3	С 13	1	-73	
	5	Изделие закладное МН5	2	-89	
	8	МН8	4	-92	
	9	Стержень напрягаемый			
		ø28 АIV, ℓ=8000; 38,64кг	2	без черт.	
	10	ø28 АIV, ℓ=8000; 38,64кг	1	без черт.	
		Бетон класса В30, м³	2,6		

Марка	Поз.	Наименование	Кол	Обозначение документа	Масса т
РН 8.80-145 АIV-1	1	Каркас КП-21	1	1.420.1-32.3-2-21	6,5
	2	Сетка С 12	1	-72	
	3	С 13	1	-73	
	5	Изделие закладное МН5	2	-89	
	8	МН8	4	-92	
	9	Стержень напрягаемый			
		ø28 АIV, ℓ=8000; 38,64кг	2	без черт.	
	10	ø28 АIV, ℓ=8000; 38,64кг	1	без черт.	
		Бетон класса В30, м³	2,6		

1. Арматура класса АтV по ГОСТ 10884-81.
2. Арматура класса АIV по ГОСТ 5781-82.

Инв. № подл. | Подпись и дата | Взам. инв. №

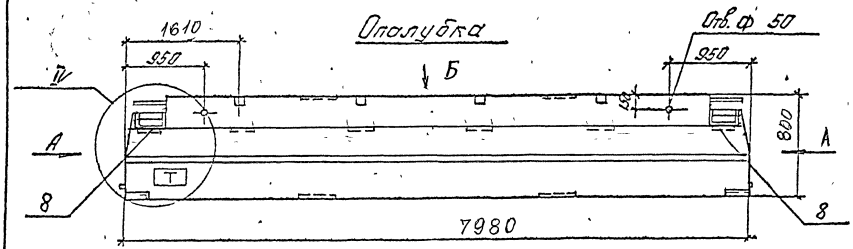

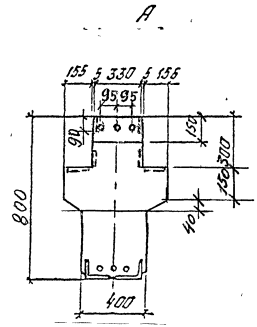

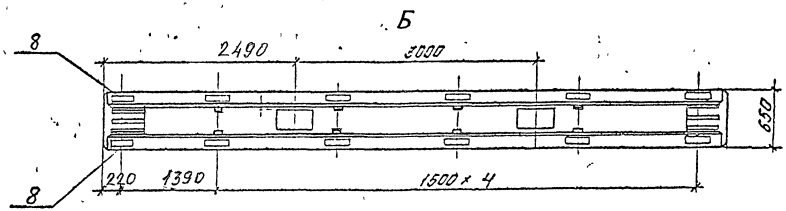

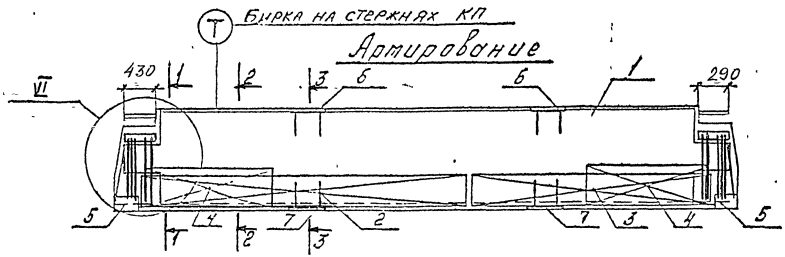

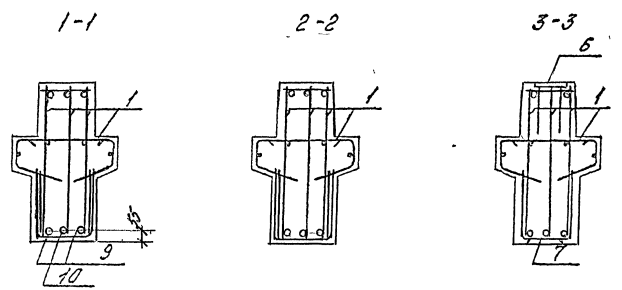

1. Узлы см. 1.420.1-32. 3-1-4.
2. Технические требования см. 1.420.1-32. 3-1-ТТ.
3. Ведомость расхода стали на элемент см. 1.420.1-32. 3-2-РС.
4. Индекс [Т] наносится на боковую грань ригеля несмываемой краской.

				1.420.1-32.		3-1-24
Нач. отд.	Кодыш				Стадия	Лист	Листов
ГИП	Анкилеев				Р	1	2
Инж. техн.	Горшкова			РИГЕЛЬ РН 8.80-145АIV-Т -145АIV-Т	ЦНИИПРОМЗДАНИЙ	
Разраб.	Котова					

Ц00073-01 49

Инв. № подл. | Подпись и дата | Взам. инв. №

Марка	Поз.	Наименование	Кол	Обозначение документа	Масса т
РН 8,80-145 АтV-Т	1	Каркас КП-22	1	1.420.1-32.3-2-22	6,5
	2	Сетка С 12	1	-72	
	3	С 13	1	-73	
	4	С 14	2	-74	
	5	Изделие закладное МН5	2	-89	
	6	МН6	2	-90	
	7	МН7	2	-91	
	8	МН8	4	-92	
	9	Стержень напрягаемый			
		⌀25 АтV, ℓ=8000; 30,80 кг	2	без черт.	
	10	⌀25 АтV, ℓ=8000; 30,80 кг	1	без черт.	
		Бетон класса В30, м³	2,6		

Марка	Поз.	Наименование	Кол	Обозначение документа	Масса т
РН 8,80-145 АIV-Т	1	Каркас КП-23	1	1.420.1-32.3-2-23	6,5
	2	Сетка С 12	1	-72	
	3	С 13	1	-73	
	4	С 14	2	-74	
	5	Изделие закладное МН5	2	-89	
	6	МН6	2	-90	
	7	МН7	2	-91	
	8	МН8	4	-92	
	9	Стержень напрягаемый			
		⌀28 АIV, ℓ=8000; 38,64 кг	2	без черт.	
	10	⌀28 АIV, ℓ=8000; 38,64 кг	1	без черт.	
		Бетон класса В30, м³	2,6		

1. Арматура класса Ат-V по ГОСТ 10884-81.
2. Арматура класса А-IV по ГОСТ 5781-82.

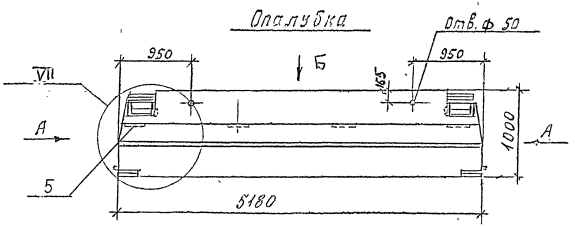

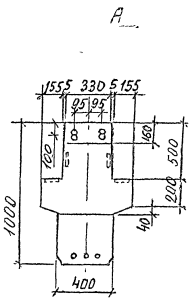

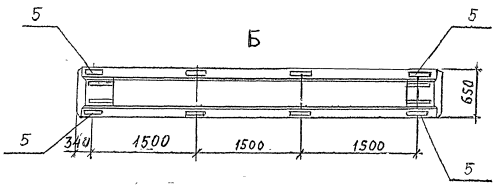

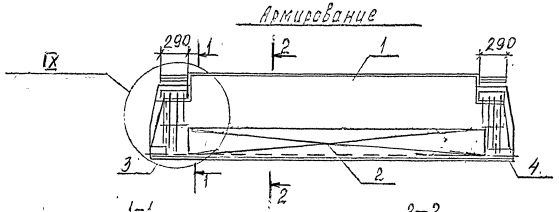

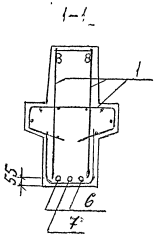

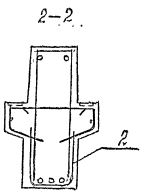

1. Технические требования см. 1.420.1-32. 3-1-ТТ.
2. Ведомость расхода стали на элемент см. 1.420.1-32. 3-1-РС.
3. Узлы см. 1.420.1-32. 3-1-У.

				1.420.1-32.		3-1-25	
Нач. отд.	Кольш			РИГЕЛЬ РШ10.52-320 А т V -320 А IV	Стадия	Лист	Листов
ГИП	Никитевич				Р	1	2
Инж. I кат.	Горшкова				ЦНИИПРОМЗДАНИЙ		
Разраб.	Котова						

Марка	Поз.	Наименование	Кол	Обозначение документа	Масса т
РН 10.52-320 АтV	1	Каркас КП-24	1	1.420.1-32.3-2-24	5,4
	2	Сетка С 15	1	-75	
	3	Изделие закладное МН3	1	-87	
	4	МН3	1	-87	
	5	МН8	4	-92	
	6	Стержень напрягаемый			
		⌀22 АтV, ℓ=5200; 15,52кг	2	без черт.	
	7	⌀22 АтV, ℓ=5200; 15,52кг	1	без черт.	
		Бетон класса В30, м³	2,14		

Марка	Поз.	Наименование	Кол	Обозначение документа	Масса т
РН 10.52-320 АIV	1	Каркас КП-24	1	1.420.1-32.3-2-24	5,4
	2	Сетка С 15	1	-75	
	3	Изделие закладное МН3	1	-87	
	4	МН3	1	-87	
	5	МН8	4	-92	
	6	Стержень напрягаемый			
		⌀25 АIV, ℓ=5200; 20,02 кг	2	без черт.	
	7	⌀25 АIV, ℓ=5200; 20,02 кг	1	без черт.	
		Бетон класса В30, м³	2,14		

1. Арматура класса Ат-V по ГОСТ 10884-81.
2. Арматура класса А-IV по ГОСТ 5781-82.

Инв. N подл. | Подпись и дата | Взам. инв. N

Опалубка

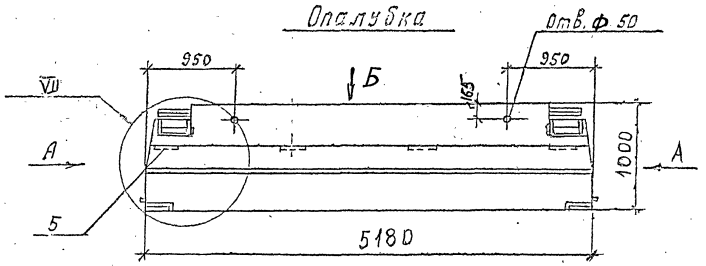

Б

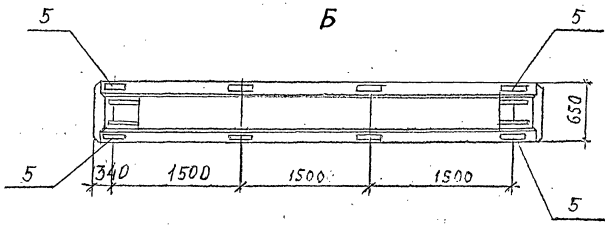

Армирование

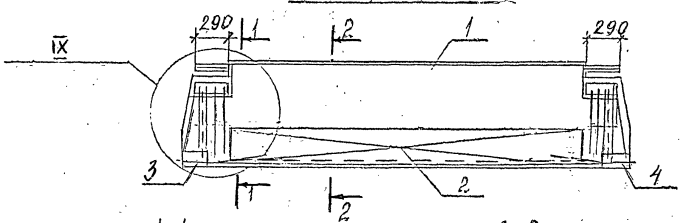

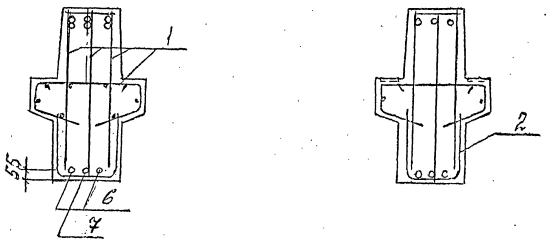

А

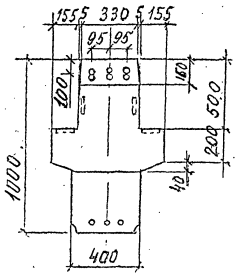

Поз.	Наименование	Кол.	Обозначение документа	Масса т
1	Каркас КП-25	1	1.420.1-32.3-2-25	5,4
2	Сетка С 15	1	-75	
3	Изделие закладное МН3	1	-87	
4	МН3	1	-87	
5	МН8	4	-92	
6	Стержень напрягаемый			
	⌀25 А IV, ℓ=5200; 20,02 кг	2	Без черт.	
7	⌀25 А IV, ℓ=5200; 20,02 кг	1	Без черт.	
	Бетон класса В30, м³	2,14		

1. Технические *требования* см. 1.420.1-32. 3-1-ТТ.
2. Ведомость расхода стали на элемент см. 1.420.1-32.3-1-РС.
3. Узлы см. 1.420.1-32. 3-1-У.
4. Арматура класса А IV по ГОСТ 5781-82.

				1.420.1-32.	3-1-26
				Стадия	Лист	Листов
				Р		1
Нач. отд.	Кольш		РИГЕЛЬ РН 10.52-320 А IV-1	ЦНИИПРОМЗДАНИЙ	
ГИП	Никлевич				
Инж. 1 кат.	Горшкова				
Разраб.	Котова				

Ц00073-01 53

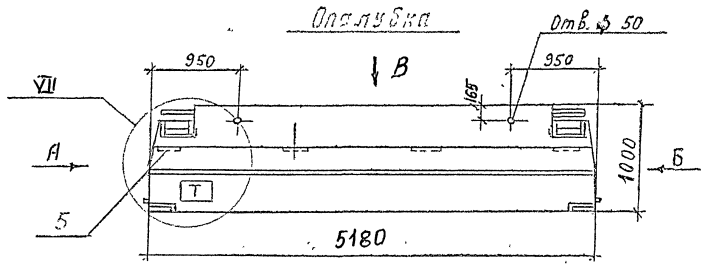

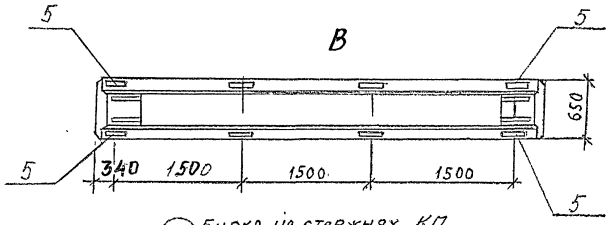

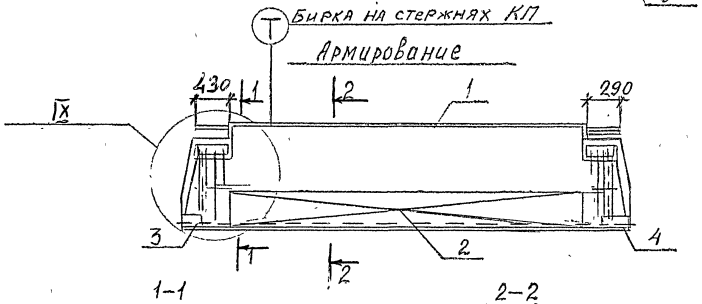

1-1

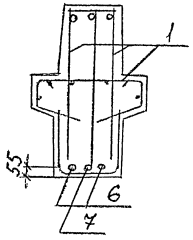

2-2

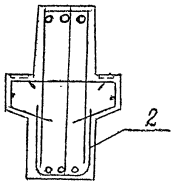

А

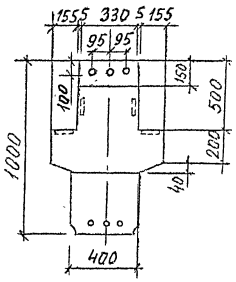

Б

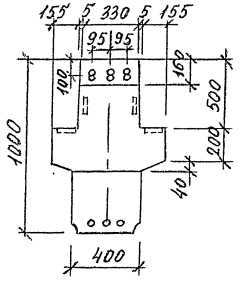

Поз	Наименование	Кол	Обозначение документа	Масса т
1	Каркас КП-44	1	1.420.1-32.3-2-44	5,4
2	Сетка С-15	1	-75	
3	Изделие закладное МН3	1	-87	
4	МН3	1	-87	
5	МН8	4	-92	
6	Стержень напрягаемый			
	⌀28 А IV, ℓ=5200; 25,12 кг	2	без черт.	
7	⌀28 А IV, ℓ=5200; 25,12 кг	1	без черт.	
	Бетон класса В30, м³	2,14		

1. Арматура класса А-IV по ГОСТ 5781-82.
2. Индекс $\boxed{Т}$ наносится на боковую грань ригеля несмываемой краской.
3. Технические требования см. 1.420.1-32. 3-1-ТТ.
4. Ведомость расхода стали на элемент см. 1.420.1-32. 3-1-РС.
5. Узлы см. 1.420.1-32. 3-1-У

				1.420.1-32. 3-1-27		
Нач. отд.	Колыш			РИГЕЛЬ РШ 10.52-320АIV-2	Стадия	Лист	Листов
ГИП	Янкилевич				Р		1
Инж. I кат.	Гошкова				ЦНИИПРОМЗДАНИЙ		
Разраб.	Котова						

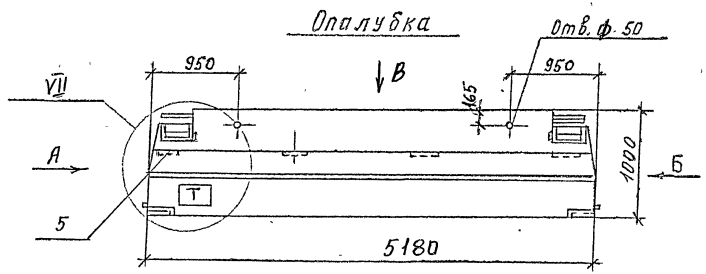

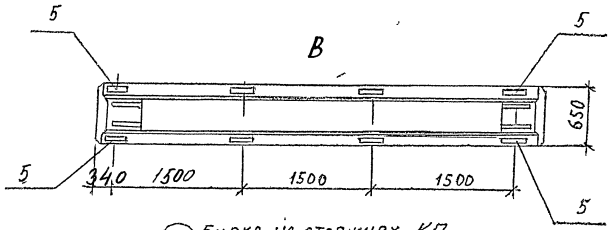

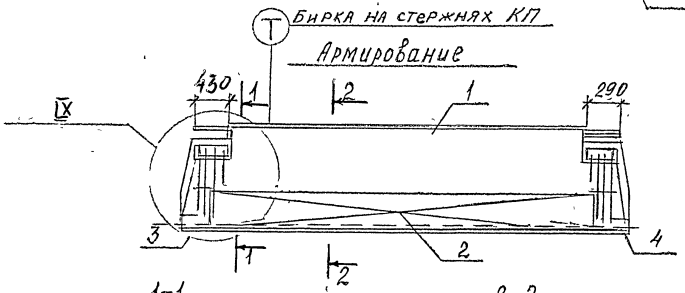

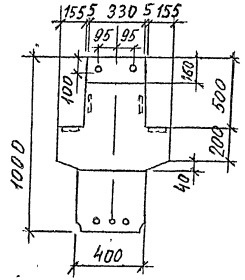

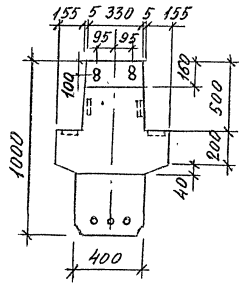

1. Индекс [Т] наносится на боковую грань ригеля несмываемой краской.
2. Технические требования см. 1.420.1-32. 3-1-ТТ.
3. Ведомость расхода стали на элемент см. 1.420.1-32. 3-1-РС.
4. Узлы см. 1.420.1-32. 3-1-У.

				1.420.1-32. 3-1-28		
Нач.отд	Кодыш			РИГЕЛЬ РЖ10.52-320АтV-3 -320 АIV-3	Стадия	Лист	Листов
ГИП	Янкилевич				Р	1	2
Инж.кит	Горшкова				ЦНИИПРОМЗДАНИЙ		
Разраб	Котова						

Марка	Поз.	Наименование	Кол.	Обозначение документа	Масса т
РН 10.52-320 АтV-3	1	Каркас КП-43	1	1.420.1-32.3-2-43	5,4
	2	Сетка С 15	1	-75	
	3	Изделие закладное МН3	1	-87	
	4	МН3	1	-87	
	5	МН8	4	-92	
	6	Стержень напрягаемый			
		∅25 АтV, ℓ=5200; 20,02кг	2	без черт.	
	7	∅25 АтV, ℓ=5200; 20,02кг	1	без черт.	
		Бетон класса В30, м³	2,14		

Марка	Поз.	Наименование	Кол.	Обозначение документа	Масса т
РН 10.52-320 АIV-3	1	Каркас КП-43	1	1.420.1-32.3-2-43	5,4
	2	Сетка С 15	1	-75	
	3	Изделие закладное МН3	1	-87	
	4	МН3	1	-87	
	5	МН8	4	-92	
	6	Стержень напрягаемый			
		∅28 АIV, ℓ=5200; 25,12кг	2	без черт.	
	7	∅28 АIV, ℓ=5200; 25,12кг	1	без черт.	
		Бетон класса В30, м³	2,14		

1. Арматура класса АтV по ГОСТ 10884-81.
2. Арматура класса АIV по ГОСТ 5781-82.

Инв. № подл. | Подпись и дата | Взам. инв. №

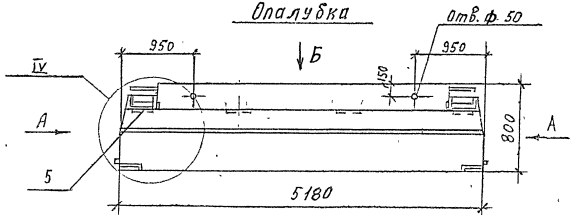

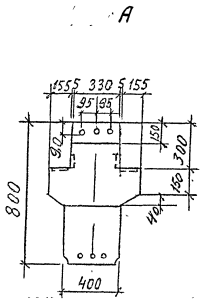

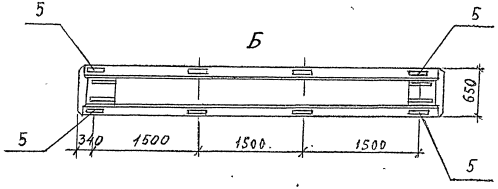

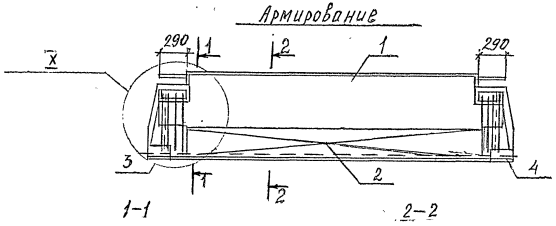

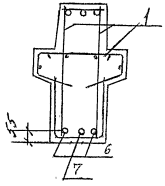

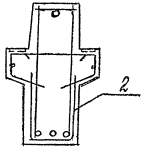

1. Технические требования см. 1.420.1-32. 3-1-ТТ.
2. Ведомость расхода стали на элемент см. 1.420.1-32. 3-1 РС.
3. Узлы см. 1.420.1-32 3-1-У.

				1.420.1-32. 3-1-29			
Нач. отд.	Колыш			РИГЕЛЬ РШ 8.52-215 Ат V -215 А IV	Стадия	Лист	Листов
ГИП	Никидерич				Р	1	2
Инж. I кат.	Горшкова				ЦНИИПРОМЗДАНИЙ		
Разраб.	Котова						

Марка	Поз.	Наименование	Кол.	Обозначение документа	Масса т
РЖ 8.52-215 Ат V	1	Каркас КП-45	1	1.420.1-32.3-2-45	4,3
	2	Сетка С 11	1	-71	
	3	Изделие закладное МН5	1	-89	
	4	МН5	1	-89	
	5	МН8	4	-92	
	6	Стержень напрягаемый			
		⌀20 Ат V, ℓ=5200; 12,82 кг	2	без черт.	
	7	⌀20 Ат V, ℓ=5200; 12,82 кг	1	без черт.	
		Бетон класса В30, м³	1,71		

Марка	Поз.	Наименование	Кол.	Обозначение документа	Масса т
РЖ 8.52-215 А IV	1	Каркас КП-45	1	1.420.1-32.3-2-45	4,3
	2	Сетка С 11	1	-71	
	3	Изделие закладное МН5	1	-89	
	4	МН5	1	-89	
	5	МН8	4	-92	
	6	Стержень напрягаемый			
		⌀22 А IV, ℓ=5200; 15,52 кг	2	без черт.	
	7	⌀22 А IV, ℓ=5200; 15,52 кг	1	без черт.	
		Бетон класса В30, м³	1,71		

1. Арматура класса Ат-V по ГОСТ 10884-81.
2. Арматура класса А-IV по ГОСТ 5781-82.

Инв. № подл. | Подпись и дата | Взам. инв. №

Опалубка

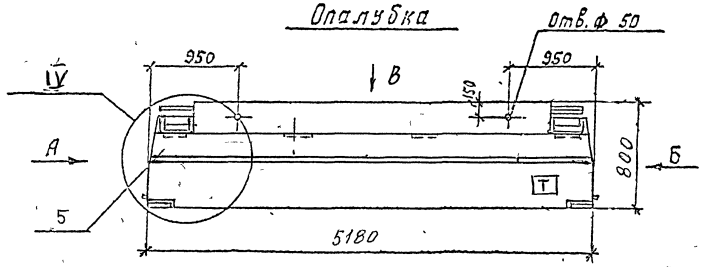

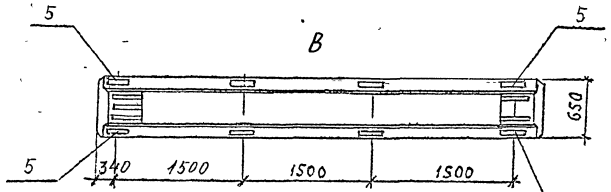

Бирка на стержнях К17 Т

Армирование

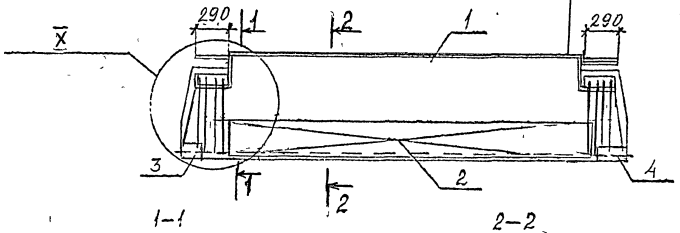

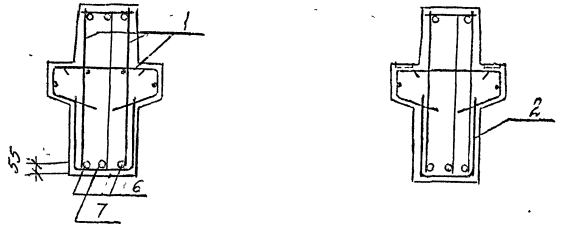

А

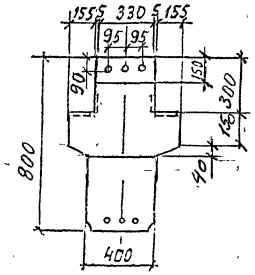

Б

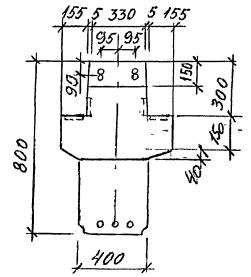

Поз	Наименование	Кол	Обозначение документа	Масса т
1	Каркас КП-30	1	1.420.1-32.3-2-30	4,3
2	Сетка С 11	1	-71	
3	Изделие закладное МН5	1	-89	
4	МН5	1	-89	
5	МН8	4	-92	
6	Стержень напрягаемый			
	∅25 A IV, ℓ=5200; 20,02 кг	2	Без черт.	
7	∅25 A IV, ℓ=5200; 20,02 кг	1	Без черт	
	Бетон класса В30, м³	1,71		

1. Арматура класса A-IV по ГОСТ 5781-82.
2. Узлы см 1.420.1-32. 3-1-У.
3. Индекс Т наносится на боковую грань ригеля несмываемой краской.
4. Технические требования см 1.420.1-32. 3-1-ТТ.
5. Ведомость расхода стали на элемент см 1.420.1-32.3-1-РС.

				1.420.1-32. 3-1-30	
Нач. отд.	Колыш			Ригель РН 8.52-215 A IV-2	Стадия: Р; Лист: ; Листов: 1
ГИП	Анкилевич				ЦНИИПРОМЗДАНИЙ
Инж. Тех.	Горшкова				
Разраб.	Котова				

Инв. № подл. | Подпись и дата | Взам. инв. №

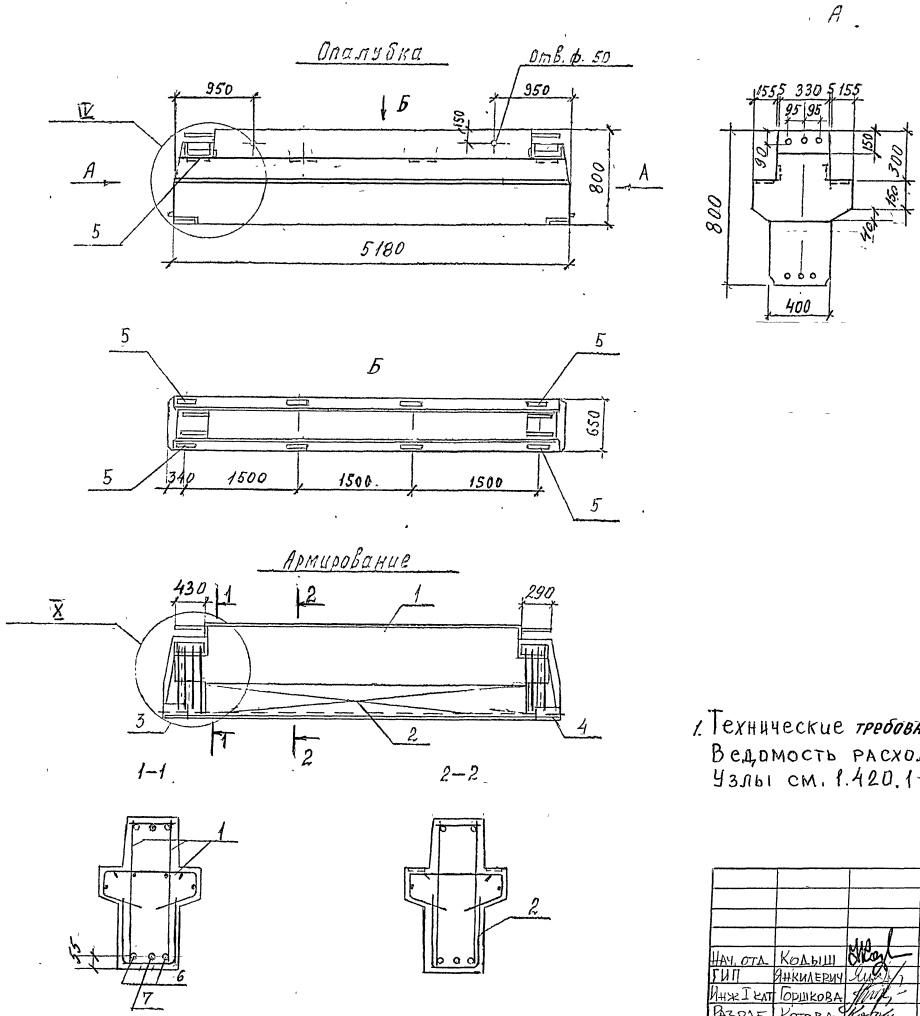

1. Технические требования см. 1.420.1-32. 3-1-ТТ.
Ведомость расхода стали на элемент см 1420.1-32.3-1-РС.
Узлы см. 1.420.1-32. 3-1-У.

				1.420.1-32.	3-1-31	
Нач. отд.	Кодыш			РИГЕЛЬ РШ 8.52-215АтV-3	Стадия	Лист	Листов
ГИП	Янкилевич			-215 А IV-3	Р	1	2
Инж I кат	Горшкова			-215 А IV-1	ЦНИИПРОМЗДАНИЙ		
Разраб.	Котова						

Марка	Поз.	Наименование	Кол.	Обозначение документа	Масса т
РН 8.52-215АтV-3	1	Каркас КП-28	1	1.420.1-32.3-2-28	4,3
	2	Сетка С 11	1	-71	
	3	Изделие закладное МН5	1	-89	
	4	МН5	1	-89	
	5	МН8	4	-92	
	6	Стержень напрягаемый			
		⌀22 АтV, ℓ=5200; 15,52 кг	2	без черт.	
	7	⌀22 АтV, ℓ=5200; 15,52 кг	1	без черт.	
		Бетон класса В30, м³	1,71		
РН 8.52-215АIV-3	1	Каркас КП-28	1	1.420.1-32 3-2-28	4,3
	2	Сетка С 11	1	-71	
	3	Изделие закладное МН5	1	-89	
	4	МН5	1	-89	
	5	МН8	4	-92	
	6	Стержень напрягаемый			
		⌀25 АIV, ℓ=5200; 20,02 кг	2	без черт.	
	7	⌀25 АIV, ℓ=5200; 20,02 кг	1	без черт.	
		Бетон класса В30, м³	1,71		

Марка	Поз.	Наименование	Кол.	Обозначение документа	Масса т
РН 8.52-215АIV-1	1	Каркас КП-29	1	1.420.1-32.3-2-29	4,3
	2	Сетка С 11	1	-71	
	3	Изделие закладное МН5	1	-89	
	4	МН5	1	-89	
	5	МН8	4	-92	
	6	Стержень напрягаемый			
		⌀25 АIV, ℓ=5200; 20,02 кг	2	без черт.	
	7	⌀25 АIV, ℓ=5200; 20,02 кг	1	без черт.	
		Бетон класса В30, м³	1,71		

1. Арматура класса АтV по ГОСТ 10884-81.
2. Арматура класса АIV по ГОСТ 5781-82.

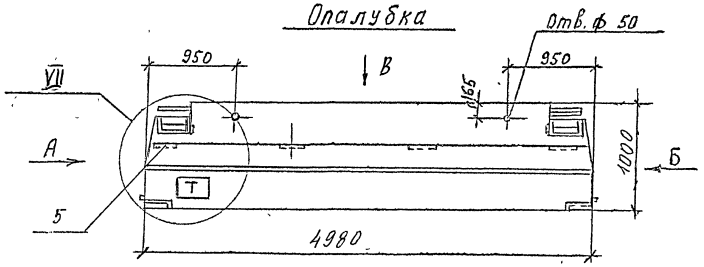

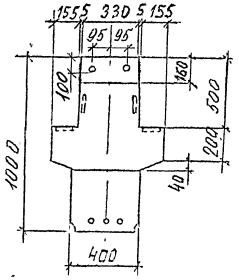

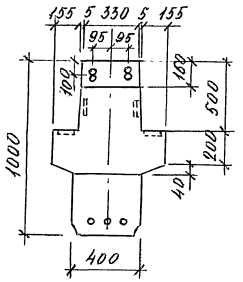

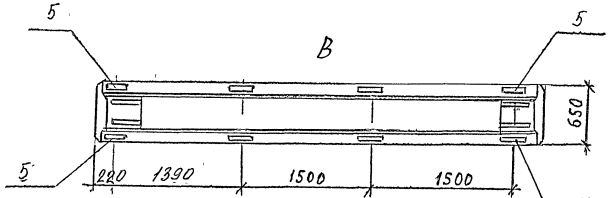

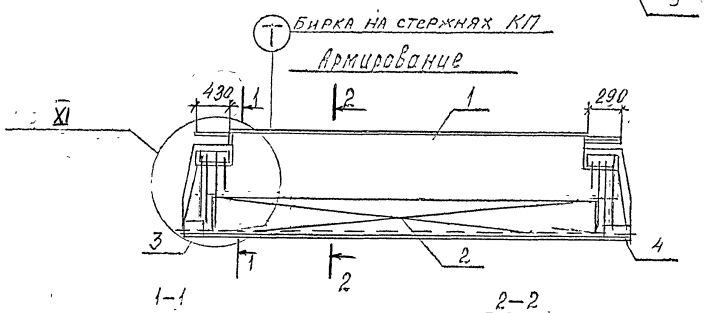

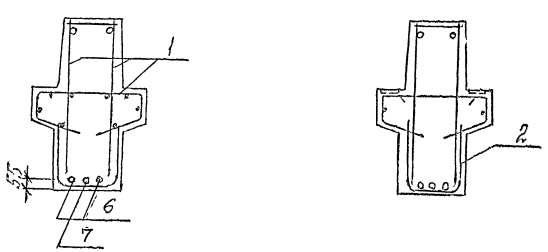

1. Индекс Т наносится на боковую грань ригеля несмываемой краской.
2. Технические требования см. 1.420.1-32.3-1ТТ.
3. Ведомость расхода стали на элемент см 1.420.1-32.3-1РС.
4. Узлы см. 1.420.1-32.3-1У.

				1.420.1-32.	3-1-32
Нач. отд	Кодыч				Стадия: Р; Лист: 1; Листов: 2
ГИП	Янкилевич			Ригель РШ10.50-320АтV -320 А IV	ЦНИИПРОМЗДАНИЙ
Инж. кат	Горшкова				
Разраб	Котова				

Ц 00073-01 62

Марка	Поз.	Наименование	Кол.	Обозначение документа	Масса т
РН 10.50-320 Ат-V	1	Каркас КП-26	1	1.420.1-32.3-2-26	5,2
	2	Сетка С 16	1	-76	
	3	Изделие закладное МН1	1	-85	
	4	МН2	1	-86	
	5	МН8	4	-92	
	6	Стержень напрягаемый	2		
		⌀25 Ат-V, ℓ=5000; 19,25 кг		без черт.	
	7	⌀25 Ат-V, ℓ=5000; 19,25 кг	1	без черт.	
		Бетон класса В30, м³	2,05		

Марка	Поз.	Наименование	Кол.	Обозначение документа	Масса т
РН 10.50-320 А-IV	1	Каркас КП-26	1	1.420.1-32.3-2-26	5,2
	2	Сетка С 16	1	-76	
	3	Изделие закладное МН1	1	-85	
	4	МН2	1	-86	
	5	МН8	4	-92	
	6	Напрягаемый стержень			
		⌀25 Ат-V, ℓ=5000; 19,25 кг	2	без черт.	
	7	⌀25 Ат-V, ℓ=5000; 19,25 кг	1	без черт.	
		Бетон класса В30, м³	2,05		

1. Арматура класса Ат-V по ГОСТ 10884-81.
2. Арматура класса А-IV по ГОСТ 5781-82.

Инв. № подл. | Подпись и дата | Взам. инв. №

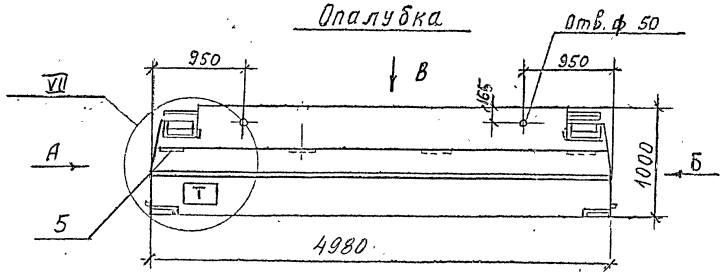

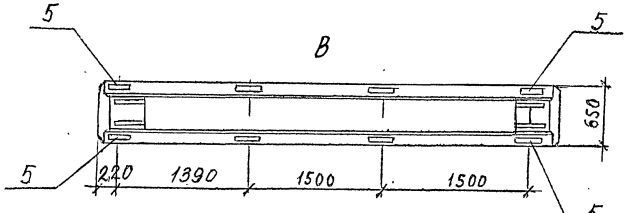

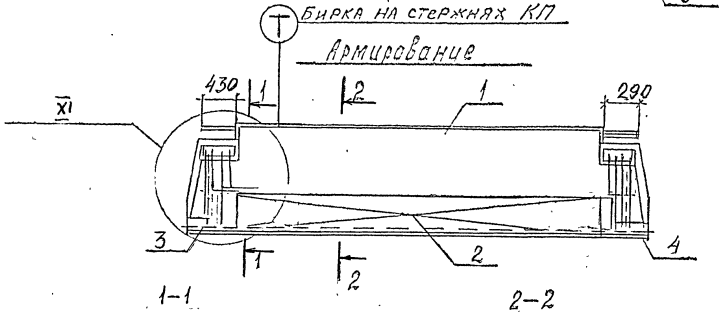

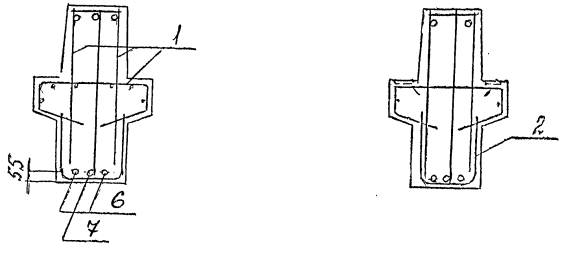

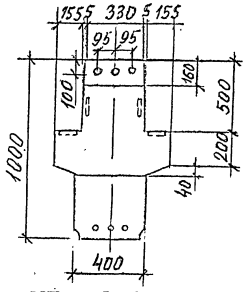

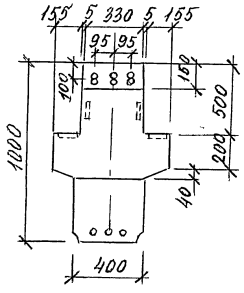

Поз.	Наименование	Кол	Обозначение документа	Масса т
1	Каркас КП-27	1	1.420.1-32.3-2-27	5,2
2	Сетка С-11	1	-76	
3	Изделие закладное МН1	1	-85	
4	МН2	1	-86	
5	МН8	4	-92	
6	Стержень напрягаемый			
	ф28 А-IV, ℓ=5000; 24,15кг	2	без черт.	
7	ф28 А-IV, ℓ=5000; 24,15кг	1	без черт.	
	Бетон класса В30, м³	2,05		

1. Арматура класса А-IV по ГОСТ 5781-82.
2. Индекс Т наносится на боковую грань ригеля несмываемой краской.
3. Технические требования см. 1.420.1-32. 3-1-ТТ.
4. Ведомость расхода стали на элемент см. 1.420.1-32.3-1-РС.
5. Узлы см. 1.420.1-32. 3-1-У.

1.420.1-32. 3-1-33

Нач. отд.	Кодыш		Ригель РН 10.50-32 АIV-1
ГИП	Янкилевич		
Инж. кат.	Гобшко В.Д.		
Разраб.	Котова		

Стадия	Лист	Листов
Р		1

ЦНИИПромзданий

Ц00073-01 64

Опалубка

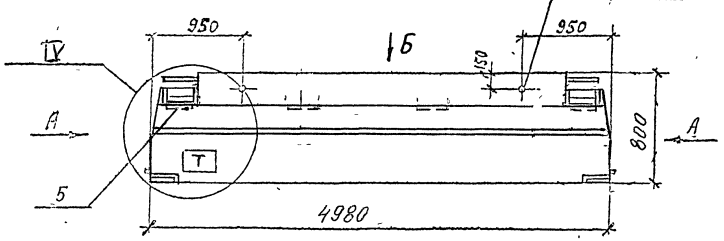

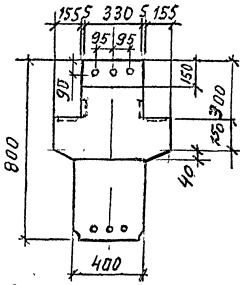

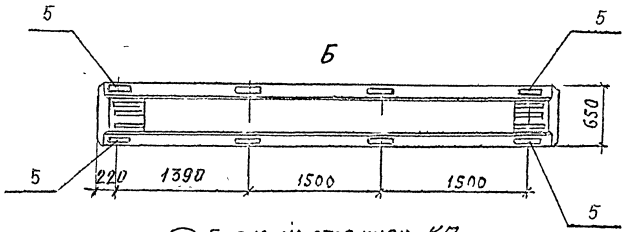

Бирка на стержнях КП

Армирование

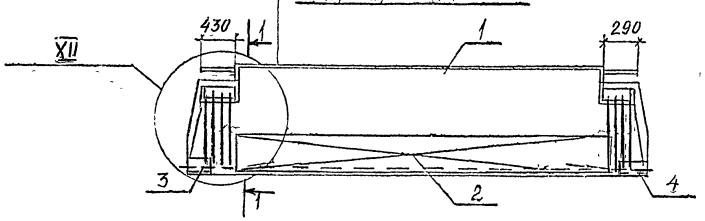

1-1

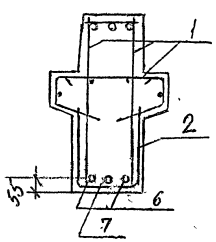

1. Узлы см. 1.420.1-32.3-1-У.
2. Технические требования см. 1.420.1-32.3-1-ТТ.
3. Ведомость расхода стали на элемент см 1.420.1-32.3-1-РС.
4. Индекс Т наносится на боковую грань ригеля несмываемой краской.

				1.420.1-32. 3-1-34		
Нач. отд.	Кольш			РИГЕЛЬ РН 8.50-215АтV -215 АIV -215 АIV-1	Стадия	Лист	Листов
ГИП	Янкилевич				Р	1	3
Инж. кн.	Горшкова				ЦНИИПРОМЗДАНИЙ		
Разраб.	Котова						

Инв. № подл. | Подпись и дата | Взам. инв. №

Марка	Поз.	Наименование	Кол.	Обозначение документа	Масса т
РН 8.50-215 АтV	1	Каркас КП-31	1	1.420.1-32.3-2-31	4,1
	2	Сетка С 12	1	-72	
	3	Изделие закладное МН4	1	-88	
	4	МН5	1	-89	
	5	МН8	4	-92	
	6	Стержень напрягаемый			
		⌀22 АтV, ℓ=5000; 14,92кг	2	без черт.	
	7	⌀22 АтV, ℓ=5000; 14,92кг	1	без черт.	
		Бетон класса В30, м³	1,64		
РН 8.50-215 АIV	1	Каркас КП-31	1	1.420.1-323-2-31	4,1
	2	Сетка С 12	1	-72	
	3	Изделие закладное МН4	1	-88	
	4	МН5	1	-89	
	5	МН8	4	-92	
	6	Стержень напрягаемый			
		⌀25 АIV, ℓ=5000; 19,25кг	2	без черт.	
	7	⌀25 АIV, ℓ=5000; 19,25кг	1	без черт.	
		Бетон класса В30, м³	1,64		

Марка	Поз.	Наименование	Кол.	Обозначение документа	Масса т
РН 8.50-215 АIV-1	1	Каркас КП-32	1	1.420.1-32.3-2-32	4,1
	2	Сетка С 12	1	-72	
	3	Изделие закладное МН4	1	-88	
	4	МН5	1	-89	
	5	МН8	4	-92	
	6	Стержень напрягаемый			
		⌀25 АIV, ℓ=5000; 19,25кг	2	без черт.	
	7	⌀25 АIV, ℓ=5000; 19,25кг	1	без черт.	
		Бетон класса В30, м³	1,64		

1. Арматура класса Ат-V по ГОСТ 10884-81.
2. Арматура класса А-IV по ГОСТ 5781-82.

Инв. № подл. | Подпись и дата | Взам. инв. №

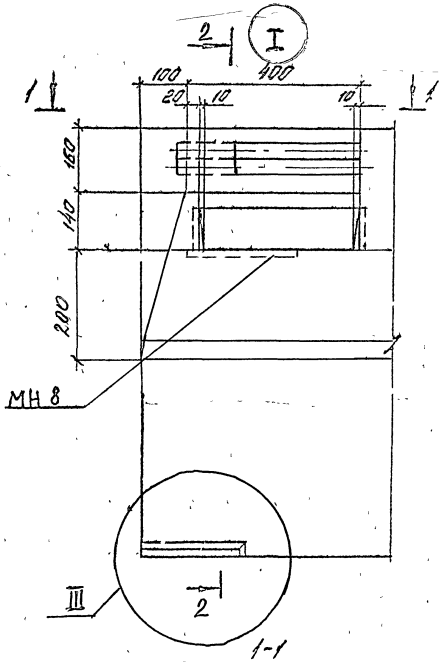

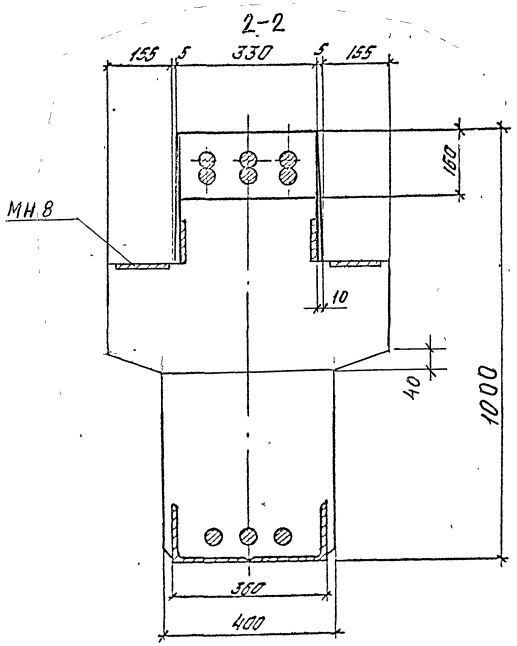

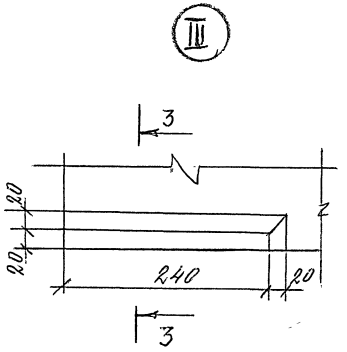

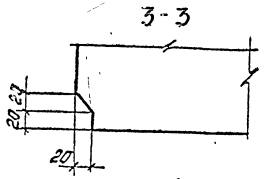

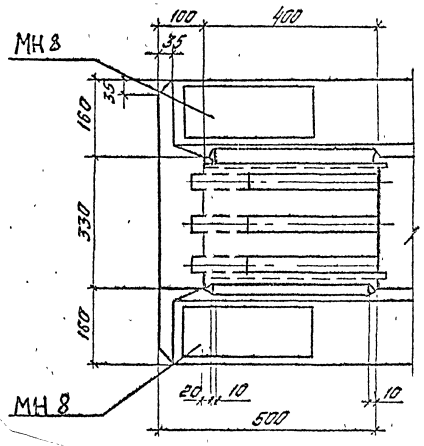

Нач.отд	Кодыш		
ГИП	Янкилевич		
Нач.1 кат	Горшкова		
Разраб	Котова		

1.420.1-32. 3-14

Узел I...XII

Стадия	Лист	Листов
Р	1	9

ЦНИИПРОМЗДАНИЙ

Инв.№ подл. | Подпись и дата | Взам.инв.№

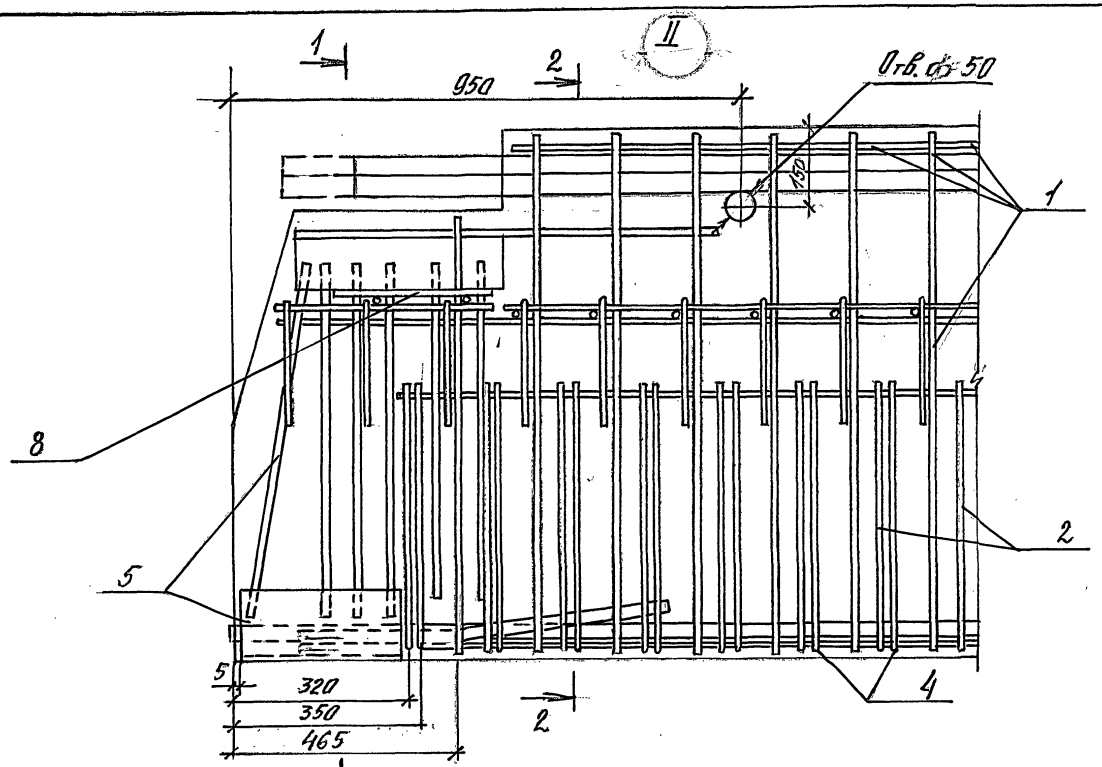

1 – 1

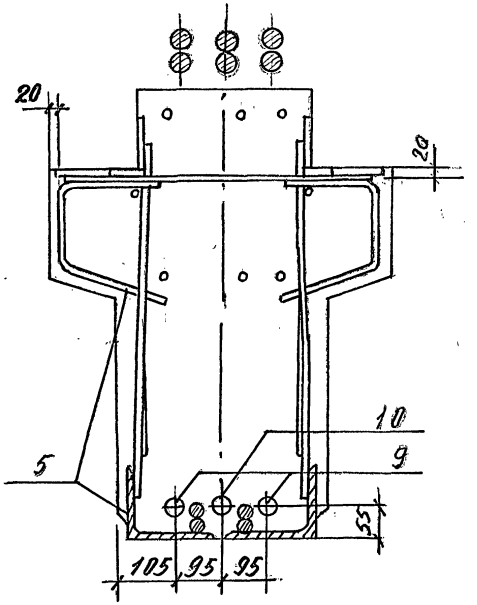

1 2-2

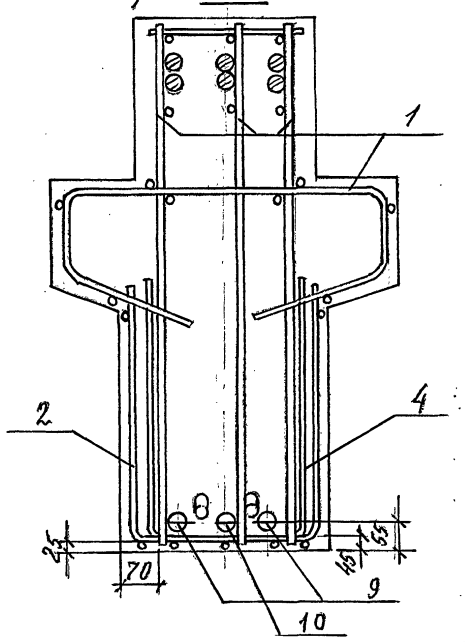

Инв.№ подл.	Подпись и дата	Взам.инв.№

1.420.1-32. 3-1-4	Лист 2

Ц 00073-01 68

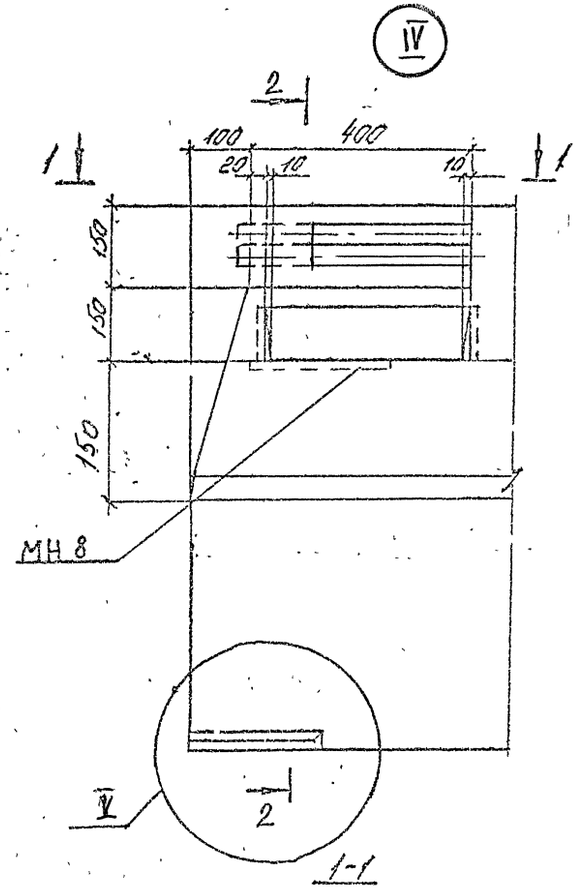
IV
2
1
1
100
400
20
10
10
150
150
150
МН 8
V
2

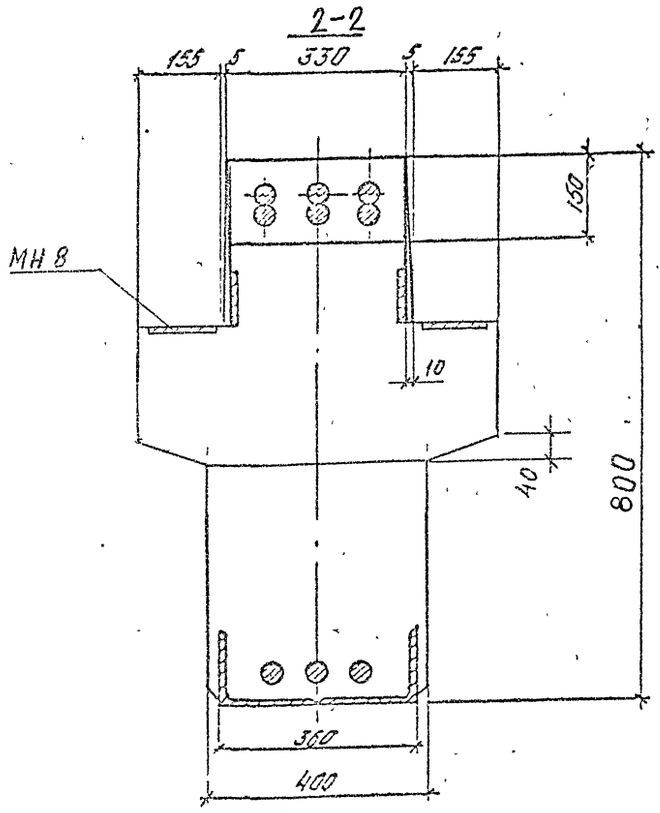
2-2
155
5
330
5
155
150
МН 8
10
40
800
360
400

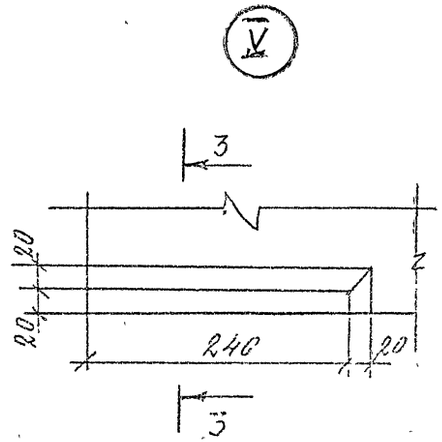
V
3
20
20
240
20
3

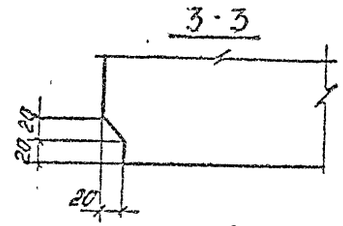
3-3
20
20
20

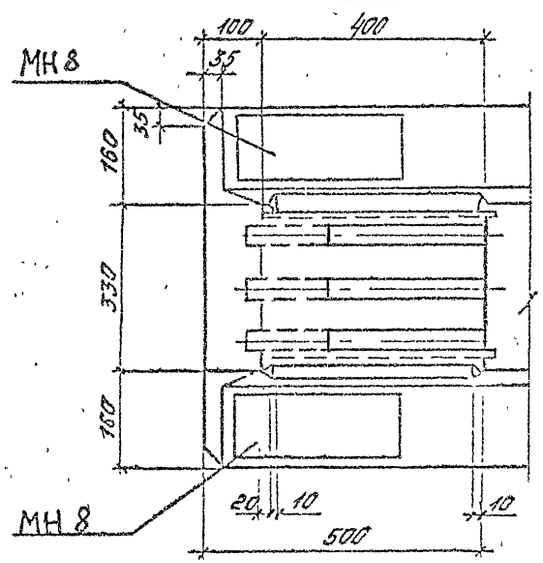
1-1
100
400
МН 8
35
35
160
330
160
МН 8
20
10
10
500

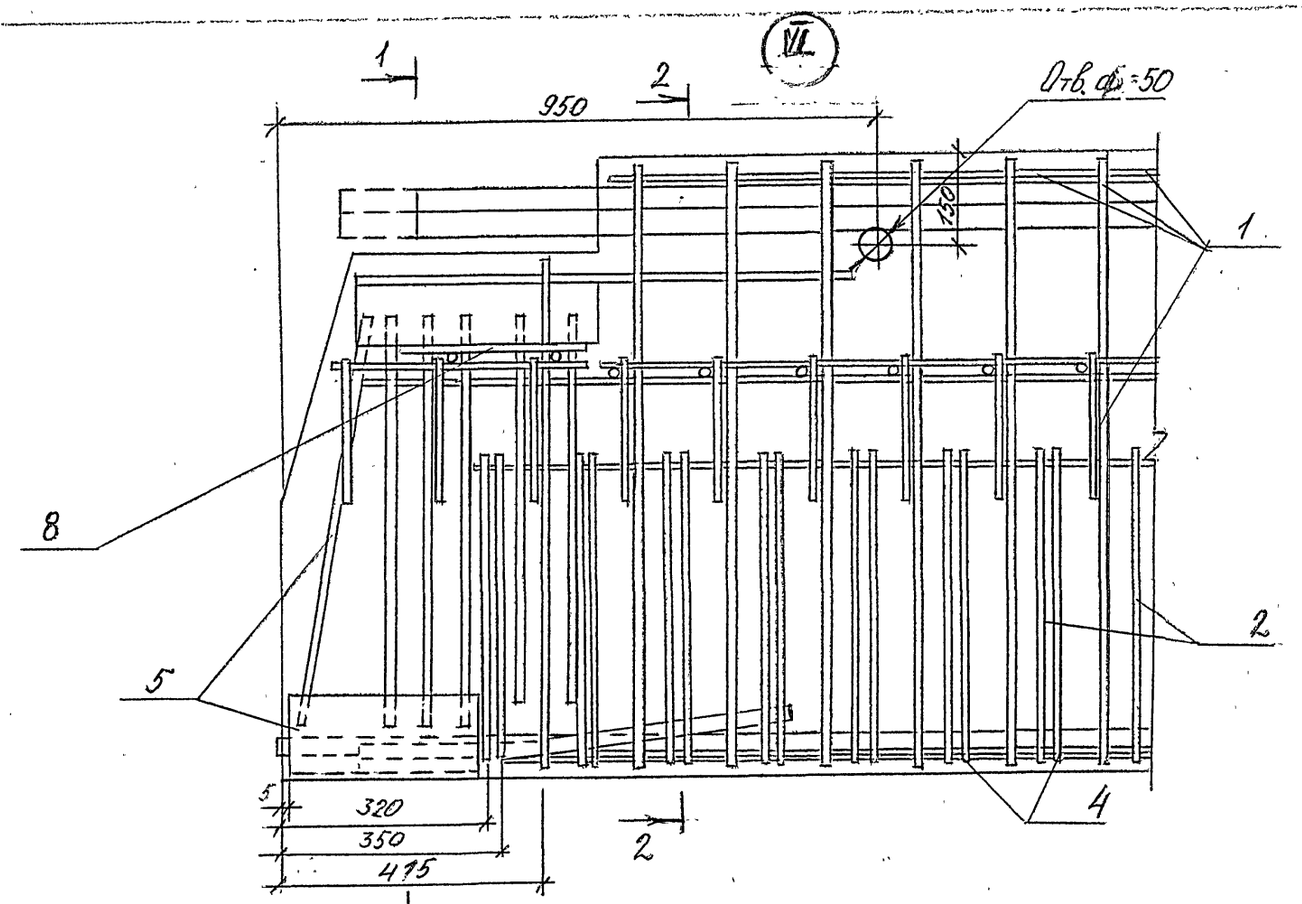

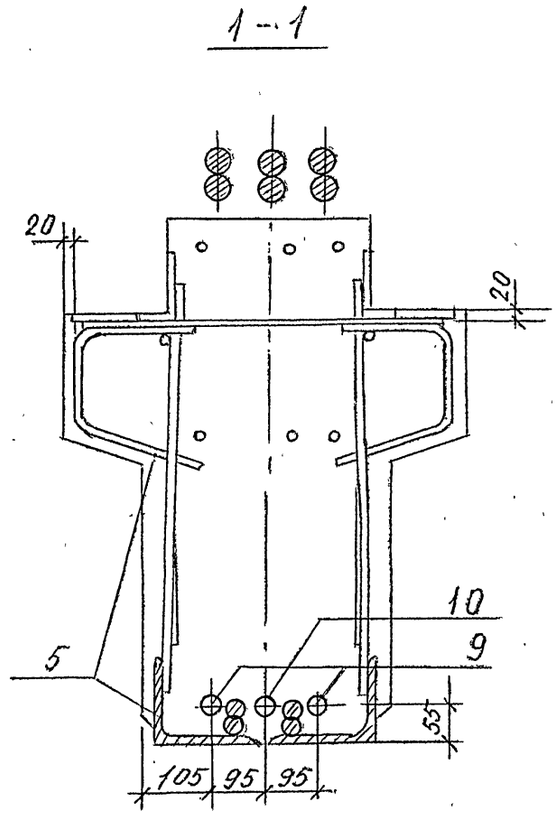

1.420.1-32. 3-1-4

Лист 4

Ц00073-01 70

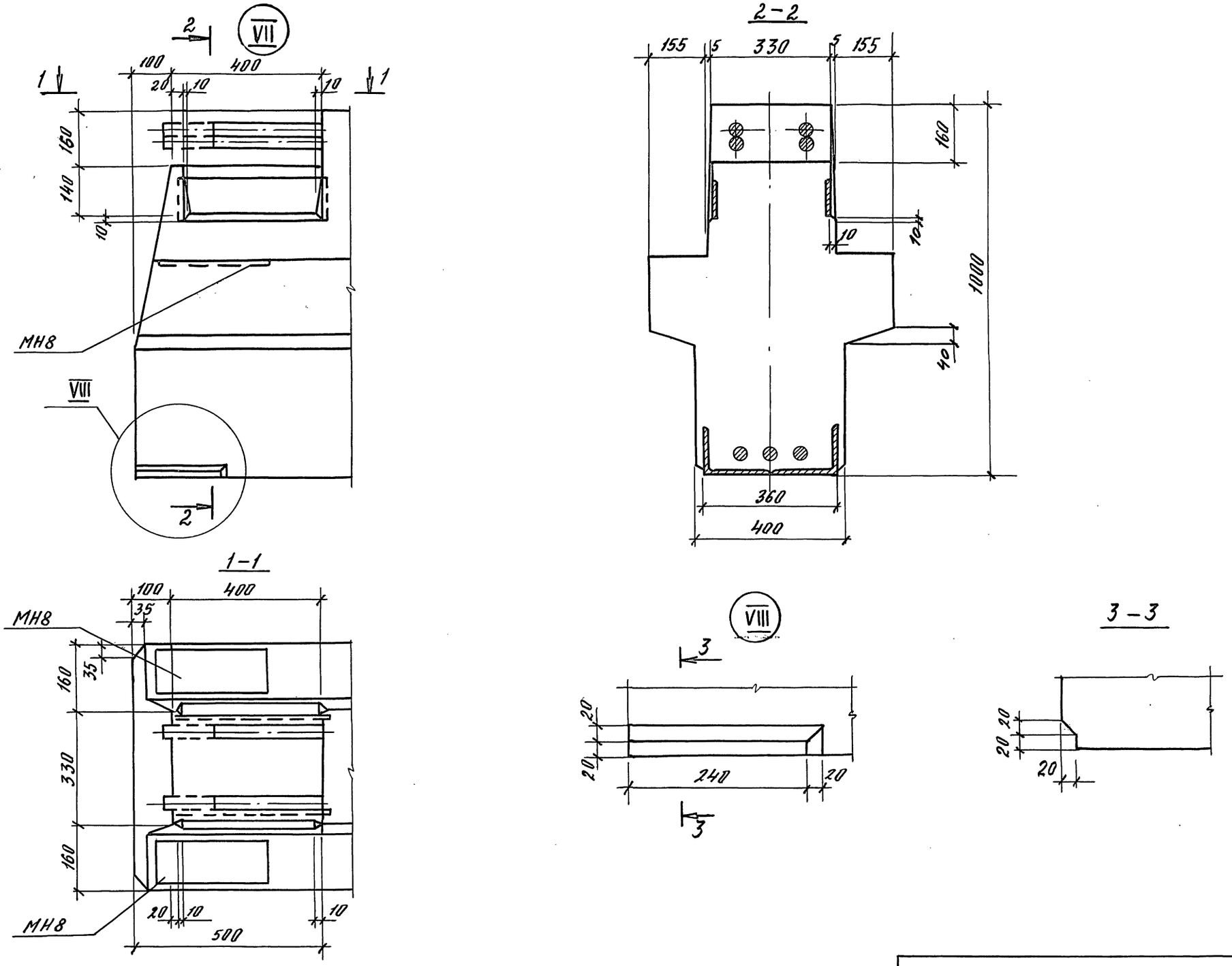

1.420.1-32. 3-1-4		лист 5

Инв. № подл. | Подпись и дата | Взам. инв. №

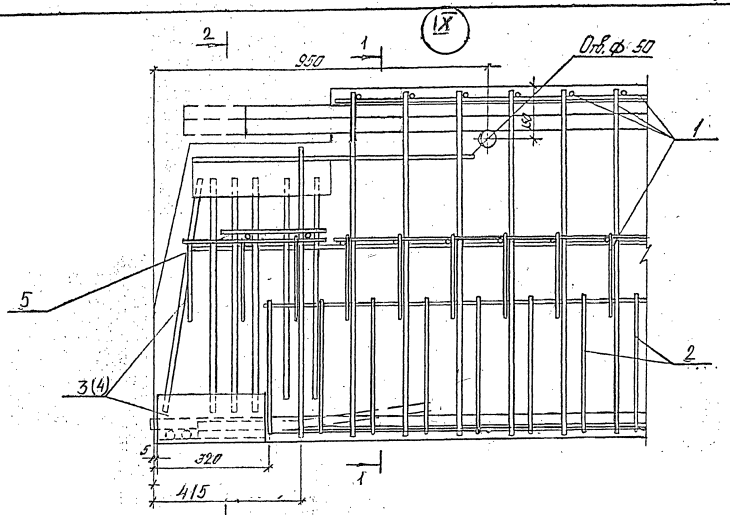

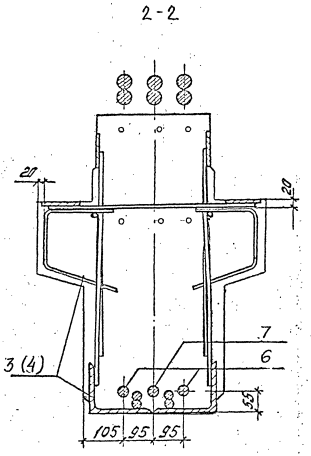

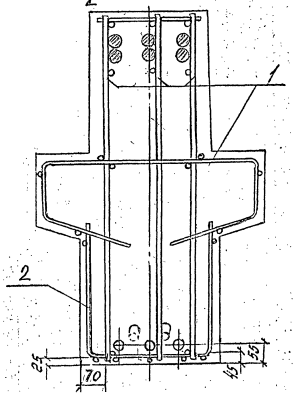

Инв.№ подл. | Подпись и дата | Взам.инв.№

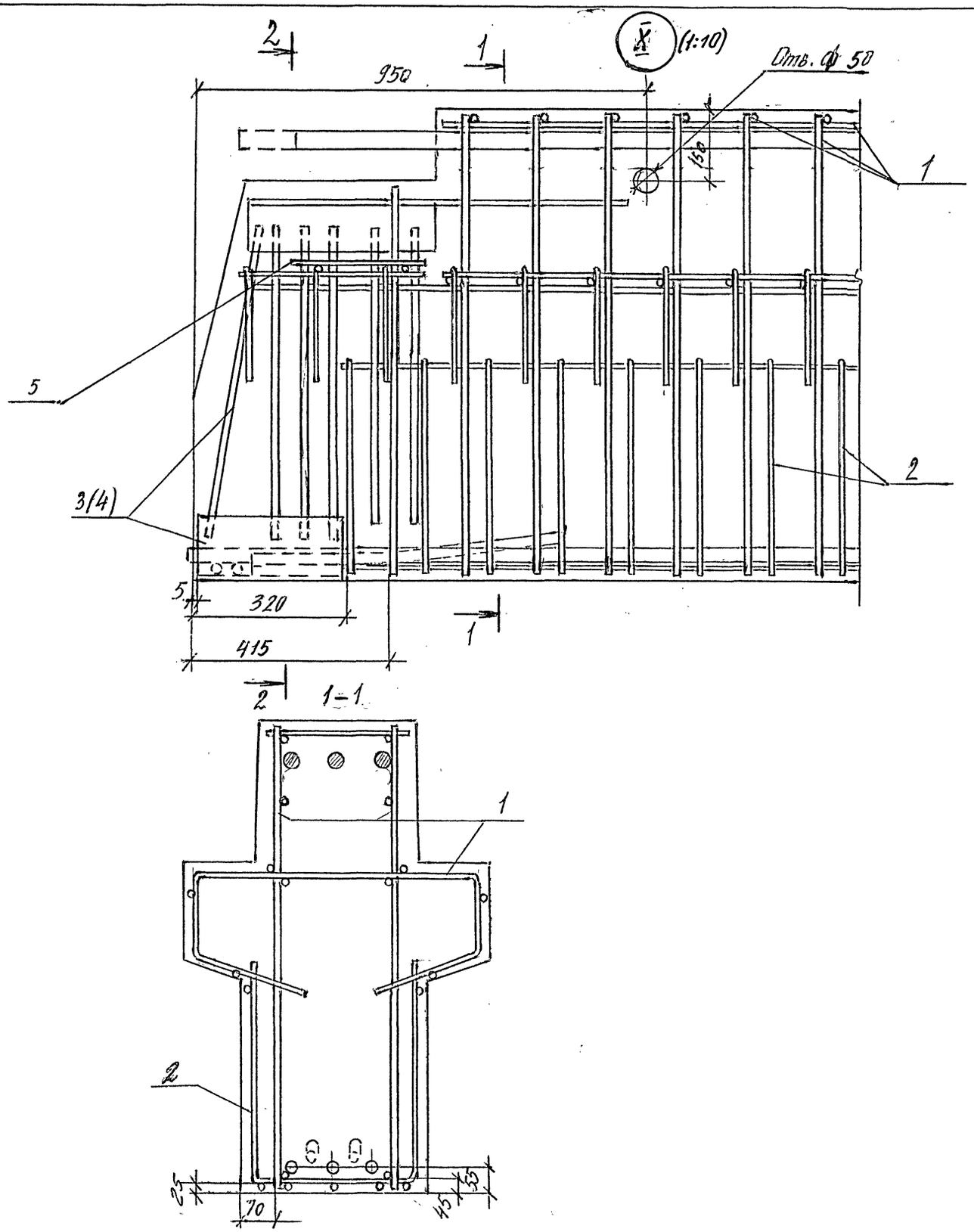

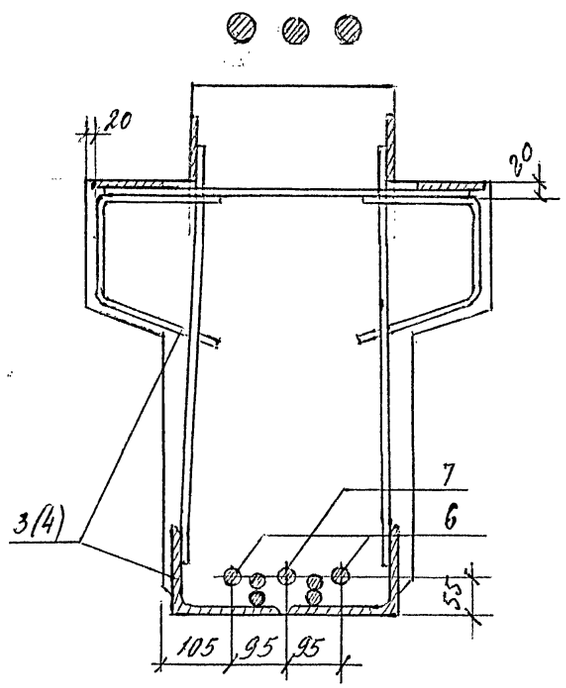

1.420.1-32. 3-1-4

ЛИСТ 7

Ц00073-01 73

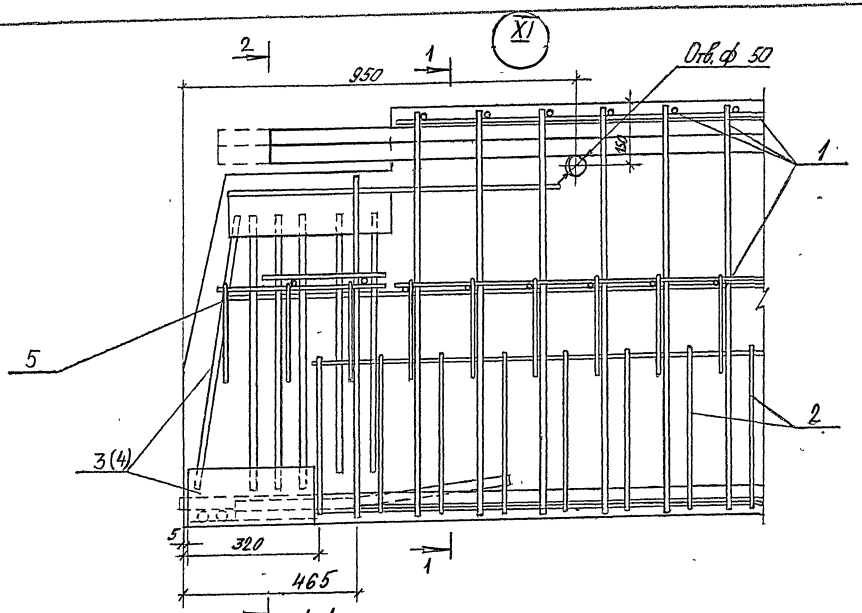

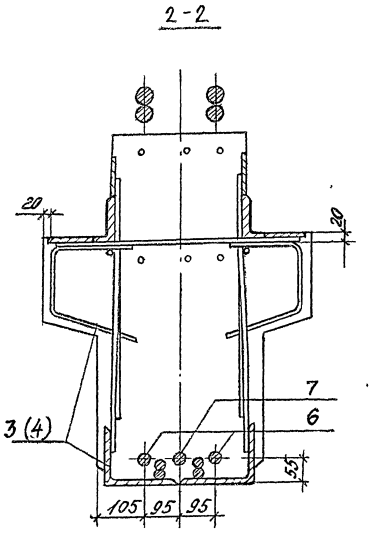

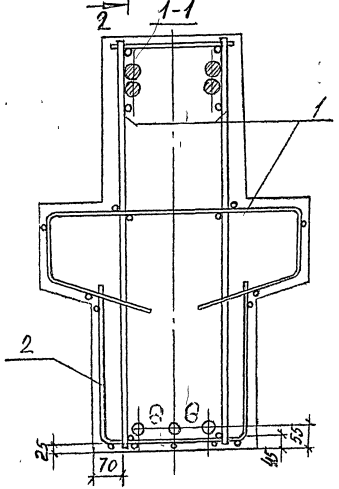

Инв. № подл. | Подпись и дата | Взам. инв. №

	1.420.1-32. 3-1-4	Лист 8

Ц00073-01 74

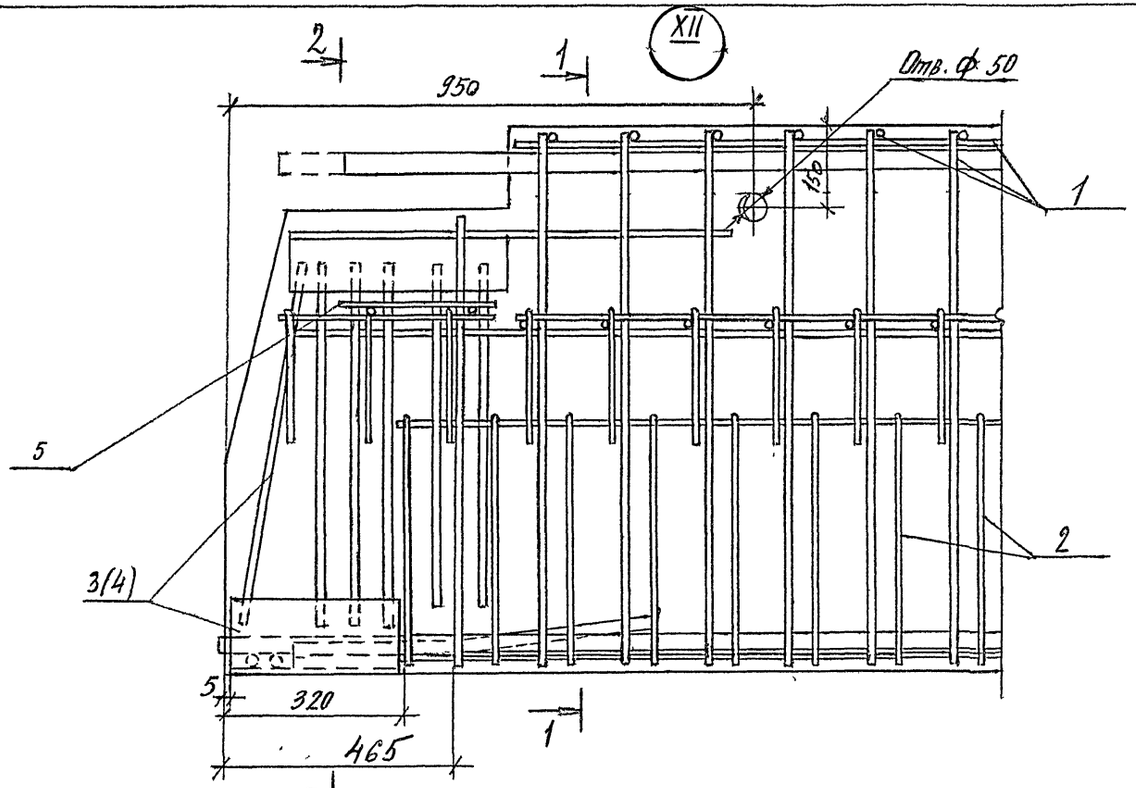
XII
2
1
950
Отв. ф 50
150
1
5
2
3(4)
5
320
465
1

2-2

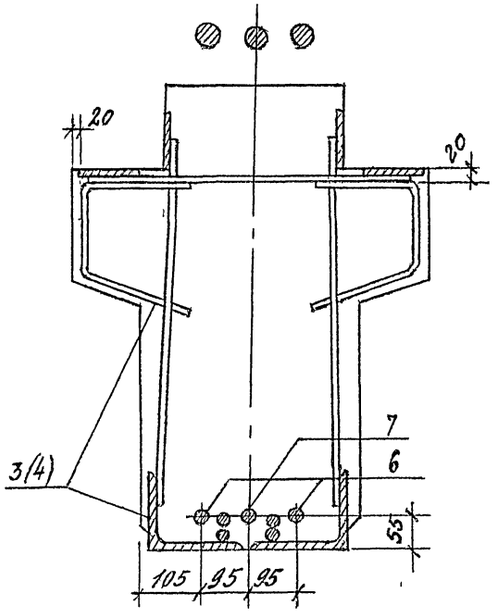
20
20
7
6
3(4)
55
105
95
95

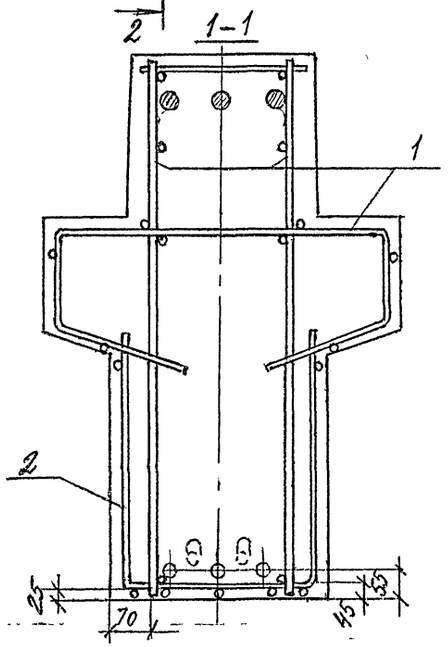
2
1-1
1
2
25
70
45
55

Марка	Арматурные изделия: ГОСТ 5781-82, класс А-IV, ф, мм 22	25	28	32	Итого	ГОСТ 10884-81, класс Ат-V, ф, мм 20	22	25	28	Итого	ГОСТ 6727-80, класс Вр-I, ф, мм 4	5	Итого	ГОСТ 5781-82, класс А-III в, ф, мм 6	8	10	12	14	32	36	40	Итого	Итого
РЖ 10.82 – 215 Ат-V								94,71		94,71	4,50	16,48	20,98	3,54	35,54		12,93	171,03		242,24		465,28	580,97
РЖ 10.82 – 215 А-IV			118,82		118,82						4,50	16,48	20,98	3,54	35,54		12,93	171,03		242,24		465,28	605,08
РЖ 10.82 – 215 А-IV-1			118,82		118,82						4,50	17,32	21,82	3,54	21,68	27,54	25,86	216,30			307,18	602,10	742,74
РЖ 10.82 – 215 А-IV-2			39,61	103,48	143,09						4,50	17,32	21,82	3,54	21,68	27,54	25,86	216,30			256,63	551,55	716,46
РЖ 10.82 – 215 Ат-V-3									118,83	118,83	4,50	16,48	20,98	3,54	35,54		12,93	171,03		202,94		425,98	565,79
РЖ 10.82 – 215 А-IV-3			39,61	103,48	143,09						4,50	16,48	20,98	3,54	35,54		12,93	171,03		202,94		425,98	590,05
РЖ 10.82 – 215 Ат-V-Т								94,71		94,71	4,50	16,48	20,98	10,38	32,34		56,13	184,44		242,24		525,53	641,22
РЖ 10.82 – 215 А-IV-Т			118,82		118,82						9,90	25,44	35,34	10,38	18,48		69,06	229,71			307,18	634,81	788,97
РЖ 10.82 – 215 Ат-V-Т-3									118,82	118,82	4,50	16,48	20,98	10,38	32,34		56,13	184,44		202,94		486,23	626,03
РЖ 10.82 – 215 А-IV-Т-3			39,61	103,48	143,09						9,90	25,44	35,34	10,38	18,48		69,06	229,71			256,63	584,26	762,69
РЖ 8.82 – 180 А-IV			158,42		158,42						4,50	16,48	20,98	3,54	35,54		12,93	142,95		242,24		437,20	616,60
РЖ 8.82 – 180 А-V								126,28		126,28	4,50	16,48	20,98	3,54	35,54		12,93	142,95		242,24		437,20	584,46
РЖ 8.82 – 180 А-IV-1			158,42		158,42						4,50	16,48	20,98	3,54	35,54		25,86	178,86		242,24		486,04	665,44
РЖ 8.82 – 180 А-IV-2			158,42		158,42						4,50	16,48	20,98	3,54	35,54		25,86	178,86		202,94		446,74	626,14
РЖ 8.82 – 180 А-IV-3			158,42		158,42						4,50	16,48	20,98	3,54	35,54		12,93	142,95		202,94		397,90	577,30
РЖ 8.82 – 180 Ат-V-3								126,28		126,28	4,50	16,48	20,98	3,54	35,54		12,93	142,95		202,94		397,90	545,16
РЖ 8.82 – 180 А-IV-Т		94,71			94,71						4,50	16,48	20,98	10,38	32,34		62,58	192,27		242,24		539,81	655,50
РЖ 8.82 – 180 Ат-V-Т							73,41			73,41	4,50	16,48	20,98	10,38	32,34		49,65	156,36		242,24		480,59	585,36
РЖ 8.82 – 180 А-IV-Т-3			118,83		118,83						4,50	16,48	20,98	10,38	32,34		62,58	192,27		202,94		500,51	640,32
РЖ 8.82 – 180 Ат-V-Т-3								94,71		94,71	4,50	16,48	20,98	10,38	32,34		49,65	156,36		202,94		451,67	567,36
РЖ 8.82 – 145 Ат-V							73,41			73,41	4,50	16,48	20,98	3,54	35,54			107,04			171,35	317,47	411,86
РЖ 8.82 – 145 А-IV		94,71			94,71						4,50	16,48	20,98	3,54	35,54			107,04			171,35	317,47	433,16

Инв. № подл. | Подпись и дата | Взам. инв. №

1.420.1-32. 3-1 – РС.

Нач. отд.	Кодыш	[signature]
ГИП	Янкилевич	[signature]
Вед. инж.	Горшкова	[signature]
Инженер	Котова	[signature]

Ведомость расхода стали на элемент, кг

Стадия	Лист	Листов
Р	1	6

ЦНИИПРОМЗДАНИЙ

Ц00073-01 76

Закладные изделия

Марка	Арматурная сталь ГОСТ 5781-82 класс А-III, ф, мм							Итого	Прокатная сталь ГОСТ 103-76* Прокат марки Ст 3 кп 2			Итого	ГОСТ 1759.0-87 Гайка и шайба		Итого	Итого	Всего
	6	8	10	12	14	18	25		Швеллер	δ=10	δ=8		М16				
РЖС 10.82 – 215 АтV	0,40	3,24	6,00		22,48	7,20	5,84	45,16	26,64	12,56	22,56	61,76				106,92	687,89
РЖ 10.82 – 215 АIV	0,40	3,24	6,00		22,48	7,20	5,84	45,16	26,64	12,56	22,56	61,76				106,92	712,00
РЖС 10.82 – 215 АIV-1	0,40	3,24	6,00		22,48	7,20	5,84	45,16	26,64	12,56	22,56	61,76				106,92	849,66
РЖС 10.82 – 215 АIV-2	0,40	3,24	6,00		22,48	7,20	5,84	45,16	26,64	12,56	22,56	61,76				106,92	823,38
РЖС 10.82 – 215 АIV-3	0,40	3,24	6,00		22,48	7,20	5,84	45,16	26,64	12,56	22,56	61,76				106,92	672,71
РЖС 10.82 – 215 АтV-Т	0,40	3,24	12,00	2,08	22,48	7,20	5,84	53,24	26,64	38,70	48,80	114,14	0,32		0,32	167,70	808,92
РЖС 10.82 – 215 АIV-Т	0,40	3,24	12,00	2,08	22,48	7,20	5,84	53,24	26,64	38,70	48,80	114,14	0,32		0,32	167,70	956,67
РЖС 10.82 – 215 АтV-Т-3	0,40	3,24	12,00	2,08	22,48	7,20	5,84	53,24	26,64	38,70	48,80	114,14	0,32		0,32	167,70	783,73
РЖС 10.82 – 215 АIV-Т-3	0,40	3,24	12,00	2,08	22,48	7,20	5,84	53,24	26,64	38,70	48,80	114,14	0,32		0,32	167,70	930,39
РЖС 8.82 – 180 АIV	0,40	3,24	6,00	3,20	12,32	7,20	5,84	38,20	26,64	12,56	22,56	61,76				99,96	716,56
РЖС 8.82 – 180 АV	0,40	3,24	6,00	3,20	12,32	7,20	5,84	38,20	26,64	12,56	22,56	61,76				99,96	684,42
РЖС 8.82 – 180 АIV-1	0,40	3,24	6,00	3,20	12,32	7,20	5,84	38,20	26,64	12,56	22,56	61,76				99,96	765,40
РЖС 8.82 – 180 АIV-2	0,40	3,24	6,00	3,20	12,32	7,20	5,84	38,20	26,64	12,56	22,56	61,76				99,96	726,10
РЖС 8.82 – 180 АIV-3	0,40	3,24	6,00	3,20	12,32	7,20	5,84	38,20	26,64	12,56	22,56	61,76				99,96	677,26
РЖС 8.82 – 180 АтV-3	0,40	3,24	6,00	3,20	12,32	7,20	5,84	38,20	26,64	12,56	22,56	61,76				99,96	645,12
РЖС 8.82 – 180 АV-Т	0,40	3,24	12,00	5,28	12,32	7,20	5,84	46,28	26,64	38,70	48,80	114,14	0,32		0,32	160,74	816,24
РЖС 8.82 – 180 АIV-Т	0,40	3,24	12,00	5,28	12,32	7,20	5,84	46,28	26,64	38,70	48,80	114,14	0,32		0,32	160,74	746,10
РЖС 8.82 – 180 АIV-Т-3	0,40	3,24	12,00	5,28	12,32	7,20	5,84	46,28	26,64	38,70	48,80	114,14	0,32		0,32	160,74	801,06
РЖС 8.82 – 180 АтV-Т-3	0,40	3,24	12,00	5,28	12,32	7,20	5,84	46,28	26,64	38,70	48,80	114,14	0,32		0,32	160,74	728,10
РЖС 8.82 – 145 АтV	0,40	3,24	6,00	3,20	12,32	7,20	5,84	38,20	26,64	12,56	22,54	61,76				99,96	511,82
РЖС 8.82 – 145 АIV	0,40	3,24	6,00	3,20	12,32	7,20	5,84	38,20	26,64	12,56	22,54	61,76				99,96	533,12

Инв. № подл. | Подпись и дата | Взам. инв. №

Марка	Арматурные изделия																						
	ГОСТ 5781-82					ГОСТ 10884-81					ГОСТ 6727-80			ГОСТ 5781-82									
	Класс А-IV					Класс Ат-V					Класс Вр-I			Класс А-III в									
	Ф, мм					Ф, мм					Ф, мм			Ф, мм									
	22	25	28	32	Итого	20	22	25	28	Итого	4	5	Итого	6	8	10	12	14	32	36	40	Итого	Итого
РЖ 8.82 – 145 А-IV-1			118,83		118,83						4,50	16,48	20,98	3,54	35,54		12,93	142,95			203,32	398,28	538,09
РЖ 8.82 – 145 А-IV-2		94,71			94,71						4,50	16,48	20,98	3,54	35,54		12,93	142,95			253,87	448,83	564,52
РЖ 8.82 – 145 Ат-V-3								94,71		94,71	4,50	16,48	20,98	3,54	35,54			107,04			172,73	318,85	434,54
РЖ 8.82 – 145 А-IV-3			118,83		118,83						4,50	16,48	20,98	3,54	35,54			107,04			172,73	318,85	458,66
РЖ 8.82 – 145 Ат-V-Т							73,41			73,41	4,50	16,48	20,98	10,38	32,34		36,72	120,45			171,35	371,24	465,63
РЖ 8.82 – 145 А-IV-Т		94,71			94,71						4,50	16,48	20,98	10,38	32,34		36,72	120,45			200,56	400,45	516,14
РЖ 8.82 – 145 Ат-V-Т-3								94,71		94,71	4,50	16,48	20,98	10,38	32,34		36,72	120,45			172,73	372,62	488,31
РЖ 8.82 – 145 А-IV-Т-3			118,83		118,83						4,50	16,48	20,98	10,38	32,34		36,72	120,45			203,32	403,21	543,02
РЖ 10.80 – 215 Ат-V									115,92	115,92	4,38	16,17	20,55	3,44	34,80		12,59	166,56		199,74		417,13	553,60
РЖ 10.80 – 215 А-IV			38,64	100,96	139,60						4,38	16,17	20,55	3,44	34,80		12,59	166,56		199,74		417,13	577,28
РЖ 10.80 – 215 А-IV-1			38,64	100,96	139,60						4,38	16,17	20,55	3,44	34,80		25,18	210,66			252,69	526,77	686,92
РЖ 10.80 – 215 Ат-V-Т									115,92	115,92	4,38	16,17	20,55	10,28	31,68		55,79	179,52		199,74		477,01	613,48
РЖ 10.80 – 215 А-IV-Т			38,64	100,96	139,60						4,38	16,17	20,55	10,28	31,68		68,38	223,62			252,69	586,65	746,80
РЖ 8.80 – 180 Ат-V								123,20		123,20	4,50	16,36	20,86	3,44	34,80		12,59	139,20		199,74		389,77	533,83
РЖ 8.80 – 180 А-IV			154,56		154,56						4,50	16,36	20,86	3,44	34,80		12,59	139,20		199,74		389,77	565,19
РЖ 8.80 – 180 А-IV-1			154,56		154,56						4,50	16,36	20,86	3,44	34,80		25,18	174,18		199,74		437,34	612,76
РЖ 8.80 – 180 Ат-V-Т								92,40		92,40	4,38	16,17	20,55	10,28	31,68		49,31	152,16		199,74		443,17	556,12
РЖ 8.80 – 180 А-IV-Т			115,92		115,92						4,38	16,17	20,55	10,28	31,68		61,90	187,14		199,74		490,74	627,21
РЖ 8.80 – 145 Ат-V								92,40		92,40	4,38	16,17	20,55	3,44	34,80			104,22			170,76	313,22	426,17
РЖ 8.80 – 145 А-IV			115,92		115,92						4,38	16,17	20,55	3,44	34,80			104,22			170,76	313,22	449,69
РЖ 8.80 – 145 А-IV-1			115,92		115,92						4,38	16,17	20,55	3,44	34,80		12,59	139,20			199,38	389,41	525,88

Взам. инв. №

Подпись и дата

Инв. № подл.

1.420.1-32. 3-1-РС

Лист 3

Марка	Закладные изделия. Арматурная сталь ГОСТ 5781-82. Класс А-III. Ф, мм: 6	8	10	12	14	18	25	Итого	Профильная сталь ГОСТ 103-76*. Прокат марки Ст3 кп2: 180×110×10	δ=10	δ=8		Итого	ГОСТ 1759.0-87. Гайка и шайба: М 16		Итого	Итого	Всего
РЖ8.82 – 145 АIV-1	0,40	3,24	6,00	3,20	12,32	7,20	5,84	38,20	26,64	12,56	22,54		61,74				99,96	638,05
РЖ8.82 – 145 АIV-2	0,40	3,24	6,00	3,20	12,32	7,20	5,84	38,20	26,64	12,56	22,54		61,74				99,96	664,48
РЖ8.82 – 145 АтV-3	0,40	3,24	6,00	3,20	12,32	7,20	5,84	38,20	26,64	12,56	22,54		61,74				99,96	534,50
РЖ8.82 – 145 АIV-3	0,40	3,24	6,00	3,20	12,32	7,20	5,84	38,20	26,64	12,56	22,54		61,74				99,96	558,62
РЖ8.82 – 145 АтV-Т	0,40	3,24	12,00	5,28	12,32	7,20	5,84	46,28	26,64	38,70	48,80		114,14	0,32		0,32	160,74	626,37
РЖ8.82 – 145 АIV-Т	0,40	3,24	12,00	5,28	12,32	7,20	5,84	46,28	26,64	38,70	48,80		114,14	0,32		0,32	160,74	676,88
РЖ8.82 – 145 АтV-Т-3	0,40	3,24	12,00	5,28	12,32	7,20	5,84	46,28	26,64	38,70	48,80		114,14	0,32		0,32	160,74	649,05
РЖ8.82 – 145 АIV-Т-3	0,40	3,24	12,00	5,28	12,32	7,20	5,84	46,28	26,64	38,70	48,80		114,14	0,32		0,32	160,74	703,76
РЖ10.80 – 215 АтV	0,40	3,24	6,00		22,48	7,20	5,84	45,16	26,64	12,56	22,56		61,76				106,92	660,52
РЖ10.80 – 215 АIV	0,40	3,24	6,00		22,48	7,20	5,84	45,16	26,64	12,56	22,56		61,76				106,92	684,20
РЖ10.80 – 215 АIV-1	0,40	3,24	6,00		22,48	7,20	5,84	45,16	26,64	12,56	22,56		61,76				106,92	793,84
РЖ10.80 – 215 АтV-Т	0,40	3,24	12,00	2,08	22,48	7,20	5,84	52,84	26,64	38,70	48,80		114,14	0,32		0,32	167,70	781,18
РЖ10.80 – 215 АIV-Т	0,40	3,24	12,00	2,08	22,48	7,20	5,84	52,84	26,64	38,70	48,80		114,14	0,32		0,32	167,70	914,50
РЖ8.80 – 180 АтV	0,40	3,24	6,00	3,20	12,32	7,20	5,84	38,20	26,64	12,56	22,56		61,74				99,96	633,79
РЖ8.80 – 180 АIV	0,40	3,24	6,00	3,20	12,32	7,20	5,84	38,20	26,64	12,56	22,56		61,74				99,96	665,15
РЖ8.80 – 180 АIV-1	0,40	3,24	6,00	3,20	12,32	7,20	5,84	38,20	26,64	12,56	22,56		61,74				99,96	712,72
РЖ8.80 – 180 АтV-Т	0,40	3,24	12,00	5,28	12,32	7,20	5,84	46,28	26,64	38,70	48,80		114,14	0,32		0,32	160,74	716,86
РЖ8.80 – 180 АIV-Т	0,40	3,24	12,00	5,28	12,32	7,20	5,84	46,28	26,64	38,70	48,80		114,14	0,32		0,32	160,74	787,95
РЖ8.80 – 145 АтV	0,40	3,24	6,00	3,20	12,32	7,20	5,84	38,20	26,64	12,56	22,56		61,74				99,96	526,13
РЖ8.80 – 145 АIV	0,40	3,24	6,00	3,20	12,32	7,20	5,84	38,20	26,64	12,56	22,56		61,74				99,96	549,65
РЖ8.80 – 145 АIV-1	0,40	3,24	6,00	3,20	12,32	7,20	5,84	38,20	26,64	12,56	22,56		61,74				99,96	625,84

Инв. № подл. | Подпись и дата | Взам. инв. №

Марка	Арматурные изделия																					
	ГОСТ 5781-82					ГОСТ 10884-81					ГОСТ 6727-80			ГОСТ 5781-82								
	Класс Ат-V					Класс Ат-V					Класс Вр-I			Класс Ат-V								
	Ф, мм					Ф, мм					Ф, мм			Ф, мм								
	22	25	28	32	Итого	20	22	25	28	Итого	4	5	Итого	6	8	10	12	14	32	36	40	Итого	Итого
РЖС 8.80-145 Ат-V-Т								92,40		92,40	4,38	16,17	20,55	10,28	31,68		36,72	117,18			170,76	366,62	479,57
РЖС 8.80-145 Ат-V-Т			115,92		115,92						4,38	16,17	20,55	10,28	31,68		49,31	152,16			199,38	442,81	579,28
РЖС 10.52-320 Ат-V							46,55			46,55	2,70	8,74	11,44	2,20	1,92	28,56		65,60	100,48			198,76	256,75
РЖС 10.52-320 А-V		60,06			60,06						2,70	8,74	11,44	2,20	1,92	28,56		65,60	100,48			198,76	270,26
РЖС 10.52-320 А-V-1		60,06			60,06						31,26	8,74	40,00	2,20	1,92	5,30		102,68	127,98			240,08	340,14
РЖС 10.52-320 А-V-2			75,36		75,36						31,26	8,74	40,00	2,20	1,92	5,30		102,68	115,47			227,57	342,93
РЖС 10.52-320 Ат-V-3								60,06		60,06	31,26	8,74	40,00	2,20	1,92			65,60	115,47			185,19	285,25
РЖС 10.52-320 А-V-3			75,36		75,36						31,26	8,74	40,00	2,20	1,92			65,60	115,47			185,19	300,55
РЖС 8.52-215 Ат-V	46,56					38,46				38,46	2,70	9,67	12,37	2,20	1,92	28,56		64,64		76,39		173,71	224,54
РЖС 8.52-215 А-V-2		60,06			46,56						2,70	9,67	12,37	2,20	1,92	28,56		64,64		76,39		173,71	232,64
РЖС 8.52-215 Ат-V-3					60,06						2,70	9,67	12,37	2,20	1,92	33,86		86,60			137,38	261,96	334,39
РЖС 8.52-215 А-V-3		60,06					46,56			46,56	2,70	9,67	12,37	2,20	1,92	28,56		64,64		97,48		194,80	253,73
РЖС 8.52-215 А-V-1		60,06			60,06						2,70	9,67	12,37	2,20	1,92	28,56		64,64		97,48		194,80	267,23
РЖС 10.50-320 Ат-V					60,06						2,70	9,67	12,37	2,20	1,92	33,86		86,60			120,40	242,78	317,41
РЖС 10.50-320 А-V			72,45		72,45			57,75		57,75	2,58	8,46	11,04	2,12	1,80	27,54		73,34	74,46			179,26	248,05
РЖС 10.50-320 А-V-1			72,45		72,45						2,58	8,46	11,04	2,12	1,80	27,54		73,34	74,46			179,26	262,75
РЖС 8.50-215 Ат-V							44,76			44,76	2,58	9,36	11,94	2,12	1,80	32,58		108,08	111,69			256,27	339,76
РЖС 8.50-215 А-V		57,75			57,75						2,58	9,36	11,94	2,12	1,80	27,54		62,30		75,91		169,67	226,37
РЖС 8.50-215 А-V-1		57,75			57,75						2,58	9,36	11,94	2,12	1,80	32,58	20,14	62,30		75,91		169,67	239,36
																					116,46	235,48	305,09

Инв. № подл. | Подпись и дата | Взам. инв. №

1.420.1-32.

3-1-86

Лист

Закладные изделия

Марка	Арматурная сталь ГОСТ 5781-82 класс А-III, Ф, мм								Профильная сталь ГОСТ 103-76* Прокат марки Ст3 кп2				ГОСТ 1759.0-87			Итого	Всего
	6	8	10	12	14	18	25	Итого	160×140×10	δ=10	δ=8	Итого	Гайка и шайба М16		Итого		
РЖ 8.80 – 145 АтV-Т	0,40	3,24	12,00	5,28	12,32	7,20	5,84	46,28	26,64	38,70	48,80	114,14	0,32		0,32	160,74	640,31
РЖ 8.80 – 145 АIIV-Т	0,40	3,24	12,00	5,28	12,32	7,20	5,84	46,28	26,64	38,70	48,80	114,14	0,32		0,32	160,74	740,02
РЖ 10.52 – 320 АтV	0,40	3,24	4,00	12,00	6,32	7,20	5,84	39,00	26,64	12,56	15,04	54,24				93,24	349,99
РЖ 10.52 – 320 АIIV	0,40	3,24	4,00	12,00	6,32	7,20	5,84	39,00	26,64	12,56	15,04	54,24				93,24	363,50
РЖ 10.52 – 320 АIIV-1	0,40	3,24	4,00	12,00	6,32	7,20	5,84	39,00	26,64	12,56	15,04	54,24				93,24	433,38
РЖ 10.52 – 320 АIIV-2	0,40	3,24	4,00	12,00	6,32	7,20	5,84	39,00	26,64	12,56	15,04	54,24				93,24	436,17
РЖ 10.52 – 320 АтV-3	0,40	3,24	4,00	12,00	6,32	7,20	5,84	39,00	26,64	12,56	15,04	54,24				93,24	378,49
РЖ 10.52 – 320 АIIV-3	0,40	3,24	4,00	12,00	6,32	7,20	5,84	39,00	26,64	12,56	15,04	54,24				93,24	393,79
РЖ 8.52 – 215 АтV	0,40	3,24	4,00	3,20	12,32	7,20	5,84	36,20	26,64	12,56	15,04	54,24				90,44	314,98
РЖ 8.52 – 215 АIIV	0,40	3,24	4,00	3,20	12,32	7,20	5,84	36,20	26,64	12,56	15,04	54,24				90,44	323,08
РЖ 8.52 – 215 АIIV-2	0,40	3,24	4,00	3,20	12,32	7,20	5,84	36,20	26,64	12,56	15,04	54,24				90,44	424,83
РЖ 8.52 – 215 АтV-3	0,40	3,24	4,00	3,20	12,32	7,20	5,84	36,20	26,64	12,56	15,04	54,24				90,44	344,17
РЖ 8.52 – 215 АIIV-3	0,40	3,24	4,00	3,20	12,32	7,20	5,84	36,20	26,64	12,56	15,04	54,24				90,44	357,67
РЖ 8.52 – 215 АIIV-1	0,40	3,24	4,00	3,20	12,32	7,20	5,84	36,20	26,64	12,56	15,04	54,24				90,44	407,85
РЖ 10.50 – 320 АтV	0,40	3,24	4,00	6,00	14,40	3,60	13,54	45,18	26,64	12,56	15,04	54,24				99,42	347,47
РЖ 10.50 – 320 АIIV	0,40	3,24	4,00	6,00	14,40	3,60	13,54	45,18	26,64	12,56	15,04	54,24				99,42	362,17
РЖ 10.50 – 320 АIIV-1	0,40	3,24	4,00	6,00	14,40	3,60	13,54	45,18	26,64	12,56	15,04	54,24				99,42	439,18
РЖ 8.50 – 215 АтV	0,40	3,24	4,00	14,32	6,16	3,60	13,54	45,26	26,64	12,56	15,04	54,24				99,50	325,87
РЖ 8.50 – 215 АIIV	0,40	3,24	4,00	14,32	6,16	3,60	13,54	45,26	26,64	12,56	15,04	54,24				99,50	338,86
РЖ 8.50 – 215 АIIV-1	0,40	3,24	4,00	14,32	6,16	3,60	13,54	45,26	26,64	12,56	15,04	54,24				99,50	404,59

Инв. № подл. | Подпись и дата | Взам. инв. №

gost.e-ecolog.ru