СЕРИЯ 1.4201-32

КОНСТРУКЦИИ ДВУХЭТАЖНЫХ ПРОИЗВОДСТВЕННЫХ БЕСКРАНОВЫХ ЗДАНИЙ С СЕТКАМИ КОЛОНН ПЕРВОГО ЭТАЖА 6×6, 9×6 М ВТОРОГО ЭТАЖА 18×6, 24×6 М, НАГРУЗКОЙ НА ПЕРЕКРЫТИЕ ДО 5,0 тс/м² И ЖЕЛЕЗОБЕТОННЫМИ ДВУХЭТАЖНЫМИ КОЛОННАМИ

ВЫПУСК 2-2

колонны двухэтажные для зданий высотой 10,8; 12,0; 13,2 и 14,4 м. пространственные каркасы, арматурные и закладные изделия. рабочие чертежи

gost.e-ecolog.ru

СЕРИЯ 1.420.1-32

КОНСТРУКЦИИ ДВУХЭТАЖНЫХ ПРОИЗВОДСТВЕННЫХ БЕСКРАНОВЫХ ЗДАНИЙ С СЕТКАМИ КОЛОНН ПЕРВОГО ЭТАЖА 6×6, 9×6 м ВТОРОГО ЭТАЖА 18×6, 24×6 м, НАГРУЗКОЙ НА ПЕРЕКРЫТИЕ ДО 5,0 тс/м² И ЖЕЛЕЗОБЕТОННЫМИ ДВУХЭТАЖНЫМИ КОЛОННАМИ

ВЫПУСК 2-2

колонны двухэтажные для зданий высотой 10,8; 12,0; 13,2 и 14,4 м. пространственные каркасы, арматурные и закладные изделия. рабочие чертежи

РАЗРАБОТАНЫ
ЦНИИПРОМЗДАНИЙ

ЗАМ. ДИРЕКТОРА ИНСТИТУТА В.В. ГРАНЕВ
ЗАВ. ОТДЕЛА Э.Н. КОДЫШ
ГЛ. ИНЖЕНЕР ПРОЕКТА Н.Г. МАРЧЕНКО

УТВЕРЖДЕНЫ
Управлением
проектирования и инженерных
изысканий Минстроя России
письмо от 24.12.92 г. № 9-1/395
Введены в действие с 01.01.94 г.
ЦНИИпромзданий приказ от 19.11.93 г. № 64

Обозначение документа	Наименование	Стр.
I.420.I-32.2-2-ТТ	Технические требования	4
I.420.I-32.2-2- I	Каркас пространственный КП1, КП2	6
I.420.I-32.2-2- 2	Каркас пространственный КП3, КП4	7
I.420.I-32.2-2- 3	Каркас пространственный КП5 ... КП7	8
I.420.I-32.2-2- 4	Каркас пространственный КП8 ... КП11	9
I.420.I-32-2-2- 5	Каркас пространственный КП12 ... КП14	I0
I.420.I-32.2-2- 6	Каркас пространственный КП15 ... КП20	II
I.420.I-32.2-2- 7	Каркас пространственный КП2I ... КП24	I2
I.420.I-32.2-2- 8	Каркас пространственный КП25 ... КП30	I3
I.420.I-32.2-2- 9	Каркас пространственный КП3I ... КП35	I4
I.420.I-32-2-2-I0	Каркас пространственный КП36 ... КП43	I5
I.420.I-32.2-2-II	Каркас пространственный КП44, КП45	I6
I.420.I-32.2-2-I2	Каркас пространственный КП46, КП47	I7
I.420.I-32.2-2-I3	Каркас пространственный КП48 ... КП54	I8
I.420.I-32.2-2-I4	Каркас пространственный КП55 ... КП59	I9
I.420.I-32.2-2-I5	Каркас пространственный КП60 ... КП65	20
I.420.I-32.2-2-I6	Каркас пространственный КП66 ... КП68	2I
I.420.I-32.2-2-I7	Каркас пространственный КП69 ... КП73	22
I.420.I-32.2-2-I8	Каркас пространственный КП74 ... КП76	23
I.420.I-32.2-2-I9	Каркас пространственный КП77 ... КП83	24
I.420.I-32.2-2-20	Каркас пространственный КП84, КП87	25
I.420.I-32.2-2-2I	Каркас пространственный КП85, КП86	26
I.420.I-32.2-2-22	Каркас пространственный КП88, КП89	27
I.420.I-32.2-2-23	Каркас пространственный КП90, КП92, КП93	28
I.420.I-32.2-2-24	Каркас пространственный КП9I	29
I.420.I-32.2-2-25	Каркас пространственный КП94 ... КП96	30
I.420.I-32.2-2-26	Каркас пространственный КП97, КП98	3I
I.420.I-32.2-2-27	Каркас пространственный КП99	32
I.420.I-32.2-2-28	Каркас пространственный КП100, КП103 КП111, КП114	33
I.420.I-32.2-2-29	Каркас пространственный КП101, КП102	34
I.420.I-32.2-2-30	Каркас пространственный КП104 ... КП106	35
I.420.I-32.2-2-3I	Каркас пространственный КП107, КП108	36
I.420.I-32.2-2-32	Каркас пространственный КП109, КП110	37
I.420.I-32.2-2-33	Каркас пространственный КП112, КП113 КП115	38
I.420.I-32-2-2-34	Каркас пространственный КП116 ... КП118	39
I.420.I-32.2-2-35	Каркас пространственный КП119, КП12I	40
I.420.I-32.2-2-36	Каркас пространственный КП120, КП122	4I
I.420.I-32.2-2-37	Каркас пространственный КП123 ... КП125	42
I.420.I-32.2-2-38	Каркас пространственный КП126	43
I.420.I-32,2-2-39	Каркас КР1	44
I.420.I-32.2-2-40	Каркас КР2	44
I.420.I-32.2-2-4I	Каркас КР3	45
I.420.I-32.2-2-42	Каркас КР4	45
I.420.I-32.2-2-43	Каркас КР5	46
I.420.I-32.2-2-44	Каркас КР6	46
I.420.I-32.2-2-45	Каркас КР7	47
I.420.I-32.2-2-46	Каркас КР8	47
I.420.I-32.2-2-47	Каркас КР9	48
I.420.I-32.2-2-48	Каркас КР10	48
I.420.I-32.2-2-49	Каркас КР11	49
I.420.I-32.2-2-50	Каркас КР12	49
I.420.I-32-2-2-5I	Каркас КР13	50

Инв. № подл. | Подпись и дата | Взам. инв. №

Нач.отд.	Кодыш		
Нормокон.	Марченко		
ГИП	Марченко		

1.420.1-32. 2-2

Содержание

Стадия	Лист	Листов
Р	1	3

ЦНИИПРОМЗДАНИЙ

Обозначение документа	Наименование	Стр.
I.420.I-32.2-2-52	Каркас КРI4	50
I.420.I-32.2-2-53	Каркас КРI5	5I
I.420.I-32.2-2-54	Каркас КРI6	5I
I.420.I-32.2-2-55	Каркас КРI7	52
I.420.I-32.2-2-56	Каркас КРI8	52
I.420.I-32.2-2-57	Каркас КРI9	53
I.420.I-32.2-2-58	Каркас КР20	53
I.420.I-32.2-2-59	Каркас КР2I	54
I.420.I-32.2-2-60	Каркас КР22	54
I.420.I-32.2-2-6I	Каркас КР23	55
I.420.I-32.2-2-62	Каркас КР24	55
I.420.I-32.2-2-63	Каркас КР25	56
I.420.I-32.2-2-64	Каркас КР26	56
I.420.I-32.2-2-65	Каркас КР27	57
I.420.I-32.2-2-66	Каркас КР28	57
I.420.I-32.2-2-67	Каркас КР29	58
I.420.I-32.2-2-68	Каркас КР30	58
I.420.I-32.2-2-69	Каркас КР3I	59
I.420.I-32.2-2-70	Каркас КР32	59
I.420.I-32.2-2-7I	Каркас КР33	60
I.420.I-32.2-2-72	Каркас КР34	60
I.420.I-32.2-2-73	Каркас КР35	6I
I.420.I-32.2-2-74	Каркас КР36	6I
I.420.I-32.2-2-75	Каркас КР37	62
I.420.I-32.2-2-76	Каркас КР38	62
I.420.I-32.2-2-77	Каркас КР39	63
I.420.I-32.2-2-78	Каркас КР40	63
I.420.I-32.2-2-79	Каркас КР4I	64
I.420.I-32.2-2-80	Каркас КР42	64
I.420.I-32.2-2-8I	Каркас КР43	65
I.420.I-32.2-2-82	Каркас КР44	65
I.420.I-32.2-2-83	Каркас КР45	66
I.420.I-32.2-2-84	Каркас КР46	66
I.420.I-32.2-2-85	Каркас КР47	67
I.420.I-32.2-2-86	Сетка С1	68
I.420.I-32.2-2-87	Сетка С2	68
I.420.I-32.2-2-88	Сетка С3	69
I.420.I-32.2-2-89	Сетка С4	69
I.420.I-32.2-2-90	Сетка С5	70
I.420.I-32.2-2-9I	Сетка С6	70
I.420.I-32.2-2-92	Сетка С7	7I
I.420.I-32.2-2-93	Сетка С8	7I
I.420.I-32.2-2-94	Стержень гнутый	72
I.420.I-32.2-2-95	Изделие закладное МН1 ... МН3	73
I.420.I-32.2-2-96	Изделие закладное МН4, МН5	73
I.420.I-32.2-2-97	Изделие закладное МН6 ... МН8	74
I.420.I-32.2-2-98	Изделие закладное МН9, МН10	75
I.420.I-32.2-2-99	Изделие закладное МН11, МН12	75
I.420.I-32.2-2-I00	Изделие закладное МН13, МН15, МН17, МН19	76
I.420.I-32.2-2-I0I	Изделие закладное МН14, МН16, МН18, МН20	76
I.420.I-32.2-2-I02	Изделие закладное МН2I ... МН23	77
I.420.I-32.2-2-I03	Изделие закладное МН24, МН25	77

Инв.№ подл. | Подпись и дата | Взам. инв.№

Обозначение документа	Наименование	Стр.
I.420.I-32.2-2-I04	Изделие закладное МН26 ... МН30	78
I.420.I-32.2-2-I05	Изделие закладное МН26	78
I.420.I-32.2-2-I06	Изделие закладное МН32	79
I.420.I-32.2-2-I07	Изделие Закладное МН33	79
I.420.I-32.2-2-I08	Изделие закладное МН34	80
I.420.I-32.2-2- У	Узел I ... У	8I

Настоящий выпуск содержит рабочие чертежи пространственных каркасов и арматурных изделий двухэтажных колонн серии I.420.I-32 вып.2-I,

Сетки и каркасы должны изготовляться при помощи контактной точечной электросварки по ГОСТ I4098-9I (тип $К_I$-$К_т$).

Электродуговая сварка элементов из сортового проката между собой, сварка арматурных стержней из стали класса А-Ш между собой и сортовым прокатом выполняются электродами, выбор которых должен производиться на основании указаний ГОСТ I4098-9I.

В изделиях МН4...МН8 осуществляется приварка стержней под слоем флюса. В изделиях МН13...МН23 осуществляется приварка стержней ванной сваркой. В изделиях МН1...МН3, МН9...МН12, МН33 применяются оба способа приварки стержней.

Пространственные каркасы собираются из сеток, каркасов отдельных стержней и закладных изделий с применением контактной точечной сварки и вязки стержней вязальной проволокой.

Соединительные поперечные стержни, объединяющие плоские каркасы в пространственный каркас, следует приваривать к поперечным стержням плоских каркасов с помощью электросварочных клещей.

Применение дуговой электросварки вместо контактной точечной не допускается.

Нач.отд.	Кодыш		
Нормок.	Марченко		
ГИП	Марченко		

1.420.1-32. 2-2 - ТТ

Технические требования

Стадия	Лист	Листов
Р	1	2

ЦНИИПРОМЗДАНИЙ

Взам. инв. № | Подпись и дата | Инв. № подл.

С целью обеспечения точности изготовления пространственных каркасов сборка их должна производиться в кондукторах.

Сборка пространственных каркасов должна производиться в следующем порядке:

а) в соответствии с указанием "верх" на чертежах устанавливаются плоские каркасы одновременно с установкой сеток под закладные изделия для крепления стальных консолей (МН1 ... МН3, МН6 ... МН10), при этом в крайних колоннах устанавливаются закладные изделия МН32, а в средних колоннах МН24 ... МН26;

б) устанавливаются сетки у конца колонн;

в) устанавливаются закладные изделия и закрепляются;

г) плоские каркасы соединяются между собой поперечными стержнями с помощью контактной сварки;

д) производится установк и вязка дополнительных стержней хомутов, крепление сварных сеток;

е) производится проверка правильности сборных каркасов.

Окончательная фиксация временно закрепленных деталей пространственного каркаса, а также его проверка, производится при установке каркаса в стальную опалубку. При изготовлении пространственных каркасов должны быть учтены допуски на стальные формы.

Инв. № подл. | Подпись и дата | Взам. инв. №

400071-02 6

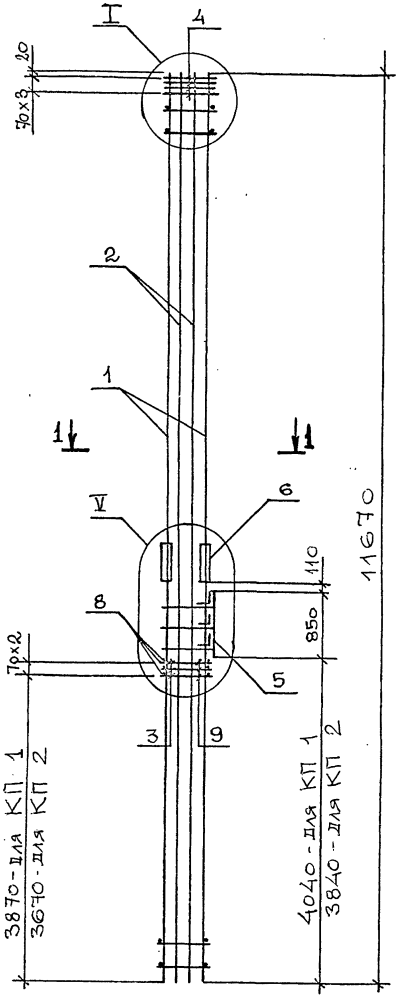

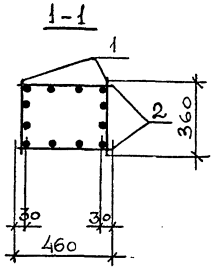

Поз.	Наименование	Кол.	Обозначение документа	Масса каркаса кг
1	Каркас КР26	2	1.420.1-32.2-2 – 64	424,0
2	КР27	2	– 65	
3	Сетка С5	3	– 90	
4	С1	4	– 86	
5	Закладное изделие МН6	1	– 97	
6	МН32	2	– 106	
7	Стержень гнутый	11	– 94	
8	⌀6 А-III, ℓ=380; 0,1 кг	6	Без черт.	
9	⌀6 А-III, ℓ=480; 0,1 кг	6	Без черт.	

1. Узлы см. 1.420.1-32.2-24
2. Технические требования см. 1.420.1-32.2-25ТТ
3. Арматура классов А-III, А-I по ГОСТ 5781-82

Нач. отд.	Кодыш	
Н. контр.	Марченко	
ГИП	Марченко	
Разраб	Котова	

1.420.1-32.2-2 – 01

КАРКАС ПРОСТРАНСТВЕННЫЙ КП 1, КП 2

Стадия	Лист	Листов
Р		1

ЦНИИПРОМЗДАНИЙ

Инв. № подл. | Подпись и дата | Взам. инв. №

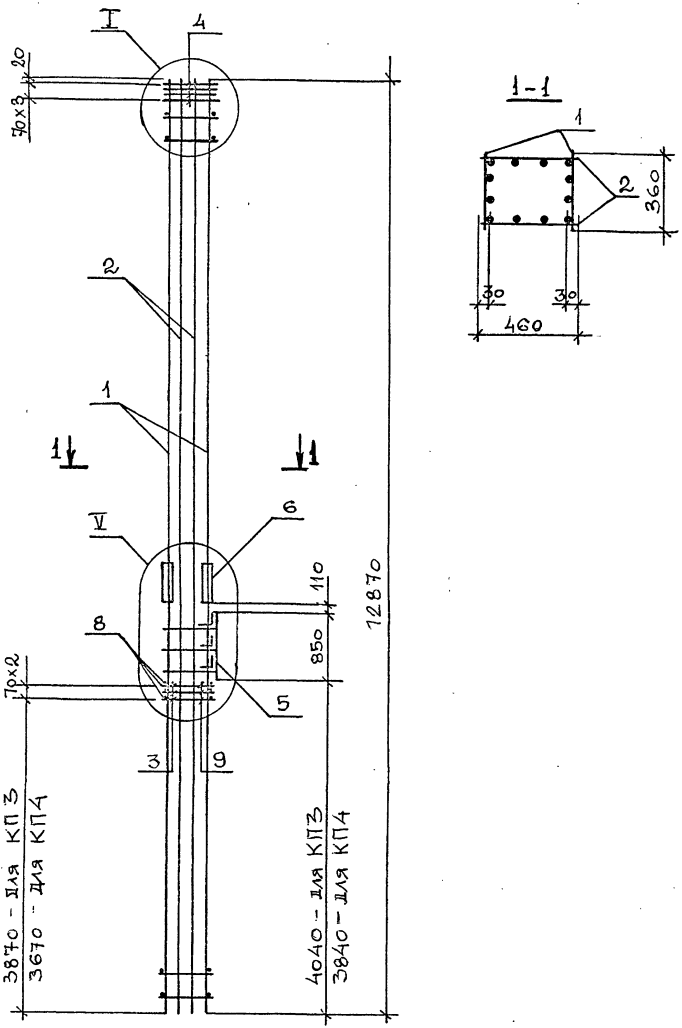

Марка	Поз.	Наименование	Кол.	Обозначение документа	Масса каркаса кг
КП 3	1	Каркас КР 28	2	1.420.1-32.2-2 – 66	460,6
	2	КР 29	2	– 67	
	3	Сетка С5	3	– 90	
	4	С1	4	– 86	
	5	Закладное изделие МН6	1	– 97	
	6	МН32	2	– 106	
	7	Стержень гнутый	11	– 94	
	8	⌀6 А-III, ℓ=380; 0,1 кг	6	Без черт.	
	9	⌀6 А-III, ℓ=480; 0,1 кг	6	Без черт.	
КП 4	1	Каркас КР30	2	1.420.1-32.2-2 – 68	569,2
	2	КР 29	2	– 67	
	3	Сетка С5	3	– 90	
	4	С1	4	– 86	
	5	Закладное изделие МН6	1	– 97	
	6	МН32	2	– 106	
	7	Стержень гнутый	11	– 94	
	8	⌀6 А-III, ℓ=380; 0,1 кг	6	Без черт.	
	9	⌀6 А-III, ℓ=480; 0,1 кг	6	Без черт.	

1. Узлы см. 1.420.1-32.2-2У
2. Технические требования см. 1.420.1-32.2-2ТТ
3. Арматура классов А-III, А-I по ГОСТ 5781-82

Нач. отд.	Кодыш	
Н. контр.	Марченко	
ГИП	Марченко	
Разраб	Котова	

1.420.1-32.2-2-02

КАРКАС ПРОСТРАНСТВЕННЫЙ КП 3, КП 4

Стадия	Лист	Листов
Р		1

ЦНИИПРОМЗДАНИЙ

Инв. № подл. | Подпись и дата | Взам. инв. №

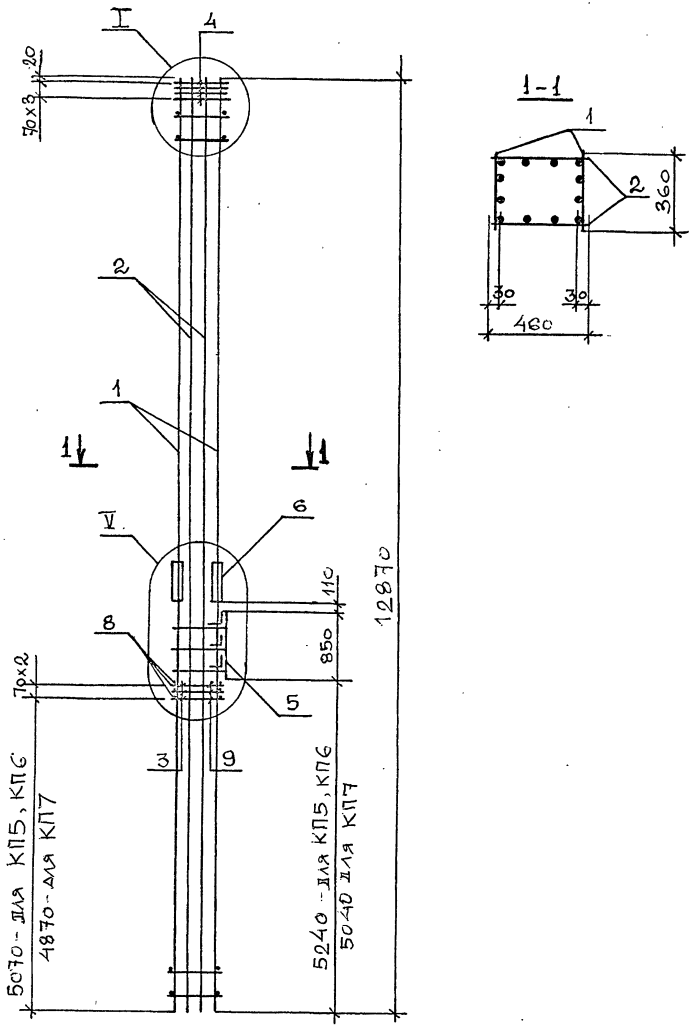

Марка	Поз.	Наименование	Кол.	Обозначение документа	Масса каркаса кг
КП 5	1	Каркас КР34	2	1.420.1-32.2-2 – 74	423,6
	2	КР29	2	– 67	
	3	Сетка С5	3	– 90	
	4	С1	4	– 86	
	5	Закладное изделие МН6	1	– 97	
	6	МН32	2	– 106	
	7	Стержень гнутый	11	– 94	
	8	⌀6 А-III, ℓ=380; 0,1 кг	6	Без черт.	
	9	⌀6 А-III, ℓ=480; 0,1 кг	6	Без черт.	
КП6, КП7	1	Каркас КР28	2	1.420.1-32.2-2 – 66	460,6
	2	КР29	2	– 67	
	3	Сетка С5	3	– 90	
	4	С1	4	– 86	
	5	Закладное изделие МН6	1	– 97	
	6	МН32	2	– 106	
	7	Стержень гнутый	11	– 94	
	8	⌀6 А-III, ℓ=380; 0,1 кг	6	Без черт.	
	9	⌀6 А-III, ℓ=480; 0,1 кг	6	Без черт.	

1. Узлы см. 1.420.1-32.2-24
2. Технические требования см. 1.420.1-32.2-2ТТ
3. Арматура классов А-III, А-I по ГОСТ 5781-82

Инв.№ подл. | Подпись и дата | Взам.инв.№

Нач.отд	Кодыш	
Н.контр.	Марченко	
ГИП	Марченко	
Разраб	Котова	

1.420.1-32.2-2-03

КАРКАС ПРОСТРАНСТВЕННЫЙ КП 5... КП 7

Стадия	Лист	Листов
Р		1

ЦНИИПРОМЗДАНИЙ

Ц 00071-02 9

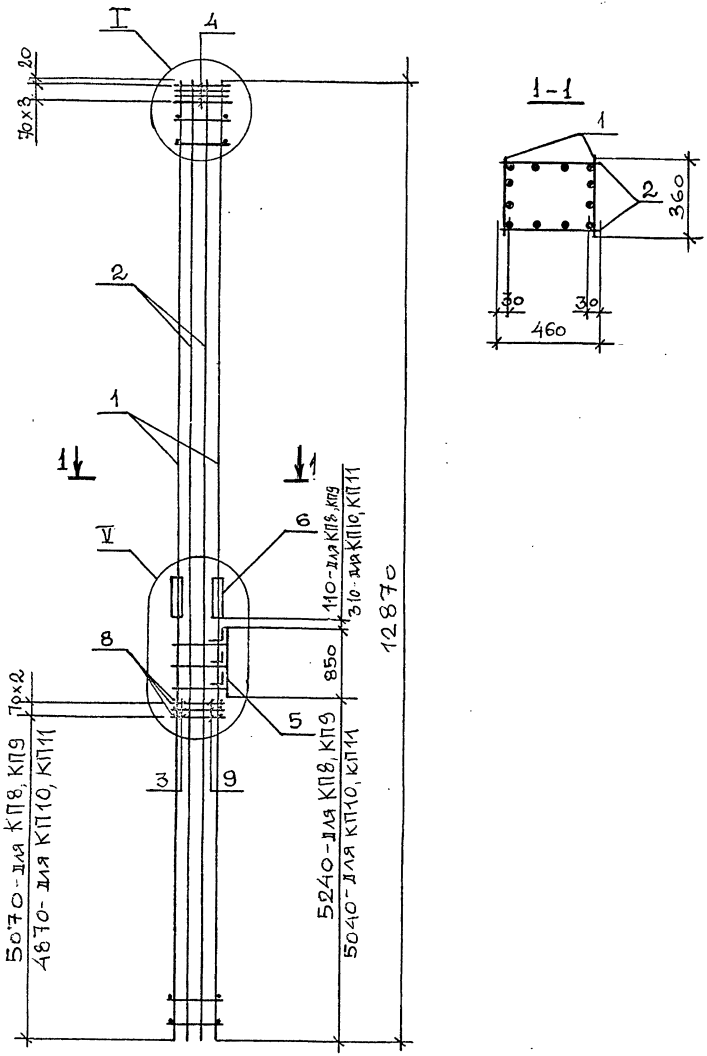

Марка	Поз.	Наименование	Кол.	Обозначение документа	Масса каркаса кг
КП 8, КП 10	1	Каркас КР31	2	1.420.1-32.2-2 – 69	508,8
	2	КР29	2	– 67	
	3	Сетка С5	3	– 90	
	4	С1	4	– 86	
	5	Закладное изделие МН 6	1	– 97	
	6	МН32	2	– 106	
	7	Стержень гнутый	11	– 94	
	8	⌀6 А-III, ℓ=380; 0,1 кг	6	Без черт.	
	9	⌀6 А-III, ℓ=480; 0,1 кг	6	Без черт.	
КП 9, КП 11	1	Каркас КР32	2	1.420.1-32.2-2 – 70	559,8
	2	КР29	2	– 67	
	3	Сетка С5	3	– 90	
	4	С1	4	– 86	
	5	Закладное изделие МН 6	1	– 97	
	6	МН32	2	– 106	
	7	Стержень гнутый	11	– 94	
	8	⌀6 А-III, ℓ=380; 0,1 кг	6	Без черт.	
	9	⌀6 А-III, ℓ=480; 0,1 кг	6	Без черт.	

1. Узлы см. 1.420.1-32.2-2У
2. Технические требования см. 1.420.1-32.2-2ТТ
3. Арматура классов А-III, А-I по ГОСТ 5781-82

Нач. отд.	Кодыш	
Н. контр.	Марченко	
ГИП	Марченко	
Разраб	Котова	

1.420.1-32.2-2 – 04

КАРКАС ПРОСТРАНСТВЕННЫЙ КП 8... КП 11

Стадия	Лист	Листов
Р		1

ЦНИИПРОМЗДАНИЙ

Инв. № подл. | Подпись и дата | Взам. инв. №

Цоо071-02 10

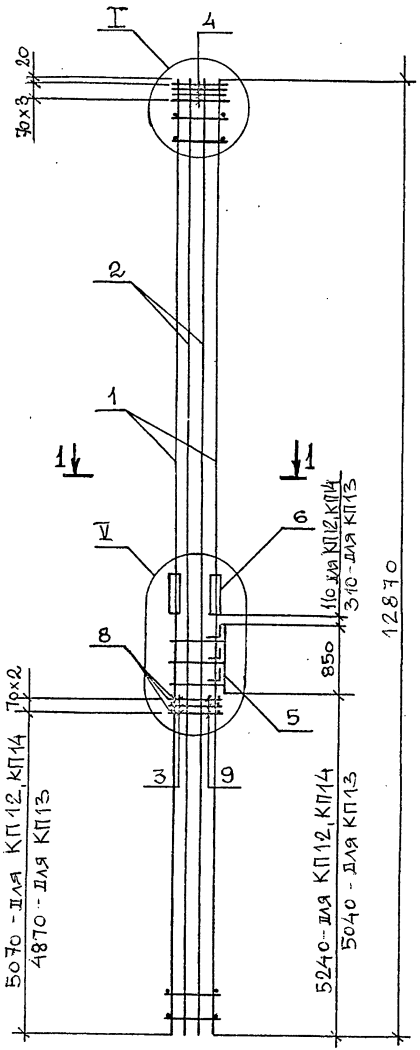

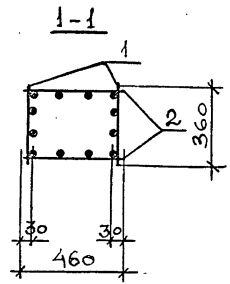

Марка	Поз.	Наименование	Кол.	Обозначение документа	Масса каркаса кг
КП 12, КП 13	1	Каркас КР30	2	1.420.1-32.2-2 – 68	569,2
	2	КР29	2	– 67	
	3	Сетка С5	3	– 90	
	4	С1	4	– 86	
	5	Закладное изделие МН6	1	– 97	
	6	МН32	2	– 106	
	7	Стержень гнутый	11	– 94	
	8	⌀6 А-III, ℓ=380; 0,1 кг	6	Без черт.	
	9	⌀6 А-III, ℓ=480; 0,1 кг	6	Без черт.	
КП 14	1	Каркас КР33	2	1.420.1-32.2-2 – 71	653,8
	2	КР29	2	– 67	
	3	Сетка С5	3	– 90	
	4	С1	4	– 86	
	5	Закладное изделие МН6	1	– 97	
	6	МН32	2	– 106	
	7	Стержень гнутый	11	– 94	
	8	⌀6 А-III, ℓ=380; 0,1 кг	6	Без черт.	
	9	⌀6 А-III, ℓ=480; 0,1 кг	6	Без черт.	

1. Узлы см. 1.420.1-32.2-2У
2. Технические требования см. 1.420.1-32.2-2ТТ
3. Арматура классов А-III, А-I по ГОСТ 5781-82

Нач.отд.	Кодыш	
Н.контр.	Марченко	
ГИП	Марченко	
Разраб	Котова	

1.420.1-32.2-2 - 05

КАРКАС ПРОСТРАНСТВЕННЫЙ КП 12...КП 14

Стадия	Лист	Листов
Р		1

ЦНИИПРОМЗДАНИЙ

Инв.№ подл. | Подпись и дата | Взам.инв.№

Ц 00071-02 11

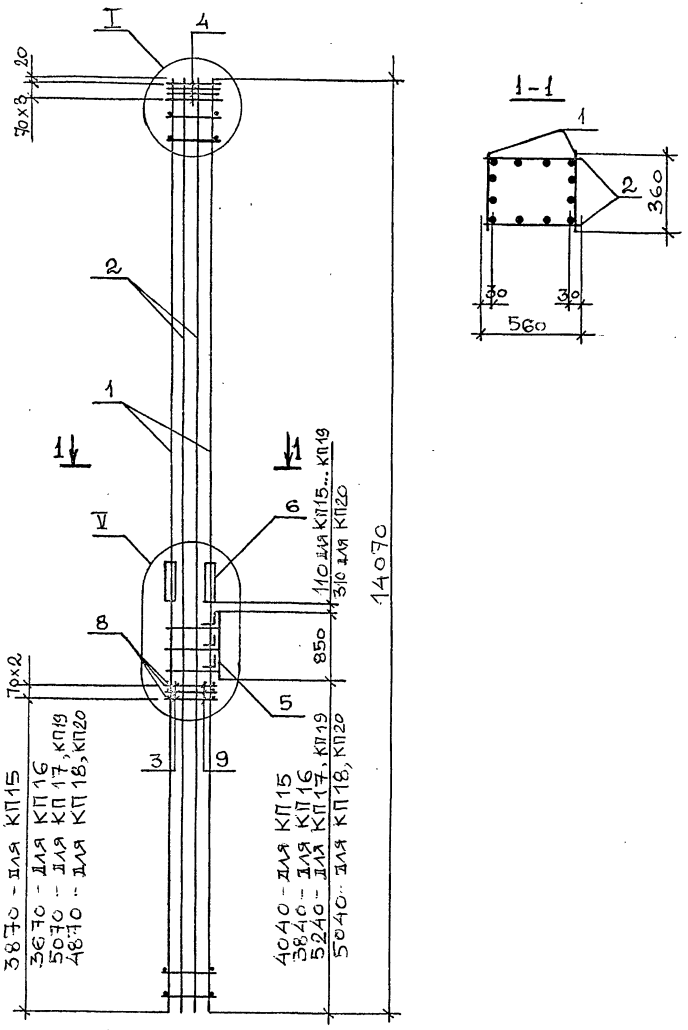

Марка	Поз.	Наименование	Кол.	Обозначение документа	Масса каркаса кг
КП 15 ... КП 18	1	Каркас КР35	2	1.420.1-32.2-2 – 73	461,3
	2	КР36	2	– 74	
	3	Сетка С6	3	– 91	
	4	С2	4	– 87	
	5	Закладное изделие МН7	1	– 97	
	6	МН32	2	– 106	
	7	Стержень гнутый -01	11	– 94	
	8	⌀6 А-III, ℓ=380; 0,1 кг	6	Без черт.	
	9	⌀6 А-III, ℓ=580; 0,1 кг	6	Без черт.	
КП 19, КП 20	1	Каркас КР38	2	1.420.1-32.2-2 – 76	566,8
	2	КР36	2	– 74	
	3	Сетка С6	3	– 91	
	4	С2	4	– 87	
	5	Закладное изделие МН7		– 97	
	6	МН32		– 106	
	7	Стержень гнутый -01	11	– 94	
	8	⌀6 А-III, ℓ=380; 0,1 кг	6	Без черт.	
	9	⌀6 А-III, ℓ=580; 0,1 кг	6	Без черт.	

1. Узлы см. 1.420.1-32.2-2У
2. Технические требования см. 1.420.1-32.2-2ТТ
3. Арматура классов А-III, А-I по ГОСТ 5781-82

Нач. отд.	Кодыш		
Н. контр.	Марченко		
ГИП	Марченко		
Разраб	Котова		

1.420.1-32.2-2-06

КАРКАС ПРОСТРАНСТВЕННЫЙ КП 15... КП 20

Стадия	Лист	Листов
Р		1

ЦНИИПРОМЗДАНИЙ

Инв. № подл. | Подпись и дата | Взам. инв. №

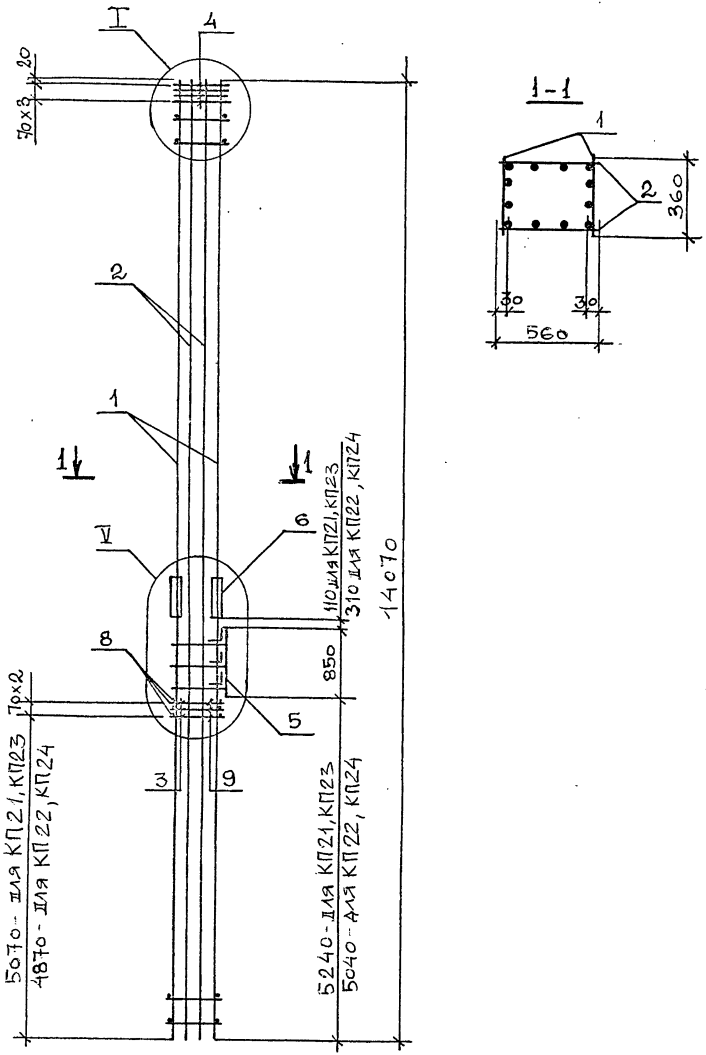

Марка	Поз.	Наименование	Кол.	Обозначение документа	Масса каркаса кг
КП 21, КП 22	1	Каркас КР37	2	1.420.1-32.2-2 – 75	653,4
	2	КР36	2	– 74	
	3	Сетка С6	3	– 91	
	4	С2	4	– 87	
	5	Закладное изделие МН7	1	– 97	
	6	МН32	2	– 106	
	7	Стержень гнутый – 01	11	– 94	
	8	⌀6 А-III, ℓ=380; 0,1 кг	6	Без черт.	
	9	⌀6 А-III, ℓ=580; 0,1 кг	6	Без черт.	
КП 23, КП 24	1	Каркас КР39	2	1.420.1-32.2-2 – 77	693,4
	2	КР36	2	– 74	
	3	Сетка С6	3	– 91	
	4	С2	4	– 87	
	5	Закладное изделие МН7	1	– 97	
	6	МН32	2	– 106	
	7	Стержень гнутый – 01	11	– 94	
	8	⌀6 А-III, ℓ=380; 0,1 кг	6	Без черт.	
	9	⌀6 А-III, ℓ=580; 0,1 кг	6	Без черт.	

1. Узлы см. 1.420.1-32.2-2У
2. Технические требования см. 1.420.1-32.2-2ТТ
3. Арматура классов А-III, А-I по ГОСТ 5781-82

Нач. отд.	Кодыш	
Н. контр.	Марченко	
ГИП	Марченко	
Разраб	Котова	

1.420.1-32.2-2-07

КАРКАС ПРОСТРАНСТВЕННЫЙ КП 21... КП 24

Стадия	Лист	Листов
Р		1

ЦНИИПРОМЗДАНИЙ

Инв. № подл. | Подпись и дата | Взам. инв. №

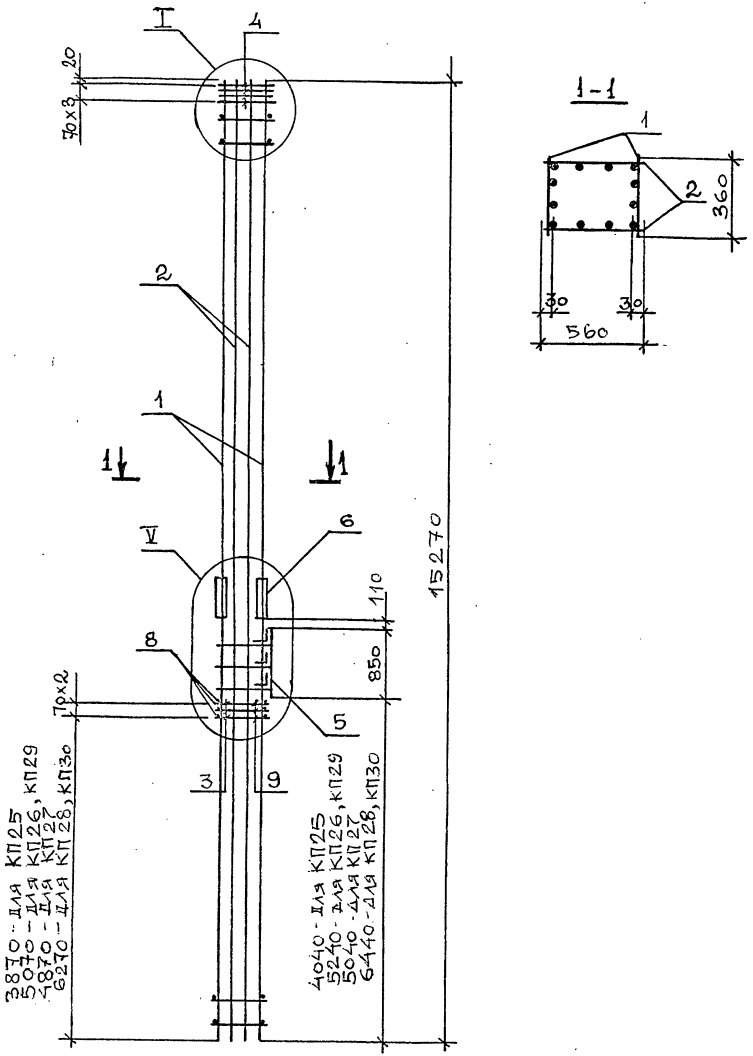

Марка	Поз.	Наименование	Кол.	Обозначение документа	Масса каркаса кг
КП 25 ... КП 28	1	Каркас КР40	2	1.420.1-32.2-2 – 78	496,0
	2	КР41	2	– 79	
	3	Сетка С6	3	– 91	
	4	С2	4	– 87	
	5	Закладное изделие МН7	1	– 97	
	6	МН32	2	– 106	
	7	Стержень гнутый -01	11	– 94	
	8	⌀6 А-III, ℓ=380; 0,1 кг	6	Без черт.	
	9	⌀6 А-III, ℓ=580; 0,1 кг	6	Без черт.	
КП 29, КП 30	1	Каркас КР46	2	1.420.1-32.2-2 – 84	537,2
	2	КР41	2	– 79	
	3	Сетка С6	3	– 91	
	4	С2	4	– 87	
	5	Закладное изделие МН7	1	– 97	
	6	МН32	2	– 106	
	7	Стержень гнутый -01	11	– 94	
	8	⌀6 А-III, ℓ=380; 0,1 кг	6	Без черт.	
	9	⌀6 А-III, ℓ=580; 0,1 кг	6	Без черт.	

1. Узлы см. 1.420.1-32.2-2У
2. Технические требования см. 1.420.1-32.2-2ТТ
3. Арматура классов А-III, А-I по ГОСТ 5781-82

Инв.№ подл. | Подпись и дата | Взам.инв.№

Нач.отд.	Кодыш	
Н.контр.	Марченко	
ГИП	Марченко	
Разраб	Котова	

1.420.1-32.2-2 – 08

КАРКАС ПРОСТРАНСТВЕННЫЙ КП 25... КП 30

Стадия	Лист	Листов
Р		1

ЦНИИПРОМЗДАНИЙ

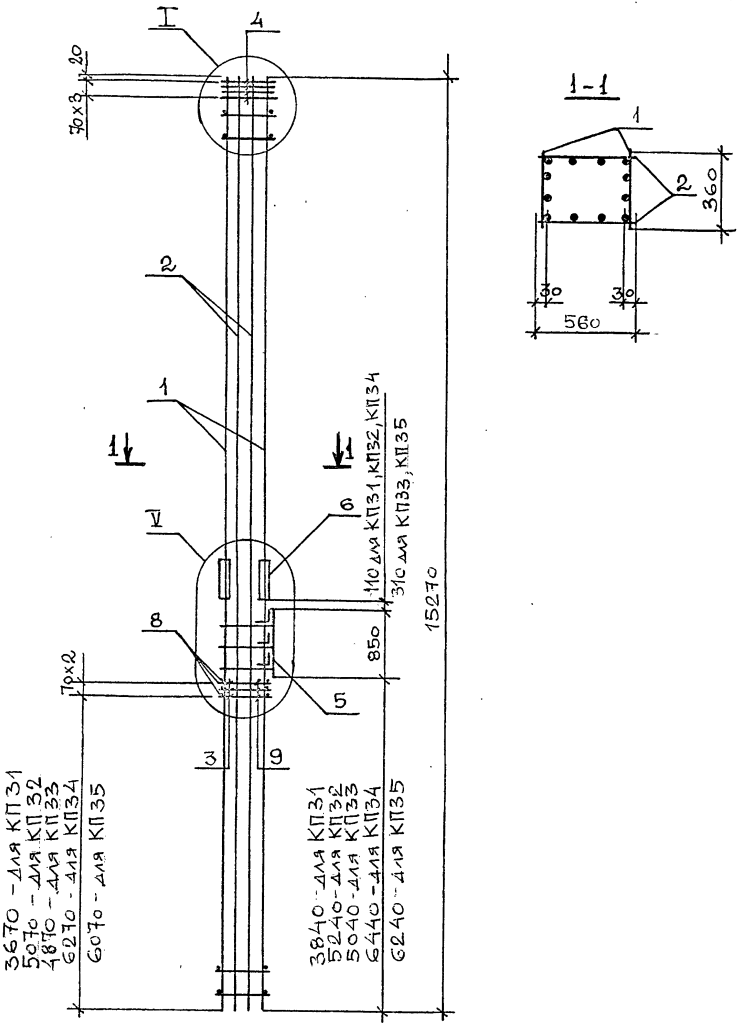

Марка	Поз.	Наименование	Кол.	Обозначение документа	Масса каркаса кг
КП31	1	Каркас КР42	2	1.420.1-32.2-2 – 80	582,0
	2	КР41	2	– 79	
	3	Сетка С6	3	– 91	
	4	С2	4	– 87	
	5	Закладное изделие МН7	1	– 97	
	6	МН32	2	– 106	
	7	Стержень гнутый – 01	11	– 94	
	8	⌀6 А-III, ℓ = 380; 0,1 кг	6	Без черт.	
	9	⌀6 А-III, ℓ = 580; 0,1 кг	6	Без черт.	
КП32 ... КП35	1	Каркас КР43	2	1.420.1-32.2-2 – 81	599,8
	2	КР41	2	– 79	
	3	Сетка С6	3	– 91	
	4	С2	4	– 87	
	5	Закладное изделие МН7	1	– 97	
	6	МН32	2	– 106	
	7	Стержень гнутый – 01	11	– 94	
	8	⌀6 А-III, ℓ = 380; 0,1 кг	6	Без черт.	
	9	⌀6 А-III, ℓ = 580; 0,1 кг	6	Без черт.	

1. Узлы см. 1.420.1-32.2-2У
2. Технические требования см. 1.420.1-32.2-2ТТ
3. Арматура классов А-III, А-I по ГОСТ 5781-82

Нач. отд	Кодыш		
Н. контр.	Марченко		
ГИП	Марченко		
Разраб	Котова		

1.420.1-32.2-2-09

КАРКАС ПРОСТРАНСТВЕННЫЙ КП31..., КП35

Стадия	Лист	Листов
Р		1

ЦНИИПРОМЗДАНИЙ

Инв. № подл. | Подпись и дата | Взам. инв. №

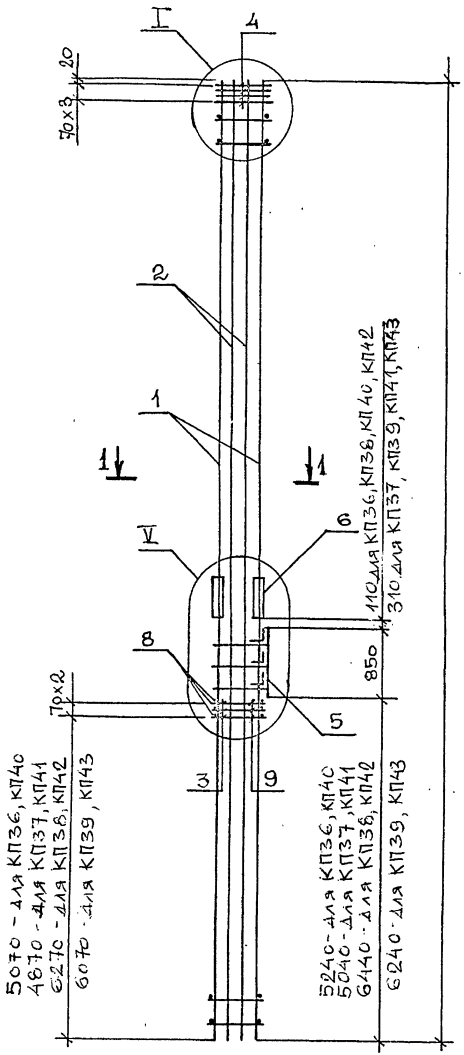

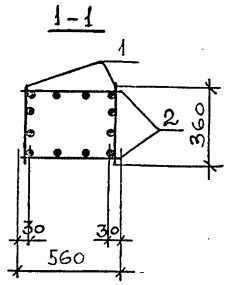

Марка	Поз.	Наименование	Кол.	Обозначение документа	Масса каркаса кг
КП36 ... КП39	1	Каркас КР47	2	1.420.1-32.2-2 – 85	659,2
	2	КР41	2	– 79	
	3	Сетка С6	3	– 91	
	4	С2	4	– 87	
	5	Закладное изделие МН7	1	– 97	
	6	МН32	2	– 106	
	7	Стержень гнутый -01	11	– 94	
	8	⌀6 А-III, ℓ=380; 0,1 кг	6	Без черт.	
	9	⌀6 А-III, ℓ=580; 0,1 кг	6	Без черт.	
КП40 ... К43	1	Каркас КР44	2	1.420.1-32.2-2 – 82	660,2
	2	КР41	2	– 79	
	3	Сетка С6	3	– 91	
	4	С2	4	– 87	
	5	Закладное изделие МН7	1	– 97	
	6	МН32	2	– 106	
	7	Стержень гнутый -01	11	– 94	
	8	⌀6 А-III, ℓ=380; 0,1 кг	6	Без черт.	
	9	⌀6 А-III, ℓ=580; 0,1 кг	6	Без черт.	

1. Узлы см. 1.420.1-32.2-2У
2. Технические требования см. 1.420.1-32.2-2ТТ
3. Арматура классов А-III, А-I по ГОСТ 5781-82

Нач.отд.	Кодыш		
Н.контр.	Марченко		
ГИП	Марченко		
Разраб	Котова		

1.420.1-32.2-2-10

КАРКАС ПРОСТРАНСТВЕННЫЙ КП36... КП43

Стадия	Лист	Листов
Р		1

ЦНИИПРОМЗДАНИЙ

Инв.№ подл. | Подпись и дата | Взам.инв.№

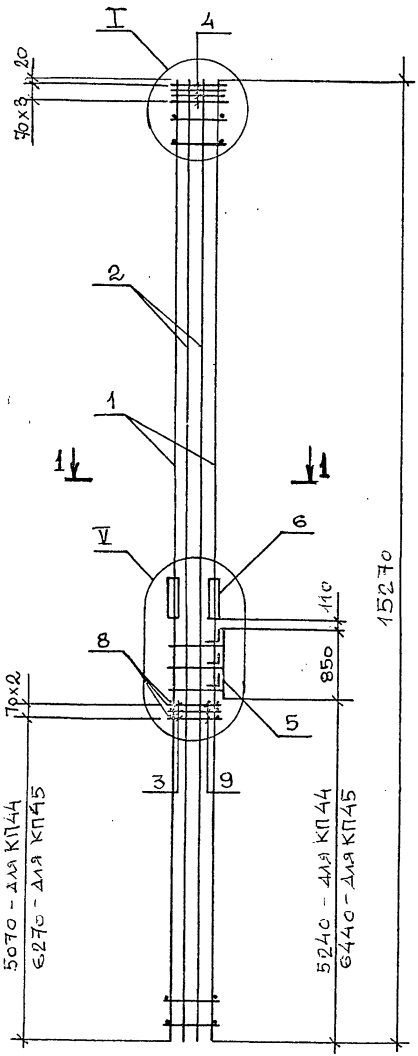

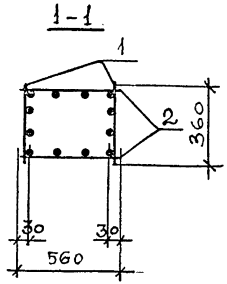

Поз.	Наименование	Кол.	Обозначение документа	Масса каркаса кг
1	Каркас КР45	2	1.420.1-32.2-2 – 83	742,8
2	КР41	2	– 79	
3	Сетка С6	3	– 91	
4	С2	4	– 87	
5	Закладное изделие МН7	1	– 97	
6	МН32	2	– 106	
7	Стержень гнутый -01	11	– 94	
8	⌀6 А-III, ℓ=380; 0,1 кг	6	Без черт.	
9	⌀6 А-III, ℓ=580; 0,1 кг	6	Без черт.	

1. Узлы см. 1.420.1-32.2-2У
2. Технические требования см. 1.420.1-32.2-2ТТ
3. Арматура классов А-III, А-I по ГОСТ 5781-82

Нач.отд.	Кодыш	
Н.контр.	Марченко	
ГИП	Марченко	
Разраб	Котова	

1.420.1-32.2-2-11

КАРКАС ПРОСТРАНСТВЕННЫЙ КП-44, КП-45

Стадия	Лист	Листов
Р		1

ЦНИИПРОМЗДАНИЙ

Инв. № подл. | Подпись и дата | Взам. инв. №

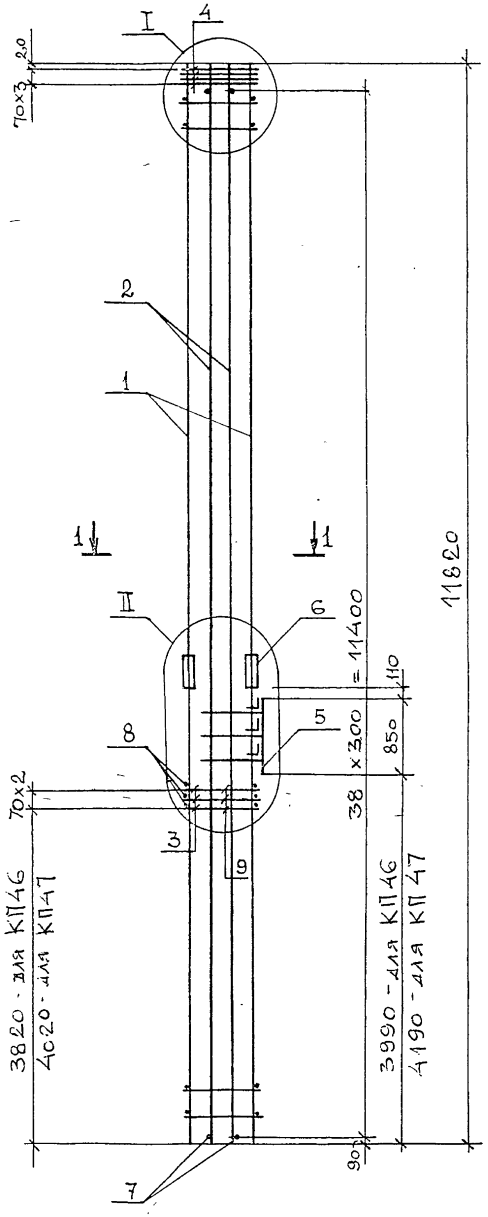

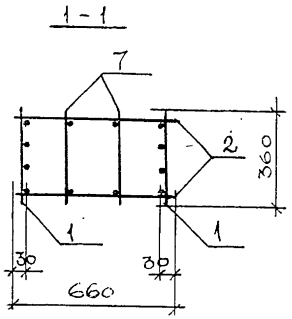

Марка	Поз.	Наименование	Кол.	Обозначение документа	Масса каркаса кг
КП46	1	Каркас КР1	2	1.420.1-32.2-2 – 39	390,1
	2	КР2	2	– 40	
	3	Сетка С7	3	– 92	
	4	С3	4	– 88	
	5	Закладное изделие МН8	1	– 97	
	6	МН32	2	– 106	
	7	⌀6 А-I, ℓ=360; 0,1 кг	78	Без черт.	
	8	⌀6 А-III, ℓ=380; 0,1 кг	6	Без черт.	
	9	⌀6 А-III, ℓ=680; 0,2 кг	6	Без черт.	
	10	Стержень гнутый – 02	11	1.420.1-32.2-2 – 94	
КП47	1	Каркас КР3	2	1.420.1-32.2-2 – 41	423,7
	2	КР2	2	– 40	
	3	Сетка С7	3	– 92	
	4	С3	4	– 88	
	5	Закладное изделие МН8	1	– 97	
	6	МН32	2	– 106	
	7	⌀6 А-I, ℓ=360; 0,1 кг	78	Без черт.	
	8	⌀6 А-III, ℓ=380; 0,1 кг	6	Без черт.	
	9	⌀6 А-III, ℓ=680; 0,2 кг	6	Без черт.	
	10	Стержень гнутый – 02	11	1.420.1-32.2-2 – 94	

1. Узлы см. 1.420.1-32.2-2У
2. Технические требования см. 1.420.1-32.2-2ТТ
3. Арматура классов А-III, А-I по ГОСТ 5781-82

Нач.отд.	Кодыш		
Н.контр.	Марченко		
ГИП	Марченко		
Разраб	Котова		

1.420.1-32.2-2-12

КАРКАС ПРОСТРАНСТВЕННЫЙ КП46, КП47

Стадия	Лист	Листов
Р		1

ЦНИИПРОМЗДАНИЙ

Инв.№подл. | Подпись и дата | Взам.инв.№

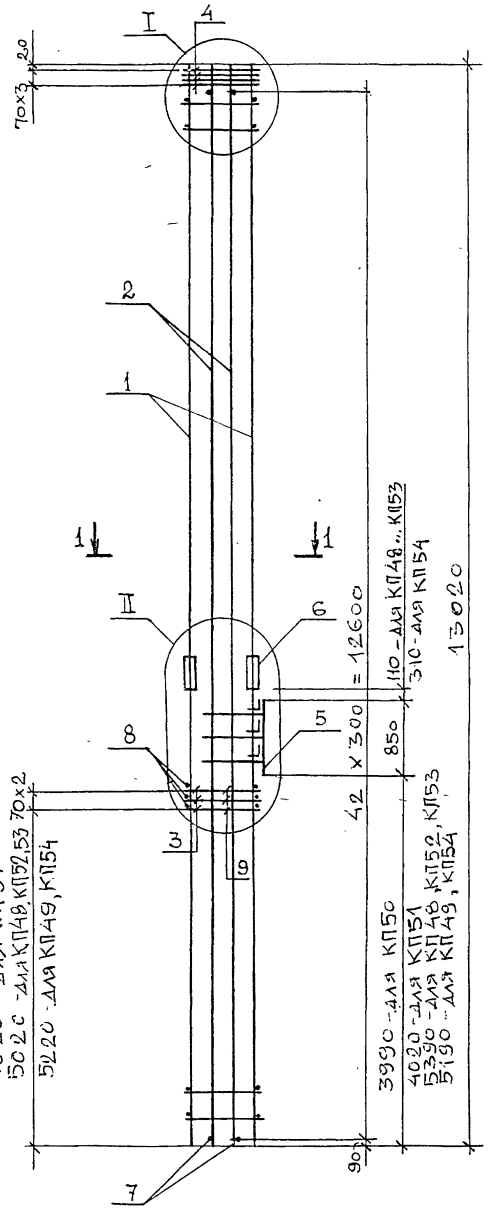

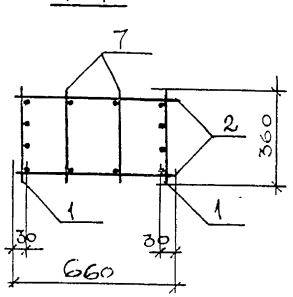

Марка	Поз.	Наименование	Кол.	Обозначение документа	Масса каркаса кг
КП48, КП49	1	Каркас КР10	2	1.420.1-32.2-2 – 48	415,1
	2	КР6	2	– 44	
	3	Сетка С7	3	– 92	
	4	С3	4	– 88	
	5	Закладное изделие МН8	1	– 97	
	6	МН32	2	– 106	
	7	⌀6 А-I, ℓ=360; 0,1 кг	86	Без черт.	
	8	⌀6 А-III, ℓ=330; 0,1 кг	6	Без черт.	
	9	⌀6 А-III, ℓ=680; 0,2 кг	6	Без черт.	
	10	Стержень гнутый -02	11	1.420.1-32.2-2 – 94	
КП50 ... КП54	1	Каркас КР5	2	1.420.1-32.2-2 – 43	452,7
	2	КР6	2	– 44	
	3	Сетка С7	3	– 92	
	4	С3	4	– 88	
	5	Закладное изделие МН8	1	– 97	
	6	МН32	2	– 106	
	7	⌀6 А-I, ℓ=360; 0,1 кг	86	Без черт.	
	8	⌀6 А-III, ℓ=380; 0,1 кг	6	Без черт.	
	9	⌀6 А-III, ℓ=680; 0,2 кг	6	Без черт.	
	10	Стержень гнутый -02	11	1.420.1-32.2-2 – 94	

1. Узлы см. 1.420.1-32.2-2У
2. Технические требования см. 1.420.1-32.2-2ТТ
3. Арматура классов А-III, А-I по ГОСТ 5781-82

Нач.отд.	Кодыш	
Н.контр.	Марченко	
ГИП	Марченко	
Разраб	Котова	

1.420.1-32.2-2-13

Каркас пространственный КП48 ... КП54

Стадия	Лист	Листов
Р		1

ЦНИИПромзданий

Инв.№ подл. | Подпись и дата | Взам.инв.№

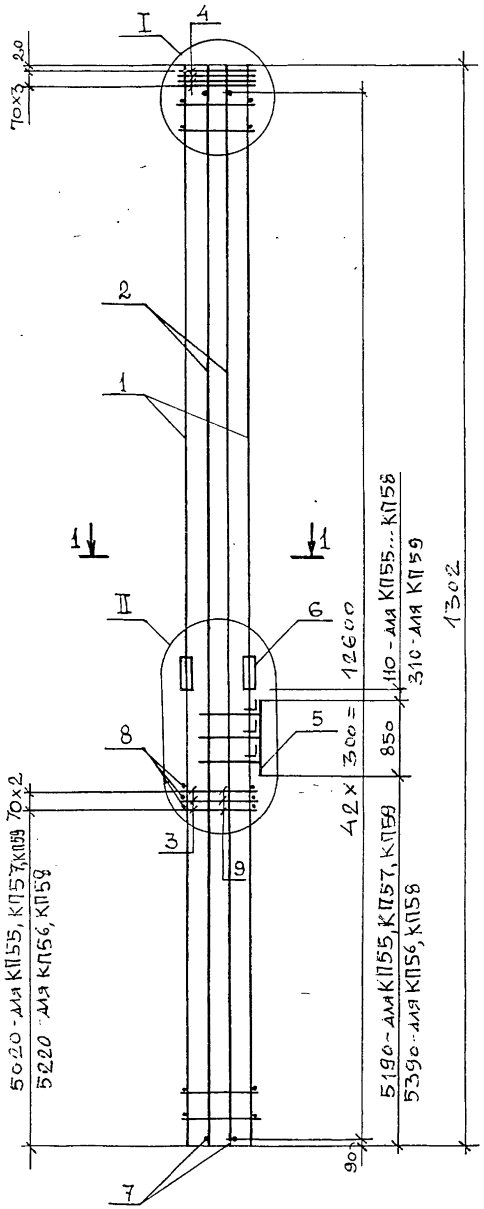

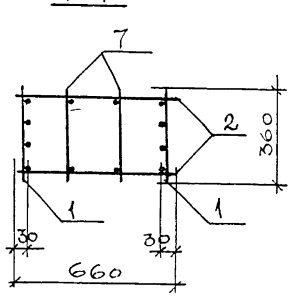

Марка	Поз.	Наименование	Кол.	Обозначение документа	Масса каркаса кг
КП 55, КП 56	1	Каркас КР11	2	1.420.1-32.2-2 – 49	494,3
	2	КР6	2	– 44	
	3	Сетка С7	3	– 92	
	4	С3	4	– 88	
	5	Закладное изделие МН8	1	– 97	
	6	МН32	2	– 106	
	7	ф6 А-I, ℓ=360; 0,1 кг	86	Без черт.	
	8	ф6 А-III, ℓ=380; 0,1 кг	6	Без черт.	
	9	ф6 А-III, ℓ=680; 0,2 кг	6	Без черт.	
	10	Стержень гнутый – 02	11	1.420.1-32.2-2 – 94	
КП57 ... КП59	1	Каркас КР12	2	1.420.1-32.2-2 – 50	836,5
	2	КР6	2	– 44	
	3	Сетка С7	3	– 92	
	4	С3	4	– 88	
	5	Закладное изделие МН8	1	– 97	
	6	МН32	2	– 106	
	7	ф6 А-I, ℓ=360; 0,1 кг	86	Без черт.	
	8	ф6 А-III, ℓ=380; 0,1 кг	6	Без черт.	
	9	ф6 А-III, ℓ=680; 0,2 кг	6	Без черт.	
	10	Стержень гнутый – 02	11	1.420.1-32.2-2 – 94	

1. Узлы см. 1.420.1-32.2-29
2. Технические требования см. 1.420.1-32.2-25ТТ
3. Арматура классов А-III, А-I по ГОСТ 5781-82

Нач.отд.	Кодыш		
Н.контр.	Марченко		
ГИП	Марченко		
Разраб	Котова		

1.420.1-32.2-2-14

КАРКАС ПРОСТРАНСТВЕННЫЙ КП55...КП59

Стадия	Лист	Листов
Р		1

ЦНИИПРОМЗДАНИЙ

Инв.№подл. | Подпись и дата | Взам.инв.№

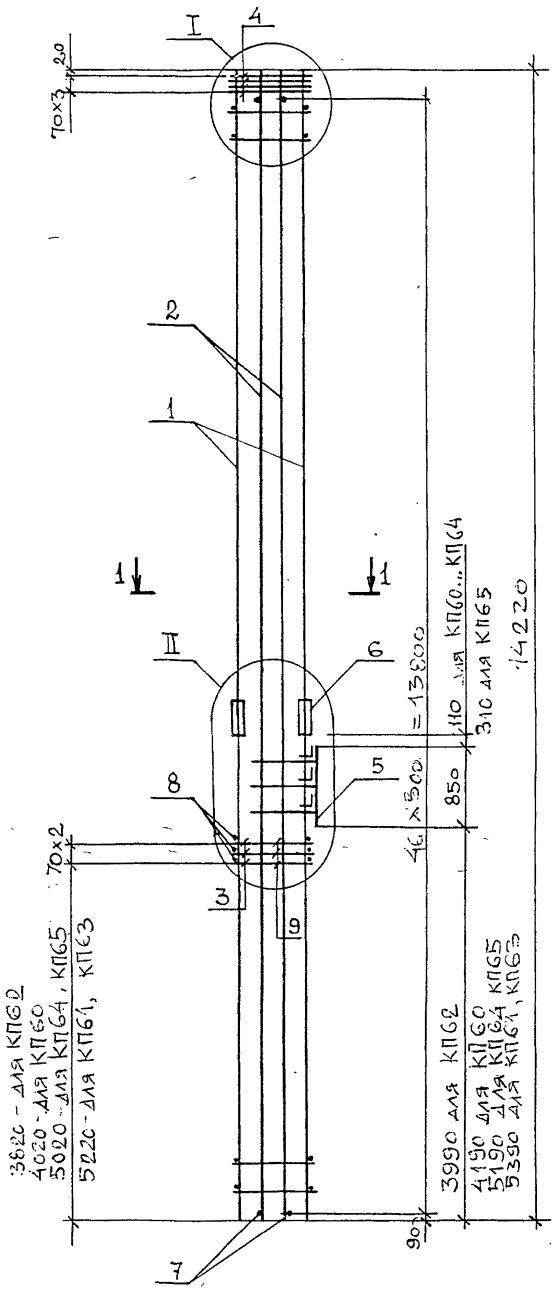

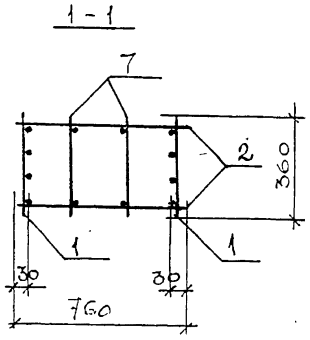

Марка	Поз.	Наименование	Кол.	Обозначение документа	Масса каркаса кг
КП60, КП61	1	Каркас КР13	2	1.420.1-32.2-2 – 101	456,7
	2	КР14	2	– 102	
	3	Сетка С8	3	– 93	
	4	С4	4	– 89	
	5	Закладное изделие МН8	1	– 97	
	6	МН32	2	– 106	
	7	ф6 А-I, ℓ=360; 0,1 кг	94	Без черт.	
	8	ф6 А-III, ℓ=380; 0,1 кг	6	Без черт.	
	9	ф6 А-III, ℓ=780; 0,2 кг	6	Без черт.	
	10	Стержень гнутый -03	11	1.420.1-32.2-2 – 94	
КП62 ...КП65	1	Каркас КР15	2	1.420.1-32.2-2 – 103	494,3
	2	КР14	2	– 102	
	3	Сетка С8	3	– 93	
	4	С4	4	– 89	
	5	Закладное изделие МН8	1	– 97	
	6	МН32	2	– 106	
	7	ф6 А-I, ℓ=360; 0,1 кг	94	Без черт.	
	8	ф6 А-III, ℓ=380; 0,1 кг	6	Без черт.	
	9	ф6 А-III, ℓ=780; 0,2 кг	6	Без черт.	
	10	Стержень гнутый -03	11	1.420.1-32.2-2 – 94	

1. Узлы см. 1.420.1-32.2-2У
2. Технические требования см. 1.420.1-32.2-2ТТ
3. Арматура классов А-III, А-I по ГОСТ 5781-82

Нач. отд.	Кодыш		
Н. контр.	Марченко		
ГИП	Марченко		
Разраб	Котова		

1.420.1-32.2-2-15

КАРКАС ПРОСТРАНСТВЕННЫЙ КП60 ... КП65

Стадия	Лист	Листов
Р		1

ЦНИИПРОМЗДАНИЙ

Инв. № подл. | Подпись и дата | Взам. инв. №

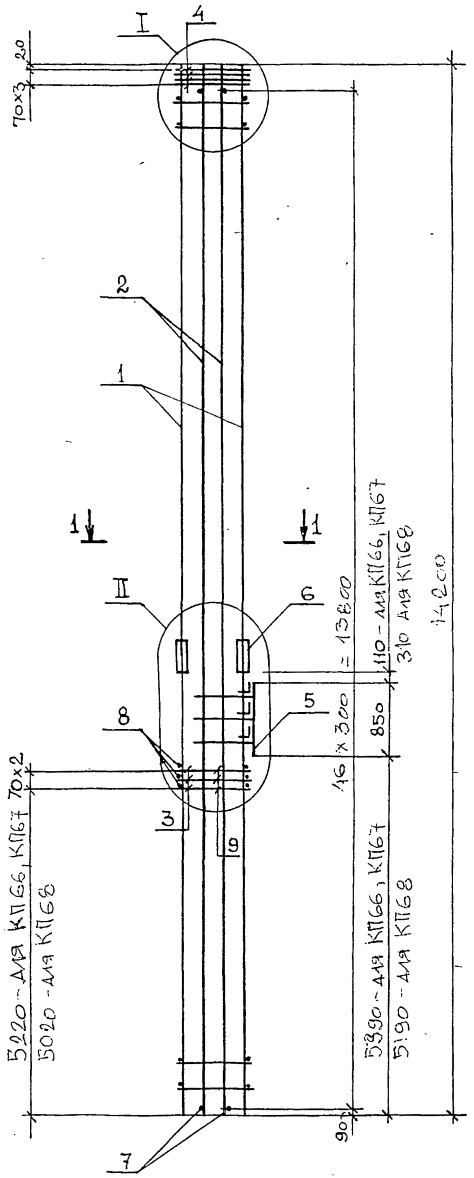

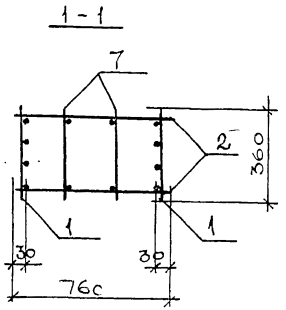

Поз.	Наименование	Кол.	Обозначение документа	Масса каркаса кг
1	Каркас КР17	2	1.420.1-32.2-2 - 55	
2	КР14	2	- 52	
3	Сетка С8	3	- 93	
4	С4	4	- 89	
5	Закладное изделие МН8	1	- 97	879,1
6	МН32	2	- 106	
7	⌀6 А-I, ℓ=360; 0,1 кг	94	Без черт.	
8	⌀6 А-III, ℓ=330; 0,1 кг	6	Без черт.	
9	⌀6 А-III, ℓ=780; 0,2 кг	6	Без черт.	
10	Стержень гнутый - 03	11	1.420.1-32.2-2 - 94	

1. Узлы см. 1.420.1-32.2-2У
2. Технические требования см. 1.420.1-32.2-2ТТ
3. Арматура классов А-III, А-I по ГОСТ 5781-82

Нач. отд.	Кодыш		1.420.1-32.2-2-16	
Н. контр.	Марченко		КАРКАС ПРОСТРАНСТВЕННЫЙ КП66 ... КП68	Стадия: Р; Лист; Листов: 1
ГИП	Марченко			ЦНИИПРОМЗДАНИЙ
Разраб	Котова			

Инв.№ подл. | Подпись и дата | Взам.инв.№

Ц00071-02 22

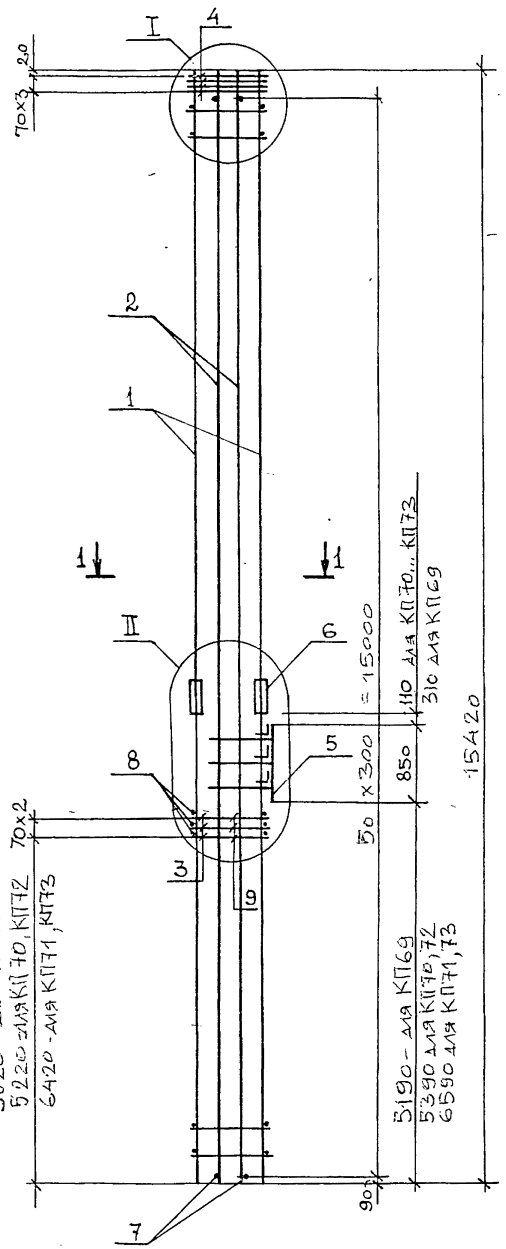

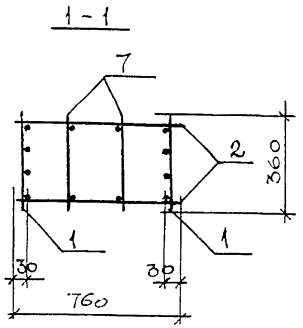

Марка	Поз.	Наименование	Кол.	Обозначение документа	Масса каркаса кг
КП69... КП71	1	Каркас КР23	2	1.420.1-32.2-2 – 61	485,3
	2	КР19	2	– 57	
	3	Сетка С8	3	– 93	
	4	С4	4	– 89	
	5	Закладное изделие МН8	1	– 97	
	6	МН32	2	– 106	
	7	ф6 А-I, ℓ=360; 0,1 кг	102	Без черт.	
	8	ф6 А-III, ℓ=330; 0,1 кг	6	Без черт.	
	9	ф6 А-III, ℓ=780; 0,2 кг	6	Без черт.	
	10	Стержень гнутый -03	11	1.420.1-32.2-2 – 94	
КП72, КП73	1	Каркас КР24	2	1.420.1-32.2-2 – 62	526,9
	2	КР19	2	– 57	
	3	Сетка С8	3	– 93	
	4	С4	4	– 89	
	5	Закладное изделие МН8	1	– 97	
	6	МН32	2	– 106	
	7	ф6 А-I, ℓ=360; 0,1 кг	102	Без черт.	
	8	ф6 А-III, ℓ=380; 0,1 кг	6	Без черт.	
	9	ф6 А-III, ℓ=780; 0,2 кг	6	Без черт.	
	10	Стержень гнутый -03	11	1.420.1-32.2-2 – 94	

1. Узлы см. 1.420.1-32.2-2У
2. Технические требования см. 1.420.1-32.2-2ТТ
3. Арматура классов А-III, А-I по ГОСТ 5781-82

Нач. отд.	Кодыш		
Н. контр.	Марченко		
ГИП	Марченко		
Разраб	Котова		

1.420.1-32.2-2-17

КАРКАС ПРОСТРАНСТВЕННЫЙ КП69...КП73

Стадия	Лист	Листов
Р		1

ЦНИИПРОМЗДАНИЙ

Инв. № подл. | Подпись и дата | Взам. инв. №

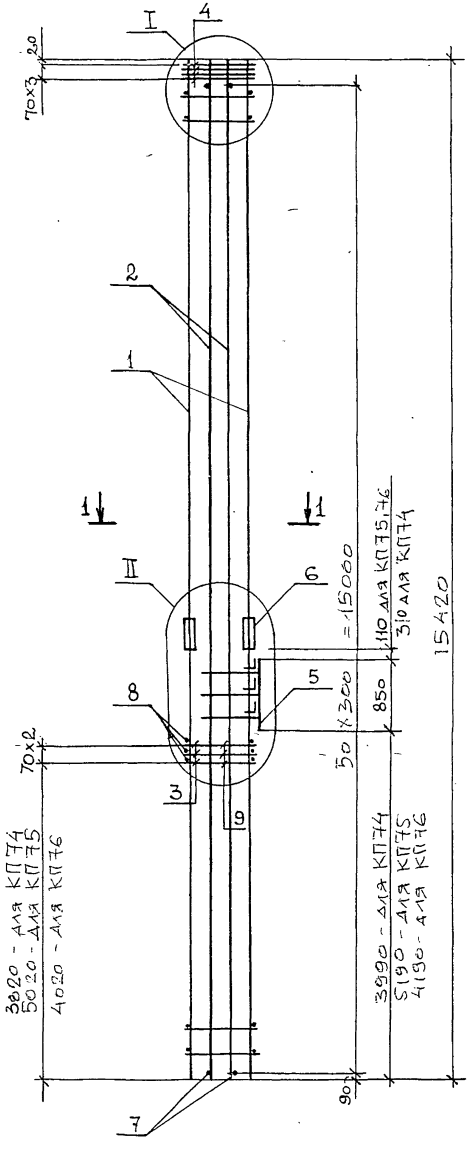

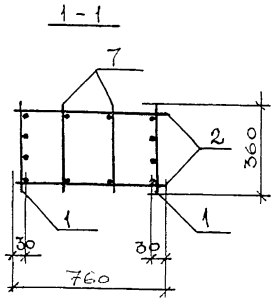

Марка	Поз.	Наименование	Кол.	Обозначение документа	Масса каркаса кг
КП-74, КП75	1	Каркас КР18	2	1.420.1-32.2-2 – 56	572,9
	2	КР19	2	– 57	
	3	Сетка С8	3	– 93	
	4	С4	4	– 89	
	5	Закладное изделие МН8	1	– 97	
	6	МН32	2	– 106	
	7	⌀6 А-I, ℓ=360; 0,1 кг	102	Без черт.	
	8	⌀6 А-III, ℓ=330; 0,1 кг	6	Без черт.	
	9	⌀6 А-III, ℓ=780; 0,2 кг	6	Без черт.	
	10	Стержень гнутый – 03	11	1.420.1-32.2-2 – 94	
КП-76	1	Каркас КР20	2	1.420.1-32.2-2 – 58	624,1
	2	КР19	2	– 57	
	3	Сетка С8	3	– 93	
	4	С4	4	– 89	
	5	Закладное изделие МН8	1	– 97	
	6	МН32	2	– 106	
	7	⌀6 А-I, ℓ=360; 0,1 кг	102	Без черт.	
	8	⌀6 А-III, ℓ=380; 0,1 кг	6	Без черт.	
	9	⌀6 А-III, ℓ=780; 0,2 кг	6	Без черт.	
	10	Стержень гнутый – 03	11	1.420.1-32.2-2 – 94	

1. Узлы см. 1.420.1-32.2-2У
2. Технические требования см. 1.420.1-32.2-2ТТ
3. Арматура классов А-III, А-I по ГОСТ 5781-82

Нач.отд.	Кодыш	
Н.контр.	Марченко	
ГИП	Марченко	
Разраб	Котова	

1.420.1-32.2-2-18

КАРКАС ПРОСТРАНСТВЕННЫЙ КП 74...КП 76

Стадия	Лист	Листов
Р		1

ЦНИИПРОМЗДАНИЙ

Инв. № подл. | Подпись и дата | Взам. инв. №

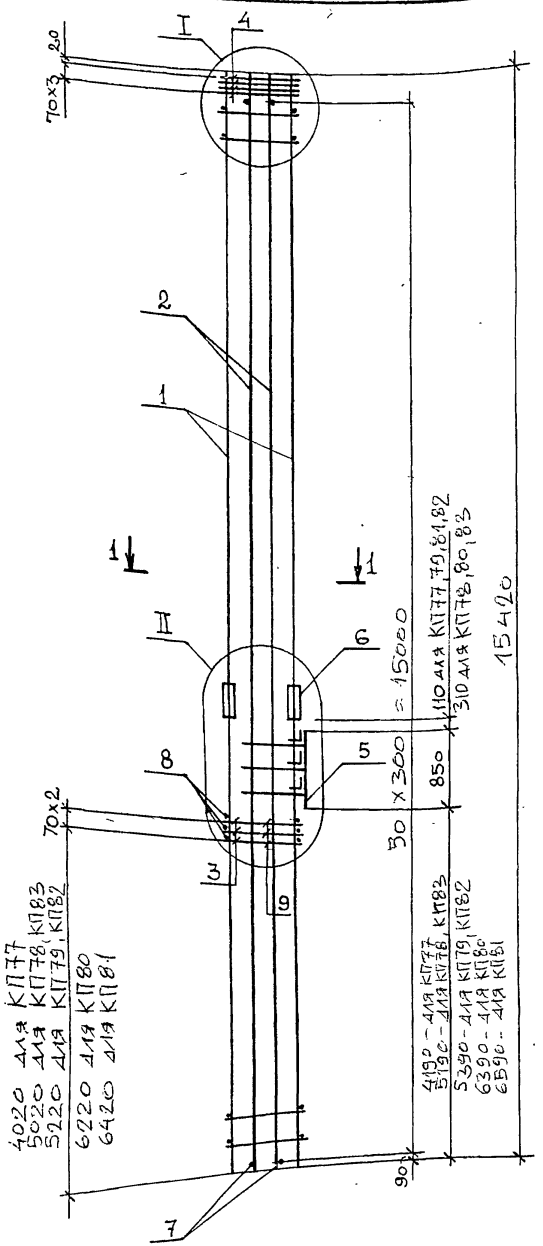

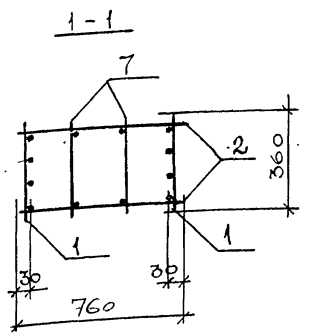

Марка	Поз.	Наименование	Кол.	Обозначение документа	Масса каркаса кг
КП 77 ... КП81	1	Каркас КР21	2	1.420.1-32.2-2 – 59	710,5
	2	КР19	2	– 57	
	3	Сетка С8	3	– 93	
	4	С4	4	– 89	
	5	Закладное изделие МН8	1	– 97	
	6	МН32	2	– 106	
	7	⌀6 А-I, ℓ=360; 0,1 кг	102	Без черт.	
	8	⌀6 А-III, ℓ=380; 0,1 кг	6	Без черт.	
	9	⌀6 А-III, ℓ=780; 0,2 кг	6	Без черт.	
	10	Стержень гнутый –03	11	1.420.1-32.2-2 – 94	
КП 82, КП 83	1	Каркас КР25	2	1.420.1-32.2-2 – 63	954,5
	2	КР19	2	– 57	
	3	Сетка С8	3	– 93	
	4	С4	4	– 89	
	5	Закладное изделие МН8	1	– 97	
	6	МН32	2	– 106	
	7	⌀6 А-I, ℓ=360; 0,1 кг	102	Без черт.	
	8	⌀6 А-III, ℓ=380; 0,1 кг	6	Без черт.	
	9	⌀6 А-III, ℓ=780; 0,2 кг	6	Без черт.	
	10	Стержень гнутый –03	11	1.420.1-32.2-2 – 94	

1. Узлы см. 1.420.1-32.2-2У
2. Технические требования см. 1.420.1-32.2-2ТТ
3. Арматура классов А-III, А-I по ГОСТ 5781-82

Нач.отд.	Кодыш	
Н.контр.	Марченко	
ГИП	Марченко	
Разраб	Котова	

1.420.1-32.2-2-19

КАРКАС ПРОСТРАНСТВЕННЫЙ КП 77... КП 83

Стадия	Лист	Листов
Р		1

ЦНИИПРОМЗДАНИЙ

Инв.№ подл. | Подпись и дата | Взам.инв.№

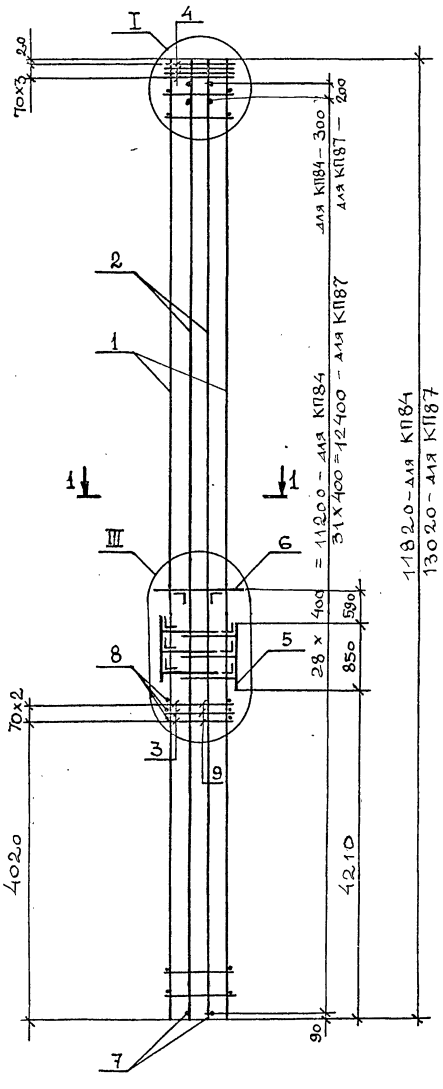

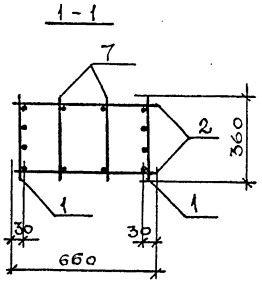

Марка	Поз.	Наименование	Кол.	Обозначение документа	Масса каркаса кг
КП 84	1	Каркас КР4	2	1.420.1-32.2-2 – 42	534,3
	2	КР2	2	– 40	
	3	Сетка С7	3	– 92	
	4	С3	4	– 88	
	5	Закладное изделие МН8	2	– 97	
	6	МН24	1	– 103	
	7	⌀6 А-I, ℓ=360; 0,1 кг	60	Без черт.	
	8	⌀6 А-III, ℓ=380; 0,1 кг	6	Без черт.	
	9	⌀6 А-III, ℓ=680; 0,2 кг	6	Без черт.	
КП 87	1	Каркас КР7	2	1.420.1-32.2-2 – 45	578,9
	2	КР6	2	– 44	
	3	Сетка С7	3	– 92	
	4	С3	4	– 88	
	5	Закладное изделие МН8	2	– 97	
	6	МН24	1	– 103	
	7	⌀6 А-I, ℓ=360; 0,1 кг	66	Без черт.	
	8	⌀6 А-III, ℓ=380; 0,1 кг	6	Без черт.	
	9	⌀6 А-III, ℓ=680; 0,2 кг	6	Без черт.	

1. Узлы см. 1.420.1-32.2-2У
2. Технические требования см. 1.420.1-32.2-2ТТ
3. Арматура классов А-III, А-I по ГОСТ 5781-82.

Нач. отд.	Кодыш	
Н. контр.	Марченко	
ГИП	Марченко	
Разраб	Котова	

1.420.1-32.2-2 – 20

КАРКАС ПРОСТРАНСТВЕННЫЙ КП 84., КП 87

Стадия	Лист	Листов
Р		1

ЦНИИПРОМЗДАНИЙ

Инв. № подл. | Подпись и дата | Взам. инв. №

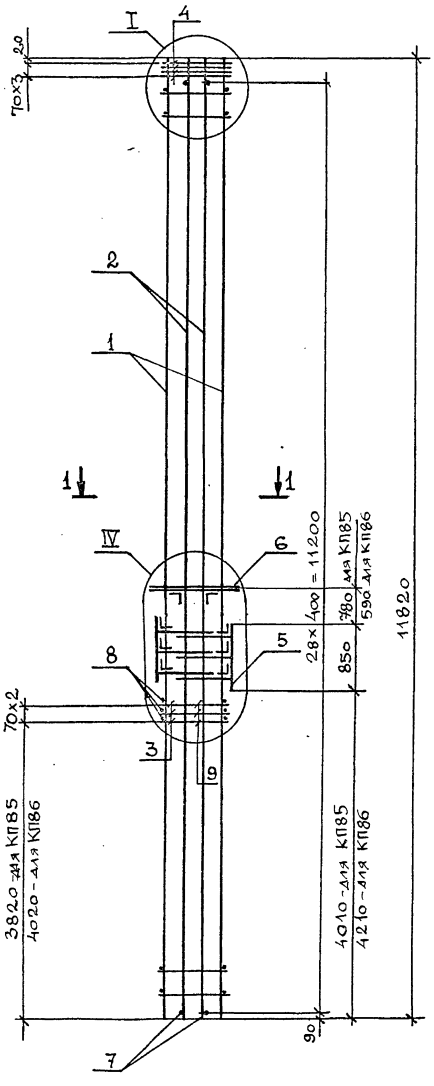

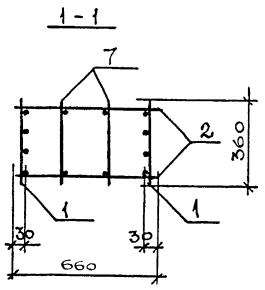

Марка	Поз.	Наименование	Кол.	Обозначение документа	Масса каркаса кг
КП 85	1	Каркас КР4	2	1.420.1-32.2-2 – 42	541,8
	2	КР2	2	– 40	
	3	Сетка С7	3	– 92	
	4	С3	4	– 88	
	5	Закладное изделие МН8	2	– 97	
	6	МН26	1	– 104	
	7	⌀6 А-I, ℓ=360; 0,1 кг	60	Без черт.	
	8	⌀6 А-III, ℓ=380; 0,1 кг	6	Без черт.	
	9	⌀6 А-III, ℓ=680; 0,2 кг	6	Без черт.	
КП 86	1	Каркас КР4	2	1.420.1-32.2-2 – 42	543,6
	2	КР2	2	– 40	
	3	Сетка С7	3	– 92	
	4	С3	4	– 88	
	5	Закладное изделие МН8	2	– 97	
	6	МН21	1	– 102	
	7	⌀6 А-I, ℓ=360; 0,1 кг	60	Без черт.	
	8	⌀6 А-III, ℓ=380; 0,1 кг	6	Без черт.	
	9	⌀6 А-III, ℓ=680; 0,2 кг	6	Без черт.	

1. Узлы см. 1.420.1-32.2-2У
2. Технические требования см. 1.420.1-32.2-2ТТ
3. Арматура классов А-III, А-I по ГОСТ 5781-82.

Нач. отд.	Кодыш		
Н. контр.	Марченко		
ГИП	Марченко		
Разраб	Котова		

1.420.1-32.2-2-21

КАРКАС ПРОСТРАНСТВЕННЫЙ КП 85, КП 86

Стадия	Лист	Листов
Р		1

ЦНИИПРОМЗДАНИЙ

Инв. № подл. | Подпись и дата | Взам. инв. №

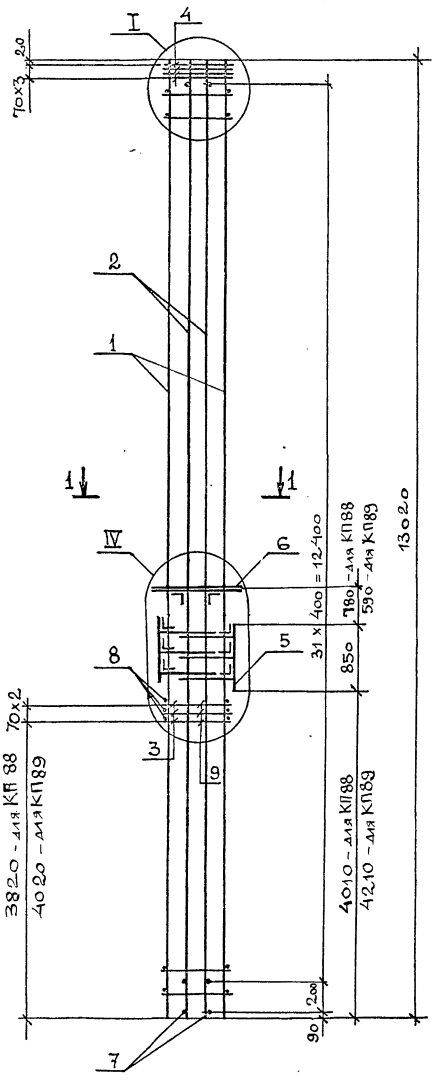

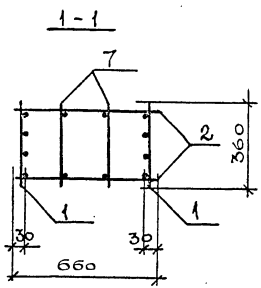

Марка	Поз.	Наименование	Кол.	Обозначение документа	Масса каркаса кг
КП 88	1	Каркас КР8	2	1.420.1-32.2-2 – 46	658,6
	2	КР6	2	– 44	
	3	Сетка С7	3	– 92	
	4	С3	4	– 88	
	5	Закладное изделие МН8	2	– 97	
	6	МН26	1	– 104	
	7	⌀6 А-I, ℓ=360; 0,1 кг	66	Без черт.	
	8	⌀6 А-III, ℓ=380; 0,1 кг	6	Без черт.	
	9	⌀6 А-III, ℓ=680; 0,2 кг	6	Без черт.	
КП 89	1	Каркас КР8	2	1.420.1-32.2-2 – 46	660,4
	2	КР6	2	– 44	
	3	Сетка С7	3	– 92	
	4	С3	4	– 88	
	5	Закладное изделие МН8	2	– 97	
	6	МН21	1	– 102	
	7	⌀6 А-I, ℓ=360; 0,1 кг	66	Без черт.	
	8	⌀6 А-III, ℓ=380; 0,1 кг	6	Без черт.	
	9	⌀6 А-III, ℓ=680; 0,2 кг	6	Без черт.	

1. Узлы см. 1.420.1-32.2-2У
2. Технические требования см. 1.420.1-32.2-2ТТ
3. Арматура классов А-III, А-I по ГОСТ 5781-82

Взам. инв. №

Подпись и дата

Инв. № подл.

Нач. отд.	Кодыш	
Н. контр.	Марченко	
ГИП	Марченко	
Разраб	Котова	

1.420.1-32.2-2-22

КАРКАС ПРОСТРАНСТВЕННЫЙ КП 88., КП 89

Стадия	Лист	Листов
Р		1

ЦНИИПРОМЗДАНИЙ

Ц00071-02 28

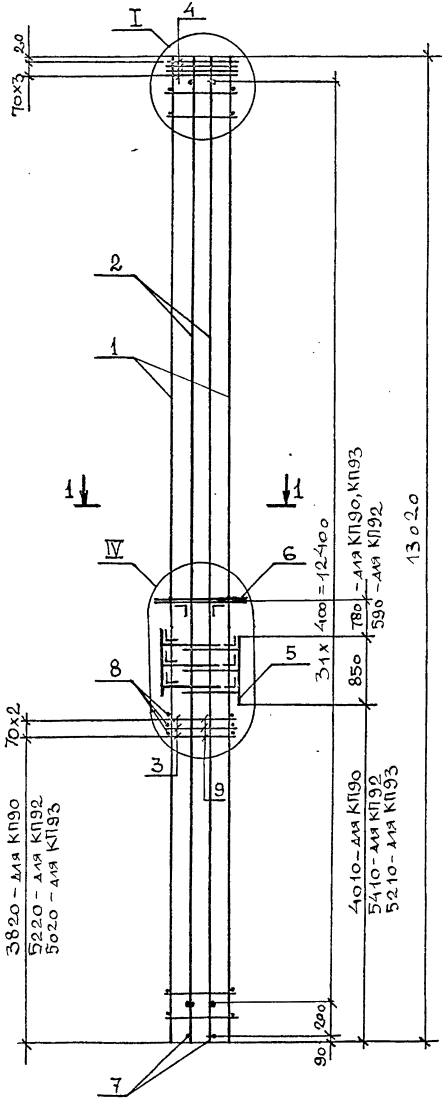

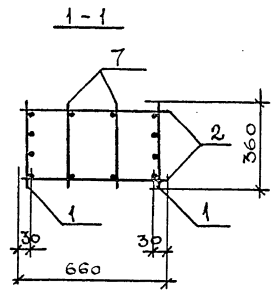

Марка	Поз.	Наименование	Кол.	Обозначение документа	Масса каркаса кг
КП90	1	Каркас КР9	2	1.420.1-32.2-2 – 47	736,0
	2	КР6	2	– 44	
	3	Сетка С7	3	– 92	
	4	С3	4	– 88	
	5	Закладное изделие МН8	2	– 97	
	6	МН26	1	– 104	
	7	⌀6 А-I, ℓ=360; 0,1 кг	66	Без черт.	
	8	⌀6 А-III, ℓ=380; 0,1 кг	6	Без черт.	
	9	⌀6 А-III, ℓ=680; 0,2 кг	6	Без черт.	
КП92, КП93	1	Каркас КР7	2	1.420.1-32.2-2 – 45	596,2
	2	КР6	2	– 44	
	3	Сетка С7	3	– 92	
	4	С3	4	– 88	
	5	Закладное изделие МН8	2	– 97	
	6	МН27	1	– 104	
	7	⌀6 А-I, ℓ=360; 0,1 кг	66	Без черт.	
	8	⌀6 А-III, ℓ=380; 0,1 кг	6	Без черт.	
	9	⌀6 А-III, ℓ=680; 0,2 кг	6	Без черт.	

1. Узлы см. 1.420.1-32.2-2У
2. Технические требования см. 1.420.1-32.2-2ТТ
3. Арматура классов А-III, А-I по ГОСТ 5781-82

Взам. инв. №

Подпись и дата

Инв. № подл.

Нач.отд.	Кодыш	
Н.контр.	Марченко	
ГИП	Марченко	
Разраб	Котова	

1.420.1-32.2-2-23

КАРКАС ПРОСТРАНСТВЕННЫЙ КП 90, КП 92, КП 93

Стадия	Лист	Листов
Р		1

ЦНИИПРОМЗДАНИЙ

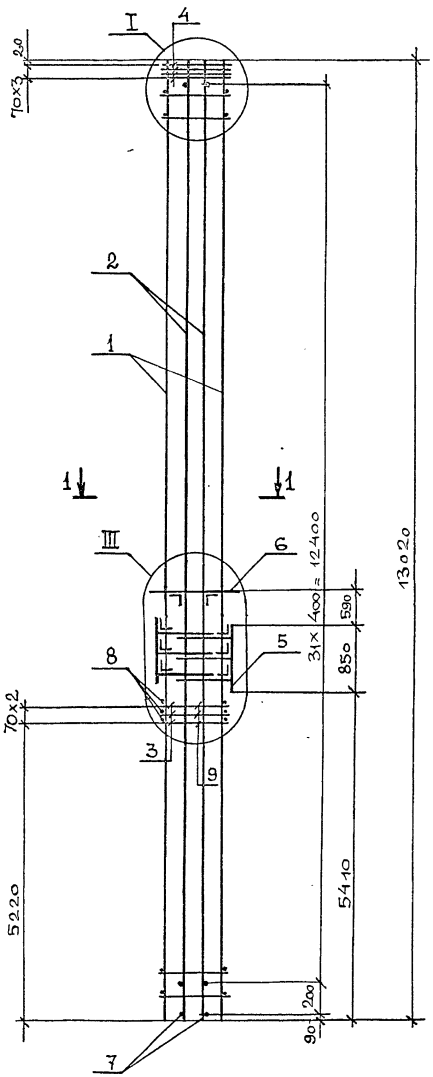

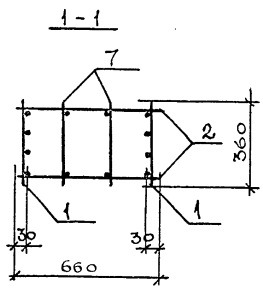

Поз.	Наименование	Кол.	Обозначение документа	Масса каркаса кг
1	Каркас КР7	2	1.420.1-32.2-2 – 45	578,9
2	КР6	2	– 44	
3	Сетка С7	3	– 92	
4	С3	4	– 88	
5	Закладное изделие МН8	2	– 97	
6	МН24	1	– 103	
7	⌀6 А-I, ℓ=360; 0,1 кг	66	Без черт.	
8	⌀6 А-III, ℓ=380; 0,1 кг	6	Без черт.	
9	⌀6 А-III, ℓ=680; 0,2 кг	6	Без черт.	

1. Узлы см. 1.420.1-32.2-2У
2. Технические требования см. 1.420.1-32.2-2ТТ
3. Арматура классов А-III, А-I по ГОСТ 5781-82.

Нач. отд.	Кодыш	
Н. контр.	Марченко	
ГИП	Марченко	
Разраб	Котова	

1.420.1-32.2-2-24

КАРКАС ПРОСТРАНСТВЕННЫЙ КП-91

Стадия	Лист	Листов
Р		1

ЦНИИПРОМЗДАНИЙ

Инв. № подл. | Подпись и дата | Взам. инв. №

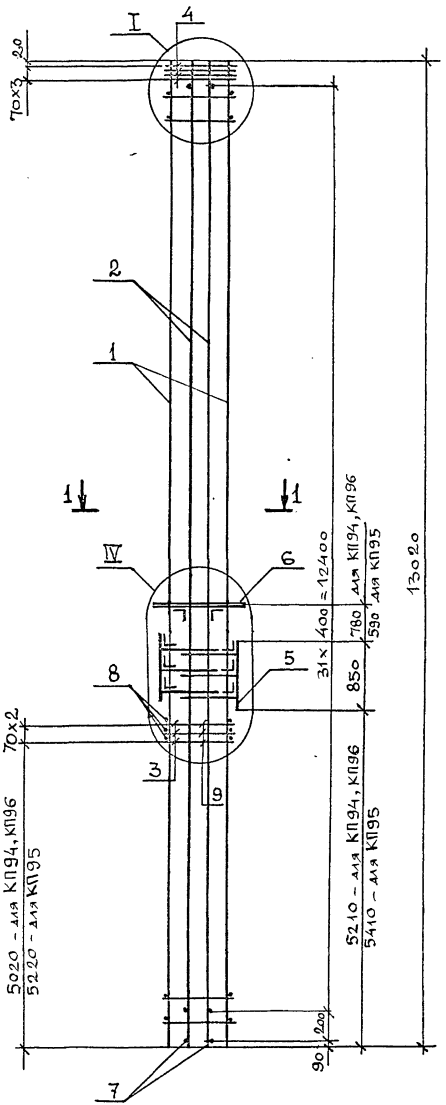

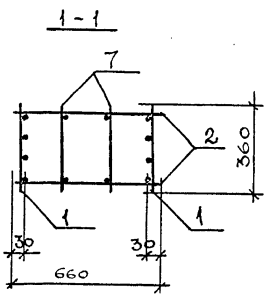

Марка	Поз.	Наименование	Кол.	Обозначение документа	Масса каркаса кг
КП94, КП95	1	Каркас КР8	2	1.420.1-32.2-2 – 46	660,4
	2	КР6	2	– 44	
	3	Сетка С7	3	– 92	
	4	С3	4	– 88	
	5	Закладное изделие МН8	2	– 97	
	6	МН21	1	– 102	
	7	⌀6 А-I, ℓ=360; 0,1 кг	66	Без черт.	
	8	⌀6 А-III, ℓ=380; 0,1 кг	6	Без черт.	
	9	⌀6 А-III, ℓ=680; 0,2 кг	6	Без черт.	
КП96	1	Каркас КР9	2	1.420.1-32.2-2 – 47	736,0
	2	КР6	2	– 44	
	3	Сетка С7	3	– 92	
	4	С3	4	– 88	
	5	Закладное изделие МН8	2	– 97	
	6	МН26	1	– 104	
	7	⌀6 А-I, ℓ=360; 0,1 кг	66	Без черт.	
	8	⌀6 А-III, ℓ=380; 0,1 кг	6	Без черт.	
	9	⌀6 А-III, ℓ=680; 0,2 кг	6	Без черт.	

1. Узлы см. 1.420.1-32.2-2У
2. Технические требования см. 1.420.1-32.2-2ТТ
3. Арматура классов А-III, А-I по ГОСТ 5781-82.

Нач. отд.	Кодыш	
Н. контр.	Марченко	
ГИП	Марченко	
Разраб.	Котова	

1.420.1-32.2-2-25

Каркас пространственный КП94 ... КП96

Стадия	Лист	Листов
Р		1

ЦНИИПромзданий

Инв. № подл. | Подпись и дата | Взам. инв. №

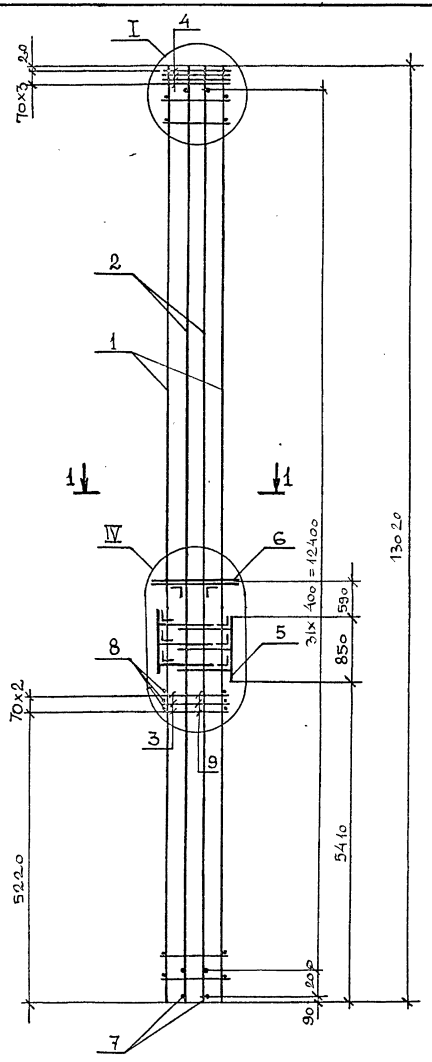

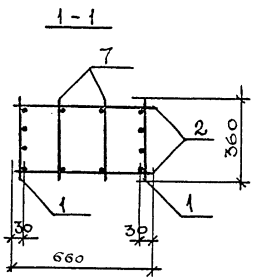

Марка	Поз.	Наименование	Кол.	Обозначение документа	Масса каркаса кг
КП 97	1	Каркас КР12	2	1.420.1-32.2-2 – 50	907,2
	2	КР6	2	– 44	
	3	Сетка С7	3	– 92	
	4	С3	4	– 88	
	5	Закладное изделие МН8	2	– 97	
	6	МН21	1	– 102	
	7	⌀6 А-I, ℓ=360; 0,1 кг	66	Без черт.	
	8	⌀6 А-III, ℓ=380; 0,1 кг	6	Без черт.	
	9	⌀6 А-III, ℓ=680; 0,2 кг	6	Без черт.	
КП 98	1	Каркас КР12	2	1.420.1-32.2-2 – 50	915,2
	2	КР6	2	– 44	
	3	Сетка С7	3	– 92	
	4	С3	4	– 88	
	5	Закладное изделие МН8	2	– 97	
	6	МН27	1	– 104	
	7	⌀6 А-I, ℓ=360; 0,1 кг	66	Без черт.	
	8	⌀6 А-III, ℓ=380; 0,1 кг	6	Без черт.	
	9	⌀6 А-III, ℓ=680; 0,2 кг	6	Без черт.	

1. Узлы см. 1.420.1-32.2-2У
2. Технические требования см. 1.420.1-32.2-2ТТ
3. Арматура классов А-III, А-I по ГОСТ 5781-82.

Нач. отд.	Кодыш	
Н. контр.	Марченко	
ГИП	Марченко	
Разраб	Котова	

1.420.1-32.2-2-26

КАРКАС ПРОСТРАНСТВЕННЫЙ КП 97, КП 98

Стадия	Лист	Листов
Р		1

ЦНИИПРОМЗДАНИЙ

Инв. № подл. | Подпись и дата | Взам. инв. №

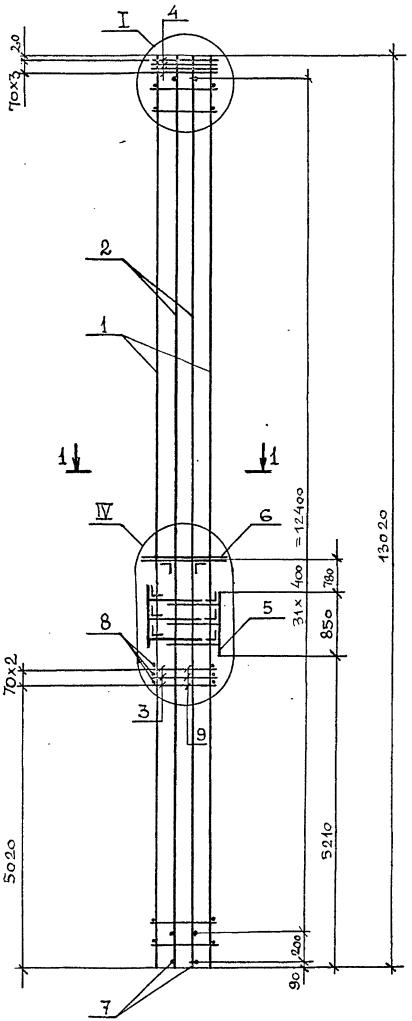

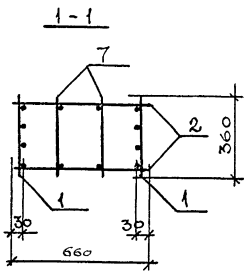

Поз.	Наименование	Кол.	Обозначение документа	Масса каркаса кг
1	Каркас КР12	2	1.420.1-32.2-2 – 50	925,8
2	КР6	2	– 44	
3	Сетка С1	3	– 92	
4	С3	4	– 88	
5	Закладное изделие МН8	2	– 97	
6	МН28	1	– 104	
7	⌀6 А-I, ℓ=360; 0,1 кг	66	Без черт.	
8	⌀6 А-III, ℓ=380; 0,1 кг	6	Без черт.	
9	⌀6 А-III, ℓ=680; 0,2 кг	6	Без черт.	

1. Узлы см. 1.420.1-32.2-24
2. Технические требования см. 1.420.1-32.2-2ТТ
3. Арматура классов А-III, А-I по ГОСТ 5781-82.

Нач.отд.	Кодыш		
Н.контр.	Марченко		
ГИП	Марченко		
Разраб	Котова		

1.420.1-32.2-2-27

КАРКАС ПРОСТРАНСТВЕННЫЙ КП99

Стадия	Лист	Листов
Р		1

ЦНИИПРОМЗДАНИЙ

Взам. инв. № | Подпись и дата | Инв. № подл.

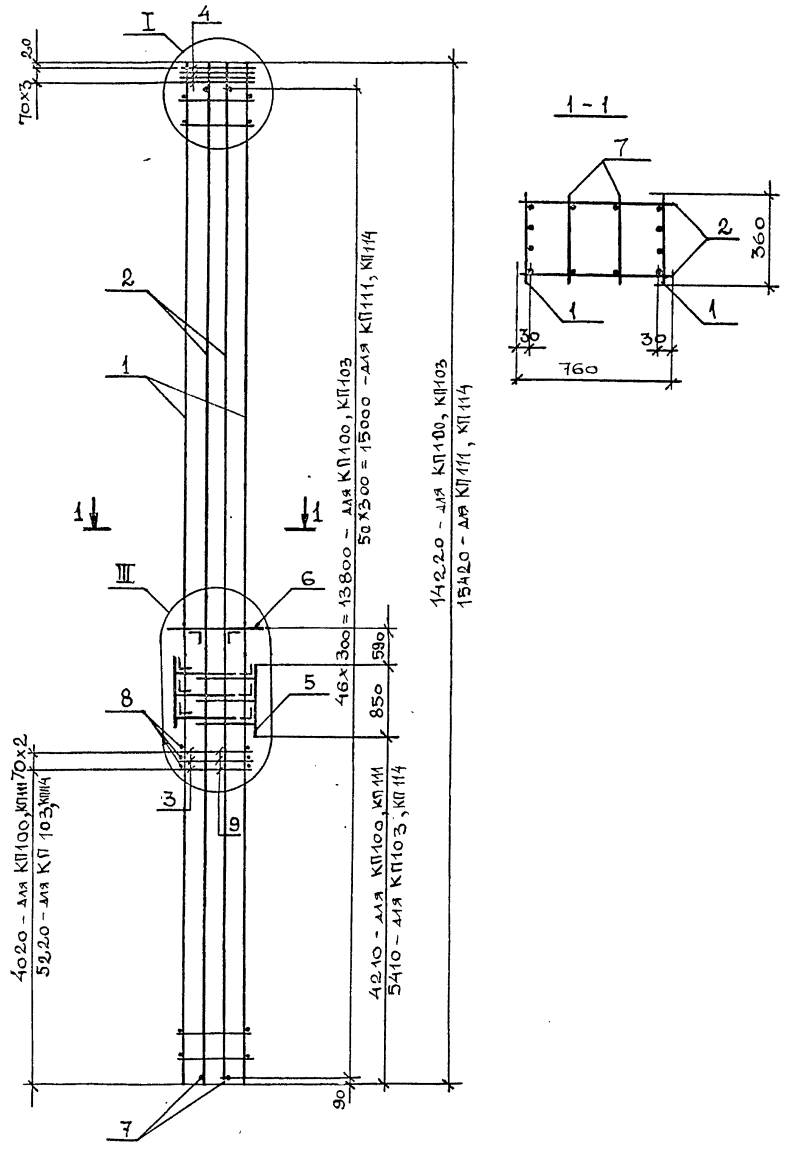

Марка	Поз.	Наименование	Кол.	Обозначение документа	Масса каркаса кг
КП100, КП103	1	Каркас КР16	2	1.420.1-32.2-2 – 54	684,6
	2	КР14	2	– 52	
	3	Сетка С8	3	– 93	
	4	С4	4	– 89	
	5	Закладное изделие МН8	2	– 97	
	6	МН25	1	– 103	
	7	⌀6 А-I, ℓ=360; 0,1 кг	94	Без черт.	
	8	⌀6 А-III, ℓ=380; 0,1 кг	6	Без черт.	
	9	⌀6 А-III, ℓ=780; 0,2 кг	6	Без черт.	
КП111, КП114	1	Каркас КР22	2	1.420.1-32.2-2 – 60	801,8
	2	КР19	2	– 57	
	3	Сетка С8	3	– 93	
	4	С4	4	– 89	
	5	Закладное изделие МН8	2	– 97	
	6	МН25	1	– 103	
	7	⌀6 А-I, ℓ=360; 0,1 кг		Без черт.	
	8	⌀6 А-III, ℓ=380; 0,1 кг	6	Без черт.	
	9	⌀6 А-III, ℓ=780; 0,2 кг	6	Без черт.	

1. Узлы см. 1.420.1-32.2-2У
2. Технические требования см. 1.420.1-32.2-2ТТ
3. Арматура классов А-III, А-I по ГОСТ 5781-82

Нач.отд.	Кодыш	
Н.контр.	Марченко	
ГИП	Марченко	
Разраб	Котова	

1.420.1-32.2-2-28

Каркас пространственный КП100, КП103, КП111, КП114

Стадия	Лист	Листов
Р		1

ЦНИИПРОМЗДАНИЙ

Инв. № подл. | Подпись и дата | Взам. инв. №

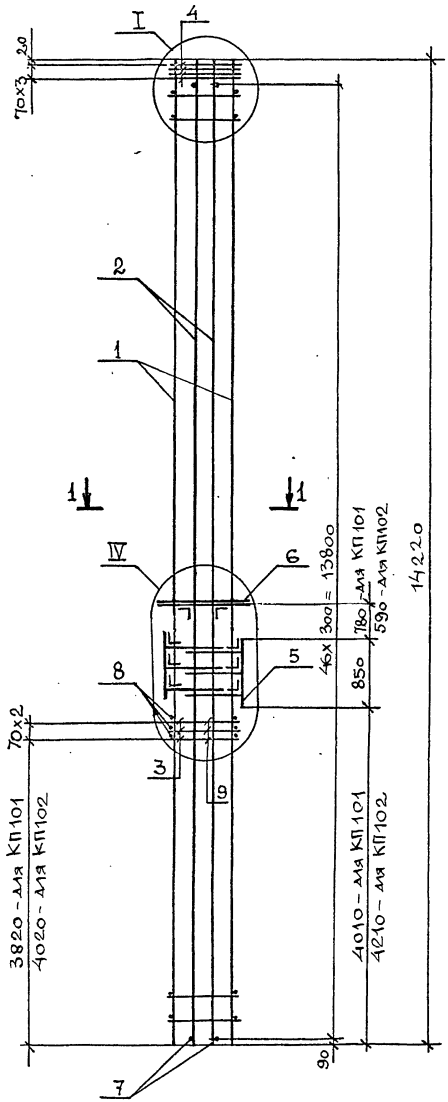

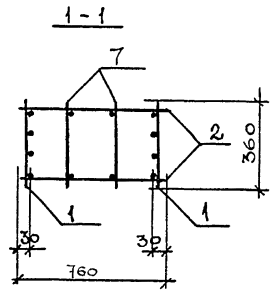

Марка	Поз.	Наименование	Кол.	Обозначение документа	Масса каркаса кг
КП 101	1	Каркас КР16	2	1.420.1-32.2-2 – 54	693,3
	2	КР14	2	– 52	
	3	Сетка С8	3	– 93	
	4	С4	4	– 89	
	5	Закладное изделие МН8	2	– 97	
	6	МН29	1	– 104	
	7	⌀6 А-I, ℓ=360; 0,1 кг	94	Без черт.	
	8	⌀6 А-III, ℓ=380; 0,1 кг	6	Без черт.	
	9	⌀6 А-III, ℓ=780; 0,2 кг	6	Без черт.	
КП 102	1	Каркас КР16	2	1.420.1-32.2-2 – 54	695,0
	2	КР14	2	– 52	
	3	Сетка С8	3	– 93	
	4	С4	4	– 89	
	5	Закладное изделие МН8	2	– 97	
	6	МН23	1	– 102	
	7	⌀6 А-I, ℓ=360; 0,1 кг	94	Без черт.	
	8	⌀6 А-III, ℓ=380; 0,1 кг	6	Без черт.	
	9	⌀6 А-III, ℓ=780; 0,2 кг	6	Без черт.	

1. Узлы см. 1.420.1-32.2-29
2. Технические требования см. 1.420.1-32.2-2ТТ
3. Арматура классов А-III, А-I по ГОСТ 5781-82.

Взам. инв. №
Подпись и дата
Инв. № подл.

Нач. отд.	Кодыш	
Н. контр.	Марченко	
ГИП	Марченко	
Разраб	Котова	

1.420.1-32.2-2-29

КАРКАС ПРОСТРАНСТВЕННЫЙ КП 101., КП 102

Стадия	Лист	Листов
Р		1

ЦНИИПРОМЗДАНИЙ

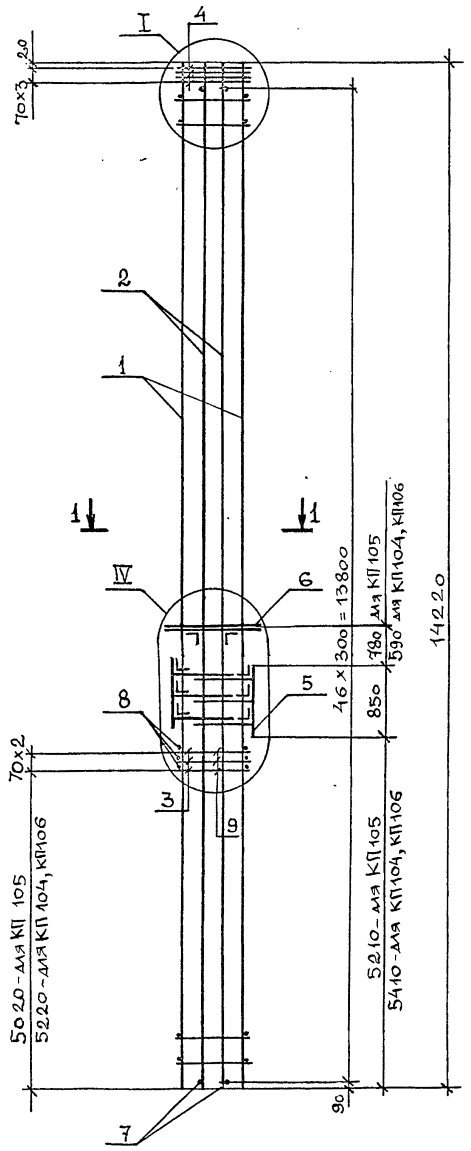

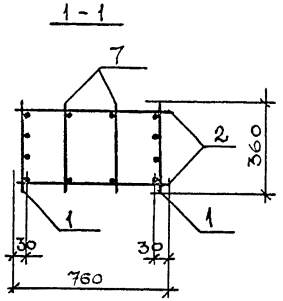

Марка	Поз.	Наименование	Кол.	Обозначение документа	Масса каркаса кг
КП104, КП105	1	Каркас КР16	2	1.420.1-32.2-2 – 54	703,1
	2	КР14	2	– 52	
	3	Сетка С8	3	– 93	
	4	С4	4	– 89	
	5	Закладное изделие МН8	2	– 97	
	6	МН30	1	– 104	
	7	⌀6 А-I, ℓ=360; 0,1 кг	94	Без черт.	
	8	⌀6 А-III, ℓ=380; 0,1 кг	6	Без черт.	
	9	⌀6 А-III, ℓ=780; 0,2 кг	6	Без черт.	
КП106	1	Каркас КР16	2	1.420.1-32.2-2 – 54	694,6
	2	КР14	2	– 52	
	3	Сетка С8	3	– 93	
	4	С4	4	– 89	
	5	Закладное изделие МН8	2	– 97	
	6	МН23	1	– 102	
	7	⌀6 А-I, ℓ=360; 0,1 кг	94	Без черт.	
	8	⌀6 А-III, ℓ=380; 0,1 кг	6	Без черт.	
	9	⌀6 А-III, ℓ=780; 0,2 кг	6	Без черт.	

1. Узлы см. 1.420.1-32.2-2У
2. Технические требования см. 1.420.1-32.2-2ТТ
3. Арматура классов А-III, А-I по ГОСТ 5781-82

Взам. инв. №
Подпись и дата
Инв. № подл.

Нач. отд.	Кодыш		
Н. контр.	Марченко		
ГИП	Марченко		
Разраб	Котова		

1.420.1-32.2-2-30

КАРКАС ПРОСТРАНСТВЕННЫЙ КП104... КП106

Стадия	Лист	Листов
Р		1

ЦНИИПРОМЗДАНИЙ

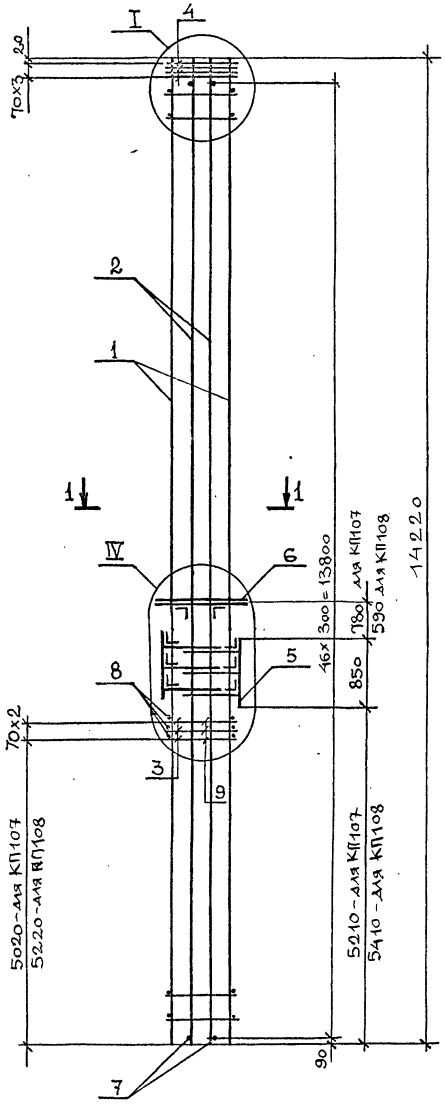

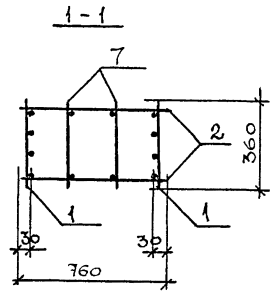

Марка	Поз.	Наименование	Кол.	Обозначение документа	Масса каркаса кг
КП 107	1	Каркас КР16	2	1.420.1-32.2-2 – 54	687,2
	2	КР14	2	– 52	
	3	Сетка С 8	3	– 93	
	4	С4	4	– 89	
	5	Закладное изделие МН8	2	– 97	
	6	МН22	1	– 102	
	7	⌀6 А-I, ℓ=360; 0,1 кг	94	Без черт.	
	8	⌀6 А-III, ℓ=380; 0,1 кг	6	Без черт.	
	9	⌀6 А-III, ℓ=780; 0,2 кг	6	Без черт.	
КП 108	1	Каркас КР17	2	1.420.1-32.2-2 – 55	954,8
	2	КР14	2	– 52	
	3	Сетка С 8	3	– 93	
	4	С4	4	– 89	
	5	Закладное изделие МН8	2	– 97	
	6	МН23	1	– 102	
	7	⌀6 А-I, ℓ=360; 0,1 кг	94	Без черт.	
	8	⌀6 А-III, ℓ=380; 0,1 кг	6	Без черт.	
	9	⌀6 А-III, ℓ=780; 0,2 кг	6	Без черт.	

1. Узлы см. 1.420.1-32.2-2У
2. Технические требования см. 1.420.1-32.2-2ТТ
3. Арматура классов А-III, А-I по ГОСТ 5781-82.

Взам. инв. №
Подпись и дата
Инв. № подл.

Нач. отд.	Кодыш		
Н. контр.	Марченко		
ГИП	Марченко		
Разраб	Котова		

1.420.1-32.2-2-31

КАРКАС ПРОСТРАНСТВЕННЫЙ КП107., КП108

Стадия	Лист	Листов
Р		1

ЦНИИПРОМЗДАНИЙ

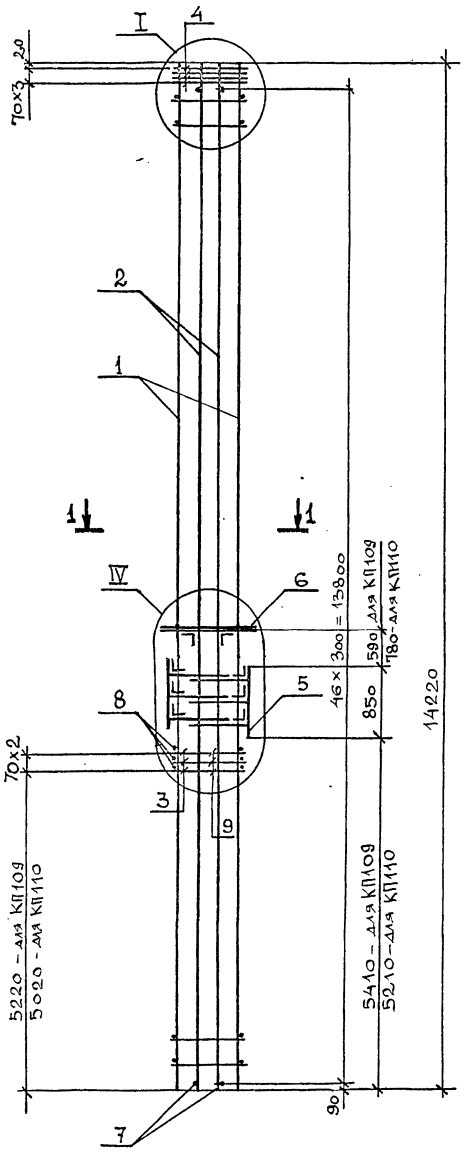

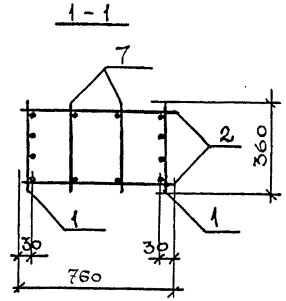

Марка	Поз.	Наименование	Кол.	Обозначение документа	Масса каркаса кг
КП109	1	Каркас КР17	2	1.420.1-32.2-2 – 55	975,3
	2	КР14	2	– 52	
	3	Сетка С8	3	– 93	
	4	С4	4	– 89	
	5	Закладное изделие МН8	2	– 97	
	6	МН31	1	– 105	
	7	⌀6 А-I, ℓ=360; 0,1 кг	94	Без черт.	
	8	⌀6 А-III, ℓ=380; 0,1 кг	6	Без черт.	
	9	⌀6 А-III, ℓ=780; 0,2 кг	6	Без черт.	
КП110	1	Каркас КР17	2	1.420.1-32.2-2 – 55	963,3
	2	КР14	2	– 52	
	3	Сетка С8	3	– 93	
	4	С4	4	– 89	
	5	Закладное изделие МН8	2	– 97	
	6	МН30	1	– 104	
	7	⌀6 А-I, ℓ=360; 0,1 кг	94	Без черт.	
	8	⌀6 А-III, ℓ=380; 0,1 кг	6	Без черт.	
	9	⌀6 А-III, ℓ=780; 0,2 кг	6	Без черт.	

1. Узлы см. 1.420.1-32.2-2У
2. Технические требования см. 1.420.1-32.2-2ТТ
3. Арматура классов А-III, А-I по ГОСТ 5781-82.

Нач.отд.	Кодыш	
Н.контр.	Марченко	
ГИП	Марченко	
Разраб	Котова	

1.420.1-32.2-2-32

КАРКАС ПРОСТРАНСТВЕННЫЙ КП109.., КП110

Стадия	Лист	Листов
Р		1

ЦНИИПРОМЗДАНИЙ

Взам. инв. № | Подпись и дата | Инв. № подл.

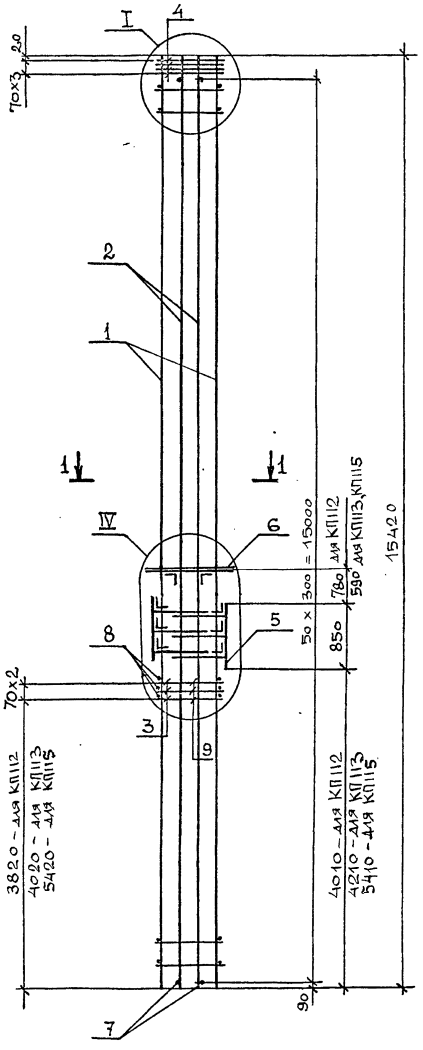

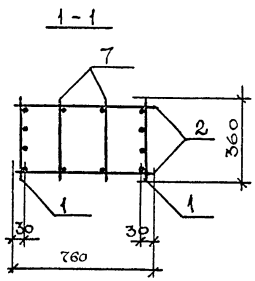

Марка	Поз.	Наименование	Кол.	Обозначение документа	Масса каркаса кг
КП 112	1	Каркас КР 22	2	1.420.1-32.2-2 – 60	794,8
	2	КР19	2	– 57	
	3	Сетка С8	3	– 93	
	4	С4	4	– 89	
	5	Закладное изделие МН8	2	– 97	
	6	МН22	1	– 102	
	7	⌀6 А-I, ℓ=360; 0,1 кг	102	Без черт.	
	8	⌀6 А-III, ℓ=380; 0,1 кг	6	Без черт.	
	9	⌀6 А-III, ℓ=780; 0,2 кг	6	Без черт.	
КП 113, КП 115	1	Каркас КР 22	2	1.420.1-32.2-2 – 60	812,2
	2	КР19	2	– 57	
	3	Сетка С8	3	– 93	
	4	С4	4	– 89	
	5	Закладное изделие МН8	2	– 97	
	6	МН 23	1	– 102	
	7	⌀6 А-I, ℓ=360; 0,1 кг	102	Без черт.	
	8	⌀6 А-III, ℓ=380; 0,1 кг	6	Без черт.	
	9	⌀6 А-III, ℓ=780; 0,2 кг	6	Без черт.	

1. Узлы см. 1.420.1-32.2-2У
2. Технические требования см. 1.420.1-32.2-2ТТ
3. Арматура классов А-III, А-I по ГОСТ 5781-82.

Нач. отд.	Кодыш		
Н. контр.	Марченко		
ГИП	Марченко		
Разраб	Котова		

1.420.1-32.2-2-33

КАРКАС ПРОСТРАНСТВЕННЫЙ КП 112., КП 113, КП115

Стадия	Лист	Листов
Р		1

ЦНИИПромзданий

Взам. инв. № | Подпись и дата | Инв. № подл.

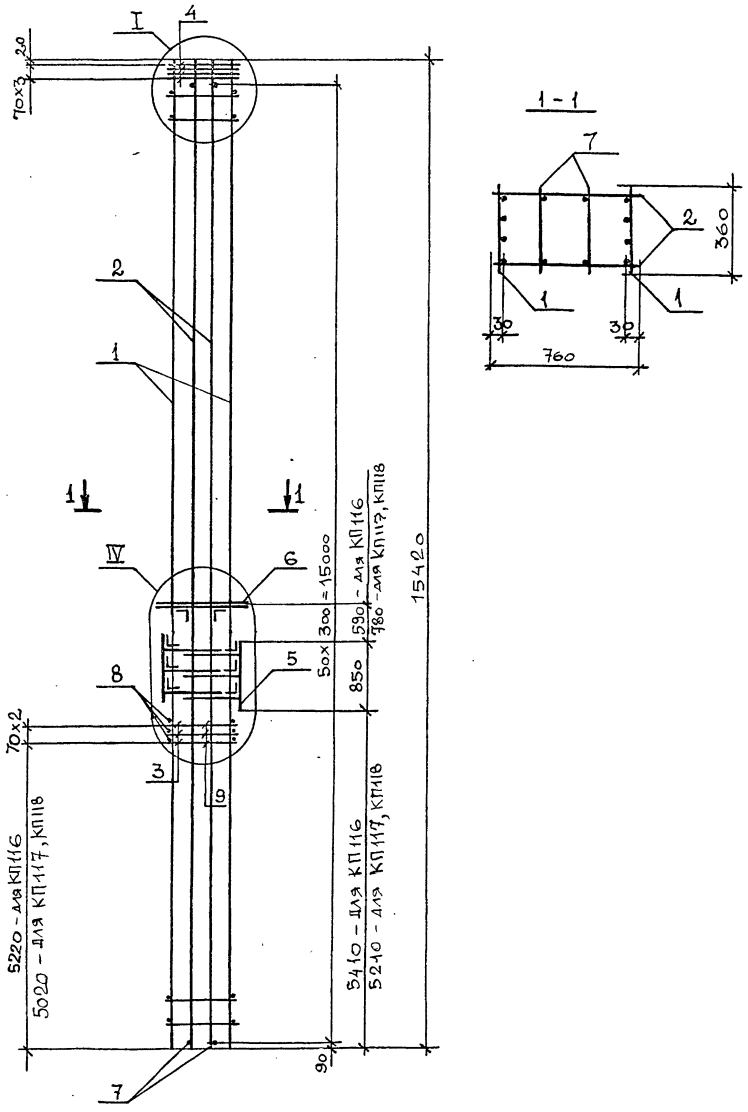

Марка	Поз.	Наименование	Кол.	Обозначение документа	Масса каркаса кг
КП 116, КП117	1	Каркас КР22	2	1.420.1-32.2-2 – 60	820,7
	2	КР19	2	– 57	
	3	Сетка С8	3	– 93	
	4	С4	4	– 89	
	5	Закладное изделие МН 8	2	– 97	
	6	МН30	1	– 104	
	7	⌀6 А-I, ℓ=360; 0,1 кг	102	Без черт.	
	8	⌀6 А-III, ℓ=380; 0,1 кг	6	Без черт.	
	9	⌀6 А-III, ℓ=780; 0,2 кг	6	Без черт.	
КП 118	1	Каркас КР22	2	1.420.1-32.2-2 – 60	810,5
	2	КР19	2	– 57	
	3	Сетка С8	3	– 93	
	4	С4	4	– 89	
	5	Закладное изделие МН 8	2	– 97	
	6	МН29	1	– 104	
	7	⌀6 А-I, ℓ=360; 0,1 кг	102	Без черт.	
	8	⌀6 А-III, ℓ=380; 0,1 кг	6	Без черт.	
	9	⌀6 А-III, ℓ=780; 0,2 кг	6	Без черт.	

1. Узлы см. 1.420.1-32.2-2У
2. Технические требования см. 1.420.1-32.2-2ТТ
3. Арматура классов А-III, А-I по ГОСТ 5781-82.

Нач. отд.	Кодыш		
Н. контр.	Марченко		
ГИП	Марченко		
Разраб	Котова		

1.420.1-32.2-2-34

КАРКАС ПРОСТРАНСТВЕННЫЙ КП 116 ... КП 118

Стадия	Лист	Листов
Р		1

ЦНИИПРОМЗДАНИЙ

Инв. № подл. | Подпись и дата | Взам. инв. №

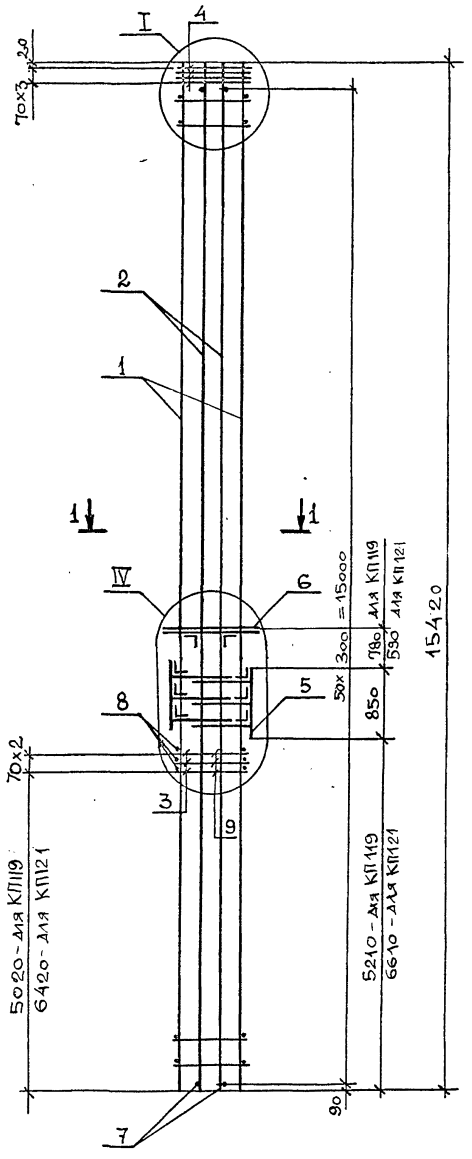

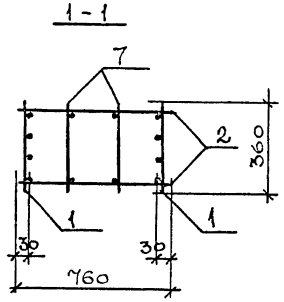

Марка	Поз.	Наименование	Кол.	Обозначение документа	Масса каркаса кг
КП 119	1	Каркас КР 22	2	1.420.1-32.2-2 – 60	832,7
	2	КР19	2	– 57	
	3	Сетка С8	3	– 93	
	4	С4	4	– 89	
	5	Закладное изделие МН 8	2	– 97	
	6	МН31	1	– 105	
	7	⌀6 А-I, ℓ=360; 0,1 кг	102	без черт.	
	8	⌀6 А-III, ℓ=380; 0,1 кг	6	без черт.	
	9	⌀6 А-III, ℓ=780; 0,2 кг	6	без черт.	
КП 121	1	Каркас КР 23	2	1.420.1-32.2-2 – 61	569,5
	2	КР 19	2	– 57	
	3	Сетка С8	3	– 93	
	4	С4	4	– 89	
	5	Закладное изделие МН8	2	– 97	
	6	МН30	1	– 104	
	7	⌀6 А-I, ℓ=360; 0,1 кг	102	без черт.	
	8	⌀6 А-III, ℓ=380; 0,1 кг	6	без черт.	
	9	⌀6 А-III, ℓ=780; 0,2 кг	6	без черт.	

1. Узлы см. 1.420.1-32.2-2-У
2. Технические требования см. 1.420.1-32.2-2-ТТ
3. Арматура классов А-III, А-I по ГОСТ 5781-82.

Нач. отд.	Кодыш		
Н. контр.	Марченко		
ГИП	Марченко		
Разраб	Котова		

1.420.1-32.2-2-35

КАРКАС ПРОСТРАНСТВЕННЫЙ КП 119, КП 121

Стадия	Лист	Листов
Р		1

ЦНИИПРОМЗДАНИЙ

Инв. № подл. | Подпись и дата | Взам. инв. №

Ц00071-02 41

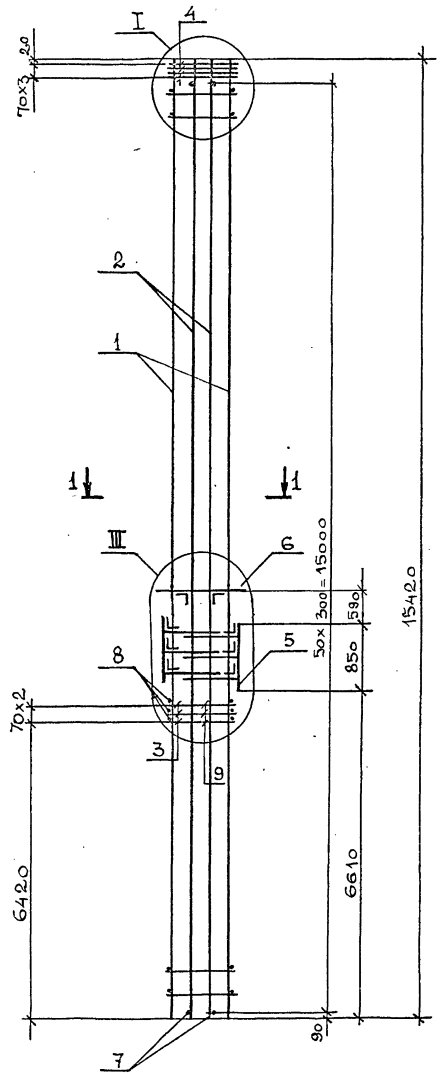

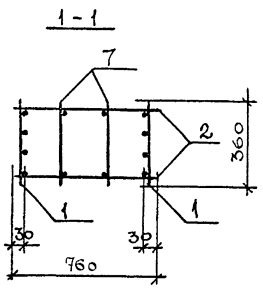

Марка	Поз.	Наименование	Кол.	Обозначение документа	Масса каркаса кг
КП 120	1	Каркас КР23	2	1.420.1-32.2-2 – 61	550,6
	2	КР19	2	– 57	
	3	Сетка С8	3	– 93	
	4	С4	4	– 89	
	5	Закладное изделие МН8	2	– 97	
	6	МН25	1	– 103	
	7	⌀6 А-I, ℓ=360; 0,1 кг	102	Без черт.	
	8	⌀6 А-III, ℓ=380; 0,1 кг	6	Без черт.	
	9	⌀6 А-III, ℓ=780; 0,2 кг	6	Без черт.	
КП 122	1	Каркас КР24	2	1.420.1-32.2-2 – 62	592,2
	2	КР19	2	– 57	
	3	Сетка С8	3	– 93	
	4	С4	4	– 89	
	5	Закладное изделие МН8	2	– 97	
	6	МН25	1	– 103	
	7	⌀6 А-I, ℓ=360; 0,1 кг	102	Без черт.	
	8	⌀6 А-III, ℓ=380; 0,1 кг	6	Без черт.	
	9	⌀6 А-III, ℓ=780; 0,2 кг	6	Без черт.	

1. Узлы см. 1.420.1-32.2-2У
2. Технические требования см. 1.420.1-32.2-2ТТ
3. Арматура классов А-III, А-I по ГОСТ 5781-82.

Взам. инв. №
Подпись и дата
Инв. № подл.

Нач. отд.	Кодыш	
Н. контр.	Марченко	
ГИП	Марченко	
Разраб	Котова	

1.420.1-32.2-2-36

Каркас пространственный КП 120, КП 122

Стадия	Лист	Листов
Р		1

ЦНИИПРОМЗДАНИЙ

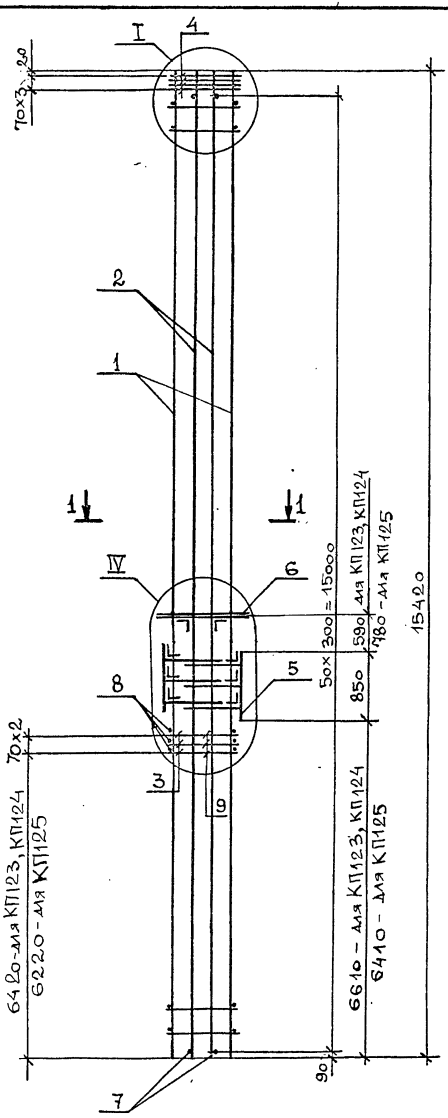

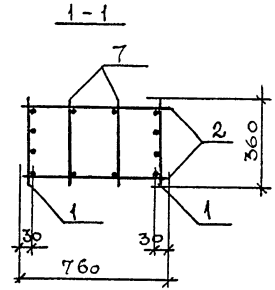

Марка	Поз.	Наименование	Кол.	Обозначение документа	Масса каркаса кг
КП 123	1	Каркас КР24	2	1.420.1-32.2-2 – 62	602,6
	2	КР19	2	– 57	
	3	Сетка С8	3	– 93	
	4	С4	4	– 89	
	5	Закладное изделие МН8	2	– 97	
	6	МН23	1	– 102	
	7	⌀6 А-I, ℓ=360; 0,1 кг	102	Без черт.	
	8	⌀6 А-III, ℓ=380; 0,1 кг	6	Без черт.	
	9	⌀6 А-III, ℓ=780; 0,2 кг	6	Без черт.	
КП 124, КП 125	1	Каркас КР24	2	1.420.1-32.2-2 – 62	611,1
	2	КР19	2	– 57	
	3	Сетка С8	3	– 93	
	4	С4	4	– 89	
	5	Закладное изделие МН8	2	– 97	
	6	МН30	1	– 104	
	7	⌀6 А-I, ℓ=360; 0,1 кг	102	Без черт.	
	8	⌀6 А-III, ℓ=380; 0,1 кг	6	Без черт.	
	9	⌀6 А-III, ℓ=780; 0,2 кг	6	Без черт.	

1. Узлы см. 1.420.1-32.2-2У
2. Технические требования см. 1.420.1-32.2-2ТТ
3. Арматура классов А-III, А-I по ГОСТ 5781-82

Нач. отд.	Кодыш		
Н. контр.	Марченко		
ГИП	Марченко		
Разраб	Котова		

1.420.1-32.2-2-37

КАРКАС ПРОСТРАНСТВЕННЫЙ КП 123... КП 125

Стадия	Лист	Листов
Р		1

ЦНИИПРОМЗДАНИЙ

Инв. № подл. | Подпись и дата | Взам. инв. №

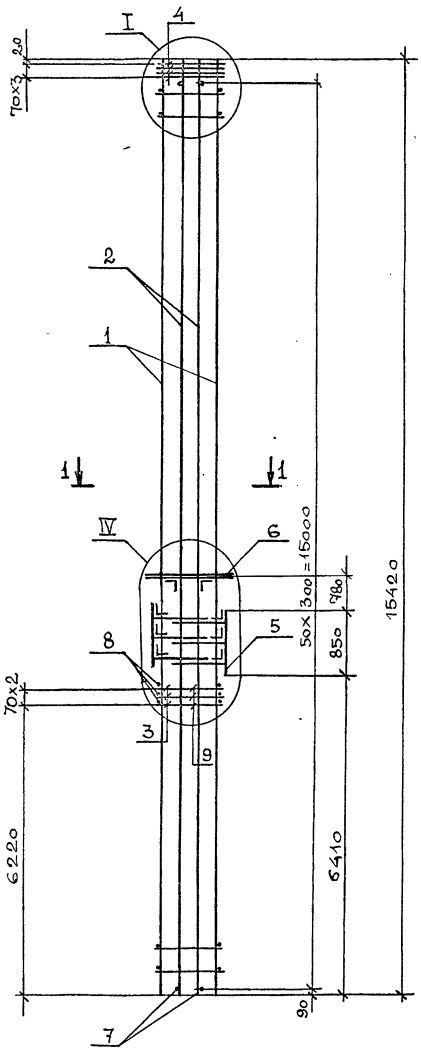

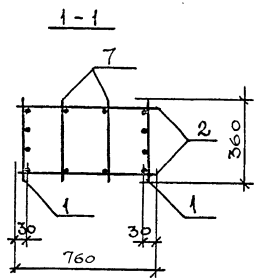

Поз.	Наименование	Кол.	Обозначение документа	Масса каркаса кг
1	Каркас КР24	2	1.420.1-32.2-2 – 62	623,1
2	КР19	2	– 57	
3	Сетка С8	3	– 93	
4	С4	4	– 89	
5	Закладное изделие МН8	2	– 97	
6	МН31	1	– 105	
7	⌀6 А-I, ℓ=360; 0,1 кг	102	Без черт.	
8	⌀6 А-III, ℓ=380; 0,1 кг	6	Без черт.	
9	⌀6 А-III, ℓ=780; 0,2 кг	6	Без черт.	

1. Узлы см. 1.420.1-32.2-2У
2. Технические требования см. 1.420.1-32.2-2ТТ
3. Арматура классов А-III, А-I по ГОСТ 5781-82

Взам. инв. №
Подпись и дата
Инв. № подл.

Нач. отд.	Кодыш		
Н. контр.	Марченко		
ГИП	Марченко		
Разраб	Котова		

1.420.1-32.2-2-38

КАРКАС ПРОСТРАНСТВЕННЫЙ КП126

Стадия	Лист	Листов
Р		1

ЦНИИПРОМЗДАНИЙ

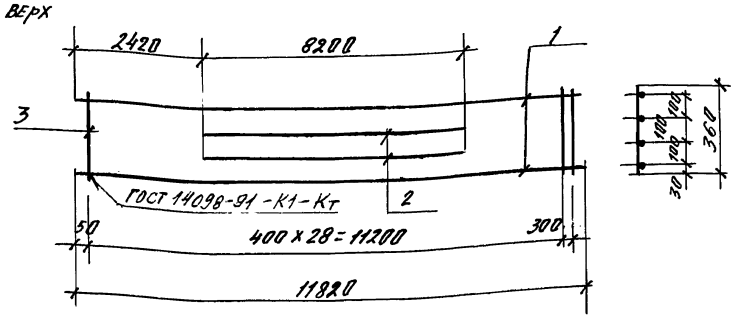

Поз.	Наименование	Кол.	Масса ед., кг	Масса изделия, кг
1	ф 16 AIII, L = 11820	2	18,6	66,2
2	ф 16 AIII, L = 8200	2	13,0	
3	ф 4 BpI, L = 360	30	0,1	

1. Арматура класса A-III по ГОСТ 5781-82, Bp-I по ГОСТ 6727-80.
2. Технические требования см. 1.420.1-32.2-2-ТТ.

				1.420.1-32.2-2 - 39		
Нач. отд.	Кобыш			Каркас КР1	Стадия	Лист	Листов
Н. контр.	Марченко				Р		1
ГИП	Марченко				ЦНИИПРОМЗДАНИЙ		
Провер.	Горшкова						
Разраб.	Котова						

Инв. № подл. | Подпись и дата | Взам. инв. №

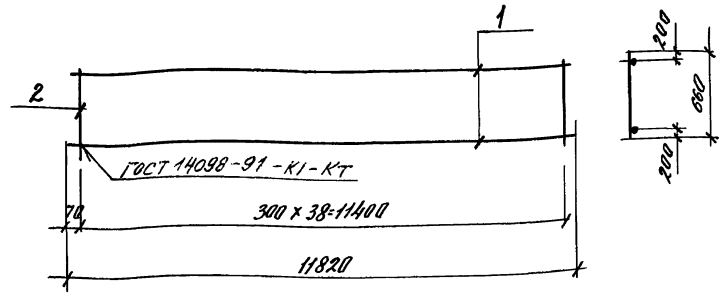

Поз.	Наименование	Кол.	Масса ед., кг	Масса изделия, кг
1	ф 18 AIII, L = 11820	2	23,6	51,1
2	ф 5 BpI, L = 660	39	0,1	

1. Арматура класса A-III по ГОСТ 5781-82, Bp-I по ГОСТ 6727-80.
2. Технические требования см. 1.420.1-32.2-2-ТТ.

				1.420.1-32.2-2 - 40		
Нач. отд.	Кобыш			Каркас КР2	Стадия	Лист	Листов
Н. контр.	Марченко				Р		1
ГИП	Марченко				ЦНИИПРОМЗДАНИЙ		
Разраб.	Котова						

Инв. № подл. | Подпись и дата | Взам. инв. №

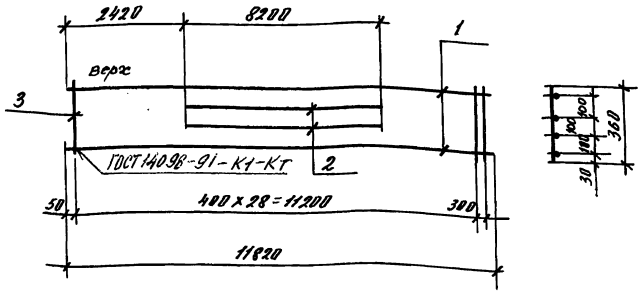

Марка	Поз.	Марка арматурного изделия	Кол. шт.	Масса, кг 1 шт.	Масса, кг Всего	Обозначение документа
КР3	1	Ф18 AIII L=11820	2	23,6	47,2	Б.Ч.
	2	Ф18 AIII L=2200	2	16,4	32,8	Б.Ч.
	3	Ф5 BpI L=360	30	0,1	3,0	Б.Ч.
				Итого	83,0	

1. Арматура класса A-III по ГОСТ 5781-82, Bp-I по ГОСТ 6727-80
2. Технические требования см. 1.420.1-32.2-2-ТТ

1.420.1-32.2-2 – 41

Нач.отд.	Кодыш		
Н.контр.	Марченко		
ГИП	Марченко		
Разраб.	Хотова		

Каркас КР3

Стадия	Лист	Листов
Р		1

ЦНИИПРОМЗДАНИЙ

Инв.№ подл. | Подпись и дата | Взам.инв.№

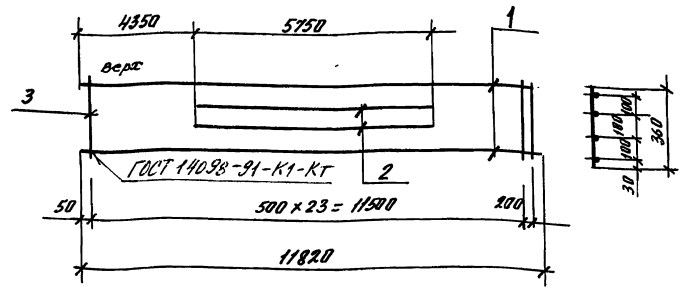

Марка	Поз.	Марка арматурного изделия	Кол. шт.	Масса, кг 1 шт.	Масса, кг Всего	Обозначение документа
КР4	1	Ф22 AIII L=11820	2	35,3	70,6	Б.Ч.
	2	Ф22 AIII L=5750	2	17,25	34,5	Б.Ч.
	3	Ф6 AI L=360	24	0,1	2,4	Б.Ч.
				Итого	107,5	

1. Арматура класса A-III, A-I по ГОСТ 5781-82
2. Технические требования см. 1.420.1-32.2-2-ТТ

1.420.1-32.2-2 – 42

Нач.отд.	Кодыш		
Н.контр.	Марченко		
ГИП	Марченко		
Разраб.	Хотова		

Каркас КР4

Стадия	Лист	Листов
Р		

ЦНИИПРОМЗДАНИЙ

Инв.№ подл. | Подпись и дата | Взам.инв.№

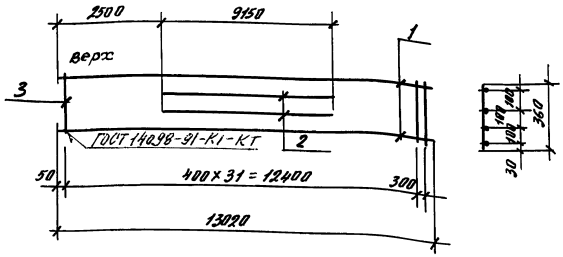

Марка	Поз.	Марка арматурного изделия	Кол. шт.	Масса, кг		Обозначение документа
				1 шт.	Всего	
КР5	1	ф18 AIII L=13020	2	26	52	Б.У.
	2	ф18 AIII L=9150	2	18,3	36,6	Б.У.
	3	ф5 BpI L=360	33	0,1	3,3	Б.У.
				Итого	91,9	

1. Арматура класса A-III по ГОСТ 5781-82, Bp-I по ГОСТ 6727-80
2. Технические требования см. 1.420.1-32. 2-2-ТТ

Нач.отд.	Кобыш		
Н.контр.	Котова		
ГИП	Маруненко		
Разраб.	Котова		

1.420.1-32.2-2-43

Каркас КР5

Стадия	Лист	Листов
Р		1

ЦНИИПРОМЗДАНИЙ

Инв.№ подл. | Подпись и дата | Взам. инв.№

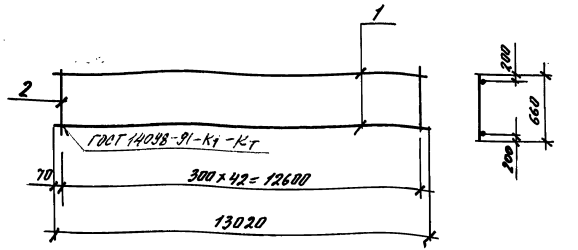

Марка	Поз.	Марка арматурного изделия	Кол. шт.	Масса, кг		Обозначение документа
				1 шт.	Всего	
КР6	1	ф18 AIII L=13020	2	26	52	Б.У.
	2	ф5 BpI L=660	43	0,1	4,3	Б.У.
				Итого	56,3	

1. Арматура класса AIII по ГОСТ 5781-82, Bp-I по ГОСТ 6727-80.
2. Технические требования см. 1.420.1-32. 2-2-ТТ

Нач.отд.	Кобыш		
Н.контр.	Котова		
ГИП	Маруненко		
Разраб.	Котова		

1.420.1-32.2-2-44

Каркас КР6

Стадия	Лист	Листов
Р		1

ЦНИИПРОМЗДАНИЙ

Инв.№ подл. | Подпись и дата | Взам. инв.№

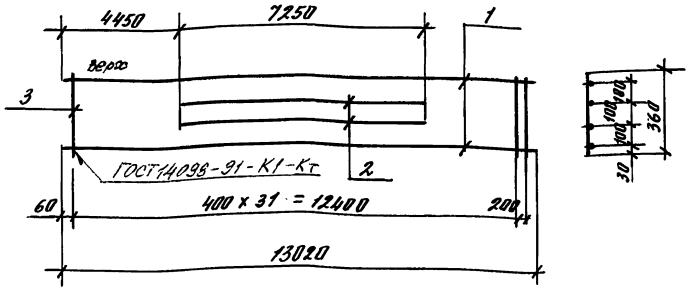

Марка	Поз.	Марка арматурного изделия	Кол. шт.	Масса, кг		Обозначение документа
				1 шт.	Всего	
КР7	1	ф22АIII L=13020	2	38,8	77,6	Б.Ч.
	2	ф22АIII L=7250	2	21,7	43,4	Б.Ч.
	3	ф6АI L=360	33	0,1	3,3	Б.Ч.
				Итого	124,3	

1. Арматура класса АIII, АI по ГОСТ 5781-82
2. Технические требования см. 1.420.1-32.2-2-ТТ

Нач. отд.	Кодыш			1.420.1-32.2-2-45
Н. контр.	Котова			
ГИП	Марченко			Каркас КР7
Разраб.	Котова			

Стадия	Лист	Листов
Р		1

ЦНИИПРОМЗДАНИЙ

Взам. инв. №
Подпись и дата
Инв. № подл.

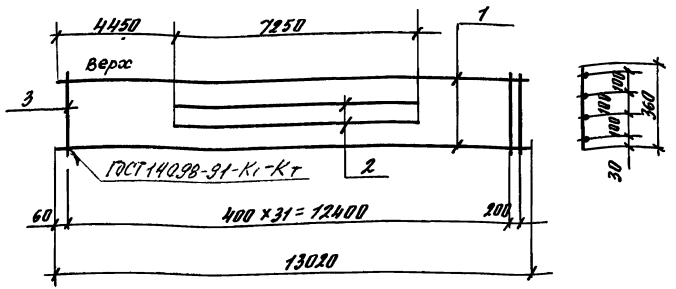

Марка	Поз.	Марка арматурного изделия	Кол. шт.	Масса, кг		Обозначение документа
				1 шт.	Всего	
КР8	1	ф25АIII L=13020	2	50,1	100,2	Б.Ч.
	2	ф25АIII L=7250	2	27,8	55,6	Б.Ч.
	3	ф8АI L=360	33	0,14	4,6	Б.Ч.
				Итого	160,4	

1. Арматура класса АI, АIII по ГОСТ 5781-82
2. Технические требования см. 1.420.1-32.2-2-ТТ

Нач. отд.	Кодыш			1.420.1-32.2-2-46
Н. контр.	Котова			
ГИП	Марченко			Каркас КР8
Разраб.	Котова			

Стадия	Лист	Листов
Р		1

ЦНИИПРОМЗДАНИЙ

Взам. инв. №
Подпись и дата
Инв. № подл.

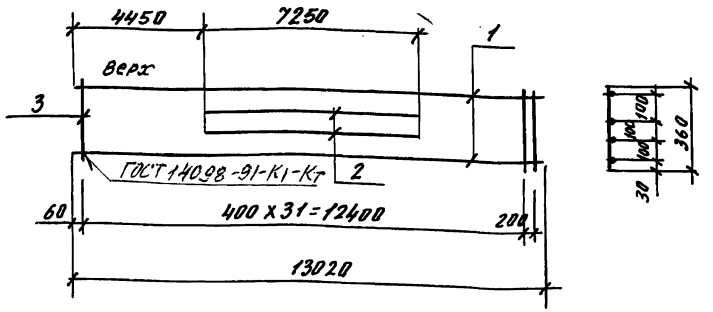

Марка	Поз.	Марка арматурного изделия	Кол. шт.	Масса, кг		Обозначение документа
				1 шт.	Всего	
КР9	1	ф28АIII L=13020	2	62,65	125,3	Б.Ч.
	2	ф28АIII L=7250	2	34,6	69,2	Б.Ч.
	3	ф8АI L=360	33	0,14	4,6	Б.Ч.
				Итого	199,1	

1. Арматура класса АI, АIII по ГОСТ 5781-82.
2. Технические требования см. 1.420.1-32. 2-2-ТТ

Нач. отд.	Кодыш		
Н. контр.	Котова		
ГИП	Марченко		
Разраб.	Котова		

1.420.1-32. 2-2-47

Каркас КР9

Стадия	Лист	Листов
Р		1

ЦНИИПРОМЗДАНИЙ

Взам. инв. №

Подпись и дата

Инв. № подл.

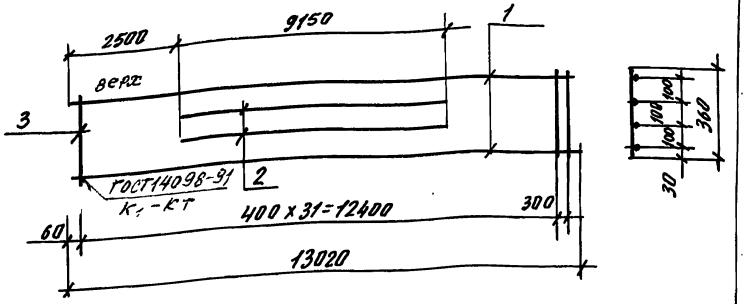

Марка	Поз.	Марка арматурного изделия	Кол. шт.	Масса, кг		Обозначение документа
				1 шт.	Всего	
КР10	1	ф16АIII L=13020	2	20,5	41,0	Б.Ч.
	2	ф16АIII L=9150	2	14,4	28,8	Б.Ч.
	3	ф4ВрI L=360	33	0,1	3,3	Б.Ч.
				Итого	73,1	

1. Арматура класса АIII по ГОСТ 5781-82, ВрI по ГОСТ 6727-80.
2. Технические требования см. 1.420.1-32. 2-2-ТТ

Нач. отд.	Кодыш		
Н. контр.	Котова		
ГИП	Марченко		
Разраб.	Котова		

1.420.1-32. 2-2-48

Каркас КР10

Стадия	Лист	Листов
Р		

ЦНИИПРОМЗДАНИЙ

Взам. инв. №

Подпись и дата

Инв. № подл.

Ц00071-02 49

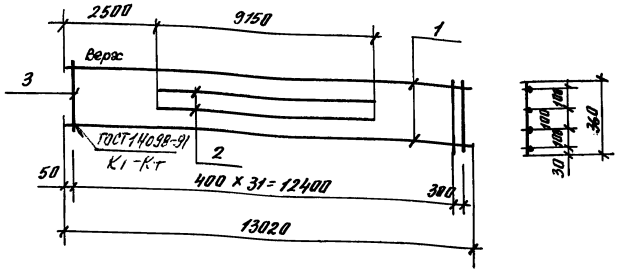

Марка	Поз.	Марка арматурного изделия	Кол. шт.	Масса, кг		Обозначение документа
				1 шт.	Всего	
КР11	1	ф 20 АIII L=13020	2	32,1	64,2	Б.Ч.
	2	ф 20 АIII L=9150	2	22,6	45,2	Б.Ч.
	3	ф 5 ВрI L=360	33	0,1	3,3	Б.Ч
				Итого	112,7	

1. Арматура класса А-III по ГОСТ 5781-82, Вр-I по ГОСТ 6727-80.
2. Технические требования см. 1.420.1-32. 2-2-ТТ.

Нач. отд.	Кодыш		1.420.1-32. 2-2 -49	
Н. контр.	Котова			
ГИП	Марченко		Каркас КР11	Стадия: Р; Лист; Листов: 1
Разраб.	Котова			ЦНИИПРОМЗДАНИЙ

Инв. № подл. | Подпись и дата | Взам. инв. №

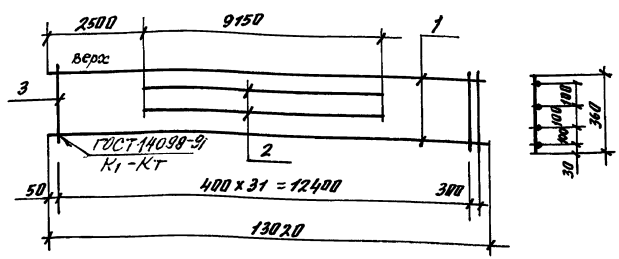

Марка	Поз.	Марка арматурного изделия	Кол. шт.	Масса, кг		Обозначение документа
				1 шт.	Всего	
КР12	1	ф32 АIII L=13020	2	81,9	163,8	Б.Ч.
	2	ф32 АIII L=9150	2	57,7	115,4	Б.Ч.
	3	ф8 АI L=360	33	0,14	4,6	Б.Ч.
				Итого	283,8	

1. Арматура класса А-I, А-III по ГОСТ 5781-82.
2. Технические требования см. 1.420.1-32. 2-2-ТТ.

Нач. отд.	Кодыш		1.420.1-32. 2-2 -50	
Н. контр.	Котова			
ГИП	Марченко		Каркас КР12	Стадия: Р; Лист; Листов: 1
Разраб.	Котова			ЦНИИПРОМЗДАНИЙ

Инв. № подл. | Подпись и дата | Взам. инв. №

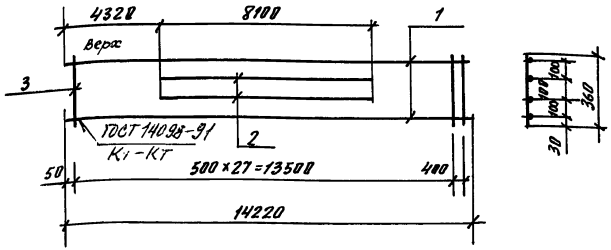

Марка	Поз.	Марка арматурного изделия	Кол. шт.	Масса, кг		Обозначение документа
				1 шт.	Всего	
КР 13	1	ф16АIII L=14220	2	22,4	44,8	Б.Ч.
	2	ф16АIII L=8100	2	12,8	25,6	Б.Ч.
	3	ф4ВрI L=360	29	0,1	2,9	Б.Ч
				Итого	73,3	

1. Арматура класса А-III по ГОСТ 5781-82, ВрI по ГОСТ 6727-80
2. Технические требования см. 1.420.1-32. 2-2-ТТ

Нач. отд.	Кодыш		
Н.контр.	Котова		
ГИП	Марченко		
Разраб.	Котова		

1.420.1-32. 2-2 - 51

Каркас КР13

Стадия	Лист	Листов
Р		1

ЦНИИПРОМЗДАНИЙ

Инв. № подл. | Подпись и дата | Взам. инв. №

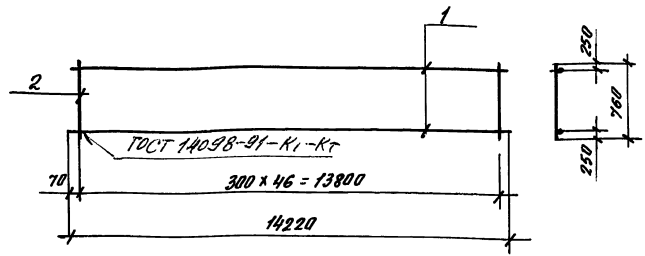

Марка	Поз.	Марка арматурного изделия	Кол. шт.	Масса, кг		Обозначение документа
				1 шт.	Всего	
КР14	1	ф20АIII L=14220	2	35,1	70,2	Б.Ч.
	2	ф5ВрI L=760	47	0,1	4,7	Б.Ч
				Итого	74,9	

1. Арматура класса А-III по ГОСТ 5781-82, ВрI по ГОСТ 6727-80
2. Технические требования см. 1.420.1-32. 2-2-ТТ

Нач. отд.	Кодыш		
Н.контр.	Котова		
ГИП	Марченко		
Разраб.	Котова		

1.420.1-32. 2-2 - 52

Каркас КР 14

Стадия	Лист	Листов
Р		1

ЦНИИПРОМЗДАНИЙ

Инв. № подл. | Подпись и дата | Взам. инв. №

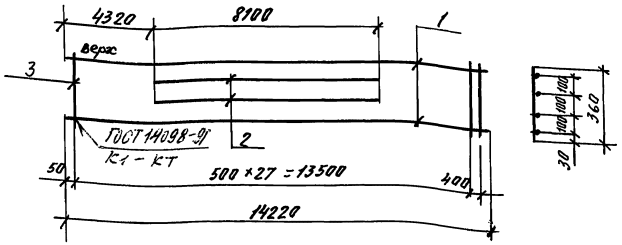

Марка	Поз.	Марка арматурного изделия	Кол. шт.	Масса, кг		Обозначение документа
				1 шт.	Всего	
КР 15	1	ф18 AIII L=14220	2	28,4	56,8	Б.Ч.
	2	ф18 AIII L=8100	2	16,2	32,4	Б.Ч.
	3	ф5 BpI L=360	29	0,1	2,9	Б.Ч.
				Итого	92,1	

1. Арматура класса A-III по ГОСТ 5781-82, BpI по ГОСТ 6727-80.
2. Технические требования см. 1.420.1-32. 2-2-ТТ.

Инв. № подл. | Подпись и дата | Взам. инв. №

Нач. отд.	Кобыш		
Н. контр.	Котова		
ГИП	Марченко		
Разраб.	Котова		

1.420.1-32. 2-2 – 53

Каркас КР15

Стадия	Лист	Листов
Р		1

ЦНИИПромзданий

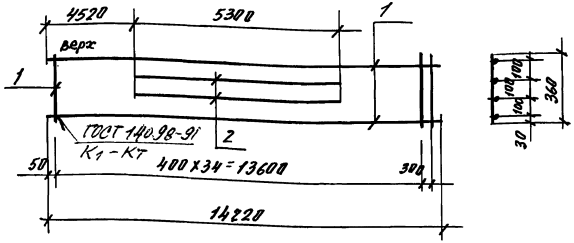

Марка	Поз.	Марка арматурного изделия	Кол. шт.	Масса, кг		Обозначение документа
				1 шт.	Всего	
КР16	1	ф25 AIII L=14220	2	54,4	108,8	Б.Ч.
	2	ф25 AIII L=5300	2	20,4	40,8	Б.Ч.
	3	ф8 AI L=360	36	0,14	5,0	Б.Ч.
				Итого	154,6	

1. Арматура класса AI, A-III по ГОСТ 5781-82.
2. Технические требования см. 1.420.1-32. 2-2-ТТ.

Инв. № подл. | Подпись и дата | Взам. инв. №

Нач. отд.	Кобыш		
Н. контр.	Котова		
ГИП	Марченко		
Разраб.	Котова		

1.420.1-32. 2-2 – 54

Каркас КР16

Стадия	Лист	Листов
Р		1

ЦНИИПромзданий

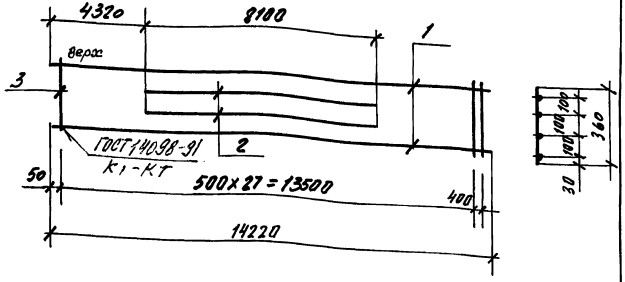

Марка	Поз.	Марка арматурного изделия	Кол. шт.	Масса, кг 1 шт.	Масса, кг Всего	Обозначение документа
КР17	1	ф32 AIII L=14220	2	89,3	178,6	Б.ч.
	2	ф32 AIII L=8100	2	50,9	101,8	Б.ч.
	3	ф8 AI L=360	29	0,14	4,1	Б.ч.
				Итого	284,5	

1. Арматура класса A-I, A-III по ГОСТ 5781-82
2. Технические требования см. 1.420.1-32. 2-2-ТТ

1.420.1-32. 2-2 – 55

Нач.отд.	Ходыш	
Н.контр.	Котова	
ГИП	Марченко	
Разраб.	Котова	

Каркас КР17

Стадия	Лист	Листов
Р		1

ЦНИИПРОМЗДАНИЙ

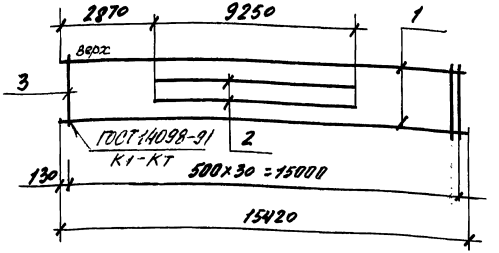

Марка	Поз.	Марка арматурного изделия	Кол. шт.	Масса, кг 1 шт.	Масса, кг Всего	Обозначение документа
КР18	1	ф20 AIII L=15420	2	38,05	76,1	Б.ч.
	2	ф20 AIII L=9250	2	22,8	45,6	Б.ч.
	3	ф5 BpI L=360	31	0,1	3,1	Б.ч.
				Итого	124,8	

1. Арматура класса AIII по ГОСТ 5781-82, BpI по ГОСТ 6727-80
2. Технические требования см. 1.420.1-32. 2-2-ТТ

1.420.1-32. 2-2 – 56

Нач.отд.	Ходыш	
Н.контр.	Котова	
ГИП	Марченко	
Разраб.	Котова	

Каркас КР18

Стадия	Лист	Листов
Р		1

ЦНИИПРОМЗДАНИЙ

Инв.№ подл. | Подпись и дата | Взам.инв.№

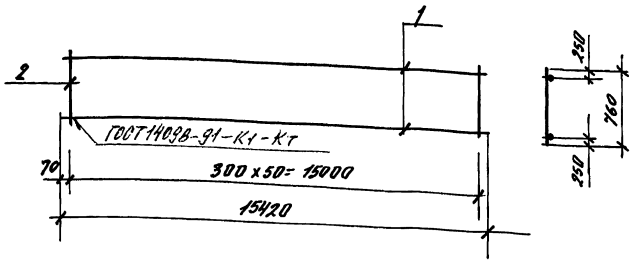

Марка	Поз.	Марка арматурного изделия	Кол. шт.	Масса, кг		Обозначение документа
				1 шт.	Всего	
КР19	1	ф 20 AIII L=15420	2	38,0	76,0	Б.У.
	2	ф 5 BpI L=760	51	0,1	5,1	Б.У
				Итого	81,1	

1. Арматура класса AIII по ГОСТ 5781-82, BpI по ГОСТ 6727-80.
2. Технические требования см. 1.420.1-32. 2-2-ТТ

				1.420.1-32. 2-2 – 57		
Нач. отд.	Ковыш			Каркас КР19	Стадия	Лист	Листов
Н. контр.	Котова				Р		1
ГИП	Марченко				ЦНИИПРОМЗДАНИЙ		
Разраб.	Котова						

Инв. № подл. | Подп. и дата | Взам. инв. №

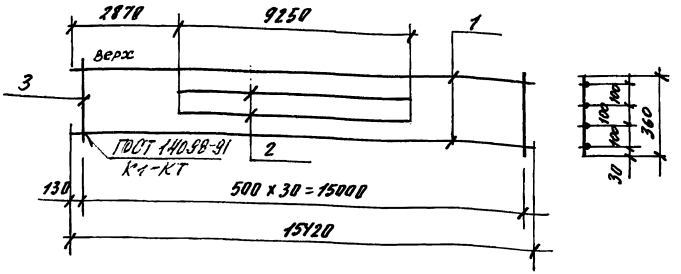

Марка	Поз.	Марка арматурного изделия	Кол. шт.	Масса, кг		Обозначение документа
				1 шт.	Всего	
КР20	1	ф 22 AIII L=15420	2	46,0	92,0	Б.У.
	2	ф 22 AIII L=9250	2	27,65	55,3	Б.У.
	3	ф 6 AI L=360	31	0,1	3,1	Б.У
				Итого	150,4	

1. Арматура класса AI, AIII по ГОСТ 5781-82.
2. Технические требования см. 1.420.1-32. 2-2-ТТ.

				1.420.1-32. 2-2 – 58		
Нач. отд.	Ковыш			Каркас КР20	Стадия	Лист	Листов
Н. контр.	Котова				Р		1
ГИП	Марченко				ЦНИИПРОМЗДАНИЙ		
Разраб.	Котова						

Инв. № подл. | Подп. и дата | Взам. инв. №

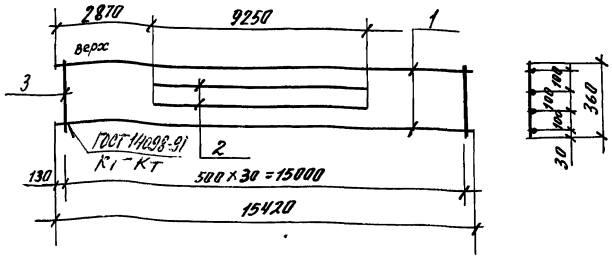

Марка	Поз.	Марка арматурного изделия	Кол. шт.	Масса, кг 1 шт.	Масса, кг Всего	Обозначение документа
КР21	1	ф25АIII L=15420	2	59,0	118,0	Б.У.
	2	ф25АIII L=9250	2	35,65	71,3	Б.У.
	3	ф8АI L=360	31	0,14	4,3	Б.У.
				Итого	193,6	

1. Арматура класса AI, AIII по ГОСТ 5781-82.
2. Технические требования см. 1.420.1-32.2-2-ТТ

1.420.1-32.2-2 - 59

Нач.отд.	Кодыш		
Н.контр.	Котова		
ГИП	Маруненко		
Разраб.	Котова		

Каркас КР21

Стадия	Лист	Листов
Р		1

ЦНИИПРОМЗДАНИЙ

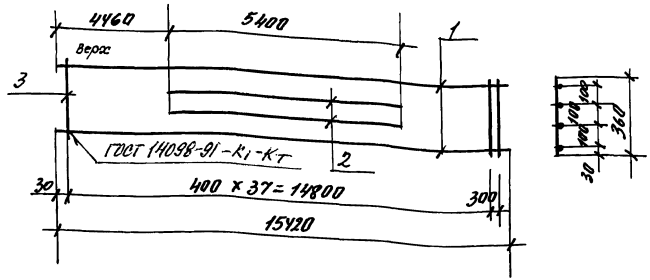

Марка	Поз.	Марка арматурного изделия	Кол. шт.	Масса, кг 1 шт.	Масса, кг Всего	Обозначение документа
КР22	1	ф28АIII L=15420	2	74,5	149,0	Б.У.
	2	ф28АIII L=5480	2	26,05	52,1	Б.У.
	3	ф8АI L=360	39	0,14	5,5	Б.У
				Итого	206,6	

1. Арматура класса AIII, AI по ГОСТ 5781-82.
2. Технические требования см. 1.420.1-32.2-2-ТТ

1.420.1-32.2-2 - 60

Нач.отд.	Кодыш		
Н.контр.	Котова		
ГИП	Маруненко		
Разраб.	Котова		

Каркас КР22

Стадия	Лист	Листов
Р		1

ЦНИИПРОМЗДАНИЙ

Инв.№ подл. | Подпись и дата | Взам.инв.№

Инв.№ подл. | Подпись и дата | Взам.инв.№

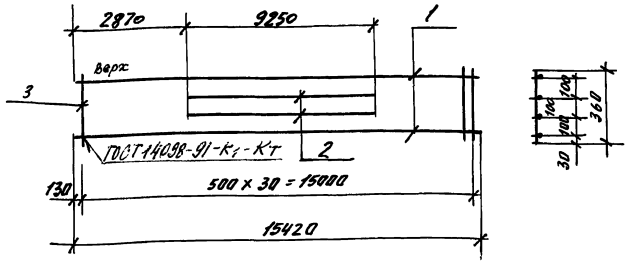

Марка	Поз.	Марка арматурного изделия	Кол. шт.	Масса, кг		Обозначение документа
				1 шт	Всего	
КР23	1	ф16 AIII L=15420	2	24,4	48,8	Б.У.
	2	ф16 AIII L=9250	2	14,55	29,1	Б.У.
	3	ф4 BpI L=360	31	0,1	3,1	Б.У.
				Итого	81,0	

1. Арматура класса A-III по ГОСТ 5781-82, BpI по ГОСТ 6727-80
2. Технические требования см. 1.420.1-32.2-2-ТТ

Инв. № подл.	Подпись и дата	Взам. инв. №	

1.420.1-32.2-2 - 61

Нач. отд.	Ходыш		Каркас КР23	Стадия	Лист	Листов
Н. контр.	Котова			Р		1
ГИП	Марученко			ЦНИИПРОМЗДАНИЙ	
Разраб.	Котова				

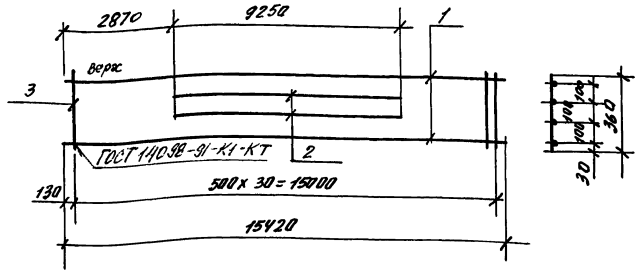

Марка	Поз.	Марка арматурного изделия	Кол. шт.	Масса, кг		Обозначение документа
				1 шт.	Всего	
КР24	1	ф18 AIII L=15420	2	30,75	61,5	Б.У.
	2	ф18 AIII L=9250	2	18,5	37,0	Б.У.
	3	ф5 BpI L=360	31	0,1	3,3	Б.У.
				Итого	101,8	

1. Арматура класса A-III по ГОСТ 5781-82, BpI по ГОСТ 6727-80.
2. Технические требования см. 1.420.1-32.2-2-ТТ.

Инв. № подл.	Подпись и дата	Взам. инв. №	

1.420.1-32.2-2 - 62

Нач. отд.	Ходыш		Каркас КР24	Стадия	Лист	Листов
Н. контр.	Котова			Р		1
ГИП	Марученко			ЦНИИПРОМЗДАНИЙ	
Разраб.	Котова				

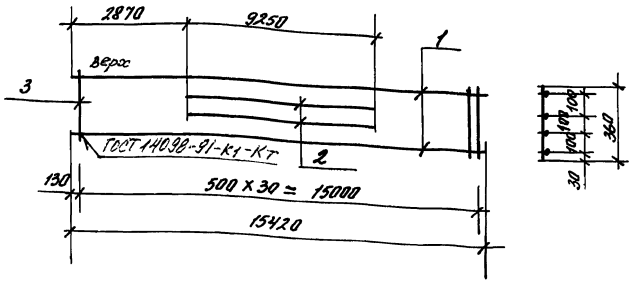

Марка	Поз	Марка арматурного изделия	Кол. шт.	Масса, кг		Обозначение документа
				1шт.	Всего	
КР25	1	ф32АIII L=15420	2	97,15	194,3	Б.Ч.
	2	ф32АIII L=9250	2	58,5	117,0	Б.Ч
	3	ф8АI L=360	31	0,14	4,3	Б.Ч
				Итого	315,6	

1 Арматура класса А-III, А-I по ГОСТ 5781-82

2, Технические требования см. 1.420.1-32.2-2-ТТ

Нач.отд.	Кодыш		
Н.контр.	Котова	Котов	
ГИП	Марченко		
Разраб.	Котова	Котов	

1.420.1-32.2-2 - 63

Каркас КР25

Стадия	Лист	Листов
Р		1

ЦНИИПРОМЗДАНИЙ

Взам.инв.№ | Подпись и дата | Инв.№ подл.

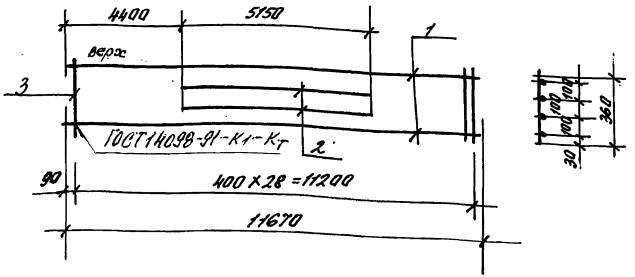

Марка	Поз.	Марка арматурного изделия	Кол. шт.	Масса, кг		Обозначение документа
				1шт.	Всего	
КР26	1	ф20АIII L=11670	2	28,8	57,6	Б.Ч
	2	ф20АIII L=5150	2	12,7	25,4	Б.Ч
	3	ф5ВрI L=360	30	0,1	3,0	Б.Ч
				Итого	86,0	

1. Арматура класса А-III по ГОСТ 5781-82, ВрI по ГОСТ 6727-80.

2. Технические требования см. 1.420.1-32.2-2-ТТ

Нач.отд.	Кодыш		
Н.контр.	Котова	Котов	
ГИП	Марченко		
Разраб.	Котова	Котов	

1.420.1-32.2-2 - 64

Каркас КР26

Стадия	Лист	Листов
Р		1

ЦНИИПРОМЗДАНИЙ

Взам.инв.№ | Подпись и дата | Инв.№ подл.

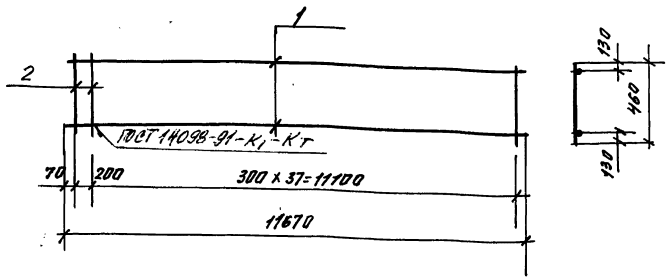

Марка	Поз.	Марка арматурного изделия	Кол. шт.	Масса, кг		Обозначение документа
				1 шт.	Всего	
КР27	1	ф 18АIII L=11670	2	23,3	46,6	Б.Ч
	2	ф 5ВрI L=460	39	0,1	3,9	Б.Ч
				Итого	50,5	

1. Арматура класса А-III по ГОСТ 5781-82, ВрI по ГОСТ 6727-80.
2. Технические требования см. 1.420.1-32, 2-2-ТТ

Нач.отд.	Кодыш		
Н.контр.	Котова		
ГИП	Марченко		
Разраз.	Котова		

1.420.1-32. 2-2 - 65

Каркас КР27

Стадия	Лист	Листов
Р		1

ЦНИИПРОМЗДАНИЙ

Инв. № подл. | Подпись и дата | Взам. инв. №

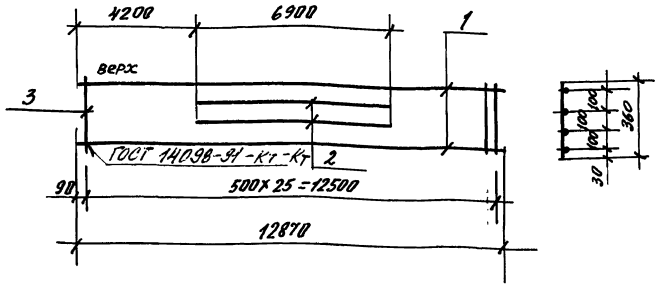

Марка	Поз.	Марка арматурного изделия	Кол. шт.	Масса, кг		Обозначение документа
				1 шт.	Всего	
КР28	1	ф 20АIII L=12870	2	31,75	63,5	Б.Ч
	2	ф 20АIII L=6900	2	17,0	34,0	Б.Ч
	3	ф 5ВрI L=360	26	0,1	2,6	Б.Ч
				Итого	100,1	

1. Арматура класса А-III по ГОСТ 5781-82, ВрI по ГОСТ 6727-80
2. Технические требования см. 1.420.1-32, 2-2-ТТ

Нач.отд.	Кодыш		
Н.контр.	Котова		
ГИП	Марченко		
Разраб.	Котова		

1.420.1-32. 2-2 - 66

Каркас КР28

Стадия	Лист	Листов
Р		Р

ЦНИИПРОМЗДАНИЙ

Инв. № подл. | Подпись и дата | Взам. инв. №

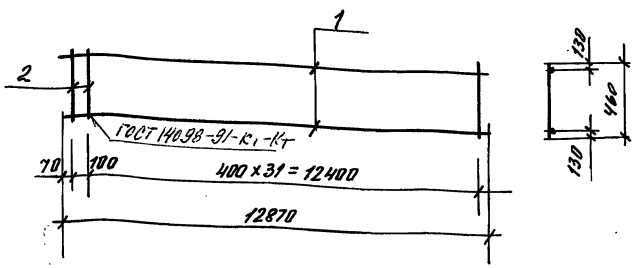

Марка	Поз.	Марка арматурного изделия	Кол. шт.	Масса, кг		Обозначение документа
				1 шт.	Всего	
КР29	1	ф18АIII L=12870	2	25,7	51,4	Б.У
	2	ф5ВрI L=460	33	0,1	3,3	Б.У
				Итого	54,7	

1. Арматура класса А-III по ГОСТ 5781-82, ВрI по ГОСТ 6727-80.
2. Технические требования см. 1.420.1-32. 2-2-ТТ

Нач. отд.	Кодыш		
Н. контр.	Котова		
ГИП	Марченко		
Разраб.	Котова		

1.420.1-32. 2-2 - 67

Каркас КР29

Стадия	Лист	Листов
Р		1

ЦНИИПРОМЗДАНИЙ

Взам. инв. №
Подпись и дата
Инв. № подл.

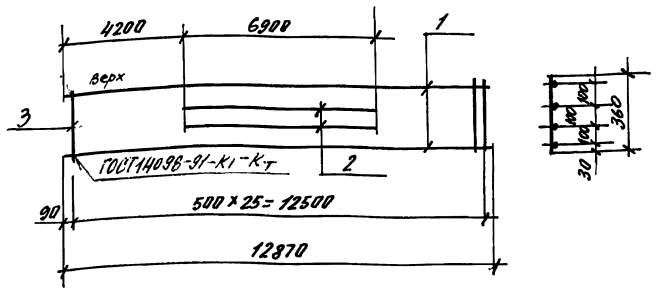

Марка	Поз.	Марка арматурного изделия	Кол. шт.	Масса, кг		Обозначение документа
				1 шт.	Всего	
КР30	1	ф25АIII L=12870	2	49,4	98,8	Б.У
	2	ф25АIII L=6900	2	26,5	53,0	Б.У
	3	ф5ВрI L=360	26	0,1	2,6	Б.У
				Итого	154,4	

1. Арматура класса А-III по ГОСТ 5781-82, ВрI по ГОСТ 6727-80.
2. Технические требования см. 1.420.1-32. 2-2-ТТ

Нач. отд.	Кодыш		
Н. контр.	Котова		
ГИП	Марченко		
Разраб.	Котова		

1.420.1-32. 2-2 - 68

Каркас КР30

Стадия	Лист	Листов
Р		1

ЦНИИПРОМЗДАНИЙ

Взам. инв. №
Подпись и дата
Инв. № подл.

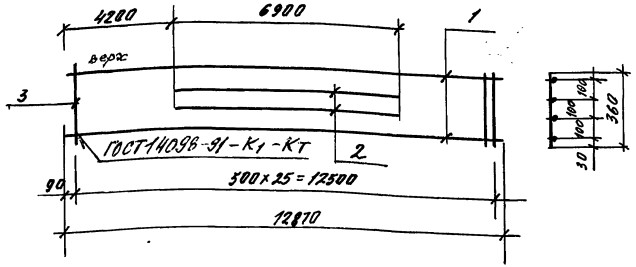

Марка	Поз.	Марка арматурного изделия	Кол. шт.	Масса, кг		Обозначение документа
				1 шт.	Всего	
КР31	1	ф25АIII L=12870	2	49,4	98,8	Б.Ч
	2	ф16АIII L=6900	2	10,9	21,8	Б.Ч
	3	ф8АI L=360	26	0,14	3,6	Б.Ч
				Итого	124,2	

1. Арматура класса А-I, А-III по ГОСТ 5781-82.
2. Технические требования см. 1.420.1-32. 2-2-ТТ

Нач. отд.	Козыш		
Н. контр.	Котова		
ГИП	Марченко		
Разраб.	Котова		

1.420.1-32.2-2 - 69

Каркас КР31

Стадия	Лист	Листов
Р		1

ЦНИИПРОМЗДАНИЙ

Инв. № подл. | Подпись и дата | Взам. инв. №

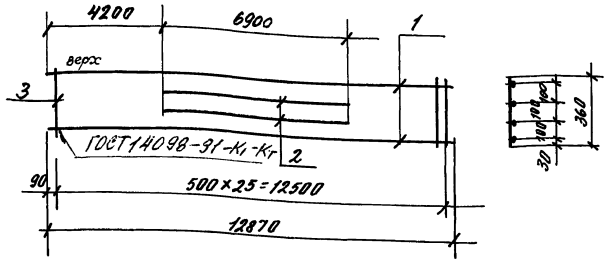

Марка	Поз.	Марка арматурного изделия	Кол. шт.	Масса, кг		Обозначение документа
				1 шт.	Всего	
КР32	1	ф28АIII L=12870	2	62,15	124,3	Б.Ч
	2	ф16АIII L=6900	2	10,9	21,8	Б.Ч
	3	ф8АI L=360	26	0,14	3,6	Б.Ч
				Итого	149,7	

1. Арматура класса А-I, А-III по ГОСТ 5781-82.
2. Технические требования см. 1.420.1-32. 2-2-ТТ

Нач. отд.	Козыш		
Н. контр.	Котова		
ГИП	Марченко		
Разраб.	Котова		

1.420.1-32.2-2 - 70

Каркас КР32

Стадия	Лист	Листов
Р		1

ЦНИИПРОМЗДАНИЙ

Инв. № подл. | Подпись и дата | Взам. инв. №

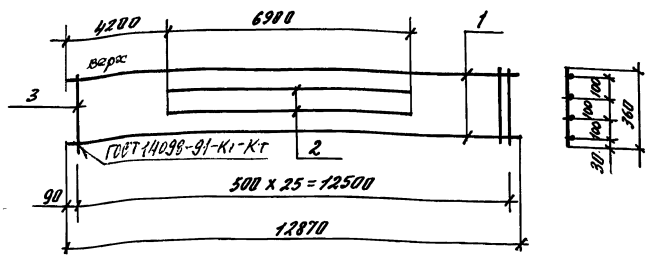

Марка	Поз.	Марка арматурного изделия	Кол. шт.	Масса, кг		Обозначение документа
				1 шт.	Всего	
КР33	1	ф28 AIII L=12870	2	62,15	124,3	Б.У
	2	ф28 AIII L=6900	2	33,3	66,6	Б.У
	3	ф10 AI L=360	26	0,22	5,8	Б.У
				Итого	196,7	

1. Арматура класса AI, AIII по ГОСТ 5781-82
2. Технические требования см. 1.420.1-32. 2-2-ТТ

Нач. отд.	Кодыш		1.420.1-32. 2-2 - 71		
Н. контр.	Котова				
ГИП	Марченко		Каркас КР33	Стадия	Лист	Листов
Разраб.	Котова			Р		1
				ЦНИИПРОМЗДАНИЙ		

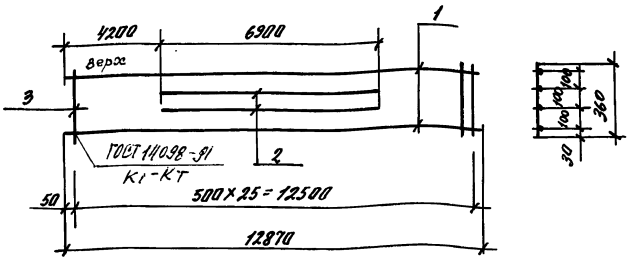

Марка	Поз.	Марка арматурного изделия	Кол. шт.	Масса, кг		Обозначение документа
				1 шт.	Всего	
КР34	1	ф18 AIII L=12870	2	25,7	51,4	Б.У
	2	ф18 AIII L=6900	2	13,8	27,6	Б.У
	3	ф5 BpI L=360	26	0,1	2,6	Б.У
				Итого	81,6	

1. Арматура класса AIII по ГОСТ 5781-82 BpI по ГОСТ 6727-80
2. Технические требования см. 1.420.1-32. 2-2-ТТ

Нач. отд.	Кодыш		1.420.1-32. 2-2 - 72		
Н. контр.	Котова				
ГИП	Марченко		Каркас КР34	Стадия	Лист	Листов
Разраб.	Котова			Р		1
				ЦНИИПРОМЗДАНИЙ		

Инв. № подл. | Подпись и дата | Взам. инв. №

Инв. № дубл. | Подпись и дата

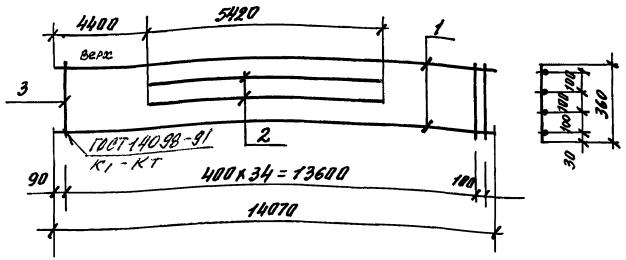

Марка	Поз.	Марка арматурного изделия	Кол. шт.	Масса, кг		Обозначение документа
				1 шт.	Всего	
КР35	1	ф18 AIII L=14070	2	28,1	56,2	Б.4
	2	ф18 AIII L=5420	2	10,85	21,7	Б.4
	3	ф5 BpI L=360	36	0,1	3,6	Б.4
				Итого	81,5	

1. Арматура класса AIII по ГОСТ 5781-82, BpI по ГОСТ 6727-80.
2. Технические требования см. 1.420.1-32.2-2-ТТ

Нач. отд.	Кобылю		1.420.1-32.2-2 - 73		
Н. контр.	Котова				
ГИП	Марченко		Каркас КР35	Стадия: Р	Лист	Листов 1
Разраб.	Котова			ЦНИИПРОМЗДАНИЙ		

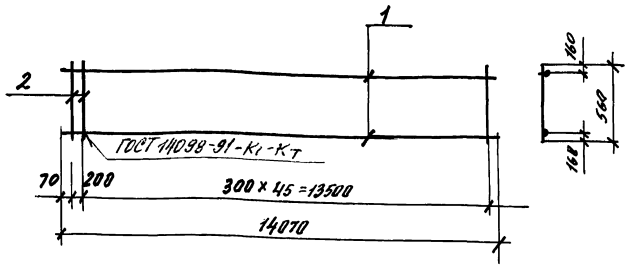

Марка	Поз.	Марка арматурного изделия	Кол. шт.	Масса, кг		Обозначение документа
				1 шт.	Всего	
КР36	1	ф20 AIII L=14070	2	34,7	69,4	Б.4
	2	ф5 BpI L=560	47	0,1	4,7	Б.4
				Итого	74,1	

1. Арматура класса AIII по ГОСТ 5781-82, BpI по ГОСТ 6727-80.
2. Технические требования см. 1.420.1-32.2-2-ТТ

Нач. отд.	Кобылю		1.420.1-32.2-2 - 74		
Н. контр.	Котова				
ГИП	Марченко		Каркас КР36	Стадия: Р	Лист	Листов 1
Разраб.	Котова			ЦНИИПРОМЗДАНИЙ		

Инв. № подл. | Подпись и дата | Взам. инв. №

Инв. № подл. | Подпись и дата | Взам. инв. №

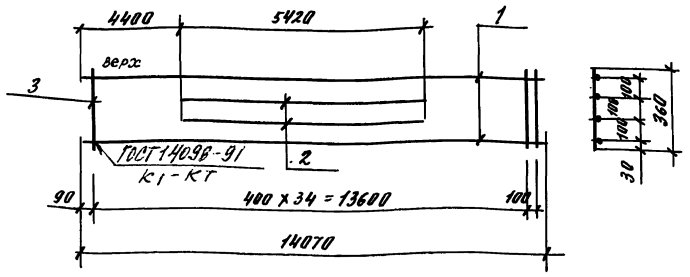

Марка	Поз.	Марка арматурного изделия	Кол. шт.	Масса, кг		Обозначение документа
				1 шт.	Всего	
КР37	1	ф28AIII L=14070	2	68,8	136,0	Б.У
	2	ф22AIII L=5420	2	16,2	32,4	Б.У
	3	ф8AI L=360	36	0,14	5,0	Б.У
				Итого	173,4	

1. Арматура класса AI, AIII по ГОСТ 5781-82.
2. Технические требования см. 1.420.1-32.2-2-ТТ

Нач. отд.	Кобыш		
Н. контр.	Котова		
ГИП	Марченко		
Разраб.	Котова		

1.420.1-32.2-2 – 75

Каркас КР37

Стадия	Лист	Листов
Р		1

ЦНИИПРОМЗДАНИЙ

Инв. № подл. | Подпись и дата | Взам. инв. №

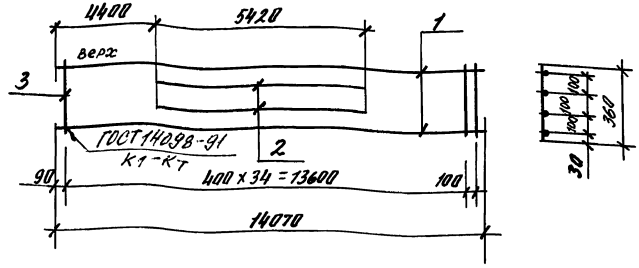

Марка	Поз.	Марка арматурного изделия	Кол. шт.	Масса, кг		Обозначение документа
				1 шт.	Всего	
КР38	1	ф25AIII L=14070	2	54,0	108,0	Б.У
	2	ф16AIII L=5420	2	8,55	17,1	Б.У
	3	ф8AI L=360	36	0,14	5,0	Б.У
				Итого	130,1	

1. Арматура класса AIII, AI по ГОСТ 5781-82.
2. Технические требования см. 1.420.1-32.2-2-ТТ

Нач. отд.	Кобыш		
Н. контр.	Котова		
ГИП	Марченко		
Разраб.	Киппова		

1.420.1-32.2-2 – 76

Каркас КР38

Стадия	Лист	Листов
Р		1

ЦНИИПРОМЗДАНИЙ

Инв. № подл. | Подпись и дата | Взам. инв. №

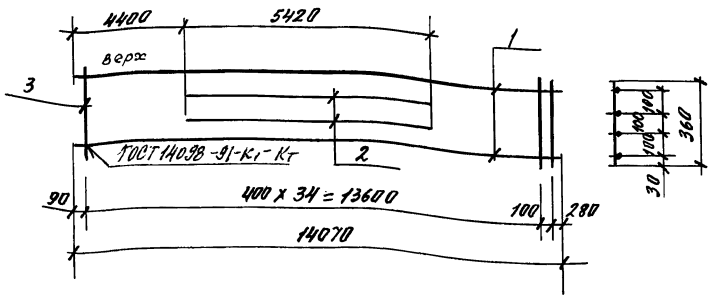

Марка	Поз.	Марка арматурного изделия	Кол. шт.	Масса, кг		Обозначение документа
				1 шт.	Всего	
КР39	1	ф28АIII L=14070	2	68,0	136,0	Б.Ч
	2	ф28АIII L=5420	2	26,2	52,4	Б.Ч
	3	ф8АI L=360	36	0,14	5,0	Б.Ч
				Итого	193,4	

1. Арматура класса А-I, А-III по ГОСТ 5781-82.
2. Технические требования см. 1.420.1-32.2-2-ТТ

Нач. отд.	Кодыш			
Н. контр.	Котова			
ГИП	Марченко			
Разраб.	Котова			

1.420.1-32.2-2 - 77

Каркас КР39

Стадия	Лист	Листов
Р		1

ЦНИИПРОМЗДАНИЙ

Взам. инв. №
Подпись и дата
Инв. № подл.

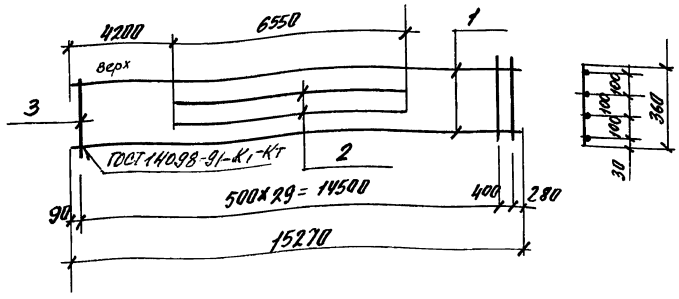

Марка	Поз.	Марка арматурного изделия	Кол. шт.	Масса, кг		Обозначение документа
				1 шт.	Всего	
КР40	1	ф18АIII L=15270	2	30,5	61,0	Б.Ч
	2	ф18АIII L=6550	2	13,1	26,2	Б.Ч
	3	ф5ВрI L=360	31	0,1	3,1	Б.Ч
				Итого	90,3	

1. Арматура класса А-III по ГОСТ 5781-82, ВрI по ГОСТ 6727-80
2. Технические требования см. 1.420.1-32.2-2-ТТ

Нач. отд.	Кодыш			
Н. контр.	Котова			
ГИП	Марченко			
Разраб.	Котова			

1.420.1-32.2-2 - 78

Каркас КР40

Стадия	Лист	Листов
Р		1

ЦНИИПРОМЗДАНИЙ

Взам. инв. №
Подпись и дата
Инв. № подл.

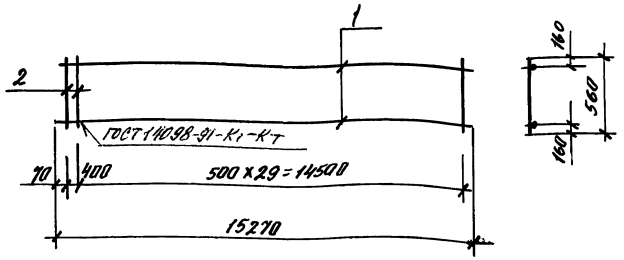

Марка	Поз.	Марка арматурного изделия	Кол. шт.	Масса, кг		Обозначение документа
				1 шт.	Всего	
КР41	1	ф20 AIII L=15270	2	37,7	75,4	Б.Ч
	2	ф5 BpI L=560	31	0,1	3,1	Б.Ч
				Итого	78,5	

1. Арматура класса AIII по ГОСТ 5781-82, BpI по ГОСТ 6727-80.
2. Технические требования см. 1.420.1-32. 2-2-ТТ

Нач.отд.	Кодыш		
Н.контр.	Котова		
ГИП	Марченко		
Разраб.	Котова		

1.420.1-32.2-2 – 79

Каркас КР41

Стадия	Лист	Листов
Р		1

ЦНИИПромзданий

Взам. инв. №
Подпись и дата
Инв. № подл.

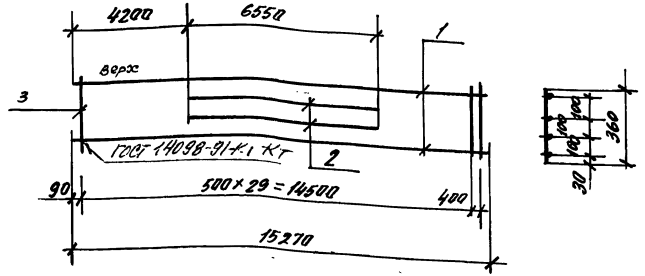

Марка	Поз.	Марка арматурного изделия	Кол. шт.	Масса, кг		Обозначение документа
				1 шт.	Всего	
КР42	1	ф32 AIII L=15270	2	45,5	91,1	Б.Ч
	2	ф32 AIII L=6550	2	19,55	39,1	Б.Ч
	3	ф6 AI L=360	31	0,1	3,1	Б.Ч
				Итого	133,3	

1. Арматура класса AIII по ГОСТ 5781-82.
2. Технические требования см. 1.420.1-32.2-2-ТТ

Нач.отд.	Кодыш		
Н.контр.	Котова		
ГИП	Марченко		
Разраб.	Котова		

1.420.1-32.2-2 – 80

Каркас КР42

Стадия	Лист	Листов
Р		1

ЦНИИПромзданий

Взам. инв. №
Подпись и дата
Инв. № подл.

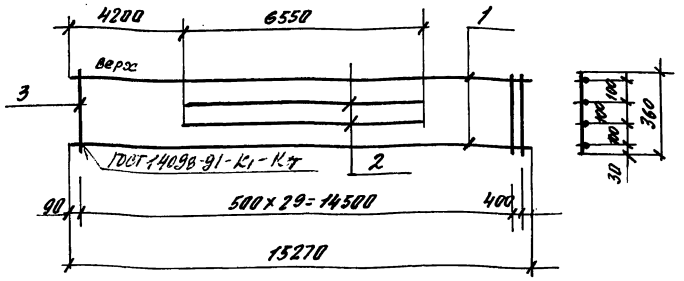

Марка	Поз.	Марка арматурного изделия	Кол. шт.	Масса, кг		Обозначение документа
				1 шт.	Всего	
КР43	1	ф25 AIII L=15270	2	58,65	117,3	Б.4
	2	ф16 AIII L=6650	2	10,3	20,6	Б.4
	3	ф8 AI L=360	31	0,14	4,3	Б.4
				Итого	142,2	

1. Арматура класса AIII, AI по ГОСТ 5781-82.
2. Технические требования см. 1.420.1-32. 2-2-ТТ

Нач.отд.	Кобыш		
Н.контр.	Котова		
ГИП	Марченко		
Разраб.	Котова		

1.420.1-32. 2-2 - 81

Каркас КР43

Стадия	Лист	Листов
Р		1

ЦНИИПРОМЗДАНИЙ

Инв.№ подл. | Подпись и дата | Взам.инв.№

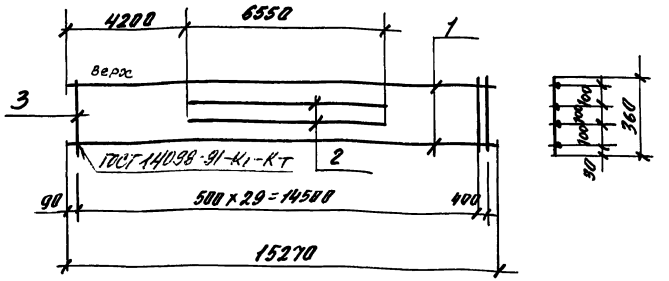

Марка	Поз.	Марка арматурного изделия	Кол. шт.	Масса, кг		Обозначение документа
				1 шт.	Всего	
КР44	1	ф28 AIII L=15270	2	73,75	147,5	Б.4
	2	ф16 AIII L=6550	2	10,3	20,6	Б.4
	3	ф8 AI L=360	31	0,14	4,3	Б.4
				Итого	172,4	

1. Арматура класса AIII, AI по ГОСТ 5781-82.
2. Технические требования см. 1.420.1-32. 2-2-ТТ

Нач.отд.	Кобыш		
Н.контр.	Котова		
ГИП	Марченко		
Разраб.	Котова		

1.420.1-32. 2-2 - 82

Каркас КР44

Стадия	Лист	Листов
Р		1

ЦНИИПРОМЗДАНИЙ

Инв.№ подл. | Подпись и дата | Взам.инв.№

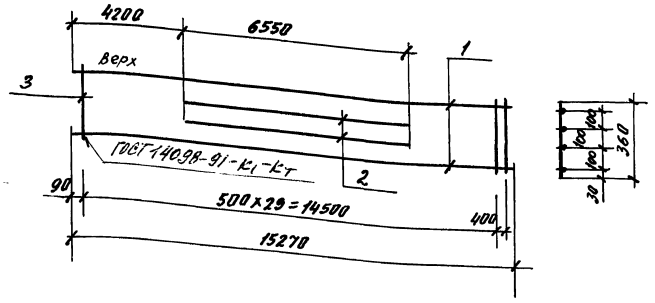

Марка	Поз.	Марка арматурного изделия	Кол. шт.	Масса, кг		Обозначение документа
				1 шт.	Всего	
КР45	1	ф28АIII L=15270	2	73,75	147,5	Б.Ч
	2	ф28АIII L=6550	2	31,65	63,3	Б.Ч
	3	ф8АI L=360	31	0,14	4,3	Б.Ч
				Итого	215,1	

1. Арматура класса А-III, А-I по ГОСТ 5781-82.
2. Технические требования см. 1.420.1-32. 2-2-ТТ

1.420.1-32.2-2 - 83

Нач. отд.	Козыш		
Н. контр.	Котова		
ГИП	Марченко		
Разраб.	Котова		

Каркас КР45

Стадия	Лист	Листов
Р		1

ЦНИИПРОМЗДАНИЙ

Инв. № подл. | Подпись и дата | Взам. инв. №

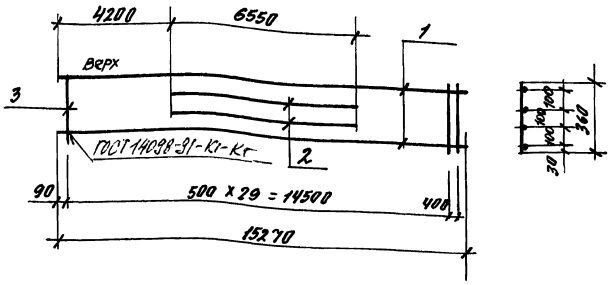

Марка	Поз.	Марка арматурного изделия	Кол. шт.	Масса, кг		Обозначение документа
				1 шт.	Всего	
КР46	1	ф20АIII L=15270	2	37,7	75,4	Б.Ч
	2	ф20АIII L=6550	2	16,2	32,4	Б.Ч
	3	ф5ВрI L=360	31	0,1	3,1	Б.Ч
				Итого	110,9	

1. Арматура класса А-III по ГОСТ 5781-82, Вр-I - по ГОСТ 6727-80.
2. Технические требования см. 1.420.1-32.2-2-ТТ.

1.420.1-32.2-2 - 84

Нач. отд.	Козыш		
Н. контр.	Котова		
ГИП	Марченко		
Разраб.	Котова		

Каркас КР46

Стадия	Лист	Листов
Р		1

ЦНИИПРОМЗДАНИЙ

Инв. № подл. | Подпись и дата | Взам. инв. №

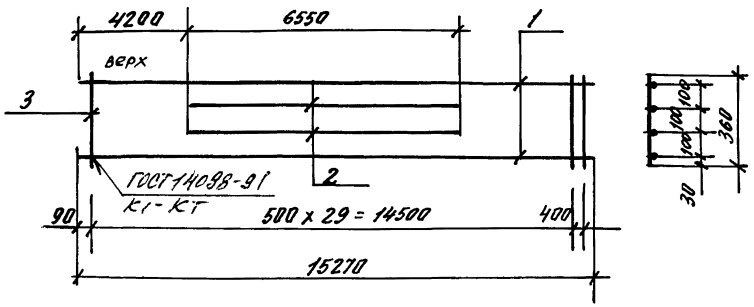

Марка	Поз.	Марка арматурного изделия	Кол. шт.	Масса, кг		Обозначение документа
				1 шт.	всего	
КР47	1	ф25 AIII L=15270	2	58,6	117,3	Б.4.
	2	ф25 AIII L=6550	2	25,15	50,3	Б.4.
	3	ф8 AI L=360	31	0,14	4,3	Б.4.
				Итого	171,9	

1. Арматура класса AIII по ГОСТ 5781-82, BpI по ГОСТ 6727-80.
2. Технические требования см. 1.420.1-32.2-2-ТТ.

1.420.1-32.2-2 – 85

Нач.отд.	Кодиш		
Н.контр.	Котова		
ГИП	Марченко		
Разраб.	Котова		

Каркас КР47

Стадия	Лист	Листов
Р		1

ЦНИИПРОМЗДАНИЙ

Инв.№ подл. | Подпись и дата | Взам.инв.№

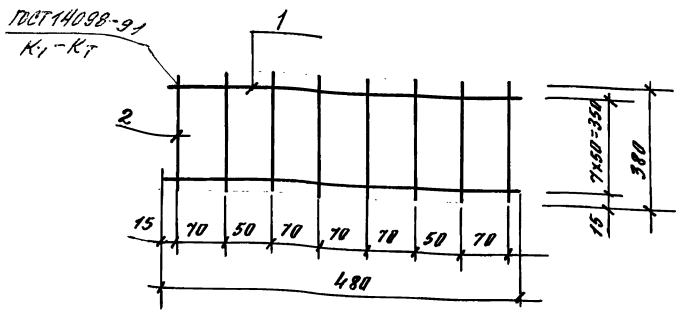

Марка	Поз.	Марка арматурного изделия	Кол. шт.	Масса, кг		Обозначение документа
				1 шт.	Всего	
С1	1	ф6 AIII L=480	8	0,11	0,85	Б.У.
	2	ф6 AIII L=380	8	0,08	0,65	Б.У.
				Итого	1,5	

1. Арматура класса AIII по ГОСТ 5781-82.
2. Технические условия см. 1.420.1-32.2-2-ТТ

Инв. № подл. | Подпись и дата | Взам. инв. №

Нач. отд.	Новый		
Н. контр.	Котова		
ГИП	Марченко		
Разраб.	Котова		

1.420.1-32.2-2-86

Сетка С1

Стадия	Лист	Листов
Р		1

ЦНИИПРОМЗДАНИЙ

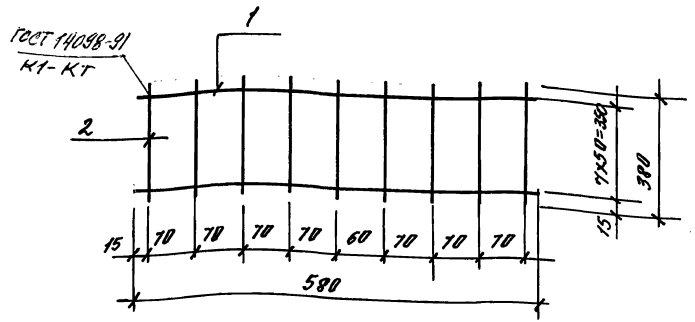

Марка	Поз.	Марка арматурного изделия	Кол. шт.	Масса, кг		Обозначение документа
				1 шт.	Всего	
С2	1	ф6 AIII L=580	8	0,13	1,05	Б.У.
	2	ф6 AIII L=380	9	0,085	0,85	Б.У.
				Итого	1,9	

1. Арматура класса AIII по ГОСТ 5781-82.
2. Технические условия см. 1.420.1-32.2-2-ТТ

Инв. № подл. | Подпись и дата | Взам. инв. №

Нач. отд.	Новый		
Н. контр.	Котова		
ГИП	Марченко		
Разраб.	Котова		

1.420.1-32.2-2-87

Сетка С2

Стадия	Лист	Листов
Р		1

ЦНИИПРОМЗДАНИЙ

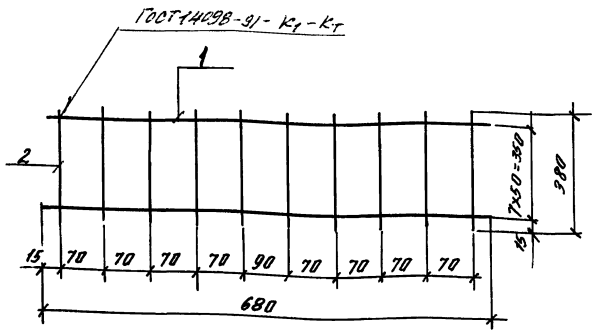

Марка	Поз.	Марка арматурного изделия	Кол. шт.	Масса, кг 1 шт.	Масса, кг Всего	Обозначение документа
С3	1	ф 6 AIII L = 680	8	0,16	1,25	Б.Ч.
	2	ф 6 AIII L = 380	10	0,085	0,85	Б.Ч.
				Итого	2,10	

1. Арматура класса A-III по ГОСТ 5781-82.
2. Технические условия см. 1.420.1-32. 2-2-ТТ.

Нач. отд.	Ковыш		1.420.1-32. 2-2 – 88			
Н. контр.	Котова					
ГИП	Марченко		Сетка С3	Стадия	Лист	Листов
Разраб.	Котова			Р		1
				ЦНИИПромзданний		

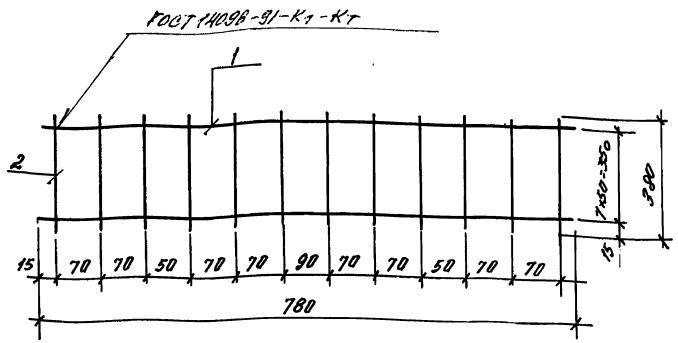

Марка	Поз.	Марка арматурного изделия	Кол. шт.	Масса, кг 1 шт.	Масса, кг Всего	Обозначение документа
С4	1	ф 6 AIII L = 780	8	0,17	1,40	Б.Ч.
	2	ф 6 AIII L = 380	12	0,085	1,00	Б.Ч.
				Итого	2,40	

1. Арматура класса A-III по ГОСТ 5781-82.
2. Технические условия см. 1.420.1-32. 2-2-ТТ.

Нач. отд.	Ковыш		1.420.1-32. 2-2 – 89			
Н. контр.	Котова					
ГИП	Марченко		Сетка С4	Стадия	Лист	Листов
Разраб.	Котова			Р		1
				ЦНИИПромзданний		

Инв. № подл. | Подпись и дата | Взам. инв. №

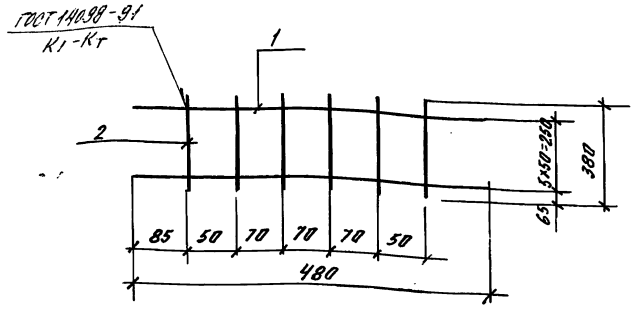

Марка	Поз.	Марка арматурного изделия	Кол. шт.	Масса, кг 1 шт.	Масса, кг всего	Обозначение документа
С5	1	ф6 AIII L=480	6	0,1	0,7	Б.Ч.
	2	ф6 AIII L=380	6	0,08	0,5	Б.Ч.
				Итого	1,2	

1. Арматура класса AIII по ГОСТ 5781-82.
2. Технические условия см. 1.420.1-32. 2-2-ТТ.

Нач. отд.	Ковыш		
Н. контр.	Котова		
ГИП	Марченко		
Разраб.	Котова		

1.420.1-32. 2-2 – 90

Сетка С5

Стадия	Лист	Листов
Р		1

ЦНИИПРОМЗДАНИЙ

Инв. № подл. | Подпись и дата | Взам. инв. №

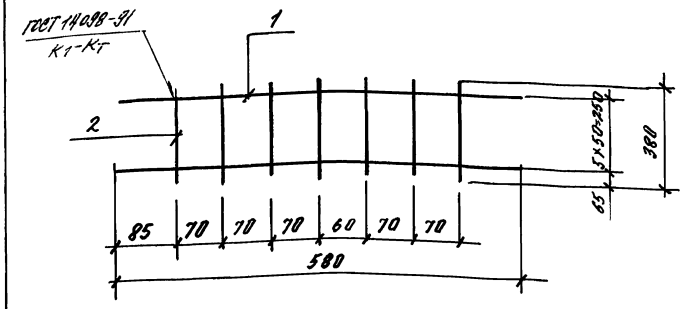

Марка	Поз.	Марка арматурного изделия	Кол. шт.	Масса, кг 1 шт.	Масса, кг всего	Обозначение документа
С6	1	ф6 AIII L=580	6	0,14	0,9	Б.Ч.
	2	ф6 AIII L=380	7	0,085	0,6	Б.Ч.
				Итого	1,5	

1. Арматура класса AIII по ГОСТ 5781-82.
2. Технические условия см. 1.420.1-32. 2-2-ТТ

Нач. отд.	Ковыш		
Н. контр.	Котова		
ГИП	Марченко		
Разраб.	Котова		

1.420.1-32. 2-2 – 91

Сетка С6

Стадия	Лист	Листов
Р		1

ЦНИИПРОМЗДАНИЙ

Инв. № подл. | Подпись и дата | Взам. инв. №

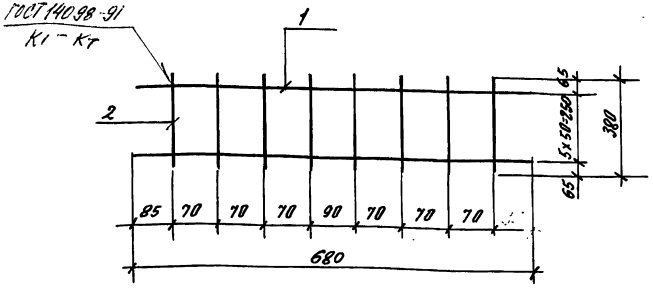

Марка	Поз.	Марка арматурного изделия	Кол. шт.	Масса, кг		Обозначение документа
				1 шт.	Всего	
С7	1	ф6 AIII L=680	6	0,16	0,90	Б.У.
	2	ф6 AIII L=380	8	0,085	0,70	Б.У.
				Итого	1,60	

1. Арматура класса AIII по ГОСТ 5781-82.
2. Технические условия см. 1.420.1-32.2-2-ТТ.

Нач. отд.	Кодыш		
Н. контр.	Котова		
ГИП	Марченко		
Разраб.	Котова		

1.420.1-32.2-2 – 92

Сетка С7

Стадия	Лист	Листов
Р		1

ЦНИИПРОМЗДАНИЙ

Инв. № подл. | Подпись и дата | Взам. инв. №

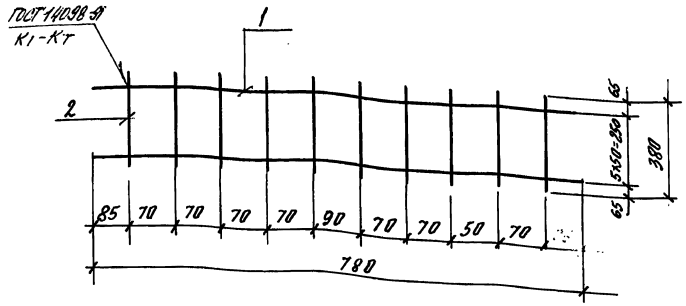

Марка	Поз.	Марка арматурного изделия	Кол. шт.	Масса, кг		Обозначение документа
				1 шт.	Всего	
С8	1	ф6 AIII L=780	6	0,17	1,05	Б.У.
	2	ф6 AIII L=380	10	0,085	0,85	Б.У.
				Итого	1,90	

1. Арматура класса AIII по ГОСТ 5781-82.
2. Технические условия см. 1.420.1-32.2-2-ТТ.

Нач. отд.	Кодыш		
Н. контр.	Котова		
ГИП	Марченко		
Разраб.	Котова		

1.420.1-32.2-2 – 93

Сетка С8

Стадия	Лист	Листов
Р		1

ЦНИИПРОМЗДАНИЙ

Инв. № подл. | Подпись и дата | Взам. инв. №

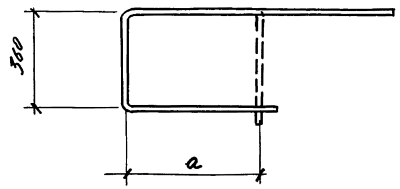

Марка	Поз.	Наименование	Кол.	a, мм	Масса изделия, кг
Стержень гнутый	1	ф 14AI, L = 1750	1	460	2,2
-01	2	ф 14AI, L = 1950	1	560	2,4
-02	3	ф 14AI, L = 2150	1	660	2,5
-03	4	ф 14AI, L = 2350	1	760	2,6

1. Арматура класса A-I по ГОСТ 5781-82.
2. Технические требования см. 1.420.1-32. 2-2-ТТ.

Инв. № подл. | Подп. и дата | Взам. инв. №

			1.420.1-32. 2-2 - 94
Нач. отд.	Козьяш		Стержень гнутый I
Н. контр.	Марченко		
ГИП	Марченко		
Разраб.	Котова		

Стадия	Лист	Листов
Р		1

ЦНИИПромзданий

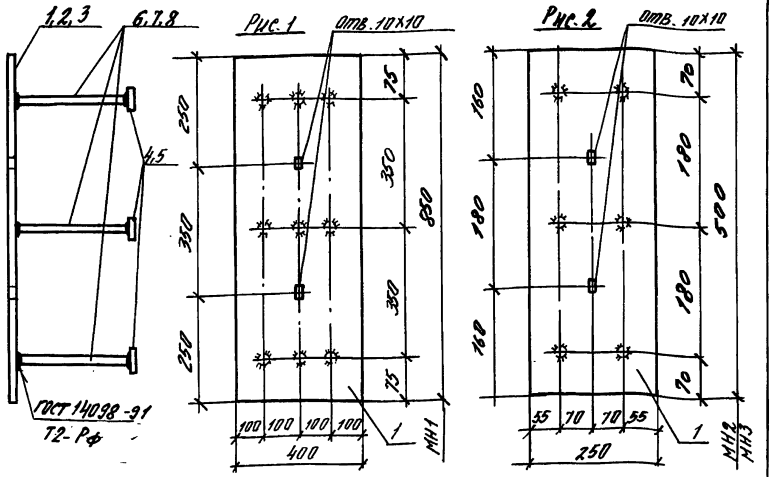

Марка	Поз.	Наименование	Кол.	Масса ед., кг	Масса изделия, кг
МН1	1	−18×400, L=850	1	48,0	84,9
	4	−18×80, L=400	3	4,5	
	6	ф25AIII, L=664	9	2,6	
МН2	2	−10×250, L=500	1	7,8	15,9
	5	−12×80, L=200	3	1,5	
	7	ф16AIII, L=380	6	0,6	
МН3	3	−12×250, L=500	1	9,4	18,7
	5	−12×80, L=200	3	1,5	
	8	ф18AIII, L=376	6	0,8	

1. Арматура AIII по ГОСТ 5781-82; прокат марки Ст3кп2 по ГОСТ 535-88
2. Технические требования см. 1.420.1-32.2-2-ТТ.

Инв.№ подл.	Подпись и дата	Взам.инв.№	

Нач.отд.	Ковыш		
Н.контр.	Марченко		
ГИП	Марченко		
Разраб.	Котова		

1.420.1-32.2-2-95

Изделие закладное МН1... МН3

Стадия	Лист	Листов
Р		1

ЦНИИПромзданий

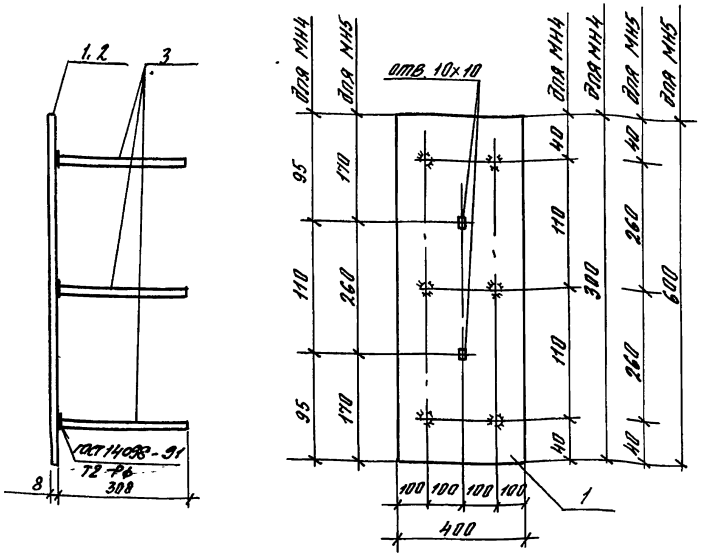

Марка	Поз.	Наименование	Кол.	Масса ед., кг	Масса изделия, кг
МН4	1	−8×400, L=300	1	7,5	9,3
	3	ф12AIII, L=300	6	0,3	
МН5	2	−8×400, L=600	1	15,0	16,8
	3	ф12AIII, L=300	6	0,3	

1. Арматура AIII по ГОСТ 5781-82, прокат марки Ст3кп2 по ГОСТ 535-88
2. Технические требования см. 1.420.1-32.2-2-ТТ.

Инв.№ подл.	Подпись и дата	Взам.инв.№	

Нач.отд.	Ковыш		
Н.контр.	Марченко		
ГИП	Марченко		
Разраб.	Котова		

1.420.1-32.2-2-96

Изделие закладное МН4, МН5

Стадия	Лист	Листов
Р		1

ЦНИИПромзданий

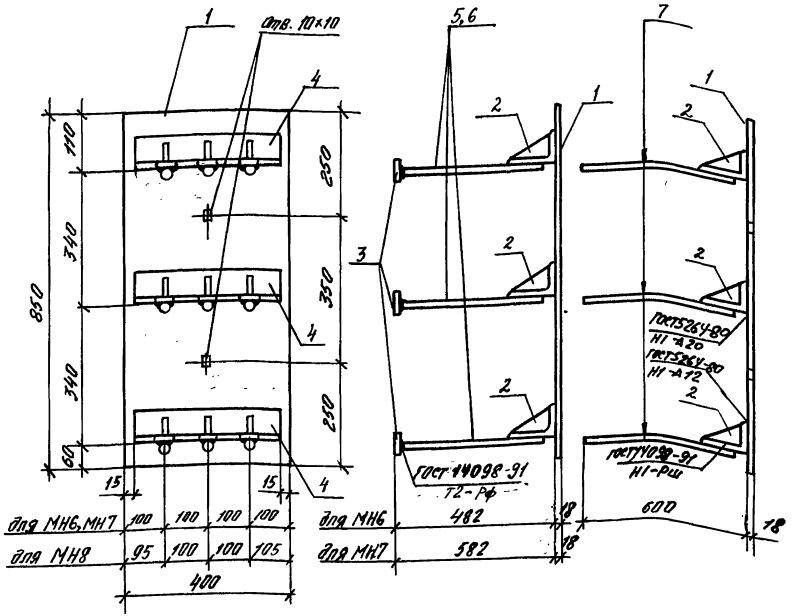

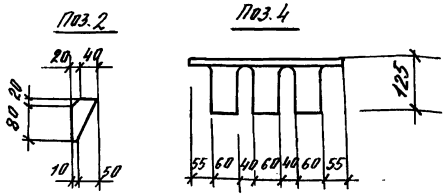

Марка	Поз.	Наименование	Кол.	Масса ед., кг	Масса изделия, кг
МН6	1	— 18×400, L=850	1	48.0	93.6
	2	— 5×60, L=100	9	0.2	
	3	— 18×80, L=400	3	4.5	
	4	∠125×80×12, L=370	3	6.8	
	5	ф20 AIII, L=460	9	1.1	
МН7	1	— 18×400, L=850	1	48.0	96.3
	2	— 5×60, L=100	9	0.2	
	3	— 18×80, L=400	3	4.5	
	4	∠125×80×12, L=370	3	6.8	
	6	ф20 AIII, L=560	9	1.4	
МН8	1	— 18×400, L=850	1	48.0	82.8
	2	— 5×60, L=100	9	0.2	
	4	∠125×80×12, L=370	3	6.8	
	7	ф20 AIII, L=575	9	1.4	

Уголок ГОСТ 8510-86,

1. Арматура AIII по ГОСТ 5781-82, сталь марки Ст3 кп 2 по ГОСТ 535-88.
2. Технические требования см. 1.420.1-32. 2-2-ТТ
3. Поз. 3 приваривается по месту при установки в каркас.

Нач.отд.	Кобыш		
Н.контр.	Марченко		
ГИП	Марченко		
Разработ.	Котова		

1.420.1-32. 2-2-97

Изделие закладное МН6... МН8

Стадия	Лист	Листов
Р		1

ЦНИИПРОМЗДАНИЙ

Инв. № подл. | Подпись и дата | Взам. инв. №

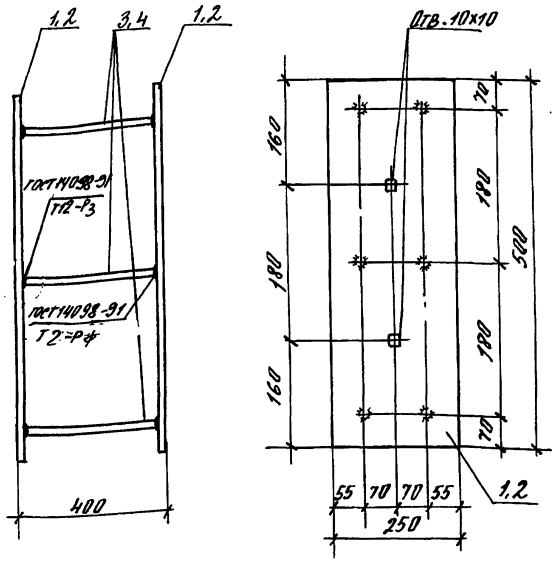

Марка	Поз.	Наименование	Кол.	Масса ед., кг	Масса изделия, кг
МН9	1	— 10×250, L=500	2	7,8	13,2
	3	ф 16 AIII, L=375	6	0,6	
МН10	2	— 12×250, L=500	2	9,4	23,6
	4	ф 18 AIII, L=380	6	0,8	

Уголок ГОСТ 8510-86,

1. Арматура AIII по ГОСТ 5781-82, сталь марки Ст3кп2 по ГОСТ 535-88
2. Технические требования см. 1.420.1-32. 2-2-ТТ

Взам. инв. № | Подпись и дата | Инв. № подл.

1.420.1-32. 2-2-98

Нач. отд.	Кобыш		
Н. контр.	Маруненко		
ГИП	Маруненко		
Разраб.	Котова		

Изделие закладное МН9, МН10.

Стадия	Лист	Листов
Р		1

ЦНИИПРОМЗДАНИЙ

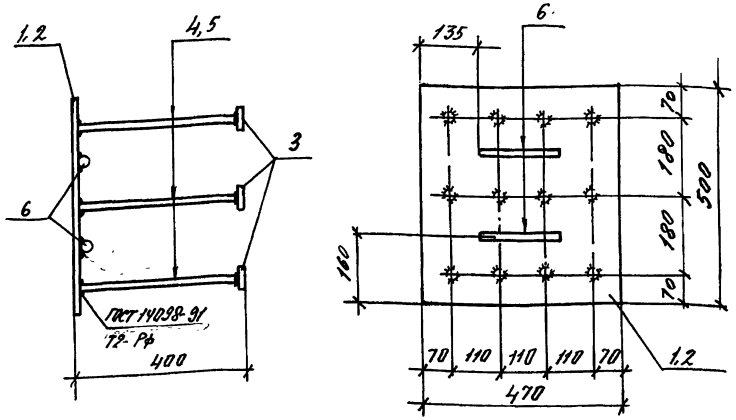

Марка	Поз.	Наименование	Кол.	Масса ед., кг	Масса изделия, кг
МН11	1	— 12×470, L=500	1	22,1	45,0
	3	— 12×80, L=470	3	3,5	
	4	ф 20 AIII, L=376	12	1,0	
	6	ф 12 AIII, L=200	2	0,2	
МН12	2	— 14×470, L=500	1	25,8	49,9
	3	— 12×80, L=470	3	3,5	
	5	ф 22 AIII, L=372	12	1,1	
	6	ф 12 AIII, L=200	2	0,2	

Уголок ГОСТ 8510-86,

1. Арматура AIII по ГОСТ 5781-82, сталь марки Ст3кп2 по ГОСТ 535-88
2. Технические требования см. 1.420.1-32. 2-2-ТТ.

Взам. инв. № | Подпись и дата | Инв. № подл.

1.420.1-32. 2-2 — 99

Нач. отд.	Кобыш		
Н. контр.	Маруненко		
ГИП	Маруненко		
Разраб.	Котова		

Изделие закладное МН 11, МН12

Стадия	Лист	Листов
Р		1

ЦНИИПРОМЗДАНИЙ

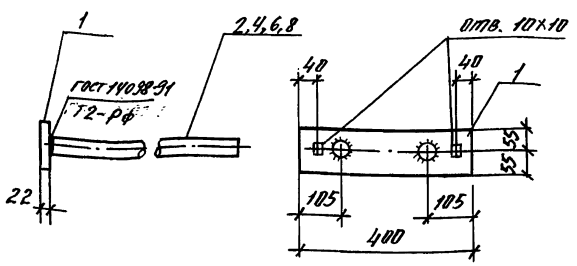

Марка	Поз.	Наименование	Кол.	Масса ед., кг	Масса изделия, кг
МН13	1	−22×110, L=400	1	7,6	18,4
	2	ф32 AIII, L=850	2	5,4	
МН15	1	−22×110, L=400	1	7,6	15,8
	4	ф32 AIII, L=650	1	4,1	
МН17	1	−22×110, L=400	1	7,6	18,8
	6	ф32 AIII, L=900	2	5,6	
МН19	1	−22×110, L=400	1	7,6	16,4
	8	ф32 AIII, L=700	2	4,4	

Уголок ГОСТ 8510-86,

1. Арматура AIII по ГОСТ 5781-82, сталь марки Ст3 кп2 по ГОСТ 535-88
2. Технические требования см. 1.420.1-32.2-2-ТТ

Нач. отд.	Ходыш		
Н. контр.	Марченко		
ГИП	Марченко		
Разраб.	Хохлова		

1.420.1-32.2-2-100

Изделие закладное МН13, МН15, МН17, МН19

Стадия	Лист	Листов
Р		1

ЦНИИПромзданий

Инв. № подл. | Подпись и дата | Взам. инв. №

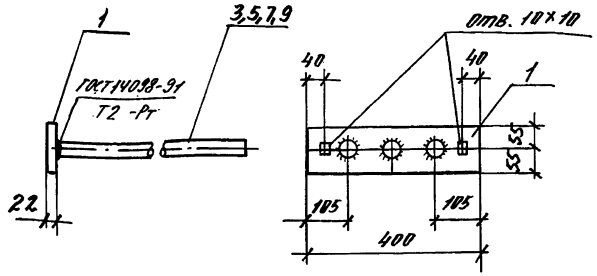

Марка	Поз.	Наименование	Кол.	Масса ед., кг	Масса изделия, кг
МН14	1	−22×110, L=400	1	7,6	32,8
	3	ф40 AIII, L=850	3	8,4	
МН16	1	−22×110, L=400	1	7,6	26,8
	5	ф40 AIII, L=650	3	6,4	
МН18	1	−22×110, L=400	1	7,6	34,3
	7	ф40 AIII, L=900	3	8,9	
МН20	1	−22×110, L=400	1	7,6	28,3
	9	ф40 AIII, L=700	3	6,9	

Уголок ГОСТ 8510-86,

1. Арматура AIII по ГОСТ 5781-82, сталь марки Ст3 кп2 по ГОСТ 535-88.
2. Технические требования см. 1.420.1-32.2-2-ТТ.

Нач. отд.	Ходыш		
Н. контр.	Марченко		
ГИП	Марченко		
Разраб.	Хохлова		

1.420.1-32.2-2-101

Изделие закладное МН14, МН16, МН18, МН20

Стадия	Лист	Листов
Р		1

ЦНИИПромзданий

Инв. № подл. | Подпись и дата | Взам. инв. №

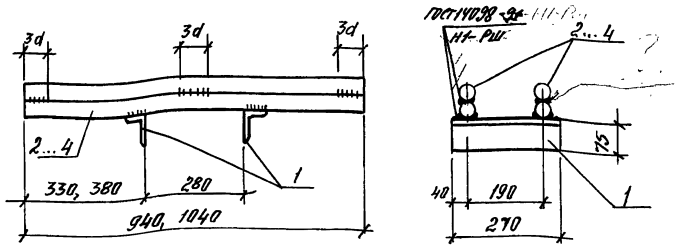

Марка	Поз.	Наименование	Кол.	Масса ед., кг	Масса изделия, кг
МН21	1	∟75×50×5, L=270	2	1,3	39,8
	2	ф40 AIII, L=940	4	9,3	
МН22	1	∟75×50×5, L=270	2	1,3	26,5
	3	ф32 AIII, L=1040	4	6,0	
МН23	1	∟75×50×5, L=270	2	1,3	43,9
	4	ф40 AIII, L=1040	4	10,3	

Уголок ГОСТ 8510-86,

1. Арматура AIII по ГОСТ 5781-82, сталь марки ст3 кп2 по ГОСТ 535-88
2. Технические требования см. 1.420.1-32.2-2-ТТ.

Нач. отд.	Ковыш		
Н. контр.	Маруненко		
ГИП	Маруненко		
Разраб.	Котова		

1.420.1-32.2-2-102

Изделие закладное МН21...МН23

Стадия	Лист	Листов
Р		1

ЦНИИПРОМЗДАНИЙ

Инв. № подл. | Подпись и дата | Взам. инв. №

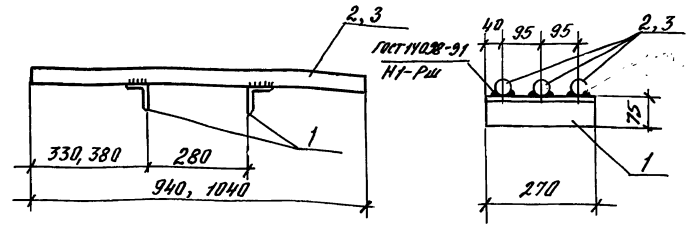

Марка	Поз.	Наименование	Кол.	Масса ед., кг	Масса изделия, кг
МН24	1	∟75×50×5, L=270	2	1,3	30,5
	2	ф40 AIII, L=940	3	9,3	
МН25	1	∟75×50×5, L=270	2	1,3	33,5
	3	ф40 AIII, L=1040	3	10,3	

Уголок ГОСТ 8510-86,

1. Арматура AIII по ГОСТ 5781-82, сталь марки ст3 кп2 по ГОСТ 535-88.
2. Технические требования см. 1.420.1-32.2-2-ТТ.

Нач. отд.	Ковыш		
Н. контр.	Маруненко		
ГИП	Маруненко		
Разраб.	Котова		

1.420.1-32.2-2-103

Изделие закладное МН24, МН25.

Стадия	Лист	Листов
Р		1

ЦНИИПРОМЗДАНИЙ

Инв. № подл. | Подпись и дата | Взам. инв. №

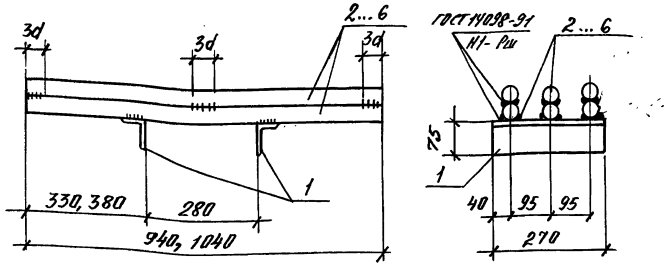

Марка	Поз.	Наименование	Кол.	Масса ед., кг	Масса изделия, кг
МН26	1	L 75×50×5, L=270	2	1,3	38,0
	2	ф32 AIII, L=940	6	5,9	
МН27	1	L 75×50×5, L=270	2	1,3	47,8
	3	ф36 AIII, L=940	6	7,5	
МН28	1	L 75×50×5, L=270	2	1,3	58,4
	4	ф40 AIII, L=940	6	9,3	
МН29	1	L 75×50×5, L=270	2	1,3	42,2
	5	ф32 AIII, L=1040	6	6,6	
МН30	1	L 75×50×5, L=270	2	1,3	52,4
	6	ф36 AIII, L=1040	6	8,3	

Уголок ГОСТ 8510-86,

1. Арматура класса AIII по ГОСТ 5781-82, сталь марки Ст3кп2 по ГОСТ 535-88
2. Технические требования см. 1.420.1-32.2-2-ТТ.

Нач.отд.	Кодыш		
Н.контр.	Марченко		
ГИП	Марченко		
Разраб.	Котова		

1.420.1-32.2-2-104

Изделие закладное МН26...МН30

Стадия	Лист	Листов
Р		1

ЦНИИПРОМЗДАНИЙ

Инв.№ подл. | Подпись и дата | Взам.инв.№

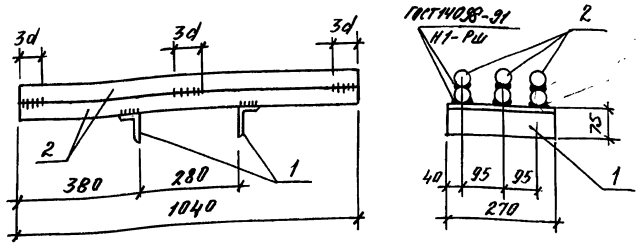

Марка	Поз.	Наименование	Кол.	Масса ед., кг	Масса изделия, кг
МН31	1	L 75×50×5, L=270	2	1,3	64,4
	2	ф40 AIII, L=1040	6	10,3	

Уголок ГОСТ 8510-86,

1. Арматура класса AIII по ГОСТ 5781-82, сталь марки Ст3кп2 по ГОСТ 535-88.
2. Технические требования см. 1.420.1-32.2-2-ТТ.

Нач.отд.	Кодыш		
Н.контр.	Марченко		
ГИП	Марченко		
Разраб.	Котова		

1.420.1-32.2-2-105

Изделие закладное МН31

Стадия	Лист	Листов
Р		1

ЦНИИПРОМЗДАНИЙ

Инв.№ подл. | Подпись и дата | Взам.инв.№

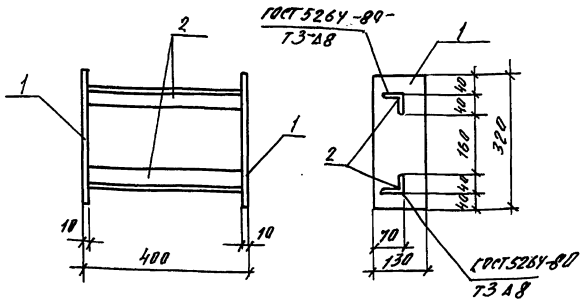

ПОЗ.	НАИМЕНОВАНИЕ	КОЛ.	МАССА ЕД., КГ	МАССА ИЗДЕЛИЯ, КГ
1	—10×130; L=320	2	3,3	11,2
2	∟63×40×8; L=380	2	23	

1. Арматура класса АIII по ГОСТ 5781-82. Уголок ГОСТ 8510-86.
2. Сталь марки ст3кп2 по ГОСТ 535-88
3. Технические требования см. 1.420.1-32. 2-2-ТТ.

Нач. отд.	Кодыш		1.420.1-32. 2-2-106		
Н.контр.	Марченко		Изделие закладное МН32	Стадия	Лист	Листов
ГИП	Марченко			Р		1
Разраб.	Котова			ЦНИИПРОМЗДАНИЙ		

Инв. № подл. | Подпись и дата | Взам. инв. №

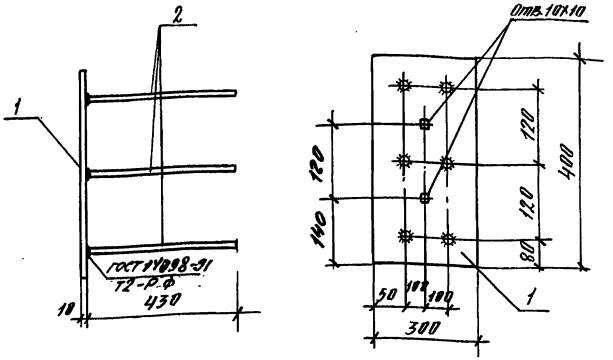

ПОЗ.	НАИМЕНОВАНИЕ	КОЛ.	МАССА ЕД., КГ	МАССА ИЗДЕЛИЯ, КГ
1	—10×300, L=400	1	9,4	12,4
2	Ф14АIII, L=420	6	0,5	

1. Арматура класса АIII по ГОСТ 5781-82. Уголок ГОСТ 8510-86.
2. Сталь марки ст3 кп2 по ГОСТ 535-88
3. Технические требования см. 1.420.1-32. 2-2-ТТ

Нач. отд.	Кодыш		1.420.1-32. 2-2-107		
Н. контр.	Марченко		Изделие закладное МН33	Стадия	Лист	Листов
ГИП	Марченко			Р		1
Разраб.	Котова			ЦНИИПРОМЗДАНИЙ		

Инв. № подл. | Подпись и дата | Взам. инв. №

Ц00071-02 80

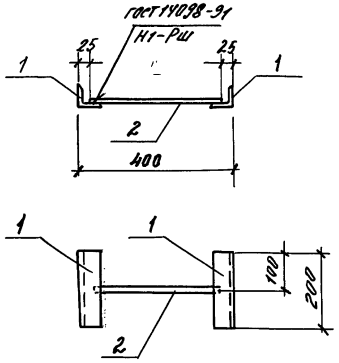

Поз.	Наименование	Кол.	Масса ед., кг	Масса изделия, кг
1	L 63x5, L=200	2	1,0	2,3
2	Ф12АIII, L=350	1	0,3	

1. Арматура класса А-III по ГОСТ 5781-82. Уголок ГОСТ 8510-86.
2. Сталь марки ст3 кп2 по ГОСТ 535-88
3. Технические требования см. 1.420.1-32.2-2-ТТ.

Нач.отд.	Козыш			
Н.контр.	Марченко			
ГИП	Марченко			
Разраб.	Котова	Котова		

1.420.1-32.2-2-108

Изделие закладное МН34

Стадия	Лист	Листов
Р		1

ЦНИИПРОМЗДАНИЙ

Инв. № подл. | Подпись и дата | Взам. инв. №

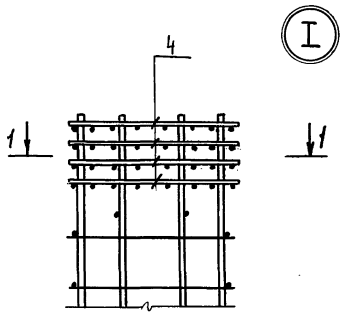

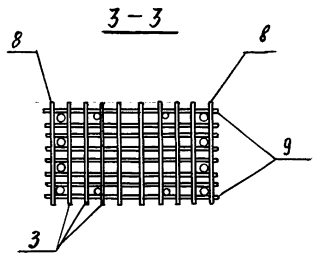

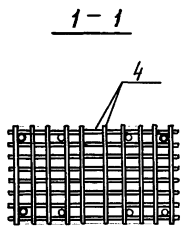

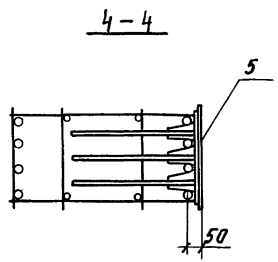

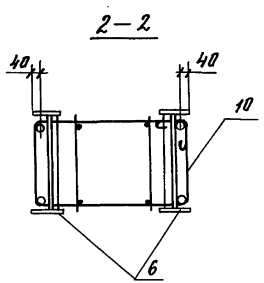

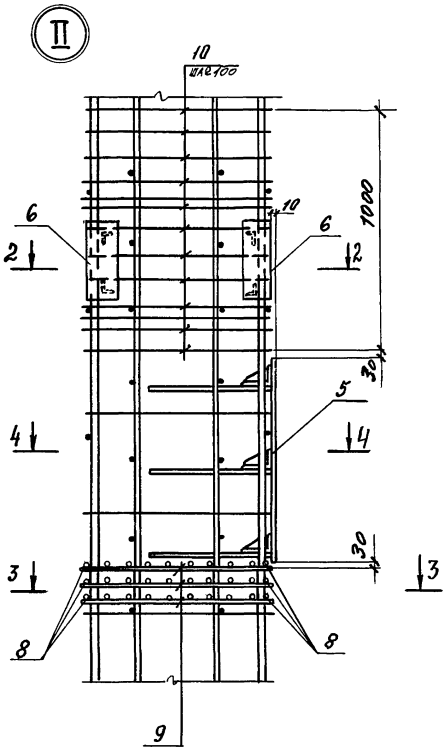

Окончательная фиксация временно закрепленных изделий пространственного каркаса производится при установке каркаса в стальную опалубку.

				1.420.1-32. 2-2-У		
Нач. отд.	Кобыш			Узел I, V	Стадия	Лист	Листов
Н. контр.	Марченко				Р	1	3
ГИП	Марченко				ЦНИИПромзданий		
Разраб.	Котова						

Инв. № подл. | Подпись и дата | Взам. инв. №

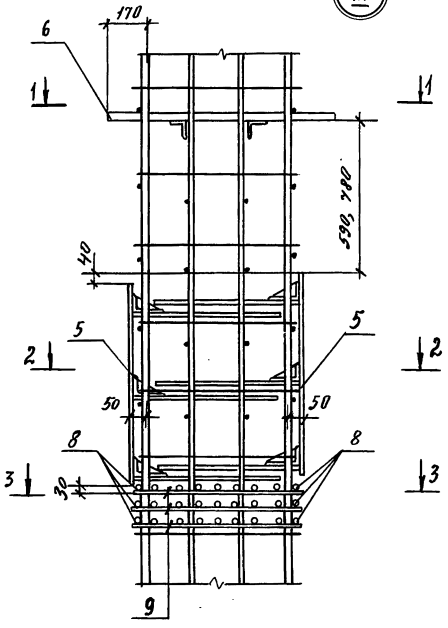

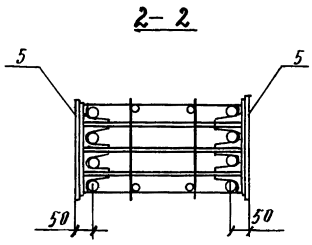

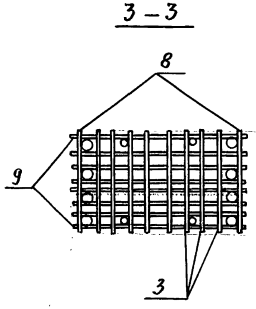

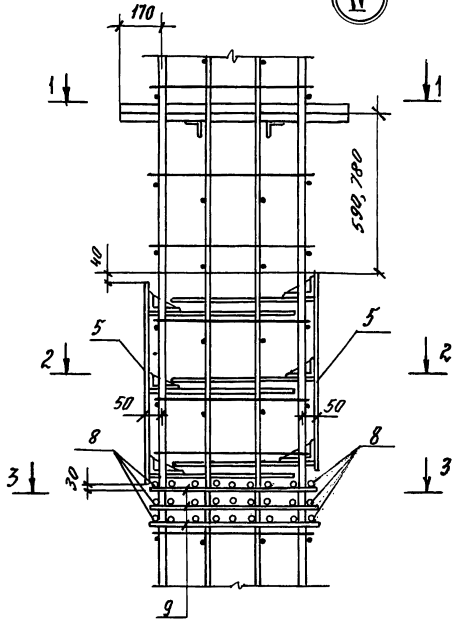

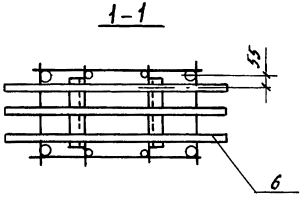

1.420.1-32. 2-2-4	Лист 2

Инв. № подл. | Подпись и дата | Взам. инв. №

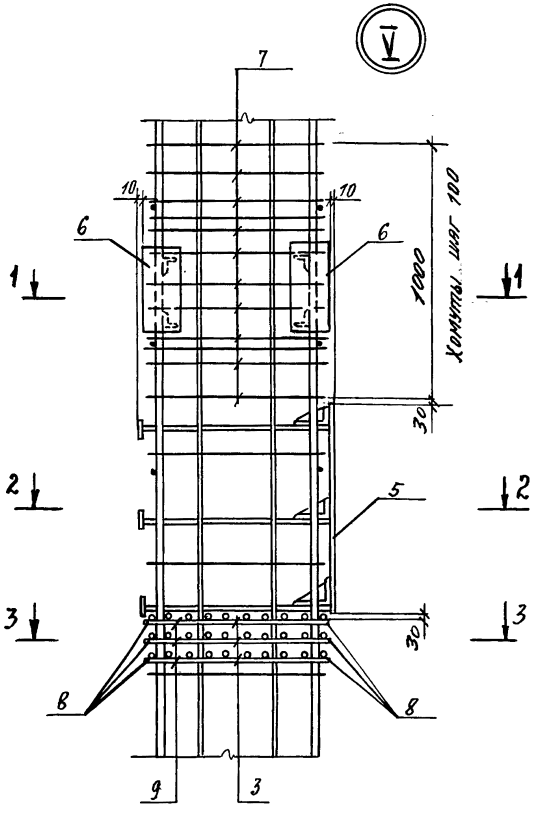

1 – 1

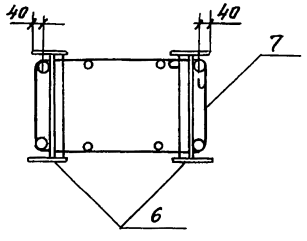

2-2

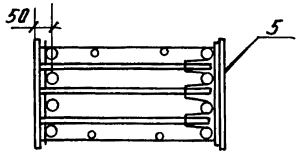

3 – 3

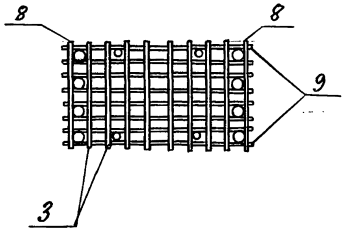

Инв. № подл. | Подпись и дата | Взам. инв. №

gost.e-ecolog.ru