СЕРИЯ 1.420.1-32

КОНСТРУКЦИИ ДВУХЭТАЖНЫХ ПРОИЗВОДСТВЕННЫХ БЕСКРАНОВЫХ ЗДАНИЙ С СЕТКАМИ КОЛОНН ПЕРВОГО ЭТАЖА 6×6, 9×6 м ВТОРОГО ЭТАЖА 18×6, 24×6 м, НАГРУЗКОЙ НА ПЕРЕКРЫТИЕ ДО 5,0 тс/м² И ЖЕЛЕЗОБЕТОННЫМИ ДВУХЭТАЖНЫМИ КОЛОННАМИ

ВЫПУСК 2-1

КОЛОННЫ ДВУХЭТАЖНЫЕ ДЛЯ ЗДАНИЙ ВЫСОТОЙ 10,8; 12,0; 13,2 и 14,4 м.

РАБОЧИЕ ЧЕРТЕЖИ

gost.e-ecolog.ru

СЕРИЯ 1.420.1-32

КОНСТРУКЦИИ ДВУХЭТАЖНЫХ ПРОИЗВОДСТВЕННЫХ БЕСКРАНОВЫХ ЗДАНИЙ С СЕТКАМИ КОЛОНН ПЕРВОГО ЭТАЖА 6×6, 9×6 м ВТОРОГО ЭТАЖА 18×6, 24×6 м, НАГРУЗКОЙ НА ПЕРЕКРЫТИЕ ДО 5,0 тс/м^2 И ЖЕЛЕЗОБЕТОННЫМИ ДВУХЭТАЖНЫМИ КОЛОННАМИ

ВЫПУСК 2-1

КОЛОННЫ ДВУХЭТАЖНЫЕ ДЛЯ ЗДАНИЙ ВЫСОТОЙ 10,8; 12,0; 13,2 и 14,4 м.

РАБОЧИЕ ЧЕРТЕЖИ

РАЗРАБОТАНЫ
ЦНИИПРОМЗДАНИЙ

ЗАМ. ДИРЕКТОРА ИНСТИТУТА — В.В. ГРАНЕВ
ЗАВ ОТДЕЛА — Э.Н. КОДЫШ
ГЛ. ИНЖЕНЕР ПРОЕКТА — Н.Г. МАРЧЕНКО

УТВЕРЖДЕНЫ
Управлением
проектирования и инженерных
изысканий Минстроя России
письмо от 21.12.92 г. № 9-1/395
Введены в действие с 01.01.94 г.
ЦНИИпромзданий приказ от 19.11.93 г. №64

Обозначение документа	Наименование	Стр.
1.420.1-32.2-1-ТТ	Технические требования	3
1.420.1-32.2-1-01	Колонна 2К05.48(60)-	7
1.420.1-32.2-1-02	Колонна 2К05.48(72)-	8
1.420.1-32.2-1-03	Колонна 2К05.60(60)-1 ... 2К05.60(60)-4	9
1.420.1-32.2-1-04	Колонна 2К05.60(60)-5 ... 2К05.60(60)-7	10
1.420.1-32.2-1-05	Колонна 2К05.60(60)-8 ... 2К05.60(60)-11	11
1.420.1-32.2-1-06	Колонна 2К06.48(84)-	12
1.420.1-32.2-1-07	Колонна 2К06.60(72)-1 ... 2К06.60(72)-3	13
1.420.1-32.2-1-08	Колонна 2К06.60(72)-4 ... 2К06.60(72)-6	14
1.420.1-32.2-1-09	Колонна 2К06.60(72)-7 ... 2К06.60(72)-10	15
1.420.1-32.2-1-10	Колонна 2К06.48(96)-	16
1.420.1-32.2-1-11	Колонна 2К06.60(84)-1 ... 2К06.60(84)-4	17
1.420.1-32.2-1-12	Колонна 2К06.60(84)-5 ... 2К06.60(84)-7	18
1.420.1-32.2-1-13	Колонна 2К06.60(84)-8 ... 2К06.60(84)-11	19
1.420.1-32.2-1-14	Колонна 2К06.72(72)-1 ... 2К06.72(72)-3	20
1.420.1-32.2-1-15	Колонна 2К06.72(72)-4 ... 2К06.72(72)-6	21
1.420.1-32.2-1-16	Колонна 2К06.72(72)-7 ... 2К06.72(72)-9	22
1.420.1-32.2-1-17	Колонна 2К07.48(60)-	23
1.420.1-32.2-1-18	Колонна 2К07.48(72)-	24
1.420.1-32.2-1-19	Колонна 2К07.60(60)-1 ... 2К07.60(60)-3	25
1.420.1-32.2-1-20	Колонна 2К07.60(60)-4 ... 2К07.60(60)-6	26
1.420.1-32.2-1-21	Колонна 2К07.60(60)-7 ... 2К07.60(60)-10	27
1.420.1-32-2-1-22	Колонна 2К08.48(84)-	28
1.420.1-32.2-1-23	Колонна 2К08.60(72)-1 ... 2К08.60(72)-5	29
1.420.1-32.2-1-24	Колонна 2К08.60(72)-6 ... 2К08.60(72)-8	30
1.420.1-32.2-1-25	Колонна 2К08.48(96)-	31
1.420.1-32.2-1-26	Колонна 2К08.60(84)-1 ... 2К08.60(84)-3	32
1.420.1-32.2-1-27	Колонна 2К08.60(84)-4 ... 2К08.60(84)-6	33
1.420.1-32.2-1-28	Колонна 2К08.60(84)-7 ... 2К08.60(84)-10	34
1.420.1-32.2-1-29	Колонна 2К08.72(72)-1 ... 2К08.72(72)-4	35
1.420.1-32.2-1-30	Колонна 2К80.72(72)-5 ..	36
1.420.1-32.2-1-31	Колонна 2КД7.48(60)-1	37
1.420.1-32.2-1-32	Колонна 2КД7.48(60)-2, 2КД7.48(60)-3	38
1.420.1-32.2-1-33	Колонна 2КД7.48(72)-1	39
1.420.1-32.2-1-34	Колонна 2КД7.48(72)-2 ... 2КД7.48(72)-4	40
1.420.1-32.2-1-35	Колонна 2КД7.60(60)-1, 2КД7.60(60)-2	41
1.420.1-32.2-1-36	Колонна 2КД7.60(60)-3 ... 2КД7.60(60)-6	42
1.420.1-32.2-1-37	Колонна 2КД7.60(60)-7 ... 2КД7.60(60)-10	43
1.420.1-32.2-1-38	Колонна 2КД8.48(84)-1	44
1.420.1-32.2-1-39	Колонна 2КД8.48(84)-2, 2КД8.48(84)-3	45
1.420.1-32.2-1-40	Колонна 2КД8.60(72)-1	46
1.420.1-32.2-1-41	Колонна 2КД8.60(72)-2 ... 2КД8.60(72)-5	47
1.420.1-32.2-1-42	Колонна 2КД8.60(72)-6 ... 2КД8.60(72)-8	48
1.420.1-32.2-1-43	Колонна 2КД8.48(96)-1	49
1.420.1-32.2-1-44	Колонна 2КД8.48(96)-2, 2КД8.48(96)-3	50
1.420.1-32.2-1-45	Колонна 2КД8.60(84)-1	51
1.420.1-32.2-1-46	Колонна 2КД8.60(84)-2 ... 2КД8.60(84)-6	52
1.420.2-32.2-1-47	Колонна 2КД8.72(72)-1, 2КД8.72(72)-2	53

Инв. № подл. | Подпись и дата | Взам. инв. №

Нач. отд.	Кодыш	
Нормоконт	Марченко	
ГИП	Марченко	

1.420.1-32.2-1

Содержание

Стадия	Лист	Листов
Р	1	2

ЦНИИПромзданий

Ц 00071-01 3

Обозначение документа	Наименование	Стр.
1.420.1-32.2-1-48	Колонна 2КД8.72(72)-3 ... 2КД8.72(72)-7	54
1.420.1-32.2-1- У	Узел 1,П	55
1.420.1-32.2-1-РС	Ведомость расхода стали, кг	56

1. Общая часть

1.1. Настоящий выпуск содержит рабочие чертежи двухэтажных колонн высотой 10,8; 12,0; 13,2 и 14,4 м.

Ключи для подбора колонн каркасов зданий приведены в выпуске 0-1 настоящей серии.

1.2. Двухэтажные колонны серии 1.420.1-32 вып.2-1 можно изготавливать в опалубочных формах типовых колонн серии 1.423.1-3/88 с изменениями, предусматривающими выпуск арматурных стержней для соединения колонн с ригелями перекрытий, а также фиксацию закладных изделий для крепления консолей. Опалубочные формы разработаны ГИПРОСТРОММАШем в 1988 г. (проект 3488/1, 3488/2 и 3488/3).

1.3. Ширина раскрытия трещин колонн не превышает 0,3 мм для неагрессивной газовой среды и 0,15 мм для слабо- и среднеагрессивной среды.

1.4. Предел огнестойкости колонн не менее 4,0 часов.

1.5. В соответствии с ГОСТ 23009-78 принята следующая схема маркировки двухэтажных колонн.

2К ① ② . ③ (④) - ⑤ - ⑥ ,

где: 2К - наименование изделия - двухэтажная колонн;

① - тип колонн в зависимости от наличия выпусков арматуры с одной (крайняя колонн) или с двух сторон (средняя колонна) обозначен соответственно индексом О или Д;

② - размер сечения в плоскости рамы в дециметрах;

Нач.отд.	Кодыш		
Нормок	Марченко		
ГИП	Марченко		

1.420.1-32.2-1 - ТТ

Технические требования

Стадия	Лист	Листов
Р	1	4

ЦНИИПРОМЗДАНИЙ

Ц00071-01 4

Взам. инв. № | Подпись и дата | Инв. № подл.

③ - высота верхнего этажа в дециметрах;

④ - высота нижнего этажа в дециметрах;

⑤ - марка по типу армирования колонны;

⑥ - наличие дополнительных закладных изделий.

Пример: 2К07.48(72)-2-I

2К0- двухэтажная колонна крайняя;

7 - сечением 700х400 мм;

48(72)- для высот верхнего этажа 4,8 м, нижнего - 7,2 м;

2 - тип армирования колонны;

I - наличие дополнительных закладных изделий (например для крепления стеновых панелей), предусматриваемых при проектировании зданий.

I.6. Номенклатура изделий предусматривает только основные типы колонн, имеющие закладные изделия для крепления стальных консолей для опирания ригелей.

Для крепления продольных стен, вертикальных стальных связей и фахверка устанавливаются дополнительные закладные изделия. Чертежи установки их в колоннах предусматриваются в конкретных проектах. Примеры расположения закладных изделий для крепления продольных стен и связей даны в выпуске 0-I.

I.7. Для извлечения из опалубки в колоннах предусмотрены отверстия. Отверстия могут быть заменены на монтажные петли (при согласовании с монтажной организацией и проектной организацией, разработавшей конкретный объект).

I.8. Колонны изготавливаются из бетона классов В15 ..В30.

Рабочая арматура колонн принята из горячекатаной арматурной стали периодического профиля класса А-Ш по ГОСТ 5781-82.

Поперечная арматура колонн (хомуты) принята из горячекатаной арматурной гладкой стали класса А-I по ГОСТ 5781-82 и арматурной проволоки периодического профиля класса Вр-I по ГОСТ 6727-80.

В закладных изделиях применяется сортовой прокат из стали марки Ст3кп2 по ГОСТ 380-88* для сварных конструкций.

I.9. Назначение марок стали арматуры и закладных изделий, состав бетона, виды цемента и инертных заполнителей, марки бетона по водонепроницаемости (плотности), состав покрытия закладных изделий и лакокрасочных покрытий бетона должны устанавливаться в проекте конкретного объекта в зависимости от условий эксплуатации и характера нагрузок в соответствии с требованиями действующих нормативных документов.

I.I0. При действии многократно повторяющихся и динамических нагрузок назначение марок колонн должно производиться на основе соответствующего расчета с соблюдением требований СНиП 2.03.0I-84* и "Инструкции по расчету несущих конструкций промышленных зданий и сооружений на динамические нагрузки" (ЦНИИСК. Стройиздат, I970 г.).

I.II. При применении колонн настоящей серии в условиях систематического воздействия температуры выше +50°С подбор колонн должен производиться на основании расчета, с соблюдением требований СНиП 2.03.04-84.

I.I2. При применении колонн в зданиях, эксплуатируемых в условиях со слабо- или среднеагрессивными газовыми средами, в проекте здания, в соответствии с конкретными условиями эксплуатации, должны быть дополнительно указаны:

а) требования по плотности бетона с указанием марки по водонепроницаемости и водоцементного отношения;

б) вид цемента, состав заполнителей и применяемых добавок;

в) вид защиты и способы их нанесения на поверхность колонн и закладных изделий.

Требования конкретного проекта по антикоррозийной защите при изготовлении колонн являются обязательными.

I.I3. Колонны, предназначенные для применения в условиях воздей-

ствия агрессивной среды, низких или высоких температур, подвергающихся воздействию подвижных и вибрационных нагрузок и изготавливаемых с учетом соответствующих требований в проектах конкретных объектов должны иметь маркировку отличную от маркировки колонн, предназначенных для обычных условий.

Например: если при отсутствии специальных требований к плотности бетона колонна имеет марку 2К05.60(60)-I-I, то при требуемой повышенной плотности бетона принимается маркировка колонны 2К05.60(60)-I-III.

2. Технические требования к изготовлению колонн

2.I. При изготовлении колонн надлежит выполнить требования действующих нормативных документов.

Отклонения размеров колонн от проектных, отклонения от проектного положения закладных изделий и отклонения от размера толщины защитного слоя бетона не должны превышать величин, указанных в ГОСТ I8979-90.

При этом, толщина защитного слоя до поперечной арматуры должна быть не менее 20 мм (с учетом осадки стержней при контактной сварке).

Для обеспечения требуемой величины защитного слоя при изготовлении колонн должны применяться фиксаторы из пластмасс или цементно - песчаного раствора; применение металлических фиксаторов, выходящих на поверхность бетона, не допускается.

2.2. Фиксацию закладных изделий на форме следует выполнять в соответствии с рекомендациями работы "Гипростроммаша" - "Оптимальные способы фиксации в опалубочных формах стальных закладных изделий типовых железобетонных конструкций" (шифр 2892).

2.3. Внешний вид и качество повреждений колонн должны удовлетворять требованиям ГОСТ I3015.I-8I как для конструкций производственных зданий, предназначенных под окраску.

Для предохранения лицевых поверхностей закладных изделий от коррозии при транспортировании и хранении все эти поверхности должны быть покрыты цементно-казеиновой обмазкой слоем 0,5 мм, кроме тех изделий, которые должны быть защищены цинковым или другим (равнозначным) покрытием.

2.4. Отрыв и съем колонн с опалубки разрешается производить после достижения бетоном 70% проектной прочности. Отрыв производится за две точки при помощи траверсы и вспомогательных пальцев, пропущенных через отверстия в колоннах.

2.5. Риски геометрических осей наносятся несмываемой краской.

2.6. Завод-изготовитель должен разработать технические условия и технологические правила, определяющие основные способы производства и контроля качества изготовления изделий.

При изготовлении колонн должен быть обеспечен пооперационный технологический контроль на всех стадиях производства, а также систематический контроль прочности бетона и арматуры, регистрация всех отклонений от проекта, согласованной с проектной организацией.

2.7. Величина отпускной прочности бетона устанавливается в конкретном проекте в соответствии с ГОСТ I8979-90.

3. Указания по приемке, хранению, транспортировке и монтажу колонн

3.I. Приемка колонн должна производиться в соответствии с требованиями ГОСТ I3015.I-8I и рабочими чертежами колонн.

При приемке следует обратить особое внимание на правильность маркировки колонн, особенно для случаев, когда проектной организацией оговорены дополнительные условия эксплуатации колонн или в колоннах имеются изменения по сравнению с типовыми (например, имеются дополнительные закладные изделия).

3.2. Колонны должны храниться в штабелях, рассортированные по типоразмерам, маркам и партиям.

Укладка колонн в штабели допускается не более 5-ти рядов по высоте при обязательной установке деревянных прокладок толщиной

не менее 60 мм.

Прокладки устанавливать в местах, где у колонн предусмотрены отверстия для строповки при съеме колонн с опалубки. Прокладки в штабеле следует располагать по одной вертикали.

3.3. Транспортирование колонн производится на автомашинах и железнодорожных платформах со специальным оборудованием, предохраняющим колонны от повреждения.

При перевозке колонн автомобильным транспортом следует руководствоваться "Руководством по перевозке автомобильным транспортом строительных конструкций", Стройиздат, 1980 г.

Перевозка колонн железнодорожным транспортом должна осуществляться в соответствии с "Руководством по перевозке железнодорожным транспортом сборных крупноразмерных железобетонных конструкций промышленного и жилищного строительства" (ЦНИИОМТП, Стройиздат, 1967 г.) и "Техническими условиями погрузки и крепления грузов", издание "Транспорт" МПС, 1967 г.

3.4. Подъем и монтаж колонн должен производиться в соответствии с требованиями главы СНиП 3.03.01-87 и указаниями, содержащимися в проекте конкретного объекта.

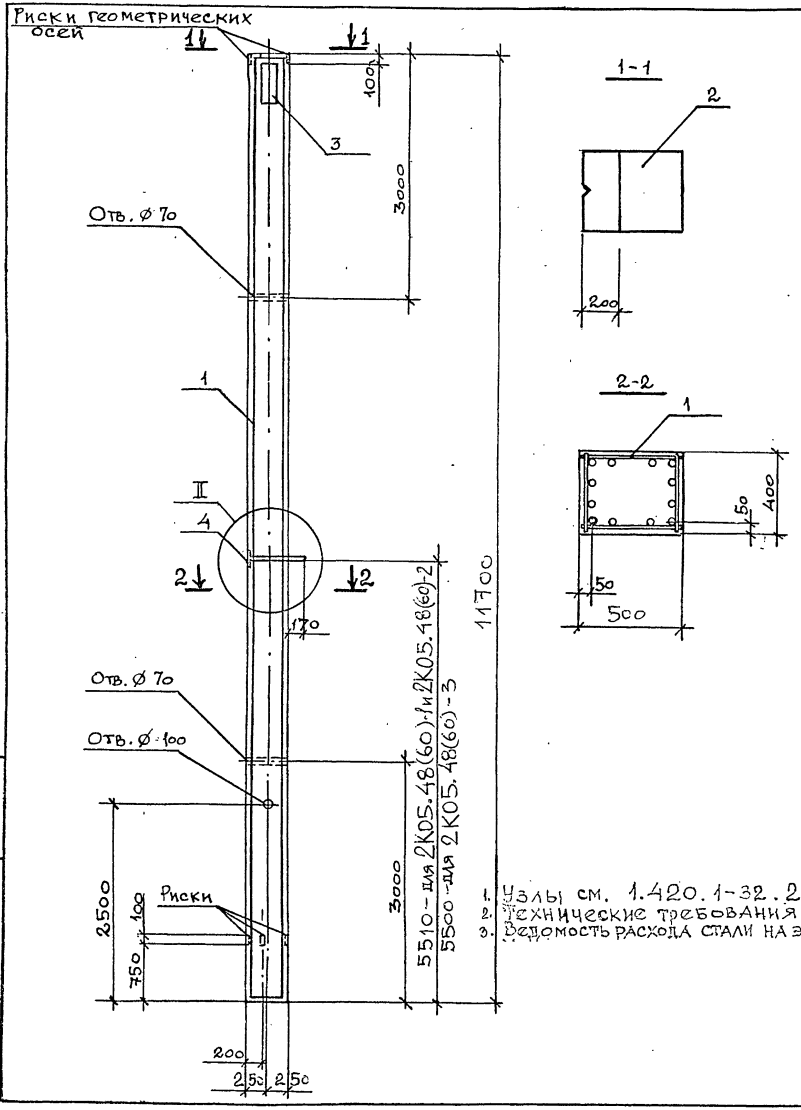

Марка	Поз.	Наименование	Кол.	Обозначение документа	Масса, т
2К05.48(60)-1	1	Каркас КП1	1	1.420.1-32.2-2-01	5,8
	2	Закладное изделие МН4	1	-96	
	3	МН9	1	-98	
	4	МН16	1	-101	
		Бетон класса В22,5, м³	2,3		
2К05.48(60)-2	1	Каркас КП1	1	1.420.1-32.2-2-01	5,8
	2	Закладное изделие МН4	1	-96	
	3	МН9	1	-98	
	4	МН16	1	-101	
		Бетон класса В30, м³	2,3		
2К05.48(60)-3	1	Каркас КП2	1	1.420.1-32.2-2-01	5,8
	2	Закладное изделие МН4	1	-96	
	3	МН9	1	-98	
	4	МН15	1	-100	
		Бетон класса В30, м³	2,3		

1. Узлы см. 1.420.1-32.2-1-У
2. Технические требования см 1.420.1-32.2-1-ТТ
3. Ведомость расхода стали на элемент см.1.420.1-32.2-1-РС

Взам. инв. №
Подпись и дата
Инв. № подл.

Нач.отд.	Кодыш		
Н.контр.	Марченко		
ГИП	Марченко		
Разраб.	Котова		

1.420.1-32.2-1 – 01

Колонна 2К05.48(60)-

Стадия	Лист	Листов
Р		1

ЦНИИПРОМЗДАНИЙ

Ц00071-01 8

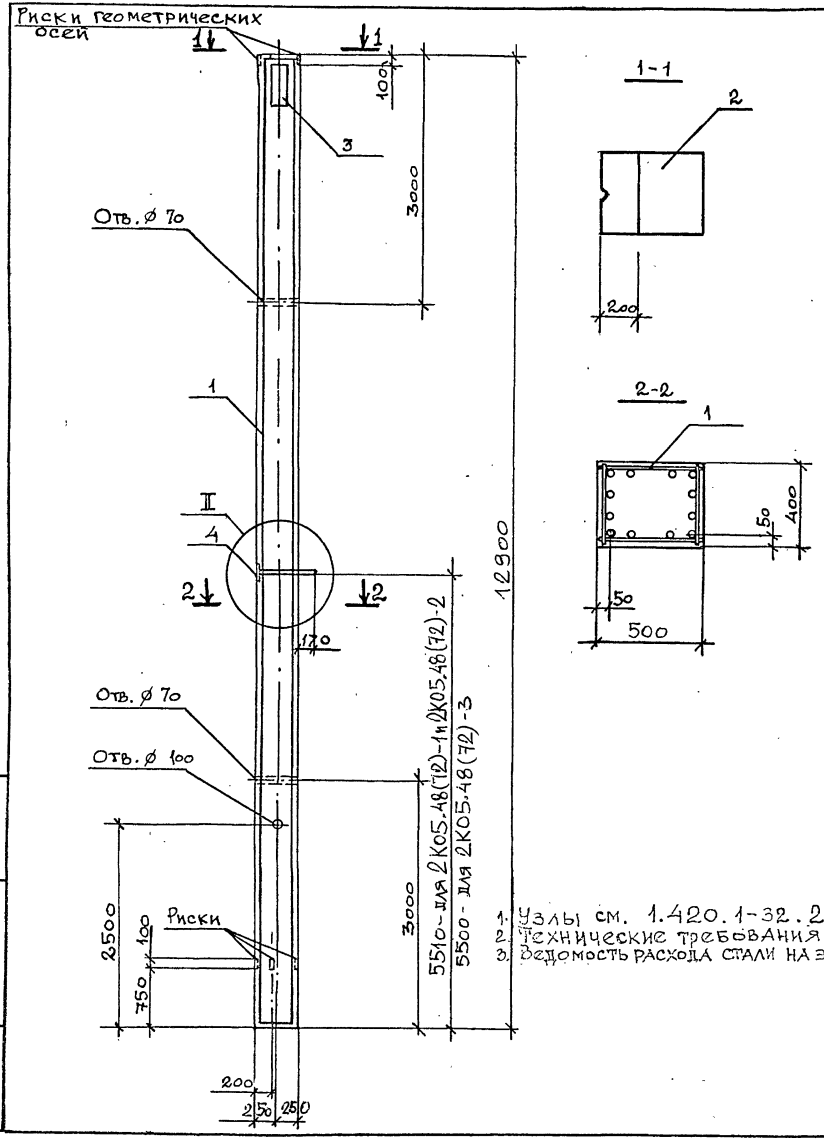

Марка	Поз.	Наименование	Кол.	Обозначение документа	Масса, т
2К05.48(72)-1	1	Каркас КП3	1	1.420.1-32.2-2-02	6,4
	2	Закладное изделие МН4	1	-96	
	3	МН9	1	-98	
	4	МН16	1	-101	
		Бетон класса В22,5, м³	2,6		
2К05.48(72)-2	1	Каркас КП3	1	1.420.1-32.2-2-02	6,4
	2	Закладное изделие МН4	1	-96	
	3	МН9	1	-98	
	4	МН16	1	-101	
		Бетон класса В30, м³	2,6		
2К05.48(60)-3	1	Каркас КП4	1	1.420.1-32.2-2-02	6,4
	2	Закладное изделие МН4	1	-96	
	3	МН9	1	-98	
	4	МН15	1	-100	
		Бетон класса В30, м³	2,6		

1. Узлы см. 1.420.1-32.2-1-У
2. Технические требования см 1.420.1-32.2-1-ТТ
3. Ведомость расхода стали на элемент см 1.420.1-32.2-1-РС

Нач. отд.	Коцыш	
Н. контр.	Марченко	
ГИП	Марченко	
Разраб.	Котова	

1.420.1-32.2-1-02

Колонна 2К05.48(72)-

Стадия	Лист	Листов
Р		1

ЦНИИПРОМЗДАНИЙ

Инв. № подл. | Подпись и дата | Взам. инв. №

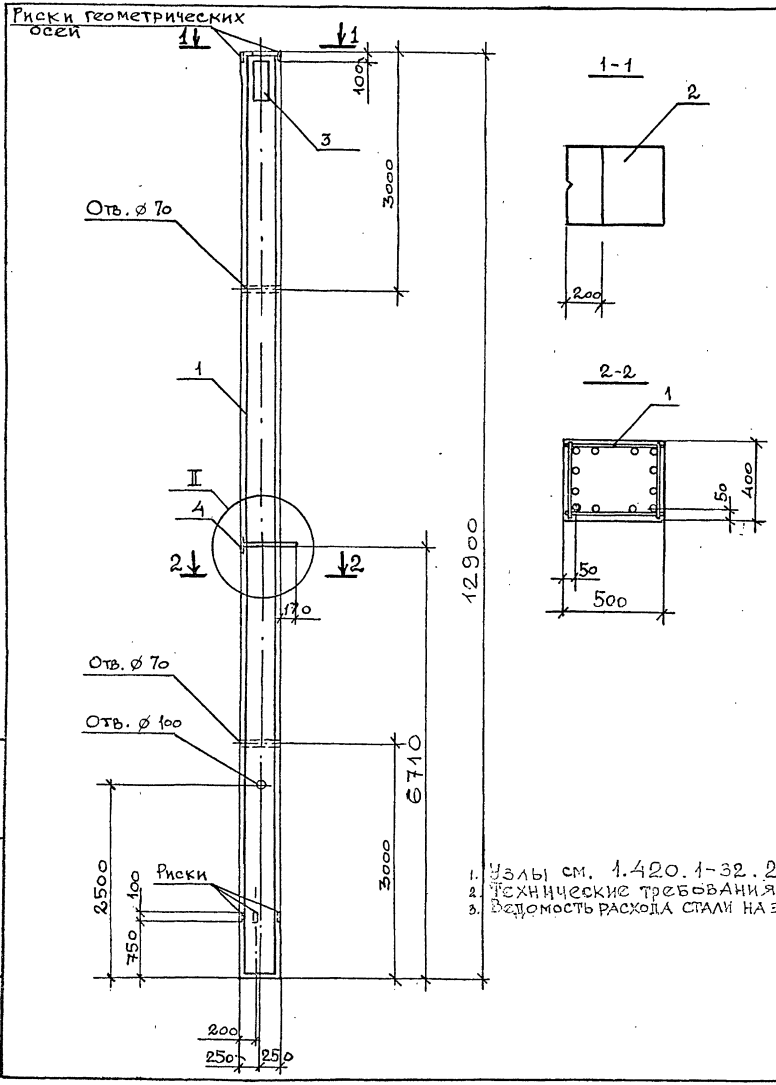

Марка	Поз.	Наименование	Кол.	Обозначение документа	Масса, т
2К05.60(60)-1	1	Каркас КП6	1	1.420.1-32.2-2-03	6,4
	2	Закладное изделие МН4	1	-96	
	3	МН9	1	-98	
	4	МН16	1	-101	
		Бетон класса В22,5, м³	2,6		
2К05.60(60)-2	1	Каркас КП8	1	1.420.1-32.2-2-04	6,4
	2	Закладное изделие МН4	1	-96	
	3	МН9	1	-98	
	4	МН16	1	-101	
		Бетон класса В22,5, м³	2,6		
2К05.60(60)-3	1	Каркас КП9	1	1.420.1-32.2-2-04	6,4
	2	Закладное изделие МН4	1	-96	
	3	МН9	1	-98	
	4	МН16	1	-101	
		Бетон класса В22,5, м³	2,6		
2К05.60(60)-4	1	Каркас КП5	1	1.420.1-32.2-2-03	6,4
	2	Закладное изделие МН4	1	-96	
	3	МН9	1	-98	
	4	МН16	1	-101	
		Бетон класса В30	2,6		

1. Узлы см. 1.420.1-32.2-1-У
2. Технические требования см. 1.420.1-32.2-1-ТТ
3. Ведомость расхода стали на элемент см. 1.420.1-32.2-1-РС

Нач. отд.	Кодыш	
Н. контр.	Марченко	
ГИП	Марченко	
Разраб.	Котова	

1.420.1-32.2-1-03

Колонна 2К05.60(60)-1 ... 2К05.60(60)-4

Стадия	Лист	Листов
Р		1

ЦНИИПРОМЗДАНИЙ

Взам. инв. № | Подпись и дата | Инв. № подл.

Ц00071-01 10

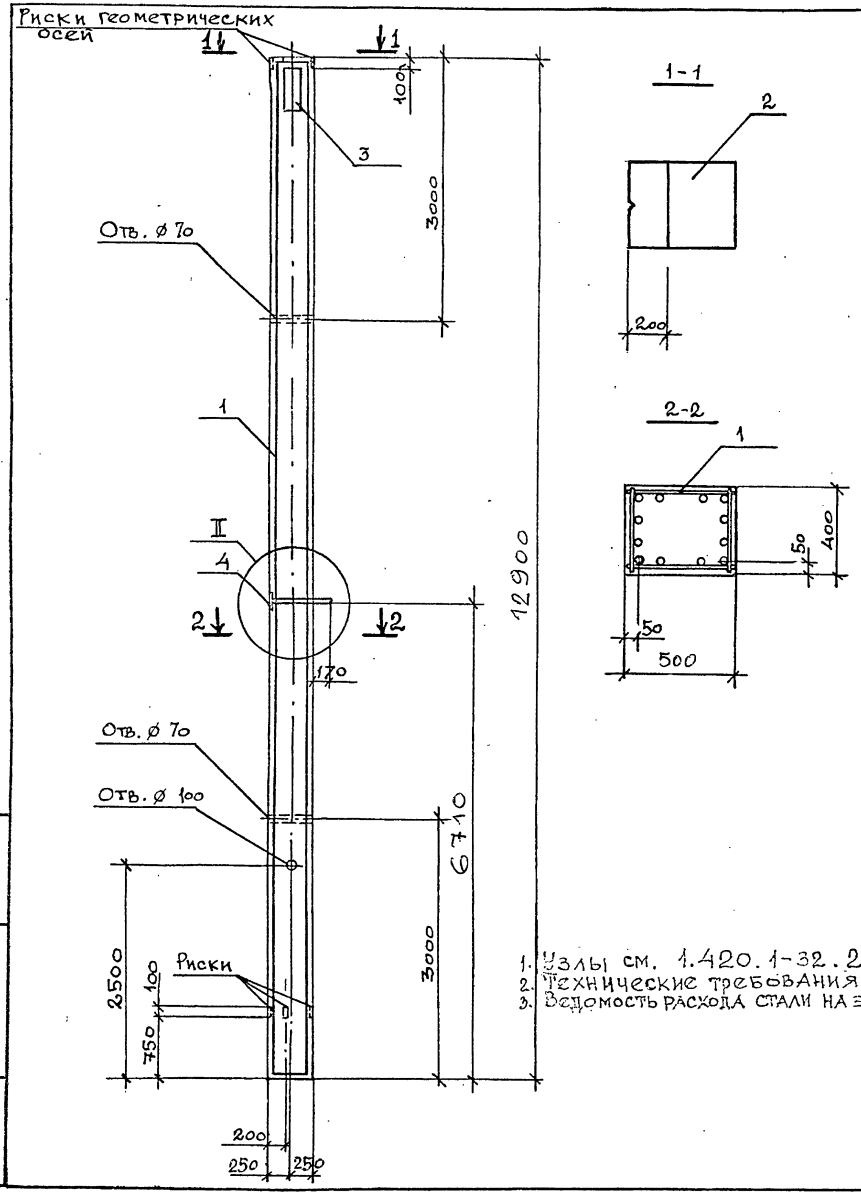

Марка	Поз.	Наименование	Кол.	Обозначение документа	Масса, т
2К05.60(60)-5	1	Каркас КП6	1	1.420.1-32.2-2-03	6,4
	2	Закладное изделие МН4	1	-96	
	3	МН9	1	-98	
	4	МН16	1	-101	
	5	Бетон класса В30, м³	2,6		
2К05.60(60)-6	1	Каркас КП14	1	1.420.1-32.2-2-05	6,4
	2	Закладное изделие МН4	1	-96	
	3	МН9	1	-98	
	4	МН16	1	-101	
	5	Бетон класса В30, м³	2,6		
2К05.60(60)-7	1	Каркас КП12	1	1.420.1-32.2-2-05	6,4
	2	Закладное изделие МН4	1	-96	
	3	МН9	1	-98	
	4	МН16	1	-101	
		Бетон класса В30, м³	2,6		

1. Узлы см. 1.420.1-32.2-1-У
2. Технические требования см 1.420.1-32.2-1-ТТ
3. Ведомость расхода стали на элемент см. 1.420.1-32.2-1-РС

Нач. отд.	Кодыш	
Н. контр.	Марченко	
ГИП	Марченко	
Разраб.	Котова	

1.420.1-32.2-1-04

Колонна 2К05.60(60)-5 ... 2К05.60(60)-7

Стадия	Лист	Листов
Р		1

ЦНИИПРОМЗДАНИЙ

Взам. инв. № | Подпись и дата | Инв. № подл.

Ц00071-01 11

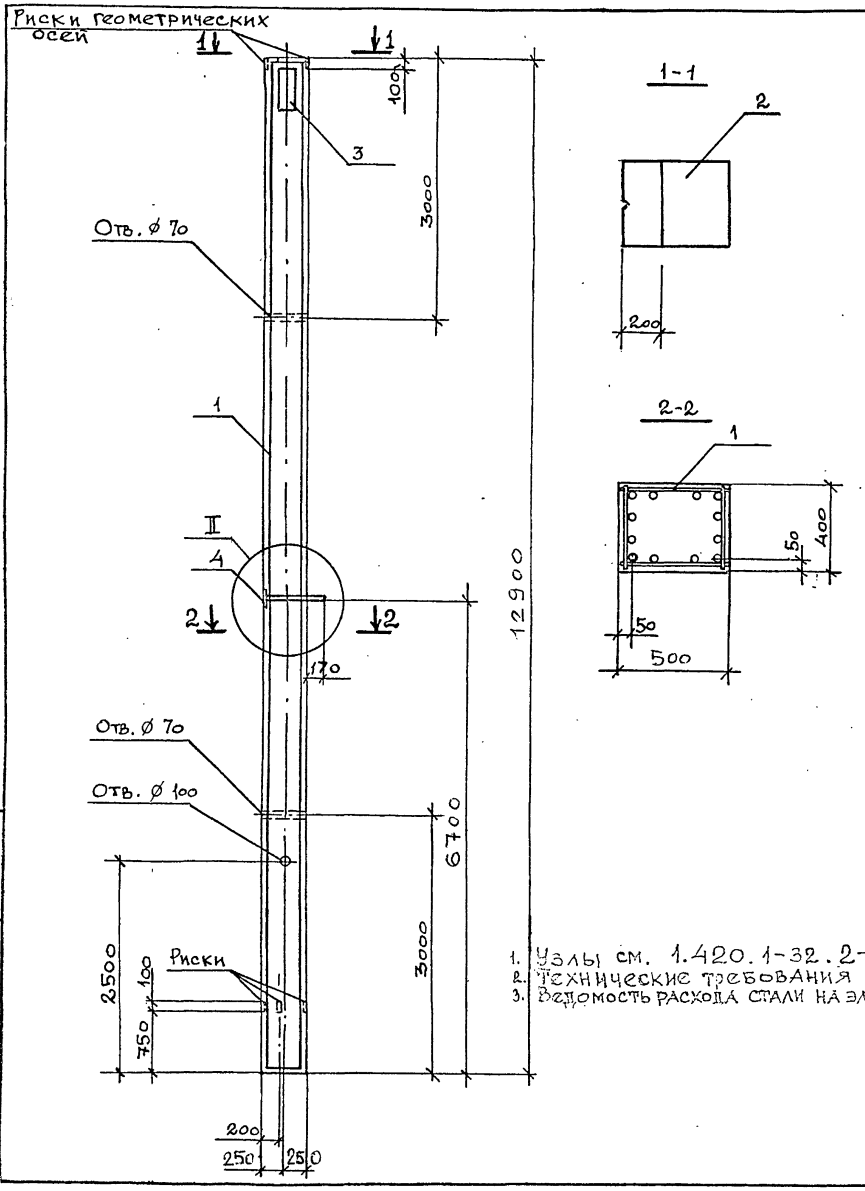

Марка	Поз.	Наименование	Кол.	Обозначение документа	Масса, т
2К05.60(60)-8	1	Каркас КП7	1	1.420.1-32.2-2-03	6,4
	2	Закладное изделие МН4	1	-96	
	3	МН9	1	-98	
	4	МН15	1	-100	
		Бетон класса В30, м³	2,6		
2К05.60(60)-9	1	Каркас КП10	1	1.420.1-32.2-2-04	6,4
	2	Закладное изделие МН4	1	-96	
	3	МН9	1	-98	
	4	МН16	1	-101	
		Бетон класса В30, м³	2,6		
2К05.60(60)-10	1	Каркас КП11	1	1.420.1-32.2-2-04	6,4
	2	Закладное изделие МН4	1	-96	
	3	МН9	1	-98	
	4	МН16	1	-101	
		Бетон класса В30, м³	2,6		
2К05.60(60)-11	1	Каркас КП13	1	1.420.1-32.2-2-05	6,4
	2	Закладное изделие МН4	1	-96	
	3	МН9	1	-98	
	4	МН16	1	-101	
		Бетон класса В30, м³	2,6		

1. Узлы см. 1.420.1-32.2-1-У
2. Технические требования см 1.420.1-32.2-1-ТТ
3. Ведомость расхода стали на элемент см. 1.420.1-32.2-1-РС

Взам. инв. №
Подпись и дата
Инв. № подл.

Нач. отд.	Кодыш		
Н. контр.	Марченко		
ГИП	Марченко		
Разраб.	Котова		

1.420.1-32.2-1-05

Колонна 2К05.60(60)-8 ... 2К05.60(60)-11

Стадия	Лист	Листов
Р		1

ЦНИИПРОМЗДАНИЙ

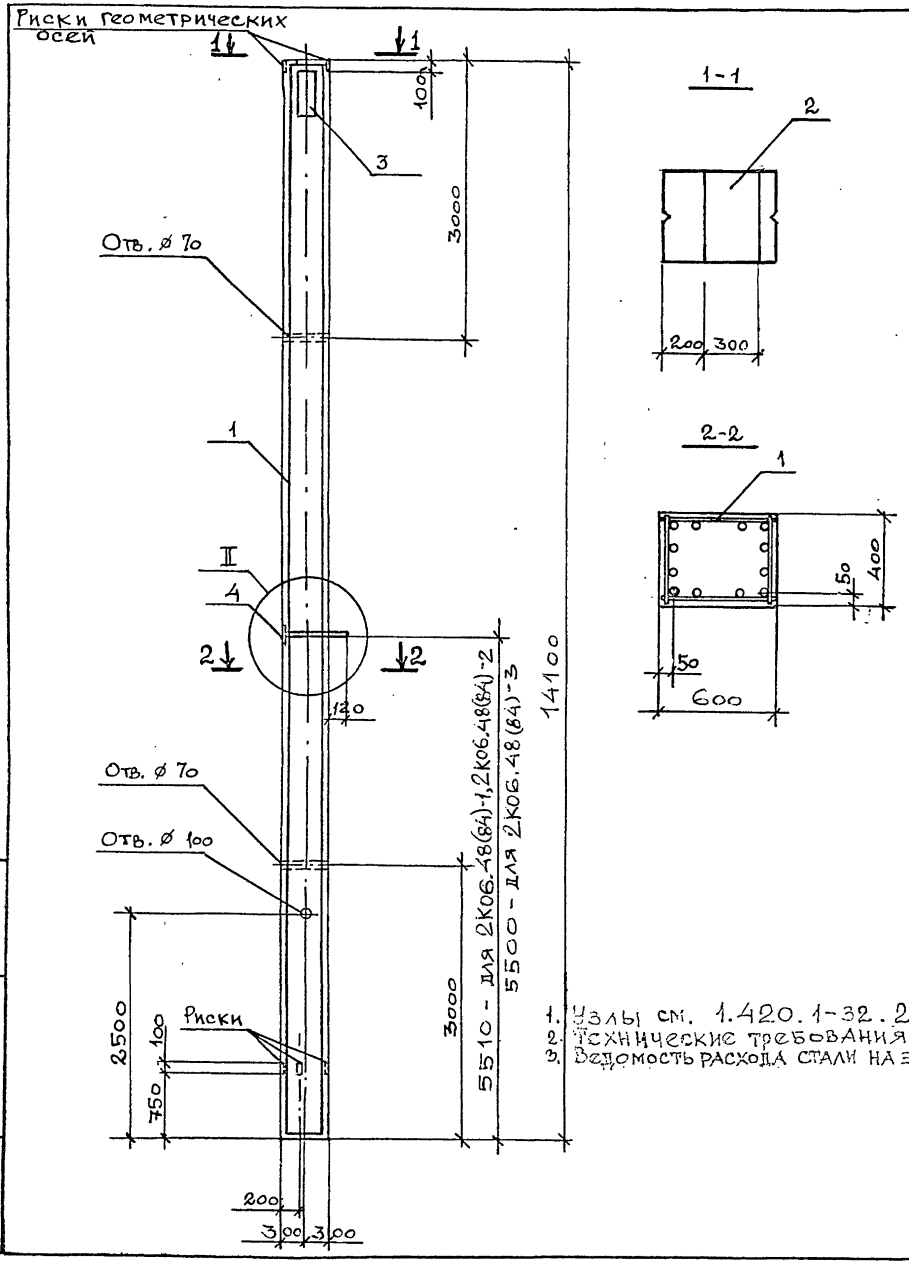

Марка	Поз.	Наименование	Кол.	Обозначение документа	Масса, т
2К06.48(84)-1	1	Каркас КП15	1	1.420.1-32.2-2-06	8,5
	2	Закладное изделие МН4	1	-96	
	3	МН9	1	-98	
	4	МН20	1	-101	
		Бетон класса В22,5, м³	3,4		
2К06.48(84)-2	1	Каркас КП15	1	1.420.1-32.2-2-06	8,5
	2	Закладное изделие МН4	1	-96	
	3	МН9	1	-98	
	4	МН20	1	-101	
		Бетон класса В30, м³	3,4		
2К06.48(84)-3	1	Каркас КП16	1	1.420.1-32.2-2-06	8,5
	2	Закладное изделие МН4	1	-96	
	3	МН9	1	-98	
	4	МН19	1	-100	
		Бетон класса В30, м³	3,4		

1. Узлы см. 1.420.1-32.2-1-У
2. Технические требования см 1.420.1-32.2-1-ТТ
3. Ведомость расхода стали на элемент см.1.420.1-32.2-1-РС

Нач. отд.	Кодыш		
Н. контр.	Марченко		
ГИП	Марченко		
Разраб.	Котова		

1.420.1-32.2-1-06

Колонна 2К06.48(84)-

Стадия	Лист	Листов
Р		1

ЦНИИПРОМЗДАНИЙ

Взам. инв. № | Подпись и дата | Инв. № подл.

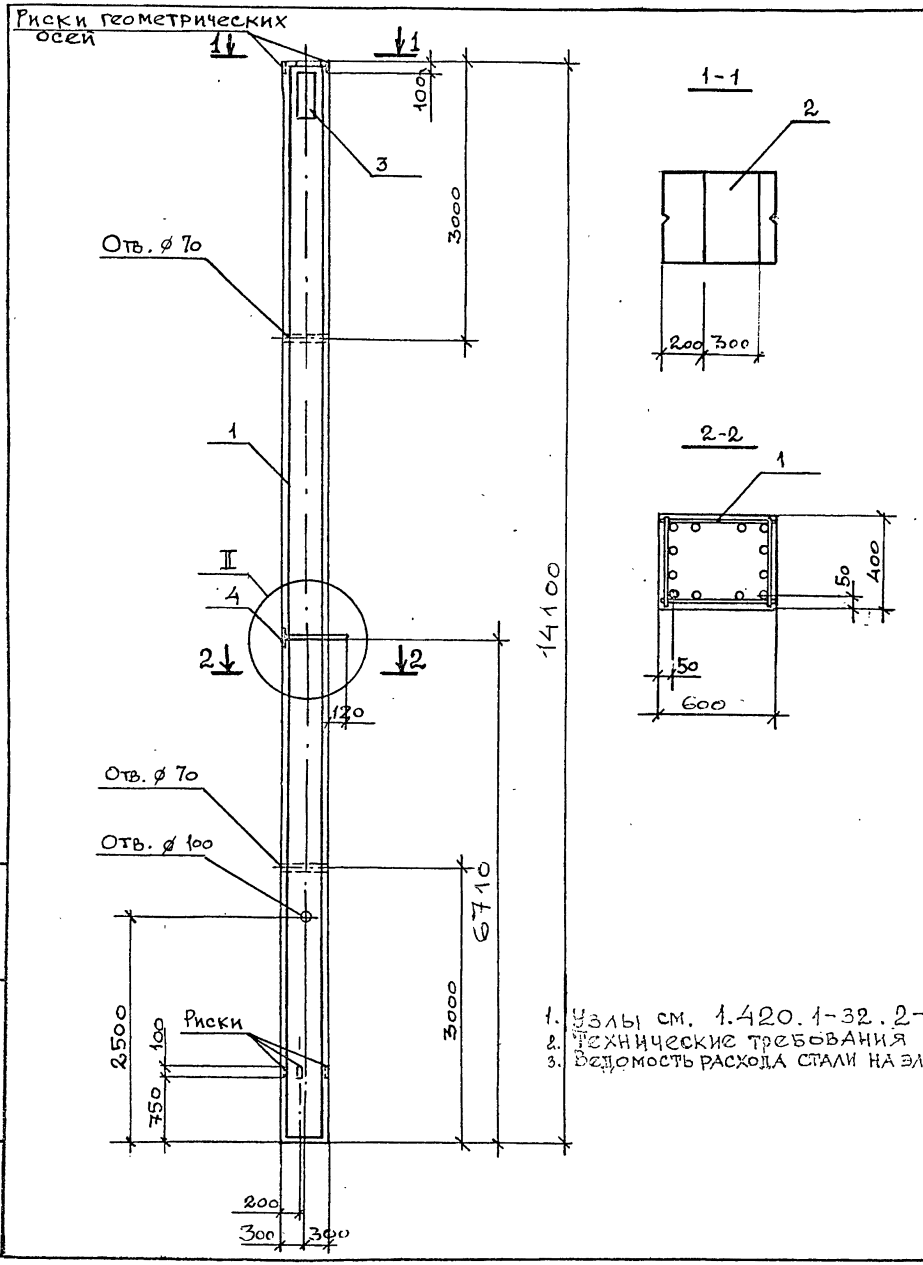

Марка	Поз.	Наименование	Кол.	Обозначение документа	Масса, т
2К06.60(72)-1	1	Каркас КП17	1	1.420.1-32.2-2-06	8,5
	2	Закладное изделие МН4	1	-96	
	3	МН9	1	-98	
	4	МН20	1	-101	
		Бетон класса В22,5, м³	3,4		
2К06.60(72)-2	1	Каркас КП21	1	1.420.1-32.2-2-07	8,5
	2	Закладное изделие МН4	1	-96	
	3	МН9	1	-98	
	4	МН20	1	-101	
		Бетон класса В22,5, м³	3,4		
2К06.60(72)-3	1	Каркас КП17	1	1.420.1-32.2-2-06	8,5
	2	Закладное изделие МН4	1	-96	
	3	МН9	1	-98	
	4	МН20	1	-101	
		Бетон класса В30, м³	3,4		

1. Узлы см. 1.420.1-32.2-1-У
2. Технические требования см 1.420.1-32.2-1-ТТ
3. Ведомость расхода стали на элемент см.1.420.1-32.2-1-РС

Нач. отд.	Кодыш	
Н. контр.	Марченко	
ГИП	Марченко	
Разраб.	Котова	

1.420.1-32.2-1-07

Колонна 2К06.60(72)-1 ... 2К06.60(72)-3

Стадия	Лист	Листов
Р		1

ЦНИИПРОМЗДАНИЙ

Взам. инв. № | Подпись и дата | Инв. № подл.

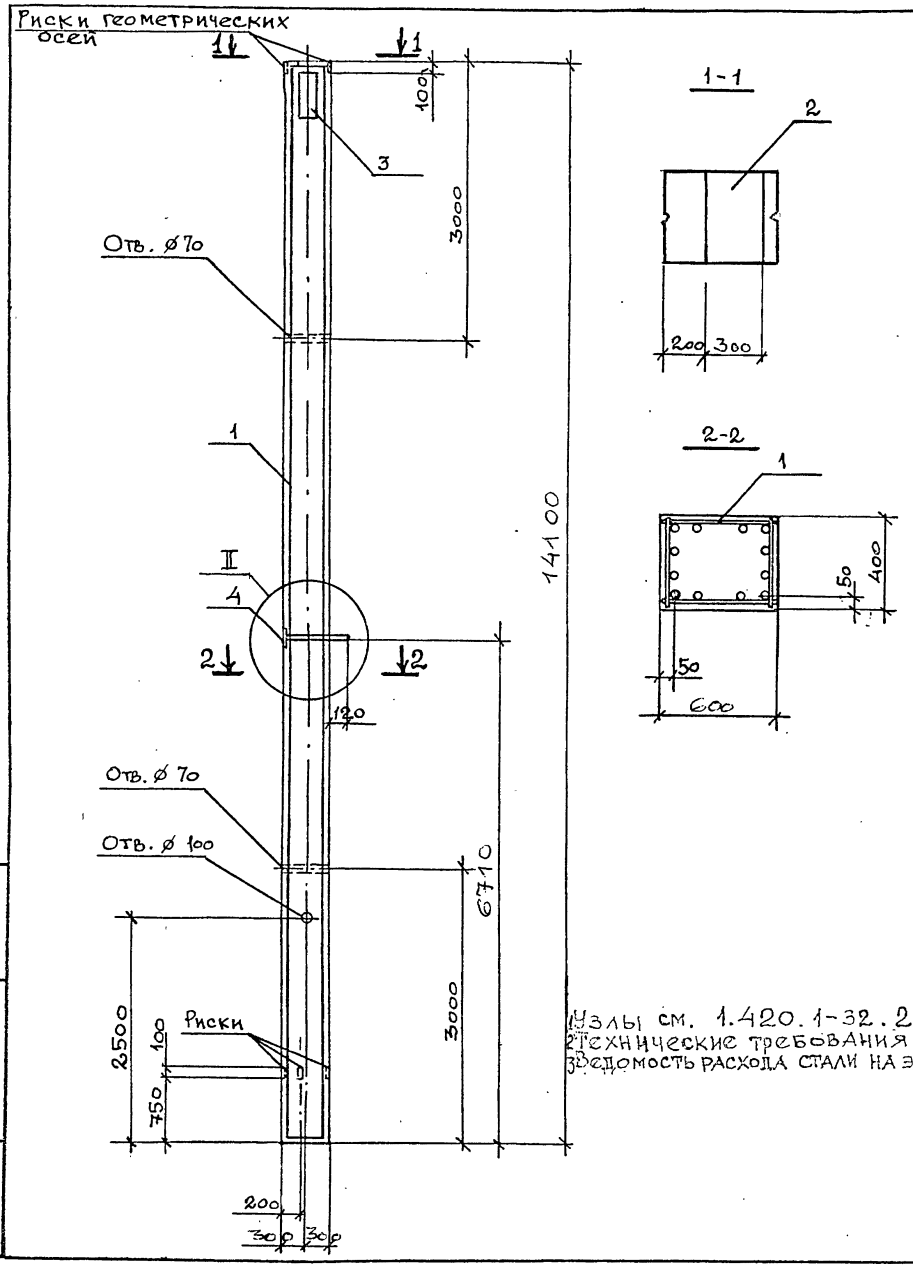

Марка	Поз.	Наименование	Кол.	Обозначение документа	Масса, т
2К06.60(72)-4	1	Каркас КП19	1	1.420.1-32.2-2-06	8,5
	2	Закладное изделие МН4	1	-96	
	3	МН9	1	-98	
	4	МН20	1	-101	
		Бетон класса В30, м³	3,4		
2К06.60(72)-5	1	Каркас КП17	1	1.420.1-32.2-2-06	8,5
	2	Закладное изделие МН4	1	-96	
	3	МН9	1	-98	
	4	МН20	1	-101	
		Бетон класса В30, м³	3,4		
2К06.60(72)-6	1	Каркас КП23	1	1.420.1-32.2-2-07	8,5
	2	Закладное изделие МН4	1	-96	
	3	МН9	1	-98	
	4	МН20	1	-101	
		Бетон класса В30, м³	3,4		

Узлы см. 1.420.1-32.2-1-У
Технические требования см 1.420.1-32.2-1-ТТ
Ведомость расхода стали на элемент см.1.420.1-32.2-1-РС

Нач. отд.	Кодыш		
Н.контр.	Марченко		
ГИП	Марченко		
Разраб.	Котова		

1.420.1-32.2-1-08

Колонна 2К06.60(72)-4 ... 2К06.60(72)-6

Стадия	Лист	Листов
Р		1

ЦНИИПРОМЗДАНИЙ

Инв. № подл. | Подпись и дата | Взам. инв. №

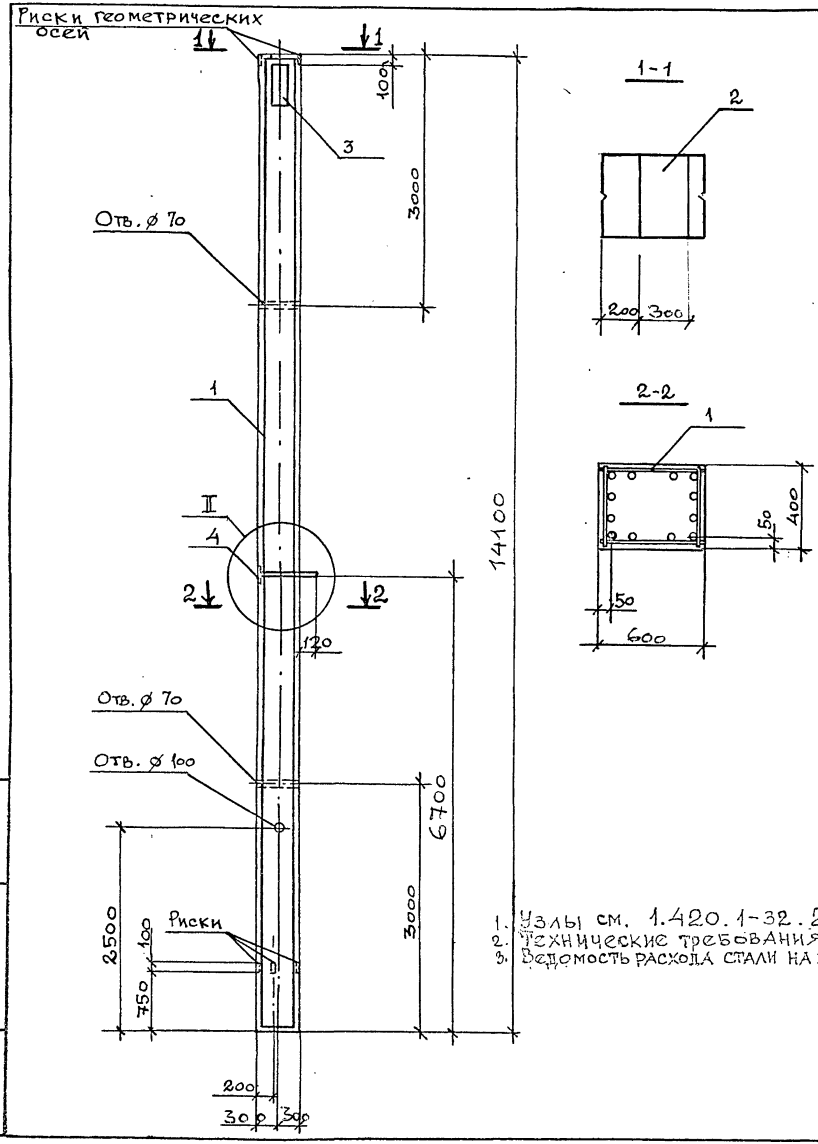

Марка	Поз.	Наименование	Кол.	Обозначение документа	Масса, т
2К06.60(72)-7	1	Каркас КП18	1	1.420.1-32.2-2-06	8,5
	2	Закладное изделие МН4	1	-96	
	3	МН9	1	-98	
	4	МН19	1	-100	
		Бетон класса В30, м³	3,4		
2К06.60(72)-8	1	Каркас КП20	1	1.420.1-32.2-2-06	8,5
	2	Закладное изделие МН4	1	-96	
	3	МН9	1	-98	
	4	МН20	1	-101	
		Бетон класса В30, м³	3,4		
2К06.60(72)-9	1	Каркас КП22	1	1.420.1-32.2-2-07	8,5
	2	Закладное изделие МН4	1	-96	
	3	МН9	1	-98	
	4	МН20	1	-101	
		Бетон класса В30, м³	3,4		
2К06.60(72)-10	1	Каркас КП24	1	1.420.1-32.2-2-07	8,5
	2	Закладное изделие МН4	1	-96	
	3	МН9	1	-98	
	4	МН20	1	-101	
		Бетон класса В30, м³	3,4		

1. Узлы см. 1.420.1-32.2-1-У
2. Технические требования см 1.420.1-32.2-1-ТТ
3. Ведомость расхода стали на элемент см.1.420.1-32.2-1-РС

Нач. отд.	Кодыш	
Н. контр.	Марченко	
ГИП	Марченко	
Разраб.	Котова	

1.420.1-32.2-1-09

Колонна 2К06.60(72)-7 ... 2К06.60(72)-10

Стадия	Лист	Листов
Р		1

ЦНИИПРОМЗДАНИЙ

Инв. № подл. | Подпись и дата | Взам. инв. №

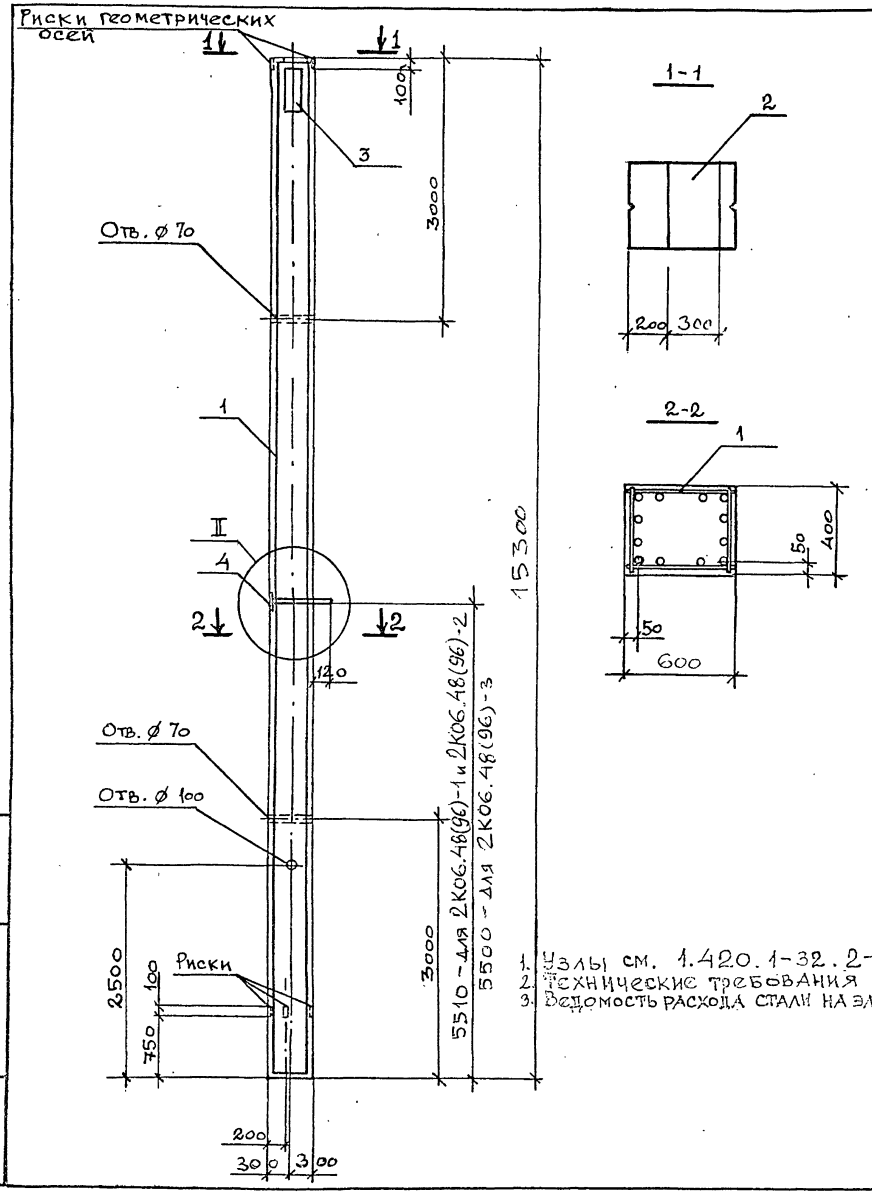

Марка	Поз.	Наименование	Кол.	Обозначение документа	Масса, т
2К06.48(96)-1	1	Каркас КП25	1	1.420.1-32.2-2-08	9,2
	2	Закладное изделие МН4	1	-96	
	3	МН9	1	-98	
	4	МН20	1	-101	
		Бетон класса В22,5, м³	3,7		
2К06.48(96)-2	1	Каркас КП25	1	1.420.1-32.2-2-08	9,2
	2	Закладное изделие МН4	1	-96	
	3	МН9	1	-98	
	4	МН20	1	-101	
		Бетон класса В30, м³	3,7		
2К06.48(96)-3	1	Каркас КП31	1	1.420.1-32.2-2-09	9,2
	2	Закладное изделие МН4	1	-96	
	3	МН9	1	-98	
	4	МН19	1	-100	
		Бетон класса В30	3,7		

1. Узлы см. 1.420.1-32.2-1-У
2. Технические требования см 1.420.1-32.2-1-ТТ
3. Ведомость расхода стали на элемент см. 1.420.1-32.2-1-РС

Нач. отд.	Кодыш		
Н. контр.	Марченко		
ГИП	Марченко		
Разраб.	Котова		

1.420.1-32.2-1-10

Колонна 2К06.48(96)-

Стадия	Лист	Листов
Р		1

ЦНИИПРОМЗДАНИЙ

Инв. № подл. | Подпись и дата | Взам. инв. №

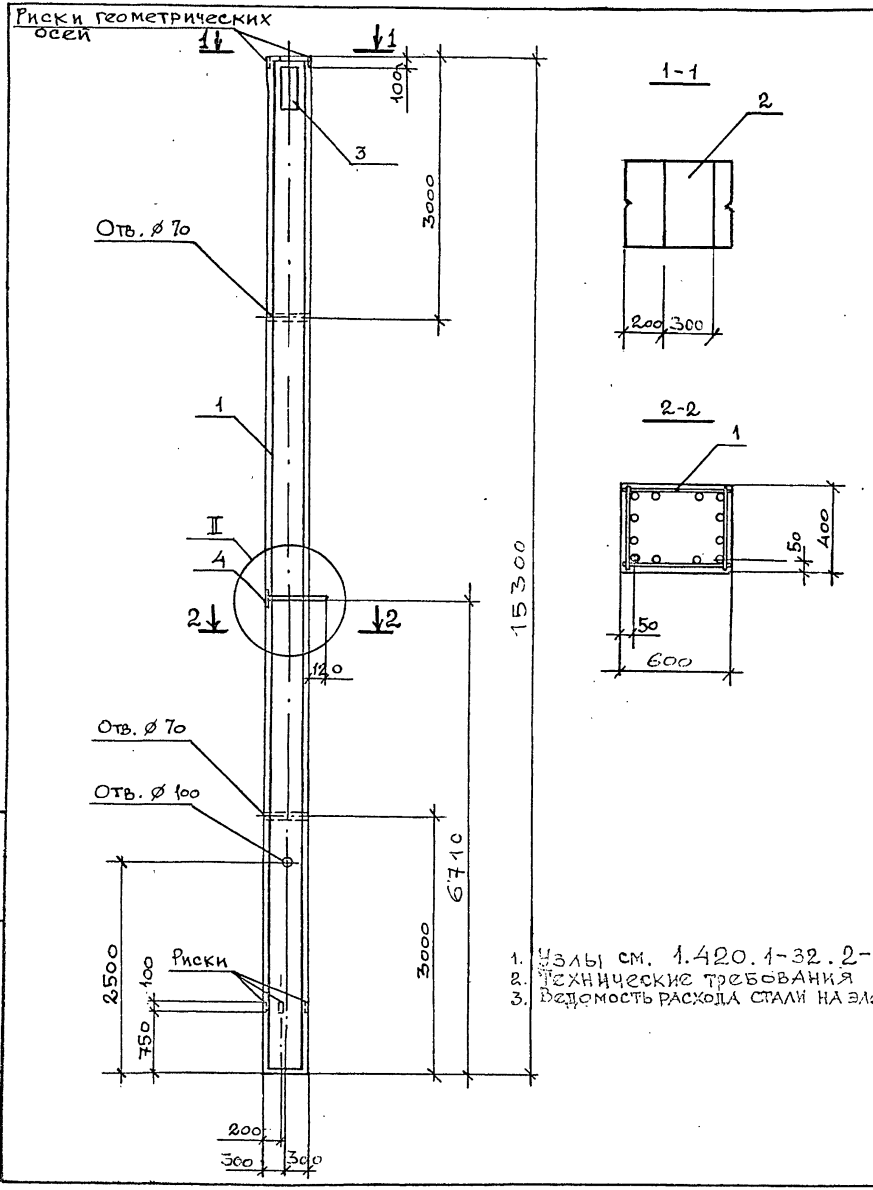

Марка	Поз.	Наименование	Кол.	Обозначение документа	Масса, т
2К06.60(84)-1	1	Каркас КП26	1	1.420.1-32.2-2-08	9,2
	2	Закладное изделие МН4	1	-96	
	3	МН9	1	-98	
	4	МН20	1	-101	
		Бетон класса В22,5, м³	3,7		
2К06.60(84)-2	1	Каркас КП32	1	1.420.1-32.2-2-09	9,2
	2	Закладное изделие МН4	1	-96	
	3	МН9	1	-98	
	4	МН20	1	-101	
		Бетон класса В22,5, м³	3,7		
2К06.60(84)-3	1	Каркас КП40	1	1.420.1-32.2-2-10	9,2
	2	Закладное изделие МН4	1	-96	
	3	МН9	1	-98	
	4	МН20	1	-101	
		Бетон класса В22,5, м³	3,7		
2К06.60(84)-4	1	Каркас КП26	1	1.420.1-32.2-2-08	9,2
	2	Закладное изделие МН4	1	-96	
	3	МН9	1	-98	
	4	МН20	1	-101	
		Бетон класса В30, м³	3,7		

1. Узлы см. 1.420.1-32.2-1-У
2. Технические требования см 1.420.1-32.2-1-ТТ
3. Ведомость расхода стали на элемент см. 1.420.1-32.2-1-РС

Нач. отд.	Кодыш	
Н. контр.	Марченко	
ГИП	Марченко	
Разраб.	Котова	

1.420.1-32.2-1-11

Колонна 2К06.60(84)-1 ... 2К06.60(84)-4

Стадия	Лист	Листов
Р		1

ЦНИИПРОМЗДАНИЙ

Взам. инв. № | Подпись и дата | Инв. № подл.

Ц00071-01 18

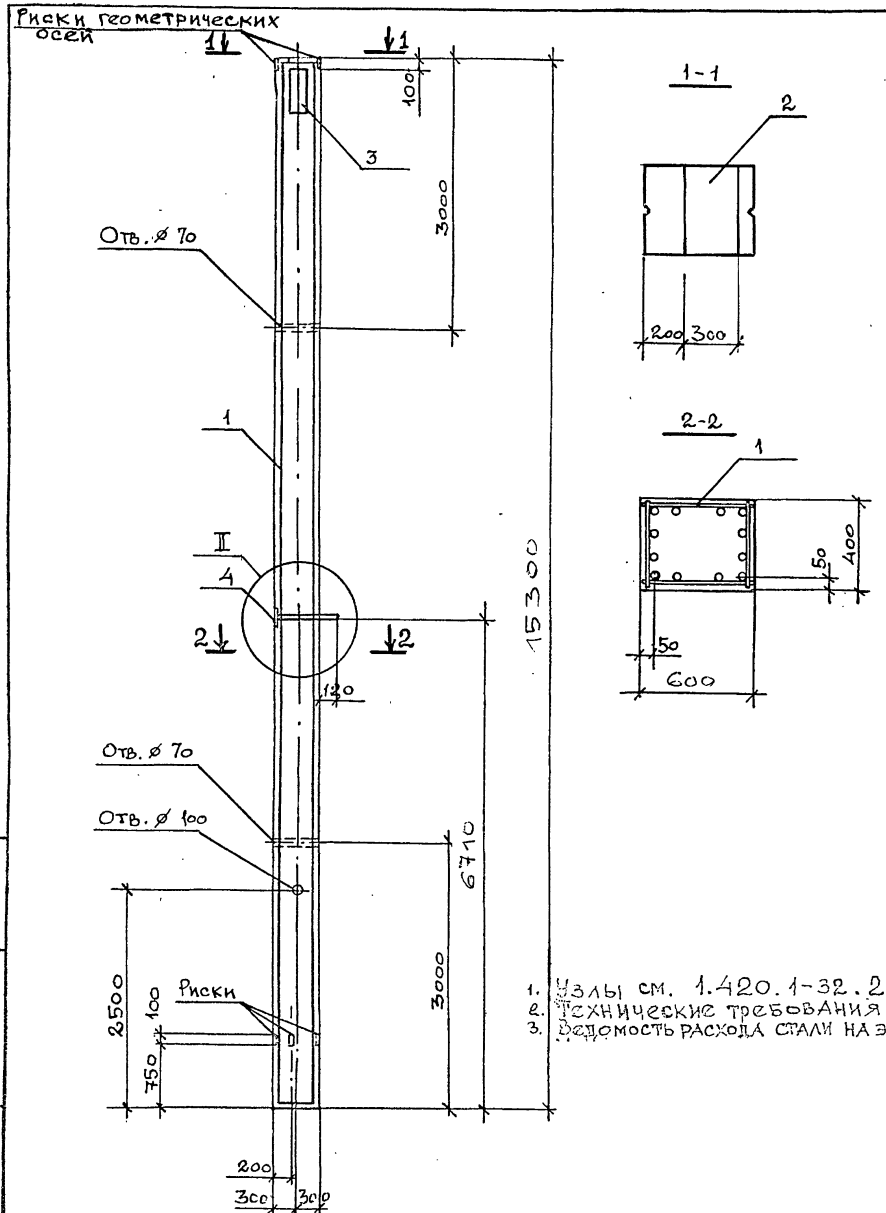

Марка	Поз.	Наименование	Кол.	Обозначение документа	Масса, т
2КО6.60(84)-5	1	Каркас КП 29	1	1.420.1-32.2-2-08	9,2
	2	Закладное изделие МН4	1	-96	
	3	МН9	1	-98	
	4	МН20	1	-101	
		Бетон класса В30, м³	3,7		
2КО6.60(84)-6	1	Каркас КП44	1	1.420.1-32.2-2-11	9,2
	2	Закладное изделие МН4	1	-96	
	3	МН9	1	-98	
	4	МН20	1	-101	
		Бетон класса В30, м³	3,7		
2КО6.60(84)-7	1	Каркас КП36	1	1.420.1-32.2-2-10	9,2
	2	Закладное изделие МН4	1	-96	
	3	МН9	1	-98	
	4	МН20	1	-101	
		Бетон класса В30, м³	3,7		

1. Узлы см. 1.420.1-32.2-1-У
2. Технические требования см 1.420.1-32.2-1-ТТ
3. Ведомость расхода стали на элемент см.1.420.1-32.2-1-РС

Взам. инв. №
Подпись и дата
Инв. № подл.

Нач. отд.	Кодыш		
Н. контр.	Марченко		
ГИП	Марченко		
Разраб.	Котова		

1.420.1-32.2-1 - 12

Колонна 2КО6.60(84)-5 ... 2КО6.60(34)-7

Стадия	Лист	Листов
Р		1

ЦНИИПРОМЗДАНИЙ

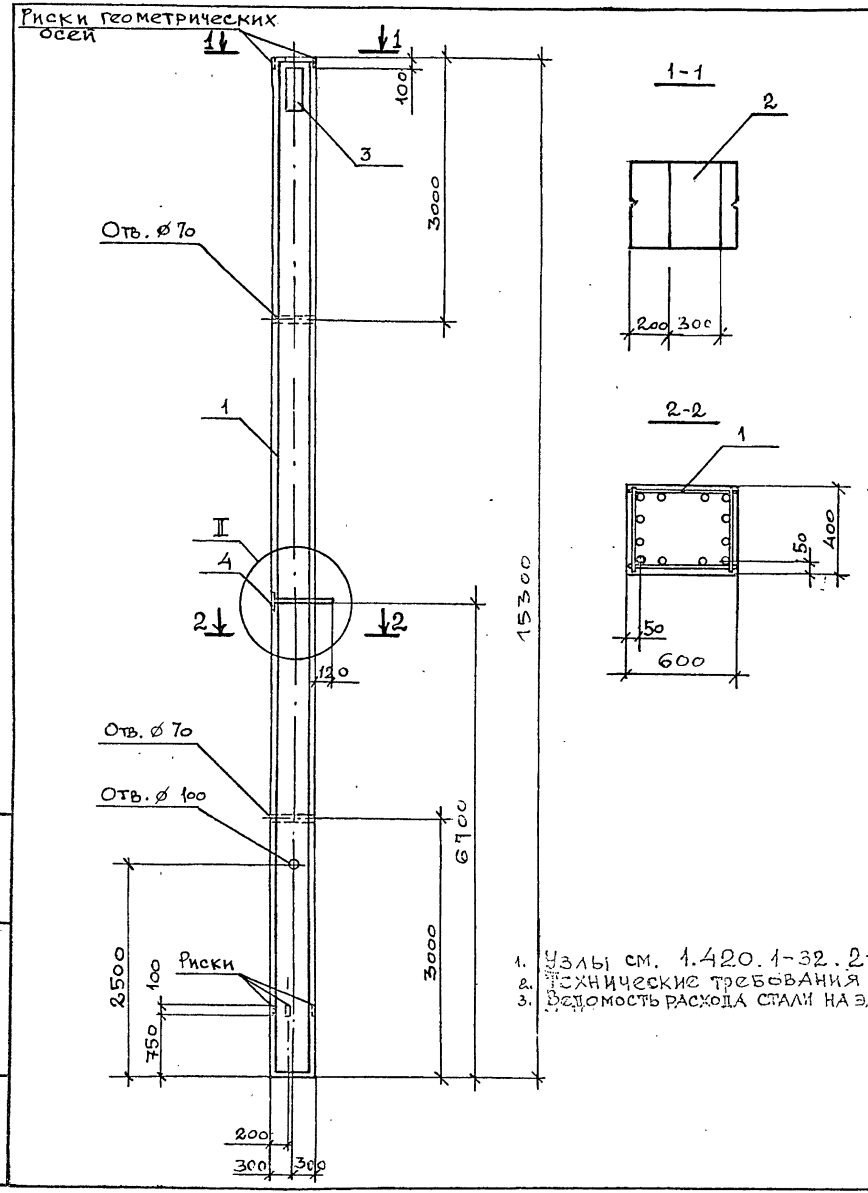

Марка	Поз.	Наименование	Кол.	Обозначение документа	Масса, т
2КО6.60(84)-8	1	Каркас КП27	1	1.420.1-32.2-2-08	9,2
	2	Закладное изделие МН4	1	-96	
	3	МН9	1	-98	
	4	МН19	1	-100	
		Бетон класса В30, м³	3,7		
2КО6.60(84)-9	1	Каркас КП33	1	1.420.1-32.2-2-09	9,2
	2	Закладное изделие МН4	1	-96	
	3	МН9	1	-98	
	4	МН20	1	-101	
		Бетон класса В30, м³	3,7		
2КО6.60(84)-10	1	Каркас КП41	1	1.420.1-32.2-2-10	9,2
	2	Закладное изделие МН4	1	-96	
	3	МН9	1	-98	
	4	МН20	1	-101	
		Бетон класса В30, м³	3,7		
2КО6.60(84)-11	1	Каркас КП37	1	1.420.1-32.2-2-10	9,2
	2	Закладное изделие МН4	1	-96	
	3	МН9	1	-98	
	4	МН20	1	-101	
		Бетон класса В30, м³	3,7		

1. Узлы см. 1.420.1-32.2-1-У
2. Технические требования см 1.420.1-32.2-1-ТТ
3. Ведомость расхода стали на элемент см.1.420.1-32.2-1-РС

Нач. отд.	Кодыш	
Н. контр.	Марченко	
ГИП	Марченко	
Разраб.	Котова	

1.420.1-32.2-1-13

Колонна 2КО6.60(84)-8 ... 2КО6.60(84)-11

Стадия	Лист	Листов
Р		1

ЦНИИПРОМЗДАНИЙ

Взам. инв. № | Подпись и дата | Инв. № подл.

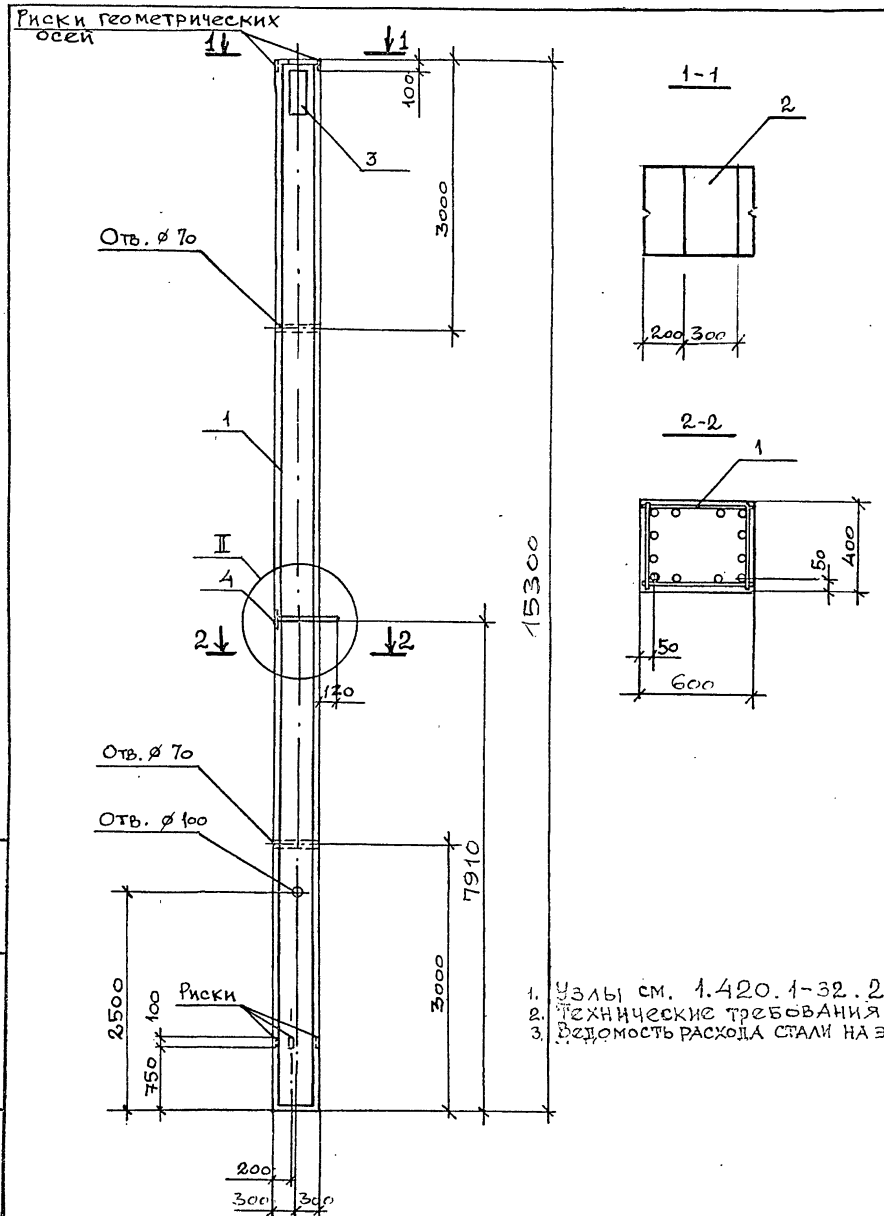

Марка	Поз.	Наименование	Кол.	Обозначение документа	Масса, т
2К06.72(72)-1	1	Каркас КП34	1	1.420.1-32.2-2-09	9,2
	2	Закладное изделие МН4	1	-96	
	3	МН9	1	-98	
	4	МН20	1	-101	
		Бетон класса В22,5, м³	3,7		
2К06.72(72)-2	1	Каркас КП42	1	1.420.1-32.2-2-10	9,2
	2	Закладное изделие МН4	1	-96	
	3	МН9	1	-98	
	4	МН20	1	-101	
		Бетон класса В22,5, м³	3,7		
2К06.72(72)-3	1	Каркас КП28	1	1.420.1-32.2-2-08	9,2
	2	Закладное изделие МН4	1	-96	
	3	МН9	1	-98	
	4	МН20	1	-101	
		Бетон класса В30, м³	3,7		

1. Узлы см. 1.420.1-32.2-1-У
2. Технические требования см 1.420.1-32.2-1-ТТ
3. Ведомость расхода стали на элемент см.1.420.1-32.2-1-РС

Нач.отд.	Кодыш	
Н.контр.	Марченко	
ГИП	Марченко	
Разраб.	Котова	

1.420.1-32.2-1-14

Колонна 2К06.72(72)-1 ... 2К06.72(72)-3

Стадия	Лист	Листов
Р		1

ЦНИИПРОМЗДАНИЙ

Взам. инв. № | Подпись и дата | Инв. № подл.

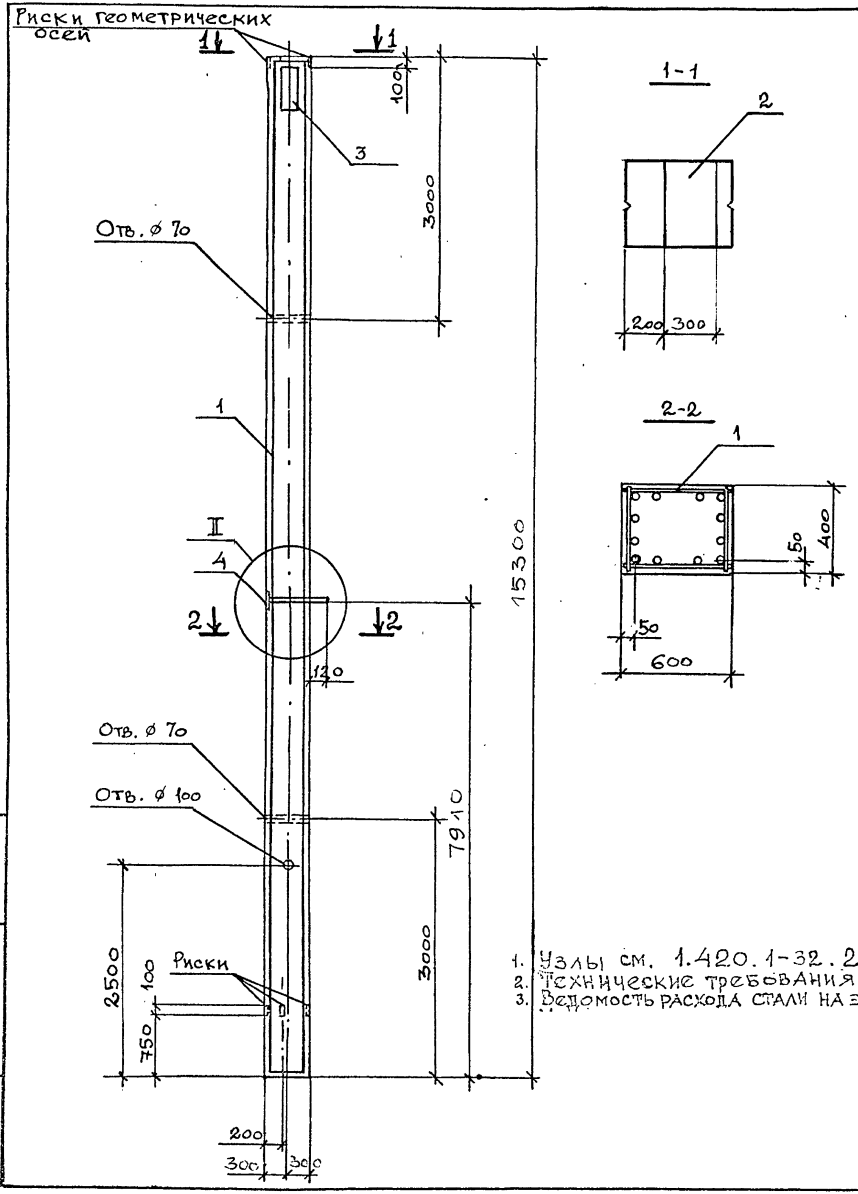

Марка	Поз.	Наименование	Кол.	Обозначение документа	Масса, т
2К06.72(72)-4	1	Каркас КП30	1	1.420.1-32.2-2-08	9,2
	2	Закладное изделие МН4	1	-96	
	3	МН9	1	-98	
	4	МН20	1	-101	
		Бетон класса В30, м³	3,7		
2К06.72(72)-5	1	Каркас КП45	1	1.420.1-32.2-2-11	9,2
	2	Закладное изделие МН4	1	-96	
	3	МН9	1	-98	
	4	МН20	1	-101	
		Бетон класса В30, м³	3,7		
2К06.72(72)-6	1	Каркас КП38	1	1.420.1-32.2-2-10	9,2
	2	Закладное изделие МН4	1	-96	
	3	МН9	1	-98	
	4	МН20	1	-101	
		Бетон класса В30, м³	3,7		

1. Узлы см. 1.420.1-32.2-1-У
2. Технические требования см 1.420.1-32.2-1-ТТ
3. Ведомость расхода стали на элемент см.1.420.1-32.2-1-РС

Нач. отд.	Кодыш		
Н. контр.	Марченко		
ГИП	Марченко		
Разраб.	Котова		

1.420.1-32.2-1 - 15

Колонна 2К06.72(72)-4 ... 2К06.72(72)-6

Стадия	Лист	Листов
Р		1

ЦНИИПРОМЗДАНИЙ

Инв. № подл. | Подпись и дата | Взам. инв. №

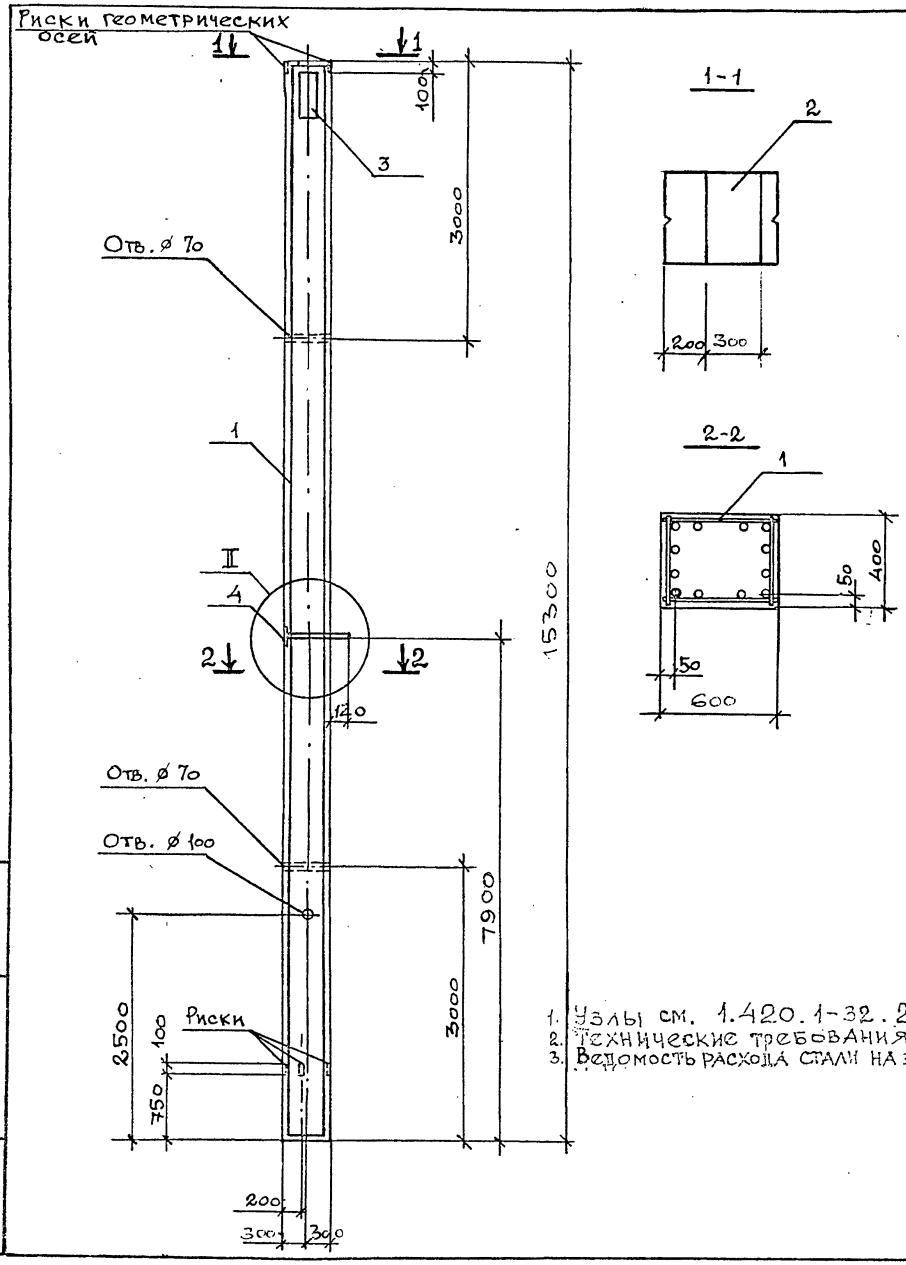

Марка	Поз.	Наименование	Кол.	Обозначение документа	Масса, т
2К06.72(72)-7	1	Каркас КП35	1	1.420.1-32.2-2-09	9,2
	2	Закладное изделие МН4	1	-96	
	3	МН9	1	-98	
	4	МН20	1	-101	
		Бетон класса В30, м³	3,7		
2К06.72(72)-8	1	Каркас КП43	1	1.420.1-32.2-2-10	9,2
	2	Закладное изделие МН4	1	-96	
	3	МН9	1	-98	
	4	МН20	1	-101	
		Бетон класса В30, м³	3,7		
2К06.72(72)-9	1	Каркас КП39	1	1.420.1-32.2-2-10	9,2
	2	Закладное изделие МН4	1	-96	
	3	МН9	1	-98	
	4	МН20	1	-101	
		Бетон класса В30, м³	3,7		

1. Узлы см. 1.420.1-32.2-1-У
2. Технические требования см 1.420.1-32.2-1-ТТ
3. Ведомость расхода стали на элемент см 1.420.1-32.2-1-РС

Нач. отд.	Коцыш		
Н. контр.	Марченко		
ГИП	Марченко		
Разраб.	Котова		

1.420.1-32.2-1-16

Колонна 2К06.72(72)-7 ... 2К06.72(72)-9

Стадия	Лист	Листов
Р		1

ЦНИИПРОМЗДАНИЙ

Инв. № подл. | Подпись и дата | Взам. инв. №

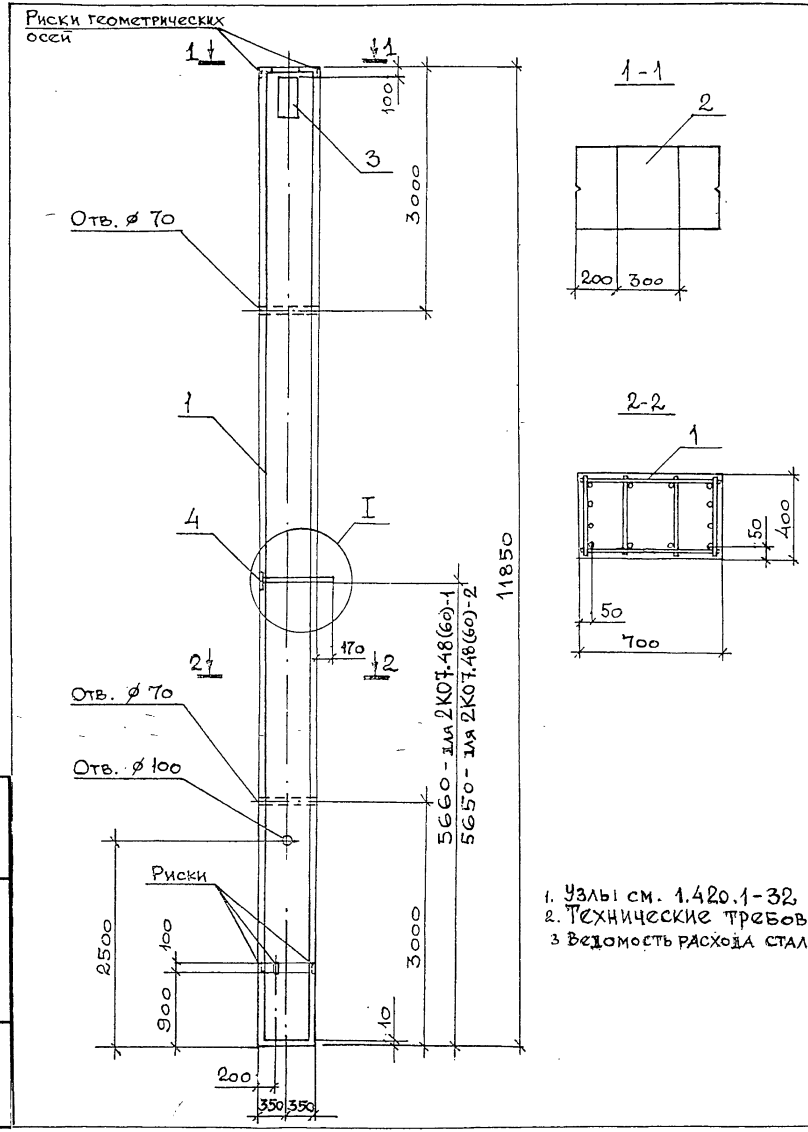

Марка	Поз.	Наименование	Кол.	Обозначение документа	Масса, т
2К07.48(60)-1	1	Каркас КП47	1	1.420.1-32.2-2-12	8,3
	2	Закладное изделие МН4	1	-96	
	3	МН9	1	-98	
	4	МН14	1	-101	
		Бетон класса В22,5, м³	3,3		
2К07.48(60)-2	1	Каркас КП46	1	1.420.1-32.2-2-12	8,3
	2	Закладное изделие МН4	1	-96	
	3	МН9	1	-98	
	4	МН13	1	-100	
		Бетон класса В30, м³	3,3		

1. Узлы см. 1.420.1-32.2-1-У
2. Технические требования см. 1.420.1-32.2-1-ТТ
3. Ведомость расхода стали на элемент см. 1.420.1-32.2-1-РС

Нач.отд.	Кодыш		
Н.контр.	Марченко		
ГИП	Марченко		
Разраб.	Котова		

1.420.1-32.2-1-17

Колонна 2К07.48(60)-

Стадия	Лист	Листов
Р		1

ЦНИИПРОМЗДАНИЙ

Инв.№подл. | Подпись и дата | Взам.инв.№

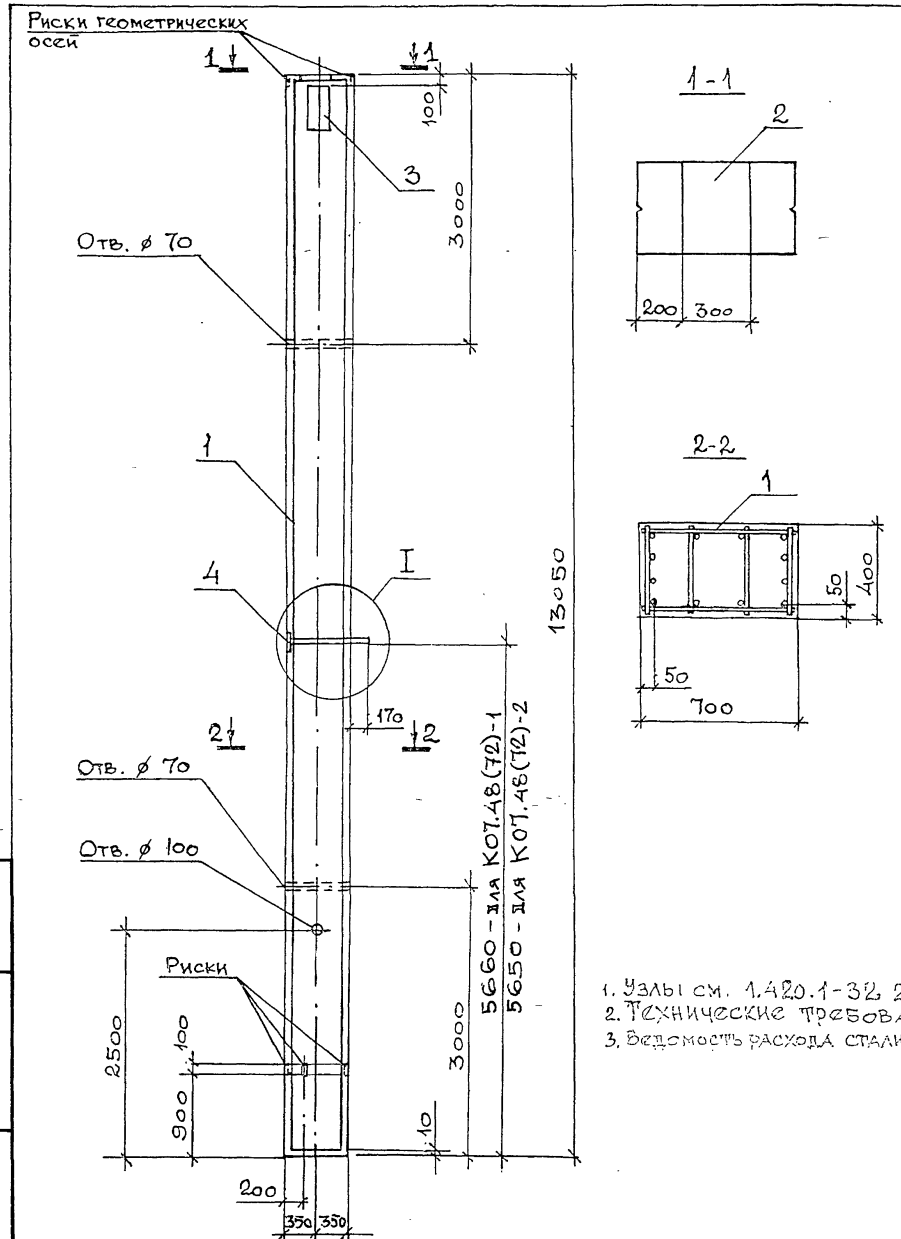

Марка	Поз.	Наименование	Кол.	Обозначение документа	Масса, т
2К07.48(72)-1	1	Каркас КП51	1	1.420.1-32.2-2-13	9,1
	2	Закладное изделие МН4	1	-96	
	3	МН9	1	-98	
	4	МН14	1	-101	
		Бетон класса В22,5, м³	3,6		
2К07.48(72)-2	1	Каркас КП50	1	1.420.1-32.2-2-13	9,1
	2	Закладное изделие МН4	1	-96	
	3	МН9	1	-98	
	4	МН13	1	-100	
		Бетон класса В30, м³	3,6		

1. Узлы см. 1.420.1-32.2-1-У
2. Технические требования см. 1.420.1-32.2-1-ТТ
3. Ведомость расхода стали на элемент см. 1.420.1-32.2-1-РС

Нач.отд.	Кодыш		
Н.контр.	Марченко		
ГИП	Марченко		
Разраб.	Котова		

1.420.1-32.2-1-18

Колонна 2К07.48(72)-

Стадия	Лист	Листов
Р		1

ЦНИИПРОМЗДАНИЙ

Инв.№подл. | Подпись и дата | Взам.инв.№

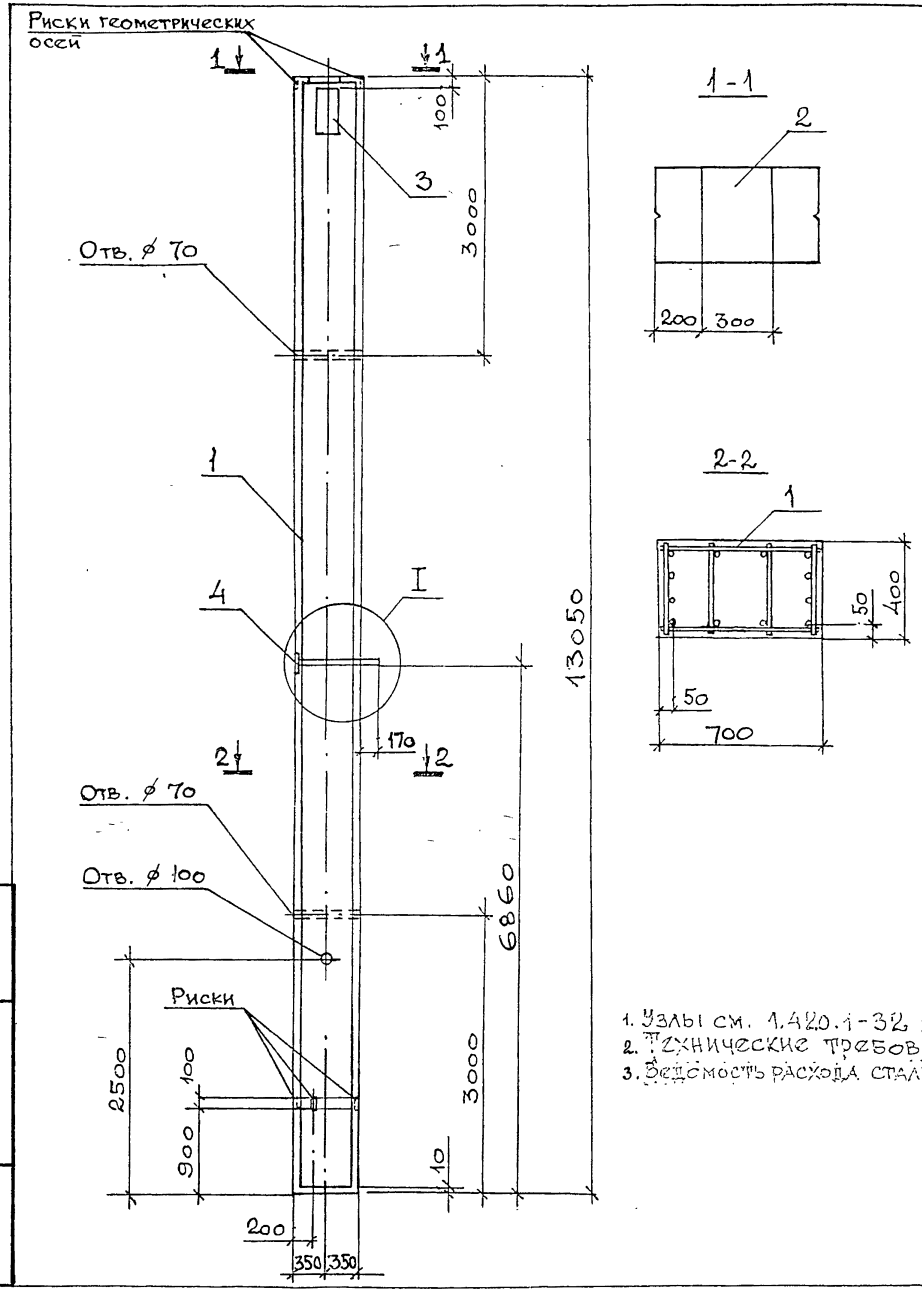

Марка	Поз.	Наименование	Кол.	Обозначение документа	Масса, т
2КО7.60(60)-1	1	Каркас КП53	1	1.420.1-32.2-2-13	9,1
	2	Закладное изделие МН4	1	-96	
	3	МН9	1	-98	
	4	МН14	1	-101	
		Бетон класса В22,5, м³	3,6	-	
2КО7.60(60)-2	1	Каркас КП56	1	1.420.1-32.2-2-14	9,1
	2	Закладное изделие МН4	1	-96	
	3	МН9	1	-98	
	4	МН14	1	-101	
		Бетон класса В22,5, м³	3,6		
2КО7.60(60)-3	1	Каркас КП48	1	1.420.1-32.2-2-13	9,1
	2	Закладное изделие МН4	1	-96	
	3	МН9	1	-98	
	4	МН14	1	-101	
		Бетон класса В30, м³	3,6		

1. Узлы см. 1.420.1-32.2-1-У
2. Технические требования см. 1.420.1-32.2-1-ТТ
3. Ведомость расхода стали на элемент см. 1.420.1-32.2-1-РС

Нач.отд.	Кодыш		
Н.Контр.	Марченко		
ГИП	Марченко		
Разраб.	Котова		

1.420.1-32.2-1-19

Колонна 2КО7.60(60)-1 ... 2КО7.60(60)-3

Стадия	Лист	Листов
Р		1

ЦНИИПромзданий

Инв.№ подл. | Подпись и дата | Взам.инв.№

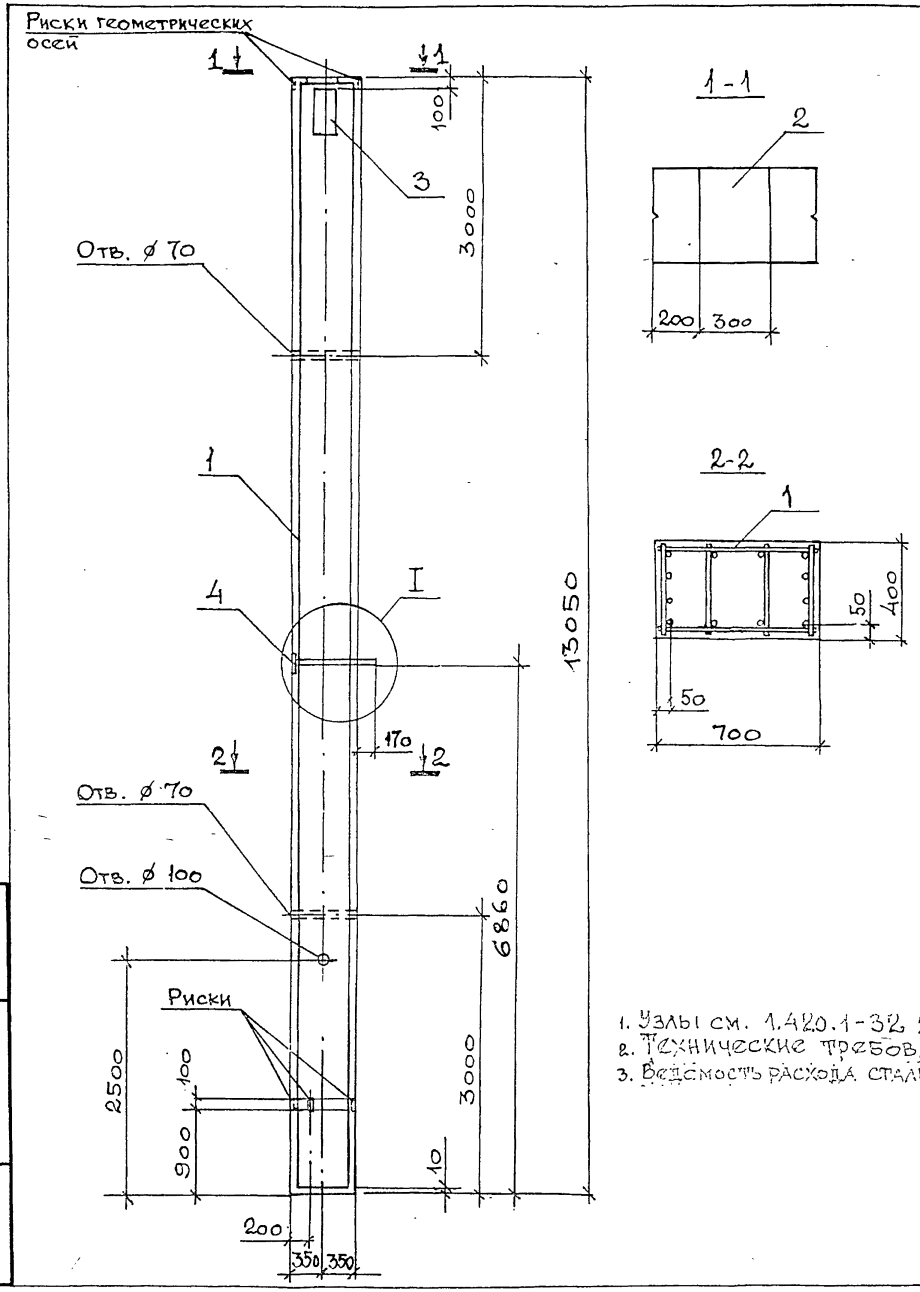

Марка	Поз.	Наименование	Кол.	Обозначение документа	Масса, т
2К07.60(60)-4	1	Каркас КП52	1	1.420.1-32.2-2-13	9,1
	2	Закладное изделие МН4	1	– 96	
	3	МН9	1	– 98	
	4	МН14	1	– 101	
		Бетон класса В30, м³	3,6		
2К07.60(60)-5	1	Каркас КП58	1	1.420.1-32.2-2-14	9,1
	2	Закладное изделие МН4	1	– 96	
	3	МН9	1	– 98	
	4	МН14	1	– 101	
		Бетон класса В30, м³	3,6		
2К07.60(60)-6	1	Каркас КП58	1	1.420.1-32.2-2-14	9,1
	2	Закладное изделие МН4	1	– 96	
	3	МН9	1	– 98	
	4	МН14	1	– 101	
		Бетон класса В30, м³	3,6		

1. Узлы см. 1.420.1-32.2-1-У
2. Технические требования см. 1.420.1-32.2-1-ТТ
3. Ведомость расхода стали на элемент см. 1.420.1-32.2-1-РС

Нач.отд.	Кодыш	
Н.контр.	Марченко	
ГИП	Марченко	
Разраб.	Котова	

1.420.1-32.2-1 – 20

Колонна 2К07.60(60)-4 ... 2К07.60(60)-6

Стадия	Лист	Листов
Р		1

ЦНИИПромзданий

Инв.№подл. | Подпись и дата | Взам.инв.№

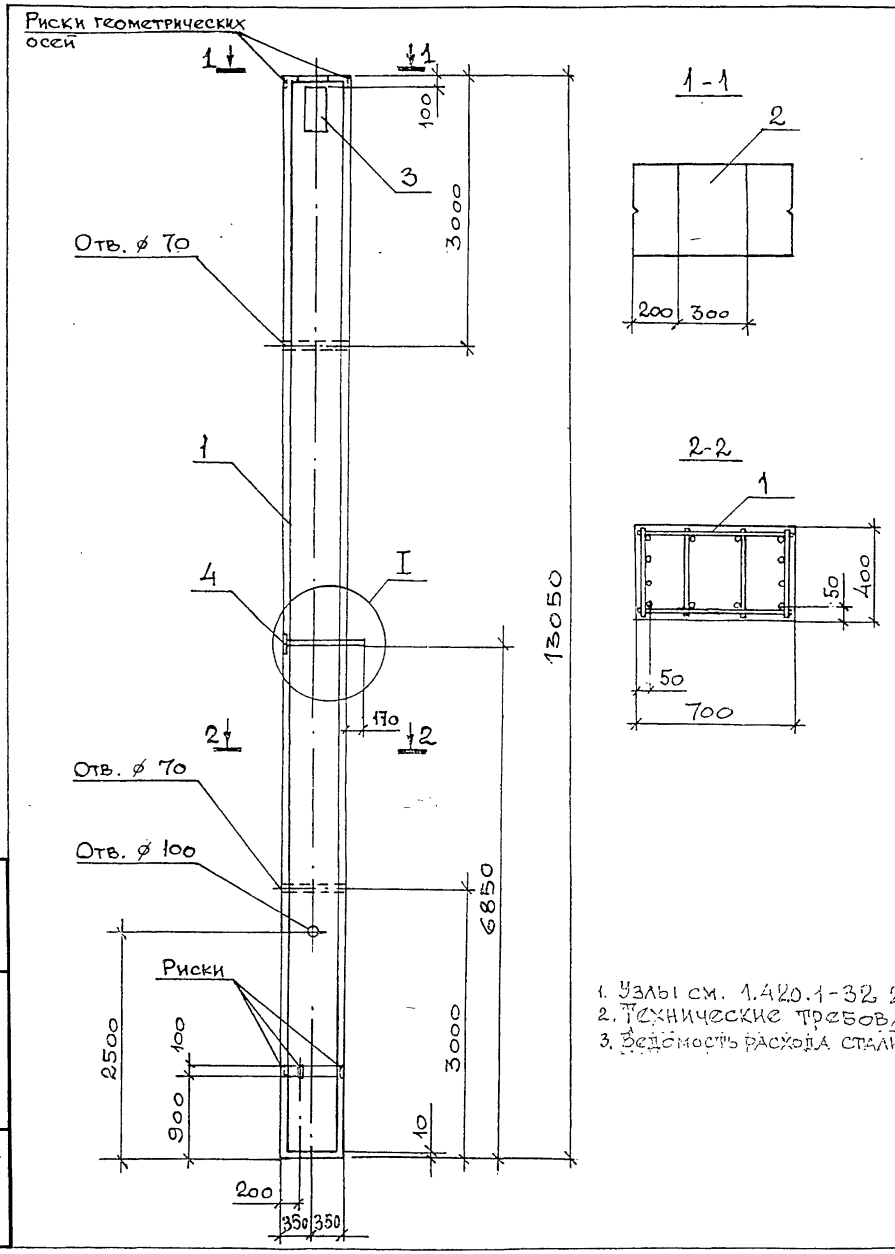

Марка	Поз.	Наименование	Кол.	Обозначение документа	Масса, т
2КО7.60(60)-7	1	Каркас КП49	1	1.420.1-32.2-2-13	9,1
	2	Закладное изделие МН4	1	-96	
	3	МН9	1	-98	
	4	МН13	1	-100	
		Бетон класса В30, м³	3,6		
2КО7.60(60)-8	1	Каркас КП54	1	1.420.1-32.2-2-13	9,1
	2	Закладное изделие МН4	1	-96	
	3	МН9	1	-98	
	4	МН14	1	-101	
		Бетон класса В30, м³	3,6		
2КО7.60(60)-9	1	Каркас КП55	1	1.420.1-32.2-2-14	9,1
	2	Закладное изделие МН4	1	-96	
	3	МН9	1	-98	
	4	МН14	1	-101	
		Бетон класса В30, м³	3,6		
2КО7.60(60)-10	1	Каркас КП59	1	1.420.1-32.2-2-14	9,1
	2	Закладное изделие МН4	1	-96	
	3	МН9	1	-98	
	4	МН14	1	-101	
		Бетон класса В30, м³	3,6		

1. Узлы см. 1.420.1-32.2-1-У
2. Технические требования см. 1.420.1-32.2-1-ТТ
3. Ведомость расхода стали на элемент см. 1.420.1-32.2-1-РС

Нач.отд.	Кодыш		
Н.контр.	Марченко		
ГИП	Марченко		
Разраб.	Котова		

1.420.1-32.2-1-21

Колонна 2КО7.60(60)-7 ... 2КО7.60(60)-10

Стадия	Лист	Листов
Р		1

ЦНИИПромзданий

Инв.№подл. | Подпись и дата | Взам.инв.№

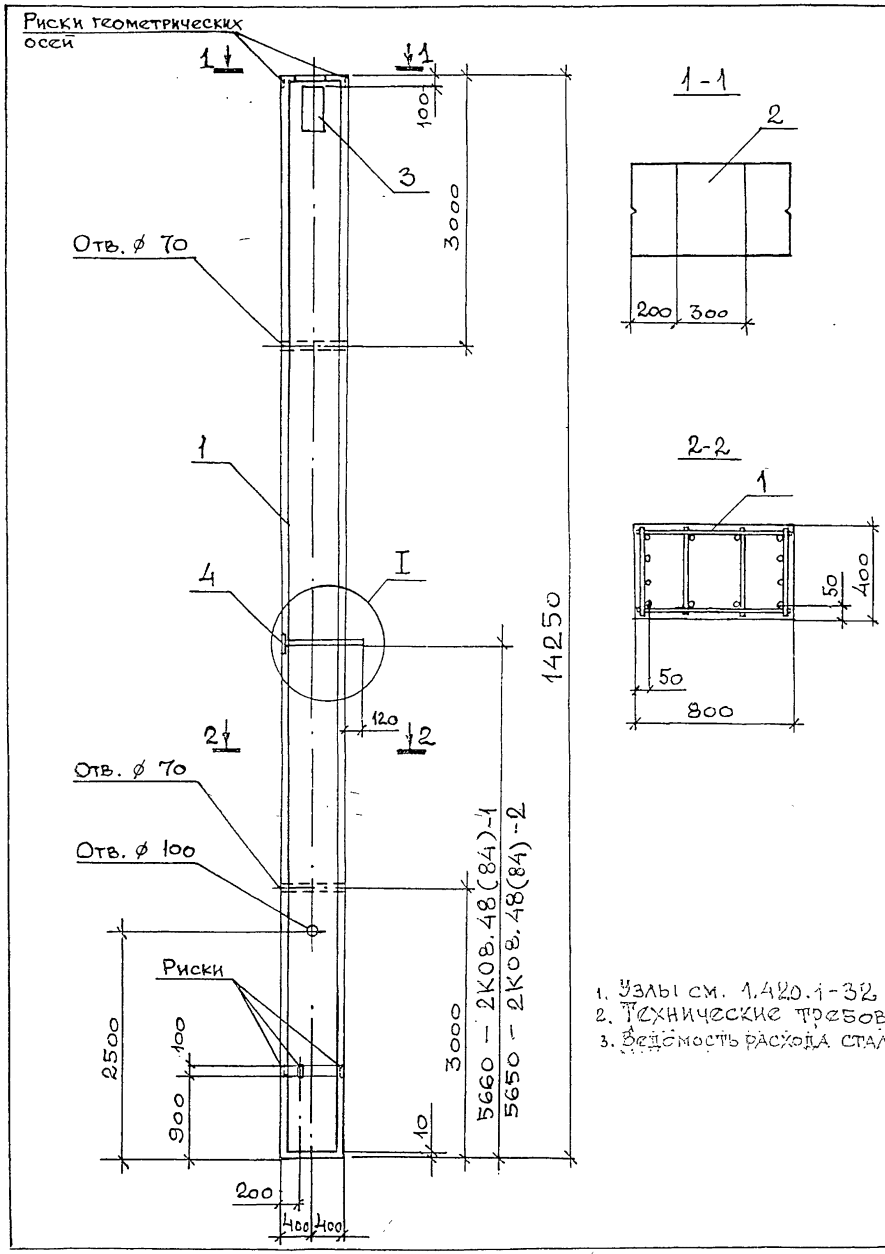

Марка	Поз.	Наименование	Кол.	Обозначение документа	Масса, т
2К08.48(84)-1	1	Каркас КП60	1	1.420.1-32.2-2-15	11,4
	2	Закладное изделие МН4	1	-96	
	3	МН9	1	-98	
	4	МН18	1	-101	
	5	Бетон класса В22,5, м³	4,6		
2К08.48(84)-2	1	Каркас КП62	1	1.420.1-32.2-2-15	11,4
	2	Закладное изделие МН4	1	-96	
	3	МН9	1	-98	
	4	МН17	1	-100	
	5	Бетон класса В30, м³	4,6		

1. Узлы см. 1.420.1-32 2-1-У
2. Технические требования см. 1.420.1-32.2-1-ТТ
3. Ведомость расхода стали на элемент см. 1.420.1-32.2-1-РС

Нач.отд.	Кодыш		
Н.Контр.	Марченко		
ГИП	Марченко		
Разраб.	Котова		

1.420.1-32. 2-1 - 22

Колонна 2К08.48(84)-

Стадия	Лист	Листов
Р		1

ЦНИИПРОМЗДАНИЙ

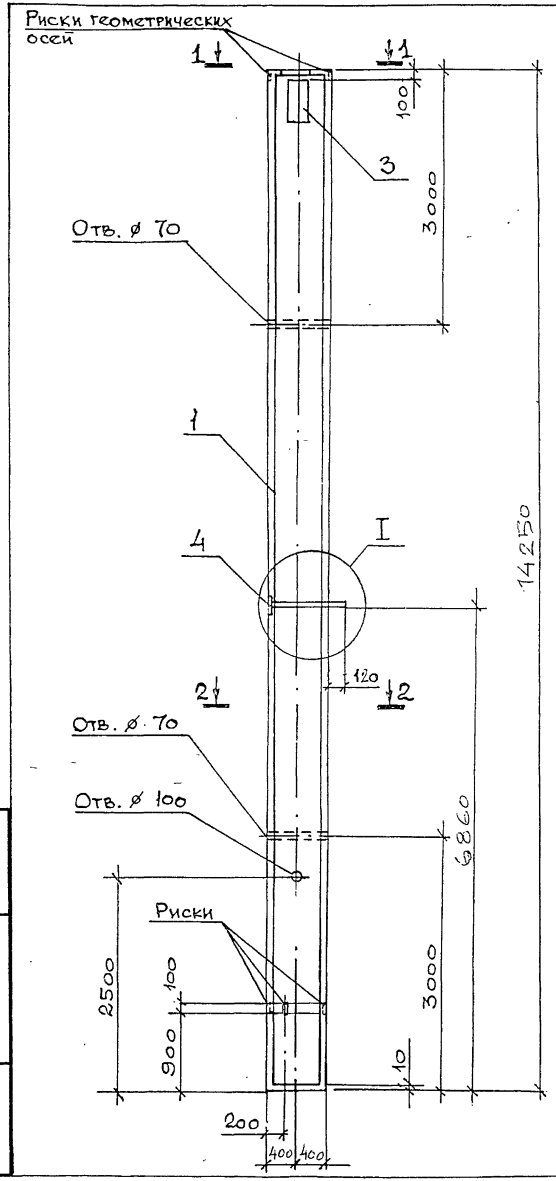

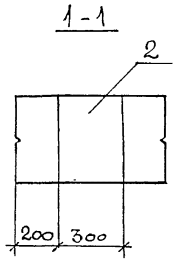

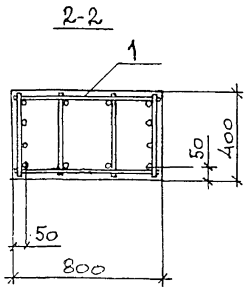

Марка	Поз.	Наименование	Кол.	Обозначение документа	Масса, т
2К08.60(72)-1	1	Каркас КП63	1	1.420.1-32.2-2-15	11,4
	2	Закладное изделие МН4	1	-96	
	3	МН9	1	-98	
	4	МН18	1	-101	
		Бетон класса В22,5, м³	4,6		
2К08.60(72)-2	1	Каркас КП61	1	1.420.1-32.2-2-15	11,4
	2	Закладное изделие МН4	1	-96	
	3	МН9	1	-98	
	4	МН18	1	-101	
		Бетон класса В30, м³	4,6		
2К08.60(72)-3	1	Каркас КП63	1	1.420.1-32.2-2-15	11,4
	2	Закладное изделие МН4	1	-96	
	3	МН9	1	-98	
	4	МН18	1	-101	
		Бетон класса В30, м³	4,6		
2К08.60(72)-4	1	Каркас КП66	1	1.420.1-32.2-2-16	11,4
	2	Закладное изделие МН4	1	-96	
	3	МН9	1	-98	
	4	МН18	1	-101	
		Бетон класса В30, м³	4,6		
2К08.60(72)-5	1	Каркас КП67	1	1.420.1-32.2-2-16	11,4
	2	Закладное изделие МН4	1	-96	
	3	МН9	1	-98	
	4	МН18	1	-101	
		Бетон класса В30, м³	4,6		

1. Узлы см. 1.420.1-32.2-1-У
2. Технические требования см. 1.420.1-32.2-1-ПТ
3. Ведомость расхода стали на элемент см. 1.420.1-32.2-1-РС

Нач.отд.	Кодыш		
Н.Контр.	Марченко		
ГИП	Марченко		
Разраб.	Котова		

1.420.1-32.2-1-23

Колонна 2К08.60(72)-1 ... 2К08.60(72)-5

Стадия	Лист	Листов
Р		1

ЦНИИПРОМЗДАНИЙ

Инв.№подл. | Подпись и дата | Взам.инв.№

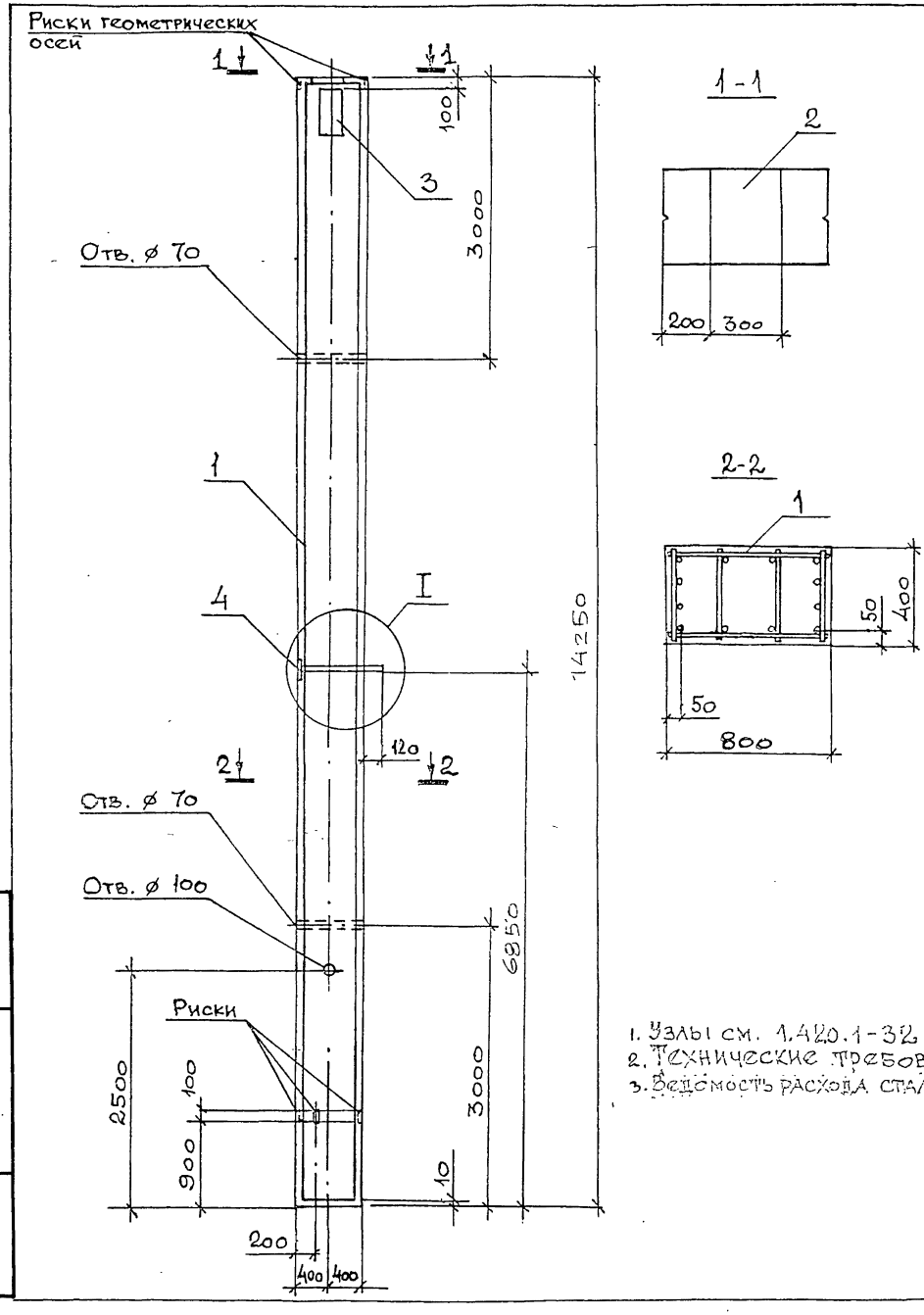

Марка	Поз.	Наименование	Кол.	Обозначение документа	Масса, т
2К06.60(72)-6	1	Каркас КП64	1	1.420.1-32.2-2-15	11,4
	2	Закладное изделие МН4	1	-96	
	3	МН9	1	-98	
	4	МН17	1	-100	
	5	Бетон класса В30, м³	4,6		
2К06.60(72)-7	1	Каркас КП65	1	1.420.1-32.2-2-15	11,4
	2	Закладное изделие МН4	1	-96	
	3	МН9	1	-98	
	4	МН18	1	-101	
	5	Бетон класса В30, м³	4,6		
2К06.60(72)-8	1	Каркас КП68	1	1.420.1-32.2-2-16	11,4
	2	Закладное изделие МН4	1	-96	
	3	М9	1	-98	
	4	МН18	1	-101	
		Бетон класса В30, м3	4,6		

1. Узлы см. 1.420.1-32.2-1-У
2. Технические требования см. 1.420.1-32.2-1-ТТ
3. Ведомость расхода стали на элемент см. 1.420.1-32.2-1-РС

Нач.отд.	Кодыш		
Н.Контр.	Марченко		
ГИП	Марченко		
Разраб.	Котова		

1.420.1-32.2-1-24

Колонна 2К08.60(72)-6 ... 2К08.60(72)-8

Стадия	Лист	Листов
Р		1

ЦНИИПРОМЗДАНИЙ

Инв.№подл. | Подпись и дата | Взам.инв.№

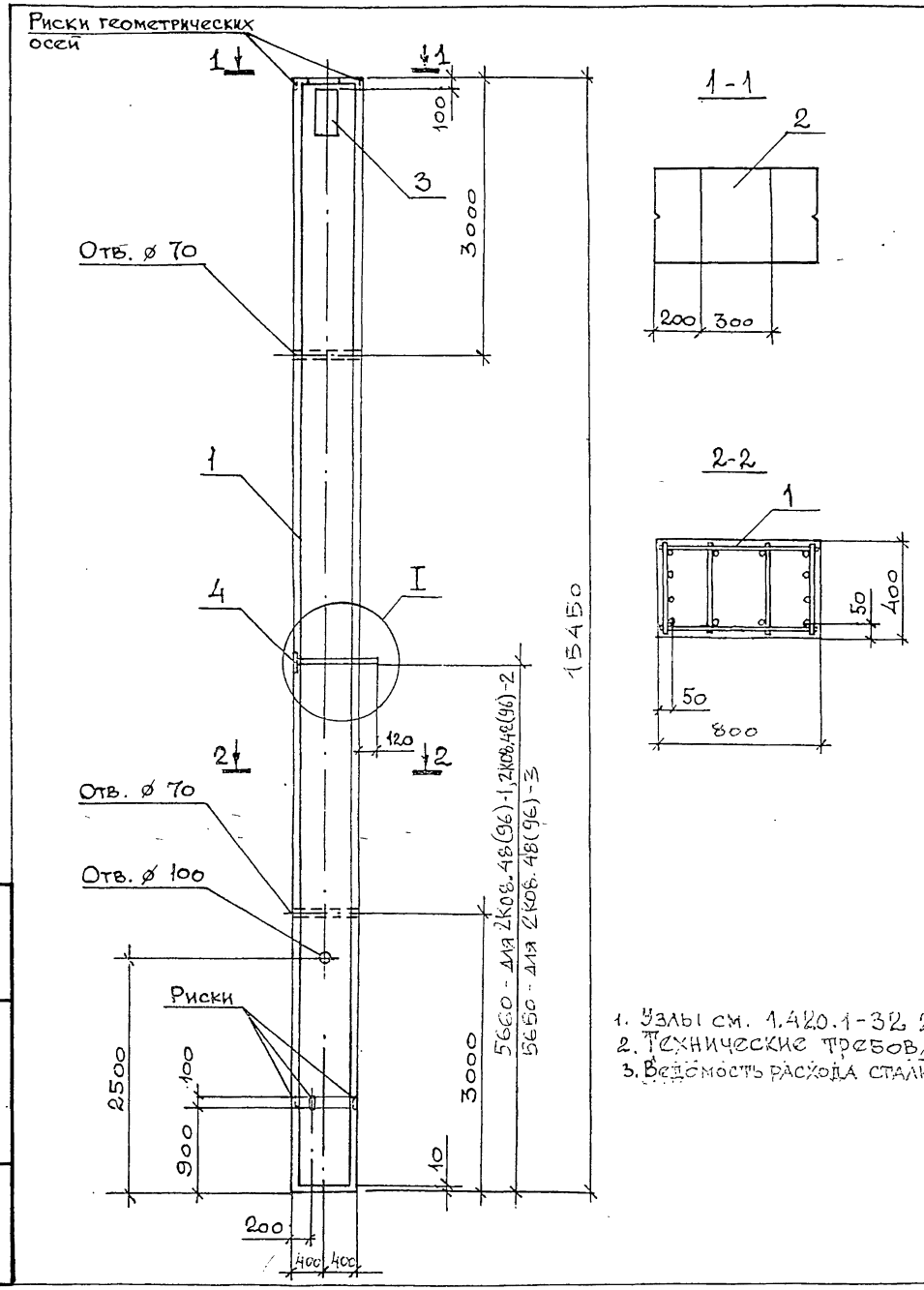

Марка	Поз.	Наименование	Кол.	Обозначение документа	Масса, т
2КО8.48(96)-1	1	Каркас КП76	1	1.420.1-32.2-2-18	12,4
	2	Закладное изделие МН4	1	- 96	
	3	МН9	1	- 98	
	4	МН18	1	- 101	
	5	Бетон класса В22,5, м³	4,9		
2КО8.48(96)-2	1	Каркас КП77	1	1.420.1-32.2-2-19	12,4
	2	Закладное изделие МН4	1	- 96	
	3	МН9	1	- 98	
	4	МН18	1	- 101	
	5	Бетон класса В30, м³	4,9		
2КО8.48(96)-3	1	Каркас КП74	1	1.420.1-32.2-2-18	12,4
	2	Закладное изделие МН4	1	- 96	
	3	МН9	1	- 98	
	4	МН17	1	- 100	
		Бетон классов В30, м³	4,9		

1. Узлы см. 1.420.1-32.2-1-У
2. Технические требования см. 1.420.1-32.2-1-ТТ
3. Ведомость расхода стали на элемент см. 1.420.1-32.2-1-РС

Нач.отд.	Кодыш		
Н.контр.	Марченко		
ГИП	Марченко		
Разраб.	Котова		

1.420.1-32.2-1-25

Колонна 2КО8.48(96)-

Стадия	Лист	Листов
Р		1

ЦНИИПромзданий

Инв.№подл. | Подпись и дата | Взам.инв.№

Ц00071-01 32

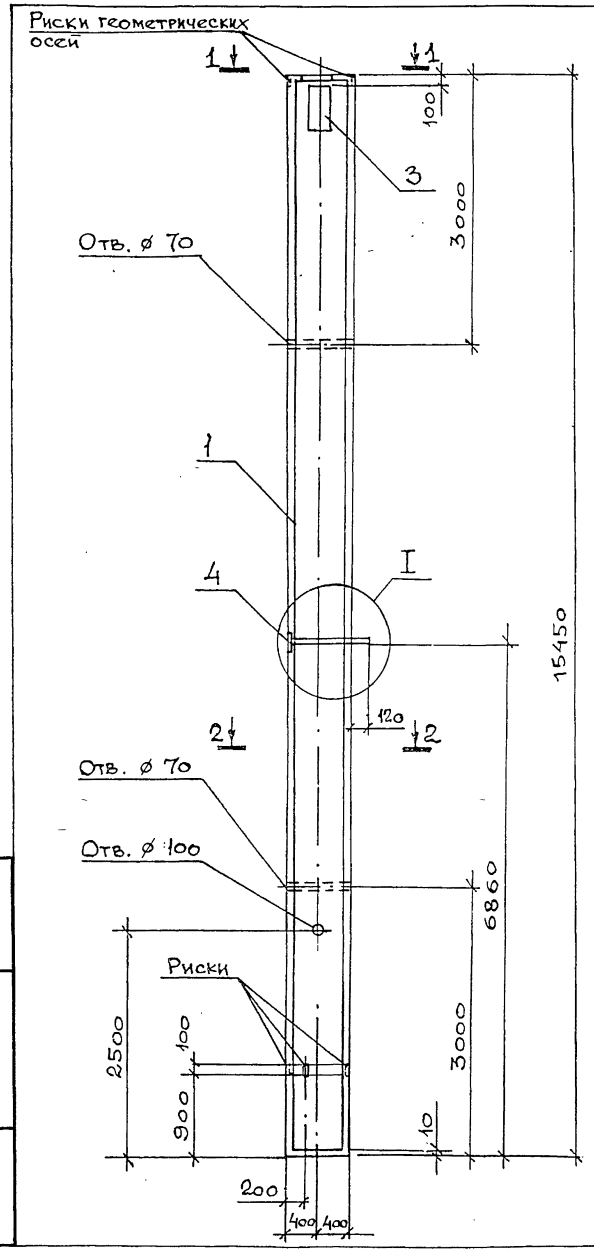

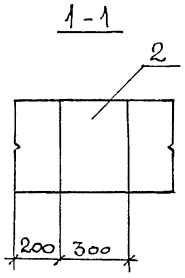

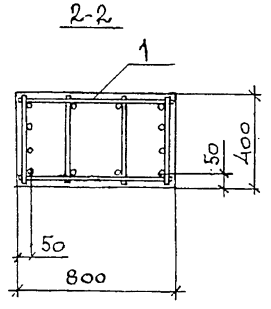

Марка	Поз.	Наименование	Кол.	Обозначение документа	Масса, т
2К08.60(84)-1	1	Каркас КП72	1	1.420.1-32.2-2-17	12,4
	2	Закладное изделие МН4	1	-96	
	3	МН9	1	-98	
	4	МН18	1	-101	
		Бетон класса В22,5, м³	4,9		
2К08.60(84)-2	1	Каркас КП72	1	1.420.1-32.2-2-17	12,4
	2	Закладное изделие МН4	1	-96	
	3	МН9	1	-96	
	4	МН18	1	-101	
		Бетон класса В30, м³	4,9		
2К08.60(84)-3	1	Каркас КП79	1	1.420.1-32.2-2-19	12,4
	2	Закладное изделие МН4	1	-96	
	3	МН9	1	-98	
	4	МН18	1	-101	
		Бетон класса В30, м³	4,9		

1. Узлы см. 1.420.1-32.2-1-У
2. Технические требования см. 1.420.1-32.2-1-ТТ
3. Ведомость расхода стали на элемент см. 1.420.1-32.2-1-РС

Нач.отд.	Кодыш		
Н.контр.	Марченко		
ГИП	Марченко		
Разраб.	Котова		

1.420.1-32.2-1-26

Колонна 2К08.60(84)-1 ... 2К08.60(84)-3

Стадия	Лист	Листов
Р		1

ЦНИИПРОМЗДАНИЙ

Инв.№подл. | Подпись и дата | Взам.инв.№

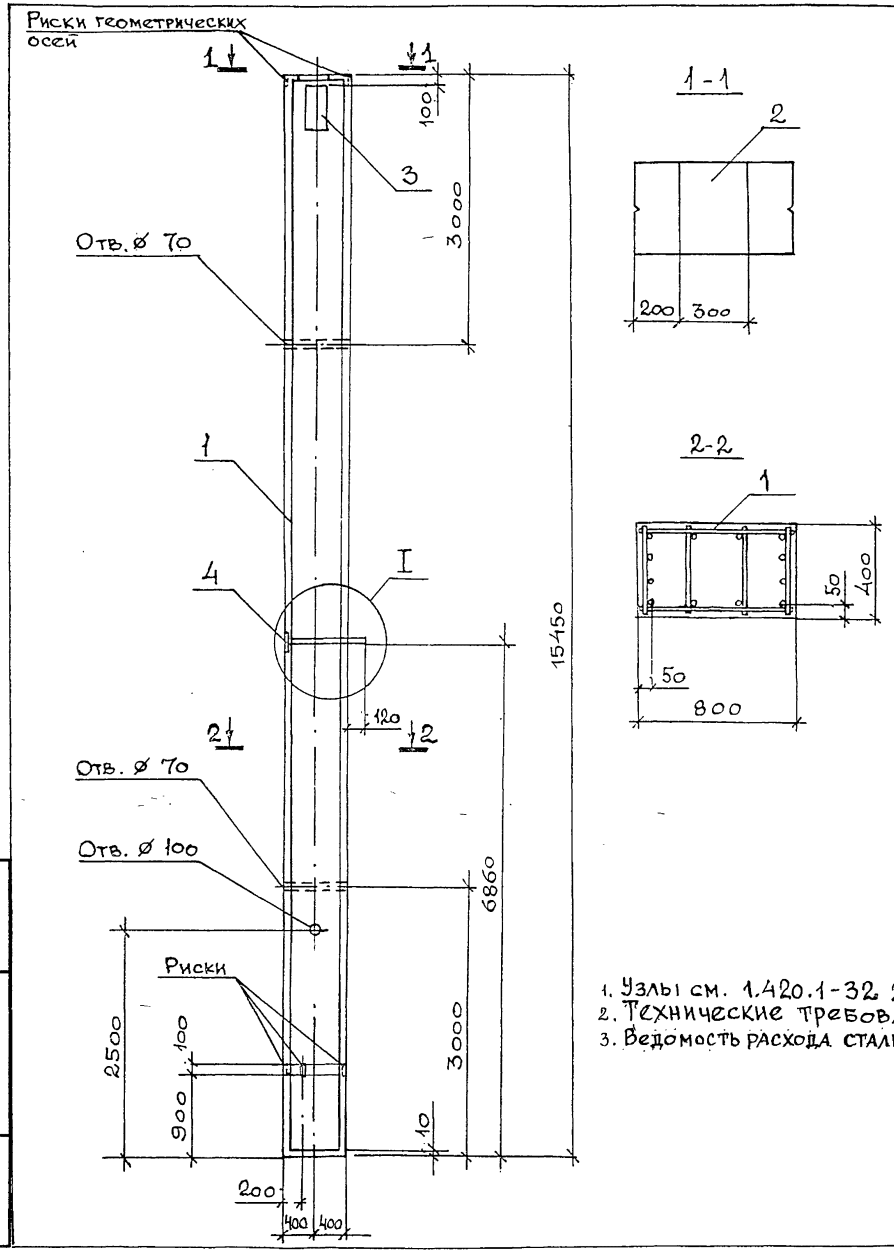

Марка	Поз.	Наименование	Кол.	Обозначение документа	Масса, т
2К08.60(84)-4	1	Каркас КП70	1	1.420.1-32.2-2-17	12,4
	2	Закладное изделие МН4	1	-96	
	3	МН9	1	-98	
	4	МН18	1	-101	
		Бетон класса В30, м³	4,9		
2К08.60(84)-5	1	Каркас КП72	1	1.420.1-32.2-2-17	12,4
	2	Закладное изделие МН4	1	-96	
	3	МН9	1	-98	
	4	МН18	1	-101	
		Бетон класса В30, м³	4,9		
2К08.60(84)-6	1	Каркас КП82	1	1.420.1-32.2-2-19	12,4
	2	Закладное изделие МН4	1	-96	
	3	МН9	1	-98	
	4	МН18	1	-101	
		Бетон класса В30, м³	4,9		

1. Узлы см. 1.420.1-32 2-1-У
2. Технические требования см. 1.420.1-32.2-1-ТТ
3. Ведомость расхода стали на элемент см.1.420.1-32.2-1-РС

Нач.отд.	Кодыш		
Н.контр.	Марченко		
ГИП	Марченко		
Разраб.	Котова		

1.420.1-32.2-1-27

Колонна 2К08.60(84)-4 ... 2К08.60(84)-6

Стадия	Лист	Листов
Р		1

ЦНИИПромзданий

Инв.№подл. | Подпись и дата | Взам.инв.№

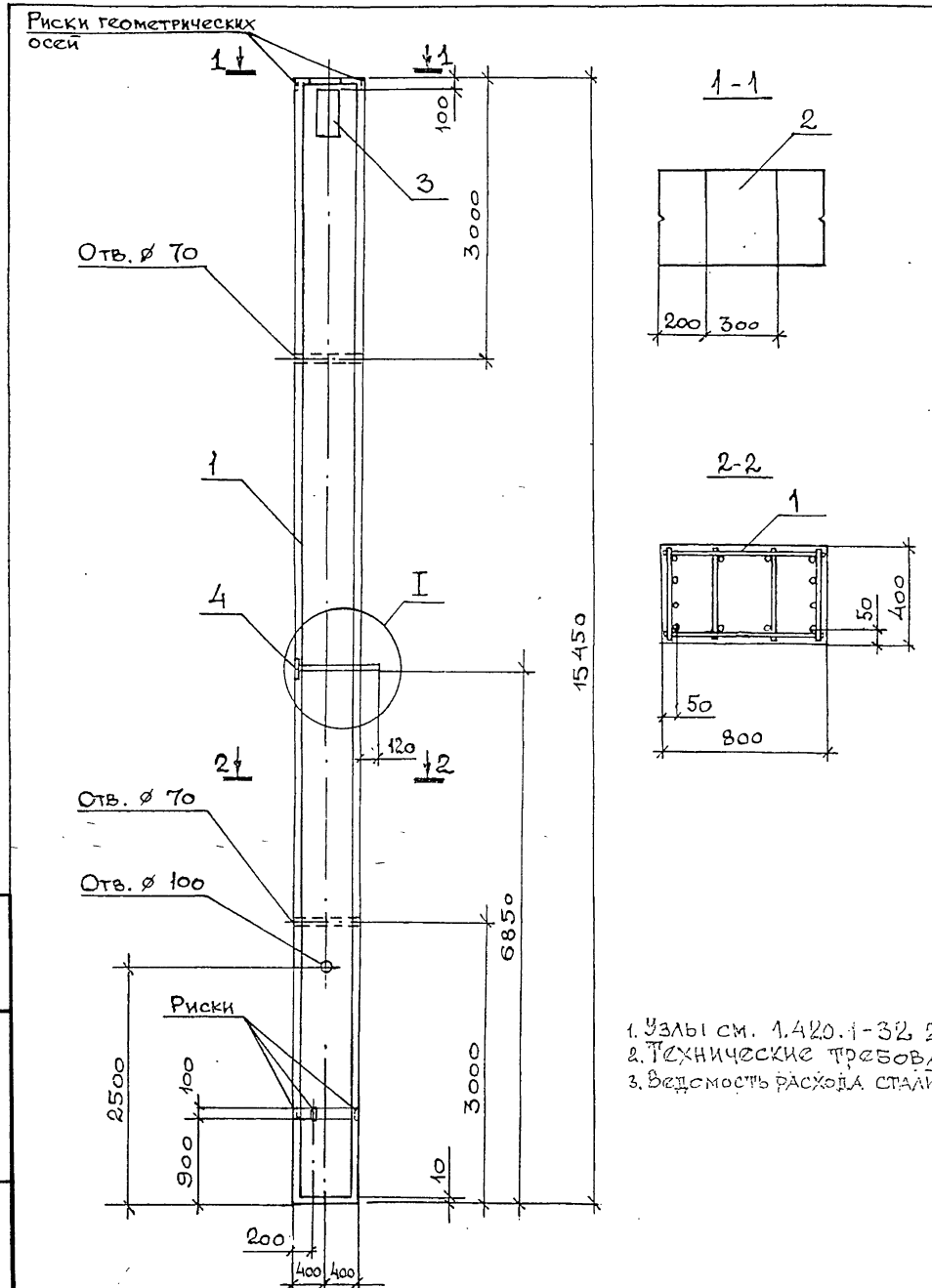

Марка	Поз.	Наименование	Кол.	Обозначение документа	Масса, т
2К08.60(84)-7	1	Каркас КП75	1	1.420.1-32.2-2-18	12,4
	2	Закладное изделие МН4	1	-96	
	3	МН9	1	-98	
	4	МН17	1	-100	
		Бетон класса В30, м³	4,9		
2К08.60(84)-8	1	Каркас КП69	1	1.420.1-32.2-2-17	12,4
	2	Закладное изделие МН4	1	-96	
	3	МН9	1	-98	
	4	МН18	1	-101	
		Бетон класса В30, м³	4,9		
2К08.60(84)-9	1	Каркас КП78	1	1.420.1-32.2-2-19	12,4
	2	Закладное изделие МН4	1	-96	
	3	МН9	1	-98	
	4	МН18	1	-101	
		Бетон класса В30, м³	4,9		
2К08.60(84)-10	1	Каркас КП83	1	1.420.1-32.2-2-19	12,4
	2	Закладное изделие МН4	1	-96	
	3	МН9	1	-98	
	4	МН18	1	-101	
		Бетон класса В30, м³	4,9		

1. Узлы см. 1.420.1-32.2-1-У
2. Технические требования см. 1.420.1-32.2-1-ТТ
3. Ведомость расхода стали на элемент см. 1.420.1-32.2-1-РС

Нач.отд.	Кодыш		
Н.контр.	Марченко		
ГИП	Марченко		
Разраб.	Котова		

1.420.1-32.2-1-28

Колонна 2К08.60(84)-7 ... 2К08.60(84)-10

Стадия	Лист	Листов
Р		1

ЦНИИПромзданий

Инв.№подл. | Подпись и дата | Взам.инв.№

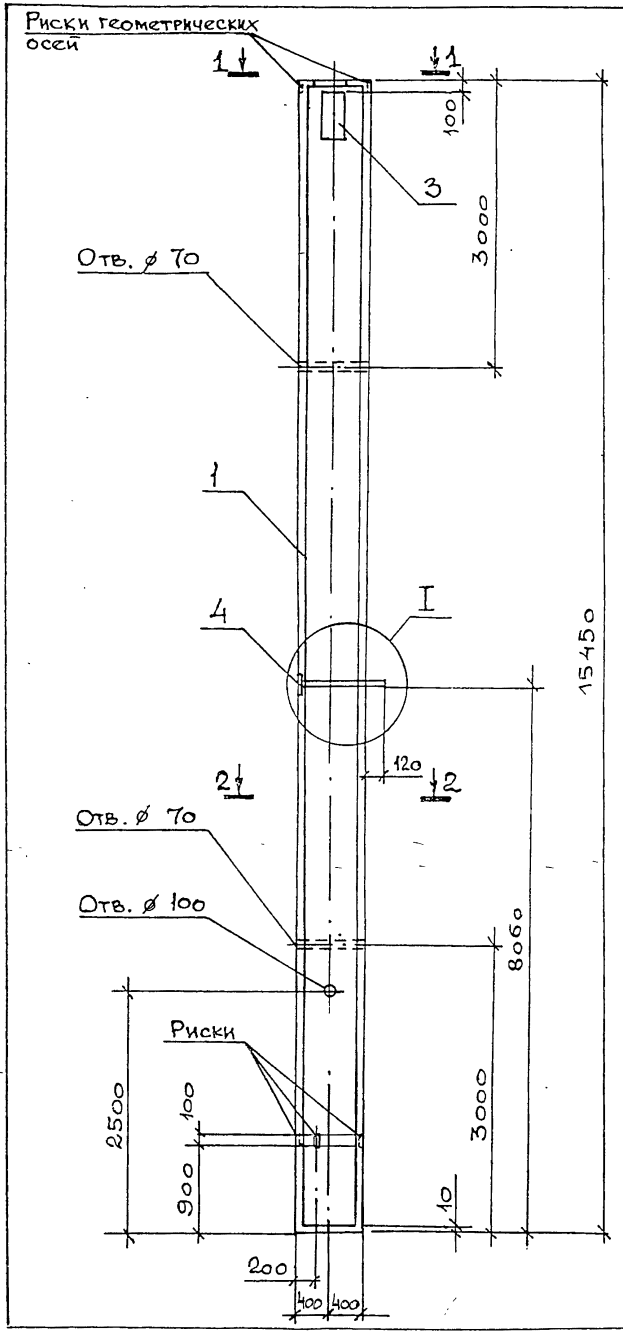

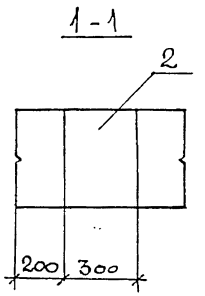

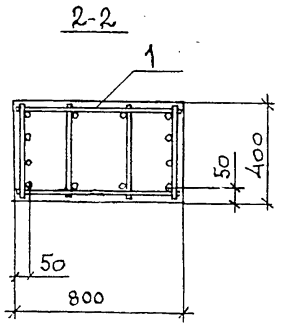

Марка	Поз.	Наименование	Кол.	Обозначение документа	Масса, т
2К08.72(72)-1	1	Каркас КП73	1	1.420.1-32.2-2-17	12,4
	2	Закладное изделие МН4	1	-96	
	3	МН9	1	-98	
	4	МН18	1	-101	
		Бетон класса В22,5, м³	4,9	-	
2К08.72(72)-2	1	Каркас КП81	1	1.420.1-32.2-2-19	12,4
	2	Закладное изделие МН4	1	-96	
	3	МН9	1	-98	
	4	МН18	1	-101	
		Бетон класса В22,5, м³	4,9		
2К08.72(72)-3	1	Каркас КП71	1	1.420.1-32.2-2-17	12,4
	2	Закладное изделие МН4	1	-96	
	3	МН9	1	-98	
	4	МН18	1	-101	
		Бетон класса В30, м³	4,9		
2К08.72(72)-4	1	Каркас КП73	1	1.420.1-32.2-2-17	12,4
	2	Закладное изделие МН4	1	-96	
	3	МН9	1	-98	
	4	МН18	1	-101	
		Бетон класса В30, м³	4,9		

1. Узлы см. 1.420.1-32.2-1-У
2. Технические требования см. 1.420.1-32.2-1-ТТ
3. Ведомость расхода стали на элемент см. 1.420.1-32.2-1-РС

Нач.отд.	Кодыш		
Н.Контр.	Марченко		
ГИП	Марченко		
Разраб.	Котова		

1.420.1-32.2-1-29

Колонна 2К08.72(72)-1 ... 2К08.72(72)-4

Стадия	Лист	Листов
Р		1

ЦНИИПРОМЗДАНИЙ

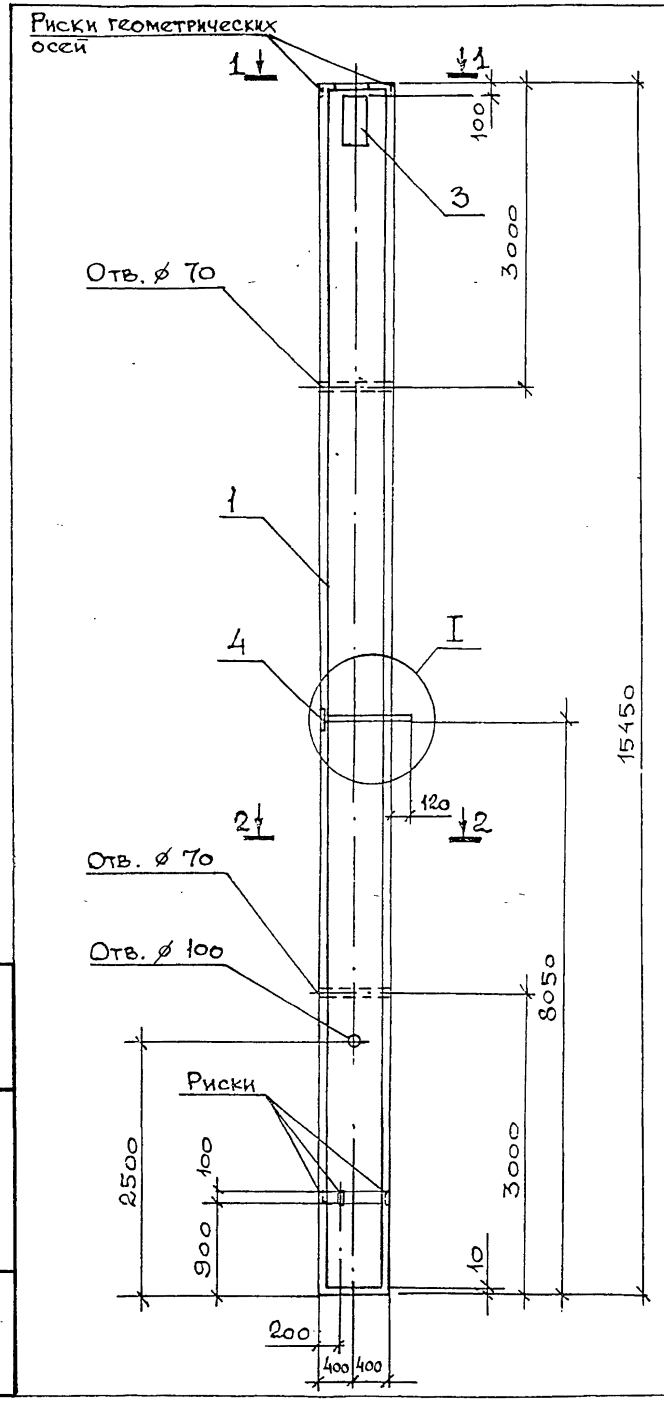

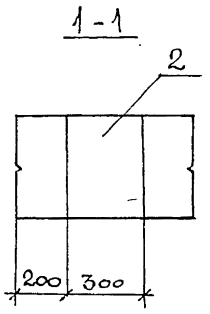

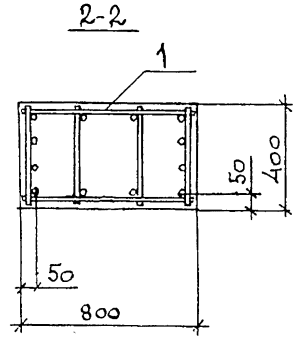

Поз.	Наименование	Кол.	Обозначение документа	Масса, т
1	Каркас КП80	1	1.420.1-32.2-2-19	12,4
2	Закладное изделие МН4	1	-96	
3	МН9	1	-98	
4	МН18	1	-101	
	Бетон класса В30, м³	4,9		

1. Узлы см. 1.420.1-32.2-1-У
2. Технические требования см. 1.420.1-32.2-1-ТТ
3. Ведомость расхода стали на элемент см. 1.420.1-32.2-1-РС

Нач.отд.	Кодыш	
Н.контр.	Марченко	
ГИП	Марченко	
Разраб.	Котова	

1.420.1-32.2-1-30

Колонна 2К08.72(72)-5

Стадия	Лист	Листов
Р		1

ЦНИИПРОМЗДАНИЙ

Инв.№подл. | Подпись и дата | Взам.инв.№

Ц 00071-01 37

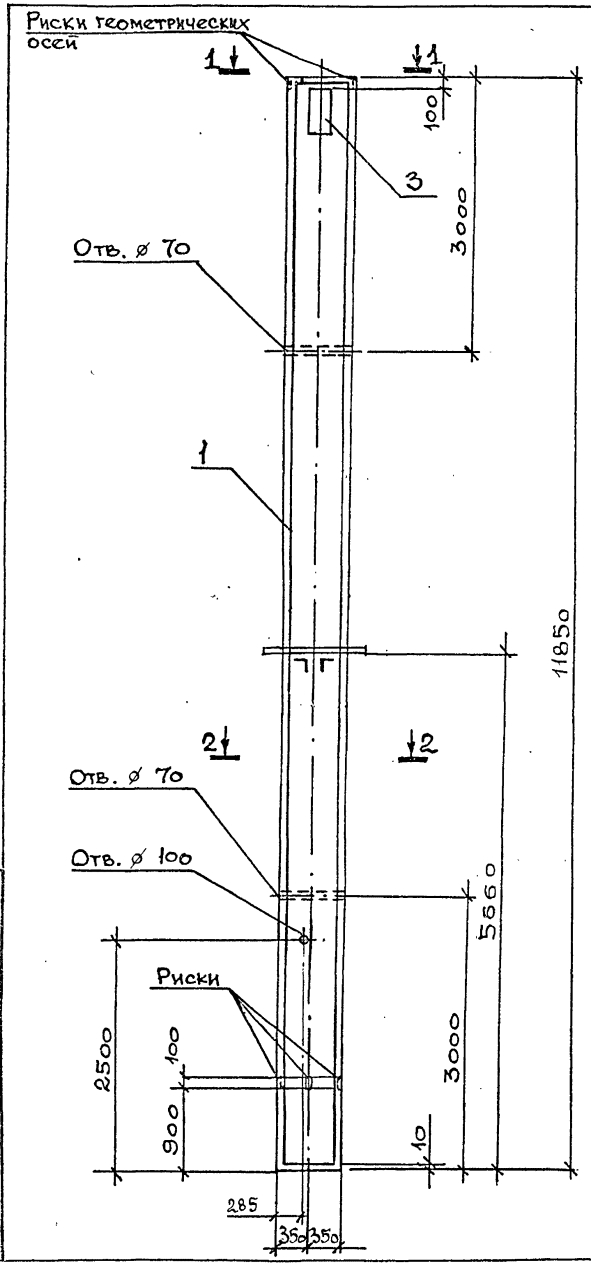

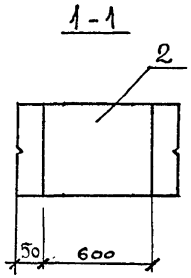

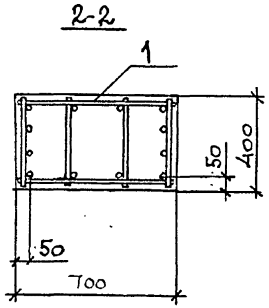

Поз.	Наименование	Кол.	Обозначение документа	Масса, т
1	Каркас КП84	1	1.420.1-32.2-2 – 20	8,3
2	Закладное изделие МН5	1	– 96	
3	МН9	1	– 98	
	Бетон класса В22,5, м³	3,3		

1. Технические требования см. 1.420.1-32.2-1-ТТ
2. Ведомость расхода стали на элемент см. 1.420.1-32.2-1-РС

Нач.отд.	Кодыш		
Н.контр.	Марченко		
ГИП	Марченко		
Разраб.	Котова		

1.420.1-32.2-1-31

Колонна 2КД7.48(60)-1

Стадия	Лист	Листов
Р		1

ЦНИИПРОМЗДАНИЙ

Инв.№ подл. | Подпись и дата | Взам.инв.№

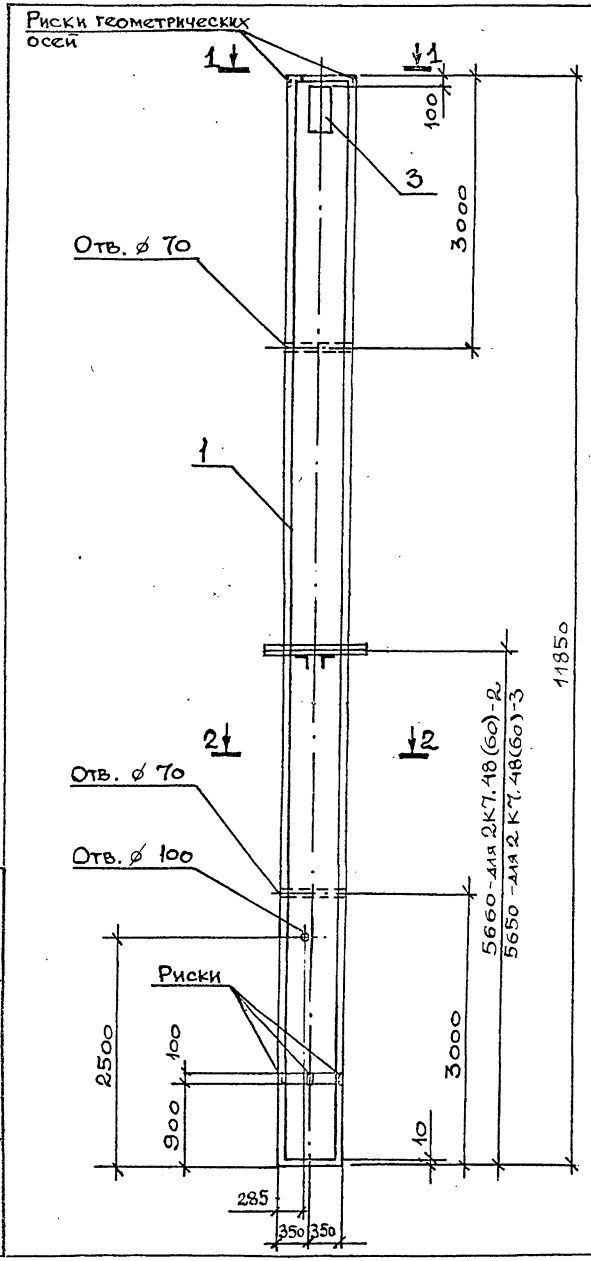

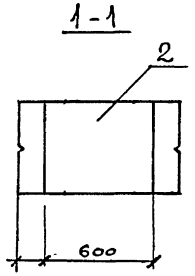

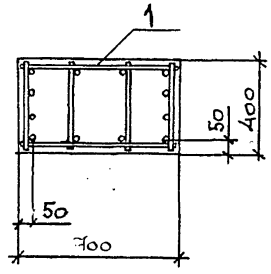

Марка	Поз.	Наименование	Кол.	Обозначение документа	Масса, т
2КД7.48(60)-2	1	Каркас КП85	1	1.420.1-32.2-2-21	8,3
	2	Закладное изделие МН5	1	-96	
	3	МН9	1	-98	
		Бетон класса В30, м³	3,3		
2КД7.48(60)-3	1	Каркас КП86	1	1.420.1-32.2-2-21	8,3
	2	Закладное изделие МН5	1	-96	
	3	МН9	1	-98	
		Бетон класса В30, м³	3,3		

1. Технические требования см. 1.420.1-32.2-1-ТТ
2. Ведомость расхода стали на элемент см. 1.420.1-32.2-1-РС

Нач.отд.	Кодыш		
Н.Контр.	Марченко		
ГИП	Марченко		
Разраб.	Котова		

1.420.1-32.2-1-32

Колонна 2КД7.48(60)-2, 2КД7.48(60)-3

Стадия	Лист	Листов
Р		1

ЦНИИПромзданий

Инв.№ подл. | Подпись и дата | Взам.инв.№

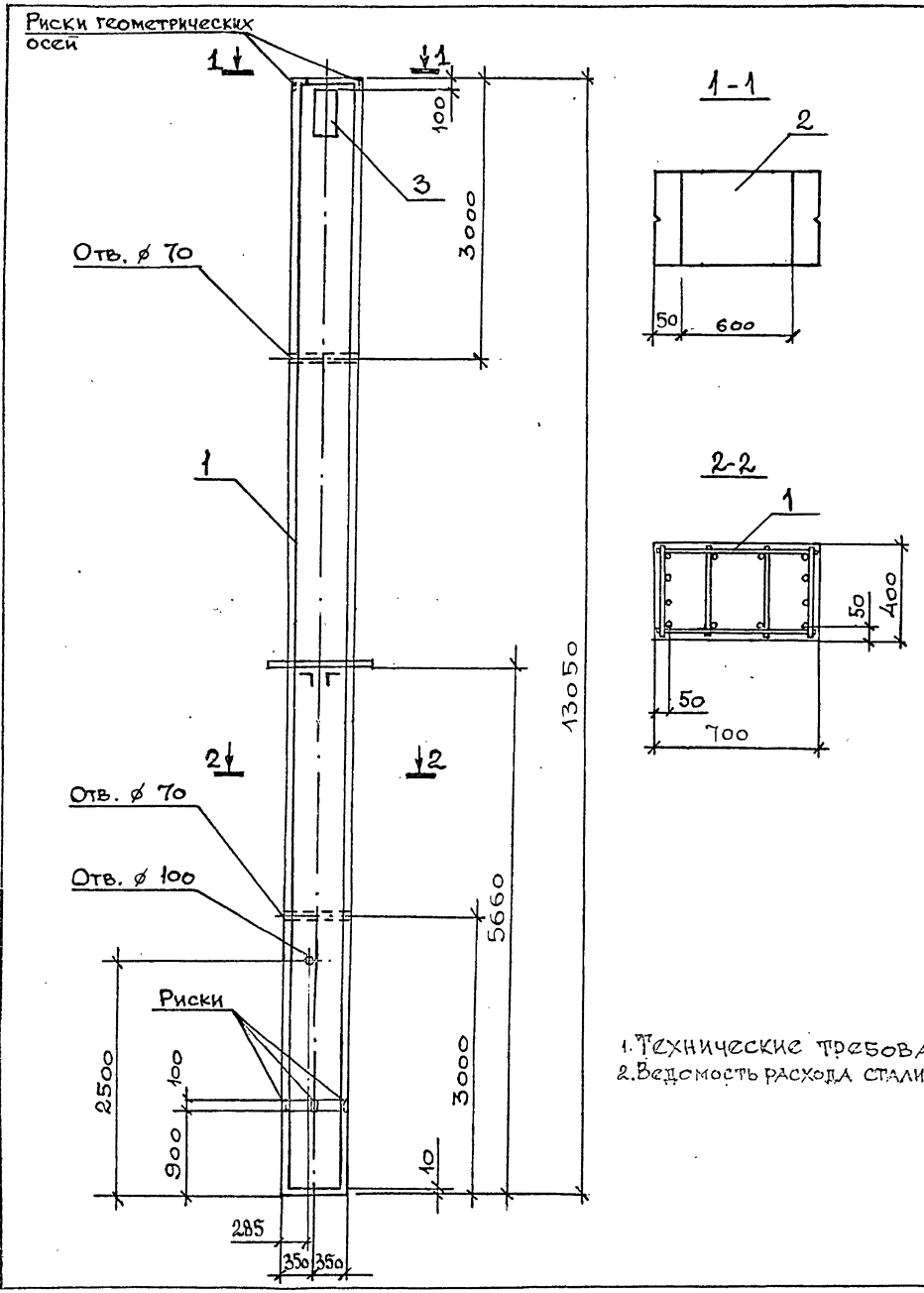

Поз.	Наименование	Кол.	Обозначение документа	Масса, т
1	Каркас КП87	1	1.420.1-32.2-2 -20	9,1
2	Закладное изделие МН5	1	-96	
3	МН9	1	-98	
	Бетон класса В22,5, м³	3,6		

1. Технические требования см. 1.420.1-32.2-1-ТТ
2. Ведомость расхода стали на элемент см. 1.420.1-32.2-1-РС

Нач.отд.	Кодыш		
Н.контр.	Марченко		
ГИП	Марченко		
Разраб.	Котова		

1.420.1-32.2-1-33

Колонна 2КД7.48(72)-1

Стадия	Лист	Листов
Р		1

ЦНИИПромзданий

Инв.№ подл. | Подпись и дата | Взам.инв.№

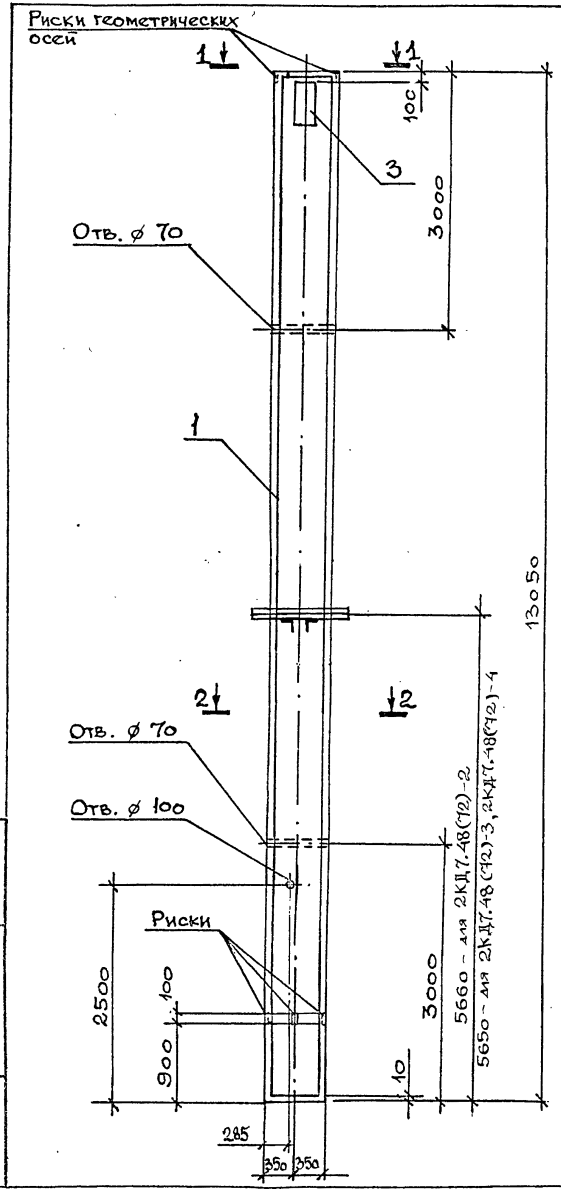

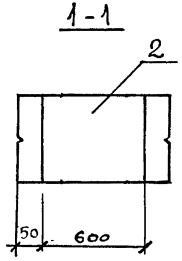

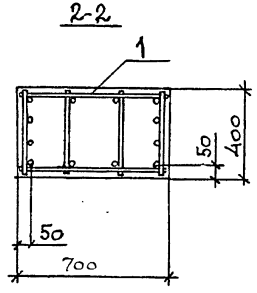

Марка	Поз.	Наименование	Кол.	Обозначение документа	Масса, т
2КД7.48(72)-2	1	Каркас КП89	1	1.420.1-32.2-2 – 22	9,1
	2	Закладное изделие МН5	1	– 96	
	3	МН9	1	– 98	
		Бетон класса В30, м³	3,6		
2КД7.48(72)-3	1	Каркас КП88	1	1.420.1-32.2-2 – 22	9,1
	2	Закладное изделие МН5	1	– 96	
	3	МН9	1	– 98	
		Бетон класса В30, м³	3,6		
2КД7.48(72)-4	1	Каркас КП90	1	1.420.1-32.2-2 – 23	9,1
	2	Закладное изделие МН5	1	– 96	
	3	МН9	1	– 98	
		Бетон класса В30, м³	3,6		

1. Технические требования см. 1.420.1-32.2-1-ТТ
2. Ведомость расхода стали на элемент см. 1.420.1-32.2-1-РС

Нач.отд.	Кодыш	
Н.контр.	Марченко	
ГИП	Марченко	
Разраб.	Котова	

1.420.1-32.2-1-34

Колонна 2КД7.48(72)-2 ... 2КД7.48(72)-4

Стадия	Лист	Листов
Р		1

ЦНИИПРОМЗДАНИЙ

Инв.№ подл. | Подпись и дата | Взам.инв.№

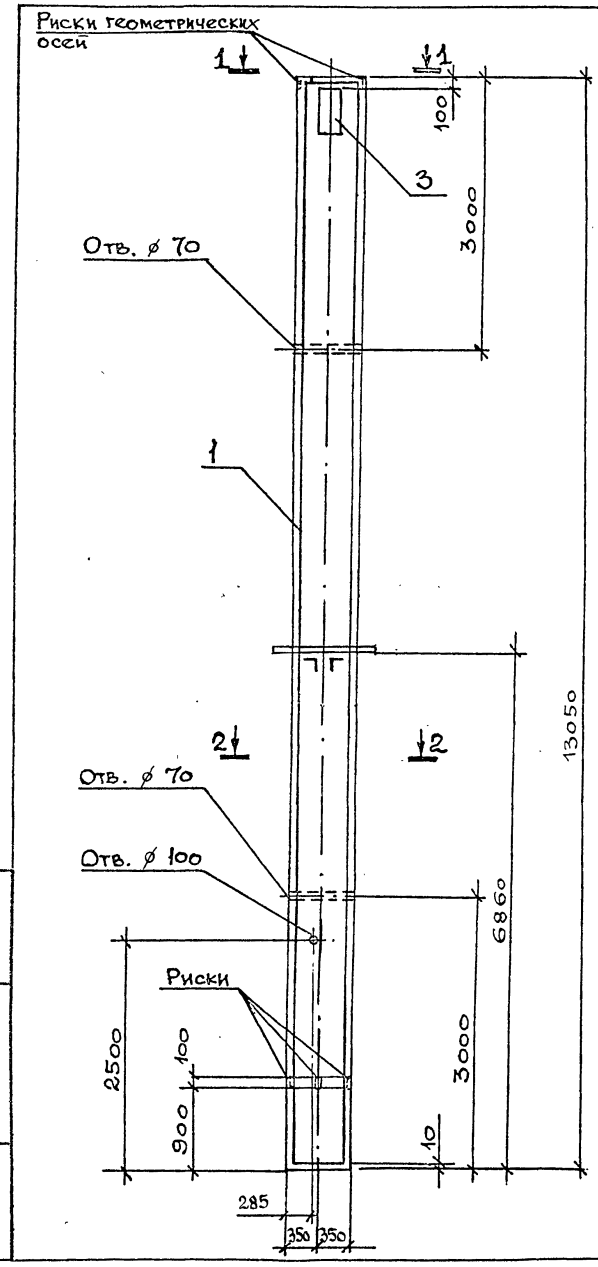

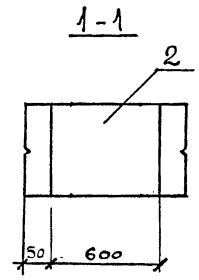

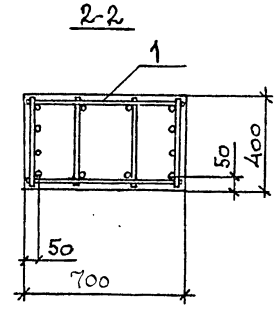

Марка	Поз.	Наименование	Кол.	Обозначение документа	Масса, т
2КД7.60(60)-1	1	Каркас КП91	1	1.420.1-32.2-2 --24	9,1
	2	Закладное изделие МН5	1	—	
	3	МН9	1	—	
		Бетон класса В22,5, м³	3,6		
2КД7.60(60)-2	1	Каркас КП91	1	1.420.1-32.2-2 --24	9,1
	2	Закладное изделие МН5	1	—	
	3	МН9	1	—	
		Бетон класса В15, м³	3,6		

1. Технические требования см. 1.420.1-32.2-1-ТТ
2. Ведомость расхода стали на элемент см. 1.420.1-32.2-1-РС

Нач.отд.	Кодыш		
Н.контр.	Марченко		
ГИП	Марченко		
Разраб.	Котова		

1.420.1-32.2-1-35

Колонна 2КД7.60(60)-1, 2КД7.60(60)-2

Стадия	Лист	Листов
Р		1

ЦНИИПромзданий

Инв.№подл. | Подпись и дата | Взам.инв.№

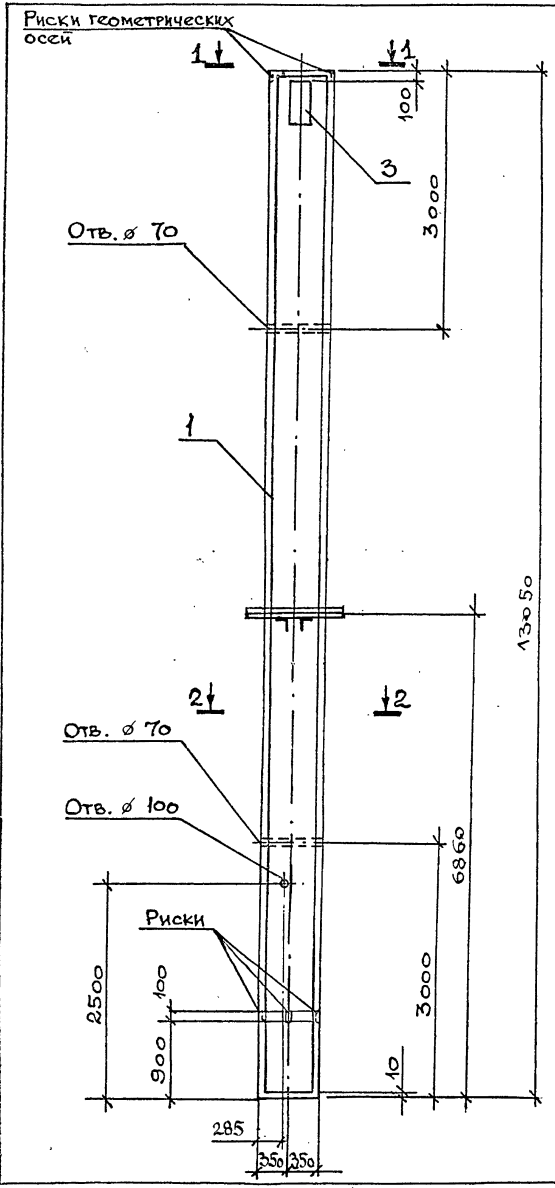

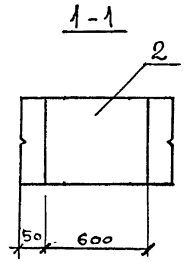

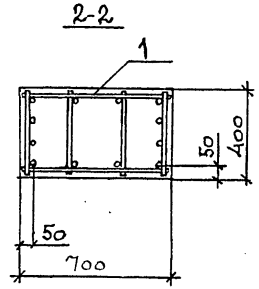

Марка	Поз.	Наименование	Кол.	Обозначение документа	Масса, т
2КД7.60(60)-3	1	Каркас КП92	1	1.420.1-32.2-2 -23	9,1
	2	Закладное изделие МН5	1	-96	
	3	МН9	1	-98	
		Бетон класса В22,5, м³	3,6		
2КД7.60(60)-4	1	Каркас КП95	1	1.420.1-32.2-2 -25	9,1
	2	Закладное изделие МН5	1	-96	
	3	МН9	1	-98	
		Бетон класса В30, м³	3,6		
2КД7.60(60)-5	1	Каркас КП97	1	1.420.1-32.2-2 -26	9,1
	2	Закладное изделие МН5	1	-96	
	3	МН9	1	-98	
		Бетон класса В30, м³	3,6		
2КД7.60(60)-6	1	Каркас КП98	1	1.420.1-32.2-2- 26	9,1
	2	Закладное изделие МН5	1	- 96	
	3	МН9	1	- 98	
		Бетон класса В30, м³	3,6		

1. Технические требования см. 1.420.1-32.2-1-ТТ
2. Ведомость расхода стали на элемент см. 1.420.1-32.2-1-РС

Нач.отд.	Кодыш		
Н.контр.	Марченко		
ГИП	Марченко		
Разраб.	Котова		

1.420.1-32.2-1-36

Колонна 2КД7.60(60)-3 ... 2КД7.60(60)-6

Стадия	Лист	Листов
Р		1

ЦНИИПромзданий

Инв.№ подл. | Подпись и дата | Взам.инв.№

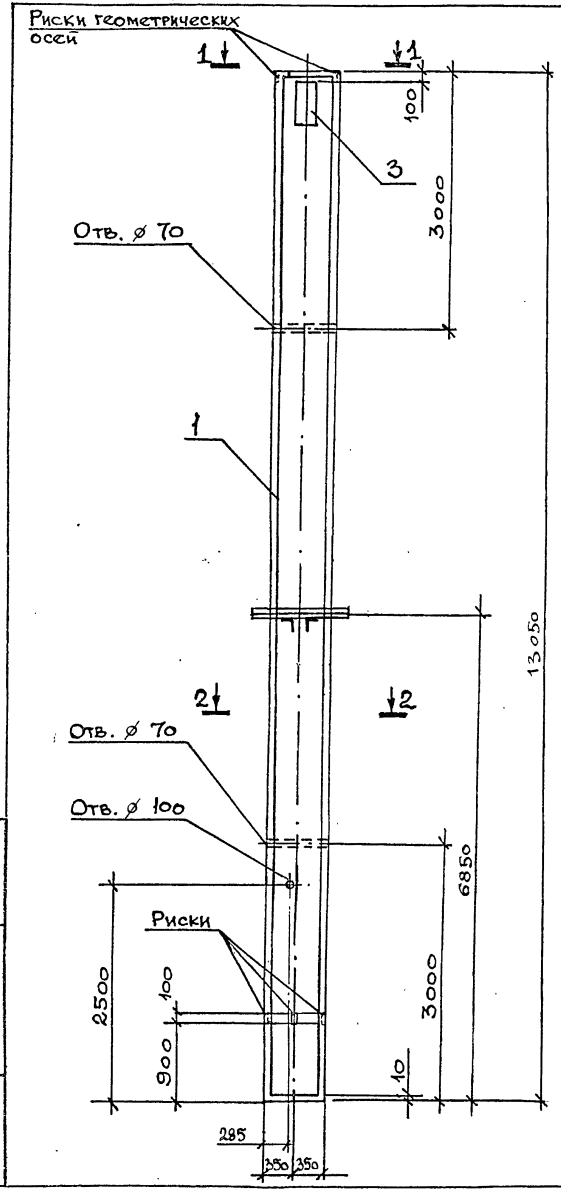

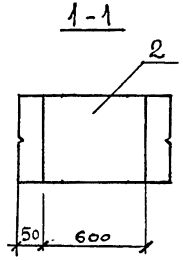

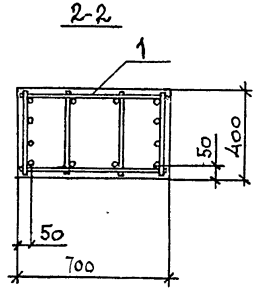

Марка	Поз.	Наименование	Кол.	Обозначение документа	Масса, т
2КД7.60(60)-7	1	Каркас КП94	1	1.420.1-32.2-2 – 25	9,1
	2	Закладное изделие МН5	1	– 96	
	3	МН9	1	– 98	
		Бетон класса В30, м³	3,6		
2КД7.60(60)-8	1	Каркас КП93	1	1.420.1-32.2-2 – 24	9,1
	2	Закладное изделие МН5	1	– 96	
	3	МН9	1	– 98	
		Бетон класса В22,5, м³	3,6		
2КД7.60(60)-9	1	Каркас КП96	1	1.420.1-32.2-2 – 25	9,1
	2	Закладное изделие МН5	1	– 96	
	3	МН9	1	– 98	
		Бетон класса В30, м³	3,6		
2КД7.60(60)-10	1	Каркас КП99	1	1.420.1-32.2-2- 27	9,1
	2	Закладное изделие МН5	1	– 96	
	3	МН9	1	– 98	
		Бетон класса В30, м³	3,6		

1. Технические требования см. 1.420.1-32.2-1-ТТ
2. Ведомость расхода стали на элемент см. 1.420.1-32.2-1-РС

Нач.отд.	Кодыш		
Н.контр.	Марченко		
ГИП	Марченко		
Разраб.	Котова		

1.420.1-32.2-1-37

Колонна 2КД7.60(60)-7 ... 2КД7.60(60)-10

Стадия	Лист	Листов
Р		1

ЦНИИПРОМЗДАНИЙ

Инв.№ подл. | Подпись и дата | Взам.инв.№

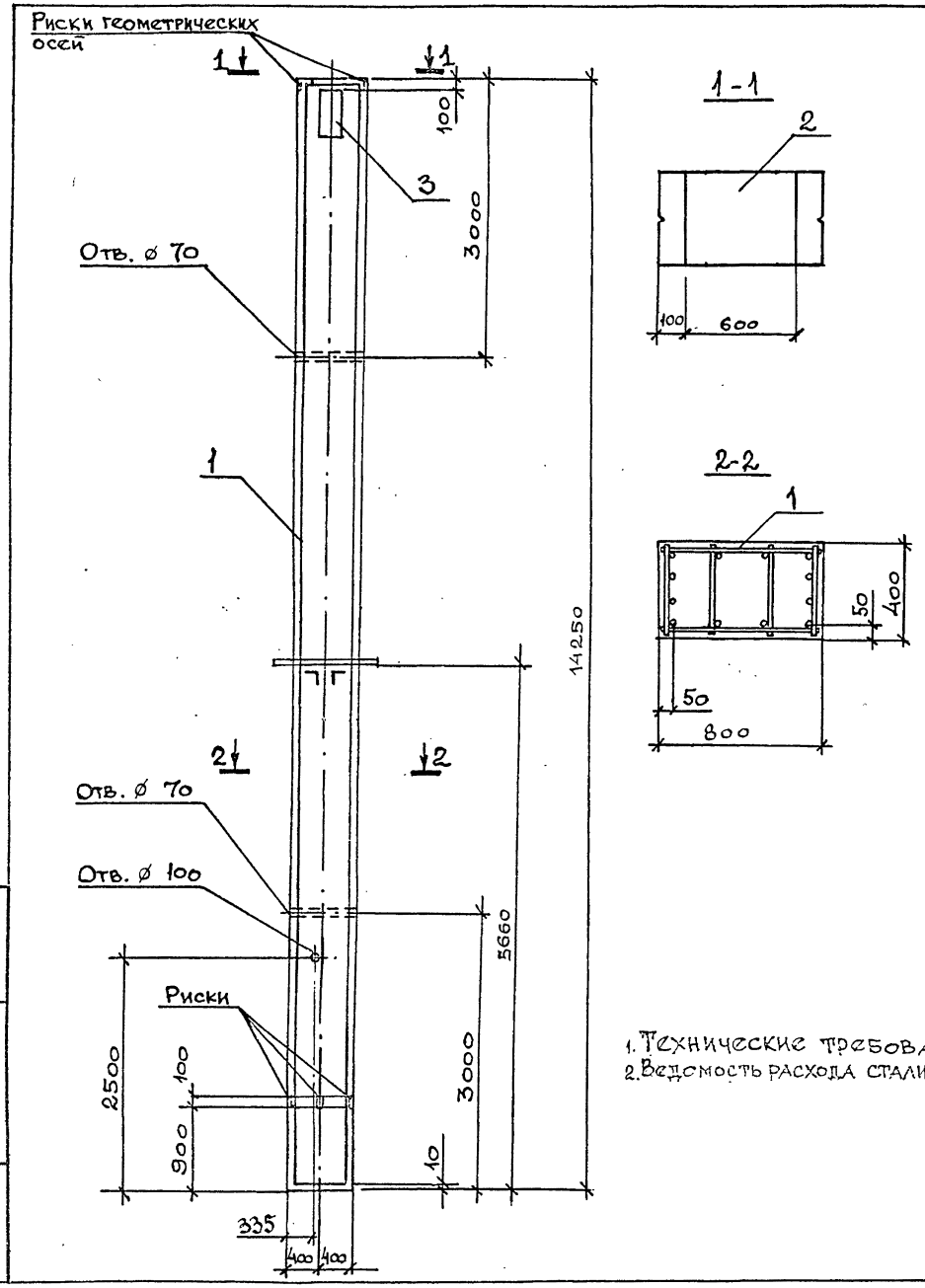

Поз.	Наименование	Кол.	Обозначение документа	Масса, т
1	Каркас КП100	1	1.420.1-32.2-2 -28	11,4
2	Закладное изделие МН5	1	-96	
3	МН9	1	-98	
	Бетон класса В 22,5, м³	4,6		

1. Технические требования см. 1.420.1-32.2-1-ТТ
2. Ведомость расхода стали на элемент см. 1.420.1-32.2-1-РС

Нач.отд.	Кодыш		
Н.Контр.	Марченко		
ГИП	Марченко		
Разраб.	Котова		

1.420.1-32.2-1-38

Колонна 2КД8.48(84)-1

Стадия	Лист	Листов
Р		1

ЦНИИПРОМЗДАНИЙ

Инв.№подл. | Подпись и дата | Взам.инв.№

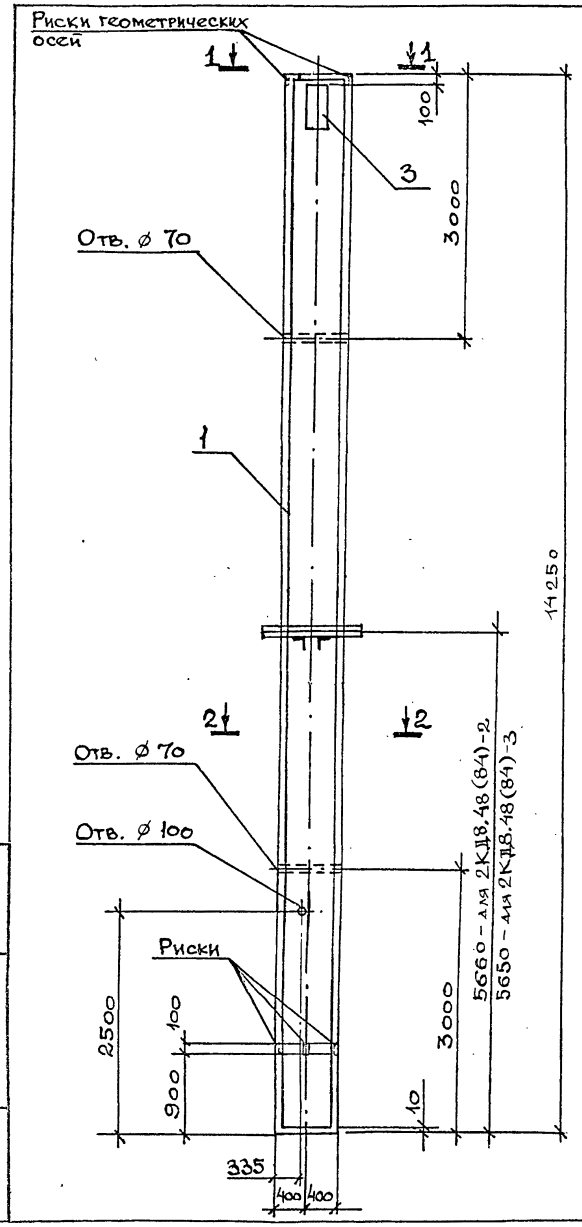

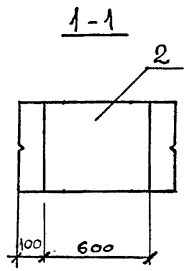

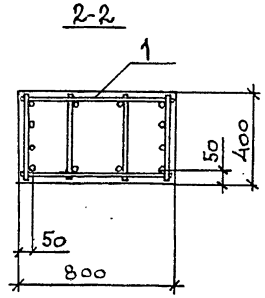

Марка	Поз.	Наименование	Кол.	Обозначение документа	Масса, т
2КД8.48(84)-2	1	Каркас КП101	1	1.420.1-32.2-2 --29	11,4
	2	Закладное изделие МН5	1	— 96	
	3	МН9	1	— 98	
		Бетон класса В30, м³	4,6		
2КД8.48(84)-3	1	Каркас КП102	1	1.420.1-32.2-2 --29	11,4
	2	Закладное изделие МН5	1	— 96	
	3	МН9	1	— 98	
		Бетон класса В30, м³	4,6		

1. Технические требования см. 1.420.1-32.2-1-ТТ
2. Ведомость расхода стали на элемент см. 1.420.1-32.2-1-РС

Нач. отд.	Кодыш	
Н. контр.	Марченко	
ГИП	Марченко	
Разраб.	Котова	

1.420.1-32.2-1-39

Колонна 2КД8.48(84)-2, 2КД8.48(84)-3

Стадия	Лист	Листов
Р		1

ЦНИИПРОМЗДАНИЙ

Инв. № подл. | Подпись и дата | Взам. инв. №

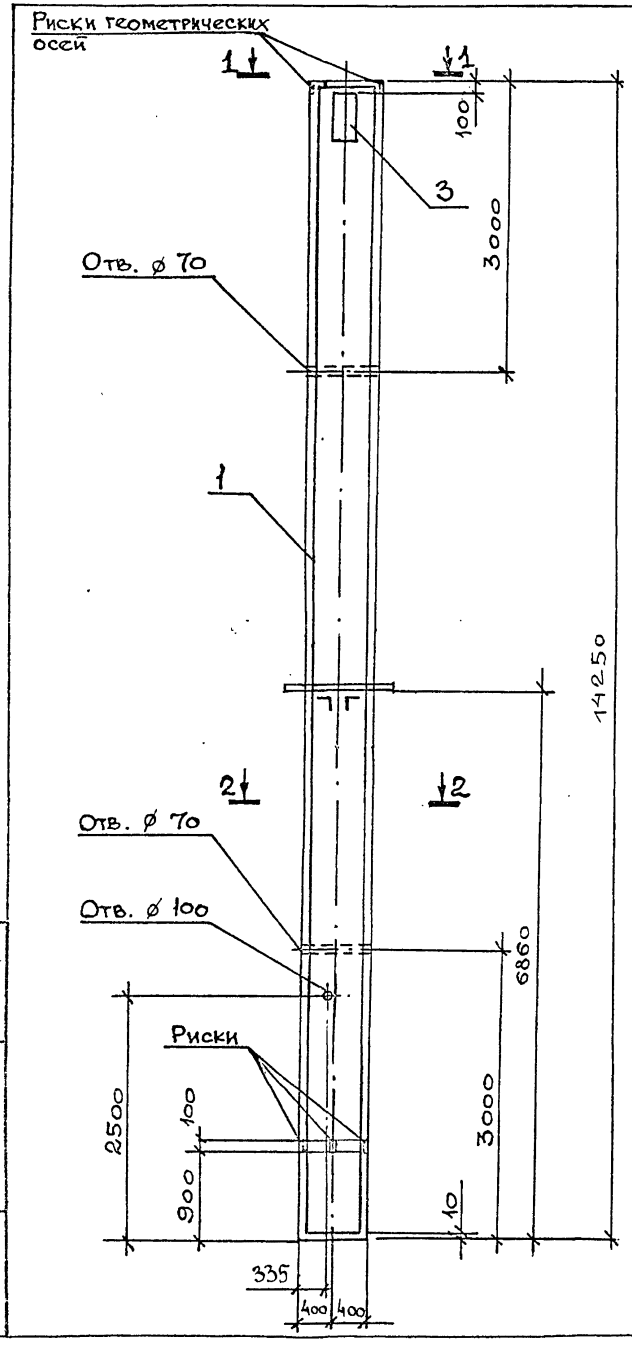

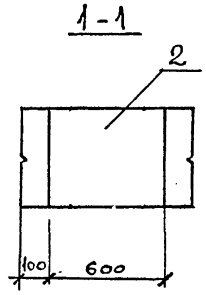

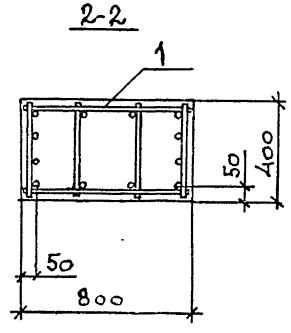

Поз.	Наименование	Кол.	Обозначение документа	Масса, т
1	Каркас КП103	1	1.420.1-32.2-2 --28	11,1
2	Закладное изделие МН5	1	--96	
3	МН9	1	--98	
	Бетон класса В15 , м³	4,6		

1. Технические требования см. 1.420.1-32.2-1-ТТ
2. Ведомость расхода стали на элемент см. 1.420.1-32.2-1-РС

Нач.отд.	Кодыш		
Н.Контр.	Марченко		
ГИП	Марченко		
Разраб.	Котова		

1.420.1-32.2-1-40

Колонна 2КД8.60(72)-1

Стадия	Лист	Листов
Р		1

ЦНИИПРОМЗДАНИЙ

Инв.№ подл. | Подпись и дата | Взам.инв.№

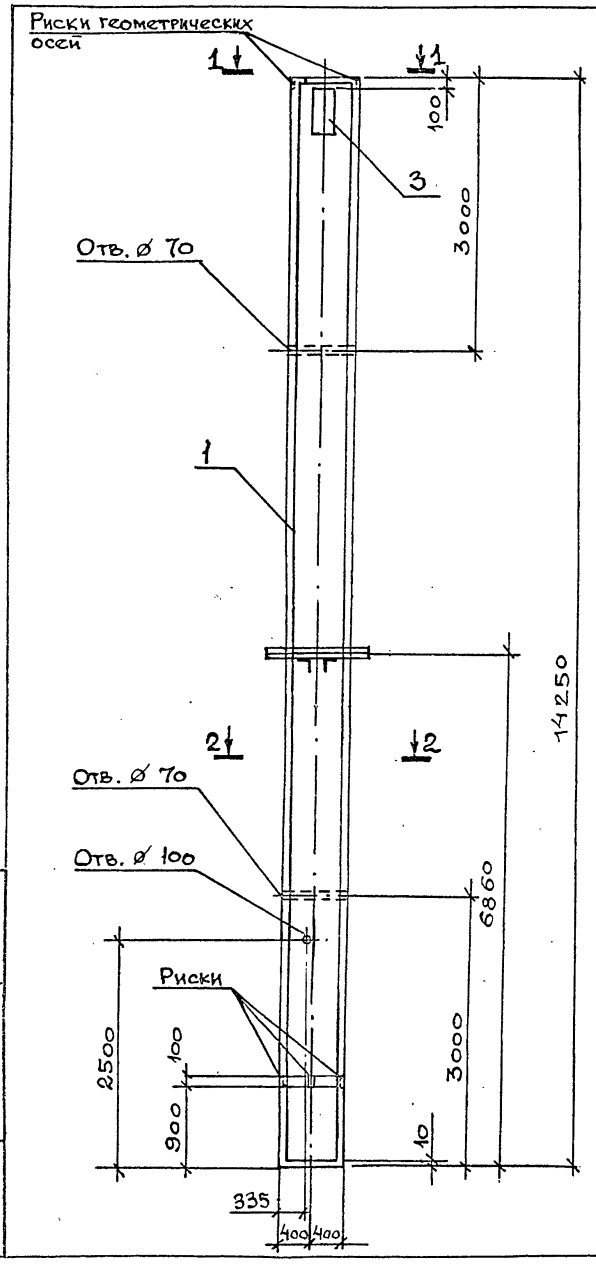

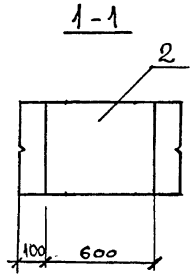

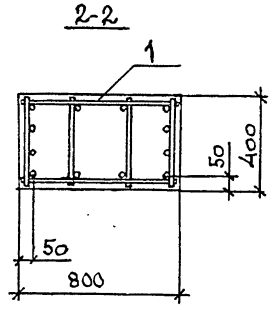

Марка	Поз.	Наименование	Кол.	Обозначение документа	Масса, т
2КД8.60(72)-2	1	Каркас КП104	1	1.420.1-32.2-2-30	11,4
	2	Закладное изделие МН5	1	-96	
	3	МН9	1	-98	
		Бетон класса В22,5, м³	4,6		
2КД8.60(72)-3	1	Каркас КП106	1	1.420.1-32.2-2-30	11,4
	2	Закладное изделие МН5	1	-96	
	3	МН9	1	-98	
		Бетон класса В30, м³	4,6		
2КД8.60(72)-4	1	Каркас КП108	1	1.420.1-32.2-2-31	11,4
	2	Закладное изделие МН5	1	-96	
	3	МН9	1	-98	
		Бетон класса В30, м³	4,6		
2КД8.60(72)-5	1	Каркас КП109	1	1.420.1-32.2-2-31	11,4
	2	Закладное изделие МН5	1	-96	
	3	МН9	1	-98	
		Бетон класса В30, м³	4,6		

1. Технические требования см. 1.420.1-32.2-1-ТТ
2. Ведомость расхода стали на элемент см. 1.420.1-32.2-1-РС

Нач.отд.	Кодыш		
Н.контр.	Марченко		
ГИП	Марченко		
Разраб.	Котова		

1.420.1-32.2-1-41

Колонна 2КД8.60(72)-2 ... 2КД8.60(72)-5

Стадия	Лист	Листов
Р		1

ЦНИИПРОМЗДАНИЙ

Инв.№подл. | Подпись и дата | Взам.инв.№

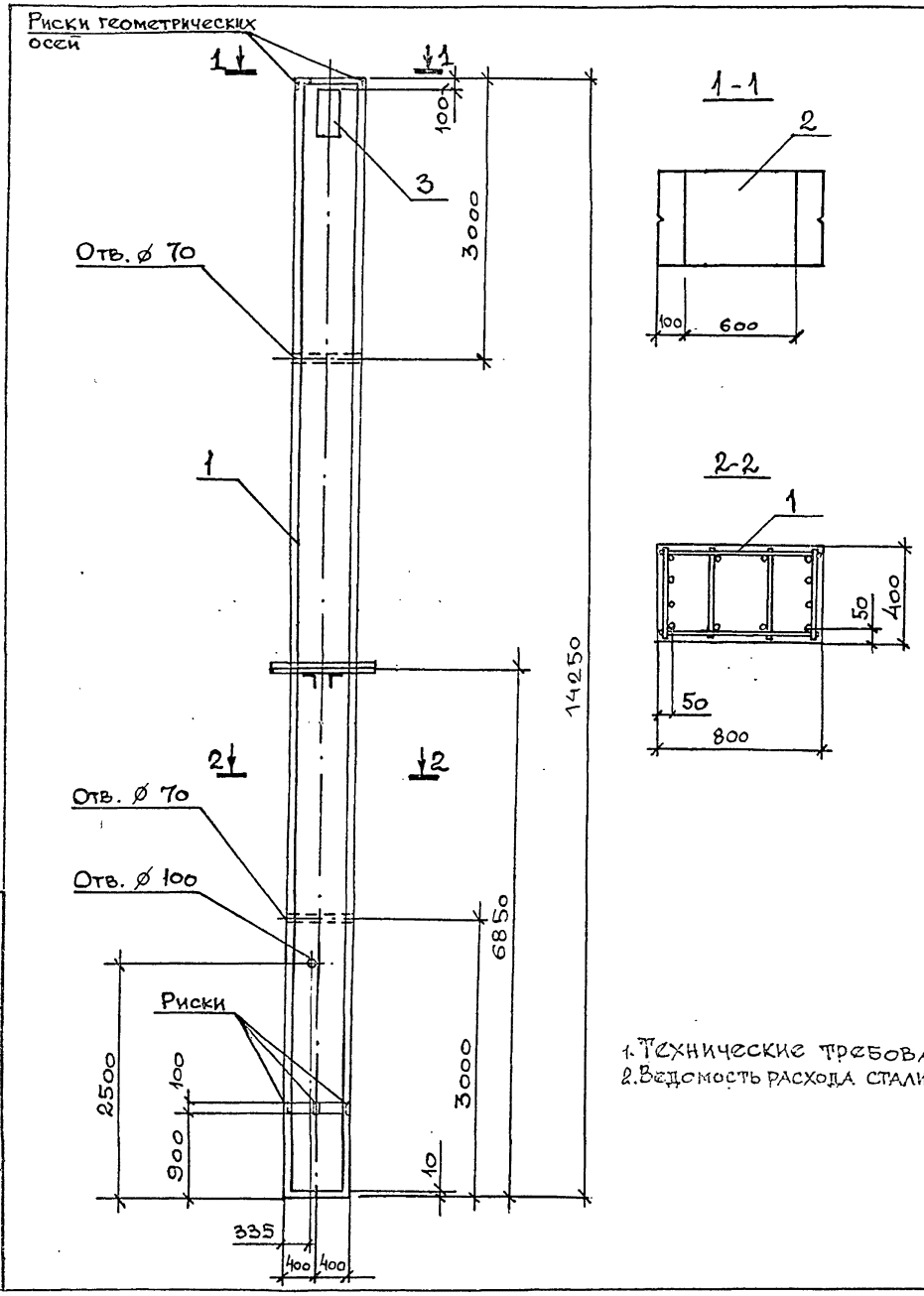

Марка	Поз.	Наименование	Кол.	Обозначение документа	Масса, т
2КД8.60(12)-6	1	Каркас КП101	1	1.420.1-32.2-2 -29	11,4
	2	Закладное изделие МН5	1	-96	
	3	МН9	1	-98	
		Бетон класса В30, м³	4,6		
2КД8.60(12)-7	1	Каркас КП105	1	1.420.1-32.2-2 -30	11,4
	2	Закладное изделие МН5	1	-96	
	3	МН9	1	-98	
		Бетон класса В30, м³	4,6		
2КД8.60(12)-8	1	Каркас КП110	1	1.420.1-32.2-2 -32	11,4
	2	Закладное изделие МН5	1	-96	
	3	МН9	1	-98	
		Бетон класса В30, м³	4,6		

1. Технические требования см. 1.420.1-32.2-1-ТТ
2. Ведомость расхода стали на элемент см. 1.420.1-32.2-1-РС

Нач.отд.	Кодыш		
Н.контр.	Марченко		
ГИП	Марченко		
Разраб.	Котова		

1.420.1-32.2-1-42

Колонна 2КД8.60(72)-6 ... 2КД8.60(72)-8

Стадия	Лист	Листов
Р		1

ЦНИИПромзданий

Инв.№подл. | Подпись и дата | Взам.инв.№

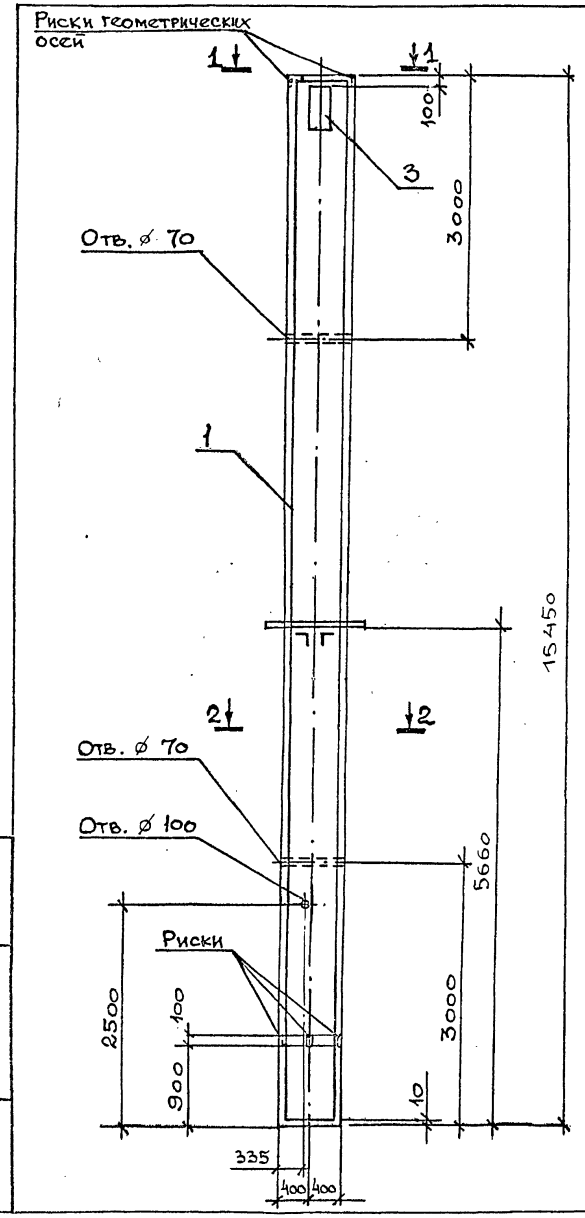

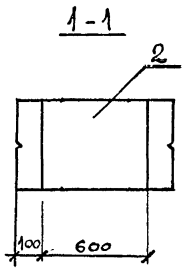

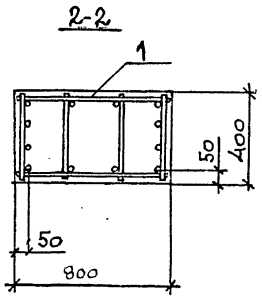

Поз.	Наименование	Кол.	Обозначение документа	Масса, т
1	Каркас КП 111	1	1.420.1-32.2-2 -28	12,4
2	Закладное изделие МН 5	1	— 96	
3	МН 9	1	— 98	
	Бетон класса В 22,5, м³	4,9		

1. Технические требования см. 1.420.1-32.2-1-ТТ
2. Ведомость расхода стали на элемент см. 1.420.1-32.2-1-РС

Нач. отд.	Кодыш		
Н. контр.	Марченко		
ГИП	Марченко		
Разраб.	Котова		

1.420.1-32. 2-1-43

Колонна 2КД8.48(96')-1

Стадия	Лист	Листов
Р		1

ЦНИИПромзданий

Инв. № подл. | Подпись и дата | Взам. инв. №

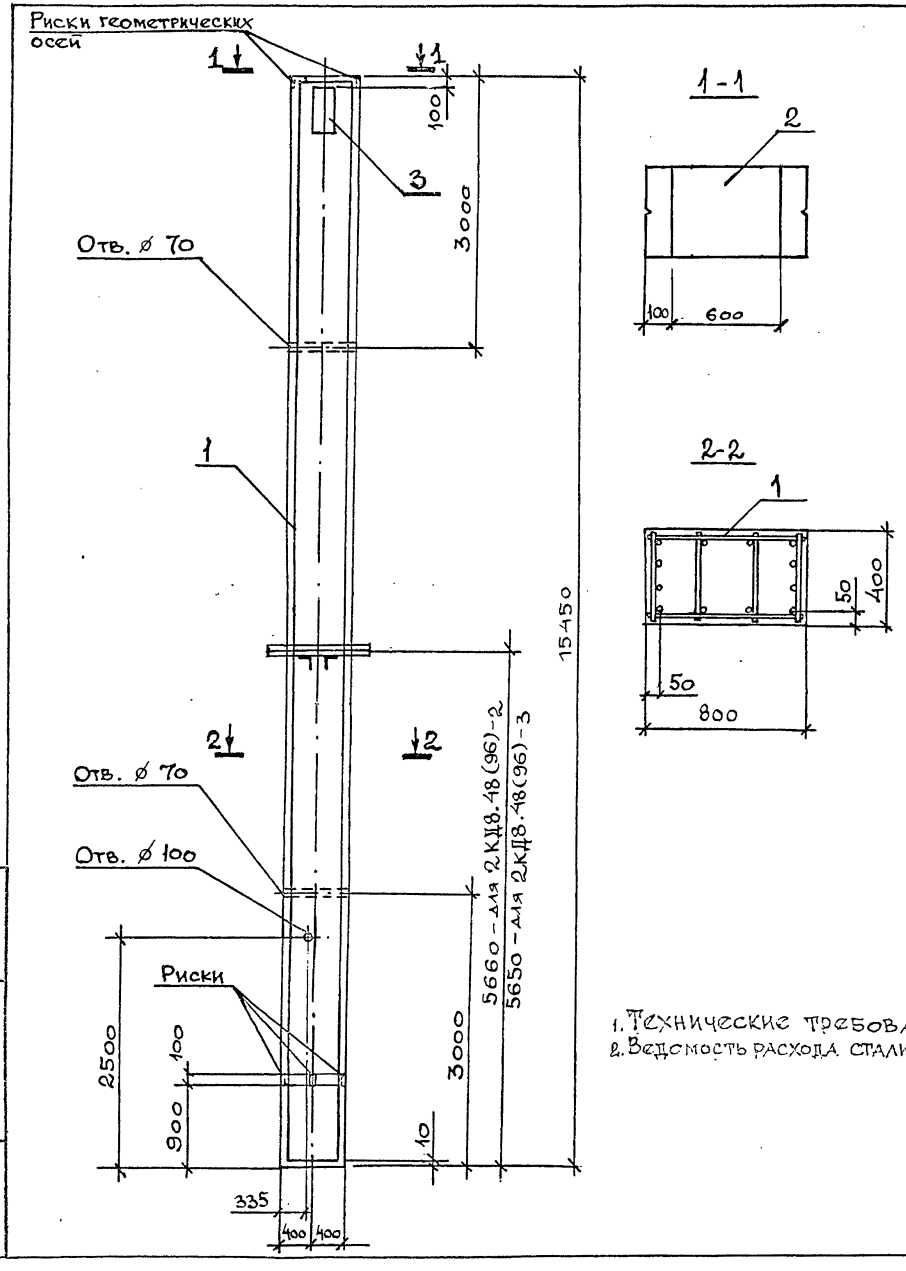

Марка	Поз.	Наименование	Кол.	Обозначение документа	Масса, т
2КД8.48(96)-2	1	Каркас КП113	1	1.420.1-32.2-2 –33	12,4
	2	Закладное изделие МН5	1	– 96	
	3	МН9	1	– 98	
		Бетон класса В30, м³	4,9		
2КД8.48(96)-3	1	Каркас КП112	1	1.420.1-32.2-2 –33	12,4
	2	Закладное изделие МН5	1	– 96	
	3	МН9	1	– 98	
		Бетон класса В30, м³	4,9		

1. Технические требования см. 1.420.1-32.2-1-ТТ
2. Ведомость расхода стали на элемент см. 1.420.1-32.2-1-РС

Нач.отд.	Кодыш		
Н.Контр.	Марченко		
ГИП	Марченко		
Разраб.	Котова		

1.420.1-32.2-1-44

Колонна 2КД8.48(96)-2, 2КД8.48(96)-3

Стадия	Лист	Листов
Р		1

ЦНИИПромзданий

Инв.№ подл. | Подпись и дата | Взам.инв.№

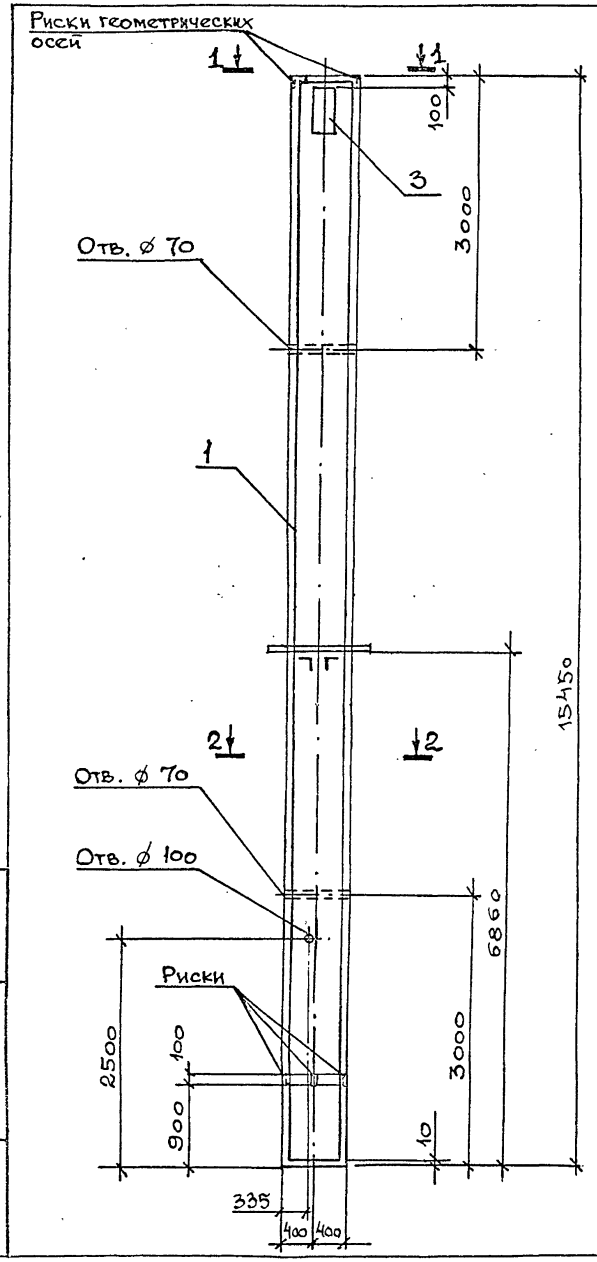

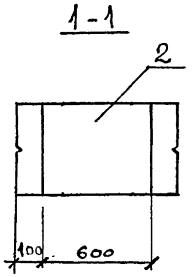

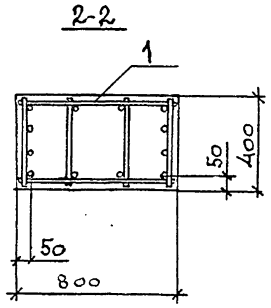

Поз.	Наименование	Кол.	Обозначение документа	Масса, т
1	Каркас КП114	1	1.420.1-32.2-2 – 28	12,4
2	Закладное изделие МН5	1	– 96	
3	МН9	1	– 98	
	Бетон класса В22,5, м³	4,9		

1. Технические требования см. 1.420.1-32.2-1-ТТ
2. Ведомость расхода стали на элемент см. 1.420.1-32.2-1-РС

Нач.отд.	Кодыш		
Н.Контр.	Марченко		
ГИП	Марченко		
Разраб.	Котова		

1.420.1-32.2-1-45

Колонна 2КД8.60(84')-1

Стадия	Лист	Листов
Р		1

ЦНИИПромзданий

Инв.№ подл. | Подпись и дата | Взам.инв.№

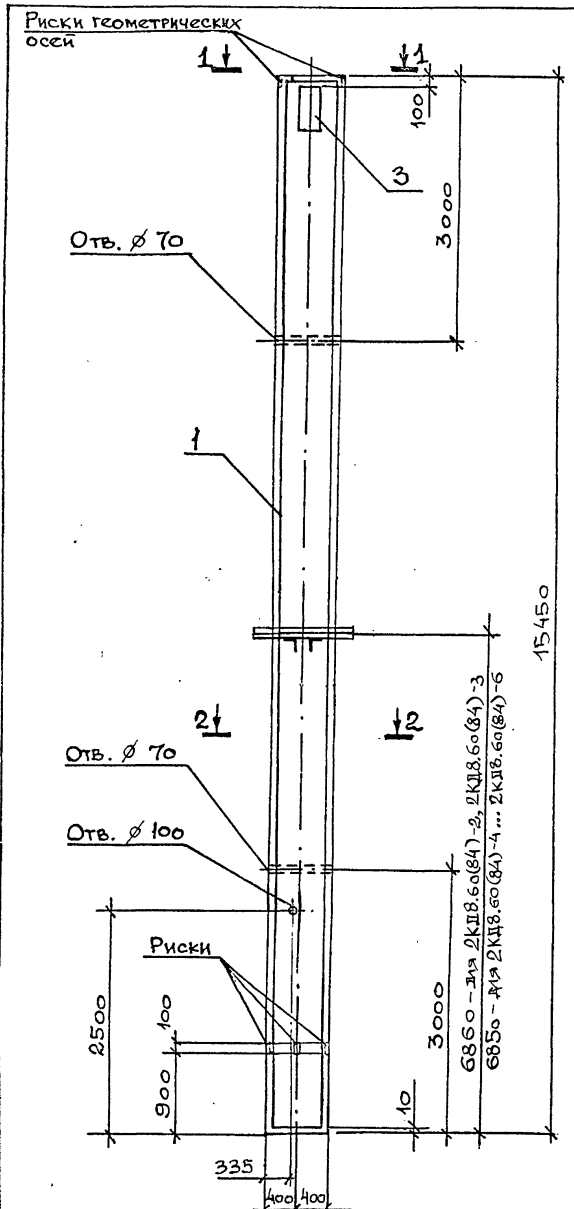

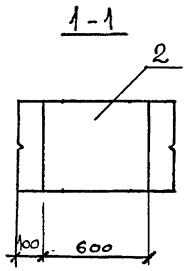

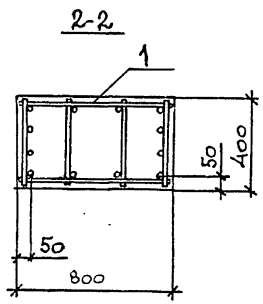

Марка	Поз.	Наименование	Кол.	Обозначение документа	Масса, т
2КД8.60(84)-2	1	Каркас КП116	1	1.420.1-32.2-2 -34	12,4
	2	Закладное изделие МН5	1	– 96	
	3	МН9	1	– 98	
		Бетон класса В22,5, м³	4,9		
2КД8.60(84)-3	1	Каркас КП115	1	1.420.1-32.2-2 -33	12,4
	2	Закладное изделие МН5	1	– 96	
	3	МН9	1	– 98	
		Бетон класса В30, м³	4,9		
2КД8.60(84)-4	1	Каркас КП118	1	1.420.1-32.2-2 -34	12,4
	2	Закладное изделие МН5	1	– 96	
	3	МН9	1	– 98	
		Бетон класса В30, м³	4,9		
2КД8.60(84)-5	1	Каркас КП117	1	1.420.1-32.2-2-34	12,4
	2	Закладное изделие МН5	1	- 96	
	3	МН9	1	- 98	
		Бетон класса В22,5, м³	4,9		
2КД8.60(84)-6	1	Каркас КП119	1	1.420.1-32.2-2-35	12,4
	2	Закладное изделие МН5	1	- 96	
	3	МН9	1	- 98	
		Бетон класса В30, м³	4,9		

1. Технические требования см. 1.420.1-32.2-1-ТТ
2. Ведомость расхода стали на элемент см. 1.420.1-32.2-1-РС

Нач.отд.	Кодыш	
Н.Контр.	Марченко	
ГИП	Марченко	
Разраб.	Котова	

1.420.1-32.2-1-46

Колонна 2КД8.60(84)-2 ... 2КД8.60(84)-6

Стадия	Лист	Листов
Р		1

ЦНИИПромзданий

Инв.№подл. | Подпись и дата | Взам.инв.№

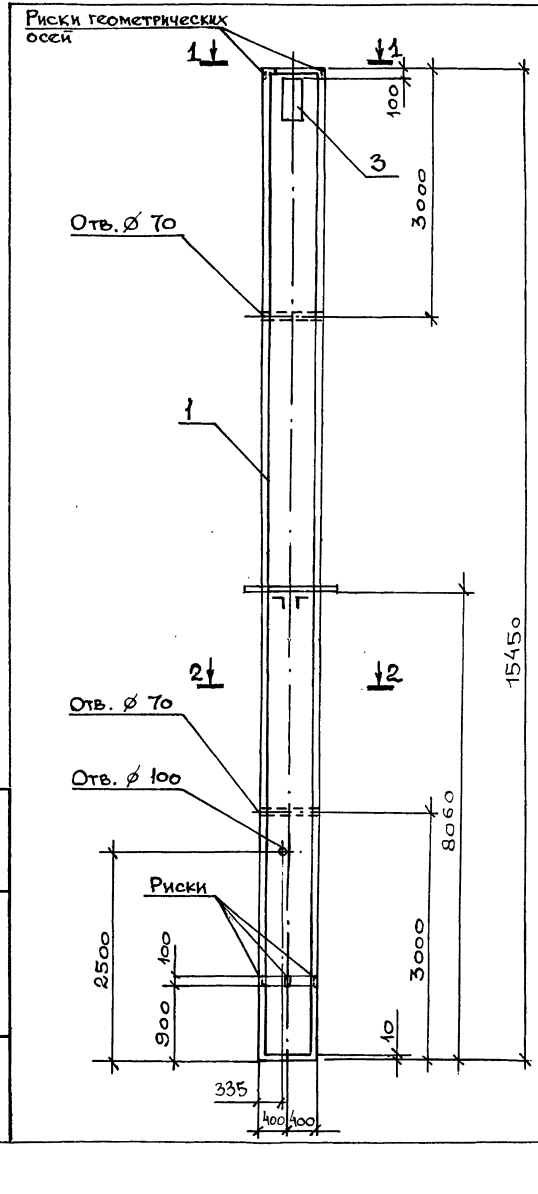

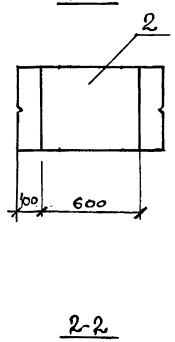

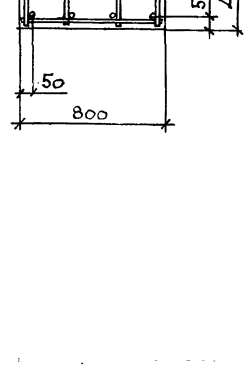

Марка	Поз.	Наименование	Кол.	Обозначение документа	Масса, т
2КД8.72(72)-1	1	Каркас КП120	1	1.420.1-32.2-2 --36	12,4
	2	Закладное изделие МН5	1	--96	
	3	МН9	1	--98	
		Бетон класса В22,5, м³	4,9		
2КД8.72(72)-2	1	Каркас КП122	1	1.420.1-32.2-2 --36	12,4
	2	Закладное изделие МН5	1	--96	
	3	МН9	1	--98	
		Бетон класса В30, м³	4,9		

1. Технические требования см. 1.420.1-32.2-1-ТТ
2. Ведомость расхода стали на элемент см. 1.420.1-32.2-1-РС

Нач.отд.	Кодыш		
Н.контр.	Марченко		
ГИП	Марченко		
Разраб.	Котова		

1.420.1-32.2-1-47

Колонна 2КД8.72(72)-1, 2КД8.72(72)-2

Стадия	Лист	Листов
Р		1

ЦНИИПРОМЗДАНИЙ

Инв.№подл. | Подпись и дата | Взам.инв.№

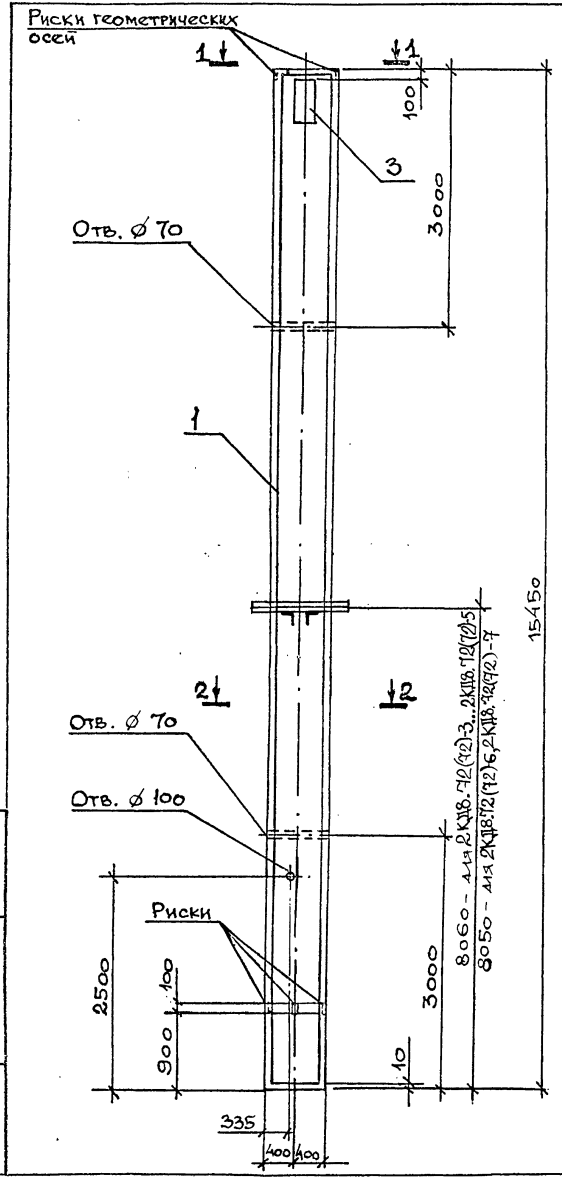

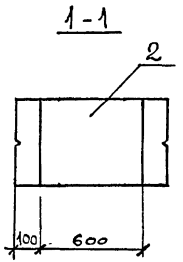

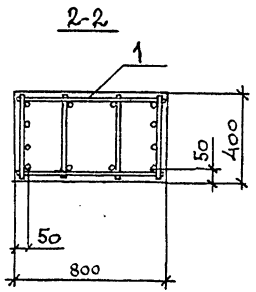

Марка	Поз.	Наименование	Кол.	Обозначение документа	Масса, т
2КД8.72(72)-3	1	Каркас КП121	1	1.420.1-32.2-2 – 35	12,4
	2	Закладное изделие МН5	1	– 96	
	3	МН9	1	– 98	
		Бетон класса В30, м³	4,9		
2КД8.72(72)-4	1	Каркас КП123	1	1.420.1-32.2-2 – 37	12,4
	2	Закладное изделие МН5	1	– 96	
	3	МН9	1	– 98	
		Бетон класса В30, м³	4,9		
2КД8.72(72)-5	1	Каркас КП124	1	1.420.1-32.2-2 – 37	12,4
	2	Закладное изделие МН5	1	– 96	
	3	МН9	1	– 98	
		Бетон класса В30, м³	4,9		
2КД8.72(72)-6	1	Каркас КП125	1	1.420.1-32.2-2-37	12,4
	2	Закладное изделие МН5	1	– 96	
	3	МН9	1	– 98	
		Бетон класса В30, м³	4,9		
2КД8.72(72)-7	1	Каркас КП126	1	1.420.1-32.2-2-38	12,4
	2	Закладное изделие МН5	1	– 96	
	3	МН9	1	– 98	
		Бетон класса В30, м³	4,9		

1. Технические требования см. 1.420.1-32.2-1-ТТ
2. Ведомость расхода стали на элемент см. 1.420.1-32.2-1-РС

Нач.отд.	Кодыш		
Н.контр.	Марченко		
ГИП	Марченко		
Разраб.	Котова		

1.420.1-32.2-1-48

Колонна 2КД8.72(72)-3 ... 2КД8.72(72)-7

Стадия	Лист	Листов
Р		1

ЦНИИПРОМЗДАНИЙ

Инв.№подл. | Подпись и дата | Взам.инв.№

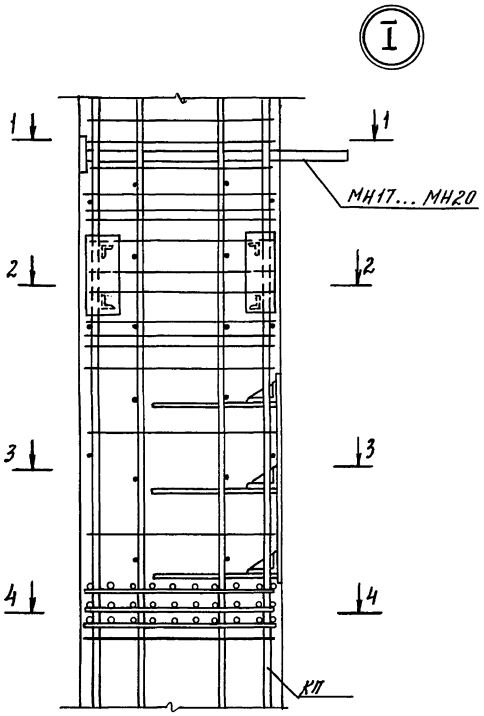

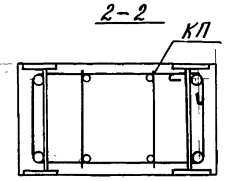

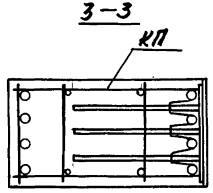

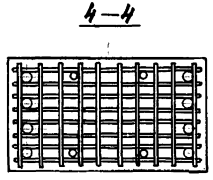

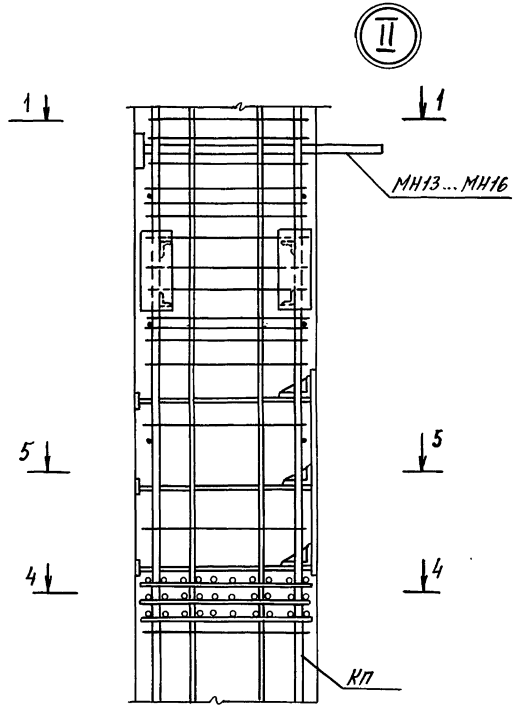

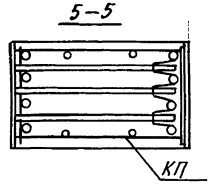

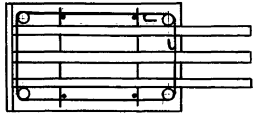

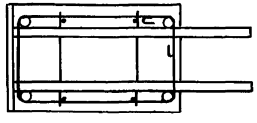

Нач. отд.	Кобыш		
Н. контр.	Марченко		
ГИП	Марченко		
Разраб.	Котова		

1.420.1-32.2-1-У

Узел I, II

Стадия	Лист	Листов
Р		1

ЦНИИПромзданий

Инв. № подл. | Подпись и дата | Взам. инв. №

Арматурные изделия

Марка колонны	Арматурная сталь ГОСТ 6727-80* класс Вр-I Ф, мм			Арматурная сталь ГОСТ 5781-82 класс А-I Ф, мм					Класс А-III Ф, мм									
	4	5	Итого	6	8	10	14	Итого	6	16	18	20	22	25	28	32	Итого	Итого
2 КО7.48(60)-1		13,8	13,8	7,8			27,5	35,3	15,0		254,4						269,4	318,5
2 КО7.48(60)-2	6,0	7,8	13,8	7,8			27,5	35,3	15,0	126,4	94,4						235,8	284,9
2 КД7.48(60)-1		7,8	7,8	10,8				10,8	15,0		94,4		210,2				319,6	338,2
2 КД7.48(60)-2		7,8	7,8	10,8				10,8	15,0		94,4		210,2				319,6	338,2
2 КД7.48(60)-3		7,8	7,8	10,8				10,8	15,0		94,4		210,2				319,6	338,2
2 КО5.48(60)-1		13,8	13,8				24,2	24,2	10,8		93,2	166,0					270,0	308,0

продолжение

Закладные изделия

Марка колонны	Арматурная сталь ГОСТ 5781-82 класс А-III Ф, мм							Прокат марки Ст 3пс ГОСТ 535-88						ГОСТ 8510-86				Итого	Всего
	12	16	20	32	36	40	Итого	δ=5	δ=8	δ=10	δ=18	δ=22	Итого	L125×80×12	L75×50×5	L63×40×8	Итого		
2 КО7.48(60)-1	1,8	3,6	12,6			25,2	43,2	1,8	7,5	28,8	48,0	7,6	93,7	20,4		9,2	29,6	166,5	485,0
2 КО7.48(60)-2	1,8	3,6	12,6	10,8			28,8	1,8	7,5	28,8	48,0	7,6	93,7	20,4		9,2	29,6	152,1	437,0
2 КД7.48(60)-1	1,8	3,6	25,2			27,9	58,5	3,6	15,0	15,6	96,0		130,2	40,8	2,6		43,4	232,1	570,3
2 КД7.48(60)-2	1,8	3,6	25,2			37,2	67,8	3,6	15,0	15,6	96,0		130,2	40,8	2,6		43,4	241,4	579,6
2 КД7.48(60)-3	1,8	3,6	25,2	35,4			66,0	3,6	15,0	15,6	96,0		130,2	40,8	2,6		43,4	239,6	577,8
2 КО5.48(60)-1	1,8	3,6	9,9			19,2	34,5	1,8	7,5	28,8	61,5	7,6	107,2	20,4		9,2	29,6	171,3	479,3

Инв. № подл. | Подпись и дата | Взам. инв. №

1.420.1-32.2-1-РС

Нач. отд.	Козыш	
Н. контр.	Марченко	
ГИП	Марченко	
Разраб.	Котова	

Ведомость расхода стали, кг

Стадия	Лист	Листов
Р	1	20

ЦНИИПромзданий

Арматурные изделия

Марка колонны	Арматурная сталь ГОСТ 6727-80* класс Вр-I Ф, мм			Арматурная сталь ГОСТ 5781-82 класс А-I Ф мм					Класс А-III Ф, мм									
	4	5	Итого	6	8	10	14	Итого	6	16	18	20	22	25	28	32	Итого	Итого
2КО5.48(60)-2		13,8	13,8				24,2	24,2	10,8		93,2						270,8	308,0
2КО5.48(60)-3		13,8	13,8				24,2	24,2	10,8		93,2						270,8	308,0
2КО7.48(72)-1		15,2	15,2	8,6			27,5	36,1	15,0		281,2						296,2	347,5
2КО7.48(72)-2		15,2	15,2	8,6			27,5	36,1	15,0		281,2						296,2	347,5
2КД7.48(72)-1		8,6	8,6	13,2				13,2	15,0		104,0		342,0				361,0	382,8
2КД7.48(72)-2		8,6	8,6	6,6	9,2			15,8	15,0		104,0			311,6			430,6	455,0
2КД7.48(72)-3		8,6	8,6	6,6				15,8	15,0		104,0			311,6			430,6	455,0

продолжение

Закладные изделия

Марка колонны	Арматурная сталь ГОСТ 5781-82 класс А-III Ф, мм							Прокат марки Ст3пс ГОСТ 535-88						Прокат марки Ст3пс ГОСТ 8510-86					Итого	Всего
	12	16	20	32	36	40	Итого	Итого	δ=5	δ=8	δ=10	δ=18	δ=22	Итого	L125×80×12	L75×50×5	L63×40×8	Итого		
2КО5.48(60)-2	1,8	3,6	9,9			19,2	34,5	107,0	1,8	7,5	28,8	61,5	7,6	107,0	29,4		9,2	29,6	171,3	479,3
2КО5.48(60)-3	1,8	3,6	9,9	8,2			23,5	107,0	1,8	7,5	28,8	61,5	7,6	107,0	29,4		9,2	29,6	160,3	468,3
2КО7.48(72)-1	1,8	3,6	12,6			25,2	43,2	93,7	1,8	7,5	28,8	48,0	7,6	93,7	29,4		9,2	29,6	166,5	514,0
2КО7.48(72)-2	1,8	3,6	12,6	10,8			28,8	93,7	1,8	7,5	28,8	48,0	7,6	93,7	29,4		9,2	29,6	152,1	499,6
2КД7.48(72)-1	1,8	3,6	25,2			27,9	58,5	130,2	3,6	15,0	15,6	96,0		130,2	40,8	2,6		43,4	232,1	614,9
2КД7.48(72)-2	1,8	3,6	25,2			37,2	67,8	130,2	3,6	15,0	15,6	96,0		130,2	40,8	2,6		43,4	241,4	696,4
2КД7.48(72)-3	1,8	3,6	25,2	35,4			66,0	130,2	3,6	15,0	15,6	96,0		130,2	40,8	2,6		43,4	239,6	694,6

Арматурные изделия

Марка колонны	Арматурная сталь ГОСТ 6727-80* класс Вр-I Ф, мм			Арматурная сталь ГОСТ 5781-82 класс А-I Ф мм					Арматурная сталь ГОСТ 5781-82 класс А-III Ф, мм									
	4	5	Итого	6	8	10	14	Итого	6	16	18	20	22	25	28	32	Итого	Итого
2КД7.48(72)-4		8,6	8,6	6,6					15,0		104,0							
2К05.48(72)-1		11,8	11,8				24,2	24,2	10,8		102,8	195,0			389,0		508,0	532,4
2К05.48(72)-2		11,8	11,8				24,2	24,2	10,8		102,8	195,0					308,6	344,6
2К05.48(72)-3		11,8	11,8				24,2	24,2	10,8		102,8						308,6	344,6
2К07.60(60)-1		15,2	15,2	8,6			27,5	36,1	10,8		102,8			303,6			417,2	453,2
2К07.60(60)-2		15,2	15,2	8,6			27,5	36,1	15,0		281,2						296,2	347,5
2К07.60(60)-3	6,6	8,6	15,2	8,6			27,5	36,1	15,0		104,0	218,8					337,8	389,1
									15,0	139,6	104						258,6	309,9

Закладные изделия

продолжение

Марка колонны	Арматурная сталь ГОСТ 5781-82 класс А-III Ф, мм							Прокат марки Ст3пс ГОСТ 535-88						Прокат марки Ст3пс ГОСТ 8510-86				Итого	Всего
	12	16	20	32	36	40	Итого	δ=5	δ=8	δ=10	δ=18	δ=22	Итого	L125×80×12	L75×50×5	L63×40×8	Итого		
2КД7.48(72)-4	1,8	3,6	25,2	35,4			66,0	3,6	15,0	15,6	96,0		130,2	40,8	2,6		43,4	239,6	772,0
2К05.48(72)-1	1,8	3,6	9,9			19,2	34,5	1,8	7,5	13,2	61,5	7,6	107,2	20,4		9,2	29,6	171,3	515,9
2К05.48(72)-2	1,8	3,6	9,9			19,2	34,5	1,8	7,5	13,2	61,5	7,6	107,2	20,4		9,2	29,6	171,3	515,9
2К05.48(72)-3	1,8	3,6	9,9	8,2			23,2	1,8	7,5	13,2	61,5	7,6	107,2	20,4		9,2	29,6	160,3	613,5
2К07.60(60)-1	1,8	3,6	12,6			25,2	43,2	1,8	7,5	28,8	48,0	7,6	93,7	20,4		9,2	29,6	166,5	514,0
2К07.60(60)-2	1,8	3,6	12,6			25,2	43,2	1,8	7,5	28,8	48,0	7,6	93,7	20,4		9,2	29,6	166,5	555,6
2К07.60(60)-3	1,8	3,6	12,6			25,2	43,2	1,8	7,5	28,8	48,0	7,6	93,7	20,4		9,2	29,6	166,5	476,4

Арматурные изделия

Марка колонны	Арматурная сталь ГОСТ 6727-80*			Арматурная сталь ГОСТ 5781-82															Итого
	класс Вр-I			класс А-I					класс А-III										
	Ф, мм			Ф мм					Ф, мм										
	4	5	Итого	6	8	10	14	Итого	6	16	18	20	22	25	28	32		Итого	
2КО7.60(60) -4		15,2	15,2	8,6			27,5	36,1	15,0		281,2							296,2	347,5
2КО7.60(60) -5		8,6	8,6	8,6	9,2		27,5	45,3	15,0		104,0					558,4		677,4	731,3
2КО7.60(60) -6		8,6	8,6	8,6	9,2		27,5	45,3	15,0		104,0					558,4		677,4	731,3
2КО7.60(60) -7	6,6	8,6	15,2	8,6			27,5	36,1	15,0	139,6	104,0							258,6	309,9
2КО7.60(60) -8		15,2	15,2	8,6			27,5	36,1	15,0		281,2							296,2	347,5
2КО7.60(60) -9		15,2	15,2	8,6			27,5	36,1	15,0		104,0	218,8						337,8	389,1
2КО7.60(60) -10		8,6	8,6	8,6	9,2		27,5	45,3	15,0		104,0					558,4		677,4	731,3

продолжение

Закладные изделия

Марка колонны	Арматурная сталь ГОСТ 5781-82							Прокат марки											Итого	Всего
	класс А-III							Ст3пс												
	Ф, мм							ГОСТ 535-88						ГОСТ 8510-86						
	12	16	20	32	36	40	Итого	δ=5	δ=8	δ=10	δ=18	δ=22	Итого	L125×80×12	L75×50×5	L63×40×8	Итого			
2КО7.60(60) -4	1,8	3,6	12,6			25,2	43,2	1,8	7,5	28,8	48,0	7,6	93,7	20,4		9,2	29,6	166,5	514,0	
2КО7.60(60) -5	1,8	3,6	12,6			25,2	43,2	1,8	7,5	28,8	48,0	7,6	93,7	20,4		9,2	29,6	166,5	897,8	
2КО7.60(60) -6	1,8	3,6	12,6			25,2	43,2	1,8	7,5	28,8	48,0	7,6	93,7	20,4		9,2	29,6	166,5	897,8	
2КО7.60(60) -7	1,8	3,6	12,6	10,8			28,8	1,8	7,5	28,8	48,0	7,6	93,7	20,4		9,2	29,6	152,1	462,0	
2КО7.60(60) -8	1,8	3,6	12,6			25,2	43,2	1,8	7,5	28,8	48,0	7,6	93,7	20,4		9,2	29,6	166,5	514,0	
2КО7.60(60) -9	1,8	3,6	12,6			25,2	43,2	1,8	7,5	28,8	48,0	7,6	93,7	20,4		9,2	29,6	166,5	555,6	
2КО7.60(60) -10	1,8	3,6	12,6			25,2	43,2	1,8	7,5	28,8	48,0	7,6	93,7	20,4		9,2	29,6	166,5	897,8	

Арматурные изделия

Марка колонны	Арматурная сталь ГОСТ 6727-80* класс Вр-I, ф, мм			Арматурная сталь ГОСТ 5781-82 класс А-I, ф мм					Арматурная сталь ГОСТ 5781-82 класс А-III, ф, мм									
	4	5	Итого	6	8	10	14	Итого	6	16	18	20	22	25	28	32	Итого	Итого
2КД7.60(60)-1		8.6	8,6	13,2				13,2	15,0		104,0		242,0				361,0	382,8
2КД7.60(60)-2		8,6	8,6	13,2				13,2	15,0		104,0		242,0				361,0	382,8
2КД7.60(60)-3		8,6	8,6	13,2				13,2	15,0		104,0			311,6			361,0	382,8
2КД7.60(60)-4		8,6	8,6	6,6	9,2			15,8	15,0		104,0						430,6	455,0
2КД7.60(60)-5		8,6	8,6	6,6	9,2			15,8	15,0		104,0					558,4	677,4	701,8
2КД7.60(60)-6		8,6	8,6	6,6	9,2			15,8	15,0		104,0					558,4	677,4	701,8
2КД7.60(60)-7		8,6	8,6	6,6	9,2			15,8	15,0		104,0			311,6			430,6	455,0

продолжение

Закладные изделия

Марка колонны	Арматурная сталь ГОСТ 5781-82 класс А-III, ф, мм							Прокат марки Ст3пс ГОСТ 535-88						Прокат марки Ст3пс ГОСТ 8510-86				Итого	Всего
	12	16	20	32	36	40	Итого	Итого	δ=5	δ=8	δ=10	δ=18	δ=22	Итого	L125×80×12	L75×50×5	L63×40×8	Итого	
2КД7.60(60)-1	1,8	3,6	25,2			27,9	58,5	130,2	3,6	15,0	15,6	96,0		130,2	40,8	2,6		43,4	232,1	614,9
2КД7.60(60)-2	1,8	3,6	25,2			27,9	58,5	130,2	3,6	15,0	15,6	96,0		130,2	40,8	2,6		43,4	232,1	614,9
2КД7.60(60)-3	1,8	3,6	25,2		45,2		75,8	130,2	3,6	15,0	15,6	96,0		130,2	40,8	2,6		43,4	249,4	632,2
2КД7.60(60)-4	1,8	3,6	25,2			37,2	67,8	130,2	3,6	15,0	15,6	96,0		130,2	40,8	2,6		43,4	241,4	696,4
2КД7.60(60)-5	1,8	3,6	25,2			37,2	67,8	130,2	3,6	15,0	15,6	96,0		130,2	40,8	2,6		43,4	241,4	943,2
2КД7.60(60)-6	1,8	3,6	25,2		45,2		75,8	130,2	3,6	15,0	15,6	96,0		130,2	40,8	2,6		43,4	249,4	951,2
2КД7.60(60)-7	1,8	3,6	25,2			37,2	67,8	130,2	3,6	15,0	15,6	96,0		130,2	40,8	2,6		43,4	241,4	696,4

Арматурные изделия

Марка колонны	Арматурная сталь ГОСТ 6727-80* класс Вр-I, Ф, мм			Арматурная сталь ГОСТ 5781-82 класс А-I, Ф мм					Арматурная сталь ГОСТ 5781-82 класс А-III, Ф, мм										
	4	5	Итого	6	8	10	14	Итого	6	16	18	20	22	25	28	32		Итого	Итого
2КД7.60(60)-8		8,6	8,6	13,2				13,2			104,0		242,0					361,0	382,8
2КД8.60(60)-9		8,6	8,6	6,6	9,2			15,8			104,0							104,0	129,8
2КД7.60(60)-10		8,6	8,6	6,6	9,2			15,8			104,0				389,0			493,0	517,4
2К05.60(60)-1		11,8	11,8				24,2	24,2	10,8		102,8	195,0				558,4		866,2	890,0
2К05.60(60)-2		6,6	6,6		7,2		24,2	31,4	10,8	43,6	102,8			197,6				354,8	392,8
2К05.60(60)-3		6,6	6,6		7,2		24,2	31,4	10,8	43,6	102,8				248,6			405,8	443,8
2К05.60(60)-4		11,8	11,8				24,2	24,2	10,8		260,8							271,6	307,6

Закладные изделия

продолжение

Марка колонны	Арматурная сталь ГОСТ 5781-82 класс А-III, Ф, мм							Прокат марки Ст 3 пс ГОСТ 535-88						Прокат марки Ст 3 пс ГОСТ 8510-86				Итого	Всего
	12	16	20	32	36	40	Итого	δ=5	δ=8	δ=10	δ=18	δ=22	Итого	L125×80×12	L75×50×5	L63×40×8	Итого		
2КД7.60(60)-8	4,8	3,6	25,2		45,2		75,8	3,6	15,0	15,6	96,0		130,2	40,8	2,6		43,4	249,4	632,2
2КД7.60(60)-9	4,8	3,6	25,2	35,4			66,0	3,6	15,0	15,6	96,0		130,2	40,8	2,6		43,4	239,6	772,0
2КД7.60(60)-10	4,8	3,6	25,2			55,8	86,4	3,6	15,0	15,6	96,0		130,2	40,8	2,6		43,4	260,0	961,8
2К05.60(60)-1	4,8	3,6	9,9			19,2	34,5	1,8	7,5	13,2	61,5	7,6	107,2	20,4		9,2	29,6	171,3	515,9
2К05.60(60)-2	4,8	3,6	9,9			19,2	31,5	1,8	7,5	13,2	61,5	7,6	107,2	20,4		9,2	29,6	171,3	564,1
2К05.60(60)-3	4,8	3,6	9,9			19,2	34,5	1,8	7,5	13,2	61,5	7,6	107,2	20,4		9,2	29,6	171,3	615,1
2К05.60(60)-4	4,8	3,6	9,9			19,2	34,5	1,8	7,5	13,2	61,5	7,6	107,2	20,4		9,2	29,6	171,3	478,9

Арматурные изделия

Марка колонны	Арматурная сталь ГОСТ 6727-80*			Арматурная сталь ГОСТ 5781-82														Итого
	класс Вр-I			класс А-I					класс А-III									
	ф, мм		Итого	ф мм				Итого	ф, мм								Итого	
	4	5		6	8	10	14		6	16	18	20	22	25	28	32		
2КО5.60(60) -5		11,8	11,8				24,2	24,2	10,8		102,8	195,0					308,6	344,6
2КО5.60(60) -6		6,6	6,6			11,6	24,2	35,8	10,8		102,8				381,8		495,4	537,8
2КО5.60(60) -7		11,8	11,8				24,2	24,2	10,8		102,8			303,6			417,2	453,2
2КО5.60(60) -8		11,8	11,8				24,2	24,2	10,8		102,8	195,0					308,6	344,6
2КО5.60(60) -9		6,6	6,6		7,2		24,2	31,4	10,8	43,6	102,8			197,6			354,8	392,8
2КО5.60(60) -10		6,6	6,6		7,2		24,2	31,4	10,8	43,6	102,8				248,6		405,8	443,8
2КО5.60(60) -11		11,8	11,8				24,2	24,2	10,8		102,8			303,6			417,2	453,2

продолжение

Закладные изделия

Марка колонны	Арматурная сталь ГОСТ 5781-82							Прокат марки											Итого	Всего
	класс А-III							Ст 3 пс												
	ф, мм							ГОСТ 535-88						ГОСТ 8510-86						
	12	16	20	32	36	40	Итого	δ=5	δ=8	δ=10	δ=18	δ=22	Итого	L125×80×12	L75×50×5	L63×40×8	Итого			
2КО5.60(60) -5	1,8	3,6	9,9			19,2	34,5	1,8	7,5	13,2	61,5	7,6	107,2	20,4		9,2	29,6	171,3	515,9	
2КО5.60(60) -6	1,8	3,6	9,9			19,2	34,5	1,8	7,5	13,2	61,5	7,6	107,2	20,4		9,2	29,6	171,3	709,1	
2КО5.60(60) -7	1,8	3,6	9,9			19,2	34,5	1,8	7,5	13,2	61,5	7,6	107,2	20,4		9,2	29,6	171,3	624,5	
2КО5.60(60) -8	1,8	3,6	9,9	8,2			23,2	1,8	7,5	13,2	61,5	7,6	107,2	20,4		9,2	29,6	160,3	504,9	
2КО5.60(60) -9	1,8	3,6	9,9			19,2	34,5	1,8	7,5	13,2	61,5	7,6	107,2	20,4		9,2	29,6	171,3	564,1	
2КО5.60(60) -10	1,8	3,6	9,9			19,2	34,5	1,8	7,5	13,2	61,5	7,6	107,2	20,4		9,2	29,6	171,3	615,1	
2КО5.60(60) -11	1,8	3,6	9,9			19,2	34,5	1,8	7,5	13,2	61,5	7,6	107,2	20,4		9,2	29,6	171,3	624,5	

Арматурные изделия

Марка колонны	Арматурная сталь ГОСТ 6727-80* класса Вр-I, Ф, мм			Арматурная сталь ГОСТ 5781-82 класса А-I, Ф, мм					Арматурная сталь ГОСТ 5781-82 класса А-III, Ф, мм										
	4	5	Итого	6	8	10	14	Итого	6	16	18	20	32	25	28	32		Итого	Итого
2КВ08.48(84)-1	5,8	9,4	15,2	9,4				38,0	17,1	140,8		140,4						298,3	351,5
2КВ08.48(84)-2		15,2	15,2	9,4				38,0	17,1		178,4	140,4						335,9	389,1
2КВ8.48(84)-1		9,4	9,4	9,4	10,0			19,4	17,1			140,4		299,2				456,7	485,5
2КВ8.48(84)-2		9,4	9,4	9,4	10,0			19,4	17,1			140,4		299,2				456,7	485,5
2КВ8.48(84)-3		9,4	9,4	9,4	10,0			19,4	17,1			140,4		299,2				456,7	485,5
2КВ06.48(84)-1		16,6	16,6				26,4	26,4	13,3		155,8	138,8						307,9	358,9
2КВ06.48(84)-2		16,6	16,6				26,4	26,4	13,3		155,8	138,8						307,9	350,9

продолжение

Закладные изделия

Марка колонны	Арматурная сталь ГОСТ 5781-82 класса А-III, Ф, мм							Прокат марки Ст3пс ГОСТ 535-88, δ=5	δ=8	δ=10	δ=18	δ=22	Итого	Прокат ГОСТ 8510-86 L125×80×12	L75×50×5	L63×40×8	Итого	Итого	Всего
	12	16	20	32	36	40	Итого												
2КВ08.48(84)-1	1,8	3,6	12,6			26,7	43,2	1,8	7,5	28,8	48,0	7,6	93,7	20,4		9,2	29,6	168,0	519,5
2КВ08.48(84)-2	1,8	3,6	12,6	11,2			28,8	1,8	7,5	28,8	48,0	7,6	93,7	20,4		9,2	29,6	152,5	541,6
2КВ8.48(84)-1	1,8	3,6	25,2			30,9	61,5	3,6	15,0	15,6	96,0		130,2	40,8	2,6		43,4	235,1	720,6
2КВ8.48(84)-2	1,8	3,6	25,2			41,3	71,9	3,6	15,0	15,6	96,0		130,2	40,8	2,6		43,4	245,5	731,0
2КВ8.48(84)-3	1,8	3,6	25,2	39,8			70,4	3,6	15,0	15,6	96,0		130,2	40,8	2,6		43,4	244,0	729,5
2КВ06.48(84)-1	1,8	3,6	12,6			20,7	38,7	1,8	7,5	28,8	61,5	7,6	107,2	20,4		9,2	29,6	175,5	526,4
2КВ06.48(84)-2	1,8	3,6	12,6			20,7	38,7	1,8	7,5	28,8	61,5	7,6	107,2	20,4		9,2	29,6	175,5	526,4

Арматурные изделия

Марка колонны	Арматурная сталь ГОСТ 6727-80*			Арматурная сталь ГОСТ 5781-82																
	класс Вр-I			класс А-I					класс А-III											
	ф, мм			ф мм					ф, мм											
	4	5	Итого	6	8	10	14	Итого	6	16	18	20	32	25	28	32		Итого	Итого	
2КВ06.48(84)-3		15,2	15,2				26,4	26,4	13,3		155,8	138,8						307,9	359,9	
2КВ08.60(72)-1		15,2	15,2	9,4			28,6	38,0	17,1		178,4	114,4						335,9	389,1	
2КВ08.60(72)-2	5,8	9,4	15,2	9,4			28,6	38,0	17,1	140,8		114,4						335,9	389,1	
2КВ08.60(72)-3		15,2	15,2	9,4			28,6	38,0	17,1		178,4	114,4						298,3	351,5	
2КВ08.60(72)-4		9,4	9,4	9,4	8,2		28,6	46,2	17,1			114,4						335,9	389,1	
2КВ08.60(72)-5		9,4	9,4	9,4	8,2		28,6	46,2	13,3			114,4				560,8		718,3	773,9	
2КВ08.60(72)-6		15,2	15,2	9,4			28,6	38,0	13,3		178,4	114,4				560,8		718,3	773,9	
																		335,9	389,1	

продолжение

Закладные изделия

Марка колонны	Арматурная сталь ГОСТ 5781-82							Прокат марки										Итого	Всего
	класс А-III							Ст 3 пс											
	ф, мм							ГОСТ 535-88						ГОСТ 8510-86					
	12	16	20	32	36	40	Итого	δ=5	δ=8	δ=10	δ=18	δ=22	Итого	L125х80х12	L75х50х5	L63х40х8	Итого		
2КВ06.48(84)-3	1,8	3,6	12,6	8,8			26,8	1,8	7,5	28,8	61,5	7,6	107,2	24,4		5,2	29,6	163,6	514,5
2КВ08.60(72)-1	1,8	3,6	12,6			26,7	43,2	1,8	7,5	28,8	48,0	7,6	93,7	24,4		5,2	29,6	166,0	557,1
2КВ08.60(72)-2	1,8	3,6	12,6			26,7	43,2	1,8	7,5	28,8	48,0	7,6	93,7	24,4		5,2	29,6	166,0	519,5
2КВ08.60(72)-3	1,8	3,6	12,6			26,7	43,2	1,8	7,5	28,8	48,0	7,6	93,7	24,4		5,2	29,6	166,0	557,1
2КВ08.60(72)-4	1,8	3,6	12,6			26,7	43,2	1,8	7,5	28,8	48,0	7,6	93,7	24,4		5,2	29,6	166,0	941,9
2КВ08.60(72)-5	1,8	3,6	12,6			26,7	43,2	1,8	7,5	28,8	48,0	7,6	93,7	24,4		5,2	29,6	166,0	941,9
2КВ08.60(72)-6	1,8	3,6	12,6	11,2			28,8	1,8	7,5	28,8	48,0	7,6	93,7	24,4		5,2	29,6	152,5	541,6

Арматурные изделия

Марка колонны	Арматурная сталь ГОСТ 6727-80*			Арматурная сталь ГОСТ 5781-82																
	Класс Вр-I			Класс А-I					Класс А-III											
	Ф, мм			Ф мм					Ф, мм											
	4	5	Итого	6	8	10	14	Итого	6	16	18	20	22	25	28	32		Итого	Итого	
2КОВ.60(72)-7		15,2	15,2	9,4			28,6	38,0	17,1		178,4	140,4						335,9	389,1	
2КОВ.60(72)-8		9,4	9,4	9,4	8,2		28,6	46,2	17,1			140,4				560,8		718,3	773,9	
2КДВ.60(72)-1		9,4	9,4	9,4	10,0			19,4	17,1			140,4		299,2				456,7	485,5	
2КДВ.60(72)-2		9,4	9,4	9,4	10,0			19,4	17,1			140,4		299,2				456,7	485,5	
2КДВ.60(72)-3		9,4	9,4	9,4	10,0			19,4	17,1			140,4		299,2				456,7	485,5	
2КДВ.60(72)-4		9,4	9,4	9,4	8,2			17,6	17,1			140,4				560,8		718,3	745,3	
2КДВ.60(72)-5		9,4	9,4	9,4	8,2			17,6	17,1			140,4				560,8		718,3	745,3	

продолжение

Закладные изделия

Марка колонны	Арматурная сталь ГОСТ 5781-82								Прокат марки												Всего
	Класс А-III								Ст 3 пс												
	Ф, мм								ГОСТ 535-88							ГОСТ 8510-86					
	12	16	20	32	36	40		Итого	δ=5	δ=8	δ=10	δ=18	δ=22		Итого	L125×80×12	L75×50×5	L63×40×8	Итого	Итого	
2КОВ.60(72)-7	1,8	3,6	12,6			26,7		43,2	1,8	7,5	28,8	48,0	7,6		93,7	20,4			29,6	168,0	557,1
2КОВ.60(72)-8	1,8	3,6	12,6			26,7		43,2	1,8	7,5	28,8	48,0	7,6		93,7	20,4			29,6	168,0	941,9
2КДВ.60(72)-1	1,8	3,6	25,2			30,9		61,5	3,6	15,0	15,6	96,0			130,2	40,8	2,6		43,4	235,1	720,6
2КДВ.60(72)-2	1,8	3,6	25,2		49,8			80,4	3,6	15,0	15,6	96,0			130,2	40,8	2,6		43,4	254,0	739,5
2КДВ.60(72)-3	1,8	3,6	25,2			41,3		71,9	3,6	15,0	15,6	96,0			130,2	40,8	2,6		43,4	245,5	731,0
2КДВ.60(72)-4	1,8	3,6	25,2			41,3		71,9	3,6	15,0	15,6	96,0			130,2	40,8	2,6		43,4	245,5	990,8
2КДВ.60(72)-5	1,8	3,6	25,2			61,8		92,4	3,6	15,0	15,6	96,0			130,2	40,8	2,6		43,4	266,0	1011,3

Арматурные изделия

Марка колонны	Арматурная сталь ГОСТ 6727-80* класса Вр-I			Арматурная сталь ГОСТ 5781-82 класса А-I					Арматурная сталь ГОСТ 5781-82 класса А-III										
	Ф, мм		Итого	Ф мм				Итого	Ф, мм									Итого	Итого
	4	5		6	8	10	14		6	16	18	20	22	25	28	32			
2КДВ.60(72)-6		9,4	9,4	9,4	10,0			19,4	17,1			140,4		239,2				456,7	485,5
2КДВ.60(72)-7		9,4	9,4	9,4	10,0			19,4	17,1			140,4		239,2				456,7	485,5
2КДВ.60(72)-8		9,4	9,4	9,4	8,2			17,6	17,1			140,4				560,8		718,3	745,3
2КОБ.60(72)-1		16,6	16,6				26,4	26,4	13,3		155,8	138,8						307,4	350,9
2КОБ.60(72)-2		9,4	9,4		10,0		26,4	36,4	13,3			138,8	64,8					488,9	534,7
2КОБ.60(72)-3		16,6	16,6				26,4	26,4	13,3		155,8	138,8		272,0				307,4	350,9
2КОБ.60(72)-4		9,4	9,4		10,0		26,4	36,4	13,3	34,2		138,8						408,3	448,1

Закладные изделия

продолжение

Марка колонны	Арматурная сталь ГОСТ 5781-82 класса А-III							Прокат марки Ст 3 пс										Итого	Всего
	Ф, мм							ГОСТ 535-88						ГОСТ 8510-86					
	12	16	20	32	36	40	Итого	δ=5	δ=8	δ=10	δ=18	δ=22	Итого	L125×80×12	L75×50×5	L63×40×8	Итого		
2КДВ.60(72)-6	1,8	3,6	25,2	39,8			70,4	3,6	15,0	15,6	96,0		130,2	40,8	2,6		43,4	244,0	729,5
2КДВ.60(72)-7	1,8	3,6	25,2		49,8		60,4	3,6	15,0	15,6	96,0		130,2	40,8	2,6		43,4	234,0	739,5
2КДВ.60(72)-8	1,8	3,6	25,2		49,8		60,4	3,6	15,0	15,6	96,0		130,2	40,8	2,6		43,4	234,0	979,3
2КОБ.60(72)-1	1,8	3,6	12,6			20,7	38,7	1,8	7,5	28,8	61,5	7,6	107,2	20,4		9,2	29,6	175,5	526,4
2КОБ.60(72)-2	1,8	3,6	12,6			20,7	38,7	1,8	7,5	28,8	61,5	7,6	107,2	20,4		9,2	29,6	175,5	710,2
2КОБ.60(72)-3	1,8	3,6	12,6			20,7	38,7	1,8	7,5	28,8	61,5	7,6	107,2	20,4		9,2	29,6	175,5	526,4
2КОБ.60(72)-4	1,8	3,6	12,6			20,7	38,7	1,8	7,5	28,8	61,5	7,6	107,2	20,4		9,2	29,6	175,5	623,6

Арматурные изделия

Марка колонны	Арматурная сталь ГОСТ 6727-80* класса Вр-I, Ф, мм			Арматурная сталь ГОСТ 5781-82 класса А-I, Ф мм					Арматурная сталь ГОСТ 5781-82 класса А-III, Ф, мм									Итого	Итого
	4	5	Итого	6	8	10	14	Итого	6	16	18	20	22	25	28	32			
2КО6.60(72)-5		16,6	16,6				26,4	26,4	13,3		155,8	138,8						307,9	350,9
2КО6.60(72)-6		9,4	9,4		10,0		26,4	36,4	13,3			138,8			376,8			528,9	574,9
2КО6.60(72)-7		16,6	16,6				26,4	26,4	13,3		155,8	138,8						307,9	350,9
2КО6.60(72)-8		9,4	9,4		10,0		26,4	36,4	13,3	34,2		138,8		216,0				402,3	448,1
2КО6.60(72)-9		9,4	9,4		10,0		26,4	36,4	13,3			138,8	64,8		272,0			488,9	534,7
2КО6.60(72)-10		9,4	9,4		10,0		26,4	36,4	13,3			138,8			376,8			528,9	574,9
2КО8.48(96)-1		10,2	10,2				28,6	45,0	17,1			152,0	294,6					463,7	518,9

Закладные изделия

продолжение

Марка колонны	Арматурная сталь ГОСТ 5781-82 класса А-III, Ф, мм						Итого	Прокат марки Ст 3 пс, ГОСТ 535-88					Итого	ГОСТ 8510-86			Итого	Итого	Всего
	12	16	20	32	36	40		δ=5	δ=8	δ=10	δ=18	δ=22		L125×80×12	L75×50×5	L63×40×6			
2КО6.60(72)-5	1,8	3,6	12,6			20,7	38,7	1,8	7,5	28,8	61,5	7,6	107,2	20,4		9,2	29,6	175,5	526,4
2КО6.60(72)-6	1,8	3,6	12,6			20,7	38,7	1,8	7,5	28,8	61,5	7,6	107,2	20,4		9,2	29,6	175,5	750,4
2КО6.60(72)-7	1,8	3,6	12,6	8,8			26,8	1,8	7,5	28,8	61,5	7,6	107,2	20,4		9,2	29,6	163,6	514,5
2КО6.60(72)-8	1,8	3,6	12,6			20,7	38,7	1,8	7,5	28,8	61,5	7,6	107,2	20,4		9,2	29,6	175,5	623,6
2КО6.60(72)-9	1,8	3,6	12,6			20,7	38,7	1,8	7,5	28,8	61,5	7,6	107,2	20,4		9,2	29,6	175,5	710,2
2КО6.60(72)-10	1,8	3,6	12,6			20,7	38,7	1,8	7,5	28,8	61,5	7,6	107,2	20,4		9,2	29,6	175,5	750,4
2КО8.48(96)-1	1,8	3,6	12,6			26,7	43,2	1,8	7,5	28,8	48,0	7,6	93,7	20,4		9,2	29,6	168,0	686,9

Арматурные изделия

Марка колонны	Арматурная сталь ГОСТ 6727-80* класс Вр-I ф, мм			Арматурная сталь ГОСТ 5781-82 класс А-I ф мм					Класс А-III ф, мм									
	4	5	Итого	6	8	10	14	Итого	6	16	18	20	22	25	28	32	Итого	Итого
2КО8.48(96)-2		10,2	10,2	10,2	8,6		28,6	47,4	17,1			152,0		378,6			547,7	605,3
2КО8.48(96)-3		16,4	16,4	10,2			28,6	38,8	17,1			395,4					412,5	467,7
2КД8.48(96)-1		10,2	10,2	10,2	11,0		28,6	21,2	17,1			152,0			402,2		571,3	602,7
2КД8.48(96)-2		10,2	10,2	10,2	11,0			21,2	17,1			152,0			402,2		571,3	602,7
2КД8.48(96)-3		10,2	10,2	10,2	11,0			21,2	17,1			152,0			402,2		571,3	602,7
2КО6.48(96)-1		12,4	12,4					26,4	13,3		174,4	150,8					338,5	377,3
2КО6.48(96)-2		12,4	12,4					26,4	13,3		174,4	150,8					338,5	377,3

Закладные изделия (продолжение)

Марка колонны	Арматурная сталь ГОСТ 5781-82 класс А-III ф, мм						Итого	Прокат марки Ст 3пс ГОСТ 535-88					Итого	ГОСТ 8510-86			Итого	Итого	Всего
	12	16	20	32	36	40		δ=5	δ=8	δ=10	δ=18	δ=22		L125×90×12	L75×50×5	L63×40×8			
2КО8.48(96)-2	1,8	3,6	12,6			26,7	43,2	1,8	7,5	28,8	48,0	7,6	93,7	20,4		9,2	29,6	168,0	773,3
2КО8.48(96)-3	1,8	3,6	12,6	11,2			28,8	1,8	7,5	28,8	48,0	7,6	93,7	20,4		9,2	29,6	152,5	620,2
2КД8.48(96)-1	1,8	3,6	25,2			30,9	61,5	3,6	15,0	15,6	96,0		130,2	40,8	2,6		43,4	235,1	837,8
2КД8.48(96)-2	1,8	3,6	25,2			41,3	71,9	3,6	15,0	15,6	96,0		130,2	40,8	2,6		43,4	245,5	848,2
2КД8.48(96)-3	1,8	3,6	25,2	23,9			54,5	3,6	15,0	15,6	96,0		130,2	40,8	2,6		43,4	228,1	830,8
2КО6.48(96)-1	1,8	3,6	12,6			20,7	38,7	1,8	7,5	28,8	61,5	7,6	107,2	20,4		9,2	29,6	175,5	552,8
2КО6.48(96)-2	1,8	3,6	12,6			20,7	38,7	1,8	7,5	28,8	61,5	7,6	107,2	20,4		9,2	29,6	175,5	552,8

Арматурные изделия

Марка колонны	Арматурная сталь ГОСТ 6727-80* класс Вр-I ф, мм			Арматурная сталь ГОСТ 5781-82 класс А-I ф мм					Арматурная сталь ГОСТ 5781-82 класс А-III ф, мм									
	4	5	Итого	6	8	10	14	Итого	6	16	18	20	22	25	28	32	Итого	Итого
2КО6.48(36)-3		12,4	12,4				26,4	26,4	13,3			150,8	269,4				424,5	463,3
2КО8.60(84)-1		16,8	16,8	10,2			28,6	38,8	17,1		197,0	152,0					366,1	421,7
2КО8.60(84)-2		16,8	16,8	10,2			28,6	38,8	17,1		197,0	152,0					366,1	421,7
2КО8.60(84)-3		10,2	10,2	10,2	8,6		28,6	47,4	17,1			152,0		378,6			547,7	605,3
2КО8.60(84)-4	6,2	10,2	16,4	10,2			28,6	38,8	17,1	155,8		152,0					324,9	380,1
2КО8.60(84)-5		16,8	16,8	10,2			28,6	38,8	17,1		197,0	152,0					366,1	421,7
2КО8.60(84)-6		10,2	10,2	10,2	8,6		28,6	47,4	17,1			152,0				622,6	791,7	849,3

продолжение

Закладные изделия

Марка колонны	Арматурная сталь ГОСТ 5781-82 класс А-III ф, мм						Итого	Прокат марки Ст 3 пс ГОСТ 535-88					Итого	ГОСТ 8510-86		Итого	Итого	Всего
	12	16	20	32	36	40		δ=5	δ=8	δ=10	δ=18	δ=22		L125×80×12	L75×50×5	L63×40×8		
2КО6.48(36)-3	1,8	3,6	12,6	8,8			26,8	1,8	7,5	28,8	61,5	7,6	107,2	20,4		9,2	29,6	163,6	626,9
2КО8.60(84)-1	1,8	3,6	12,6			26,7	43,2	1,8	7,5	28,8	48,0	7,6	93,7	20,4		9,2	29,6	168,0	589,7
2КО8.60(84)-2	1,8	3,6	12,6			26,7	43,2	1,8	7,5	28,8	48,0	7,6	93,7	20,4		9,2	29,6	168,0	589,7
2КО8.60(84)-3	1,8	3,6	12,6			26,7	43,2	1,8	7,5	28,8	48,0	7,6	93,7	20,4		9,2	29,6	168,0	773,3
2КО8.60(84)-4	1,8	3,6	12,6			26,7	43,2	1,8	7,5	28,8	48,0	7,6	93,7	20,4		9,2	29,6	168,0	548,1
2КО8.60(84)-5	1,8	3,6	12,6			26,7	43,2	1,8	7,5	28,8	48,0	7,6	93,7	20,4		9,2	29,6	168,0	589,7
2КО8.60(84)-6	1,8	3,6	12,6			26,7	43,2	1,8	7,5	28,8	48,0	7,6	93,7	20,4		9,2	29,6	168,0	1017,3

Арматурные изделия

Марка колонны	Арматурная сталь ГОСТ 6727-80* класс Вр-I ф, мм			Арматурная сталь ГОСТ 5781-82 класс А-I ф мм					Класс А-III ф, мм									
	4	5	Итого	6	8	10	14	Итого	6	16	18	20	22	25	28	32	Итого	Итого
2КО8.60(84)-7		16,4	16,4	10,2			28,6	38,8	17,1			395,4					412,5	467,7
2КО8.60(84)-8	6,2	10,2	16,4	10,2			28,6	38,8	17,1	155,8		152,0					324,9	380,1
2КО8.60(84)-9		10,2	10,2	10,2	8,6		28,6	47,4	17,1			152,0		378,6			547,7	605,3
2КО8.60(84)-10		10,2	10,2	10,2	8,6		28,6	47,4	17,1			152,0				622,6	791,7	849,3
2КД8.60(84)-1		10,2	10,2	10,2	11,0			21,2				152,0			402,2		571,3	602,7
2КД8.60(84)-2		10,2	10,2	10,2	11,0			21,2				152,0			402,2		571,3	602,7
2КД8.60(84)-3		10,2	10,2	10,2	11,0			21,2				152,0			402,2		571,3	602,7

Закладные изделия

продолжение

Марка колонны	Арматурная сталь ГОСТ 5781-82 класс А-III ф, мм						Итого	Прокат марки Ст3пс ГОСТ 535-88					Итого	ГОСТ 8510-86			Итого	Итого	Всего
	12	16	20	32	36	40		δ=5	δ=8	δ=10	δ=18	δ=22		L125×80×12	L75×50×5	L63×40×8			
2КО8.60(84)-7	1,8	3,6	12,6	11,2			28,8	1,8	7,5	28,8	48,0	7,6	93,7	20,4		9,2	29,6	158,2	620,2
2КО8.60(84)-8	1,8	3,6	12,6			26,7	43,2	1,8	7,5	28,8	48,0	7,6	93,7	20,4		9,2	29,6	168,0	548,1
2КО8.60(84)-9	1,8	3,6	12,6			26,7	43,2	1,8	7,5	28,8	48,0	7,6	93,7	20,4		9,2	29,6	168,0	773,3
2КО8.60(84)-10	1,8	3,6	12,6			26,7	43,2	1,8	7,5	28,8	48,0	7,6	93,7	20,4		9,2	29,6	168,0	1017,3
2КД8.60(84)-1	1,8	3,6	25,2			30,9	61,5	3,6	15,0	15,6	96,0		130,2	40,8	2,6		43,4	235,1	837,8
2КД8.60(84)-2	1,8	3,6	25,2		49,8		80,4	3,6	15,0	15,6	96,0		130,2	40,8	2,6		43,4	254,0	856,7
2КД8.60(84)-3	1,8	3,6	25,2			41,3	71,9	3,6	15,0	15,6	96,0		130,2	40,8	2,6		43,4	245,5	848,2

Арматурные изделия

Марка колонны	Арматурная сталь ГОСТ 6727-80* класс Вр-I ф, мм		Итого	Арматурная сталь ГОСТ 5781-82 класс А-I ф мм				Итого	Арматурная сталь ГОСТ 5781-82 класс А-III ф, мм								Итого	Итого
	4	5		6	8	10	14		6	16	18	20	22	25	28	32		
2КД8.60(8У)-4		10,2	10,2	10,2	11,0			21,2	17,1			152,0			402,2		571,3	602,7
2КД8.60(8У)-5		10,2	10,2	10,2	11,0			21,2	17,1			152,0			402,2		571,3	602,7
2КД8.60(8У)-6		10,2	10,2	10,2	11,0			21,2	13,3			152,0			402,2		571,3	602,7
2КО6.60(8У)-1		12,4	12,4				26,4	26,4	13,3		174,4	150,8					338,5	377,3
2КО6.60(8У)-2		6,2	6,2		8,6		26,4	35,0	13,3	41,2		150,8		234,6			439,9	481,1
2КО6.60(8У)-3		6,2	6,2		8,6		26,4	35,0	13,3	41,2		150,8			295,0		500,3	541,5
2КО6.60(8У)-4		12,4	12,4				26,4	26,4	13,3		174,4	150,8					338,5	377,3

продолжение

Закладные изделия

Марка колонны	Арматурная сталь ГОСТ 5781-82 класс А-III ф, мм						Итого	Прокат марки Ст 3пс ГОСТ 535-88					Итого	ГОСТ 8510-86			Итого	Итого	Всего
	12	16	20	32	36	40		δ=5	δ=8	δ=10	δ=18	δ=22		∠125×80×12	∠75×50×5	∠63×40×8			
2КД8.60(8У)-4	1,8	3,6	25,2	39,8			70,4	3,6	15,0	15,6	96,0		130,2	40,8	2,6		43,4	244,0	846,7
2КД8.60(8У)-5	1,8	3,6	25,2		49,8		80,4	3,6	15,0	15,6	96,0		130,2	40,8	2,6		43,4	254,0	856,7
2КД8.60(8У)-6	1,8	3,6	25,2			61,8	92,4	3,6	15,0	15,6	96,0		130,2	40,8	2,6		43,4	266,0	868,7
2КО6.60(8У)-1	1,8	3,6	12,6			20,7	38,7	1,8	7,5	28,8	61,5	7,6	107,2	20,4		9,2	29,6	175,5	552,8
2КО6.60(8У)-2	1,8	3,6	12,6			20,7	38,7	1,8	7,5	28,8	61,5	7,6	107,2	20,4		9,2	29,6	175,5	656,6
2КО6.60(8У)-3	1,8	3,6	12,6			20,7	38,7	1,8	7,5	28,8	61,5	7,6	107,2	20,4		9,2	29,6	175,5	717,0
2КО6.60(8У)-4	1,8	3,6	12,6			20,7	38,7	1,8	7,5	28,8	61,5	7,6	107,2	20,4		9,2	29,6	175,5	552,8

Арматурные изделия

Марка колонны	Арматурная сталь ГОСТ 6727-80* класс Вр-I ф, мм			Арматурная сталь ГОСТ 5781-82 класс А-I ф мм					Класс А-III ф, мм									
	4	5	Итого	6	8	10	14	Итого	6	16	18	20	22	25	28	32	Итого	Итого
2К06.60(84)-5		12,4	12,4				26,4	26,4	13,3			366,4					379,7	418,5
2К06.60(84)-6		6,2	6,2		8,6		26,4	35,0	13,3			150,8			421,6		585,7	629,3
2К06.60(84)-7		6,2	6,2		8,6		26,4	35,0	13,3			150,8		335,2			499,3	540,5
2К06.60(84)-8		12,4	12,4				26,4	26,4	13,3		174,4	150,8					338,5	377,3
2К06.60(84)-9		6,2	6,2		8,6		26,4	35,0	13,3	41,2		150,8		234,6			439,9	481,1
2К06.60(84)-10		6,2	6,2		8,6		26,4	35,0	13,3	47,2		150,8			295,0		506,3	541,5
2К06.60(84)-11		6,2	6,2		8,6		26,4	35,0	13,3			150,8		335,2			499,3	540,5

Закладные изделия

продолжение

Марка колонны	Арматурная сталь ГОСТ 5781-82 класс А-III ф, мм							Прокат марки Ст 3пс ГОСТ 535-88						Прокат марки ГОСТ 8510-86					Итого	Всего
	12	16	20	32	36	40	Итого	δ=5	δ=8	δ=10	δ=18	δ=22	Итого	L125×80×12	L75×50×5	L63×40×8	Итого			
2К06.60(84)-5	1,8	3,6	12,6			20,7	38,7	1,8	7,5	28,8	61,5	7,6	107,2	20,4		9,2	29,6	175,5	594,0	
2К06.60(84)-6	1,8	3,6	12,6			20,7	38,7	1,8	7,5	28,8	61,5	7,6	107,2	20,4		9,2	29,6	175,5	804,8	
2К06.60(84)-7	1,8	3,6	12,6			20,7	38,7	1,8	7,5	28,8	61,5	7,6	107,2	20,4		9,2	29,6	175,5	716,0	
2К06.60(84)-8	1,8	3,6	12,6	8,8			26,8	1,8	7,5	28,8	61,5	7,6	107,2	20,4		9,2	29,6	163,6	540,9	
2К06.60(84)-9	1,8	3,6	12,6			20,7	38,7	1,8	7,5	28,8	61,5	7,6	107,2	20,4		9,2	29,6	175,5	656,6	
2К06.60(84)-10	1,8	3,6	12,6			20,7	38,7	1,8	7,5	28,8	61,5	7,6	107,2	20,4		9,2	29,6	175,5	717,0	
2К06.60(84)-11	1,8	3,6	12,6			20,7	38,7	1,8	7,5	28,8	61,5	7,6	107,2	20,4		9,2	29,6	175,5	716,0	

Арматурные изделия

Марка колонны	Арматурная сталь ГОСТ 6727-80*			Арматурная сталь ГОСТ 5781-82																
	Класс Вр-I			Класс А-I					Класс А-III											
	Ф, мм			Ф мм					Ф, мм											
	4	5	Итого	6	8	10	14	Итого	6	16	18	20	22	25	28	32		Итого	Итого	
2К08.72(72)-1		16,8	16,8	10,2			28,6	38,8	17,1		197,0	152,0						366,1	421,7	
2К08.72(72)-2		10,2	10,2	10,2	8,6		28,6	47,4	17,1			152,0		378,6				547,7	605,3	
2К08.72(72)-3	6,2	10,2	16,4	10,2			28,6	38,8	17,1	155,8		152,0						324,9	380,1	
2К08.72(72)-4		16,8	16,8	10,2			28,6	38,8	17,1		197,0	152,0						366,1	421,7	
2К08.72(72)-5		10,2	10,2	10,2	8,6		28,6	47,4	17,1			152,0		378,6				547,7	605,3	
2КД8.72(72)-1	6,2	10,2	16,4	10,2				10,2	17,1	155,8		152,0						324,9	351,5	
2КД8.72(72)-2		16,8	16,8	10,2				10,2	17,1		197,0	152,0						366,1	393,1	

Закладные изделия

продолжение

Марка колонны	Арматурная сталь ГОСТ 5781-82								Прокат марки												Итого	Всего
	Класс А-III								Ст 3 пс													
	Ф, мм								ГОСТ 535-88							ГОСТ 8510-86						
	12	16	20	32	36	40		Итого	δ=5	δ=8	δ=10	δ=18	δ=22		Итого	L125×80×12	L75×50×5	L63×40×8	Итого			
2К08.72(72)-1	1,8	3,6	12,6			26,7		43,2	1,8	7,5	28,8	48,0	7,6		93,7	20,4		9,2	29,6		168,0	589,7
2К08.72(72)-2	1,8	3,6	12,6			26,7		43,2	1,8	7,5	28,8	48,0	7,6		93,7	20,4		9,2	29,6		168,0	773,3
2К08.72(72)-3	1,8	3,6	12,6			26,7		43,2	1,8	7,5	28,8	48,0	7,6		93,7	20,4		9,2	29,6		168,0	548,1
2К08.72(72)-4	1,8	3,6	12,6			26,7		43,2	1,8	7,5	28,8	48,0	7,6		93,7	20,4		9,2	29,6		168,0	589,7
2К08.72(72)-5	1,8	3,6	12,6			26,7		43,2	1,8	7,5	28,8	48,0	7,6		93,7	20,4		9,2	29,6		168,0	773,3
2КД8.72(72)-1	1,8	3,6	25,2			30,9		61,5	3,6	15,0	15,6	96,0			130,2	40,8	2,6		43,4		235,1	586,6
2КД8.72(72)-2	1,8	3,6	25,2			30,9		61,5	3,6	15,0	15,6	96,0			130,2	40,8	2,6		43,4		235,1	628,2

Арматурные изделия

Марка колонны	Арматурная сталь ГОСТ 6727-80* класс Вр-I ф, мм			Арматурная сталь ГОСТ 5781-82 класс А-I ф, мм					Класс А-III ф, мм									
	4	5	Итого	6	8	10	14	Итого	6	16	18	20	22	25	28	32	Итого	Итого
2КД8.72(72)-3	6,2	10,2	16,4	10,2				10,2	17,1	155,8		152,0					324,9	351,5
2КД8.72(72)-4		16,8	16,8	10,2				10,2	17,1		197,0	152,0					366,1	393,1
2КД8.72(72)-5		16,8	16,8	10,2				10,2	17,1		197,0	152,0					366,1	393,1
2КД8.72(72)-6		16,8	16,8	10,2				10,2	17,1		197,0	152,0					366,1	393,1
2КД8.72(72)-7		16,8	16,8	10,2				10,2	17,1		197,0	152,0					366,1	393,1
2КО6.72(72)-1		6,2	6,2		8,6		26,4	35,0	13,3	41,2		150,8		234,6			439,9	481,1
2КО6.72(72)-2		6,2	6,2		8,6		26,4	35,0	13,3	41,2		150,8			295,0		500,3	541,5

Закладные изделия

продолжение

Марка колонны	Арматурная сталь ГОСТ 5781-82 класс А-III ф, мм						Итого	Прокат марки Ст3пс ГОСТ 535-88					Итого	ГОСТ 8510-86			Итого	Итого	Всего
	12	16	20	32	36	40		δ=5	δ=8	δ=10	δ=18	δ=22		L125×80×12	L75×50×5	L63×40×4			
2КД8.72(72)-3	1,8	3,6	25,2		49,8		80,4	3,6	15,0	15,6	96,0		130,2	40,8	2,6		43,4	254,0	605,5
2КД8.72(72)-4	1,8	3,6	25,2			41,3	71,9	3,6	15,0	15,6	96,0		130,2	40,8	2,6		43,4	245,5	638,6
2КД8.72(72)-5	1,8	3,6	25,2		49,8		80,4	3,6	15,0	15,6	96,0		130,2	40,8	2,6		43,4	254,0	647,1
2КД8.72(72)-6	1,8	3,6	25,2		49,8		80,4	3,6	15,0	15,6	96,0		130,2	40,8	2,6		43,4	254,0	647,1
2КД8.72(72)-7	1,8	3,6	25,2			61,8	92,4	3,6	15,0	15,6	96,0		130,2	40,8	2,6		43,4	266,0	659,1
2КО6.72(72)-1	1,8	3,6	12,6			20,7	38,7	1,8	7,5	28,8	61,5	7,6	107,2	20,4		9,2	29,6	175,5	656,6
2КО6.72(72)-2	1,8	3,6	12,6			20,7	38,7	1,8	7,5	28,8	61,5	7,6	107,2	20,4		9,2	29,6	175,5	717,0

Марка колонны	Арматурные изделия																		
	ГОСТ 6727-80*			Арматурная сталь ГОСТ 5781-82															
	Класс Вр-I			Класс А-I					Класс А-III										
	ф, мм			ф мм					ф, мм										
	4	5	Итого	6	8	10	14	Итого	6	16	18	20	22	25	28	32		Итого	Итого
2К06.72(72)-3		12,4	12,4				26,4	26,4	13,3		174,4	150,8						338,5	377,3
2К06.72(72)-4		12,4	12,4				26,4	26,4	13,3			366,4						379,7	418,5
2К06.72(72)-5		6,2	6,2		8,6		26,4	35,0	13,3			150,8			421,6			585,7	629,3
2К06.72(72)-6		6,2	6,2		8,6		26,4	35,0	13,3			150,8		335,2				499,3	540,5
2К06.72(72)-7		6,2	6,2		8,6		26,4	35,0	13,3	41,2		150,8		234,6				439,9	481,1
2К06.72(72)-8		6,2	6,2		8,6		26,4	35,0	13,3	41,2		150,8			295,0			500,3	541,5
2К06.72(72)-9		6,2	6,2		8,6		26,4	35,0	13,3			150,8		335,2				499,3	540,5

продолжение

Марка колонны	Арматурная сталь ГОСТ 5781-82							Закладные изделия												
	Класс А-III							Прокат марки												
	ф, мм							Ст 3 пс												
	12	16	20	32	36	40		ГОСТ 535-88							ГОСТ 8510-86				Итого	Всего
							Итого	δ=5	δ=8	δ=10	δ=18	δ=22		Итого	L125×80×12	L75×50×5	L63×40×8	Итого		
2К06.72(72)-3	1,8	3,6	12,6			20,7	38,7	1,8	7,5	28,8	61,5	7,6		107,2	20,4		9,2	29,6	175,5	552,8
2К06.72(72)-4	1,8	3,6	12,6			20,7	38,7	1,8	7,5	28,8	61,5	7,6		107,2	20,4		9,2	29,6	175,5	594,0
2К06.72(72)-5	1,8	3,6	12,6			20,7	38,7	1,8	7,5	28,8	61,5	7,6		107,2	20,4		9,2	29,6	175,5	804,8
2К06.72(72)-6	1,8	3,6	12,6			20,7	38,7	1,8	7,5	28,8	61,5	7,6		107,2	20,4		9,2	29,6	175,5	716,0
2К06.72(72)-7	1,8	3,6	12,6			20,7	38,7	1,8	7,5	28,8	61,5	7,6		107,2	20,4		9,2	29,6	175,5	656,6
2К06.72(72)-8	1,8	3,6	12,6			20,7	38,7	1,8	7,5	28,8	61,1	7,6		107,2	20,4		9,2	29,6	175,5	717,0
2К			12,6			20,7	38,7	1,8	7,5	28,8	61,5	7,6		107,2	20,4		9,2	29,6	175,5	716,0

gost.e-ecolog.ru