Типовые строительные конструкции, изделия и узлы

Серия 1.420.1-25

КОНСТРУКЦИИ МНОГОЭТАЖНЫХ ПРОИЗВОДСТВЕННЫХ ЗДАНИЙ С СЕТКАМИ КОЛОНН 6×6 И 9×6 м С БЕЗБАЛОЧНЫМИ ПЕРЕКРЫТИЯМИ ПОД НАГРУЗКУ СООТВЕТСТВЕННО ДО 30 кПа (3000 кгс/м²) И ДО 20 кПа (2000 кгс/м²).

ВЫПУСК 6.

Железобетонные шахты лестничных клеток.
Рабочие чертежи

gost.e-ecolog.ru

типовые строительные конструкции, изделия и узлы

Серия 1.420.1 - 25

КОНСТРУКЦИИ МНОГОЭТАЖНЫХ ПРОИЗВОДСТВЕННЫХ ЗДАНИЙ С СЕТКАМИ КОЛОНН 6×6 И 9×6 м С БЕЗБАЛОЧНЫМИ ПЕРЕКРЫТИЯМИ ПОД НАГРУЗКУ СООТВЕТСТВЕННО ДО 30 кПа (3000 кгс/м²) И ДО 20 кПа (2000 кгс/м²)

Выпуск 6

Железобетонные шахты лестничных клеток

Рабочие чертежи

Разработаны: ЦНИИПромзданий

Зам. директора — В.В. Быков

Зав отделом — Г.В. Выжигин

Вед. научный сотр. — А.Н. Королев

Ст. научный сотр. — Ю.В Максимов

Утверждены:
Главпроектом Госстроя России,
письмо от 13.04.94 №9-3-2/72.
Введены в действие с 01.07.94
ЦНИИПромзданий, приказ от
15.04.94 №25

Обозначение документа	Наименование	Стр.
I.420.I-25.6-IПЗ	Пояснительная записка	4
- 2	Монтажные схемы расположения монолитных блоков для лестниц № IO...I7	7
- 3	Лестничный блок ЛБм 36в-I	II
- 4	Лестничный блок ЛБм 36в-2	I2
- 5	Лестничный блок ЛБм 36в-3	I4
- 6	Лестничный блок ЛБм 36в-4	I6
- 7	Лестничные блоки ЛБм 36в-5; ЛБм 36в-6	I8
- 8	Лестничный блок ЛБм 38н-I	20
- 9	Лестничный блок ЛБм 48в-I	22
- I0	Лестничный блок ЛБм 48в-2	24
- II	Лестничный блок ЛБм 48в-3	26
- I2	Лестничный блок ЛБм 48в-4	28
- I3	Лестничный блок ЛБм 48в-5	30
- I4	Лестничный блок ЛБм 48в-6	32
- I5	Лестничный блок ЛБм 48с-I	34
- I6	Лестничный блок ЛБм 48с-2	36
- I7	Лестничный блок ЛБм 48с-3	38
- I8	Лестничный блок ЛБм 48с-4	40
- I9	Лестничный блок ЛБм 48с-5	42
- 20	Лестничный блок ЛБм 48с-6	44
- 2I	Лестничный блок ЛБм 48с-7	46
- 22	Лестничный блок ЛБм 50н-I	48
- 23	Лестничный блок ЛБм 50н-2	50
- 24	Лестничный блок ЛБм 50н-3	52
- 25	Лестничный блок ЛБм 60в-I	54
- 26	Лестничный блок ЛБм 60в-2	56
- 27	Лестничный блок ЛБм 60в-3	58
- 28	Лестничный блок ЛБм 60с-I	60
- 29	Лестничный блок ЛБм 60С-2	62
- 30	Лестничный блок ЛБм 60с-3	64
- 3I	Лестничный блок ЛБм 62н-I	66
- 32	Лестничный блок ЛБм 62н-2	68
- 33	Лестничный блок ЛБм 62н-3	70
- 34	Узел сопряжения монолитных блоков I и 2	72
- 35	Узел 3...I0	73
- 36	Каркас пространственный КП36в-I, КП36в-I0	77
- 37	Каркас пространственный КП36в-2, КП36в-4	78
- 38	Каркас пространственный КП36в-3, КП36в-5	79
- 39	Каркас пространственный КП36в-6, КП36в-7	80
- 40	Каркас пространственный КП36в-8, КП36в-9	8I
- 4I	Каркас пространственный КП38н-I, КП38н-2	82
- 42	Каркас пространственный КП38н-3, КП48с-II, КП50н-7	83

Инв.N подл. | Подпись и дата | Взам.инв.N

Разраб.	Поварова		1.420.1-25.0-1
Пров.	Максимов		
Н.контр	Максимов		Содержание

Стадия	Лист	Листов
Р	1	2

ЦНИИПРОМЗДАНИЙ

Обозначение документа	Наименование	Стр.
- 43	Каркас пространственный КП48в-2, КП48в-I	84
- 44	Каркас пространственный КП48в-3, КП48в-5	85
- 45	Каркас пространственный КП48в-4	86
- 46	Каркас пространственный КП48в-7, КП48в-6	87
- 47	Каркас пространственный КП48в-9, КП50н-8, КП48с-I2	88
- 48	Каркас пространственный КП48с-I, КП48с-2	89
- 49	Каркас пространственный КП48с-3	90
- 50	Каркас пространственный КП48с-5, КП48с-4	9I
- 5I	Каркас пространственный КП48с-6, КП48с-7	92
- 52	Каркас пространственный КП48с-8, КП48в-8	93
- 53	Каркас пространственный КП48с-9, КП48с-I0	94
- 54	Каркас пространственный КП48с-I3, КП48в-I0	95
- 55	Каркас пространственный КП50н-2, КП50н-I	96
- 56	Каркас пространственный КП50н-4, КП50н-3	97
- 57	Каркас пространственный КП50н-6, КП50н-5	98
- 58	Каркас пространственный КП60в-I	99
- 59	Каркас пространственный КП60в-3, КП60в-2	I00
- 60	Каркас пространственный КП60в-5, КП60в-4	I0I
- 6I	Каркас пространственный КП60с-I, КП60с-2	I02
- 62	Каркас пространственный КП60с-3	IC3
- 63	Каркас пространственный КП60с-4	I04
- 64	Каркас пространственный КП60с-5	I05
- 65	Каркас пространственный КП62н-2, КП62н-I	I06
- 66	Каркас пространственный КП62н-4, КП62н-3	I07
- 67	Каркас пространственный КП62н-6, КП62н-5	I08
- 68	Каркас пространственный КП62н-7, КП60с-6, КП60в-6	I09
- 69	Каркас пространственный КП62н-8, КП60с-7, КП60в-7	II0
- 70	Каркас пространственный КП1, КП2	III
- 7I	Каркас КР1..КР41. Сетка С1, С2. Скоба СК1, СК2, СК3	II5
- 72	Закладное изделие М1	I2I
- 73 Р.С.	Ведомость расхода стали	I22

Инв. № подл. | Подпись и дата | Взам. инв. №

Ц 00217 4

I. ОБЩАЯ ЧАСТЬ

Данный выпуск является частью работы, полный состав которой приведен в выпуске 0-I настоящей серии.

В выпуске даны рабочие чертежи блоков монолитных железобетонных шахт лестничных клеток.

Блоки монолитных лестничных клеток приняты высотой на этаж и предназначены для образования монолитных железобетонных шахт лестничных клеток в многоэтажных производственных зданиях с безбалочными перекрытиями и сетками колонн 6х6 и 9х6 м.

Конструкции монолитных железобетонных шахт лестничных клеток разработаны для применения в неагрессивной, слабоагрессивной и среднеагрессивной газовых средах.

Маркировка монолитных блоков принята:

- тип конструкции ЛБм - лестничный блок монолитный;
- номинальная высота блока в дм. (с округлением) - 36; 37,5; 48; 60; 6I,5 дм;
- расположение блока по высоте шахты лестничной клетки: нижний этаж (первый или подвальный); средний этаж; верхний этаж - Н, С, В;
- номер, отличающий монолитный блок по размерам и армированию.

Пример обозначения лестничного блока монолитного высотой 4,8 м; среднего этажа; первого типа по размерам и армированию:

ЛБм 48с-I

2. ТРЕБОВАНИЯ К ВОЗВЕДЕНИЮ БЛОКОВ МОНОЛИТНЫХ ЖЕЛЕЗОБЕТОННЫХ ШАХТ ЛЕСТНИЧНЫХ КЛЕТОК

2.I. При возведении блоков монолитных железобетонных шахт необходимо выполнять требования действующих нормативных документов и стандартов:

ГОСТ I0922-90 Арматурные изделия и закладные детали для железобетонных конструкций. Технические требования и методы испытаний";

ГОСТ 26633-9I "Бетон тяжелый. Технические условия".,

ГОСТ I0I80-90 "Бетоны. Методы определения прочности по контрольным образцам.

ГОСТ I2730.0-78 "Бетоны. Общие требования к методам определения плотности, влажности, водопоглащения, пористости и водонепроницаемости";

ГОСТ I2730.I-78 "Бетоны. Метод определения плотности";

ГОСТ I2730.5-84 "Бетоны. Методы определения водонепроницаемости";

ГОСТ 24452-80 "Бетоны. Методы определения призменной прочности, модуля упругости и коэффициента Пуассона";

ГОСТ I0060-87 "Бетоны. Методы контроля морозостойкости";

ГОСТ I4098-9I "Соединения сварные арматуры и закладных изделий железобетонных конструкций. Типы, конструкция и размеры",

ГОСТ 23858-79 "Соединения сварные стыковые и тавровые арматуры железобетонных конструкций. Ультрозвуковые методы контроля качества. Правила приемки".

Инструкция по сварке соединений арматуры и закладных деталей железобетонных конструкций" СН 393-78(разделы 2,3,4 и приложение №I).

СНиП 3.03.0I-87 Несущие и ограждающие конструкции.

СНиП 3.0I.0I-85* Организация строительного производства.

2.2. Класс тяжелого бетона принят BI5 по ГОСТ 25I92-82.

Марки бетона по морозостойкости следует принимать в зависимости от конкретных условий строительства в соответствии со СНиП 2.03.0I-84* п. 2.9, табл. 9 и ГОСТ I0060-87.

Разраб	Максимов		
Разраб	Королев		
Н. контр.	Максимов		

1.420.1-25.6-1ТТ

Технические требования

Стадия	Лист	Листов
Р	1	3

ЦНИИПРОМЗДАНИЙ

Инв. № подл. | Подпись и дата | Взам. инв. №

Марка бетона по водонепроницаемости в зависимости от режима эксплуатации должна приниматься по ГОСТ 12730.5-84:

при слабоагрессивной газообразной среде - W4;

при среднеагрессивной газообразной среде -W6.

При приготовлении бетона для лестниц используемых в агрессивных средах следует использовать портландцемент, удовлетворяющий требованиям ГОСТ 10178-85

2.3. Блоки шахт лестничных клеток

2.3.1. Монолитные блоки армируются пространственными каркасами, соединенными в углах отдельными арматурными скобами и образующими объемный арматурный блок на этаж.

Пространственные каркасы состоят из плоских каркасов и отдельных стержней, привязываемых вязальной проволокой в местах пересечения со стержнями каркасов через два шага в обоих направлениях в шахматном порядке.

В качестве рабочей арматуры использована стержневая горячекатанная сталь периодического профиля класса А-III по ГОСТ 5781-82 и стержневая горячекатаная сталь класса А-I по ГОСТ 5781-82 и ГОСТ 380-88.

Выбор типов электродов для каждого класса стали производится на основании указаний СН 393-78 (раздел 2).

Электроды следует применять по ГОСТ 9466-75 и ГОСТ 9467-75.

При изготовлении стальных сеток и плоских каркасов следует использовать контактную точечную сварку в соответствии с ГОСТ 14098-91.

Замена указанной контактной точечной сварки на дуговую не допускается.

3. ОБЩИЕ ТРЕБОВАНИЯ К ПРОИЗВОДСТВУ РАБОТ ПО УСТАНОВКЕ АРМАТУРЫ И БЕТОНИРОВАНИЮ БЛОКОВ ШАХТ ЛЕСТНИЧНЫХ КЛЕТОК

3.1. Установка опалубки, арматурных пространственных каркасов, укладка, уплотнение бетона и устройство рабочих швов следует производить в соответствии со СНиП 3.03.01-87.

3.2. Деревянные пробки, закладываемые в блоки для крепления дверных коробок, должны быть антисептированы.

3.3. Производственный контроль качества строительно-монтажных работ следует проводить в соответствии со СНиП 3.01.01-85*.

3.4. Возведение шахты лестничной клетки.

3.4.1. Возведение лестниц с монолитными железобетонными стенами целесообразно производить в общем потоке с монтажом каркаса многоэтажного здания т.е. одновременно с ним.

Возводить стены лестничной клетки, а затем вести монтаж сборных железобетонных лестничных маршей и площадок, рекомендуется по ярусам, высотой не более двух блоков (этажей) также, как производится монтаж каркаса здания.

3.4.2. Последовательность выполнения работ по возведению первого яруса монолитных железобетонных стен лестничной клетки рекомендуется принять следующую:

1. Монтаж лесов внутри и снаружи лестницы с поэтажным наращиванием.

2. Установка крупнощитовой опалубки стен с внутренней стороны на высоту этажа. Тип и материал опалубки выбирается в соответствии с ГОСТ 23478-79, ГОСТ 20850-84 или ТУ с учетом производственных возможностей.

3. Установка арматурных пространственных каркасов на этаж.

Нижний монолитный блок имеющий четыре армированные стены (без проемов или с проемами для дверей) собирается в следующей последовательности:

устанавливаются в проектное положение на фундаменты два пространственных каркаса продольных (длинных) стен;

заводятся с боков блока пространственные каркасы поперечных (коротких) стен блока.

Инв.№ подл. | Подпись и дата | Взам. инв.№

устанавливаются с шагом 250 мм арматурные скобы СК1 по углам блока на всю высоту.

Армирование стен выше стоящих блоков проводится в том же порядке. Если в блоке предусмотрен тамбур, то к пространственным каркасам стен добавляются пространственные каркасы КП1 и сетка С1.

Нижний монолитный блок имеющий три армированных стены (без проемов или с проемами для дверей) и балки в плоскости четвертой стены собираются в следующей последовательности:

устанавливаются в проектное положение арматурные пространственные каркасы в плоскости четвертой стены, на них устанавливаются пространственные каркасы балок;

устанавливаются два пространственных каркаса длинных стен балок;

заводится с торца блока пространственный каркас короткой стены;

устанавливаются с шагом 250 мм арматурные скобы СК1 по углам блока и скобы СК2; СК3 в торцы балок.

Армирование стен выше стоящих блоков производится в том же порядке. Если в блоке предусмотрен тамбур или монолитная часть лестничной площадки, то к пространственным каркасам стен соответственно добавляются арматурные пространственные каркасы КП1, сетка С1 или сетка С2.

4. Установка мелкощитовой опалубки с наружной стороны лестницы на высоту 0,6 м (для удобства бетонирования с наружной стороны на опалубку устанавливается переносной козырек).

5. Подача бетонной смеси и уплотнение ее глубинными вибраторами

6. Установка опалубки с наружной стороны (отдельными участками высотой 0,6 м) и последующее бетонирование стен до отметки перекрытия над первым этажом (подвалом).

7. Производство работ по возведению стен лестничной клетки второго этажа по последовательности аналогично производству работ по возведению стен первого этажа.

8. Выдерживание бетона и последующее снятие опалубки и демонтаж лесов.

9. Последовательный монтаж лестничных маршей и площадок после достижения бетоном не менее 50% проектной прочности.

10. Затирка поверхности стен, заделка зазоров, малярные работы и прочее.

В ряде случаев, подача материалов, бетона и монтаж лестничных маршей I^{го} яруса может производиться обычным автокраном.

Последовательность выполнения работ по возведению стен лестничной клетки второго и третьего ярусов такая же, как при возведении стен первого яруса.

К началу выполнения работ по возведению второго яруса лестницы (3^{й} и 4^{й} этажи) должно быть смонтировано перекрытие безбалочной конструкции над вторым этажом здания, а к началу выполнения работ по третьему ярусу (5ый этаж и выход на кровлю) перекрытие над четвертым этажом, так как на эти перекрытия ставятся леса с наружной стороны лестницы. Для поддержания лесов внутри лестницы при возведении ее верхних ярусов в качестве опор могут быть использованы уже смонтированные лестничные марши нижнего яруса. Монтажная расчетная нагрузка на лестничные марши не должна превышать 2,4 кПа (240 кгс/м^2).

Возведение лестничных клеток с монолитными железобетонными стенами в зимних условиях следует выполнять в той же последовательности, что и в летних, но с выполнением дополнительных рекомендаций в соответствии со СНиП 3.03.01-87.

Основные положения по производству работ в зимних условиях приведены в п. 7.9 пояснительной записки выпуска 0-I серии I.420.I-25.

Инв. № подл. | Подпись и дата | Взам. инв. №

Монтажные схемы расположения монолитных блоков для лестниц №10 и №14 с выходом на кровлю

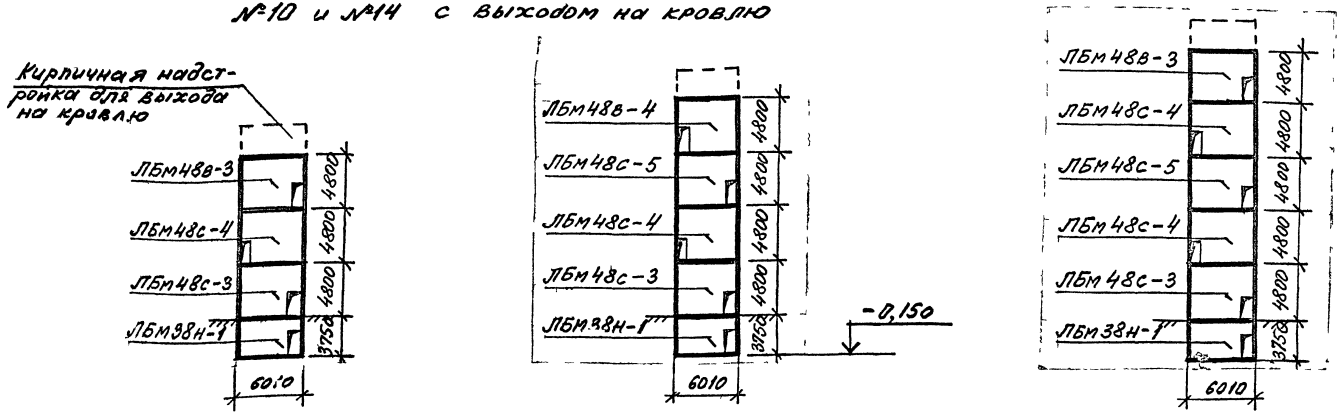

Монтажные схемы расположения монолитных блоков для лестниц №10 и №14 без выхода на кровлю

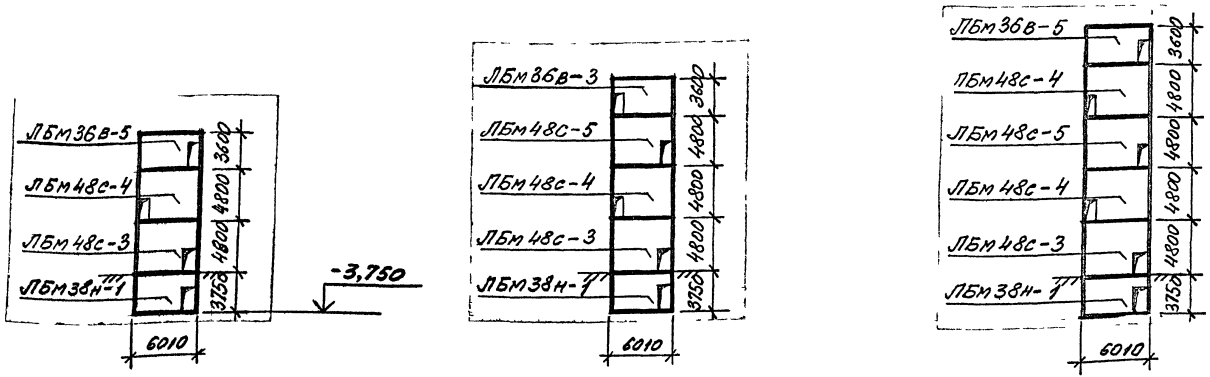

Разраб	Максимов	
Провер	Поварова	
Н контр	Максимов	

1.420.1-25.6-2

Монтажные схемы расположения монолитных блоков для лестниц №10...17.

Стадия	Лист	Листов
Р	1	4

ЦНИИПРОМЗДАНИЙ

Ц 00217 8

Монтажные схемы расположения монолитных блоков для лестниц N°11; 15
с выходом на кровлю

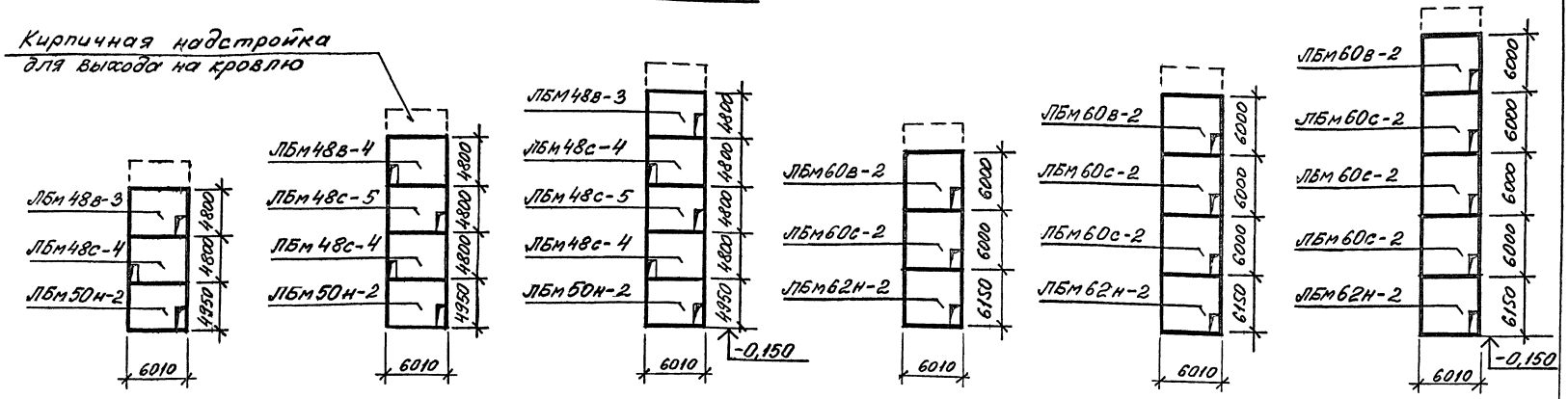

Монтажные схемы расположения монолитных блоков для лестниц N°11; 15
без выхода на кровлю

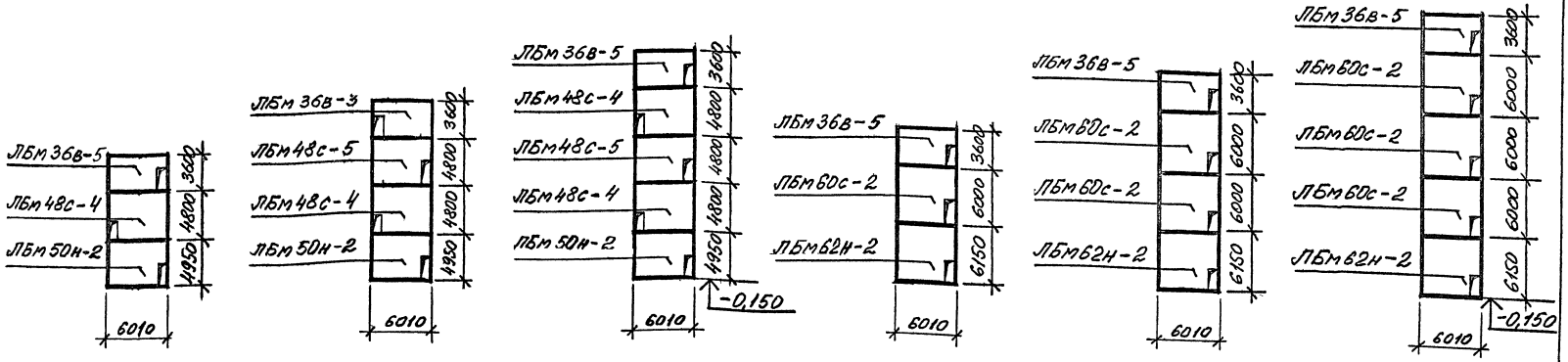

Инв. N подл. | Подпись и дата | Взам. инв. N

Монтажные схемы расположения монолитных блоков для лестниц №12;16 с выходом на кровлю

Кирпичная надстройка для выхода на кровлю

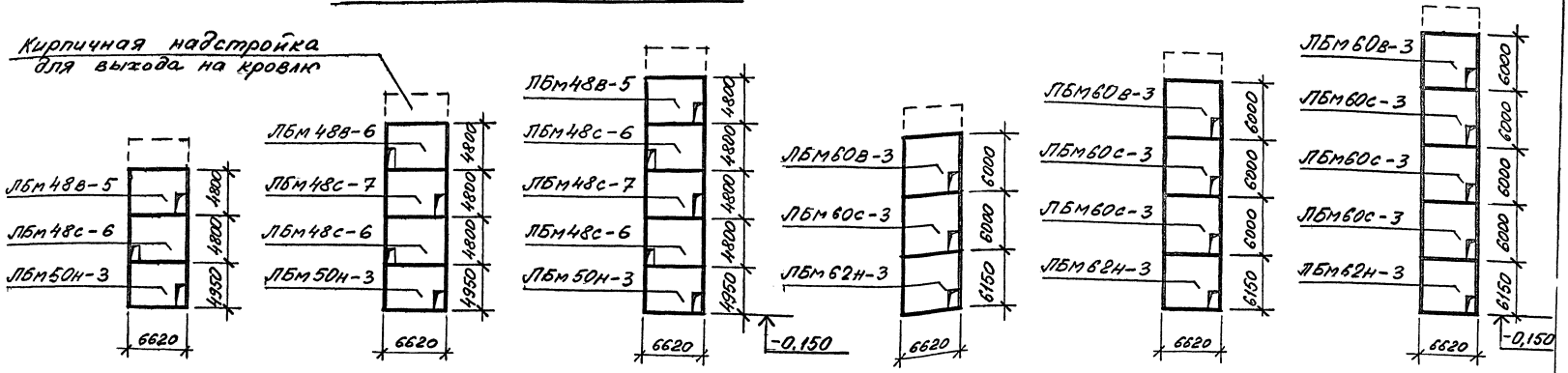

Монтажные схемы расположения монолитных блоков для лестниц №12;16 без выхода на кровлю

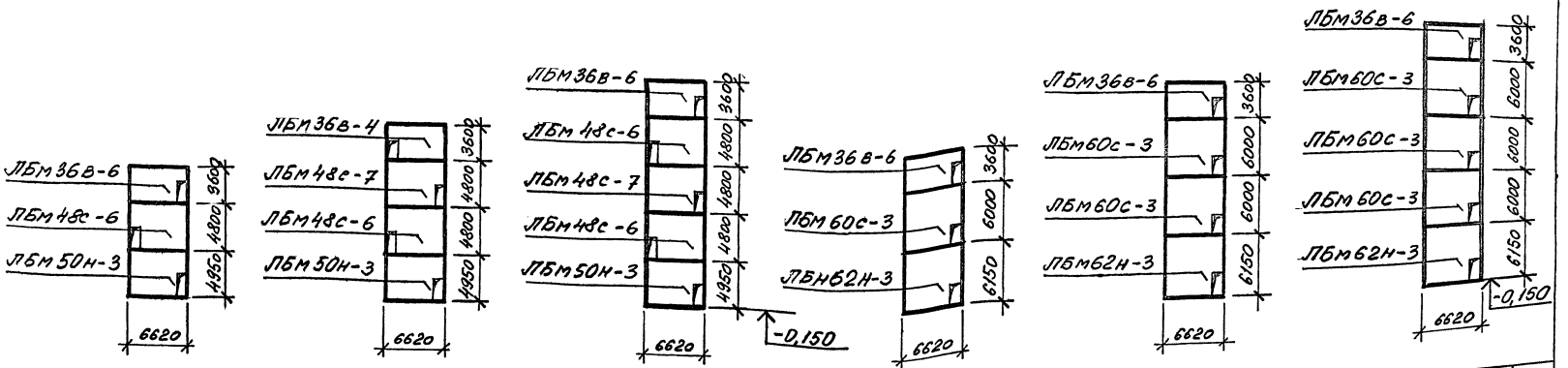

Монтажные схемы расположения монолитных блоков для лестниц № 13, 17
с выходом на кровлю

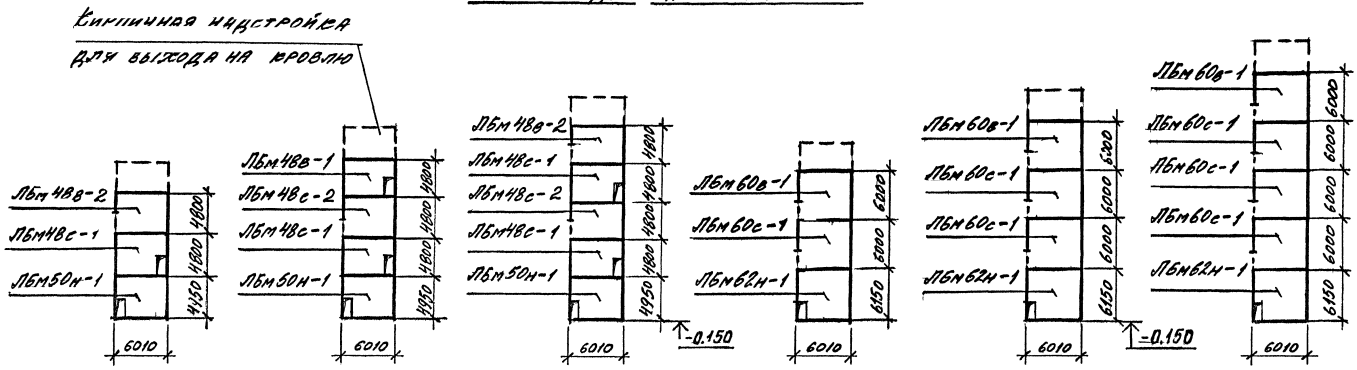

Монтажные схемы расположения монолитных блоков для лестниц № 13, 17
без выхода на кровлю

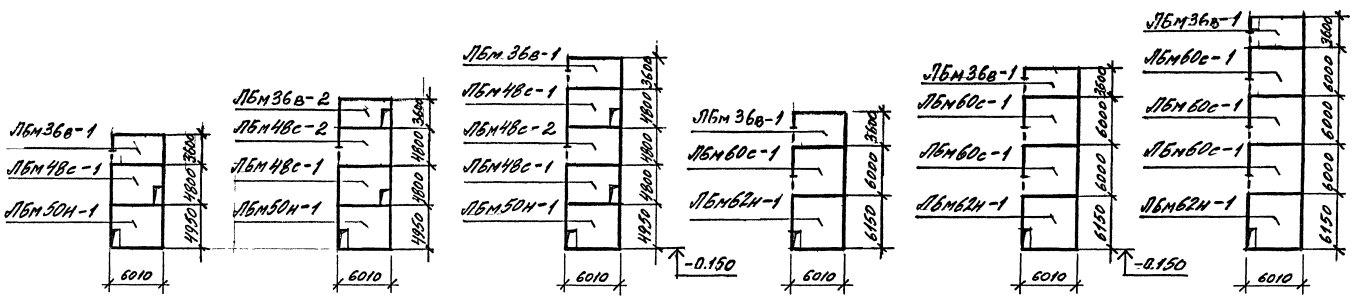

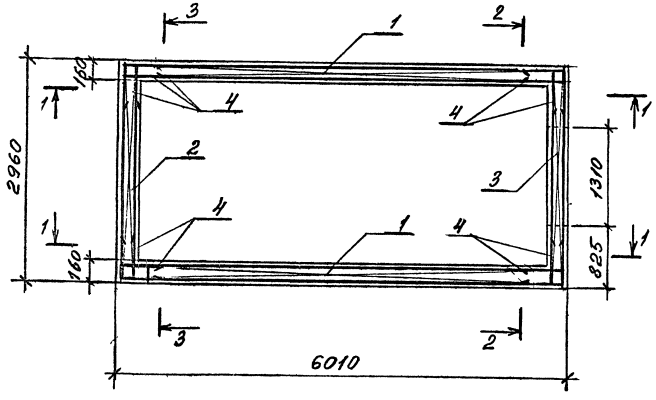

2-2

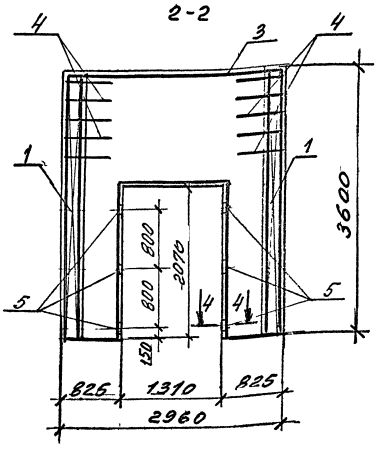

3-3

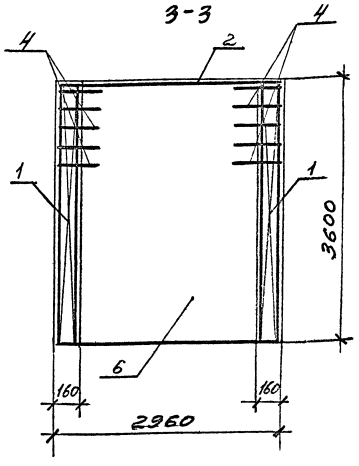

1-1

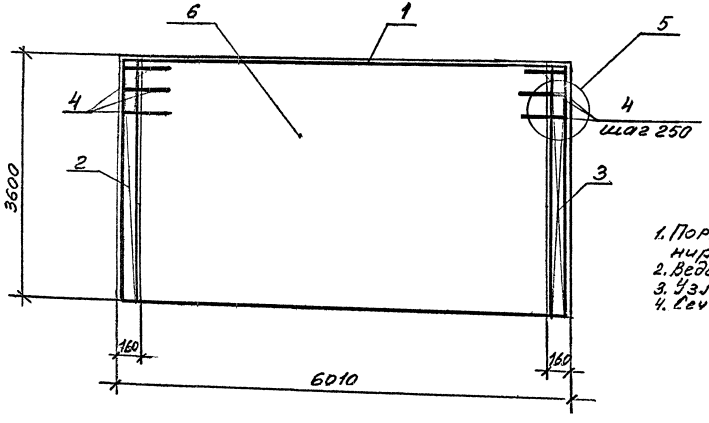

Поз	Наименование	Кол.	Обозначение документа
	Каркас пространствен		
1	КП36в-1	2	1.420.1-25.6-36
2	КП36в-9	1	-40
3	КП36в-10	1	-36
4	Скоба СК1	120	-71
5	Перев. пробки 60х60; ℓ=120	6	Без чертежа
6	Бетон класса В15, м3	9,5	

1. Порядок сборки арматурных каркасов и указания по бетонированию лестничных блоков см. в документе 1.420.1-25.6-1ПЗ.
2. Ведомость расхода стали см. в документе 1.420.1-25.6-72.
3. Узлы см. в документе 1.420.1-25.6-35.
4. Сечение 4-4 см. в документе 1.420.1-25.6-4 л. 2.

Разраб.	Поварова		
Рассчит.	Максимов		
Провер.	Максимов		
Н.контр.	Максимов		

1.420.1-25.6-3

Лестничный блок ЛБм 36в-1

Стадия	Лист	Листов
Р	1	2

ЦНИИПромзданий

Инв.№ подл. | Подпись и дата | Взам. инв.№

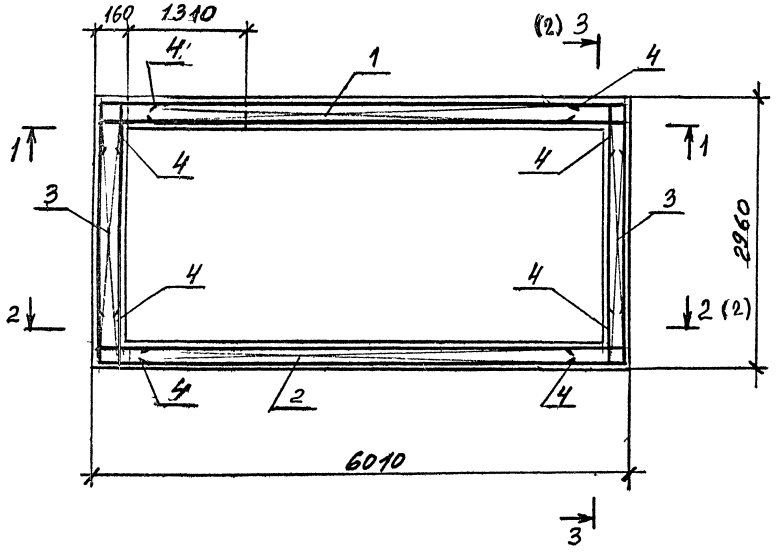

Поз.	Наименование	Кол.	Обозначение документа
	Каркас пространств.		
1	КП36в-2	1	1.420.1-25.6-37
2	КП36в-1	1	-36
3	КП36в-9	2	-40
4	Скоба СК1	112	-71
5	Дерев пробки 60×60; ℓ=120	6	Без чертежа
6	Бетон класса В15; м³	9,5	

1-1

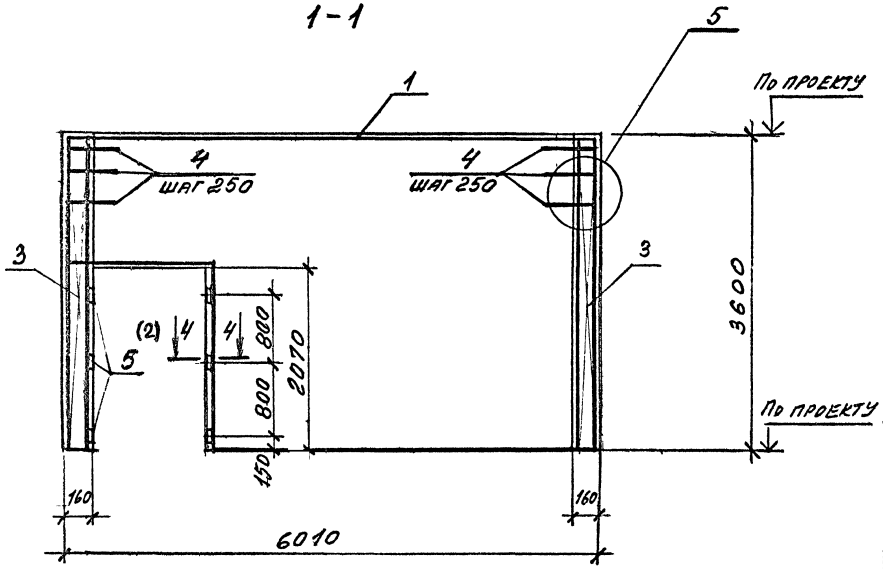

Примечания см. в документе 1.420.1-25.6-3

Разраб.	Поварова		1.420.1-25.6-4
Пров.	Максимов		Лестничный блок ЛБм 36в-2
Н.контр.	Максимов		Стадия Р; Лист 1; Листов 2; ЦНИИПромзданий

Инв.№ подл. | Подпись и дата | Взам. инв.№

2-2

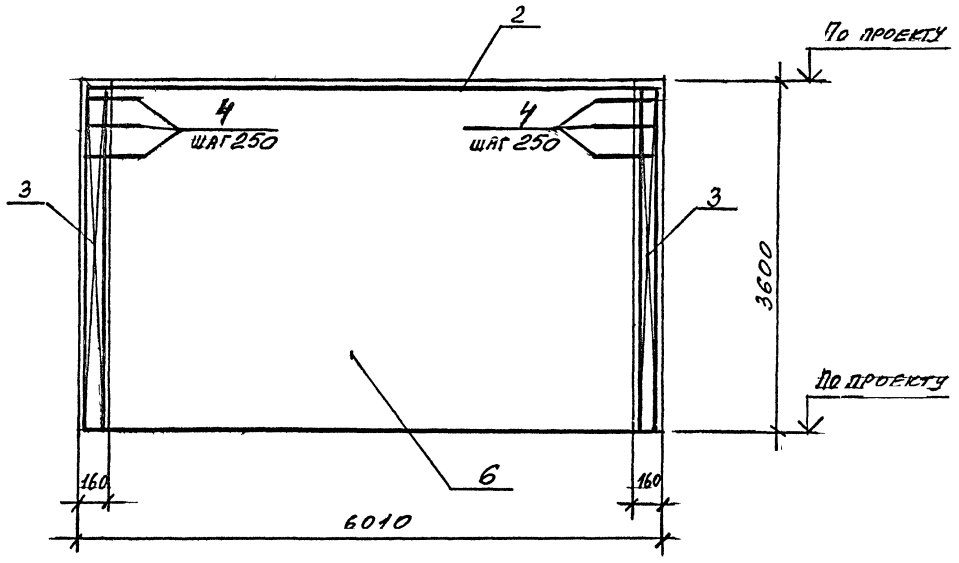

3-3

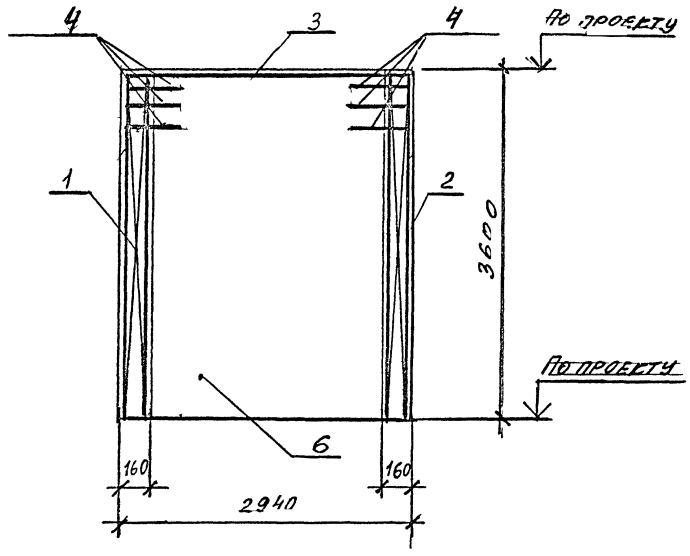

4-4

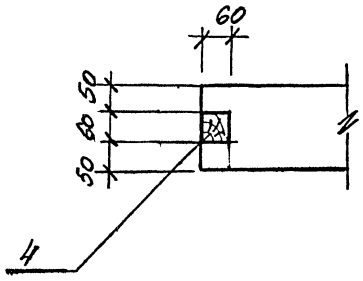

Инв. N подл. | Подпись и дата | Взам. инв. N

1.420.1-25.6-4

Лист 2

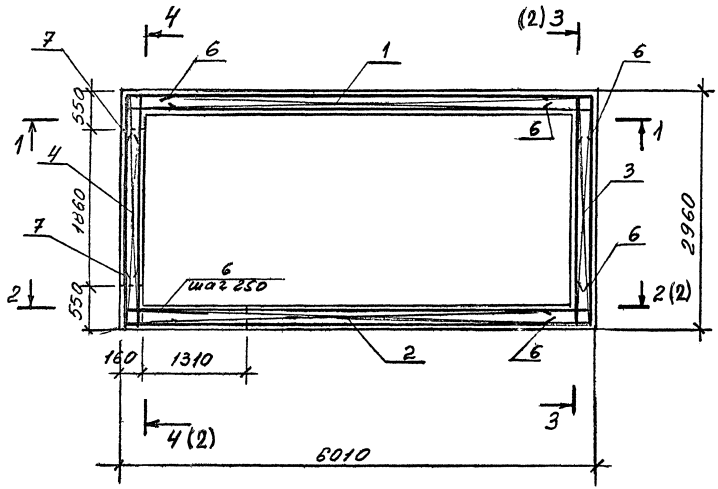

Поз	Наименование	Кол.	Обозначение документа
	Каркас пространств		
1	КП 36в-3	1	1.420.1-25.6-38
2	КП 36в-4	1	-37
3	КП 36в-9	1	-40
4	КП 3	1	-70
5	КП 13	2	-70
6	Скоба СК1	108	-71
7	Скоба СК2	6	-71
8	Дерев пробки 60×60; l=120	6	без чертежа
9	Бетон класса В15; м³	8,6	-

1-1

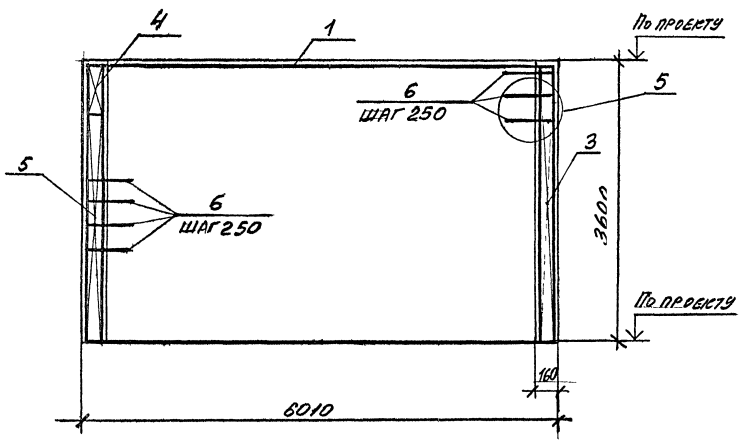

Примечания см. в документе 1.420.1-25.6-3

Взам.инв №

Разраб.	Поварова		1.420.1-25.6-5	
Пров.	Максимов			
Н.контр.	Максимов		Лестничный блок ЛБм 36в-3	Стадия: Р; Лист: 1; Листов: 2
				ЦНИИПромзданий

Ц 00217 15

2-2

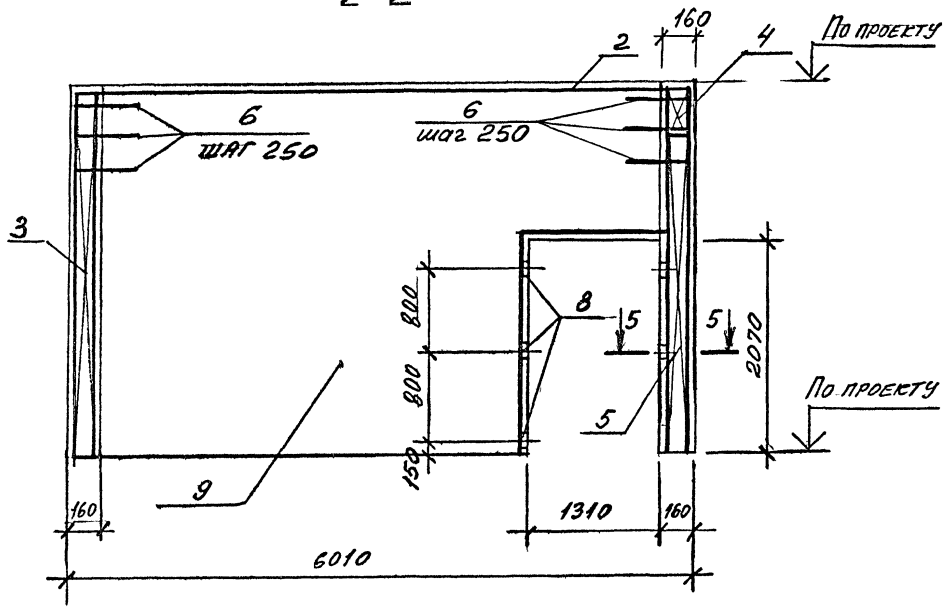

3-3

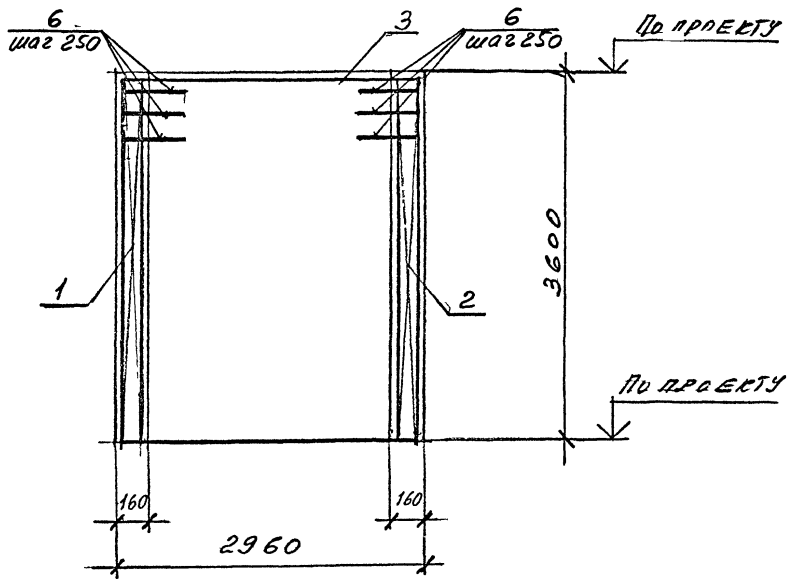

4-4

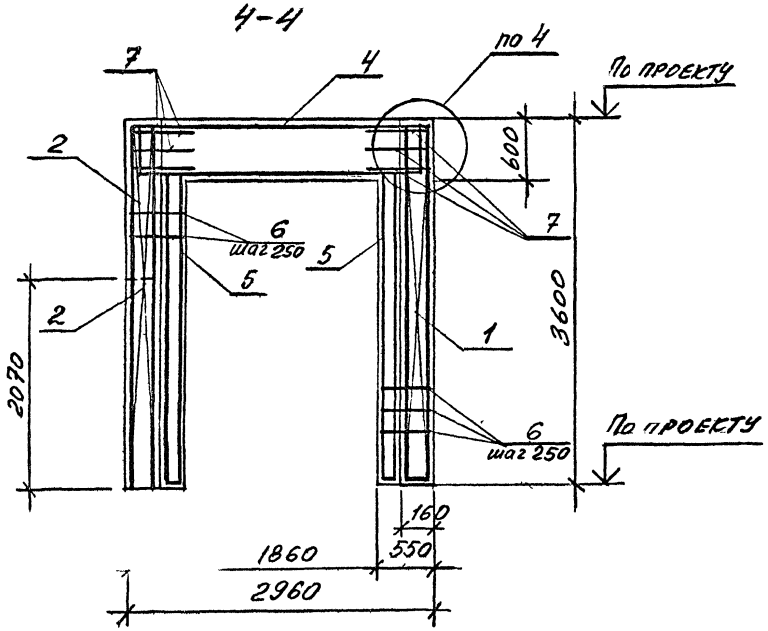

5-5

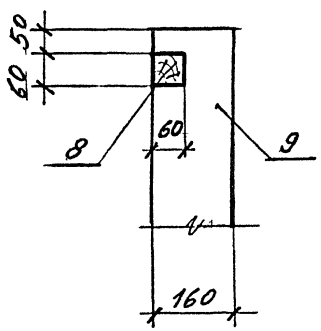

Инв№подл. | Подпись и дата | Взам инв №

1.420.1-25.6-5

Лист 2

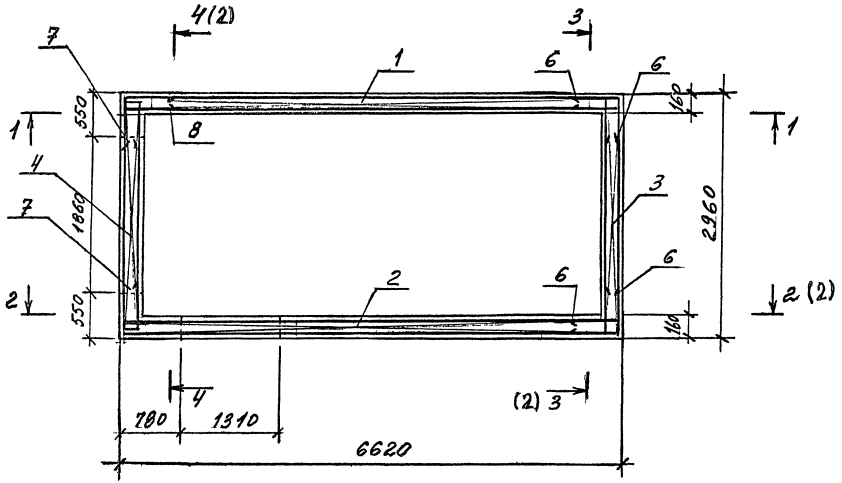

1-1

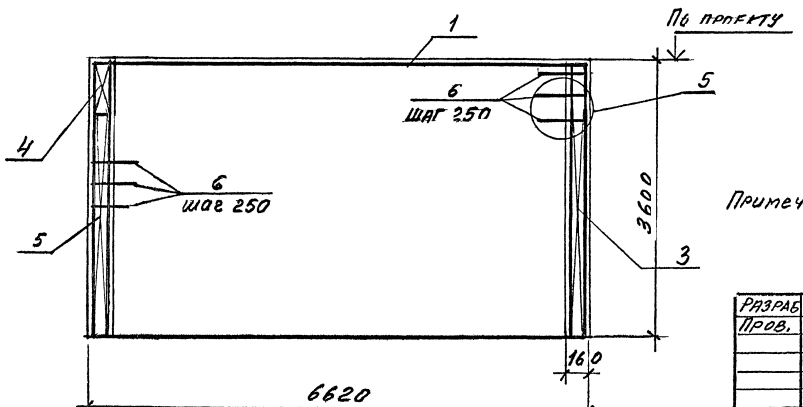

Поз.	Наименование	Кол.	Обозначение документа
	Каркас пространств.		
1	КП36в-6	1	1.420.1-25.6-39
2	КП36в-8	1	-40
3	КП36в-9	1	-40
4	КП3	1	-70
5	КП13	2	-70
6	Скоба СК1	116	-71
7	Скоба СК2	6	-71
8	Дерев. пробки 60×60, ℓ 120	6	без чертежа
9	Бетон класса В15, м³	9,3	

Примечания см. в документе 1.420.1-25.6-3.

Разраб.	Поваров		1.420.1-25.6-6
Пров.	Максимов		Лестничный блок ЛБМ36в-4
Н.контр.	Максимов		Стадия Р; Лист 1; Листов 2
			ЦНИИПРОМЗДАНИЙ

Инв. № подл. | Подпись и дата | Взам. инв. №

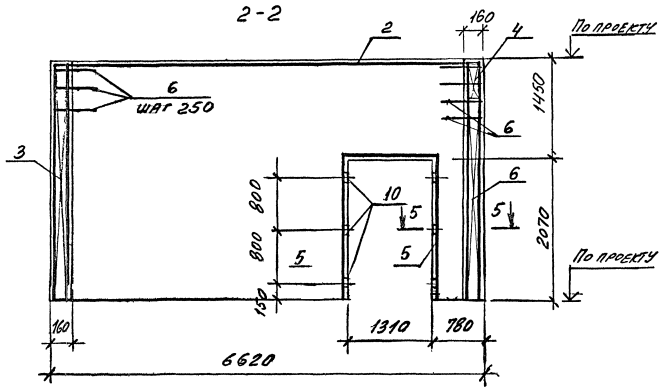

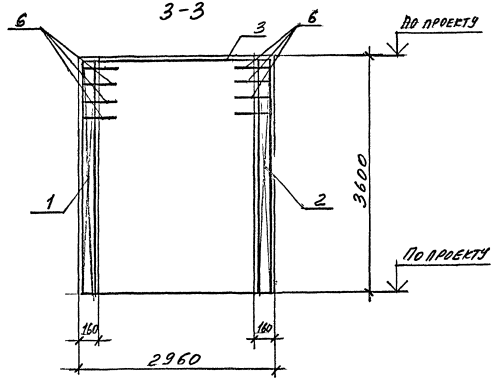

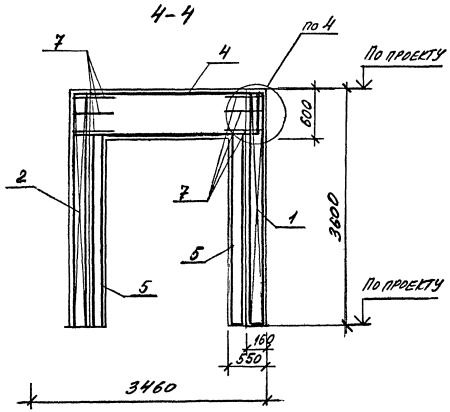

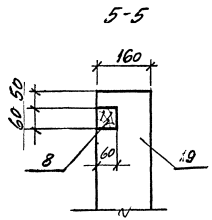

Инв.№ подл. | Подпись и дата | Взам.инв.№

1.420.1-25.6-6

Лист 2

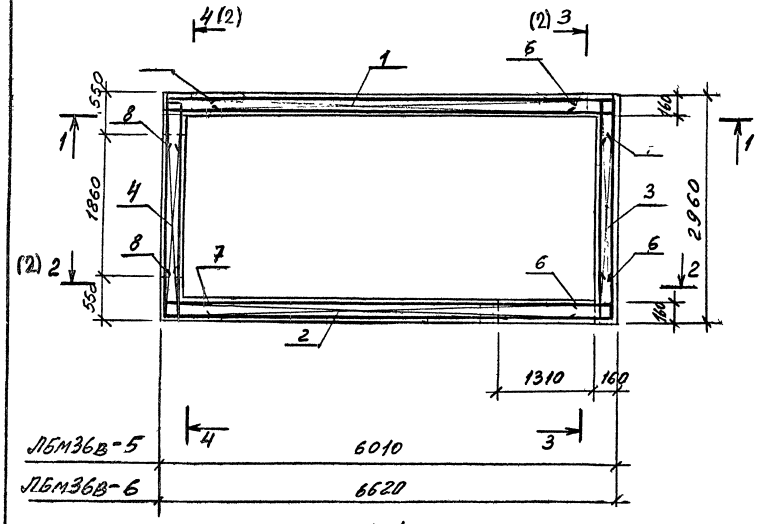

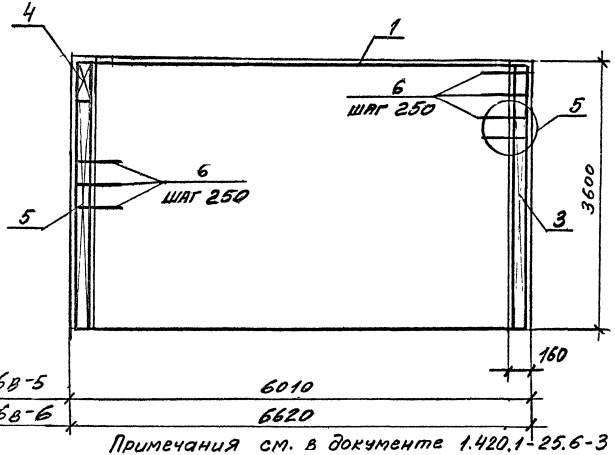

МАРКА БЛОКА	Поз.	НАИМЕНОВАНИЕ	Кол.	ОБОЗНАЧЕНИЕ ДОКУМЕНТА
ЛБМ 36в-5		КАРКАС ПРОСТРАНСТВЕН.		
	1	КП36в-3	1	1.420.1-25.6-38
	2	КП36в-5	1	-38
	3	КП36в-9	1	-40
	4	КП3	1	-70
	5	КП13	2	-70
	6	Скоба СК1	116	-71
	7	Скоба СК2	6	-71
	8	Дерев пробки 60×60, l=120	6	без чертежа
	9	Бетон класса В15; м³	8,6	
ЛБМ 36в-6		КАРКАС ПРОСТРАНСТВ		
	1	КП36в-6	1	1.420.1-25.6-39
	2	КП36в-7	1	-39
	3	КП36в-9	1	-40
	4	КП3	1	-70
	5	КП13	2	-70
	6	Скоба СК1	116	-71
	7	Скоба СК2	6	-71
	8	Дерев пробки 60×60, l=120	6	без чертежа
	9	Бетон класса В15; м³	9,1	

Примечания см. в документе 1.420.1-25.6-3

Разраб.	Поварова		
Пров.	Максимов		
Н.контр.	Максимов		

1.420.1-25.6-7

Лестничные блоки ЛБМ 36в-5; ЛБМ 36в-6

Стадия	Лист	Листов
Р	1	2

ЦНИИПРОМЗДАНИЙ

Инв. № подл. | Подпись и дата | Взам. инв. №

2-2

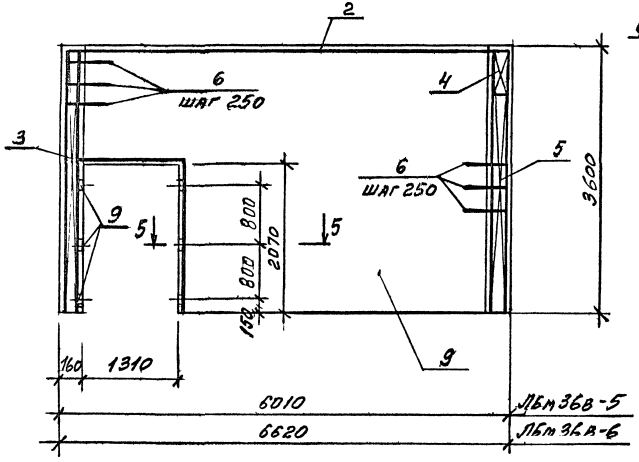

3-3

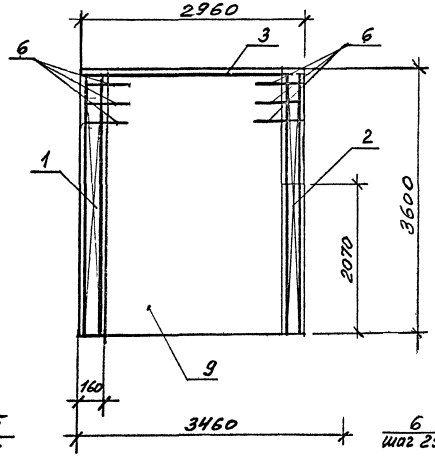

4-4

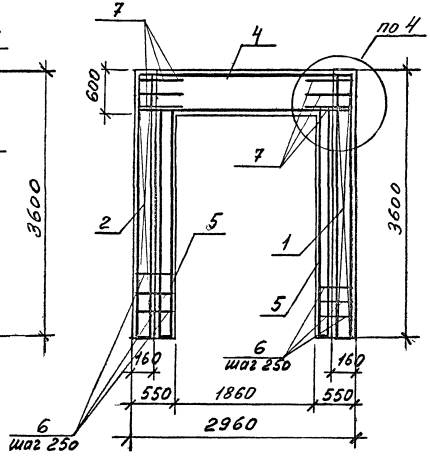

5-5

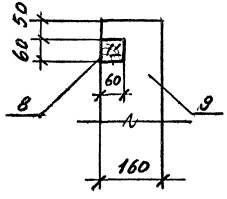

Инв. № подл. | Подпись и дата | Взам. инв. №

1.420.1-25.6-7

Лист 2

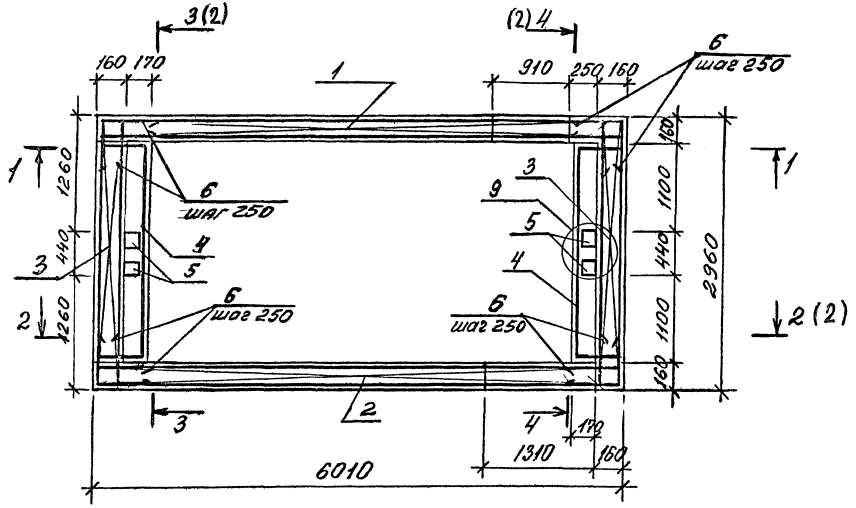

1-1

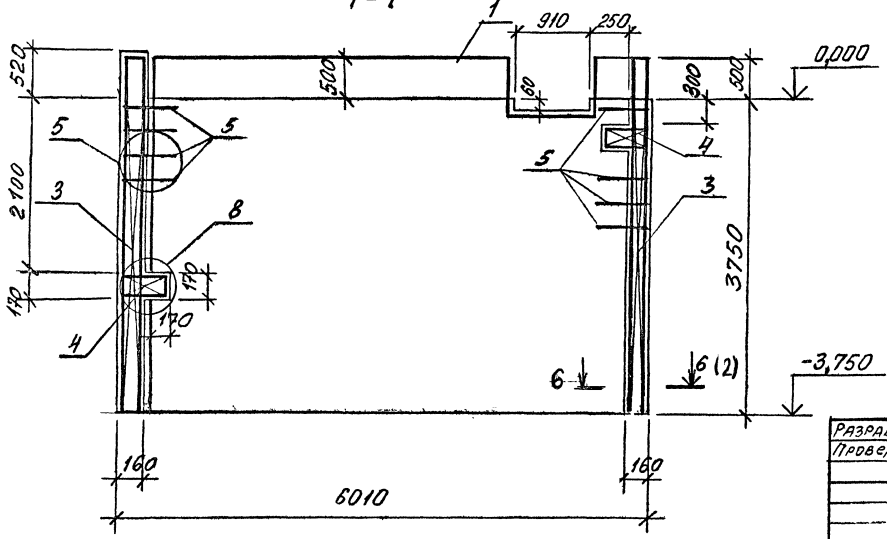

Поз	Наименование	Кол.	Обозначение документа
	Каркас пространств		
1	КП38Н-2	1	1.420.1-25.6-41
2	КП38Н-1	1	-41
3	КП38Н-3	2	-42
4	КП4	2	-70
5	Закладное изделие М1	4	-71
6	Скоба СК1	110	-71
7	ф12 AIII; ℓ=1600; 1,42кг	2	Без чертежа
8	Дерев пробки 60×60, ℓ=120	6	Без чертежа
9	Бетон класса В15, м³	9,8	

Примечания см. в документе 1.420.1-25.6-3

Разраб.	Максимов		1.420.1-25.6-8
Провер.	Поварова		Лестничный блок ЛБм. 38н-1
Н.контр.	Максимов		Стадия Р; Лист 1; Листов 2
			ЦНИИПромзданий

Инв.№ подл. | Подпись и дата | Взам.инв.№

2-2

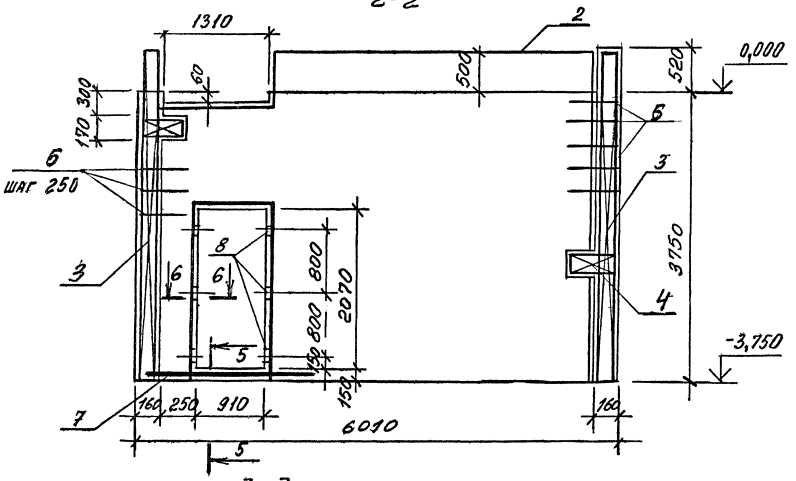

3-3

4-4

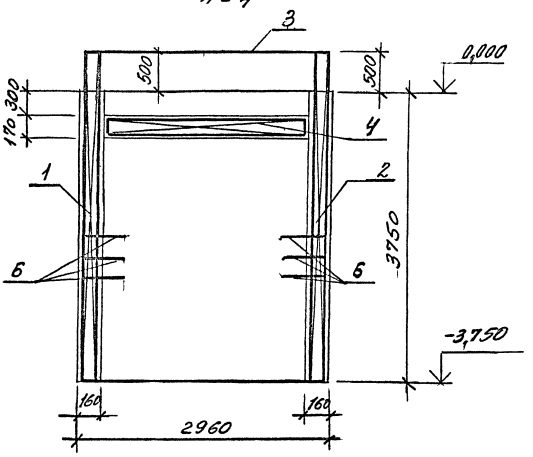

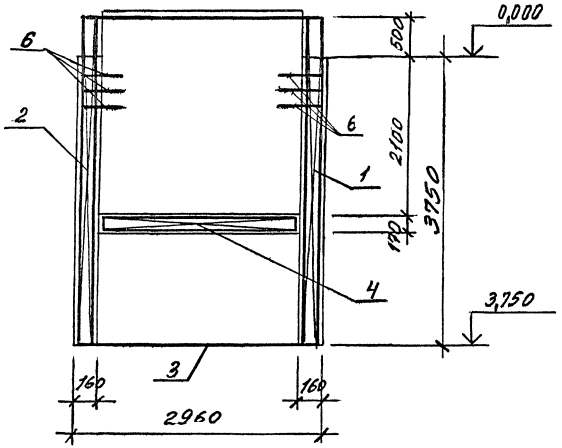

5-5

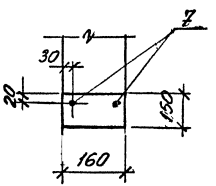

6-6

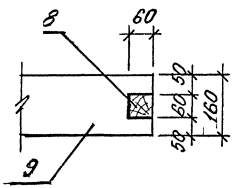

Инв. № подл. | Подпись и дата | Взам. инв. №

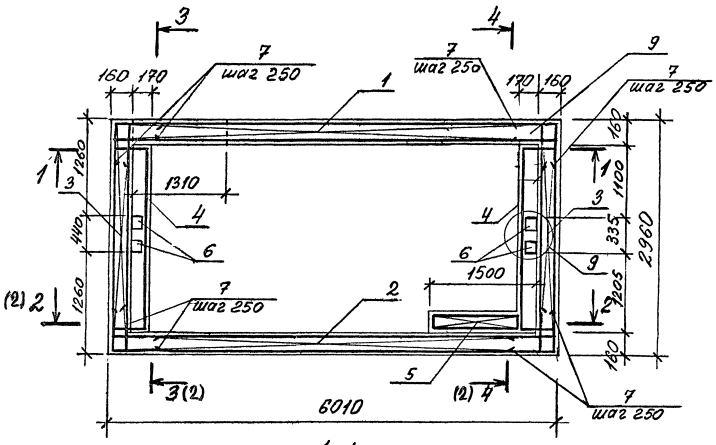

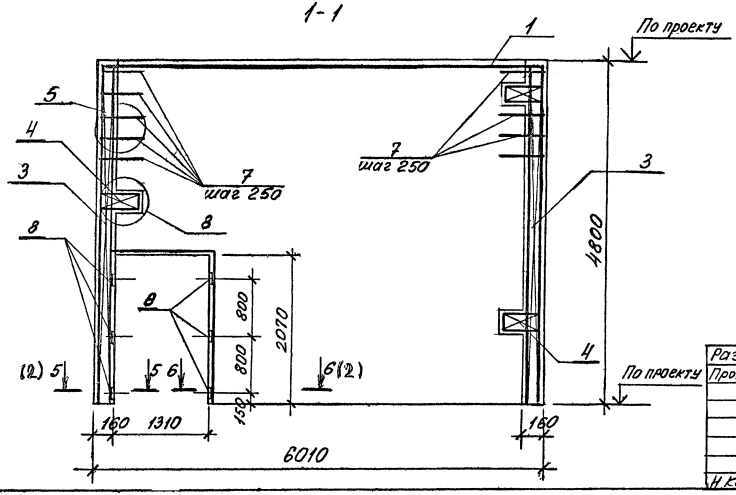

Поз.	Наименование	Кол.	Обозначение документа
	Каркас пространствен.		
1	КП48в-2	1	1.420.1-25.6-43
2	КП48в-1	1	-43
3	КП48в-9	2	-47
4	КП-4	3	-70
5	КП4Я	1	-71
6	Закладное изделие М1	6	71
7	Скоба СК1	144	-71
8	Деревян. пробка 60×60, ℓ=120	6	без чертежа
9	Бетон класса В15, м³	13,1	

Примечания см. в документе 1.420.1-25.6-3

Разраб.	Максимов	
Провер.	Поворова	
Н. контр.	Максимов	

1.420.1-25.6-9

Лестничный блок ЛБм 48в-1

Стадия	Лист	Листов
Р	1	2

ЦНИИПромзданий

Инв. № подл. | Подпись и дата | Взам. инв. №

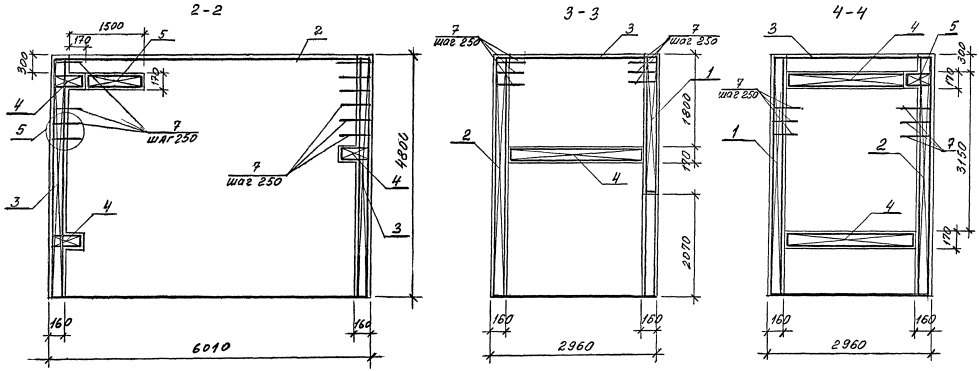

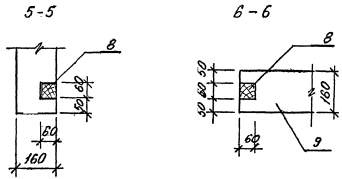

Инв. № подл. | Подпись и дата | Взам. инв. №

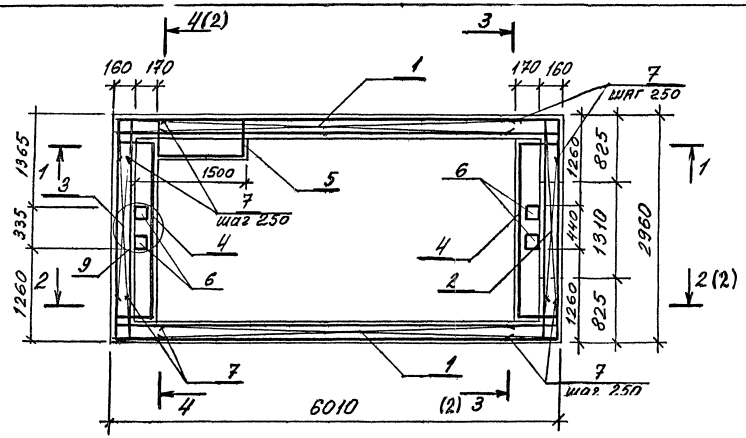

Поз.	Наименование	Кол	Обозначение документа
	Каркас пространствен		
1	КП48В-1	2	1.420.1-25.6-43
2	КП48В-10	1	-54
3	КП48В-9	1	-47
4	КП-4	3	-70
5	КП4А	1	-70
6	Закладное изделие М1	6	-71
7	Скоба СК1	160	-71
8	Дерев. пробки 60×60; l=120	6	без чертежа
9	Бетон класса В15; м³	13,0	

1 - 1

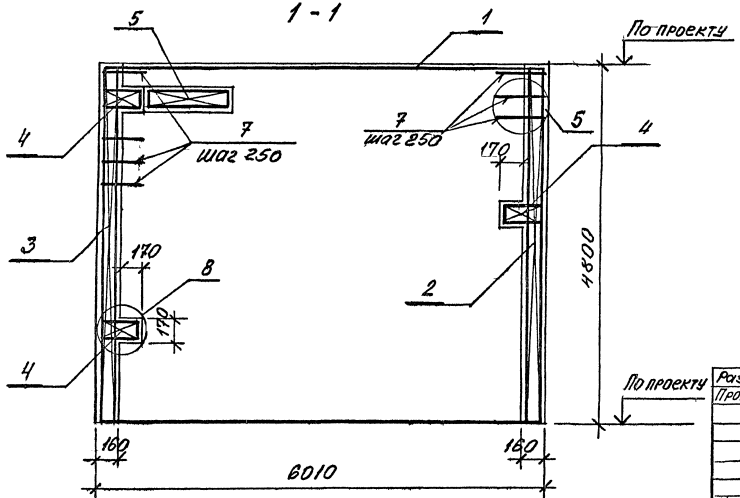

Примечания см. в документе 1.420.1-25.6-3

Разраб	Максимов		1.420.1-25.6-10
Провер.	Поворова		
Н. контр	Максимов		Лестничный блок ЛБм 48в-2

Стадия	Лист	Листов
Р	1	2

ЦНИИПромзданий

Инв. № подл. | Подпись и дата | Взам. инв. №

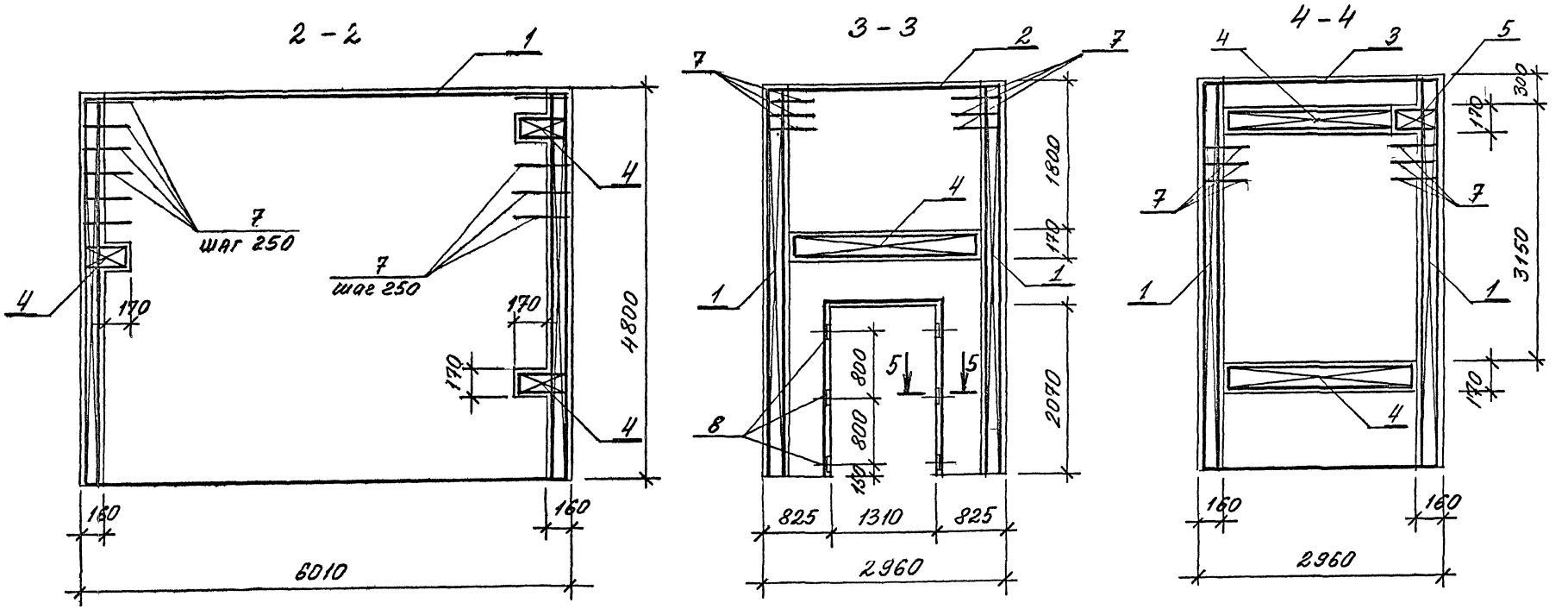

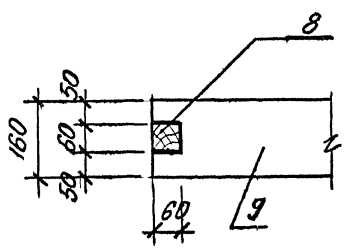

Инв. N подл. | Подпись и дата | Взам. инв. N

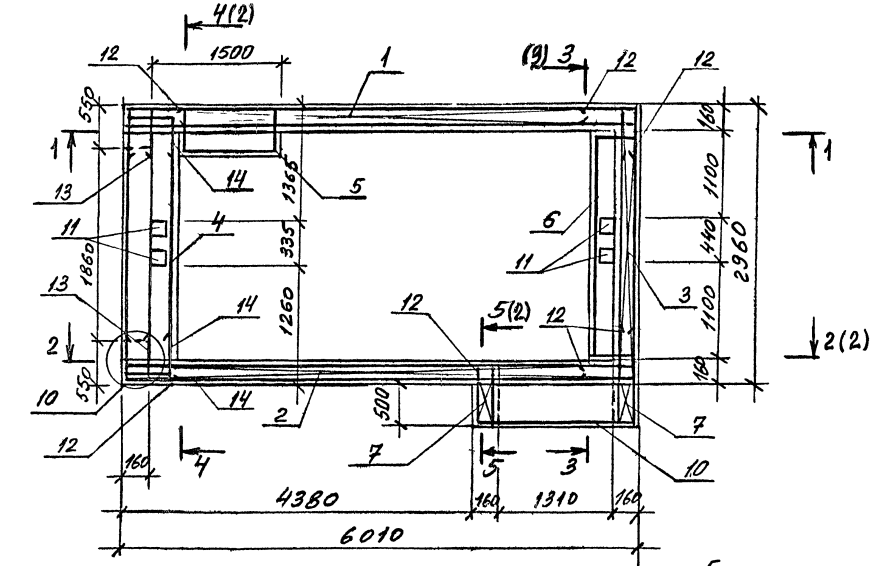

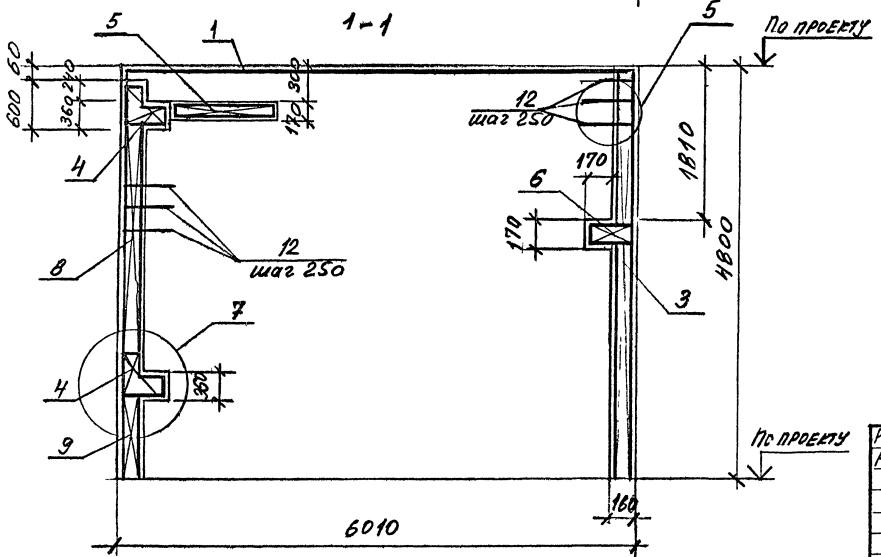

Поз.	Наименование	Кол.	Обозначение документа
	Каркас пространств.		
1	КПЧВв-3	1	1.420.1-25.6-44
2	КПЧВв-5	1	-44
3	КПЧВв-9	1	-47
4	КП 2	2	-70
5	КП 4А	1	-70
6	КП4	1	-70
7	КП1	2	-70
8	КП5	2	-70
9	КП7	2	-70
10	Сетка С1	1	-71
11	Закладное изделие М1	6	-70
12	Скоба СК1	162	-71
13	Скоба СК2	4	-71
14	Скоба СК3	8	-71
15	Дерев. пробки 60×60, ℓ=120	6	Без чертежа
16	Бетон класса В15, м^3	14,5	

Примечания см. в документе 1.420.1-25.6-3.

Разраб.	Поварова		1.420.1-25.6-11
Рассчит.	Максимов		
Н. контр.	Максимов		

Лестничный блок ЛБт 48в-3

Стадия	Лист	Листов
Р	1	2

ЦНИИПромзданий

Инв. № подл. | Подпись и дата | Взам. инв. №

2-2

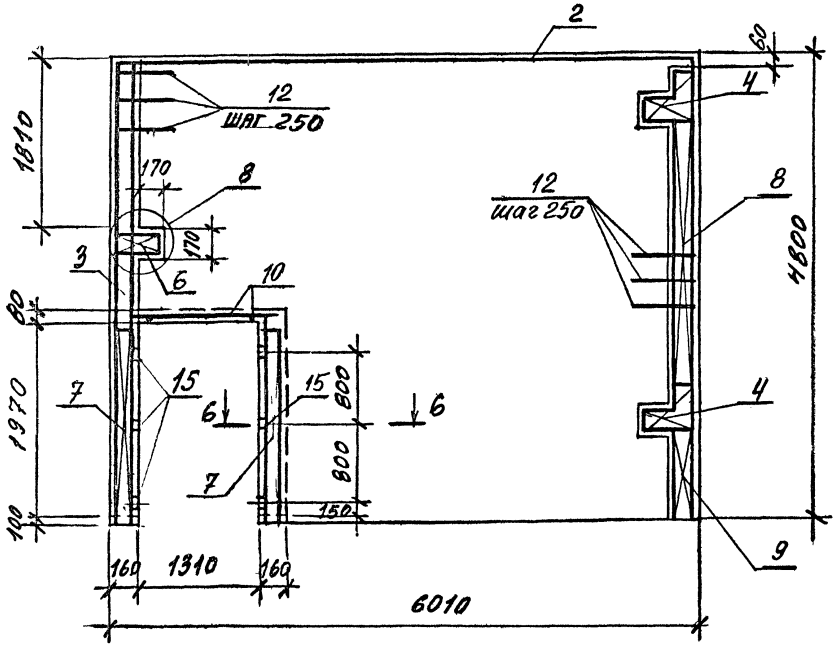

3-3

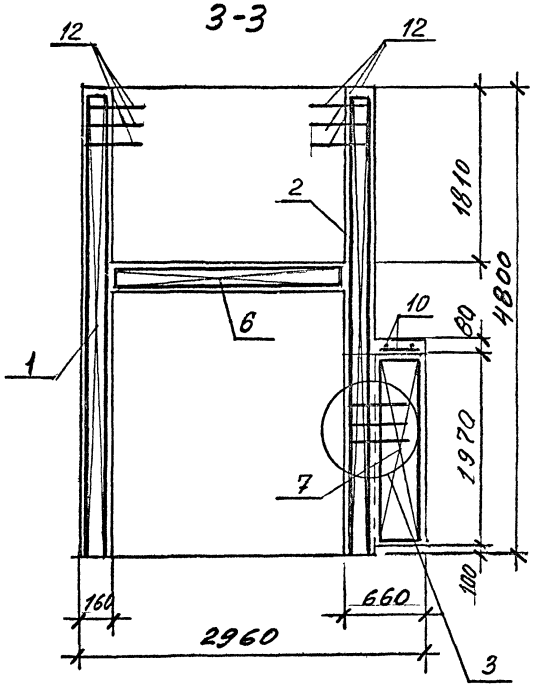

4-4

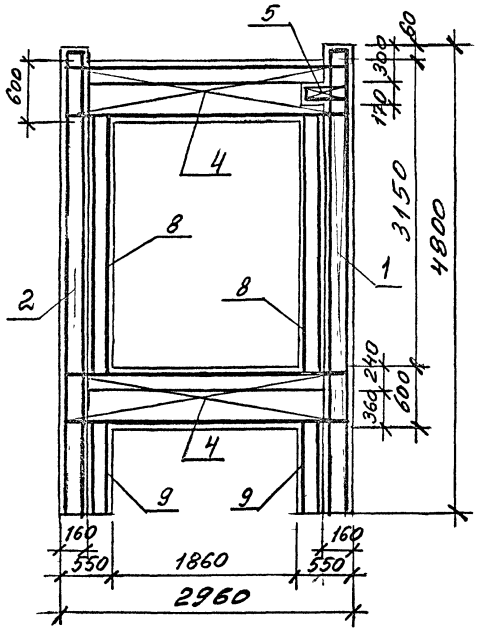

5-5

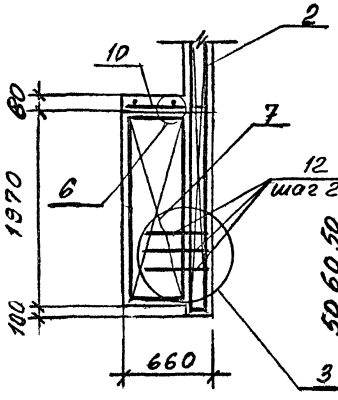

6-6

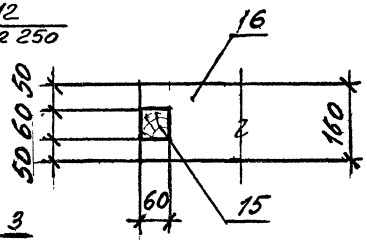

Инв.№ подл. | Подпись и дата | Взам. инв.№

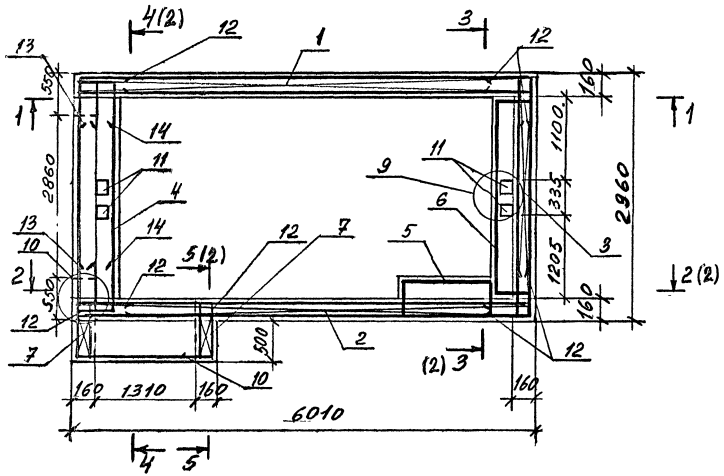

1-1

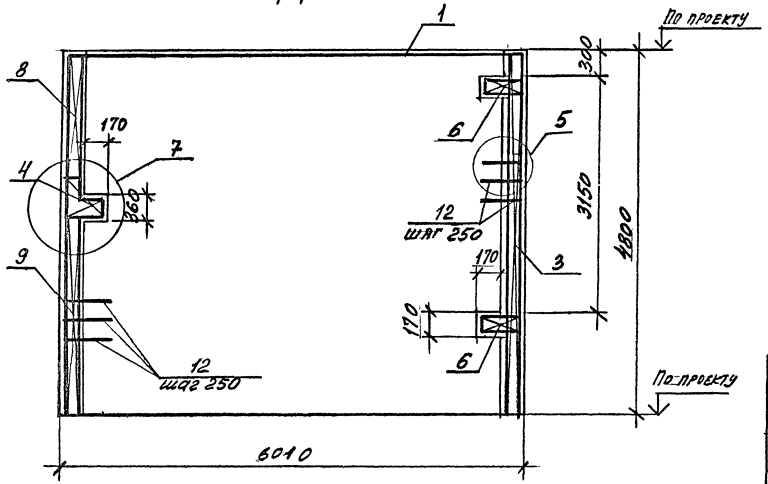

Поз.	Наименование	Кол.	Обозначение документа
	Каркас пространств		
1	КП4В-3	1	1.420.1-25.6-44
2	КП4В-4	1	-45
3	КП4В-9	1	-47
4	КП2	1	-70
5	КП4А	1	-70
6	КП4	2	-70
7	КП1	2	-70
8	КП9	2	-70
9	КП10	2	-70
10	Сетка С1	1	-71
11	Закладное изделие М1	6	-70
12	Скоба СК1	144	-71
13	Скоба СК2	2	-71
14	Скоба СК3	4	-71
15	Дерев. пробки 60×60; δ=120	6	без чертежа
16	Бетон класса В15, м³	12,3	

Примечания см. в документе 1.420.1-25.6-3

Разраб	Поварова		1.420.1-25.6-12
Пров.	Максимов		
Н.контр	Максимов		Лестничный блок ЛБМ48В-4
			Стадия Р; Лист 1; Листов 2
			ЦНИИПромзданий

Инв. № подл. | Подпись и дата | Взам. инв. №

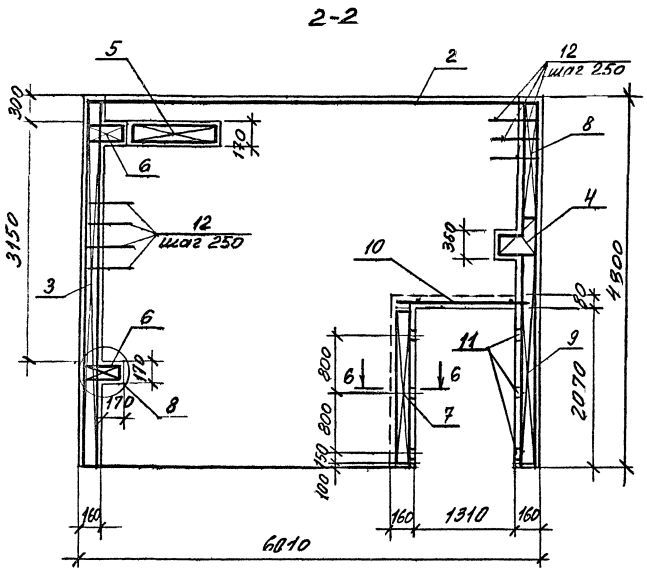

1.420.1-25.6-12

Лист 2

Инв.№ подл. | Подпись и дата | Взам.инв.№

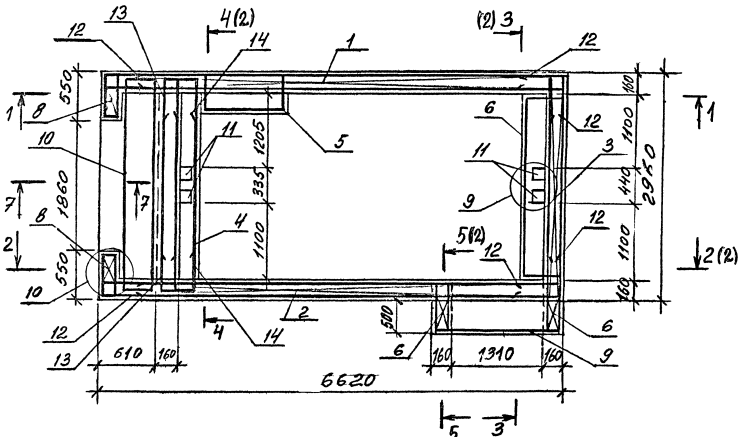

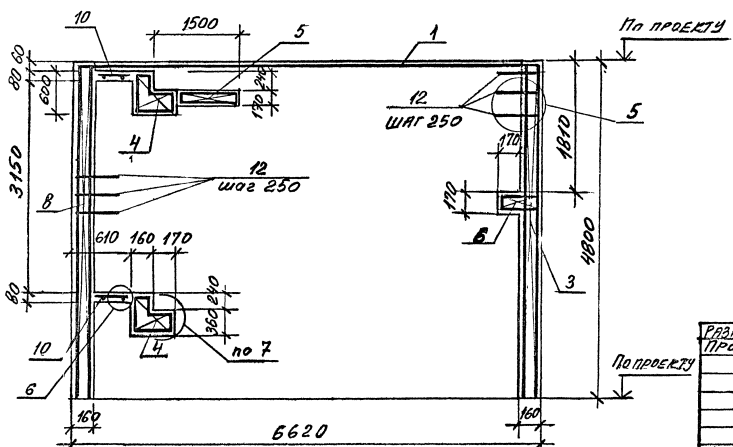

Поз.	Наименование	Кол.	Обозначение документа
	Каркас пространствен.		
1	КП48в-6	1	1.420.1-25.6-46
2	КП48в-8	1	-52
3	КП48в-9	1	-47
4	КП2	2	-70
5	КП4А	1	-70
6	КП4	1	-70
7	КП1	2	-70
8	КП1в	2	-70
9	Сетка арматурная С1	1	-71
10	Сетка арматурная С2	1	-71
11	Закладное изделие М1	6	-70
12	Скоба СК1	170	-71
13	Скоба СК2	4	-71
14	Скоба СК3	8	-71
15	ф12 А-III; l=2900; 2,6кг	2	без чертежа
16	Дерев. пробки 60×60; l=120	6	без чертежа
17	Бетон класса В15 м³	13,7	

Примечания см. в документе 1.420.1-25.6-3.

Разраб.	Поварова		1.420.1-25.6-13
Пров.	Максимов		Лестничный блок ЛБм 48в-5
Н. контр.	Максимов		Стадия Р; Лист 1; Листов 2
			ЦНИИПромзданий

Инв. № подл. | Подпись и дата | Взам. инв. №

2-2

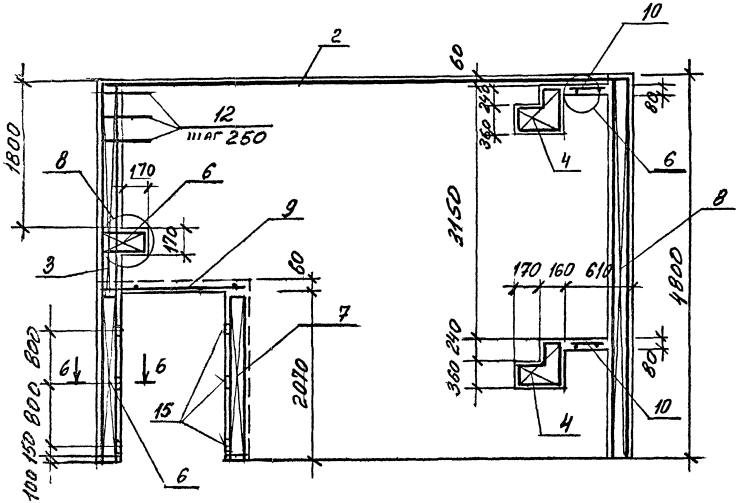

3-3

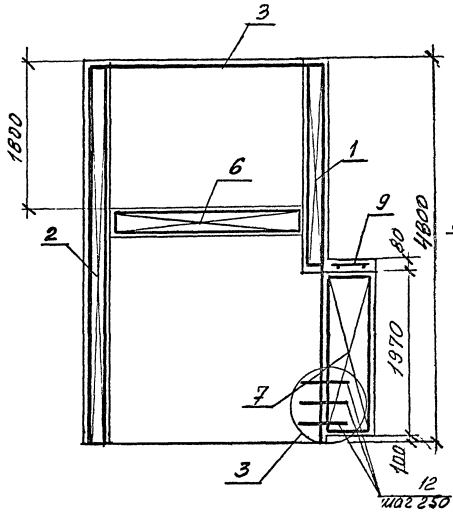

4-4

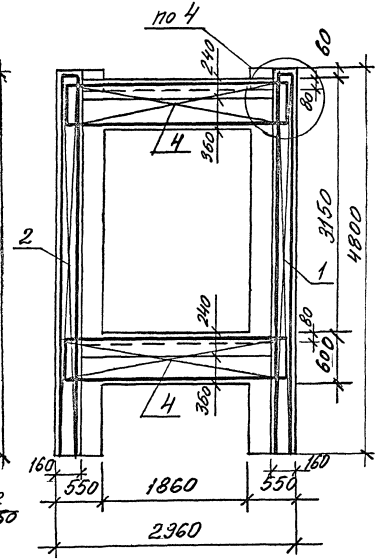

5-5

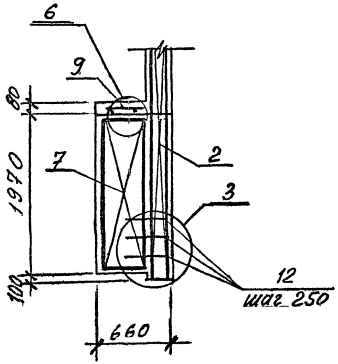

6-6

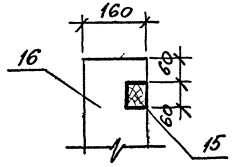

7-7

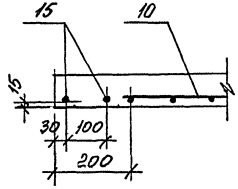

Инв. № подл. | Подпись и дата | Взам. инв. №

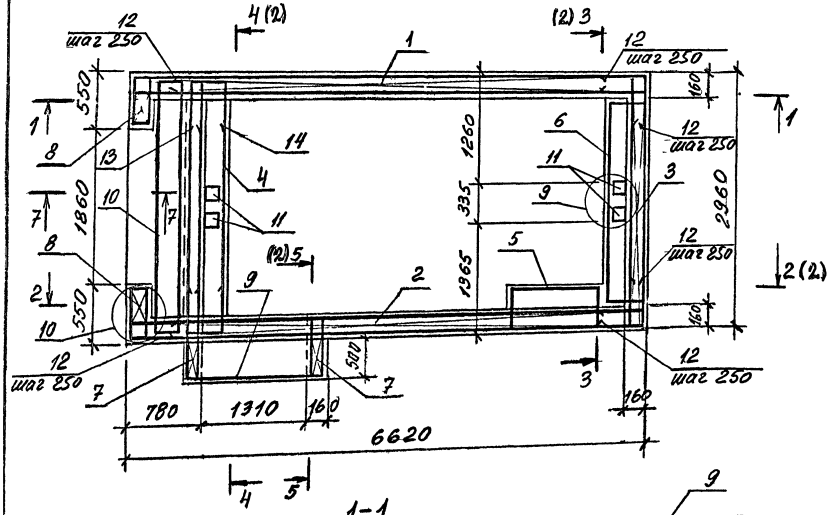

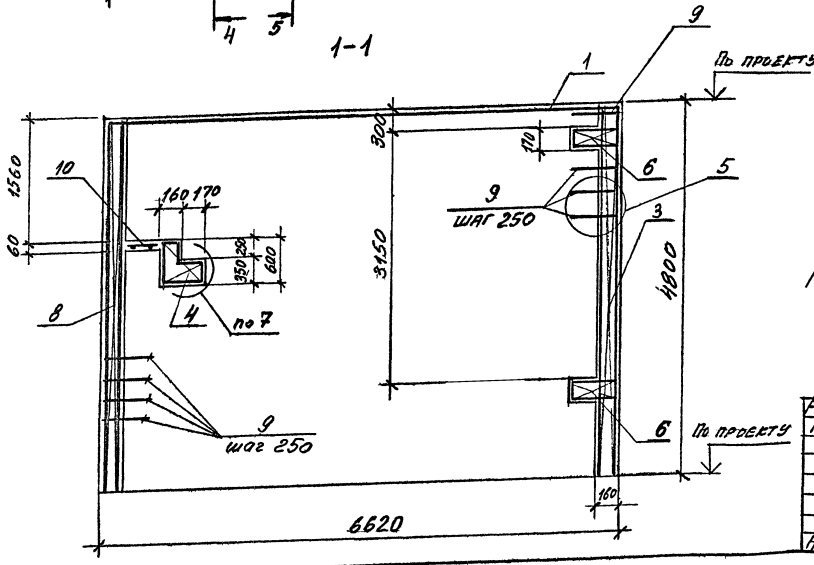

Поз	Наименование	Кол.	Обозначение документа
	Каркас пространств.		
1	КП4В в-6	1	1.420.1-25.6-46
2	КП4В в-7	1	-46
3	КП4В в-9	1	-47
4	КП 2	1	-70
5	КП4А	1	-70
6	КП4	2	-70
7	КП1	2	-70
8	КП1В	2	-70
9	Сетка арматурная С1	1	-71
10	Сетка арматурная С2	1	-71
11	Закладное изделие М1	6	-70
12	Скоба СК1	178	-71
13	Скоба СК2	2	-71
14	Скоба СК3	4	-71
15	ф12А-III, l=2900, 2,6 кг	2	Без чертежа
16	Дерев пробки 60×60; l=120	6	Без чертежа
17	Бетон класса В15 м³	13,3	

Примечания см. в документе 1.420.1-25.6-3

Разраб.	Поварова		1.420.1-25.6-14
Пров.	Максимов		
Н.контр.	Максимов		Лестничный блок ЛБМ4В-6

Стадия	Лист	Листов
Р	1	2

ЦНИИПромзданий

Инв.№ подл. | Подпись и дата | Взам.инв.№

2-2

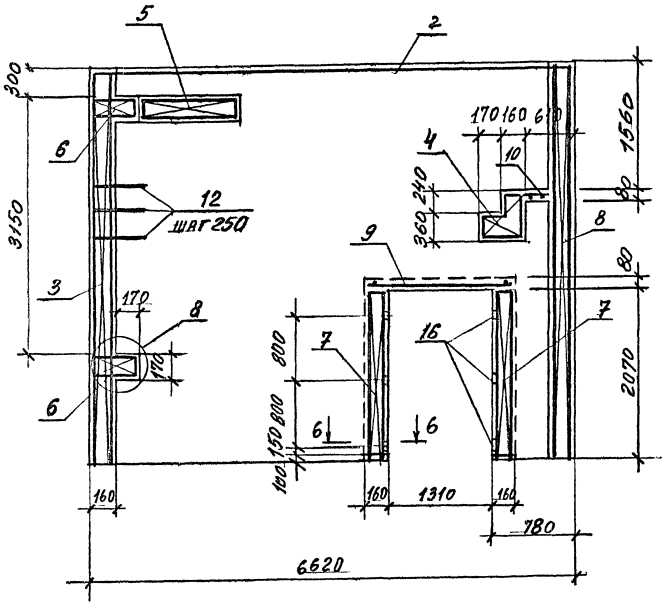

3-3

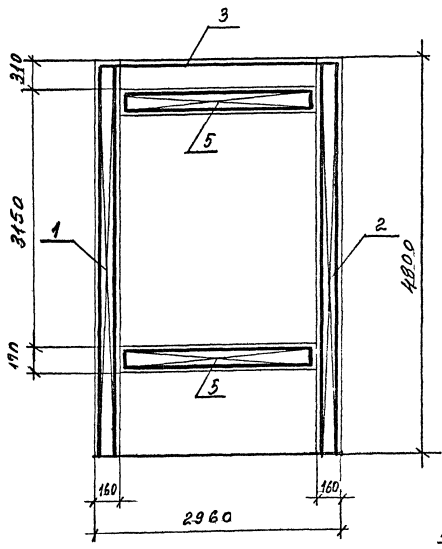

4-4

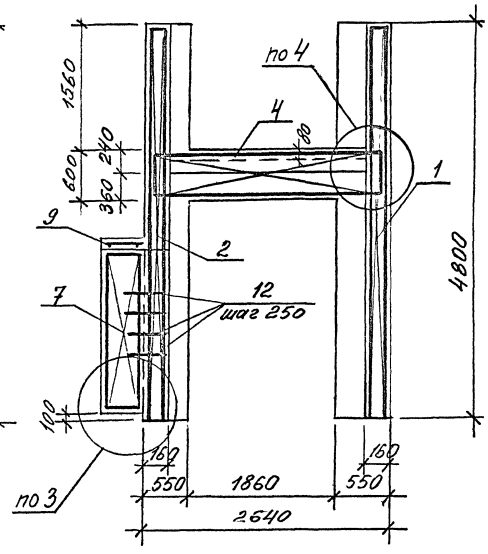

5-5

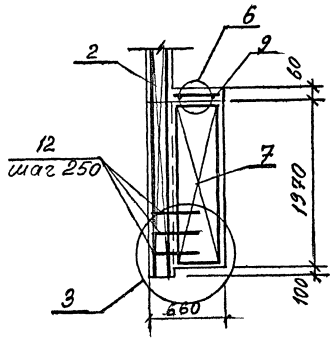

6-6

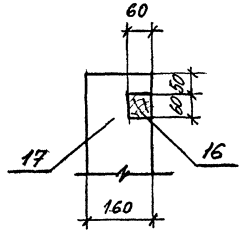

7-7

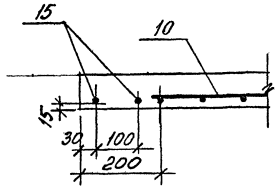

Инв. № подл. | Подпись и дата | Взам. инв. №

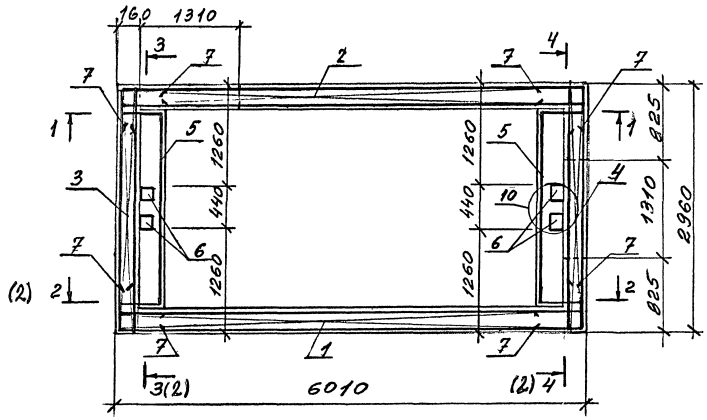

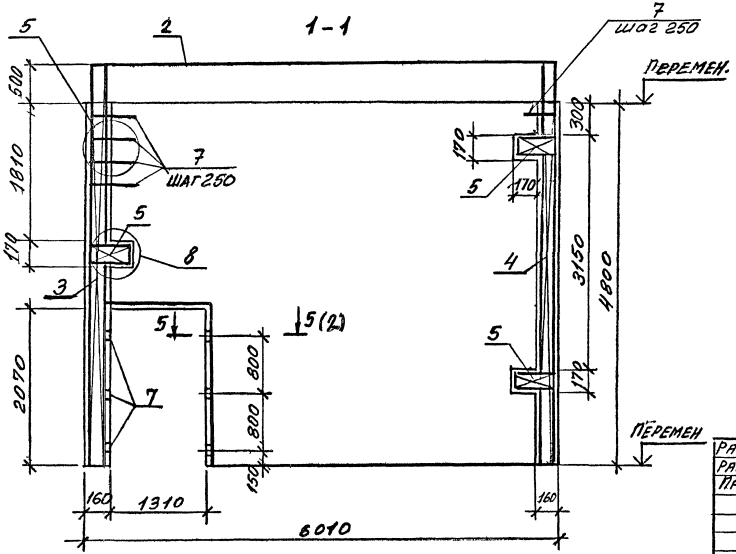

Поз	Наименование	Кол.	Обозначение документа
	Каркас пространствен.		
1	КП 48с-1	1	1.420.1-25.6-48
2	КП 48с-2	1	-48
3	КП 48с-11	1	-42
4	КП 48с-12	1	-47
5	КПН	3	-70
6	Закладное изделие М1	2	-70
7	Скоба СК1	160	-71
8	Дерев пробки 60х60, l=120	6	без чертежа
9	Бетон класса В15; м³	13,0	

Примечания см в документе 1.420.1-25.6-3

Разраб.	Поварова	
Рассчит.	Максимов	
Пров.	Максимов	
Н.контр.	Максимов	

1.420.1-25.6-45

Лестничный блок ЛБм 48с-1

Стадия	Лист	Листов
Р	1	2

ЦНИИПромзданий

Инв. № подл. | Подпись и дата | Взам. инв. №

2-2

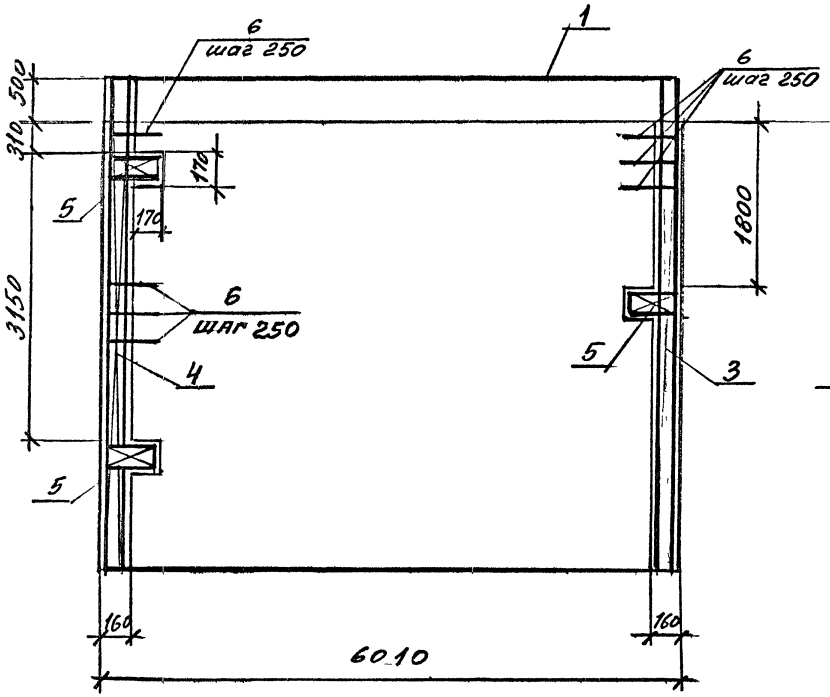

3-3

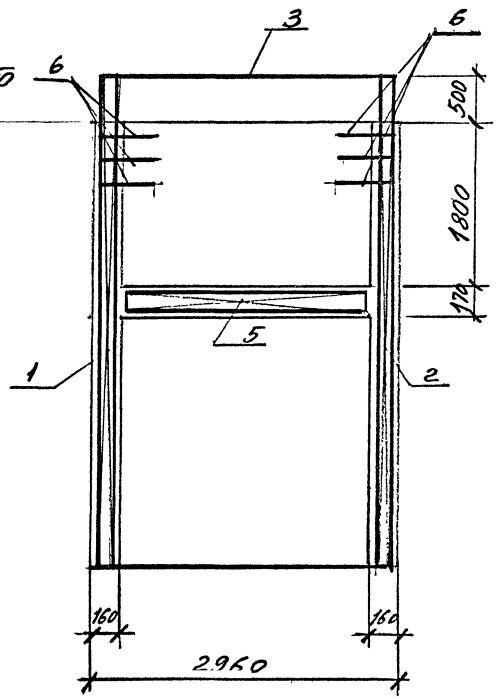

4-4

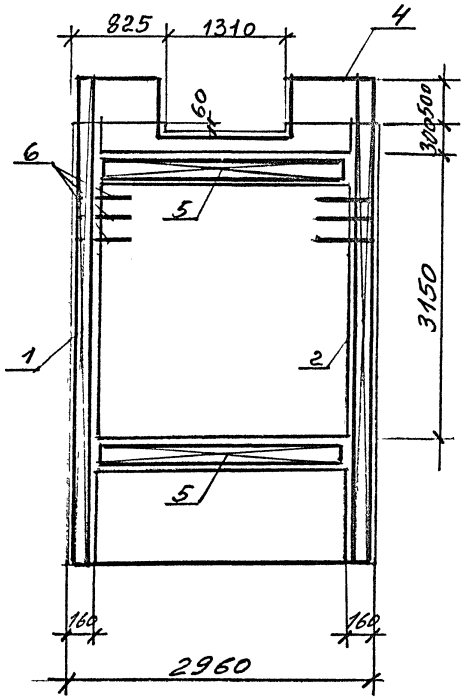

5-5

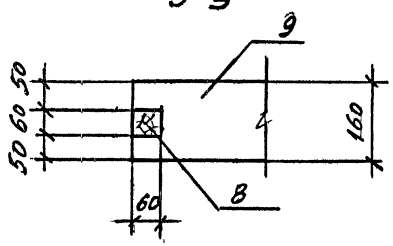

Инв. № подл. | Подпись и дата | Взам. инв. №

1.420.1-25.6 – 15	Лист 2

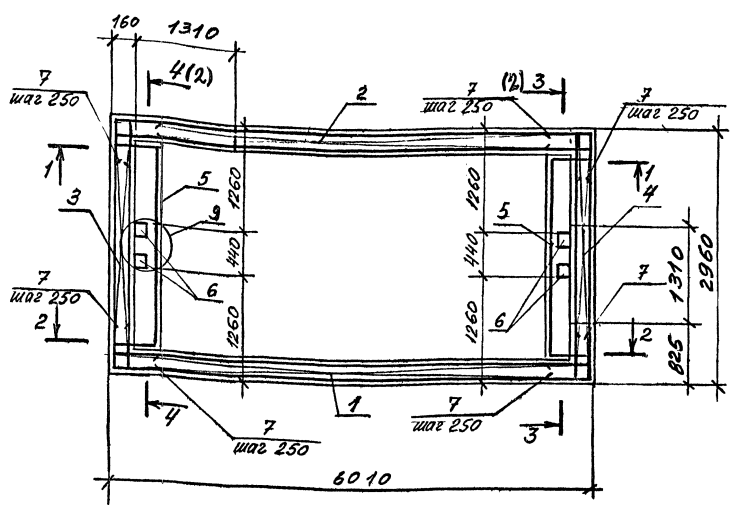

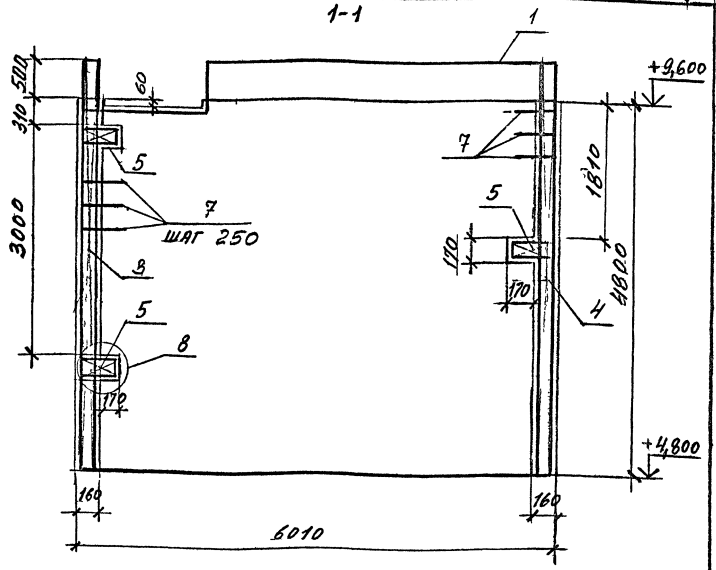

Поз.	Наименование	Кол	Обозначение документа
	Каркас пространствен.		
1	КП48с-1	1	1.420.1-25.6-48
2	КП48с-3	1	-49
3	КП48с-11	1	-42
4	КП48с-13	1	-54
5	КП4	3	-70
6	Закладное изделие М1	6	-70
7	Скоба СК1	160	-71
8	Дерев пробка 60×60, l=120	6	без чертежа
9	Бетон класса В15, м³	13,0	

Примечания см. в документе 1.420.1-25.6-3

Разраб.	Поварова		1.420.1-25.6-46
Рассчит.	Максимова		
Пров.	Максимова		Лестничный блок ЛБ м.48с-2
Н.контр.	Максимова		Стадия: Р4 · Лист: 1 · Листов: 2
			ЦНИИПРОМЗ.ЗДАНИЙ

Инв.№ подл. | Подпись и дата | Взам. инв.№

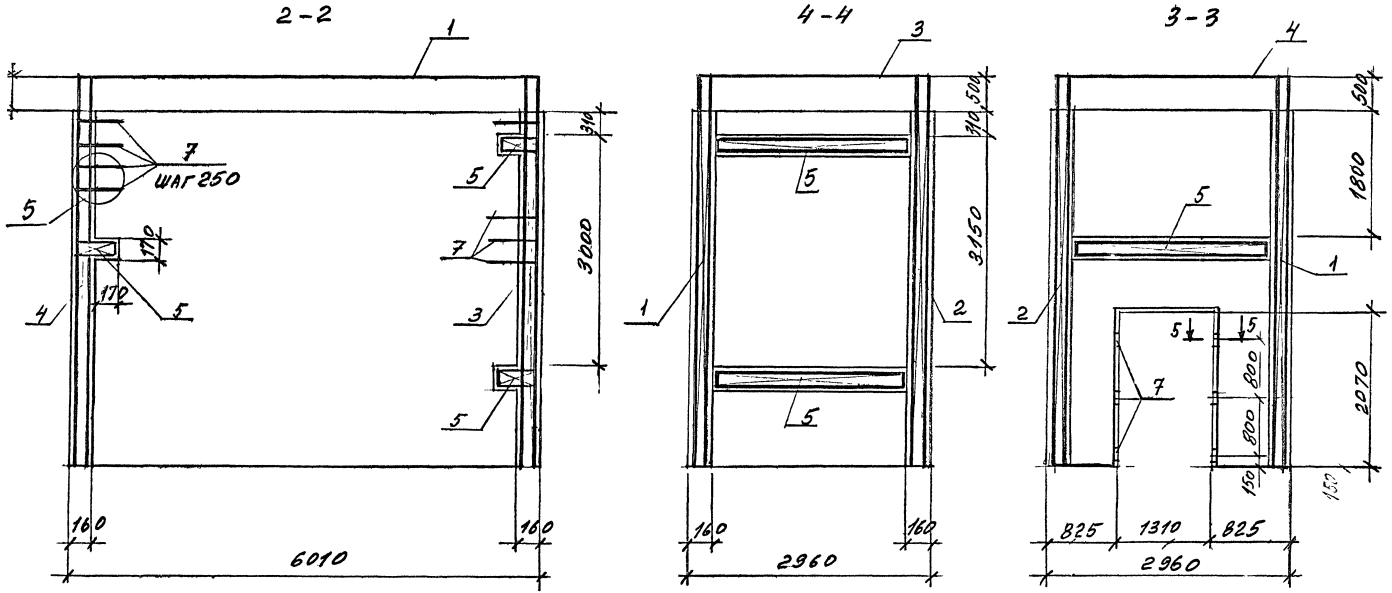
2-2
1
7
ШАГ 250
5
170
170
4
5
310
3000
5
7
3
5
160
6010
160
4-4
3
310
500
5
3150
1
2
5
160
2960
160
3-3
4
500
1800
5
1
2
5
5
7
800
800
2070
150
150
825
1310
825
2960

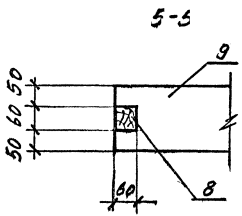
5-5
9
50
60
50
8
60

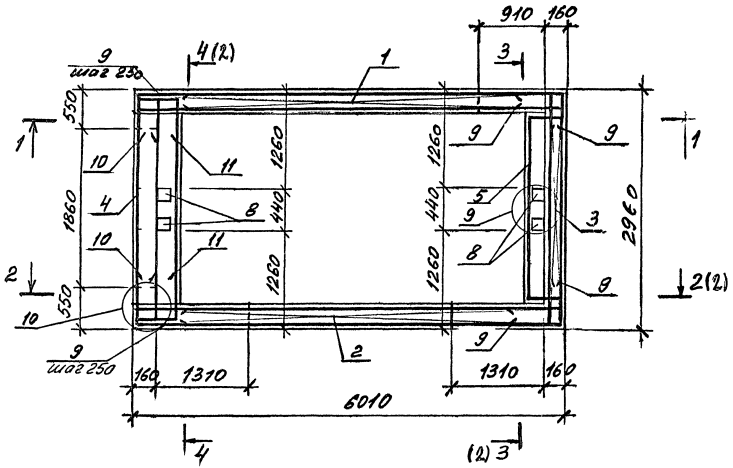

1-1

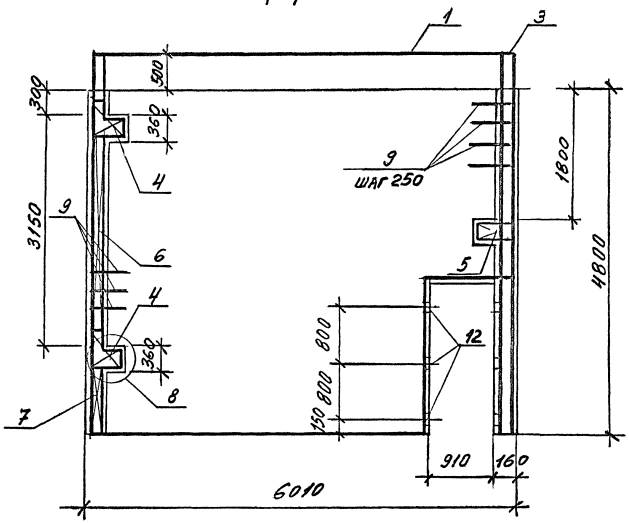

Поз.	Наименование	Кол	Обозначение документа
	Каркас пространст.		
1	КП48с-5	1	1.420.1-25.6-50
2	КП48с-6	1	-51
3	КП48с-11	1	-42
4	КП2	2	-70
5	КП4	1	-70
6	КП6	2	-70
7	КП7	2	-70
8	Закладное изделие М1	6	-70
9	Скоба СК1	154	-71
10	Скоба СК2	4	-71
11	Скоба СК3	8	-71
12	Деревян. пробка	6	Без чертежа.
13	Бетон класса В15, м³	12,2	

Арматура класса А-III по ГОСТ 5781-82

Разраб.	Поваров		1.420.1-25.6-17
Провер	Максимов		Лестничный блок ЛБМ 48с-3
Н. контр	Максимов		Стадия Р; Лист 1; Листов 2
			ЦНИИПРОМЗДАНИЙ

Инв. № подл. | Подпись и дата | Взам. инв. №

2-2

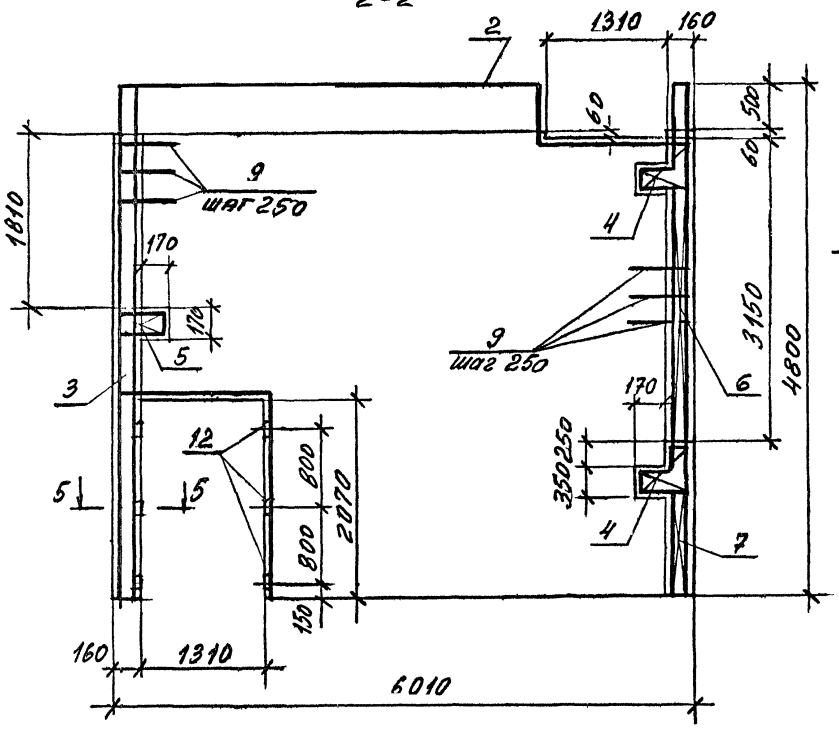

3-3

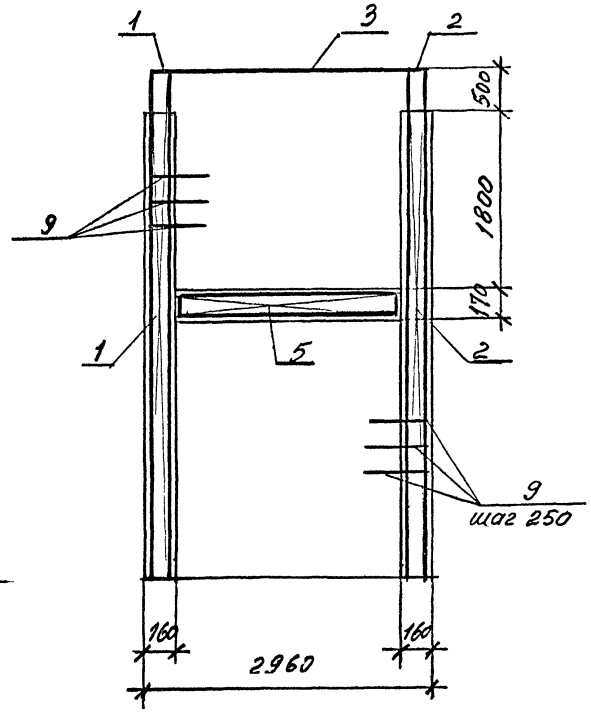

4-4

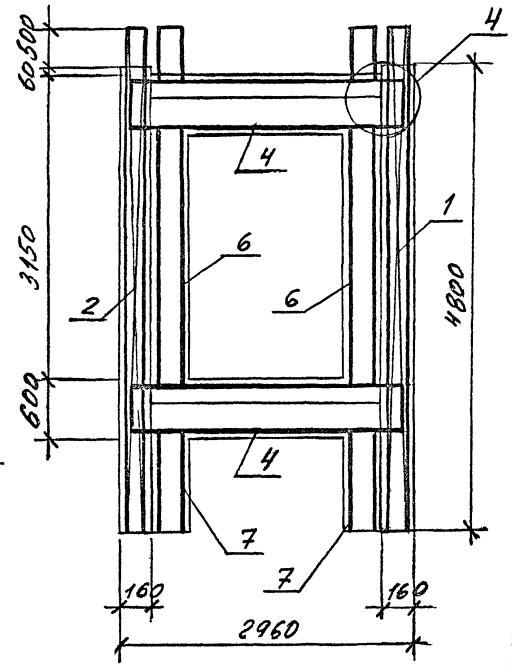

5-5

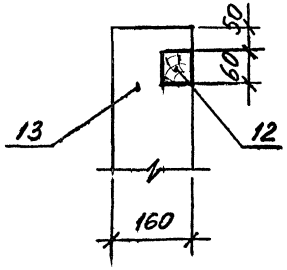

Инв. № подл. | Подпись и дата | Взам. инв. №

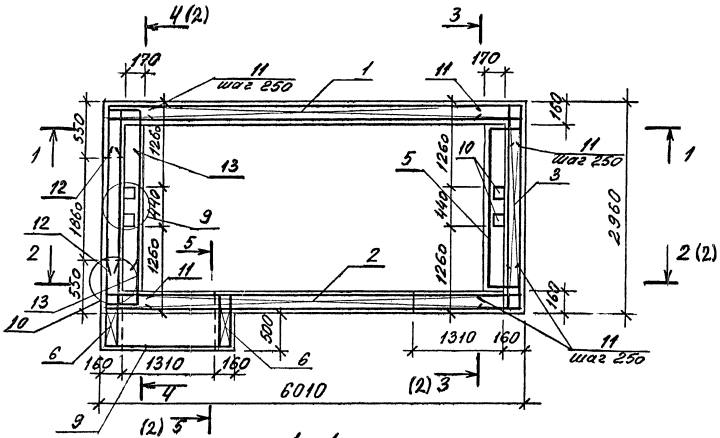

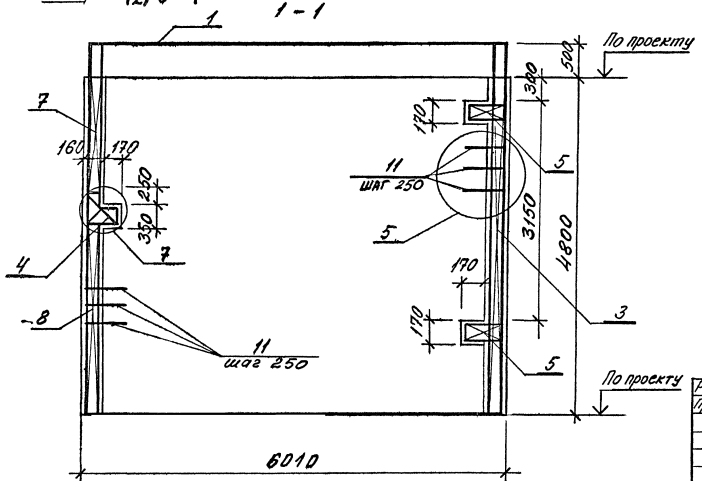

Поз.	Наименование	Кол	Обозначение документа
	Каркас пространст		1.420.1-25.6-
1	КП48с-4	1	-50
2	КП48с-7	1	-51
3	КП48с-11	1	-42
4	КП 2	1	-70
5	КП 4	2	-70
6	КП 1	2	-70
7	КП6	2	-70
8	КП7	2	-70
9	Сетка арматурная С1	1	-71
10	Закладное изделие М1	6	-70
11	Скоба СК1	170	-71
12	Скоба СК2	2	-71
13	Скоба СК3	4	-71
14	Дерев пробка 60х60; l_2=120	6	без чертежа
15	Бетон класса В15; м³	12,3	

Примечания см. в документе 1.420.1-25.6-3

Разраб	Максимов	
Провер	Поварова	
Н контр	Максимов	

1.420.1-25.6-18

Лестничный блок ЛБм 48с-4

Стадия	Лист	Листов
Р	1	2

ЦНИИПРОМЗДАНИЙ

Инв. № подл. | Подпись и дата | Взам. инв. №

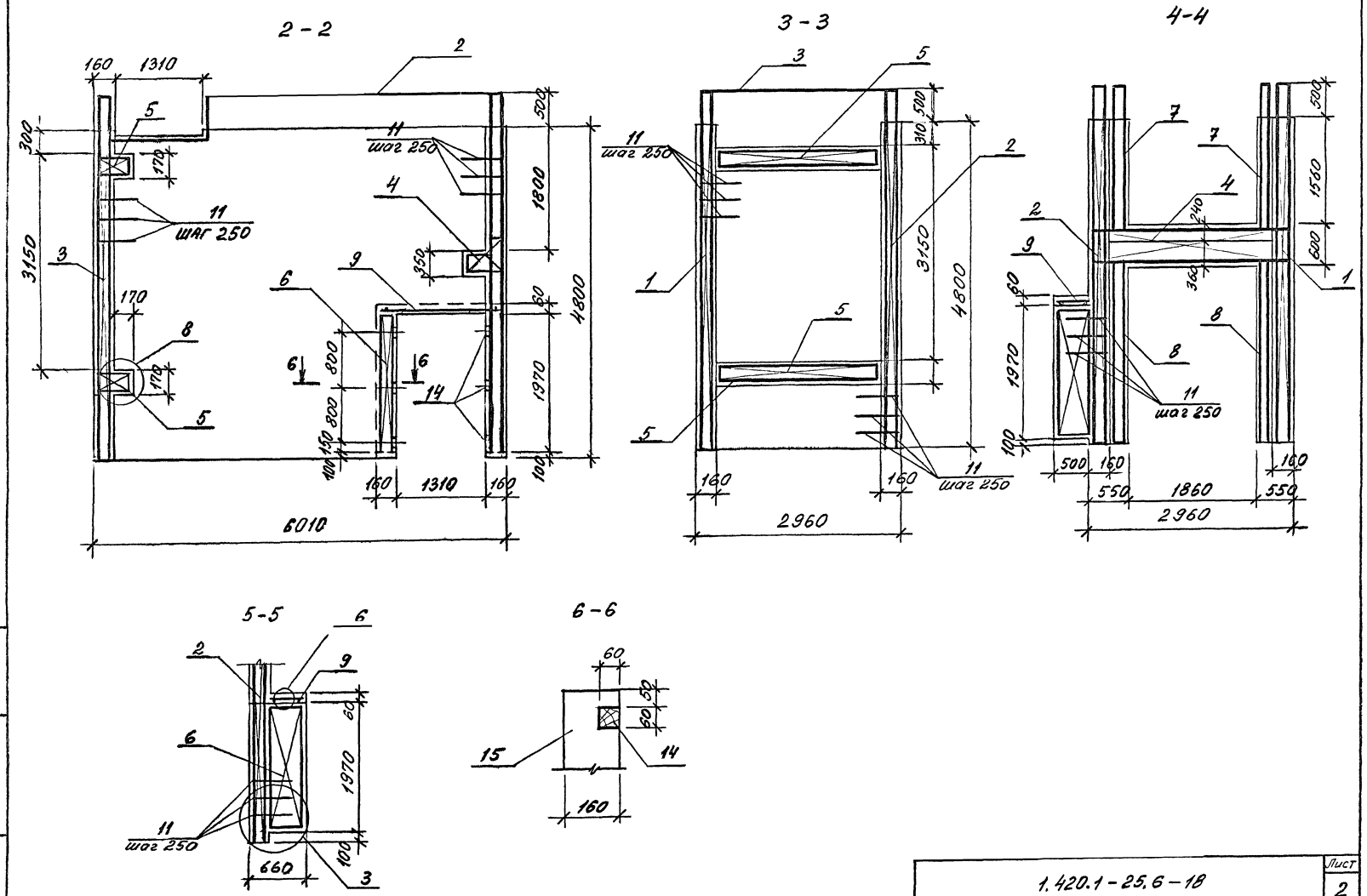

1.420.1 - 25.6 - 18

Лист 2

Инв. № подл. | Подпись и дата | Взам. инв. №

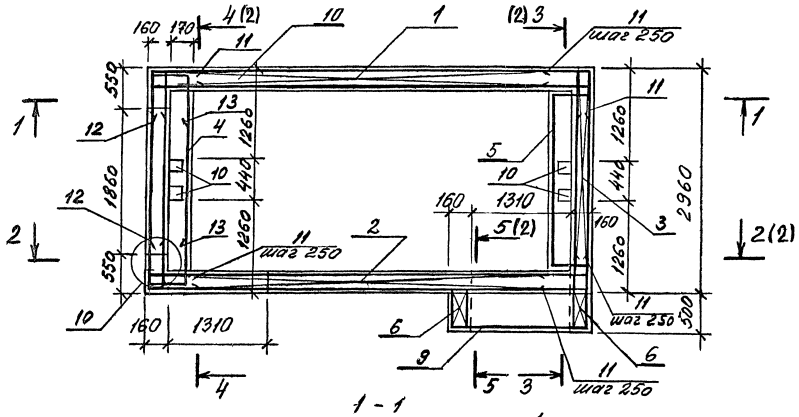

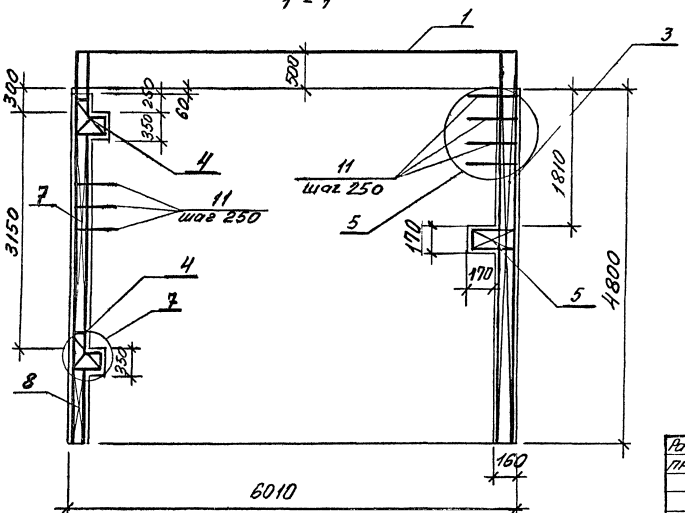

Поз	Наименование	Кол	Обозначение документа
	Каркас пространств.		
1	КП48С-4	1	1.420.1-25.6-50
2	КП48С-6	1	-51
3	КП48С-11	1	-42
4	КП2	2	-70
5	КП4	1	-70
6	КП1	2	-70
7	КП6	2	-70
8	КП7	2	-70
9	Сетка арматурная С1	1	-70
10	Закладное изделие М1	6	-70
11	Скоба СК1	162	-71
12	Скоба СК2	4	-71
13	Скоба СК3	8	-71
14	Дерев пробки 60×60; l=120	6	без чертежа
15	Бетон класса В15; м³	12,3	

Примечания см в документе 1.420.1-25.6-3

Разраб	Максимов		1.420.1-25.6-19
Провер	Поварова		
Н.контр.	Максимов		Лестничный блок ЛБм.48С-5
			Стадия Р; Лист 1; Листов 2
			ЦНИИПРОМЗДАНИЙ

Инв. N подл. | Подпись и дата | Взам. инв. N

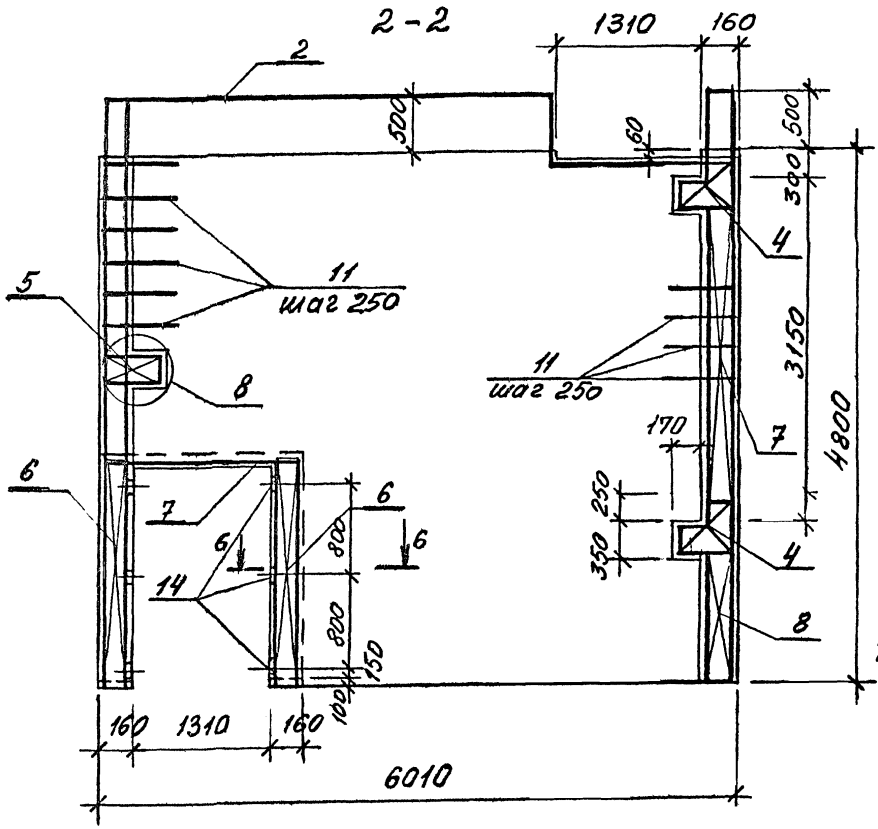

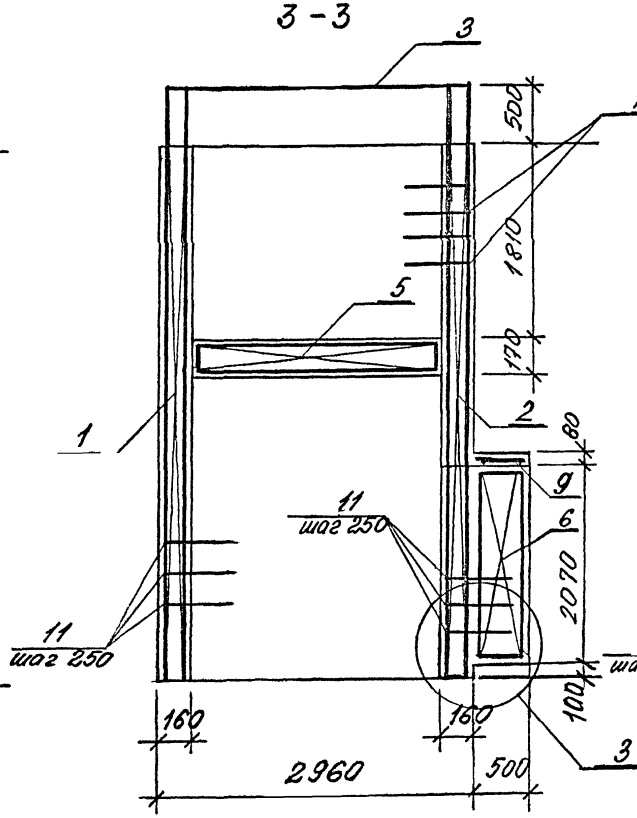

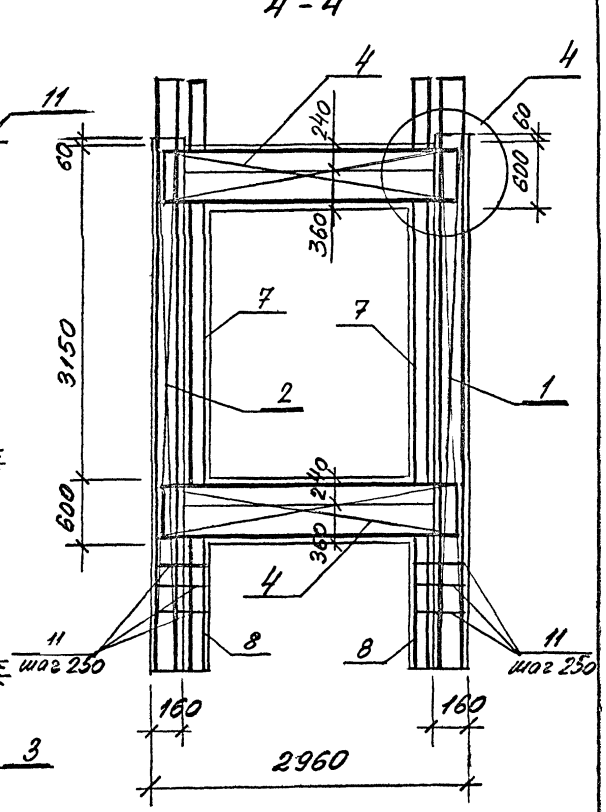

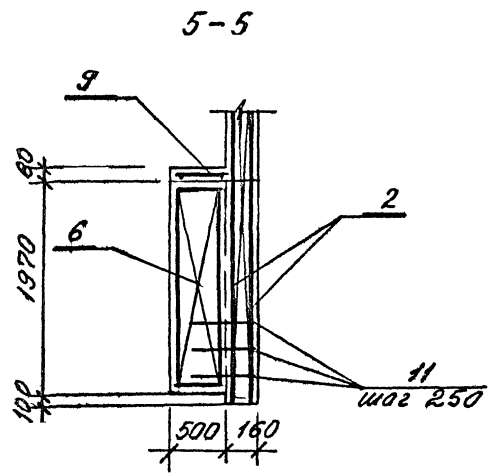

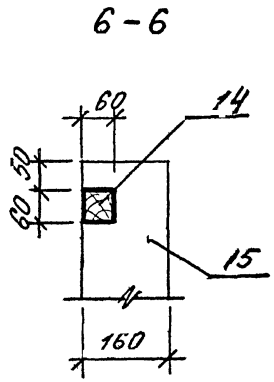

Инв. № подл. | Подпись и дата | Взам. инв. №

1.420.1-25.6-19

Лист 2

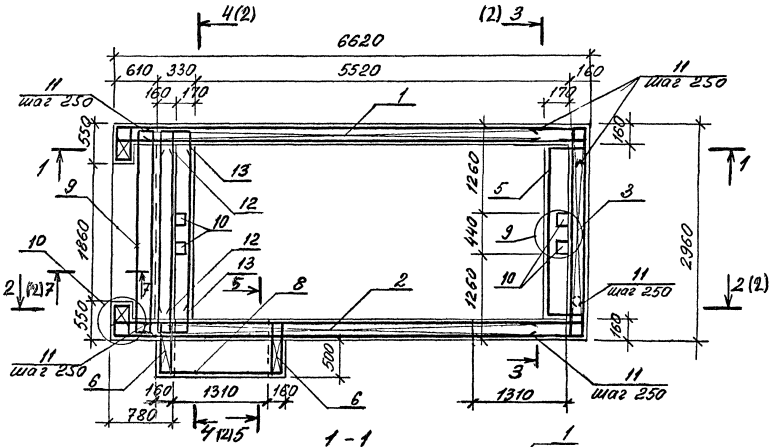

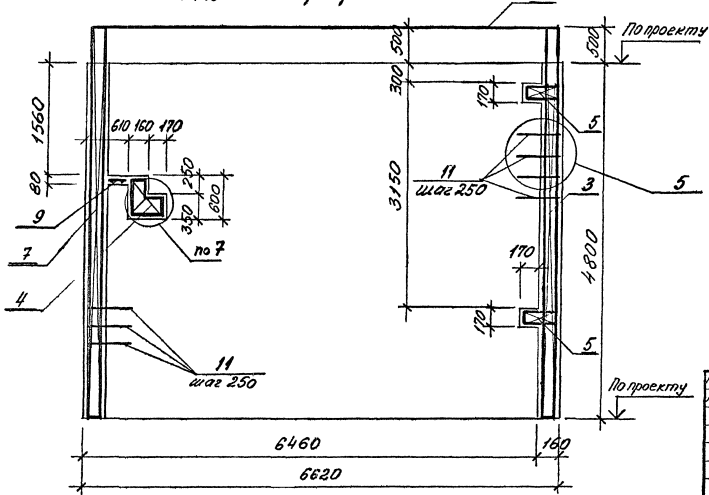

Поз.	Наименование	Кол	Обозначение документа
	Пространственный каркас		
1	КП48С-8	1	1.420.1-25.6-52
2	КП48С-9	1	-53
3	КП48С-11	1	-42
4	КП2	1	-70
5	КП4	2	-70
6	КП1	2	-70
7	КП19	2	-70
8	Сетка арматурная С1	1	-71
9	Сетка арматурная С2	1	-71
10	Закладное изделие М1	6	-70
11	Скоба СК1	188	-71
12	Скоба СК2	2	-71
13	Скоба СК3	4	-71
14	ф12А-III; l=2900; 2,6кг	2	без чертежа
15	Дерев. пробки 80×80, l=120	6	без чертежа
16	Бетон класса В15; м³	13,3	

Примечания см в документе 1.420.1-25.6-3

Разраб	Максимов		1.420.1-25.6-20
Провер	Поворова		
Н контр	Максимов		Лестничный блок ЛБм 48С-6

Стадия	Лист	Листов
Р	1	2

ЦНИИПРОЗДАНИЙ

Инв. N подл. | Подпись и дата | Взам. инв. N

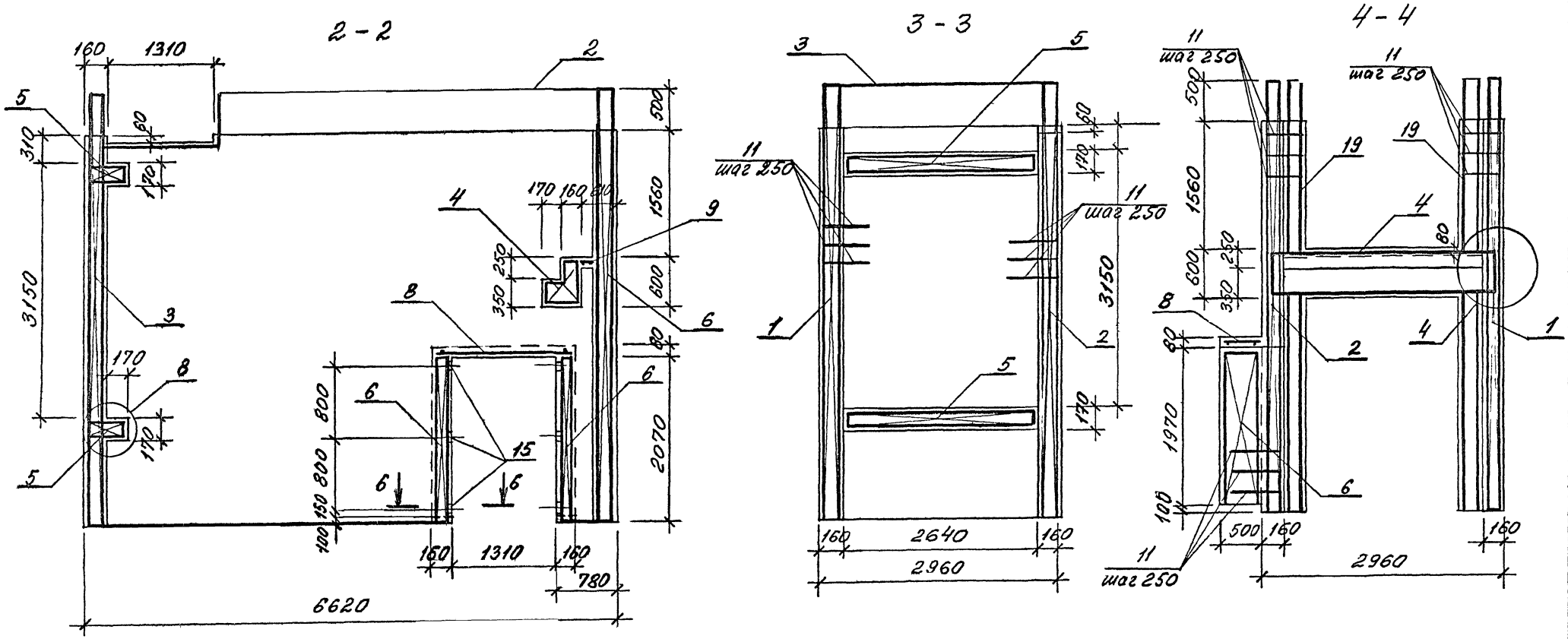

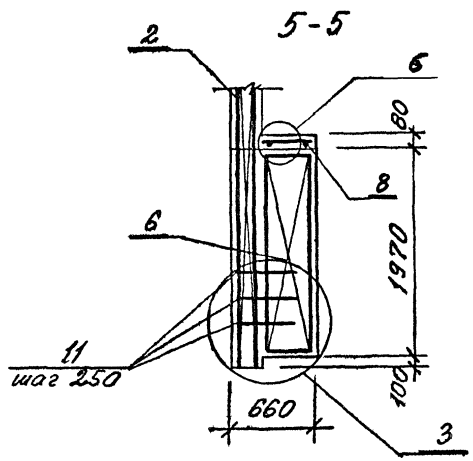

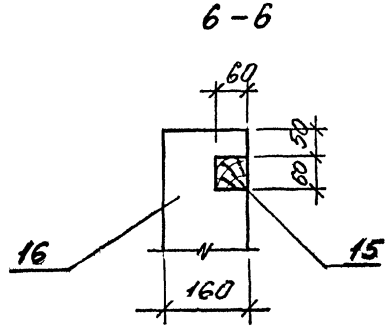

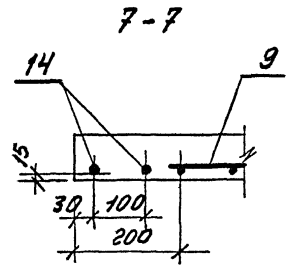

Инв. N подл.	Подпись и дата	Взам. инв. N

1.420.1 - 25.6 - 20

Лист 2

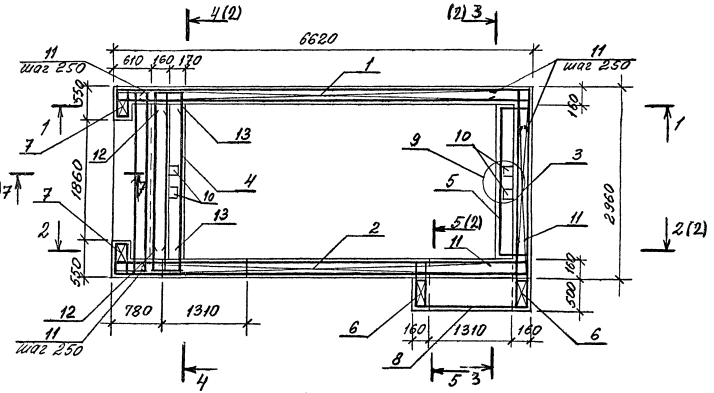

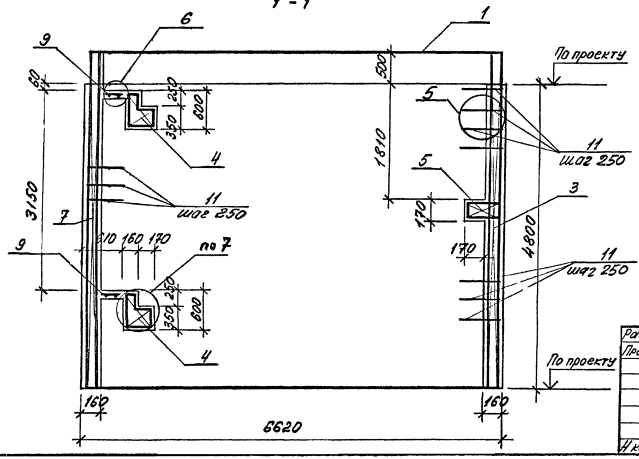

Поз.	Наименование	Кол.	Обозначение документа
	Каркас пространствен.		
1	КП48с-8	1	1.420.1-25.6-52
2	КП48с-10	1	-53
3	КП48с-11	1	-42
4	КП2	2	-70
5	КП4	1	-70
6	КП1	2	-70
7	К19	2	-71
х	Сетка арматурная С1	1	-71
9	Сетка арматурная С2	1	-71
10	Закладное изделие М1	3	-70
11	Скоба СК1	170	-71
12	Скоба СК2	4	-71
13	Скоба СК3	8	-71
14	ф12 А-III; ℓ=2900; 2,6кг.	2	без чертежа
15	Дерев. пробки 60х60; ℓ=120	6	без чертежа
16	Бетон класса В15; м³	13,6	

Примечание см. в документе 1.420.1-25.6-3.

Разраб.	Максимов		1.420.1-25.6-21
Проверил	Поварова		Лестничный блок ЛБм48с-7
Н.контр.	Максимов		Стадия Р; Лист 1; Листов 2
			ЦНИИПРОМЗАНИЙ

Инв.№ подл. | Подпись и дата | Взам. инв.№

2 - 2

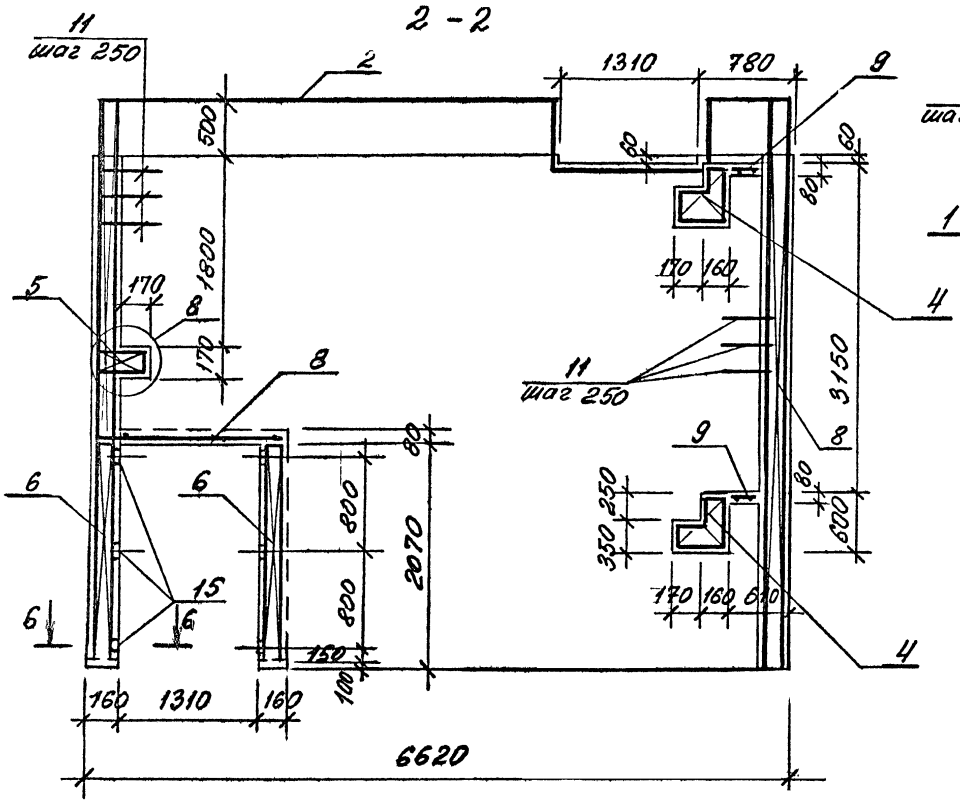

3 - 3

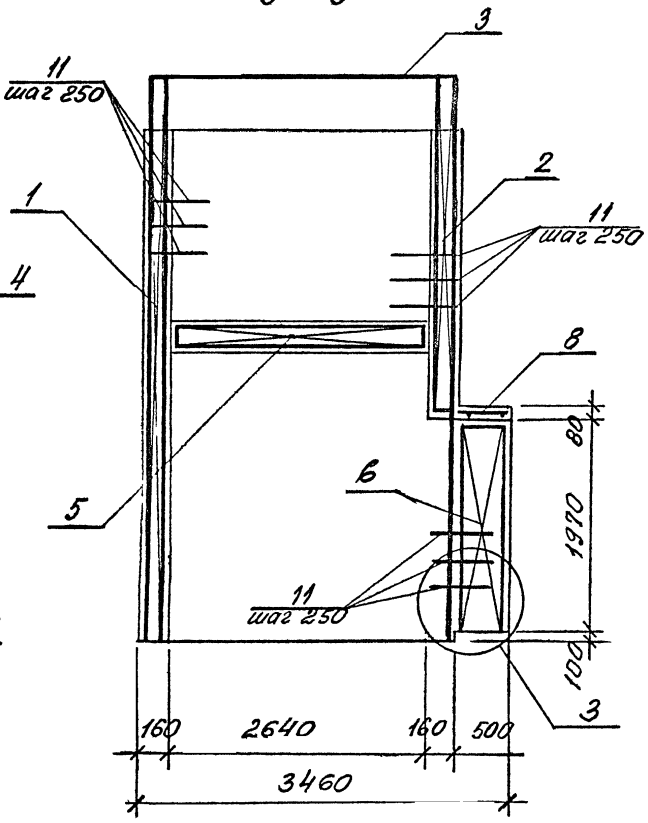

4 - 4

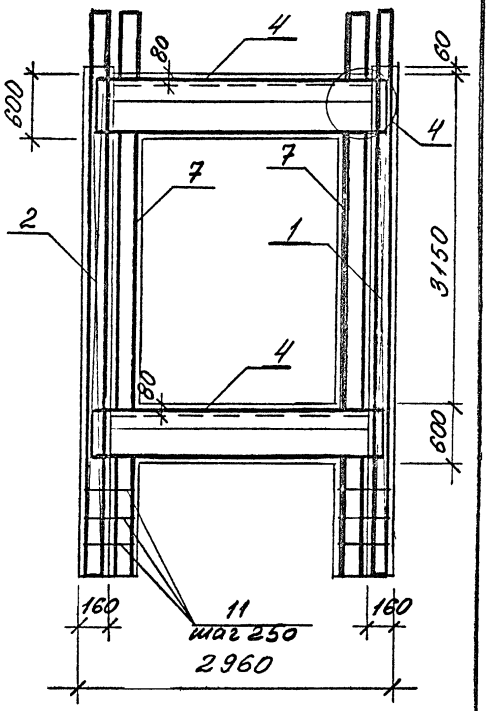

5 - 5

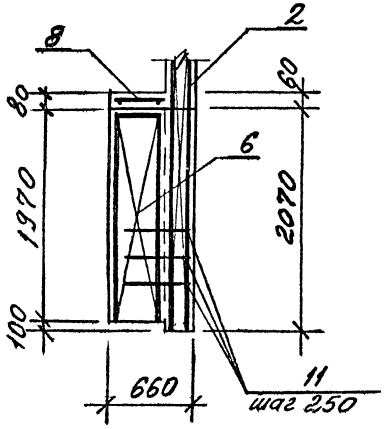

6 - 6

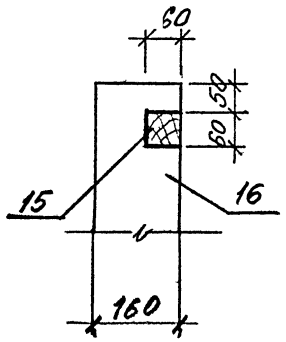

7 - 7

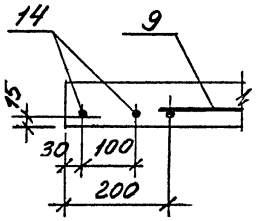

Инв.№подл. | Подпись и дата | Взам.инв.№

1.420.1-25.6-21

Лист 2

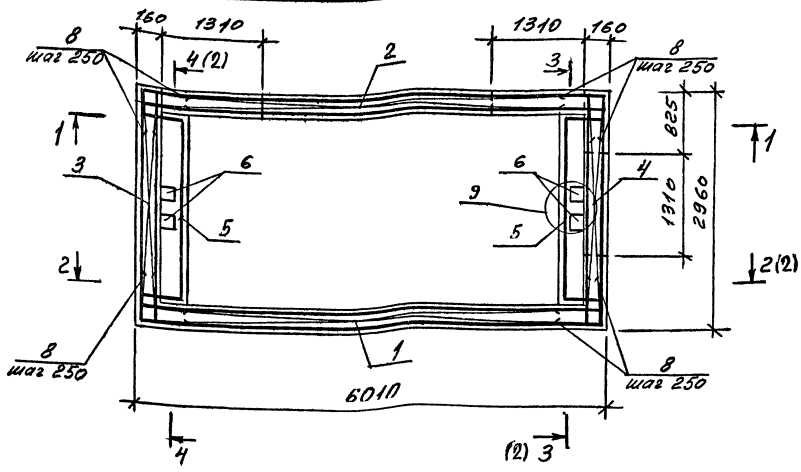

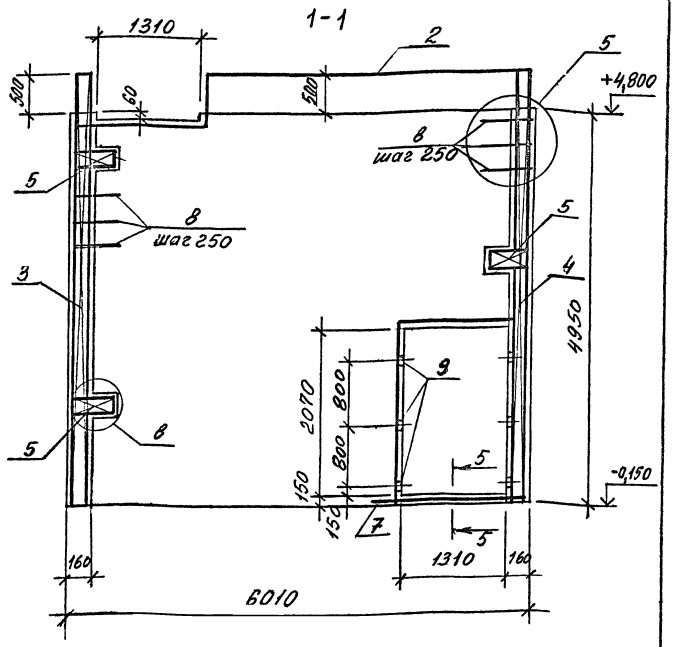

Поз.	Наименование	Кол.	Обозначение документа
	Каркас пространственный		
1	КП50н-1	1	1.420.1-25.6-55
2	КП50н-2	1	-55
3	КП50н-7	1	-42
4	КП50н-8	1	-47
5	КП4	3	-70
6	Закладное изделие М1	6	-70
7	ф12 AIII; ℓ=1600; 1,4кг	2	без чертежа
8	Скоба СК1	168	1.420.1-25.6-71
9	Дерев. пробки 60×60; ℓ=120	6	без чертежа
10	Бетон класса В15; м³	13,5	

Примечания см. в документе 1.420.1-25.6-3

Разраб.	Побарова	
Рассчит.	Максимов	
Пров.	Максимов	
Н. контр.	Максимов	

1.420.1-25.6-22

Лестничный блок ЛБм 50н-1

Стадия	Лист	Листов
Р	1	2

ЦНИИПРОМЗДАНИЙ

Инв. № подл. | Подпись и дата | Взам. инв. №

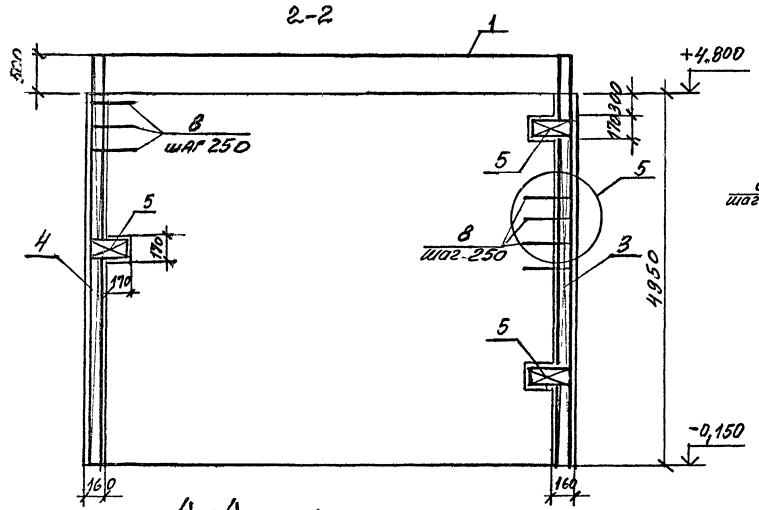

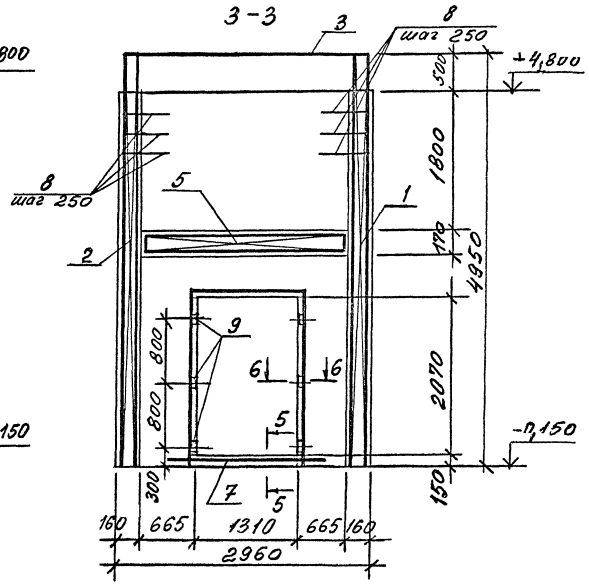

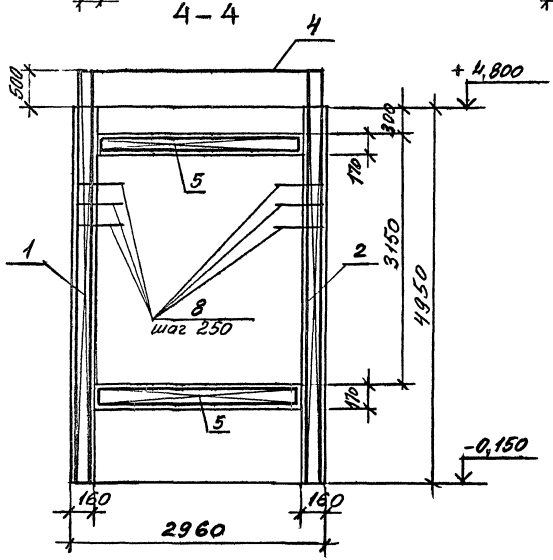

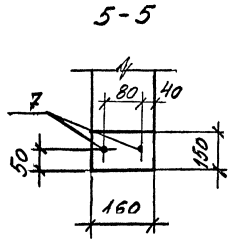

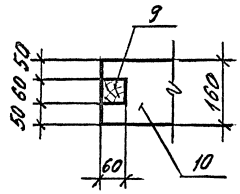

	1.420.1-25-6-22	Лист 2

Инв. № подл. | Подпись и дата | Взамен инв. №

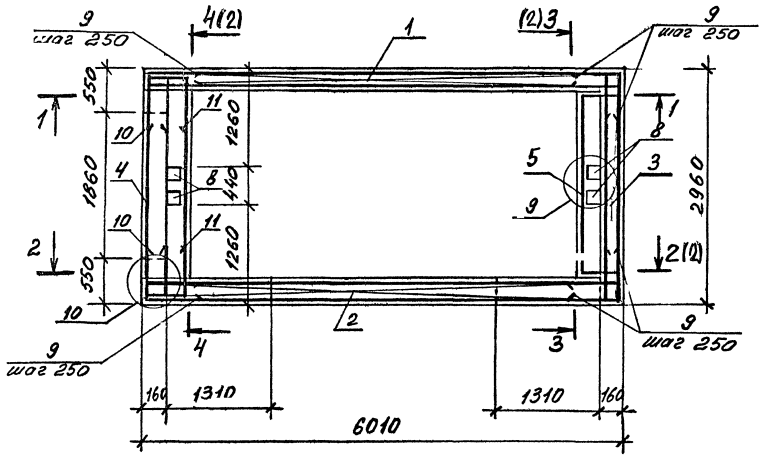

1-1

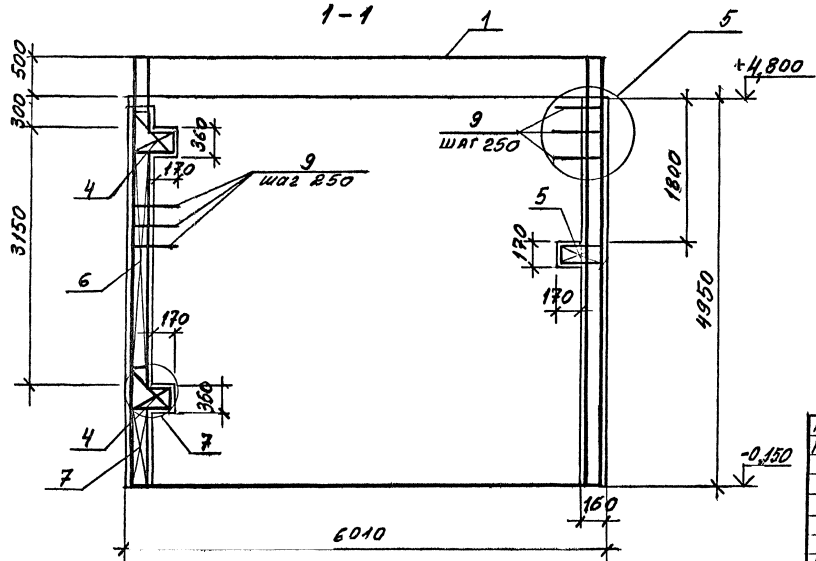

Поз.	Наименование	Кол.	Обозначение документа
	Каркас пространств.		
1	КП50н-3	1	1.420.1-25.6-56
2	КП50н-4	1	-56
3	КП50н-7	1	-42
4	КП2	2	-70
5	КП4	1	-70
6	КП6	2	-70
7	КП8	2	-70
8	Закладное изделие М1	6	-70
9	Скоба СК1	151	-71
10	Скоба СК2	4	-71
11	Скоба СК3	8	-71
12	Дерев. пробки 60×60; l=120	6	без чертежа
13	Бетон класса В15; м³	12,5	

Примечания см. в документе 1.420.1-25.6-3

Разраб.	Поварова	
Рассчит.	Максимов	
Н. контр.	Максимов	

1.420.1-25.6-23

Лестничный блок ЛБМ 50н-2

Стадия	Лист	Листов
Р	1	2

ЦНИИПромзданий

Инв. № подл. | Подпись и дата | Взам. инв. №

2-2

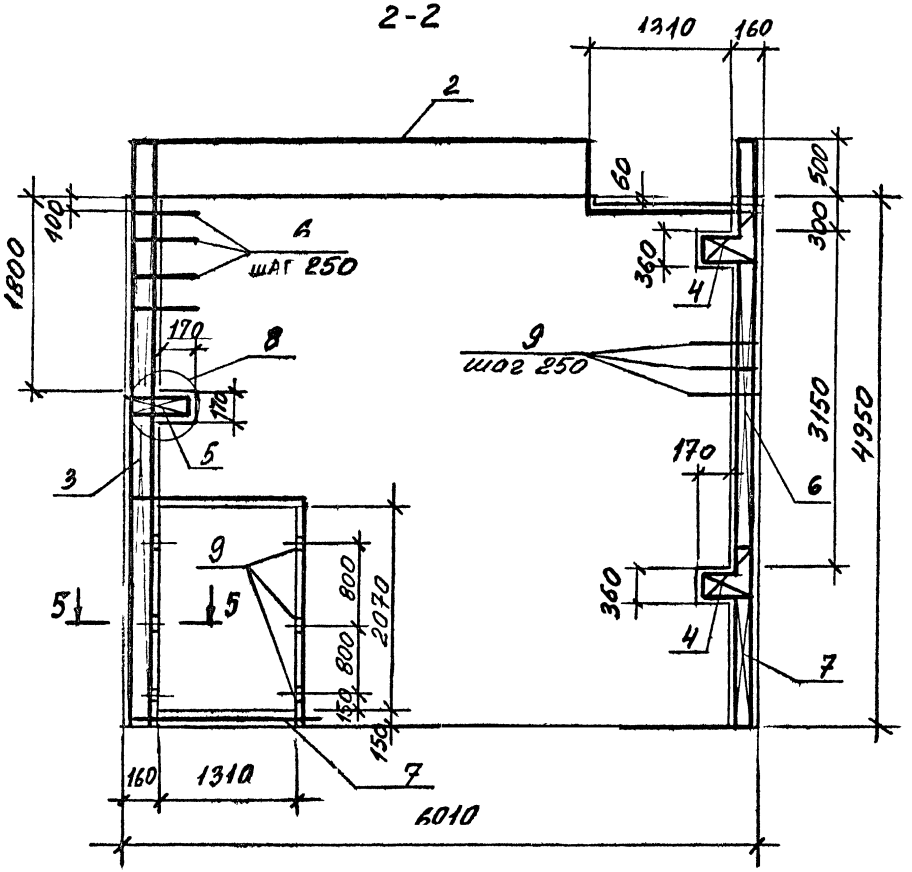

3-3

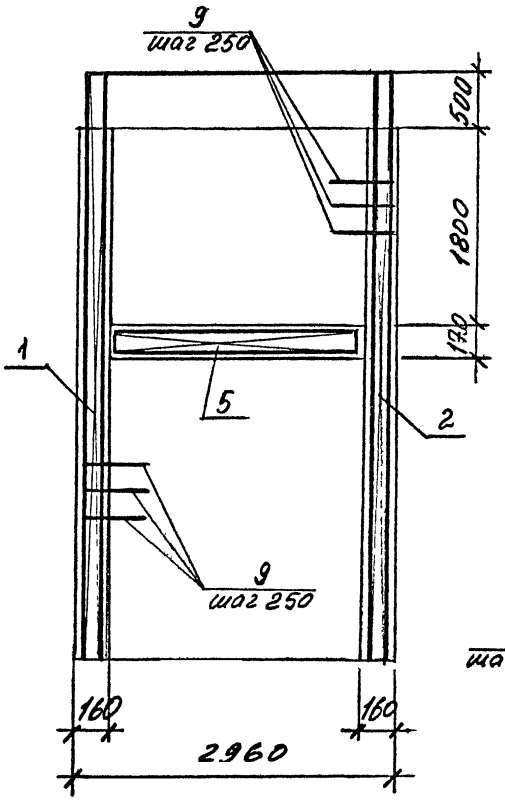

4-4

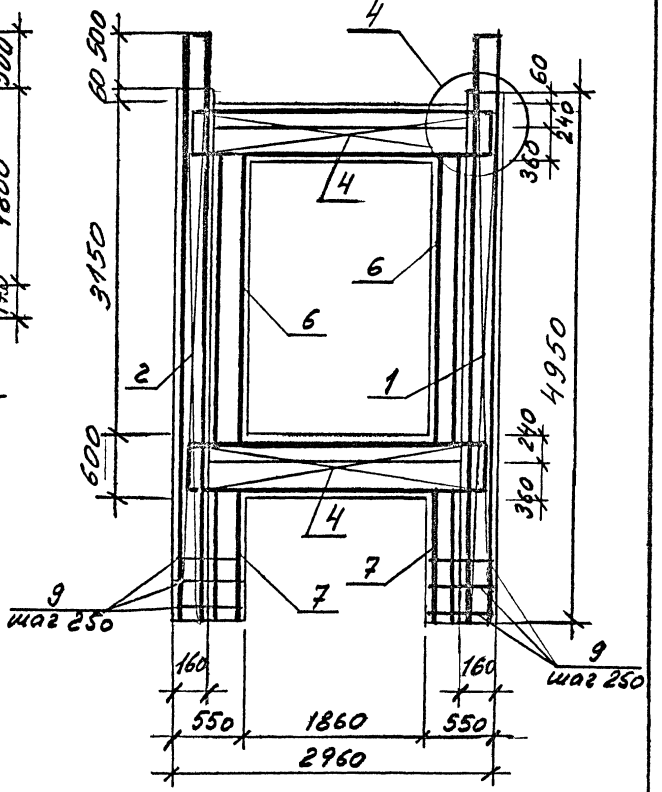

5-5

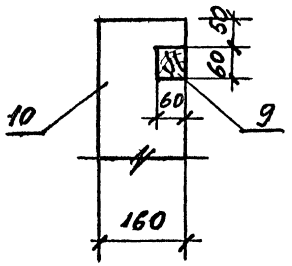

Инв. № подл.	Подпись и дата	Взам. инв. №

1.420.1-25.6-23

Лист 2

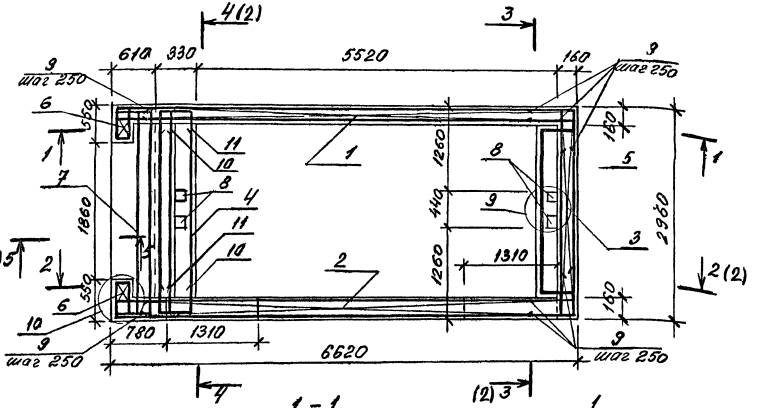

1 - 1

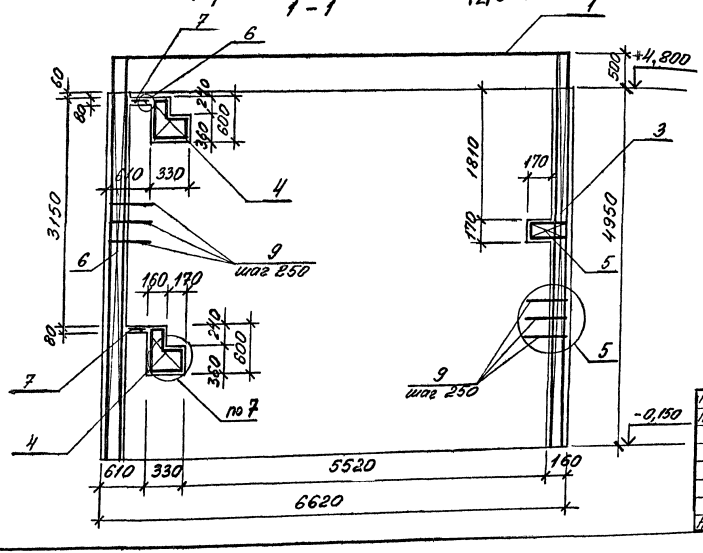

Поз	Наименование	Кол	Обозначение документа
	Пространст. каркас		
1	КП50н-5	1	1.420.1-25.6-57
2	КП50н-6	1	-57
3	КП50н-7	1	-42
4	КП2	2	-70
5	КП4 -	1	-70
6	КП20	2	-70
7	Сетка С2	2	-70
8	Закладное изделие М1	6	-70
9	Скоба СК1	153	-71
10	Скоба СК2	8	-71
11	Скоба СК3	4	-71
12	ф12 AIII, ℓ=1600, 1,4 кг	8	-71
13	ф12 AIII, ℓ=2900, 2,6 кг	2	Без чертежа
14	Дерев пробки 60×60; ℓ=12	6	Без чертежа
15	Бетон класса В15, м³	13,6	

Примечания см в документе 1.420.1-25.6-3.

Разраб	Максимов	
Провер	Поварова	
Н контр	Максимов	

1.420.1-25.6-24

Лестничный блок ЛБм 50н-3

Стадия	Лист	Листов
Р	1	2

ЦНИИПРОМЗДАНИЙ

Инв. № подл. | Подпись и дата | Взам. инв. №

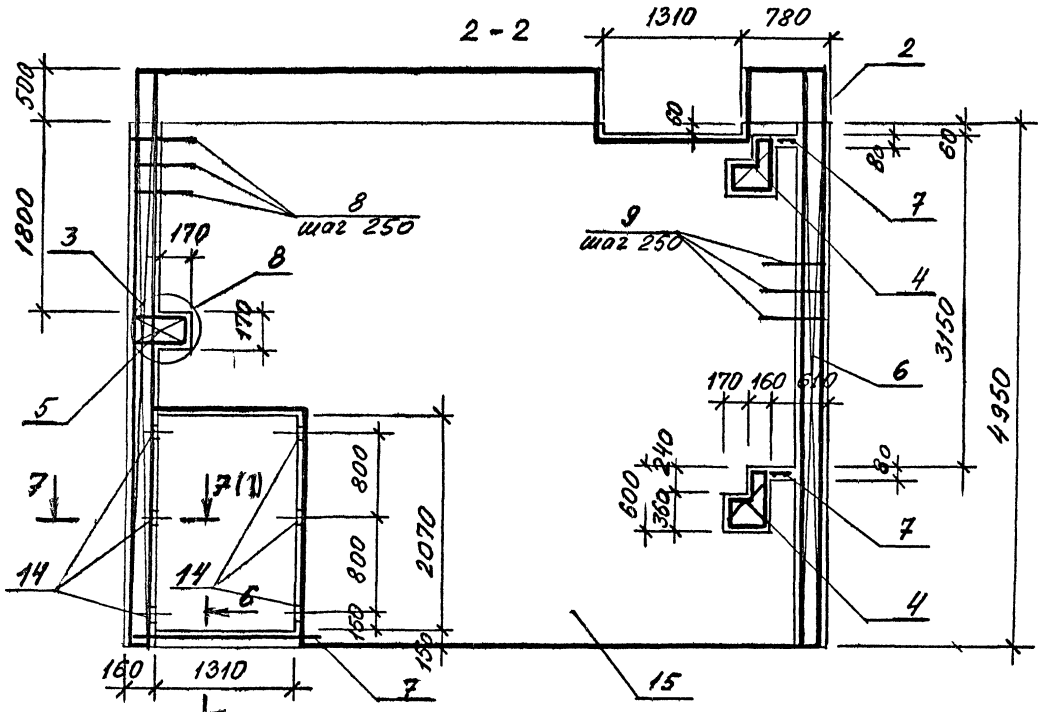

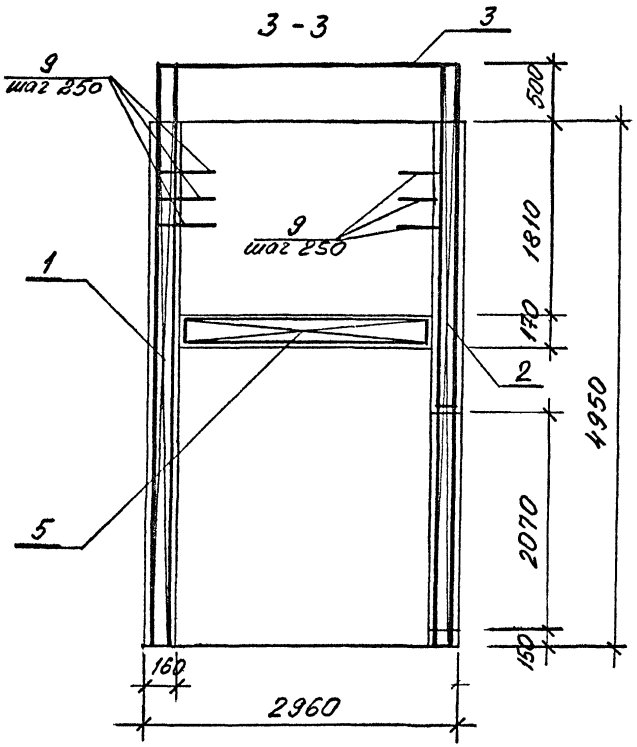

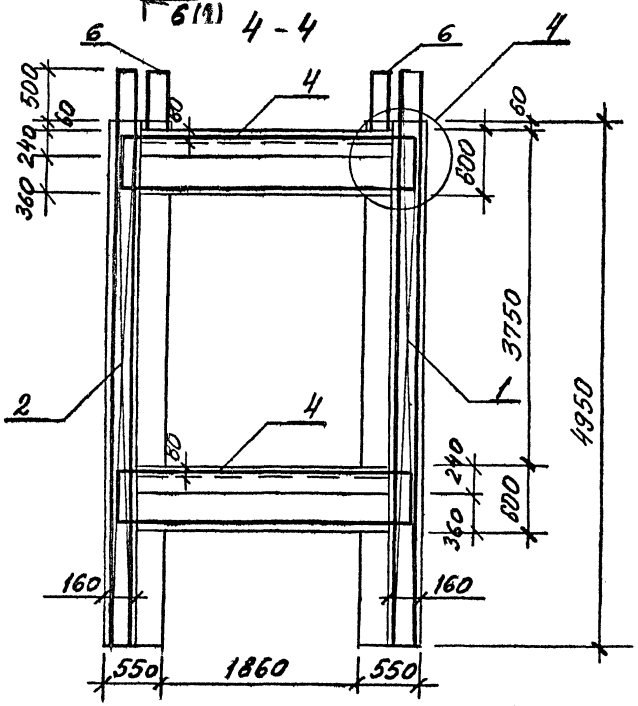

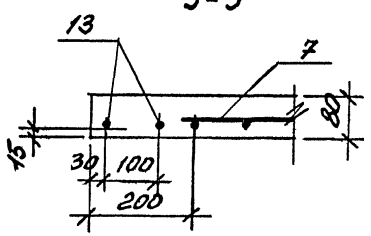

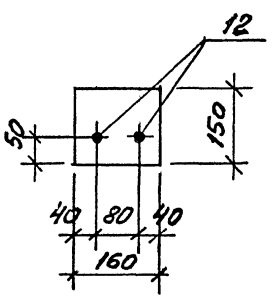

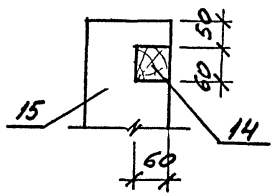

Инв. № подл. | Подпись и дата | Взам. инв. №

1.420.1-25.6-24	Лист 2

Ц00217 54

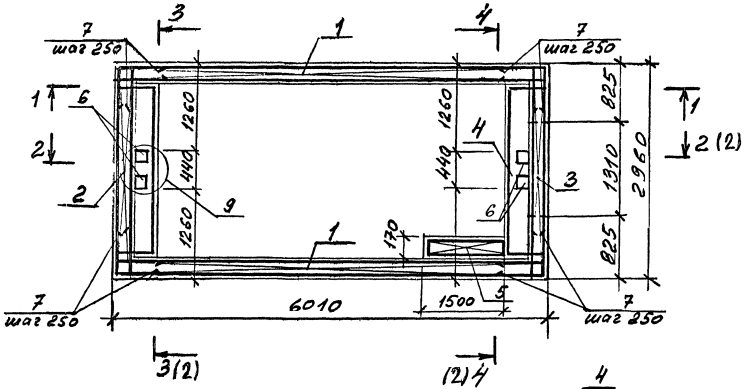

1-1

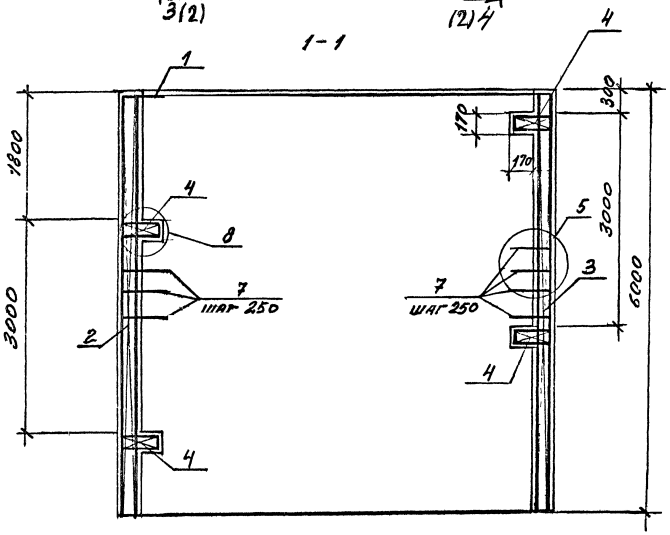

Поз	Наименование	Кол.	Обозначение документа
	Каркас пространств.		
1	КПБ0В-1	2	1.420.1-25.6-58
2	КПБ0В-6	1	-68
3	КПБ0В-7	1	-69
4	КП4	4	-70
5	КП4А	1	-70
6	Закладное изделие М1	8	-72
7	Скоба СК1	200	71
8	Дерев. пробки 60х60; ℓ=120	6	без чертежа
9	Бетон класса В15; $м^3$	16,5	

Примечания см в документе 1.420.1-25.6-3

Разраб.	Поварова		1.420.1-25.6-25
Пров.	Максимов		Лестничный блок ЛБм 60В-1
Н.контр	Максимов		Стадия Р; Лист 1; Листов 2
			ЦНИИПромзданий

Инв. N подл. | Подпись и дата | Взам. инв. N

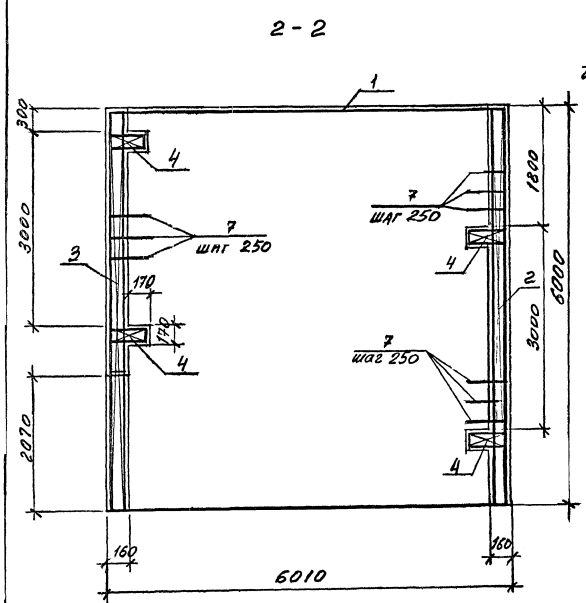

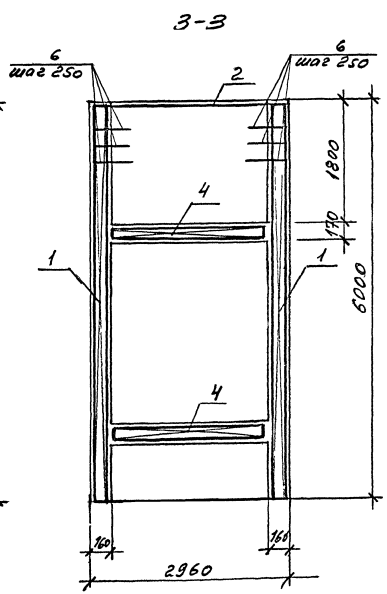

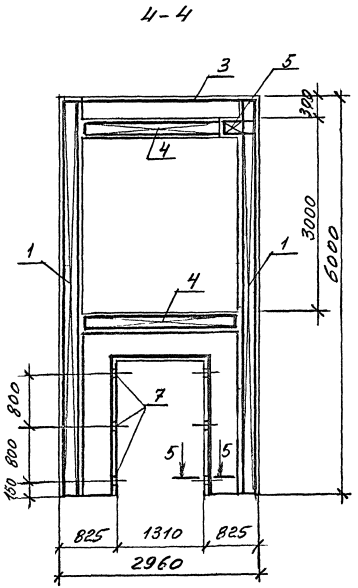

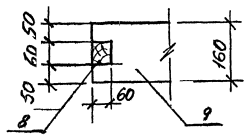

Инв. № подл. | Подпись и дата | Взам. инв. №

1.420.1-25.6-25

Лист 2

Ц00217 56

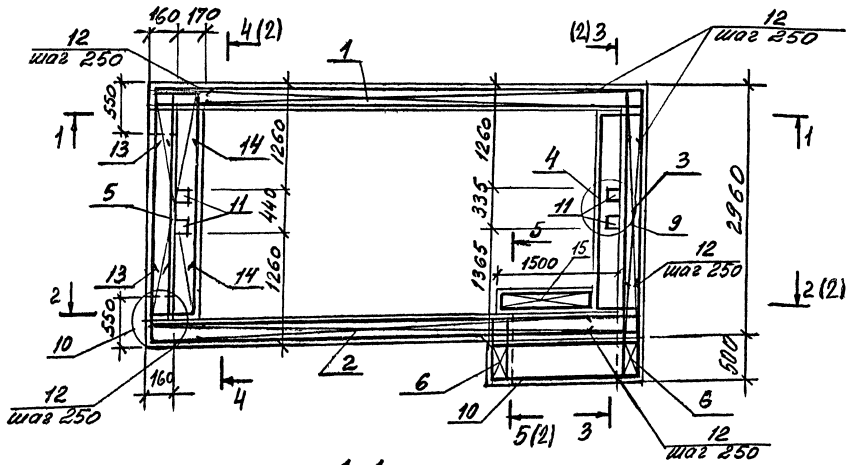

1-1

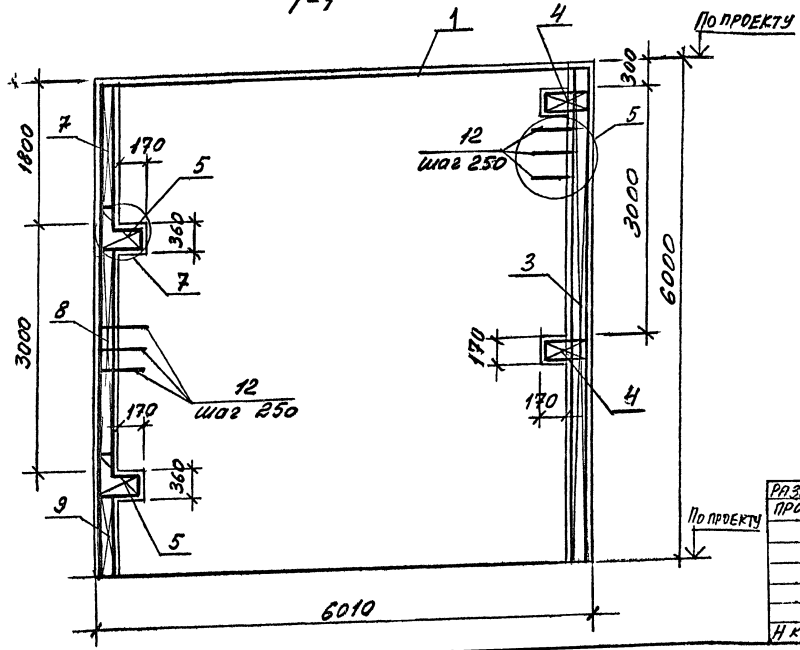

Поз	Наименование	Кол.	Обозначение документа
	Каркас проетранств		
1	КП60в-2	1	1.420.1-25.6—59
2	КП60в-3	1	—59
3	КП60в-6	1	—68
4	КП4	2	—70
5	КП2	2	—70
6	КП1	2	—70
7	КП14	2	—70
8	КП15	2	—70
9	КП16	2	—70
10	Сетка арматурная С1	1	—71
11	Закладное изделие М1	8	—70
12	Скоба СК1	206	—71
13	Скоба СК2	4	—71
14	Скоба СК3	8	—71
15	КП4А	1	—70
16	Дерев пробки 60×60, l=120	6	без чертежа
16	Бетон класса В15, м³	15,6	

Примечания см. в документе 1.420.1-25.6-3

Разраб	Поварова		1.420.1-25.6-26
Пров	Максимов		Лестничный блок ЛБМ 60в-2
Н.контр.	Максимов		Стадия Р; Лист 1; Листов 2
			ЦНИИпромзданий

Инв. № подл. | Подпись и дата | Взам. инв. №

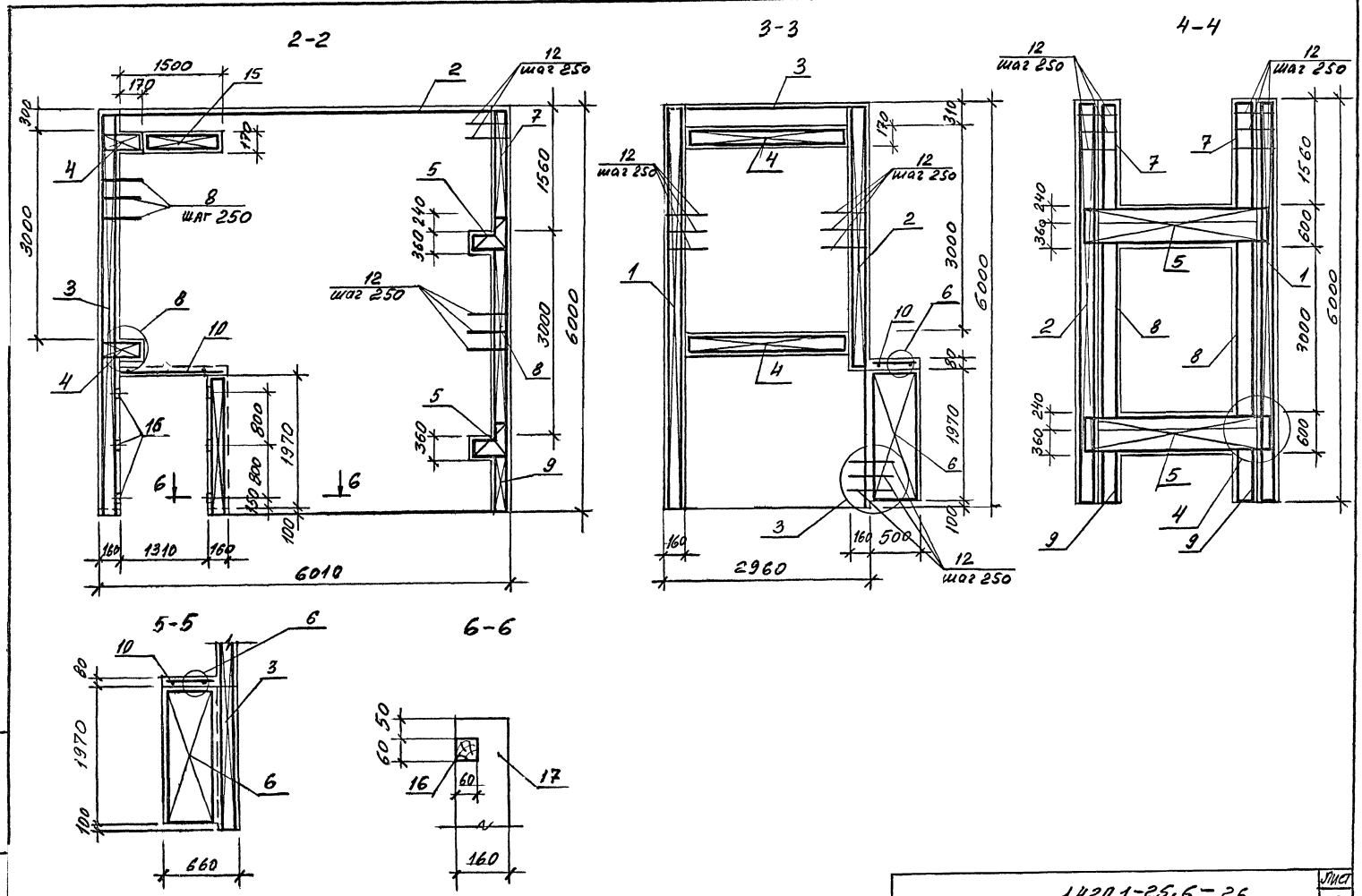

1.420.1-25.6-26	Лист 2

Инв N подл | Подпись и дата | Взам. инв N

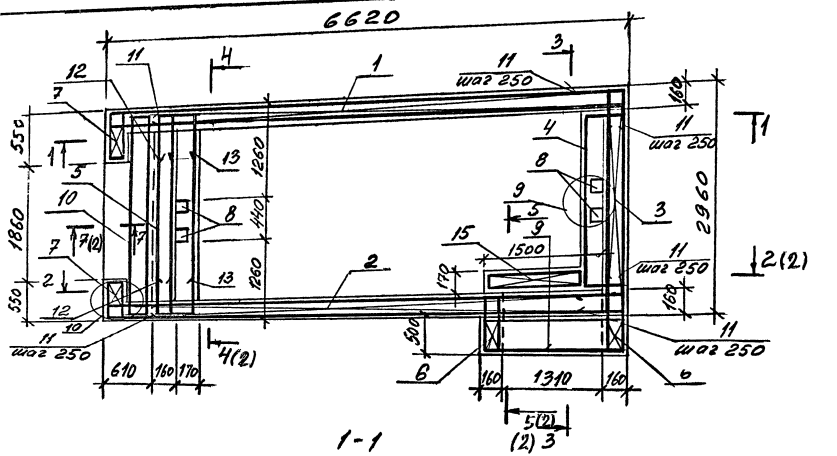

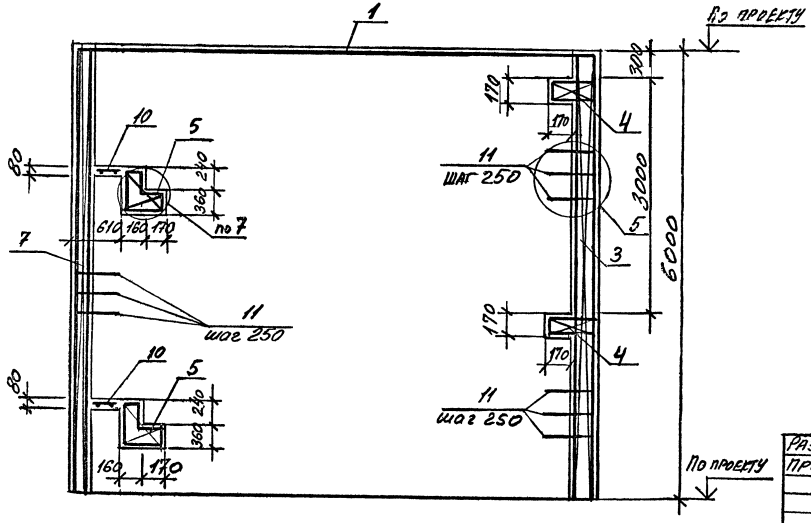

Поз.	Наименование	Кол	Обозначение документа
	Каркас пространственный		
1	КП60в-4	1	1.420.1-25.6-60
2	КП60в-5	1	-60
3	КП60в-6	1	-68
4	КП4	2	-70
5	КП2	2	-70
6	КП1	2	-70
7	КП21	2	-70
8	Закладное изделие М1	8	-70
9	Сетка арматурная С1	1	-71
10	Сетка арматурная С2	1	-71
11	Скоба СК1	210	-71
12	Скоба СК2	4	-71
13	Скоба СК3	8	-71
14	ф12 AIII, ℓ=2900, 2,6кг	2	Без чертежа
15	КП4я	1	
16	Дерев пробки 60×60, ℓ=120	6	Без чертежа
17	Бетон класса В15, м³	17,0	

Примечания - см в документе 1.420.1-25.6-3

Разраб.	Поварова		
Пров.	Максимов		
Н. контр.	Максимов		

1.420.1-25.6-27

Лестничный блок ЛБм60в-3

Стадия	Лист	Листов
Р	1	2

ЦНИИПромзданий

Инв. № подл. | Подпись и дата | Взам. инв. №

2-2

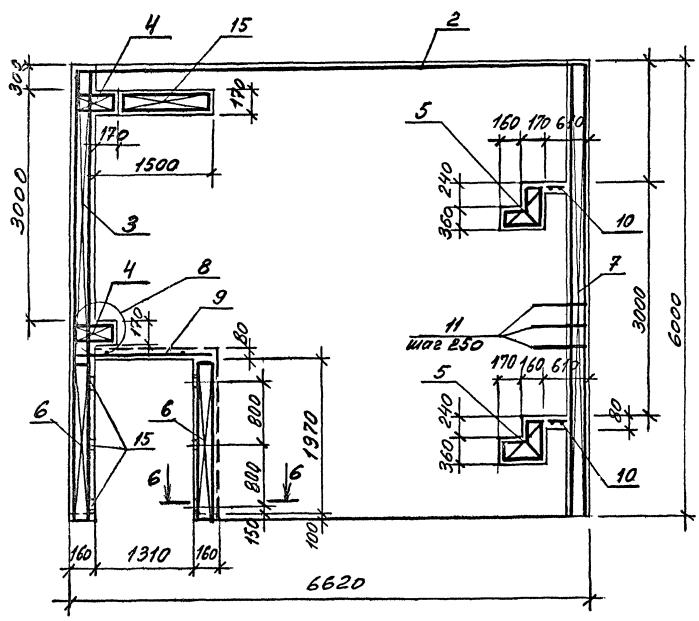

3-3

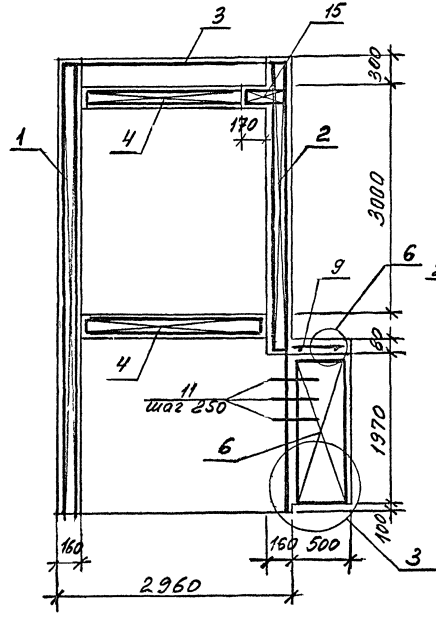

4-4

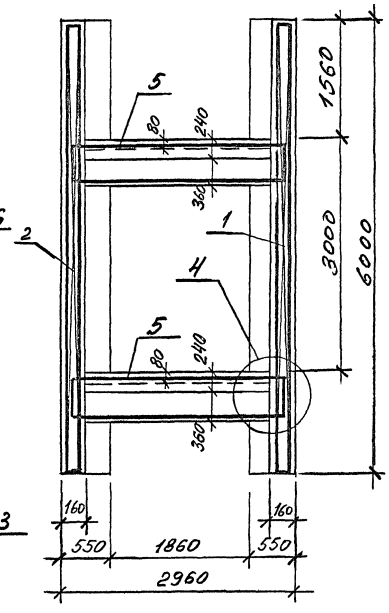

5-5

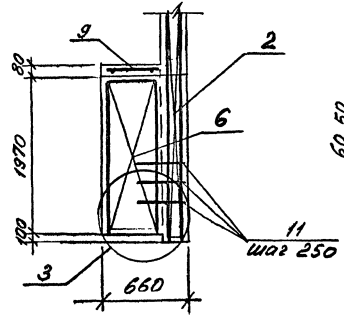

6-6

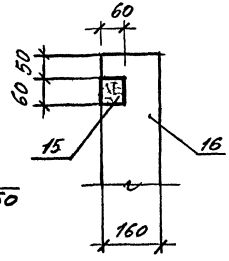

7-7

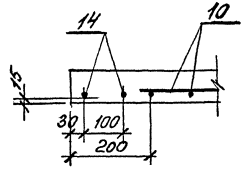

Инв. N подл. | Подпись и дата | Взам. инв. N

1.420.1-25.6-27

Лист 2

Ц00217 60

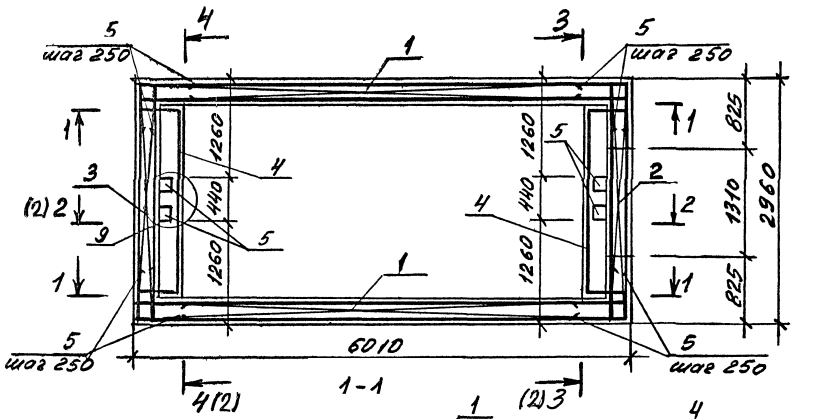

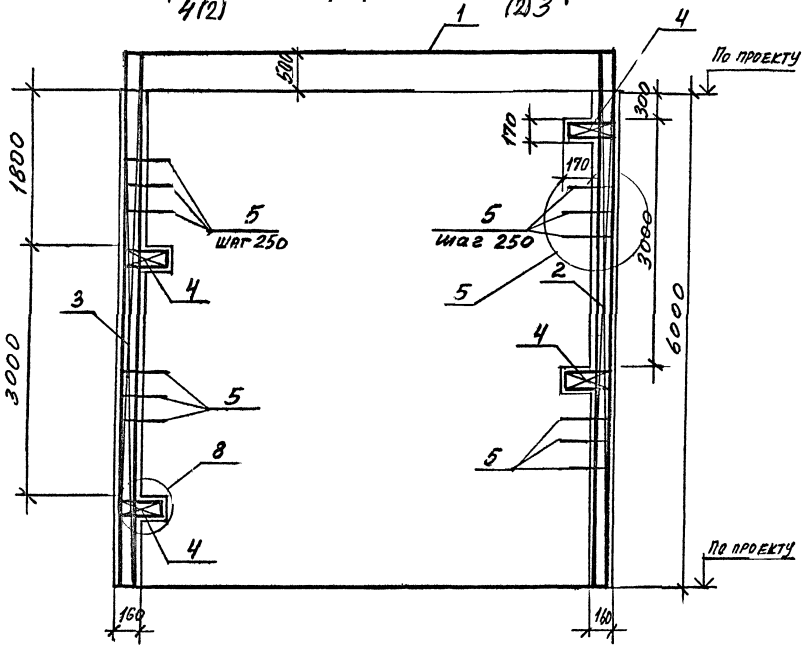

Поз	Наименование	Кол	Обозначение документа
	Каркас пространств		
1	КПБ6с – 1	2	1.420.1-25.6-61
2	КПБ6с – 6	1	– 68
3	КПБ6с – 7	1	– 69
4	КП4	4	– 70
5	Закладное изделие М1	8	– 70
6	Скоба СК1	200	– 71
7	Дерев пробки 60×60, ℓ=120	6	без чертежа
8	Бетон класса В15; м³	16,5	

Примечания см. в документе 1.420.1-25.6-3.

Разраб	Повлрова		1.420.1-25.6-28
Пров	Максимов		
Н контр	Максимов		Лестничный блок ЛБМ 6ос-1
			Стадия: Р; Лист: 1; Листов: 2
			ЦНИИПРОМЗДАНИЙ

Инв. № подл. | Подпись и дата | Взам. инв. №

2-2

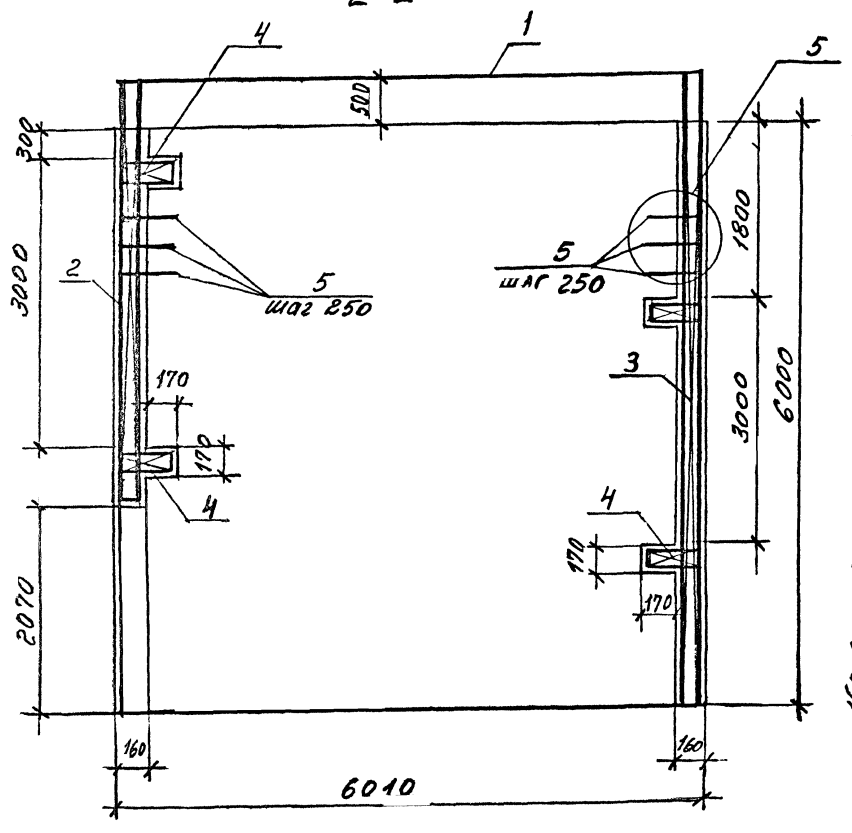

3-3

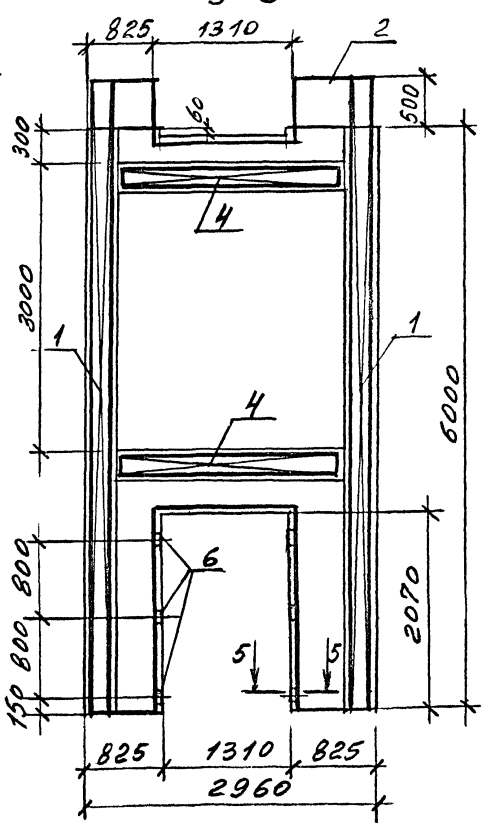

4-4

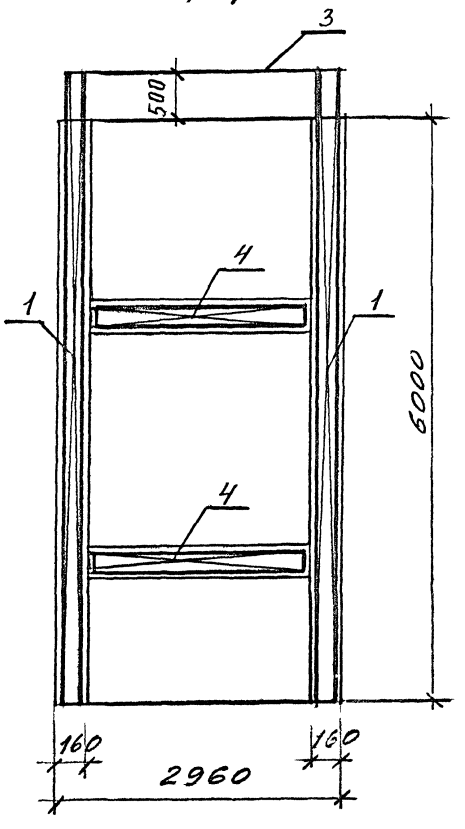

5-5

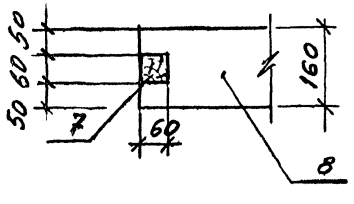

Инв. N подл. | Подпись и дата | Взам. инв. N

1.420.1-25.6-28

Лист 2

Ц00217 62

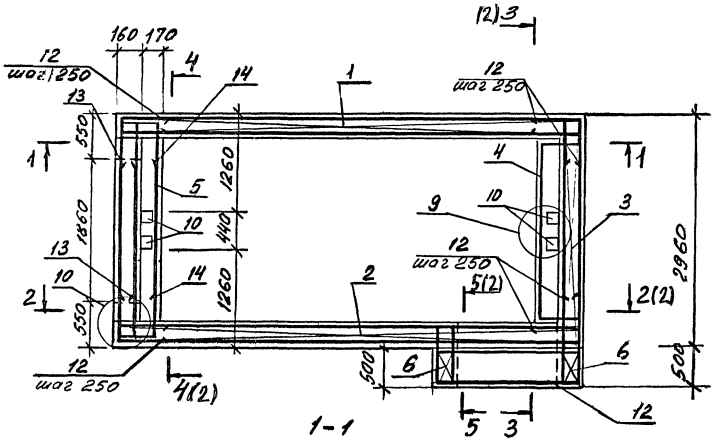

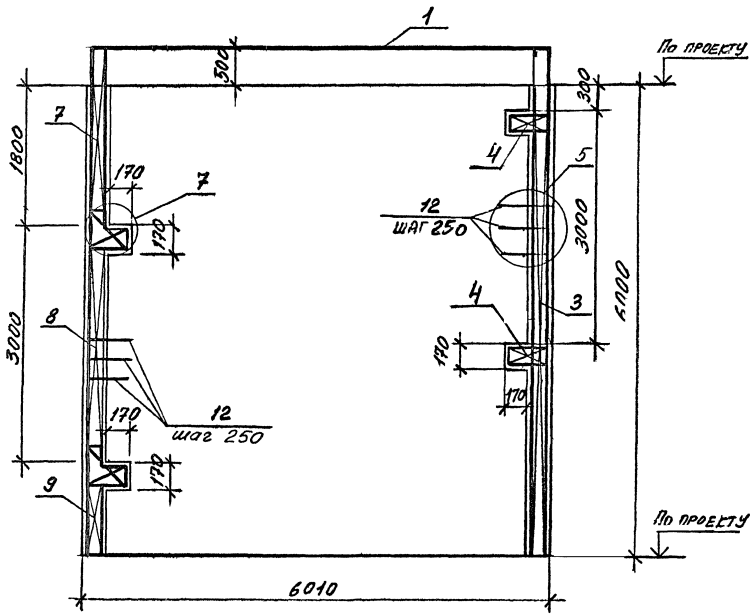

Поз	Наименование	Кол.	Обозначение документа
	Каркас пространств		
1	КП60с-2	1	1.420.1-25.6 — 61
2	КП60с-3	1	— 62
3	КП60с-6	1	— 68
4	КП4	2	— 70
5	КП2	2	— 70
6	КП1	2	— 70
7	КП24	2	— 70
8	КП15	2	— 70
9	КП16	2	— 70
10	Закладное изделие М1	8	— 70
11	Сетка арматурная С1	1	— 71
12	Скоба СК1	206	— 71
13	Скоба СК2	4	— 71
14	Скоба СК3	8	— 71
15	Дерев. пробки 60х60; l=120	6	без чертежа
16	Бетон класса В15, м³	15,6	

Примечания см в документе 1.420.1-25.6-3

Разраб	Поварова		1.420.1-25.6-29
Пров	Максимов		
Н контр	Максимов		Лестничный блок ЛБМ 60с-2

Стадия	Лист	Листов
Р	1	2

ЦНИИПромзданий

Инв. № подл. | Подпись и дата | Взам. инв. №

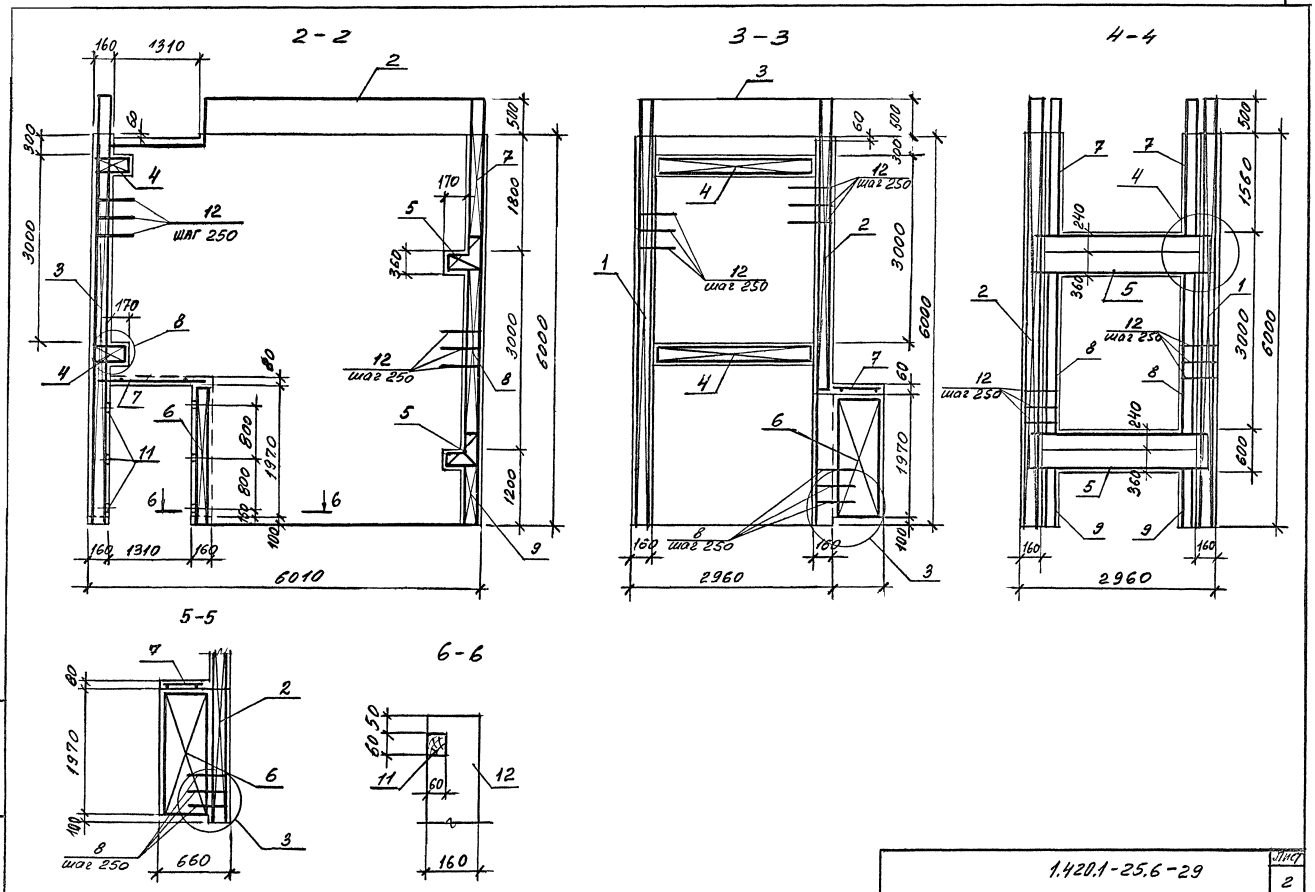

1.420.1-25.6-29

Лист 2

Инв. N подл. | Подпись и дата | Взам. инв.

Ц00217 64

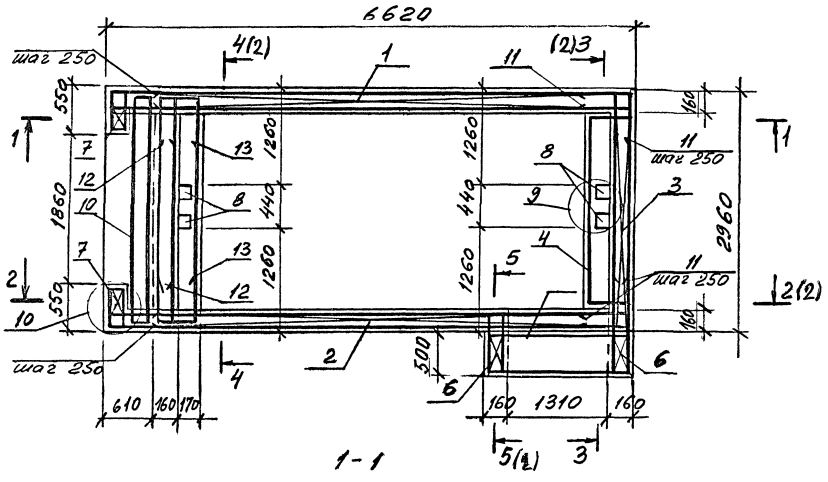

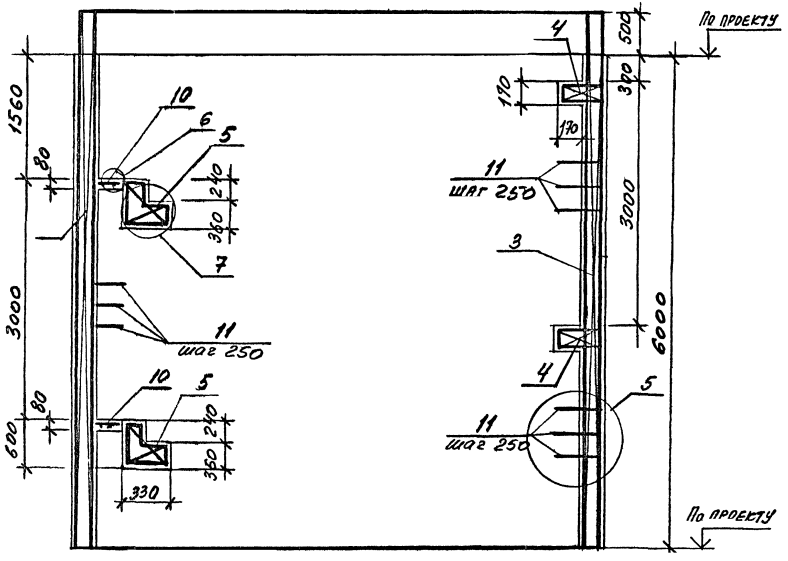

Поз	Наименование	Кол.	Обозначение документа
	Каркас пространств.		
1	КПБ0с-4	1	1.420.1-25.6-63
2	КПБ0с-5	1	-64
3	КПБ0с-6	1	-68
4	КП4	2	-70
5	КП2	2	-70
6	КП1	2	-70
7	КП22	1	-70
8	Закладное изделие М1	2	-70
9	Сетка арматурная С1	1	-71
10	Сетка арматурная С2	1	-71
11	Скоба СК1	214	-71
12	Скоба СК2	8	-71
13	Скоба СК3	4	-71
14	ф12 AIII; l=2900, 2,6кг	2	без чертежа
15	Дерев. пробки 60×60, l=120	6	без чертежа
16	Бетон класса В15, м³	17,0	

Примечания см в документе 1.420.1-25.6-3

Разраб.	Поварова		1.420.1-25.6-30
Пров.	Максимов		
Н. контр.	Максимов		Лестничный блок ЛБм60с-3

Стадия	Лист	Листов
Р	1	2

ЦНИИПРОМЗДАНИЙ

Инв. № подл. | Подпись и дата | Взам. инв. №

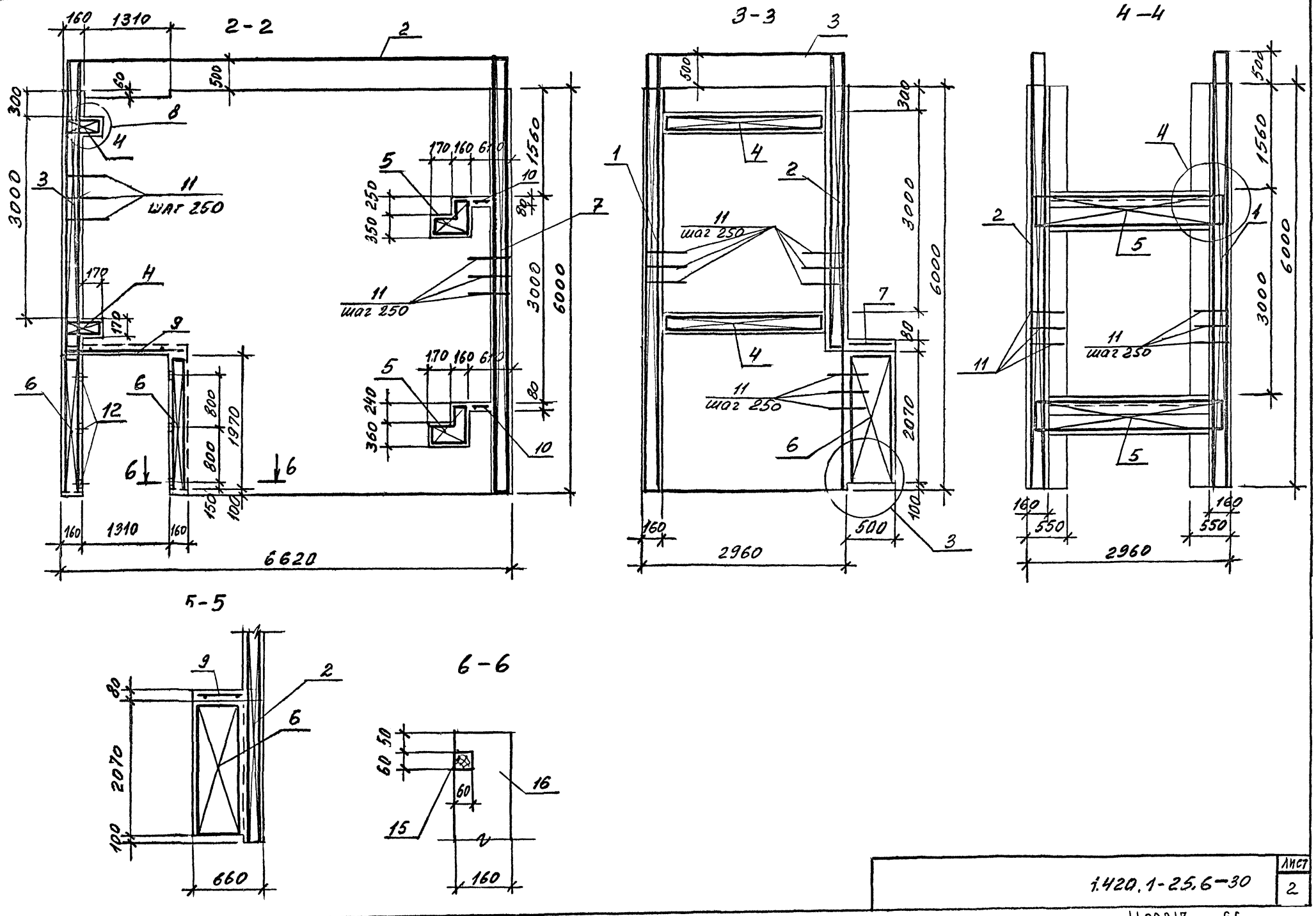

1.420.1-25.6-30	Лист 2

Инв. № подл. | Подпись и дата | Взам. инв. №

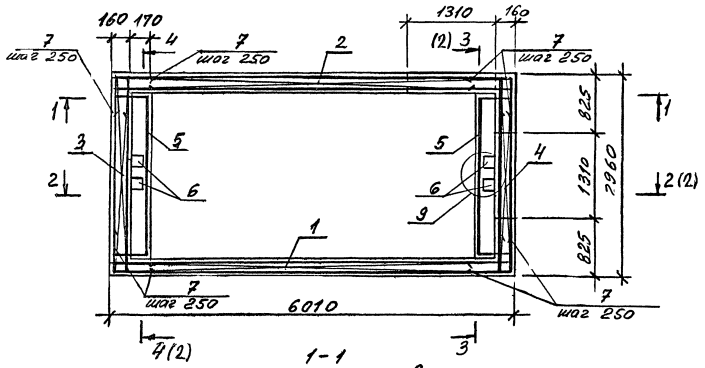

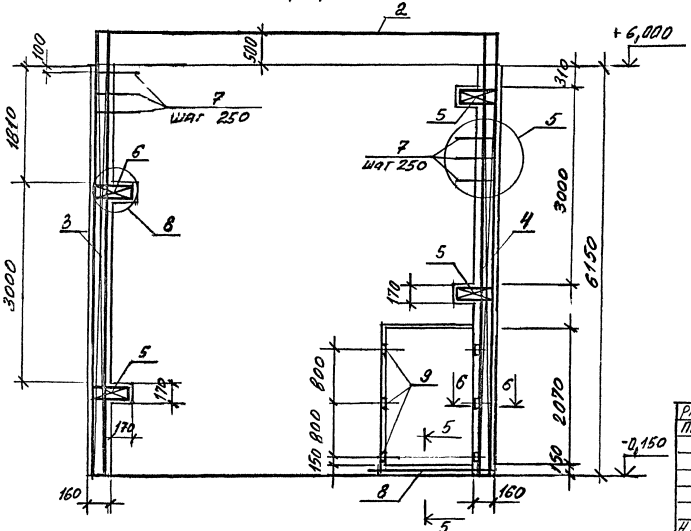

Поз	Наименование	Кол.	Обозначение документа
	Каркас пространств		
1	КП62н-1	1	1.420.1-25.6-65
2	КП62н-2	1	-65
3	КП62н-7	1	-68
4	КП62н-8	1	-69
5	КП4	4	-70
6	Закладная изделие М1	8	-70
7	Скоба СК1	200	-71
8	ф12 AIII; l=1600; 1.42 кг	2	без чертежа
9	Дерев. пробки 60×60, l=120	6	без чертежа
10	Бетон класса В15; м³	16,8	

1. Примечания см в документе 1.420.1-25.6-3
2. Разрез 5-5 см в документе 1.420.1-25.6-22

Разраб.	Поварова		
Пров.	Максимов		
Н контр	Максимов		

1.420.1-25-6-31

Лестничный блок ЛБМ 62н-1

Стадия	Лист	Листов
Р	1	2

ЦНИИПромзданий

Инв. № подл. | Подпись и дата | Взам. инв. №

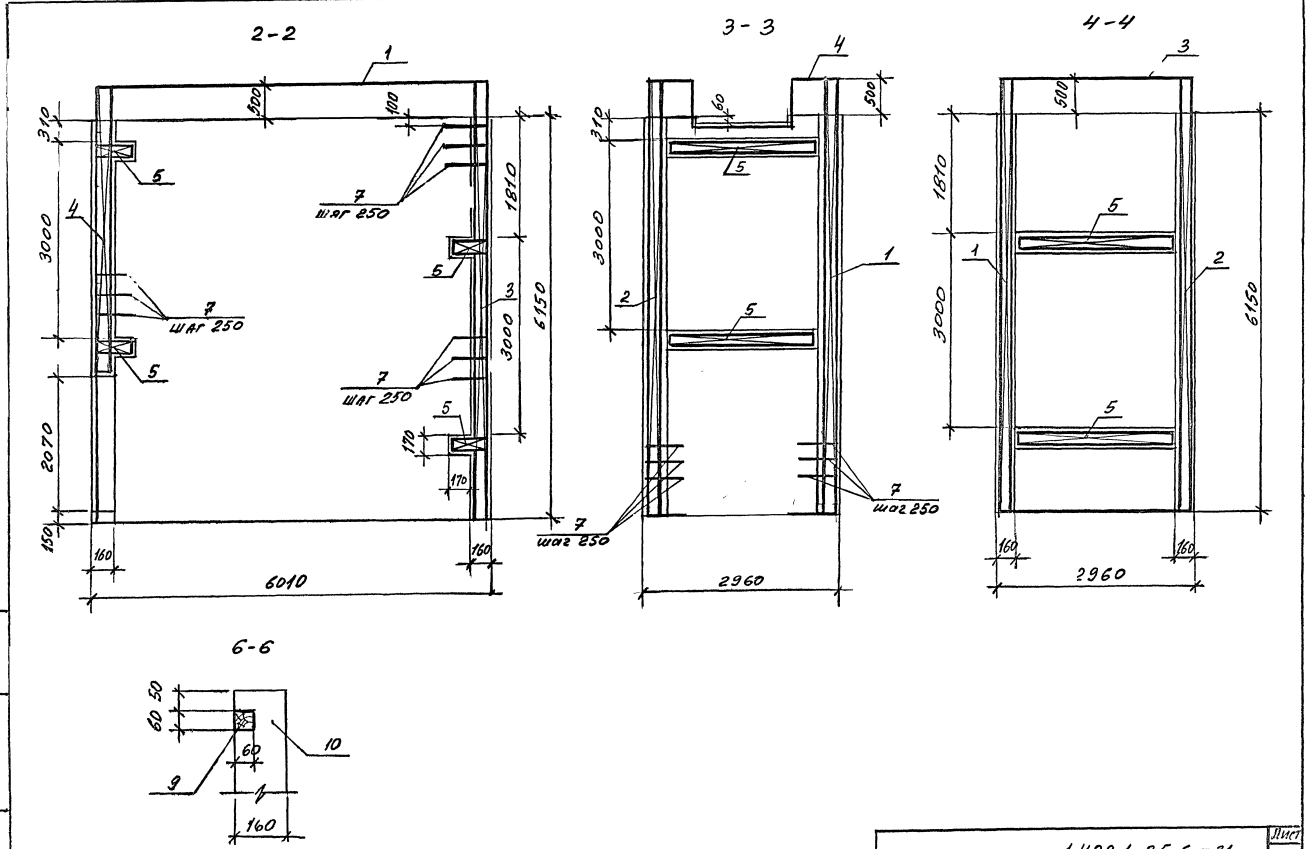

1.420.1-25.6-31	Лист 2

Инв. № подл. | Подпись и дата | Взам. инв. №

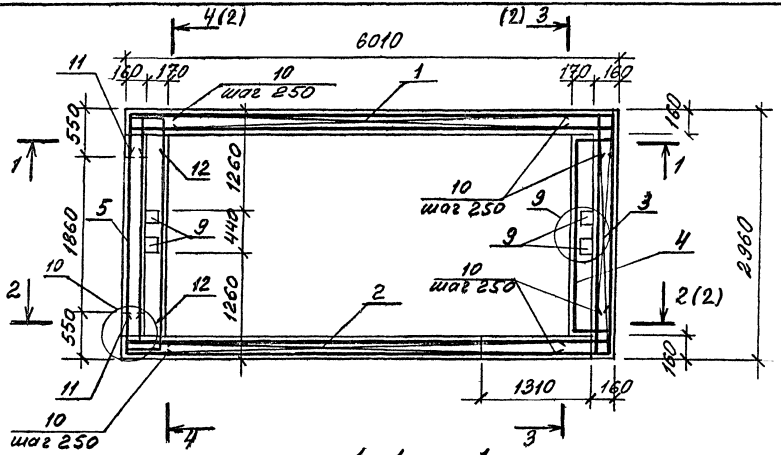

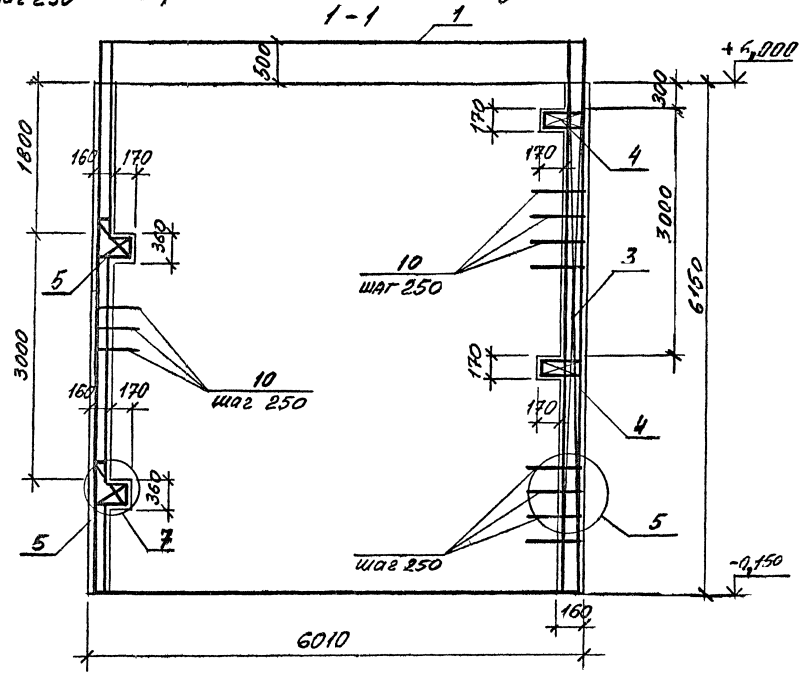

Поз	Наименование	Кол	Обозначение документа
	Каркас пространств		
1	КП62н-3	1	1.420.1-25.6-66
2	КП62н-4	1	-66
3	КП62н-7	1	-68
4	КП4	2	-70
5	КП2	2	-70
6	КП24	2	-70
7	К15	2	-70
8	К17	2	-70
9	Закладное изделие М1	8	-70
10	Скоба СК1	188	-71
11	Скоба СК2	8	-71
12	Скоба СК3	4	-71
13	ф12 AIII; l=1600, 1,42кг	2	без чертежа
14	Дерев пробки 60×60; l=120	6	без чертежа
15	Бетон класса В15, м³	15,5	

Примечания см. в документе 1.420.1-25.6-3

Разраб.	Максимов		1.420.1-25.6-32
Провер.	Поварова		
Н.контр.	Максимов		Лестничный блок ЛБМ62н-2

Стадия	Лист	Листов
Р	1	2

ЦНИИПРОМЗДАНИЙ

Инв. № подл. | Подпись и дата | Взам. инв. №

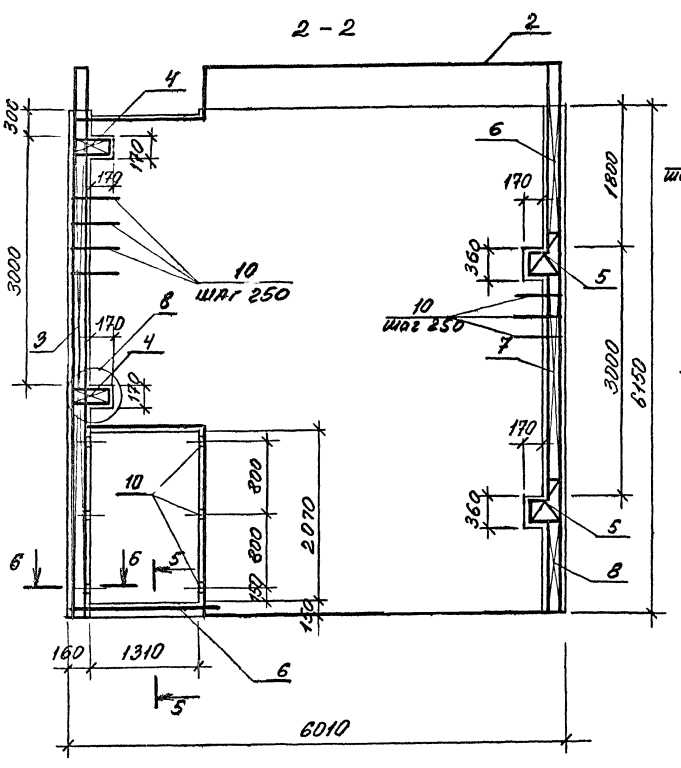

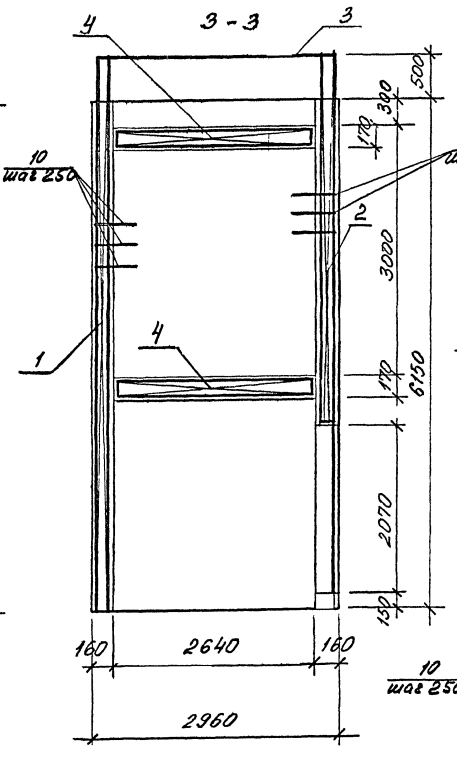

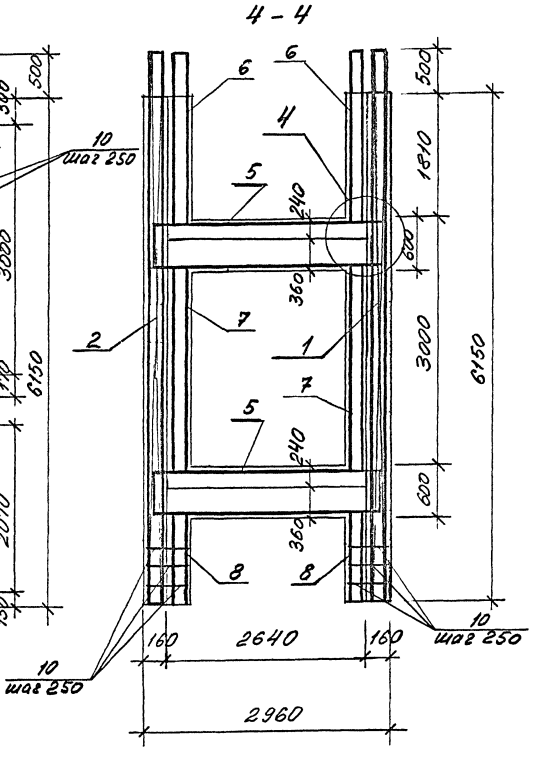

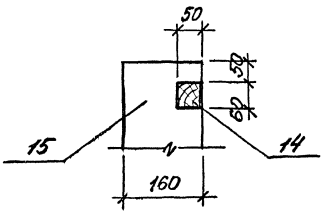

Сечение 5-5 см. в документе 1.420.1-25.6-22

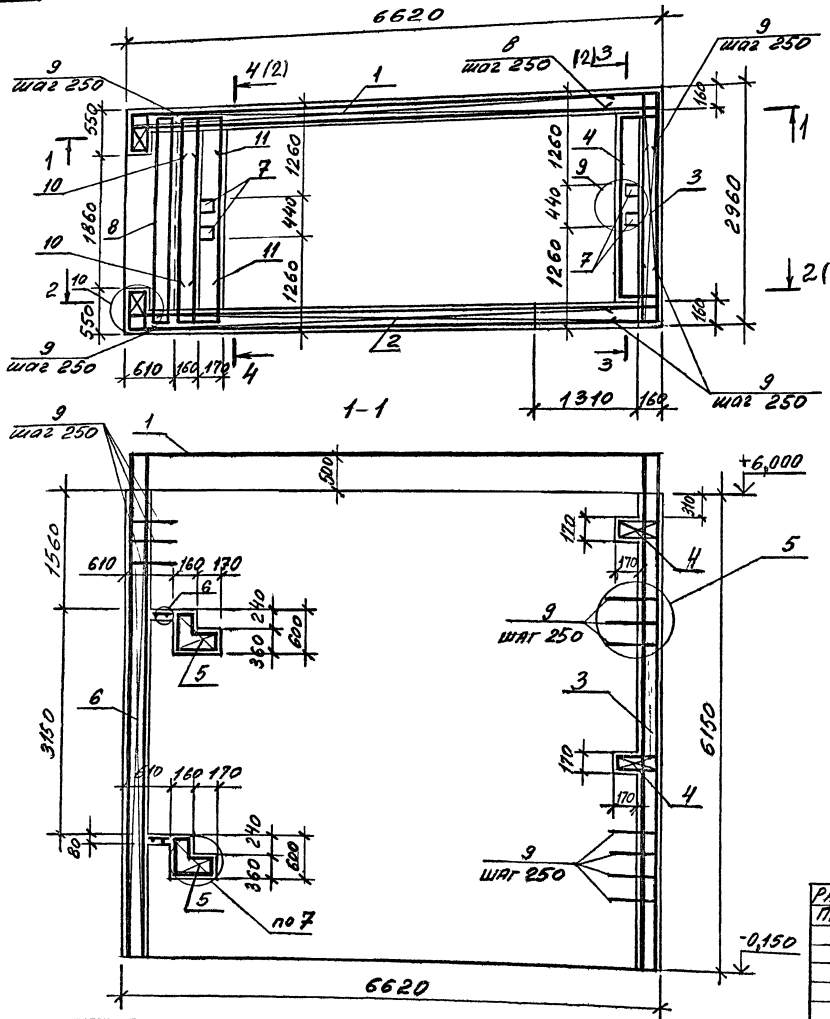

Поз.	Наименование	Кол.	Обозначение документа
	Каркас пространств.		
1	КПБ2Н-5	1	1.420.1-25.6-67
2	КПБ2Н-6	1	-67
3	КПБ2Н-7	1	-68
4	КП4	2	-70
5	КП2	2	-70
6	КП23	2	-70
7	Закладное изделие М1	8	-70
8	Сетка арматурная С2	1	-70
9	Скоба СК1	196	-71
10	Скоба СК2	4	-71
11	Скоба СК3	8	-71
12	ф12 AIII; ℓ=1600; 1,42кг	2	без чертежа
13	ф12 AIII; ℓ=2900, 2,6кг	2	без чертежа
14	Дерев пробки 60×60; ℓ=120	6	без чертежа
15	Бетон класса В15, м³	17,0	

Примечания см. в документе 1.420.1-25.6-3

Разраб.	Поварова		1.420.1-25.6-33
Пров.	Максимов		
Н. контр.	Максимов		Лестничный блок ЛБм 62Н-3

Стадия	Лист	Листов
Р	1	2

ЦНИИПРОМЗДАНИЙ

Инв. № подл. | Подпись и дата | Взам. инв. №

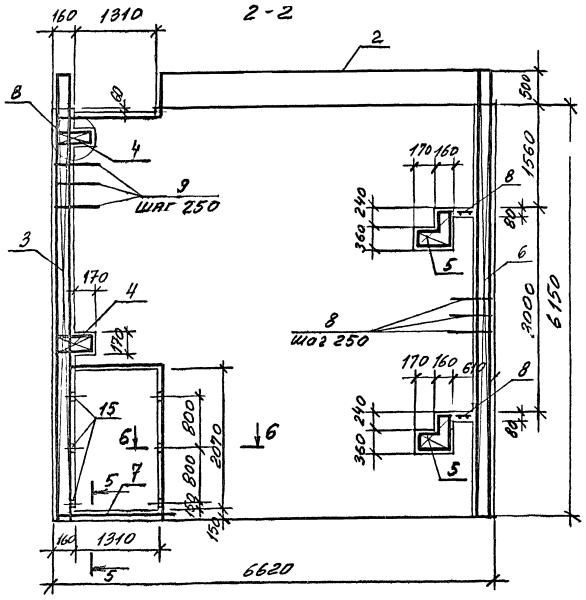

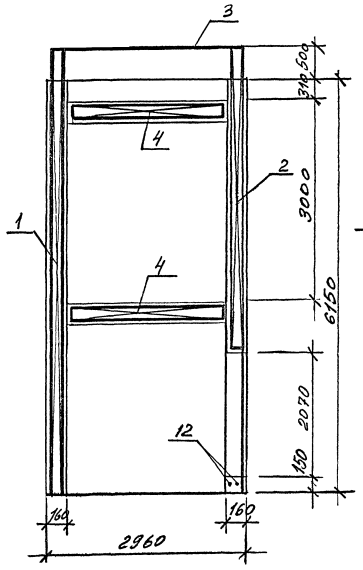

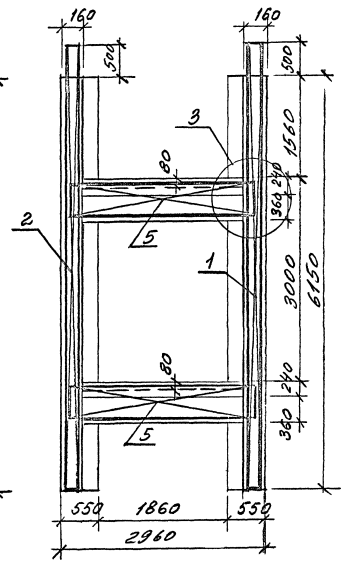

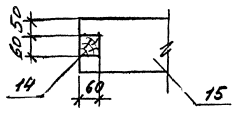

Сечение 5-5 см в документе 1.420.1-25.6-22

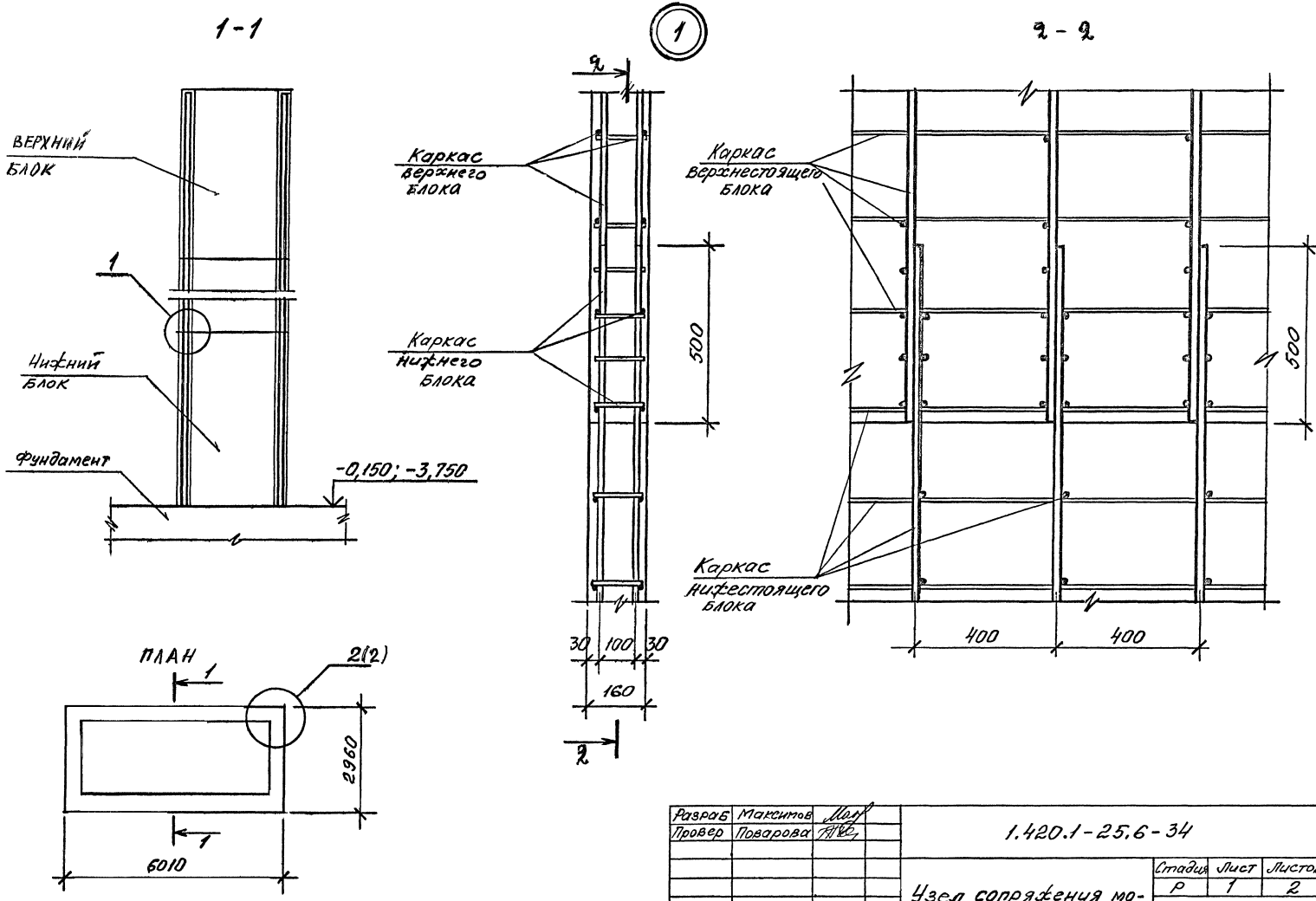

Разраб	Максимов		1.420.1-25.6-34
Провер	Поварова		
Н.контр	Максимов		Узел сопряжения монолитных блоков 1 и 2

Стадия	Лист	Листов
Р	1	2

ЦНИИПРОМЗДАНИЙ

Инв.№подл. | Подпись и дата | Взам.инв.№

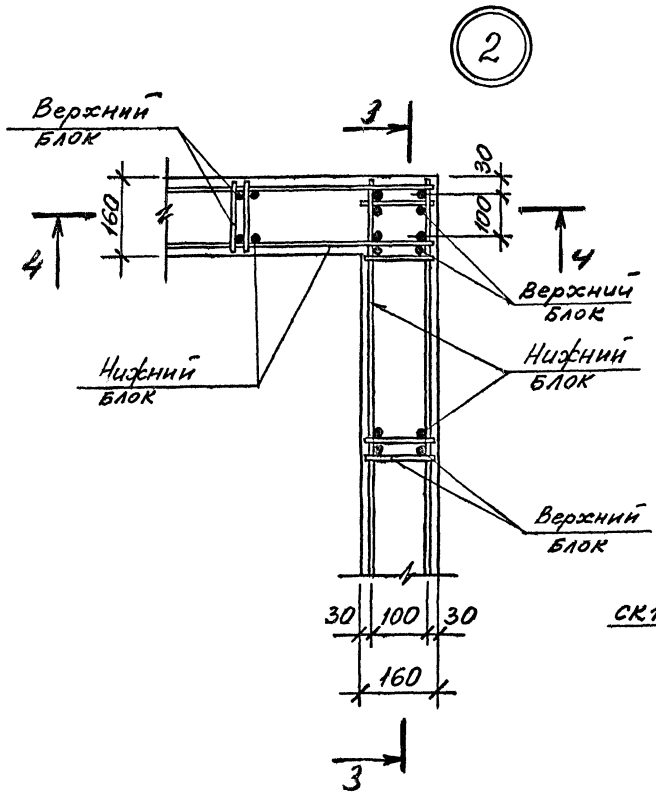

1 - 1

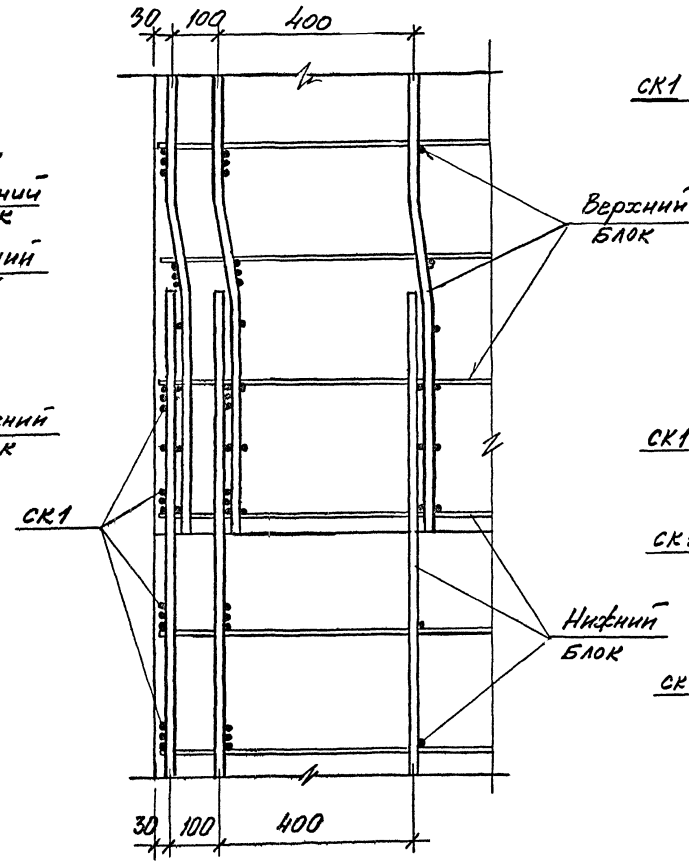

4 - 4

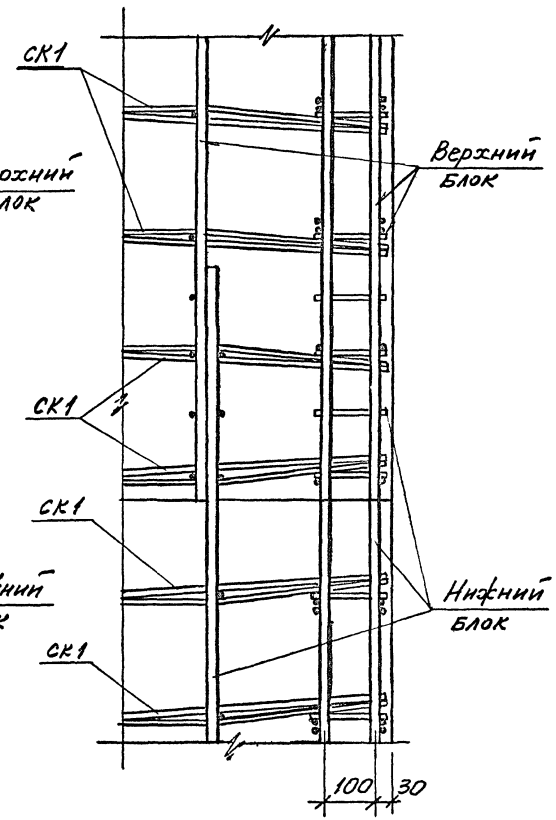

Инв. N подл. | Подпись и дата | Взам. инв. N

1.420.1 - 25.6 - 34

Лист 2

3

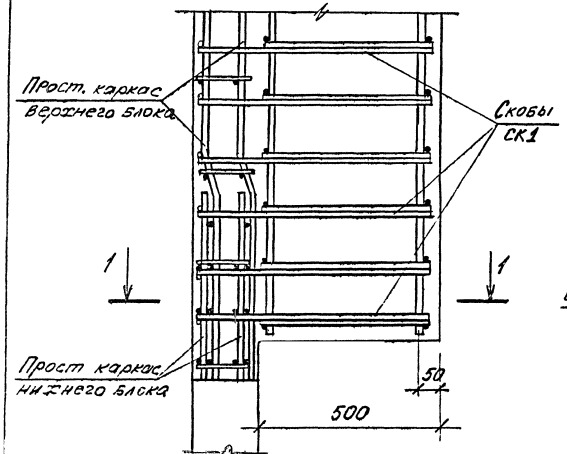

4

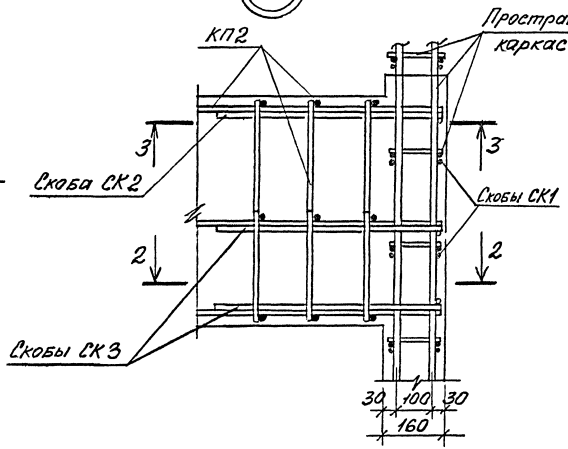

2 - 2

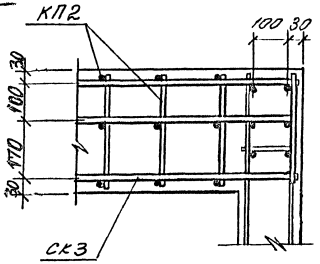

1 - 1

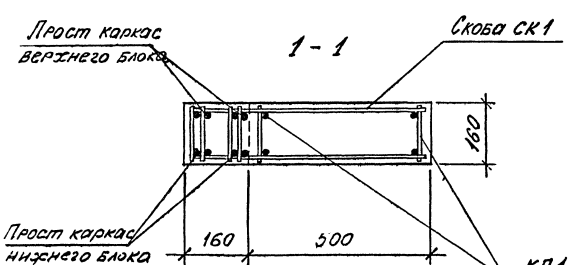

3 - 3

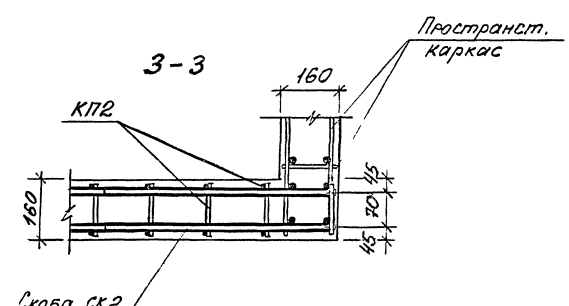

Разраб	Максимов		1.420.1-25.6-35		
Провер	Поворова				
			Узел 3...10	Стадия	Лист	Листов
				Р	1	3
Н контр	Максимов			ЦНИИПРОМЗДАНИЙ		

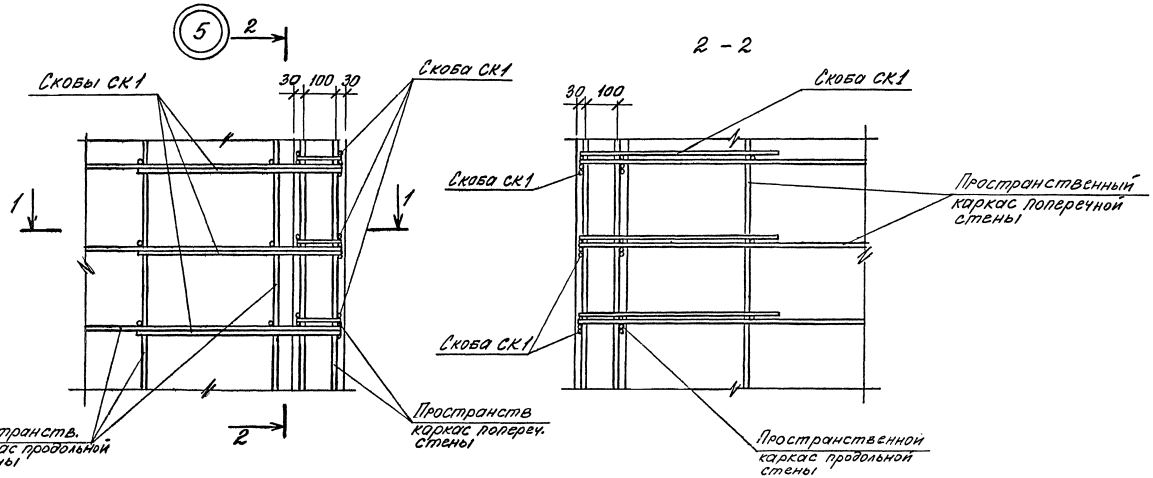

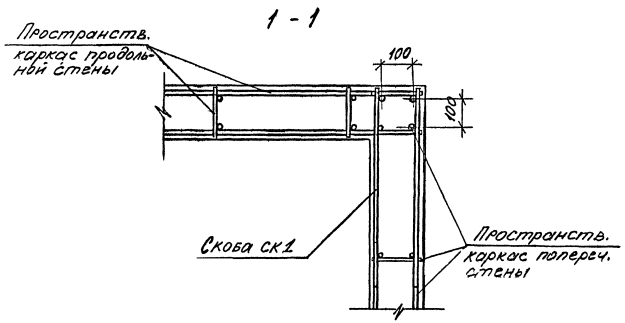

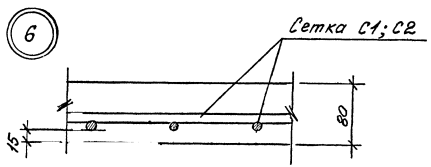

Инв. № подл. | Подпись и дата | Взам. инв. №

Ц00217 86

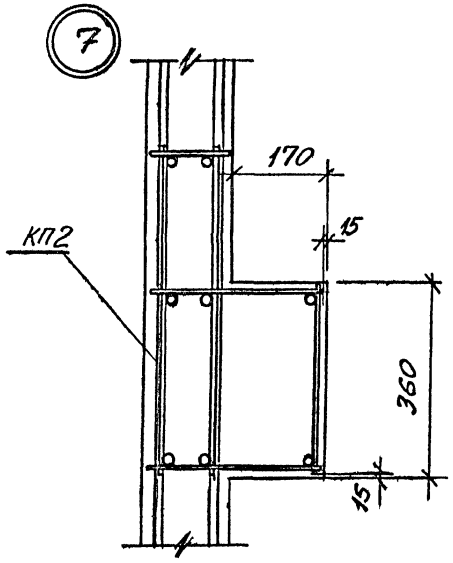
7
170
15
КП2
360
15

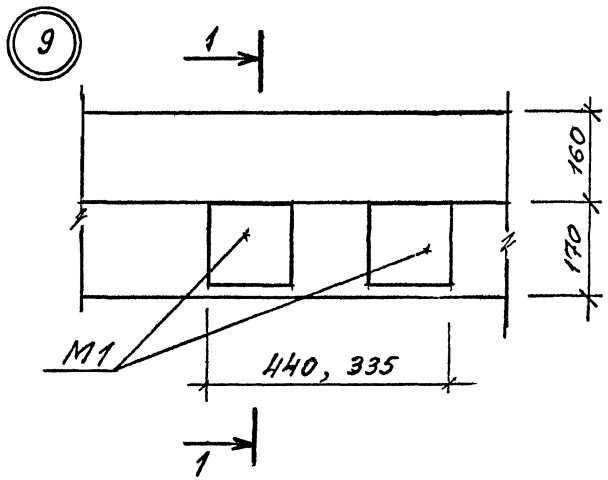
9
1
160
170
М1
440, 335
1

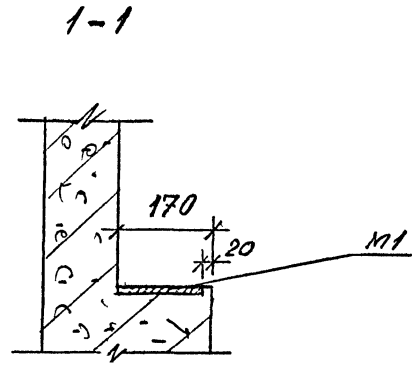
1-1
170
20
М1

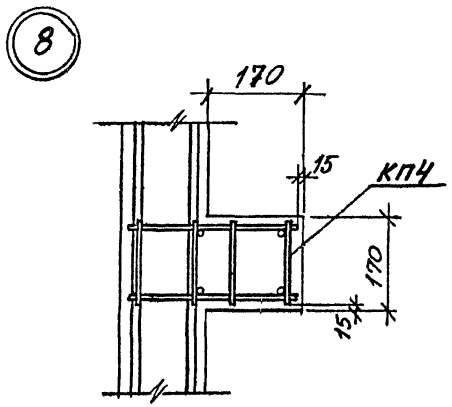
8
170
15
КП4
170
15

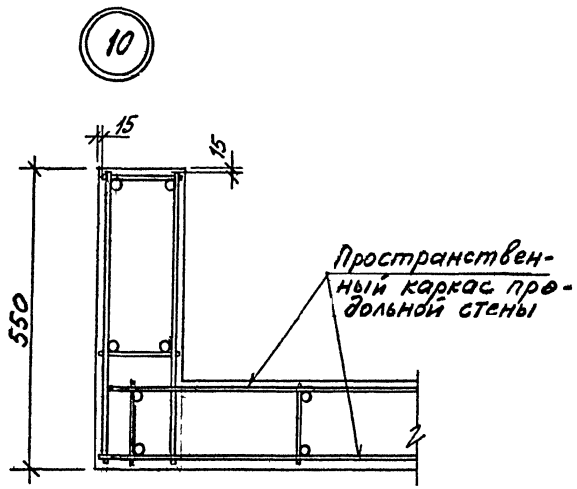
10
15
15
550
Пространственный каркас продольной стены

КП36в-1

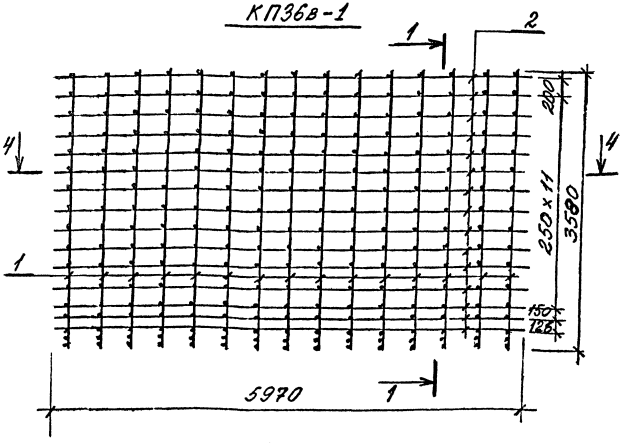

4-4

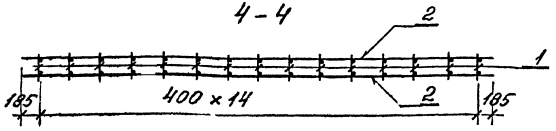

КП36в-10

1-1

2-2

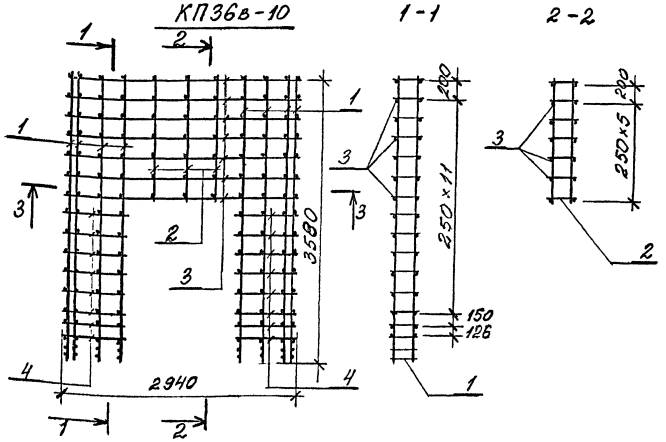

3-3

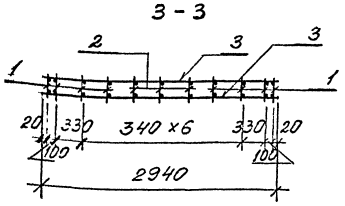

Марка каркаса	Поз	Наименование	Кол	Обозначение документов	Масса каркаса кг
КП36в-1	1	Каркас КР1	15	1.420.1-25.6-71	142,4
	2	ф6 А-III; ℓ=5970, 1,33 кг	30	Без чертежа	
КП36в-10	1	Каркас КР1	8	1.420.1-25.6-71	78,8
	2	Каркас КР2	3	-71	
	3	ф6 А III, ℓ=2340; 0,65 кг	14	Без чертежа	
	4	ф6 А III, ℓ=800; 0,18 кг	32	"	

1. Отдельные стержни привязываются вязальной проволокой в местах пересечения со стержнями каркасов через два шага в обоих направлениях в шахматном порядке.
2. По краям пространственного каркаса стержни привязываются в каждом пересечении.

Разраб.	Максимов		1.420.1-25.6-36
Проверил	Поварова		
Н.контр.	Максимов		Каркас пространственный КП36в-1, КП36в-10

Стадия	Лист	Листов
Р		1

ЦНИИПРОМЗДАНИЙ

Инв. № подл. | Подпись и дата | Взам. инв. №

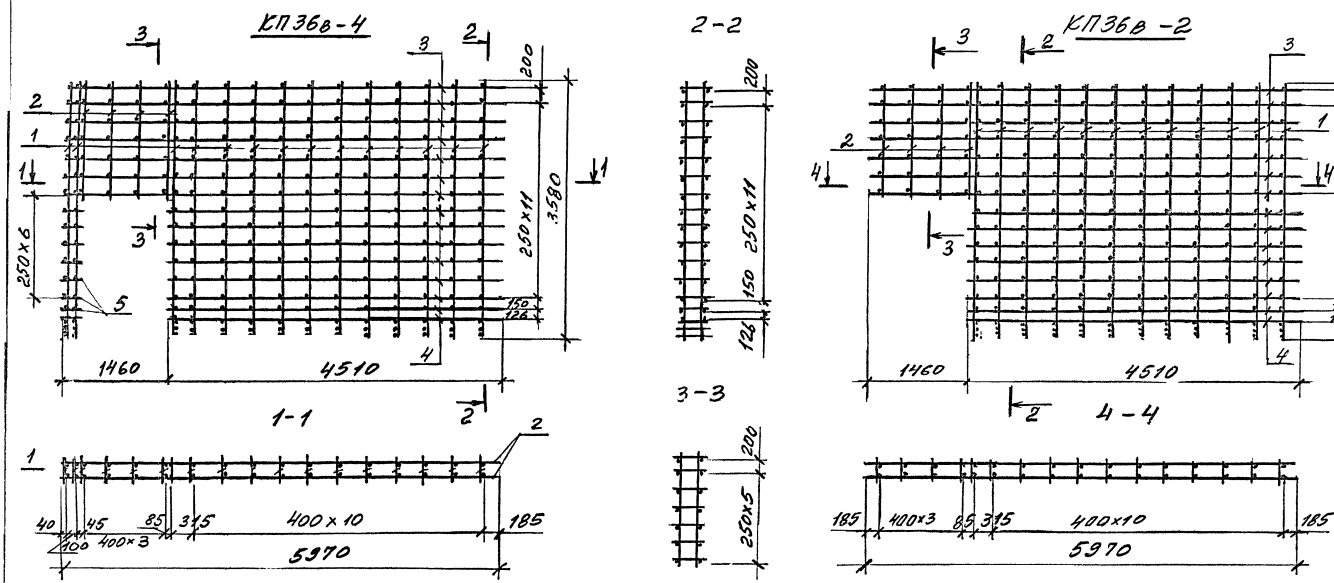

Марка каркаса	Поз	Наименование	Кол.	Обозначение документа	Масса каркаса, кг
КП36в-2	1	Каркас КР1	12	1.420.1-25.6-71	129,0
	2	Каркас КР2	4	-71	
	3	ф6 AIII, ℓ=5970; 1,33кг	14	Без чертежа	
	4	ф6 AIII, ℓ=4510; 1,00кг	16	Без чертежа	
КП36в-4	1	Каркас КР1	14	1.420.1-25.6-71	143,3
	2	Каркас КР2	4	-71	
	3	ф6 AIII, ℓ=5970; 1,33кг	14	Без чертежа	
	4	ф6 AIII, ℓ=4510; 1,0кг	16	Без чертежа	
	5	ф6 AIII, ℓ=150; 0,03кг	16	Без чертежа	

Примечания см. в документе 1.420.1-25.6-36.

Разраб.	Максимов		1.420.1-25.6-37
Пров.	Товарова		
Н.контр.	Максимов		Каркас пространственный каркас КП36в-4, КП36в-2
			Стадия: Р; Лист: —; Листов: 1
			ЦНИИПРОМЗДАНИЙ

Инв.№ подл. | Подпись и дата | Взам. инв.№

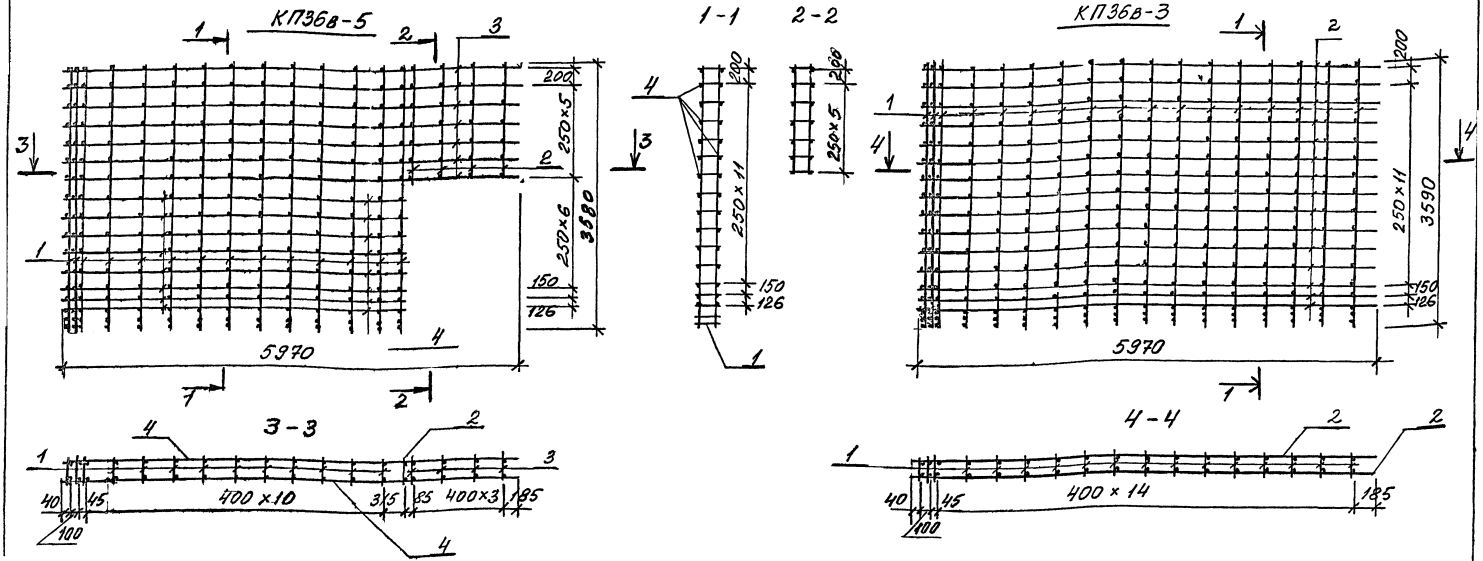

Марка каркаса	Поз	Наименование	Кол.	Обозначение документа	Масса каркаса кг
КП36-5	1	Каркас КР1	14	1.420.1-25.6-71	142,4
	2	Каркас КР2	4	-71	
	3	ф6АIII, ℓ=5970; 1,33кг	14	без чертежа	
	4	ф6АIII, ℓ=4610; 1,00кг	16	без чертежа	
КП36в-3	1	Каркас КР1	17	1420 1-25.6-71	156,7
	2	ф6АIII, ℓ=5970; 1,33кг	30	без чертежа	

Примечания см. в документе 1.420.1-25.6-36.

Разраб	Максимов		1.420.1-25.6-38
Провер	Поварова		
Н.контр	Максимов		Каркас пространственный КП36в-3, КП36в-5.
			Стадия: Р; Лист: 1; Листов:
			ЦНИИПРОМЗДАНИЙ

Ц 002.17 80

Инв.№ подл. | Подпись и дата | Взам.инв.№

КП36в-7

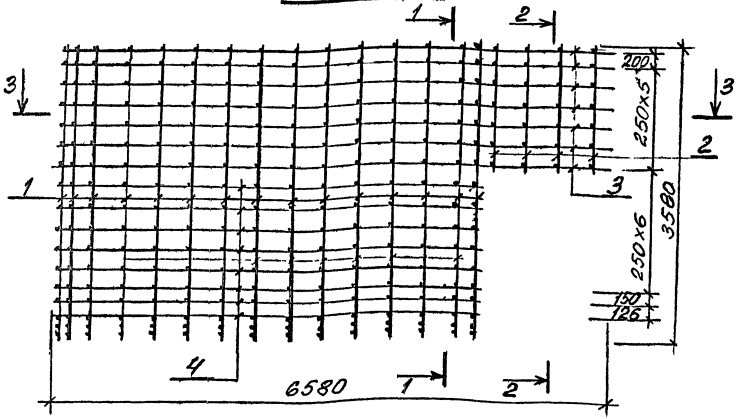

1-1 2-2

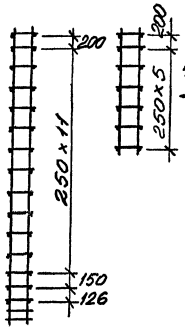

КП36в-6

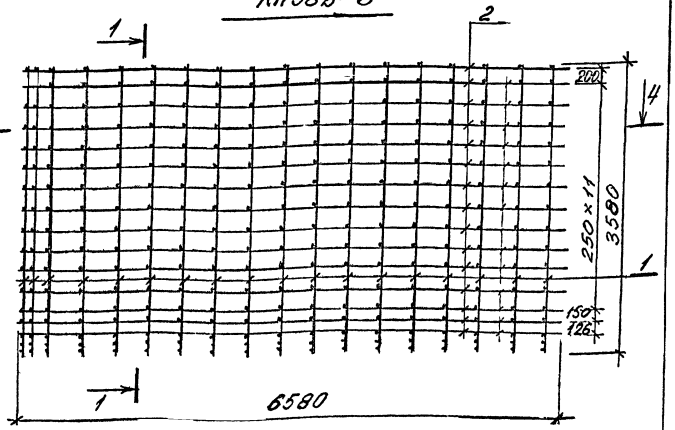

3-3

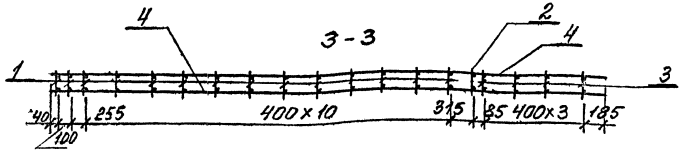

4-4

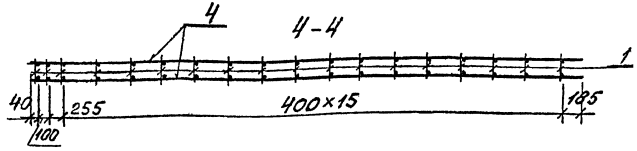

Марка каркаса	Поз	Наименование	Кол	Обозначение документа	Масса каркаса кг.
КП36в-7	1	Каркас КР1	15	1.420.1-25.6-71	160,2
	2	Каркас КР2	4	-71	
	3	ф6А-I; ℓ=6580, 1,46кг	14	БЕЗ ЧЕРТЕЖА	
	4	ф6А-III; ℓ=5120; 1,14кг.	18	без чертежа	
КП36в-6	1	Каркас КР1	18	1.420.1-25.6-71	174,3
	2	ф6А-III, ℓ=6580, 1,46кг	30	без чертежа	

Примечания см. в документе 1.420.1-25.6-36

Разраб	Максимов		1.420.1-25.6-39
Провер	Поварова		
Н контр	Максимов		Каркас пространственный КП36в-6, КП36в-7.

Стадия	Лист	Листов
Р		1

ЦНИИПРОМЗДАНИЙ

Инв. N подл. | Подпись и дата | Взам. инв. N

КП36в-8

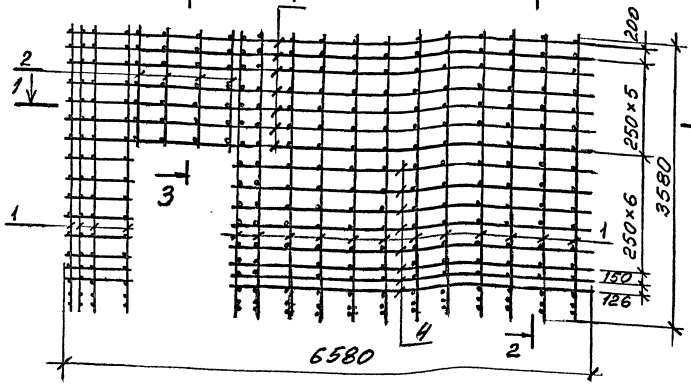

2-2

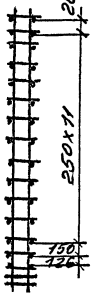

3-3



КП36в-9

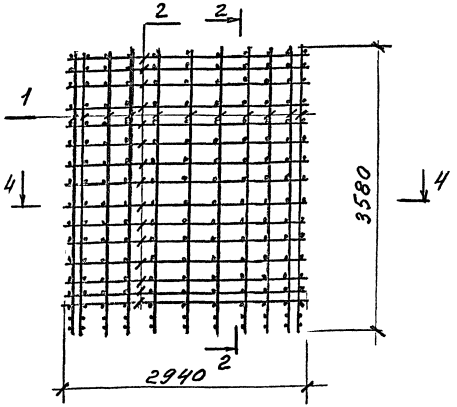

1-1

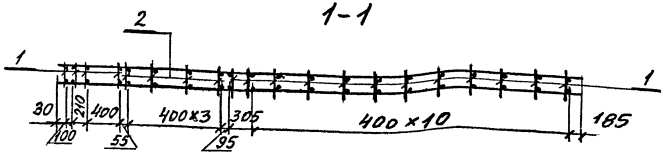

4-4

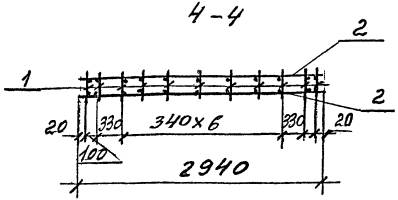

Марка каркаса	Поз.	Наименование	Кол.	Обозначение документа	Масса каркаса кг
КП36в-8	1	Каркас КР1	16	1.420.1-25.6-71	160,6
	2	Каркас КР2	4	-71	
	3	ф6 А-III, ℓ=6580, 1,46кг	14	без чертежа	
	4	ф6 А-III, ℓ=4500, 1,0 кг	16	"	
	5	ф6 А-III, ℓ=750, 0,17кг	16	"	
КП36в-9	1	Каркас КР1	11	1.420.1-25.6-71	95,1
	2	ф6 А-III, ℓ=2940; 0,65кг	30	без чертежа	

Примечания см. в документе 1.420.1-25.6-36

Разраб.	Максимов		1.420.1-25.6-40
Пров.	Поварова		
Н.контр.	Максимов		Каркас пространственный КП36в-8, КП36в-9.
			Стадия: Р; Лист; Листов: 1
			ЦНИИПРОМЗДАНИЙ

Инв. № подл. | Подпись и дата | Взам. инв. №

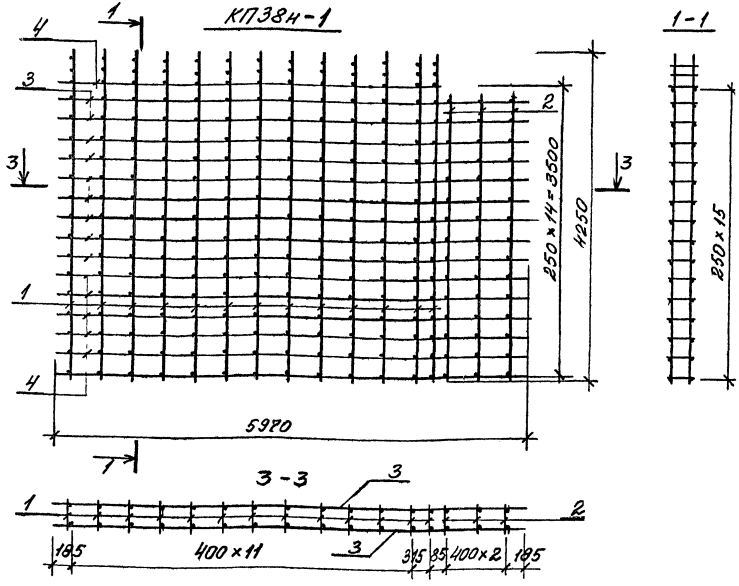

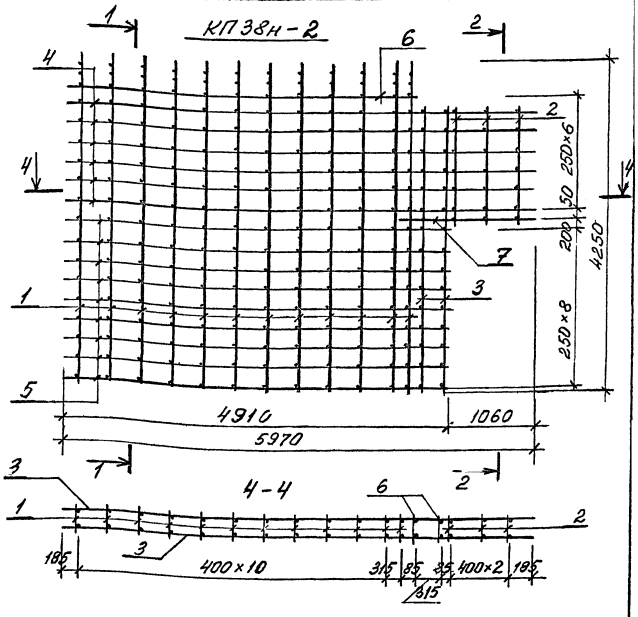

Марка каркаса	Поз.	Наименование	Кол.	Обозначение документа	Масса каркаса кг.
КП38н-1	1.	Каркас КР4	13	1.420.1-25.6-71	167,8
	2	Каркас КР27	3	-71	
	3	ф6А III, ℓ=5970; 1,33кг	30	Без чертежа	
	4	ф6А-III, ℓ=4910; 1,09кг	2	"	
КП38н-2	1	Каркас КР4	12	1.420.1-25.6-71	163,7
	2	Каркас КР5	3	-71	
	3	Каркас КР27	3	-71	
	4	ф6А III; ℓ=5970; 1,33кг	12	Без чертежа	
	5	ф6А III, ℓ=4910; 1,09кг	18	"	
	6	ф6А III, ℓ=4510; 1,0кг	2	"	
	7	ф6А III, ℓ=1600; 0,36кг	2	"	

Примечания см. в документе 1.420.1-25.6-36.

Разраб	Максимов		1.420.1-25.6-41
Провер	Поварова		
Н.контр	Максимов		Каркас пространственный КП38н-1, КП38н-2
			Стадия Р; Лист; Листов 1
			ЦНИИПРОМЗДАНИЙ

Инв. № подл. | Подпись и дата | Взам. инв. №

КП38н-3

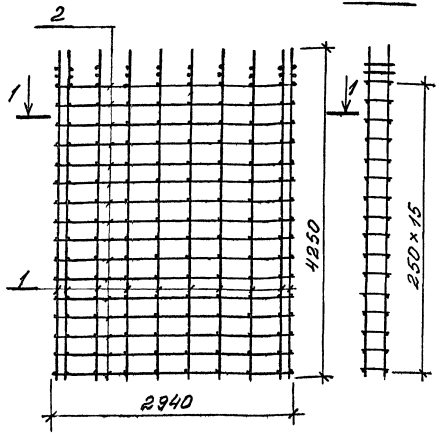

КП48с-11

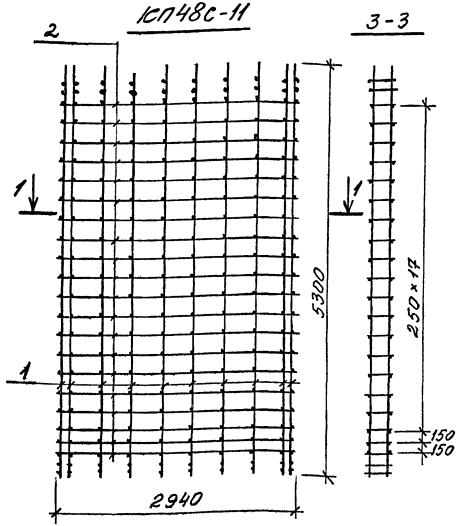

КП50н-7

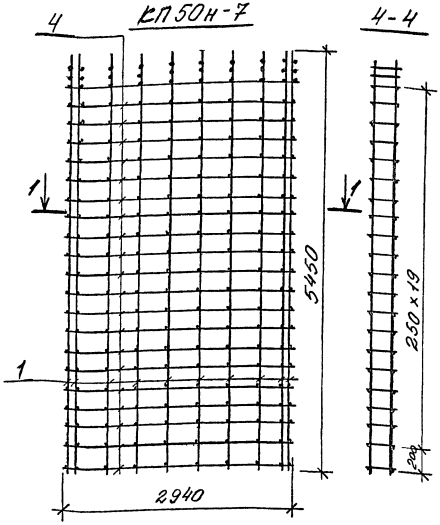

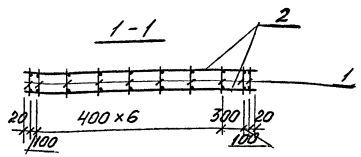

Марка каркаса	Поз.	Наименование	Кол.	Обозначение документа	Масса каркаса, кг
КП38н-3	1	Каркас кр 4	10	1.420.1-25.6-71	101,6
	2	ф6 А-III, ℓ=2940; 0,65 кг	32	без чертежа	
КП48с-11	1	Каркас кр 8	10	1.420.1-25.6-71	127,4
	2	ф6 А-III, ℓ=2940; 0,65 кг	40	без чертежа	
КП50н-7	1	Каркас кр 11	10	1.420.1-25.6-71	129,7
	2	ф6 А-III, ℓ=2940; 0,65 кг	42	без чертежа	

Примечания см. в документе 1.420.1-25.6-36

Разраб	Максимов		1.420.1-25.6-42
Проверил	Поворова		
Н.контр	Максимов		Каркас пространственный КП38н-3, КП48с-11, КП50н-7

Стадия	Лист	Листов
Р		1

ЦНИИПРОМЗДАНИЙ

Инв.№ подл. | Подпись и дата | Взам. инв.№ | Инв.№ дубл.

КП48в-2

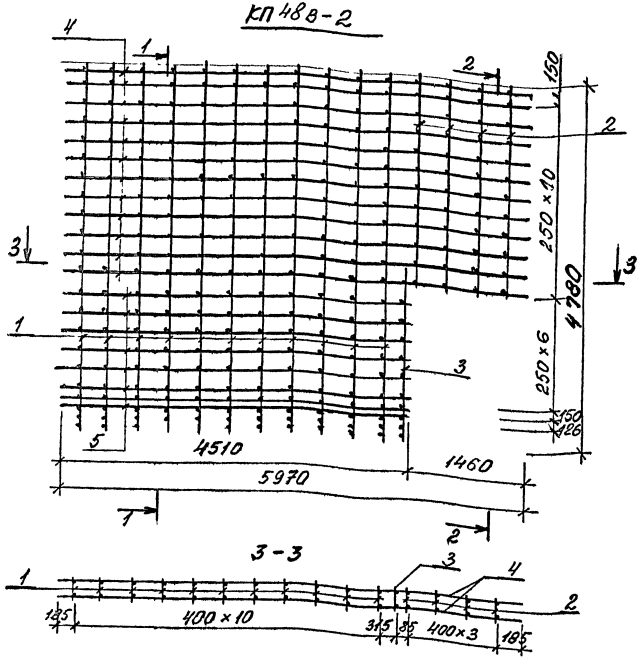

КП48в-1

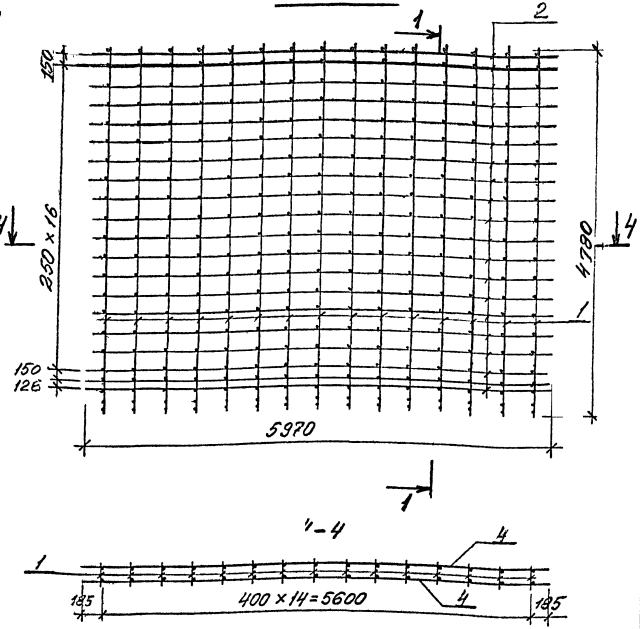

Марка каркаса	Поз.	Наименование	Кол.	Обозначение документа	Масса каркаса, кг
КП48в-2	1	Каркас КР6	11	1.420.1-25.6-71	173,4
	2	Каркас КР7	4	-71	
	3	Каркас КР3	1	-71	
	4	ФБАIII, ℓ=5970; 1,33кг	24	Без чертежа	
	5	ФБАIII, ℓ=4510; 1,0кг	16	Без чертежа	
КП48в-1	1	Каркас КР6	15	1.420.1-25.6-71	190,5
	2	ФБАIII, ℓ=5970; 1,33кг	40	Без чертежа	

Примечания см. в документе 1.420.1-25.6-36.

Разраб.	Поварова		1.420.1-25.6-43
Пров.	Максимов		
Н. контр.	Макимов		Каркас пространственный КП48в-2, КП48в-1

Стадия	Лист	Листов
Р		1

ЦНИИПромзданий

Инв. № подл. | Подпись и дата | Взам. инв. №

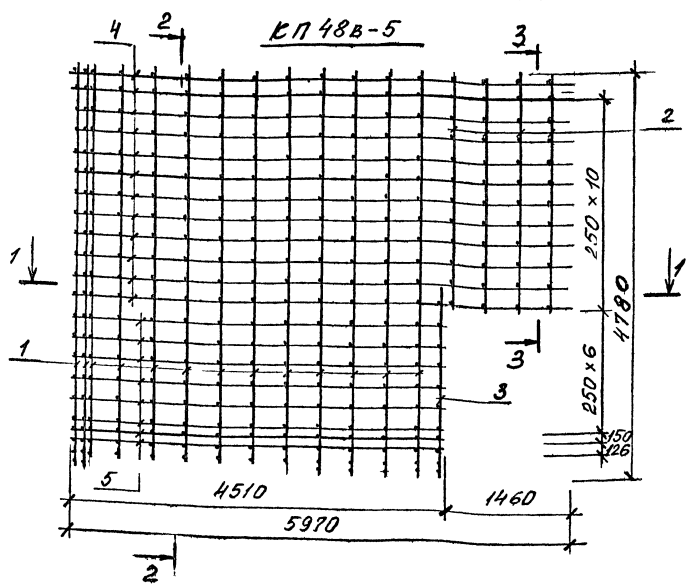

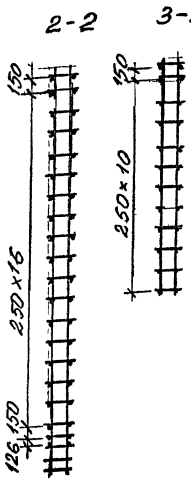

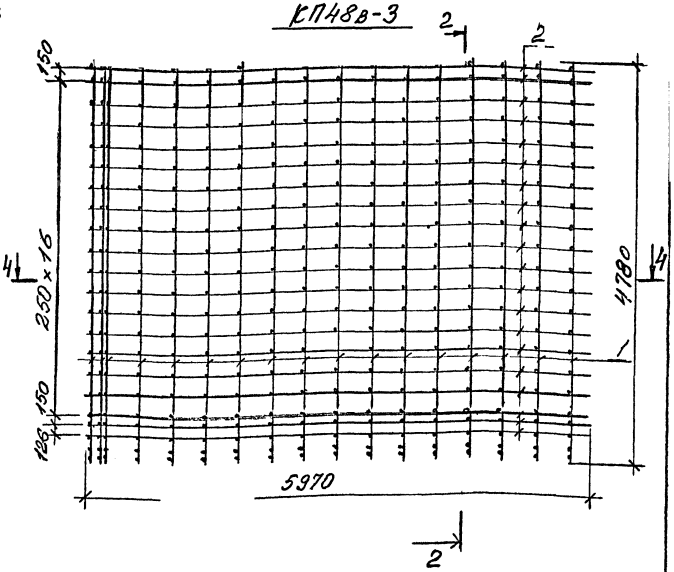

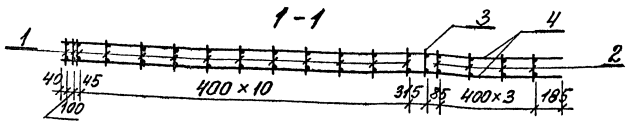

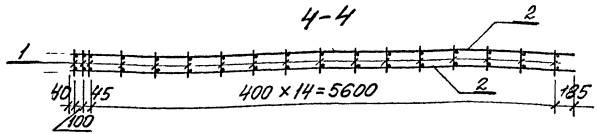

Марка каркаса	Поз.	Наименование	Кол.	Обозначение документа	Масса каркаса кг
КП48в-5	1	Каркас кр 6	13	1.420.1-25.6 – 71	191,7
	2	Каркас кр 7	4	–71	
	3	Каркас кр 3	1	–71	
	4	ф6 AIII, ℓ=5970; 1,33 кг	24	без чертежа	
	5	ф6 AIII, ℓ=4510; 1,0 кг	16	——— 〃 ———	
КП48в-3	1	Каркас кр 6	17	1.420.1-25.6 –71	208,8
	2	ф6 л III, ℓ=5970; 1,33 кг	40	без чертежа	

Примечания см. в документе 1.420.1-25.6-36

Разработ	Максимов		1.420.1-25.6-44
Проверил	Поварова		
Н.контр	Максимов		Каркас пространственный КП48в-3, КП48в-5

Стадия	Лист	Листов
Р		1

ЦНИИПРОМЗДАНИЙ

Инв.№ подл. | Подпись и дата | Взам. инв.№

КП 48 в - 4

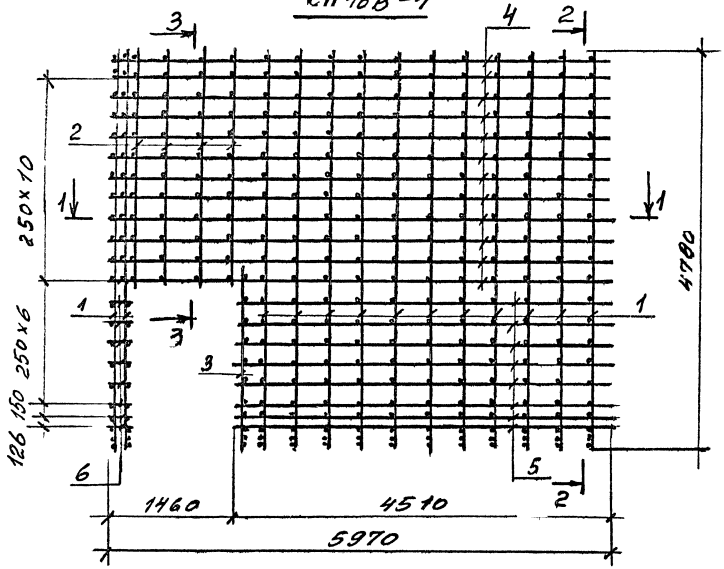

2 - 2

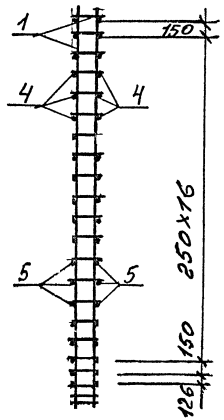

3 - 3

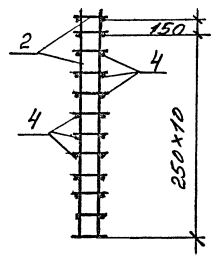

1 - 1

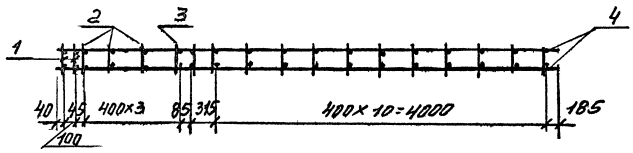

Марка каркаса	Поз.	Наименование	Кол.	Обозначение документа	Масса каркаса, кг
КП 48 в - 4	1	Каркас КР 6	13	1.420.1-25.6-71	192,2
	2	Каркас КР 7	4	-71	
	3	Каркас КР 3	1	-71	
	4	ФБАIII, ℓ=5970, 1,33 кг	24	Без чертежа	
	5	ФБАIII, ℓ=4510, 1,0 кг	16	Без чертежа	
	6	ФБАIII, ℓ=150; 0,03 кг	16		

См. примечания в документе 1.420.1-25.6-36

Разраб.	Максимов		1.420.1 - 25.6 - 45
Провер.	Поварова		
Н. контр.	Максимов		Каркас пространственный КП 48 в - 4

Стадия	Лист	Листов
Р		1

ЦНИИПРОМЗДАНИЙ

Инв. № подл. | Подпись и дата | Взам. инв. №

КП48в-7

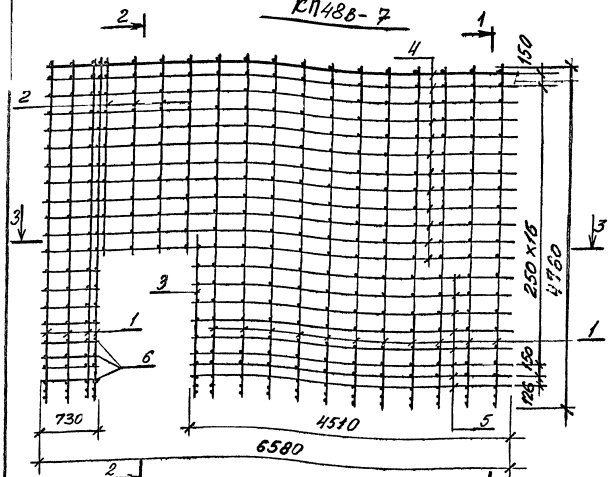

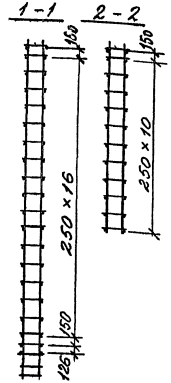

КП48в-6

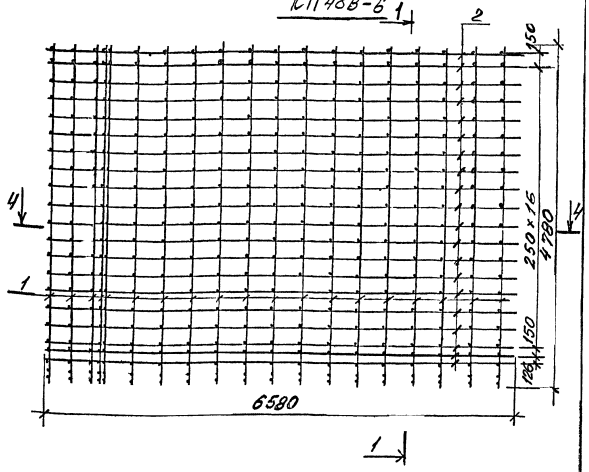

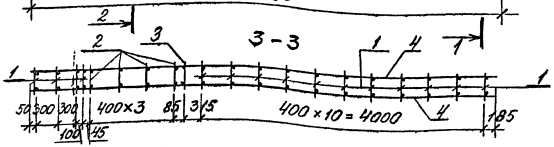

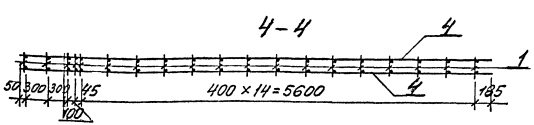

Марка каркаса	Поз.	Наименование	Кол.	Обозначение документа	Масса каркаса, кг
КП48в-7	1	Каркас КР 6	15	1.420.1-25.6-71	213,8
	2	Каркас КР 7	4	-71	
	3	Каркас КР 3	1	-71	
	4	ф6 А III, ℓ=6580; 1,46 кг	24	без чертежа	
	5	ф6 А III; ℓ=4510; 1,0 кг	14	"	
	6	ф6 А III; ℓ=760; 0,17 кг	16	"	
КП48в-6	1	Каркас КР 6	19	1.420.1-25.6-71	232,2
	2	ф6 А III, 6580; 1,46 кг	40	без чертежа	

Примечания см. документе 1.420.1-25.6-36

Разработ.	Максимов		1.420.1-25.6-46
Проверил	Поварова		
Н. контр.	Максимов		Каркас пространственный КП48в-7, КП48в-6

Стадия	Лист	Листов
Р		1

ЦНИИПРОМЗДАНИЙ

Инв. № подл. | Подпись и дата | Взам. инв. №

КП48в-9

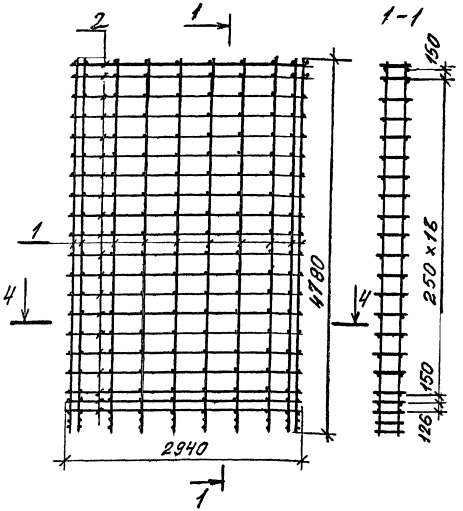

КП50н-8

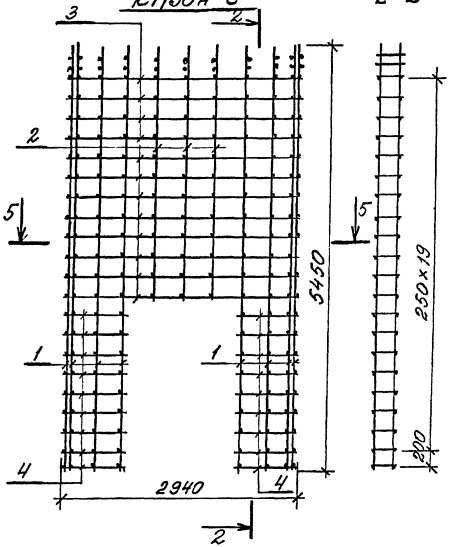

КП48с-12

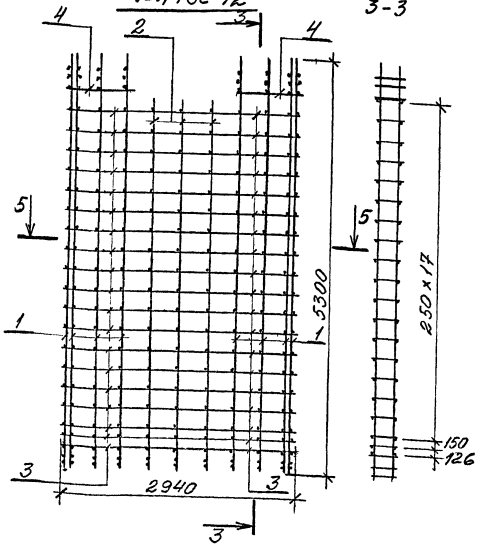

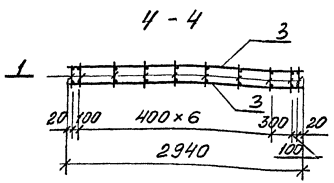

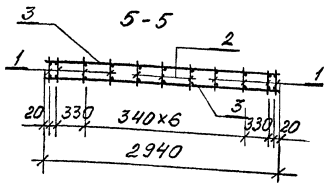

Марка каркаса	Поз.	Наименование	Кол	Обозначение документов	Масса каркаса кг
КП48в-9	1	Каркас КР 6	10	1.420.1-25.6-71	117,5
	2	ф6А-III; ℓ=2940; 0,65кг	40	Без чертежа	
КП50н-8	1	Каркас КР 11	8	1.420.1-25.6-71	123,5
	2	Каркас КР 9	3	-71	
	3	ф6А-III; ℓ=2940; 0,65кг	24	Без чертежа	
	4	ф6А-III; ℓ=800; 0,18кг	36	"	
КП48в-12	1	Каркас КР 8	8	1.420.1-25.6-71	141,9
	2	Каркас КР 10	3	-71	
	3	ф6А-III; ℓ=2940; 0,65кг	38	Без чертежа	
	4	ф6А-III; ℓ=800; 0,18кг	4	"	

Примечания см в документе 1.420.1-25.6-36

Разраб.	Максимов	
Проверил	Поварова	
Н.контр.	Максимов	

1.420.1-25.6-47

Каркасы пространственные: КП48в-9, КП50н-8, КП48с-12

Стадия	Лист	Листов
Р		1

ЦНИИПРОМЗДАНИЙ

Инв.№подл. | Подпись и дата | Взам.инв.№

Ц 00217 89

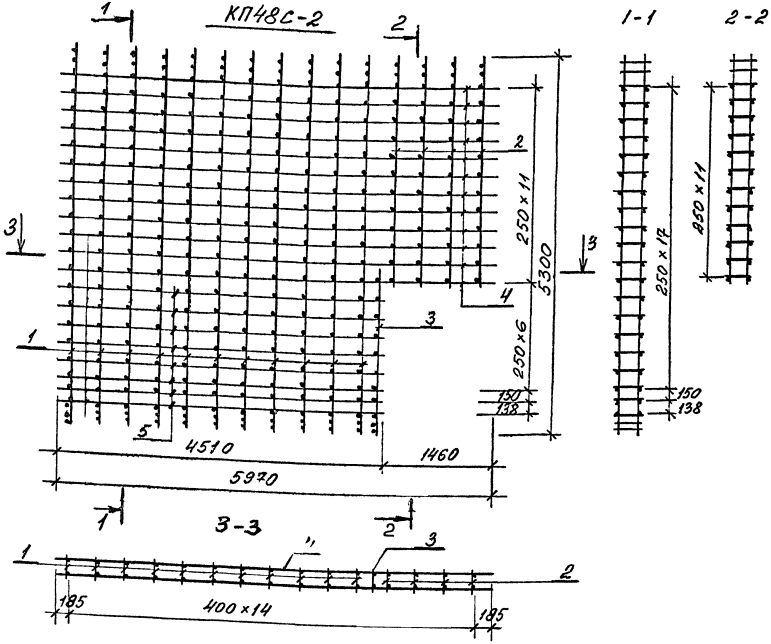

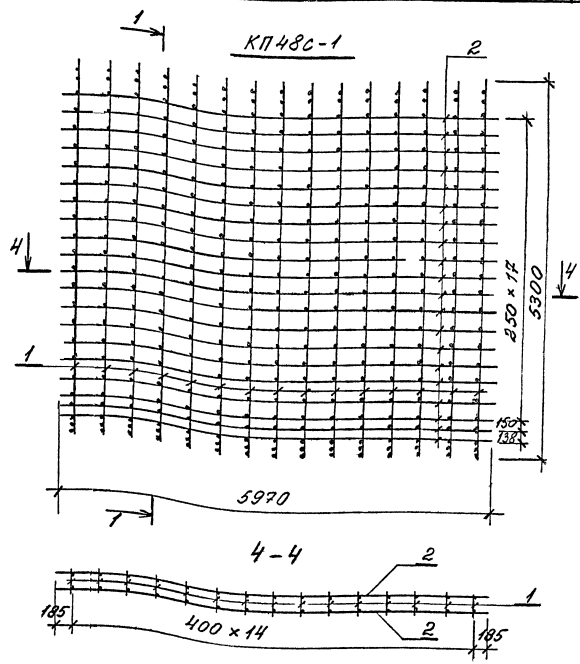

Марка каркаса	Поз	Наименование	Кол.	Обозначение документа	Масса каркаса, кг
КП48с-2	1	Каркас КР8	11	1.420.1-25.6-71	188,2
	2	Каркас КР9	4	-71	
	3	Каркас КР3	1	-71	
	4	ф6 А-III, ℓ=5970; 1,33кг	24	Без чертежа	
	5	ф6 А-III, ℓ=4510; 1,0кг	16	"	
КП48с-1	1	Каркас КР8	15	1.420.1-25.6-71	205,3
	2	ф6 А-III; ℓ=5970; 1.33кг	40	Без чертежа	

Примечания см. в документе 1.420.1-25.6-36

Разраб.	Поварова		1.420.1-25.6-48
Пров.	Максимов		
Н.контр.	Максимов		Каркас пространственный КП48с-1, КП48с-2
			Стадия: Р; Лист: —; Листов: 1
			ЦНИИПромзданий

Инв.№ подл. | Подпись и дата | Взам.инв.№

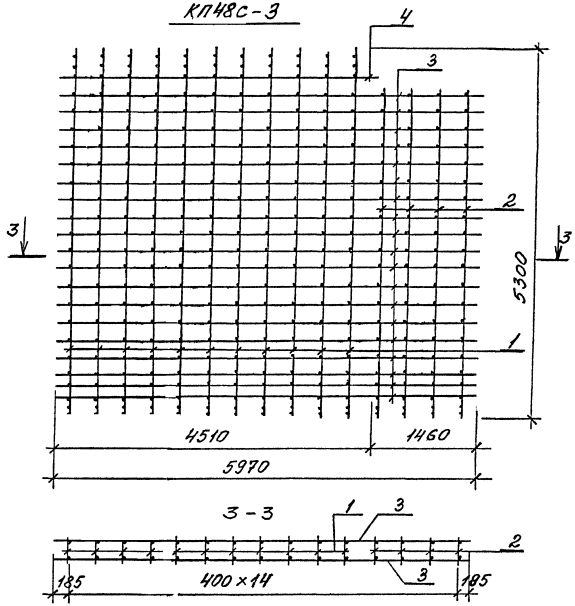

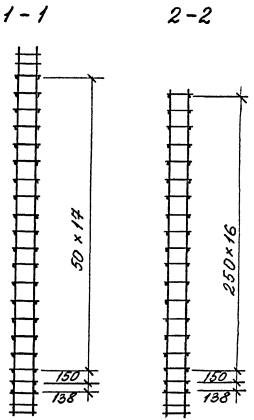

Марка каркаса	Поз	Наименование	Кол	Обозначение документа	Масса каркаса кг
КП48с-3	1	Каркас КР8	11	1.420.1-25.6-71	199,5
	2	Каркас КР10	4	-71	
	3	ф6 А-III, ℓ=5970; 1,33 кг	38	Без чертежа	
	4	ф6 А-III; ℓ=4510; 1,0 кг	2	11	

Примечания см. в документе 1.420.1-25.6-36

Разраб.	Максимов		1.420.1-25.6-49
Пров.	Подарова		
Н. контр.	Максимов		Каркас пространственный КП48с-3

Стадия	Лист	Листов
Р		1

ЦНИИПРОМЗДАНИЙ

Инв. № подл. | Подпись и дата | Взам. инв. №

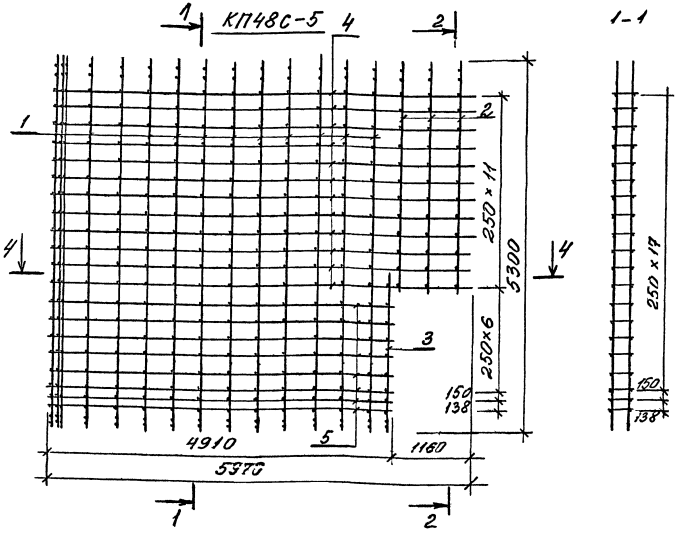

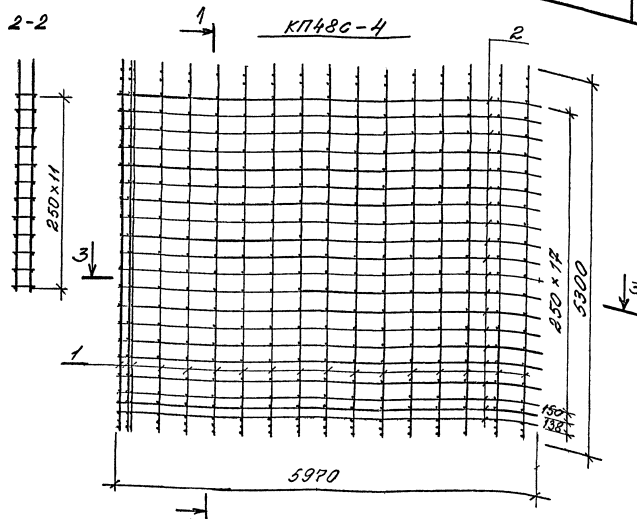

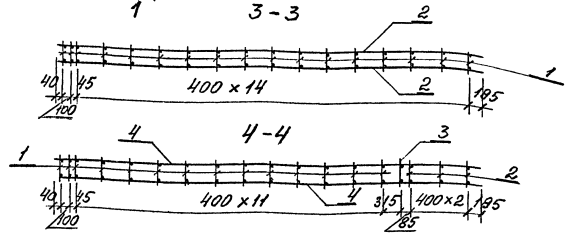

Марка каркаса	Поз	Наименование	Кол	Обозначение документа	Масса каркаса кг
КП48с-5	1	Каркас КР8	14	1.420.1-25.6-71	212,5
	2	Каркас КР9	3	-71	
	3	Каркас КР3	1	-71	
	4	ф6 AIII, l=5970; 1,33кг	24	без чертежа	
	5	ф6 AIII, l=4510; 1,0кг	16	"	
	6				
КП48с-4	1	Каркас КР8	17	1.420.1-25.6-71	225,6
	2	ф6 AIII, l=5970; 1,33кг	40	без чертежа	

Примечания см. в документе 1.420.1-25.6-36

Разраб.	Максимов		1.420.1-25.6-50
Провер.	Товарова		
Н.контр.	Максимов		Каркас пространственный КП48с-4, КП48с-5
			Стадия: Р; Лист; Листов: 1
			ЦНИИПРОМЗДАНИЙ

Инв. № подл. | Подп. и дата | Взам. инв. №

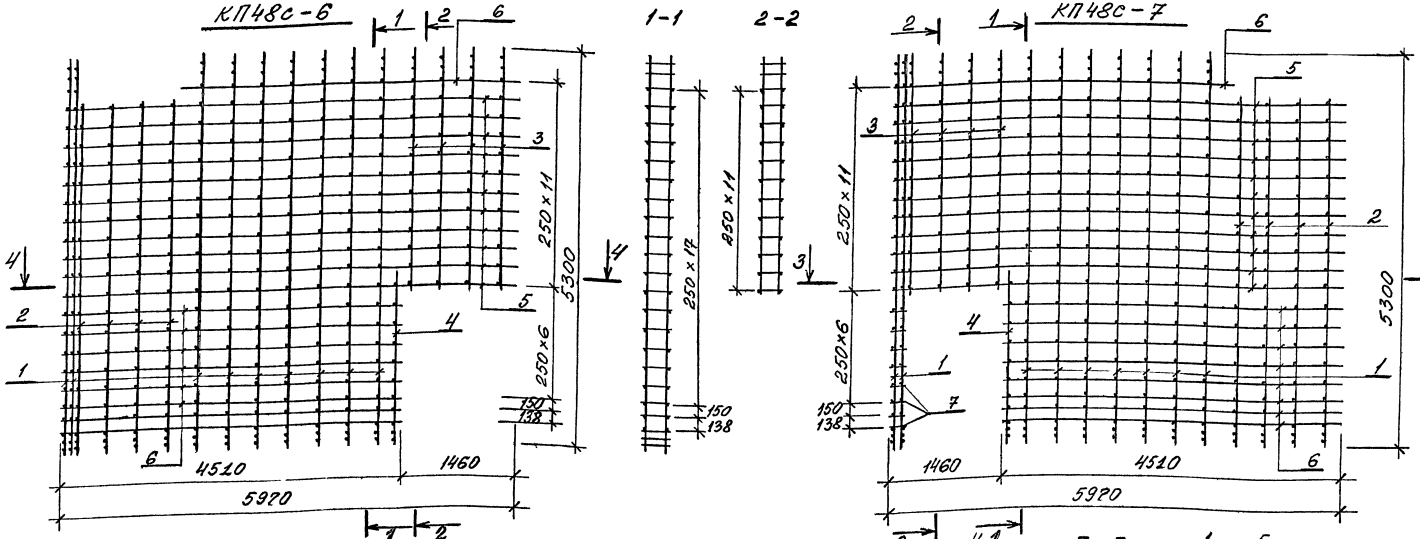

Марка каркаса	Поз.	Наименование	Кол.	Обозначение документа	Масса каркаса, кг.
КП48с-6	1	Каркас КР8	9	1.420.1-25.6-71	202,7
	2	Каркас КР10	4	-71	
	3	Каркас КР9	4	-71	
	4	Каркас КР3	1	-71	
	5	ф6А-III; ℓ=5970; 1,33кг	22	Без чертежа	
	6	ф6А-III; ℓ=4510, 1,0кг	18	"	
КП48с-7	1	Каркас КР8	9	1.420.1-25.6-71	203,2
	2	Каркас КР10	4	-71	
	3	Каркас КР9	4	-71	
	4	Каркас КР3	1	-71	
	5	ф6А III, ℓ=5970, 1,33кг	22	Без чертежа	
	6	ф6А III; ℓ=4510; 1,0кг	18	"	
	7	ф6А III; ℓ=150; 0,03кг	16	"	

Примечания см. в документе 1.420.1-25.6-36

Разраб.	Максимов	
Провер.	Поворова	
Н.контр.	Максимов	

1.420.1-25.6-51

Каркас пространственный КП48с-6, КП48с-7

Стадия	Лист	Листов
Р		1

ЦНИИПРОМЗДАНИЙ

Инв.№ подл. | Подпись и дата | Взам. инв.№

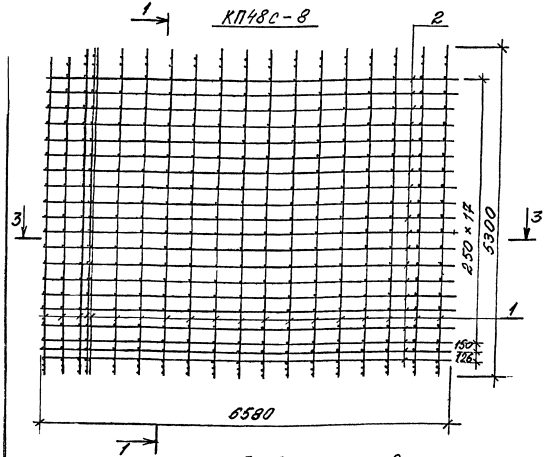

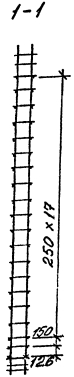

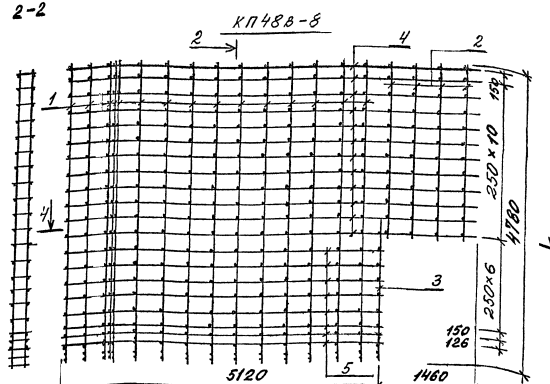

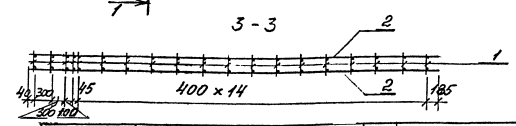

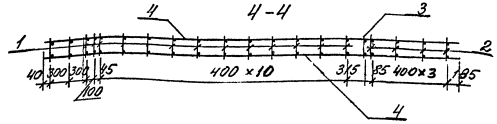

Марка каркаса	Поз	Наименование	Кол.	Обозначение документа	Масса каркаса кг
КП48в-8	1	Каркас КР6	15	1.420.1-25.6-71	206,9
	2	Каркас КР7	4	-71	
	3	Каркас КР3	1	-71	
	4	ф6 AIII, ℓ=6580; 1,46кг	24	без чертежа	
	5	ф6 AIII, ℓ=5120; 1,14кг	16	"	
	6				
КП48в-8	1	Каркас КР8	19	1.420.1-25.6-71	230,1
	4	ф6 AIII, ℓ=6580; 1,46кг	40	без чертежа	

Примечания см. в документе 1.420.1-25.6-36

Разраб	Максимов		1.420.1-25.6-52
Провер	Говорова		
Н.контр	Максимов		Каркас пространственный КП48в-8, КП48в-8

Стадия	Лист	Листов
Р		1

ЦНИИПРОМЗДАНИЙ

Инв.№ подл. | Подпись и дата | Взам.инв.№

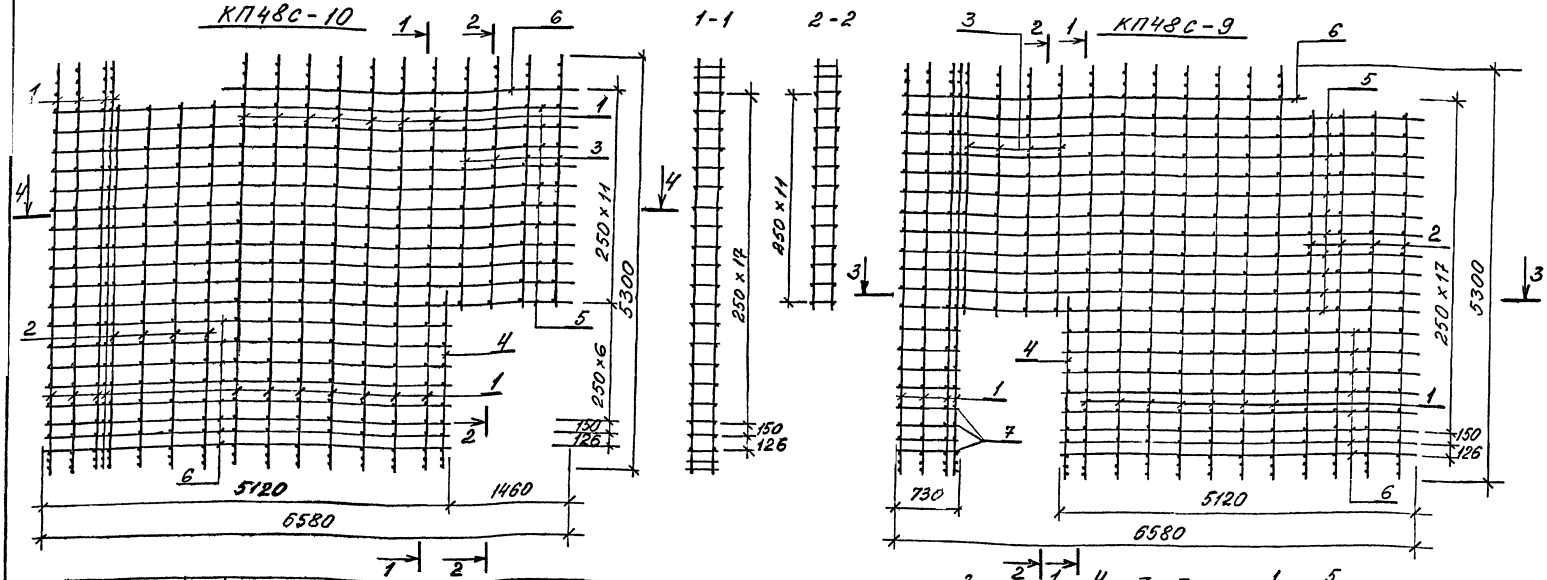

Марка каркаса	Поз	Наименование	Кол	Обозначение документа	Масса каркаса кг.
КП48с-10	1	Каркас КР8	11	1.420.1-25.6-71	228,3
	2	Каркас КР10	4	-71	
	3	Каркас КР9	4	-71	
	4	Каркас КР3	1	-71	
	5	ф6А-III; ℓ=6580, 1,46кг	22	без чертежа	
	6	ф6А-III; ℓ=5120, 1,14кг	18	"	
КП48с-9	1	Каркас КР8	11	1.420.1-25.6-71	210,3
	2	Каркас КР10	4	-71	
	3	Каркас КР9	4	-71	
	4	Каркас КР3	1	-71	
	5	ф6А-III; ℓ=6580, 1,46кг	22	без чертежа	
	6	ф6А-III; ℓ=5120; 1,14кг	18	"	
	7	ф6А-III; ℓ=760; 0,17кг	16	"	

Примечания см. в документе 1.420.1-25.6-36

Разраб.	Максимов		1.420.1-25.6-53
Провер.	Поворова		
Н.контр	Максимов		Каркас пространственный КП48с-9, КП48с-10
			Стадия Р; Лист; Листов 1
			ЦНИИПРОМЗДАНИЙ

Инв.№ подл. | Подпись и дата | Взам. инв.№

КП48с-13

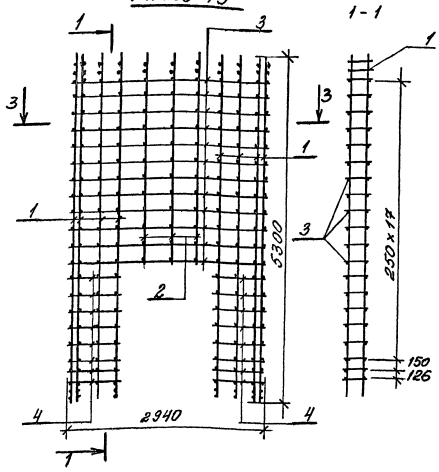

КП48в-10

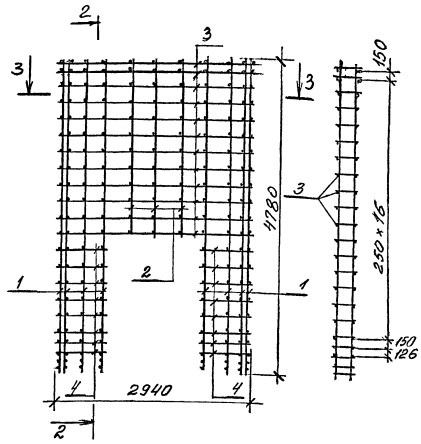

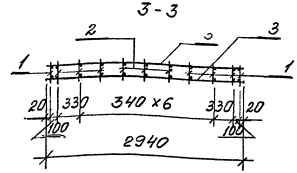

Марка каркаса	Поз	Наименование	Кол	Обозначение документа	Масса каркаса кг
КП48с-13	1	Каркас КР 8	8	1.420.1-25.6-71	121,4
	2	Каркас КР 9	3	-71	
	3	ф6А-III; ℓ=2940; 0,65кг	24	Без чертежа	
	4	ф6А-III, ℓ=800; 0,18кг	32	"	
КП48в-10	1	Каркас КР 6	8	1.420.1-25.6-71	110,1
	2	Каркас КР 7	3	-71	
	3	ф6А-III; ℓ=2940; 0,65кг	24	Без чертежа	
	4	ф6А-III, ℓ=800; 0,18кг	32	"	

Примечания см. в документе 1.420.1-25.6-36

Разраб.	Максимов		1.420.1-25 6-54
Проверил	Новарова		
Н.контр	Максимов		Каркас пространственный КП48с-13, КП48в-10
			Стадия: Р; Лист; Листов: 1
			ЦНИИПРОМЗДАНИЙ

Инв. № подл. | Подпись и дата | Взам. инв. №

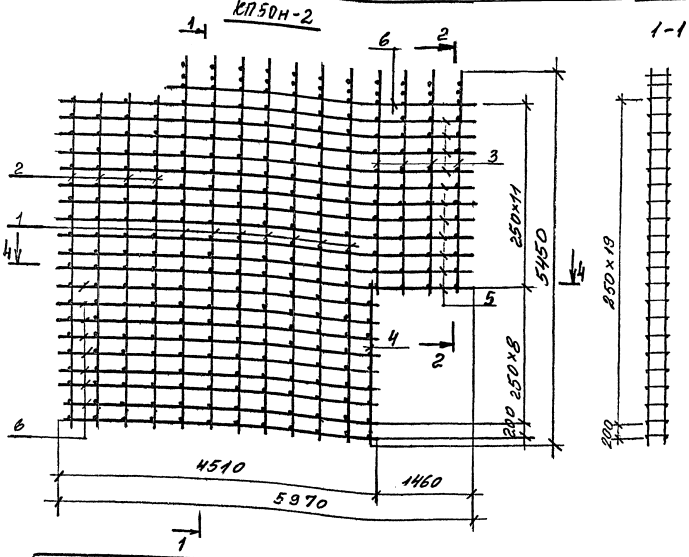

Марка каркаса	Поз.	Наименование	Кол	Обозначение документа	Масса каркаса, кг
КП50н-2	1	Каркас КР11	7	1.420.1-25.6-71	186,9
	2	Каркас КР13	4	-71	
	3	Каркас КР9	4	-71	
	4	Каркас КР12	1	-71	
	5	ФБАIII, ℓ=5970, 1,33кг	22	Без чертежа	
	6	ФБАIII, ℓ=4510; 1,0кг	20	Без чертежа	
КП50н-1	1	Каркас КР11	15	1.420.1-25.6-71	211,4
	2	ФБАIII, ℓ=5970; 1,33кг	42	Без чертежа	

Примечания см. в документе 1.420.1-25.6-36

Разраб.	Поварова		1.420.1-25.6-55
Пров.	Максимов		
Н.контр.	Максимов		Каркас пространственный КП50н-2, КП50н-1

Стадия	Лист	Листов
Р		1

ЦНИИПромзданий

Инв.№ подл. | Подпись и дата | Взам.инв.№

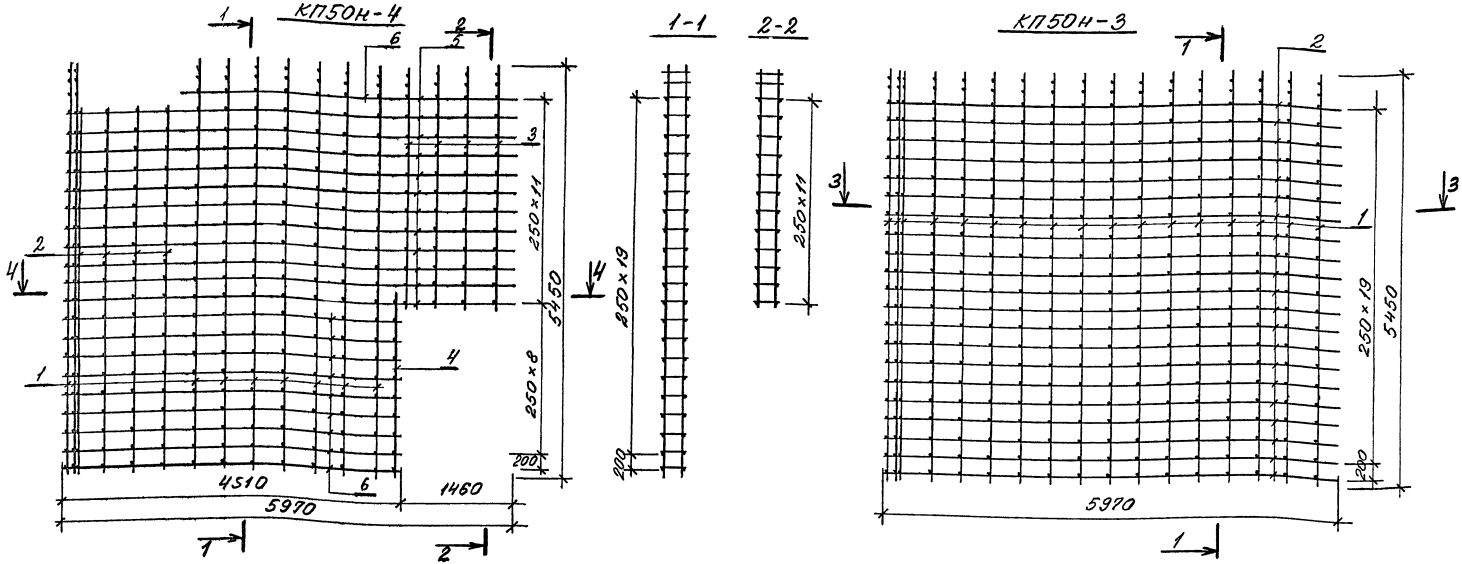

Марка каркаса	Поз	Наименование	Кол.	Обозначение документа	Марка каркаса кг
КП50н-4	1	Каркас КР 11	9	1.420.1-25.6-71	207,9
	2	Каркас КР 13	4	-71	
	3	Каркас КР 9	4	-71	
	4	Каркас КР 12	1	-71	
	5	ф6 AIII; l=5970; 1,33кг	22	без чертежа	
	6	ф6 AIII, l=4510; 1,0кг	20	"	
КП50н-3	1	Каркас КР 11	17	1.420.1-25.6-71	228,3
	2	ф6 AIII, l=5970; 1,33кг	42	без чертежа	

Примечание см. в документе 1.420.1-25.6-36

Разраб	Максимов		1.420.1-25.6-56
Провер	Поворова		
Н.контр.	Максимов		Каркас пространственный КП50н-4 КП50н-3
			Стадия Р; Лист; Листов 1
			ЦНИИПРОМЗДАНИЙ

Инв.№ подл. | Подпись и дата | Взам. инв.№

КП50н-6

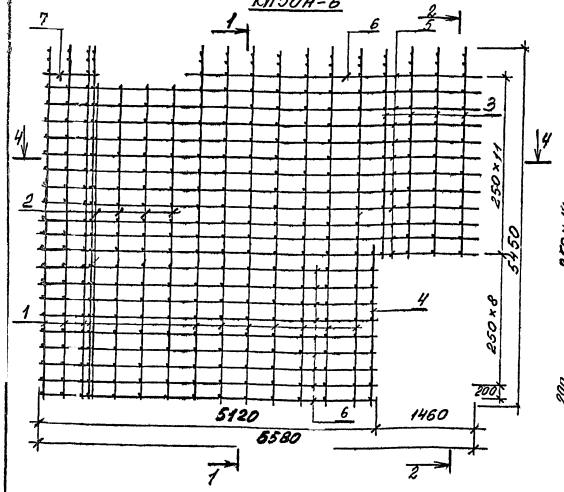

1-1

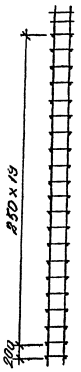

2-2

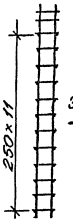

КП50н-5

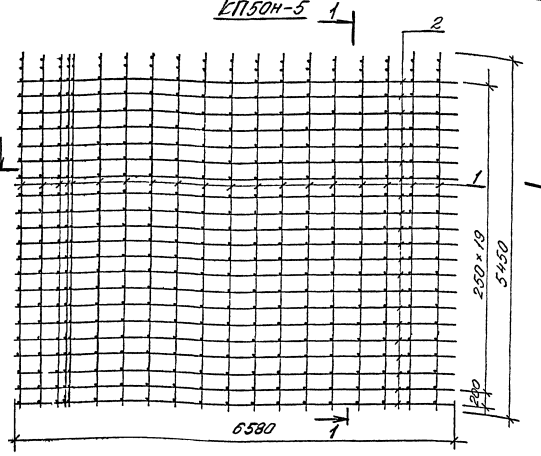

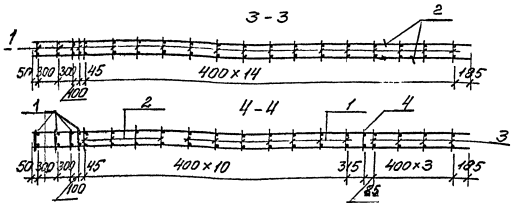

Примечания см. в документе 1.420.1-25.6-36

Марка каркаса	Поз.	Наименование	Кол.	Обозначение документа	Масса каркаса кг
КП50н-6	1	Каркас КР11	11	1.420.1-25.6-71	234,5
	2	Каркас КР13	4	-71	
	3	Каркас КР9	4	-71	
	4	Каркас КР12	1	-71	
	5	ф6 AI, ℓ=6580; 1,46кг	22	без чертежа	
	6	ф6 AI, ℓ=5120; 1,14кг	20	"	
	7	ф6 AIII, ℓ=760; 0,17кг	1	"	
КП50н-5	1	Каркас КР11	17	1.420.1-25.6-71	233,5
	2	ф6 AI, ℓ=6580; 1,46кг	42	без чертежа	

Разраб.	Поварова		
Пров.	Максимов		
Н.контр.	Максимов		

1.420.1-25.6-57

Каркас пространственный КП50н-5, КП50н-6

Стадия	Лист	Листов
Р		1

ЦНИИПромзданий

Инв.№ подл. | Подпись и дата | Взам. инв.№

КП60в-1

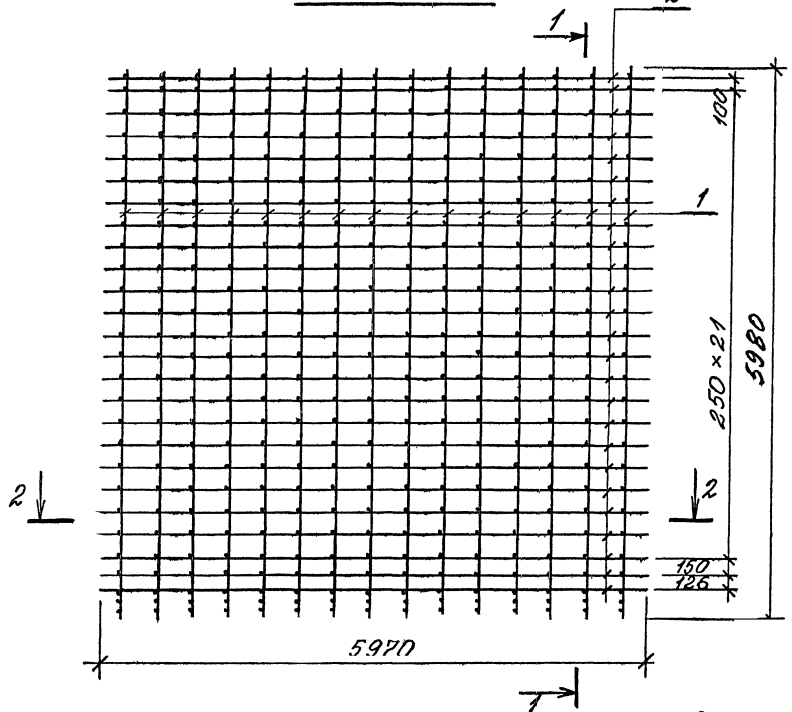

1-1

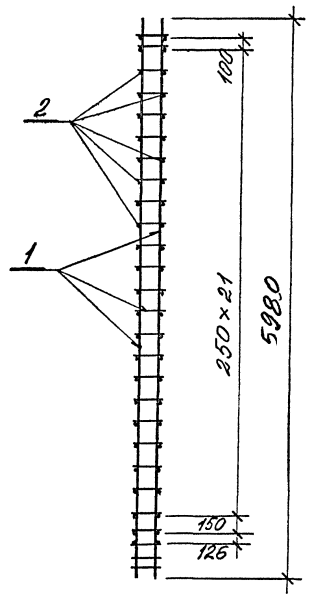

2-2

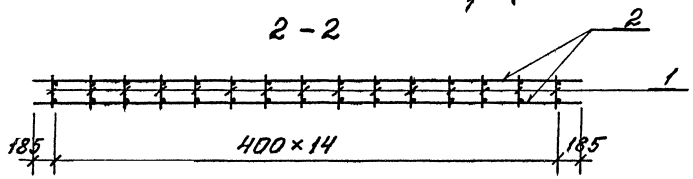

Марка каркаса	Поз.	Наименование	Кол	Обозначение документа	Масса каркаса кг
КП60в-1	1	Каркас КР14	15	1.420.1-25.6-71	236,2
	2	ф6 AIII, ℓ=5970; 1,33кг	54	без чертежа	

Примечания см в документе 1.420.1-25.6-36

Разраб.	Максимов		1.420.1-25.6-58
Провер.	Поварова		
Н.контр.	Максимов		Каркас пространственный КП60в-1

Стадия	Лист	Листов
Р		1

ЦНИИПРОМЗДАНИЙ

Инв. № подл. | Подпись и дата | Взам. инв. №

КП60в-3

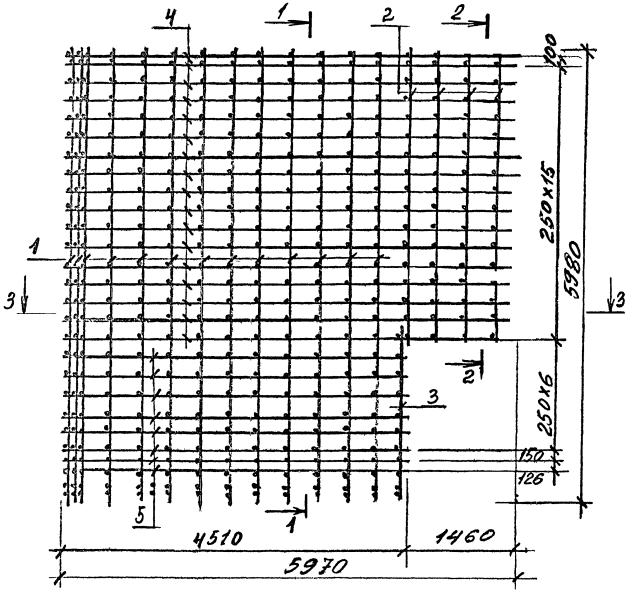

1-1

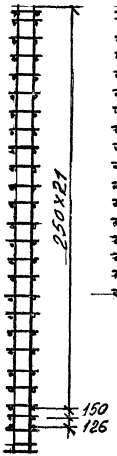

2-2

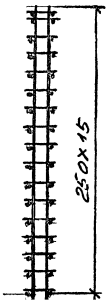

КП60в-2

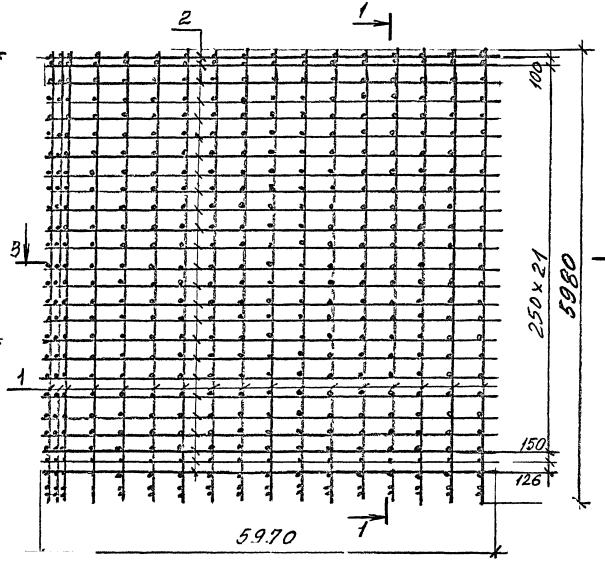

3-3

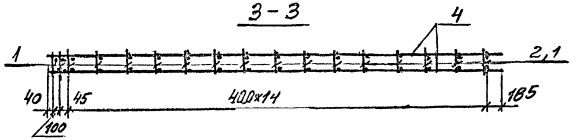

Марка каркаса	Поз.	Наименование	Кол.	Обозначение документа	Масса каркаса кг
КП60в-3	1	Каркас КР14	13	1.420.1-25.6-71	242,2
	2	Каркас КР15	4	-71	
	3	Каркас КР3	1	-71	
	4	ФВАIII, ℓ=5970, 1,33кг	34	Без чертежа	
	5	ФВАIII, ℓ=4510, 1,0кг	16	Без чертежа	
КП60в-2	1	Каркас КР14	17	1.420.1-25.6-71	258,8
	2	ФВАIII, ℓ=5970, 1,33кг	50	Без чертежа	

Примечания см. в документе 1.420.1-25.6-36

Разраб.	Поварова		1.420.1-25.6-59
Пров.	Максимов		
Н.контр.	Максимов		Каркас пространственный КП60в-2. КП60в-3
			Стадия Р; Лист; Листов 1
			ЦНИИПромзданий

Инв. № подл. | Подпись и дата | Взам. инв. №

КП60в-5

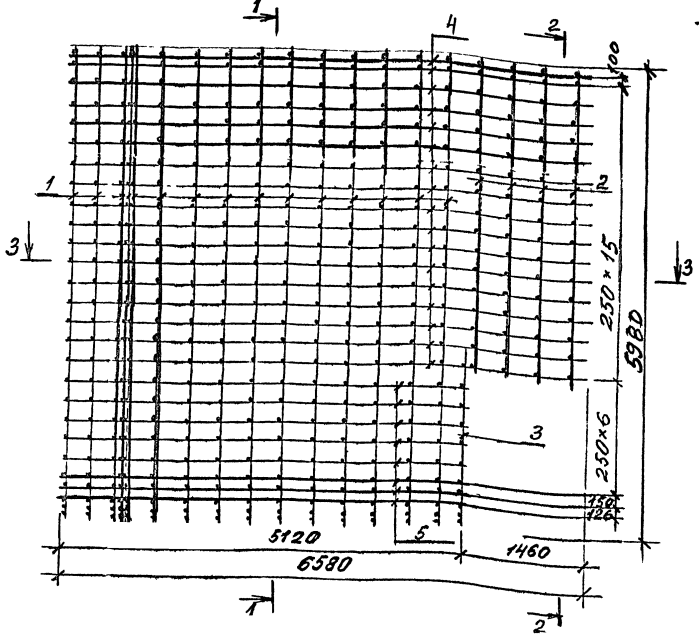

1-1



2-2



КП60в-4

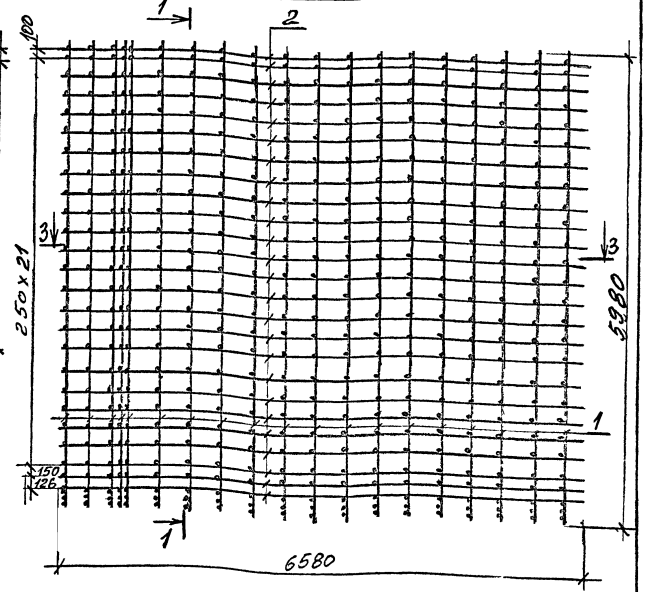

3-3

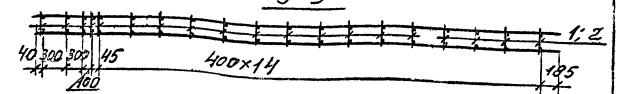

Марка каркаса	Поз.	Наименование	Кол.	Обозначение документа	Масса каркаса кг
КП60в-5	1	Каркас КР14	15	1.420.1-25.6-71	271,4
	2	Каркас КР15	4	-71	
	3	Каркас КР3	1	-71	
	4	ф6AIII, ℓ=6580, 1,46кг	34	Без чертежа	
	5	ф6AIII, ℓ=5120; 1,14кг	16	Без чертежа	
КП60в-4	1	Каркас КР14	19	1.420.1-25.6-71	287,9
	2	ф6AIII, ℓ=6580; 1,46кг	50	Без чертежа	

Примечания см. в документе 1.420.1-25.6-36

Разраб.	Поварова		
Пров.	Максимов		
Н.контр.	Максимов		

1.420.1-25.6-60

Каркас пространственный КП60в-4, КП60в-5

Стадия	Лист	Листов
Р		1

ЦНИИПРОМЗДАНИЙ

Инв. № подл. | Подпись и дата | Взам. инв. №

КП60с-2

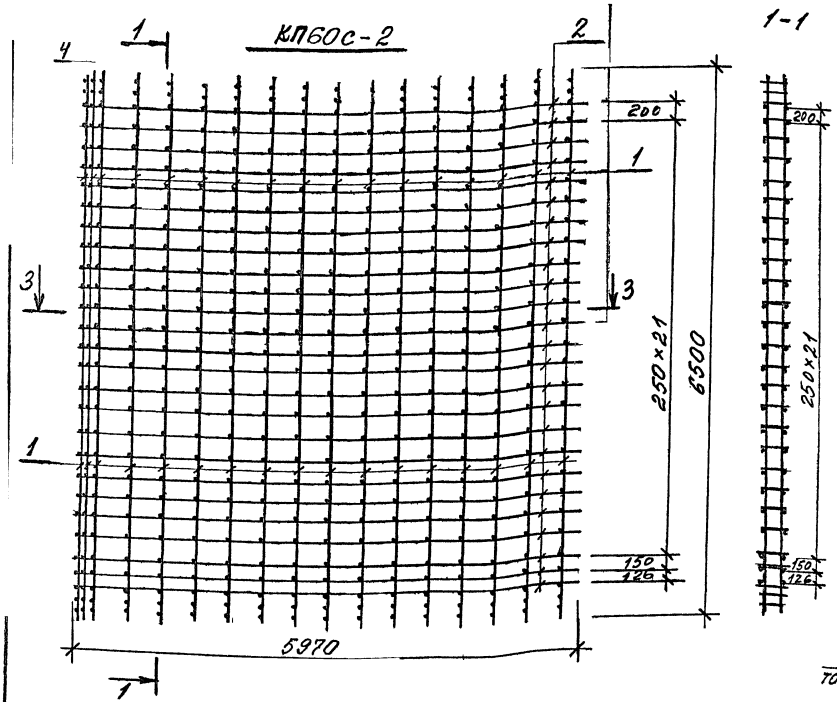

1-1

КП60с-1

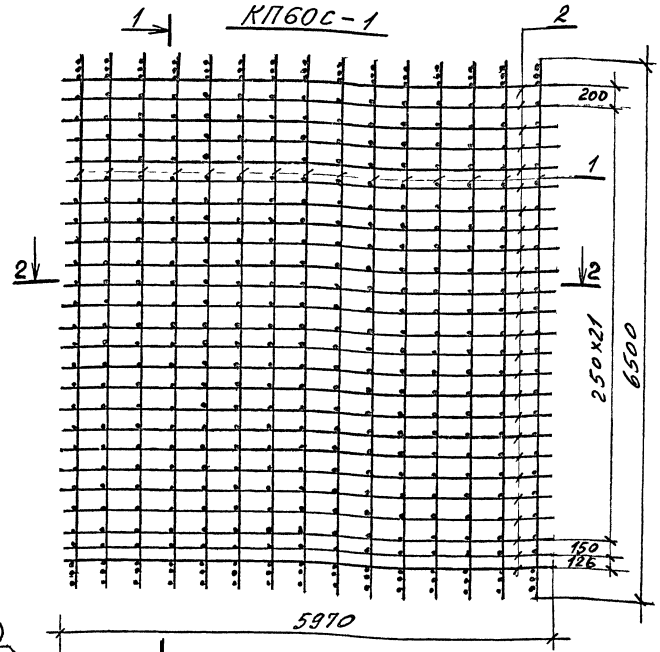

1(2шт.)
ТОЛЬКО ДЛЯ КП60с-2

2-2

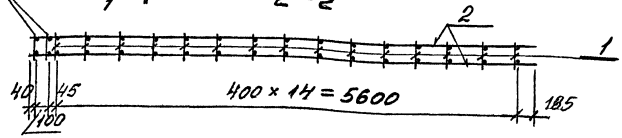

Марка каркаса	Поз	Наименование	Кол.	Обозначение документа	Масса каркаса кг
КП60с-1	1	Каркас КР16	15	1.420.1-25.6-71	219,4
	2	ф6 AIII, ℓ=5970; 1,33кг	25	Без чертежа	
КП60с-2	1	Каркас КР16	17	1.420.1-25.6-71	244.2
	2	ф6 AIII, ℓ=5970; 1,33кг	25	Без чертежа	

Примечания см. документ 1.420.1-25.6-36

Разраб.	Поварова		1.420.1-25.6-61
Пров.	Максимов		Каркас пространственный КП60с-2, КП60с-1
Н.контр.	Максимов		Стадия Р; Лист; Листов 1
			ЦНИИпромзданий

Инв. № подл. | Подп. и дата | Взам. инв. №

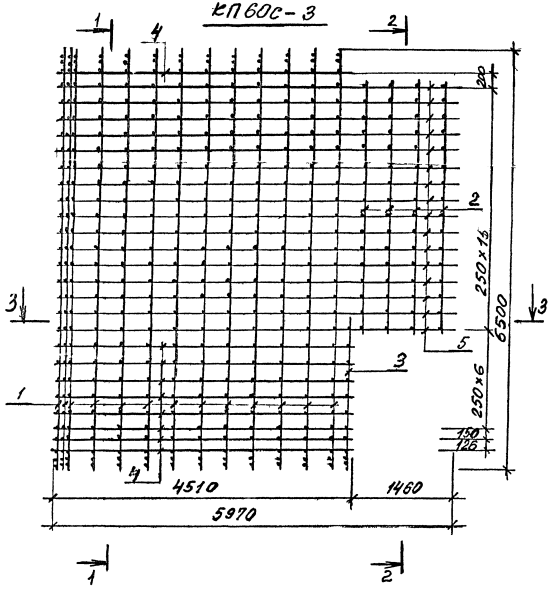

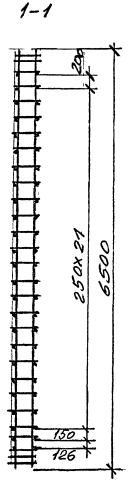



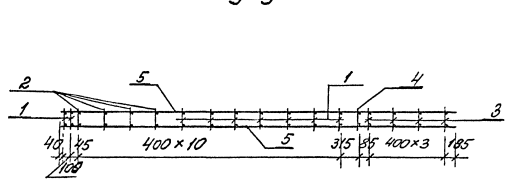

Марка каркаса	Поз.	Наименование	Кол.	Обозначение документа	Масса каркаса, кг
КП60с-3	1	Каркас КР16	13	1.420.1-25.6-71	255,0
	2	Каркас КР17	4	-71	
	3	Каркас КР3	1	-71	
	4	ФБАIII; ℓ=4510; 1,0кг	18	БЕЗ ЧЕРТЕЖА	
	5	ФБАIII, ℓ=5970; 1,33кг	32	без чертежа	

Примечание см. в документе 1.420.1-25.6-36

Разраб.	Поваровских		
Пров.	Максимов		
Н. контр.	Максимов		

1.420.1-25.6-62

Каркас пространственный КП60с-3

Стадия	Лист	Листов
Р		1

ЦНИИПРОМЗДАНИЙ

Инв. № подл. | Подпись и дата | Взам. инв. №

КП60с-4

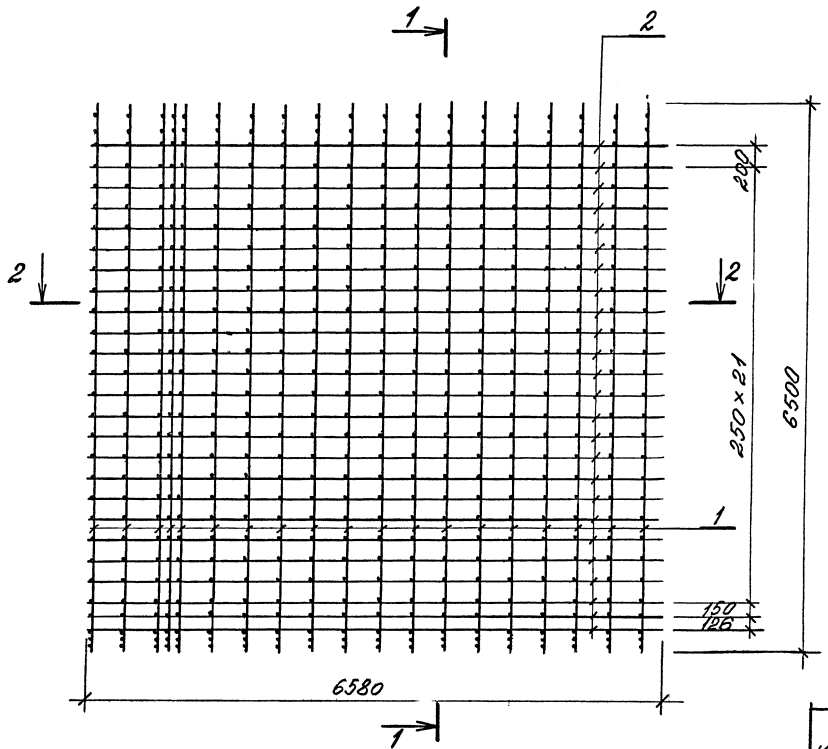

1-1

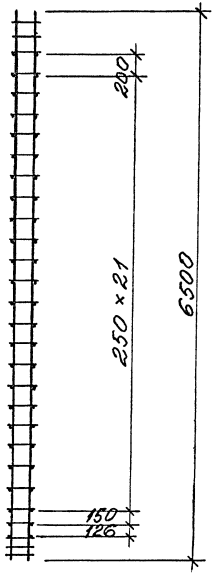

2-2

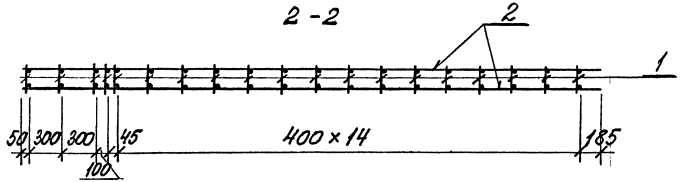

Примечания см в документе 1.420.1-25.6-36

Марка каркаса	Поз.	Наименование	Кол.	Обозначение документа	Масса каркаса кг.
КП60с-4	1	Каркас КР 16	19	1.420.1-25.6-71	308,8
	2	ф6 AIII, ℓ=6580; 1,46 кг	50	без чертежа	

Разраб.	Максимов		1.420.1-25.6-63
Провер.	Поварова		
Н. контр.	Максимов		Каркас пространственный КП60с-4

Стадия	Лист	Листов
Р	—	1

ЦНИИПРОМЗДАНИЙ

Инв. № подл. | Подпись и дата | Взам. инв. №

КП60с-5

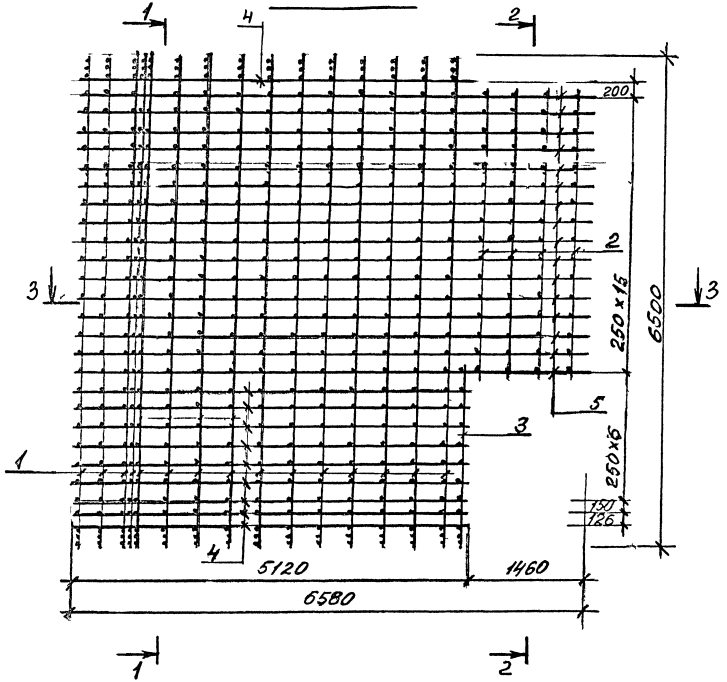

1-1

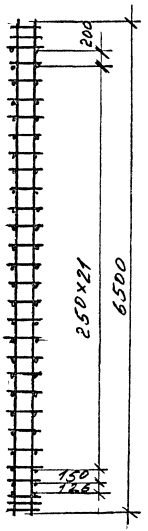

2-2

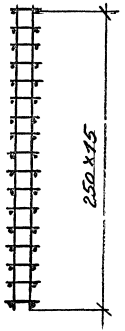

3-3

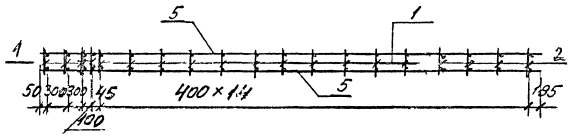

Марка каркаса	Поз.	Наименование	Кол.	Обозначение документа	Масса каркаса, кг.
КП60с-5	1	Каркас КР16	15	1.420.1-25.6-71	288,7
	2	Каркас КР17	4	-71	
	3	Каркас КР3	1	-71	
	4	ФбАIII; ℓ=5120; 1,14кг	20	БЕЗ ЧЕРТЕЖА	
	5	ФбАIII, ℓ=6580; 1,46кг	32	без чертежа	

Примечания см в документе 1.420.1-25.6-36

Разраб.	Поврова		1.420.1-25.6-64
Пров.	Максимов		
Н.контр.	Максимов		Каркас пространственный КП60с-5
			Стадия: Р; Лист: 1; Листов:
			ЦНИИПРОМЗДАНИЙ

Инв.№ подл. | Подпись и дата | Взам. инв.№

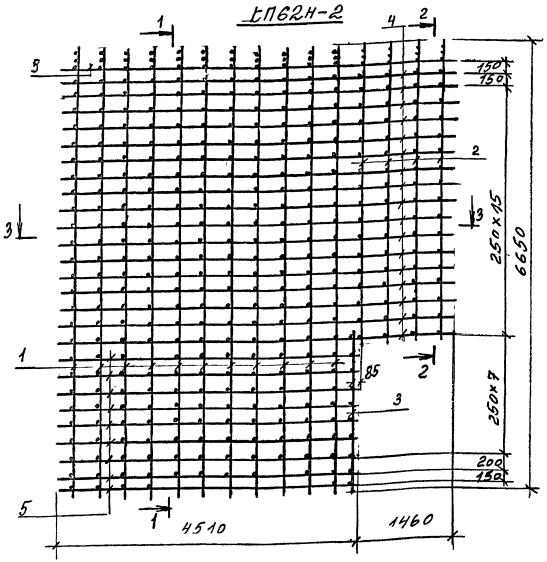

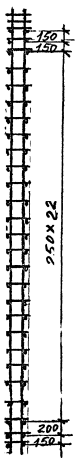

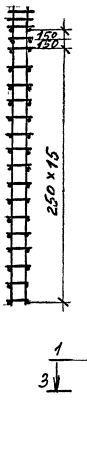

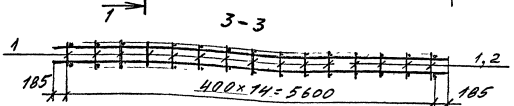

Марка каркаса	Поз.	Наименование	Кол	Обозначение документа	Масса каркаса, кг
КП62н-2	1	Каркас КР 18	11	1.420.1-25.6-71	242,5
	2	Каркас КР 19	4	-71	
	3	Каркас КР 21	1	-71	
	4	⌀6AIII, ℓ=5970; 1,33кг	38	БЕЗ ЧЕРТЕЖА	
	5	⌀6AIII, ℓ=4510; 1,0кг	18	БЕЗ ЧЕРТЕЖА	
КП62н-1	1	Каркас КР 18	15	1.420.1-25.6-71	262,2
	2	⌀6AIII, ℓ=5970; 1,33кг	54	БЕЗ ЧЕРТЕЖА	

Примечания см. в документе 1.420.1-25.6-36

Разраб.	Поварова		1.420.1-25.6-65
Пров.	Максимов		
Н.контр.	Максимов		Каркас пространственный КП62н-1, КП62н-2
			Стадия Р; Лист; Листов 1
			ЦНИИПромзданий

Инв. № подл. | Подпись и дата | Взам. инв. №

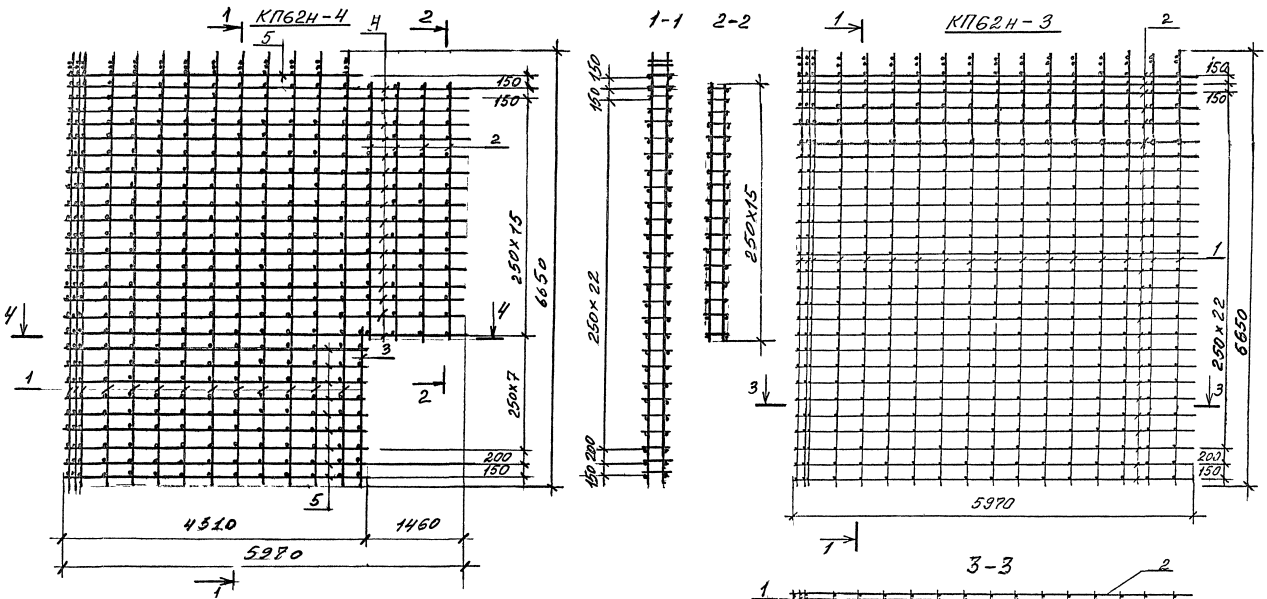

Марка каркаса	Поз.	Наименование	Кол.	Обозначение документа	Масса каркаса кг
КП62н-4	1	Каркас КР18	13	1.420.1-25.6-71	264,7
	2	Каркас КР20	4	-71	
	3	Каркас КР21	1	-71	
	4	ФбАIII, ℓ=5970; 1,33кг	34	Без чертежа	
	5	ФбАIII, ℓ=4510; 1,0кг	20	Без чертежа	
КП62н-3	1	Каркас КР18	17	1.420.1-25.6-71	284,9
	2	ФбАIII, ℓ=5970; 1,33кг	52	Без чертежа	

Примечания см. документе 1.420.1-25.6-36

Разраб.	Поварова		1.420.1-25.6-66
Пров.	Максимов		
Н. контр.	Максимов		Каркас пространственный КП62н-3, КП62н-4
			Стадия: Р; Лист: 1; Листов:
			ЦНИИПромзданий

Инв. № подл. | Подпись и дата | Взам. инв. №

КП62н-6

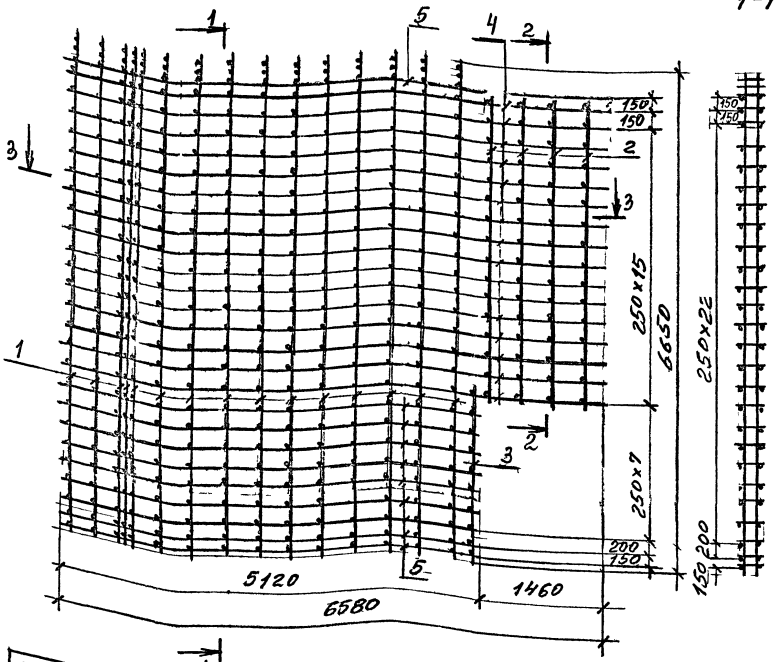

КП62н-5

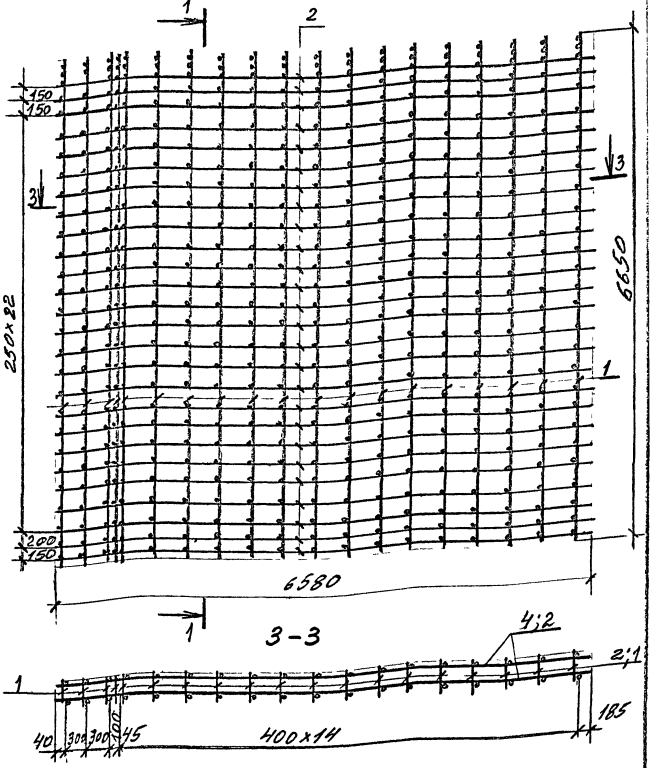

Марка каркаса	Поз.	Наименование	Кол.	Обозначение документа	Масса каркаса, кг
КП62н-6	1	Каркас КР1В	15	1.420.1-25.6-71	294,4
	2	Каркас КР2О	4	-71	
	3	Каркас КР21	1	-71	
	4	ФбАIII, ℓ=6580; 1,46кг	32	БЕЗ ЧЕРТЕЖА	
	5	ФбАIII, ℓ=5120; 1,14кг	20	БЕЗ ЧЕРТЕЖА	
КП62н-5	1	Каркас КР1В	19	1.420.1-25.6-71	317,0
	2	ФбАIII, ℓ=6580; 1,46кг	54	БЕЗ ЧЕРТЕЖА	

Примечания см. в документе 1.420.1-25.6-36

Разраб	Поварова		1.420.1-25.6-67
Пров	Максимов		
Н.контр	Максимов		Каркас пространственный КП62н-6, КП62н-5.

Стадия	Лист	Листов
Р		1

ЦНИИПРОМЗДАНИЙ

Инв.№ подл. | Подпись и дата | Взам. инв.№

Ц00217 109

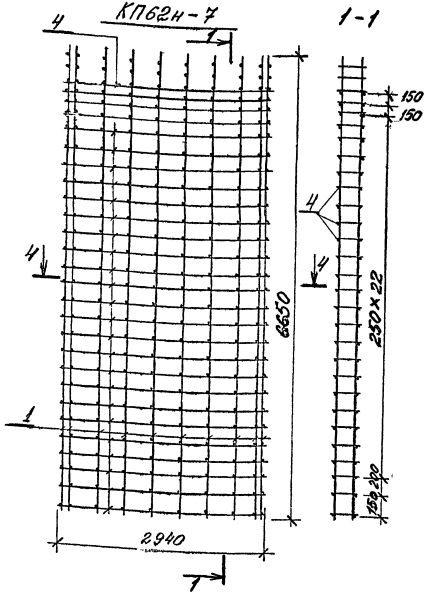

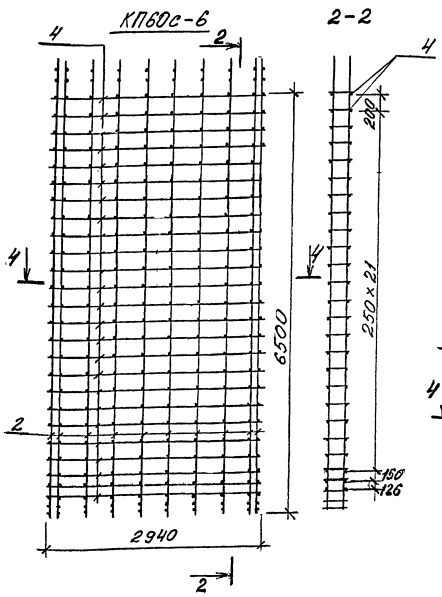

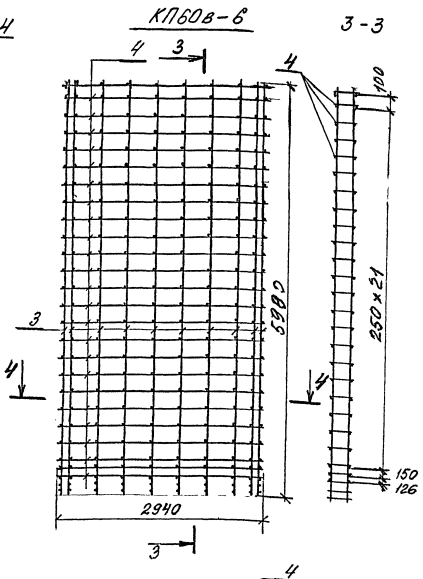

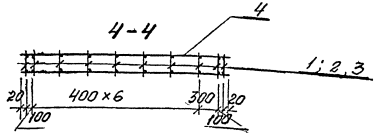

Марка каркаса	Поз.	Наименование	Кол.	Обозначение документа	Масса каркаса, кг
КП62н-7	1	Каркас КР18	10	1.420.1-25.6-71	162,0
	2	ФбАIII, ℓ=2940; 0,65кг	54	БЕЗ ЧЕРТЕЖА	
КП60с-6	1	Каркас КР16	10	1.420.1-25.6-71	156,6
	2	ФбАIII, ℓ=2940; 0,65кг	50	БЕЗ ЧЕРТЕЖА	
КП60в-6	1	Каркас КР14	10	1.420.1-25.6-71	145,6
	2	ФбАIII ℓ=2940; 0,65кг	50	БЕЗ ЧЕРТЕЖА	

Примечания см. в документе 1.420.1-25.6-36

Разраб.	Максимов		1.420.1-25.6-68
Проверил	Поворова		
Н. контр.	Максимов		Каркас пространственный КП62н-7, КП60с-6, КП60в-6
			Стадия: Р; Лист; Листов: 1
			ЦНИИПРОМЗДАНИЙ

Инв. № подл. | Подпись и дата | Взам. инв. №

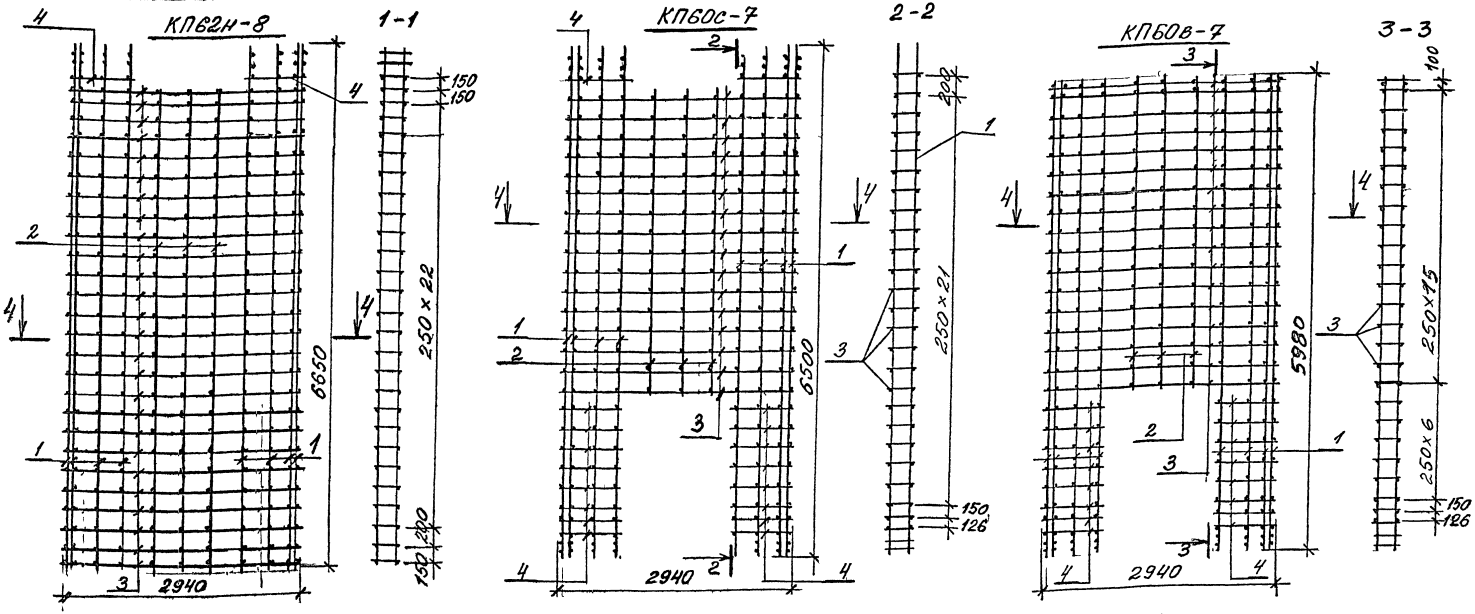

Марка каркаса	Поз.	Наименование	Кол.	Обозначение документа	Масса каркаса, кг
КП62н-8	1	Каркас КР 18	8	1.420.1-25.6-71	170,7
	2	Каркас КР 26	3	-71	
	3	ф 6 А-III; ℓ=2940; 0,65кг	52	Без чертежа	
	4	ф 6 А-III; ℓ=800; 0,18кг	4	//	
КП60с-7	1	Каркас КР 16	8	1.420.1-25.6-71	148,3
	2	Каркас КР 17	3	-71	
	3	ф 6 А III; ℓ=2940; 0,65кг	32	Без чертежа	
	4	ф 6 А III; ℓ=800; 0,18кг	36	//	
КП60в-7	1	Каркас КР 14	8	1.420.1-25.6-71	140,7
	2	Каркас КР 15	3	-71	
	3	ф 6 А III; ℓ=2940; 0,65кг	34	Без чертежа	
	4	ф 6 А III; ℓ=800; 0,18кг	32	//	

Примечания см. в документе 1.420.1-25.6-36.

Разраб.	Максимов		1.420.1-25.6-63
Проверил	Поварова		
Н. контр.	Максимов		Каркас пространственный КП62н-8, КП60с-7, КП60в-7

Стадия	Лист	Листов
Р		1

ЦНИИПРОМЗДАНИЙ

Инв. № подл. | Подпись и дата | Взам. инв. №

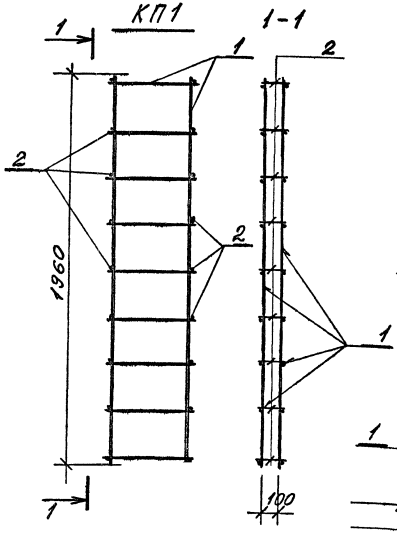

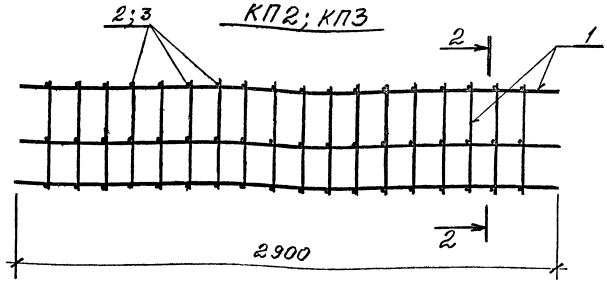

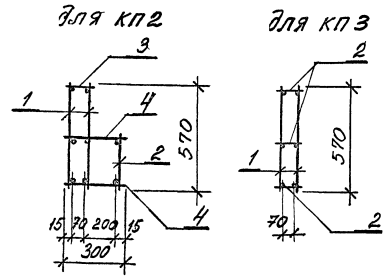

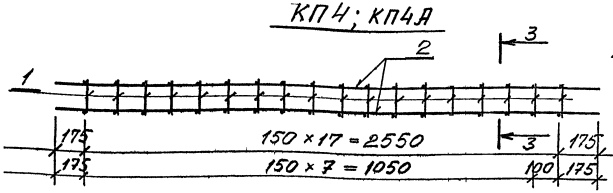

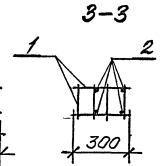

Марка каркаса	Поз	Наименование	Кол.	Обозначение документа	Масса каркаса кг
КП1	1	Каркас КР22	2	1.420.1-25.6-71	9,7
	2	ф6А-III, ℓ=130; 0,03кг	18	Без чертежа	
КП2	1	Каркас КР23	2	1.420.1-25.6-71	29,4
	2	Каркас КР25	1	-"-	
	3	ф6А-III, ℓ=130; 0,03кг	18	Без чертежа	
	4	ф6А-III, ℓ=300; 0,07кг	36	"	
КП3	1	Каркас КР23	2	1.420.1-25.6-71	54,7
	2	ф6А-III, ℓ=2900; 0,64кг	54	Без чертежа	
КП4	1	Каркас КР24	18	1.420.1-25.6-71	14,4
	2	ф6А-III, ℓ=2900; 0,64кг	4	Без чертежа	

Марка каркаса	Поз	Наименование	Кол	Обозначение документа	Масса каркаса кг
КП4А	1	Каркас КР24	9	1.420.1-25.6-71	6,72
	2	ф6АIII; ℓ=1500;	4	Без чертежа	

1. Арматурные каркасы КП1; КП2; КП3; КП4; КП4А следует изготовлять с помощью контактной точечной сварки в соответствии с ГОСТ 14098-85.
2. Замена контактной точечной сварки на дуговую не допускается.

Разраб	Максимов		1.420.1-25.6-70
Провер	Поварова		
Н контр	Максимов		Каркас пространственный КП1...КП24
			Стадия Р; Лист 1; Листов 4
			ЦНИИПРОМЗДАНИЙ

Инв. № подл. | Подпись и дата | Взам. инв. №

КП5

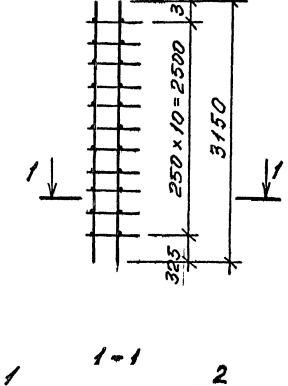

КП6

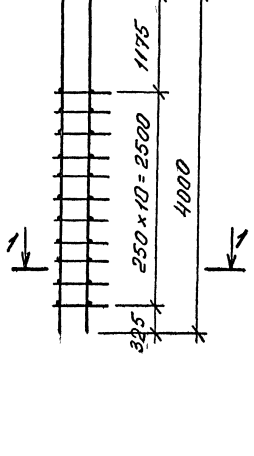

КП7

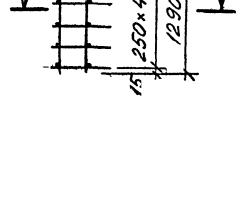

1-1

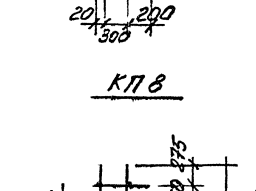

КП8

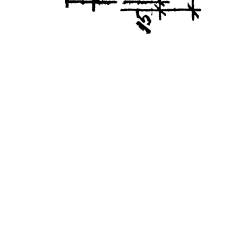

КП9

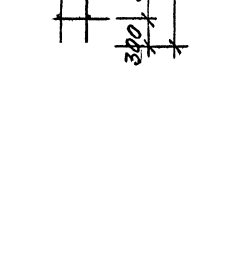

КП10

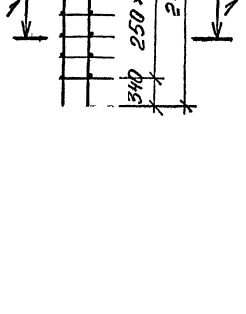

Марка каркаса	Поз.	Наименование	Кол	Обозначение документа	Масса каркаса кг
КП5	1	Каркас КР28	2	1.420.1-25.6-71	14,28
	2	ф6А-III, ℓ=520, 0,11кг	22	без чертежа	
КП6	1	Каркас КР29	2	1.420.1-25.6-71	17,32
	2	ф6А-III, ℓ=520; 0,11кг	22	без чертежа	
КП7	1	Каркас КР30	2	1.420.1-25.6-71	6,00
	2	ф6А-III, ℓ=520; 0,11кг	10	без чертежа	
КП8	1	Каркас КР31	2	1.420.1-25.6-71	6,80
	2	ф6А-III, ℓ=520, 0,11кг	12	без чертежа	
КП9	1	Каркас КР32	2	1.420.1-25.6-71	9,44
	2	ф6А-III; ℓ=520, 0,11кг	14	без чертежа	
КП10	1	Каркас КР33	2	1.420.1-25.6-71	12,10
	2	ф6А-III, ℓ=520; 0,11кг	18	без чертежа	

КП11

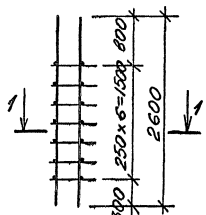

КП12

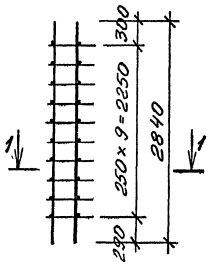

КП13

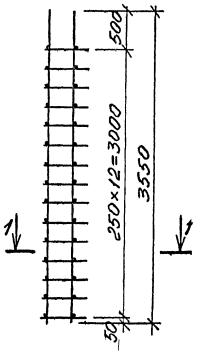

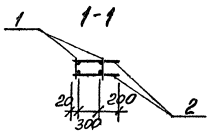

КП14

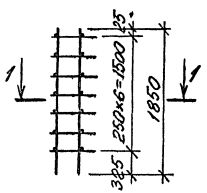

КП15

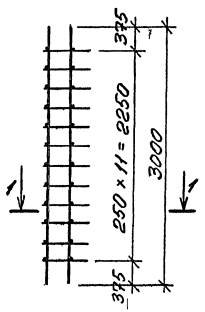

КП16

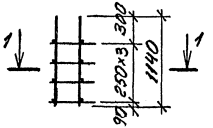

КП17



КП24

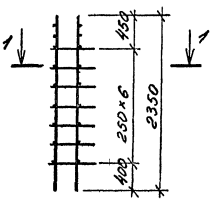

Марка каркаса	Поз	Наименование	Кол	Обозначение документа	Масса каркаса кг
КП11	1	Каркас КР34	2	1.420.1-25.6-71	11,20
	2	ф6А-III; l=520; 0,1 кг	14	Без чертежа	
КП12	1	Каркас КР35	2	1.420.1-25.6-71	12,92
	2	ф6А-III, l=520; 0,1 кг	20	Без чертежа	
КП13	1	Каркас КР36	2	1.420.1-25.6-71	16,72
	2	ф6А-III, l=520, 0,1 кг	30	Без чертежа	
КП14	1	Каркас КР37	2	1.420.1-25.6-71	8,56
	2	ф6А-III, l=520, 0,1 кг	14	Без чертежа	
КП15	1	Каркас КР38	2	1.420.1-25.6-71	14,04
	2	ф6А-III, l=520; 0,1 кг	24	Без чертежа	
КП16	1	Каркас КР39	2	1.420.1-25.6-71	5,16
	2	ф6А-III, l=520; 0,1 кг	8	Без чертежа	
КП17	1	Каркас КР40	2	1.420.1-25.6-71	5,72
	2	ф6А-III, l=520, 0,1 кг	8	Без чертежа	
КП24	1	Каркас КР41	2	1.420.1-25.6-71	10,48
	2	ф6А-III; l=520; 0,1 кг	14	Без чертежа	

КП18

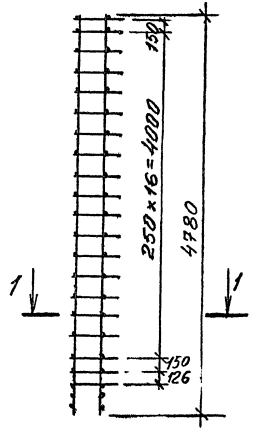

КП19

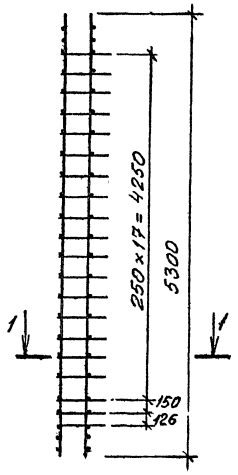

КП20

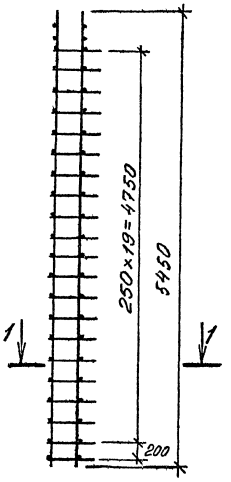

КП21

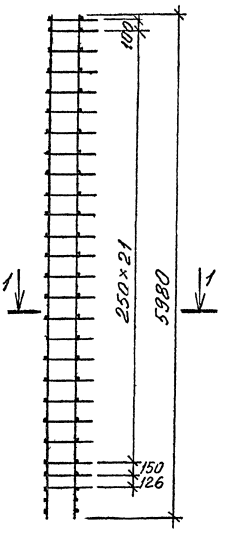

КП22

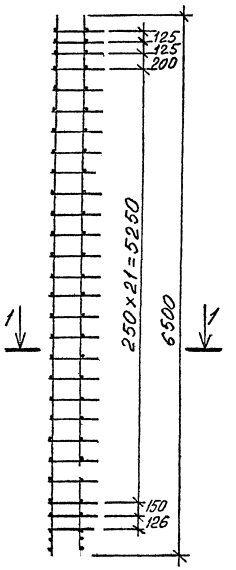

КП23

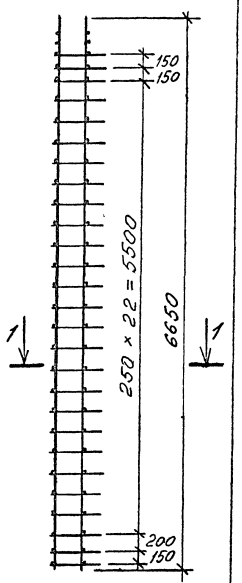

Марка каркаса	Поз.	Наименование	Кол.	Обозначение документа	Масса каркаса кг.
КП18	1	Каркас КР6	2	1.420.1-25.6-71	22,8
	2	ф6А-III; ℓ=520; 0,11кг.	40	без чертежа	
КП19	1	Каркас КР8	2	1.420.1-25.6-71	24,6
	2	ф6А-III; ℓ=520; 0,11кг	40	без чертежа	
КП20	1	Каркас КР11	2	1.420.1-25.6-71	25,4
	2	ф6А-III; ℓ=520; 0,11кг	42	без чертежа	
КП21	1	Каркас КР14	2	1.420.1-25.6-71	16,8
	2	ф6А-III; ℓ=520; 0,11кг	50	без чертежа	
КП22	1	Каркас КР16	2	1.420.1-25.6-71	30,7
	2	ф6А-III; ℓ=520; 0,11кг	54	без чертежа	
КП23	1	Каркас КР18	2	1.420.1-25.6-71	31,3
	2	ф6А-III; ℓ=520; 0,11кг	54	без чертежа	

1-1

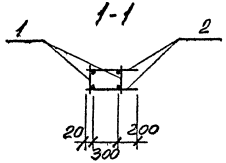

КР1

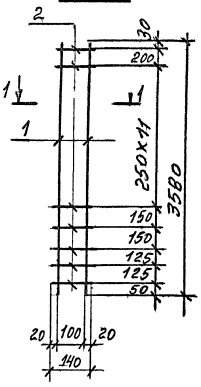

КР2

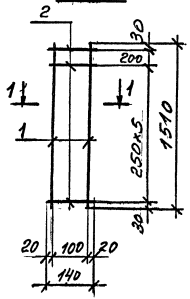

КР3

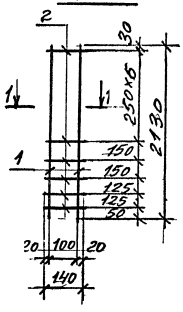

Марка каркаса	Поз	Наименование	Кол	Масса ед., кг	Масса каркаса, кг
КР1	1	Ф12АIII, ℓ = 3580	2	3,18	6,9
	2	Ф6АI, ℓ = 140	17	0,03	
КР2	1	Ф12АIII, ℓ = 1510	2	1,34	2,9
	2	Ф6АI, ℓ = 140	7	0,03	
КР3	1	Ф12АIII, ℓ = 2130	2	1,89	4,1
	2	Ф6АI, ℓ = 140	11	0,03	
КР4	1	Ф12АIII, ℓ = 4250	2	3,78	8,1
	2	Ф6АI, ℓ = 140	18	0,03	
КР5	1	Ф12АIII, ℓ = 1360	2	1,21	2,6
	2	Ф6АI, ℓ = 140	7	0,03	
КР6	1	Ф12АIII, ℓ = 4780	2	4,24	9,2
	2	Ф6АI, ℓ = 140	22	0,03	
КР7	1	Ф12АIII, ℓ = 2710	2	2,41	5,2
	2	Ф6АI, ℓ = 140	12	0,03	

КР4

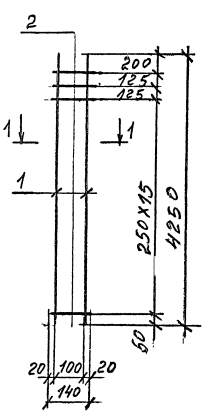

КР5

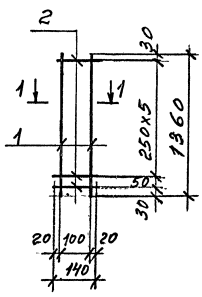

КР6

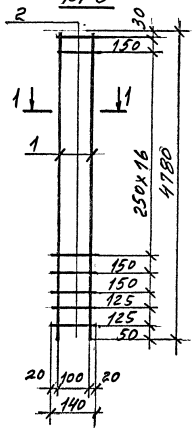

КР7

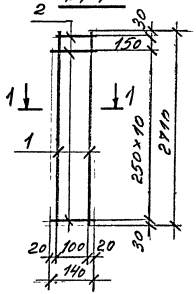

1-1

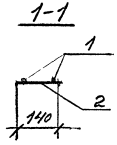

Арматура класса AIII и AI по ГОСТ 5781-82

Разраб	Поварова		
Пров	Максимов		
Н.контр.	Максимов		

1.420.1-25.6-71

Каркас КР1...КР41.
Сетка С1, С2.
Скоба СК1, СК2, СК3

Стадия	Лист	Листов
Р	1	6

ЦНИИПРОМЗДАНИЙ

Инв. N подл. | Подпись и дата | Взам. инв. N

КР8

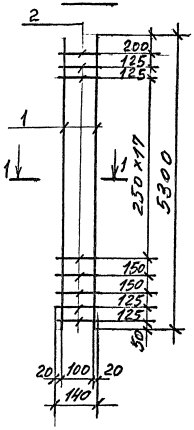

КР9

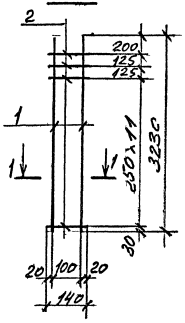

КР10

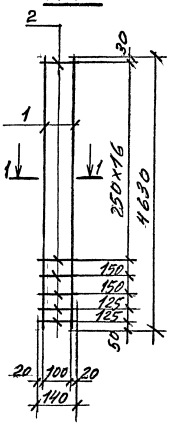

КР11

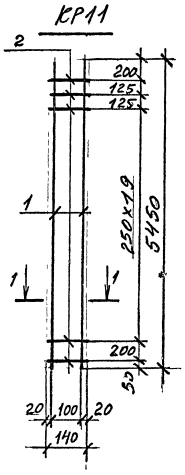

КР12

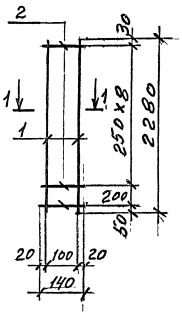

КР13

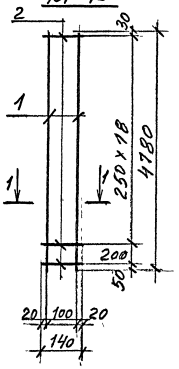

КР14

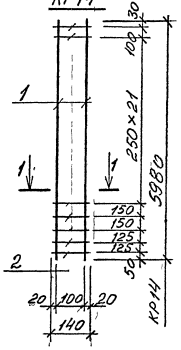

КР27

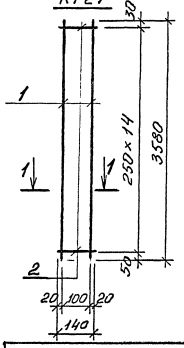

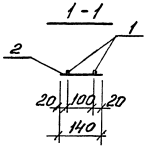

Марка каркаса	Поз.	Наименование		Кол	Масса ед., кг	Масса каркаса, кг
КР8	1	ф12AIII	ℓ= 5300	2	4,71	10,1
	2	ф6AIII	ℓ= 140	24	0,03	
КР9	1	ф12AIII	ℓ= 3230	2	2,87	6,1
	2	ф6AIII	ℓ= 140	14	0,03	
КР10	1	ф12AIII	ℓ= 4630	2	4,11	8,8
	2	ф6AIII	ℓ= 140	21	0,03	
КР11	1	ф12AIII	ℓ= 5450	2	4,84	10,4
	2	ф6AIII	ℓ= 140	23	0,03	
КР12	1	ф12AIII	ℓ= 2280	2	2,02	4,3
	2	ф6AIII	ℓ= 140	10	0,03	
КР13	1	ф12AIII	ℓ= 4780	2	4,24	9,1
	2	ф6AIII	ℓ= 140	20	0,03	
КР14	1	ф12AIII	ℓ= 5980	2	5,31	11,4
	2	ф6AIII	ℓ= 140	27	0,03	
КР27	1	ф12A-III	ℓ= 3580	2	3,18	6,8
	2	ф6A-III	ℓ= 140	15	0,03	

Инв.№ подл. | Подпись и дата | Взам. инв.№

Марка каркаса	Поз.	Наименование		Кол.	Масса ед., кг	Масса каркаса, кг
КР15	1	ф12АIII	ℓ = 3910	2	3,47	7,4
	2	ф6АIII	ℓ = 140	17	0,03	
КР16	1	ф12АIII	ℓ = 6500	2	5,77	12,4
	2	ф6АIII	ℓ = 140	29	0,03	
КР17	1	ф12АIII	ℓ = 3810	2	3,38	7,3
	2	ф6АIII	ℓ = 140	16	0,03	
КР18	1	ф12АIII	ℓ = 6650	2	5,91	12,7
	2	ф6АIII	ℓ = 140	29	0,03	
КР19	1	ф12АIII	ℓ = 4360	2	3,87	8,3
	2	ф6АIII	ℓ = 140	20	0,03	
КР20	1	ф12АIII	ℓ = 3960	2	3,52	7,5
	2	ф6АIII	ℓ = 140	17	0,03	
КР21	1	ф12АIII	ℓ = 2280	2	2,01	4,3
	2	ф6АIII	ℓ = 140	10	0,03	
КР26	1	ф12А-III	ℓ = 6080	2	5,40	11,6
	2	ф6А-III	ℓ = 140	25	0,03	

КР15

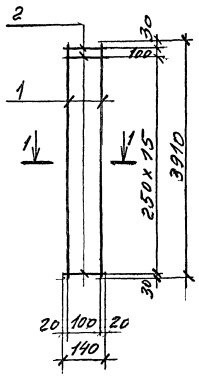

КР16

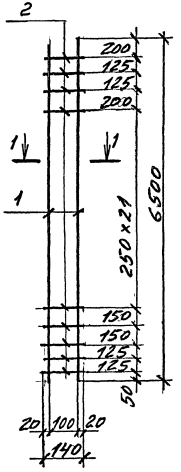

КР17

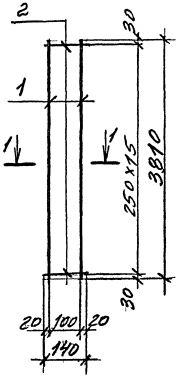

КР18

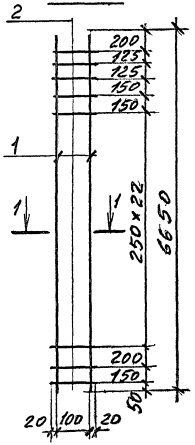

КР19

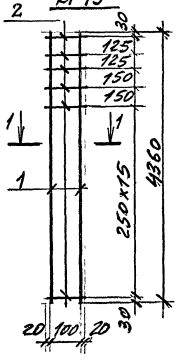

КР20

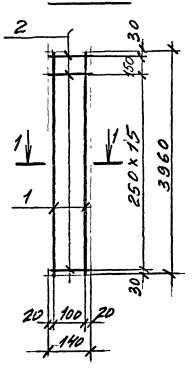

КР21, КР26

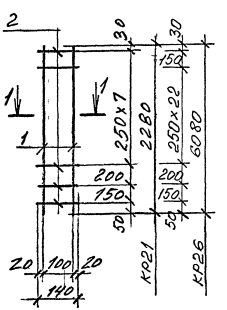

1-1

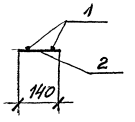

Арматура класса AIII
по ГОСТ 5781-82

1.420.1-25.6-71

Лист 3

Инв. № подл. | Подпись и дата | Взам. инв. №

КР22

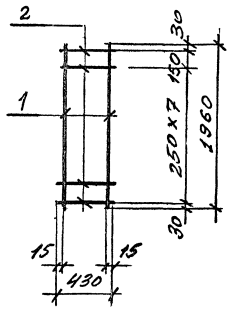

КР23

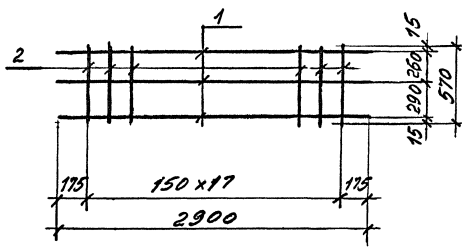

КР24

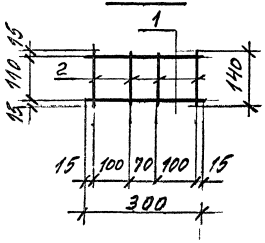

КР25

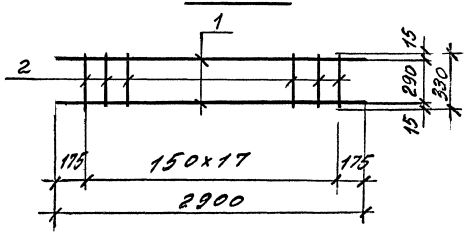

Марка каркаса	Поз.	Наименование	Кол.	Масса ед., кг	Масса каркаса, кг
КР22	1	Ф12АIV, ℓ=1960	2	1,74	4,4
	2	Ф6АIII, ℓ=430	9	0,10	
КР23	1	Ф12АIV, ℓ=2900	3	2,58	10,0
	2	Ф6АIII, ℓ=570	18	0,13	
КР24	1	Ф12АIV, ℓ=300	2	0,27	0,6
	2	Ф6АIII, ℓ=140	4	0,03	
КР25	1	Ф12АIV, ℓ=2900	2	2,58	6,3
	2	Ф6АIII, ℓ=330	18	0,07	
С1	1	Ф12АIV, ℓ=1600	3	1,42	8,3
	2	Ф12АIV, ℓ=500	9	0,44	
С2	1	Ф12АIV, ℓ=2930	5	2,61	20,3
	2	Ф12АIV, ℓ=600	15	0,45	
СК1	1	Ф6АIII, ℓ=500	2	0,11	0,30
	2	Ф6АIII; ℓ=150	1	0,04	
СК2	1	Ф12АIV, ℓ=500	2	0,45	0,94
	2	Ф12АIII; ℓ=90	1	0,04	
СК3	1	Ф12АIV; ℓ=500	2	0,45	1,30
	2	Ф12АIII; ℓ=290	1	0,26	

С-1

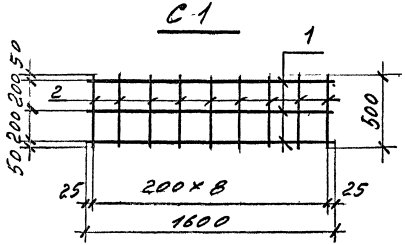

С-2

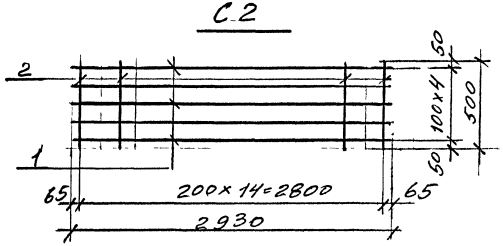

СК1, СК2, СК3

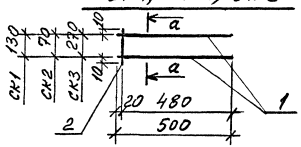

а-а

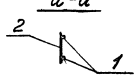

1.420.1-25.6-71

Лист 4

Инв. № подл. | Подпись и дата | Взам. инв. №

КР28

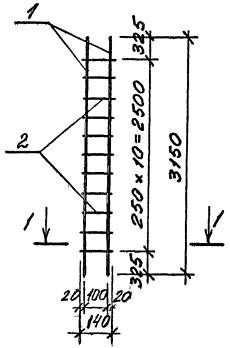

КР29

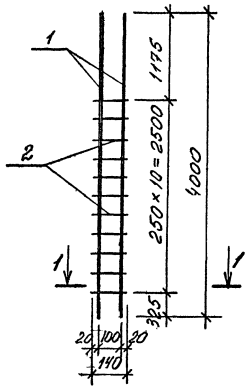

КР30

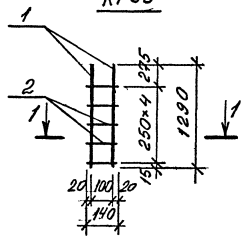

1-1



КР31

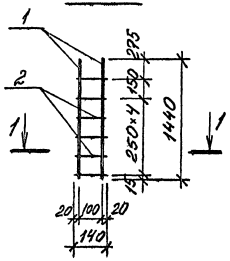

КР32

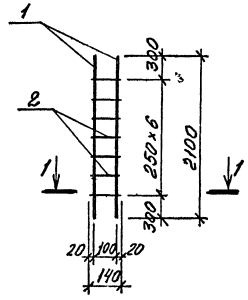

КР33

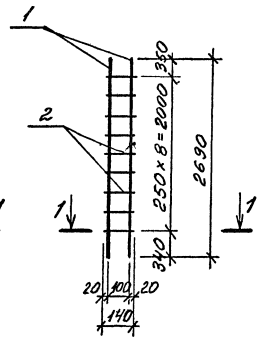

Марка каркаса	Поз	Наименование	Кол	Масса ед, кг	Масса каркаса кг
КР28	1	ф12А-III, ℓ=3150	2	2,80	5,93
	2	ф6А-III; ℓ=140	11	0,03	
КР29	1	ф12А-III; ℓ=4000	2	3,56	7,45
	2	ф6А-III; ℓ=140	11	0,03	
КР30	1	ф12А-III; ℓ=1290	2	1,15	2,45
	2	ф6А-III, ℓ=140	5	0,03	
КР31	1	ф12А-III, ℓ=1440	2	1,28	2,74
	2	ф6А-III; ℓ=140	6	0,03	
КР32	1	ф12А-III, ℓ=2100	2	1,87	3,95
	2	ф6А-III, ℓ=140	7	0,03	
КР33	1	ф12А-III, ℓ=2690	2	2,39	5,05
	2	ф6А-III, ℓ=140	9	0,03	

КР34

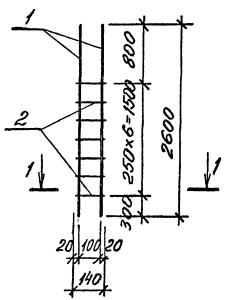

КР35

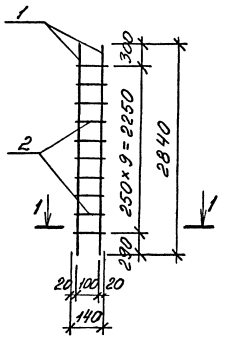

КР36

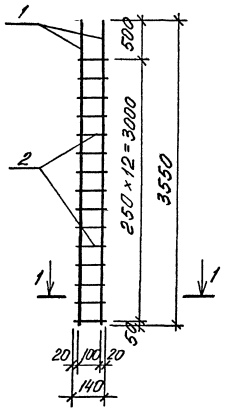

КР37

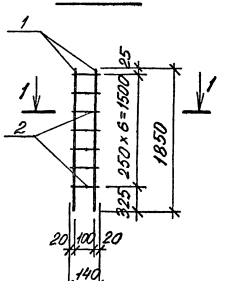

1-1



КР38

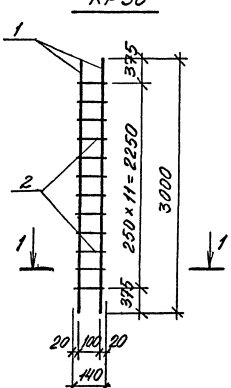

КР39

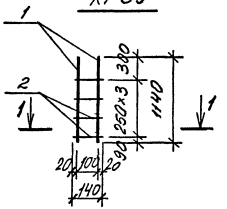

КР40

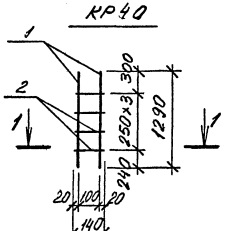

КР41

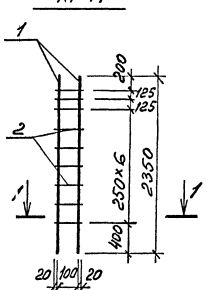

Марка каркаса	Поз.	Наименование	Кол.	Масса ед., кг	Масса каркаса кг
КР34	1	ф12 А-III; ℓ=2600	2	2 31	4,83
	2	ф6 А-III; ℓ=140	7	0,03	
КР35	1	ф12 А-III; ℓ=2840	2	2,53	5,36
	2	ф6 А-III; ℓ=140	10	0,03	
КР36	1	ф12 А-III; ℓ=3550	2	3,16	6,71
	2	ф6 А-III; ℓ=140	13	0,03	
КР37	1	ф12 А III; ℓ=1850	2	1.65	3.51
	2	ф6 А III, ℓ=140	7	0,03	
КР38	1	ф12 А III; ℓ=3000	2	2,67	5,70
	2	ф6 А III; ℓ=140	12	0,03	
КР39	1	ф12 А III; ℓ=1140	2	1,01	2,14
	2	ф6 А III; ℓ=140	4	0,03	
КР40	1	ф12 А III; ℓ=1290	2	1,15	2,42
	2	ф6 А III; ℓ=140	4	0,03	
КР41	1	ф12 А III; ℓ=2350	2	2,10	4,47
	2	ф6 А III, ℓ=140	9	0,03	

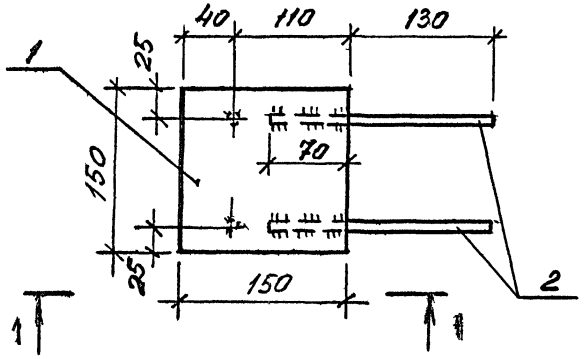

1 - 1

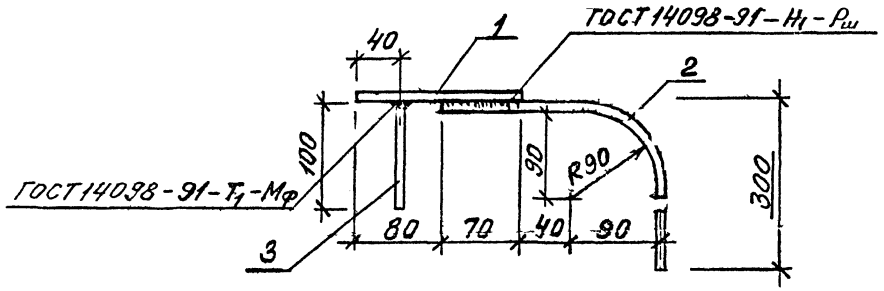

Поз	Наименование	Кол.	Масса ед; кг	Масса изделия кг
1	-8×150; ℓ=150	1	1,40	2,43
2	ф12 AIII; ℓ=370	2	0,49	
3	ф6 AIII; ℓ=100	2	0,02	

1. Гост проката 103-76* и марка стали Ст3пс 6-1

2. Типы электродов для электросварки приведены в технических требованиях

Разраб	Максимов		1.420.1-25.6-72
Провер.	Поварова		
Н контр	Максимов		

Закладное изделие М1

Стадия	Лист	Листов
Р		1

ЦНИИПРОМЗДАНИЙ

Марка лестничного блока	Изделия арматурные						Изделия закладные								Общий расход кг
	Арматура класса A-III ГОСТ 5781-82					Всего кг	Арматура класса A-III ГОСТ 5781-82				Итого	Прокат марки Ст3пс ГОСТ 380-88 ГОСТ 103-76*		Итого	Всего кг	
	ф6		ф12		Итого		ф6		ф12			-8				
ЛБм 36в-1	175,5		319,7		495,2	495,2	-	-	-	-	-	-	-	-	-	495,2
ЛБм 36в-2	173,0		322,4		495,4	495,4	-	-	-	-	-	-	-	-	-	495,4
ЛБм 36в-3	213,8		336,8		550,6	550,6	-	-	-	-	-	-	-	-	-	550,6
ЛБм 36в-4	220,4		353,9		574,3	574,3	-	-	-	-	-	-	-	-	-	574,3
ЛБм 36в-5	213,3		336,8		550,1	550,1	-	-	-	-	-	-	-	-	-	550,1
ЛБм 36в-6	226,1		348,2		574,3	574,3	-	-	-	-	-	-	-	-	-	574,3
ЛБм 38н-1	191,6		410,1		601,7	601,7	0,2		1,6		1,8	1,4		1,4	3,2	604,9
ЛБм 48в-1	245,0		447,2		692,2	692,2	0,2		2,4		2,6	1,4		1,4	4,0	696,2
ЛБм 48в-2	251,1		455,5		706,6	706,6	0,2		2,4		2,6	1,4		1,4	4,0	710,6
ЛБм 48в-3	261,6		467,9		729,5	729,5	0,2		2,4		2,6	1,4		1,4	4,0	733,5
ЛБм 48в-4	240,9		449,7		690,6	690,6	0,2		2,4		2,6	1,4		1,4	4,0	694,6
ЛБм 48в-5	283,3		505,3		788,6	788,6	0,2		2,4		2,6	1,4		1,4	4,0	792,6
ЛБм 48в-6	275,5		511,5		787,0	787,0	0,2		2,4		2,6	1,4		1,4	4,0	791,0
ЛБм 48с-1	250,9		503,3		754,2	754,2	0,9		0,8		0,9	1,4		1,4	2,3	756,5
ЛБм 48с-2	250,4		491,1		741,5	741,5	0,2		2,4		2,6	1,4		1,4	4,0	745,5
ЛБм 48с-3	243,0		468,2		711,2	711,2	0,2		2,4		2,6	1,4		1,4	4,0	715,2
ЛБм 48с-4	251,9		485,7		737,6	737,6	0,2		2,4		2,6	1,4		1,4	4,0	741,6
ЛБм 48с-5	217,1		505,6		722,7	722,7	0,2		2,4		2,6	1,4		1,4	4,0	726,7

Инв.№ подл. | Подпись и дата | Взам. инв.№

Разраб.	Тихонова	
Пров.	Максимов	
Н.контр.	Максимов	

1.420.1-25.6-72 РС

Ведомость расхода стали

Стадия	Лист	Листов
Р	1	2

ЦНИИПРОМЗДАНИЙ

Марка лестничного блока	Изделия арматурные							Изделия закладные									Общий расход кг
	Арматура класса А-III ГОСТ 5781-82						Всего кг	Арматура класса А-III ГОСТ 5781-82					Прокат марки СТ3ПС6-1 ГОСТ 380-88 ГОСТ 103-76*			Всего кг	
	ф6		ф12			Итого		ф6	-	ф12	-	Итого	-8	-	Итого		
ЛБм 48с-6	279,6		507,7				787,3	0,2		2,4		2,6	1,4		1,4	4,0	791,3
ЛБм 48с-7	284,7		537,5				822,2	0,2		2,4		2,6	1,4		1,4	4,0	826,2
ЛБм 50н-1	234,3		496,9				731,2	0,2		2,4		2,6	1,4		1,4	4,0	735,2
ЛБм 50н-2	236,2		499,0				735,2	0,2		2,4		2,6	1,4		1,4	4,0	739,2
ЛБм 50н-3	284,8		560,8				845,6	0,2		2,4		2,6	1,4		1,4	4,0	849,6
ЛБм 60в-1	301,6		574,3				875,9	0,3		3,2		3,5	1,4		1,4	4,9	880,8
ЛБм 60в-2	318,4		582,7				901,1	0,3		3,2		3,5	1,4		1,4	4,9	906,0
ЛБм 60в-3	633,0		341,8				974,8	0,3		3,2		3,5	1,4		1,4	4,9	979,7
ЛБм 60с-1	613,1		248,4				861,5	0,3		3,2		3,5	1,4		1,4	4,9	866,4
ЛБм 60с-2	293,4		613,8				907,2	0,3		3,2		3,5	1,4		1,4	4,9	912,1
ЛБм 60с-3	344,8		658,8				1003,6	0,1		0,9		1,0	1,4		1,4	2,4	1005,9
ЛБм 62н-1	328,8		629,2				958,0	0,3		3,2		3,5	1,4		1,4	4,9	962,9
ЛБм 62н-2	318		615,9				933,9	0,3		3,2		3,5	1,4		1,4	4,9	938,8
ЛБм 62н-3	327,5		794,0				1121,5	0,3		3,2		3,5	1,4		1,4	4,9	1126,4

Инв. № подл. | Подпись и дата | Взам. инв. №

gost.e-ecolog.ru