ТИПОВЫЕ СТРОИТЕЛЬНЫЕ КОНСТРУКЦИИ, ИЗДЕЛИЯ И УЗЛЫ

Серия 1.420.1-25

КОНСТРУКЦИИ МНОГОЭТАЖНЫХ ПРОИЗВОДСТВЕННЫХ ЗДАНИЙ С СЕТКАМИ КОЛОНН 6×6 И 9×6 м С БЕЗБАЛОЧНЫМИ ПЕРЕКРЫТИЯМИ ПОД НАГРУЗКУ СООТВЕТСТВЕННО ДО 30 кпа (3000 кгс/м²) И ДО 20 кпа (2000 кгс/м²)

выпуск 3

Железобетонные межколонные и пролетные плиты для зданий с сеткой колонн 6×6 м

24092
цена 7-68

gost.e-ecolog.ru

ТИПОВЫЕ СТРОИТЕЛЬНЫЕ КОНСТРУКЦИИ, ИЗДЕЛИЯ И УЗЛЫ

Серия 1.420.1-25

КОНСТРУКЦИИ МНОГОЭТАЖНЫХ ПРОИЗВОДСТВЕННЫХ ЗДАНИЙ С СЕТКАМИ КОЛОНН 6×6 И 9×6 м С БЕЗБАЛОЧНЫМИ ПЕРЕКРЫТИЯМИ ПОД НАГРУЗКУ СООТВЕТСТВЕННО ДО 30 кпа (3000 кгс/м²) И ДО 20 кпа (2000 кгс/м²)

выпуск 3

Железобетонные межколонные и пролетные плиты для зданий с сеткой колонн 6×6 м

РАЗРАБОТАНЫ.

ЦНИИЭПСЕЛЬСТРОЙ

Зам. директора П.В.Чичков

Зав. лабораторией В.Г. Выжигин

НИИЖБ

Зам. директора Т.И. Мамедов

Гл. научн. сотрудник С.М. Крылов

ЦНИИПРОМЗДАНИЙ

Зам. директора В.В. Быков

Зав. отделом Г.В. Выжигин

Вед. научный сотр. А.Н. Королев

Ст. научн. сотрудник Ю.В. Максимов

© ЦИТП Госстроя СССР, 1990

Обозначение	Наименование	Стр.
I.420.I-25.3- ITT	Технические требования	4
- 2ФЧ	Межколонная плита МП-I...МП-6,	
	МП-I-I...МП-6-I.Опалубочный чертеж	I2
- 2	Межколонная плита МП-I...МП-6,	
	МП-I-I..МП-6-I	I3
- 3	Каркас КП, КП2, КП7, КП8	I5
- 4	Каркас КП3...КП6, КП9...КП12	I8
- 5ФЧ	Межколонная плита МП-2-2, МП-4-2,	
	МП-2-3, МП-4-3. Опалубочный чертеж	2J
- 5	Межколонная плита МП-2-2, МП-4-2,	
	МП-2-3, МП-4-3	22
- 6	Каркас КП13...КП16	24
- 7ФЧ	Межколонная плита МПКI-I...МПКI-6	
	Спалубочный чертеж	27
- 7	Межколонная плита МПКI-I...МПКI-6	28
- 8	Каркас КП17, КП18	30
- 9	Каркас КП19, КП20	32
-I0	Каркас КП2I, КП22	34
- IIФЧ	Межколонная плита МПКI-2-I, МПКI-4-I.	
	Опалубочный чертеж	36
- II	Межколонная плита МПКI-2-I, МПКI-4-I	37
- I2	Каркас КП23, КП24	39
- I3ФЧ	Межколонная плита МП2-I...МП2-6.	

Обозначение	Наименование	Стр.
I.420.I-25.3 - I3ФЧ	Опалубочный чертеж	42
- I3	Межколонная плита МП2-I...МП2-6	43
- I4	Каркас КП25, КП26	45
- I5	Каркас КП27... КП30	47
- I6ФЧ	Пролетная плита ПП-I...ПП-6.	
	Опалубочный чертеж	50
- I6	Пролетная плита ПП-I...ПП-6	5I
- I7	Каркас КП3I...КП36	53
- I8ФЧ	Пролетная плита ППI-2-I, ППI-4-I.	
	Опалубочный чертеж	55
- I8	Пролетная плита ППI-2-I, ППI-4-I	56
- I9	Каркас КП37, КП38	58
- 20	Узлы I...УП (опалубочные)	60
- 2I	Узлы I...ХХУ (армирование)	62
- 22	Узлы I...ХХУШ (пространственные каркасы)	67
- 23	Каркас КРI, КР3, КР4, КР7	73
- 24	Каркас $КР2^{Т}_{Н}$, $КР5^{Т}_{Н}$, $КР6^{Т}_{Н}$	73
- 25	Каркас КР8, КРIII	74

Инв. № подл. | Подпись и дата | Взам. инв. №

разработ.	Румянцев		I.420.I-25.3	
проверил	Максимов			
Н.контр.	Максимов		Содержание	Стадия: Р; Лист: I; Листов: 2

ЦНИИПРОМЗДАНИЙ

Обозначение	Наименование	Стр.
I.420.I-25.3 - 26	Каркас КР9, КРI2	74
- 27	Каркас КРI3...КРI5	75
- 28	Каркас КРI6, КРI7	75
- 29	Каркас КРI0	76
- 30	Стержень поз. I5, I7, I9	76
- 3I	Сетка СI...С3	77
- 32	Сетка С4, С5	77
- 33	Сетка С6, С7	78
- 34	Сетка С8, С9	78
- 35	Сетка СI0	79
- 36	Сетка СII	79
- 37	Сетка СI2	80
- 38	Сетка СI3, СI4	80
- 39	Сетка СI5, СI6	8I
- 40	Сетка СI7, С20	8I
- 4I	Сетка СI8	82
- 42	Сетка СI9, С24	82
- 43	Сетка С2I, С22	83
- 44	Сетка С23, С25	83
- 45	Сетка С26	84
- 46	Сетка С27	84
- 47	Сетка С28...С30	85
- 48	Сетка С3I, С32	85
- 49	Сетка С33, С34	86
- 50	Сетка С35, С37	86
- 5I	Сетка С36, С38, С39	87
- 52	Сетка С40	87

Обозначение	Наименование	Стр.
I.420.I-25.3 - 53	Сетка С4I	88
- 54	Сетка С42	88
- 55	Сетка С43	89
- 56	Сетка С44„ С45	89
- 57	Сетка С46„ С47	90
- 58	Сетка С48	90
- 59	Составная позиция СПI...СП5	9I
- 60	Изделие закладное МНI	92
- 6I	Изделие закладное МН2	92
- 62	Изделие закладное МН3-I, МН3-2, МН3-3	93
- 63РС	Ведомость расхода стали, кг	94

Взам. инв.№ | Подпись и дата | Инв.№ подл.

24097 4

I. Общая часть

Данный выпуск является частью работы, полный состав которой приведен в выпуске 0 настоящей серии.

В выпуске даны рабочие чертежи сборных железобетонных межколонных и пролетных плит для многоэтажных производственных зданий с безбалочными перекрытиями с сеткой колонн 6 х 6 м.

Маркировочные схемы каркасов зданий и номенклатура сборных элементов конструкций приведены в выпуске 0 серии I.420.I-25.

Марки межколонных и пролетных плит в зависимости от временных нагрузок на перекрытиях и сеток колонн каркаса здания представлены в таблице настоящего выпуска (л.8).

Обозначение марок межколонных и пролетных плит состоит, в основном, из двух частей. Первая часть марки обозначает типоразмер плиты и состоит из буквенного обозначения (МП - межколонные плиты, МПК - межколонные плиты по крайним рядам колонн и ПП - пролетные плиты) и порядкового номера типоразмера. Вторая часть марки обозначает порядковый номер несущей способности.

Возможна третья часть марки плиты, которая обозначает разновидность конструкции, вызванную различием в закладных изделиях, наличием углублений для образования отверстий.

Пример обозначения марки межколонной плиты первого типоразмера, четвертой несущей способности с углублениями для образования отверстий:

МП - 4 - 2

Пример обозначения марки пролетной плиты первого типоразмера второй несущей способности

ПП - 2

Плиты перекрытий безбалочной конструкции разработаны для применения в зданиях с неагрессивной и слабоагрессивной газообразными средами. Условия применения плит в зданиях со среднеагрессивной газообразной средой приведены в пояснительной записке выпуска "0" настоящей серии.

Межколонные плиты рассчитаны как элементы ригелей перекрестных рам с жесткими узлами, с числом ярусов и пролетов в соответствии с габаритными схемами каркасов зданий. Пролетные плиты рассчитаны как опертые на деформированный (податливый) контур, которым являются межколонные плиты. Основные положения, принятые при расчете конструкций, приведены в выпуске "0" настоящей серии.

Предел огнестойкости плит - I,0 час согласно "Пособию по определению огнестойкости конструкций, пределов распространения огня по конструкциям и групп возгораемости материалов" (ЦНИИСК им. Кучеренко, Москва, Стройиздат, I985 г.).

Плиты изготавливаются из тяжелого бетона классов В25; В30. Классы тяжелого бетона для изготовления этих изделий приняты по ГОСТ 25192-82.

Толщина защитного слоя бетона и допустимая ширина раскрытия трещин в плитах приняты из условия невозможности воздействия на них слабоагрессивной газообразной среды.

При применении плит в агрессивных средах, дополнительные мероприятия, соблюдение которых обязательно при изготовлении их, должны быть определены в соответствии со СНиП 2.03.II-85 - "Защита строительных конструкций от коррозии" и указаны в проекте конкретного здания.

Разраб.	Максимов		I.420.I-25.3-ITT
Проверил	Румянцев		
Н контр.	Максимов		Технические требования

Стадия	Лист	Листов
Р	I	8

ЦНИИПРОМЗДАНИЙ

Инв.№ подл. | Подпись и дата | Взам. инв.№

Рабочая арматура принята из горячекатаной арматурной стали периодического профиля класса А-Ш по ГОСТ 5781-82 и обыкновенной арматурной проволоки периодического профиля класса Вр-I по ГОСТ 6727-80*.

Для изготовления закладных изделий применяется сортовой прокат из стали В Ст3пс6-I по ТУ14-I-3023-80 и арматурные стали класса А-I и А-Ш.

Марки стали арматуры и закладных изделий должны устанавливаться в проекте конкретного объекта, в зависимости от температурных условий эксплуатации и характера нагрузок, в соответствии с требованиями действующих нормативных документов и с указаниями, приведенными в выпуске "0" серии I.420.I-25.

В плитах круглые отверстия диаметром до I00 мм для пропуска отопительных стояков и других коммуникаций рекомендуется назначать при проектировании конкретного объекта. В отверстия для пропуска отопительных стояков следует устанавливать отрезки стальных труб в соответствии с конкретным заданием. Отверстия следует располагать между рабочими стержнями арматуры и в количестве не более двух на одну плиту.

2. Требования к изготовлению межколонных и пролетных плит

При изготовлении межколонных и пролетных плит необходимо выполнять требования действующих нормативных документов и стандартов:

ГОСТ I0922-75 "Арматурные изделия и закладные детали для железобетонных конструкций. Технические требования и методы испытаний";

ГОСТ 26633-85I "Бетон тяжелый. Технические условия";

ГОСТ I0I80-78* "Бетоны. Методы определения прочности на сжатие и растяжение";

ГОСТ I2730.0-78 "Бетоны. Общие требования к методам определения плотности, влажности, водопоглощения, пористости и водонепроницаемости";

ГОСТ I2730.I-78 "Бетоны. Метод определения плотности";

ГОСТ I2730.5-78 "Бетоны. Методы определения водонепроницаемости";

ГОСТ 24452-80 "Бетоны. Методы определения призменной прочности, модуля упругости и коэффициента Пуассона";

ГОСТ I0060-87 "Бетоны. Методы определения морозостойкости";

ГОСТ 26I34-84 "Бетоны. Ультразвуковой метод определения морозостойкости";

ГОСТ I30I5-75** "Изделия железобетонные и бетонные. Общие технические требования";

ГОСТ I30I5.0-83* "Конструкции и изделия бетонные и железобетонные сборные. Общие технические требования";

ГОСТ I30I5.3-8I* "Конструкции и изделия бетонные и железобетонные сборные. Документ о качестве";

ГОСТ I30I5.4-84 "Конструкции и изделия бетонные и железобетонные сборные. Правила транспортирования и хранения";

ГОСТ I30I5.I-8I * "Конструкции и изделия бетонные и железобетонные сборные. Правила приемки";

ГОСТ I30I5.2-8I* "Конструкции и изделия бетонные и железобетонные сборные. Правила маркировки";

ГОСТ I4098-85I "Соединения сварные арматуры и закладных изделий железобетонных конструкций. Типы, конструкция и размеры";

Инв. № подл. | Подпись и дата | Взам. инв. №

ГОСТ 23858-79 "Соединения сварные стыковые и тавровые арматуры железобетонных конструкций. Ультразвуковые методы контроля качества. Правила приемки";

ГОСТ 27108-86 "Конструкции каркаса железобетонные для многоэтажных зданий с безбалочными перекрытиями. Технические условия";

"Инструкция по сварке соединений арматуры и закладных деталей железобетонных конструкций" СН 393-78.

Сталь для армирования межколонных и пролетных плит должна применяться тех марок, которые заданы в проекте конкретного объекта.

Плоские арматурные каркасы и сетки следует изготавливать при помощи контактной точечной сварки по ГОСТ 14098-85.

Тавровые соединения анкерных стержней с пластинами следует выполнять под слоем флюса.

Электродуговая сварка элементов из сортового проката друг с другом производится электродами типа Э42, Э46 или Э42А, Э46А. Сварка арматурных стержней из стали класса А-I с сортовым прокатом производится электродами Э42, Э46, Э42А, Э46А, а стержни из стали класса А-III с сортовым прокатом - электродами типа Э42А, Э46А, Э50А. Выбор типа электродов, из числа перечисленных, для каждого класса стали производится на основании указаний СН393-78. Электроды следует применять по ГОСТ 9466-75 и ГОСТ 9467-75.

При изготовлении межколонных и пролетных плит для зданий со слабо- и среднеагрессивными газообразными средами обязательно выполнение требований в соответствии со СНиП 2.03.11-85 указанных в проекте конкретного здания.

Межколонные и пролетные плиты армируются пространственными каркасами, в состав которых входят плоские каркасы, сетки, отдельные стержни и закладные изделия.

С целью обеспечения точности изготовления пространственных каркасов в соответствии с допусками, проставляемыми на чертежах, сборку их следует производить в кондукторах.

При сборке пространственных каркасов используется контактная точечная сварка, дуговая сварка и вязка вязальной проволокой.

Применение дуговой сварки вместо предусмотренной контактной точечной сварки не допускается.

Закладные изделия устанавливаются и закрепляются в проектном положении на опалубочных формах.

Пространственные каркасы межколонных плит собираются в следующей последовательности:

укладываются нижние сетки;

устанавливаются плоские каркасы, объединенные с закладными изделиями;

устанавливается верхняя сетка и закладные изделия для опирания пролетных плит.

Закладные изделия, предназначенные для соединения межколонной плиты с капителью (см. I.420.I-25 выпуск 5), следует особо тщательно и жестко закреплять на опалубочной форме, а точность установки этих изделий должна быть ± I мм, не более.

Арматурные и закладные изделия должны быть закреплены в пространственном каркасе соединениями из вязальной проволоки.

Допускается армирование межколонных плит не в виде единого пространственного каркаса, а в виде отдельных арматурных изделий, укладываемых непосредственно в опалубочные формы. При этом порядок сборки аналогичен описанному выше.

Сборка пространственных каркасов пролетных плит должна производиться в следующей последовательности:

Инв. № подл. | Подпись и дата | Взам. инв. №

устанавливаются нижние сетки, например С35, на них устанавливаются и крепятся вязальной проволокой четыре боковые сетки, например С4I;

заводятся сбоку закладные изделия МНЗ-I, МНЗ-2, МНЗ-3 и привязываются вязальной проволокой к боковым и нижним сеткам.

Закладные изделия устанавливаются с особой тщательностью и фиксируются на форме.

Минимальная толщина защитного слоя для всех изделий, чертежи которых приведены в настоящем выпуске, принята равной I5 мм, не менее, в соответствии с требованиями СНиП 2.03.II-85.

Допускаемые отклонения толщины защитного слоя бетона для рабочей арматуры не должны превышать + 3 мм.

Для обеспечения требуемой толщины защитного слоя бетона для нижней арматуры следует предусматривать надежные способы фиксации проектного положения арматуры (пластмассовые фиксаторы, фиксаторы-прокладки из цементно-песчаного раствора и т.д., применение стальных фиксаторов не допускается).

Защитный слой бетона для верхней арматуры принят из условия, что плиты будут изготавливаться на заводах в металлических формах и защищаться сверху в здании (сооружении) бетонной подготовкой или стяжкой.

Перед установкой в опалубку производится проверка соответствия арматурных и закладных изделий проекту.

Внешний вид, качество поверхностей железобетонных межколонных и пролетных плит должны удовлетворять требованиям ГООТ I3015-75** для конструкций производственных зданий, предназначенных под окраску.

Конструкции межколонных и пролетных плит, изготавливаемые для применения в условиях агрессивных газообразных сред не должны иметь раковин, выбоин и околов. Исправление дефектов последующей штукатуркой не допускается.

Для предохранения лицевых поверхностей закладных изделий от коррозии (ржавления) при транспортировании и хранении плит эти поверхности следует покрыть цементно-казеиновой обмазкой слоем 0,5 мм.

Маркировку межколонных и пролетных плит выполнять по ГОСТ I3015.2-8I*. Маркировочные надписи и знаки следует наносить на видимой (при хранении и монтаже) боковой поверхности каждой плиты.

До начала производства межколонных и пролетных плит завод-изготовитель должен разработать технические условия и технологические правила, определяющие основные способы производства и контроля качества изготовления железобетонных изделий.

При изготовлении железобетонных межколонных и пролетных плит должен быть обеспечен систематический пооперационный технологический контроль на всех стадиях производства, а также систематический контроль прочности бетона и арматуры.

Значение нормируемой отпускной прочности бетона межколонной или пролетной плиты безбалочной конструкции должно соответствовать указанной в рабочих чертежах на конкретное здание и в заказе на изготовление конструкций согласно ГОСТ I3015.0-83* и ГОСТ 27108-86.

Оценка качества сборных железобетонных изделий производится в соответствии с требованиями ГОСТ I3015.I-8I* и ГОСТ 27108-86.

В связи с тем, что испытания нагружением элементов безбалочной конструкции в условиях завода изготовителя весьма затруднены, текущий приемочный контроль качества изготовления плит в соответствии с п. I0 ГОСТ I3015.I-8I* (изменение №2) следует производить с использованием неразрушающих методов с учетом

Инв. № подл. | Подпись и дата | Взам. инв. №

24097 8

требований указанных ГОСТов, а также требований ГОСТ 13015.0-83* и ГОСТ 18105-86.

Каждую партию межколонных и пролетных плит, принятую техническим контролем предприятия-изготовителя, следует сопровождать документом о качестве в соответствии с ГОСТ 13015.3-81*.

Документ о качестве должен храниться на строительной площадке, а по окончании строительства - у заказчика. Дубликат этого документа на предприятии - изготовителе.

3. Указания по применению межколонных и пролетных плит

Назначение марок железобетонных изделий, в том числе межколонных и пролетных плит, производится в проекте конкретного объекта в соответствии с маркировочными схемами, приведенными в выпуске "0" настоящей серии.

Для зданий со слабо- и среднеагрессивными газообразными средами эксплуатации следует применять межколонные и пролетные плиты, изготовленные с учетом дополнительных требований, указанных в проекте конкретного здания и в пояснительной записке к выпуску "0" настоящей серии.

Подъем и монтаж изделий, в том числе межколонных и пролетных плит следует производить в соответствии с требованиями СНиП 3.03.01-87, а также с учетом указаний по монтажу, приведенных в выпусках 0 и 5 настоящей серии.

В проектах конкретных зданий должна указываться необходимая отпускная прочность бетона межколонных и пролетных плит в тех случаях, когда по условиям загружения конструкций, прочность бетона на сжатие, равная 70% проектного класса бетона для летнего времени и 85% для зимнего времени, является недостаточной.

При действии многократно повторяющихся и динамических нагрузок назначение марок изделий, межколонных и пролетных плит, в проектах конкретных зданий должно производиться на основании соответствующего расчета с соблюдением требований СНиП 2.03.01-84 и "Инструкции по расчету несущих конструкций промышленных зданий и сооружений на динамические нагрузки", Стройиздат, 1970 г.

При применении межколонных и пролетных плит в условиях постоянного воздействия температуры выше +50°С назначение марок изделий должно производиться в проекте конкретного здания на основе специального расчета с соблюдением требований СНиП 2.03.04-84.

Для разработанных в настоящей серии железобетонных конструкций принимается бетон нормальной или пониженной проницаемости в соответствии со СНиП 2.03.11-85. Требования конкретного проекта по защите от коррозии железобетонных конструкций являются обязательными при изготовлении межколонных и пролетных плит.

В спецификациях к рабочим чертежам межколонных и пролетных плит указан только класс стали арматуры и ГОСТ на прокат закладных изделий. Назначение марок стали должно производиться в проектах конкретных зданий в зависимости от температурных условий эксплуатации конструкций и характера нагрузок (статические, динамические) в соответствии с требованиями действующих нормативных документов и указаниями, приведенными в выпуске "0" настоящей серии.

Рабочие чертежи изделий, предназначенных для применения в условиях агрессивной газовой среды, низких или высоких температур, подвергающихся воздействию подвижных или динамических нагрузок должны быть дополнены соответствующими требованиями к плитам при конкретном проектировании. В этом случае плиты должны

Инв. № подл. | Подпись и дата | Взам. инв. №

иметь маркировку, отличную от маркировки плит, предназначенных для обычных условий

Для конструкций, применяемых в условиях воздействия агрессивных сред, дополнительно к установленной марке добавляется буквенное обозначение в соответствии с ГОСТ 23009-78*(Н - для бетона нормальной проницаемости; П - для бетона пониженной проницаемости).

4. Указания по приемке, хранению и транспортировке межколонных и пролетных плит

Приемка межколонных и пролетных плит должна производиться в соответствии с требованиями ГОСТ 13015-75**, ГОСТ 13015.1-81*, ГОСТ 27108-86 и рабочими чертежами изделий.

При приемке следует обращать особое внимание на правильность маркировки, особенно для случаев, когда проектной организацией оговорены дополнительные условия эксплуатации плит.

Подъем межколонных и пролетных плит должен производиться в соответствии с требованиями СНиП 3.03.01-87, а транспортировка и хранение в соответствии с ГОСТ 13015.4-84.

Готовые железобетонные изделия должны храниться в штабелях так, чтобы исключалась возможность деформации изделий, а также загрязнения и повреждения лицевых поверхностей. Во избежании повреждений изделий плит следует оставлять между смежными штабелями зазоры не менее 0,2 м. Плиты следует размещать так, чтобы их заводская маркировка читалась со стороны прохода или проезда.

Плиты следует укладывать в штабели плашмя, по высоте не более 6-8 ярусов, в зависимости от качества основания склада. Каждое изделие при хранении должно опираться на деревянные инвентарные подкладки. Нижний ряд изделий укладывать на деревянные подкладки по предварительно выровненному и уплотненному грунту (основанию).

В зимнее время не допускается укладывать изделия на подкладки, покрытые льдом. Во избежании образования наледей изделия необходимо периодически обметать от снега или покрывать толем или щитами.

В жаркое время года изделия рекомендуется поливать водой не реже двух раз в сутки и покрывать мокрой рогожей.

Во время производства погрузочно-разгрузочных работ запрещается подтягивание изделий волоком, сбрасывание их на землю с высоты и другие способы, которые могут повредить грани или поверхности изделий, а также сами изделия.

При перевозке межколонных и пролетных плит автомобильным транспортом следует учитывать требования и рекомендации "Руководства по перевозке автомобильным транспортом строительных конструкций" (Москва, Стройиздат, 1980 г.).

Автотранспорт должен иметь необходимые приспособления, обеспечивающие устойчивое положение изделий при перевозке.

При перевозке межколонных и пролетных плит по железной дороге используются безбортовые платформы.

Перевозку межколонных и пролетных плит железнодорожным транспортом следует производить в соответствии с требованиями и рекомендациями "Правил перевозки грузов" (Москва, издательство "Транспорт", МПС, 1985 г.).

Инв. № подл. | Подпись и дата | Взам. инв. №

Размеры сварного соединения, выполняемого дуговой сваркой по ГОСТ 14098-85 (Тип шва Н1-Рш)

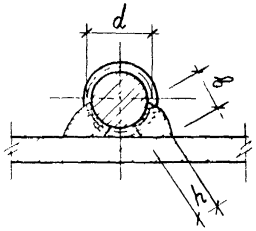

h - высота шва ($h = 0{,}25d$, но > 4 мм)

e - ширина шва ($e = 0{,}5d$, но > 8 мм)

l - длина шва

шшш - сварной шов заводской

Инв № подл. | Подпись и дата | Взам. инв №

24097 11

Марка изделия	Размер (по бетону)	Временная нормативная нагрузка, кПа(кгс/м2)	Наименование и местоположение изделия	Примечания
МП I-I МП I-2 МП I-3 МП I-4 МП I-5 МП I-6	3,28х2,98	5 (500) I0 (I000) I5 (I500 20 (2000) 25 (2500) 30 (3000)	Межколонная плита по средним рядам колонн	
МП I-I-I МП I-2-I МП I-3-I МП I-4-I МП I-5-I МП I-6-I	3,28х2,98	5 (500) I0 (I000 I5 (I500) 20 (2000) 25 (2500) 30 (3000)	Межколонная плита по крайним рядам колонн	
МП I-2-2 МП I-4-2	3,28х2,98	I0 (I000) 20 (2000)	Межколонная плита по средним рядам колонн с 3-мя углублениями для образования отверстий	Размер углубления 0,7х0,7 м
МП I-2-3 МП I-4-3	3.28х2,98	I0 (I000) 20 (2000)	Межколонная плита по крайним рядам колонн с 3-мя углублениями для образования отверстий	Размер углубления 0,7х0,7 м
МП 2-I МП 2-2 МП 2-3	3,28х2,67	5 (500 I0 (I000) I5 (I500)	Межколонная плита в местах расположения лестниц	

Продолжение

Марка изделия	Размер (по бетону)	Временная нормативная нагрузка, кПа(кгс/м2)	Наименование и местоположение изделия	Примечания
МП 2-4 МП 2-5 МП 2-6	3,28х2,67	20 (200 0) 25 (250 0) 30 (300 0)	Межколонная плита в местах расположения лестниц	
МПК I-I МПК I-2 МПК I-3 МПК I-4 МПК I-5 МПК I-6	3,28х2,09	5 (500) I0 (I00 0) I5 (I50 0) 20 (200 0) 25 (250 0) 30 (300 0)	Межколонная плита крайняя	
МПК I-2-I МПК I-4-I	3,28х2,09	I0 (I00 0) 20 (200 0)	Межколонная плита крайняя с одним углублением для образования отверстий	Размер углубления 0,7х0,7 м
ПП I-I ПП I-2 ПП I-3 ПП I-4 ПП I-5 ПП I-6	2,98х2,98	5 (500) I0 (I00 0) I5 (I50 0) 20 (200 0) 25 (250 0) 30 (300 0)	Пролетная плита	
ПП I-2-I ПП I-4-I	2,98х2,98	I0 (I00 0) 20 (200 0)	Пролетная плита с 4-мя углублениями для образования отверстий	Размер углубления 0,7х0,7 м

Взам. инв. №

Подпись и дата

Инв. № подл.

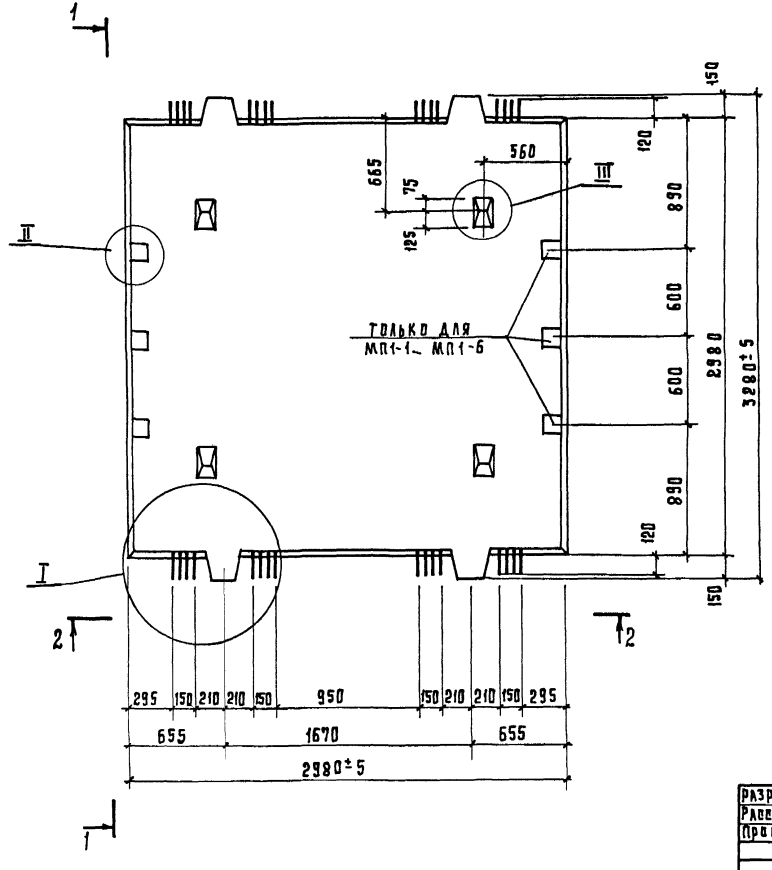

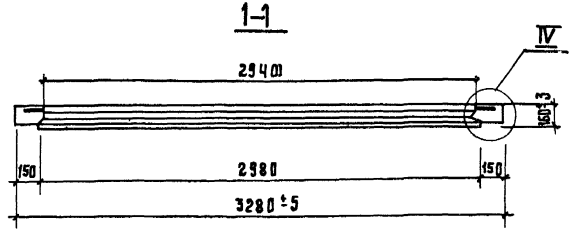

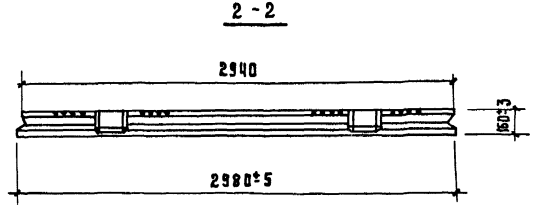

1. Технические требования к изготовлению плит см. 1.420.1-25.3-1ТТ.
2. Ориентировку монтажных петель см. 1.420.1-25.3-3, л. 1; 1.420.1-25.3-4, л. 1.
3. Геометрию паза плиты см. 1.420.1-25.3-20, л. 2.
4. Узлы I... IV см. 1.420.1-25.3-20, л. 1.
5. Масса плиты 3,5 т.

Разраб.	Румянцев	
Рассчит.	Румянцев	
Пров.	Максимов	
Н.контр.	Максимов	

1.420.1-25.3-2фц

Межколонная плита МП1-1_МП1-6, МП1-1-L_МП1-6-L. Опалубочный чертеж

Стадия	Лист	Листов
Р		1

ЦНИИПРОМЗДАНИЙ

Разработал Фарова

ЦНИИЭП сельстрой

Инв.№подл. | Подпись и дата | Взам.инв.№

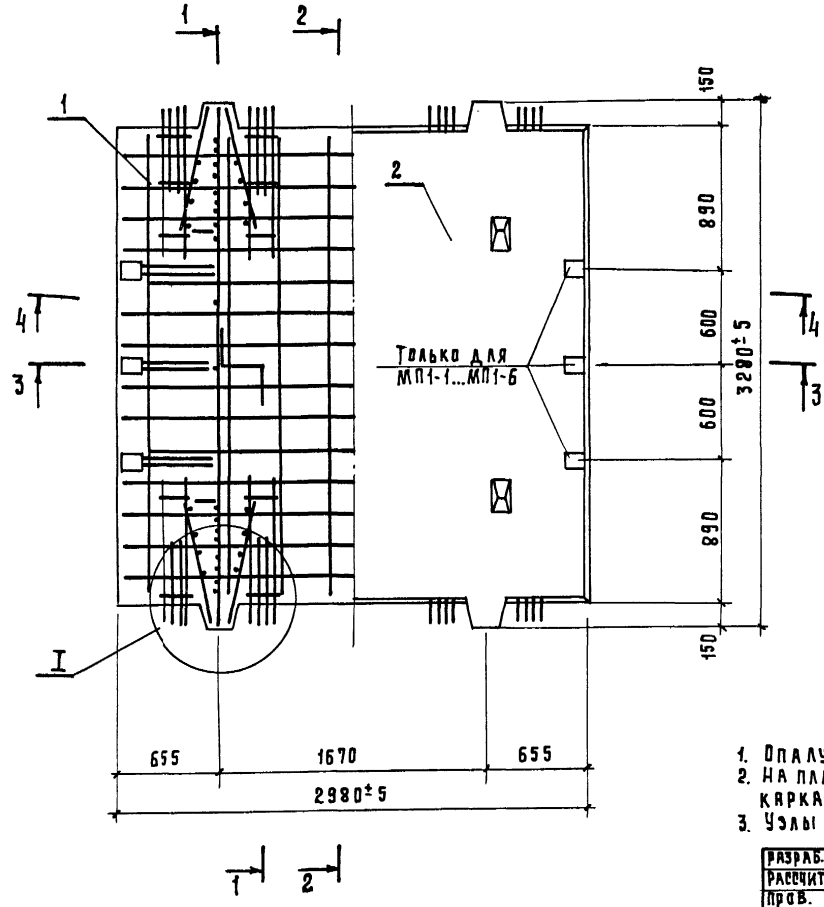

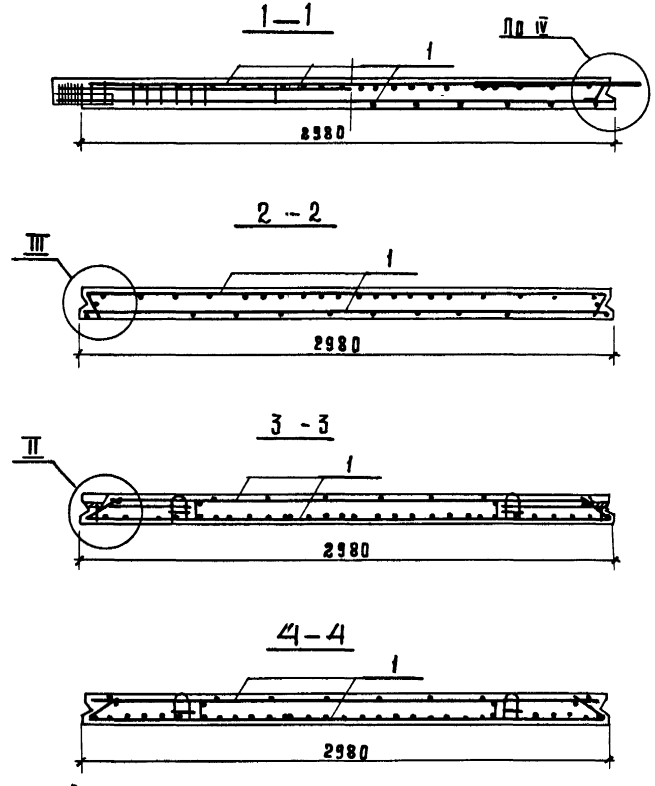

1. Опалубочный чертеж см. 1.420.1-25.3-2ФЧ.
2. На плане армирования плиты и на разрезе 1-1 под вертикальными каркасами нижние сетки и отдельные стержни условно не показаны.
3. Узлы I... IV см. 1.420.1-25.3-2Н, л. 1, 2.

Разраб.	Румянцев		1.420.1-25.3-2
Рассчит.	Румянцев		
Пров.	Максимов		Стадия: Р; Лист: 1; Листов: 2
Н.контр.	Максимов		Межколонная плита МП1-1... МП1-6, МП1-1-1... МП1-6-1
			ЦНИИПРОМЗДАНИЙ

Инв. N подл. | Подп. и дата | Взам. инв. N

Разраб. Ефарова

ЦНИИЭП сельстрой

Марка плиты	Поз.	Наименование	Кол.	Обозначение документа
МП 1-1	1	Каркас КП1	1	1.420.1-25.3-3
	2	Бетон класса В25, м³	1.4	
МП 1-2	1	Каркас КП2	1	1.420.1-25.3-3
	2	Бетон класса В25, м³	1.4	
МП 1-3	1	Каркас КП3	1	1.420.1-25.3-4
	2	Бетон класса В25, м³	1.4	
МП 1-4	1	Каркас КП4	1	1.420.1-25.3-4
	2	Бетон класса В25, м³	1.4	
МП 1-5	1	Каркас КП5	1	1.420.1-25.3-4
	2	Бетон класса В30, м³	1.4	
МП 1-6	1	Каркас КП6	1	1.420.1-25.3-4
	2	Бетон класса В30, м³	1.4	

Марка плиты	Поз.	Наименование	Кол.	Обозначение документа
МП 1-1-1	1	Каркас КП7	1	1.420.1-25.3-3
	2	Бетон класса В25, м³	1.4	
МП 1-2-1	1	Каркас КП8	1	1.420.1-25.3-3
	2	Бетон класса В25, м³	1.4	
МП 1-3-1	1	Каркас КП9	1	1.420.1-25.3-4
	2	Бетон класса В25, м³	1.4	
МП 1-4-1	1	Каркас КП10	1	1.420.1-25.3-4
	2	Бетон класса В25, м³	1.4	
МП 1-5-1	1	Каркас КП11	1	1.420.1-25.3-4
	2	Бетон класса В30, м³	1.4	
МП 1-6-1	1	Каркас КП12	1	1.420.1-25.3-4
	2	Бетон класса В30, м³	1.4	

Инв.№ подл. | Подп. и дата | Взам. инв.№

ПЛАН ВЕРХНИХ СЕТОК

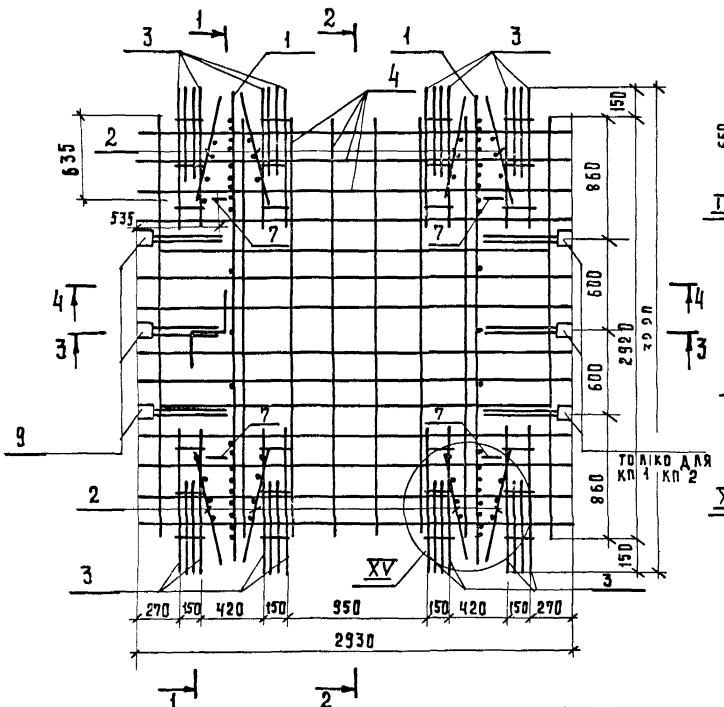

ПЛАН НИЖНИХ СЕТОК

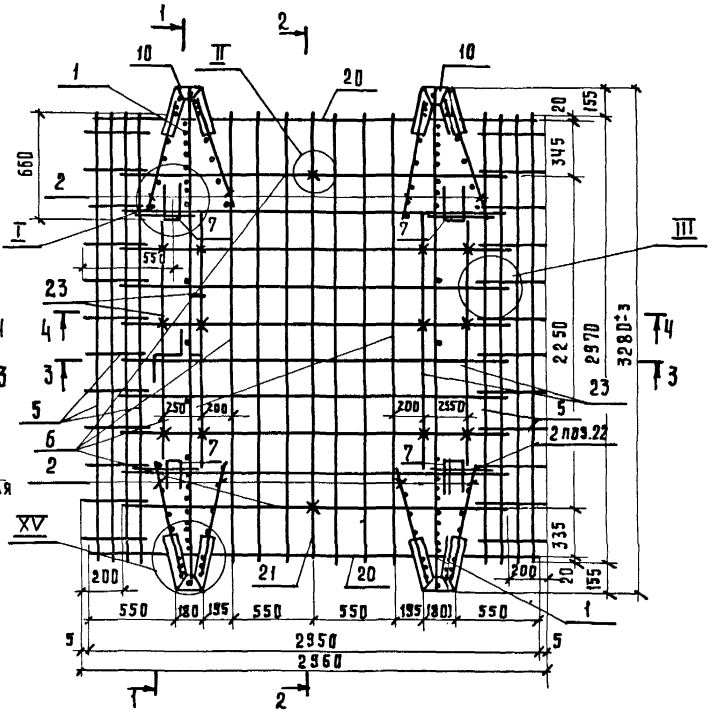

1. Порядок сборки пространственного каркаса см. 1.420.1-25.3-тт.
2. Каркасы поз. 1 и 2 установить стержнем большего диаметра вниз по узлу XV см. 1.420.1-25.3-22, л. 3.
3. Поз. 20 приварить к рабочей арматуре нижних сеток и к поз. 21 контактной точечной сваркой по ГОСТ 14098-85.
4. Поз. 21 и 23 привязать вязальной проволокой к стержням нижней сетки.
5. Узлы I ... III см. 1.420.1-25.3-22, л. 1

Разраб.	Румянцев	
Рассчи	Румянцев	
Пров.	Максимов	
Н. контр.	Максимов	

1.420.1-25.3-3

Каркас КП1, КП2, КП7, КП8

Стадия	Лист	Листов
Р	1	3

ЦНИИПРОМЗДАНИЙ

Инв. № подл. | Подпись и дата | Взам. инв. № | Разраб. Кокорева | ЦНИИЭПсельстрой

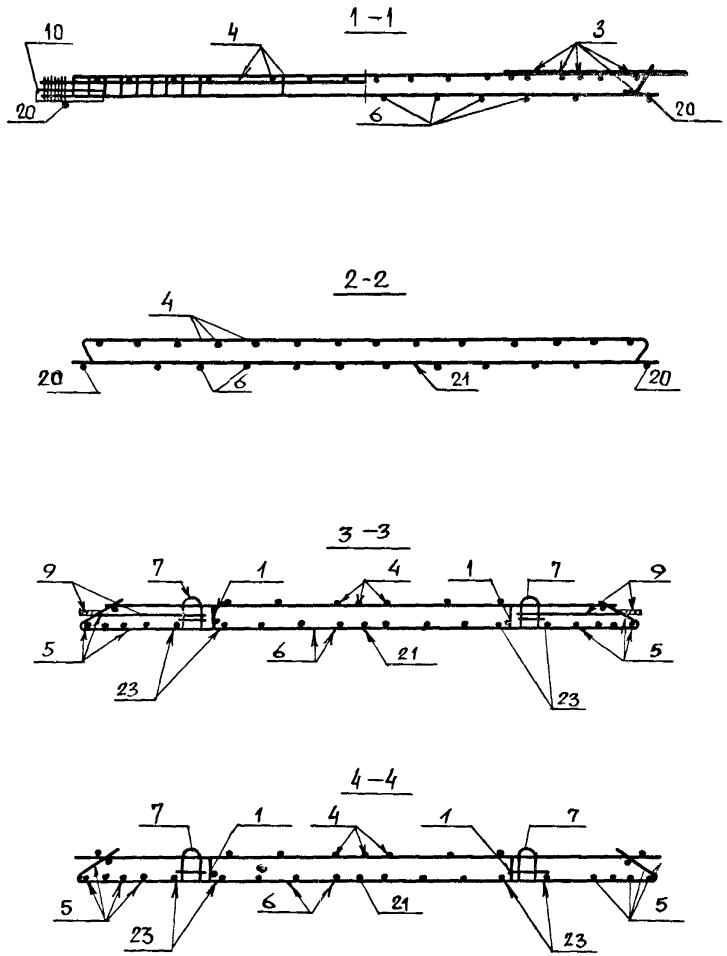

Марка каркаса	Поз.	Наименование	Кол.	Обозначение документа	Масса каркаса, кг
КП1	1	Каркас КР1	2	1.420.1-25.3-23	124,7
	2	Каркас КР2т/КР2н	4/4	1.420.1-25.3-24	
	3	Каркас КР13	8	1.420.1-25.3-27	
	4	Сетка С1	1	1.420.1-25.3-31	
	5	Сетка С4	2	1.420.1-25.3-32	
	6	Сетка С6	1	1.420.1-25.3-33	
	7	Составная позиция СП1	4	1.420.1-25.3-59	
	9	Изделие закладное МН2	6	1.420.1-25.3-61	
	10	Изделие закладное МН1	4	1.420.1-25.3-60	
	15	Ф10АI, ℓ=340; 0,21 кг	4	1.420.1-25.3-30	
	16	Ф4ВрI, ℓ=360; 0,04 кг	4	Без черт.	
	17	Ф10АI, ℓ=385; 0,24 кг	4	1.420.1-25.3-30	
	18	Ф4ВрI, ℓ=410; 0,04 кг	8	Без черт.	
	19	Ф10АI, ℓ=435; 0,27 кг	4	1.420.1-25.3-30	
	20	Ф8АIII, ℓ=2950; 1,165 кг	2	Без черт.	
	21	Ф12АIII, ℓ=2970; 2,64 кг	1	Без черт.	
	22	Ф8АI, ℓ=500; 0,2 кг	8	Без черт.	
	23	Ф4ВрI, ℓ=1700; 0,16 кг	4	Без черт.	

Арматура: класса А-I и А-III по ГОСТ 5781-82, класса Вр-I по ГОСТ 6727-80*

Инв. № подл. | Подпись и дата | Взам. инв. №

Марка каркаса	Поз.	Наименование	Кол.	Обозначение документа	Масса каркаса, кг
КП 2	1	Каркас КР4	2	1.420.1-25.3-23	152.2
	2	Каркас КР2т / КР2н	4/4	1.420.1-25.3-24	
	3	Каркас КР13	8	1.420.1-25.3-27	
	4	Сетка С2	1	1.420.1-25.3-31	
	5	Сетка С4	2	1.420.1-25.3-32	
	6	Сетка С7	1	1.420.1-25.3-33	
	7	Составная позиция СП1	4	1.420.1-25.3-61	
	9	Изделие закладное МН2	6	1.420.1-25.3-61	
	10	Изделие закладное МН1	4	1.420.1-25.3-60	
	15	ф10АI, ℓ=340; 0,21 кг	4	1.420.1-25.3-30	
	16	ф4ВрI, ℓ=360; 0,04 кг.	4	БЕЗ ЧЕРТ.	
	17	ф10АI, ℓ=385; 0,24 кг.	4	1.420.1-25.3-30	
	18	ф4ВрI, ℓ=410; 0,04 кг.	8	БЕЗ ЧЕРТ.	
	19	ф10АI, ℓ=435; 0,27 кг.	4	1.420.1-25.3-30	
	20	ф8АIII, ℓ=2950; 1,165 кг.	2	БЕЗ ЧЕРТ.	
	21	ф25АIII, ℓ=2970; 11,4 кг.	1	БЕЗ ЧЕРТ.	
	22	ф8АI, ℓ=500; 0,2 кг.	8	БЕЗ ЧЕРТ.	
	23	ф4ВрI, ℓ=1700; 0,16 кг.	4	БЕЗ ЧЕРТ.	

Марка каркаса	Поз.	Наименование	Кол.	Обозначение документа	Масса каркаса, кг
КП 7		Поз. 2,3,5,7,10,15...20,22,23 по КП2	КП2		120.5
	1	Каркас КР1	2	1.420.1-25.3-23	
	4	Сетка С1	1	1.420.1-25.3-31	
	6	Сетка С6	1	1.420.1-25.3-33	
	9	Изделие закладное МН2	3	1.420.1-25.3-61	
	21	ф12АIII, ℓ=2970; 2,64 кг	1	Без черт.	
КП 8		поз. 1..7, 10, 15...23 по КП2			148.0
	9	Изделие закладное МН2	3	1.420.1-25.3-61	

Инв. № подл. | Подпись и дата | Взам. инв. №

24097 18

ЦНИИЭПсельстрой
Инв.№ подл. | Подп. и дата | Взам. инв.№

План верхних сеток

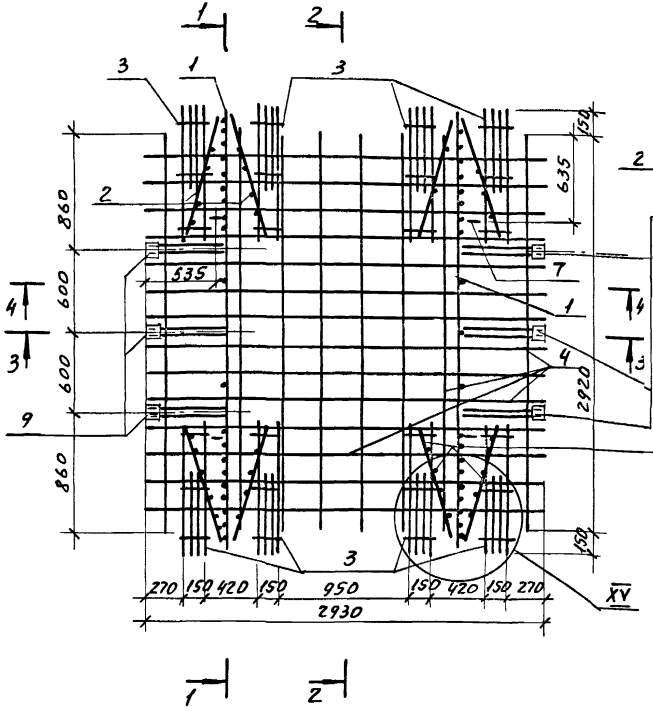

План нижних сеток

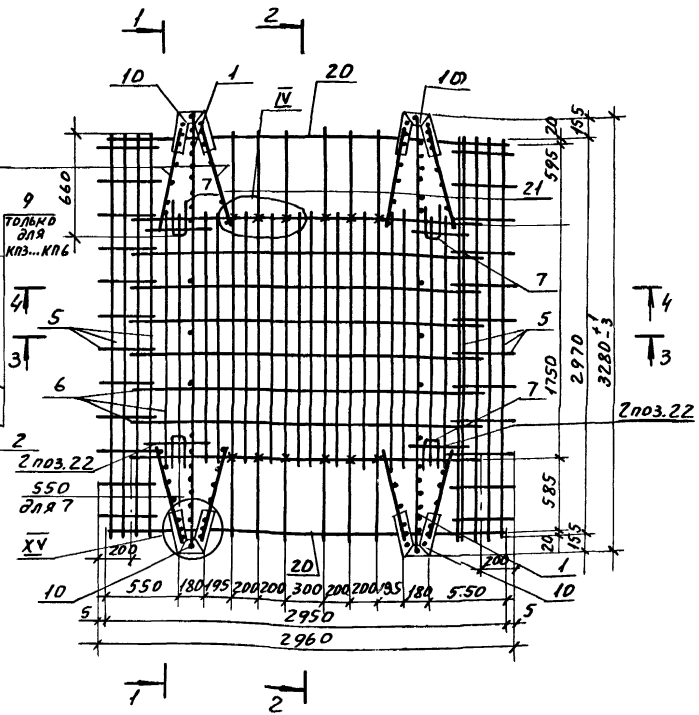

1. Порядок сборки пространственного каркаса см. 1.420.1-25.3-1ТТ.
2. Каркасы поз.1 и 2 установить стержнем большего диаметра вниз по узлу XV см. 1.420.1-25.3-22, л.3.
3. Поз.20 приварить к рабочей арматуре нижних сеток и к поз. 21 контактной точечной сваркой по ГОСТ 14098-85.
4. Поз. 21 привязать вязальной проволокой к стержням нижней сетки.
5. Узел IV см. 1.420.1-25.3-22, л.1.

Разраб.	Румянцев	
Рассчит	Румянцев	
Пров.	Максимов	
Н. контр	Максимов	

1.420.1-25.3-4

Каркас КП3...КП6, КП9...КП12

Стадия	Лист	Листов
Р	1	3

ЦНИИПРОМЗДАНИЙ

24097 19

1-1



2-2

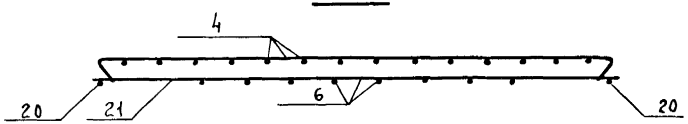

3-3

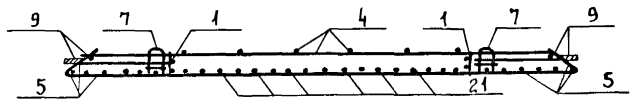

4-4

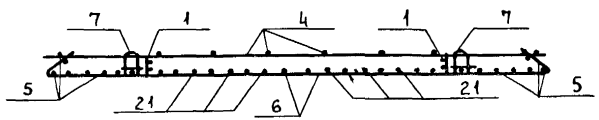

Марка каркаса	Поз.	Наименование	Кол.	Обозначение документа	Масса каркаса, кг
КП3	1	Каркас КР4	2	1.420.1-25.3-23	176,3
	2	Каркас КР5т / КР5н	4/4	1.420.1-25.3-24	
	3	Каркас КР14	8	1.420.1-25.3-27	
	4	Сетка С2	1	1.420.1-25.3-31	
	5	Сетка С4	2	1.420.1-25.3-32	
	6	Сетка С8	1	1.420.1-25.3-34	
	7	Позиция составная СП1	4	1.420.1-25.3-59	
	9	Изделие закладное МН2	6	1.420.1-25.3-61	
	10	Изделие закладное МН1	4	1.420.1-25.3-60	
	15	ϕ 10AI, ℓ=340; 0,21кг	4	1.420.1-25.3-30	
	16	ϕ 4BpI, ℓ=360; 0,04кг	4	БЕЗ ЧЕРТ.	
	17	ϕ 10AI, ℓ=385; 0,24кг	4	1.420.1-25.3-30	
	18	ϕ 4BpI, ℓ=410; 0,04кг	8	БЕЗ ЧЕРТ.	
	19	ϕ 10AI, ℓ=435; 0,27кг	4	1.420.1-25.3-30	
	20	ϕ 8AIII, ℓ=2950; 1,165кг	2	БЕЗ ЧЕРТ	
	21	ϕ 16AIII, ℓ=2970; 4,7кг	6	БЕЗ ЧЕРТ.	
	22	ϕ 8AI, ℓ=500; 0,2кг	8	БЕЗ ЧЕРТ.	
КП4		Поз.1...4,6,7,9,10,15...20,22 по КП3			200,1
	5	Сетка С5	2	1.420.1-25.3-32	
	21	ϕ 20AIII, ℓ=2970; 7,3кг	6	БЕЗ ЧЕРТ.	
КП9		Поз.1...7,10,15...22 по КП3			172,1
	9	Изделие закладное МН2	3	1.420.1-25.3-61	

Взам. инв. N | Подпись и дата | Инв. N подл.

24097 20

Марка каркаса	Поз.	Наименование	Кол.	Обозначение документа	Масса каркаса, кг
КП 5	1	Каркас КР4	2	1.420.1-25.3-23	230.6
	2	Каркас КР6т / КР6н	4/4	1.420.1-25.3-24	
	3	Каркас КР15	8	1.420.1-25.3-27	
	4	Сетка С3	1	1.420.1-25.3-31	
	5	Сетка С5	2	1.420.1-25.3-32	
	6	Сетка С9	1	1.420.1-25.3-34	
	7	Составная позиция СП1	4	1.420.1-25.3-59	
	9	Изделие закладное МН2	6	1.420.1-25.3-61	
	10	Изделие закладное МН1	4	1.420.1-25.3-60	
	15	ф10АI, ℓ=340; 0,21 кг	4	1.420.1-25.3-30	
	16	ф4ВрI, ℓ=360; 0,04 кг	4	Без черт.	
	17	ф10АI, ℓ=385; 0,24 кг	4	1.420.1-25.3-30	
	18	ф4ВрI, ℓ=410; 0,04 кг	8	Без черт.	
	19	ф10АI, ℓ=435; 0,27 кг	4	1.420.1-25.3-30	
	20	ф8АIII, ℓ=2950; 1,165 кг	2	Без черт.	
	21	ф22АIII, ℓ=2970; 8,85 кг	6	Без черт.	
	22	ф8АI, ℓ=500; 0,2 кг	8	Без черт.	

Марка каркаса	Поз.	Наименование	Кол.	Обозначение документа	Масса каркаса, кг
КП 6		Поз. 1...7, 9, 10, 15...20, 22 по КП5			245.9
	21	ф25АIII, ℓ=2970; 11,4 кг	6	Без черт.	
КП 10		Поз. 1,5,7,10,15...20,22 по КП5			195.9
	2	Каркас КР5т / КР5н	4/4	1.420.1-25.3-24	
	3	Каркас КР14	8	1.420.1-25.3-27	
	4	Сетка С2	1	1.420.1-25.3-31	
	6	Сетка С8	1	1.420.1-25.3-34	
	9	Изделие закладное МН2	3	1.420.1-25.3-61	
	21	ф20АIII, ℓ=2970; 7,3 кг	6	Без черт.	
КП 11		Поз. 1...7, 10, 15...21, 22 по КП5			226.4
	9	Изделие закладное МН2	3	1.420.1-25.3-61	
КП 12		Поз. 1...7, 10, 15...20, 22 по КП5			241.7
	9	Изделие закладное МН2	3	1.420.1-25.3-61	
	21	ф25АIII, ℓ=2970; 11,4 кг	6	Без черт.	

Арматура: класса А-I и А-III по ГОСТ 5781-82,
класса Вр-I по ГОСТ 6727-80*

Инв. № подл. | Подпись и дата | Взам. инв. №

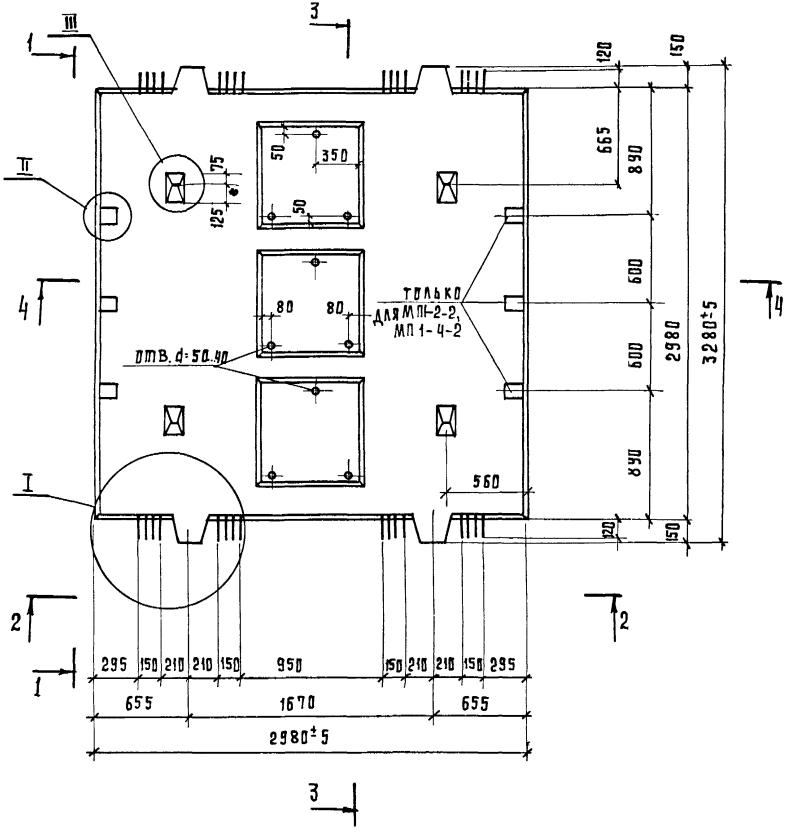

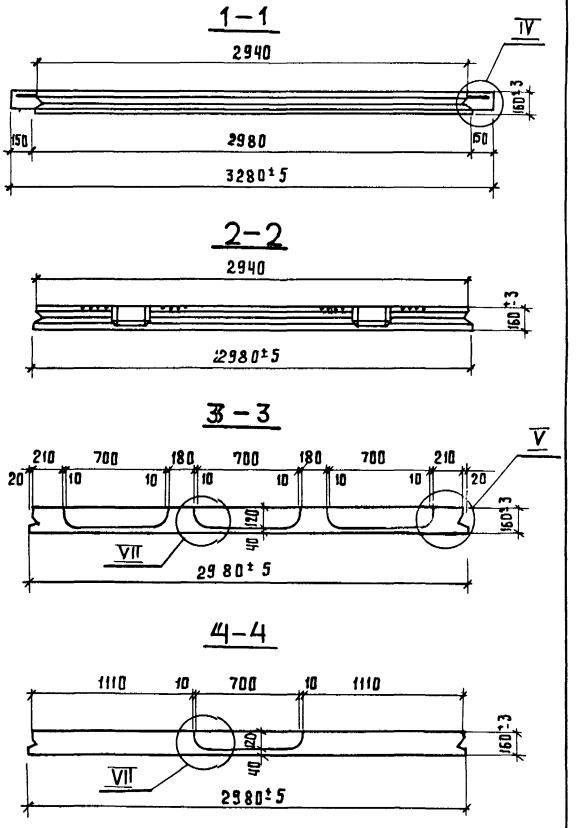

1. Технические требования к изготовлению плит см. 1.420.1-25.3-1тт.
2. Ориентировку монтажных петель см. 1.420.1-25.3-6, л.1.
3. Геометрию паза плиты см. 1.420.1-25.3-20, л. 2.
4. Узлы I... V и VII см. 1.420.1-25.3-20, л. 1, 2.
5 Масса плиты 3.0т.

Разраб.	Румянцев	
Рассчит.	Румянцев	
Провер.	Максимов	
н.контр.	Максимов	

1.420.1-25.3-5 Ф4

Межколонная плита МП1-2-2, МП1-4-2, МП1-2-3, МП1-4-3
Опалубочный чертеж

Стадия	Лист	Листов
Р		1

ЦНИИПРОМЗДАНИЙ

ЦНИИЭПсельстрой

Разраб. Яфарова

Инв. N подл. | Подп. и дата | Взам. инв. N

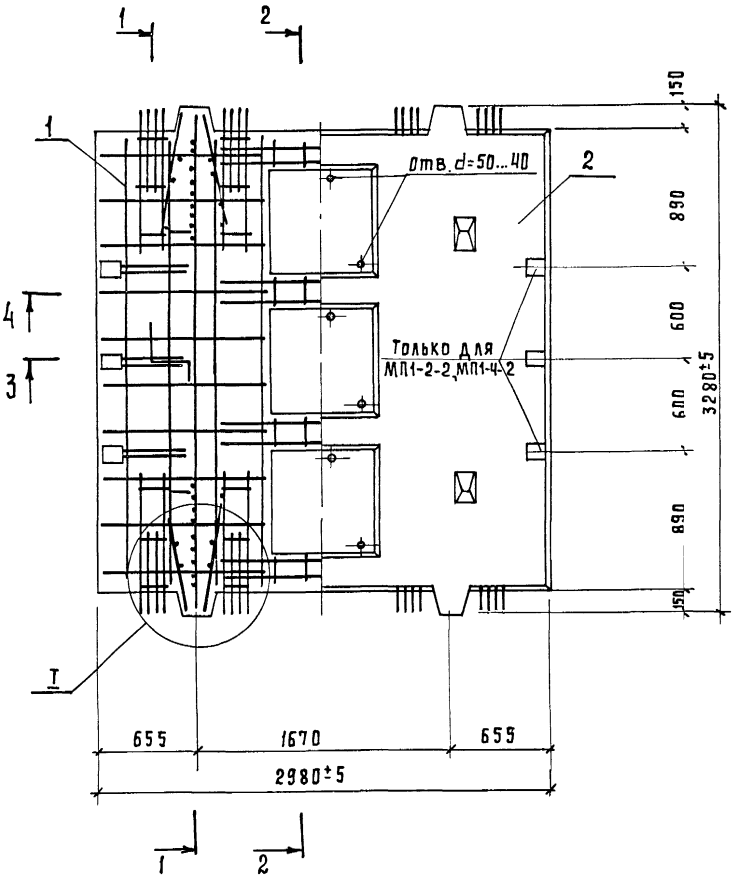

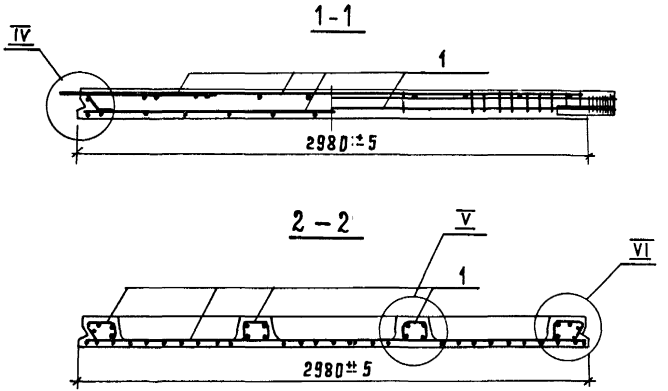

1. Опалубочный чертеж см. 1.420.1-25.3-5 фч.
2. На плане армирования плиты и на разрезе 1-1 под вертикальными каркасами нижние сетки и отдельные стержни условно не показаны.
3. Узлы I, IV ... VI см. 1.420.1-25.3-21, л. 1, 2.

Разраб.	Румянцев		1.420.1-25.3-5
Рассчит.	Румянцев		
Провер.	Максимов		Межколонная плита МП1-2-2, МП1-4-2, МП1-2-3, МП1-4-3
Н. контр.	Максимов		Стадия Р; Лист 1; Листов 2
			ЦНИИПРОМЗДАНИЙ

ЦНИИЭП сельстрой
Инв. № подл. | Подпись и дата | Взам. инв. №

3 – 3

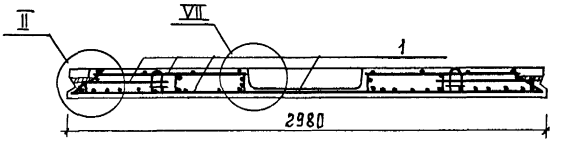

4 – 4

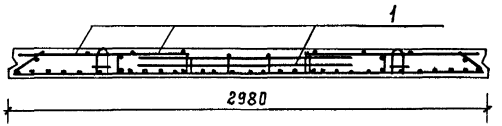

Узлы II и VII см. 1.420.1-25.3-21, л. 1, 2.

Марка плиты	поз.	Наименование	Кол.	Обозначение документа
МП1-2-2	1	Каркас КП 13	1	1.420.1-25.3-6
	2	Бетон класса В25, $м^3$	1,2	
МП1-4-2	1	Каркас КП 14	1	1.420.1-25.3-6
	2	Бетон класса В25, $м^3$	1,2	
МП1-2-3	1	Каркас КП15	1	1.420.1-25.3-6
	2	Бетон класса В25, $м^3$	1.2	
МП1-4-3	1	Каркас КП16	1	1.420.1-25.3-6
	2	Бетон класса В25, $м^3$	1.2	

Инв. № подл. | Подп. и дата | Взам. инв. №

24097 24

План верхних сеток

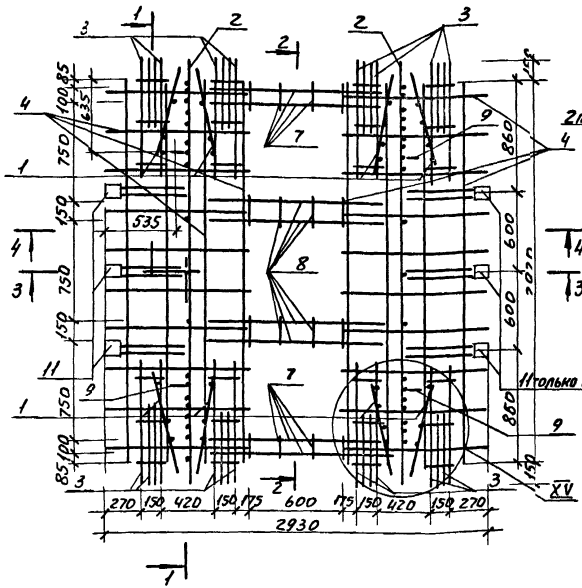

План нижних сеток

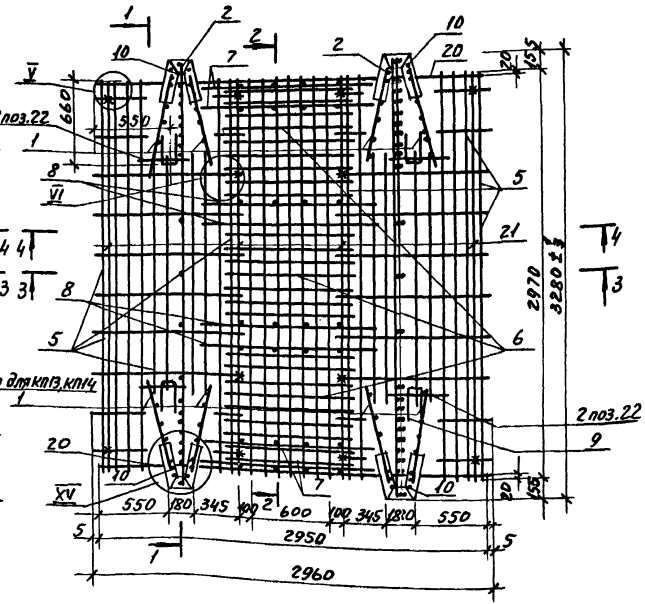

1. Порядок сборки пространственного каркаса см. 1.420.1-25.3-1ТТ.
2. Каркасы поз.1 и 2 установить стержнем большого диаметра вниз по узлу XV см. 1.420.1-25.3-22, л.3.
3. Поз.20 приварить к рабочей арматуре нижних сеток и поз.21 контактной точечной сваркой по ГОСТ14098-85.
4. Поз.21 привязать вязальной проволокой к стержням нижней сетки.
5. Узлы V и VI см. 1.420.1-25.3-22, л.1.

Разраб.	Румянцев	
Рассчит.	Румянцев	
Провер.	Максимов	
Н.контр.	Максимов	

1.420.1-25.3-6

Карка с КП13 ... КП16

Стадия	Лист	Листов
Р	1	3

ЦНИИПРОМЗДАНИЙ

24097 25

ЦНИИЭПсельстрой

Разраб. Ягарова

Инв.№ подл. | Подп. и дата | Взам.инв.№

1 — 1

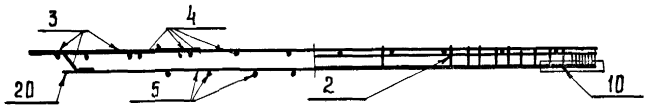

2 — 2

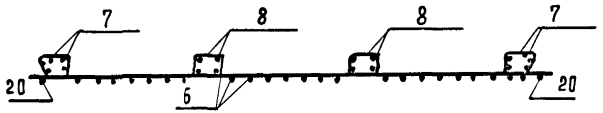

3 — 3

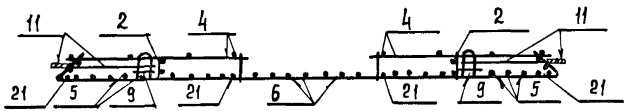

4 — 4

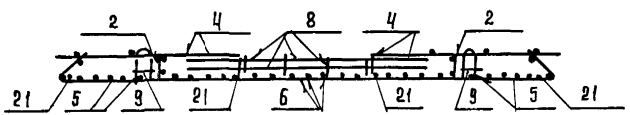

Марка каркаса	Поз.	Наименование	Кол.	Обозначение документа	Масса каркаса, кг.
КП 13	1	Каркас КР 2т / КР 2н	4/4	1.420.1-25.3-24	163,1
	2	Каркас КР 3	2	1.420.1-25.3-23	
	3	Каркас КР 13	8	1.420.1-25.3-27	
	4	Сетка С 10	2	1.420.1-25.3-35	
	5	Сетка С 11	2	1.420.1-25.3-36	
	6	Сетка С 12	1	1.420.1-25.3-37	
	7	Сетка С 13	2	1.420.1-25.3-38	
	8	Сетка С 15	2	1.420.1-25.3-39	
	9	Составная позиция С М1	4	1.420.1-25.3-58	
	10	Изделие закладное М1 Н1	4	1.420.1-25.3-60	
	11	Изделие закладное М.Н2	6	1.420.1-25.3-61	
	15	ф10 А-I, ℓ=340; 0,21 кг	4	1.420.1-25.3-30	
	16	ф4 Вр-I, ℓ=360; 0,04 кг	4	Без черт.	
	17	ф10 А-I, ℓ=385; 0,24 кг	4	1.420.1-25.3-30	
	18	ф4 Вр-I, ℓ=410; 0,04 кг	8	Без черт.	
	19	ф10 А-I, ℓ=435; 0,27 кг	4	1.420.1-25.3-30	
	20	ф8 А-III, ℓ=2950; 1,165 кг	2	Без черт.	
	21	ф16 А-III, ℓ=2970; 4,7 кг	4	Без черт.	
	22	ф8 А-I, ℓ=500; 0,2 кг	8	Без черт.	

Арматура: класса А-I и А-III по ГОСТ 5781-82,
класса Вр-I по ГОСТ 6727-80*

Инв. № подл. | Подп. и дата | Взам. инв. №

Марка каркаса	поз.	Наименование	Кол.	Обозначение документа	Масса каркаса, кг.
КП 14	1	Каркас КР6т | КР 6н	4/4	1.420.1-25.3-24	202,3
	2	Каркас КР4	2	1.420.1-25.3-23	
	3	Каркас КР 14	8	1.420.1-25.3-27	
	4	Сетка С 10	2	1.420.1-25.3-35	
	5	Сетка С 11	2	1.420.1-25.3-36	
	6	Сетка С 12	1	1.420.1-25.3-37	
	7	Сетка С 14	2	1.420.1-25.3-38	
	8	Сетка С 16	2	1.420.1-25.3-39	
	9	Составная позиция СП1	4	1.420.1-25.3-59	
	10	Изделие закладное МН1	4	1.420.1-25.3-60	
	11	Изделие закладное МН2	6	1.420.1-25.3-61	
	15	ф10АI, ℓ=340; 0,21 кг	4	1.420.1-25.3-30	
	16	ф4ВрI, ℓ=360; 0,04кг.	4	без черт.	
	17	ф10АI, ℓ=385; 0,24 кг	4	1.420.1-25.3-30	
	18	ф4ВрI, ℓ=410; 0,04 кг	8	без черт.	
	19	ф10АI, ℓ=435; 0,27 кг	4	1.420.1-25.3-30	
	20	ф8АIII, ℓ=2950; 1,165 кг.	2	без черт.	
	21	ф22АIII ℓ=2970; 8,85 кг	4	без черт.	
	22	ф8АI, ℓ=500; 0,2 кг.	8	без черт.	

Марка каркаса	поз.	Наименование	Жол.	Обозначение документа	Масса каркаса, кг.
КП 15		поз. 4...6,9,10,15...20,22 по КП14			158,9
	1	Каркас КР2т | КР2н	4/4	1.420.1-25.3-24	
	2	Каркас КР3	2	1.420.1-25.3-23	
	3	Каркас КР13	8	1.420.1-25.3-27	
	7	Сетка С13	2	1.420.1-25.3-38	
	8	Сетка С15	2	1.420.1-25.3-39	
	11	Изделие закладное МН2	3	1.420.1-25.3-61	
	21	ф16АIII, ℓ=2970; 4,7 кг.	4	без черт.	
КП 16		поз. 1...10, 15...22 по КП 14			198,1
	11	Изделие закладное МН2	3	1.420.1-25.3-61	

Инв. № подл. | Подпись и дата | Взам. инв. №

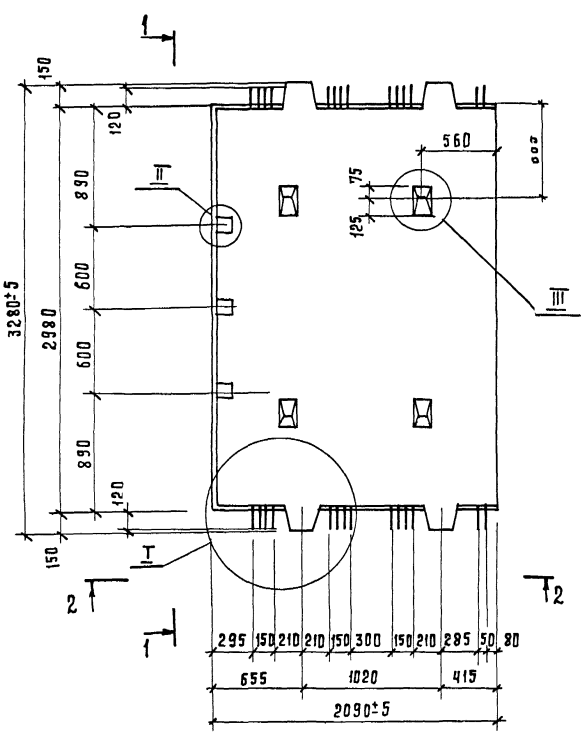

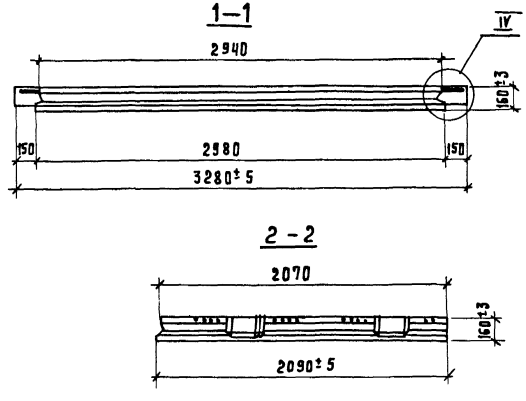

1. Технические требования к изготовлению плит см. 1.420.1-25.3-1тт.
2. Ориентировку монтажных петель см. 1.420.1-25.3-8, л. 1; 1.420.1-25.3-9, л. 1.
3. Геометрию паза плиты см. 1.420.1-25.3-20, л. 2
4. Узлы I ... IV см. 1.420.1-25.3-20, л. 1.
5. Масса плиты 2,5 т.

Разраб.	Румянцев	
Рассчит.	Румянцев	
Пров.	Максимов	
Н. контр.	Максимов	

1.420.1-25.3-7 ФЧ

Межколонная плита МПК 1-1 ... МПК 1-6. Опалубочный чертеж

Стадия	Лист	Листов
Р		1

ЦНИИПРОМЗДАНИЙ

ЦНИИЭПсельстрой

Инв. № подл. | Подпись и дата | Взам. инв. №

24097 28

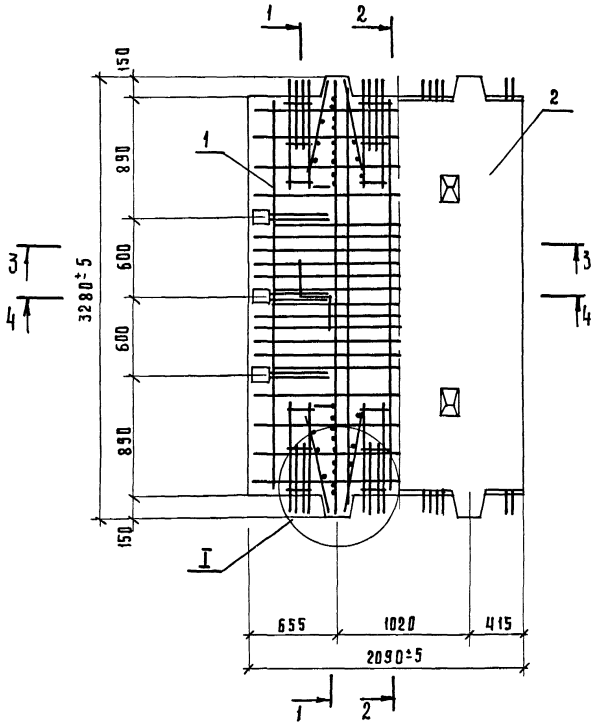

1-II

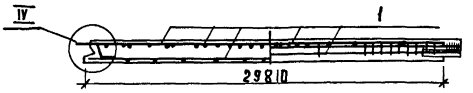

2-2

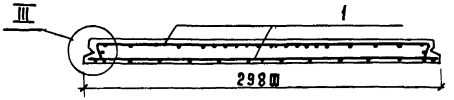

1. Опалубочный чертеж см. 1.420.1-25.3-7 фч.
2. На армировании плиты в плане нижние сетки и отдельные стержни условно не показаны.
3. Узлы I, II, IV см. 1.420.1-25.3-21, л. 1, 2.

Разраб.	Румянцев	
Рассчит.	Румянцев	
Пров.	Максимов	
Н. контр.	Максимов	

1.420.1-25.3-7

Межколонная плита МПК1-1... МПК1-6

Стадия	Лист	Листов
Р	1	2

ЦНИИПРОМЗДАНИЙ

Инв. № подл. | Подпись и дата | Взам. инв. №

ЦНИИЭП сельстрой

3 - 3

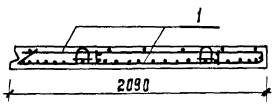

4 - 4

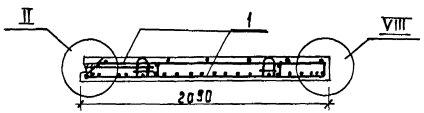

Марка плиты	Поз.	Наименование	Кол.	Обозначение документа
МПК 1-1	1	Каркас КП 17	1	1.420.1-25.3-8
	2	Бетон класса В25, м³	1.0	
МПК 1-2	1	Каркас КП 18	1	1.420.1-25.3-8
	2	Бетон класса В25, м³	1.0	
МПК 1-3	1	Каркас КП 19	1	1.420.1-25.3-9
	2	Бетон класса В25, м³	1.0	
МПК 1-4	1	Каркас КП 20	1	1.420.1-25.3-9
	2	Бетон класса В25, м³	1.0	
МПК 1-5	1	Каркас КП 21	1	1.420.1-25.3-10
	2	Бетон класса В 301, м³	1.0	
МПК 1-6	1	Каркас КП 22	1	1.420.1-25.3-10
	2	Бетон класса В310, м³	1.0	

Узлы II, VIII см. 1.420.1-25.3-21, л. 1, 2.

Инв. № подл. | Подпись и дата | Взам. инв. №

24097 30

План верхних сеток

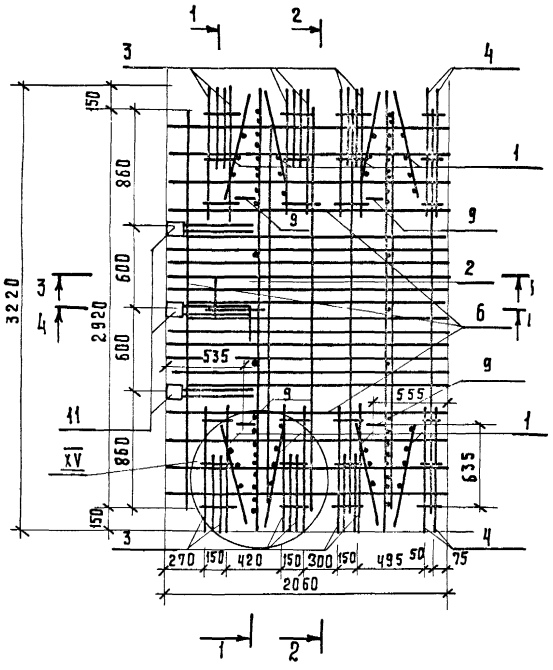

План нижних сеток

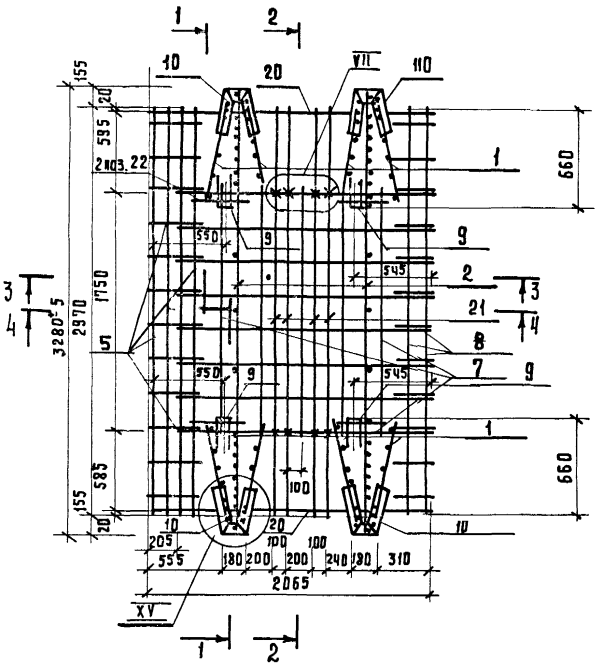

1. Порядок сборки пространственного каркаса см. 1.420.1-25.3-1 тт.
2. Каркасы поз. 1 и 2 установить стержнем большего диаметра вниз по узлу XV см. 1.420.1-25.3-22, л. 3.
3. Поз. 20 приварить к рабочей арматуре нижних сеток их поз. 21 контактной точечной сваркой по ГОСТ 14098-85.
4. Поз. 21 привязать вязальной проволокой к стержням нижней сетки.
5. Узел VII см. 1.420.1-25.3-22, л. 2.

Разраб.	Румянцев		1.420.1-25.3-8
Рассчит.	Румянцев		
Пров.	Максимов		Каркас КП17, КП18
Н. контр.	Максимов		

Стадия	Лист	Листов
Р	1	2

ЦНИИПромзданий

ЦНИИЭПсельстрой

Разраб. Ярарова

Инв. № подл. | Подпись и дата | Взам. инв. №

24097 31

1—1

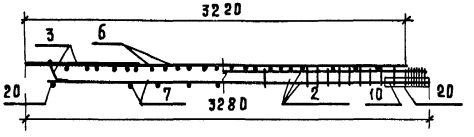

2—2

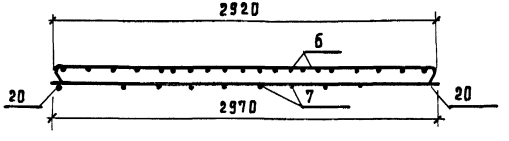

3—3

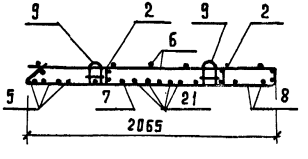

4—4

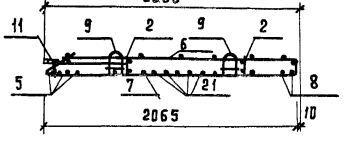

Марка каркаса	Поз.	Наименование	Кол.	Обозначение документа	Масса каркаса, кг.
КП17	1	Каркас КР2т/КР2м	4/4	1.420.1-25.3-24	119,6
	2	Каркас КР3	2	1.420.1-25.3-23	
	3	Каркас КР15	6	1.420.1-25.3-27	
	4	Каркас КР16	2	1.420.1-25.3-28	
	5	Сетка С4	1	1.420.1-25.3-32	
	6	Сетка С17	1	1.420.1-25.3-40	
	7	Сетка С18	1	1.420.1-25.3-41	
	8	Сетка С19	1	1.420.1-25.3-42	
	9	Составная позиция СП1	4	1.420.1-25.3-59	
	10	Изделие закладное МН1	4	1.420.1-25.3-60	
	11	Изделие закладное МН2	3	1.420.1-25.3-61	
	15	ф10AI, ℓ=340; 0,21кг	4	1.420.1-25.3-30	
	16	ф4BpI, ℓ=360; 0,04кг	4	БЕЗ ЧЕРТ.	
	17	ф10AI, ℓ=385; 0,24кг	4	1.420.1-25.3-30	
	18	ф4BpI, ℓ=410; 0,04кг	8	БЕЗ ЧЕРТ.	
	19	ф10AI, ℓ=435; 0,27кг	4	1.420.1-25.3-30	
	20	ф8AIII, ℓ=2060; 0,82кг	2	БЕЗ ЧЕРТ.	
	21	ф14AIII, ℓ=2970; 3,6кг	4	БЕЗ ЧЕРТ.	
	22	ф8AI, ℓ=500; 0,2кг	8	БЕЗ ЧЕРТ.	
КП18		Поз.1,3,11,15...20,22 по КП17			126,4
	2	Каркас КР7	2	1.420.1-25.3-23	
	21	ф16AIII, ℓ=2970; 4,7кг	4	БЕЗ ЧЕРТ.	

Арматура: класса A-I и A-III по ГОСТ 5781-82,
класса Bp-I по ГОСТ 6727-80*

Инв. № подл. | Подпись и дата | Взам. инв. №

План верхних сеток

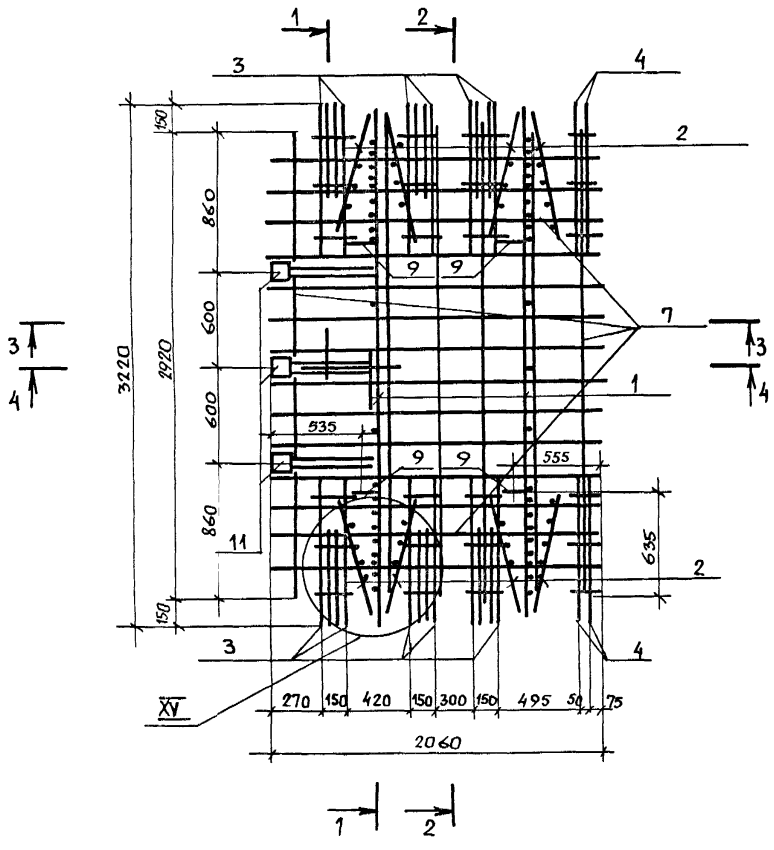

План нижних сеток

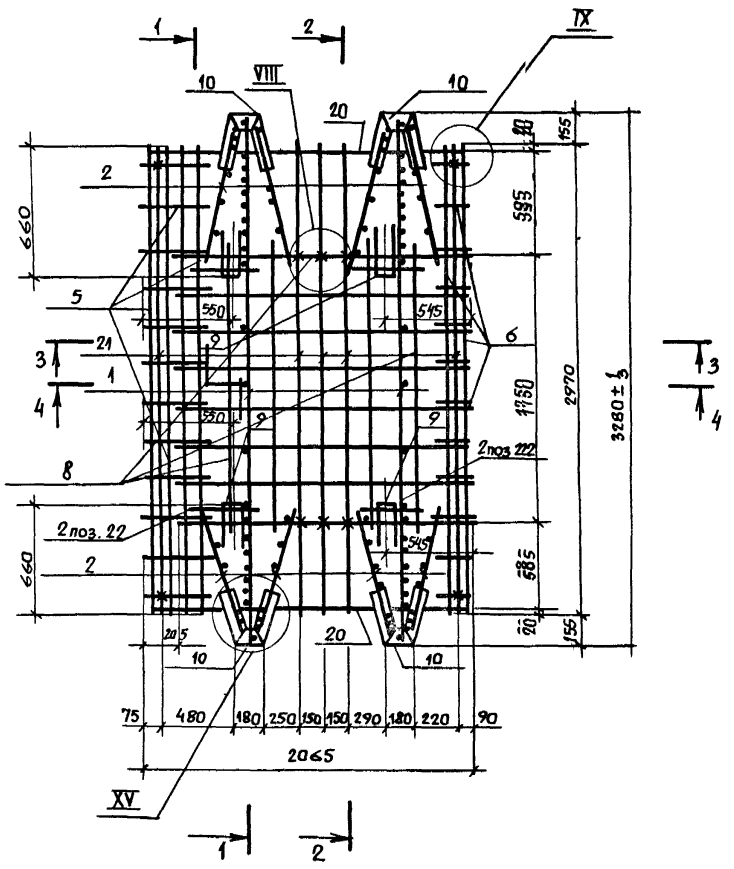

1. Порядок сборки пространственного каркаса см. 1.420.1-25.3-1ТТ.
2. Каркасы поз. 1 и 2 установить стержнем большего диаметра вниз по узлу XV см. 1.420.1-25.3-22, л.3.
3. Поз. 20 приварить к рабочей арматуре нижних сеток и к поз. 21 контактной точечной сваркой по ГОСТ 14098-85.
4. Поз. 21 привязать вязальной проволокой к стержням нижней сетки.
5. Узлы VIII, IX см. 1.420.1-25.3-22, л. 2.

Разраб.	Румянцев	
Рассчит.	Румянцев	
Пров.	Максимов	
Н. контр.	Максимов	

1.4 20.1 - 25.3 - 9

Каркас КП19, КП20

Стадия	Лист	Листов
Р	1	2

ЦНИИПромзданий

Инв. № подл. | Подпись и дата | Взам. инв. № | Разраб. Кокорева | ЦНИИЭПсельстрой

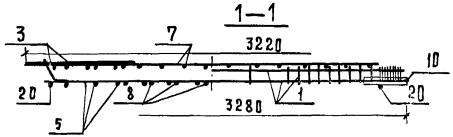

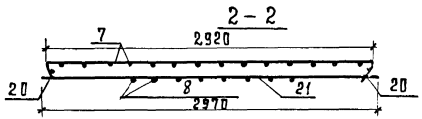

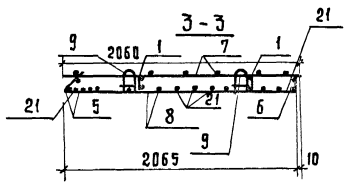

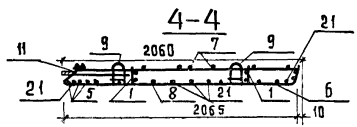

Марка каркаса	Поз.	Наименование	Кол.	Обозначение документа	Масса каркаса, кг.
КП 19	1	Каркас КР4	2	1.420.1-25.3-23	148,1
	2	Каркас КР5т / КР5н	4/4	1.420.1-25.3-24	
	3	Каркас КР14	6	1.420.1-25.3-27	
	4	Каркас КР17	2	1.420.1-25.3-28	
	5	Сетка С4	1	1.420.1-25.3-32	
	6	Сетка С19	1	1.420.1-25.3-42	
	7	Сетка С20	1	1.420.1-25.3-40	
	8	Сетка С21	1	1.420.1-25.3-43	
	9	Составная позиция С11	4	1.420.1-25.3-59	
	10	Изделие закладное МН1	4	1.420.1-25.3-60	
	11	Изделие закладное МН2	3	1.420.1-25.3-61	
	15	ф10AI, ℓ=340; 0,21 кг	4	1.420.1-25.3-30	
	16	ф4BpI, ℓ=360; 0,04 кг	4	БЕЗ ЧЕРТ.	
	17	ф10AI, ℓ=385; 0,24 кг	4	1.420.1-25.3-30	
	18	ф4BpI, ℓ=410; 0,04 кг	8	БЕЗ ЧЕРТ.	
	19	ф10AI, ℓ=435; 0,27 кг	4	1.420.1-25.3-30	
	20	ф8AIII, ℓ=2060; 0,82 кг	2	БЕЗ ЧЕРТ.	
	21	ф16AIII, ℓ=2970; 4,7 кг	5	БЕЗ ЧЕРТ.	
	22	ф8AI, ℓ=500; 0,2 кг	8	БЕЗ ЧЕРТ.	
КП 20		Поз.1...7, 9...11, 15...20, 22 по КП19			162,5
	8	Сетка С22	1	1.420.1-25.3-43	
	21	ф20AIII, ℓ=2970; 7,3 кг	5	БЕЗ ЧЕРТ.	

Арматура: класса A-I и A-III по ГОСТ 5781-82,
класса Bp-I по ГОСТ 6727-80*

Инв. № подл. | Подп. и дата | Взам. инв. №

24097 34

План верхних сеток

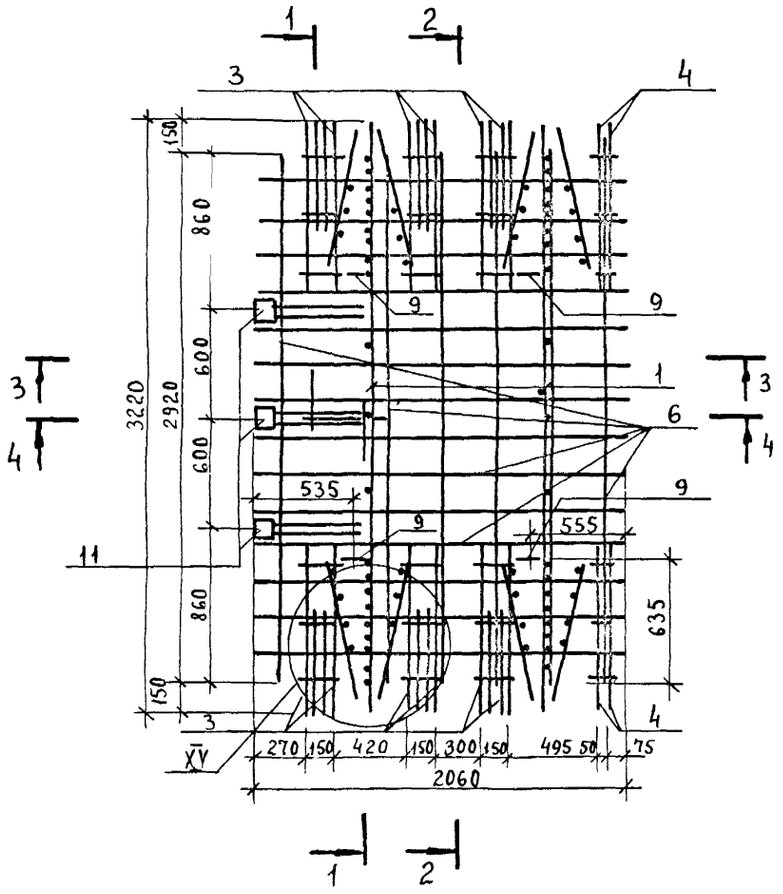

План нижних сеток

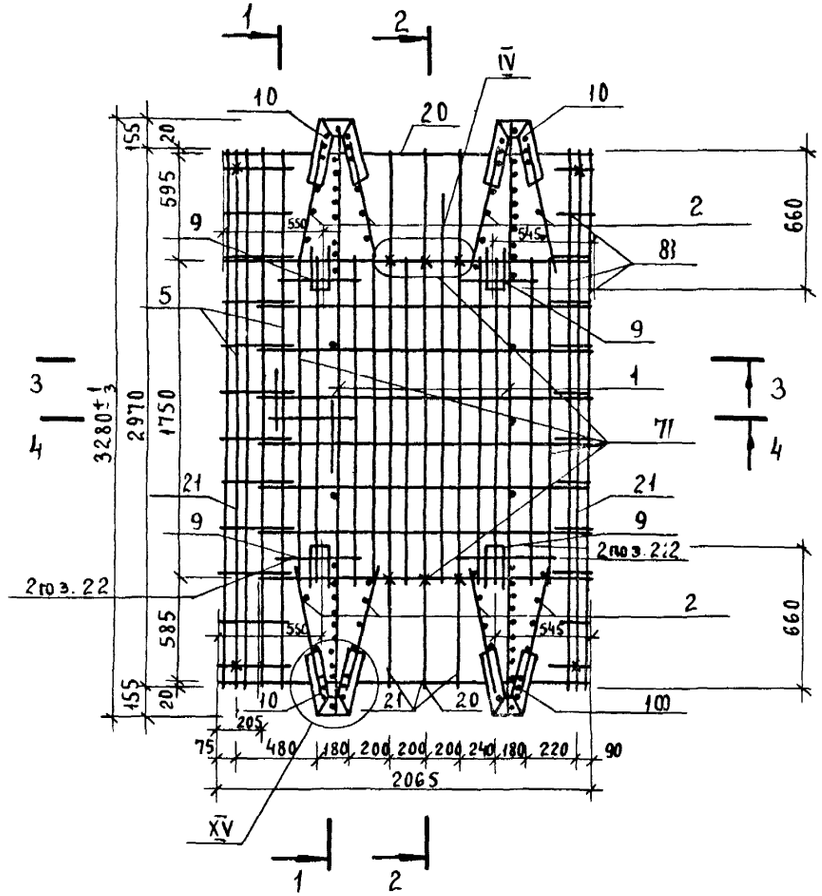

1. Порядок сборки пространственного каркаса см. 1.420.1-25.3-1ТТ.
2. Каркасы поз.1 и 2 установить стержнем большего диаметра вниз по узлу XV см. 1.420.1-25.3-22, л.3.
3. Поз.20 приварить к рабочей арматуре нижних сеток и к поз.21 контактной точечной сваркой по ГОСТ 14098-85.
4. Поз.21 привязать вязальной проволокой к стержням нижней сетки.
5. Узел IV см. 1.420.1-25.1-22, л.1.

Разраб.	Румянцев		1.420.1-25.3-10
Рассчит.	Румянцев		
Пров.	Максимов		
Н.конт.	Максимов		Каркас КП21„ КП22

Стадия	Лист	Листов
Р	1	2

ЦНИИПРОМЗДАНИЙ

ЦНИИЭПсельстрой

Разраб. Уфарова

Инв.№ подл. | Подпись и дата | Взам.инв.№

1-1

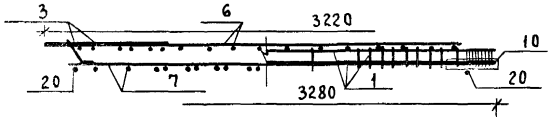

2-2

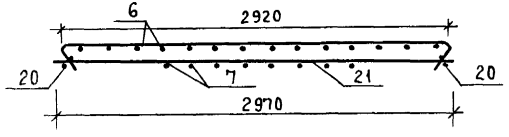

3-3

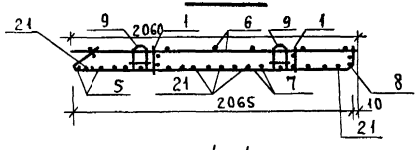

4-4

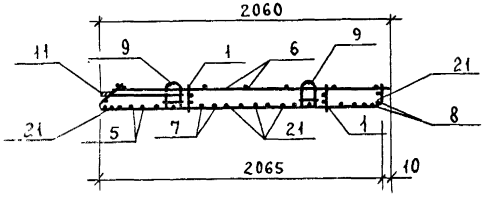

Марка каркаса	Поз.	Наименование	Кол.	Обозначение документа	Масса каркаса, кг
КП21	1	Каркас КР4	2	1.420.1-25.3-23	180,0
	2	Каркас КР6т/КР6н	4/4	1.420.1-25.3-24	
	3	Каркас КР15	6	1.420.1-25.3-27	
	4	Каркас КР17	2	1.420.1-25.3-28	
	5	Сетка С5	1	1.420.1-25.3-32	
	6	Сетка С20	1	1.420.1-25.3-40	
	7	Сетка С23	1	1.420.1-25.3-44	
	8	Сетка С24	1	1.420.1-25.3-42	
	9	Составная позиция СП1	4	1.420.1-25.3-59	
	10	Изделие закладное Мн1	4	1.420.1-25.3-60	
	11	Изделие закладное Мн2	3	1.420.1-25.3-61	
	15	ϕ 10 AI, ℓ=340; 0,21 кг	4	1.420.1-25.3-30	
	16	ϕ 4 BpI, ℓ=360; 0,041кг	4	БЕЗ ЧЕРТ.	
	17	ϕ 10 AI, ℓ=385; 0,24 кг	4	1.420.1-25.3-30	
	18	ϕ 4 BpI, ℓ=410; 0,04 кг	8	БЕЗ ЧЕРТ.	
	19	ϕ 10 AI, ℓ=435; 0,27 кг	4	1.420.1-25.3-30	
	20	ϕ 8 AIII, ℓ=2060; 0,82 кг	2	БЕЗ ЧЕРТ.	
	21	ϕ 20 AIII, ℓ=2970; 7,3 кг	5	БЕЗ ЧЕРТ.	
	22	ϕ 8 AI, ℓ=500; 0,2 кг	8	БЕЗ ЧЕРТ.	
КП22		Поз. 1...6, 8...11, 15...20 22 по КП21			191,8
	7	Сетка С25	1	1.420.1-25.3-44	
	21	ϕ 22 AIII, ℓ=2960; 8,85 кг	5	БЕЗ ЧЕРТ.	

Арматура: класса A-I и A-III по ГОСТ 5781-82,
класса Bp-I по ГОСТ 6727-80*.

Инв. № подл. | Подпись и дата | Взам. инв. №

24097 36

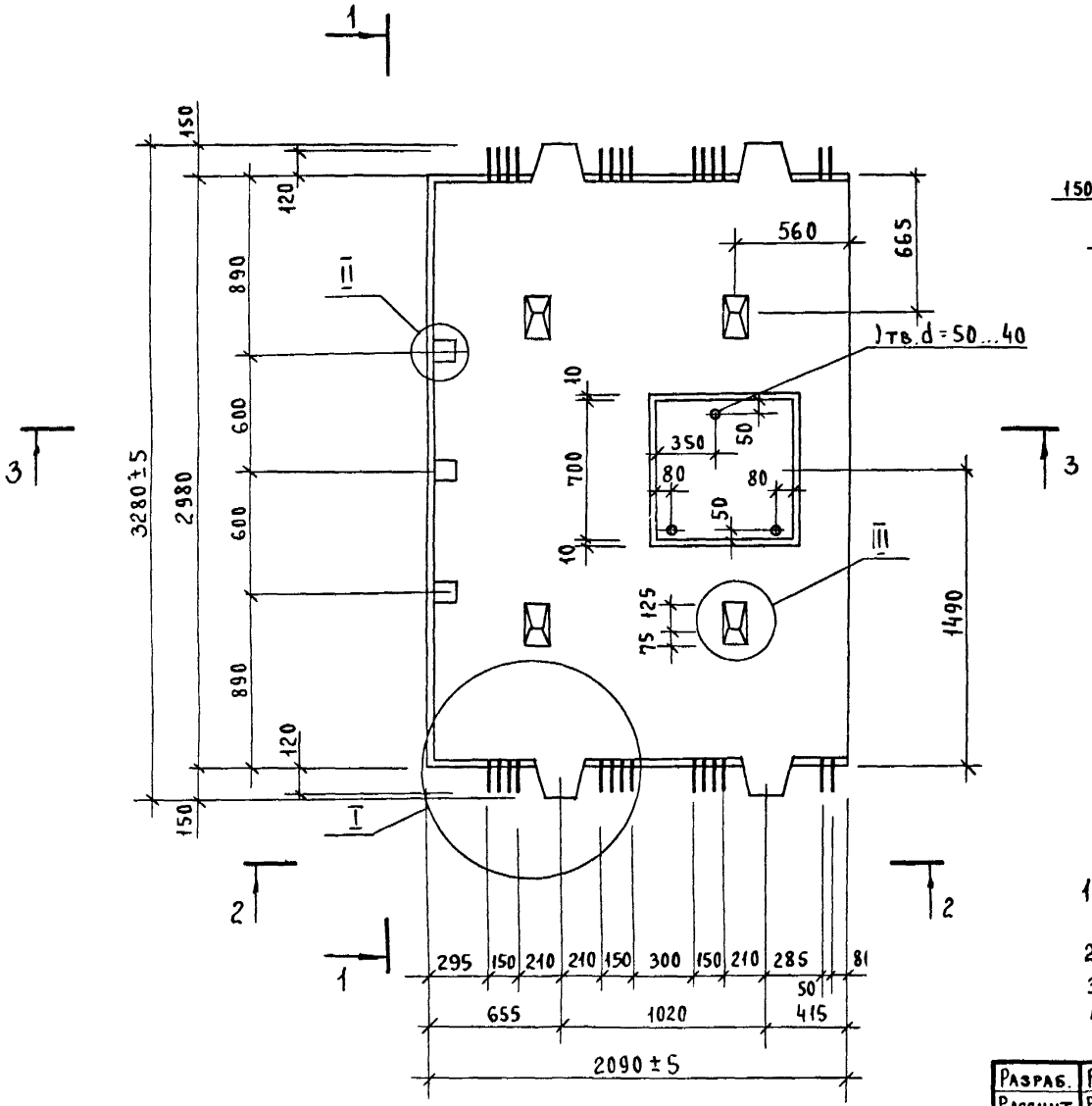

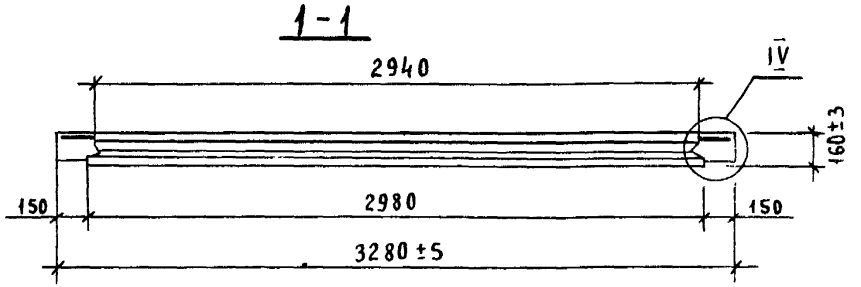

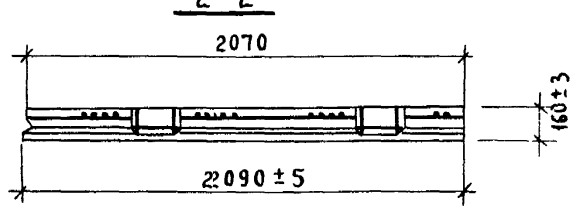

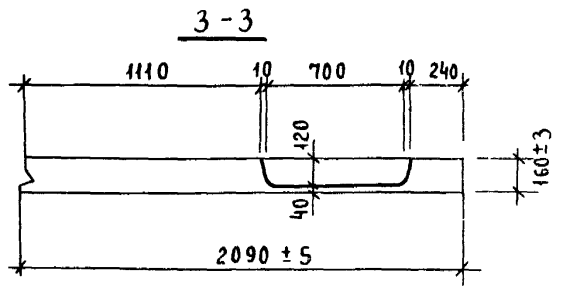

1. Технические требования к изготовлению плит см. 1.420.1-25.3-1тт.
2. Ориентировку монтажных петель см. 1.420.1-25.3-12, л 1
3. Геометрию паза плиты см. 1.420 1-25.3-20, л 2.
4. Узлы I...IV см. 1.420.1-25.3-20, л.1. Масса плиты 2,3т.

Разраб.	Румянцев	
Рассчит.	Румянцев	
Пров.	Максимов	
Н контр.	Максимов	

1.420.1-25.3-11 ФЧ

Межколонная плита МПК1-2-1, МПК1-4-1. Опалубочный чертеж

Стадия	Лист	Листов
Р		1

ЦНИИПРОМЗДАНИЙ

Разраб. Яфарова

ЦНИИЭПсельстрой

Взам. инв.№

Подпись и дата

Инв.№ подл.

24097 37

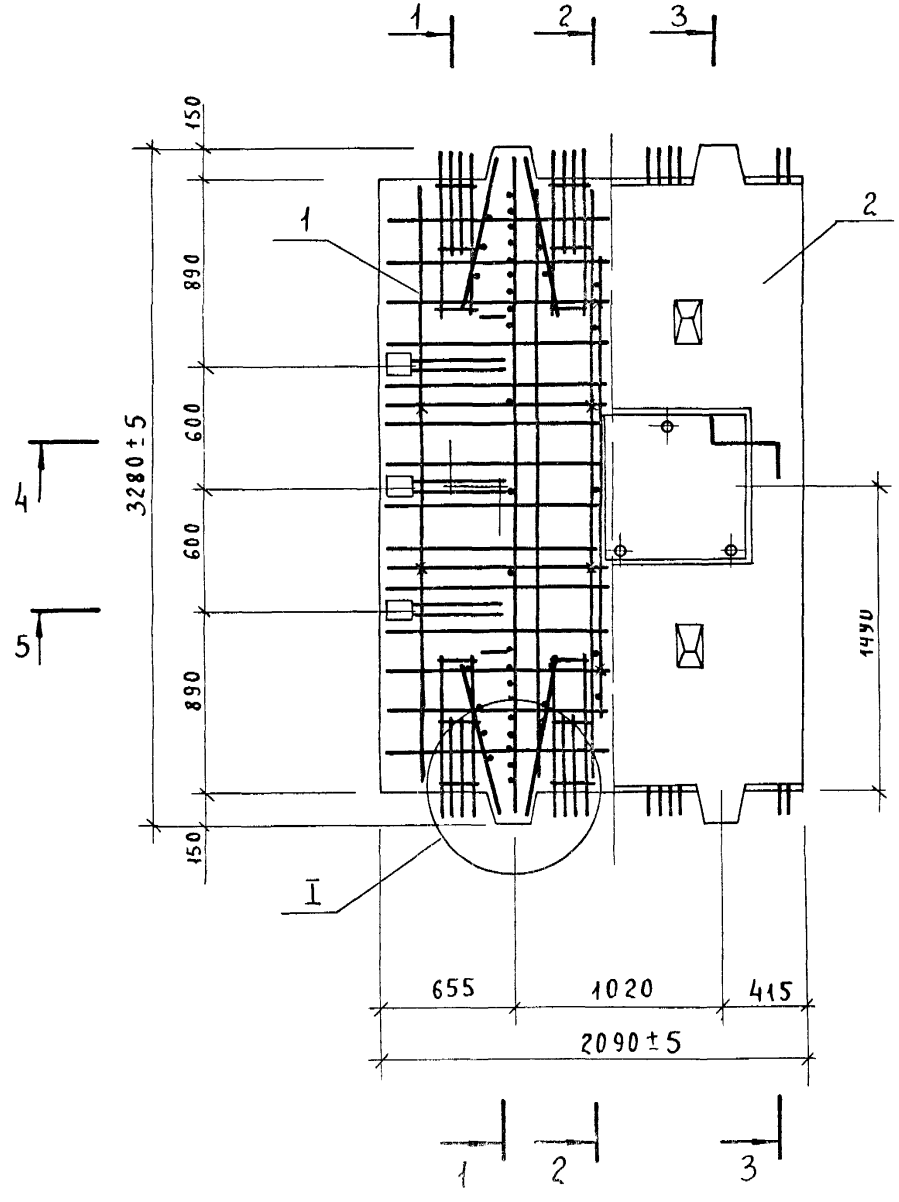

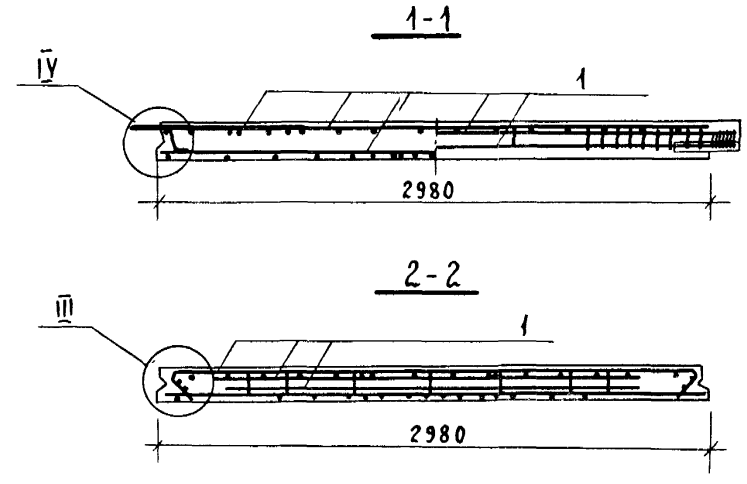

1. Опалубочный чертеж см. 1.420.1-25.3-11Ф4.
2. На плане армирования плиты и на разрезе 1-1 под вертикальными каркасами нижние сетки и отдельные стержни условно не показаны.
3. Узлы I, III, IV см. 1.420.1-25.3-21, л. 1,2.

Разраб.	Румянцев	
Рассчит.	Румянцев	
Пров.	Максимов	
Н.контр.	Максимов	

1.420.1-25.3-11

Межколонная плита МПК 1-2-1, МПК 1-4-1.

Стадия	Лист	Листов
Р	1	2

ЦНИИПРОМЗДАНИЙ

Разраб. Офарова

ЦНИИЭП сельстрой

Инв. № подл. | Подпись и дата | Взам. инв. №

24097 38

3-3

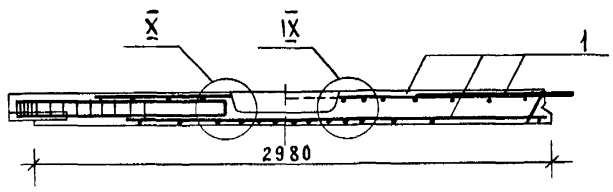

4-4

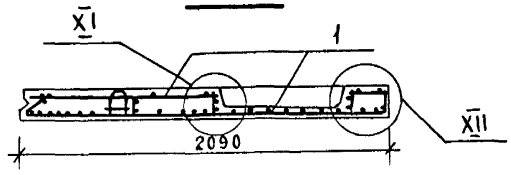

5-5

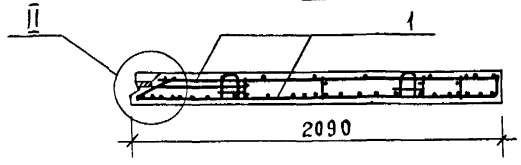

Марка плиты	Поз	Наименование	Кол	Обозначение документа
МПК1-2-1	1	Каркас КП23	1	1.420.1-25.3-15
	2	Бетон класса В25, м³	0,93	
МПК1-4-1	1	Каркас КП24	1	1.420.1-25.3-15
	2	Бетон класса В25, м³	0,93	

Узлы II, IX, X, XI, XII см. 1.420.1-21, л 1,2.

Инв. № подл. | Подпись и дата | Взам. инв. №

24097 39

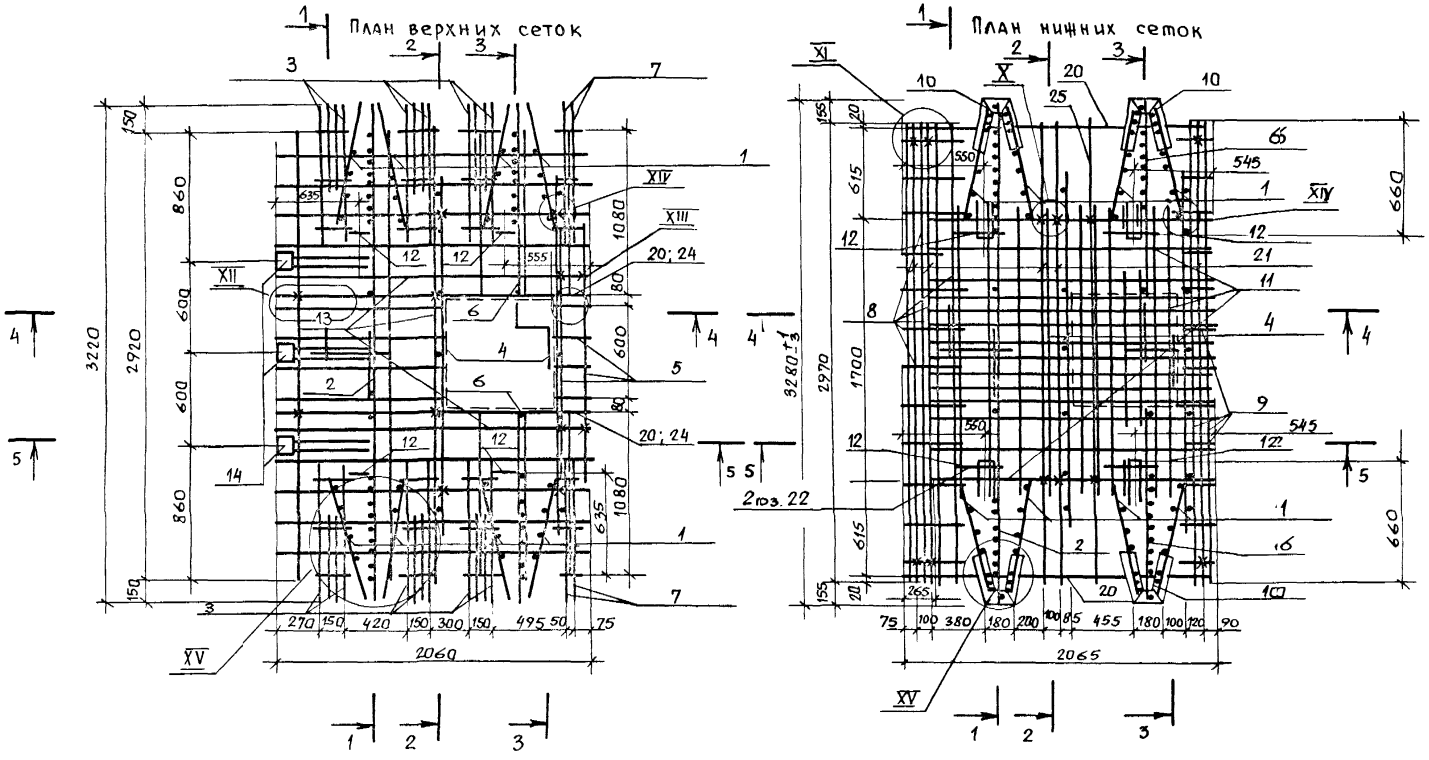

1. Порядок сборки пространственного каркаса см. 1.420.1-25.3-1 ТТ.
2. Каркасы поз. 1 и 2 установить стержнем большего диаметра вниз по узлу XV см. 1.420.1-25.3-22, л.3.
3. Поз. 20 приварить к рабочей арматуре нижни сеток и к поз. 21, 25 контактной точечной сваркой по ГОСТ 14098-85.
4. Поз. 21 привязать вязальной проволокой к стержням нижней сетки.
5. Узлы X ... XV см. 1.420.1-25.3-22, л. 2,3.

Разраб.	Румянцев		1.420. 1-25.3-12
Рассчит.	Румянцев		
Пров	Максимов		Каркас КП23, КП24
Н.контр.	Максимов		

Стадия	Лист	Листов
Р	1	3

ЦНИИПромзданий

ЦНИИЭПсельстрой

Разраб. Кокорева

Взам. инв. №

Подпись и дата

Инв. № подл.

24097 40

1-1

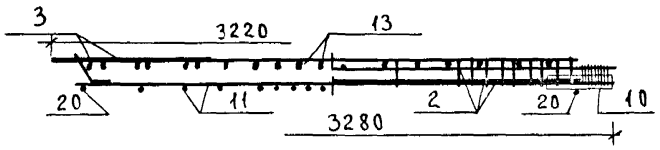

2-2

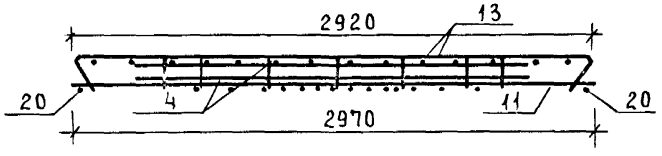

3-3

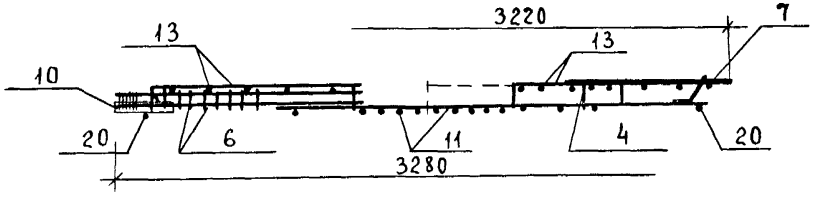

4-4

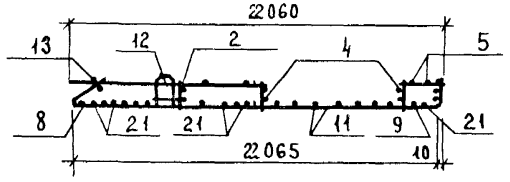

5-5

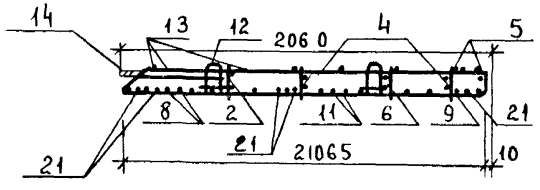

Инв. N подл. | Подпись и дата | Взам. инв. N

1.420.1-25.3-12

Лист 2

24097 41

Марка каркаса	Поз.	Наименование	Кол.	Обозначение документа	Масса каркаса, кг
КП23	1	Каркас КР2т/КР2н	4/4	1.420.1-25.3-24	1437
	2	Каркас КР7	1	1.420.1-25.3-23	
	6	Каркас КР8	2	1.420.1-25.3-25	
	4	Каркас КР9	2	1.420.1-25.3-26	
	5	Каркас КР10	1	1.420.1-25.3-29	
	3	Каркас КР13	6	1.420.1-25.3-27	
	7	Каркас КР16	2	1.420.1-25.3-28	
	8	Сетка С4	1	1.420.1-25.3-32	
	9	Сетка С19	1	1.420.1-25.3-42	
	13	Сетка С26	1	1.420.1-25.3-45	
	11	Сетка С27	1	1.420.1-25.3-46	
	12	Составная позиция СП1	4	1.420.1-25.3-59	
	10	Изделие закладное МН1	4	1.420.1-25.3-60	
	14	Изделие закладное МН2	3	1.420.1-25.3-61	
	15	ϕ10AI, ℓ=340; 0,21кг	4	1.420.1-25.3-30	
	16	ϕ4BpI, ℓ=360; 0,04кг	4	БЕЗ ЧЕРТ.	
	17	ϕ10AI, ℓ=385; 0,24кг	4	1.420.1-25.3-30	
	18	ϕ4BpI, ℓ=410; 0,04кг	8	БЕЗ ЧЕРТ.	
	19	ϕ10AI, ℓ=435; 0,27кг	4	1.420.1-25.3-30	
	20	ϕ8AIII, ℓ=2060; 0,82кг	2	БЕЗ ЧЕРТ.	
	21	ϕ16AIII, ℓ=2970; 4,7кг	5	БЕЗ ЧЕРТ.	
	22	ϕ8AI, ℓ=500; 0,2кг	8	БЕЗ ЧЕРТ.	
	24	ϕ6AIII, ℓ=2060; 0,46кг	2	БЕЗ ЧЕРТ.	
	25	ϕ8AIII, ℓ=2970; 1,20кг	1	БЕЗ ЧЕРТ.	

Марка каркаса	Поз.	Наименование	Кол.	Обозначение документа	Масса каркаса, кг
КП24		Поз. 5,8...19,22,25 по КП23			173,3
	1	Каркас КР5т/КР5н	4/4	1.420.1-25.3-24	
	2	Каркас КР4	1	1.420.1-25.3-23	
	6	Каркас КР11	2	1.420.1-25.3-25	
	4	Каркас КР12	2	1.420.1-25.3-26	
	3	Каркас КР14	6	1.420.1-25.3-27	
	7	Каркас КР17	2	1.420.1-25.3-28	
	20	ϕ8AIII, ℓ=2060; 0,82кг	4	БЕЗ ЧЕРТ.	
	21	ϕ20AIII, ℓ=2970; 7,3кг	5	БЕЗ ЧЕРТ.	

Арматура: класса А-I и А-III по ГОСТ 5781-82, класса Вр-I по ГОСТ 6727-80*.

Инв. N подл. | Подпись и дата | Взам. инв. N

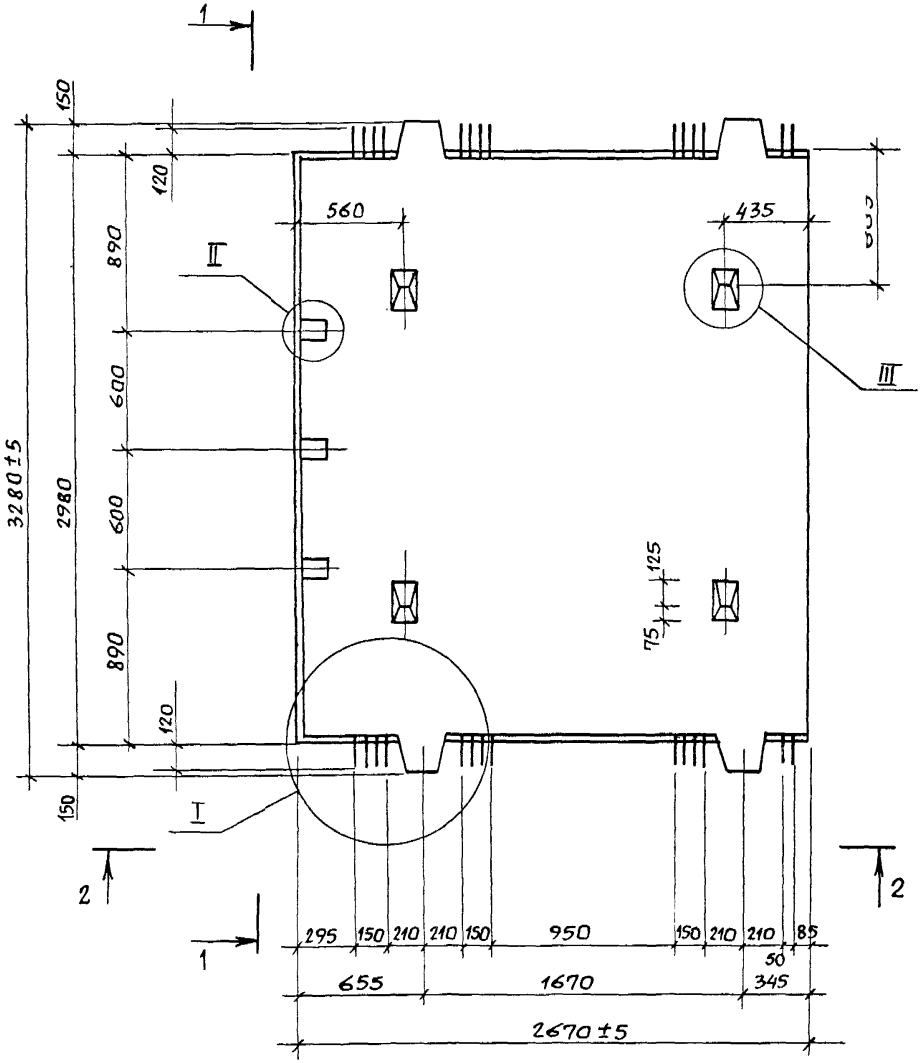

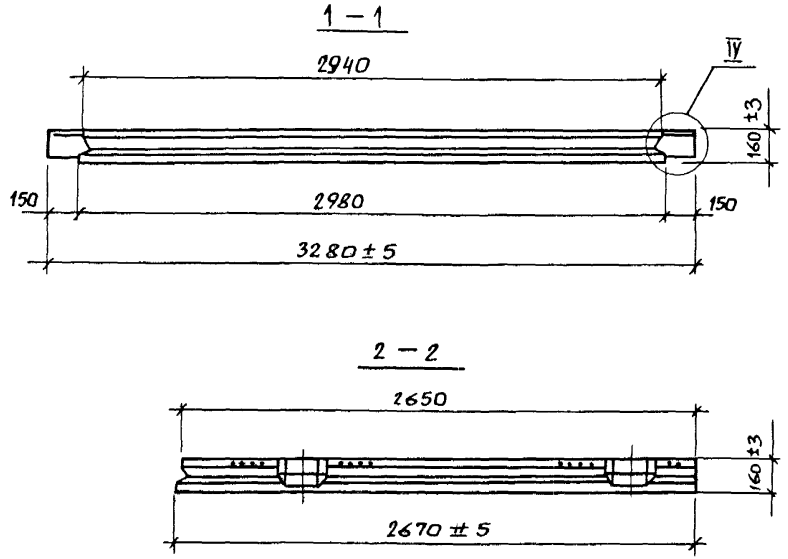

1. Технические требования к изготовлению плит см. 1.420.1-25.3-1ТТ.
2. Ориентировку монтажных петель см. 1.420.1-25.3-14, л.1 ; 1.420.1-25.3-15, л.1.
3. Геометрию паза плиты см. 1.420.1-25.3-20,л.2.
4. Узлы I... IV см. 1.420.1-25.3-20, л.1.
5. Масса плиты 3,25т.

Разраб.	Румянцев	
Рассчит.	Румянцев	
Пров.	Максимов	
Н.контр.	Максимов	

1.420.1-25.3-13 ФЧ

Межколонная плита МП2-1... МП2-6
Опалубочный чертеж

Стадия	Лист	Листов
Р		1

ЦНИИПРОМЗДАНИЙ

ЦНИИЭПсельстрой
Разраб. Яфарова
Взам. инв.№
Подпись и дата
Инв.№ подл.

3-3

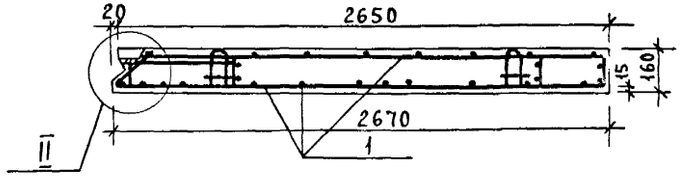

4-4

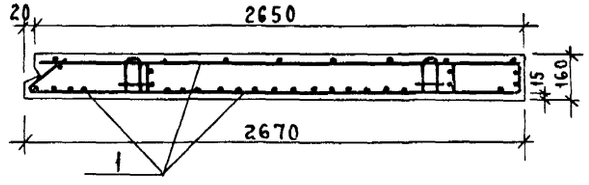

Узел II см. 1.420.1-25.3-21, л. 1.

Марка плиты	Поз.	Наименование	Кол.	Обозначение документа
МП2-1	1	Каркас КП25	1	1.420.1-25.3-12
	2	Бетон класса В25, м³	1,3	
МП2-2	1	Каркас КП26	1	1.420.1-25.3-12
	2	Бетон класса В25, м³	1,3	
МП2-3	1	Каркас КП27	1	1.420.1-25.3-13
	2	Бетон класса В25, м³	1,3	
МП2-4	1	Каркас КП28	1	1.420.1-25.3-13
	2	Бетон класса В25, м³	1,3	
МП2-5	1	Каркас КП29	1	1.420.1-25,3-13
	2	Бетон класса В30, м³	1,3	
МП2-6	1	Каркас КП30	1	1.420.1-25.3-13
	2	Бетон класса В30, м³	1,3	

Инв. N подл. | Подпись и дата | Взам. инв. N

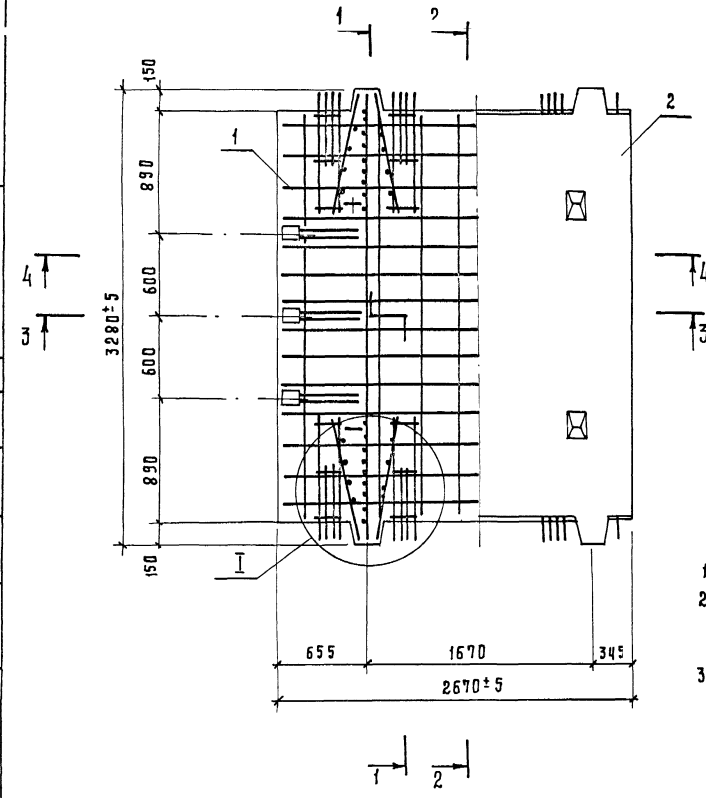

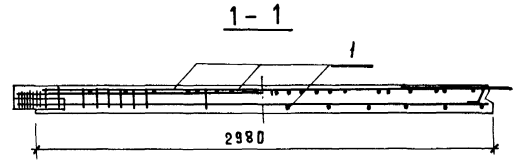

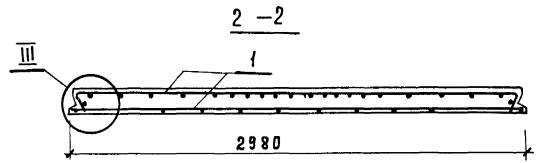

1. Опалубочный чертеж см. 1.420.1-25.3-13 ФЧ.
2. На плане армирования плиты и на разрезе 1-1 под вертикальными каркасами нижние сетки и отдельные стержни условно не показаны.
3. Узлы I и III см. 1.420.1-25.3-21.. л.1.

Разраб.	Румянцев		1.420.1-25.3-13
Рассчит.	Румянцев		
Пров.	Максимов		Межколонная плита МП2-1.... МП2-6
Н.контр.	Максимов		

Стадия	Лист	Листов
Р	1	2

ЦНИИПРОМЗДАНИЙ

ЦНИИЭПсельстрой

Разраб. Ярарова

Инв. № подл. | Подпись и дата | Взам. инв. №

24097 44

План верхних сеток

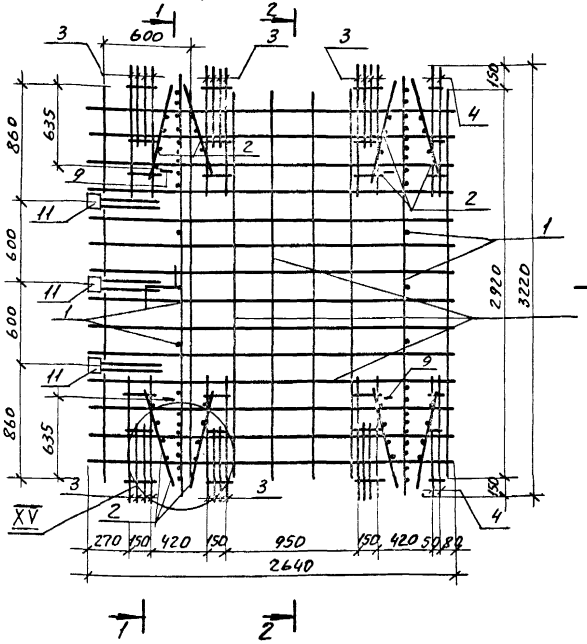

План нижних сеток

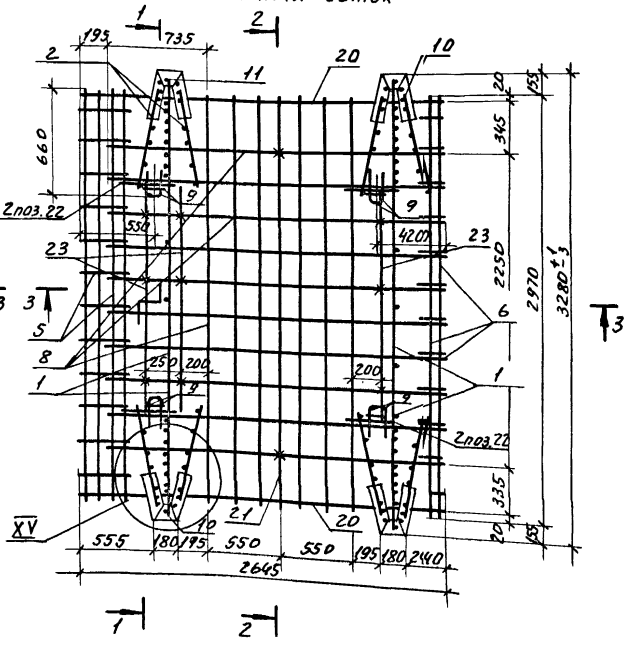

1. Порядок сборки пространственного каркаса см 1.420.1-25.3-1ТТ.
2. Каркасы поз. 1 и 2 установить стержнем большего диаметра вниз по узлу XV см. 1.420.1-25.3-22, л.3.
3. Поз. 20 приварить к рабочей арматуре нижних сеток и к поз. 21 контактной точечной сваркой по ГОСТ 14098-85.
4. Поз. 21 привязать вязальной проволокой к стержням нижней сетки.

Разраб.	Румянцев	
Рассчит.	Румянцев	
Пров.	Максимов	
Н. контр.	Максимов	

1.420.1-25.3-14

Каркас КП25, КП26

Стадия	Лист	Листов
Р	1	2

ЦНИИПРОМЗДАНИЙ

24097 46

Инв. № подл. | Подп. и дата | Взам. инв. №

Разраб. Кокорева ЦНИИЭПсельстрой

1-1

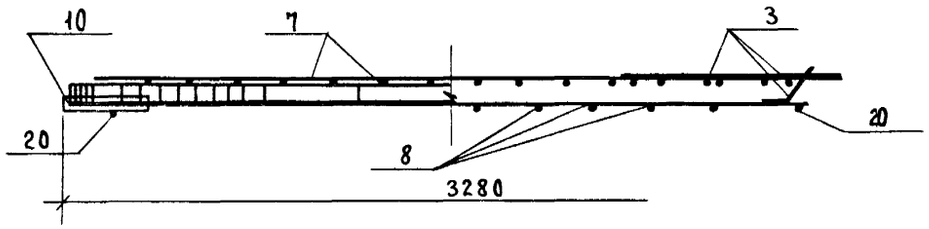

2-2

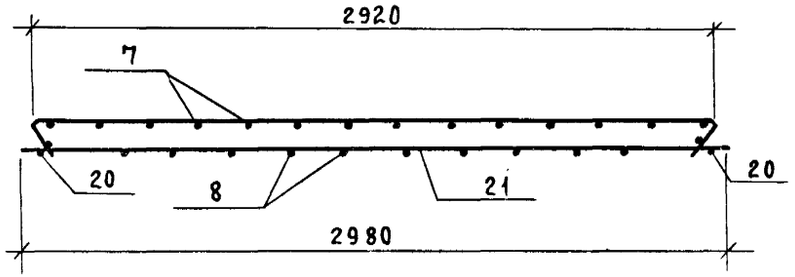

3-3

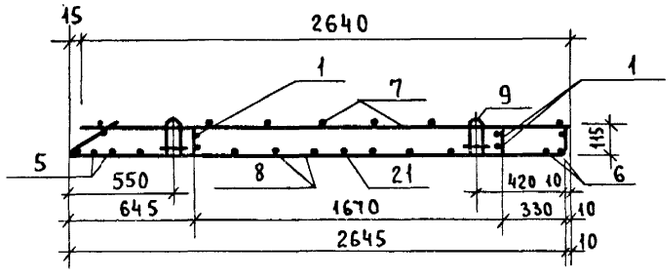

Марка каркаса	Поз.	Наименование	Кол.	Обозначение документа	Масса каркаса кг
КП25	1	Каркас КР1	2	1.420.1-25.3-23	113,7
	2	Каркас КР2т / КР2н	4 / 4	1.420.1-25.3-24	
	3	Каркас КР13	6	1.420.1-25.3-27	
	4	Каркас КР16	2	1.420.1-25.3-28	
	5	Сетка С4	1	1.420.1-25.3-32	
	6	Сетка С19	1	1.420.1-25.3-42	
	7	Сетка С28	1	1.420.1-25.3-47	
	8	Сетка С31	1	1.420.1-25.3-48	
	9	Составная позиция С П1	4	1.420.1-25.3-59	
	10	Изделие закладное Мн1	4	1.420.1-25.3-60	
	11	Изделие закладное Мн2	3	1.420.1-25.3-61	
	15	ф 10 AI, ℓ=340; 0,21 кг	4	1.420.1-25.3-30	
	16	ф 4 BpI, ℓ=360; 0,04 кг	4	БЕЗ ЧЕРТ.	
	17	ф 10 AI, ℓ=385; 0,24 кг	4	1.420.1-25.3-30	
	18	ф 4 BpI, ℓ=410; 0,04 кг	8	БЕЗ ЧЕРТ.	
	19	ф 10 AI, ℓ=435; 0,27 кг	4	1.420.1-25.3-30	
	20	ф 8 AIII, ℓ=2640; 1,04 кг	2	БЕЗ ЧЕРТ.	
	21	ф 12 AIII, ℓ=2970; 2,64 кг	1	БЕЗ ЧЕРТ.	
	22	ф 8 AI, ℓ=500; 0,2 кг	8	БЕЗ ЧЕРТ.	
	23	ф 4 BpI, ℓ=1700; 0,16 кг	3	БЕЗ ЧЕРТ.	
КП26		Поз. 2...6, 9...11, 15...20, 22, 23 По КП25			140,2
	1	Каркас КР4	2	1.420.1-25.3-23	
	7	Сетка С29	1	1.420.1-25.3-47	
	8	Сетка С32	1	1.420.1-25.3-48	
	21	ф 25 AIII, ℓ=2970; 11,41 кг	1	БЕЗ ЧЕРТ.	

Арматура: класса А-I и А-III по ГОСТ 5781-82, класса Вр-I по ГОСТ 6727-80*.

Инв. N подл. | Подпись и дата | Взам. инв. N

24097 47

Марка каркаса	Поз.	Наименование	Кол.	Обозначение документа	Масса каркаса, кг
КП 28	1	Каркас КР4	2	1.420.1-25.3-23	186,1
	2	Каркас КР5т/КР5н	4/4	1.420.1-25.3-24	
	3	Каркас КР14	6	1.420.1-25.3-27	
	4	Каркас КР17	2	1.420.1-25.3-28	
	5	Сетка С5	1	1.420.1-25.3-32	
	6	Сетка С24	1	1.420.1-25.3-42	
	7	Сетка С29	1	1.420.1-25.3-47	
	8	Сетка С33	1	1.420.1-25.3-49	
	9	Составная позиция СП1	4	1.420.1-25.3-59	
	10	Изделие закладное Мн1	4	1.420.1-25.3-60	
	11	Изделие закладное Мн2	3	1.420.1-25.3-61	
	15	ϕ10AI, ℓ=340; 0,21 кг	4	1.420.1-25.3-30	
	16	ϕ4BpI, ℓ=360; 0,04 кг	4	без черт.	
	17	ϕ10AI, ℓ=385; 0,24 кг	4	1.420.1-25.3-30	
	18	ϕ4BpI, ℓ=410; 0,04 кг	8	без черт.	
	19	ϕ10AI, ℓ=435; 0,27 кг	4	1.420.1-25.3-30	
	20	ϕ8AIII, ℓ=2640; 1,04 кг	2	без черт.	
	21	ϕ20AIII, ℓ=2970; 7,3 кг	6	без черт.	
	22	ϕ8AI, ℓ=500; 0,2 кг	8	без черт.	

Марка каркаса	Поз.	Наименование	Кол.	Обозначение документа	Масса каркаса, кг
КП 29		Поз. 1,4... 6,9... 11,15... 20,22 по КП 28			215,5
	2	Каркас КР6т/КР6н	4/4	1.420.1-25.3-24	
	3	Каркас КР15	6	1.420.1-25.3-27	
	7	Сетка С30	1	1.420.1-25.3-47	
	8	Сетка С34	1	1.420.1-25.3-49	
	21	ϕ22AIII, ℓ=2970; 8,85 кг	6	без черт.	
КП 30		Поз. 1,4... 6,9... 11,15... 20,22 по КП 28			230,8
	2	Каркас КР6т/КР6н	4/4	1.420.1-25.3-24	
	3	Каркас КР15	6	1.420.1-25.3-27	
	7	Сетка С30	1	1.420.1-25.3-47	
	8	Сетка С34	1	1.420.1-25.3-49	
	21	ϕ25AIII, ℓ=2970; 11.4 кг	6	без. черт.	

Инв. № подл. | Подпись и дата | Взам. инв. №

24097 50

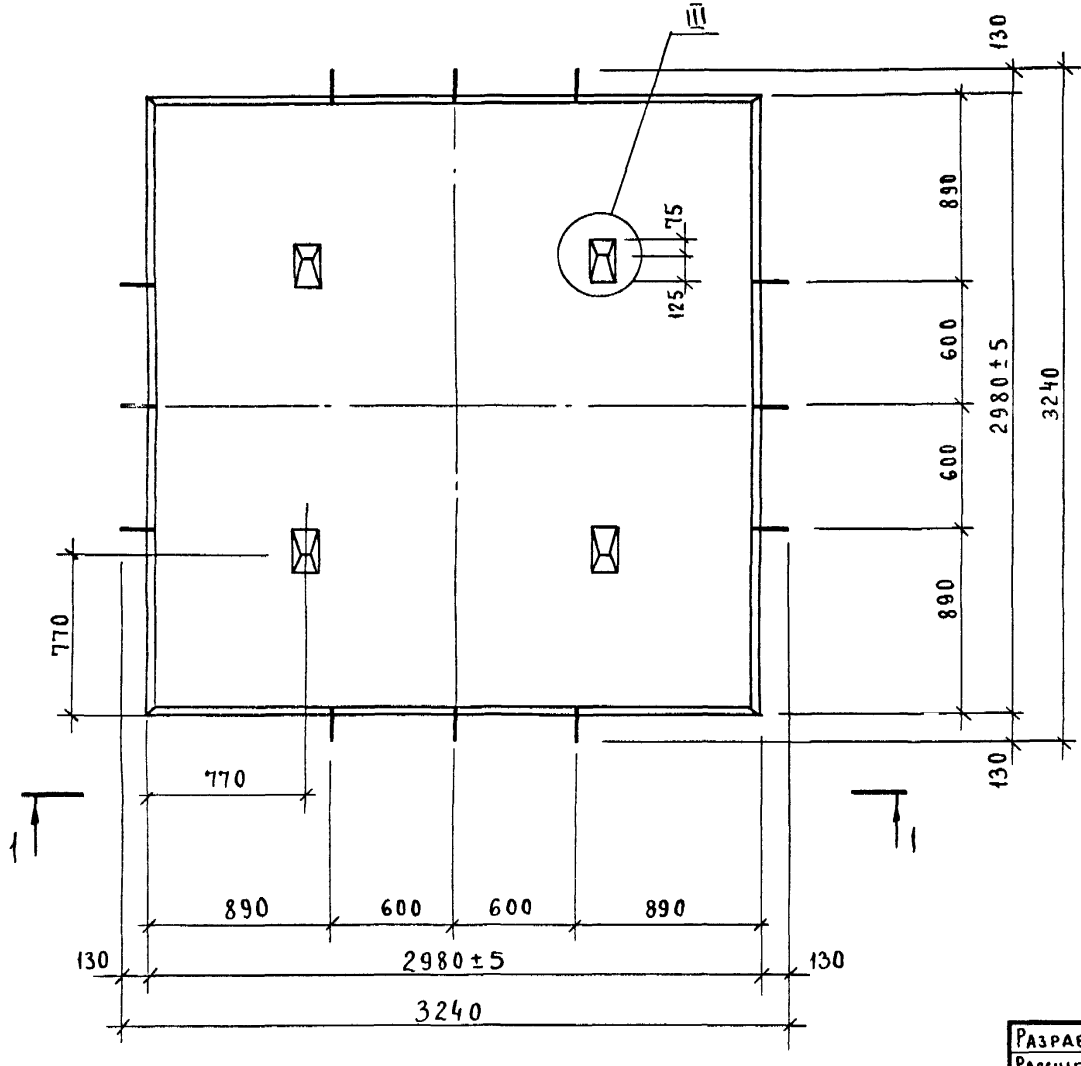

1-1

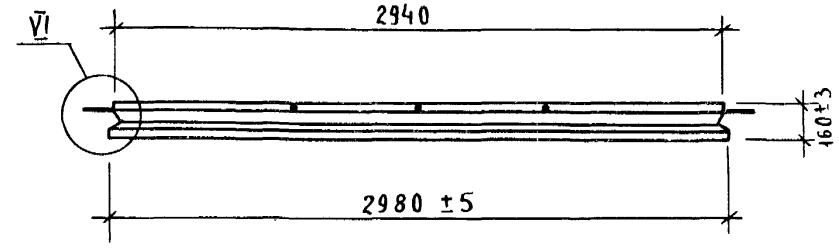

1. Технические требования к изготовлению плит см. 1.420.1-25.3-1ТТ.
2. Ориентировку монтажных петель см. 1.420.1-25.3-17, л.1.
3. Геометрию паза плиты см.. 1.420.1-25.3-20, л.2.
4. Узлы III, VI см. 1.420.1-20, м.1
5. Масса плиты 3,5т.

Разраб.	Румянцев	
Рассчит.	Румянцев	
Пров.	Максимов	
Н.контр.	Максимов	

1.420.1-25.3-16 ФЧ

Пролетная плита ПП 1-1...П ПП 1-6. Опалубочный чертеж

Стадия	Лист	Листов
Р		1

ЦНИИПРОМЗДАНИЙ

Разраб. Яфарова

ЦНИИЭПсельстрой

Взам. инв. № | Подпись и дата | Инв. № подл.

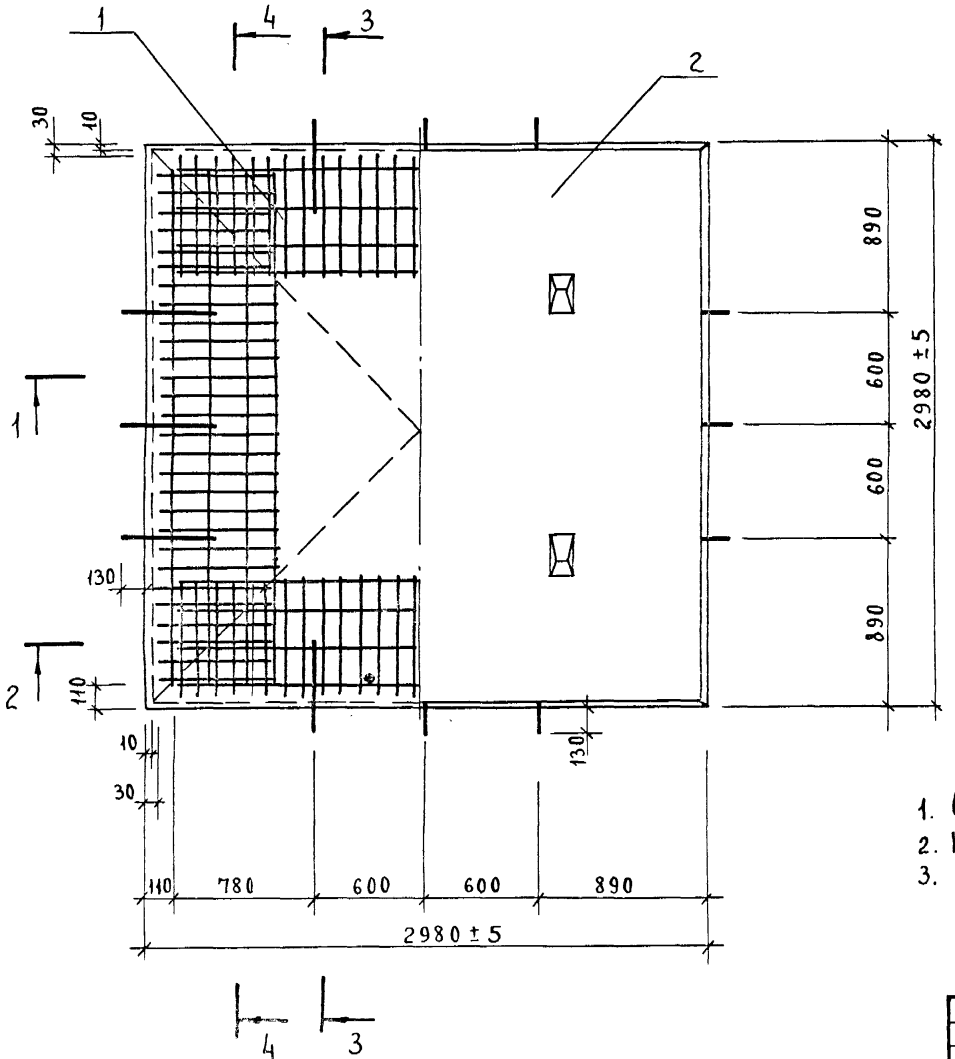

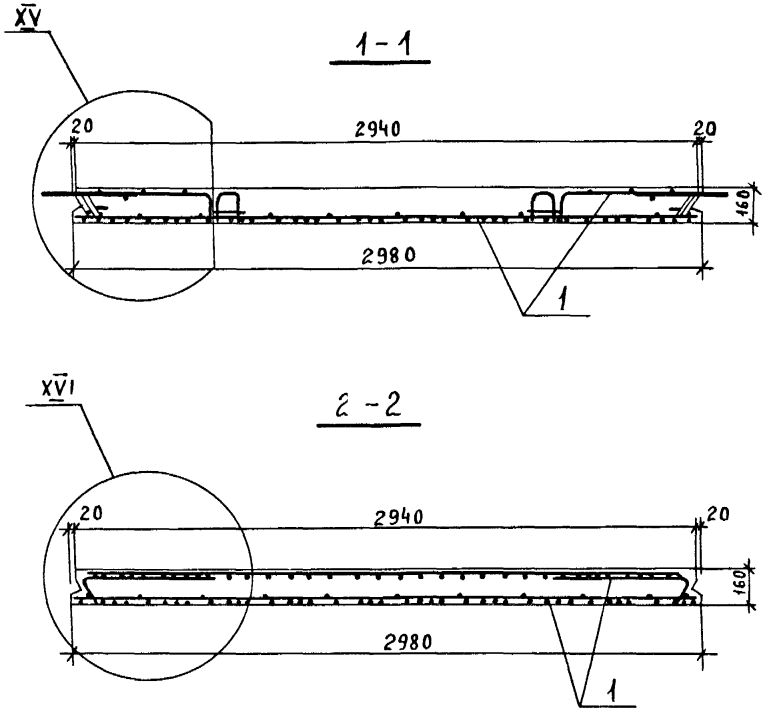

1. Опалубочный чертеж см. 1.420.1-25.3-16ФЧ.
2. Нижние сетки показаны пунктиром.
3. Узлы XV, XVI см. 1.420.1-25.3-21, л.3.

Разраб.	Румянцев		1.420.1-25.3-16
Рассчит.	Румянцев		
Пров.	Максимов		Пролетная плита ПП1-1... ПП1-6
Н.Контр	Максимов		Стадия Р; Лист 1; Листов 2
			ЦНИИПРОМЗДАНИЙ

Инв.№ подл. | Подпись и дата | Взам. инв.№ | Разраб. Яфарова | ЦНИИЭПсельстрой

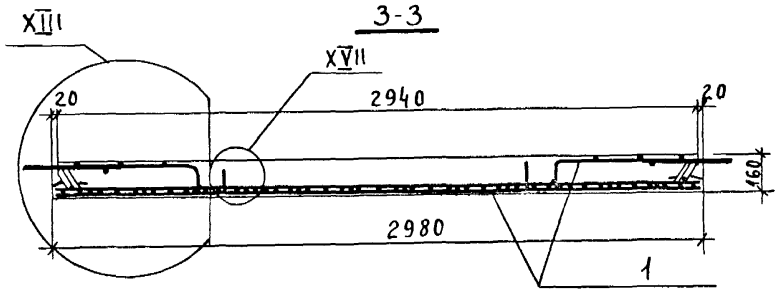

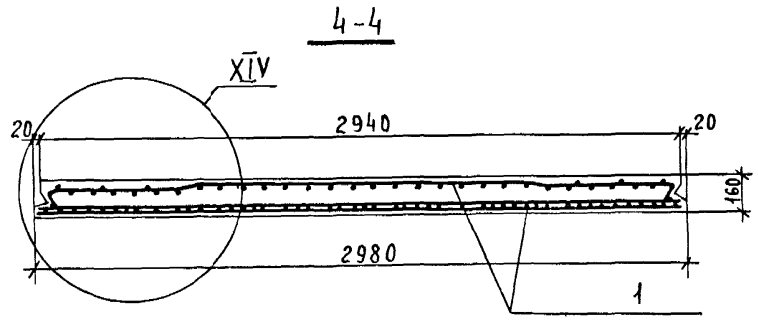

Марка плиты	Поз.	Наименование	Кол.	Обозначение документа
ПП1-1	1	Каркас КП31	1	1.420.1-25.3-17
	2	Бетон класса В25, м³	1,4	
ПП1-2	1	Каркас КП32	1	1.420.1-25.3-17
	2	Бетон класса В30, м³	1,4	
ПП1-3	1	Каркас КП33	1	1.420.1-25.3-17
	2	Бетон класса В30 м³	1,4	
ПП1-4	1	Каркас КП34	1	1.420.1-25.3-17
	2	Бетон класса В30, м³	1,4	
ПП1-5	1	Каркас КП35	1	1.420.1-25.3-17
	2	Бетон класса В30, м³	1,4	
ПП1-6	1	Каркас КП36	1	1.420.1-25.3-17
	2	Бетон класса В30, м³	1,4	

Узлы XIII, XIV, XVII; см. 1.420.1-25.3-21, л.3.

Инв.№ подл. | Подпись и дата | Взам.инв.№

24097 53

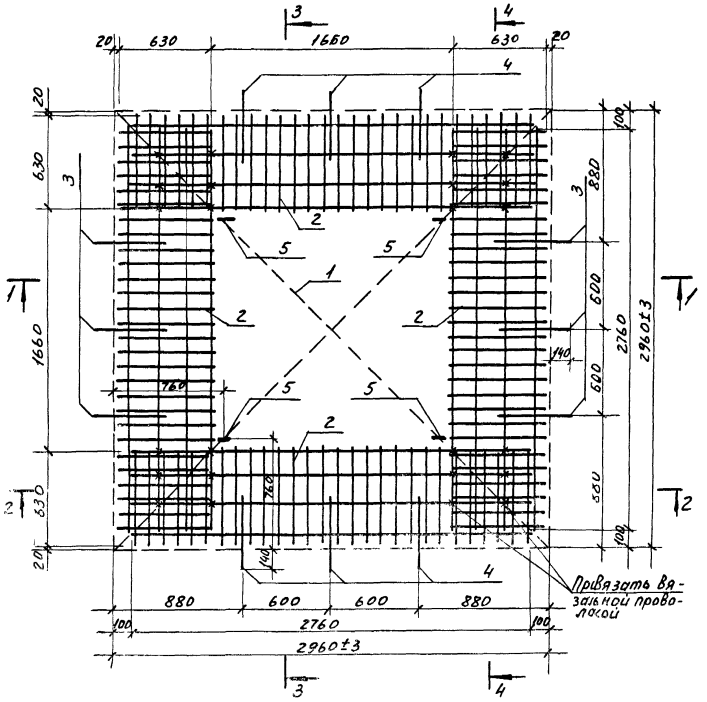

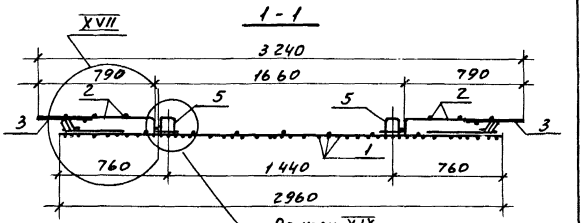

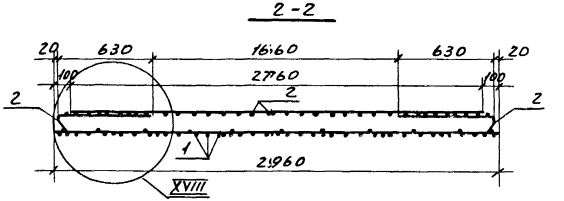

1. Порядок сборки пространственного каркаса см. 1.420.1-25.3-17 ТТ.
2. Нижние сетки показаны пунктиром.
3. Узлы XVII... XIX см. 1.420.1-25.3-22, л.4.

Разраб.	Румянцев		1.420.1-25.3-17
Рассчит.	Румянцев		
Пров.	Максимов		Каркас КП31.., КП36
Н.контр.	Максимов		Стадия Р; Лист 1; Листов 2
			ЦНИИПРОМЗДАНИЙ

ЦНИИЭПсельстрой

Инв.№ подл. | Подп. и дата | Взам.инв.№

3-3

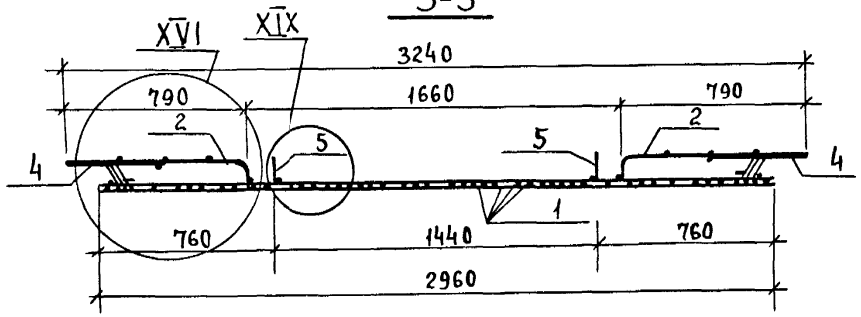

4-4

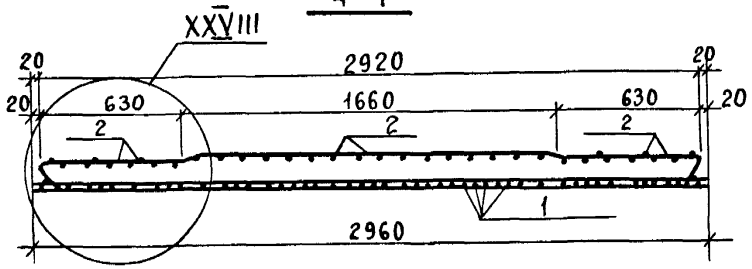

Схема установки нижних сеток

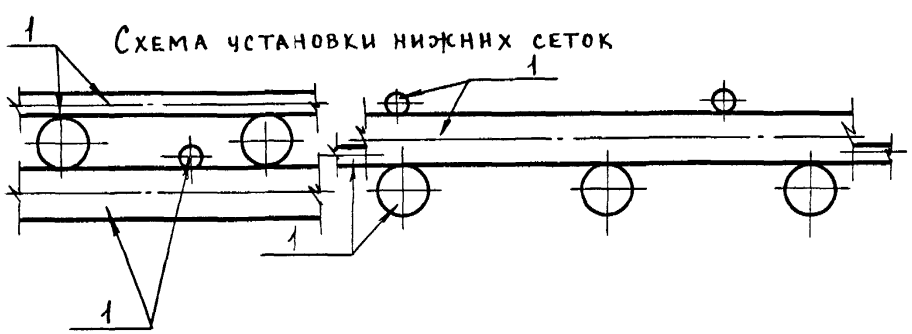

Марка каркаса	Поз.	Наименование	Кол.	Обозначение документа	Масса каркаса, кг
КП31	1	Сетка С39	2	1.420.1-25.3-51	119,4
	2	Сетка С41	4	1.420.1-25.3-53	
	3	Изделие закладное МН13-1	6	1.420.1-25.3-62	
	4	Изделие закладное МН13-3	6	1.420.1-25.3-62	
	5	Составная позиция С.П1	4	1.420.1-25.3-59	
	6	ф 8 AI, ℓ=700; 0,27кг	8	Без чертежа	
КП32		Поз. 2,3,5,6 по КП31			126,5
	1	Сетка С35	2	1.420.1-25.3-50	
	4	Изделие закладное МН13-2	6	1.420.1-25.3-62	
КП33		поз. 2,3,5,6 по КП31			143,5
	1	Сетка С36	2	1.420.1-25.3-51	
	4	Изделие закладное МН13-2	6	1.420.1-25.3-62	
КП34		Поз. 2...6 см. КП31			163,3
	1	Сетка С37	2	1.420.1-25.3-50	
КП35		Поз. 2...6 см. КП31			182,9
	1	Сетка С38	2	1.420.1-25.3-51	
КП36		Поз. 2...6 см. КП31			207,1
	1	Сетка С40	2	1.420.1-25.3-52	

1. Нижние сетки поз.1 (2 сетки на плиту) укладываются таким образом, чтобы рабочая арматура была установлена в 2-х направлениях (3 яруса арматурных стержней), причем нижний ярус должен быть занят рабочей арматурой.
2. Узлы XVI, XIX, XXVIII см. 1.420.1-25.3-22, л.4.
3. Арматура: класса А-I по ГОСТ 5781-82.

Взам. инв. N | Подпись и дата | Инв. N подл.

24097 55

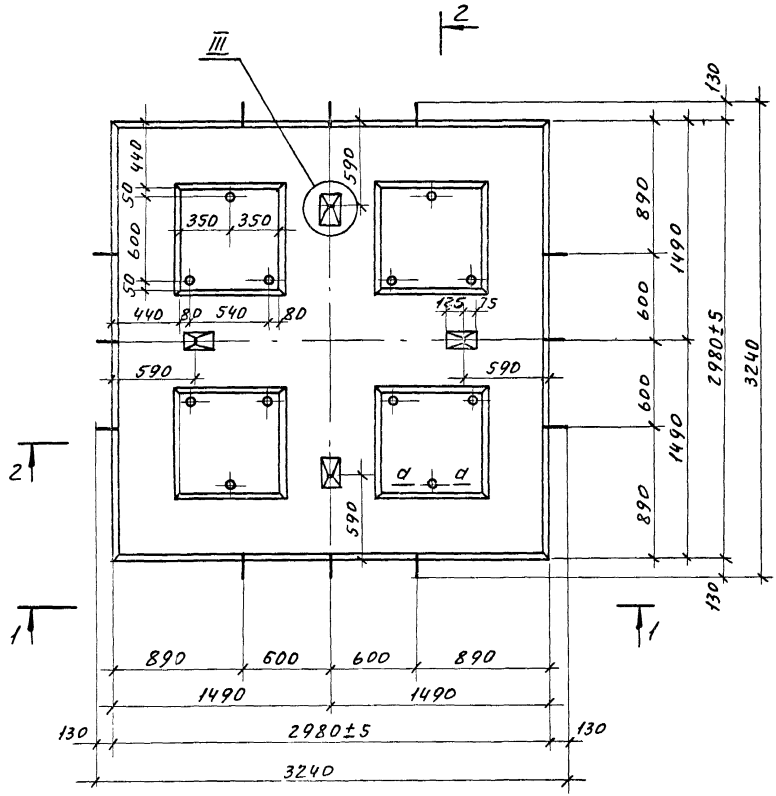

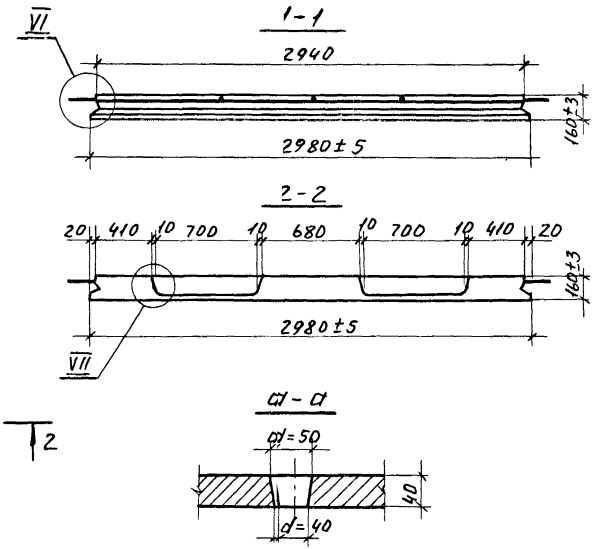

1. Технические требования к изготовлению плит см. 1.420.1-25.3-1ТТ.
2. Ориентировку монтажных петель см. 1.420.1-25.3-19, л.1.
3. Геометрию паза плиты см. 1.420.1-25.3-20, л.2.
4. Узлы III, VI, VII см. 1.420.1-25.3-20, л.1,2.
5. Масса плиты 2,98 т.

Разраб	Румянцев		1.420.1-25.3-18 ФЧ	
Рассчит	Румянцев			
Пров.	Максимов			
			Стадия	Лист	Листов
			Р		1
Н.контр	Максимов		Пролетная плита ПП1-2-1', ПП1-4-1. Опалубочный чертеж	ЦНИИПРОМЗДАНИЙ

Инв.№ подл. | Подп. и дата | Взам.инв.№ | Разраб Азарова | ЦНИИЭПсельстрой

24097 56

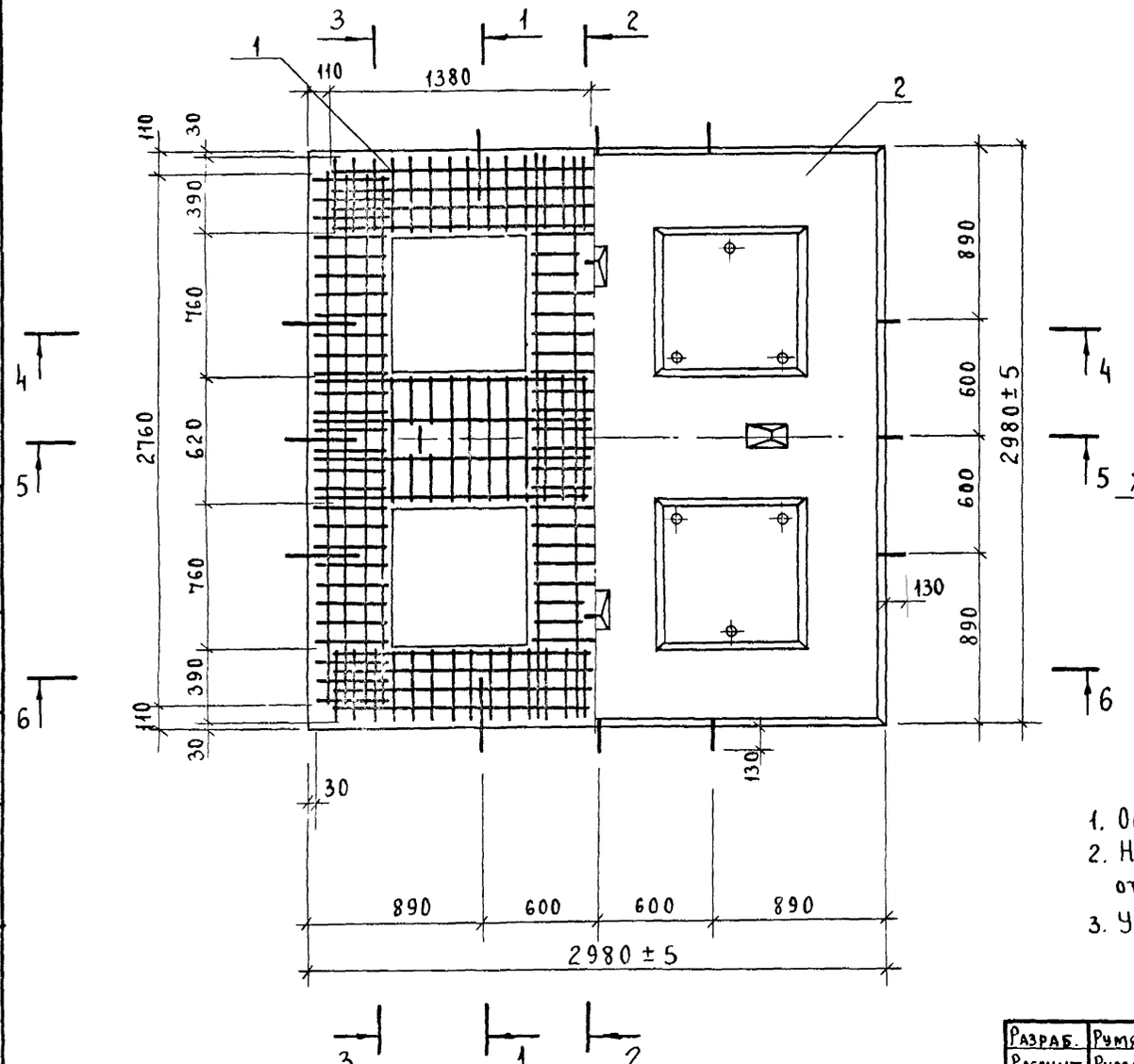

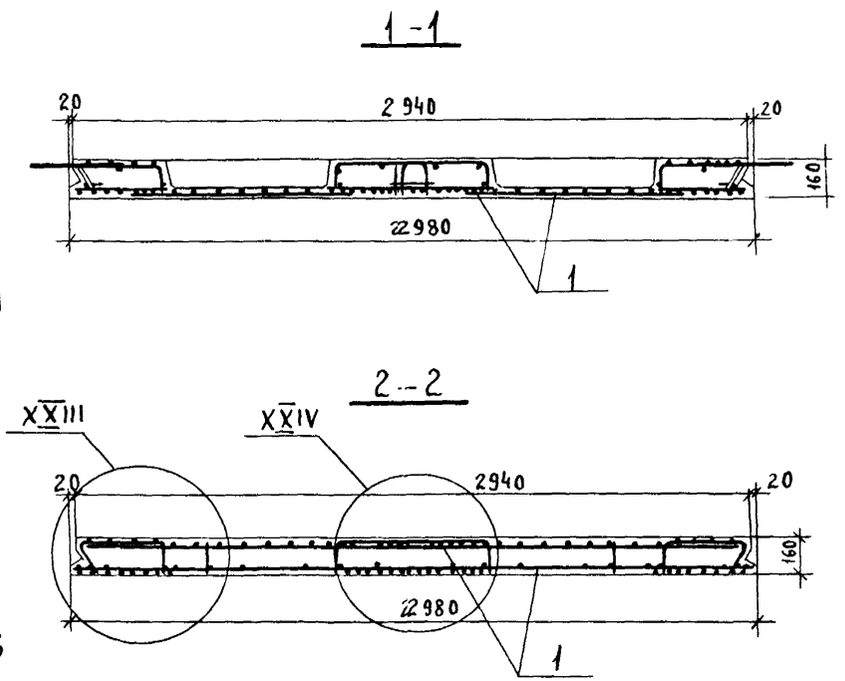

1. Опалубочный чертеж см. 1.420.1-25.3-18ФЧ.
2. На плане армирования плиты нижние сетки и отдельные стержни условно не показаны.
3. Узлы XXIII, XXIV см. 1.420.1-25.3-21, л. 5

Разраб.	Румянцев		1.420.1 - 25.3 - 18
Рассчит.	Румянцев		
Пров.	Максимов		Пролетная плита ПП 1-2-1, ПП 1-4-1.
Н.Контр.	Максимов		

Стадия	Лист	Листов
Р	1	2

ЦНИИПРОМЗДАНИЙ

ЦНИИЭПсельстрой

Разраб. Ягарова

Взам. инв. №

Подпись и дата

Инв. № подл.

3-3

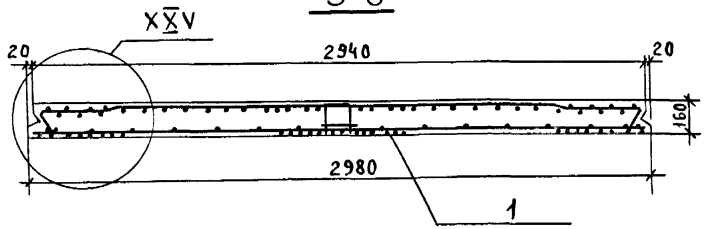

6-6

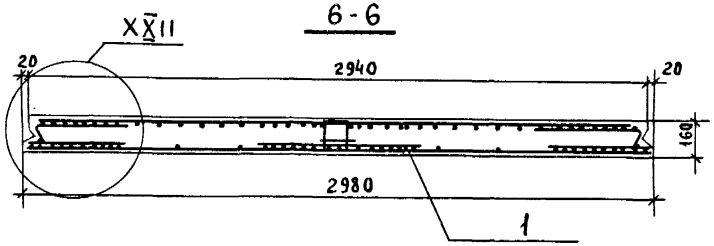

4-4

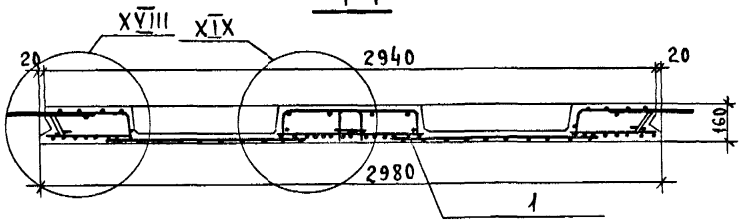

5-5

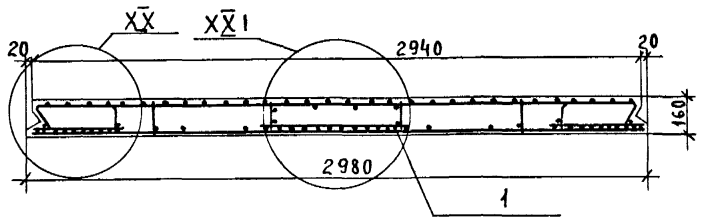

Марка плиты	Поз.	Наименование	Код.	Обозначение документа
ПП1-2-1	1	Каркас КП37	1	1.420.1-25.3-19
	2	Бетон класса В30, м³	1,19	
ПП1-4-1	1	Каркас КП38	1	1.420.1-25.3-19
	2	Бетон класса В30, м³	1,19	

Узлы XVIII ... XXII, XXV см. 1.420.1-25.3-21, л. 4, 5.

Взам. инв. №

Подпись и дата

Инв. № подл.

План верхних сеток

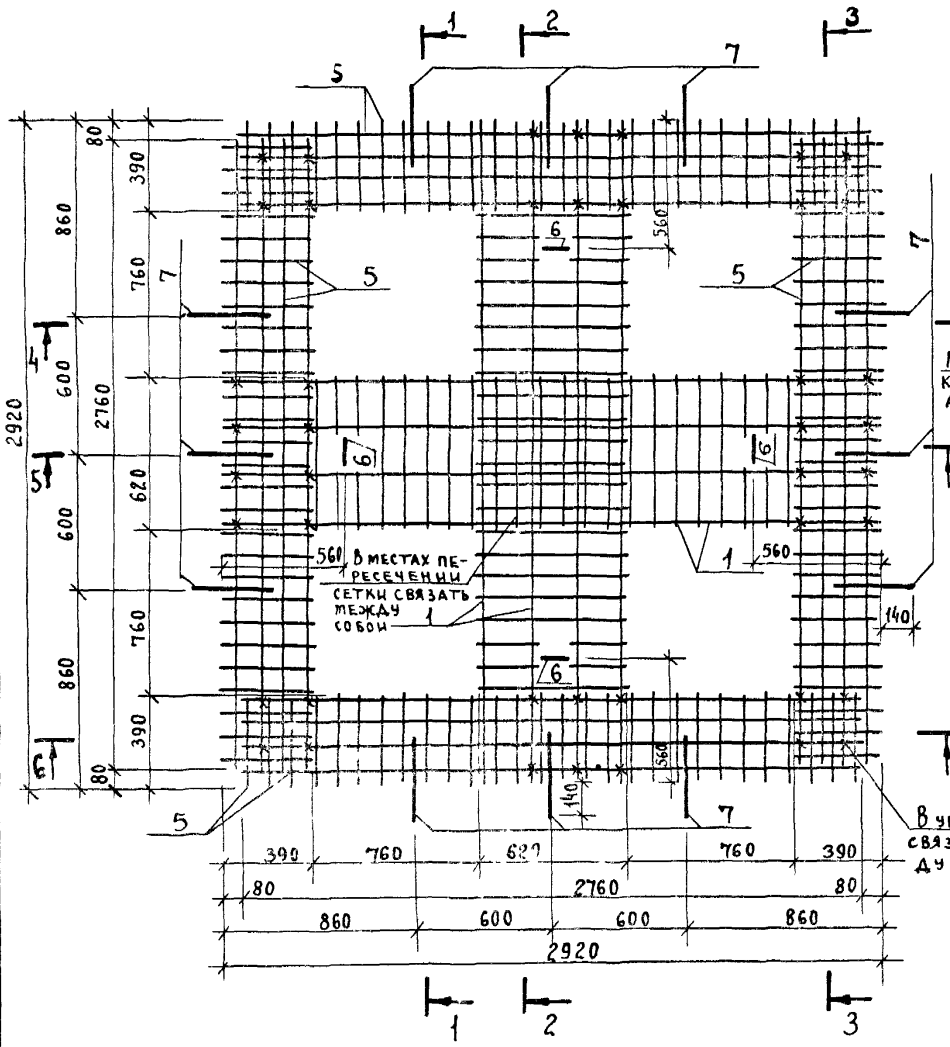

План нижних сеток

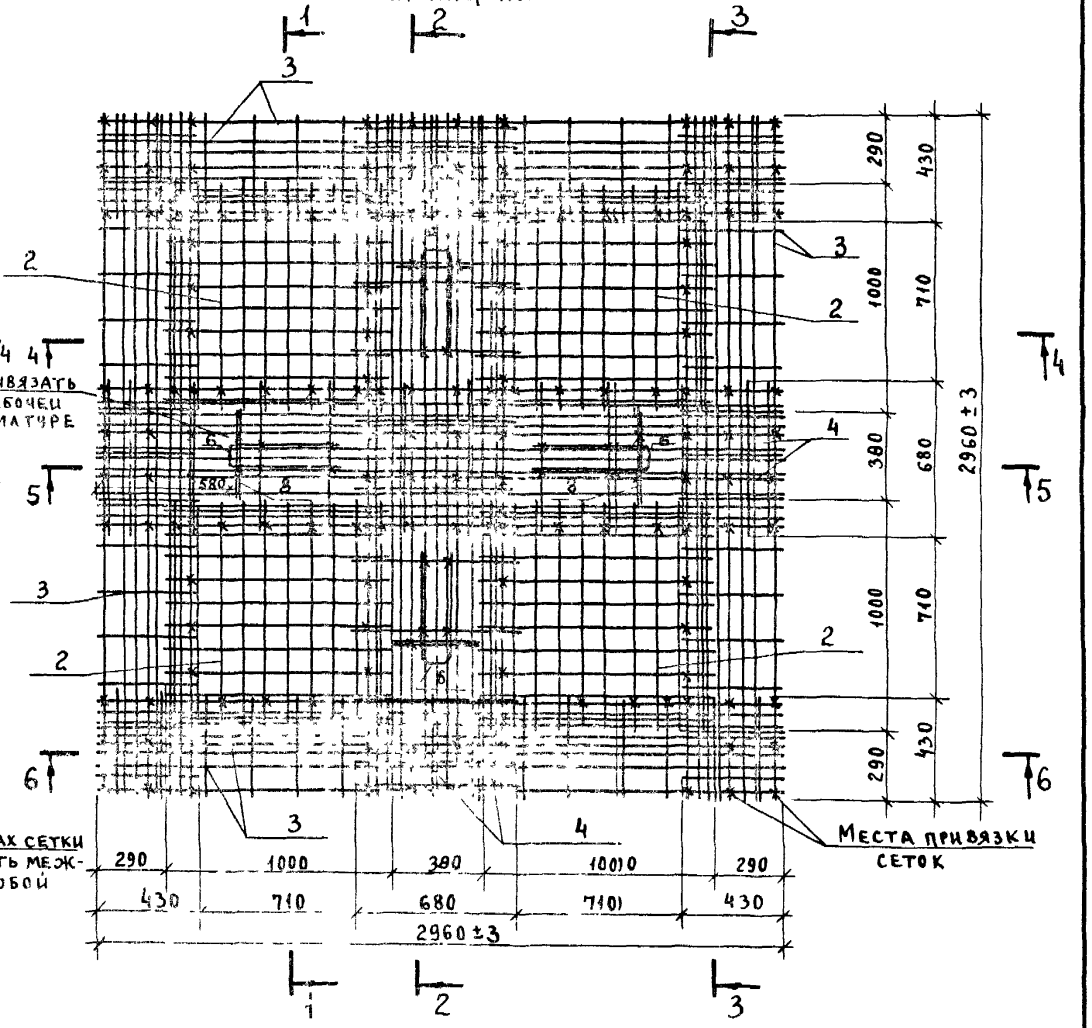

Порядок сборки пространственного каркаса см 1.420.1-25.3-1ТТ.

Разраб.	Румянцев	
Рассчит	Румянцев	
Пров.	Максимов	
Н контр	Максимов	

1420 1-25.3-19

Каркас КП37, КП38.

Стадия	Лист	Листов
Р	1	2

ЦНИИПРОМЗДАНИЙ

ЦНИИЭПсельстрой

Разраб Кокорева

Взам инв №

Подпись и дата

Инв № подл

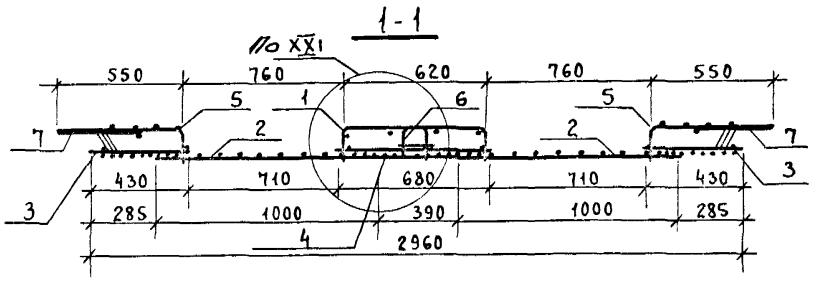

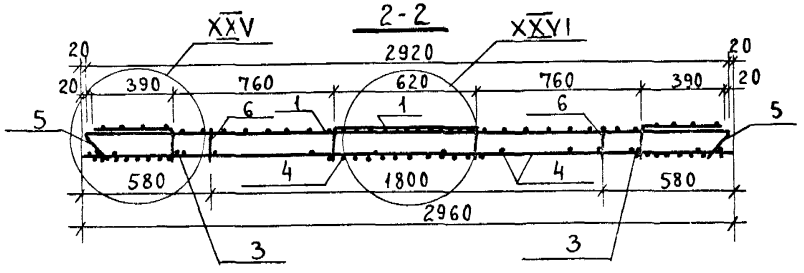

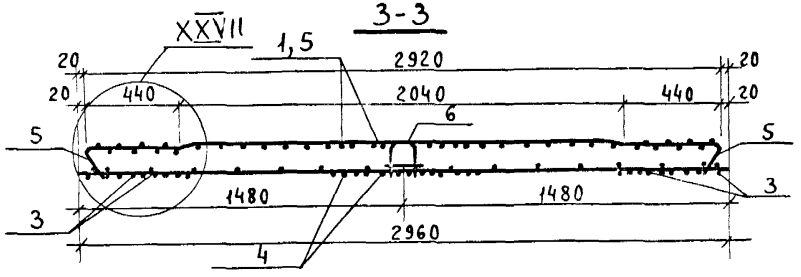

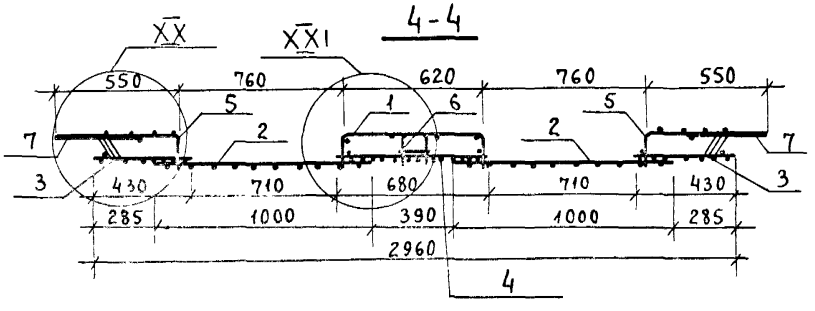

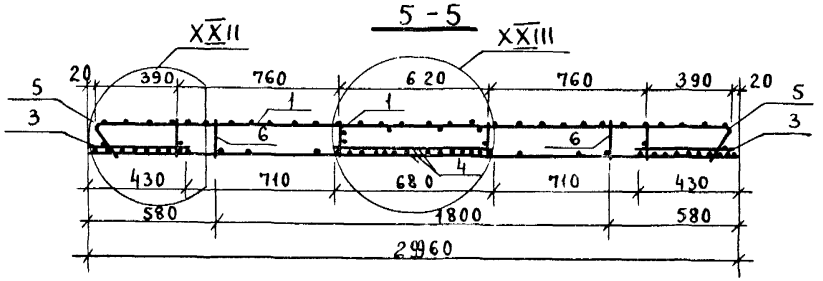

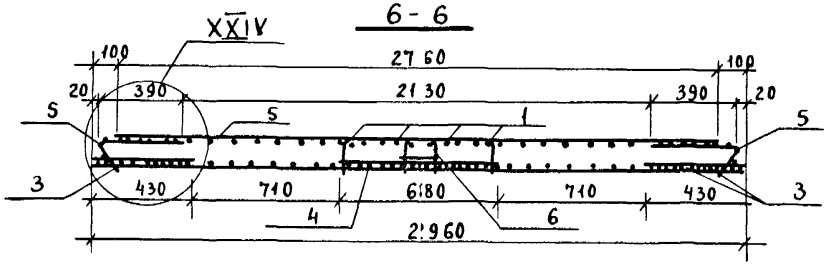

Марка каркаса	Поз.	Наименование	Кол.	Обозначение документа	Масса каркаса, кг
КП37	1	Сетка С42	2	1.420.1-25.3-54	141,1
	2	Сетка С43	4	1.420.1-25.3-55	
	3	Сетка С44	4	1.420.1-25.3-56	
	4	Сетка С46	2	1.420.1-25.3-57	
	5	Сетка С48	4	1.420.1-25.3-58	
	6	Составная позиция: СП1	4	1.420.1-25.3-59	
	7	Изделие закладное: МН3-1	12	1.420.1-25.3-62	
	8	ф 8 АI, ℓ=700; 0,27 кг	8	БЕЗ ЧЕРТ.	
КП38		поз. 1,2,5...8 по КП 37.			178,9
	3	Сетка С45	4	1.420.1-25.3-56	
	4	Сетка С47	2	1.420.1-25.3-57	

1. Узлы XX ... XXVII см. 1.420.1-25.3-22, л. 5,6.
2. Арматура: класса А-I по ГОСТ 5781-82.

Инв. № подл. | Подпись и дата | Взам. инв. №

I

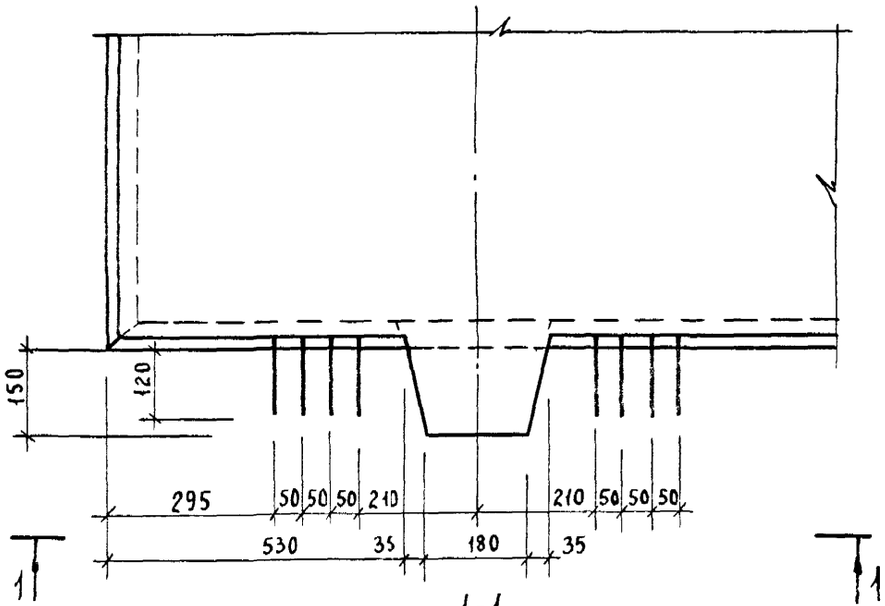

1-1

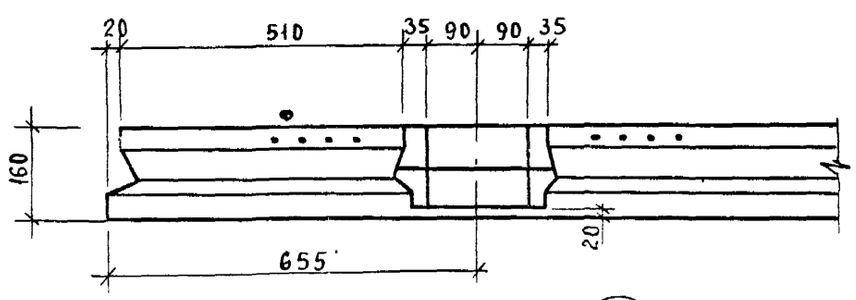

III

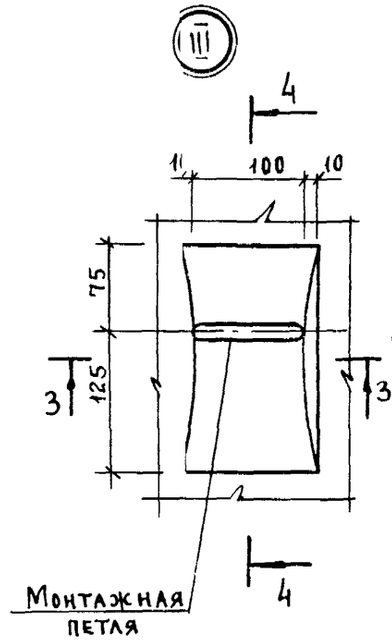

3-3

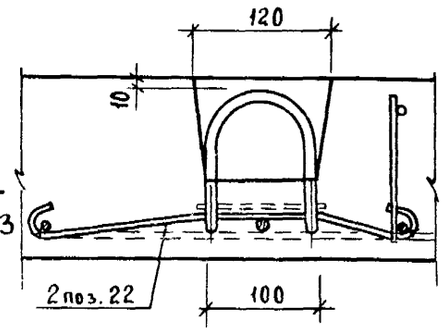

4-4

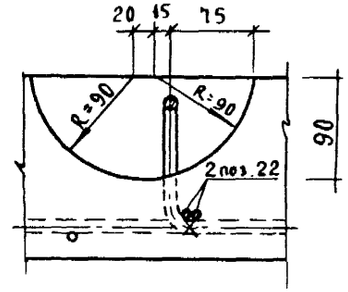

Стержни поз. 22 привязать к нижней рабочей арматуре вязальной проволокой. Монтажные петли зацепить за стержни поз. 22 и привязать к ним.

II

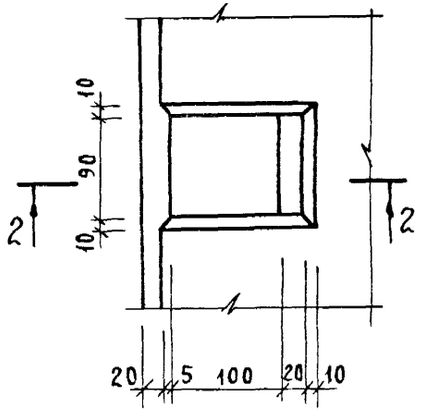

2-2

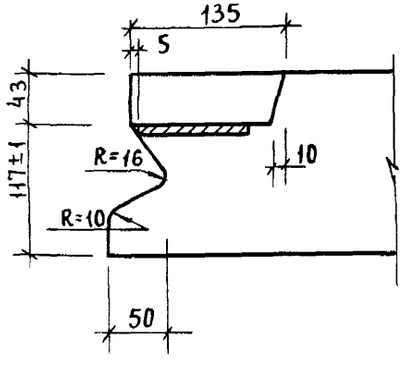

IV

Непараллельность поверхности Б относительно поверхности А не более 1мм.

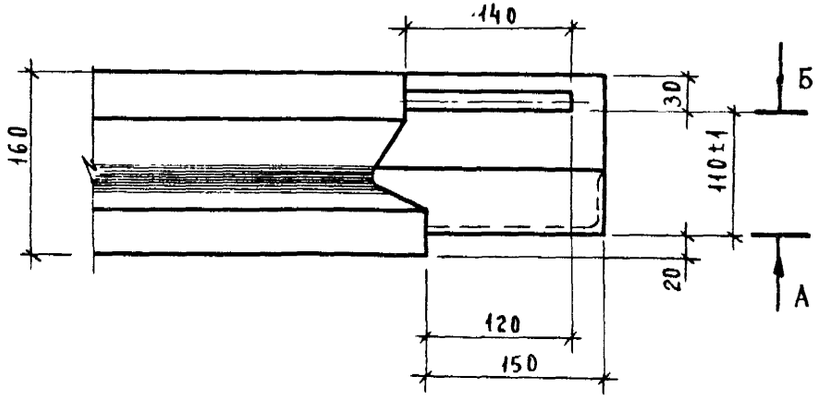

Разраб	Румянцев	
Рассчит	Румянцев	
Пров.	Максимов	
Н.контр.	Максимов	

1.420.1-25.3-20

Узлы I... VII (опалубочные)

Стадия	Лист	Листов
Р	1	2

ЦНИИПРОМЗДАНИЙ

ЦНИИЭПсельстрой

Разраб. Ихарова

Взам. инв. №

Подпись и дата

Инв. № подл.

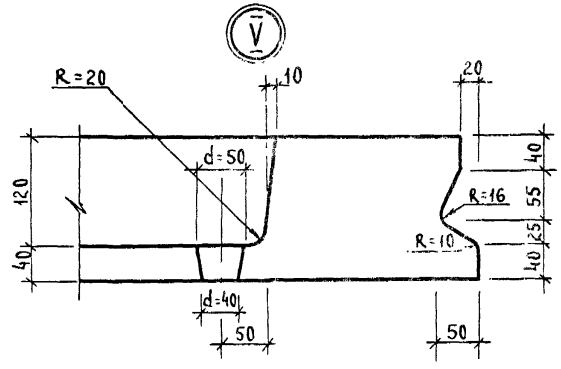

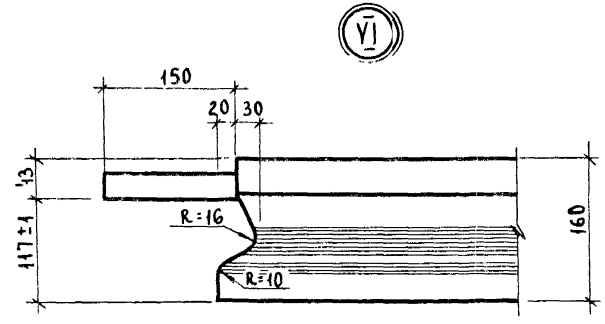

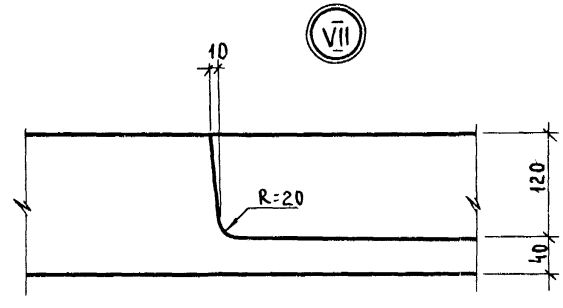

Геометрия паза плиты

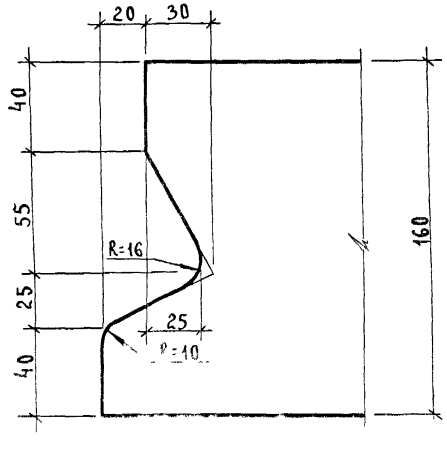

В узле 6 размер 117 дан до рифов арматуры.

Инв. № подл. | Подпись и дата | Взам. инв. №

24097 62

2-2

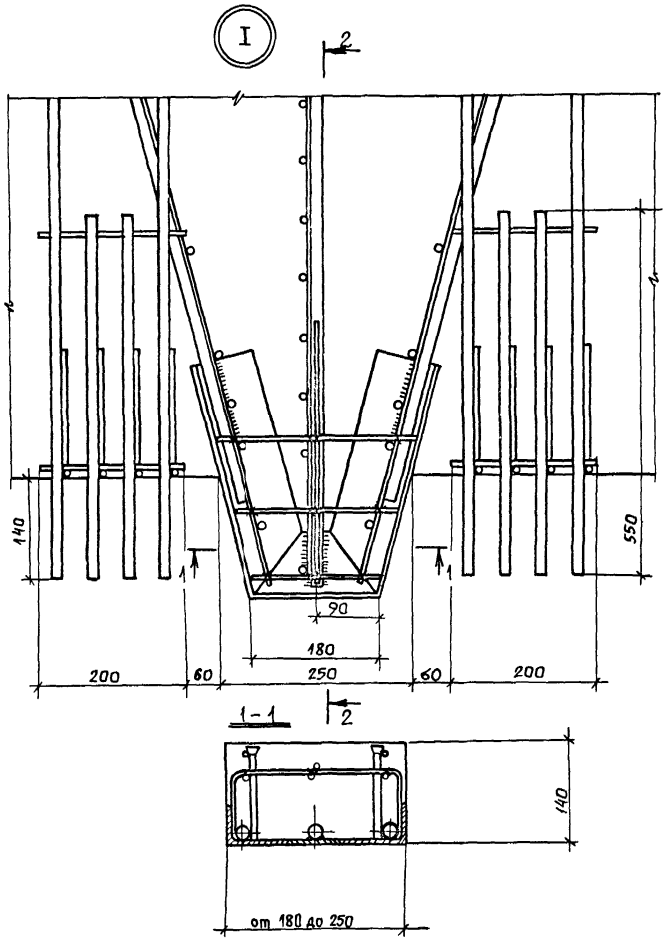

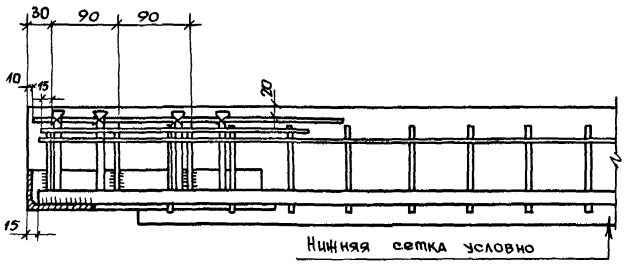

Нижняя сетка условно не показана

II

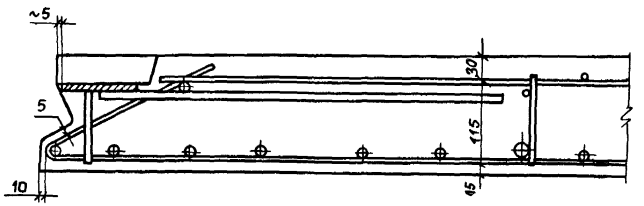

III

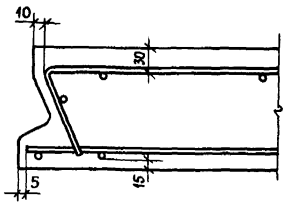

Верхние сетки условно не показаны.

Разраб.	Румянцев	
Рассчит.	Румянцев	
Пров.	Максимов	
Н. контр.	Максимов	

1.420.1-25.3-21

Узлы I.... XXV (армирование)

Стадия	Лист	Листов
Р	1	5

ЦНИИПромзданий

ЦНИИЭПсельстрой

Разраб. Кокорева

Взам. инв. №

Подпись и дата

Инв. № подл.

IV

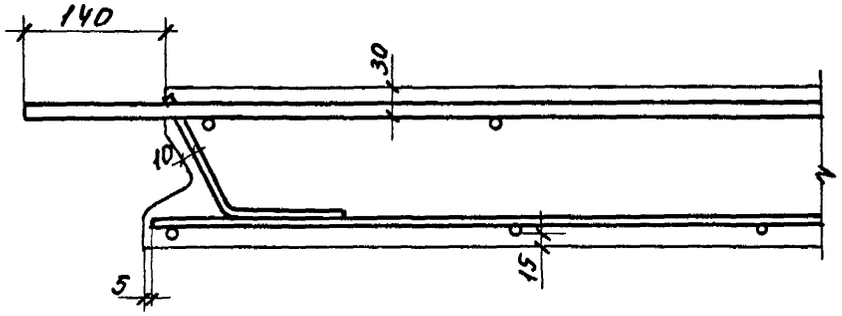

V

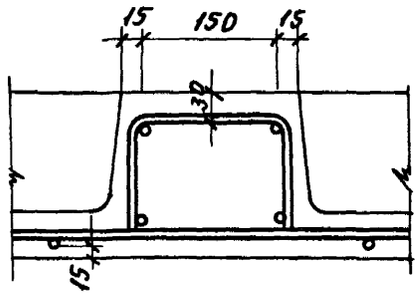

VI

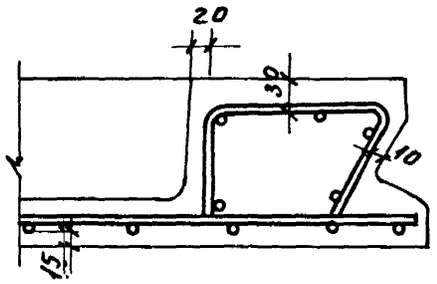

VII

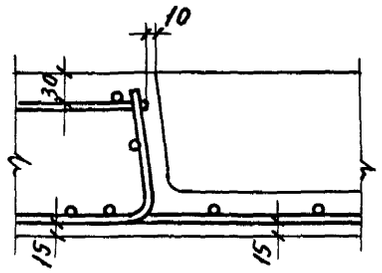

VIII

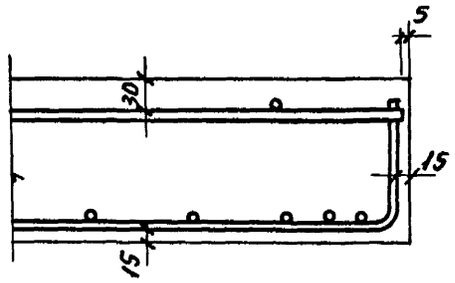

IX

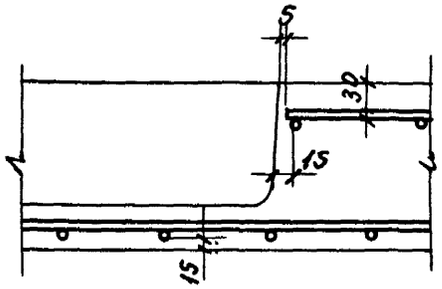

X

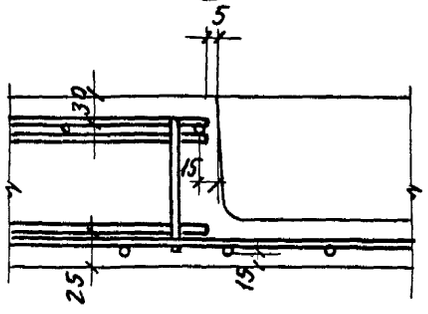

XI

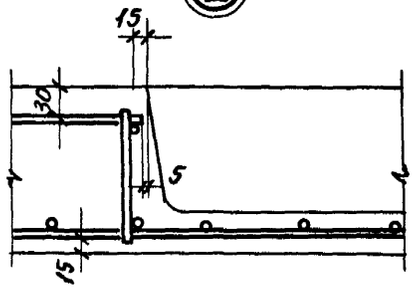

XII

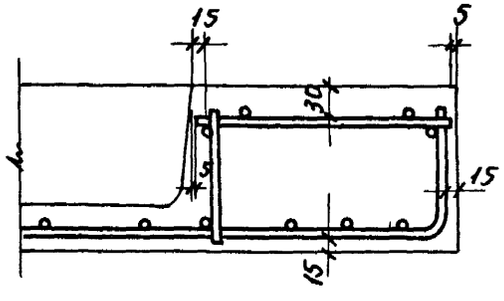

Инв.№ подл. | Подп. и дата | Взам.инв.№

XIII

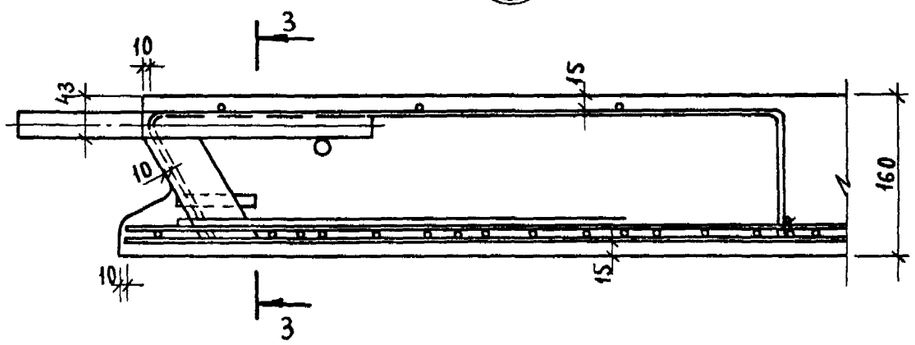

XIV

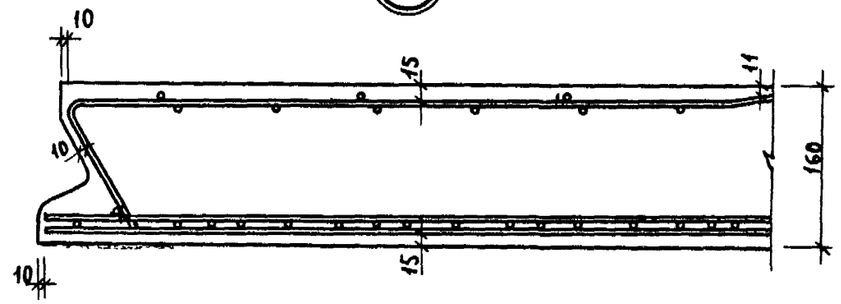

3-3

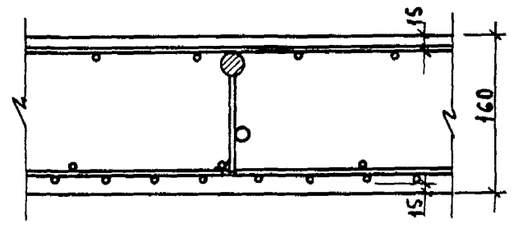

XV

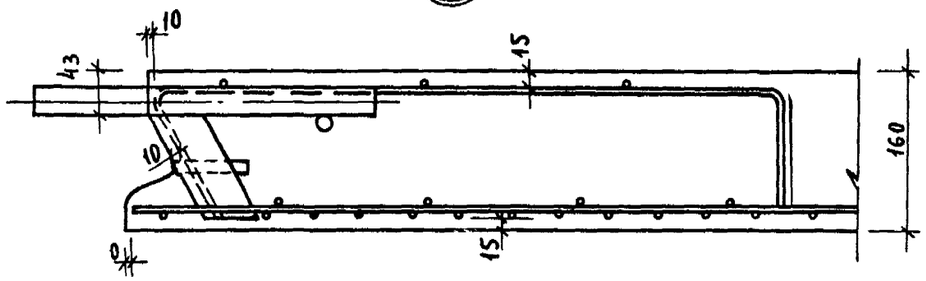

XVI

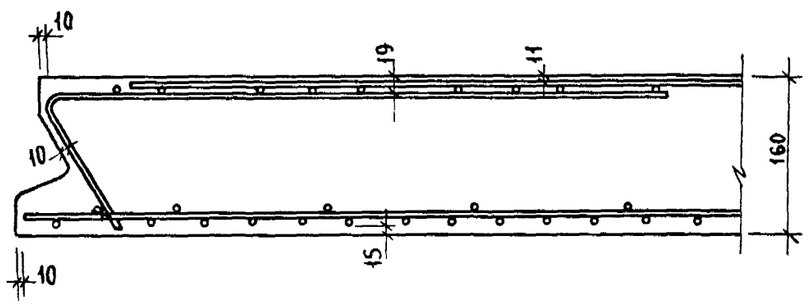

XVII

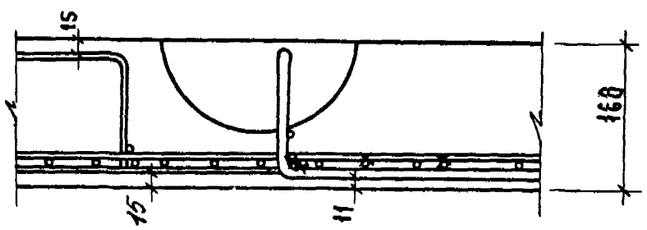

Инв № подл. | Подпись и дата | Взам. инв. №

24097 6.5

XVIII

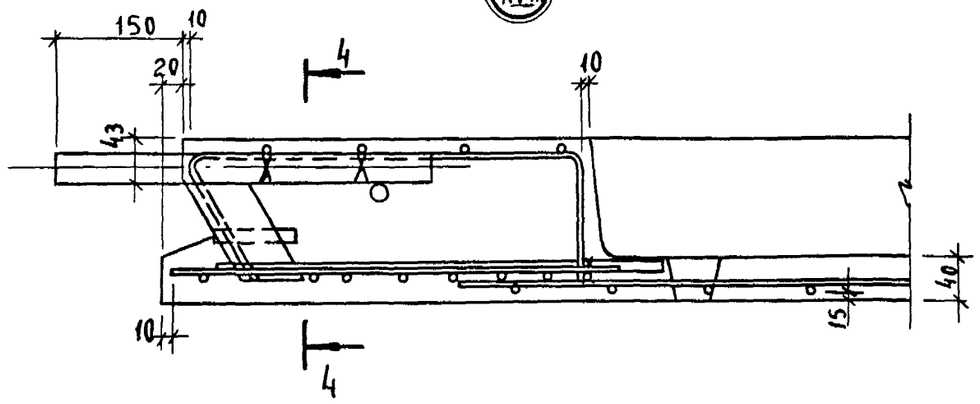

XIX

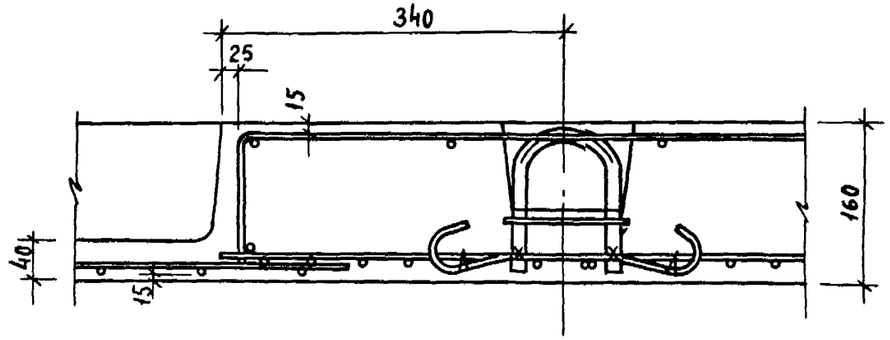

XX

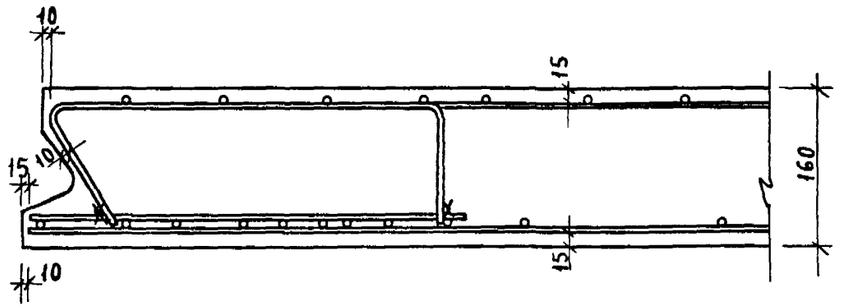

XXI

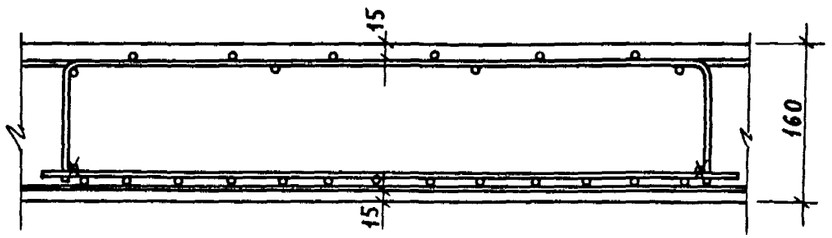

4-4

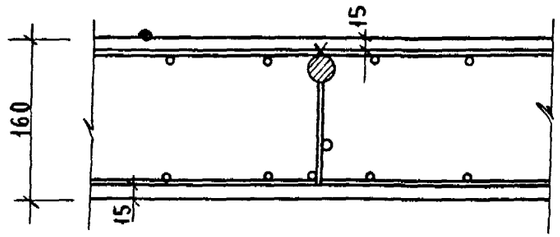

Инв.N подл. | Подпись и дата | Взам.инв.N

1.420.1-25.3-21

Лист 4

24097 66

XXII

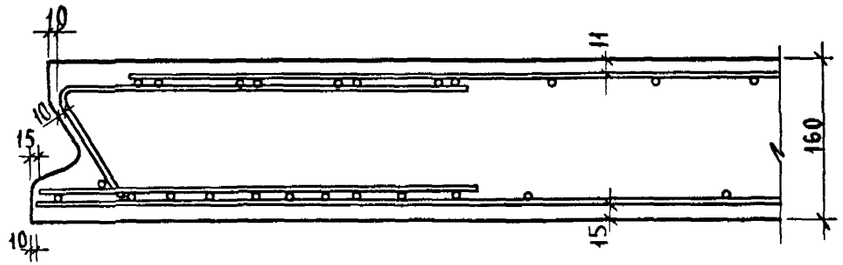

XXIV

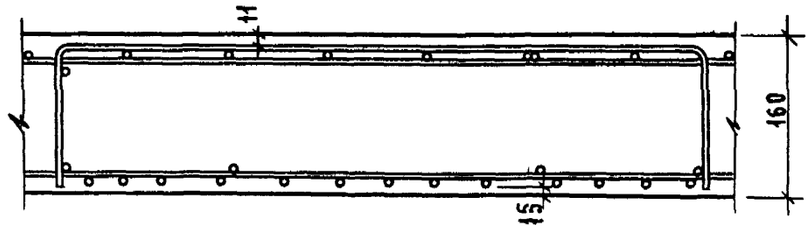

XXIII

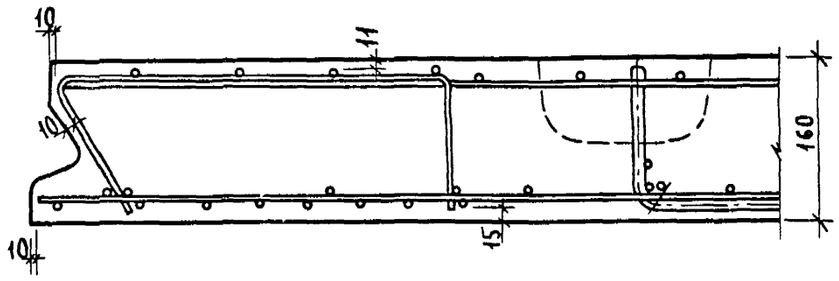

XXV

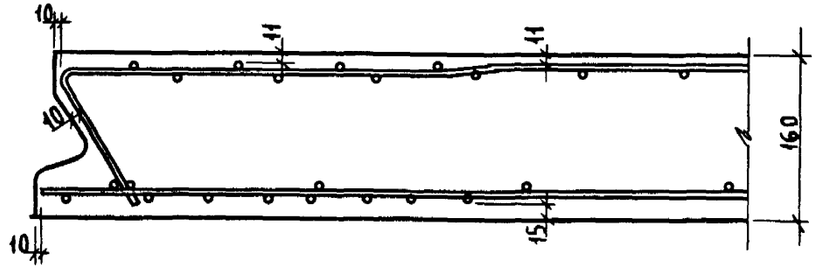

Инв.№ подл. | Подпись и дата | Взам. инв.№

1.420.1 - 25.3 - 21

Лист 5

24097 67

I

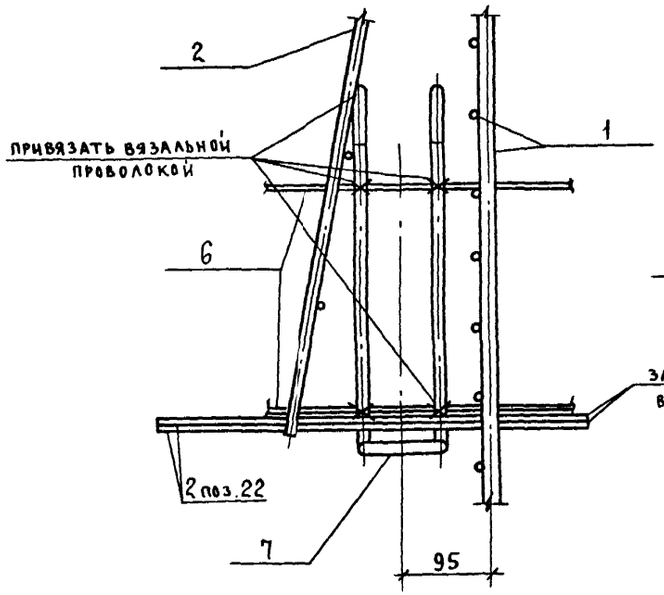

II

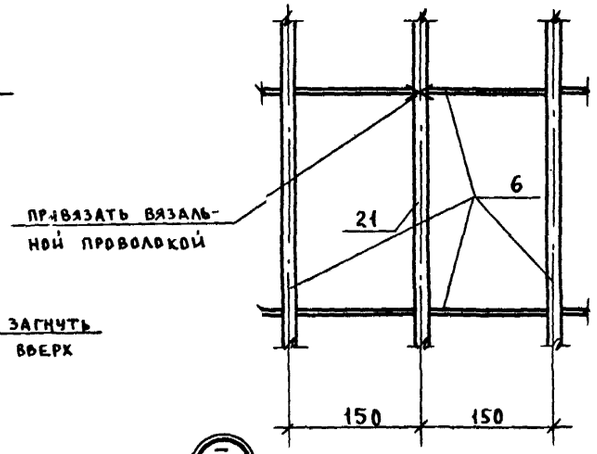

III

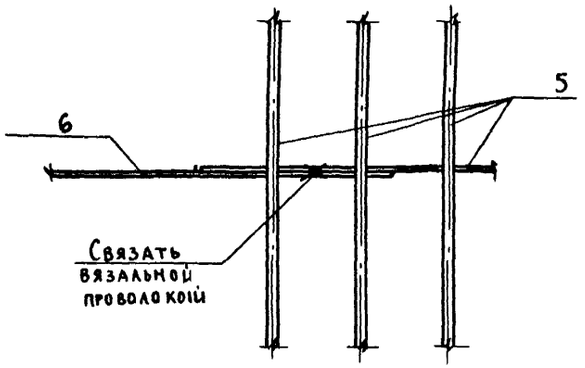

IV

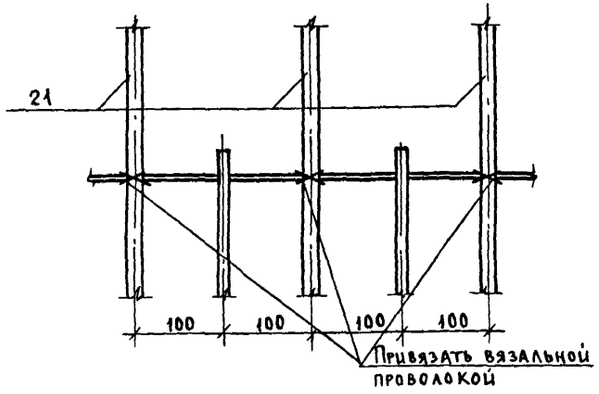

V

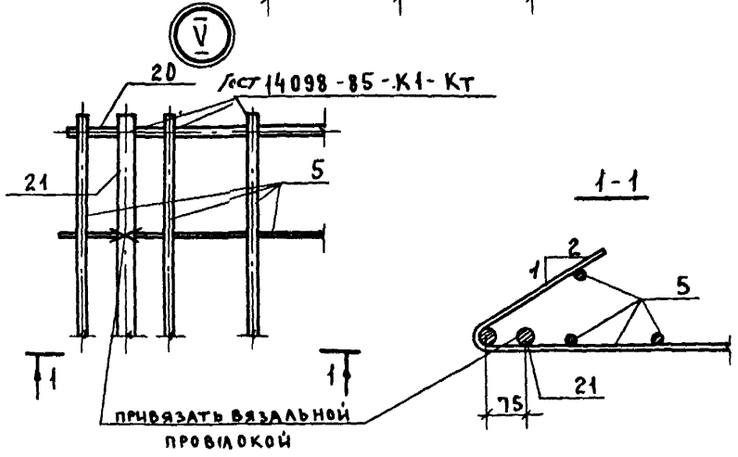

VI

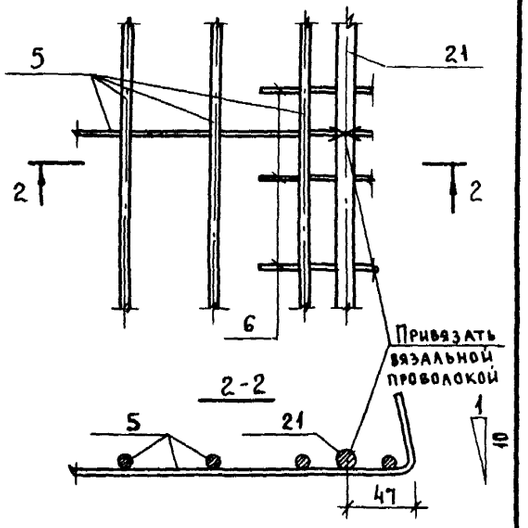

Разраб.	Румянцев		
Рассчит.	Румянцев		
Пров.	Максимов		
Н. контр.	Максимов		

1.420.1-25.3-22

Узлы I ... XXVIII

(пространственные каркасы)

Стадия	Лист	Листов
Р	1	6

ЦНИИПРОМЗДАНИЙ

ЦНИИЭПсельстрой

Разраб. Кокорева

Взам. инв. №

Подпись и дата

Инв. № подл.

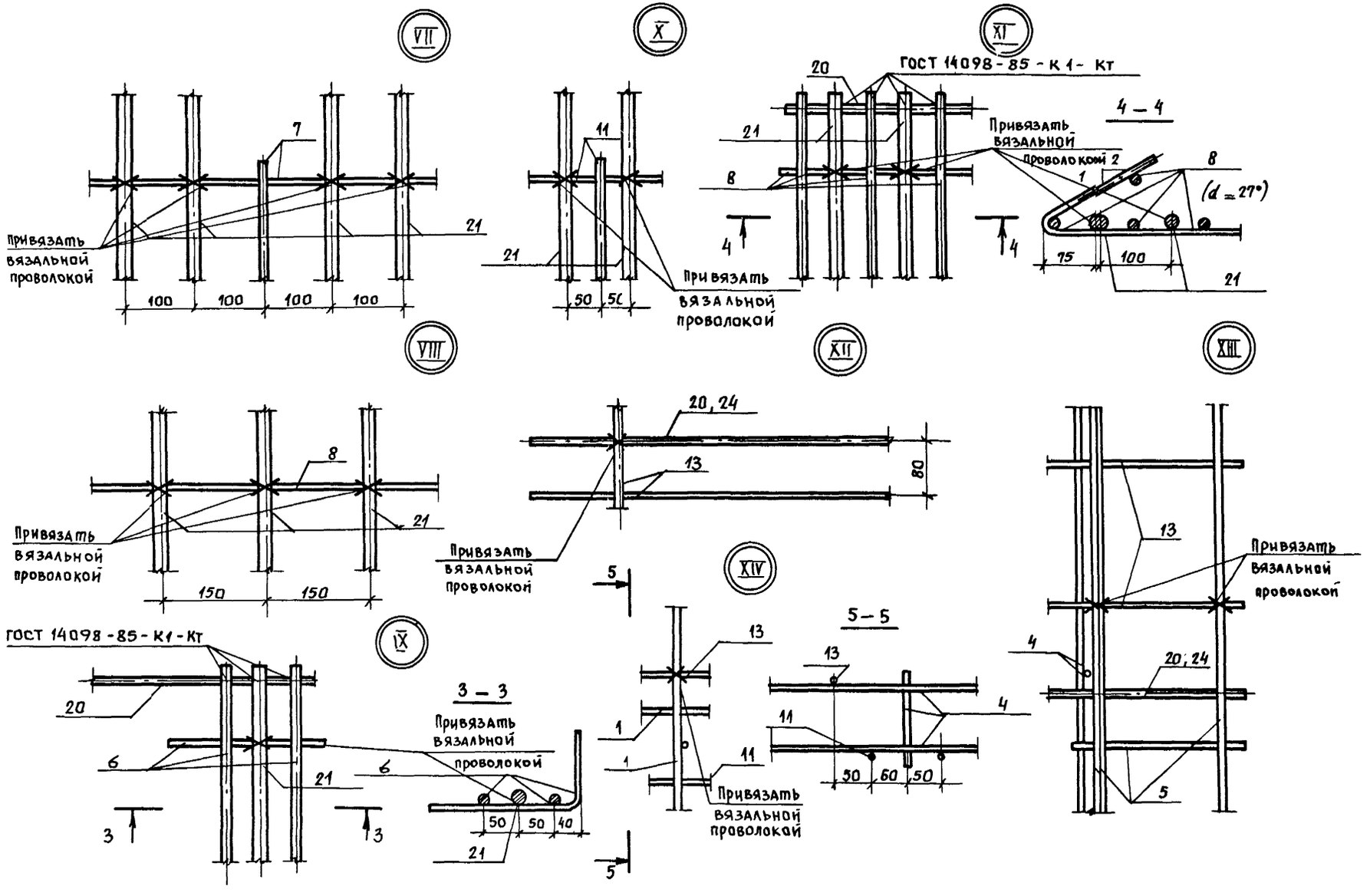

Инв. № подл.	Подпись и дата	Взам. инв. №

XV

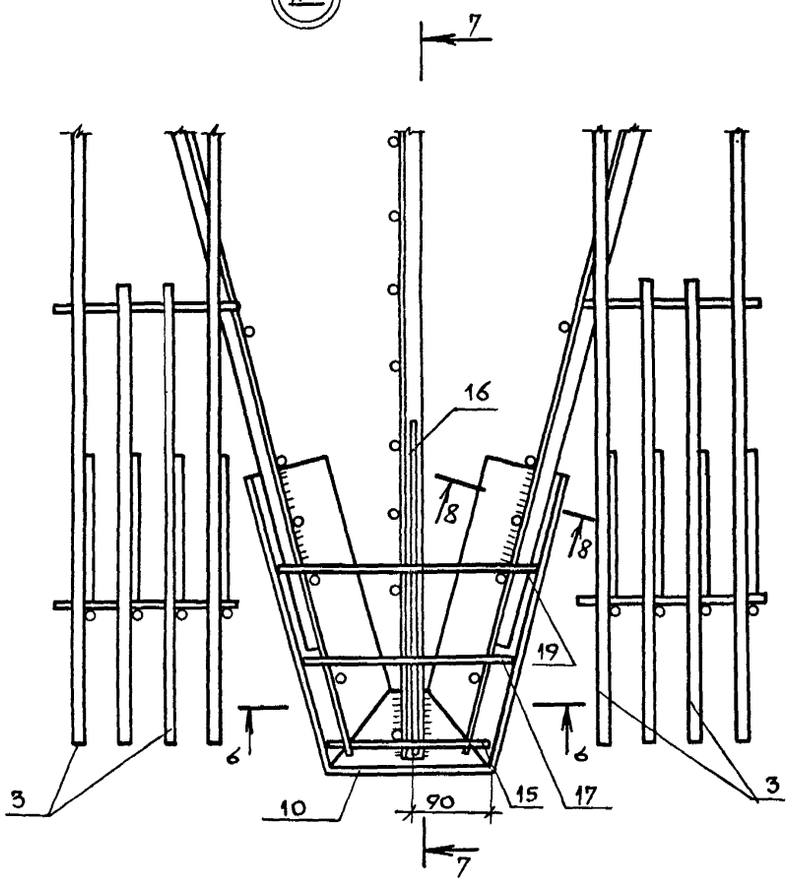

7 – 7

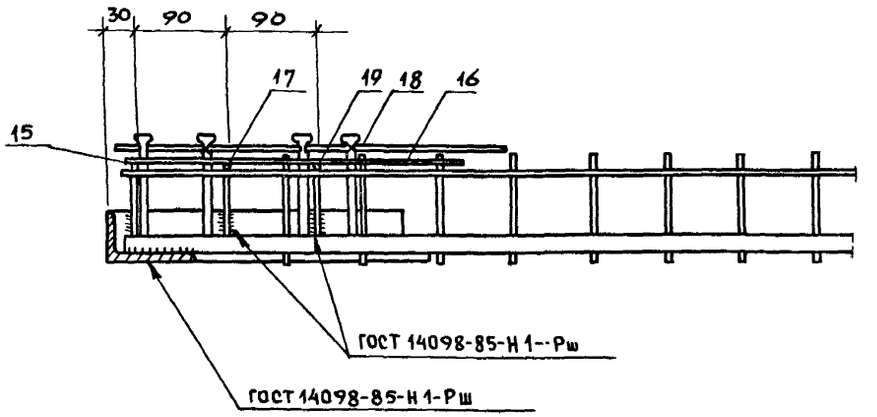

6 – 6

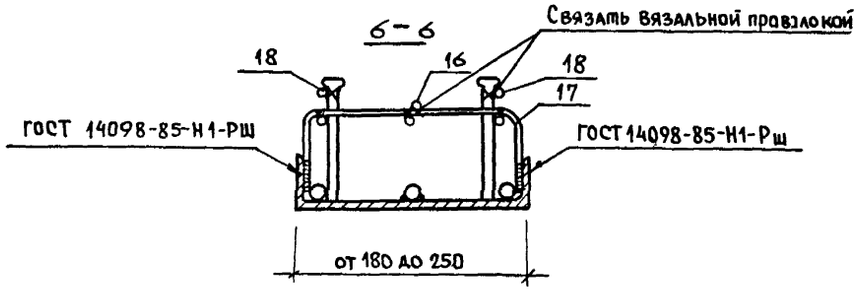

8 – 8

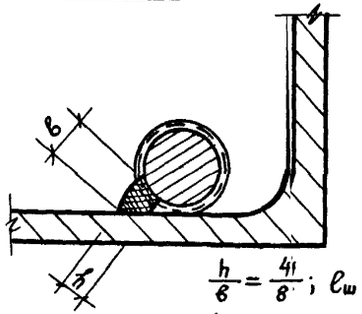

$\frac{h}{b} = \frac{4}{8}$; $l_ш = 120$ для $d = 10, 14$ мм.

$\frac{h}{b} = \frac{5}{10}$; $l_ш = 150$ для $d = 18$ мм.

Инв. № подл. | Подпись и дата | Взам. инв. №

1.420.1 – 25.3-22

Лист 3

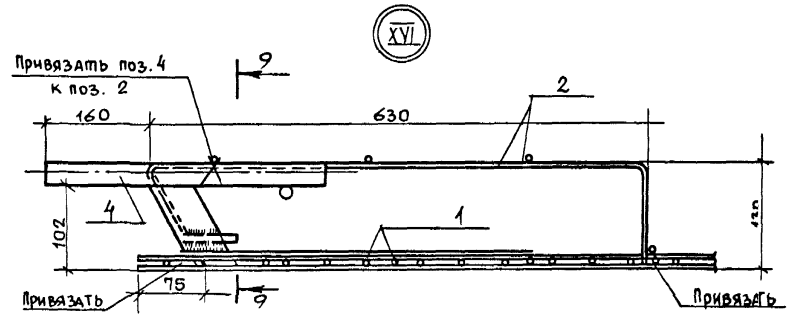

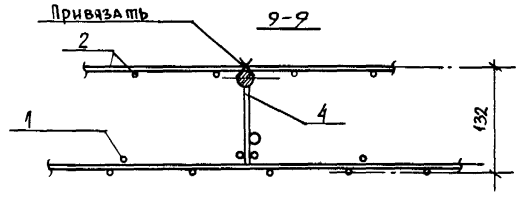

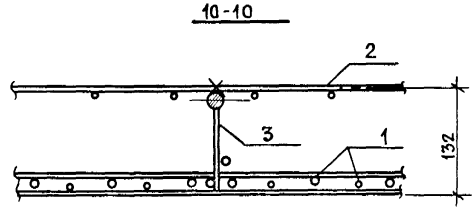

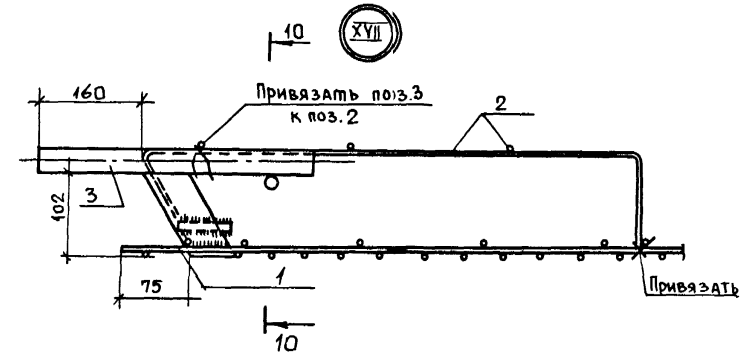

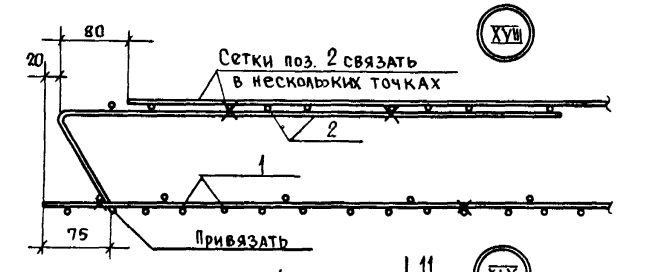

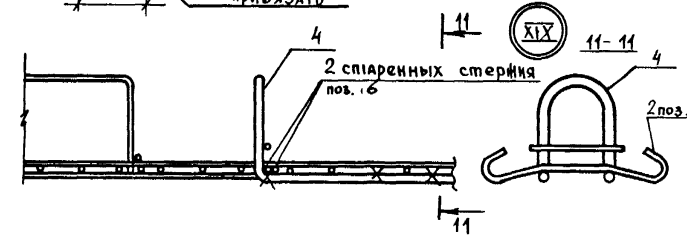

1. Монтажную петлю поз. 4 и спаренные стержни поз. 5 привязать к нижней сетке.
2. Монтажные петли поз. 4 зацепить за стержни поз. 5 и привязать к ним.

Инв. № подл. | Подпись и дата | Взам. инв. №

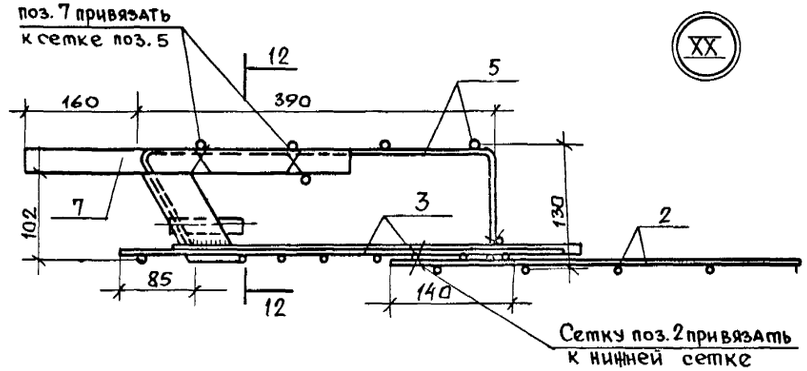

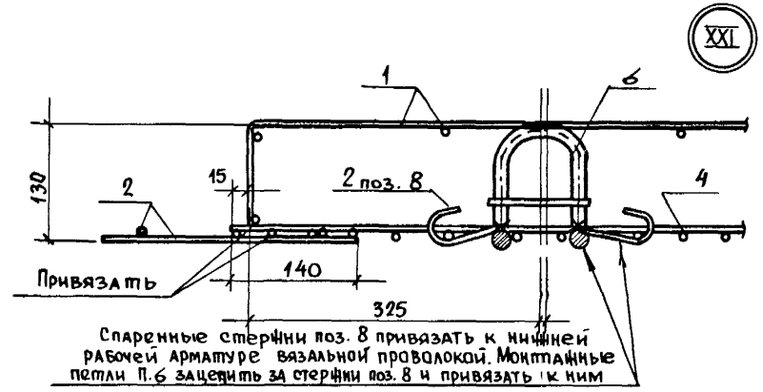

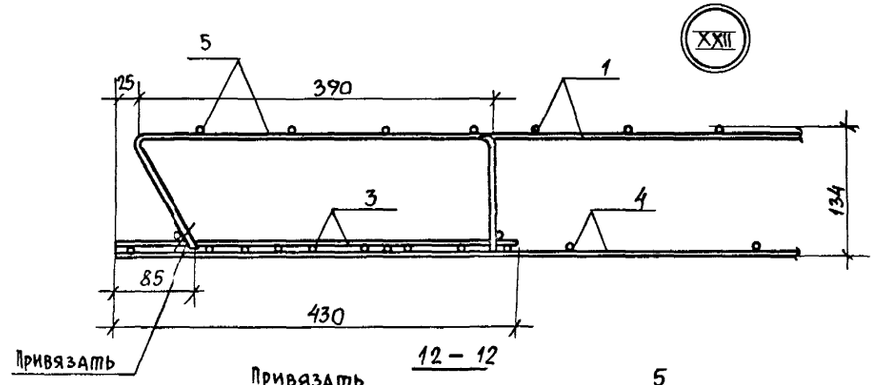

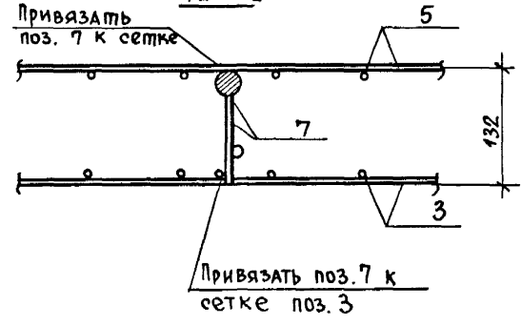

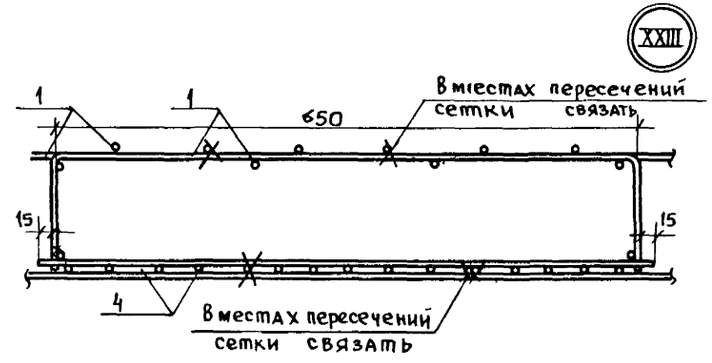

Взам. инв.№
Подпись и дата
Инв. №подл.

1.420.1-25.3-22

Лист 5

24097 72

XXIV

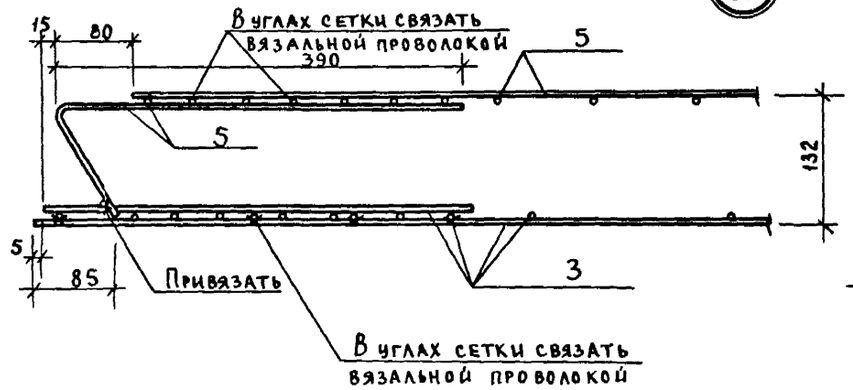

XXVI

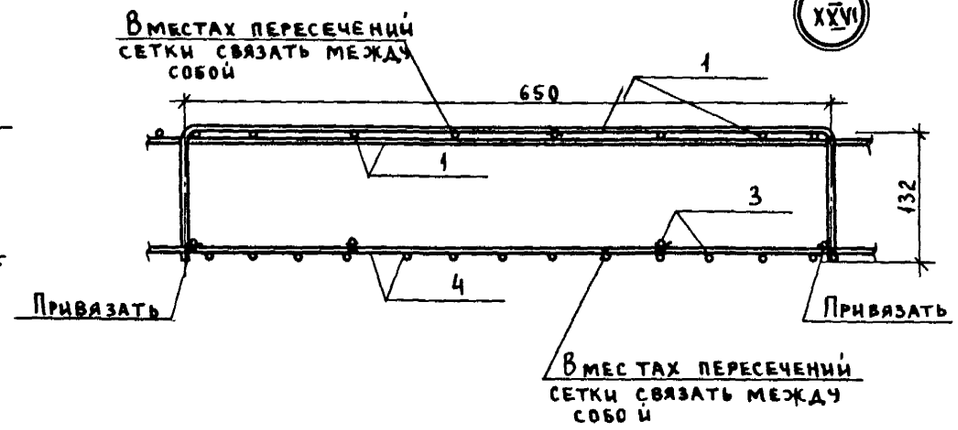

XXV

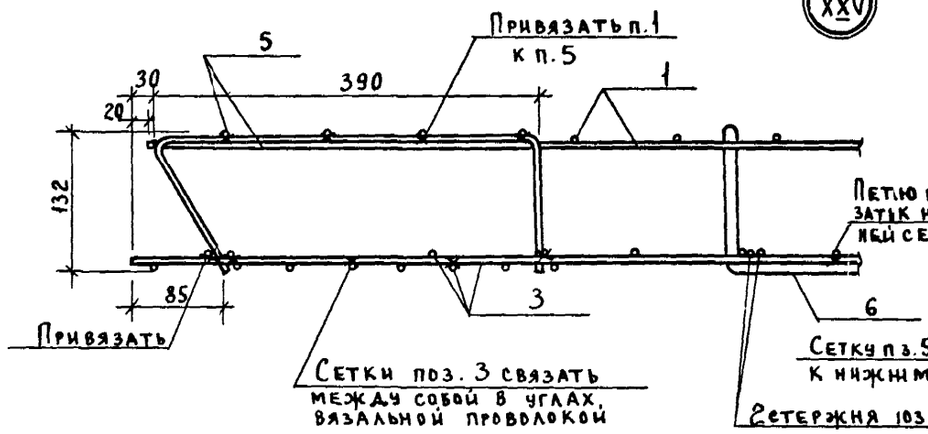

XXVII

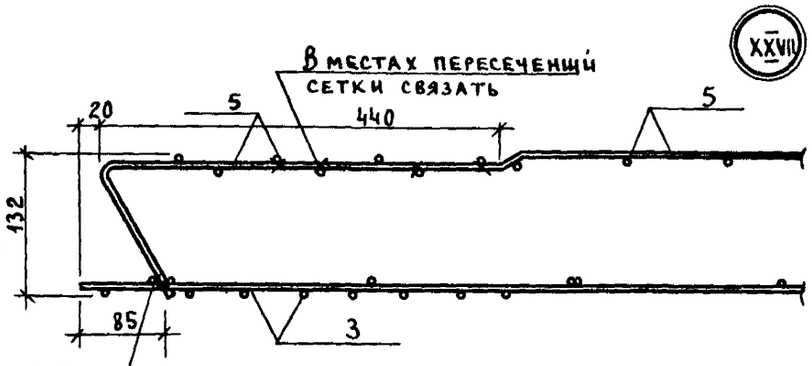

XXVIII

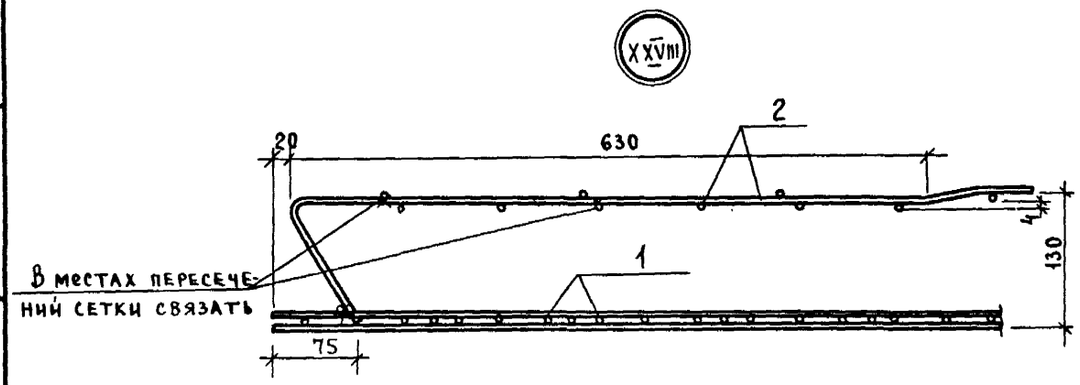

Инв.№подл. | Подпись и дата | Взам. инв.№

1.420.1-25.3-22

Лист 6

24097 73

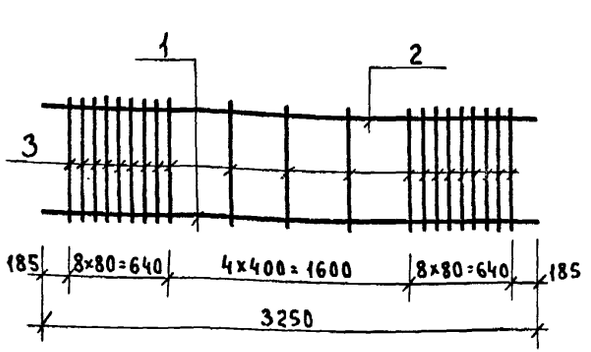

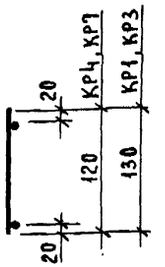

Марка каркаса	Поз.	Наименование	Кол.	Масса ед., кг	Масса каркаса, кг
КР1	1	ф 12 А III, ℓ = 3250	1	2,91	3,5
	2	ф 4 Вр I, ℓ = 3250	1	0,32	
	3	ф 4 Вр I, ℓ = 130	21	0,01	
КР3	1	ф 14 А III, ℓ = 3250	1	3,90	5,2
	2	ф 6 А III, ℓ = 3250	1	0,72	
	3	ф 6 А III, ℓ = 130	21	0,03	
КР4	1	ф 18 А III, ℓ = 3250	1	6,50	7,8
	2	ф 6 А III, ℓ = 3250	1	0,72	
	3	ф 6 А III, ℓ = 120	21	0,03	
КР7	1	ф 16 А III, ℓ = 3250	1	5,13	6,4
	2	ф 6 А III, ℓ = 3250	1	0,72	
	3	ф 6 А III, ℓ = 120	21	0,03	

1. Арматура: класса Вр-I по ГОСТ 6727-80*, класса А-III по ГОСТ 5781-82.
2. Каркасы изготавливаются с помощью контактной точечной сварки по ГОСТ 14098-85 и ГОСТ 10922-75 (тип соединения К1-Кт).

ЦНИИЭПсельстрой

Разраб.	Румянцев	
Рассчит.	Румянцев	
Пров.	Максимов	
Н. Контр.	Максимов	

1.420.1-25.3-23

Каркас КР1, КР3, КР4, КР7

Стадия	Лист	Листов
Р		1

ЦНИИПромзданий

Инв. № подл. | Подпись и дата | Взам. инв. № | Разраб. | Яфарова

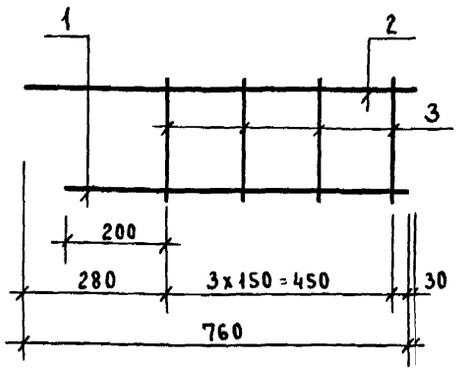

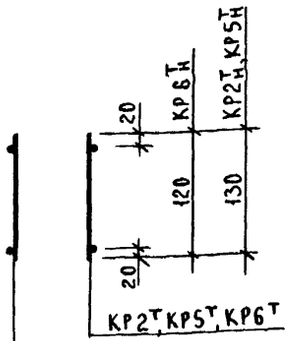

КР2Н, КР5Н, КР6Н

Марка каркаса	Поз.	Наименование	Кол.	Масса ед., кг	Масса каркаса, кг
КР2Т, КР2Н	1	ф 10 А III, ℓ = 680	1	0,40	0,5
	2	ф 4 Вр I, ℓ = 760	1	0,07	
	3	ф 4 Вр I, ℓ = 130	4	0,01	
КР5Т, КР5Н	1	ф 14 А III, ℓ = 680	1	0,82	1,1
	2	ф 6 А III, ℓ = 760	1	0,17	
	3	ф 6 А III, ℓ = 130	4	0,03	
КР6Т, КР6Н	1	ф 18 А III, ℓ = 680	1	1,36	1,6
	2	ф 6 А III, ℓ = 760	1	0,17	
	3	ф 6 А III, ℓ = 120	4	0,03	

1. Арматура: класса Вр-I по ГОСТ 6727-80*, класса А-III по ГОСТ 5781-82.
2. Каркасы изготавливаются с помощью контактной точечной сварки по ГОСТ 14098-85 и ГОСТ 10922-75 (тип соединения К1-Кт).

ЦНИИЭПсельстрой

Разраб.	Румянцев	
Рассчит.	Румянцев	
Пров.	Максимов	
Н. Контр.	Максимов	

1.420.1 – 25.3-24

Каркас КР2Т, КР2Н, КР5Т, КР5Н, КР6Т, КР6Н

Стадия	Лист	Листов
Р		1

ЦНИИПромзданий

Инв. № подл. | Подпись и дата | Взам. инв. № | Разраб. | Яфарова

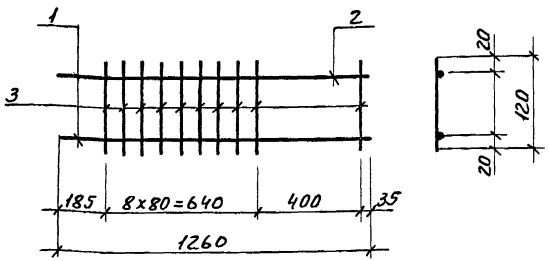

Марка каркаса	Поз.	Наименование	Кол	Масса ед., кг	Масса каркаса, кг
КР8	1	Ф16 А-III, ℓ=1260	1	1,99	2,5
	2	Ф6 А-III, ℓ=1260	1	0,28	
	3	Ф6 А-III, ℓ=120	10	0,03	
КР11	1	Ф18 А-III, ℓ=1260	1	2,52	3,1
	2	Ф6 А-III, ℓ=1260	1	0,28	
	3	Ф6 А-III, ℓ=120	10	0,03	

1. Арматура: класса Вр-I по ГОСТ 6727-80*, класса А-III по ГОСТ 5781-82.
2. Каркасы изготавливаются с помощью контактной точечной сварки по ГОСТ 14098-85 и ГОСТ 10922-75 (тип соединения К1-К1).

Разраб.	Румянцев		1.420.1-25.3-25
Рассчит.	Румянцев		
Пров.	Максимов		
Н. контр.	Максимов		Каркас КР8, КР11

Стадия	Лист	Листов
Р		1

ЦНИИПромзданий

ЦНИИЭПсельстрой

Разраб. Ярарова

Взам. инв.№

Подп. и дата

Инв.№ подл.

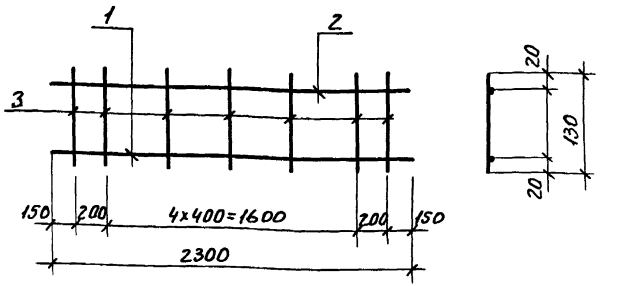

Марка каркаса	Поз.	Наименование	Кол.	Масса ед., кг	Масса каркаса, кг
КР9	1	Ф8 А-III, ℓ=2300	1	0,9	1,5
	2	Ф6 А-III, ℓ=2300	1	0,51	
	3	Ф4 Вр-I, ℓ=130	7	0,01	
КР12	1	Ф14 А-III, ℓ=2300	1	2,78	3,5
	2	Ф6 А-III, ℓ=2300	1	0,51	
	3	Ф6 А-III, ℓ=130	7	0,03	

1. Арматура: класса Вр-I по ГОСТ 6727-80*, класса А-III по ГОСТ 5781-82.
2. Каркасы изготавливаются с помощью контактной точечной сварки по ГОСТ 14098-85 и ГОСТ 10922-75 (тип соединения К1-К1).

Разраб.	Румянцев		1.420.1-25.3-26
Рассчит.	Румянцев		
Пров.	Максимов		
Н. контр.	Максимов		Каркас КП9, КП12

Стадия	Лист	Листов
Р		1

ЦНИИПромзданий

ЦНИИЭПсельстрой

Разраб. Ярарова

Взам. инв.№

Подп. и дата

Инв.№ подл.

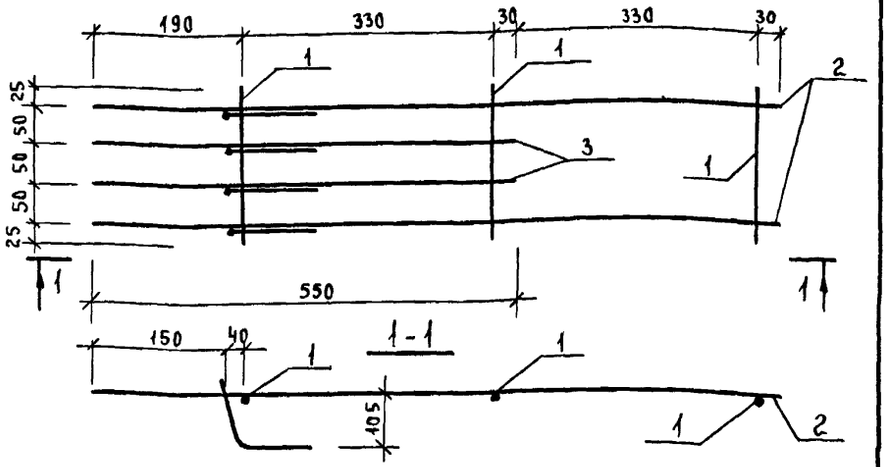

Марка каркаса	Поз.	Наименование	Кол.	Масса ед., кг	Масса каркаса, кг
КР13	1	ф 6А III, ℓ=200	3	0,04	3,9
	2	СП2	2	1,20	
	3	СП3	2	0,70	
КР14	1	ф 6А III, ℓ=200	3	0,04	4,5
	3	СП3	2	0,70	
	2	СП4	2	1,50	
КР15	1	ф 6А III, ℓ=200	3	0,04	4,9
	2	СП4	2	1,50	
	3	СП5	2	0,90	

1. Арматура: класса А-III по ГОСТ 5781-82.
2. Стержень поз. 1 приварить к СП2... СП5 с помощью контактной точечной сварки по ГОСТ 14098-85 (тип соединения К1-Кт).
3. СП2... СП5 см. 1.420.1-25.3-59.

Разраб.	Румянцев		
Рассчит.	Румянцев		
Пров.	Максимов		
Н. Контр.	Максимов		

1.420.1-25.3-27

Каркас КР13... КР15

Стадия	Лист	Листов
Р		1

ЦНИИПРОМЗДАНИЙ

ЦНИИЭПсельстрой

Разраб. Кокорева

Взам. инв. №

Подпись и дата

Инв. № подл.

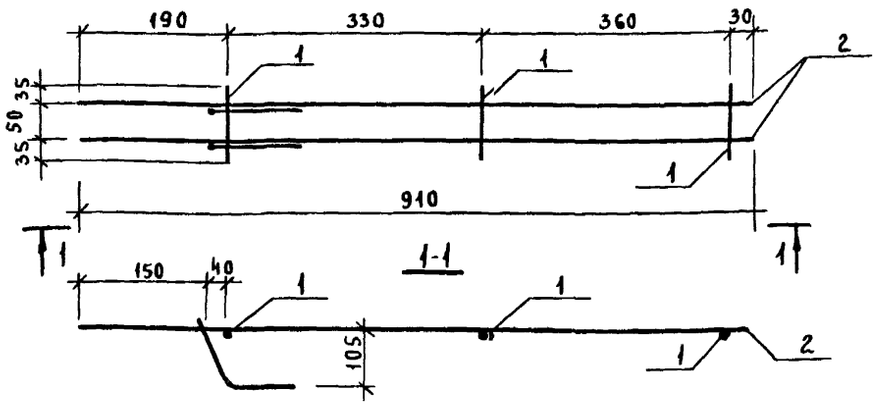

Марка каркаса	Поз.	Наименование	Кол.	Масса ед., кг	Масса каркаса, кг
КР16	1	ф 6А III, ℓ=120	3	0,03	2,5
	2	СП2	2	1,2	
КР17	1	ф 6А III, ℓ=120	3	0,03	3,1
	2	СП4	2	1,50	

1. Арматура: класса А-III по ГОСТ 5781-82.
2. Стержень поз. 1 приварить к СП2, СП4 с помощью контактной точечной сварки по ГОСТ 14098-85. (тип соединения К1-Кт).
3. СП2, СП4 см. 1.420.1-25.3-59.

Разраб.	Румянцев		
Рассчит.	Румянцев		
Пров.	Максимов		
Н. Контр.	Максимов		

1.420.1-25.3-28

Каркас КР16, КР17

Стадия	Лист	Листов
Р		1

ЦНИИПРОМЗДАНИЙ

ЦНИИЭПсельстрой

Разраб. Кокорева

Взам. инв. №

Подпись и дата

Инв. № подл.

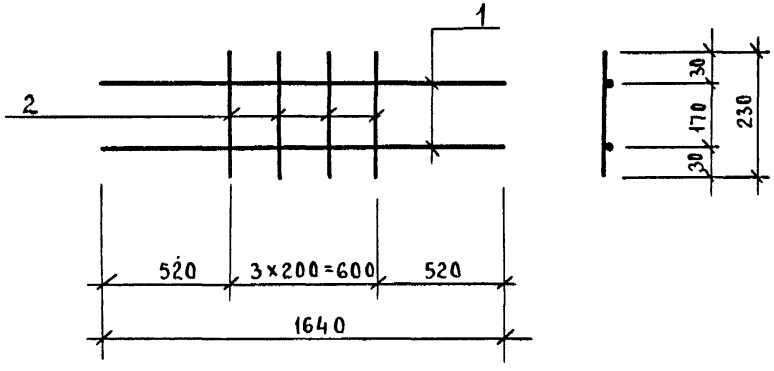

Марка каркаса	Поз.	Наименование	Кол.	Масса ед., кг	Масса каркаса, кг
КР10	1	ф 6 AIII, ℓ = 1640	2	0,36	0,9
	2	ф 6 AIII, ℓ = 230	4	0,05	

1. Арматура: класса Вр-I по ГОСТ 6727-80*, класса А-III по ГОСТ 5781-82.
2. Каркасы изготавливаются с помощью контактной точечной сварки по ГОСТ 14098-85 и ГОСТ 10922-75 (тип соединения К1-КТ

Разраб.	Румянцев		1.420.1-25.3-29		
Рассчит.	Румянцев				
Пров.	Максимов				
Н.Контр.	Максимов		Каркас КР10	Стадия: Р	Лист: —	Листов: 1
				ЦНИИПРОМЗДАНИЙ	

ЦНИИЭПсельстрой

Разраб. Кокорева

Взам. инв. № | Подпись и дата | Инв. № подл.

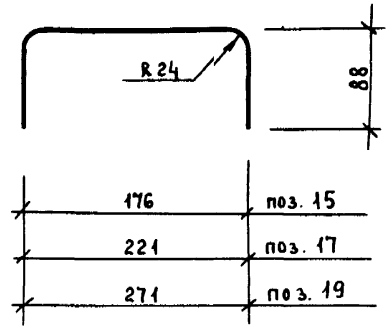

Поз.	Наименование	Масса ед., кг
15	ф 10 AI, ℓ = 340	0,21
17	ф 10 AI, ℓ = 385	0,24
19	ф 10 AI, ℓ = 435	0,27

Арматура: класса А-I по ГОСТ 5781-82.

Разраб.	Румянцев		1.420.1-25.3-30		
Рассчит.	Румянцев				
Пров.	Максимов				
Н.Контр.	Максимов		Стержень поз. 15, 17, 19	Стадия: Р	Лист: —	Листов: 1
				ЦНИИПРОМЗДАНИЙ	

ЦНИИЭПсельстрой

Разраб. Кокорева

Взам. инв. № | Подпись и дата | Инв. № подл.

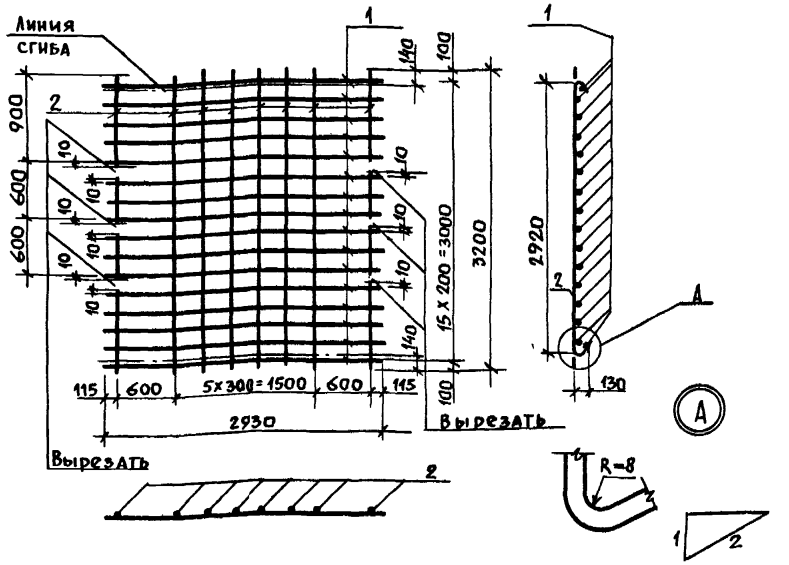

Марка сетки	Поз.	Наименование	Кол.	Масса ед., кг	Масса сетки, кг
С1	1	ф 4 ВрI, ℓ=2930	16	0,26	6,5
	2	ф 4 ВрI, ℓ=3200	8	0,29	
С2	1	ф 6 АIII, ℓ=2930	16	0,65	12,7
	2	ф 4 ВрI, ℓ=3200	8	0,29	
С3	1	ф 8 АIII, ℓ=2930	16	1,16	20,8
	2	ф 4 ВрI, ℓ=3200	8	0,29	

1. Арматура: класса Вр-I по ГОСТ 6727-80*, класса А-III по ГОСТ 5781-82.
2. Сетки изготавливаются с помощью контактной точечной сварки по ГОСТ 14098-85 и ГОСТ 10922-75 (тип соединения К1-Кт).

Разраб.	Румянцев		1.420.1-25.3-31
Рассчит.	Румянцев		
Пров.	Максимов		
Н. контр	Максимов		Сетка С1...С3

Стадия	Лист	Листов
Р		1

ЦНИИПромзданий

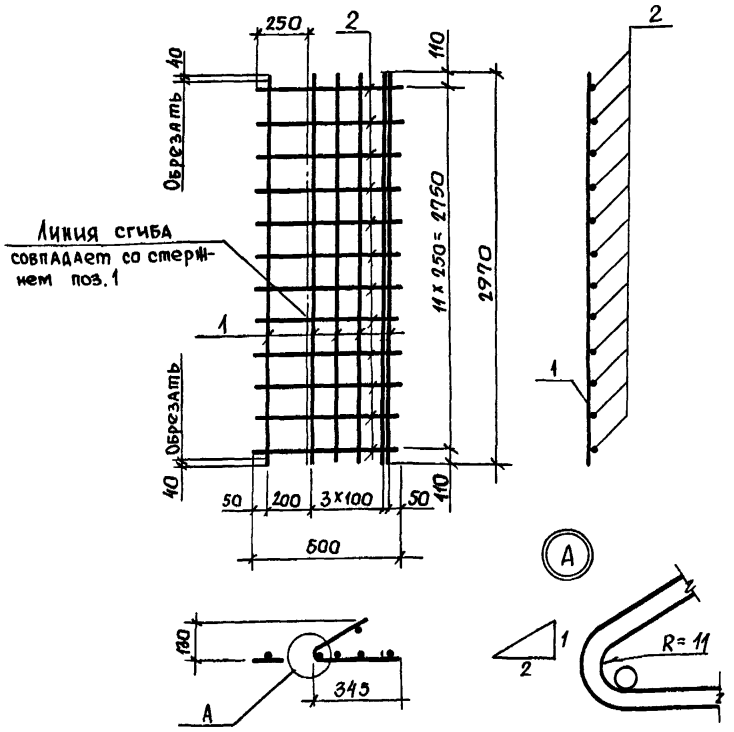

Марка сетки	Поз	Наименование	Кол.	Масса ед., кг	Масса сетки, кг
С4	1	ф 10 АIII, ℓ=2970	5	1,82	9,8
	2	ф 4 ВрI, ℓ=600	12	0,06	
С5	1	ф 12 АIII, ℓ=2970	5	2,64	13,9
	2	ф 4 ВрI, ℓ=600	12	0,06	

1. Арматура: класса Вр-I по ГОСТ 6727-80*, класса А-III по ГОСТ 5781-82.
2. Сетки изготавливаются с помощью контактной точечной сварки по ГОСТ 14098-85 и ГОСТ 10922-75 (тип соединения К1-Кт).

Разраб.	Румянцев		1.420.1-25.3-32
Рассчит.	Румянцев		
Пров.	Максимов		
Н. контр	Максимов		Сетка С4, С5

Стадия	Лист	Листов
Р		1

ЦНИИПромзданий

ЦНИИЭПсельстрой
Разраб. Эфарова
Взам. инв. №
Подпись и дата
Инв. № подл.

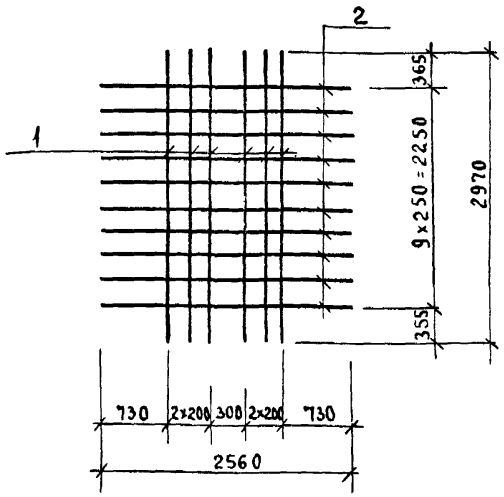

Марка сетки	Поз.	Наименование	Кол.	Масса ед., кг	Масса сетки, кг
С6	1	ф 8 А III, ℓ = 2970	6	1,17	9,3
	2	ф 4 Вр I, ℓ = 2560	10	0,23	
С7	1	ф 10 А III, ℓ = 2970	6	1,84	13,3
	2	ф 4 Вр I, ℓ = 2560	10	0,23	

1. Арматура: класса Вр-I по ГОСТ 6727-80*, класса А-III по ГОСТ 5781-82.
2. Сетки изготавливаются с помощью контактной точечной сварки по ГОСТ 14098-85 и ГОСТ 10922-75 (тип соединения К1-Кт).

Разраб.	Румянцев		1.420.1-25.3-33
Рассчит.	Румянцев		
Пров.	Максимов		Сетка С6, С7
Н. контр.	Максимов		Стадия: Р; Лист: ; Листов: 1
			ЦНИИПРОМЗДАНИЙ

ЦНИИЭПсельстрой. Разраб. Кокорева. Взам. инв. №. Подпись и дата. Инв. № подл.

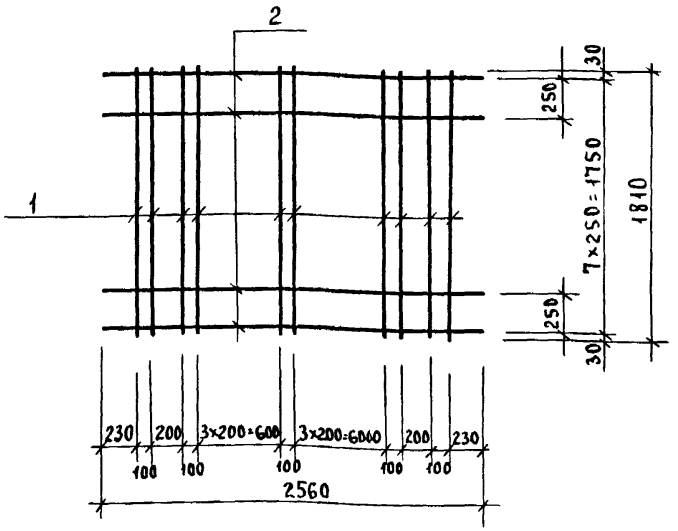

Марка сетки	Поз.	Наименование	Кол.	Масса ед., кг	Масса сетки, кг
С8	1	ф 8 А III, ℓ = 1810	14	0,72	11,8
	2	ф 4 Вр I, ℓ = 2560	8	0,22	
С9	1	ф 10 А III, ℓ = 1810	14	1,12	17,5
	2	ф 4 Вр I, ℓ = 2560	8	0,22	

1. Арматура: класса Вр-I по ГОСТ 6727-80*, класса А-III по ГОСТ 5781-82.
2. Сетки изготавливаются с помощью контактной точечной сварки по ГОСТ 14098-85 и ГОСТ 10922-75 (тип соединения К1-Кт).

Разраб.	Румянцев		1.420.1-25.3-34
Рассчит.	Румянцев		
Пров.	Максимов		Сетка С8, С9
Н. контр.	Максимов		Стадия: Р; Лист: ; Листов: 1
			ЦНИИПРОМЗДАНИЙ

ЦНИИЭПсельстрой. Разраб. Кокорева. Взам. инв. №. Подпись и дата. Инв. № подл.

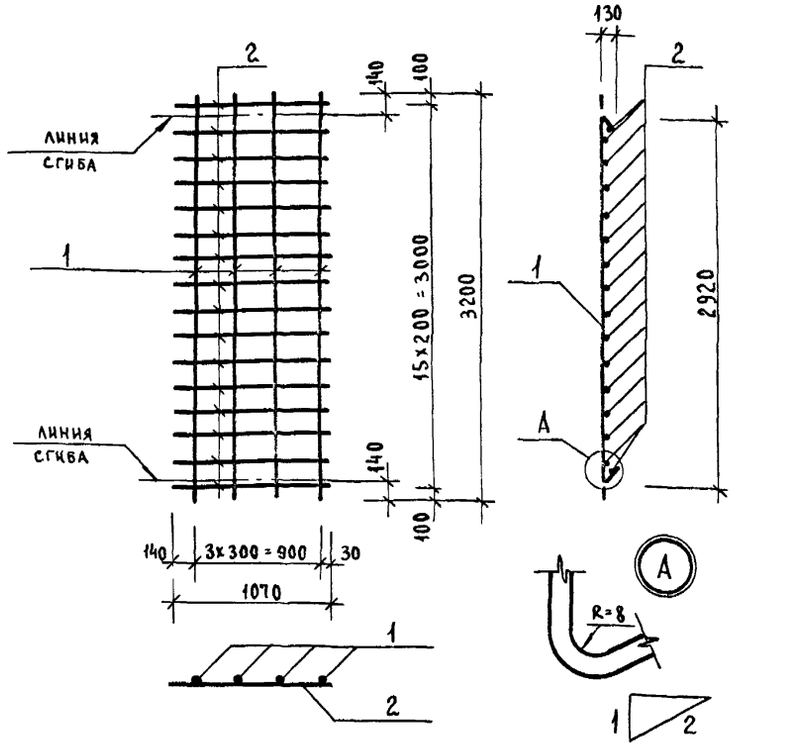

Марка сетки	Поз.	Наименование	Кол	Масса ед., кг	Масса сетки, кг
С10	1	ф 4 Вр I, ℓ=3200	4	0,31	2,8
	2	ф 4 Вр I, ℓ=1070	16	0,10	

1. Арматура: класса Вр-I по ГОСТ 6727-80*.
2. Сетки изготавливаются с помощью контактной точечной сварки по ГОСТ 14098-85 и ГОСТ 10922-75 (тип соединения К1-Кт).

Разраб.	Румянцев		1.420.1-25.3-35
Рассчит.	Румянцев		
Пров.	Максимов		
Н. Контр.	Максимов		Сетка С10

Стадия	Лист	Листов
Р		1

ЦНИИПромзданий

ЦНИИЭПсельстрой

Разраб. Кокорева

Взам. инв. №

Подпись и дата

Инв. № подл.

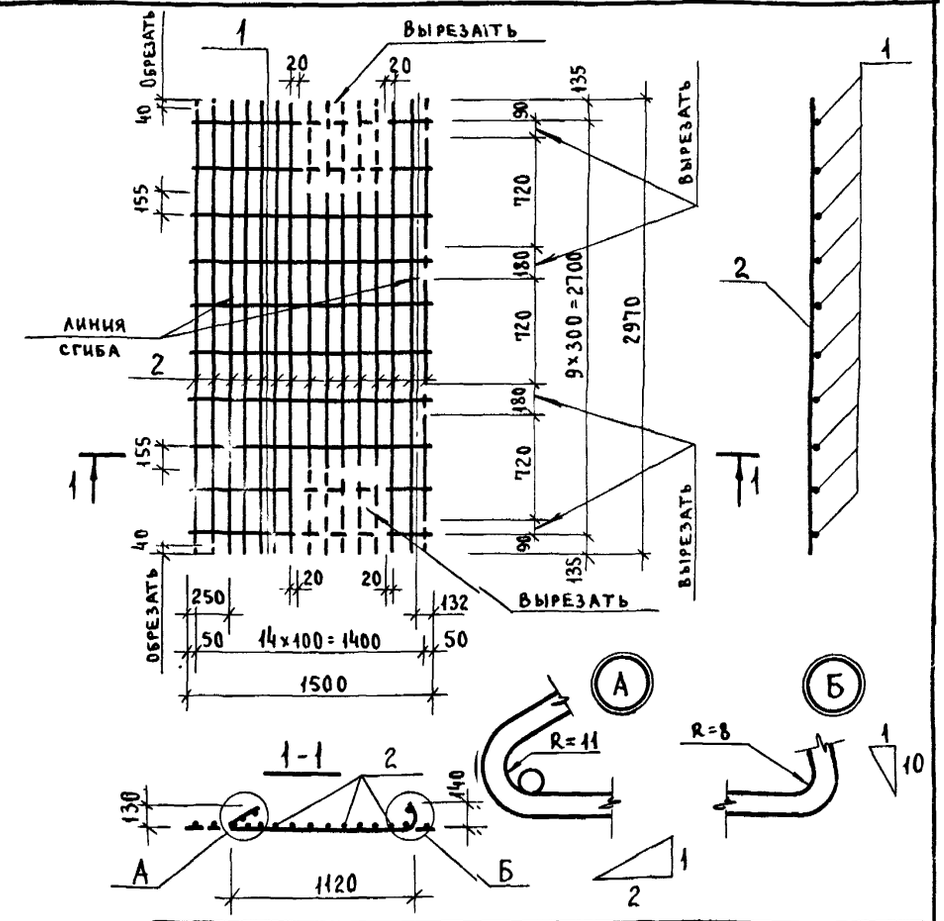

Марка сетки	Поз.	Наименование	Кол.	Масса ед., кг	Масса сетки, кг
С11	1	ф 4 Вр I, ℓ=1500	10	0,15	19,0
	2	ф 8 А III, ℓ=2970	15	1,17	

1. Арматура класса Вр-I по ГОСТ 6727-80*, класса А-III по ГОСТ 5781-82.
2. Сетки изготавливаются с помощью контактной точечной сварки по ГОСТ 14098-85 и ГОСТ 10922-75 (тип соединения К1-Кт).

Разраб.	Румянцев		1.420.1-25.3-36
Рассчит.	Румянцев		
Пров.	Максимов		
Н. Контр.	Максимов		Сетка С11

Стадия	Лист	Листов
Р		1

ЦНИИПромзданий

ЦНИИЭПсельстрой

Разраб. Кокорева

Взам. инв. №

Подпись и дата

Инв. № подл.

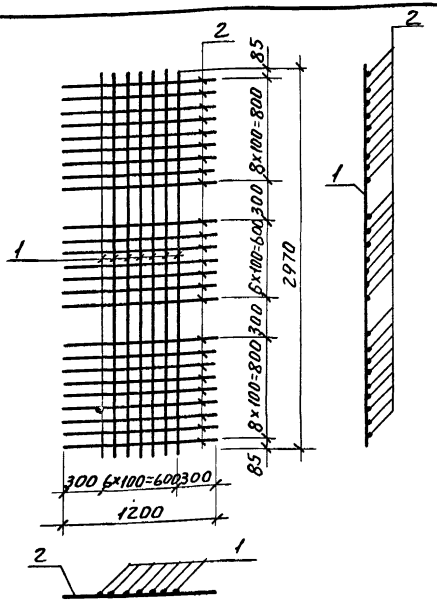

Марка сетки	Поз.	Наименование	Кол.	Масса ед., кг	Масса сетки, кг
С12	1	Ф4 Вр-I, ℓ=2970	7	0,29	5,0
	2	Ф4 Вр-I, ℓ=1200	25	0,12	

1. Арматура: класса Вр-I по ГОСТ 6727-80*.
2. Сетки изготавливаются с помощью контактной точечной сварки по ГОСТ 14098-85 и ГОСТ 10922-75 (тип соединения К1 - Кт).

Разраб.	Румянцев		1.420.1-25.3-37
Рассчит.	Румянцев		
Пров.	Максимов		
Н.контр.	Максимов		Сетка С12

Стадия	Лист	Листов
Р		1

ЦНИИПРОМЗДАНИЙ

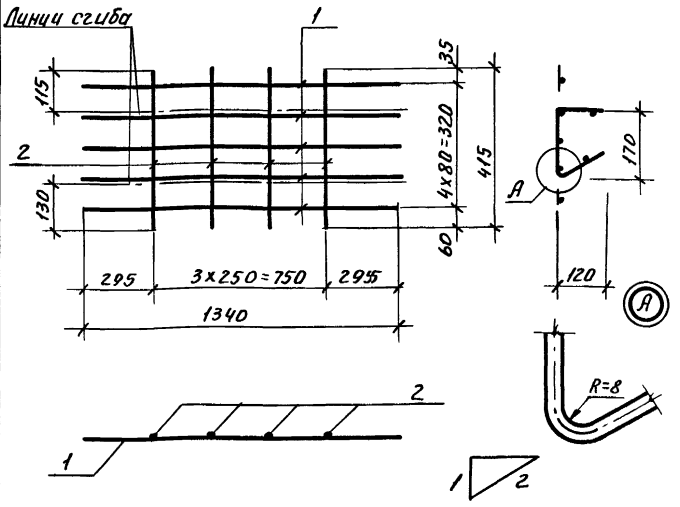

Марка сетки	Поз.	Наименование	Кол.	Масса ед., кг	Масса сетки, кг
С13	1	Ф6А-III, ℓ=1340	5	0,30	1,7
	2	Ф4 Вр-I, ℓ=415	4	0,05	
С14	1	Ф8А-III, ℓ=1340	5	0,52	2,8
	2	Ф4 Вр-I, ℓ=415	4	0,05	

1. Арматура: класса Вр-I по ГОСТ 6727-80*, класса А-III по ГОСТ 5781-82.
2. Сетки изготавливаются с помощью контактной точечной сварки по ГОСТ 14098-85 и ГОСТ 10922-75 (тип соединения К1-Кт).

Разраб.	Румянцев		1.420.1-25.3-38
Рассчит.	Румянцев		
Пров.	Максимов		
Н.контр.	Максимов		Сетки С13, С14

Стадия	Лист	Листов
Р		1

ЦНИИПРОМЗДАНИЙ

ЦНИИЭПсельстрой

Разраб. Ярарова

Взам. инв.№

Подп. и дата

Инв.№ подл.

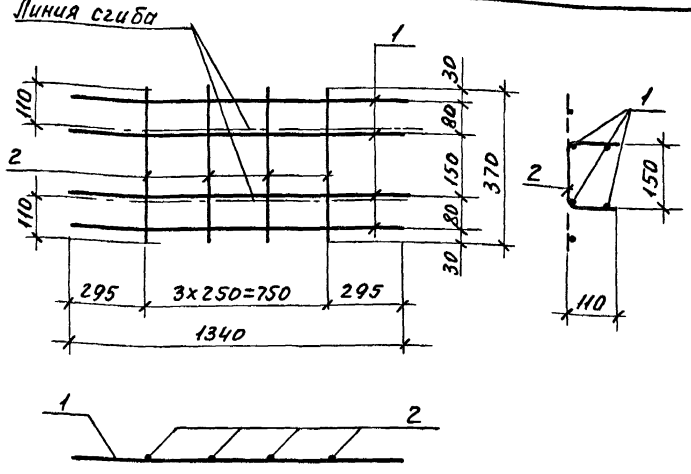

Марка сетки	Поз	Наименование	Кол.	Масса ед., кг	Масса сетки, кг
С15	1	Ф6 А-III, ℓ=1340	4	0,30	1,4
	2	Ф4 Вр-I, ℓ=370	4	0,05	
С16	1	Ф8 А-III, ℓ=1340	4	0,53	2,3
	2	Ф4 Вр-I, ℓ=370	4	0,05	

1. Арматура: класса Вр-I по ГОСТ 6727-80*, класса А-III по ГОСТ 5781-82.
2. Сетки изготавливаются с помощью контактной точечной сварки по ГОСТ 14098-85 и ГОСТ 10922-75 (тип соединения К1-кт).

Разраб.	Румянцев		1.420.1-25.3-39
Рассчит.	Румянцев		
Пров.	Максимов		
Н. контр.	Максимов		Сетка С15, С16

Стадия	Лист	Листов
Р		1

ЦНИИПРОМЗДАНИЙ

ЦНИИЭПсельстрой

Разраб. Афарова

Инв. № подл. | Подп. и дата | Взам. инв. №

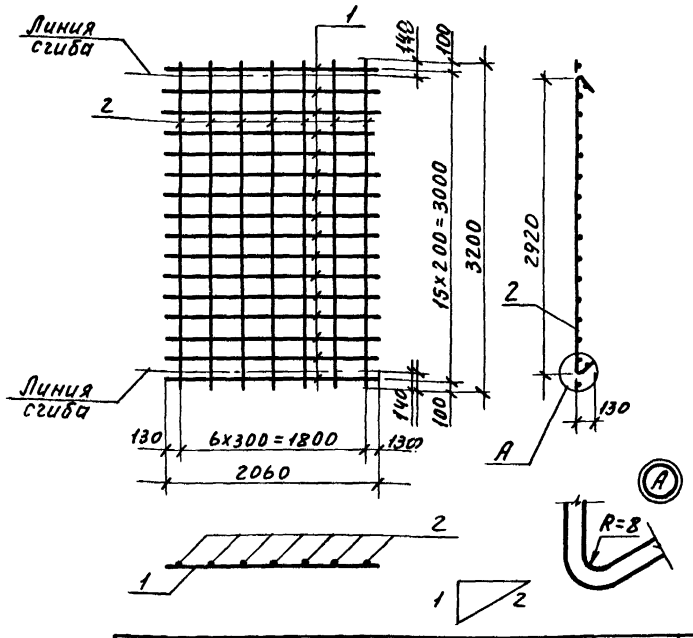

Марка сетки	Поз.	Наименование	Кол.	Масса ед., кг	Масса сетки, кг
С17	1	Ф4 Вр-I, ℓ=2060	16	0,20	5,4
	2	Ф4 Вр-I, ℓ=3200	7	0,31	
С20	1	Ф6 А-III, ℓ=2060	16	0,46	9,5
	2	Ф4 Вр-I, ℓ=3200	7	0,31	

1. Арматура: класса Вр-I по ГОСТ 6727-80*, класса А-III по ГОСТ 5781-82.
2. Сетки изготавливаются с помощью контактной точечной сварки по ГОСТ 14098-85 и ГОСТ 10922-75 (тип соединения К1-кт).

Разраб.	Румянцев		1.420.1-25.3-40
Рассчит.	Румянцев		
Пров.	Максимов		
Н. контр.	Максимов		Сетка С17, С20

Стадия	Лист	Листов
Р		1

ЦНИИПРОМЗДАНИЙ

ЦНИИЭПсельстрой

Разраб. Афарова

Инв. № подл. | Подп. и дата | Взам. инв. №

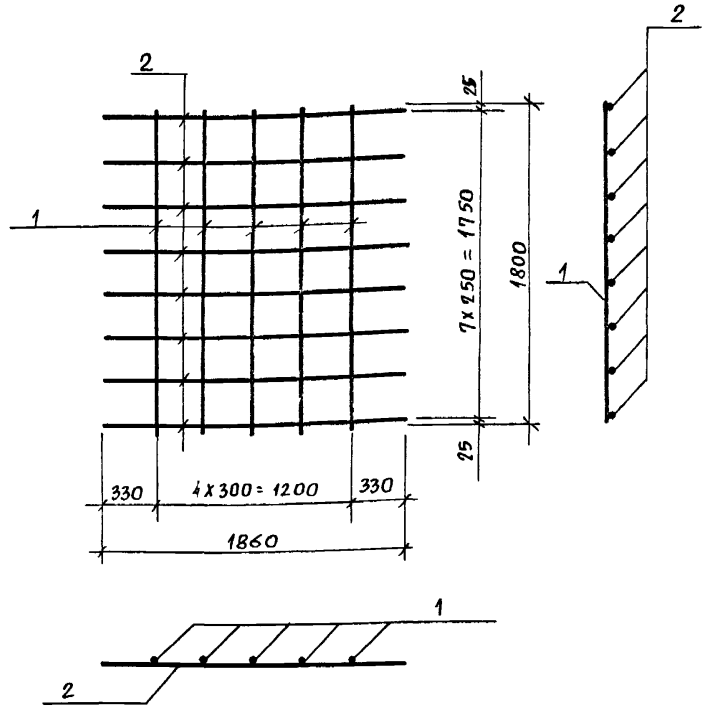

Марка сетки	Поз.	Наименование	Кол.	Масса ед., кг	Масса сетки кг
С18	1	ф 4 Вр I, ℓ = 1800	5	0,18	2,4
	2	ф 4 Вр I, ℓ = 1860	8	0,19	

1. Арматура: класса Вр-I по ГОСТ 6727-80*.
2. Сетки изготавливаются с помощью контактной точечной сварки по ГОСТ 14098-85 и ГОСТ 10922-75 (тип соединения К1-Кт)

Разраб.	Румянцев		1.420.1-25.3-41
Рассчит.	Румянцев		
Пров.	Максимов		Стадия: Р; Лист: ; Листов: 1
Н. контр.	Максимов		Сетка С18 — ЦНИИПромзданий

ЦНИИЭПсельстрой · Разраб. Яфарова · Взам. инв. № · Подпись и дата · Инв. № подл.

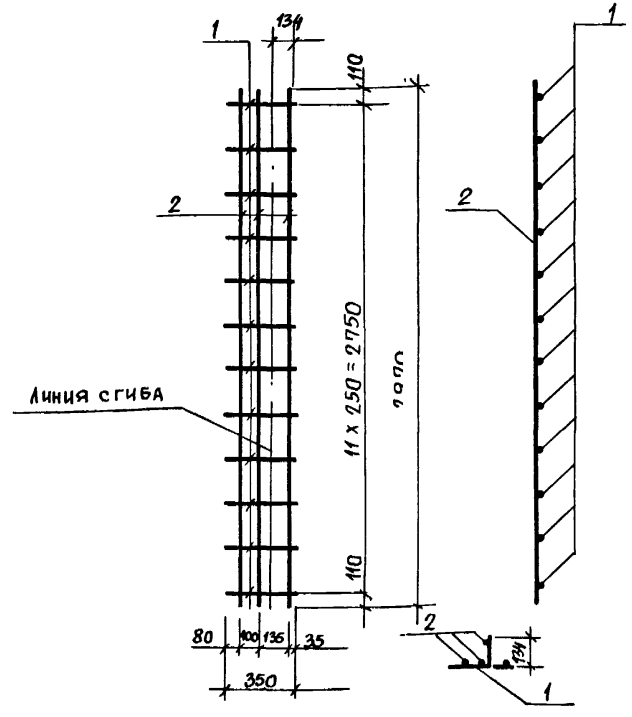

Марка сетки	Поз.	Наименование	Кол.	Масса ед., кг	Масса сетки, кг
С19	1	ф 4 Вр I, ℓ = 350	12	0,03	5,9
	2	ф 10 А III, ℓ = 2970	3	1,83	
С24	1	ф 4 Вр I, ℓ = 350	12	0,03	8,4
	2	ф 12 А III, ℓ = 2970	3	2,67	

1. Арматура: класса Вр I по ГОСТ 6727-80*, класса А III по ГОСТ 5781-82.
2. Сетки изготавливаются с помощью контактной точечной сварки по ГОСТ 14098-85 и ГОСТ 10922-75 (тип соединения К1-Кт).

Разраб.	Румянцев		1.420.1-25.3-42
Рассчит.	Румянцев		
Пров.	Максимов		Стадия: Р; Лист: ; Листов: 1
Н. контр.	Максимов		Сетка С19, С24 — ЦНИИПромзданий

ЦНИИЭПсельстрой · Разраб. Яфарова · Взам. инв. № · Подпись и дата · Инв. № подл.

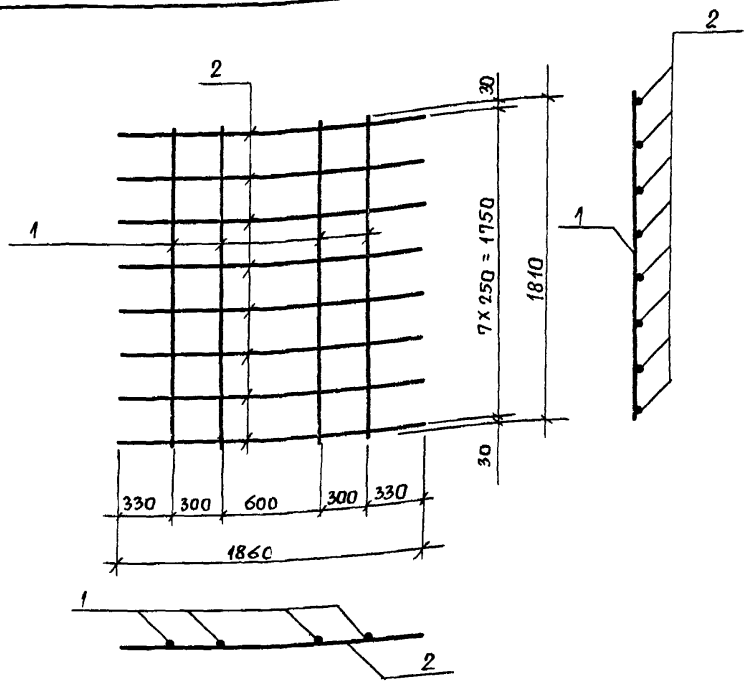

Марка сетки	Поз.	Наименование	Кол	Масса ед., кг	Масса сетки, кг
С21	1	Ф6 AIII, ℓ = 1810	4	0,40	3,1
	2	Ф 4 BpI, ℓ = 1860	8	0,19	
С22	1	Ф 8 AIII, ℓ = 1810	4	0,70	4,3
	2	Ф 4 BpI, ℓ = 1860	8	0,19	

1. Арматура: класса Bp-I по ГОСТ 6727-80*, класса A-III по ГОСТ 5781-82.
2. Сетки изготавливаются с помощью контактной точечной сварки по ГОСТ 14098-85 и ГОСТ 10922-75 (тип соединения К1 - Кт)

Разраб.	Румянцев		1.420.1-25.3-43
Рассчит.	Румянцев		
Пров.	Максимов		Стадия: Р; Лист: ; Листов: 1
Н. контр.	Максимов		Сетка С21, С22 — ЦНИИПРОМЗДАНИЙ

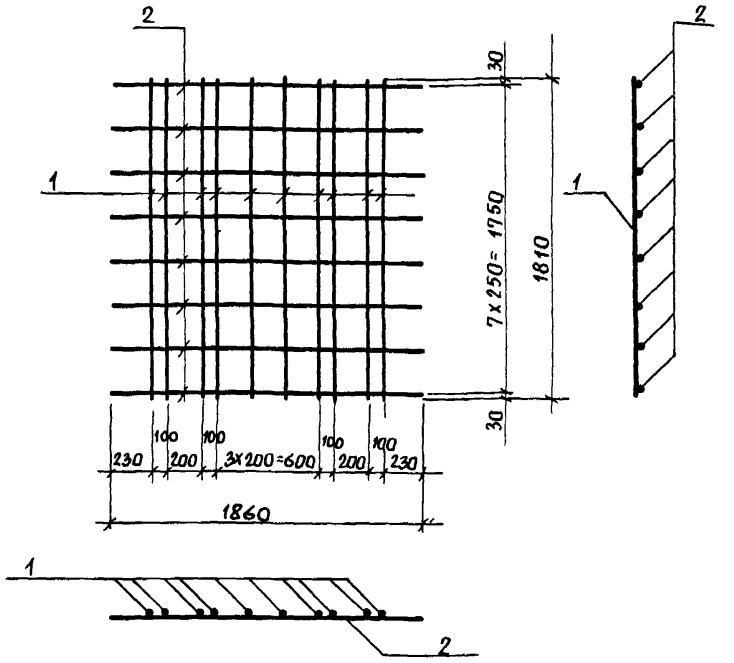

Марка сетки	Поз.	Наименование	Кол.	Масса ед, кг	Масса сетки, кг
С23	1	Ф 8 AIII, ℓ = 1810	10	0,71	8,6
	2	Ф 4 BpI, ℓ = 1860	8	0,19	
С25	1	Ф 10 AIII, ℓ = 1810	10	1.11	12,6
	2	Ф 4 BpI, ℓ = 1860	8	0,19	

1. Арматура: класса Bp-I по ГОСТ 6727-80*, класса A-III по ГОСТ 5781-82.
2. Сетки изготавливаются с помощью контактной точечной сварки по ГОСТ 14098-85 и ГОСТ 10922-75 (тип соединения К1 - Кт).

Разраб.	Румянцев		1.420.1-25.3-44
Рассчит.	Румянцев		
Пров.	Максимов		Стадия: Р; Лист: ; Листов: 1
Н. контр.	Максимов		Сетка С23, С25 — ЦНИИПРОМЗДАНИЙ

ЦНИИЭПсельстрой; Разраб. Я.Фарова; Взам. инв. №; Подпись и дата; Инв. № подл.

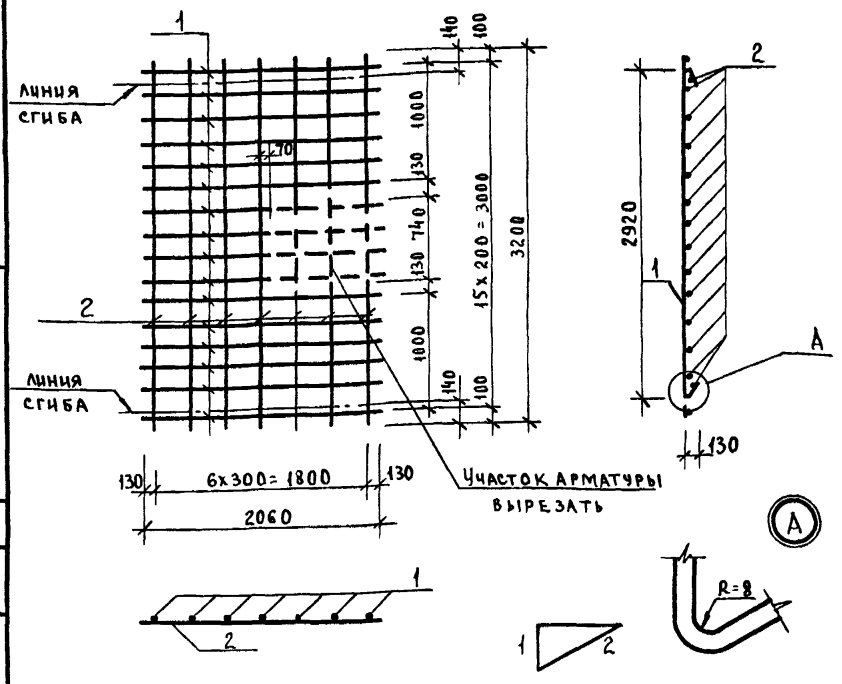

Марка сетки	Поз.	Наименование	Кол.	Масса ед., кг	Масса сетки, кг
С26	1	ф 8 AIII, ℓ = 2060	16	0,46	9,5
	2	ф 4 Bp I, ℓ = 3200	7	0,30	

1. Арматура: класса Bp-I по ГОСТ 6727-80*, класса A-III по ГОСТ 5781-82
2. Сетки изготавливаются с помощью контактной точечной сварки по ГОСТ 14098-85 и ГОСТ 10922-75 (тип соединения К1-КТ)

Разраб.	Румянцев		1.420.1-25.3-45
Рассчит.	Румянцев		
Пров.	Максимов		Сетка С26
Н.Контр.	Максимов		Стадия: Р; Лист: ; Листов: 1
			ЦНИИПромзданий

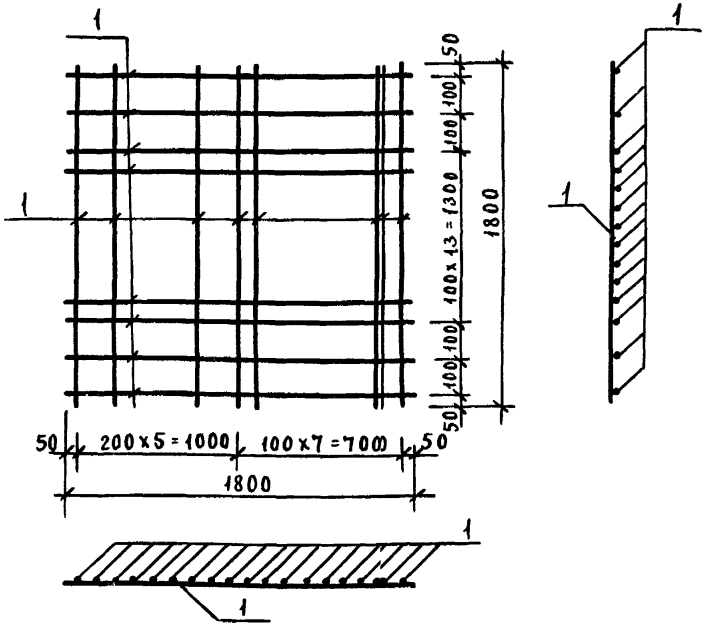

Марка сетки	Поз.	Наименование	Кол.	Масса ед., кг	Масса сетки, кг
С27	1	ф 4 Bp I, ℓ = 1800	31	0,18	5,6

1. Арматура: класса Bp-I по ГОСТ 6727-80*
2. Сетки изготавливаются с помощью контактной точечной сварки по ГОСТ 14098-85 и ГОСТ 10922-75 (тип соединения К1-КТ)

Разраб.	Румянцев		1.420.1-25.3-46
Рассчит.	Румянцев		
Пров.	Максимов		Сетка С27
Н.Контр.	Максимов		Стадия: Р; Лист: ; Листов: 1
			ЦНИИПромзданий

ЦНИИЭПсельстрой

Разраб. Кокорева

Взам. инв. № | Подпись и дата | Инв. № подл.

Типовой 85

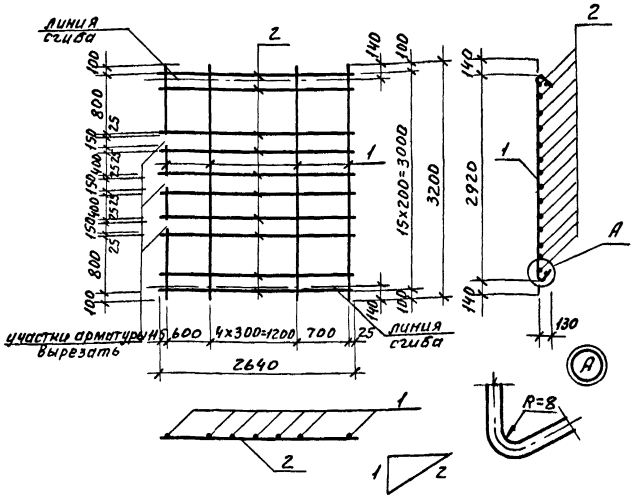

Марка сетки	Поз.	Наименование	Кол.	Масса ед., кг	Масса сетки, кг
С28	1	Ф4Вр I, ℓ=3200	7	0,30	6,4
	2	Ф4Вр I, ℓ=2640	16	0,26	
С29	1	Ф4Вр I, ℓ=3200	7	0,30	11,6
	2	Ф6А III, ℓ=2640	16	0,59	
С30	1	Ф4Вр I, ℓ=3200	7	0,30	18,9
	2	Ф8А III, ℓ=2640	16	1,04	

1. Арматура: класса Вр-I по ГОСТ 6727-80*, класса А-III по ГОСТ 5781-82.
2. Сетки изготавливаются с помощью контактной точечной сварки по ГОСТ 14098-85 и ГОСТ 10922-75 (тип соединения К1-Кт).

Разраб.	Румянцев		
Рассчит.	Румянцев		
Пров.	Максимов		
Н. контр.	Максимов		

1.420.1-25.3-47

Сетка С28...С30.

Стадия	Лист	Листов
Р		1

ЦНИИПРОМЗДАНИЙ

ЦНИИЭПсельстрой

Разраб. Кокорева

Инв. № подл. | Подп. и дата | Взам. инв. №

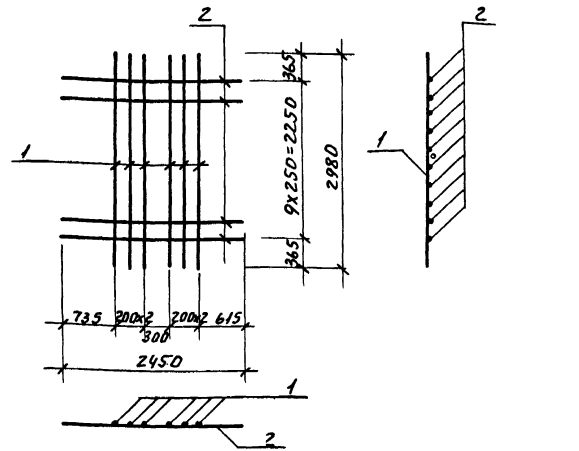

Марка сетки	Поз.	Наименование	Кол.	Масса ед., кг	Масса сетки, кг
С31	1	Ф8А III, ℓ=2980	6	1,17	9,5
	2	Ф4Вр I, ℓ=2450	10	0,24	
С32	1	Ф10А III, ℓ=2980	6	1,83	13,4
	2	Ф4Вр I, ℓ=2450	10	0,24	

1. Арматура: класса Вр-I по ГОСТ 6727-80*, класса А-III по ГОСТ 5781-82.
2. Сетки изготавливаются с помощью контактной точечной сварки по ГОСТ 14098-85 и ГОСТ 10922-75 (тип соединения К1-Кт).

Разраб.	Румянцев		
Рассчит.	Румянцев		
Пров.	Максимов		
Н. контр.	Максимов		

1.420.1-25.3-48

Сетка С31, С32

Стадия	Лист	Листов
Р		1

ЦНИИПРОМЗДАНИЙ

ЦНИИЭПсельстрой

Разраб. Кокорева

Инв. № подл. | Подп. и дата | Взам. инв. №

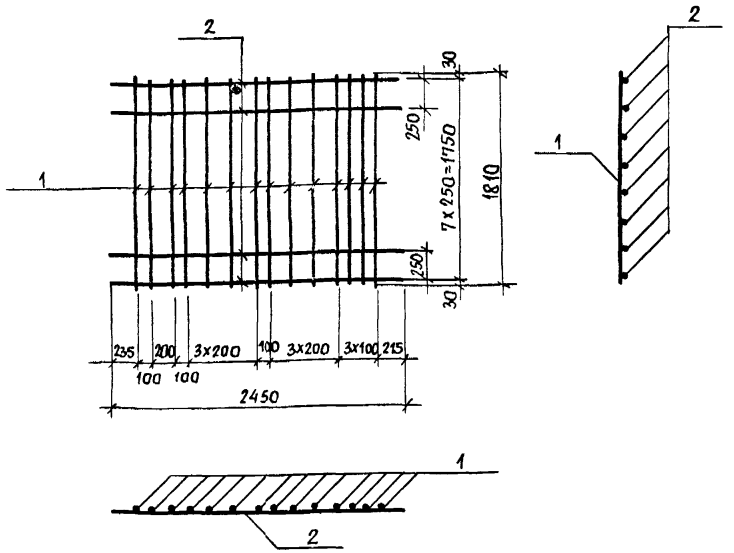

Марка сетки	Поз.	Наименование	Кол.	Масса ед., кг	Масса сетки, кг
С33	1	Ф8AIII, ℓ = 1810	14	0,71	11,9
	2	ф4BpI, ℓ = 2450	8	0,24	
С34	1	Ф10AIII, ℓ = 1810	14	1,12	17,6
	2	ф4BpI, ℓ = 2450	8	0,24	

1. Арматура: класса Bp-I по ГОСТ 6727-80*, класса A-III по ГОСТ 5781-82.
2. Сетки изготавливаются с помощью контактной точечной сварки по ГОСТ 14098-85 и ГОСТ 10922-75 (тип соединения К1-Кт).

Разраб.	Румянцев	1.420.1-25.3 - 49	
Рассчит.	Румянцев		
Пров.	Максимов		
Н. контр.	Максимов	Сетка С33, С34	Стадия: Р; Лист: ; Листов: 1
			ЦНИИПРОМЗДАНИЙ

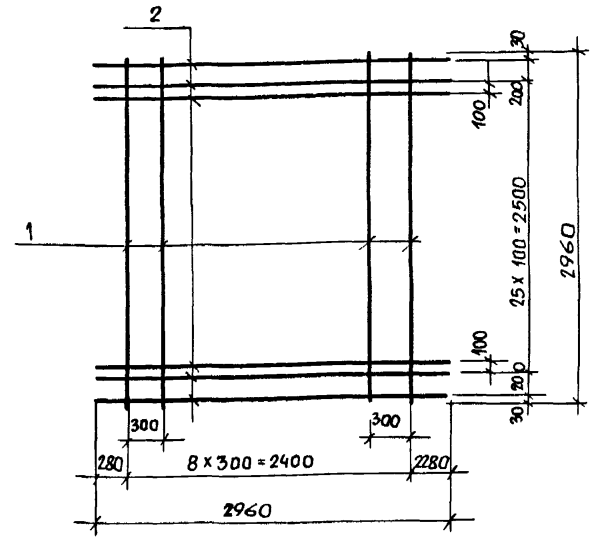

Марка сетки	Поз.	Наименование	Кол.	Масса ед., кг	Масса сетки, кг
С35	1	ф4BpI, ℓ = 2960	9	0,29	35,4
	2	Ф8AIII, ℓ = 2960	28	1,17	
С37	1	ф4BpI, ℓ = 2960	9	0,29	53,8
	2	Ф10AIII, ℓ = 2960	28	1,83	

1. Арматура класса Bp-I по ГОСТ 6727-80*, класса A-III по ГОСТ 5781-82
2. Сетки изготавливаются с помощью контактной точечной сварки по ГОСТ 14098-85 и ГОСТ 10922-75 (тип соединения К1-Кт).

Разраб.	Румянцев	1.420.1-25.3 - 50	
Рассчит.	Румянцев		
Пров.	Максимов		
Н. контр.	Максимов	Сетка С35, С37	Стадия: Р; Лист: ; Листов: 1
			ЦНИИПРОМЗДАНИЙ

24097 87

ЦНИИЭПсельстрой
Разраб. Кок рева
Взам. инв. №
Подпись и дата
Инв. № подл.
Разраб. Кокорева

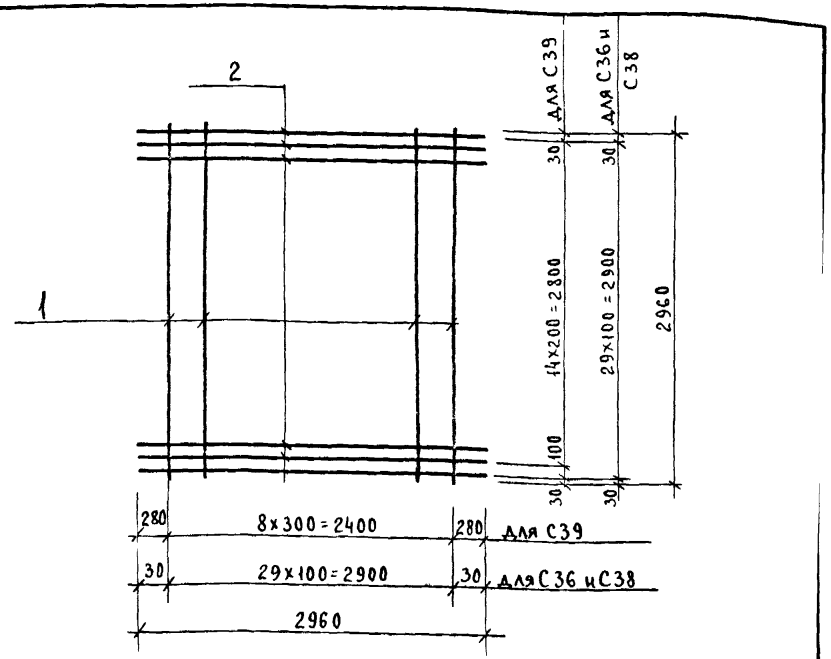

Марка сетки	Поз.	Наименование	Кол.	Масса ед., кг	Масса сетки, кг
С36	1	ф 4 Вр I, ℓ = 2960	30	0,29	43,9
	2	ф 8 А III, ℓ = 2960	30	1,17	
С38	1	ф 4 Вр I, ℓ = 2960	30	0,29	63,6
	2	ф 10 А III, ℓ = 2960	30	1,83	
С39	1	ф 4 Вр I, ℓ = 2960	9	0,29	31,9
	2	ф 10 А III, ℓ = 2960	16	1,83	

1. Арматура: класса Вр-I по ГОСТ 6727-80*, класса А-III по ГОСТ 5781-82.
2. Сетки изготавливаются с помощью контактной точечной сварки по ГОСТ 14098-85 и ГОСТ 10922-75 (тип соединения К1-КТ).

Разраб.	Румянцев		1.420.1-25.3-51
Рассчит.	Румянцев		
Пров.	Максимов		
Н. Контр.	Максимов		Сетка С36, С38, С39

Стадия	Лист	Листов
Р		1

ЦНИИПромзданий

ЦНИИЭПсельстрой

Разраб. Кокорева

Взам. инв. № | Подпись и дата | Инв. № подл.

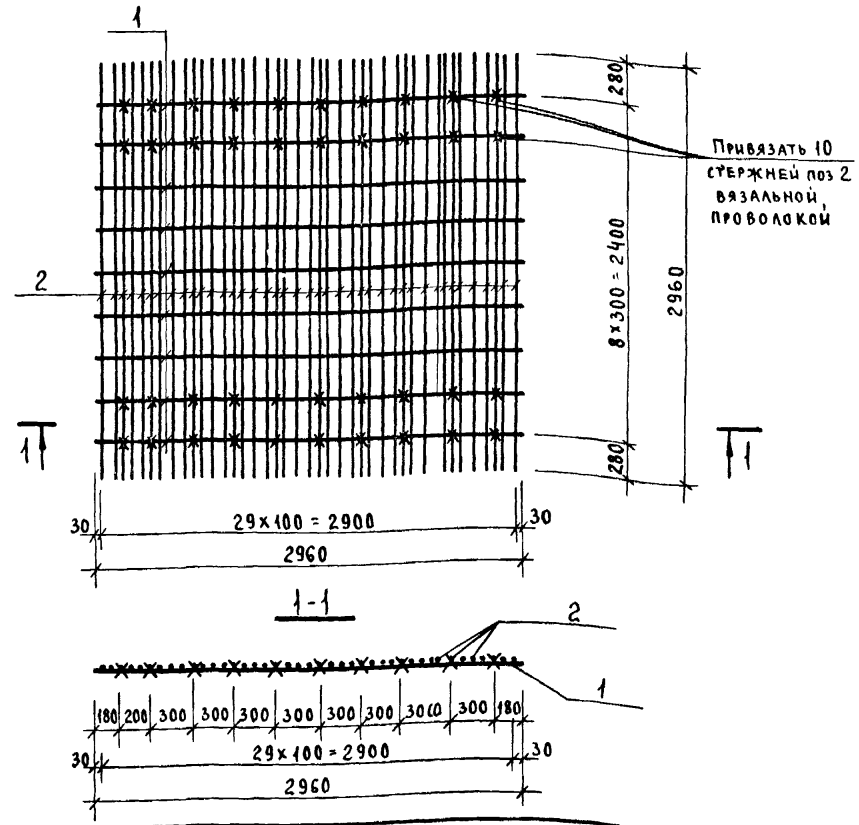

Марка сетки	Поз.	Наименование	Кол.	Масса ед., кг	Масса сетки, кг
С40	1	ф 4 Вр I, ℓ = 2960	9	0,29	75,7
	2	ф 10 А III, ℓ = 2960	40	1,83	

1. Арматура: класса Вр-I по ГОСТ 6727-80*, класса А-III по ГОСТ 5781-82.
2. Сетки изготавливаются с помощью контактной точечной сварки по ГОСТ 14098-85 и ГОСТ 10922-75 (тип соединения К1-КТ).

Разраб.	Румянцев		1.420.1-25.3-52
Рассчит.	Румянцев		
Пров.	Максимов		
Н. Контр.	Максимов		Сетка С40

Стадия	Лист	Листов
Р		1

ЦНИИПромзданий

ЦНИИЭПсельстрой

Разраб. Кокорева

Взам. инв. № | Подпись и дата | Инв. № подл.

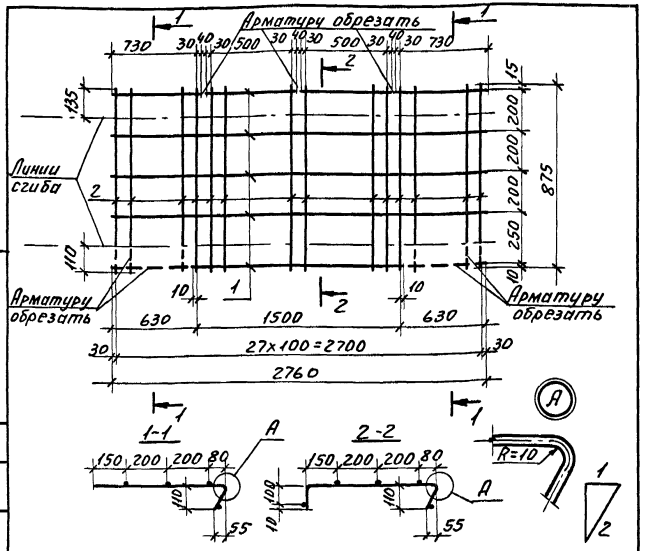

Марка сетки	Поз.	Наименование	Кол.	Масса ед., кг	Масса сетки, кг
С41	1	Ф4 Вр-I, ℓ=2760	5	0,27	3,8
	2	Ф4 Вр-I, ℓ=875	28	0,09	

1. Арматура: класса Вр-I по ГОСТ 6727-80*.
2. Сетки изготавливаются с помощью контактной точечной сварки по ГОСТ 14098-85 и ГОСТ 10922-75 (тип соединения К1-КТ).

Разраб.	Румянцев		1.420.1-25.3-53
Рассчит.	Румянцев		
Пров.	Максимов		
Н. контр.	Максимов		Сетка С41

Стадия	Лист	Листов
Р		1

ЦНИИПромзданий

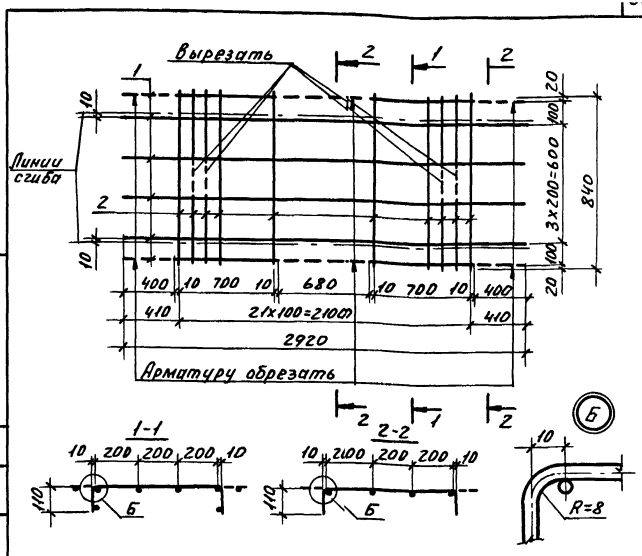

Марка сетки	Поз.	Наименование	Кол.	Масса ед., кг	Масса сетки, кг
С42	1	Ф4 Вр-I, ℓ=2920	6	0,28	3,5
	2	Ф4 Вр-I, ℓ=840	22	0,08	

1. Арматура: класса Вр-I по ГОСТ 6727-80*.
2. Сетки изготавливаются с помощью контактной точечной сварки по ГОСТ 14098-85 и ГОСТ 10922-75 (тип соединения К1-КТ).

Разраб.	Румянцев		1.420.1-25.3-54
Рассчит.	Румянцев		
Пров.	Максимов		
Н. контр.	Максимов		Сетка С42

Стадия	Лист	Листов
Р		1

ЦНИИПромзданий

ЦНИИЭПсельстрой

Разраб. Авдарова

Взам. инв.№ | Подп. и дата | Инв.№ подл.

24097 89

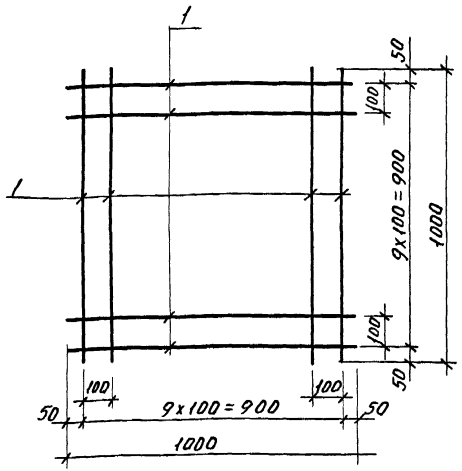

Марка сетки	Поз.	Наименование	Кол.	Масса ед., кг	Масса сетки, кг
С43	1	Ф4 Вр-I, ℓ=1000	20	0,10	2,0

1. Арматура: класса Вр-I по ГОСТ 6727-80*.
2. Сетки изготавливаются с помощью контактной точечной сварки по ГОСТ 14098-85 и ГОСТ 10922-75 (тип соединения К1-К1).

Разраб.	Румянцев		
Рассчит.	Румянцев		
Пров.	Максимов		
Н. контр.	Максимов		

1.420.1-25.3-55

Сетка С43

Стадия	Лист	Листов
Р		1

ЦНИИПРОМЗДАНИЙ

Инв. № подл. | Подп. и дата | Взам. инв. № | Разраб. Фарафонов | ЦНИИЭПсельстрой

Привязать 3 стержня поз.1 каждый не менее чем в 3 местах (по концам и посередине) к поперечным стержням поз.2

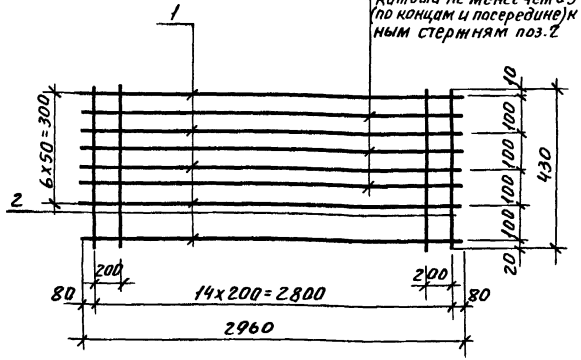

Марка сетки	Поз.	Наименование	Кол.	Масса ед., кг	Масса сетки, кг
С44	1	Ф8 AIII, ℓ=2960	8	1,17	10,0
	2	Ф4 Вр-I, ℓ=430	15	0,04	
С45	1	Ф10 AIII, ℓ=2960	8	1,83	15,2
	2	Ф4 Вр-I, ℓ=430	15	0,04	

1. Арматура: класса Вр-I по ГОСТ 6727-80*, класса A-III по ГОСТ 5781-82.
2. Сетки изготавливаются с помощью контактной точечной сварки по ГОСТ 14098-85 и ГОСТ 10922-75 (тип соединения К1-К1).

Разраб.	Румянцев		
Рассчит.	Румянцев		
Пров.	Максимов		
Н. контр.	Максимов		

1.420.1-25.3-56

Сетка С44, С45

Стадия	Лист	Листов
Р		1

ЦНИИПРОМЗДАНИЙ

Инв. № подл. | Подп. и дата | Взам. инв. № | Разраб. Фарафонов | ЦНИИЭПсельстрой

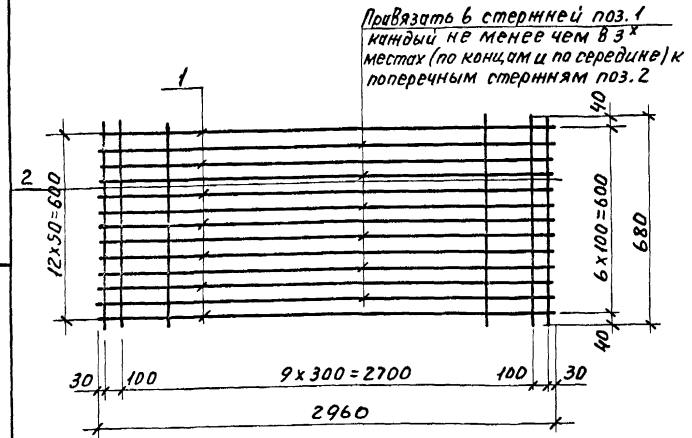

Марка сетки	Поз.	Наименование	Кол.	Масса ед., кг	Масса сетки, кг
С46	1	Ф8А III, ℓ=2960	13	1,17	16,1
	2	Ф4Вр I, ℓ=680	12	0,07	
С47	1	Ф10А III, ℓ=2960	13	1,83	24,5
	2	Ф4Вр I, ℓ=680	12	0,07	

1. Арматура: класса Вр-I по ГОСТ6727-80*, класса А-III по ГОСТ5781-82.
2. Сетки изготавливаются с помощью контактной точечной сварки по ГОСТ14098-75 и ГОСТ10922-75 (тип соединения К1-Кт)

Разраб.	Румянцев	
Рассчит.	Румянцев	
Пров.	Максимов	
Н.контр.	Максимов	

1.420.1-25.3-57

Сетка С46, С47

Стадия	Лист	Листов
Р		1

ЦНИИПРОМЗДАНИЙ

ЦНИИЭПсельстрой

Разраб. Ярарова

Взам. инв. N

Подп. и дата

Инв. № подл.

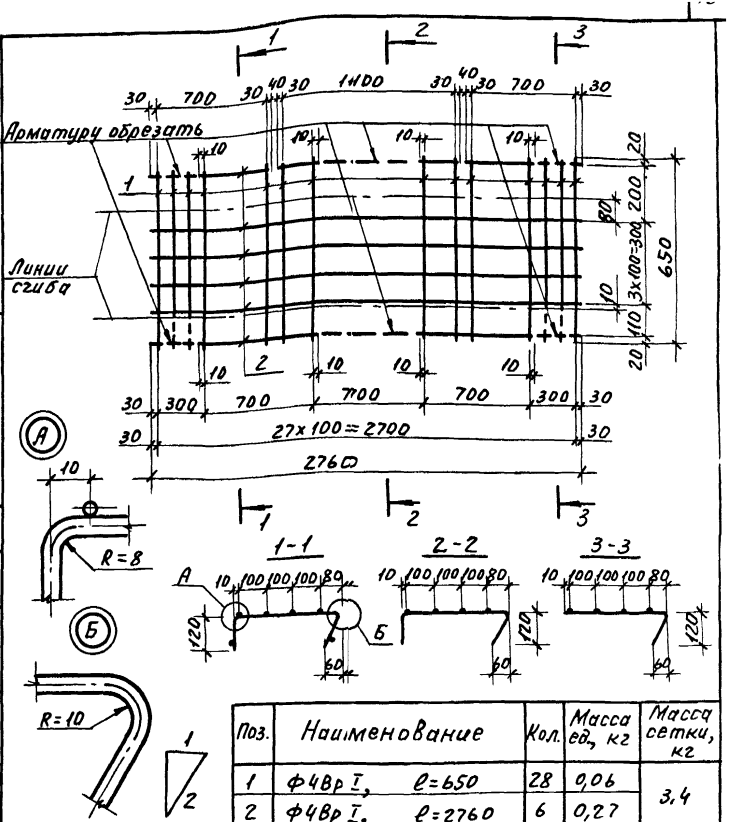

Поз.	Наименование	Кол.	Масса ед., кг	Масса сетки, кг
1	Ф4Вр I, ℓ=650	28	0,06	3,4
2	Ф4Вр I, ℓ=2760	6	0,27	

1. Арматура: класса Вр-I по ГОСТ6727-80*.
2. Сетки изготавливаются с помощью контактной точечной сварки по ГОСТ14098-75 и ГОСТ 10922-75 (тип соединения К1-Кт).

Разраб.	Румянцев	
Рассчит.	Румянцев	
Пров.	Максимов	
Н.контр.	Максимов	

1.420.1-25.3-58

Сетка С48

Стадия	Лист	Листов
Р		1

ЦНИИПРОМЗДАНИЙ

ЦНИИЭПсельстрой

Разраб. Ярарова

Взам. инв. N

Подп. и дата

Инв. № подл.

24097 91

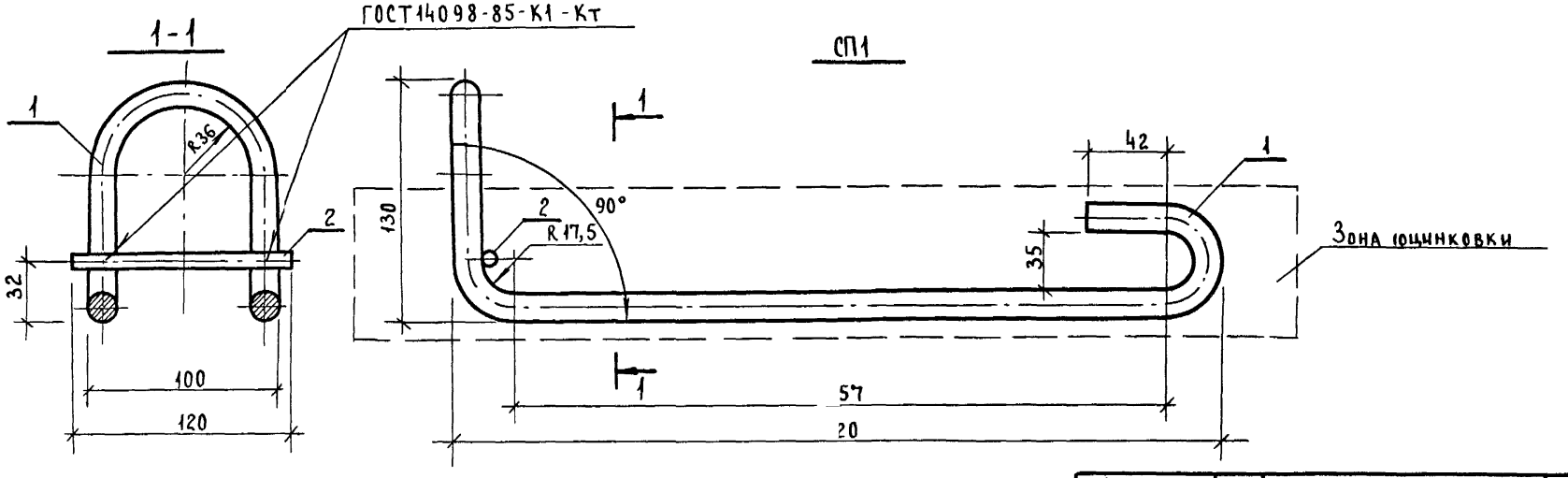

СП2... СП5

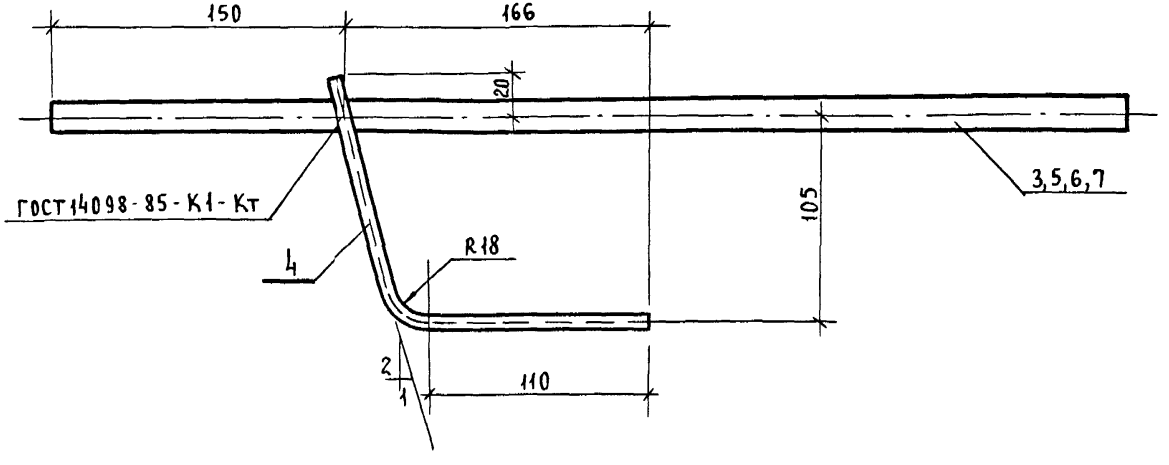

Марка изделия	Поз.	Наименование	Кол.	Масса ед., кг	Масса изделия, кг
СП1	1	ф 14 А I, ℓ = 1290	1	1,56	1,6
	2	ф 6 А III, ℓ = 120	1	0,04	
СП2	3	ф 14 А III, ℓ = 910	1	1,14	1,2
	4	ф 6 А III, ℓ = 260	1	0,06	
СП3	4	ф 6 А III, ℓ = 260	1	0,06	0,7
	5	ф 14 А III, ℓ = 550	1	0,64	
СП4	4	ф 6 А III, ℓ = 260	1	0,06	1,5
	6	ф 16 А III, ℓ = 910	1	1,44	
СП5	4	ф 6 А III, ℓ = 260	1	0,06	0,9
	7	ф 16 А III, ℓ = 550	1	0,84	

1. Для подъемных петель СП1 применять арматуру марки ВСт3сп2 и ВСт3пс2. При монтаже конструкций ниже минус 40°С не допускается применение стали марки ВСт3пс2.
2. Арматура: класса А-I и А-III по ГОСТ 5781-82.
3. Поверхность СП1 оцинковать в соответствии с требованиями СНиП 2.03.11-85.

Разраб.	Румянцев	
Рассчит.	Румянцев	
Пров.	Максимов	
Н. Контр.	Максимов	

1.420.1-25.3-59

Составная позиция СП1... СП5

Стадия	Лист	Листов
Р		1

ЦНИИПРОМЗДАНИЙ

ЦНИИЭПсельстрой
Разраб. Кокорева
Взам. инв. №
Подпись и дата
Инв. № подл.

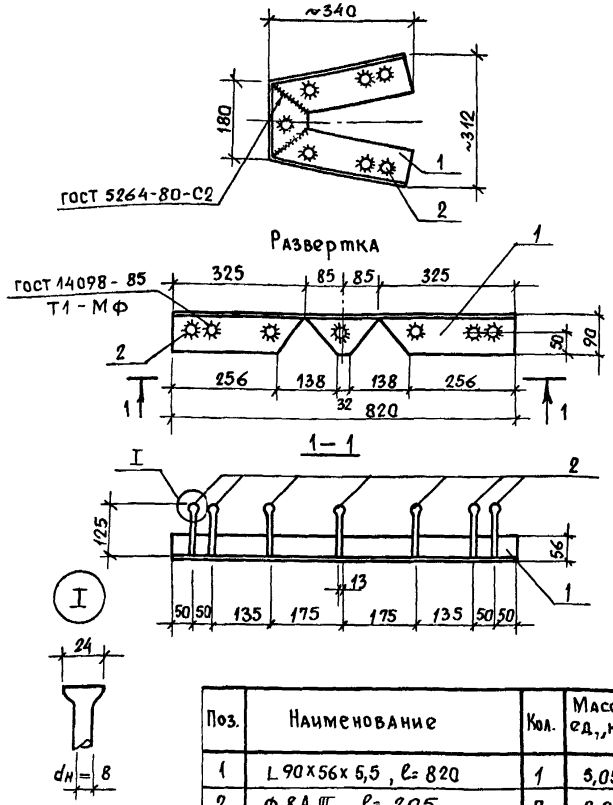

Поз.	Наименование	Кол.	Масса ед.,кг	Масса изделия, кг
1	L 90×56×5,5, ℓ= 820	1	5,05	5,4
2	ф 8 А III, ℓ= 205	7	0,05	

1. Арматура: класса - А-III по ГОСТ 5781-82; сталь угловая по ГОСТ 8510-86
2. Типы электродов для электросварки приведены в технических требованиях.

Разраб.	Румянцев	
Рассчит.	Румянцев	
Пров.	Максимов	
Н.контр.	Максимов	

1.420.1-25.3-60

Изделие закладное МН1

Стадия	Лист	Листов
Р		1

ЦНИИПРОМЗДАНИЙ

ЦНИИЭПсельстрой

Разраб. Яфарова

Инв.№ подл. | Подпись и дата | Взам.инв.№

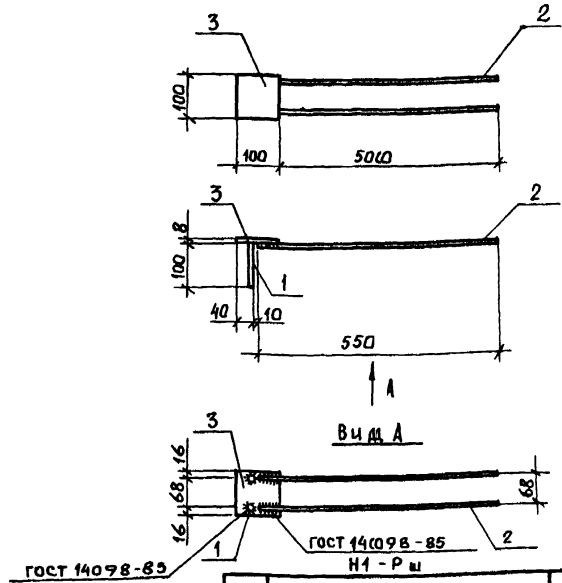

Поз.	Наименование	Кол.	Масса ед.,кг	Масса изделия, кг
1	ф 8 А III, ℓ= 100	2	0,04	1,4
2	ф 10 А III, ℓ= 550	2	0,34	
3	-8×100, ℓ=100	1	0,60	

1. Арматура: класса А-III по ГОСТ 5781-82; сталь листовая по ГОСТ 19903-74*.
2. Типы электродов для электросварки приведены в технических требованиях.

Разраб.	Румянцев	
Рассчит.	Румянцев	
Пров.	Максимов	
Н.контр.	Максимов	

1.420.1-25.3-61

Изделие закладное МН2

Стадия	Лист	Листов
Р		1

ЦНИИПРОМЗДАНИЙ

ЦНИИЭПсельстрой

Разраб. Яфарова

Инв.№ подл. | Подпись и дата | Взам.инв.№

2-2

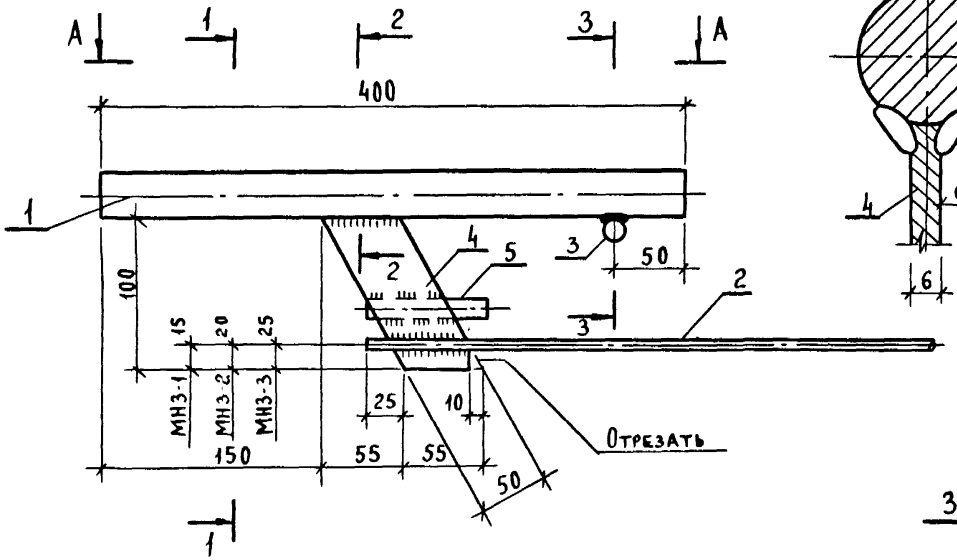

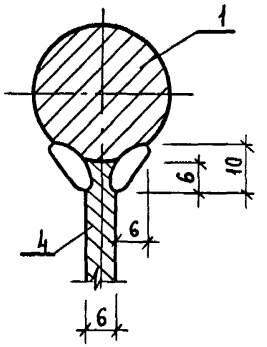

1-1

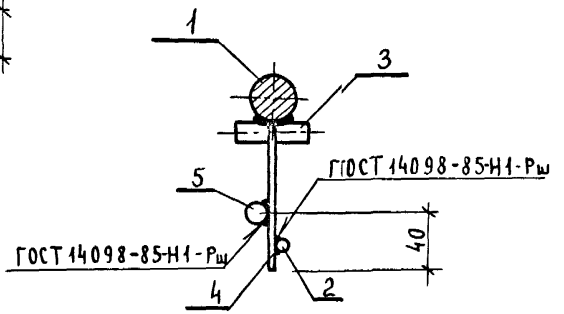

Вид А

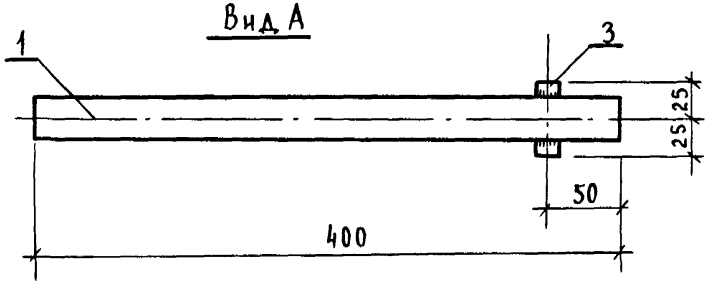

3-3

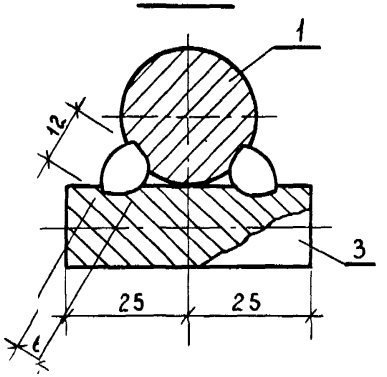

Поз.	Наименование	Кол.	Масса ед., кг	Масса изделия, кг
1	⌀28 А II, ℓ=400	1	1,93	2,6
2	⌀10 А III, ℓ=450	1	0,28	
3	⌀16 А III, ℓ=50	1	0,08	
4	−100×6, ℓ=50	1	0,23	
5	⌀16 А III, ℓ=80	1	0,12	

1. Приварку анкерной пластины (поз.4) к стержню (поз. 1 из стали марки ВСт3сп2 или ВСт3пс2) производить электродами типа Э42А или Э46А без ожогов, кратеров и подрезки арматурного стержня с выводом начала и окончания сварки на анкерную пластину, строго соблюдая технологию сварки в соответствии с СН393-78.
2. Арматура: класса А-I и А-III по ГОСТ 5781-82; сталь листовая по ГОСТ 19903-74.

Разраб.	Румянцев	
Рассчит.	Румянцев	
Пров.	Максимов	
Н. контр.	Максимов	

1.420.1-25.3-62

Изделие закладное МН3-1, МН3-2, МН3-3

Стадия	Лист	Листов
Р		1

ЦНИИПРОМЗДАНИЙ

ЦНИИЭПсельстрой

Разраб. Яфарова

Взам. инв. N

Подпись и дата

Инв. N подл.

Марка плиты	Изделия арматурные																			Всего
	Арматура класса																			
	А-I				А-III												Вр-I			
					ГОСТ 5781-82												ГОСТ 6727-80*			
	Ф8	Ф10	Ф14	Итого	Ф6	Ф8	Ф10	Ф12	Ф14	Ф16	Ф18	Ф20	Ф22	Ф25		Итого	Ф4		Итого	
МП1-1	1,6	2,9	6,2	10,7	2,9	9,4	21,4	8,5	28,4							70,6	13,4		13,4	94,7
МП1-2	1,6	2,9	6,2	10,7	16,0	2,3	32,4		28,4		13,0			11,4		103,5	8,0		8,0	122,2
МП1-3	1,6	2,9	6,2	10,7	18,1	12,3	18,2		16,8	51,2	13,0					129,6	6,0		6,0	146,3
МП1-4	1,6	2,9	6,2	10,7	18,1	12,3		26,4	16,8	23,0	13,0	43,8				153,4	6,0		6,0	170,1
МП1-5	1,6	2,9	6,2	10,7	7,6	20,8	15,7	26,4		35,5	23,8		53,1			183,9	6,0		6,0	200,6
МП1-6	1,6	2,9	6,2	10,7	7,6	20,8	15,7	26,4		35,5	23,8			68,4		199,2	6,0		6,0	215,9

продолжение

Изделия закладные												Общий расход
Арматура класса				Прокат марки							Всего	
А-III				ВСТ3ПС6-1, ТУ14-1-3023-80								
ГОСТ 5781-82				ГОСТ 8510-86			ГОСТ 19903-74*					
Ф8	Ф10		Итого	190×56×55		Итого	δ=8			Итого		
2,0	4,2		6,2	20,2		20,2	3,6			3,6	30,0	124,7
2,0	4,2		6,2	20,2		20,2	3,6			3,6	30,0	152,2
2,0	4,2		6,2	20,2		20,2	3,6			3,6	30,0	176,3
2,0	4,2		6,2	20,2		20,2	3,6			3,6	30,0	200,1
2,0	4,2		6,2	20,2		20,2	3,6			3,6	30,0	230,6
2,0	4,2		6,2	20,2		20,2	3,6			3,6	30,0	245,9

Разраб.	Румянцев	
Рассчит.	Румянцев	
Пров.	Максимов	
Н. контр.	Максимов	

1.420.1-25.3-63 РС

Ведомость расхода стали, кг

Стадия	Лист	Листов
Р	1	6

ЦНИИПРОМЗДАНИЙ

24097 95

ЦНИИЭПсельстрой

Разраб. Кокорева

Взам. инв. №

Подп. и дата

Инв. № подл.

Марка плиты	Изделия арматурные																			Всего
	Арматура класса																			
	А-I				А-III													Вр-I		
	ГОСТ 5781-82																	ГОСТ 6727-80*		
	⌀8	⌀10	⌀14	Итого	⌀6	⌀8	⌀10	⌀12	⌀14	⌀16	⌀18	⌀20	⌀22	⌀25		Итого	⌀4		Итого	
МП1-1-1	1,6	2,9	6,2	10,7	2,9	9,4	21,4	8,5	28,4							70,6	13,4		13,4	94,7
МП1-2-1	1,6	2,9	6,2	10,7	16,0	2,3	32,4		28,4		13,0			11,4		103,5	8,0		8,0	122,2
МП1-3-1	1,6	2,9	6,2	10,7	18,1	12,3	18,2		16,8	31,2	13,0					129,6	6,0		6,0	146,3
МП1-4-1	1,6	2,9	6,2	10,7	18,1	12,3		26,4	16,8	25,0	13,0	43,8				153,4	6,0		6,0	170,1
МП1-5-1	1,6	2,9	6,2	10,7	7,6	20,8	15,7	26,4		35,5	23,8		53,1			183,9	6,0		6,0	200,6
МП1-6-1	1,6	2,9	6,2	10,7	7,6	20,8	15,7	26,4		35,5	23,8			68,4		199,2	6,0		6,0	216,9

Продолжение

Изделия закладные										Общий расход
Арматура класса				Прокат марки					Всего	
А-III				В Ст3пс 6-1, ТУ14-1-3023-80						
ГОСТ 5781-82				ГОСТ 8510-86			ГОСТ 19903-74*			
⌀8	⌀10		Итого	L90x56x5		Итого	δ=8		Итого	
1,7	2,1		3,8	20,2		20,2	1,8		1,8	25,8	120,5
1,7	2,1		3,8	20,2		20,2	1,8		1,8	25,8	148,0
1,7	2,1		3,8	20,2		20,2	1,8		1,8	25,8	172,1
1,7	2,1		3,8	20,2		20,2	1,8		1,8	25,8	195,9
1,7	2,1		3,8	20,2		20,2	1,8		1,8	25,8	226,4
1,7	2,1		3,8	20,2		20,2	1,8		1,8	25,8	241,7

Взам. инв. №

Подпись и дата

Инв. № подл.

24097 96

Марка плиты	Изделия арматурные																			
	Арматура класса																			Всего
	А-I				А-III												Вр-I			
	ГОСТ 5781-82																ГОСТ 6727-80*			
	ф8	ф10	ф14	Итого	ф6	ф8	ф10	ф12	ф14	ф16	ф18	ф20	ф22	ф25		Итого	ф4		Итого	
МП1-2-2	1,6	2,9	6,2	10,7	11,0	37,4	3,2		36,3	18,3						106,7	15,7		15,7	133,1
МП1-4-2	1,6	2,9	6,2	10,7	7,6	46,8			10,2	23,0	23,8		35,4			146,8	14,8		14,8	172,3
МП1-2-3	1,6	2,9	6,2	10,7	11,0	37,4	3,2		36,3	18,3						106,7	15,7		15,7	133,1
МП1-4-3	1,6	2,9	6,2	10,7	7,6	46,8			10,2	23,0	23,8		35,4			146,8	14,8		14,8	172,3
МПК1-2-1	1,6	2,9	6,2	10,7	8,4	12,0	17,8		26,1	32,6						96,9	10,3		10,3	117,9
МПК1-4-1	1,6	2,9	6,2	10,7	10,0	11,9	14,6		19,9	23,1	11,5	36,5				127,5	9,3		9,3	147,5

Продолжение

Изделия закладные										
Арматура класса				Прокат марки					Всего	Общий расход
А-III				В Ст 3пс 6-1, ТУ 14-1-3022 3-80						
ГОСТ 5781-82				ГОСТ 8510-86			ГОСТ 11990 3-74*			
ф8	ф10		Итого	L90×56×5 5		Итого	-δ=8		Итого	
2,0	1,2		6,2	20,2		20,2	3,6		3,6	30,0	163,1
2,0	4,2		6,2	20,2		20,2	3,6		3,6	30,0	202,3
1,7	2,1		3,8	20,2		20,2	1,8		1,8	25,8	158,9
1,7	2,1		3,8	20,2		20,2	1,8		1,8	25,8	198,1
1,7	2,1		3,8	20,2		20,2	1,8		1,8	25,8	143,7
1,7	2,1		3,8	20,2		20,2	1,8		1,8	25,8	173,3

Инв. N подл. | Подпись и дата | Взам. инв. N

24097 97

Марка плиты	Изделия арматурные																			Всего
	Арматура класса																			
	A-I				A-III												Bp-I			
	ГОСТ 5781-82																ГОСТ 6727-80*			
	Ф8	Ф10	Ф14	Итого	Ф6	Ф8	Ф10	Ф12	Ф14	Ф16	Ф18	Ф20	Ф22	Ф25		Итого	Ф4		Итого	
МПК1-1	1,6	2,9	6,2	10,7	5,3	1,6	17,8		48,1							72,8	10,3		10,3	93,8
МПК1-2	1,6	2,9	6,2	10,7	5,3	1,6	17,8		25,9	29,0						79,6	10,3		10,3	100,6
МПК1-3	1,6	2,9	6,2	10,7	16,3	1,6	14,6		14,2	46,6	13,0					106,3	5,3		5,3	122,3
МПК1-4	1,6	2,9	6,2	10,7	14,8	4,5	14,6		14,2	23,1	13,0	36,5				120,7	5,3		5,3	136,7
МПК1-5	1,6	2,9	6,2	10,7	14,7	8,8		21,2		33,2	23,8	36,5				138,2	5,33		5,3	154,2
МПК1-6	1,6	2,9	6,2	10,7	14,7	1,6	11,2	21,2		33,2	23,8		44,3			150,0	5,33		5,3	166,0

продолжение

Изделия закладные										Общий расход
Арматура класса				Прокат марки					Всего	
A-III				ВСт3пс6-1, ТУ14-1-3023-80						
ГОСТ 5781-82				ГОСТ 8510-86			ГОСТ 19903-74*			
Ф8	Ф10		Итого	L90x56x5		Итого	δ=8	Итого		
1,7	2,1		3,8	20,2		20,2	1,8	1,8	25,8	119,6
1,7	2,1		3,8	20,2		20,2	1,8	1,8	25,8	126,4
1,7	2,1		3,8	20,2		20,2	1,8	1,8	25,8	148,1
1,7	2,1		3,8	20,2		20,2	1,8	1,8	25,8	162,5
1,7	2,1		3,8	20,2		20,2	1,8	1,8	25,8	180,0
1,7	2,1		3,8	20,2		20,2	1,8	1,8	25,8	191,8

Инв.№ подл. | Подп. и дата | Взам. инв.№

Марка плиты	Изделия арматурные																				Всего
	Арматура класса				A-III														Bp-I		
	ГОСТ 5781-82																		ГОСТ 6727-80*		
	ф8	ф10	ф14	Итого	ф6	ф8	ф10	ф12	ф14	ф16	ф18	ф20	ф22	ф25		Итого	ф4		Итого	
МП 2-1	1,6	2,9	6,2	10,7	2,6	9,1	17,8	8,5	25,9							63,9	13,3		13,3	87,9
МП 2-2	1,6	2,9	6,2	10,7	14,6	2,1	28,8		25,9		13,0			11,4		95,8	7,9		7,9	114,4
МП 2-3	1,6	2,9	6,2	10,7	16,8	12,1	14,6		14,2	51,2	13,0					121,9	6,0		6,0	138,6
МП 2-4	1,6	2,9	6,2	10,7	16,8	12,1		21,2	14,2	23,0	13,0	43,8				144,1	6,0		6,0	160,8
МП 2-5	1,6	2,9	6,2	10,7	7,4	18,8	15,6	21,2		33,1	13,8		53,1			173,0	6,0		6,0	189,7
МП 2-6	1,6	2,9	6,2	10,7	7,4	18,8	15,6	21,2		33,1	23,8			68,4		188,3	6,0		6,0	205,0

Продолжение

Изделия закладные										Общий расход
Арматура класса				Прокат марки					Всего	
A-III				Вст3пс6-1, ТУ14-1-3023-80						
ГОСТ 5781-82				ГОСТ 8510-86			ГОСТ 19903-74*			
ф8	ф10		Итого	L90x56x5		Итого	-6=8		Итого		
1,7	2,1		3,8	20,2		20,2	1,8		1,8	25,8	113,7
1,7	2,1		3,8	20,2		20,2	1,8		1,8	25,8	140,2
1,7	2,1		3,8	20,2		20,2	1,8		1,8	25,8	164,4
1,7	2,1		3,8	20,2		20,2	1,8		1,8	25,8	186,6
1,7	2,1		3,8	20,2		20,2	1,8		1,8	25,8	215,5
1,7	2,1		3,8	20,2		20,2	1,8		1,8	25,8	230,8

Инв. № подл. | Подпись и дата | Взам. инв. №

Марка плиты	Изделия арматурные									Всего	Изделия закладные							Всего	Общий расход
	Арматура класса										Арматура класса					Прокат марки			
	A-I			A-III				Bp			A-I		A-III			ВСт3пс6-1 ТУ 14-1-3023-80			
	ГОСТ 5781-82							ГОСТ 6727-80*			ГОСТ 5781-82					ГОСТ 19903-74*			
	ф8	ф14	Итого	ф6	ф8	ф10	Итого	ф4	итого		ф28	Итого	ф10	ф16	Итого	-δ=6	Итого		
ПП 1-1	2,2	6,2	8,4	0,2		58,4	58,6	20,5	20,5	87,5	23,2	23,2	3,4	2,5	5,9	2,8	2,8	31,9	119,4
ПП 1-2	2,2	6,2	8,4	0,2	65,5		65,7	20,5	20,5	94,6	23,2	23,2	3,4	2,5	5,9	2,8	2,8	31,9	126,5
ПП 1-3	2,2	6,2	8,4	0,2	70,2		70,4	32,8	32,8	111,6	23,2	23,2	3,4	2,5	5,9	2,8	2,8	31,9	143,5
ПП 1-4	2,2	6,2	8,4	0,2		102,3	102,5	20,5	20,5	131,4	23,2	23,2	3,4	2,5	5,9	2,8	2,8	31,9	163,3
ПП 1-5	2,2	6,2	8,4	0,2		109,6	109,8	32,8	32,8	151,0	23,2	23,2	3,4	2,5	5,9	2,8	2,8	31,9	182,9
ПП 1-6	2,2	6,2	8,4	0,2		146,1	146,3	20,5	20,5	175,2	23,2	23,2	3,4	2,5	5,9	2,8	2,8	31,9	207,1
ПП 1-2-1	2,2	6,2	8,4	0,2	68,0		68,2	32,6	32,6	109,2	23,2	23,2	3,4	2,5	5,9	2,8	2,8	31,9	141,1
ПП 1-4-1	2,2	6,2	8,4	0,2		105,8	106,0	32,6	32,6	147,0	23,2	23,2	3,4	2,5	5,9	2,8	2,8	31,9	178,9

Взам. инв. N

Подпись и дата

Инв. N подл.

gost.e-ecolog.ru