ТИПОВЫЕ СТРОИТЕЛЬНЫЕ КОНСТРУКЦИИ, ИЗДЕЛИЯ И УЗЛЫ

Серия 1.420.1-25

КОНСТРУКЦИИ МНОГОЭТАЖНЫХ ПРОИЗВОДСТВЕННЫХ ЗДАНИЙ С СЕТКАМИ КОЛОНН 6×6 И 9×6м С БЕЗБАЛОЧНЫМИ ПЕРЕКРЫТИЯМИ ПОД НАГРУЗКУ СООТВЕТСТВЕННО ДО 30 кПа (3000 кгс/м²) И ДО 20 кПа (2000 кгс/м²)

ВЫПУСК 2

Железобетонные капители

РАБОЧИЕ ЧЕРТЕЖИ

gost.e-ecolog.ru

ТИПОВЫЕ СТРОИТЕЛЬНЫЕ КОНСТРУКЦИИ, ИЗДЕЛИЯ И УЗЛЫ

Серия 1.420.1-25

КОНСТРУКЦИИ МНОГОЭТАЖНЫХ ПРОИЗВОДСТВЕННЫХ ЗДАНИЙ С СЕТКАМИ КОЛОНН 6×6 И 9×6 м С БЕЗБАЛОЧНЫМИ ПЕРЕКРЫТИЯМИ ПОД НАГРУЗКУ СООТВЕТСТВЕННО ДО 30 кПа (3000 кгс/м²) И ДО 20 кПа (2000 кгс/м²)

ВЫПУСК 2

Железобетонные капители

РАБОЧИЕ ЧЕРТЕЖИ

РАЗРАБОТАНЫ:

ЦНИИЭПСЕЛЬСТРОЙ

Зам. директора П.В.Чичков

Зав. лабораторией В.Г.Выжигин

КИЕВСКИЙ ПРОМСТРОЙПРОЕКТ

Зам. гл. инж. ин-та Ю.Т.Бабченко

Нач. отдела А.Н.Сытник

Гл. констр. отдела В.А.Козлов

Гл. инж. проекта Г.А.Либерман

Рук. группы А.И.Дужак

ЦНИИПРОМЗДАНИЙ

Зам. директора В.В.Быков

Зав. отделом Г.В.Выжигин

Вед. научный сотр. А.Н.Королев

Научный сотрудник Т.В.Мурашова

НИИЖБ

Зам. директора Т.И.Мамедов

Гл. научн. сотрудник С.М.Крылов

Утверждены: Главагропромнаучпроектом Госкомиссии СМ СССР по продовольствию и закупкам, письмо от 27.09.89 № 15-81/5. Введены в действие с 01.03.90 ЦНИИЭПсельстроем, приказ от 28.09.89 № 196-Р.

© ЦИТП Госстроя СССР, 1990

Обозначение документа	Наименование	Стр
I.420.I-25.2-ITT	Технические требования	5
-2ФЧ	Капитель КТI-I...КТI-I0	
	Опалубочный чертеж	I3
-3ФЧ	Капитель КТI-I-I...КТI-II-I	
	Опалубочный чертеж	I4
-4ФЧ	Капитель КТI-I-2...КТI-I0-2	
	Опалубочный чертеж	I5
-5ФЧ	Капитель КТIлев-I-3...КТIлев-I0-3; КТIпр-I-3...КТIпр-I0-3. Опалубочный чертеж	I6
-6ФЧ	Капитель КТ2лев-I...КТ2лев-I0; КТ2пр-I...КТ2пр-I0. Опалубочный чертеж	I7
-7ФЧ	Капитель КТКI-I...КТКI-I0	
	Опалубочный чертеж	I8
-8ФЧ	Капитель КТКIлев-I-I...КТКIлев-I0-I; КТКIпр-I-I...КТКIпр-I0-I. Опалубочный чертеж	I9
-9ФЧ	Капитель КТК2лев-I...КТК2лев-I0 КТК2пр-I...КТК2пр-I0.Опалубочный чертеж	20
-I0	Узел I...IУ	2I
-II	Армирование капители КТI-I...КТI-6	22
-I2	Армирование капители КТI-I-I...КТI-6-I	25
-I3	Армирование капители КТI-I-2...КТI-6-2	28
-I4	Армирование капители КТIлев-I-3... КТIлев-6-3; КТIпр-I-3...КТIпр-6-3	3I
-I5	Армирование капители КТ2лев-I...КТ2лев-6; КТ2пр-I...КТ2пр-6	34
I.420.I-25.2-I6	Армирование капители КТКI-I...КТКI-6	37
-I7	Армирование капители КТКIлев-I-I... КТКIлев-6-I; КТКIпр-I-I...КТКIпр-6-I	4I
-I8	Армирование капители КТК2лев-I... КТК2лев-6; КТК2пр-I...КТК2пр-6	43
-I9	Армирование капители КТI-7...КТI-I0	47
-20	Армирование капители КТI-7-I...КТI-II-I	49
-2I	Армирование капители КТI-7-2...КТI-I0-2	5I
-22	Армирование капители КТIлев-7-3... КТIлев-I0-3 КТIпр-7-3...КТIпр-I0-3	53
-23	Армирование капители КТ2лев-7...КТ2лев-I0 КТ2пр-7...КТ2пр-I0	56
-24	Армирование капители КТКI-7...КТКI-I0	59
-25	Армирование капители КТКIлев-7-I... КТКIлев-I0-I; КТКIпр-7-I...КТКIпр-I0-I	6I
-26	Армирование капители КТК2лев-7... КТК2лев-I0; КТК2пр-7...КТК2пр-I0	64
-27	Узлы I...УШ (армирование)	67
-28	Каркас пространственный КПIа	70
-29	Каркас пространственный КП2а	70

Инв. № подл. | Подпись и дата | Взам. инв. №

Разработ.	Палкина		I.420.I-25.2
Провер.	Мурашова		
Н.контр.	Палкина		Содержание

Стадия	Лист	Листов
Р	1	3

ЦНИИПРОМЗДАНИЙ

24096 2

Обозначение документа	Наименование	Стр
I.420.I-25.2-30	Каркас пространственный КП1	71
-31	Каркас пространственный КП2	71
-32	Каркас пространственный КП3	72
-33	Каркас пространственный КП4	72
-34	Каркас пространственный КП5	73
-35	Каркас пространственный КП6...КП9	74
-36	Каркас пространственный КП10...КП13	75
-37	Каркас пространственный КП14...КП17	76
-38	Каркас пространственный КП18лев...КП21лев; КП18пр...КП21пр	77
-39	Каркас пространственный КП22...КП25	78
-40	Каркас пространственный КП26...КП29	79
-41	Каркас пространственный КП30лев...КП33лев КП30пр...КП33пр	80
-42	Каркас пространственный КП34лев...КП37лев КП34пр...КП37пр	81
-43	Каркас пространственный КП38...КП41	83
-44	Каркас пространственный КП42лев...КП45лев; КП42пр...КП45пр	84
-45	Каркас пространственный КП46лев...КП49лев; КП46пр...КП49пр	86
-46	Каркас пространственный КП50лев...КП53лев; КП50пр...КП53пр	87
I.420.I-25.2-47	Каркас пространственный КП54лев...КП57лев; КП54пр...КП57пр	88
-48	Каркас пространственный КП58, КП59	90
-49	Каркас пространственный КП60, КП61	91
-50	Каркас пространственный КП62, КП63	92
-51	Каркас пространственный КП64лев,КП65лев; КП64пр, КП65пр	93
-52	Каркас пространственный КП66, КП67	94
-53	Каркас пространственный КП68	95
-54	Каркас пространственный КП69лев,КП70лев КП69пр, КП70пр	96
-55	Каркас пространственный КП71 , КП72	97
-56	Каркас пространственный КП73лев,КП74лев, КП73пр, КП74пр	98
-57	Каркас пространственный КП75лев, КП75пр	99
-58	Каркас пространственный КП76лев, КП76пр	100
-59	Каркас пространственный КП77 лев, КП78лев, КП77 пр,КП78пр	101
-60	Каркас пространственный КП79лев, КП79пр	102
-61	Каркас пространственный КП80...КП84; КП89 КП90	103

Инв.№подл. | Подпись и дата | Взам.инв.№

24096 4

Обозначение документа	Наименование	Стр
I.420.I-25.2-62	Каркас пространственный КП85, КП86	I04
-63	Каркас пространственный КП87	I05
-64	Каркас пространственный КП88,КП9I,КП92	I06
-65	Каркас пространственный КП93...КП96	I07
-66	Каркас КРI	I08
-67	Каркас КР2...КР6	I08
-68	Каркас КР7...КРII	I09
-69	Каркас КРI2...КI6	I09
-70	Сетка СI	II0
-7I	Сетка С2	II0
-72	Сетка С3	III
-73	Сетка С4	III
-74	Сетка С5	II2
-75	Сетка С6	II2
-76	Сетка С7	II3
-77	Сетка С8	II3
-78	Сетка С9	II4
-79	Сетка СIO	II4
-80	Сетка СII	II5
-8I	Сетка СI2	II5
-82	Сетка СI3, СI3а	II6
-83	Сетка СI4	II6
-84	Изделие закладное МНI, МН2	II7
-85	Изделие закладное МН3, МН4	II7
-86	Изделие закладное МН5лев, МН5пр; МН6лев,МН6пр	II8
I.420.I-25.2-87	Изделие закладное МН7, МН8	II8
-88	Изделие закладное МН9	II9
-89	Изделие закладное МНIOлев, МНIOпр; МНIIлев, МНIIпр	II9
-90	Изделие закладное МНI2	I20
-9I	Изделие закладное МНI3	I20
-92	Изделие закладное МНI4	I2I
-93	Составная позиция СПI	I2I
-94	Отдельная позиция, I,2,5,6 для МНI...МН4	I22
-95	Отдельная позиция 7,8 для МН5, МН6	I22
-96	Отдельная позиция 9...II для МН7...МН9	I23
-97	Отдельная позиция I2,I3 для МНIO, МНII	I23
-98	Отдельная позиция 3,4 для МНI...МНII	I24
-99	Отдельная позиция 3 для ПК6...ПК79	I24
-I00	Отдельная позиция IO,II для армирования капители	I25
-I0I	Отдельная позиция I4 для армирования капители	I25
-I02	Отдельная позиция I2,I6 для армирования капители	I26
-I03	Ведомость расхода стали, кг	I27

Инв.№ подл. | Подпись и дата | Взам инв.№

I. ОБЩАЯ ЧАСТЬ

Данный выпуск является частью работы, полный состав которой приведен в выпуске 0 настоящей серии.

В выпуске даны рабочие чертежи сборных железобетонных капителей для многоэтажных производственных зданий с безбалочными перекрытиями с сетками колонн 6х6 и 9х6 м.

Маркировочные схемы каркасов зданий и номенклатура сборных элементов конструкций приведены в выпуске 0 серии I.420.I-25.

Марки капителей в зависимости от временных нагрузок на перекрытиях и сеток колонн каркаса здания представлены в таблице настоящего выпуска (л6).

Обозначение марки капителей состоит в основном из двух частей. Первая часть марки обозначает типоразмер капители и состоит из буквенного обозначения "КТ" и порядкового номера типоразмера. Вторая часть марки обозначает порядковый номер несущей способности.

Возможна третья часть марки капители, которая обозначает разновидность конструкции, вызванную различием в закладных изделиях, наличием вырезов и т.д.

Пример обозначения марки капители первого типоразмера, пятой несущей способности с вырезом.

Капители перекрытий безбалочной конструкции разработаны для применения в зданиях с неагрессивной и слабоагрессивной газообразными средами. Условия применения капителей в зданиях со среднеагрессивной газообразной средой приведены в пояснительной записке выпуска "0" настоящей серии. Капители рассчитаны как элементы ригелей перекрестных рам с жесткими узлами, с числом ярусов и пролетов в соответствии с габаритными схемами каркасов зданий. Основные положения, принятые при расчете конструкций, приведены в выпуске "0" настоящей серии.

Предел огнестойкости капителей - I,75 часа, согласно "Пособию по определению пределов огнестойкости конструкций, пределов распространения огня по конструкциям и групп возгораемости материалов" (ЦНИИСК им.Кучеренко, Москва, Стройиздат, I985 г.).

Капители изготавливаются из тяжелого бетона классов В20+В40. Классы тяжелого бетона для изготовления этих изделий приняты по ГОСТ 25I92-82.

Толщина защитного слоя бетона и допустимая ширина раскрытия трещин в капителях приняты из условия возможности воздействия на них слабоагрессивной газообразной среды. При применении капителей в агрессивных средах дополнительные мероприятия, соблюдение которых обязательно при изготовлении их, должны быть определены в соответствии со СНиП 2.03.II-85 - "Защита строительных конструкций от коррозии" и указаны в проекте конкретного здания.

Рабочая арматура принята из горячекатаной арматурной стали периодического профиля класса А-Ш по ГОСТ 5781-82 и обыкновенной арматурной проволоки периодического профиля класса Вр-I по ГОСТ 6727-80*.

Для изготовления закладных изделий применяется сортовой прокат из стали ВСт3пс6-I по ТУ14-I-3023-80 и арматурные стали класса А-I и А-Ш.

Марки стали арматуры и закладных изделий должны устанавливаться в проекте конкретного объекта, в зависимости от температурных условий эксплуатации и характера нагрузок, в соответствии с требованиями действующих нормативных документов и с указаниями, приведенными в выпуске"0" серии I.420.I-25. В капителях круглые отверстия диаметром до I00 мм для пропуска отопительных стояков и других коммуникаций рекомендуется назначать при проектировании конкретного объекта. В отверстия для пропуска отопительных стояков следует устанавливать отрезки стальных труб в соответствии с конкретным заданием. Отверстия следует располагать между рабочими стержнями арматуры и в количестве не более двух на одну капитель

Разработ.	Муравьева		I.420.I-25.2-ITT		
Проверил	Мурашова				
			Технические требования	Стадия	Лист	Листов
				Р	1	8
Н.контр.	Лапкина			ЦНИИПРОМЗДАНИЙ		

Инв. № подл. | Подпись и дата | Взам. инв. №

(см. выпуск 0 серии I.420.I-25.0-34). При необходимости в капителях могут предусматриваться отверстия диаметром до 200 мм включительно в количестве не более двух на одну полную капитель и не более одного на одну полукапитель в соответствии с указаниями выпуска 0 настоящей серии.

В капителях круглые отверстия следует располагать за пределами стаканной части капители (край круглого отверстия должен быть не далее, чем в 850 мм от края капители).

2.ТРЕБОВАНИЯ К ИЗГОТОВЛЕНИЮ КАПИТЕЛЕЙ

При изготовлении капителей необходимо выполнять требования действующих нормативных документов и стандартов:

ГОСТ I0922-75 "Арматурные и закладные детали сварные для железобетонных конструкций. Технические требования и методы испытаний";

ГОСТ 26633-85 *"Бетон тяжелый. Технические условия"*;

ГОСТ I0I80-78* "Бетоны. Методы определения прочности на сжатие и растяжение";

ГОСТ I2730.0-78 "Бетоны. Общие требования к методам определения плотности, влажности, водопоглощения, пористости и водонепроницаемости";

ГОСТ I2730.I-78 "Бетоны. Метод определения плотности";

ГОСТ I2730.5-78 "Бетоны. Методы определения водонепроницаемости";

ГОСТ 24452-80 "Бетоны. Методы определения призменной прочности, модуля упругости и коэффициента Пуассона";

ГОСТ I0060-87 "Бетоны. Методы определения морозостойкости";

ГОСТ 26I34-84 "Бетоны. Ультразвуковой метод определения морозостойкости";

ГОСТ I30I5-75** "Изделия железобетонные и бетонные. Общие технические требования";

ГОСТ I30I5.0-83*"Конструкции и изделия бетонные и железобетонные сборные. Общие технические требования";

ГОСТ I30I5.3-8I* "Конструкции и изделия бетонные и железобетонные сборные. Документ о качестве";

ГОСТ I30I5.4-84 "Конструкции и изделия бетонные и железобетонные сборные. Правила транспортирования и хранения";

ГОСТ I30I5.I-8I* "Конструкции и изделия бетонные и железобетонные сборные. Правила приемки";

ГОСТ I30I5.2-8I* "Конструкции и изделия бетонные и железобетонные сборные. Правила маркировки";

ГОСТ I4098-85 "Соединения сварные арматуры и закладных изделий железобетонных конструкций. Типы, конструкция и размеры";

ГОСТ 23858-79 "Соединения сварные стыковые и тавровые арматуры железобетонных конструкций. Ультразвуковые методы контроля качества. Правила приемки";

ГОСТ 27I08-86 "Конструкции каркаса железобетонные для многоэтажных зданий с безбалочными перекрытиями. Технические условия";

"Инструкция по сварке соединения арматуры и закладных деталей железобетонных конструкций" - СН 393-78.

Сталь для армирования капителей должна применяться тех марок, которые заданы в проекте конкретного объекта.

Плоские арматурные каркасы и сетки следует изготовлять при помощи контактной точечной сварки по ГОСТ I4098-85.

Выбор типа электродов для сварки каждого класса и марки арматурной стали и закладных изделий следует производить на основании указаний СН 393-78.

При изготовлении капителей для зданий со слабо - и среднеагрессивными газообразными средами обязательно выполнение требований в соответствии со СНиП 2.03.II-85, указанных в проекте конкретного здания.

Капители армируются пространственными каркасами, в состав которых входят закладные изделия, сетками, отдельными стержнями и закладными изделиями.

С целью обеспечения точности изготовления пространственных каркасов в соответствии с допусками, проставляемыми на чертежах, сборку их следует производить в кондукторах.

При сборке пространственных каркасов используется контактная точечная сварка, дуговая сварка и вязка вязальной проволокой.

Применение дуговой сварки вместо предусмотренной контактной точечной сварки не допускается.

Закладные изделия устанавливаются и закрепляются в проектном положении на опалубочных формах.

Армирование капителей пространственными каркасами предусмотрено в трех уровнях и должно производиться в следующей последовательности:

- на днище формы устанавливаются закладные изделия МН12, положение которых должно фиксироваться специальными штырями, закреплёнными на днище формы;

устанавливается нижний пространственный каркас (армирование стакана капители), например КП Iа;

устанавливается средний пространственный каркас, например КП I, и к нему привязываются вязальной проволокой боковые сетки, например С7;

собираются в кондукторе и устанавливаются пространственные каркасы верхнего яруса, к ним в некоторых местах во время сборки подвязываются отдельные арматурные стержни, например поз.I3. Места соединений должны быть выполнены особенно качественно.

Пространственные каркасы верхнего яруса армирования капители следует жестко крепить (фиксировать) на опалубочной форме, при этом точность установки по вертикали закладных изделий, предназначенных для соединения с межколонными плитами должна быть не более ± I мм.

Минимальная толщина защитного слоя бетона для нижней арматуры принята равной I5 мм, в соответствии с требованиями СНиП 2.03.II-85.

Допускаемые отклонения толщины защитного слоя бетона для рабочей арматуры не должны превышать + 3 мм.

Для обеспечений требуемой толщины защитного слоя бетона для нижней арматуры следует предусматривать надежные способы фиксации проектного положения арматуры (пластмассовые фиксаторы, фиксаторы - прокладки из цементно-песчаного раствора и т.д.; применение стальных фиксаторов не допускается).

Защитный слой бетона для верхней арматуры принят из условия, что капители будут изготовляться на заводах в металлических формах и защищаться сверху в здании (сооружении) бетонной подготовкой или стяжкой.

Перед установкой в опалубку производится проверка соответствия арматурных и закладных изделий проекту.

Внешний вид, качество поверхностей железобетонных капителей должны удовлетворять требованиям ГОСТ I30I5-75** для конструкций производственных зданий, предназначенных под окраску.

Конструкции (капители), изготовляемые для применения в условиях агрессивных газообразных сред не должны иметь раковин, выбоин и околов. Исправление дефектов последующей штукатуркой не допускается.

Для предохранения лицевых поверхностей закладных изделий от коррозии (ржавления) при транспортировании и хранении капителей эти поверхности следует покрыть цементно-казеиновой обмазкой слоем 0,5 мм.

Маркировку капителей выполнять по ГОСТ I30I5.2-8I*. Маркировочные надписи и знаки следует наносить на видимой (при хранении и монтаже) боковой поверхности каждой капители.

До начала производства капителей завод - изготовитель должен разработать технические условия и технологические правила, определяющие

основные способы производства и контроля качества изготовления железобетонных изделий.

При изготовлении железобетонных капителей должен быть обеспечен систематический пооперационный технологический контроль на всех стадиях производства, а также систематический контроль прочности бетона и арматуры.

Значение нормируемой отпускной прочности бетона капители безбалочной конструкции должно соответствовать указанной в рабочих чертежах на конкретное здание и в заказе на изготовление конструкций согласно ГОСТ 13015.0-83 и ГОСТ 27108-86.

Оценка качества сборных железобетонных изделий производится в соответствии с требованиями ГОСТ 13015.1-81* и ГОСТ 27108-86.

В связи с тем, что испытания нагружением элементов безбалочной конструкции в условиях завода изготовителя весьма затруднены, текущий приемочный контроль качества изготовления капителей в соответствии с п. 10 ГОСТ 13015.1-81* (изменение №2) следует производить с использованием неразрушающих методов с учетом требований указанных ГОСТов, а также требований ГОСТ 13015.0-83 и ГОСТ 18105-86.

Каждую партию капителей, принятую техническим контролем предприятия - изготовителя, следует сопровождать документом о качестве в соответствии с ГОСТ 13015.3-81*.

Документ о качестве должен храниться на строительной площадке, а по окончании строительства - у заказчика. Дубликат этого документа - на предприятии - изготовителе.

3. УКАЗАНИЯ ПО ПРИМЕНЕНИЮ КАПИТЕЛЕЙ

Назначение марок железобетонных изделий, в том числе и капителей, производится в проекте конкретного объекта в соответствии с маркировочными схемами, приведенными в выпуске "0" настоящей серии.

Для зданий со слабо- и среднеагрессивными газообразными средами эксплуатации следует применять капители, изготовленные с учетом дополнительных требований, указанных в проекте конкретного здания и в пояснительной записке к выпуску "0" настоящей серии.

Подъем и монтаж изделий, в том числе капителей, следует производить в соответствии с требованиями СНиП 3.03.01-87, а также с учетом указаний по монтажу, приведенных в выпусках 0 и 5 настоящей серии.

В проектах конкретных зданий должна указываться необходимая отпускная прочность бетона капителей в тех случаях, когда по условиям загружения конструкций, прочность бетона на сжатие, равная 70% проектного класса бетона для летнего времени и 85%-для зимнего времени является недостаточной.

При действии многократно повторяющихся и динамических нагрузок назначение марок изделий, в том числе и капителей, в проектах конкретных зданий должно производиться на основании соответствующего расчета с соблюдением требований СНиП 2.03.01-84 и "Инструкции по расчету несущих конструкций промышленных зданий и сооружений на динамические нагрузки", Стройиздат, 1970 г.

При применении капителей в условиях постоянного воздействия температуры выше + 50°С назначение марок изделий должно производиться в проекте конкретного здания на основе специального расчета с соблюдением требований СНиП 2.03.04-84.

Для разработанных в настоящей серии железобетонных конструкций принимается бетон нормальной или пониженной проницаемости в соответствии со СНиП 2.03.11-85. Требования конкретного проекта по защите от коррозии железобетонных конструкций являются обязательными при изготовлении капителей.

В спецификациях к рабочим чертежам капителей указан только класс стали арматуры и ГОСТ на прокат закладных изделий.

Назначение марок стали должно производиться в проектах конкретных зданий в зависимости от температурных условий эксплуатации конструкций и характера нагрузок (статические, динамические) в соответствии с требованиями действующих нормативных документов и указаниями, приведенными в выпуске "0" настоящей серии.

Рабочие чертежи изделий, предназначенных для применения в условиях агрессивной газообразной среды, низких или высоких температур, подвергающихся воздействию подвижных или динамических нагрузок, должны быть дополнены соответствующими требованиями к капителям при конкретном проектировании. В этом случае капители должны иметь маркировку, отличную от маркировки капителей, предназначенных для обычных условий.

Для конструкций, применяемых в условиях воздействия агрессивных сред, дополнительно к установленной марке добавляется буквенное обозначение в соответствии с ГОСТ 23009-78* (Н - для бетона нормальной проницаемости; П - для бетона пониженной проницаемости).

4. УКАЗАНИЯ ПО ПРИЕМКЕ, ХРАНЕНИЮ И ТРАНСПОРТИРОВКЕ КАПИТЕЛЕЙ

Приемка капителей должна производиться в соответствии с требованиями ГОСТ 13015-75**, ГОСТ 13015.1-81*, ГОСТ 27108-86 и рабочими чертежами изделий.

При приемке следует обращать особое внимание на правильность маркировки, особенно для случаев, когда проектной организацией оговорены дополнительные условия эксплуатации капителей.

Подъем капителей должен производиться в соответствии с требованиями СНиП 3.03.01-87, а транспортирование и хранение в соответствии с ГОСТ 13015.4-84.

Готовые железобетонные изделия должны храниться в штабелях так, чтобы исключалась возможность деформации изделий, а также загрязнения и повреждения лицевых поверхностей. Во избежание повреждений изделий-капителей следует оставлять между смежными штабелями зазоры не менее 0,2 м. Капители следует размещать так, чтобы их заводская маркировка читалась со стороны прохода или проезда.

Капители следует укладывать в штабели не более трех штук по высоте, предусмотрев деревянные прокладки и устройства, обеспечивающие сохранность капителей и устойчивость штабеля.

Нижний ряд изделий укладывать на деревянные подкладки по предварительно выровненному и уплотненному грунту (основанию).

В зимнее время не допускается укладывать изделия на подкладки, покрытые льдом. Во избежании образования наледей изделия необходимо периодически обметать от снега или покрывать толем или щитами. Сквозные отверстия в капителях следует закрывать толем или щитами во избежание попадания в них снега и образования наледи.

В жаркое время года изделия рекомендуется поливать водой не реже двух раз в сутки и покрывать мокрой рогожей.

Во время производства погрузочно-разгрузочных работ запрещается подтягивание изделий волоком, сбрасывание их на землю с высоты и другие способы, которые могут повредить грани или поверхности изделий, а также сами изделия.

При перевозке капителей автомобильным транспортом следует учитывать требования и рекомендации "Руководства по перевозке автомобильным транспортом строительных конструкций" (Москва, Стройиздат, 1980 г.).

Автотранспорт должен иметь необходимые приспособления, обеспечивающие устойчивое положение изделий при перевозке.

При перевозке капителей по железной дороге используются без-бортовые платформы.

Инв. № подл. | Подпись и дата | Взам. инв. №

Перевозку капителей железнодорожным транспортом следует производить в соответствии с требованиями и рекомендациями "Правил перевозки грузов" (Москва, издательство "Транспорт", МПС, 1985 г.).

Размер сварного соединения, выполняемого дуговой сваркой по ГОСТ 5264-80 (Тип шва Т3)

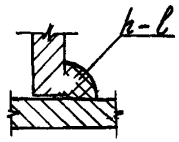

h - высота шва
ℓ - длина шва

Размер сварного соединения, выполняемого дуговой сваркой по ГОСТ 14098-85 (Тип шва Н1-Рш)

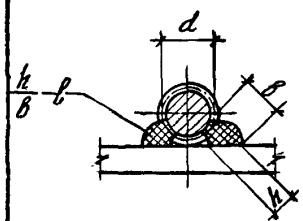

h - высота шва ($h \geq 0{,}25\,d$, но не менее 4мм).
$в$ - ширина шва ($в \geq 0{,}5\,d$, но не менее 8 мм).
ℓ - длина шва

Размер сварного соединения, выполняемого дуговой сваркой по ГОСТ 14098-85 (Тип шва С23-Рэ)

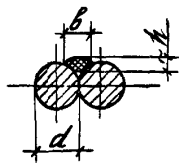

h - высота шва ($h \geq 0{,}25$, но не менее 4мм)
$в$ - ширина шва ($в \geq 0{,}5$, но не менее 10 мм)
ℓ - длина шва



- сварной шов заводской

Марка изделия	Размеры (по бетону) м	Временная нормативная нагрузка, кПа(кгс/м^2)	Наименование и местоположение изделия	Примечания
КТI-I	2,98х2,98	4,90 (500)	Капитель по средним рядам колонн	
КТI-2		9,8I (I000)		
КТI-3		I4,7I (I500)		
КТI-4		I9,6I (2000)		
КТI-5		24,52 (2500)		
КТI-6		29,42 (3000)		
КТI-I-I	2,98х2,98	4,90 (500)	Капитель, примыкающая к самонесущим стенам (кирпичным)	Для навесных стен следует предусмотреть вырез для стойки фахверка и закладное изделие
КТI-2-I		9,8I (I000)		
КТI-3-I		I4,7I (I500)		
КТI-4-I		I9,6I (2000)		
КТI-5-I		24,52 (2500)		
КТI-6-I		29,42 (3000)		
КТI-I-2	2,98х2,98	4,90 (500)	Капитель угловая, примыкающая к самонесущим стенам (кирпичным)	Для навесных стен следует предусмотреть вырезы для стоек фахверка и закладные изделия
КТI-2-2		9,8I (I000)		
КТI-3-2		I4,7I (I500)		
КТI-4-2		I9,6I (2000)		
КТI-5-2		24,52 (2500)		
КТI-6-2		29,42 (3000)		
КТIлев-I-3	2,98х2,98	4,90 (500)	Капитель с угловой несимметричной четвертью для лестниц	Размер углового выреза I,665х0,3Iм
КТIлев-2-3		9,8I (I000)		
КТIлев-3-3		I4,7I (I500)		
КТIлев-4-3		I9,6I (2000)		
КТIлев-5-3		24,52 (2500)		
КТIлев-6-3		29,42 (3000)		

Продолжение

Марка изделия	Размеры (по бетону), м	Временная нормативная нагрузка, кПа (кгс/м²)	Наименование и местоположение изделия	Примечания
КТIпр-I-3		4,90 (500)	Капитель с угловой несимметричной четвертью для лестниц	Размер углового выреза I,665x0,3I
КТIпр-2-3		9,8I (I000)		
КТIпр-3-3	2,98x2,98	I4,7I (I500)		
КТIпр-4-3		I9,6I (2000)		
КТIпр-5-3		24,52 (2500)		
КТIпр-6-3		29,42 (3000)		
КТ2лев-I		4,90 (500)		
КТ2лев-2		9,8I (I000)		
КТ2лев-3		I4,7I (I500)		
КТ2лев-4		I9,6I (2000	Капитель крайняя для лестниц, примыкающая к самонесущим стенам (кирпичным)	Для навесных стен следует предусмотреть вырез для стойки фахверка и закладное изделие
КТ2лев-5		24,52 (2500)		
КТ2лев-6	2,98x2,67	29,42 (3000)		
КТ2пр-I		4,90 (500)		
КТ2пр-2		9,8I (I000)		
КТ2пр-3		I4,7I (I500)		
КТ2пр-4		I9,6I (2000)		
КТ2пр-5		24,52 (2500)		
КТ2пр-6		29,42 (3000)		
КТКI-I		4,90 (500)	Капитель крайняя, примыкающая к самонесущим стенам (кирпичным) и навесным стенам	
КТКI-2		9,8I (I000)		
КТКI-3	2,98x2,09	I4,7I (I500)		
КТКI-4		I9,6I (2000)		
КТКI-5		24,52 (2500)		
КТКI-6		29,42 (3000)		
КТКIлев-I-I		4,90 (500)	Капитель угловая, крайняя, примыкающая к самонесущим стенам (кирпичным)	
КТКIлев-2-I		9,8I (I000)		
КТКIлев-3-I	2,98x2,09	I4,7I (I500)		
КТКIлев-4-I		I9,6I (2000)		

Продолжение

Марка изделия	Размеры (по бетону), м	Временная нормативная нагрузка, кПа (кгс/м²)	Наименование и местоположение изделия	Примечания
КТКIлев-5-I		24,52 (2500)	Капитель угловая, крайняя, примыкающая к самонесущим стенам (кирпичным)	
КТКIлев-6-I		29,42 (3000)		
КТКIпр-I-I	2,98x2,09	4,90 (500)		
КТКIпр-2-I		9,8I (I000)		
КТКIпр-3-I		I4,7I (I500)		
КТКIпр-4-I		I9,6I (2000)		
КТКIпр-5-I		24,52 (2500)		
КТКIпр-6-I		29,42 (3000)		
КТК2лев-I		4,90 (500)	Капитель крайняя для лестниц, примыкающая к самонесущим стенам (кирпичным)	
КТК2лев-2		9,8I (I000)		
КТК2лев-3		I4,7I (I500)		
КТК2лев-4		I9,6I (2000)		
КТК2лев-5		24,52 (2500)		
КТК2лев-6	2,67x2,09	29,42 (3000)		
КТК2пр-I		4,90 (500)		
КТК2пр-2		9,8I (I000)		
КТК2пр-3		I4,7I (I500)		
КТК2пр-4		I9,6I (2000)		
КТК2пр-5		24,52 (2500)		
КТК2пр-6		29,42 (3000)		
КТI-7		4,90 (500)	Капитель по оредним рядам колонн	
КТI-8		9,8I (I000)		
КТI-9	2,98x2,98	I4,7I (I500)		
КТI-I0		I9,6I (2000)		
КТI-7-I		4,90 (500)	Капитель, примыкающая к самонесущим продольным стенам	Для навесных стен следует предусмотреть вырез для стойки фахверка и закладное изделие
КТI-8-I		9,82 (I000)		
КТI-9-I	2,98x2,98	I4,7I (I500)		
КТI-I0-I		I9,6I (2000)		

Инв. № подл. | Подпись и дата | Взам. инв. №

Продолжение

Марка изделия	Размеры (по бетону) м	Временная нормативная нагрузка, кПа (кгс/м²)	Наименование и местоположение изделия	Примечания
КТI-8-I	2,98х2,98	4,90 (500)	Капитель, примыкающая к самонесущим торцевым стенам	Для навесных стен следует предусмотреть вырез для стойки фахверка и закладное изделие
КТI-9-I		9,8I (I000)		
КТI-I0-I		I4,7I (I500)		
КТI-II-I		I9,6I (2000)		
КТI-7-2	2,98х2,98	4,90 (500)	Капитель угловая, примыкающая к самонесущим стенам	Для навесных стен следует предусмотреть вырезы для стоек фахверка и закладные изделия
КТI-8-2		9,8I (I000)		
КТI-9-2		I4,7I (I500)		
КТI-I0-2		I9,6I (2000)		
КТIлев-7-3	2,98х2,98	4,90 (500)	Капитель с угловой несимметричной четвертью для лестниц	Размер углового выреза I,665х0,3I м
КТIлев-8-3		9,8I (I000)		
КТIлев-9-3		I4,7I (I500)		
КТIлев-I0-3		I9,6I (2000)		
КТIпр-7-3		4,90 (500)		
КТIпр-8-3		9,8I (I000)		
КТIпр-9-3		I4,7I (I500)		
КТIпр-I0-3		I9,6I (2000)		
КТ2лев-7	2,98х2,67	4,90 (500)	Капитель крайняя для лестниц примыкающая к самонесущим стенам (кирпичным)	Для навесных стен следует предусмотреть вырез для стойки фахверка и закладное изделие
КТ2лев-8		9,8I (I000)		
КТ2лев-9		I4,7I (I500)		
КТ2лев-I0		I9,6I (2000)		
КТ2пр-7		4,90 (500)		
КТ2пр-8		9,8I (I000)		
КТ2пр-9		I4,7I (I500)		
КТ2пр-I0		I9,6I (2000)		

Продолжение

Марка изделия	Размеры (по бетону) м	Временная нормативная нагрузка, кПа (кгс/м²)	Наименование и местоположение изделия	Примечания
КТКI-7	2,98х2,09	4,90 (500)	Капитель крайняя, примыкающая к самонесущим (кирпичным) и навесным стенам	
КТКI-8		9,8I (I000)		
КТКI-9		I4,7I (I500		
КТКI-I0		I9,6I (2000)		
КТКIлев-7-I	2,98х2,09	4,90 (500)	Капитель угловая, крайняя, примыкающая к самонесущим стенам (кирпичным)	
КТКIлев-8-I		9,8I (I000)		
КТКIлев-9-I		I4,7I (I500)		
КТКIлев-I0-I		I9,6I (2000)		
КТКIпр-7-I		4,90 (500)		
КТКIпр-8-I		9,8I (I000)		
КТКIпр-9-I		I4,7I (I500)		
КТКIпр-I0-I		I9,6I (2000)		
КТК2лев-7	2,67х2,09	4,90 (500	Капитель крайняя, для лестниц, примыкающая к самонесущим стенам (кирпичным)	
КТК2лев-8		9,8I (I000)		
КТК2лев-9		I4,7I (I500)		
КТК2лев-I0		I9,6I (2000)		
КТК2пр-7		4,90 (500)		
КТК2пр-8		9,8I (I000)		
КТК2пр-9		I4,7I (I500)		
КТК2пр-I0		I9,6I (2000)		

Инв.№подл. | Подпись и дата | Взам.инв.№

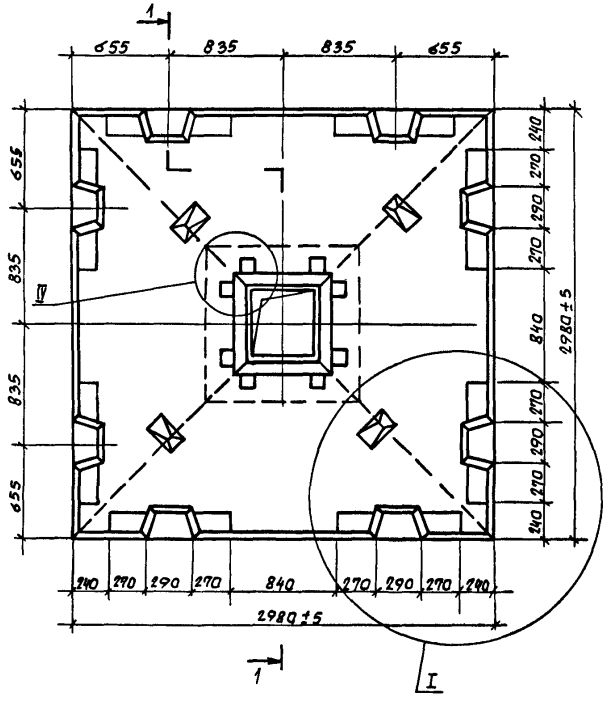

1 – 1

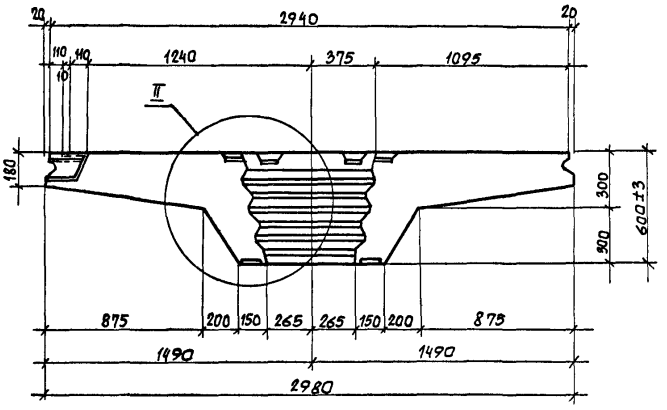

1. Технические требования см. 1.420.1-25.2-1ТТ.
2. Армирование капители см. 1.420.1-25.2-11.
3. Узлы I, II, IV см. 1.420.1-25.2-10.
4. Масса капители 4,9 т.

Разраб.	Палкина		1.420.1-25.2-2ФЧ	
Рассчит.	Мурашова			
Провер.	Мурашова			
			Капитель КТ1-1...КТ1-10	Стадия: Р; Лист: ; Листов: 1
Н.контр.	Максимов			ЦНИИПРОМЗДАНИЙ

Инв.№ подл. | Подпись и дата | Взам.инв.№

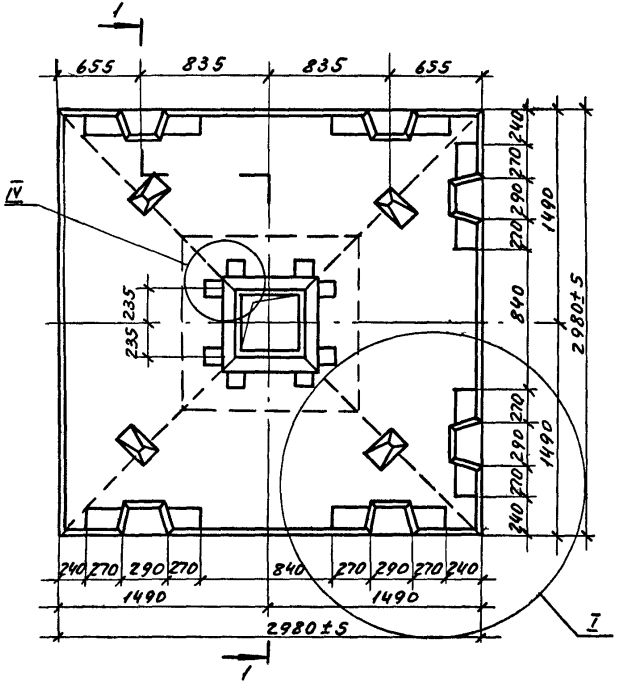

1-1

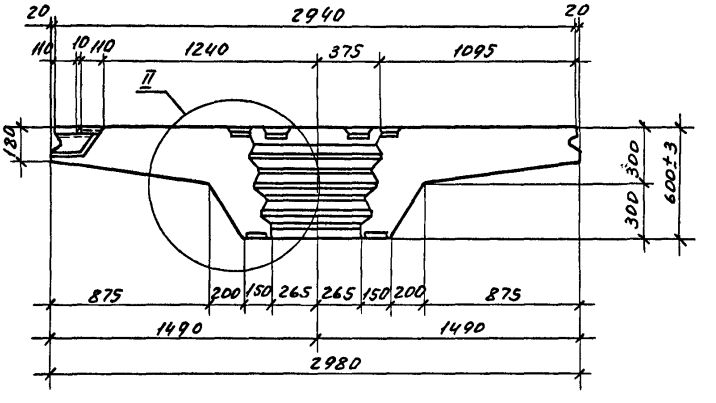

1. Технические требования см. 1.420.1-25.2 - ТТ.
2. Армирование капители см. 1.420.1-25.2-12.
3. Узлы I, II, IV см. 1.420.1-25.2-10.
4. Масса капители 4,9 т.

Разраб.	Палкина		1.420.1-25.2-3 ФЧ	
Рассчит.	Мурашова			
Провер.	Мурашова			
			Капитель КТ1-1-1... КТ1-11-1	Стадия Р; Лист; Листов 1
Н. контр.	Палкина		ЦНИИПРОМЗДАНИЙ	

Инв. № подл. | Подп. и дата | Взам. инв. №

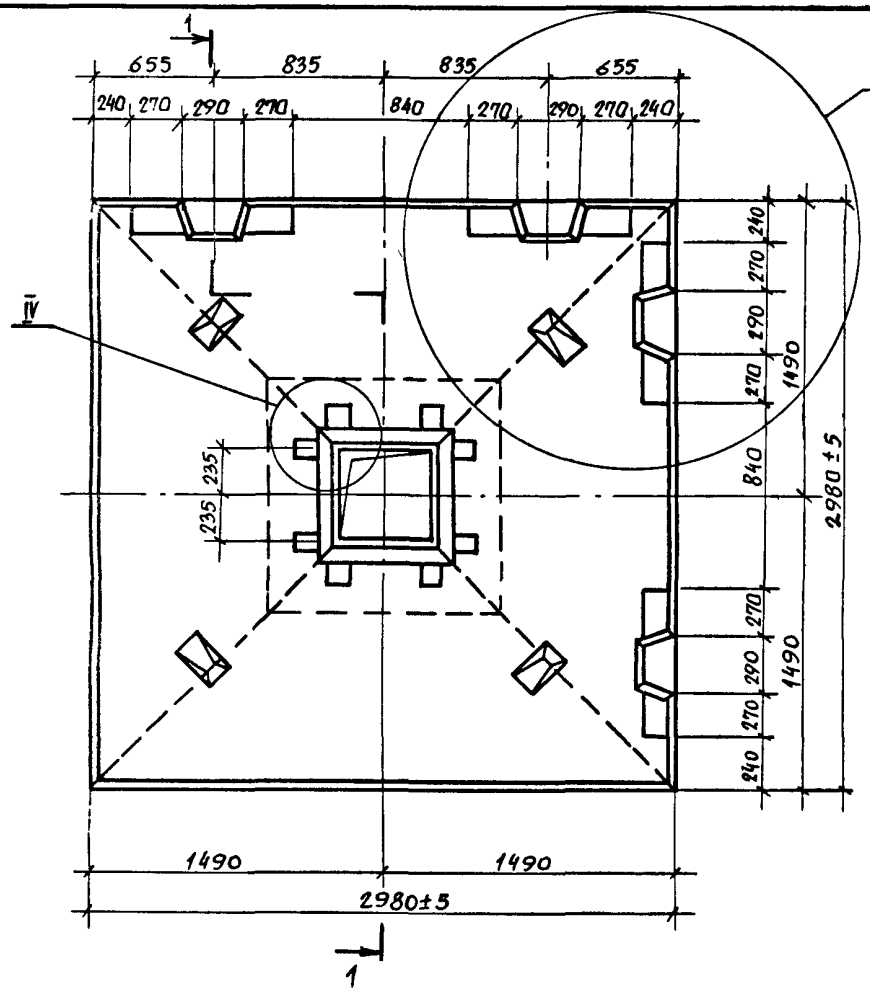

1 – 1

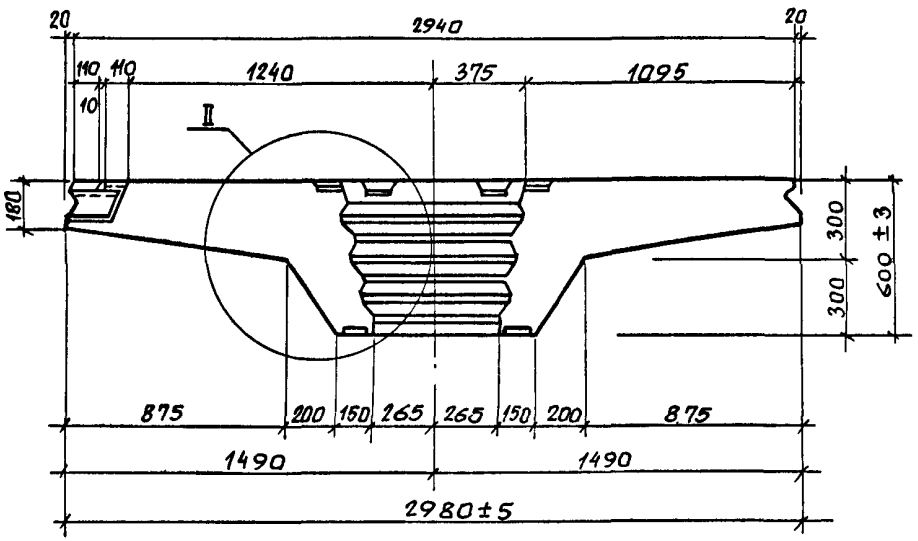

1. Технические требования см. 1.420.1-25.2-1ТТ.
2. Армирование капители см. 1.420.1-25.2-13.
3. Узлы I, II, IV см. 1.420.1-25.2-10.
4. Масса капители 4,9т.

Разраб.	Палкина		
Рассчит.	Мурашова		
Провер.	Мурашова		
Н. контр.	Пяпкина		

1.420.1-25.2-4Ф4

Капитель КТ1-1-2... КТ1-10-2

Стадия	Лист	Листов
Р		1

ЦНИИПРОМЗДАНИЙ

Инв. № подл. | Подпись и дата | Взам. инв. №

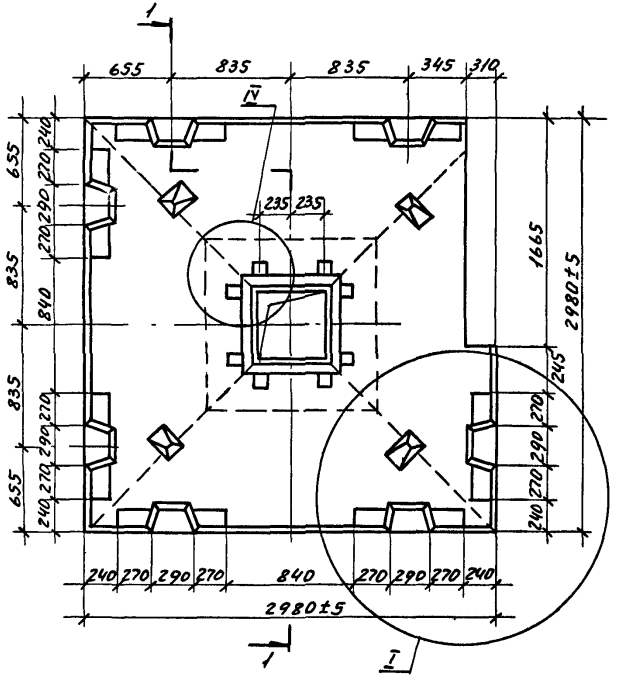

1-1

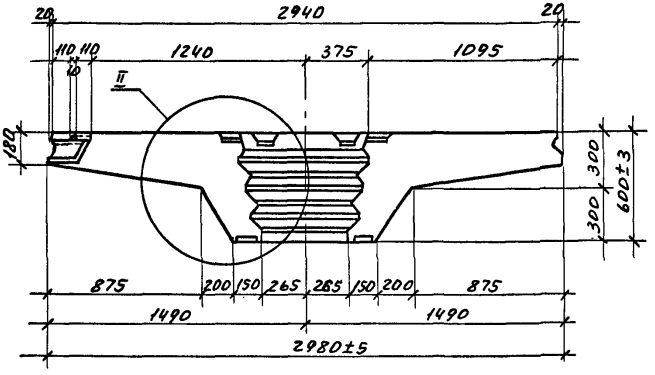

1. Технические требования см. 1.420.1-25.2-1ТТ.
2. Армирование капители см. 1.420.1-25.2-14.
3. Узлы I, II, IV см. 1.420.1-25.2-10.
4. Масса капители 4,64 т.

Разраб.	Палкина	
Рассчит.	Мурашова	
Провер.	Мурашова	
Н. контр.	Палкина	

1.420.1-25.2-5 ФЧ

Капитель КТ1лев-1-3... КТ1лев-10-3, КТ1пр-1-3... КТ1пр-10-3

Стадия	Лист	Листов
Р		1

ЦНИИПРОМЗДАНИЙ

Инв.№ подл. | Подп. и дата | Взам. инв.№

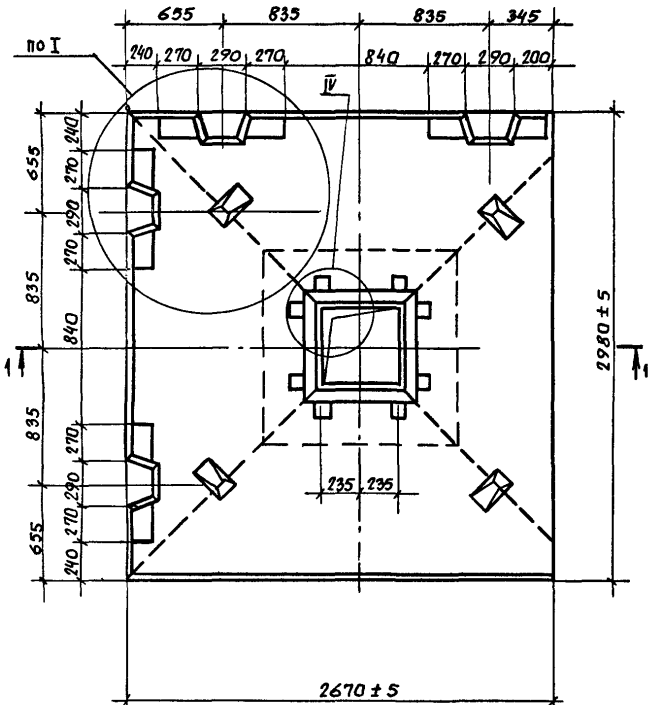

1—1

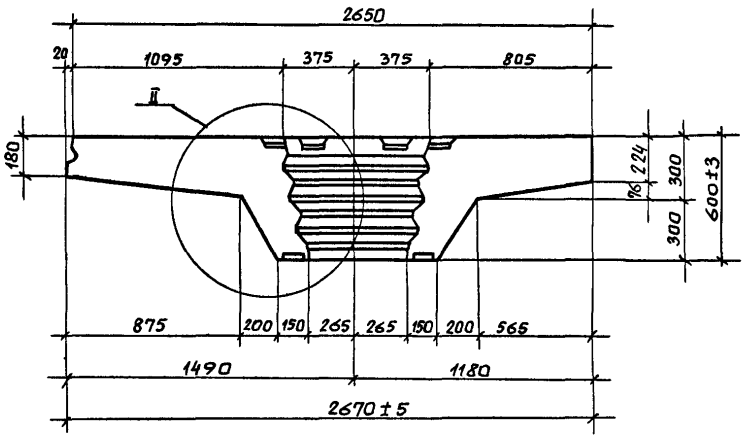

1. Технические требования см. 1.420.1-25.2-1ТТ.
2. Армирование капители см. 1.420.1-25.2-15.
3. Узлы I, II, IV см. 1.420.1-25.2-10.
4. Масса капители 4,44т.

Разраб.	Палкина		1.420.1-25.2-6Ф4
Рассчит.	Мурашова		
Провер.	Мурашова		Капитель КТ2 лев-1... КТ2 лев-10; КТ2 пр-1... КТ2 пр-10
Н.контр.	Пялкина		Стадия Р; Лист; Листов 1
			ЦНИИПРОМЗДАНИЙ

Инв.№ подл. | Подпись и дата | Взам. инв.№

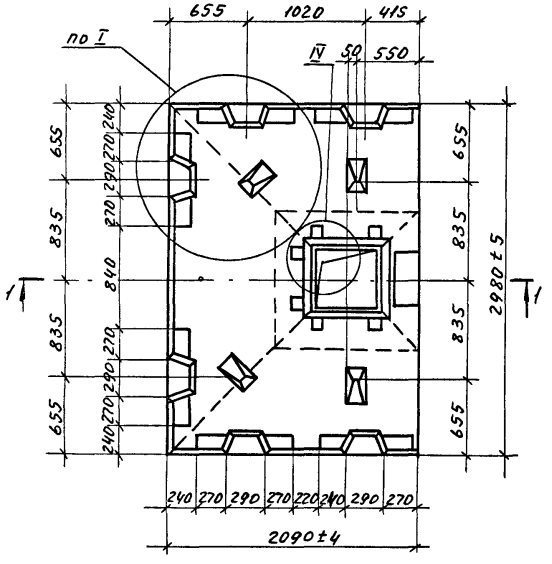

1-1

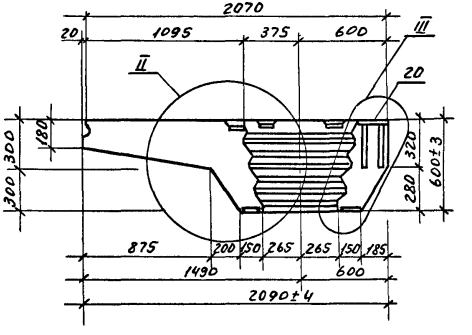

1. Технические требования см. 1.420.1-25.2-1ТТ.
2. Армирование капители см. 1.420.1-25.2-16.
3. Узлы I, II, III, IV см. 1.420.1-25.2-10.
4. Масса капители 4,18Т.

Разраб.	Лапкина		1.420.1-25.2-7ФЧ	
Рассчит.	Мурашова			
Провер.	Мурашова			
			Капитель КТК1-1 ... КТК1-10	Стадия: Р; Лист: 1; Листов: 1
Н. контр.	Лапкина			ЦНИИПРОМЗДАНИЙ

Инв. № подл. | Подп. и дата | Взам. инв. №

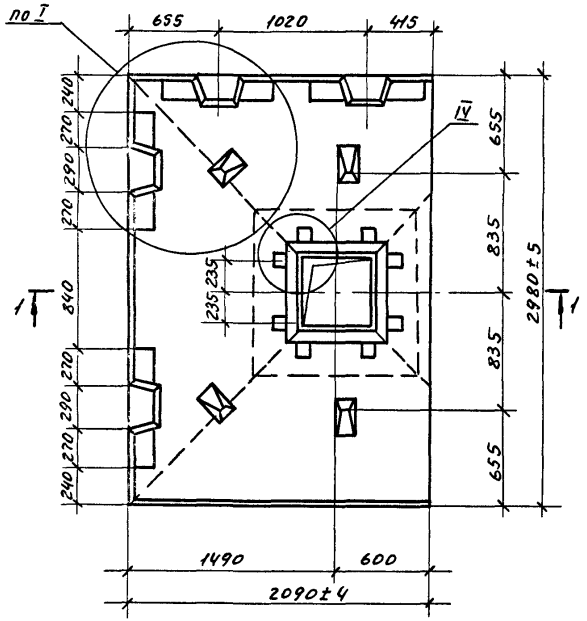

1-1

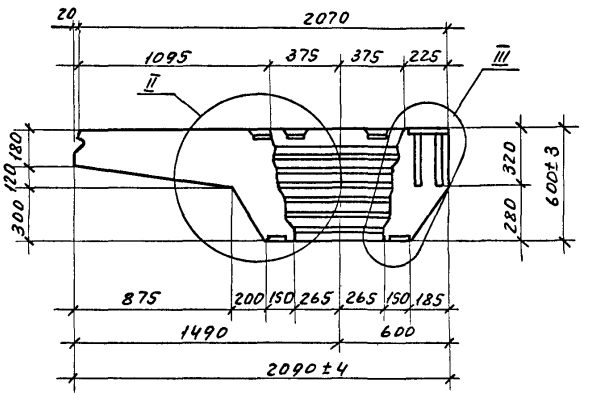

1. Технические требования см. 1.420.1-25.2-1ТТ.
2. Армирование капители см. 1.420.1-25.2-17.
3. Узлы I, II, III, IV см. 1.420.1-25.2-10.
4. Масса капители 4,18т.

Разраб.	Палкина		1.420.1-25.2-8 ФЧ	
Рассчит.	Мурашова			
Провер.	Мурашова			
			Капитель КТК1лев-1-1... КТК1лев-10-1, КТК1пр-1-1... КТК1пр-10-1	Стадия Р; Лист 1; Листов 1
Н.контр.	Пяткина			ЦНИИПРОМЗДАНИЙ

Инв.№ подл. | Подп. и дата | Взам. инв.№

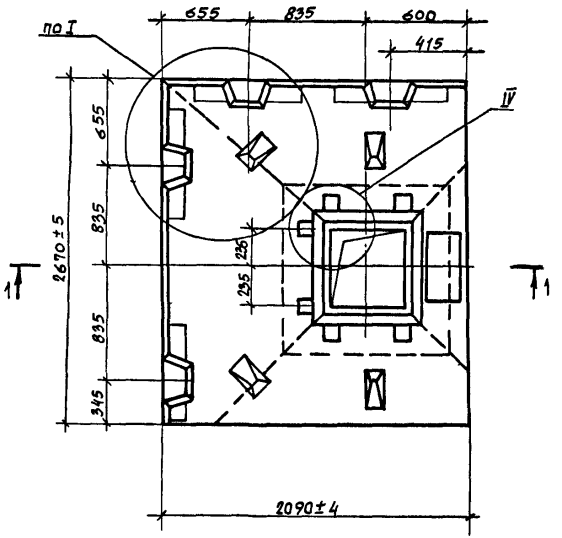

1 – 1

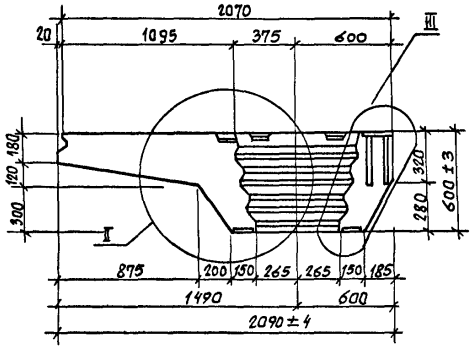

1. Технические требования см. 1.420.1-25, 2-1ТТ.
2. Армирование капители см. 1.420.1-25, 2-18.
3. Узлы I... IV см. 1.420.1-25. 2-10.
4. Масса капители 3,9 т.

Разраб.	Палкина		1.420.1-25, 2-9ФЧ	
Рассчит.	Мурашова			
Провер.	Мурашова		Капитель КТК2лев-1... КТК2лев-10, КТК2пр-1... КТК2пр-10	Стадия: Р; Лист; Листов: 1
Н. контр.	Максимов			ЦНИИПРОМЗДАНИЙ

Инв.№ подл. | Подпись и дата | Взам. инв.№

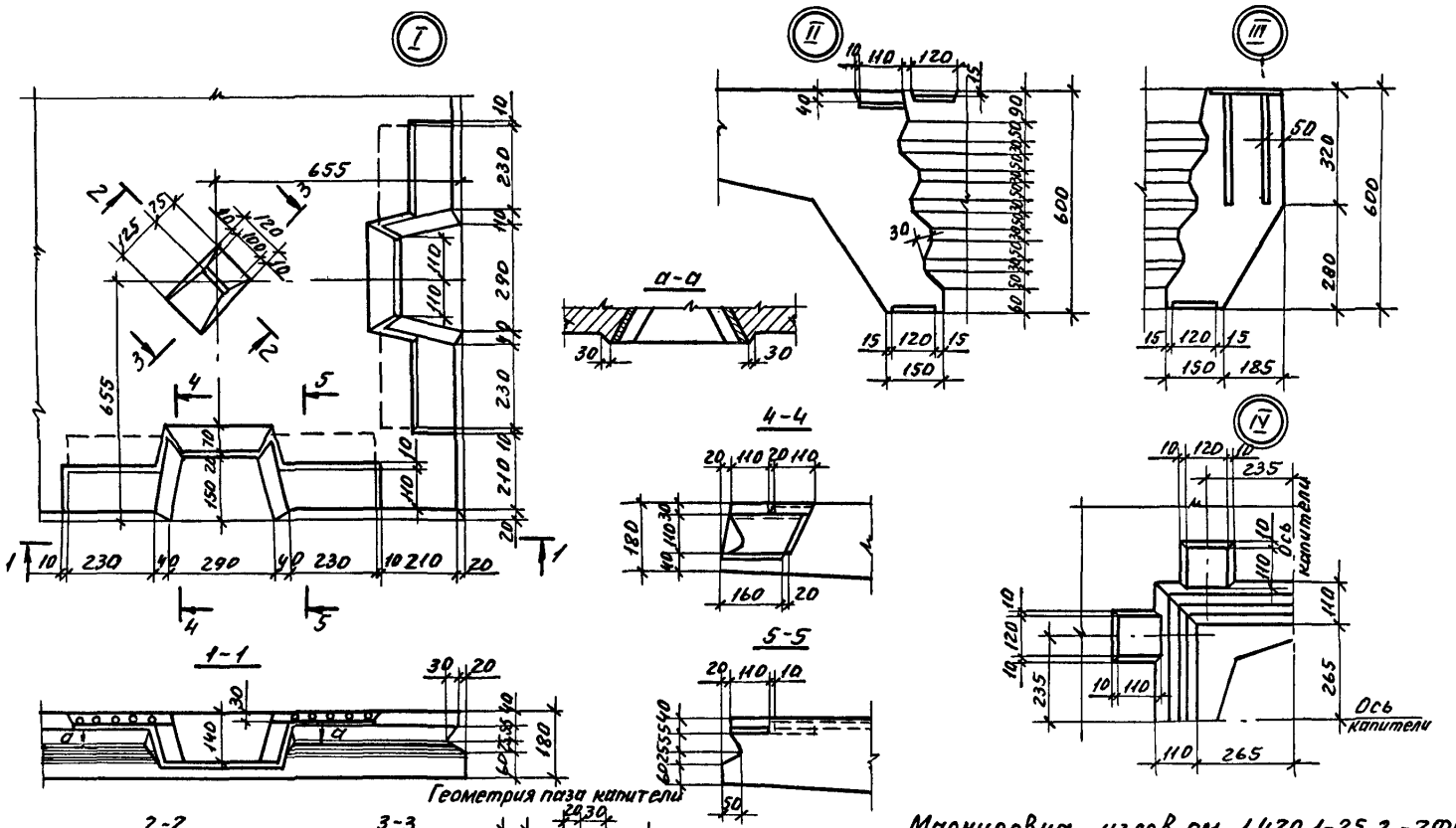

Маркировка узлов см. 1.420.1-25.2-2ФЧ... 1.420.1-25.2-9ФЧ.

Разраб.	Палкина		1.420.1-25.2-10	
Рассчит	Мурашова			
Провер.	Мурашова			
			Узел I... IV	Стадия Р; Лист; Листов 1
Н.контр	Пяпкина		ЦНИИПРОМЗДАНИЙ	

Инв.№ подл. | Подп. и дата | Взам.инв.№

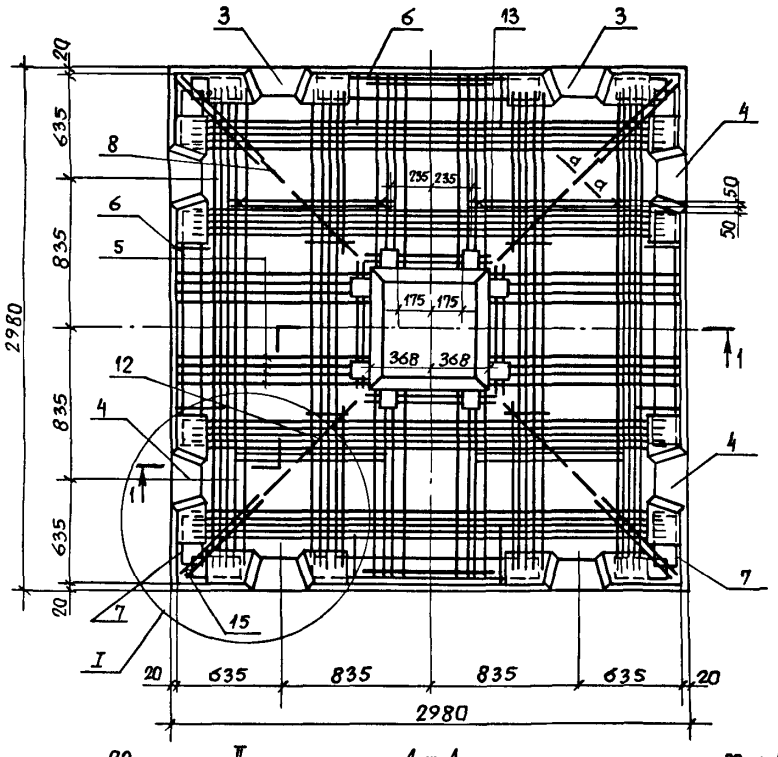

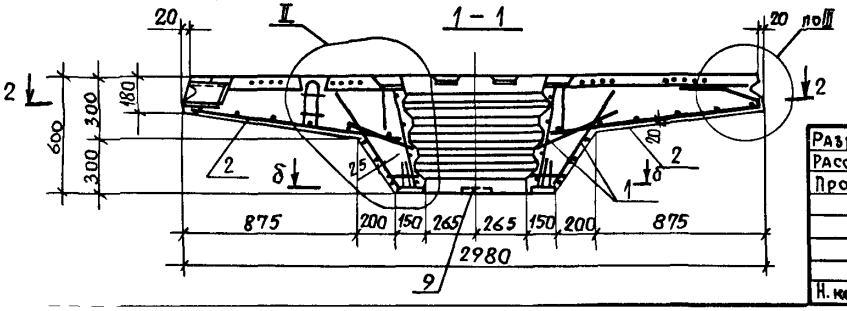

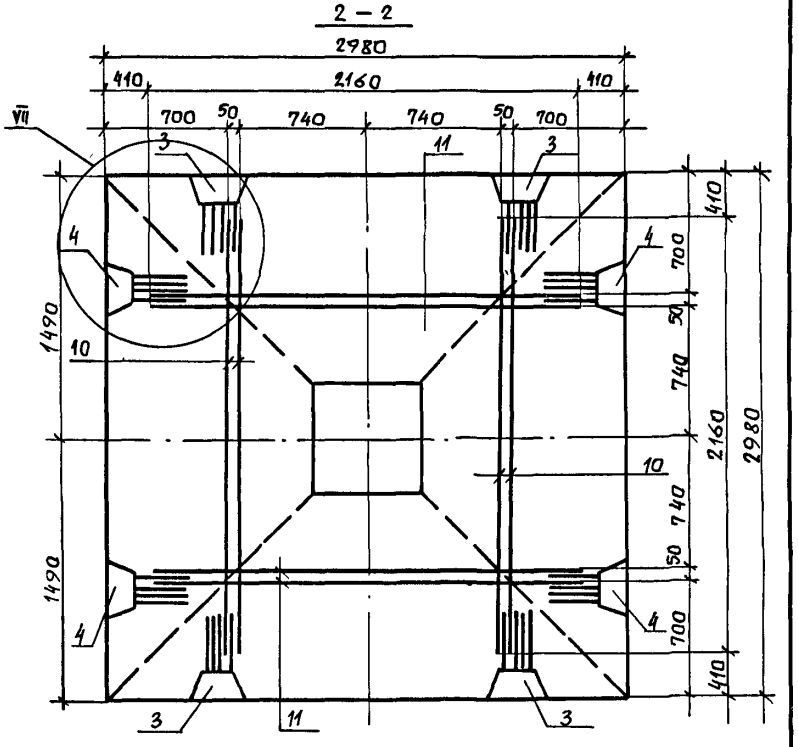

1. Поз. 13 привязать вязальной проволокой.
2. Поз. 12 и 15 устанавливаются между стержнями пространственных каркасов поз. 3, 4 и привязываются к ним.
3. Сечение а-а и б-б см. 1.420.1-25.2-13.
4. Узлы I, II, III и VII см. 1.420.1-25.2-27.
5. Нижние сетки условно не показаны на планах.

Разраб.	Палкина		
Рассчит.	Мурашова		
Провер.	Мурашова		
Н. контр.	Максимов		

1.420.1-25.2-11

Армирование капители КТ1-1...КТ1-5

Стадия	Лист	Листов
Р	1	3

ЦНИИПРОМЗДАНИЙ

Инв.№ подл. | Подпись и дата | Взам. инв.№

Марка капители	Поз.	Наименование	Кол.	Обозначение документа
КТ1-1	1	Каркас КП1а	1	1.420.1-25.2-28
	2	КП1	1	-30
	3	КП6	2	-35
	4	КП10	2	-36
	5	КП8О	4	-61
	6	Сетка С8	4	-77
	7	С9	8	-78
	8	Составная позиция СП1	4	-93
	9	Изделие закладное МН12	4	-90
	10	Ф12АIII, ℓ=2160; 1,92кг	4	-100
	11	Ф12АIII, ℓ=2160; 1,92кг	4	-100
	12	Ф6АIII, ℓ=400; 0,1кг	4	
	13	Ф10АIII, ℓ=900; 0,55кг	8	
	14	Отдельная позиция	8	1.420.1-25.2-101
	15	Ф6АIII, ℓ=600; 0,13кг	8	
		Бетон класса В20, м³	1,96	
КТ1-2		Поз.1,2,5...15 см КТ1-1		
	3	Каркас КП7	2	1.420.1-25.2-35
	4	КП11	2	-36
		Бетон класса В20, м³	1,96	

Марка капители	Поз.	Наименование	Кол.	Обозначение документа
КТ1-3		Поз.1,2,7...9,12...15см КТ1-1		
	3	Каркас КП8	2	1.420.1-25.2-35
	4	КП12	2	-36
	5	КП81	4	-61
	6	Сетка С7	4	-76
	10	Ф14АIII; ℓ=2160; 2,61кг	4	-100
	11	Ф14АIII; ℓ=2160; 2,61кг	4	-100
		Бетон класса В25, м³	1,96	
КТ1-4		Поз.1,2,5,7...9,12,14,15см КТ1-1		
	3	Каркас КП8	2	1.420.1-25.2-35
	4	КП12	2	-36
	6	Сетка С7	4	-76
	10	Ф14АIII, ℓ=2160; 2,51кг	4	-100
	11	Ф14АIII, ℓ=2160; 2,61кг	4	-100
	13	Ф12АIII, ℓ=900; 0,8кг	8	
		Бетон класса В30, м³	1,96	

Арматура класса А-I и А-III по ГОСТ 5781-82
Арматура класса Вр-I по ГОСТ 6727-80

Инв.№ подл. | Подп. и дата | Взам. инв.№

Марка капители	Поз	Наименование	Кол.	Обозначение документа
КТ1-5		Поз. 1,2,7... 9,14 см		
		КТ1-1		
	3	Каркас КП9	2	1.420.1-25.2-35
	4	КП13	2	-36
	5	КП81	4	-61
	6	Сетка С7	4	-76
	10	Ф16 А III, ℓ=2160; 3,41кг	4	-100
	11	Ф16 А III, ℓ=2160; 3,41кг	4	-100
	12	Ф8 А III, ℓ=400; 0,16кг	4	
	13	Ф12 А III, ℓ=900; 0,8кг	8	
	15	Ф8 А III, ℓ=600; 0,24кг	8	
		Бетон класса В35, м³	1,96	

Марка капители	Поз.	Наименование	Кол	Обозначение документа
КТ1-6		Поз. 1,2,7... 9,14 см		
		КТ1-1		
	3	Каркас КП9	2	1.420.1-25.2-35
	4	КП13	2	-36
	5	КП82	4	-61
	6	Сетка С7	4	-76
	10	Ф16 А III, ℓ=2160; 3,41кг	4	-100
	11	Ф16 А III, ℓ=2160; 3,41кг	4	-100
	12	Ф8 А III, ℓ=400; 0,16кг	4	
	13	Ф14 А III, ℓ=900; 1,1 кг	8	
	15	Ф8 А III, ℓ=600; 0,24кг	8	
		Бетон класса В40, м³	1,96	

Инв. № подл. | Подп. и дата | Взам. инв. №

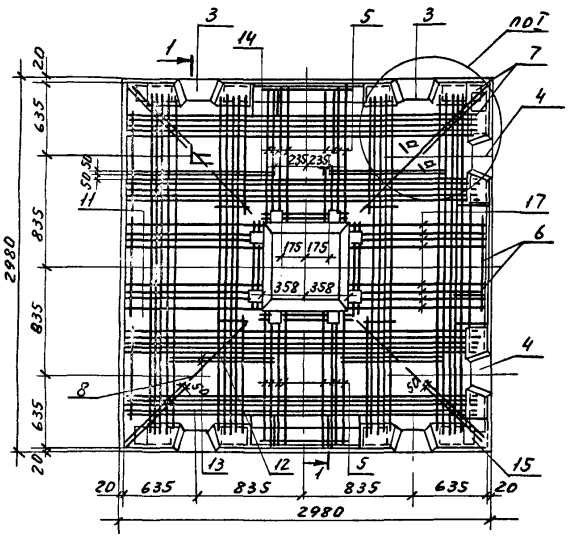

1-1

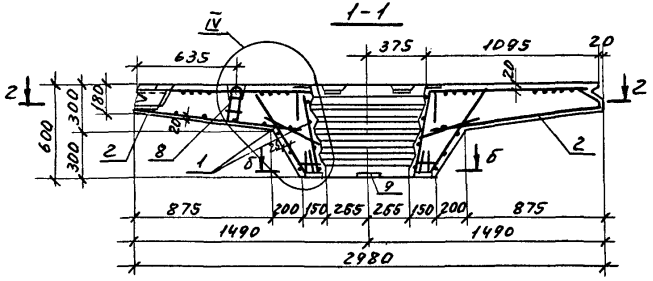

2-2

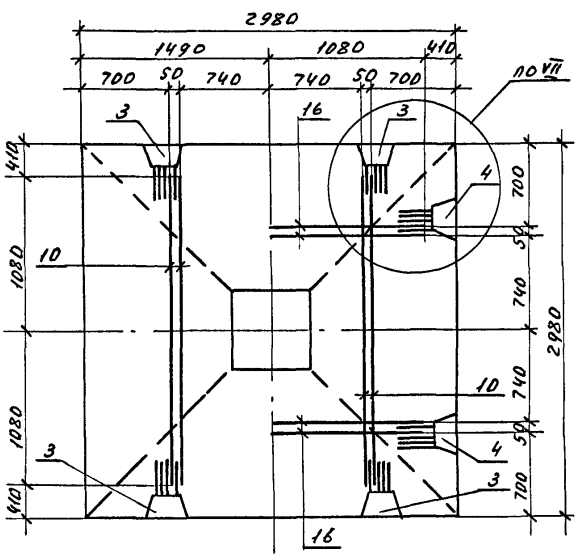

1. Поз. 13 привязать вязальной проволокой.
2. Поз. 12 и 15 устанавливаются между стержнями пространственных каркасов поз. 3, 4 и привязываются к ним.
3. Сечение а-а и б-б см. 1.420.1-25.2-13.
4. Узлы I, IV, VII см. 1.420.1-25.2-27.
5. Нижние сетки условно не показаны на планах.

Разраб.	Палкина		1.420.1-25.2-12
Рассчит.	Мурашова		
Пров.	Мурашова		Армирование капители КТ1-1-1 ... КТ1-6-1
Н.контр.	Максимов		Стадия Р; Лист 1; Листов 3
			ЦНИИПРОМЗДАНИЙ

Инв.№ подл. | Подп. и дата | Взам.инв.№

Марка колонны	Поз.	Наименование	Кол.	Обозначение документа
КТ 1-1-1	1	Каркас КП10	1	1.420.1-25.2-28
	2	КП1	1	-31
	3	КП6	2	-35
	4	КП14	2	-37
	5	КП80	2	-61
	6	Сетка С8	3	-77
	7	С9	6	-78
	8	Световая позиция ВП1	4	-93
	9	Изделие закладное ГП12	4	-90
	10	ф12 AIII, С=2160; 2,92кг	4	-100
	11	Каркас КП80	1	-61
	12	ф6 AIII, С=480; 0,1кг	4	без чертежа
	13	ф10 AIII, С=900; 0,55 кг	8	
	14	Отдельная позиция	8	1.420.1-25.2-101
	15	ф8 AIII, С=680; 0,13кг	8	
	16	ф12 AIII, С=1080; 2,96 кг	4	1.420.1-25.2-102
	17	Каркас КП83	1	-61
		Бетон класса В22,5 м³	1,96	-3ф4
КТ 1-2-1		Поз 1,2,5... 11 см КТ 1-1-1		
	3	Каркас КП7	2	1.420.1-25.2-35
	4	КП15	2	-37
		Бетон класса В20 м³	1,96	-3ф4

Марка колонны	Поз.	Наименование	Кол.	Обозначение документа
КТ 1-3-1		Поз 1,2,7...9,11-15 см КТ 1-1-1		
	3	Каркас КП8	2	1.420.1-25.2-35
	4	КП15	2	-37
	5	КП81	2	-61
	6	Сетка С7	3	-76
	10	ф14 AIII, С=2160; 2,61кг	4	-100
	16	ф14 AIII, С=1080; 1,3 кг	4	-102
	17	Каркас КП84	1	-61
		Бетон класса В22,5 м³	1,96	-3ф4
КТ 1-4-1		Поз 1,2,5,7...9 11,12,14,15 см. КТ 1-1-1		
	3	Каркас КП8	2	1.420.1-25.2-35
	4	КП16	2	-37
	6	Сетка С7	3	-76
	10	ф14 AIII, С=2160; 2,61 кг	4	-100
	13	ф12 AIII, С=900; 0,8 кг	8	без чертежа
	16	ф14 AIII, С=1080; 1,3 кг	4	1.420.1-25.2-102
	17	Каркас КП80	1	-61
		Бетон класса В30 м³	1,96	-3ф4

Арматура класса A-I и A-III по ГОСТ 5781-82
Арматура класса Bp-I по ГОСТ 6727-80

Инв. № подл. | Подпись и дата | Взам. инв. №

Лист

Марка колители	Поз.	Наименование	Кол.	Обозначение документа
		Поз 1,2,7... 9,11,14		
		См КП1-1-1		
	3	Каркас КП9	2	1.420.1-25.2 – 35
КП1-5-1	4	КП11	2	–37
	5	КП81	2	–61
	6	Сетка С7	3	–76
	10	ф 16 AIII, ℓ=2160; 3,41кг	4	–100
	12	ф 8 AIII, ℓ= 400; 0,16кг	4	
	13	ф 12 AIII, ℓ= 900; 0,8 кг	8	
	15	ф 8 AIII, ℓ= 600; 0,24кг	8	
	16	ф 16 AIII, ℓ= 1080; 1,7 кг	4	1.420.1-25.2 – 102
	17	Каркас КП81	1	– 61
		Бетон класса В 35, м³	1,96	

Марка колители	Поз	Наименование	Кол	Обозначение документа
		Поз.1,2,7...9,11,14 см КП1-1		
	3	Каркас КП9	2	1.420.1-25.2 – 35
КП1-6-1	4	КП11	2	–37
	5	КП82	2	–61
	6	Сетка С7	3	–76
	10	ф 16 AIII, ℓ=2160; 3,41 кг	4	–100
	12	ф 8 AIII, ℓ= 400; 0,16 кг	4	
	13	ф 14 AIII, ℓ= 900; 1,1 кг	8	
	15	ф 8 AIII, ℓ= 600; 0,24 кг	8	
	16	ф 16 AIII, ℓ= 1080; 1,7 кг	4	1.420.1-25.2 – 102
	17	Каркас КП82	1	– 61
		Бетон класса В40, м³	1,96	

Инв. № подл. | Подпись и дата | Взам. инв. №

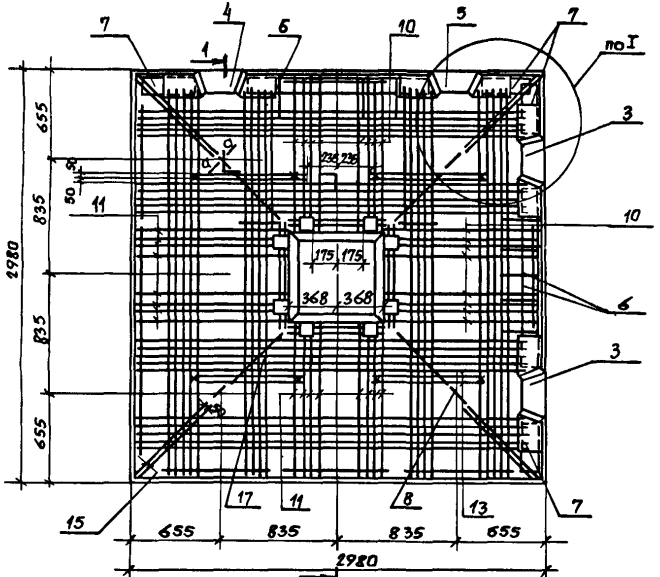

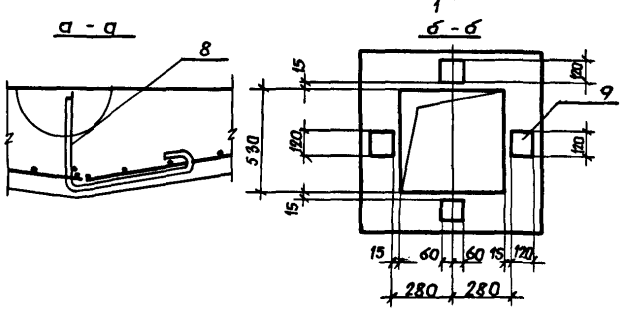

2 - 2

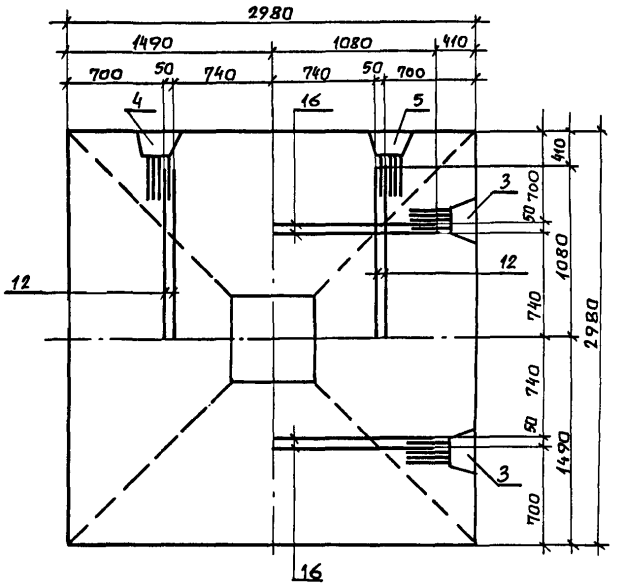

1. Поз. 13 привязать к стержням каркасов вязальной проволокой.
2. Позиции 15 и 17 устанавливаются между стержнями пространственных каркасов поз. 3,4,5 и привязываются к ним.
3. Узел I см. 1.420.1-25.2-27.
4. Разрез 1-1 см. 1.420.1-25.2-12.
5. Нижние сетки условно не показаны на планах.

Разраб.	Палкина		1.420.1-25.2-13		
Рассчит.	Мурашова				
Провер.	Мурашова				
			Армирование капители КТ1-1-2... КТ1-6-2	Стадия	Лист	Листов
				Р	1	3
Н. контр.	Палкина			ЦНИИПРОМЗДАНИЙ		

Взам. инв. №
Подпись и дата
Инв. № подл.

Марка капители	Поз.	Наименование	Кол.	Обозначение документа
КТ1-1-2	1	Каркас КП1А	1	1.420.1-25.2-28
	2	КП1	1	-30
	3	КП14	2	-37
	4	КП18 лев	1	-38
	5	КП18 пр	1	-38
	6	Сетка С8	2	-77
	7	Сетка С9	4	-78
	8	Составв СП1	4	-93
	9	Изделие закладное МН12	4	-90
	10	Каркас КП83	2	-61
	11	КП80	2	-61
	12	Ф12АIII, ℓ=1080; 0,96 кг	4	-102
	13	Ф10АIII, ℓ=900; 0,55 кг	8	
	14	Отдельная позиция	8	1.420.1-25.2-101
	15	Ф6АIII, ℓ=600, 0,13 кг	8	
	16	Ф12АIII, ℓ=1080; 0,96 кг	4	1.420.1-25.2-102
	17	Ф6АIII, ℓ=400; 0,1 кг	4	
		Бетон класса В20, м³	1,96	
КТ1-2-2		Поз.1,2,6...17 см КТ1-1-2		
	3	Каркас КП15	2	1.420.1-25.2-37
	4	КП19 лев	1	-38
	5	КП19 пр	1	-38
		Бетон класса В20, м³	1,96	

Марка капители	Поз	Наименование	Кол.	Обозначение документа
КТ1-3-2		Поз.1,2,7...9,11,13...15, Псм КТ1-1-2		
	3	Каркас КП15	2	1.420.1-25.2-37
	4	КП19 лев.	1	-38
	5	КП19 пр.	1	-38
	6	Сетка С7	2	-76
	10	КП84	2	-61
	12	Ф14АIII, ℓ=1080; 1,3 кг	4	-102
	16	Ф14АIII, ℓ=1080; 1,3 кг	4	-102
		Бетон класса В25, м³	1,96	
КТ1-4-2		Поз.1,2,7...9,11,14,15, Псм КТ1-1-2		
	3	Каркас КП16	2	1.420.1-25.2-37
	4	КП20 лев	1	-38
	5	КП20 пр	1	-38
	6	Сетка С7	2	-76
	10	Каркас КП80	2	-61
	12	Ф14АIII, ℓ=1080; 1,3 кг	4	-102
	13	Ф12АIII, ℓ=900; 0,8 кг	8	
	16	Ф14АIII, ℓ=1080; 1,3 кг	4	1.420.1-25.2-102
		Бетон класса В30, м³	1,96	

Арматура класса AI и AIII по ГОСТ 5781-82
Арматура класса Вр-I по ГОСТ 6727-80

Инв.№ подл. | Подп. и дата | Взам.инв.№

1.420.1-25.2-13

Лист 2

Марка колители	Поз.	Наименование	Кол.	Обозначение документа
		Поз. 1,2,7–9,11,14 от КТ1-1-2		
	3	Каркас КП 11	2	1.420.1-25.2–37
	4	КП 21 лев	1	–38
	5	КП 21 пр	1	–38
	6	Сетка С7	2	–76
	10	Каркас КП 81	2	–61
КТ1-5-2	12	ф 16 AIII, ℓ=1080; 1,7 кг	4	–102
	13	ф 12 AIII, ℓ=900; 0,8 кг	8	
	15	ф 8 AIII, ℓ=600; 0,24 кг	8	
	16	ф 16 AIII ℓ=1080; 1,7 кг	4	1.420.1-25.2–102
	17	ф 8 AIII, ℓ=400; 0,16 кг	4	
		Бетон класса В 35, м³	1,96	

Марка колители	Поз.	Наименование	Кол.	Обозначение документа
		Поз. 1,2,7–9,11,14 от КТ1-1-2		
	3	Каркас КП 11	2	1.420.1-25.2–37
	4	КП 21 лев	1	–38
	5	КП 21 пр	1	–38
	6	Сетка С7	2	–76
	10	Каркас КП 82	2	–61
КТ1-6-2	12	ф 16 AIII, ℓ=1080; 1,7 кг	4	–102
	13	ф 14 AIII, ℓ=900; 1,1 кг	8	
	15	ф 8 AIII, ℓ=600; 0,24 кг	8	
	16	ф 16 AIII, ℓ=1080; 1,7 кг	4	1.420.1-25.2–102
	17	ф 8 AIII, ℓ=400; 0,16 кг	4	
		Бетон класса В40, м³	1,96	

Инв. № подл. | Подпись и дата | Взам. инв. №

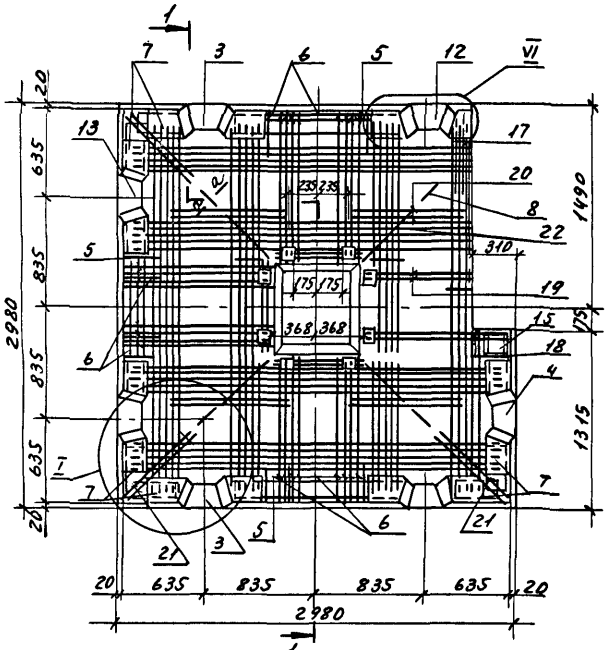

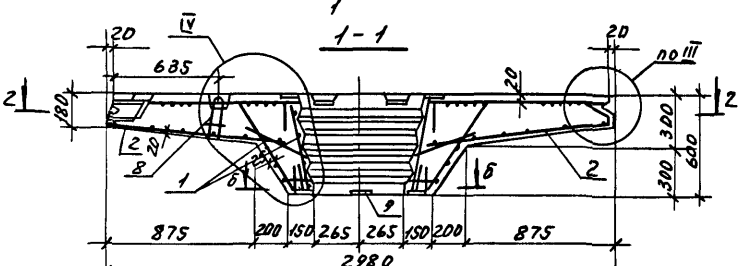

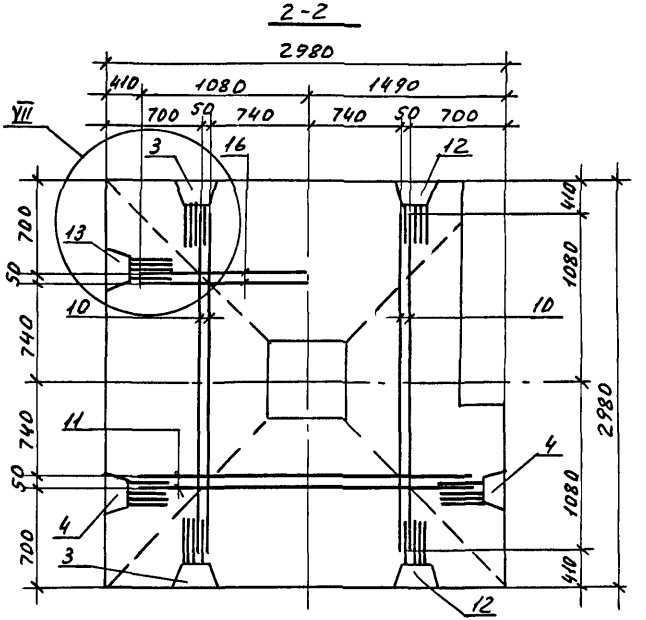

1. Узлы I, III, IV, VI, VII см. 1.420.1-25.2-27.
2. Армирование верха напителей марок с индексом „пр" зеркально чертежу.
3. Сечение а-а и б-б см. 1.420.1-25.2-13.
4. Поз. 20 привязать вязальной проволокой к стержням арматуры пространственных каркасов поз. 3 и 12.
6. Поз. 21 и 22 устанавливаются между стержнями пространственных каркасов поз. 3, 4, 12, 13 и привязываются к ним.
6. Нижние сетки условно не показаны на планах.

Разраб.	Палкина		
Рассчит	Мурашова		
Провер.	Мурашова		
Н. контр.	Максимов		

1.420.1-25.2-14

Армирование напителей КТ1лев-1-3.., КТ1лев-6-3, КТ1пр-1-3.., КТ1пр-6-3

Стадия	Лист	Листов
Р	1	3

ЦНИИПРОМЗДАНИЙ

Инв. № подл. | Подп. и дата | Взам. инв. №

Марка капители	Поз.	Наименование	Кол.	Обозначение документа
КТ1лев-1-3	–	Каркас КП1а	1	1.420.1-25.2-28
	2	КП3	1	-32
	3	КП6	1	-35
	4	КП10	1	-36
	5	КП80	3	-61
	6	Сетка С8	3	-77
	7	С9	6	-78
	8	Составная позиция СП1	4	-93
	9	Изделие закладное МН12	4	-90
	10	Ф12А III; ℓ=2160; 1.92кг	4	-100
	11	Ф12А III; ℓ=2160; 1.92кг	2	-100
	12	Каркас КП34лев	1	-42
	13	КП38	1	-43
	14	Отдельная позиция	6	-101
	15	Сетка С10	1	-79
	16	Ф12А III, ℓ=1080; 0,96кг	2	-102
	17	Каркас КР1	2	-66
	18	КП85	1	-62
	19	КП86	1	-62
	20	Ф10А III, ℓ=900; 0,55кг	8	
	21	Ф6А III, ℓ=600; 0,13кг	6	
	22	Ф6А III; ℓ=400; 0,1кг	4	
	23	Бетон класса В20, м³	1,85	
КТ1пр-1-3		Поз.1...11,13...22 см		
		КТ1лев-1-3		
	12	Каркас КП34пр	1	1.420.1-25.2-42
		Бетон класса В20, м³	1,85	

Марка капители	Поз.	Наименование	Кол.	Обозначение документа
КТ1лев-2-3		Поз.1,2,5...11,14...22см		
		КТ1лев-1-4		
	3	Каркас КП7	1	1.420.1-25.2-35
	4	КП11	1	-36
	12	КП35лев	1	-42
	13	КП39	1	-43
		Бетон класса В20, м³	1,85	
КТ1пр-2-3		Поз.1...11,13...22 см		
		КТ1лев-2-3		
	12	Каркас КП35пр	1	1.420.1-25.2-42
		Бетон класса В20, м³	1,85	
КТ1лев-3-3		Поз.1,2,7...9,14,15,17...22		
		см. КТ1лев-1-4		
	3	Каркас КП8	1	1.420.1-25.2-35
	4	КП12	1	-36
	5	КП81	3	-61
	6	Сетка С7	3	-76
	10	Ф14А III; ℓ=2160; 2,61кг	4	-100
	11	Ф14А III; ℓ=2160; 2,61кг	2	-100
	12	Каркас КП36лев	1	-42
	13	КП40	1	-43
	16	Ф14А III; ℓ=1080; 1,3кг	2	-102
		Бетон класса В25, м³	1,85	
КТ1пр-3-3		Поз.1...11,13...22 см		
		КТ1лев-3-3		
	12	Каркас КП36пр	1	1.420.1-25.2-42
		Бетон класса В25, м³	1,85	

Арматура класса А-I и А-II по ГОСТ 5781-82
Арматура класса Вр-I по ГОСТ 6727-80

Инв. № подл. | Подп. и дата | Взам. инв. №

Марка капители	Поз	Наименование	Кол.	Обозначение документа
КТ1лев-4-3		Поз. 1, 2, 5, 7...9, 14, 15, 17...19		
		21, 22 см. КТ1 лев. – 1-3		
	3	Каркас КП 8	1	1.420.1-25.2-35
	4	КП 12	1	-36
	5	Сетка С7	3	-76
	10	Ф 14 AIII; ℓ=2160; 2,61 кг	4	-100
	11	Ф 14 AIII; ℓ=2160; 2,61 кг	2	-100
	12	Каркас КП 35 лев.	1	-42
	13	КП 40	1	-43
	15	Ф 14 AIII; ℓ=1080; 1,3 кг	2	-102
	20	Ф 12 AIII; ℓ=900; 0,8 кг	8	
		Бетон класса В30, м³	1,85	
КТ1пр-4-3		Поз. 1... 11, 13... 22 см		
		КТ1 лев – 4-3		
	12	Каркас КП 36 пр	1	1.420.1-25.2-42
		Бетон класса В30, м³	1,85	
КТ1лев-5-3		Поз. 1, 2, 7...9, 14, 15, 17...19,		
		см. КТ1лев-1-3		
	3	Каркас КП9	1	1.420.1-25.2-35
	4	КП13	1	-36
	5	КП81	3	-61
	6	Сетка С7	3	-76
	10	Ф16 AIII; ℓ=2160; 3,41 кг	4	-100
	11	Ф16 AIII; ℓ=2160; 3,41 кг	2	-100
	12	Каркас КП 37 лев.	1	-42
	13	КП 41	1	-43
	16	Ф 16 AIII; ℓ=1080; 1,7 кг	2	-102
	20	Ф 12 AIII; ℓ= 900; 0,8 кг	8	
	21	Ф 8 AIII; ℓ=600; 0,24 кг	6	
	22	Ф 8 AIII; ℓ=400; 0,16 кг	4	
		Бетон класса В35, м³	1,85	

Марка капители	Поз.	Наименование	Кол	Обозначение документа
КТ1пр-5-3		Поз. 1... 11, 13... 22 см		
		КТ1 лев -5-3		
	12	Каркас КП 34 пр		1.420.1-25.2-42
		Бетон класса В35, м³	1,85	
КТ1лев-5-3		Поз. 1, 2, 7... 9, 14, 15,		
		17... 19, см КТ1лев-1-3		
	3	Каркас КП9	1	1.420.1-25.2-35
	4	КП 13	1	-36
	5	КП 82	3	-61
	6	Сетка С7	3	-76
	10	Ф 16 AIII; ℓ=2160; 3,41 кг	4	-100
	11	Ф16 AIII, ℓ=2160; 3,41 кг	2	-100
	12	Каркас КП 37 лев.	1	-42
	13	КП41	1	-43
	16	Ф16 AIII; ℓ=1080; 1.7 кг	2	-102
	20	Ф14 AIII; ℓ=900; 1.1 кг	8	
	21	ФВ AIII; ℓ=600; 0,24 кг	6	
	22	Ф 8 AIII; ℓ=400; 0,16 кг	4	
		Бетон класса В40, м³	1,85	
КТ1пр-6-3		Поз. 1... 11, 13... 22 см		
		КТ1 лев -6-3		
	12	Каркас КП37 пр	1	1.420.1-25.2-42
		Бетон класса В40, м³	1,85	

Взам. инв. № | Подпись и дата | Инв. № подл.

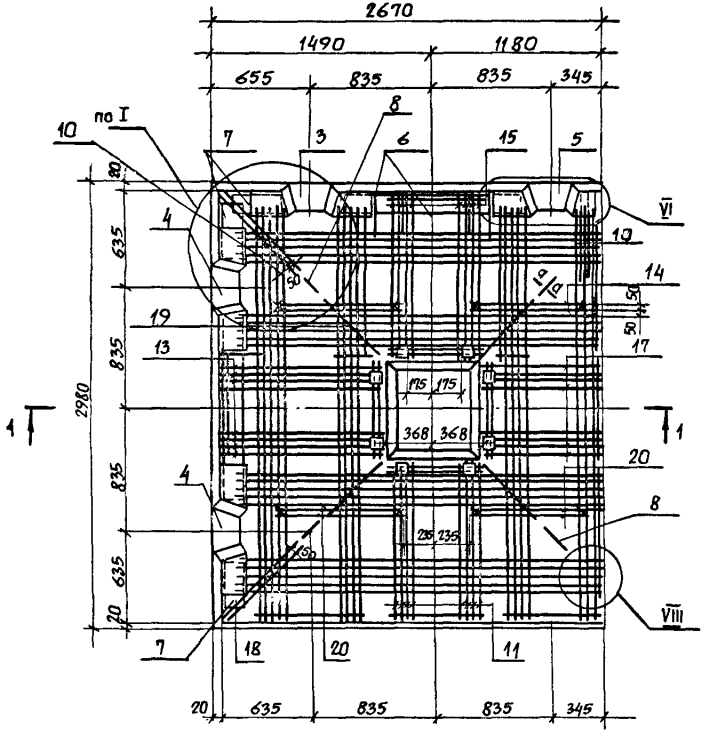

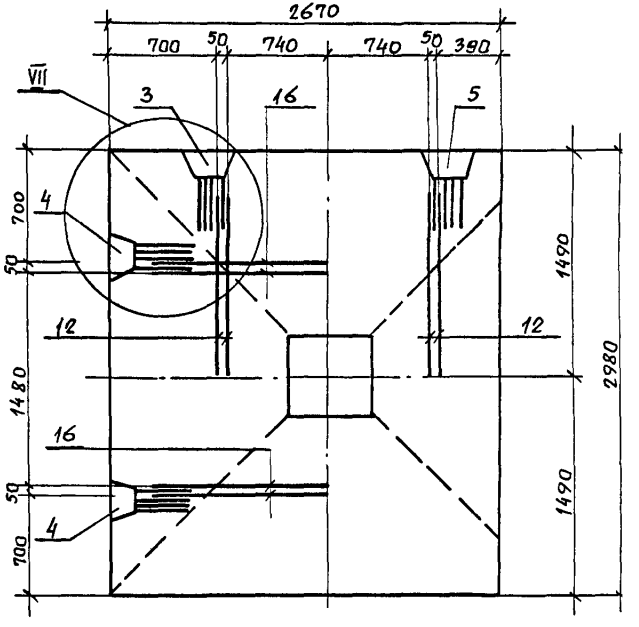

1. Сечение а-а и б-б см. 1.420.1-25.2-13.
2. Позицию 20 привязать вязальной проволокой к стержням арматуры пространственных каркасов поз. 3,5.
3. Армирование верха капителей марок с индексом „пр" зеркально чертежу.
4. Нижние сетки условно не показаны на планах.
5. Деталь установки монтажных петель см. 1.420.1-25.2-27.
6. Узлы I, II, VI, VII и VIII см 1.420.1-25.2-27.
7. Позиции 18, 19 устанавливаются между стержнями пространственных каркасов поз. 3, 4, 5 и привязываются к ним.

Разраб.	Палкина		1.420.1-25.2-15	
Рассчит.	Мурашова			
Провер.	Мурашова			
			Армирование капители КТ2лев-1 ... КТ2лев-6, КТ2пр-1 ... КТ2пр-6	Стадия: Р; Лист: 1; Листов: 3
Н. контр.	Палкина		ЦНИИПРОМЗДАНИЙ	

Инв. № подл. | Подпись и дата | Взам. инв. №

Марка каркаса	Поз.	Наименование	Кол.	Обозначение документа
КТ 2 лев-1	1	Каркас КП 1а	1	1.420.1-25.2-28
	2	КП 4	1	-33
	3	КП 18 лев	1	-38
	4	КП 38	2	-43
	5	КП 42 лев	1	-44
	6	Сетка С8	2	-77
	7	С9	3	-78
	8	Составная позиция СП1	4	-93
	9	Изделие закладное МН12	4	-90
	10	Каркас КР1	2	-66
	11	КП 80	1	-61
	12	ф 12 А-III, ℓ=1080; 0,96кг	4	-102
	13	Каркас КП 80	1	-61
	14	Отдельная позиция	4	-101
	15	Каркас КП 83	1	-61
	16	ф 12 А-III, ℓ=1080; 0,96кг	4	-102
	17	Каркас КП 87	1	-63
	18	ф 6 А-III, ℓ=600; 0,13кг	4	
	19	ф 6 А-III, ℓ=400; 0,1кг	4	
	20	ф 10 А-III ℓ=900; 0,55кг	8	
		Бетон класса В20, м³	1,78	
КТ 2 пр-1		Поз. 1,2,4,6...20 см. КТ2 лев-1		
	3	Каркас КП 18 пр	1	1.420.1-25.2-38
	5	КП 42 лев	1	-44
		Бетон класса В20 м³	1,78	
КТ 2 лев-2		Поз. 1,2,6...20 см КТ2 лев-1		
	3	Каркас КП 19 лев	1	1.420.1-25.2-38
	4	КП 39	2	-43
	5	КП 43 лев	1	-44
		Бетон класса В 20, м³	1,78	

Марка каркаса	Поз.	Наименование	Кол.	Обозначение документа
КТ 2 пр-2		Поз. 1,2,6...20 см. КТ2 лев-2		
	3	Каркас КП 19 пр	1	1.420.1-25.2-38
	5	КП 43 пр	1	-44
		Бетон класса В20, м³	1,78	
КТ 2 лев-3		Поз. 1,2,7... 11,14,17...20 см КТ 2 лев-1		
	3	Каркас КП 19 лев	1	1.420.1-25.2-38
	4	КП 40	2	-43
	5	КП 43 лев	1	-44
	6	Сетка С7	2	-76
	12	ф 14 А-III, ℓ=1080; 1,3 кг	4	-102
	13	Каркас КП 81	1	-61
	15	КП 84	1	-61
	16	ф 14 А-III, ℓ=1080; 1,3 кг	4	-102
		Бетон класса В25, м³	1,78	
КТ 2 пр-3		Поз. 1, 2, 4, 6... 21 см КТ2 лев-3		
	3	Каркас КП 19 пр	1	1.420.1-25.2-38
	5	КП 43 пр	1	-44
		Бетон класса В25, м³	1,78	

Арматура класса А-I и А-III по ГОСТ 5781-82.
Арматура класса Вр-I по ГОСТ 6727-80.

Взам. инв. №
Подпись и дата
Инв. № подл.

Марка колители	Поз.	Наименование	Кол.	Обозначение документа
		Поз. 1,2,7... 11, 13, 14; 17, 18		
		См. КТ2 лев-1		
	3	Каркас КП20 лев	1	1.420.1-25.2 — 38
	4	КП40	2	— 43
КТ2 лев-4	5	КП44 лев	1	— 44
	6	Сетка С7	2	— 76
	12	ф 14 А-III, ℓ = 1080; 1,3 кг	4	— 102
	15	Каркас КП80	1	— 61
	16	ф 14 А-III, ℓ = 1080; 1,3 кг	4	— 102
	20	ф ... А-III, ℓ = 900; 0,8 кг	8	
		Бетон класса В30, м³	1,18	
		Поз. 1,2,4,6...20 см. КТ2 лев-4		
КТ2 пр-4	3	Каркас КП20 пр	1	— 38
	5	КП44 пр	1	— 44
		Бетон класса В30, м³	1,18	
		Поз. 1,2,7... 11, 14, 17		
		см. КТ2 лев-1		
	3	Каркас КП21 лев	1	1.420.1-25.2 — 38
	4	КП41	2	— 43
	5	КП45 лев	1	— 44
	6	Сетка С7	2	— 76
КТ2 лев-5	12	ф 16 А-III ℓ = 1080, 1,7 кг	4	— 102
	13	Каркас КП81	1	— 61
	15	КП81	1	— 61
	16	ф 16 А-III, ℓ = 1080; 1,7 кг	4	— 102
	18	ф 8 А-III ℓ = 600; 0,24 кг	4	
	19	ф 8 А-III ℓ = 400; 0,16 кг	4	
	20	ф 12 А III, ℓ = 900; 0,8 кг	8	
		Бетон класса В35, м³	1,18	

Марка колители	Поз.	Наименование	Кол.	Обозначение документа
		Поз. 1,2,4,6...20 см КТ2 лев-5		
КТ2 пр-5	3	Каркас КП21 пр	1	1.420.1-25.2 — 38
	5	КП45 пр	1	— 44
		Бетон класса В35, м³	1,18	
		Поз. 1,2,7... 11, 14, 17		
		КТ2 лев-1		
	3	Каркас КП21 лев	1	1.420.1-25.2 — 38
	4	КП41	2	— 43
	5	КП45 лев	1	— 44
КТ2 лев-6	6	Сетка С7	2	— 76
	12	ф 16 А-III ℓ = 1080, 1,7 кг	4	— 102
	13	Каркас КП82	1	— 61
	15	КП82	1	— 61
	16	ф 16 А-III, ℓ = 1080; 1,7 кг	4	— 102
	18	ф 8 А-III, ℓ = 600; 0,24 кг	4	
	19	ф 8 А-III, ℓ = 400; 0,16 кг	4	
	20	ф 14 А-III, ℓ = 900; 1,1 кг	8	
		Бетон класса В40, м³	1,18	
		Поз. 1,2,4,6...20 см		
		КТ2 лев-6		
КТ2 пр-6	3	Каркас КП21 пр	1	1.420.1-25.2 — 38
	5	КП45 пр	1	— 44
		Бетон класса В40, м³	1,18	

Инв. № подл. | Подпись и дата | Взам. инв. №

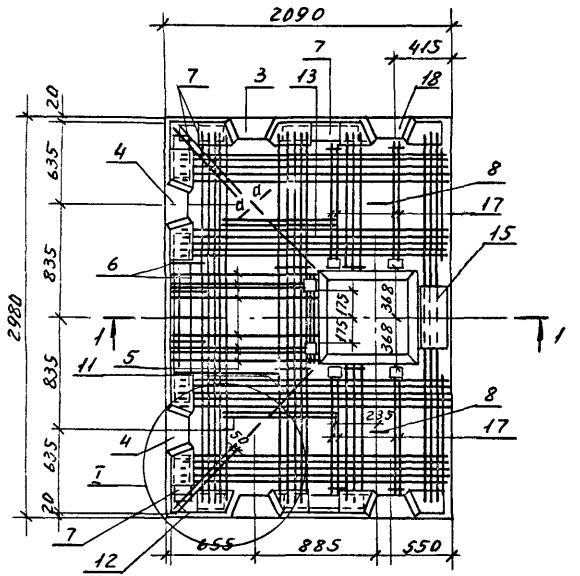

1. Поз 13 привязать вязальной проволокой.
2. Поз. 11 и 12 устанавливаются между стержнями пространственных каркасов поз. 3,4 и привязываются к ним.
3. Сечение а-а и б-б см. 1.420.1-25.2-13.
4. Узлы I, III, V, VII см. 1.420.1-25.2-27.
5. На планах нижние сетки условно не показаны.

Разраб.	Палкина		1.420.1-25.2-16	
Рассчит.	Мурашова			
Провер.	Мурашова			
Н.контр.	Максимов		Армирование капители КТК1-1..., КТК1-6	Стадия Р; Лист 1; Листов 3
				ЦНИИПРОМЗДАНИЙ

Инв.№ подл. | Подп. и дата | Взам.инв.№

Марка капители	Поз.	Наименование	Кол.	Обозначение документа
КТК1-1	1	Каркас КП2а	1	1.420.1-25.2 - 29
	2	КП2	1	- 31
	3	КП6	1	-35
	4	КП22	2	-39
	5	КП83	1	-61
	6	Сетка С8	1	-77
	7	С9	6	-78
	8	Составная позиция СП1	4	-93
	9	Изделие закладное МН12	4	-90
	10	ф 12 А-III; ℓ=2160; 1,92кг	2	-100
	11	ф 6 А-III; ℓ= 400; 0,1 кг	2	
	12	ф 6 А-III ; ℓ= 600; 0,13 кг	4	
	13	ф 10 А-III; ℓ= 900 ; 0,55 кг	4	
	14	Отдельная позиция	4	1.420.1-25.2 - 101
	15	Изделие закладное МН13	1	-91
	16	ф 12 А-III; ℓ=1080; 0,96 кг	4	-102
	17	Каркас КП 88	4	- 64
	18	КП26	1	-40
	19	Каркас КР2	1	-67
	20	КР7	1	-68
	2	КР12	1	-69
	22	ф 12 А-III; ℓ=1000; 0,9кг	4	
		Бетон класса В20, м³	1,67	
КТК1-2		Поз.1, 2, 5... 17, 19... 22		
		см. КТК1-1		
	3	Каркас КП7	1	1.420.1- 25.2 - 35
	4	КП23	2	-39
	18	КП27	1	-40
		Бетон класса В20, м³	1,67	

Марка капители	Поз.	Наименование	Кол.	Обозначение документа
КТК1-3		Поз. 1,2,7... 9,11...15,17		
		см. КТК1-1		
	3	Каркас КП8	1	1.420.1-25.2 - 35
	4	КП23	2	-39
	5	КП84	1	-61
	6	Сетка С7	1	-76
	10	ф14 А-III; ℓ=2160; 2,61кг	2	-100
	16	ф14 А-III; ℓ=1080; 1,3 кг	4	-102
	18	Каркас КП28	1	- 40
	19	Каркас КР3	1	-67
	20	КР8	1	-68
	21	КР13	1	-69
	22	ф 14 А-III; ℓ=1000; 1,21 кг	4	
		Бетон класса В25, м³	1,67	
КТК1-4		Поз. 1, 2, 7... 9, 11, 12, 14,		
		15, 17, см. КТК1-1		
	3	Каркас КП8	1	1.420.1- 25.2- 35
	4	КП24	2	-39
	5	КП80	1	-61
	6	Сетка С7	1	-76
	10	ф 14 А-III ; ℓ=2160; 2,61кг	2	-100
	13	ф 12 А-III ; ℓ= 900 ; 0,8кг	4	
	16	ф 14 А-III ; ℓ= 1080; 1,3кг	4	1.420.1- 25.2 -102
	18	Каркас КП 28	1	-40
	19	Каркас КР3	1	-67
	20	КР 8	1	-68

Арматура класса А-I и А-III по ГОСТ 5781-82.
Арматура класса Вр-I по ГОСТ 6727-80.

Взам. инв. № | Подпись и дата | Инв. № подл.

Марка капители	Поз.	Наименование	Кол.	Обозначение документа
КТК1-4 (продолжен)	21	Каркас КР13	1	1.420.1-25.2-69
	22	Ф14АIII, ℓ=1000; 1,21кг	4	
		Бетон класса В30, м³	1,67	
КТК1-5		Поз.1,2,7...9,14,15,17, см КТК1-1		
	3	Каркас КП9	1	1.420.1-25.2-35
	4	КП25	2	-39
	5	КП81	1	-61
	6	Сетка С7	1	-76
	10	Ф16АIII, ℓ=2160; 3,41кг	2	-100
	11	Ф8АIII; ℓ=400; 0,16кг	2	
	12	Ф6АIII; ℓ=600; 0,24кг	4	
	13	Ф12АIII; ℓ=900; 0,8кг	4	
	16	Ф16АIII; ℓ=1080; 1,7кг	4	1.420.1-25.2-102
	18	Каркас КП29	1	-40
	19	КР5	1	-67
	20	КР10	1	-68
	21	КР15	1	-69
	22	Ф16АIII; ℓ=1000; 1,58кг	4	
		Бетон класса В35, м³	1,67	
КТК1-6		Поз.12,1...9,14,15,17 см. КТК1-1		
	3	Каркас КП9	1	1.420.1-25.2-35
	4	КП25	2	-39

Марка капители	Поз.	Наименование	Кол.	Обозначение документа
КТК1-6 (продолжен.)	5	Каркас КП82	1	1.420.1-25.2-61
	6	Сетка С7	1	-76
	10	Ф16АIII; ℓ=2160; 3,41кг	2	-100
	11	Ф8АIII; ℓ=400; 0,16кг	2	
	12	Ф8АIII; ℓ=600; 0,24кг	4	
	13	Ф14АIII; ℓ=900; 1,1кг	4	
	16	Ф16АIII; ℓ=1080; 1,7кг	4	1.420.1-25.2-102
	18	Каркас КП29	1	-40
	19	Каркас КР6	1	-67
	20	КР11	1	-68
	21	КР16	1	-69
	22	Ф16АIII; ℓ=1000; 1,58кг	4	
		Бетон класса В40, м³	1,67	

Взам. инв.№ | Подп. и дата | Инв.№ подл.

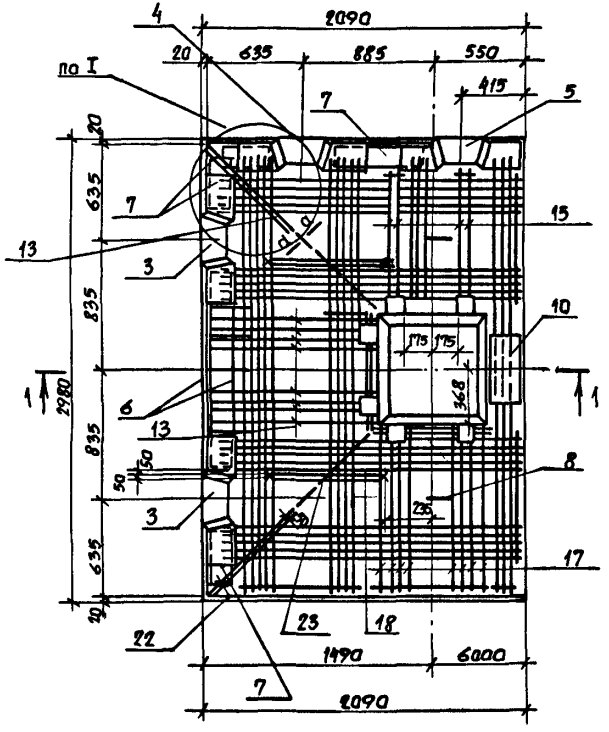

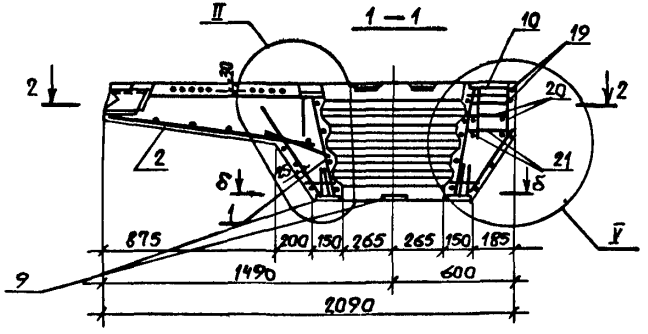

2 — 2

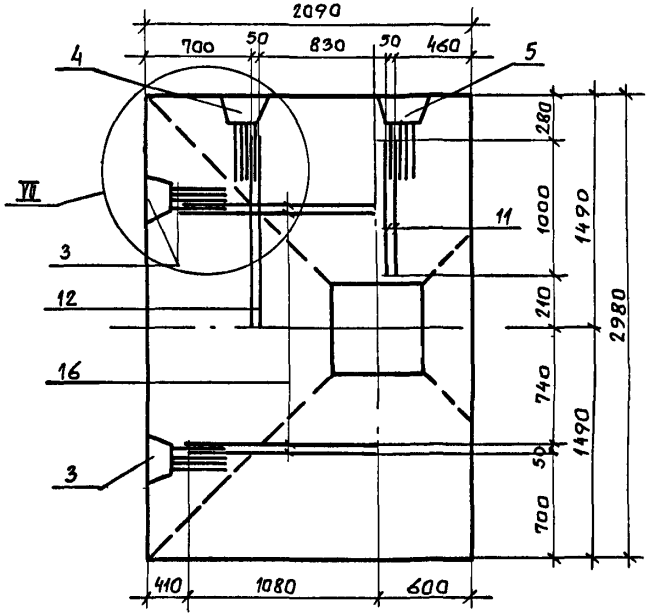

1. На планах нижние сетки условно не показаны.
2. Армирование капителей с индексом „пр" - зеркально чертежу.
3. Поз. 18 привязать вязальной проволокой.
4. Поз. 22, 23 устанавливаются между стержнями пространственных каркасов поз. 3 и 4.
5. Сечение а-а и б-б см. 1.420.1-25.2-13.
6. Деталь установки монтажных петель см. 1.420.1-25.2-27.
7. Узлы см. 1.420.1-25.2-27.

Разраб	Падкина	
Рассчит.	Мурашова	
Провер.	Мурашова	
Н.контр.	Падкина	

1.420.1-25.2-17

Армирование капители КТК1лев-1-1 ... КТК1лев-6-1, КТК1пр-1-1 ... КТК1пр-6-1

Стадия	Лист	Листов
Р	1	3

ЦНИИПРОМЗДАНИЙ

Инв. № подл. | Подпись и дата | Взам. инв. №

Марка капители	Поз.	Наименование	Кол.	Обозначение документа
КТК1лев-1-1	1	Каркас КП2а	1	1.420.1-25.2-29
	2	КП2	1	-31
	3	КП22	2	-39
	4	КП18лев	1	-38
	5	КП30лев	1	-41
	6	Сетка С8	1	-77
	7	С9	4	-78
	8	Составная позиция СП1	4	-93
	9	Изделие закладное МН12	4	-90
	10	МН13	1	-91
	11	Ф12 AIII, ℓ=1000; 0,90 кг	2	
	12	Ф12 AIII; ℓ=1080; 0,96кг	2	1.420.1-25.2-102
	13	Каркас КП83	1	-61
	14	Отдельная позиция	4	-101
	15	Каркас КП88	2	-64
	16	Ф12 AIII; ℓ=1080; 0,96кг	4	-102
	17	Каркас КП80	1	-61
	18	Ф10 AIII; ℓ=900; 0,55кг	4	
	19	Каркас КР2	1	1.420.1-25.2-67
	20	КР7	1	-68
	21	КР12	1	-69
	22	Ф6 AIII; ℓ=600; 0,13кг	4	
	23	Ф6 AIII; ℓ=400; 0,1 кг	2	
		Бетон класса В20, м³	1,67	
КТК1пр-1-1		Поз. 1...3; 6... 29 см		
		КТК 1лев.-1-1		
	4	Каркас КП18пр	1	1.420.1-25.2-38
	5	КП30пр	1	-41
		Бетон класса В20, м³	1,67	

Марка капители	Поз.	Наименование	Кол.	Обозначение документа
КТК1лев-2-1		Поз. 1, 2, 6... 23 см		
		КТК 1лев-1-1		
	3	Каркас КП23	2	1.420.1-25.2-39
	4	КП19лев.	1	-38
	5	КП31лев	1	-41
		Бетон класса В20, м³	1,67	
КТК1пр-2-1		Поз.1...3,6... 23см КТК1лев-2-1		
	4	Каркас КП19пр	1	1.420.1-25.2-38
	5	КП31пр	1	-41
		Бетон класса В20, м³	1,67	
КТК1лев-3-1		Поз.1,2,7... 10, 14, 15, 17, 18		
		22, 23 см. КТК1лев-1-1		
	3	Каркас КП23	2	1.420.1-25.2-39
	4	КП20лев	1	-38
	5	КП32лев	1	-41
	6	Сетка С7	1	-76
	11	Ф14 AIII; ℓ=1000; 1,21кг	2	
	12	Ф14 AIII; ℓ=1080; 1,3кг	2	1.420.1-25.2-102
	13	Каркас КП84	1	-61
	16	Ф14 AIII; ℓ=1080; 1,3кг	4	-102
	19	Каркас КР3	1	-67
	20	КР8	1	-68
	21	КР13	1	-69
		Бетон класса В25, м³	1,67	
КТК1пр-3-1		Поз. 1...3,6...23 см. КТК1лев-3-1		
	4	Каркас КП20пр	1	1.420.1-25.2-38
	5	КП32пр	1	-41
		Бетон класса В25, м³	1,67	

Арматура класса A-I и A-III по ГОСТ 5781-82.
Арматура класса Вр-I по ГОСТ 6727-80.

Взам. инв. №
Подпись и дата
Инв. № подл.

Марка капители	Поз.	Наименование	Кол.	Обозначение документа
		Поз.1,2,7...10,14,15,17,		
		22,23 см КТК1лев-1-1		
	3	Каркас КП24	2	1.420.1-25.2-39
	4	КП20лев	1	-38
	5	КП32лев	1	-41
	6	Сетка С7	1	-76
КТК1лев-4-1	11	Ф14А III, ℓ=1000; 1,21 кг	2	
	12	Ф14А III, ℓ=1080; 1,3кг	2	1.420.1-25.2-102
	13	Каркас КП80	1	-61
	16	Ф14А III, ℓ=1080; 1,3кг	4	-102
	18	Ф12А III, ℓ=900; 0,8кг	4	
	19	Каркас КР3		1.420.1-25.2-67
	20	КР8		-68
	21	КР13		-69
		Бетон класса В30, м³	1,67	
		Поз.1...3,6...21см КТК1лев-4-1		
КТК1пр-4-1	4	Каркас КП20пр	1	1.420.1-25.2-38
	5	КП32пр	1	-41
		Бетон класса В30, м³	1,67	
		Поз.1,2,7...10,14,15,17см КТК1лев-1-1		
	3	Каркас КП25	2	1.420.1-25.2-39
	4	КП21лев	1	-38
	5	КП33лев	1	-41
	6	Сетка С7	1	-76
КТК1лев-5-1	11	Ф16А III, ℓ=1000; 1,58кг	2	
	12	Ф16А III, ℓ=1080; 1,7кг	2	1.420.1-25.2-102
	13	Каркас КП81	1	-61
	16	Ф16А III, ℓ=1080; 1,7кг	4	-102
	18	Ф12А III, ℓ=900; 0,8кг	4	
	19	Каркас КР5	1	1.420.1-25.2-67
	20	КР10	1	-68

Марка капители	Поз.	Наименование	Кол.	Обозначение документа
	21	Карка КР15	1	1.420.1-25.2-69
КТК1лев-5-1	22	Ф8А III, ℓ=600; 0,24кг	4	
(продолж.)	23	Ф8А III, ℓ=400; 0,16кг	2	
		Бетон класса В35, м³	1,67	
		Поз.1...3,6...23см КТК1лев-5-1		
КТК1пр-5-1	4	Каркас КП21пр	1	1.420.1-25.2-38
	5	КП33пр	1	-41
		Бетон класса В35, м³	1,67	
		Поз.1,2,7...10,14,15,17см КТК1лев-1-1		
	3	Каркас КП25	2	1.420.1-25.2-39
	4	КП21лев	1	-38
	5	КП33лев	1	-41
	6	Сетка С7	1	-76
	11	Ф16А III, ℓ=1000; 1,58кг	2	
	12	Ф16А III, ℓ=1080; 1,7кг	2	1.420.1-25.2-102
КТК1лев-6-1	13	Каркас КП82	1	-61
	16	Ф16А III, ℓ=1080; 1,7кг	4	-102
	12	Ф14А III, ℓ=900; 1,1 кг	4	
	19	Каркас КР6	1	1.420.1-25.2-67
	20	КР11	1	-68
	21	КР16	1	-69
	22	Ф8А III, ℓ=600; 0,24кг	4	
	23	Ф8А III, ℓ=400; 0,16кг	2	
		Бетон класса В40, м³	1,67	
		Поз.1...3,6,...23см КТК1лев.-6-1		
КТК1пр-6-1	4	Каркас КП21пр	1	1.420.1-25.2-38
	5	КП33пр	1	-41
		Бетон класса В40, м³	1,67	

Инв. № подл. | Подп. и дата | Взам. инв. №

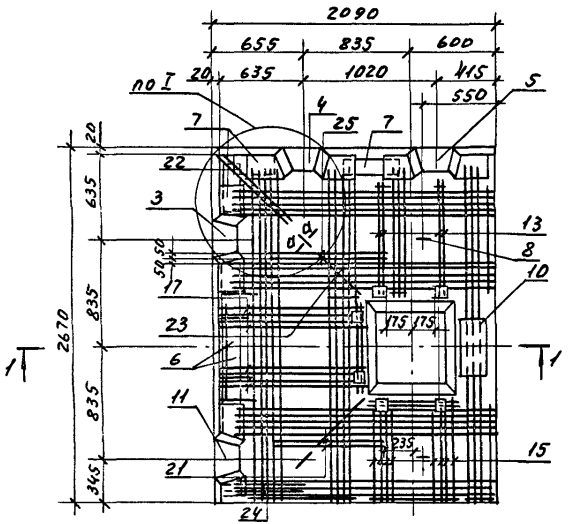

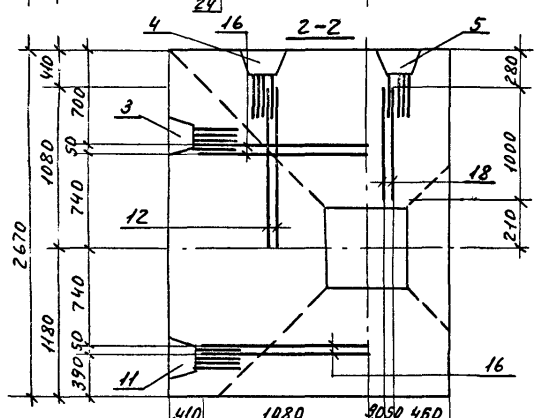

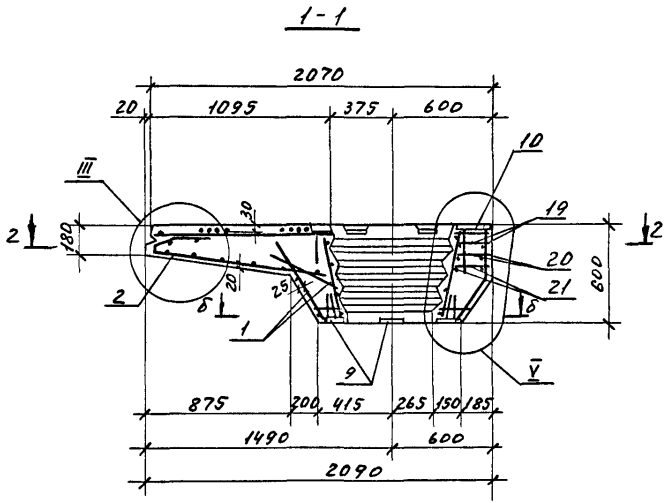

1. Армирование верха капителей марок с индексом „пр" зеркально чертежу.
2. Узлы I, III, V см. 1.420.1-25.2-27.
3. Позицию 25 привязать вязальной проволокой к стержням арматуры пространственных каркасов поз. 4.
4. Деталь установки монтажных петель см. 1.420.1-25.2-27.
5. Сечение а-а и б-б см. 1.420.1-25.2-13.
6. На планах нижние сетки условно не показаны.
7. Поз. 22 и 23 устанавливаются между стержнями пространственных каркасов поз. 3, 4, 19 и привязываются к ним.

Разраб.	Лапкина		1.420.1-25.2-18		
Рассчит.	Мурашова				
Провер.	Мурашова				
			Армирование капители КТК2лев-1..., КТК2лев-6, КТК2пр-1..., КТК2пр-6	Стадия: Р	Лист: 1	Листов: 4
Н. контр.	Максимов			ЦНИИПРОМЗДАНИЙ	

Инв. № подл. | Подп. и дата | Взам. инв. №

Марка капители	Поз.	Наименование	Кол	Обозначение документа
	1	Каркас КП2а	1	1.420.1-25.2-29
	2	КП5	1	-34
	3	КП22	1	-39
	4	КП46лев	1	-45
	5	КП50лев	1	-46
	6	Сетка С8	1	-77
	7	С9	3	-78
	8	Составная позиция СП1	4	-93
	9	Изделие закладное МН12	4	-90
	10	МН13	1	-91
КТК2лев-1	11	Карка КП54лев	1	-47
	12	Ф12 А-III, ℓ=1080; 0,96кг	2	-102
	13	Каркас КП88	2	-64
	14	Отдельная позиция	2	-101
	15	Каркас КП87	1	-63
	16	Ф12 А-III, ℓ=1080; 0,96кг	4	-102
	17	Каркас КП83	1	-61
	18	Ф12 А-III, ℓ=1000; 0,9 кг	2	
	19	Каркас КР2	1	1.420.1-25.2-67
	20	КР7	1	-68
	21	КР12	1	-69
	22	Ф6 А-III, ℓ=600; 0,13кг	2	
	23	Ф6 А-III, ℓ=400; 0,1кг	2	
	24	Каркас КР1	2	1.420.1-25.2-66
	25	Ф10 А-III, ℓ=900; 0,55кг	4	
		Бетон класса В20, м³	1,56	

Марка капители	Поз.	Наименование	Кол	Обозначение документа
		Поз.1...3,6...10,12...25см КТК2лев1		
КТК2пр-1	4	Каркас КП46пр	1	1.420.1-25.2-45
	5	КП50пр	1	-46
	11	КП54пр	1	-47
		Бетон класса В20, м³	1,56	
		Поз.1,2,6...10,12...25см КТК2лев1		
	3	Каркас КП23	1	1.420.1-25.2-39
КТК2лев-2	4	КП47лев.	1	-45
	5	КП51лев.	1	-46
	11	КП55лев.	1	-47
		Бетон класса В20, м³	1,56	
		Поз.1...3,6...10,12...25см КТК2лев2		
	4	Каркас КП47пр		1.420.1-25.2-45
КТК2пр-2	5	КП51пр		-46
	11	КП55пр		-47
		Бетон класса В20, м³	1,56	
		Поз.1,2,7...10,13...15		
		22...25см КТК2лев-1		
	3	Каркас КП23	1	1.420.1-25.2-39
КТК2лев-3	4	КП48лев.	1	-45
	5	КП52лев.	1	-46
	6	Сетка С7	1	-76
	11	Каркас КП55лев	1	-47
	12	Ф14 А-III, ℓ=1080; 1,3кг	2	-102
	16	Ф14 А-III, ℓ=1030; 1,3кг	4	-102
	17	Каркас КП84	1	-61

Арматура класса А-I и А-III по ГОСТ 5781-82.
Арматура класса Вр-I по ГОСТ 6727-80.

Инв.№ подл. | Подп. и дата | Взам.инв.№

Марка капители	Поз.	Наименование	Кол.	Обозначение документа
КТК 2лев-3 (продолж.)	18	ф14 А III, ℓ= 1000; 1,21 кг	2	
	19	Каркас КР3	1	1.420.1-25.2-67
	20	КР8	1	-68
	21	КР13	1	-69
		Бетон класса В 25, м³	1,56	
КТК 2пр-3		Поз.1...3,6...10,12...25см КТК 2лев-3		
	4	Каркас КП48 пр	1	1.420.1-25.2-45
	5	КП52 пр	1	-46
	11	КП55 пр	1	-47
		Бетон класса В 25, м³	1,56	
КТК 2лев-4		Поз. 1,2,7... 10,13...15,22...24		
		см. КТК 2 лев.-1		
	3	Каркас КП24	1	1.420.1-25.2-39
	4	КП48 лев.	1	-45
	5	КП52 лев	1	-46
	6	Сетка С7	1	-76
	11	Каркас КП56 лев.	1	-47
	12	ф14 А III, ℓ= 1080; 1,3 кг	2	-102
	16	ф14 А III, ℓ=1080; 1,3 кг	4	-102
	17	Каркас КП80	1	-61
	18	ф14 А III, ℓ= 1000; 1,21 кг	2	
	19	Каркас КР3	1	1.420.1-25.2-67
	20	КР8	1	-68
	21	КР13	1	-69
	25	ф12 А III, ℓ=900; 0,8 кг	4	
		Бетон класса В30, м³	1,56	

Марка капители	Поз.	Наименование	Кол.	Обозначение документа
		Поз.1...3,6...10,12...25см КТК 2лев-4		
КТК 2пр-4	4	Каркас КП48 пр	1	1.420.1-25.2-45
	5	КП52 пр	1	-46
	11	КП56 пр	1	-47
		Бетон класса В30, м³	1,56	
		Поз.1,2,7... 10,13...15,24см, КТК 2лев-1		
	3	Каркас КП25	1	1.420.1-25.2-39
	4	КП49 лев	1	-45
	5	КП53 лев	1	-46
	6	Сетка С7	1	-76
	11	Каркас КП57 лев.	1	-47
	12	ф16 А III, ℓ=1080; 1,7 кг	2	-102
КТК 2лев-5	16	ф16 А III, ℓ=1080; 1,7 кг	4	-102
	17	Каркас КП81	1	-61
	18	ф16 А III, ℓ=1000; 1,58 кг	2	
	19	Каркас КР5	1	1.420.1-25.2-67
	20	КР10	1	-68
	21	Каркас КР15	1	-69
	22	ф8 А III, ℓ=600; 0,24 кг	2	
	23	ф8 А III, ℓ=400; 0,16 кг	2	
	24	ф12 А III, ℓ=900; 0,8 кг	4	
		Бетон класса В35, м³	1,56	

Взам. инв. №

Подпись и дата

Инв. № подл.

Марка капители	Поз.	Наименование	Кол.	Обозначение документа
		Поз.1...3,6...10,12...25см КТК2пр-5		
	4	Каркас КП49пр	1	1.420.1-25.2-45
КТК2пр-5	5	КП53пр	1	-46
	11	КП57пр	1	-47
		Бетон класса В35, м³	1,56	
		Поз.1,2,7...10,13...15 2см КТК2пр-6		
	3	Каркас КП25	1	1.420.1-25.2-39
	4	КП49лев	1	-45
	5	КП53лев	1	-46
	6	Сетка С7	1	-76
	11	Каркас КП57лев	1	-47
	12	Ф16А-III, ℓ=1080; 1,7кг	2	-102
КТК2лев-6	16	Ф16А-III, ℓ=1080; 1,7кг	4	-102
	17	Каркас КП82	1	-61
	18	Ф16А-III, ℓ=1000; 1,58кг	2	
	19	Каркас КР6	1	1.420.1-25.2-67
	20	КР11	1	-68
	21	КР16	1	-69
	22	Ф8А-III, ℓ=600; 0,24кг	2	
	23	Ф8А-III, ℓ=400; 0,16кг	2	
	25	Ф14А-III, ℓ=900; 1,1кг	4	
		Бетон класса В40, м³	1,56	
		Поз.1...3,6...10,12...25см КТК2лев-6		
	4	Каркас КП49пр	1	1.420.1-25.2-45
КТК2пр-6	5	КП53пр	1	-46
	6	КП57пр	1	-47
		Бетон класса В40, м³	1,56	

Инв.№подл. | Подп. и дата | Взам.инв.№

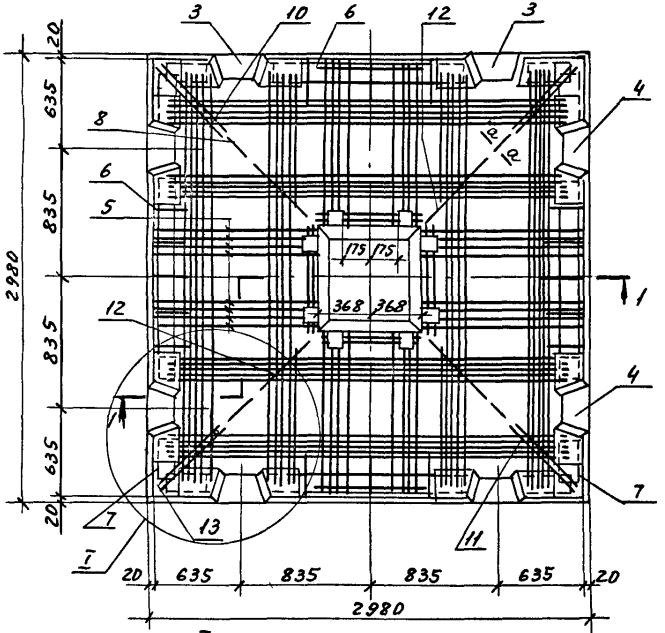

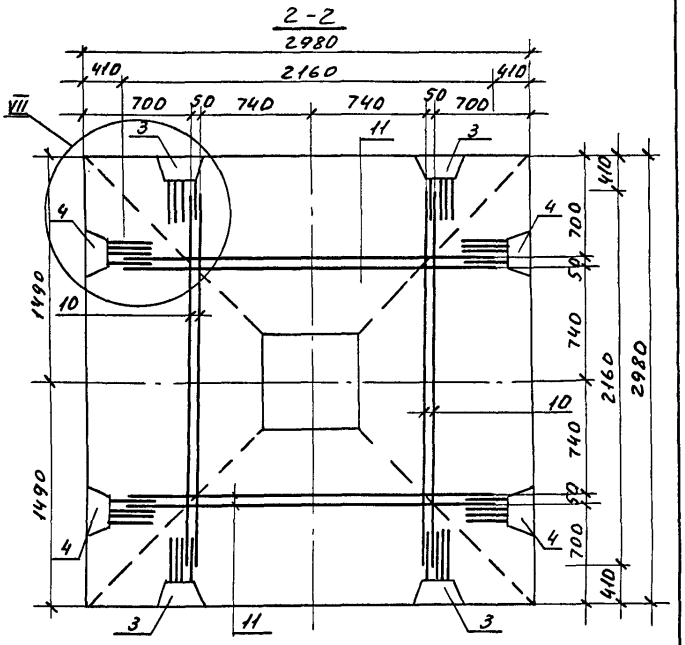

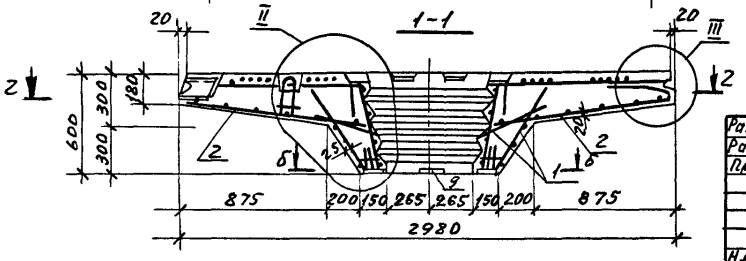

1. Поз. 12 и 13 устанавливаются между стержнями пространственных каркасов поз. 3, 4 и привязываются к ним.
2. Сечение а-а и б-б см. 1.420.1-25.2-13.
3. Узлы I, II, III, VII см. 1.420.1-25.2-27.
4. Нижние сетки условно не показаны на планах.

Разраб.	Палкина		1.420.1-25.2-19			
Рассчит.	Мурашова					
Пров.	Мурашова					
			Армирование	Стадия	Лист	Листов
				Р	1	2
			капители КТ1-7... КТ1-10	ЦНИИПРОМЗДАНИЙ		
Н.контр.	Максимов					

Киевский ПСП

Рассчит. Дунак

Инв. № подл. | Подп. и дата | Взам. инв. №

Марка капители	Поз.	Наименование	Кол.	Обозначение документа
КТ1-7	1	Каркас КП1а	1	1.420.1-25.2-28
	2	КП1	1	-30
	3	КП9	2	-35
	4	КП13	2	-36
	5	КП84	4	-61
	6	Сетка С7	4	-76
	7	С9	8	-78
	8	Составная позиция СП1	4	-93
	9	Изделие закладное МН12	4	-90
	10	ф16 AIII, ℓ=2160; 3,41кг	4	-100
	11	ф16 AIII, ℓ=2160; 3,41кг	4	-100
	12	ф8 AIII, ℓ=400; 0,16кг	4	
	13	ф8 AIII, ℓ=600; 0,24кг	8	
	14	Отдельная позиция	8	1.420.1-25.2-101
		Бетон класса В25, м³	1,96	
КТ1-8		Поз. 1, 2, 5... 14		
		см. КТ1-7		
	3	Каркас КП58	2	1.420.1-25.2-48
	4	КП60	2	-49
		Бетон класса В30, м³	1,96	

Марка капители	Поз.	Наименование	Кол.	Обозначение документа
КТ1-9		Поз. 1, 2, 5... 14		
		см. КТ1-7		
	3	Каркас КП59	2	1.420.1-25.2-48
	4	КП61	2	-49
		Бетон класса В35, м³	1,96	
КТ1-10		Поз. 1, 2, 6... 14		
		см. КТ1-7		
	3	Каркас КП59	2	1.420.1-25.2-48
	4	КП61	2	-49
	5	КП89	4	-61
		Бетон класса В40, м³	1,96	

Арматура класса А-I и А-III по ГОСТ 5781-82.
Арматура класса Вр-I по ГОСТ 6727-80.

Взам. инв. №
Подпись и дата
Инв. № подл.

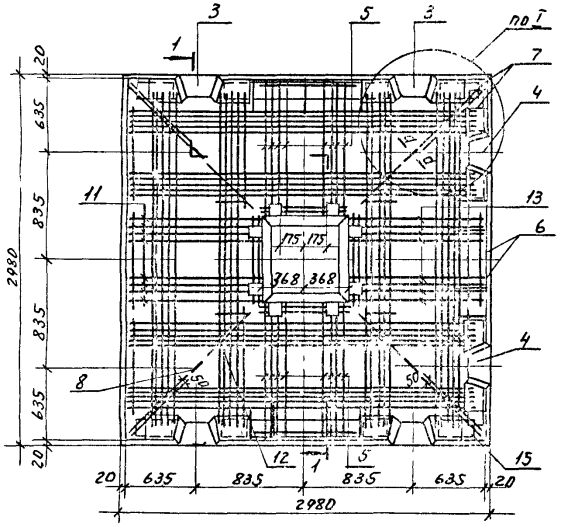

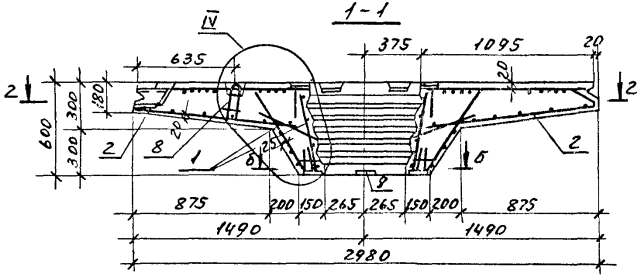

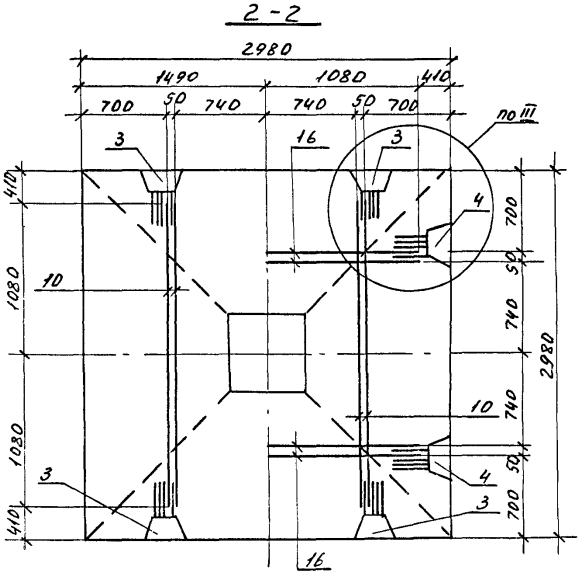

1. Поз. 12 и 15 устанавливаются между стержнями пространственных каркасов поз. 3,4 и привязываются к ним.
2. Сечение а-а и б-б см. 1.420.1-25.2-13.
3. Узлы I, IV, VIII см. 1.420.1-25.2-27.
4. Нижние сетки условно не показаны на планах.

Разраб.	Полкина		1.420.1-25.2-20		
Рассчит.	Мурашова				
Провер.	Мурашова				
			Армирование капители КТ1-7-1... КТ1-11-1	Стадия	Лист	Листов
				Р	1	2
Н. контр.	Максимов			ЦНИИПРОМЗДАНИЙ		

Киевский ПСП
Инв. № подл. | Подп. и дата | Взам. инв. № | Рассчил Думак

Марка капители	Поз.	Наименование	Кол.	Обозначение документа
КТ1-7-1	1	Каркас КП1а	1	1.420-1-25.2-28
	2	КП1	1	-30
	3	КП8	2	-35
	4	КП16	2	-37
	5	КП83	2	-61
	6	Сетка С7	3	-76
	7	С9	6	-78
	8	Составная позиция СП1	4	-93
	9	Изделия закладные МН12	4	-90
	10	Ф16А-III, ℓ=2160; 3,41кг	4	-100
	11	Каркас КП80	1	-61
	12	Ф8А-III, ℓ=400; 0,16кг	4	
	13	Каркас КП83	1	1.420.1-25.2-61
	14	Отдельная позиция	8	-101
	15	Ф8А-III, ℓ=600; 0,24кг	8	
	16	Ф16А-III, ℓ=1080; 1,7кг	4	1.420.1-25.2-102
		Бетон класса В25, м³	1,96	
КТ1-8-1		Поз 1,2,6...12,14...16		
		см. КТ1-7-1		
	3	Каркас КП9	2	1.420.1-25.2-35
	4	КП62	2	-50
	5	КП84	2	-61
	13	КП84	1	-61
		Бетон класса В30, м³	1,96	

Марка капители	Поз.	Наименование	Кол.	Обозначение документа
КТ1-9-1		Поз.1,2,6...12,14...16		
		см КТ1-7-1		
	3	Каркас КП58	2	1.420.1-25.2-48
	4	КП63	2	-50
	5	КП81	2	-61
	13	КП84	1	-61
		Бетон класса В35, м³	1,96	
КТ1-10-1		Поз.1,2,6...12,14...16		
		см КТ1-7-1		
	3	Каркас КП58	2	1.420.1-25.2-48
	4	КП63	2	-50
	5	КП81	2	-61
	13	КП90	1	-61
		Бетон класса В40, м³	1,96	
КТ1-11-1		Поз.1,2,6...12,14...16		
		см КТ1-7-1		
	3	Каркас КП59	2	1.420.1-25.2-48
	4	КП63	2	-50
	5	КП89	2	-61
	13	КП89	1	-61
		Бетон класса В40, м³	1,96	

Арматура класса А-I и А-III по ГОСТ 5781-82
Арматура класса Вр-I по ГОСТ 6727-80

Инв. № подл. | Подп. и дата | Взам. инв. №

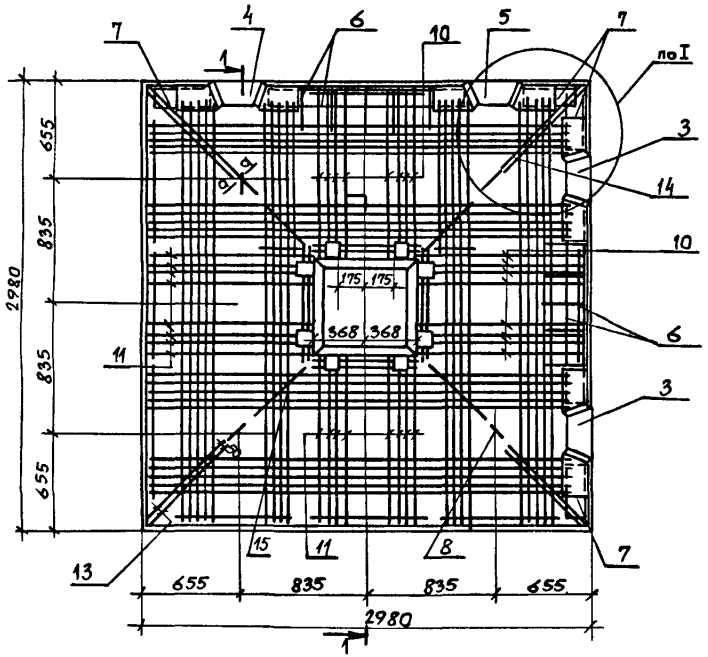

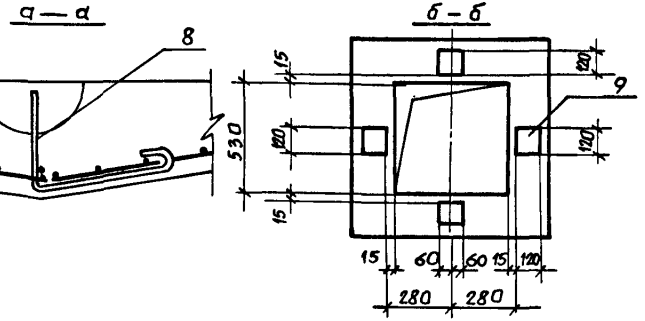

2 — 2

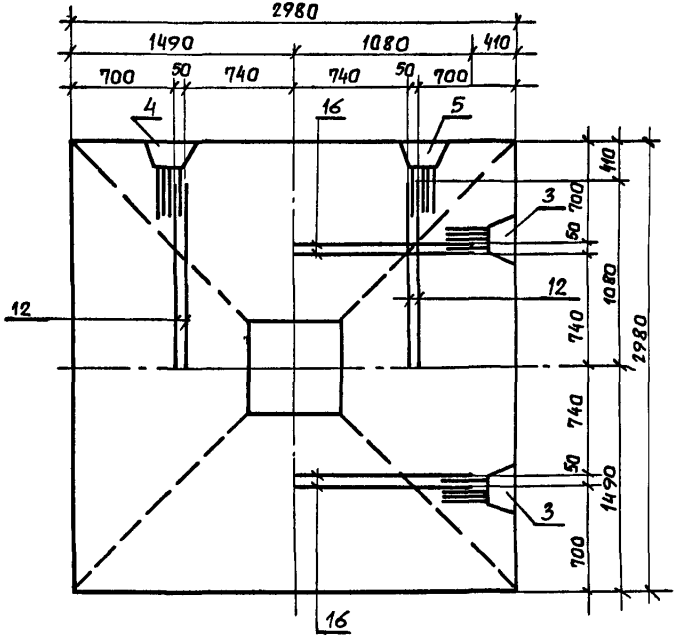

1. Нижние сетки условно не показаны на планах.
2. Позиции 13 и 15 устанавливаются между стержнями пространственных каркасов поз. 3, 4, 5 и привязываются к ним.
3. Узел I см. 1.420.1-25.2-27.
4. Разрез 1-1 см. 1.420.1-25.2-12.

Разраб.	Палкина		1.420.1-25.2-21	
Рассчит.	Мурашова			
Провер.	Мурашова			
			Армирование капители КТ1-7-2... КТ1-10-2	Стадия: Р; Лист: 1; Листов: 2
Н.контр.	Палкина			ЦНИИПРОМЗДАНИЙ

Киевский ПСП

Рассчит. Ахмак

Взам. инв.№ | Подпись и дата | Инв.№ подл.

Марка капители	Поз.	Наименование	Кол.	Обозначение документа
КТ1-7-2	1	Каркас КП1а	1	1.420.1-25.2-28
	2	КП1	1	-30
	3	КП16	2	-37
	4	КП20лев	1	-38
	5	КП20пр	1	-38
	6	Сетка С7	2	-76
	7	С9	4	-78
	8	Составная позиция СП1	4	-93
	9	Изделие закладное МН12	4	-90
	10	Каркас КП83	2	-61
	11	КП80	2	-61
	12	ф16 AIII, ℓ=1080; 1,7кг	4	-102
	13	ф8 AIII, ℓ=600; 0,24кг	8	
	14	Отдельная позиция	8	1.420.1-25.2-101
	15	ф8 AIII, ℓ=400; 0,16кг	4	
	16	ф16 AIII, ℓ=1080; 1,7кг	4	1.420.1-25.2-102
		Бетон класса В25, м³	1,96	
КТ1-8-2		Поз. 1,2,6...9,12...16		
		см. КТ1-7-2		
	3	Каркас КП62	2	1.420.1-25.2-50
	4	КП64лев	1	-51
	5	КП64пр	1	-51
	10	КП84	2	-61
		Бетон класса В30, м³	1,96	

Марка капители	Поз.	Наименование	Кол.	Обозначение документа
КТ1-9-2		Поз. 1,2,6...9,11...16		
		см. КТ1-7-2		
	3	Каркас КП63	2	1.420.1-25.2-50
	4	КП65лев	1	-51
	5	КП65пр	1	-51
	10	КП84	2	-61
		Бетон класса В35, м³	1,96	
КТ1-10-2		Поз. 1,2,6...9,11...16		
		см. КТ1-7-2		
	3	Каркас КП63	2	1.420.1-25.2-50
	4	КП65лев.	1	-51
	5	КП65пр	1	-51
	10	КП90	2	-61
		Бетон класса В40, м³	1,96	

Арматура класса A-I и A-III по ГОСТ 5781-82
Арматура класса Bp-I по ГОСТ 6727-80

Инв. № подл. | Подп. и дата | Взам. инв. №

1.420.1-25.2-21

Лист 2

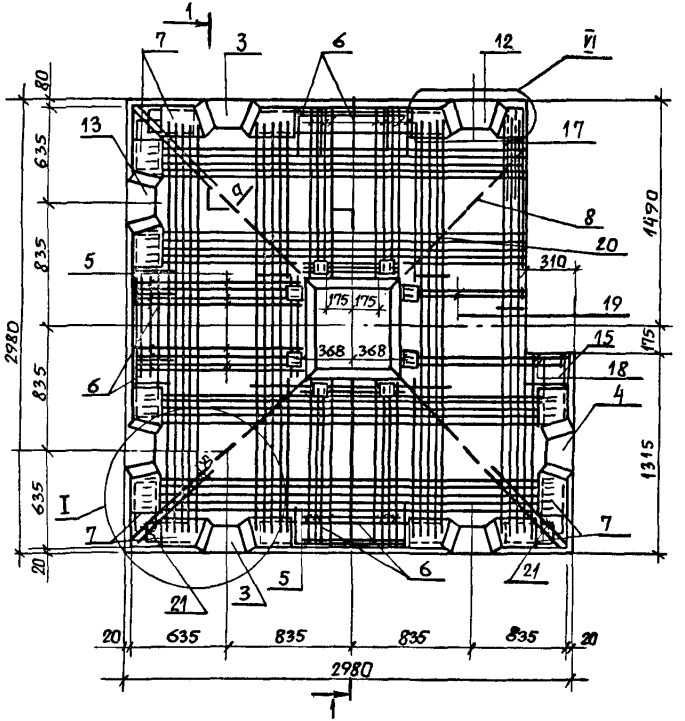

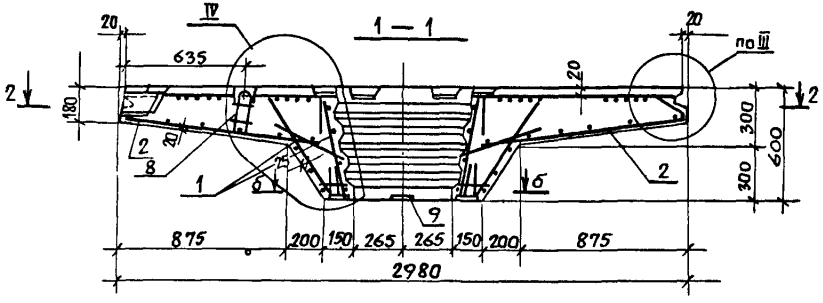

2 — 2

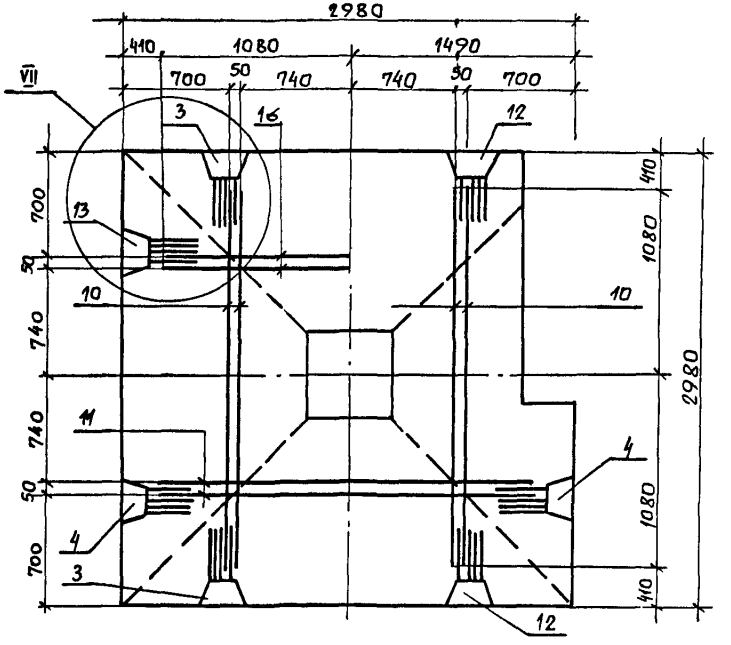

1. Армирование верха капителей марок с индексом „ПР" - зеркально чертежу.
2. Сечение а-а и б-б см. 1.420.1-25.2-13.
3. Нижние сетки условно не показаны на планах.
4. Поз. 20 и 21 устанавливаются между стержнями пространственных каркасов поз. 3,4,12,13 и привязываются к ним.
5. Узлы I, III, IV, VI, VII см. 1.420.1-25.2-27.

Разраб.	Палкина	
Рассчит.	Мурашова	
Провер.	Мурашова	
Н. контр.	Палкина	

1.420.1-25.2-22

Армирование капители КТ1лев-7-3... КТ1лев-10-3, КТ1пр-7-3... КТ1пр-10-3

Стадия	Лист	Листов
Р	1	3

ЦНИИПРОМЗДАНИЙ

Киевский ПСП

Рассчит. Дунах

Взам. инв. №

Подпись и дата

Инв. № подл.

Марка капители	Поз.	Наименование	Кол.	Обозначение документа
КТ1лев-7-3	1	Каркас КП 1а		1.420.1-25.2-28
	2	КП3		-32
	3	КП9	1	-35
	4	КП13	1	-36
	5	КП84	3	-61
	6	Сетка С7	3	-76
	7	С9	6	-78
	8	Составная позиция СП1	4	-93
	9	Изделие закладное МН12	4	-90
	10	ф 16 А III, ℓ=2160; 3,41кг	4	-100
	11	ф 16 А III, ℓ=2160; 3,41кг	2	-100
	12	Каркас КП31лев.	1	-42
	13	КП41	1	-43
	14	Отдельная позиция	6	-101
	15	Сетка С10	1	-79
	16	ф 16 А III, ℓ=1080; 1,7кг	2	-102
	17	Каркас КР1	2	-66
	18	КП93	1	-65
	19	КП95	1	-65
	20	ф 8 А III, ℓ=400; 0,16кг	4	
	21	ф 8 А III, ℓ=600; 0,24кг	8	
		Бетон класса В25, м³	1,85	
КТ1пр-7-3		Поз.1...11, 13...21 см		
		КТ1лев-7-3		
	12	Каркас КП37пр	1	1.420.1-25.2-42
		Бетон класса В25, м³	1,85	

Марка капители	Поз.	Наименование	Кол.	Обозначение документа
КТ1лев-8-3		Поз. 1, 2, 5... 11, 14... 21		
		см. КТ1лев-7-3		
	3	Каркас КП58	1	1.420.1-25.2-48
	4	КП60	1	-49
	12	КП69лев	1	-54
	13	КП71	1	-55
		Бетон класса В30, м³	1,85	
КТ1пр-8-3		Поз. 1...11, 13...21 см. КТ1лев-8-3		
	12	Каркас КП69пр	1	1.420.1-25.2-54
		Бетон класса В30, м³	1,85	
КТ1лев-9-3		Поз. 1, 2, 5... 11, 14... 21		
		см. КТ1лев.-7-3		
	3	Каркас КП59	1	1.420.1-25.2-48
	4	КП61	1	-49
	12	КП70лев	1	-54
	13	КП72	1	-55
		Бетон класса В35, м³	1,85	
КТ1пр-9-3		Поз. 1... 11, 13... 21		
		см. КТ1лев.-9-3		
	12	Каркас КП70пр	1	1.420.1-25.2-54
		Бетон класса В35, м³	1,85	

Арматура класса А-I и А-III по ГОСТ 5781-82.
Арматура класса Вр-I по ГОСТ 6727-80.

Взам. инв.№ | Подпись и дата | Инв.№ подл.

Марка капители	Поз.	Наименование	Кол.	Обозначение документа
КТ1лев 10-3		Поз. 1, 2, 6 ... 11, 14 ... 17		
		20, 21 см. КТ1лев-7-3		
	3	Каркас КП 59	1	1.420.1-25.2-48
	4	КП 61	1	-49
	5	КП 89	3	-61
	12	КП 70 лев.	1	-54
	13	КП 72	1	-55
	18	КП 94	1	-65
	19	КП 96	1	-65
		Бетон класса В40, м³	1,85	
КТ1пр-10-3		Поз. 1 ... 11, 13 ... 21		
		см. КТ1лев-10-3		
	12	Каркас КП 70 пр	1	1.420.1-25.2-54
		Бетон класса В40, м³	1,85	

Инв. № подл. | Подпись и дата | Взам. инв. №

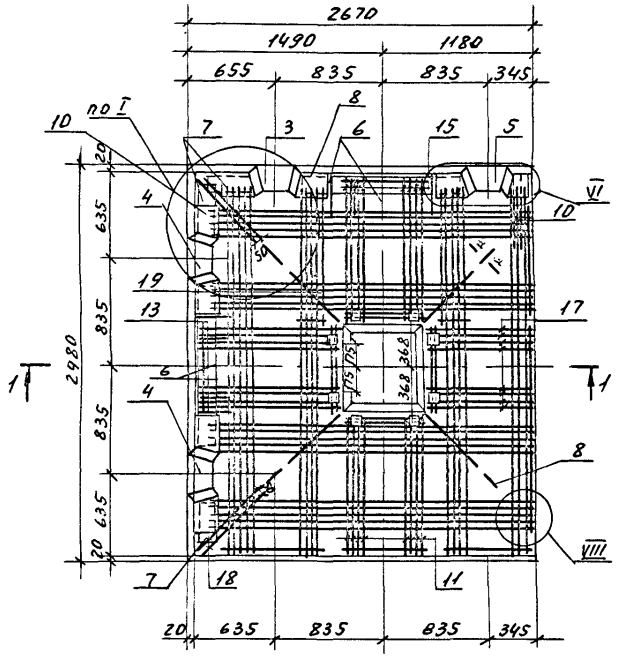

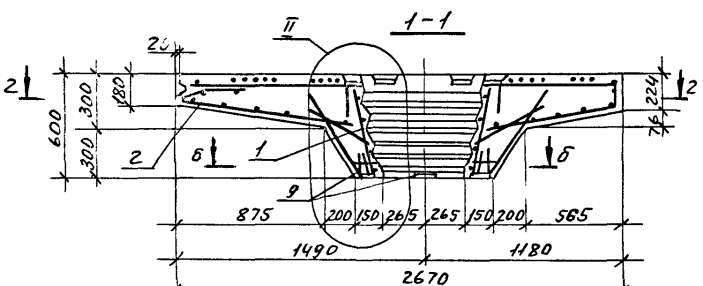

2-2

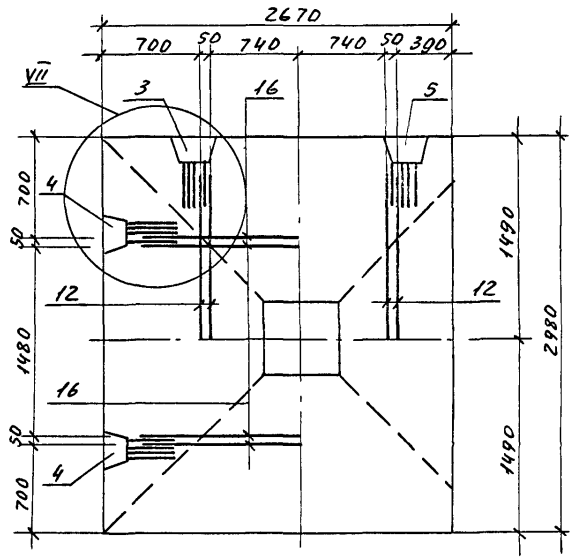

1. Сечение а-а и б-б см. 1.420.1-25.2-13.
2. Нижние сетки условно не показаны на планах.
3. Армирование верха капителей марок с индексом „пр" - зеркально чертежу.
4. Деталь установки монтажных петель см. 1.420.1-25.2-27
5. Узлы I, II, V, VIII, VIII см. 1.420.1-25.2-27.
6. Позиции 18,19 устанавливаются между стержнями пространственных каркасов поз. 3,4,5 и привязываются к ним.

Разраб.	Палкина		1.420.1-25.2-23	
Рассчит.	Мурашова			
Провер.	Мурашова			
			Армирование капители КТ2лев-7..., КТ2лев-10, КТ2пр-7..., КТ2пр-10	Стадия: Р; Лист: 1; Листов: 3
Н.контр.	Максимов			ЦНИИПРОМЗДАНИЙ

Киевский ПСП

Инв. № подл. | Подп. и дата | Взам. инв. № | Инв. № дубл. | Подп. и дата

Марка капители	Поз.	Наименование	Кол.	Обозначение документа
КТ2лев-7	1	Каркас КП1а	1	1.420.1-25.2 - 28
	2	КП4	1	- 33
	3	КП20лев	1	- 38
	4	КП40	2	- 43
	5	КП44лев	1	- 44
	6	Сетка С7	2	- 76
	7	С9	3	- 78
	8	Составная позиция СП1	4	- 93
	9	Изделие закладное МН12	4	- 90
	10	Каркас КР1	2	- 66
	11	КП80	1	- 61
	12	Ф16 AIII, ℓ=1080; 1,7кг	4	- 102
	13	Каркас КП83	1	- 61
	14	Отдельная позиция	4	- 101
	15	Каркас КП83	1	- 61
	16	Ф16 AIII, ℓ=1080; 1,7кг	4	- 102
	17	Каркас КП87	1	- 63
	18	Ф6 AIII, ℓ=600; 0,16кг	4	
	19	Ф8 AIII, ℓ=400; 0,24кг	4	
		Бетон класса В25, м³	1,78	
КТ2пр-7		Поз.1,2,4,6...19 см. КТ2лев-7		
	3	Каркас КП20пр	1	1.420.1-25.2 - 38
	5	КП44пр	1	- 44
		Бетон класса В25, м³	1,78	

Марка капители	Поз.	Наименование	Кол	Обозначение документа
КТ2лев-8		Поз.1,2,6...12,14,16...19 см. КТ2лев-7		
	3	Каркас КП64лев	1	1.420.1-25.2 - 51
	4	КП41	2	- 43
	5	КП73лев	1	- 56
	13	КП84	1	- 61
	15	КП84	1	- 61
		Бетон класса В30, м³	1,78	
КТ2пр-8		Поз. 1,2,4,6...19 см КТ2лев-8		
	3	Каркас КП64пр		1.420.1-25.2 - 51
	5	КП73пр		- 56
		Бетон класса В30, м³	1,78	
КТ2лев-9		Поз.1,2,6...12,14,16...19 см. КТ2лев-7		
	3	Каркас КП65лев	1	1.420.1-25.2 - 51
	4	КП71	2	- 55
	5	КП74лев	1	- 56
	13	КП81	1	- 61
	15	КП84	1	- 61
		Бетон класса В35, м³	1,78	

Арматура класса A-I и A-III по ГОСТ 5781-82
Арматура класса Вр-I по ГОСТ 6727-80

Инв.№ подл. | Подп. и дата | Взам. инв.№

Марки капители	Поз.	Наименование	Кол.	Обозначение документа
		Поз. 1,2,4,6...19 см.		
		КТ2лев-9		
КТ2пр-9	3	Каркас КП65пр	1	1.420.1-25.2-51
	5	КП74пр	1	-56
		Бетон класса В35, м³	1,78	
		Поз. 1,2,6...12,14		
		16...19 см КТ2лев-7		
	3	Каркас КП65лев	1	1.420.1-25.2-51
КТ2лев-10	4	КП71	2	-55
	5	КП74лев	1	-56
	13	КП81	1	-61
	15	КП90	1	-61
		Бетон класса В40, м³	1,78	
		Поз. 1,2,4,6...19		
		см КТ2лев-10		
КТ2пр-10	3	Каркас КП65пр	1	1.420.1-25.2-51
	5	КП74пр	1	-56
		Бетон класса В40, м³	1,78	

Инв.№ подл. | Подп. и дата | Взам. инв.№

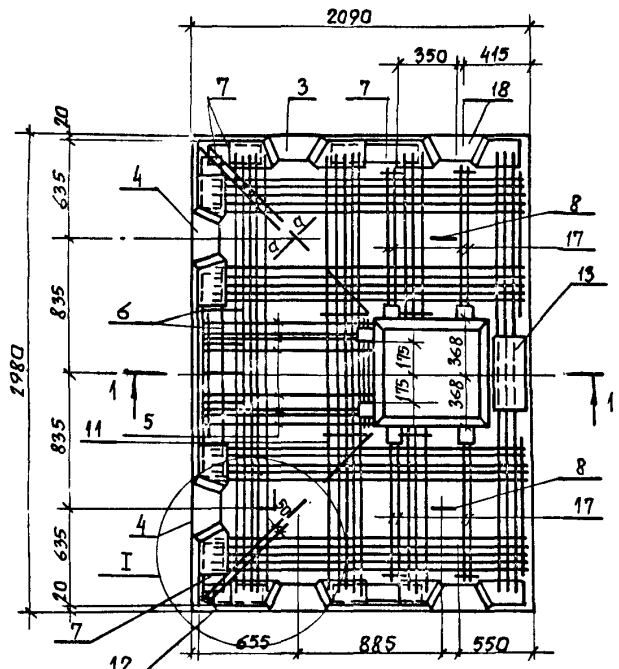

1. Поз. 11 и 12 устанавливаются между стержнями пространственных каркасов поз.3,4,18 и привязываются к ним.
2. Сечение а-а и б-б см. 1.420.1-25.2-13.
3. Узлы I, III, IV, V, VII см. 1.420.1-25.2-27.
4. Нижние сетки условно не показаны на планах.

Разраб.	Палкина		1.420.1-25.2-24
Рассчит.	Мурашова		
Пров.ер.	Мурашова		
Н.контр.	Палкина		Армирование капители КТК1-7... КТК 1-10

Стадия	Лист	Листов
Р	1	2

ЦНИИПРОМЗДАНИЙ

Киевский ПСП
Альбом
Рассчит
Взам.инв.№
Подпись и дата
Инв.№ подл.

Марка капители	Поз.	Наименование	Кол.	Обозначение документа
КТК 1-7	1	Каркас КП2а	1	1.420.1-25.2 - 29
	2	КП2	1	-31
	3	КП8	1	-35
	4	КП24	2	-39
	5	КП83	1	-61
	6	Сетка С7	1	-76
	7	С9	6	-78
	8	Составная позиция СП1	4	-93
	9	Изделие закладное МН12	4	-90
	10	Ф16 AIII, ℓ=2160; 3,41 кг	2	-100
	11	Ф8 AIII, ℓ=400; 0,16 кг	2	
	12	Ф8 AIII, ℓ=600; 0,24 кг	4	
	13	Изделие закладное МН13	1	1.420.1-25.2 - 91
	14	Отдельная позиция	4	-101
	15	Ф16 AIII, ℓ=1000; 1,58 кг	4	
	16	Ф16 AIII; ℓ=1080; 1,7 кг	4	1.420.1-25.2 - 102
	17	Каркас КП91	4	-64
	18	КП28	1	-40
	19	Каркас КР3	1	-67
	20	КР8	1	-68
	21	КР13	1	-69
		Бетон класса В25, м³	1,67	
КТК 1-8		Поз.1, 2, 6... 16 см КТК1-7		
	3	Каркас КП9	1	1.420.1-25.2 - 35
	4	КП66	2	-52
	5	КП84	1	-61
	17	КП92	4	-64
	18	КП29	1	-40

Марка капители	Поз.	Наименование	Кол.	Обозначение документа
КТК 1-8 (продолжен.)	19	Каркас КР4	1	1.420.1-25.2 - 67
	20	КР9	1	-68
	21	КР14	1	-69
		Бетон класса В30, м³	1,67	
КТК 1-9		Поз.1, 2, 6... 16 см. КТК1-7		
	3	Каркас КП9	1	1.420.1-25.2 - 35
	4	КП67	2	-52
	5	КП84	1	-61
	17	КП92	4	-64
	18	КП29	1	-40
	19	Каркас КР5	1	-67
	20	КР10	1	-68
	21	КР15	1	-69
		Бетон класса В35, м³	1,67	
КТК 1-10		Поз.1, 2, 6... 16 см КТК1-7		
	3	Каркас КП 58	1	1.420.1-25.2 - 48
	4	КП67	2	-52
	5	КП90	1	-61
	17	Каркас КП91	4	-64
	18	КП68	1	-53
	19	Каркас КР6	1	-67
	20	КР11	1	-68
	21	КР16	1	-69
		Бетон класса В40, м³	1,67	

Арматура класса А-I и А-III по ГОСТ 5781-82.
Арматура класса Вр-I по ГОСТ 6727-80.

Взам. инв. № | Подпись и дата | Инв. № подл.

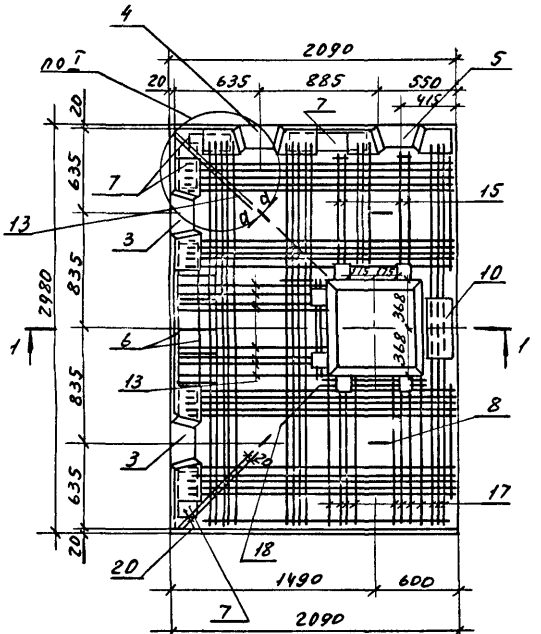

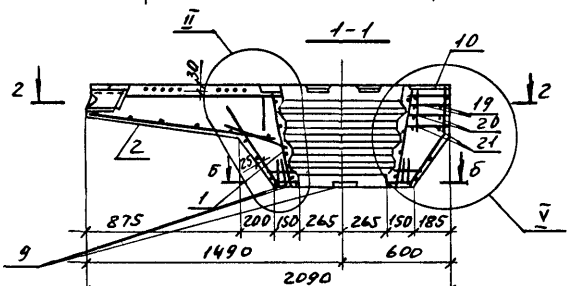

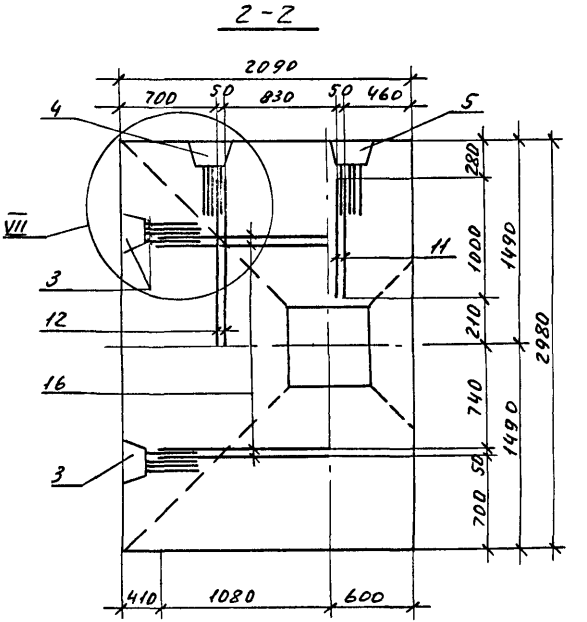

1. Армирование капителей с индексом „пр"-зеркально чертежу.
2. Нижние сетки условно не показаны на планах.
3. Поз. 18, 20 устанавливаются между стержнями пространственных каркасов поз. 3, 4, 5 и привязываются к ним.
4. Сечение а-а см. 1.420.1-25.2-13.
5. Сечение Б-Б см. 1.420.1-25.2-13.
6. Деталь установки монтажных петель см. 1.420.1-25.2-27
Узлы I, II, V, VII см. 1.420.1-25.2-27.

Разраб.	Палкина		1.420.1-25.2-25			
Рассчит	Мурашова					
Провер	Мурашова		Армирование капители КТК1лев-7-1... КТК1лев-10-1, КТК1пр-7-1... КТК1пр-10-1	Стадия	Лист	Листов
				Р	1	3
Н. контр	Максимов			ЦНИИПРОМЗДАНИЙ		

Киевский ПСП

Рассчит | Дужак | Взам. инв. | Подп. и дата | Инв. № подл.

24096 62

Марка капители	Поз.	Наименование	Кол.	Обозначение документа
КТК1лев-7-1	1	Каркас КП2а	1	1.420.1-25.2 - 29
	2	КП2	1	-31
	3	КП24	2	-39
	4	КП20лев	1	-38
	5	КП32лев	1	-41
	6	Сетка С7	1	-76
	7	С9	4	-78
	8	Составная позиция СП1	4	-93
	9	Изделие закладное МН12	4	-90
	10	МН13	1	-91
	11	Ф 16 AIII, ℓ=1000; 1,58кг	2	
	12	Ф16 AIII, ℓ=1080; 1,7кг	2	1.420.1-25.2-102
	13	Каркас КП83	1	-61
	14	Отдельная позиция	4	-101
	15	Каркас КП91	2	-64
	16	Ф16 AIII, ℓ=1080; 1,7кг	4	-102
	17	Каркас КП80	1	-61
	18	Ф 8 AIII, ℓ= 400 ; 0,16кг	2	
	19	Каркас КР3	1	1.420.1-25.2-67
	20	КР8	1	-68
	21	КР13	1	-69
	22	Ф8 AIII, ℓ=600; 0,24кг	4	
		Бетон класса В25, м³	1,67	
КТК1пр-7-1		Поз. 1...3, 6... 22		
		см. КТК1лев-7-1		
	4	Каркас КП20пр.	1	1.420.1-25.2 - 38
	5	КП32пр	1	-41
		Бетон класса В25, м³	1,67	

Марка капители	Поз.	Наименование	Кол.	Обозначение документа
КТК1-8-1лев		Поз. 1,2,6... 12,14,16...18,22		
		см. КТК1лев.-7-1		
	3	Каркас КП66	2	1.420.1-25.2-52
	4	КП21лев	1	-38
	5	КП33лев	1	-41
	13	КП84	1	-61
	15	КП92	2	-64
	19	Каркас КР4	1	-67
	20	КР9	1	-68
	21	КР14	1	-69
		Бетон класса В30, м³	1,67	
КТК1пр-8-1		Поз.1...3,6...22см КТК1лев-8-1		
	4	Каркас КП21пр	1	1.420.1-25.2-38
	5	КП33пр	1	-41
		Бетон класса В30, м³	1,67	
КТК1лев-9-1		Поз.1,2,6...12,14,16...18,		
		22 см. КТК1лев-7-1		
	3	Каркас КП67	2	1.420.1-25.2-52
	4	КП21лев	1	-38
	5	КП33лев	1	-41
	13	КП84	1	-61
	15	КП92	2	-64
	19	Каркас КР5	1	-67
	20	КР10	1	-68
	2	КР15	1	-69
		Бетон класса В35, м³	1,67	

Арматура класса А-I и А-III по ГОСТ 5781-82.
Арматура класса Вр-I по ГОСТ 6727-80.

Взам. инв.№ | Подпись и дата | Инв.№подл.

1.420.1-25.2-25

Лист 2

Марка капители	Поз.	Наименование	Кол.	Обозначение документа
КТК1пр-9-1		Поз. 1... 3, 6 ... 22 см		
		КТК1 лев.-9-1		
	4	Каркас КП 21 пр	1	1.420.1-25.2-38
	5	КП 33 пр	1	-41
		Бетон класса В35, м³	1,67	
КТК1лев-10-1		Поз. 1, 2, 6... 12, 14,		
		16...18, 22 см. КТК1лев-7-1		
	3	Каркас КП 67	2	1.420.1-25.2-52
	4	КП 65 лев	1	-51
	5	КП 79 лев	1	-60
	13	КП 90	1	-61
	15	КП 91	2	-64
	19	Каркас КР6	1	-67
	20	КР11	1	-68
	21	КР16	1	-69
		Бетон класса В40, м³	1,67	
КТК1пр-10-1		Поз. 1... 3, 6... 22 см		
		КТК1 лев.-10-1		
	4	Каркас КП 65 пр	1	1.420.1-25.2-51
	5	КП 79 пр	1	-60
		Бетон класса В40, м³	1,67	

Взам. инв.№ | Подпись и дата | Инв.№ подл.

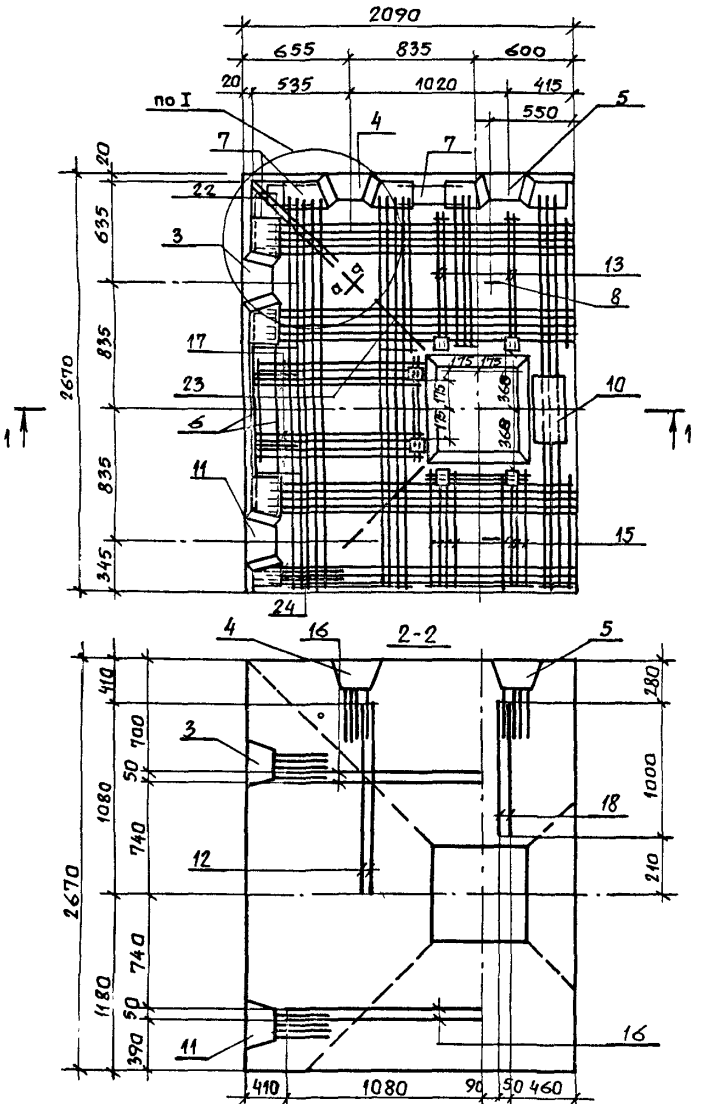

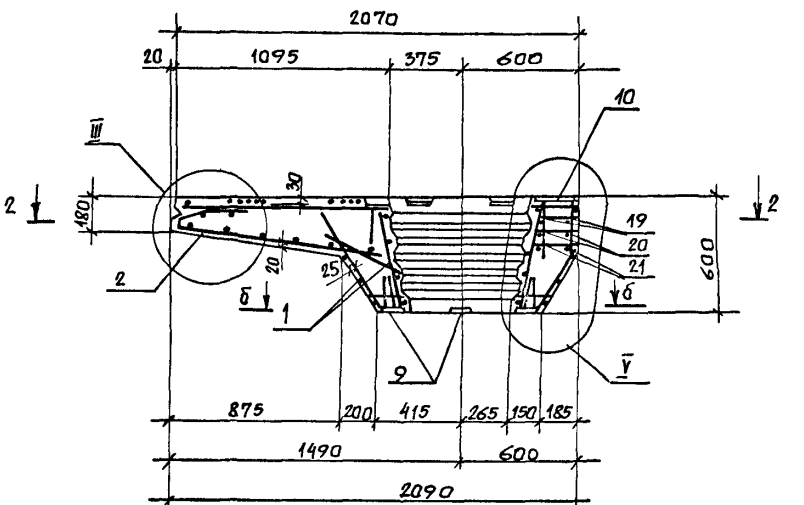

1. Армирование верха капителей марок с индексом „пр" - зеркально чертежу.
2. Нижние сетки условно не показаны на планах.
3. Узлы I, III, V см. 1.420.1-25.2-27.
4. Деталь установки монтажных петель см. 1.420.1-25.2-27.
5. Сечение а-а см. 1.420.1-25.2-13.
6. Сечение б-б см. 1.420.1-25.2-13.
7. Поз. 21 и 22 устанавливаются между стержнями пространственных каркасов поз. 3, 4, 5, 11 и привязываются к ним.

Разраб.	Палкина	
Рассчит.	Мурашова	
Провер.	Мурашова	
Н. контр.	Палкина	

1.420.1-25.2-26

Армирование капители КТК2лев-7... КТК2лев.-10; КТК2пр-7... КТК2пр.-10

Стадия	Лист	Листов
Р	1	3

ЦНИИПРОМЗДАНИЙ

Киевский ПСП
Рассчит. Ружак
Подпись и дата
Взам. инв. №
Инв. № подл.

Марка капители	Поз.	Наименование	Кол.	Обозначение документа
КТК2лев-7	1	Каркас КП2а	1	1.420.1-25.2-29
	2	КП5	1	-34
	3	КП24	1	-39
	4	КП48лев	1	-45
	5	КП52лев	1	-46
	6	Сетка С7	1	-76
	7	С9	3	-78
	8	Составная позиция СП1	4	-93
	9	Изделие закладное МН12	4	-90
	10	МН13	1	-91
	11	Каркас КП56лев	1	-47
	12	Ф16А III, ℓ=1080; 1,7кг	2	-102
	13	Каркас КП91	2	-64
	14	Отдельная позиция	2	-101
	15	Каркас КП87	1	-63
	16	Ф16А III, ℓ=1080; 1,7кг	4	-102
	17	Каркас КП83	1	-61
	18	Ф16А III, ℓ=1000; 1,58кг	2	
	19	Каркас КР3	1	1.420.1-25.2-67
	20	КР8	1	-68
	21	КР13	1	-69
	22	Ф8А III, ℓ=600; 0,24кг	2	
	23	Ф8А III, ℓ=400; 0,16кг	2	
	24	Каркас КР1	2	1.420.1-25.2-66
		Бетон класса В25, м³	1,56	

Марка капители	Поз.	Наименование	Кол.	Обозначение документа
КТК2пр-7		Поз. 1...3, 6...10, 12...24 см. КТК2лев-7		
	4	Каркас КП48пр	1	1.420.1-25-2-45
	5	КП52пр	1	-46
	11	КП56пр	1	-47
		Бетон класса В25, м³	1,56	
КТК2лев-8		Поз. 1, 2, 6...10, 12, 14...16, 18, 22...24 см КТК2лев-7		
	3	Каркас КП66	1	1.420.1-25.2-52
	4	КП49лев	1	-45
	5	КП53лев	1	-46
	11	КП77лев	1	-59
	13	КП92	2	-64
	17	КП84	1	-61
	19	Каркас КР4	1	-67
	20	КР9	1	-68
	21	КР14	1	-69
		Бетон класса В30, м³	1,56	
КТК2пр-8		Поз. 1...3, 6...10, 12...24 см КТК2лев.8		
	4	Каркас КП-49пр.	1	1.420.1-25.2-45
	5	КП53пр	1	-46
	11	КП77пр	1	-59
		Бетон класса В30, м³	1,56	

Арматура класса А-I и А-III по ГОСТ 5781-82
Арматура класса Вр-I по ГОСТ 6727-80

Инв. № подл. | Подп. и дата | Взам. инв. №

1.420.1-25.2-26

Лист 2

Марка капители	Поз.	Наименование	Кол.	Обозначение документа
КТК 2лев-9		Поз. 1, 2, 6... 10, 12, 14...16		
		18, 22... 24 см КТК 2лев-7		
	3	Каркас КП 67	1	1.420.1-25.2-52
	4	КП 49 лев	1	-45
	5	КП 53 лев	1	-46
	11	КП 78 лев	1	-59
	13	КП 92	2	-64
	17	КП 84	1	-61
	19	Каркас КР 5	1	-67
	20	КР 10	1	-68
	21	КР 15	1	-69
		Бетон класса В 35, м³	1,56	
КТК 2пр-9		Поз. 1... 3, 6... 10, 12... 24		
		см. КТК 2лев.-9		
	4	Каркас КП 49 пр	1	1.420.1-25.2-45
	5	КП 53 пр	1	-46
	11	КП 78 пр.	1	-59
		Бетон класса В35, м³	1,56	
КТК 2лев-10		Поз. 1, 2, 6... 10, 12, 14...16		
		18, 22... 24 см. КТК 2лев-7		
	3	Каркас КП 67	1	1.420.1-25.2-52
	4	КП 75 лев	1	-57
	5	КП 76 лев	1	-58
	11	КП 78 лев	1	-59
	13	КП 91	2	-64
	17	КП 90	1	-61

Марка капители	Поз.	Наименование	Кол.	Обозначение документа
КТК 2лев-10 (продолжен.)	19	Каркас КР6	1	1.420.1-25.2-67
	20	КР11	1	-68
	21	КР16	1	-69
		Бетон класса В40, м³	1,56	
КТК 2пр-10		Поз. 1... 3, 6... 10, 12... 24		
		см. КТК 2лев.-10		
	4	Каркас КП 75 пр		1.420.1-25.2-57
	5	КП 76 пр		-58
	11	КП 78 пр		-59
		Бетон класса В40, м³	1,56	

Взам. инв. №

Подпись и дата

Инв. № подл.

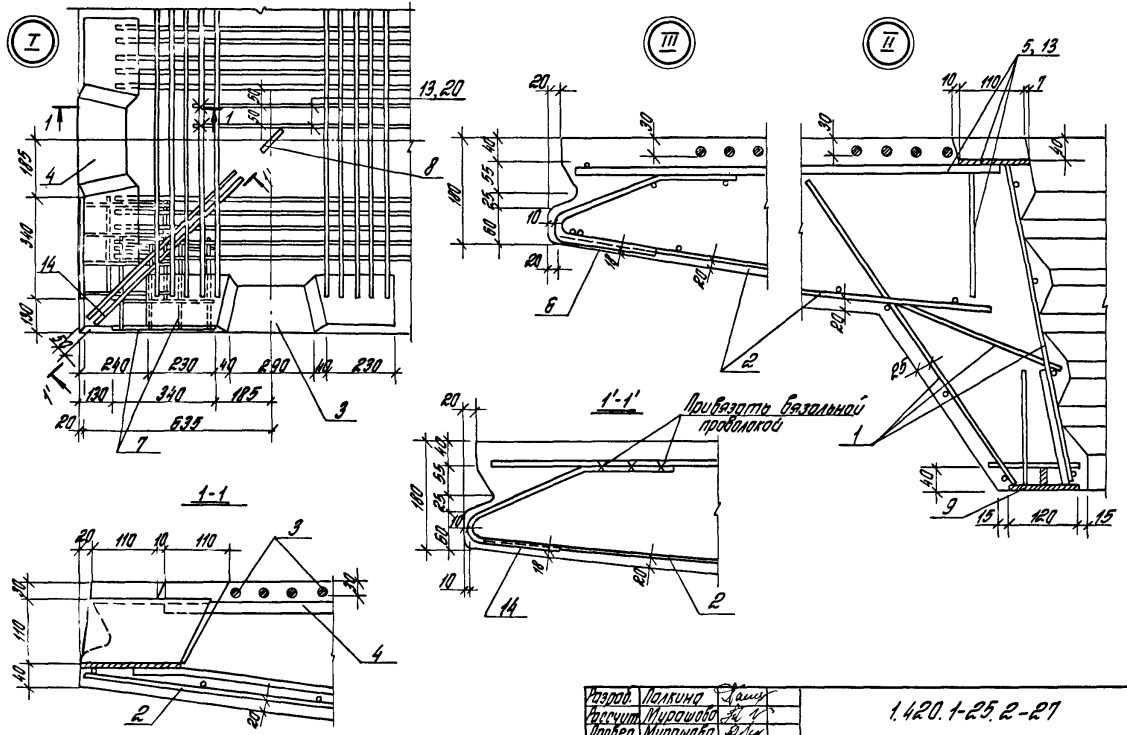

1. Маркировку узлов см. 1.420.1-25.2-11... 1.420.1-25.2-26
2. Обозначение позиций дано применительно к каркасу капители см. 1.420.1-25.2-11.

Разраб.	Палкина		1.420.1-25.2-27
Рассчит.	Мурашова		
Провер.	Мурашова		Узлы I-VIII (Армирование)
Н.контр.	Максимов		Стадия Р; Лист 1; Листов 3
			ЦНИИПРОМЗДАНИЙ

Инв.№ подл. | Подпись и дата | Взам.инв.№ | Рассчитал Климак | Киевский ПСП

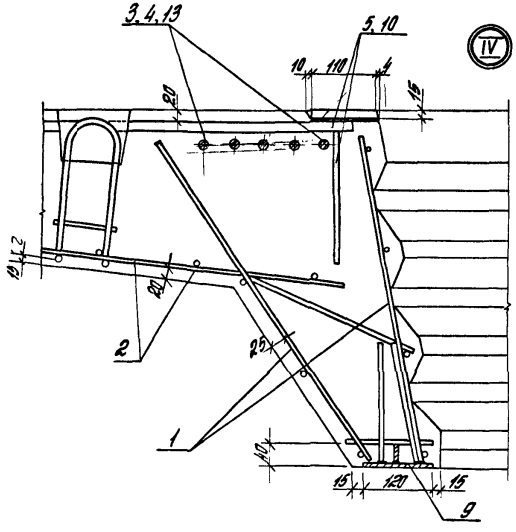

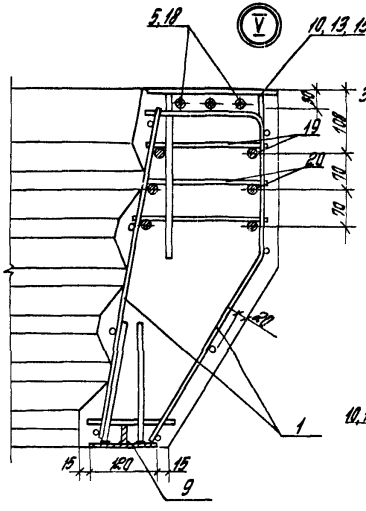

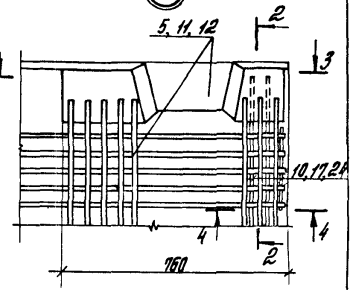

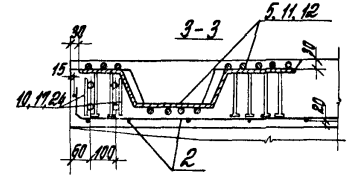

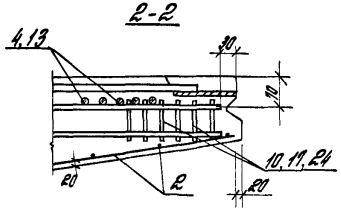

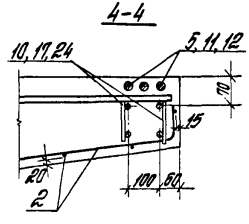

1. Позицию 8 (монтажная петля ОП1) зацепить за сетку, входящую в состав позиции 2 (ПК1... ПК5), и привязать вязальной проволокой.
2. Маркировку узлов см. 1.420.1-25.2-11... 1.420.1-25.2-26.
3. Обозначение позиций дано применительно к каркасу капители см. 1.420.1-25.2-12... 1.420.1-25.2-18, 1.420.1-25.2-20... 1.420.1-25.2-26.

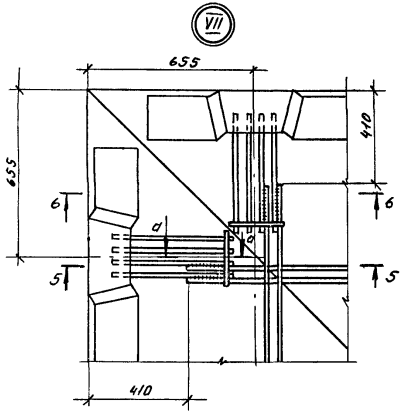

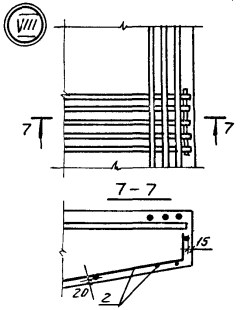

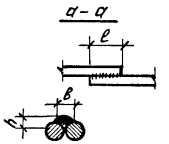

Размеры сварных швов

ф мм	в мм	h мм	e мм
12	10	4	100
14			110
16			130

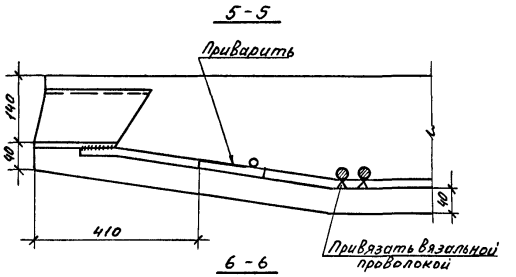

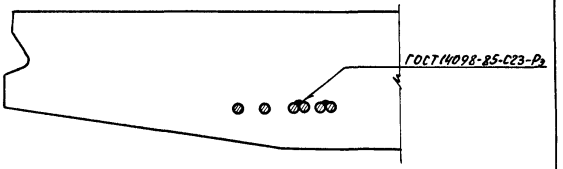

Маркировка узлов см. 1.420.1-25.2-11... 1.420.1-25.2-26.

Киевский ПСП

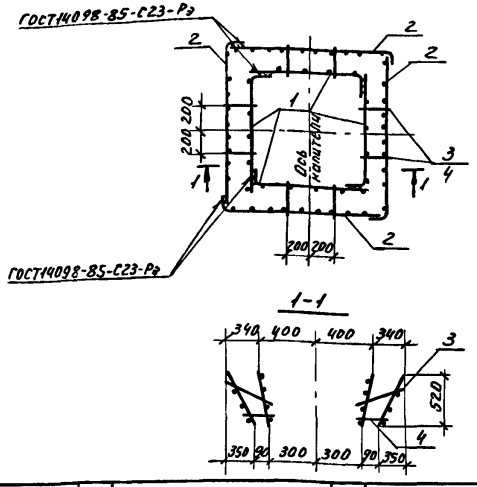

Марка каркаса	Поз.	Наименование	Кол.	Обозначение документа	Масса каркаса, кг
КП1а	1	Сетка С11	4	1.420.1-25.2-80	38,72
	2	С12	4	-81	
	3	Ф4 Вр I, ℓ=350; 0,03кг	8		
	4	Ф6 А III, ℓ=130; 0,03кг	8		

1. Арматура класса Вр-I по ГОСТ6727-80.
2. Поз. 3, 4 привязать вязальной проволокой к стержням КП1а.
3. Арматура класса А-III по ГОСТ 5781-82.

Разраб	Палкина		
Рассчит	Мурашова		
Провер	Мурашова		
Н. контр	Максимов		

1.420.1-25.2-28

Каркас пространственный КП1а

Стадия	Лист	Листов
Р		1

ЦНИИПРОМЗДАНИЙ

Инв.№ подл. | Подп. и дата | Взам.инв.№ | Рассчит. Дунак

Киевский ПСП

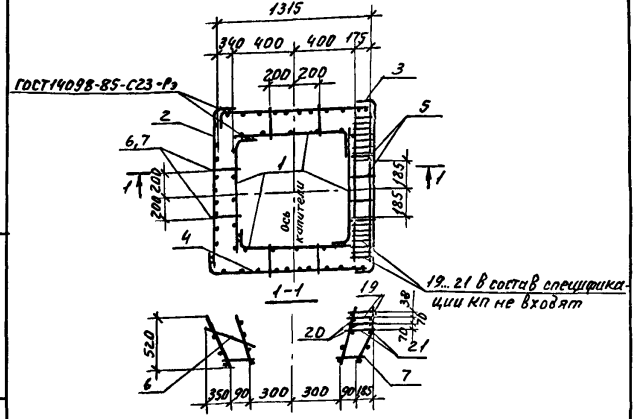

Марка каркаса	Поз.	Наименование	Кол.	Обозначение документа	Масса каркаса, кг
КП2а	1	Сетка С11	4	1.420.1-25.2-80	38,78
	2	С12	1	-81	
	3	С13	1	-82	
	4	С13а	1	-82	
	5	С14	1	-83	
	6	Ф4 Вр I, ℓ=350; 0,03кг	6		
	7	Ф6 А III, ℓ=130; 0,03кг	6		

1. Поз. 6 и 7 привязать вязальной проволокой к стержням КП2а.
2. Поз. 19...21 привязать вязальной проволокой к стержням 1 и 5 КП2а.
3. Поз. 19...21 (КР2...КР16) см. 1.420.1-25.2-67...1.420.1-25.2-69.
4. Арматура класса А-III по ГОСТ 5781-82.
5. Арматура класса Вр-I по ГОСТ 6727-80.

Разраб	Палкина		
Рассчит	Мурашова		
Провер	Мурашова		
Н. контр	Максимов		

1.420.1-25.2-29

Каркас пространственный КП2а

Стадия	Лист	Листов
Р		1

ЦНИИПРОМЗДАНИЙ

Инв.№ подл. | Подп. и дата | Взам.инв.№ | Рассчит. Дунак

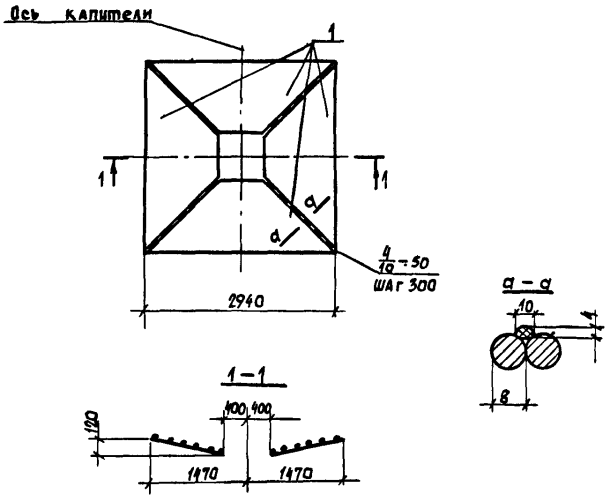

Марка каркаса	Поз.	Наименование	Кол.	Обозначение документа	Масса каркаса, кг
КП1	1	Сетка С1	4	1.420.1-25.2-70	12,8

Разраб.	Палкина		1.420.1-25.1-30	
Рассчит.	Мурашова			
Провер.	Мурашова			
Н. контр.	Максимов			

Каркас пространственный КП1	Стадия	Лист	Листов
	Р		1
ЦНИИПРОМЗДАНИЙ			

Киевский ПСП

Рассчит. Ажнак

Взам. инв. №

Подпись и дата

Инв. № подл.

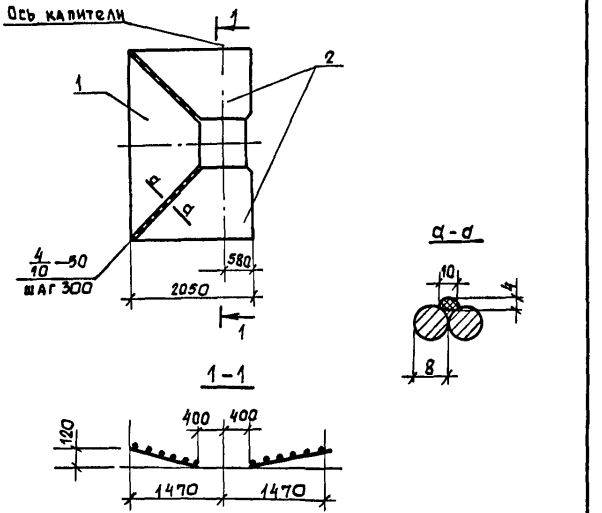

Марка каркаса	Поз.	Наименование	Кол.	Обозначение документа	Масса каркаса, кг
КП 2	1	Сетка С1	1	1.420.1-25.2-70	8,0
	2	С2	2	1.420.1-25.2-71	

Разраб.	Палкина		1.420.1-25.2-31	
Рассчит.	Мурашова			
Провер.	Мурашова			
Н. контр.	Максимов			

Каркас пространственный КП 2	Стадия	Лист	Листов
	Р		1
ЦНИИПРОМЗДАНИЙ			

Киевский ПСП

Рассчит. Ажнак

Взам. инв. №

Подпись и дата

Инв. № подл.

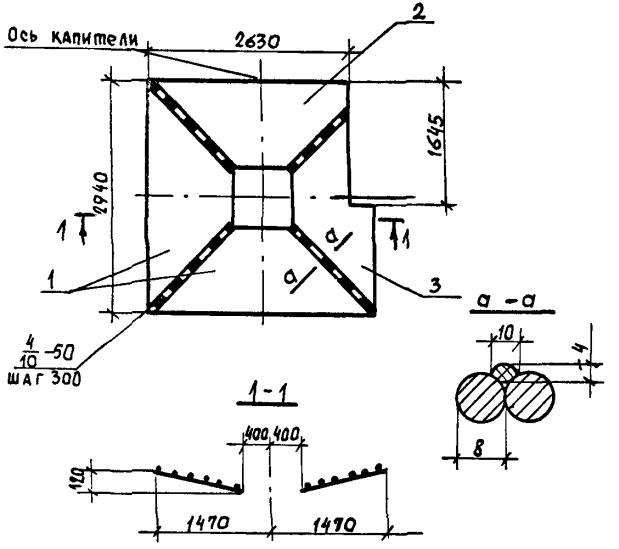

Марка каркаса	Поз.	Наименование	Кол.	Обозначение документа	Масса каркаса кг
КП3	1	Сетка С1	2	1.420.1-25.2-70	12,2
	2	С3	1	1.420.1-25.2-72	
	3	С4	1	1.420.1-25.2-73	

Разраб.	Палкина		1.420.1-25.2-32
Рассчит.	Мурашова		
Провер.	Мурашова		Каркас пространственный КП3
Н.контр.	Максимов		Стадия: Р; Лист: ; Листов: 1
			ЦНИИПРОМЗДАНИЙ

Киевский ПСП

Рассчит. Дужак

Взам.инв.№

Подпись и дата

Инв.№ подл.

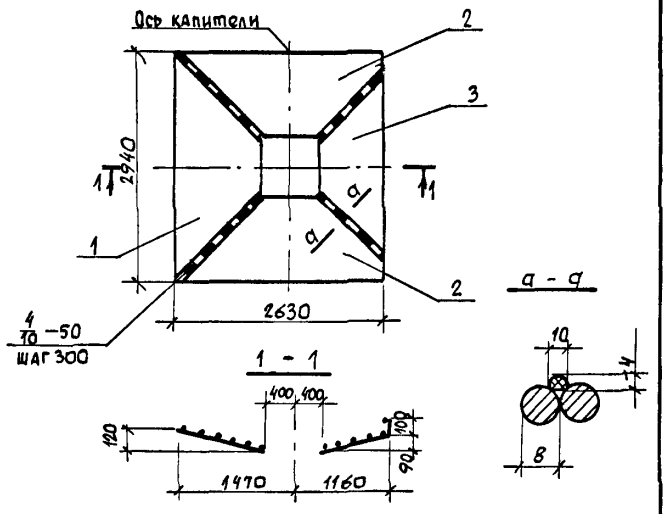

Марка каркаса	Поз.	Наименование	Кол.	Обозначение документа	Масса каркаса кг
КП4	1	Сетка С1	1	1.420.1-25.2-70	11,76
	2	С3	2	-72	
	3	С5	1	-74	

Разраб.	Палкина		1.420.1-25.2-33
Рассчит.	Мурашова		
Провер.	Мурашова		Каркас пространственный КП4
Н.контр.	Максимов		Стадия: Р; Лист: ; Листов: 1
			ЦНИИПРОМЗДАНИЙ

Киевский ПСП

Рассчит. Дужак

Взам.инв.№

Подпись и дата

Инв.№ подл.

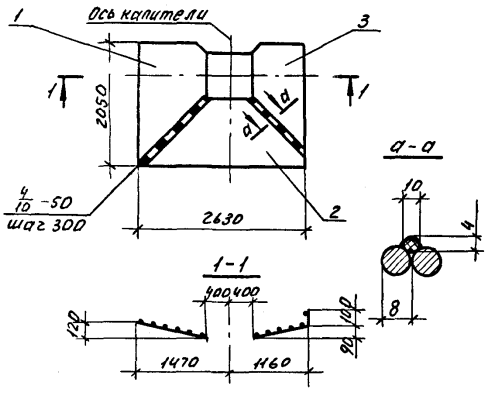

Марка каркаса	Поз.	Наименование	Кол.	Обозначение документа	Масса каркаса, кг
КП5	1	Сетка С2	1	1.420.1-25.2-71	7,36
	2	С3	1	72	
	3	С6	1	75	

Разраб. Пархоменко
Рассчит. Мурашов
Провер. Мурашов
Н. контр. Максимов

1.420.1-25.2-34

Каркас пространственный КП5

Стадия	Лист	Листов
Р		1

ЦНИИПРОМЗДАНИЙ

Инв. № подл. | Подп. и дата | Взам. инв. №

Киевский ПСП

24096-74

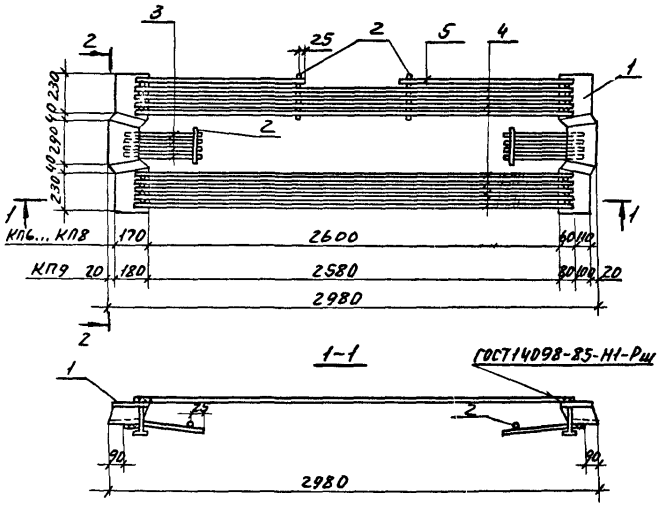

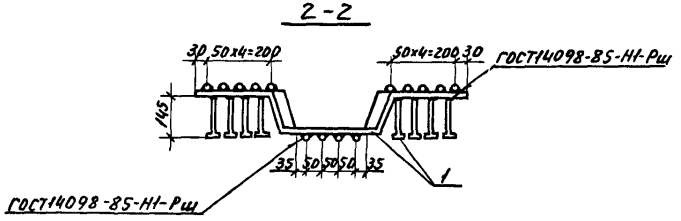

Марка каркаса	Поз.	Наименование	Кол.	Обозначение документа	Масса каркаса, кг
КП6	1	Изделие закладное МН1	2	1.420.1-25.2-84	36,84
	2	Ф8АI, ℓ=250; 0,1кг	4		
	3	Ф12АIII, ℓ=480; 0,4кг	8	1.420.1-25.2-99	
	4	Ф10АIII, ℓ=2720; 1,68кг	9		
	5	Ф10АIII, ℓ=1060; 0,7кг	2		
КП7		Поз.1...3 см. КП6			43,7
	4	Ф12АIII, ℓ=2720; 2,4кг	9		
	5	Ф12АIII, ℓ=1060; 0,9кг	2		
КП8		Поз.1,2 см. КП6			54,2
	3	Ф14АIII, ℓ=480; 0,6кг	8	1.420.1-25.2-99	
	4	Ф14АIII, ℓ=2720; 3,3кг	9		
	5	Ф14АIII, ℓ=1060; 1,3кг	2		
КП9	1	Изделие закладное МН2	2	1.420.1-25.2-84	69,0
	2	Ф8АI, ℓ=250; 0,1кг	4		
	3	Ф16АIII, ℓ=480; 0,76кг	8	1.420.1-25.2-99	
	4	Ф16АIII, ℓ=2740; 4,3кг	9		
	5	Ф16АIII, ℓ=1070; 1,7кг	2		

1. Дуговую сварку поз.1 с поз.3,4,5 производить электродами типа Э42А, Э46А, Э50А по ГОСТ 9466-75 и ГОСТ 9467-75.
2. Арматура класса А-I и А-III по ГОСТ 5781-82.
3. Поз.2 соединить со стержнями поз.3...5 контактной точечной сваркой по ГОСТ 14098-85 и ГОСТ 10922-75.

Разраб.	Палкина		1.420.1-25.2-35
Рассчит.	Мурашова		
Провер.	Мурашова		
Н. контр.	Максимов		Каркас пространственный КП6... КП9

Стадия	Лист	Листов
Р		1

ЦНИИПРОМЗДАНИЙ

Киевский ПСП

Инв.№ подл. | Подп. и дата | Взам. инв.№ | Рассчит. Дунак

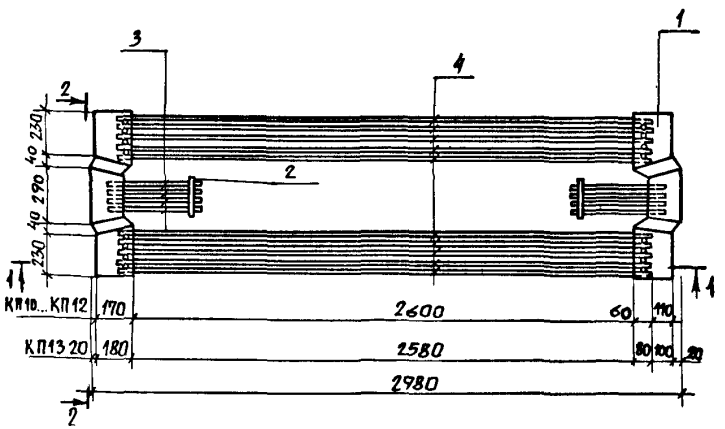

1–1

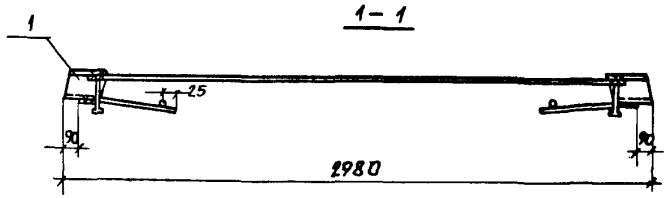

2–2

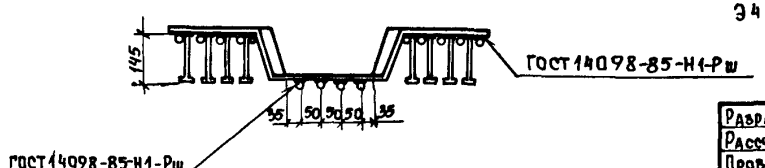

Марка каркаса пространст.	Поз.	Наименование	Кол.	Обозначение документа	Масса каркаса кг
КП 10	1	Изделие закладное МН1	2	1.420.1-25.2-84	36,9
	2	Ф 8 А I, ℓ= 250; 0,1кг	2		
	3	Ф 12 А III, ℓ= 480; 0,4кг	8	1.420.1-25.2-99	
	4	Ф 10 А III, ℓ= 2720; 1,68кг	10		
КП 11		Поз. 1...3 см. КП 10			44,1
	4	Ф 12 А III, ℓ= 2720; 2,4кг	10		
КП 12		Поз. 1, 2 см. КП 10			54,72
	3	Ф 14 А III, ℓ= 480; 0,6кг	8	1.420.1-25.2-99	
	4	Ф 14 А III, ℓ= 2720; 3,3кг	10		
КП 13	1	Изделие закладное МН2	2	1.420.1-25.2-84	69,7
	2	Ф 8 А I, ℓ= 250; 0,1кг	2		
	3	Ф 16 А III, ℓ= 480; 0,76кг	8	1.420.1-25.2-99	
	4	Ф 16 А III, ℓ= 2740; 4,3кг	10		

1. Арматура класса А-I и А-III по ГОСТ 5781-82. Поз. 2 соединить со стержнями поз. 3 контактной точечной сваркой по ГОСТ 14098-85 и ГОСТ 10922-75.
2. Дуговую сварку поз. 1 с поз. 3,4 производить электродами типа Э42А, Э46А, Э50А по ГОСТ 9466-75 и ГОСТ 9467-75.

Разраб.	Палкина		1.420.1-25.2-36
Рассчит.	Мурашова		
Провер.	Мурашова		
Н. контр.	Максимов		Каркас пространственный КП 10... КП 13

Стадия	Лист	Листов
Р		1

ЦНИИПРОМЗДАНИЙ

Инв.№ подл. | Подпись и дата | Взам. инв.№ | Рассчит. Аушак | Киевский ПСП

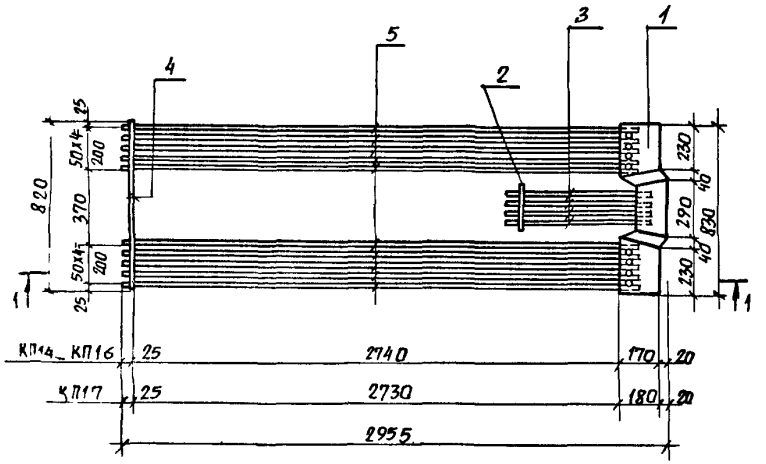

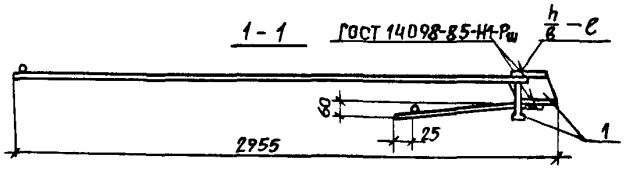

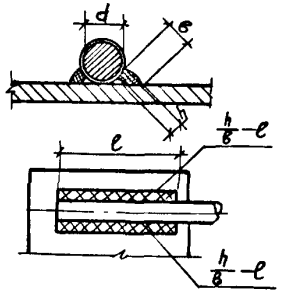

Размеры сварных швов

ф мм	в мм	h мм	ℓ мм
10	8	4	60
12	8	4	
14	8	4	
16	8	4	80
18	10	5	90

Марка каркаса простран.	Поз.	Наименование	Кол.	Обозначение документа	Масса каркаса кг
КП14	1	Изделие закладное МН1		1.420.1-25.2-84	27,36
	2	ф 8 А I, ℓ=250; 0,1кг	1		
	3	ф 12 А III, ℓ=480; 0,4кг	4	1.420.1-25.2-99	
	4	ф 8 А I, ℓ=820; 0,3...	1		
	5	ф 10 А III, ℓ=2825; 1,7кг	10		
КП15		Поз. 1...4 см. КП14			35,36
	5	ф 12 А III, ℓ=2825; 2,5кг	10		
КП16		Поз. 1, 2, 4 см. КП14			45,16
	3	ф 14 А III, ℓ=480; 0,6кг	4	1.420.1-25.2-99	
	5	ф 14 А III, ℓ=2825; 3,4кг	10		
КП17		Поз. 2, 4 см. КП14			58,64
	1	Изделие закладное МН2	1	1.420.1-25.2-84	
	3	ф 16 А III, ℓ=480; 0,76кг	4	1.420.1-25.2-99	
	5	ф 16 А III, ℓ=2835; 4,5кг	10		

1. Дуговую сварку поз. 1 с поз. 3,5 производить электродами типа Э42А, Э46А, Э50А по ГОСТ 9466-75 и ГОСТ 9467-75.
2. Поз. 2,4 соединить со стержнями поз. 3, 5 контактной точечной сваркой по ГОСТ 14098-85 и ГОСТ 10922-75.
3. Арматура класса А-I и А-III по ГОСТ 5781-82.

Разраб.	Палкина		1.420.1-25.2-37
Рассчит.	Мурашова		
Провер.	Мурашова		
Н. контр.	Максимов		

Каркас пространственный КП14... КП17

Стадия	Лист	Листов
Р		1

ЦНИИПРОМЗДАНИЙ

Киевский ПСП

Рассчит. Душак

Взам. инв. №

Подпись и дата

Инв. № подл.

24096 77

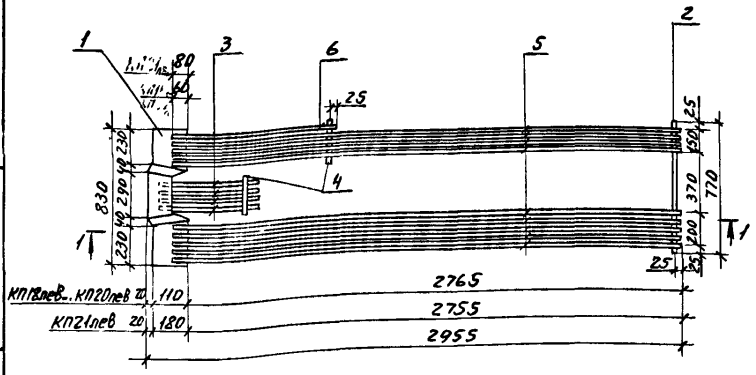

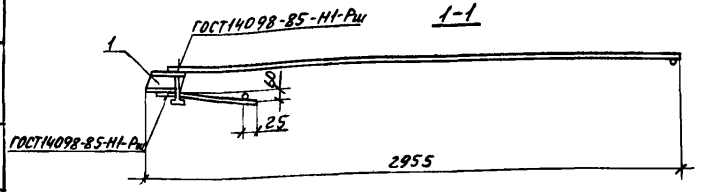

Марка каркаса	Поз.	Наименование	Кол.	Обозначение документа	Масса каркаса кг
КП18лев КП18пр	1	Изделие закладное МН1	1	1.420.1-25.2-84	26,46
	2	Ф8АI, ℓ=770; 0,3кг	1		
	3	Ф12АIII, ℓ=480; 0,4кг	4	1.420.1-25.2-99	
	4	Ф8АI, ℓ=250; 0,1кг	2		
	5	Ф10АIII, ℓ=2825; 1,7кг	9		
	6	Ф10АIII, ℓ=1060; 0,7кг	1		
КП19лев КП19пр		Поз.1...4 см. КП18лев			33,86
	5	Ф12АIII, ℓ=2825; 2,5кг	9		
	6	Ф12АIII, ℓ=1060; 0,9кг	1		
КП20лев КП20пр		Поз.1,2,4 см. КП18лев			43,16
	3	Ф14АIII, ℓ=480; 0,6кг	4	1.420.1-25.2-99	
	5	Ф14АIII, ℓ=2825; 3,4кг	9		
	6	Ф14АIII, ℓ=1060; 1,3кг	1		
КП21лев КП21пр		Поз.2,4 см. КП18лев			55,94
	1	Изделие закладное МН2	1	1.420.1-25.2-84	
	3	Ф16АIII, ℓ=480; 0,76кг	4	1.420.1-25.2-99	
	5	Ф16АIII, ℓ=2835; 4,5кг	9		
	6	Ф16АIII, ℓ=1070; 1,7кг	1		

1. Дуговую сварку поз.1 с поз. 3,5,6 производить электродами типа Э42А, Э46А, Э50А по ГОСТ 9466-75 и ГОСТ 9467-75.
2. На чертеже изображены каркасы пространственные КП18лев... КП21лев, а КП18пр... КП21пр изготовлять зеркально чертежу.
3. Арматура класса А-I и А-III по ГОСТ 5781-82.
4. Поз.2,4 соединять со стержнями поз.3,5 и 6 контактной точечной сваркой по ГОСТ 14098-85 и ГОСТ 10922-75.

Разраб.	Палкина		1.420.1-25.2-38
Рассчит	Мурашова		
Провер.	Мурашова		
Н. контр.	Максимов		

Каркас пространственный КП18лев...КП21лев, КП18пр...КП21пр

Стадия	Лист	Листов
Р		1

ЦНИИПРОМЗДАНИЙ

Инв.№ подл. | Подп. и дата | Взам.инв.№ | Рассчит | Дужак | Киевский ПСП

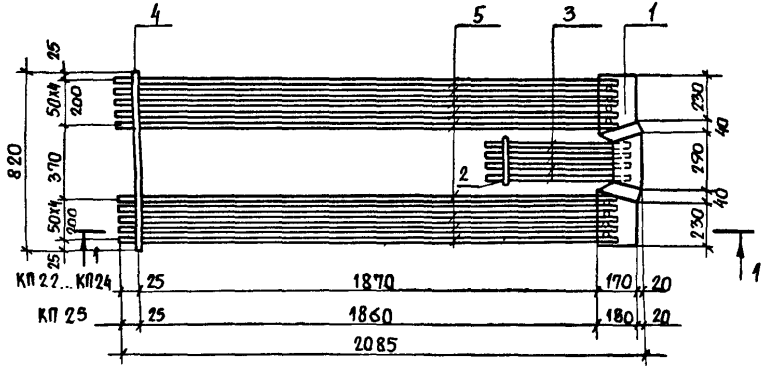

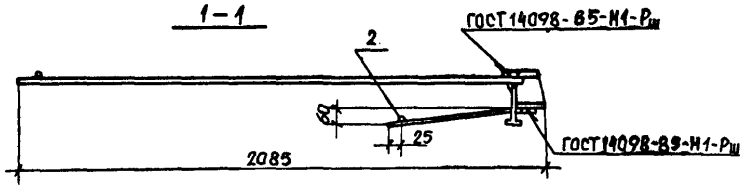

Марка каркаса	Поз.	Наименование	Кол.	Обозначение документа	Масса каркаса, кг
КП 22	1	Изделие закладное МН1	1	1.420.1-25.2-84	22,36
	2	Ф 8 А-I, ℓ= 250; 0,1кг	1		
	3	Ф 12 А-III, ℓ= 480; 0,4кг	4	1.420.1-25.2-99	
	4	Ф 8 АI; ℓ= 820; 0,3кг	1		
	5	Ф 10 А-III, ℓ= 1955; 1,2кг	10		
КП 23		Поз. 1... 4 см. КП 22			27,36
	5	Ф 12 А III, ℓ=1955; 1,7кг	10		
КП 24		Поз. 1, 2, 4 см. КП 22			35,16
	3	Ф 14 А-III, ℓ=480; 0,6кг	4	1.420.1-25.2-99	
	5	Ф 14 А-III, ℓ= 1955; 2,4кг	10		
КП 25		Поз. 2,4 см. КП 22			44,64
	1	Изделие закладное МН2	1	1.420.1-25.2-84	
	3	Ф 16 А-III, ℓ= 480; 0,76кг	4	-99	
	5	Ф 16 А-III, ℓ=1965; 3,1кг	10		

1. Арматура класса А-I и А-III по ГОСТ 5781-82
2. Поз. 2,4 соединить со стержнями поз. 3,5 контактной точечной сваркой по ГОСТ 14098-85 и ГОСТ 10922-75.

3. Дуговую сварку поз. 1 с поз. 3, 5 производить электродами типа Э42А, Э46А, Э50А по ГОСТ 9466-75 и ГОСТ 9467-75.

Разраб.	Палкина	
Рассчит.	Мурашова	
Провер.	Мурашова	
Н.контр.	Максимов	

1.420.1-25.2-39

Каркас пространственный КП 22... КП 25

Стадия	Лист	Листов
Р		1

ЦНИИПРОМЗДАНИЙ

Киевский ПСП

Инв.№ подл. | Подпись и дата | Взам.инв.№ | Рассчит. Думак

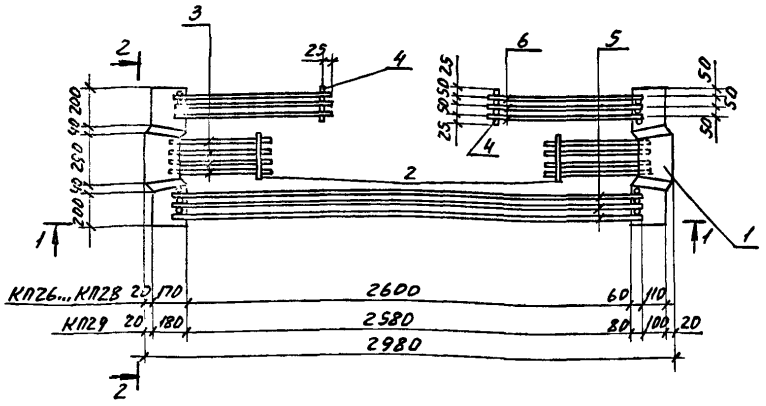

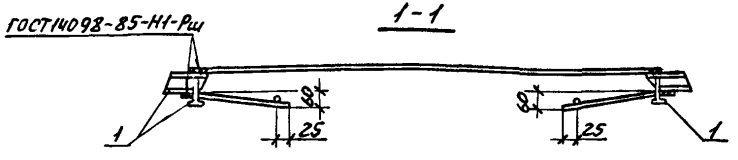

Марка каркаса пространств	Поз.	Наименование	Кол.	Обозначение документа	Масса каркаса кг
КП26	1	Изделие закладное МН3	2	1.420.1-25.2-85	27,24
	2	Ф8АI, ℓ=250; 0,1кг	2		
	3	Ф12АIII, ℓ=480; 0,4кг	8	1.420.1-25.2-99	
	4	Ф8АI, ℓ=150; 0,06кг	2		
	5	Ф10АIII, ℓ=2720; 1,68кг	3		
	6	Ф10АIII, ℓ=875; 0,54кг	6		
КП27		Поз.1...4 см. КП26			30,96
	5	Ф12АIII, ℓ=2720; 2,4кг	3		
	6	Ф12АIII, ℓ=875; 0,8кг	6		
КП28		Поз.1,2,4 см. КП26			37,06
	3	Ф14АIII, ℓ=480; 0,6кг	8	1.420.1-25.2-99	
	5	Ф14АIII, ℓ=2720; 3,3кг	3		
	6	Ф14АIII, ℓ=875; 1,1кг	6		
КП29		Поз.2,4 см. КП26			46,5
	1	Изделие закладное МН4	2	1.420.1-25.2-85	
	3	Ф16АIII, ℓ=480; 0,76кг	8	-99	
	5	Ф16АIII, ℓ=2740; 4,3кг	3		
	6	Ф16АIII, ℓ=885; 1,4кг	6		

1. Арматура класса А-I и А-III по ГОСТ5781-82.
2. Поз. 2 и 4 соединить соответственно со стержнями 3,5 и 6 контактной точечной сваркой по ГОСТ 14098-85 и ГОСТ 10922-75.
3. Дуговую сварку поз. 3,5,6 с поз. 1 производить электродами типа Э42А, Э46А, Э50А по ГОСТ 9466-75 и ГОСТ 9467-75.
4. Разрез 2-2 см. 1.420.1-25.2

Разраб.	Палкина	
Рассчит.	Мурашова	
Провер.	Мурашова	
Н. контр.	Максимов	

1.420.1-25.2-40

Каркас пространственный КП26..., КП29

Стадия	Лист	Листов
Р		1

ЦНИИПРОМЗДАНИЙ

Инв.№ подл. | Подп. и дата | Взам.инв.№ | Инв.№ дубл. | Подпись и дата | Киевский ПСП

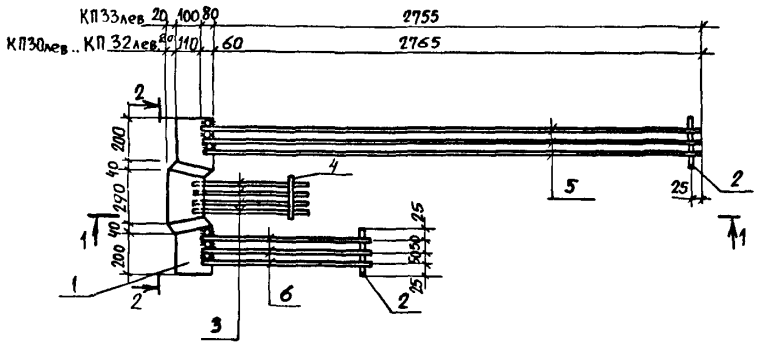

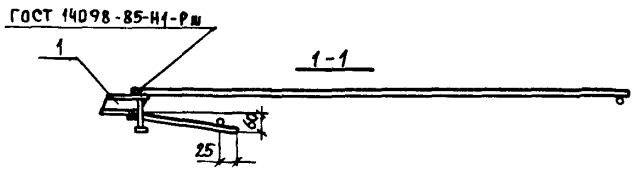

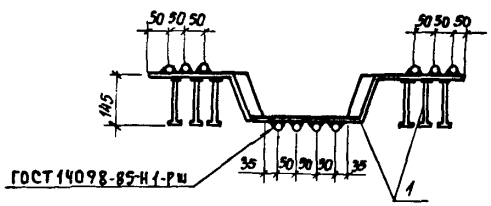

Марка каркаса	Поз.	Наименование	Кол.	Обозначение документа	Масса каркаса, кг
КП30лев КП30пр.	1	Изделие закладное МН3	1	1.420.1-25.2-85	16,26
	2	Ф 8 АI, ℓ=150; 0,06кг	2		
	3	Ф 12 АIII, ℓ=480; 0,4кг	4	1.420.1-25.2-99	
	4	Ф 8 АI, ℓ=250; 0,1кг	1		
	5	Ф 10 АIII, ℓ=2825; 1,7кг	3		
	6	Ф 10 АIII, ℓ=875; 0,54кг	3		
КП31лев КП31пр.		Поз. 1...4 см. КП30лев.			19,44
	5	Ф 12 АIII, ℓ=2825; 2,5кг	3		
	6	Ф 12 АIII, ℓ=875; 0,8кг	3		
КП32лев. КП32пр.		Поз. 1, 2, 4 см КП30лев.			23,84
	3	Ф 14 АIII, ℓ=480; 0,6кг	4	1.420.1-25.2-99	
	5	Ф 14 АIII, ℓ=2825; 3,4кг	3		
	6	Ф 14 АIII, ℓ=875; 1,1кг	3		
КП33лев. КП33пр		Поз. 2, 4 см. КП30лев			30,36
	1	Изделие закладное МН4	1	1.420.1-25.2-85	
	3	Ф 16 АIII, ℓ=480; 0,76кг	4	-99	
	5	Ф 16 АIII, ℓ=2835; 4,5кг	3		
	6	Ф 16 АIII, ℓ=885; 1,4кг	3		

1. Дуговую сварку поз. 3,5,6 с поз. 1 производить электродами типа Э42А, Э46А, Э50А по ГОСТ 9466-75 и ГОСТ 9467-75.
2. На чертеже изображены каркасы пространственные КП30лев... КП33лев, а КП30пр... КП33пр зеркально чертежу.
3. Арматура класса А-I и А-III по ГОСТ 5781-82.
4. Поз. 2 и 4 соединить соответственно со стержнями поз. 3,5,6 контактной точечной сваркой по ГОСТ 14098-85 и ГОСТ 10922-75.

Разраб.	Палкина	
Рассчит.	Мурашова	
Провер	Мурашова	
Н. контр	Максимов	

1.420.1-25.2-41

Каркас пространственный КП30лев...КП33лев; КП30...КП33 пр пр

Стадия	Лист	Листов
Р		1

ЦНИИПРОМЗДАНИЙ

Киевский ПСП

Рассчит. Дужак

Взам. инв. №

Подпись и дата

Инв. № подл.

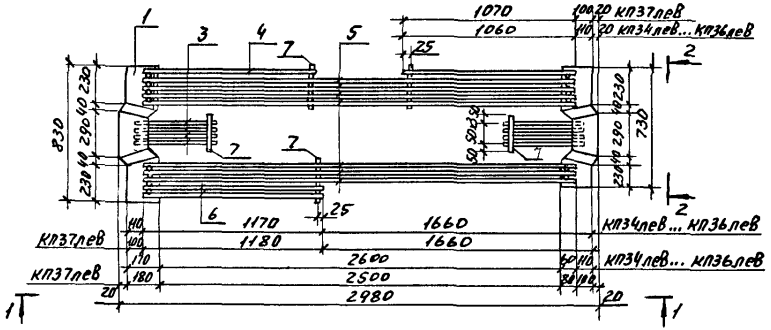

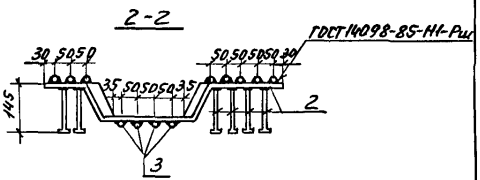

1-1

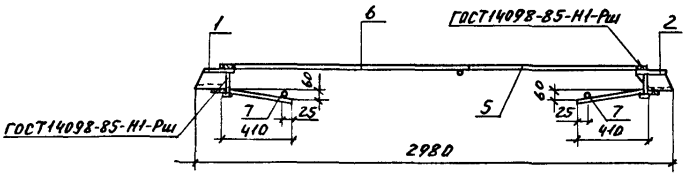

1. Каркасы пространственные КП34пр... КП37пр изготовлять зеркально чертежу.
2. Спецификацию см. 1.420.1-25.2-42.
3. Поз.7 соединять со стержнями поз. 3...6 контактной точечной сваркой по ГОСТ 14098-85 и ГОСТ 10922-75.
4. Дуговую сварку поз.3...5 с поз.1,2 производить электродами типа Э42А, Э46А, Э50А по ГОСТ 9466-75 и ГОСТ 9467-75.

Разраб.	Палкина	
Рассчит.	Мурашова	
Провер.	Мурашова	
Н. контр.	Максимов	

1.420.1-25.2-42

Каркас пространственный КП34лев... КП37лев, КП34пр... КП37пр

Стадия	Лист	Листов
Р	1	2

ЦНИИПРОМЗДАНИЙ

Киевский ПСП

Инв. № подл. | Подп. и дата | Взам. инв. № | Инв. № дубл. | Подп. и дата

Марка каркаса	Поз.	Наименование	Кол.	Обозначение документа	Масса каркаса кг
КП34лев	1	Изделие закладное МН1	1	1.420.1-25.2-84	34,04
	2	МН5лев	1	-86	
	3	ф12А; ℓ=480; 0,4 кг	8	-99	
	4	ф10А III; ℓ=1060; 0,7кг	2		
	5	ф10А III; ℓ=2720; 1,68кг	7		
	6	ф10А III; ℓ=1170; 0,7кг	2		
	7	ф8А I; ℓ=250; 0,1 кг	5		
КП34пр		Поз. 1,3...7 см. КП34лев			34,04
	2	Изделие закладное МН5пр	1	1.420.1-25.2-86	
КП35лев		Поз. 1,2,3,7 см. КП34лев			40,16
	4	ф12А III; ℓ=1060; 0,9 кг	2		
	5	ф12А III; ℓ=2720; 2,4кг	7		
	6	ф12А III; ℓ=1170; 1,04кг	2		
КП35пр		Поз. 1,3...7 см. КП35лев			40,16
	2	Изделие закладное МН5пр	1	1.420.1-25.2-86	

Марка каркаса	Поз	Наименование	Кол.	Обозначение документа	Масса каркаса кг
КП36лев		Поз. 1,2,7 см. КП34лев			49,6
	3	ф14А III; ℓ=480; 0,6кг	8	1.420.1-25.2-99	
	4	ф14А III; ℓ=1060; 1,3кг	2		
	5	ф14А III; ℓ=2720; 3,3кг	7		
	6	ф14А III; ℓ=1170; 1,41кг	2		
КП36пр		Поз. 1,3...7 см. КП36лев			49,6
	2	Изделие закладное МН5пр	1	1.420.1-25.2-86	
КП37лев	1	Изделие закладное МН2		1.420.1-25.2-84	63,0
	2	МН6лев		-86	
	3	ф16А III; ℓ=480; 0,76кг	8	-99	
	4	ф16А III; ℓ=1070; 1,7кг	2		
	5	ф16А III; ℓ=2740; 4,3кг	7		
	6	ф16А III; ℓ=1180; 1,86кг	2		
	7	ф8А I; ℓ=250; 0,1кг	5		
КП37пр		Поз. 1,3...7 см. 37лев			63,0
	2	Изделие закладное МН6пр.	1	1.420.1-25.2-86	

Арматура класса А-I и А-III по ГОСТ 5781-82

Инв.№ подл. | Подп. и дата | Взам.инв.№

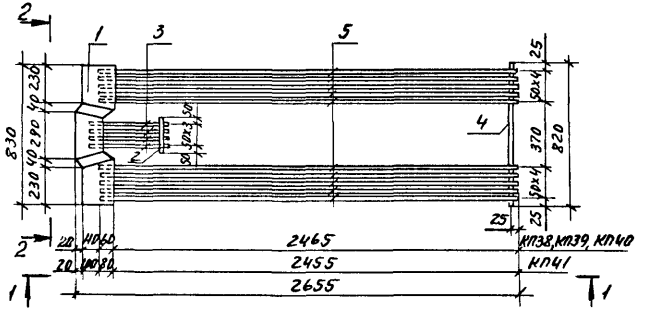
2
1
3
5
25
4
830
230
40
290
40
230
50
4x4
370
820
25
2
2
2

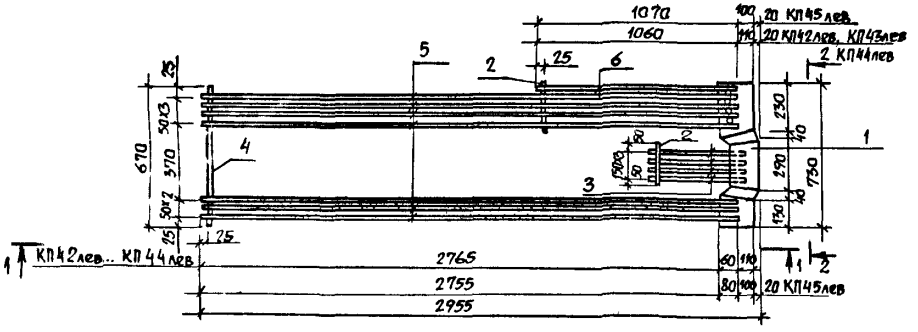

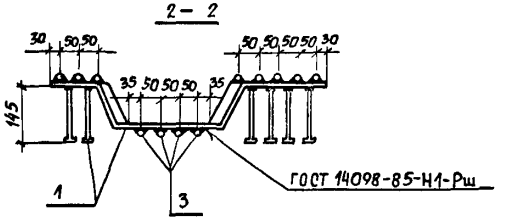

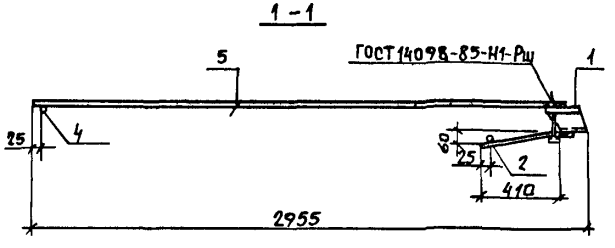

1. Каркасы пространственные КП42 пр... КП45 пр изготовлять зеркально чертежу.
2. Спецификация дана на 1.420.1-25.2-44.
3. Поз. 2 и 4 соединить соответственно со стержнями поз. 3,5,6 контактной точечной сваркой по ГОСТ 14098-85 и ГОСТ 10922-75.
4. Дуговую сварку поз. 3,5,6 с поз. 1 производить электродами типа Э42А, Э46А, Э50А по ГОСТ 9466-75 и ГОСТ 9467-75.

Разраб.	Палкина		1.420.1-25.2-44		
Рассчит.	Мурашова				
Провер.	Мурашова				
			Каркас пространственный КП42лев... КП45лев КП42пр... КП45пр	Стадия	Лист	Листов
				Р	1	2
Н.контр.	Максимов			ЦНИИПРОМЗДАНИЙ		

Киевский ПСП
Ажиак
Рассчит.
Взам. инв.№
Подпись и дата
Инв.№ подл.

Марка каркаса	Поз.	Наименование	Кол.	Обозначение документа	Масса каркаса, кг
КП 42 лев	1	Изделие закладное МН5лев	1	1.420.1-25.2-86	22,07
	2	Ф 8 А I, ℓ = 250; 0,1кг	2		
	3	Ф 12 А III, ℓ = 480; 0,4кг	4	1.420.1-25.2-99	
	4	Ф 8 А I, ℓ = 670; 0,26кг	1		
	5	Ф 10 А III, ℓ = 2825; 1,7кг	7		
	6	Ф 10 А III, ℓ = 1060; 0,7кг	1		
КП 42 пр		Поз. 2... 6 см. КП 42 лев			22,07
	1	Изделие закладное МН5пр	1	1.420.1-25.2-86	
КП 43 лев		Поз. 1... 4 см. КП 42 лев			27,87
	5	Ф 12 А III, ℓ = 2825; 2,5кг	7		
	6	Ф 12 А III, ℓ = 1060; 0,9кг	1		
КП 43 пр		Поз. 2... 6 см. КП-43 лев			27,87
	1	Изделие закладное МН5пр	1	1.420.1-25.2-86	
КП 44 лев		Поз. 1, 2, 4 см КП 42 лев			35,37
	3	Ф 14 А III, ℓ = 480; 0,6кг	4	1.420.1-25.2-84	
	5	Ф 14 А III, ℓ = 2825; 3,4кг	7		
	6	Ф 14 А III, ℓ = 1060; 1,3кг	1		

Марка каркаса	Поз.	Наименование	Кол.	Обозначение документа	Масса каркаса, кг
КП 44 пр		Поз. 2... 6 см. КП 44 лев			35,37
	1	Изделие закладное МН5пр	1	1.420.1-25.2-86	
КП 45 лев		Поз. 2, 4 см. КП 42 лев			45,69
	1	Изделие закладное МН6лев	1	1.420.1-25.2-86	
	3	Ф 16 А III, ℓ = 480; 0,76кг	4	-99	
	5	Ф 16 А III, ℓ = 2835; 4,5кг	7		
	6	Ф 16 А III, ℓ = 1070; 1,7кг	1		
КП 45 пр		Поз. 2... 6 см. КП 45 лев			45,69
	1	Изделие закладное МН6пр	1	1.420.1-25.2-86	

Арматура класса А-I и А-III по ГОСТ 5781-82

Взам. инв. № | Подпись и дата | Инв. № подл.

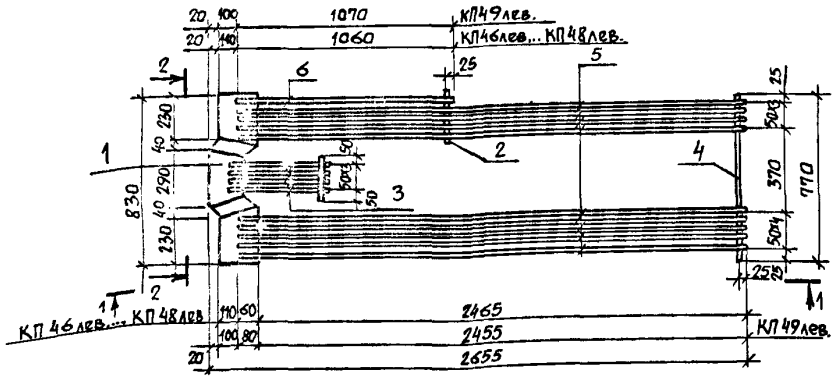

Марка каркаса	Поз.	Наименование	Кол.	Обозначение документа	Масса каркаса кг
КП46лев КП46пр	1	Изделие закладное МН1	1	1.420.1-25.2-84	25,4
	2	ф8AI, ℓ=250; 0,1кг	2		
	3	ф12AIII, ℓ=480; 0,4кг	4	1.420.1-25.2-99	
	4	ф8AI, ℓ=770; 0,3кг	1		
	5	ф10AIII, ℓ=2525; 1,56кг	9		
	6	ф10AIII, ℓ=1060; 0,7кг	1		
КП47лев КП47пр		Поз. 1...4 см. КП46лев			31,72
	5	ф12AIII, ℓ=2525; 2,24кг	9		
	6	ф12AIII, ℓ=1060; 0,9кг	1		
КП48лев КП48пр		Поз. 1,2,4 см. КП46лев			40,21
	3	ф14AIII, ℓ=480; 0,6кг	4	1.420.1-25.2-99	
	5	ф14AIII, ℓ=2525; 3,05кг	9		
	6	ф14AIII, ℓ=1060; 1,3кг	1		
КП49лев КП49пр		Поз. 2,4 см. КП46лев			51,64
	1	Изделие закладное МН2	1	1.420.1-25.2-84	
	3	ф16AIII, ℓ=480; 0,76кг	4	-99	
	5	ф16AIII, ℓ=2535; 4,0кг	9		
	6	ф16AIII, ℓ=1070; 1,7кг	1		

1. Каркасы пространственные КП46пр... КП49пр изготовлять зеркально чертежу.
2. Арматура класса A-I и A-III по ГОСТ 5781-82.
3. Поз. 2 и 4 соединить соответственно со стержнями поз. 3, 5, 6 контактной точечной сваркой по ГОСТ 14098-85 и ГОСТ 10922-75.
4. Дуговую сварку поз. 3, 5, 6 с поз. 1 производить электродами типа Э42А, Э46А, Э50А по ГОСТ 9466-75 и ГОСТ 9467-75.

Разраб.	Палкина		1.420.1-25.2-45
Рассчит.	Мурашова		
Провер.	Мурашова		
Н.контр.	Максимов		Каркас пространственный КП46лев...КП49лев, КП46пр...КП49пр

Стадия	Лист	Листов
Р		1

ЦНИИПРОМЗДАНИЙ

Киевский ПСП

Инв. № подл. | Подпись и дата | Взам. инв. № | Рассчит. Дунаев

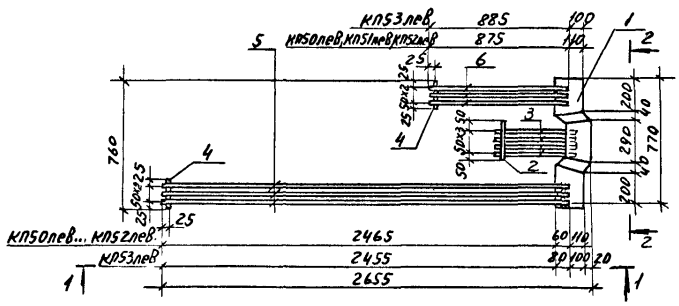

1-1

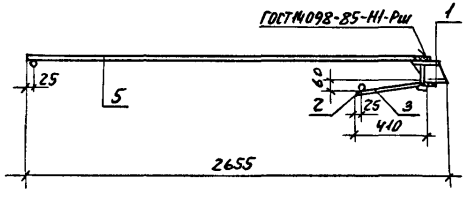

2-2

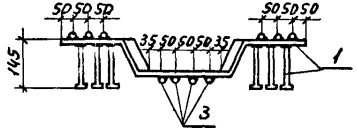

Марка каркаса	Поз	Наименование	Кол	Обозначение документа	Масса каркаса, кг
КП50лев КП50пр	1	Изделие закладное МН3	1	1.420.1-25.2-85	15,84
	2	Ф8АI, ℓ=250; 0,1кг	1		
	3	Ф12АIII, ℓ=480; 0,4кг	4	1.420.1-25.2-99	
	4	8АI, ℓ=150; 0,06кг	2		
	5	10АIII, ℓ=2525; 1,56кг	3		
	6	10АIII, ℓ=875; 0,54кг	3		
КП51лев КП51пр		Поз. 1...4 см. КП50лев			18,66
	5	Ф12АIII, ℓ=2525; 2,24кг	3		
	6	12АIII, ℓ=875; 0,8кг	3		
КП52лев КП52пр		Поз. 1, 2, 4 см. КП50лев			22,79
	3	Ф14АIII, ℓ=480; 0,6кг	4	1.420.1-25.2-99	
	5	14АIII, ℓ=2525, 3,05кг	3		
	6	14АIII, ℓ=875; 1,1кг	3		
КП53лев КП53пр		Поз. 2, 4 см. КП50лев			28,86
	1	Изделие закладное МН4	1	1.420.1-25.2-85	
	3	Ф16АIII, ℓ=480; 0,76кг	4	-99	
	5	16АIII, ℓ=2535; 4,0кг	3		
	6	16АIII, ℓ=885; 1,4кг	3		

1. Каркасы пространственные КП50пр... КП53пр изготовлять зеркально чертежу.
2. Арматура класса А-I и А-III по ГОСТ 5781-82.
3. Поз 2 и 4 соединить соответственно со стержнями поз. 3, 5, 6 контактной точечной сваркой по ГОСТ 14098-85 и ГОСТ 10922-75.
4. Дуговую сварку поз. 3, 5, 6 с поз. 1 производить электродами типа Э42А, Э46А, Э50А по ГОСТ 9466-75.

Разраб.	Палкина		1.420.1-25.2-46
Рассчит.	Мурашова		
Провер.	Мурашова		
Н. контр.	Максимов		

Каркас пространственный КП50лев... КП53лев; КП50пр... КП53пр

Стадия	Лист	Листов
Р		1

ЦНИИПРОМЗДАНИЙ

Инв. № подл. | Подп. и дата | Взам. инв. N | Рассчит | Дужак | Киевский ПСП

24096 88

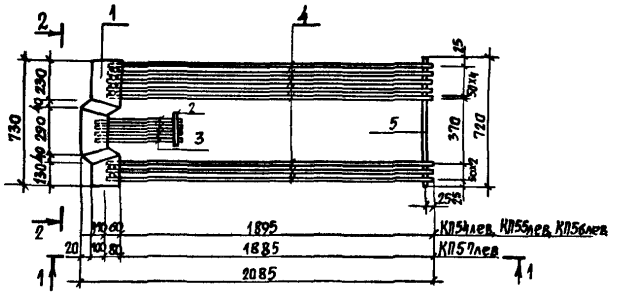

2 – 2

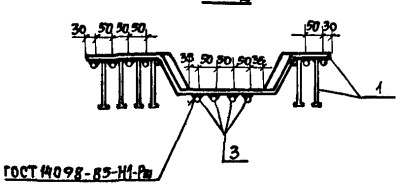

1 – 1

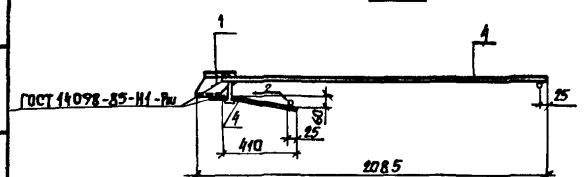

1. Спецификацию см. 1.420.1 - 25.2- 47.
2. Пространственные каркасы КП 54 пр... КП 57 пр. изготовлять зеркально чертежу.
3. Поз. 2 и 5 соединить соответственно со стержнями поз. 3 и 4 контактной точечной сваркой по ГОСТ 14098-85 и ГОСТ 10922-75.
4. Дуговую сварку поз. 3, 4 с поз. 1 производить электродами типа Э42А, Э46А, Э50А по ГОСТ 9466-75 и ГОСТ 9467-75.

Разраб.	Палкина		1.420.1-25.2- 47			
Рассчит.	Мурашова					
Провер.	Мурашова		Каркас пространственный КП54лев... КП57лев; КП54пр... КП57пр	Стадия	Лист	Листов
				Р	1	2
Н.контр.	Максимов			ЦНИИПРОМЗДАНИЙ		

24096 89

Киевский ПСП

Рассчит. Аужак

Взам. инв. №

Подпись и дата

Инв. № подл.

Марка каркаса простран.	Поз	Наименование	Кол	Обозначение документа	Масса каркаса кг
КП54лев	1	Изделие закладное МН5лев	1	1.420.1-25.2-86	19,0
	2	ФВАI, ℓ=250; 0,1кг	1		
	3	ФI2AIII, ℓ=480; 0,4кг	4	1.420.1-25.2-99	
	4	ФI0AIII, ℓ=1955; 1,2кг	8		
	5	ФBAI; ℓ=720; 0,28кг	1		
КП54пр		Поз. 2...5 см КП54лев			19,0
	1	Изделие закладное МН5пр	1	1.420.1-25.2-86	
КП55лев		Поз. 1...3,5 см. КП54лев			23,0
	4	ФI2AIII, ℓ=1955; 1,7кг	8		
КП55пр		Поз. 2... 5 см КП55лев			23,0
	1	Изделие закладное МН5пр	1	1.420.1-25.2-86	
КП56лев		Поз. 1.2,5 см. КП54лев			29,4
	3	ФI4AIII, ℓ=480; 0,6кг	4	1.420.1-25.2-99	
	4	ФI4AIII, ℓ=1955; 2,4кг	8		
КП56пр		Поз. 2... 5 см КП56лев			29,4
	1	Изделие закладное МН5пр	1	1.420.1-25.2-86	

Марка каркаса простран.	Поз	Наименование	Кол.	Обозначение документа	Масса каркаса, кг
КП57лев		Поз. 2,5 см. КП54лев			37,22
	1	Изделие закладное МН6лев	1	1.420.1-25.2-86	
	3	ФI6AIII, ℓ=480; 0,76кг	4	-99	
	4	ФI6AIII, ℓ=1965; 3,1кг	8		
КП57пр		Поз. 2... 5 см. КП57лев			37,22
	1	Изделие закладное МН6пр	1	1.420.1-25.2-86	

Арматура класса A-I и A-III по ГОСТ 5781-82.

Инв.№ подл. | Подп. и дата | Взам. инв.№

Киевский ПСП
Рассчит. Аужак
Взам. инв. №
Подпись и дата
Инв. № подл.

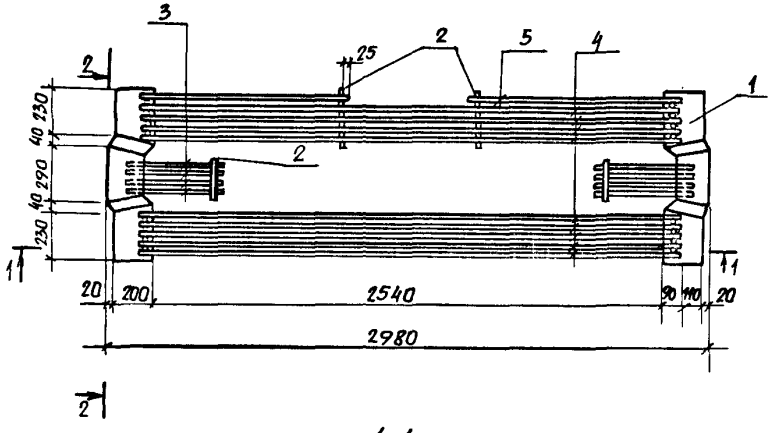

1-1

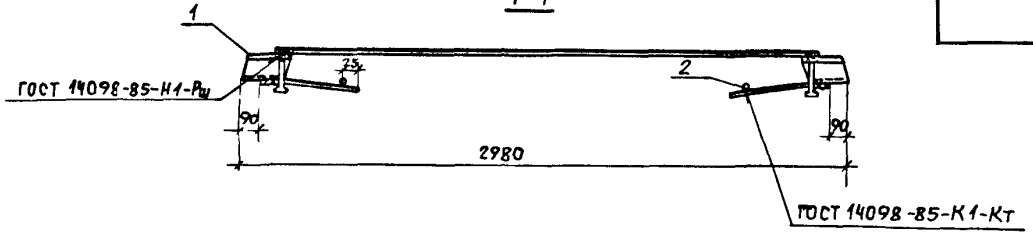

2 - 2

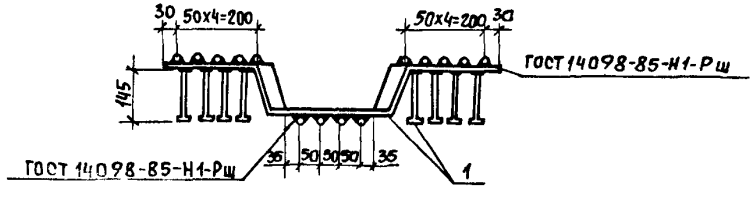

Марка капители	Поз.	Наименование	Кол.	Обозначение документа	Марка каркаса, кг
КП58	1	Изделие закладное МН7	2	1.420.1-25.2-87	94,24
	2	ф10 А I ℓ=250; 0,15 кг	4		
	3	ф16 А III; ℓ=480; 0,76кг	8	1.420.1-25.2-99	
	4	ф20 А III; ℓ=2720; 6,71кг	9		
	5	ф20 А III, ℓ=1060; 2,61кг	2		
КП59		Поз. 2,3 см. КП 58			110,94
	1	Изделие закладное МН8	2	1.420.1-25.2-87	
	4	ф 22 А III, ℓ=2720; 8,12 кг	9		
	5	ф 22 А III; ℓ=1060; 3,16кг	2		

1. Арматура класса А-I и А-III по ГОСТ 5781-82.
2. Поз. 2 соединить со стержнями поз. 3...5 контактной точечной сваркой по ГОСТ 14098-85 и ГОСТ 10922-75.
3. Дуговую сварку поз. 3...5 с поз. 1 производить электродами типа Э42А, Э46А, Э50А по ГОСТ 9466-75 и ГОСТ 9467-75.

Разраб.	Палкина		1.420.1-25.2-48
Рассчит.	Мурашова		
Провер.	Мурашова		Каркас пространственный КП58, КП59
Н. контр.	Максимов		

Стадия	Лист	Листов
Р		1

ЦНИИПРОМЗДАНИЙ

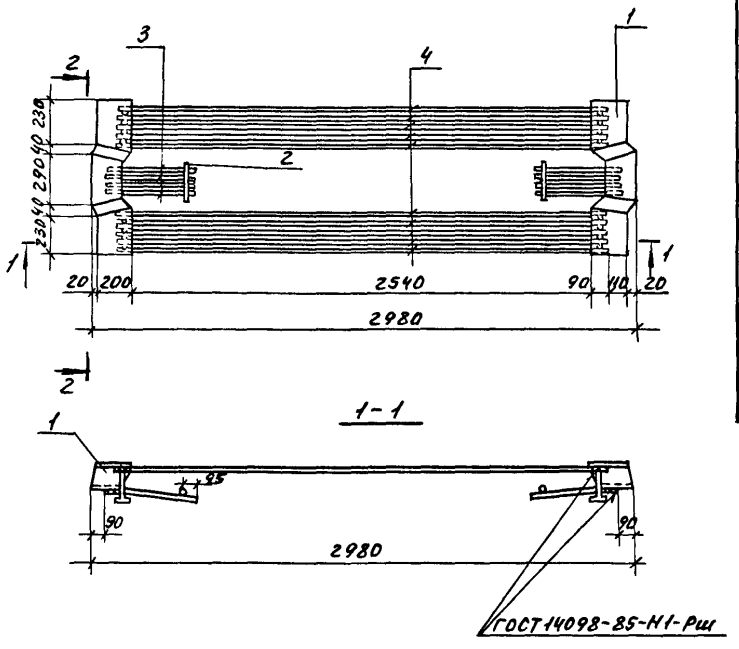

Марка капители	Поз	Наименование	Кол	Обозначение документа	Масса каркаса, кг
КП60	1	Изделие закладное МН7	2	1.420.1-25.2-87	95,44
	2	Ф10 AI, ℓ=250; 0,15 кг	2		
	3	Ф16 AIII, ℓ=480; 0,76 кг	8		
	4	Ф20 AIII, ℓ=2720; 6,71 кг	10		
КП61		Поз. 2,3 см КП60			112,44
	1	Изделие закладное МН8	2	1.420.1-25.2-87	
	4	Ф22 AIII, ℓ=2720; 8,12 кг	10		

1. Арматура класса A-I и A-III по ГОСТ 5781-82.
2. Поз. 2 соединить со стержнями поз. 3 контактной точечной сваркой по ГОСТ 14098-85 и ГОСТ 10922-75.
3. Дуговую сварку поз. 3 и 4 с поз. 1 производить электродами типа Э42А, Э46А, Э50А по ГОСТ 9466-75 и ГОСТ 9467-75.

2-2

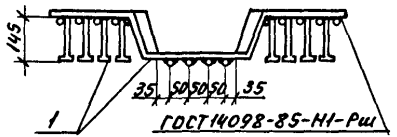

Разраб.	Палкина		1.420.1-25.2-49
Рассчит.	Мурашова		
Провер.	Мурашова		
Н. контр.	Максимов		Каркас пространственный КП60; КП61

Стадия	Лист	Листов
Р		1

ЦНИИПРОМЗДАНИЙ

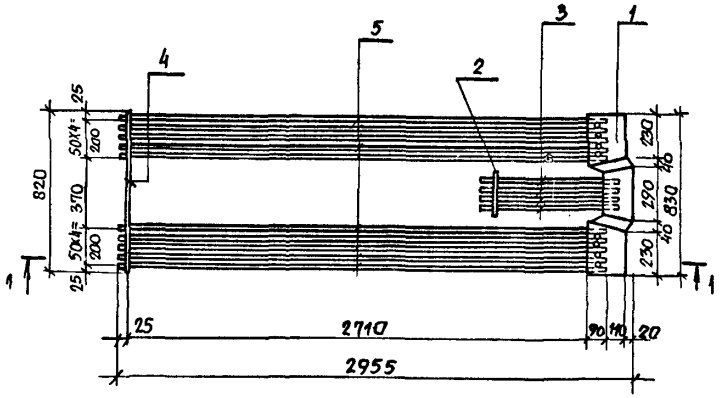

Марка каркаса	Поз.	Наименование	Кол.	Обозначение документа	Масса каркаса, кг
КП62	1	Изделие закладное МН7	1	1.420.1-25.2-87	71,07
	2	Ф10АI, ℓ=250; 0,15кг	1		
	3	Ф16 АIII, ℓ=480; 0,76кг	4	1.420.1-25.2-99	
	4	Ф 10АI, ℓ=820; 0,5кг	1		
	5	Ф 18АIII, ℓ=2825; 5,64кг	10		
КП63		Поз. 2...4 см КП 62			85,82
	1	Изделие закладное МН8	1	1.420.1-25.2-87	
	5	Ф 20АIII, ℓ=2825; 6,97кг	10		

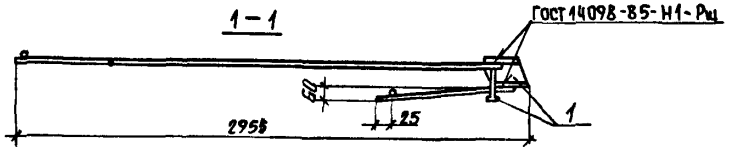

1. Арматура класса А-I и А-III по ГОСТ 5781-82.
2. Поз. 2,4 соединить со стержнями поз. 3,5 контактной точечной сваркой по ГОСТ 14098-85 и ГОСТ 10922-75.
3. Дуговую сварку поз. 3 и 5 с поз. 1 производить электродами типа Э42А, Э46А, Э50А по ГОСТ9466-75 и ГОСТ9467-75.

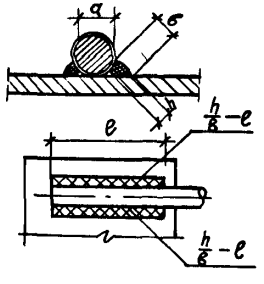

Размеры сварных швов

ф мм	в мм	h мм	ℓ мм
10	8	4	60
12	8	4	
14	8	4	
16	8	4	80
18	10	5	90
20	10	6	
22	12	6	

Разраб.	Палкина		1.420.1-25.2-50
Рассчит.	Мурашова		
Провер.	Мурашова		Каркас пространственный КП 62; КП 63
Н. контр.	Максимов		

Стадия	Лист	Листов
Р		1

ЦНИИПРОМЗДАНИЙ

Инв.№ подл. | Подпись и дата | Взам. инв.№ | Рассчит. | Дузнак | Киевский ПСП

24096 93

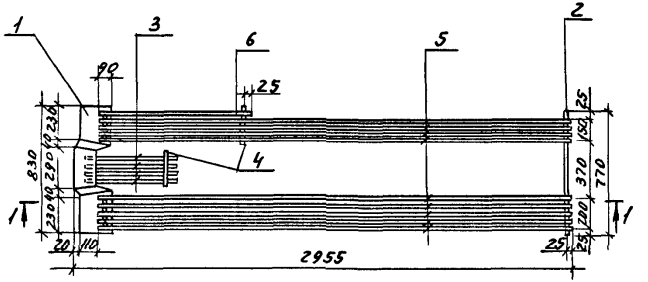

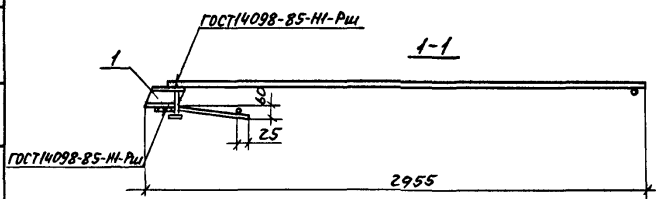

Марка каркаса	Поз.	Наименование	Кол.	Обозначение документа	Масса каркаса, кг
КП64лев. КП64пр	1	Изделие закладное МН1	1	1.420.1-25.2-87	67,67
	2	Ф10АI, ℓ=770; 0,47кг	1		
	3	Ф16АIII, ℓ=480; 0,76кг	4	1.420.1-25.2-99	
	4	Ф10АI, ℓ=250; 0,15кг	2		
	5	Ф18АIII, ℓ=2825; 5,64кг	9		
	6	Ф18АIII, ℓ=1060; 2,12кг	1		
КП65лев КП65пр		Поз. 2... 4 см. КП64лев			81,58
	1	Изделие закладное МН2	1	1.420.1-25.2-87	
	5	Ф20АIII, ℓ=2825; 6,97кг	9		
	6	Ф20АIII, ℓ=1060; 2,61кг	1		

1. Арматура класса А-I и А-III по ГОСТ 5781-82.
2. На чертеже изображены каркасы пространственные КП64лев, КП65лев, а КП64пр, КП65пр – зеркально чертежу.
3. Поз. 2, 4 соединить со стержнями поз. 3, 5, 6 контактной точечной сваркой по ГОСТ 14098-85 и ГОСТ 10922-75.
4. Дуговую сварку поз. 3, 5 и 6 с поз. 1 производить электродами типа Э42А, Э46А, Э50А по ГОСТ 9466-75 и ГОСТ 9467-75.

Разраб.	Палкина		1.420.1-25.2-51
Рассчит	Мурашова		
Провер.	Мурашова		Каркас пространственный КП64лев, КП65лев; КП64пр, КП65пр
Н. контр.	Максимов		Стадия Р; Лист; Листов 1
			ЦНИИПРОМЗДАНИЙ

Инв. № подл. | Подп. и дата | Взам. инв. №

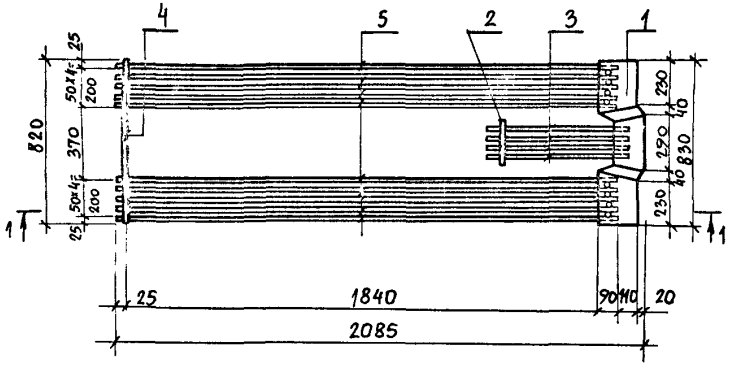

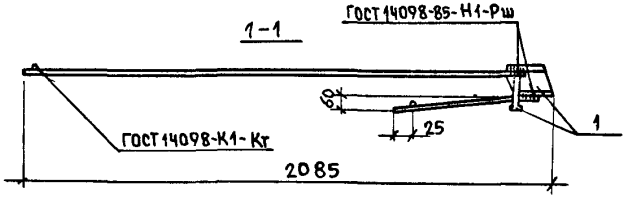

Марка каркаса	Поз.	Наименование	Кол.	Обозначение документа	Масса каркаса, кг
КП66	1	Изделие закладное МН7	1	1.420.1-25.2-87	53,77
	2	ф10А-I, ℓ=250; 0,15кг	1		
	3	ф16А-III, ℓ=480; 0,76кг	4	1.420.1-25.2-99	
	4	ф10АI, ℓ=820; 0,5кг	1		
	5	ф18А-III, ℓ=1955; 3,91кг	10		
КП67		Поз. 2... 4, см. КП66			64,32
	1	Изделие закладное МН8	1	1.420.1-25.2-87	
	5	ф20 А-III, ℓ=1955; 4,82кг	10		

1. Арматура класса А-I и А-III по ГОСТ 5781-82.
2. Поз. 2, 4 соединить со стержнями поз. 3, 5 контактной точечной сваркой по ГОСТ 14098-85 и ГОСТ 10922-75.
3. Дуговую сварку поз. 3 и 5 с поз. 1 производить электродами типа Э42А, Э46А, Э50А по ГОСТ 9466-75 и ГОСТ 9467-75.

Разраб.	Палкина		1.420.1-25.2-52
Рассчит	Мурашова		
Провер.	Мурашова		Каркас пространственный КП66, КП67
Н.контр.	Максимов		Стадия: Р; Лист: ; Листов: 1
			ЦНИИПРОМЗДАНИЙ

Киевский ПСП
Рассчит. АУШАК
Взам. инв.№
Подпись и дата
Инв.№ подл.

Марка каркаса	Поз	Наименование	Кол.	Обозначение документа	Масса каркаса, кг
КП68	1	Изделие закладное МН9	2	1.420.1-252-88	63,01
	2	ф10 AI, ℓ=250; 0,15 кг	2		
	3	ф16 AIII, ℓ=400; 0,76 кг	8	1.420.1-252-99	
	4	ф10 AI, ℓ=150; 0,09 кг	2		
	5	ф20 AIII, ℓ=2120; 6,11 кг	3		
	6	ф20 AIII, ℓ=975; 2,15 кг	6		

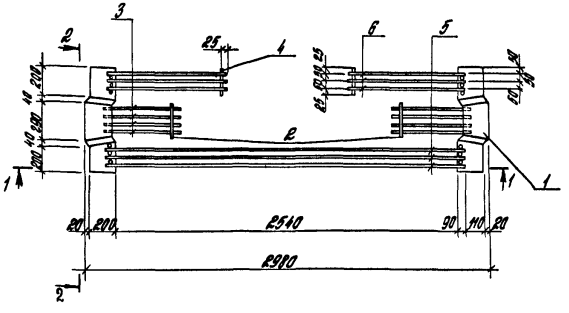

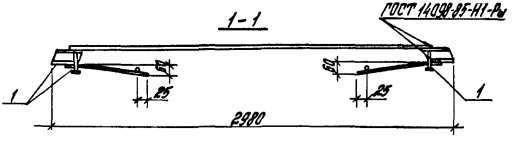

1. Арматура класса A-I и A-III по ГОСТ 5781-82.
2. Поз. 2, 4 соединить соответственно со стержнями поз 3,5,6 контактной точечной сваркой по ГОСТ 14098-85 и ГОСТ 10922-75.
3. Данный лист смотреть совместно с 1.420.1-25.2-56
4. Дуговую сварку поз. 3, 5 и 6 с поз. 1 производить электродами типа Э42А, Э46А, Э50А по ГОСТ 9466-75 и ГОСТ 9467-75.

Разраб.	Палкина		
Рассчит.	Журавлёв		
Провер.	Журавлёва		
Н.контр.	Максимов		

1.420.1-25.2-53

Каркас пространственный КП68

Стадия	Лист	Листов
Р		

ЦНИИПРОМЗДАНИЙ

24096 96

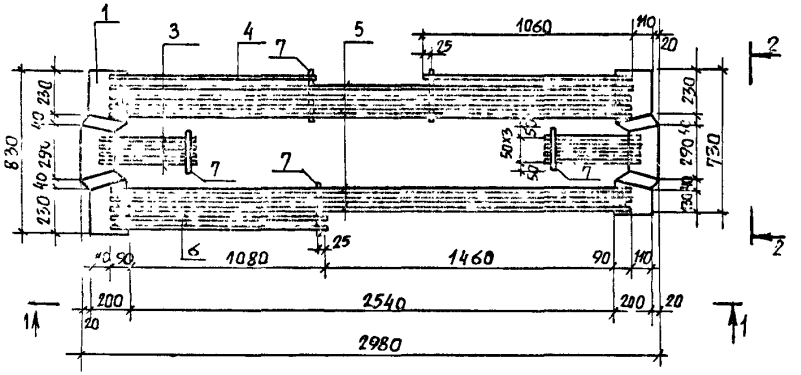

1-1

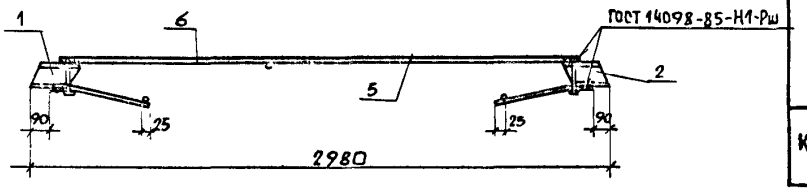

2-2

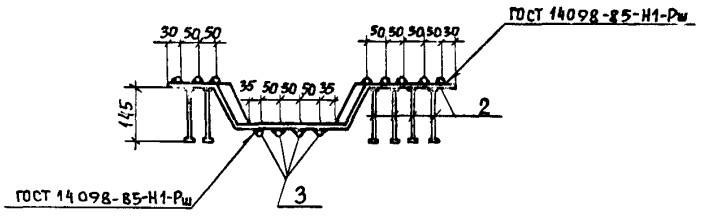

Марка капители	Поз.	Наименование	Кол.	Обозначение документа	Масса каркаса кг
КП 69 лев	1	Изделие закладное МН7	1	1.420.1-25.2-87	85,44
	2	МН 10 лев.	1	-89	
	3	Ф 16 AIII; ℓ=480; 0,76 кг	8	-99	
	4	Ф 20 AIII; ℓ=1060; 2,61 кг	2		
	5	Ф 20 AIII; ℓ=2720; 6,71 кг	7		
	6	Ф 20 AIII; ℓ=1170; 2,88 кг	2		
	7	Ф 10 AI; ℓ=250; 0,15 кг	5		
КП 69 пр		Поз. 1, 3... 7 см. КП 69 лев			85,44
	2	Изделие закладное МН 10 пр.	1	1.420.1-25.2-89	
КП 70 лев.		Поз. 3, 7 см. КП 69 лев.			100,37
	1	Изделие закладное МН 8	1	1.420.1-25.2-87	
	2	МН 11 лев.	1	-89	
	4	Ф 22 AIII; ℓ=1060; 3,16 кг	2		
	5	Ф 22 AIII; ℓ=2720; 8,12 кг	7		
	6	Ф 22 AIII; ℓ=1170; 3,49 кг	2		
КП 70 пр		Поз. 1, 3... 7 см. КП 70 лев.			100,37
	2	Изделие закладное МН 11 пр	1	1.420.1-25.2-89	

1. Каркасы пространственные КП 69 пр и КП 70 пр. изготовлять зеркально чертежу.
2. Поз. 7 соединить со стержнями поз. 3... 6 контактной точечной сваркой по ГОСТ 14098-85 и ГОСТ 10922-75.
3. Дуговую сварку поз. 3... 6 с поз. 1 и 2 производить электродами типа Э42А, Э46А, Э50А по ГОСТ 9466-75 и ГОСТ 9467-75.
4. Арматура класса А-I и А-III по ГОСТ 5781-82.

Разраб.	Лалкина	1.420.1-25.2-54	
Рассчит.	Мурашова		
Провер.	Мурашова		
Н. контр.	Максимов	Каркас пространственный КП 69 лев; КП 70 лев; КП 69 пр; КП 70 пр.	Стадия: Р; Лист: ; Листов: 1
			ЦНИИПРОМЗДАНИЙ

Взам. инв. № | Подпись и дата | Инв. № подл.

Марка каркаса	Поз.	Наименование	Кол	Обозначение документа	Масса каркаса кг
КП21	1	Изделие закладное МН7	1	1.420.1-25.2-87	76,97
	2	Ф10А-I, ℓ=250; 0,15 кг	1		
	3	Ф16А-III, ℓ=480; 0,76 кг	4	1.420.1-25.2-99	
	4	Ф10А-I, ℓ=820; 0,5 кг	1		
	5	Ф20А-III, ℓ=2525; 6,23 кг	10		
КП72		Поз. 2... 4 см. КП71			91,42
	1	Изделие закладное МН8	1	1.420.1-25.2-87	
	5	Ф22А-III, ℓ=2525; 7,53 кг	10		

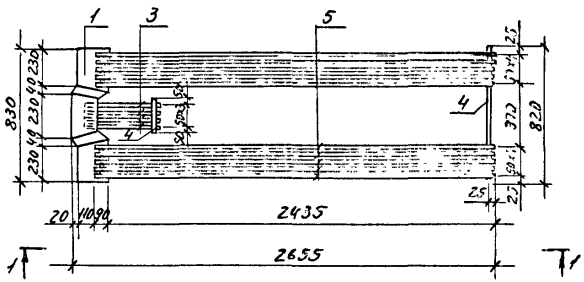

1-1

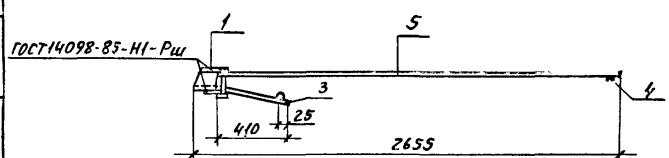

2-2

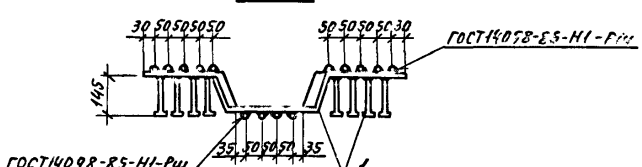

1. Арматура класса А-I и А-III по ГОСТ 5781-82.
2. Поз. 2, 4 соединить со стержнями поз. 3, 5 контактной точечной сваркой по ГОСТ 14098-85 и ГОСТ 10922-75.
3. Дуговую сварку поз. 3 и 5 с поз. 1 производить электродами типа Э42А, Э46А, Э50А по ГОСТ 9466-75 и ГОСТ 9467-75.

Разраб.	Палкина		
Гл.спец.	Мурашова		
Гл.инж.	Мурашова		
Н.контр.	Максимов		

1.420.1-25.2-55

Каркас пространственный КП71, КП72

Стадия	Лист	Листов
Р		1

ЦНИИПРОМЗДАНИЙ

Инв.№ подл. | Подп. и дата | Взам.инв.№

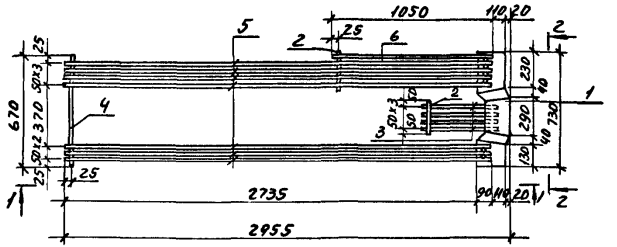

1-1

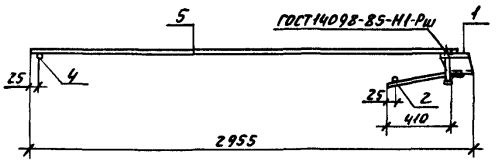

2-2

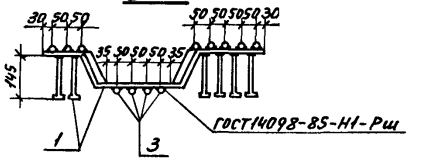

Марка каркаса	Поз	Наименование	Кол.	Обозначение документа	Масса каркаса, кг
КП73лев.	1	Изделие закладное МН10лев	1	1.420.1-25.2-89	55,03
	2	Ф10АI, ℓ=250; 0,15кг	2		
	3	Ф16АIII, ℓ=480; 0,76кг	4	1.420.1-25.2-99	
	4	Ф10АI, ℓ=670; 0,41кг	1		
	5	Ф18АIII, ℓ=2825; 5,64кг	7		
	6	Ф18АIII, ℓ=1060; 2,12кг	1		
КП73пр		Поз. 2...6 см. КП73лев			55,03
	1	Изделие закладное МН10пр	1	1.420.1-25.2-89	
КП74лев		Поз. 2...4 см. КП73лев			66,12
	1	Изделие закладное МН11лев		1.420.1-25.2-89	
	5	Ф20АIII, ℓ=2825; 6,97кг	7		
	6	Ф20АIII, ℓ=1060; 2,61кг	1		
КП74пр		Поз. 2...6 см. КП74лев			66,12
	1	Изделие закладное МН11пр	1	1.420.1-25.2-89	

1. Арматура класса А-I и А-III по ГОСТ 5781-82.
2. Каркасы пространственные КП73пр и КП74пр изготовлять зеркально чертежу.
3. Поз. 2,4 соединить со стержнями поз. 3,5,6 контактной точечной сваркой по ГОСТ 14098-85 и ГОСТ 10922-75.
4. Дуговую сварку поз. 3,5 и 6 с поз. 1 производить электродами типа Э42А, Э46А, Э50А по ГОСТ 9466-75 и ГОСТ 9467-75.

Разраб.	Папкина		1.420.1-25.2-56
Рассчит.	Мурашова		
Провер.	Мурашова		
Н. контр.	Максимов		

Каркас пространственный КП73лев; КП74лев; КП73пр; КП74пр

Стадия	Лист	Листов
Р		1

ЦНИИПРОМЗДАНИЙ

Инв. № подл. | Подп. и дата | Взам. инв. № | Рассчит. | Шумак | Киевский ПСП

Марка каркаса	Поз.	Наименование	Кол.	Обозначение документа	Масса каркаса, кг
КП 75 лев КП 75 пр	1	Изделие закладное МН8	1	1.420.1-25.2-87	75,24
	2	Ф 10 А I, ℓ= 250; 0,15 кг	1		
	3	Ф 16 А III, ℓ= 480; 0,76 кг	4	1.420.1-25.2-99	
	4	Ф 10 А I, ℓ= 770; 0,47 кг	2		
	5	Ф 20 А III, ℓ= 2525; 6,23 кг	9		
	6	Ф 20 А III, ℓ= 1060; 2,61 кг	1		

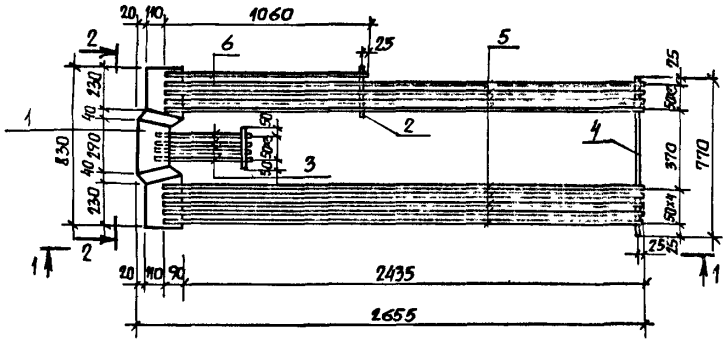

1-1

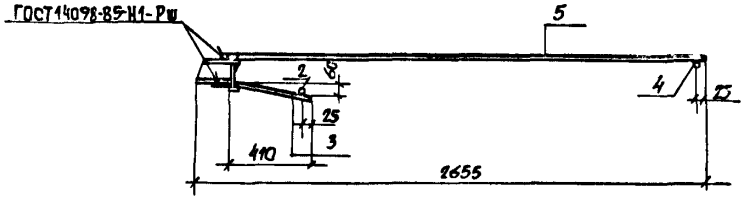

2-2

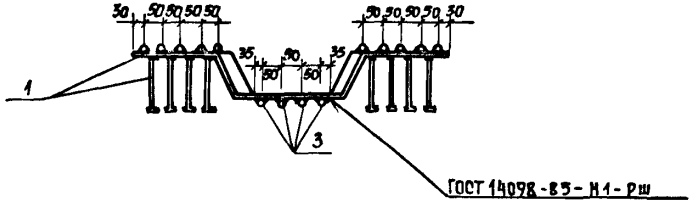

Каркас пространственный КП75 пр изготовлять зеркально чертежу.

Дуговую сварку поз. 3,5 и 6 с поз. 1 производить электродами типа Э42А, Э46А, Э50А по ГОСТ 9466-75 и ГОСТ 9467-75.

Поз. 2, 4 соединить со стержнями поз. 3, 5, 6 контактной точечной сваркой по ГОСТ 14098-85 и 10922-75.

Арматура класса А-I и А-III по ГОСТ 5781-82

Разраб.	Падкина		1.420.1-25.2-57
Рассчит.	Мурашова		
Провер.	Мурашова		
Н. контр.	Максимов		Каркас пространственный КП 75 лев, КП 75 пр.

Стадия	Лист	Листов
Р		1

ЦНИИПРОМЗДАНИЙ

24096 400

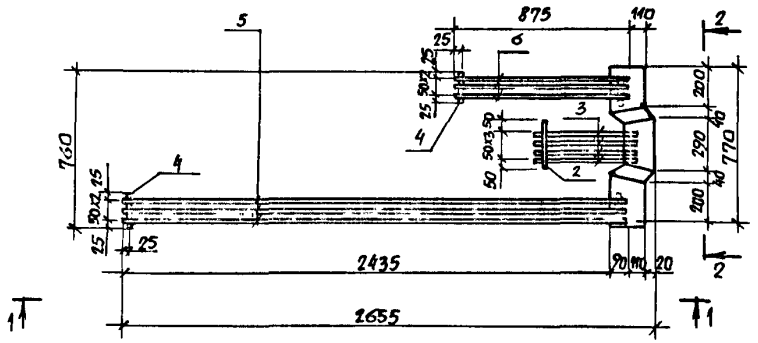

1-1

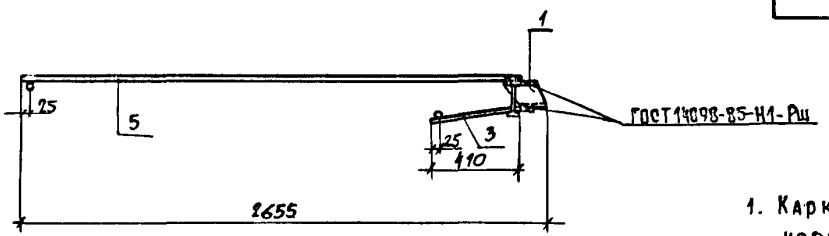

2-2

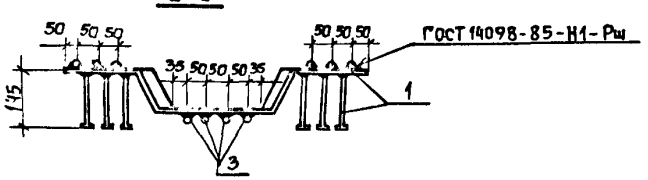

Марка каркаса	Поз.	Наименование	Кол.	Обозначение документа	Масса каркаса кг
КП76лев КП76пр	1	Изделие закладное МН9	1	1.420.1-25.2-88	40,22
	2	ф10 AI, ℓ=250 ; 0,15 кг	1		
	3	ф16 A III, ℓ=480; 0,76 кг	4	1.420.1-25.2-99	
	4	ф10 AI, ℓ=150; 0,09 кг	2		
	5	ф20 A III, ℓ=2625; 6,23 кг	3		
	6	ф20 A III, ℓ=875; 2,16 кг	3		

1. Каркас пространственный КП76пр изготовлять зеркально чертежу.
2. Арматура класса A-I и A-III по ГОСТ 5781-82.
3. Поз. 2 и 4 соединить соответственно со стержнями поз. 3, 5 и 6 контактной точечной сваркой по ГОСТ 14098-85 и ГОСТ 10922-75

4. Дуговую сварку поз. 3, 5 и 6 с поз. 1 производить электродами типа Э42А, Э46А, Э50А по ГОСТ 9466-75 и ГОСТ 9467-75.

Разраб.	Палкина		1.420.1-25.2-58
Рассчит.	Мурашова		
Гпевер.	Мурашова		
Н. контр.	Максимов		Каркас пространственный КП76лев, КП76пр

Стадия	Лист	Листов
Р		1

ЦНИИПРОМЗДАНИЙ

Киевский ПСП
Думах
Взам. инв. №
Подпись и дата
Инв. № подл.

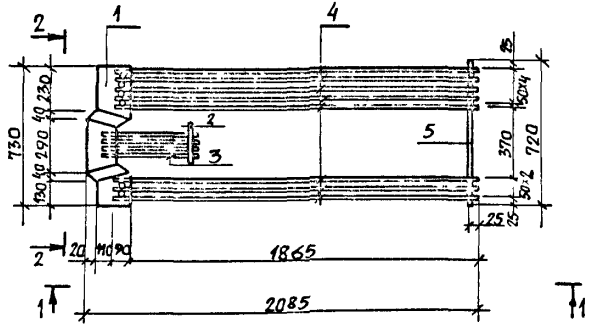

1-1

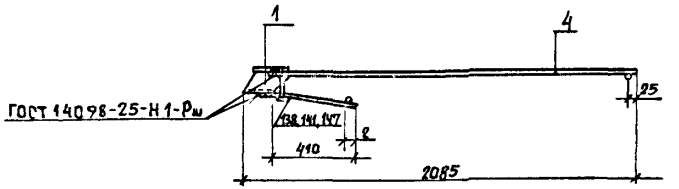

2-2

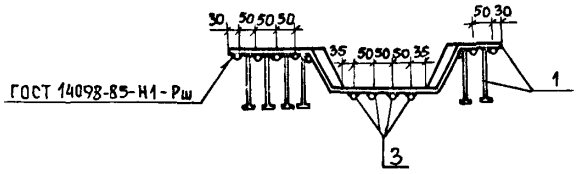

Марка каркаса	Поз.	Наименование	Кол.	Обозначение документа	Масса каркаса кг
КП 77 лев	1	Изделие закладное МН10лев	1	1.420.1-25.2-89	44,59
	2	Ф10 AI, ℓ=250; 0,15 кг	1		
	3	Ф16 A III, ℓ=480; 0,76 кг	4	1.420.1-25.2-99	
	4	Ф18 A III, ℓ=1955; 3,91 кг	8		
	5	Ф10 AI, ℓ=720; 0,44 кг	1		
КП 77 пр		Поз. 2...5 см. КП 77 лев.			44,59
	1	Изделие закладное МН10пр	1	1.420.1-25.2-89	
КП 78 лев		Поз. 2, 3, 5 см. КП 77 лев.			53,16
	1	Изделие закладное МН11лев	1	1.420.1-25.2-89	
	4	Ф20 A III, ℓ=1955; 4,82 кг	8		
КП 78 пр.		Поз. 2... 5 см. КП 78 лев.			53,16
	1	Изделие закладное МН11пр.	1	1.420.1-25.2-89	

1. Каркасы пространственные КП 77 пр и КП 78 пр.
2. Изготовлять зеркально чертежу.
3. Арматура класса AI и A III по ГОСТ 5781-82.
4. Поз. 2 и 5 соединить со стержнями поз. 3 и 4 контактной точечной сваркой по ГОСТ 14098-85 и ГОСТ 10922-75.
5. Дуговую сварку поз. 3 и 4 с поз. 1 производить электродами типа Э42А, Э46А, Э50А по ГОСТ 9466-75 и ГОСТ 9467-75.

Разраб.	Палкина		1.420.1-25.2-59
Рассчит.	Мурашова		
Провер.	Мурашова		Каркас пространственный КП 77 лев, КП 78 лев.; КП 77 пр, КП 78 пр
Н. контр.	Максимов		Стадия: Р; Лист: ; Листов: 1
			ЦНИИПРОМЗДАНИЙ

Инв. № подл. | Подпись и дата | Взам. инв. №

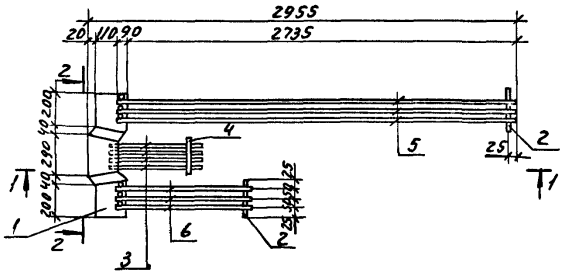

1-1

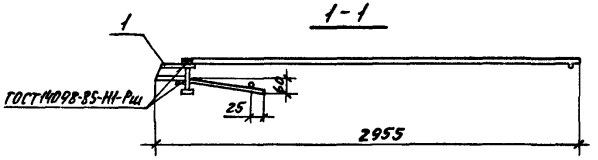

2-2

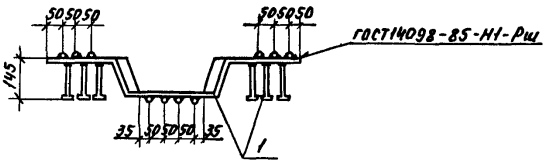

Марка каркаса	Поз	Наименование	Кол.	Обозначение документа	Масса каркаса, кг.
КП79лев КП79пр	1	Изделие закладное МН9	1	1.420.1-25.2-88	42,44
	2	Ф10АI, ℓ=150; 0,09 кг	2		
	3	Ф16АIII, ℓ=480; 0,76 кг	4	1.420.1-25.2-99	
	4	Ф10АI, ℓ=250; 0,15 кг	1		
	5	Ф20АIII, ℓ=2825; 6,97 кг	3		
	6	Ф20АIII, ℓ=875; 2,16 кг	3		

1. Каркас пространственный КП79пр. изготовлять зеркально чертежу.
2. Арматура класса А-I и А-III по ГОСТ 5781-82.
3. Поз. 2 и 4 соединить соответственно со стержнями поз. 3, 5 и 6 контактной точечной сваркой по ГОСТ 14098-85 и 10922-75.
4. Дуговую сварку поз. 3, 5 и 6 с поз. 1 производить электродами типа Э42А, Э46А, Э50А по ГОСТ 9466-75 и ГОСТ 9467-75.

Разраб.	Палкина		1.420.1-25.2-60
Рассчит.	Мурашова		
Провер.	Мурашова		
Н. контр.	Максимов		Каркас пространственный КП79лев; КП79пр

Стадия	Лист	Листов
Р		1

ЦНИИПРОМЗДАНИЙ

Киевский ПСП

Инв. № подл. | Подп. и дата | Взам. инв. № | Рассчит. | Дунак

Инв. № подл. | Подп. и дата | Взам. инв. № | Рассчит. | Дунак

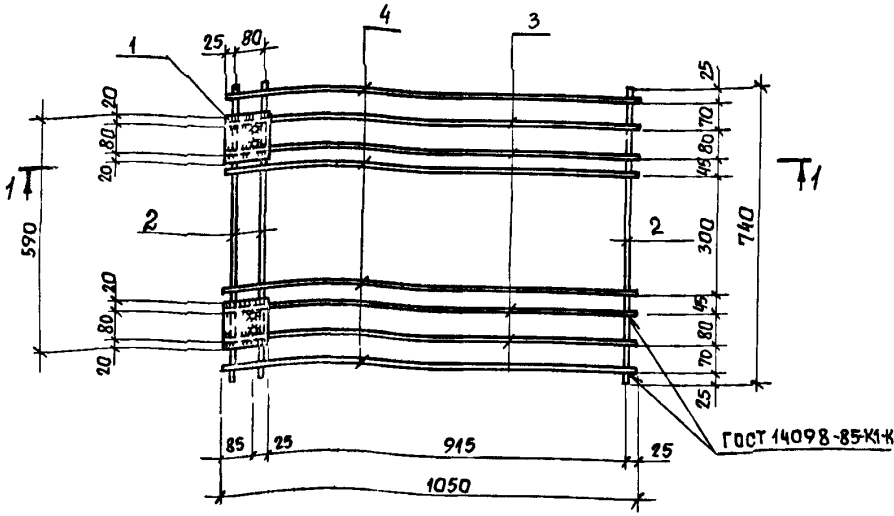

1 - 1

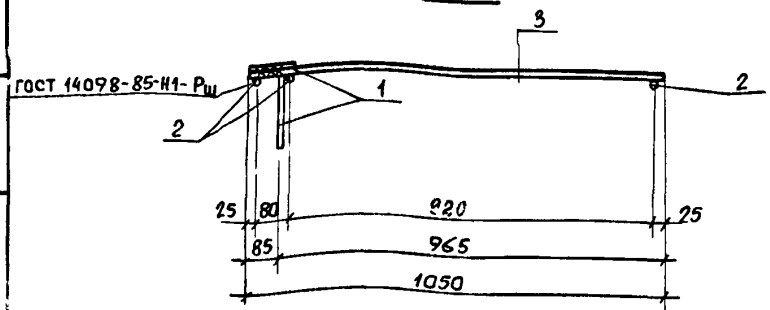

Марка каркаса	Поз.	Наименование	Кол.	Обозначение	Масса каркаса кг
КП 80	1	Изделие закладное МН 14	2	1.420.1-25.2-92	11,18
	2	Ф 8 А I, ℓ=740; 0,3 кг	3		
	3	Ф 14 А III, ℓ=1050; 1,27 кг	4		
	4	Ф 12 А III, ℓ=1050; 0,9 кг	4		
КП 81		Поз. 1...3 см. КП68			9,18
	4	Ф8 А III, ℓ=1050; 0,4 кг	4		
КП 82		Поз. 1...2 см. КП68			15,78
	3	Ф16 А III, ℓ=1050; 1,66 кг	4		
	4	Ф16 А III, ℓ=1050; 1,66 кг	4		
КП 83		Поз. 1...3 см. КП80			10,18
	4	Ф10 А III, ℓ=1050; 0,65 кг	4		
КП 84		Поз. 1...3 см. КП80			12,9
	4	Ф 14 А III, ℓ=1050; 1,27 кг	4		
КП 89		Поз. 1 см. КП 80	2		21,74
	2	Ф10 А I, ℓ=740; 0,46 кг	3		
	3	Ф 20 А III, ℓ=1050; 2,59 кг	4		
	4	Ф 18 А III, ℓ=1050; 2,1 кг	4		
КП 90		Поз. 1 см. КП 80			18,42
	2	Ф 10 А I, ℓ=740; 0,46 кг	3		
	3	Ф 20 А III, ℓ=1050; 2,59 кг	4		
	4	Ф 14 А III, ℓ=1050; 1,27 кг	4		

1. Дуговую сварку поз. 3 с поз. 1 производить электродами типа Э42А, Э46А, Э50А по ГОСТ 9466-75 и ГОСТ 9467-75.
2. Арматура класса А-I и А-III по ГОСТ 5781-82.
3. Поз. 2 соединить соответственно со стержнями поз. 3 и 4. контактной точечной сваркой по ГОСТ 14098-85 и ГОСТ 10922-75.

Разраб.	Палкина	
Рассчит.	Мурашова	
Провер.	Мурашова	
Н. контр.	Максимов	

1.420.1-25.2-61

Каркас пространственный КП80...КП84, КП89, КП90

Стадия	Лист	Листов
Р		1

ЦНИИПРОМЗДАНИЙ

24096 104

Киевский ПСП

Инв. № подл. | Подпись и дата | Взам. инв. № | Рассчит. | Дужак

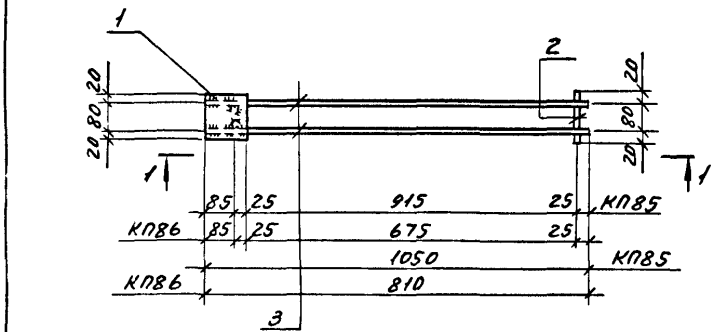

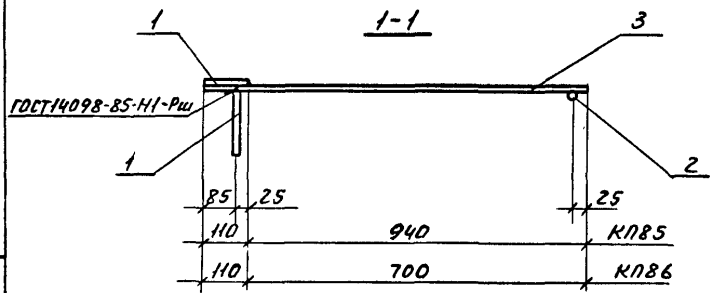

Марка каркаса	Поз.	Наименование	Кол.	Обозначение документа	Масса каркаса кг
КП 85	1	Изделие закладное МН14	1	1.420.1-25.2-92	5,1
	2	Ф10АI, ℓ=120; 0,07кг	1		
	3	Ф18АIII, ℓ=1050; 2,1кг	2		
КП86		Поз. 1,2 см КП85			4,1
	3	Ф18АIII, ℓ=810; 1,6 кг	2		

1. Арматура класса А-I и А-III по ГОСТ 5781-82.
2. Поз. 2 соединить соответственно со стержнями поз. 3 контактной точечной сваркой по ГОСТ 14098-85 и ГОСТ 10922-75.
3. Дуговую сварку поз. 3 с поз. 1 производить электродами типа Э42А, Э46А, Э50А по ГОСТ 9466-75 и ГОСТ 9467-75.

Разраб.	Палкина		1.420.1-25.2-62
Рассчит.	Мурашова		
Провер.	Мурашова		
Н.контр.	Максимов		Каркас пространственный КП85, КП86

Стадия	Лист	Листов
Р		1

ЦНИИПРОМЗДАНИЙ

Инв.№ подл. | Подп. и дата | Взам.инв.№

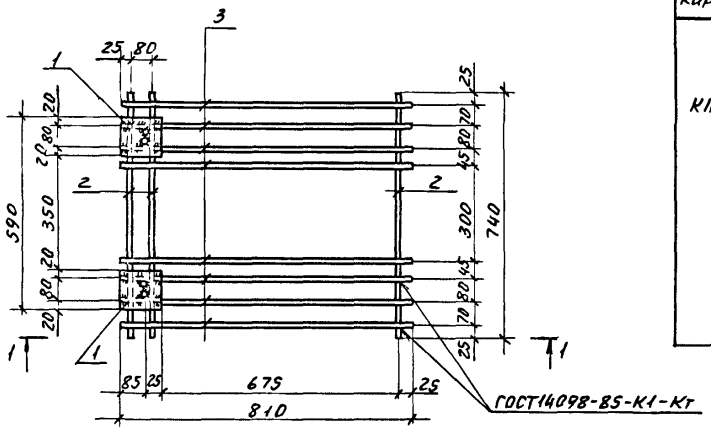

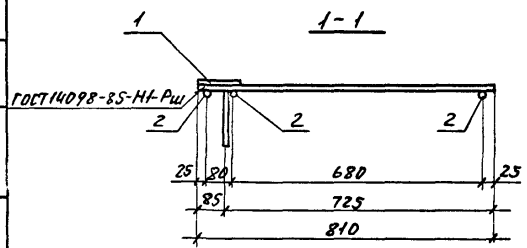

Марка каркаса	Поз.	Наименование	Кол.	Обозначение	Масса каркаса кг
КП87	1	Изделие закладное МН14	2	1.420.1-25.2-92	10,5
	2	ФВАI, ℓ=740; 0,3кг	3		
	3	ф14АIII, ℓ=810; 1,0кг	8		

1. Арматура класса А-I и А-III по ГОСТ 5781-82.
2. Поз. 2 соединить соответственно со стержнями поз. 3 контактной точечной сваркой по ГОСТ 14098-85 и ГОСТ 10922-75.
3. Дуговую сварку поз. 3 с поз. 1 производить электродами типа Э42А, Э46А, Э50А по ГОСТ 9466-75 и ГОСТ 9467-75.

Разраб.	Палкина	
Рассчи т.	Мурашова	
Провер.	Мурашова	
Н. контр.	Максимов	

1.420.1-25.2-63

Каркас пространственный КП87

Стадия	Лист	Листов
Р		1

ЦНИИПРОМЗДАНИЙ

Киевский ПСП

Инв. № подл. | Подп. и дата | Взам. инв. № | Киевский ПСП

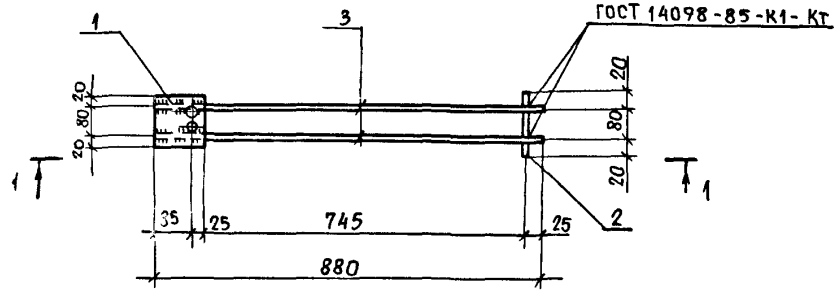

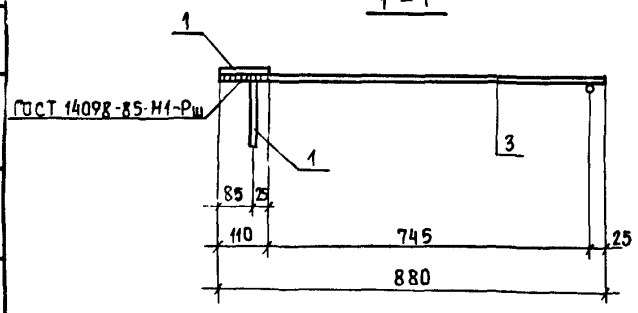

Марка каркаса	Поз.	Наименование	Кол.	Обозначение документа	Масса каркаса кг
КП 88	1	Изделие закладное МН14	1	1.420.1-25.2-92	4,5
	2	Ф10 AI, ℓ=120; 0,07кг	1		
	3	Ф18 AIII, ℓ=880; 1,8 кг	2		
КП 91		Поз. 1. см. КП88			2,97
	2	Ф 8 AI, ℓ=120; 0,05кг	1		
	3	Ф 14 AIII, ℓ=880; 1,06 кг	2		
КП 92		Поз. 1 см КП88			3,6
	2	Ф 8 AI, ℓ=120; 0,05 кг	1		
	3	Ф 16 AIII, ℓ=880; 1,39 кг	2		

1. Арматура класса A-I и A-III по ГОСТ 5781-82.
2. Поз. 2 соединить соответственно со стержнями поз. 3 контактной точечной сваркой по ГОСТ 14098-85 и ГОСТ 10922-75.
3. Дуговую сварку поз. 3 с поз. 1 производить электродами типа Э42А, Э46А, Э50А по ГОСТ 9466-75 и ГОСТ 9467-75.

Разраб.	Палкина		1.420.1-25.2-64
Рассчит.	Мурашова		
Провер.	Мурашова		
Н.контр.	Максимов		Каркас пространственный КП 88; КП 91; КП 92

Стадия	Лист	Листов
Р		1

ЦНИИПРОМЗДАНИЙ

Киевский ПСП

Инв. № подл. | Подпись и дата | Взам. инв. №

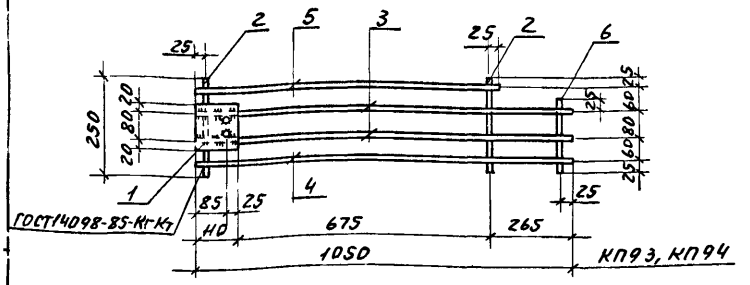

Марка каркаса	Поз	Наименование	Кол.	Обозначение документа	Масса каркаса кг
КП93	1	Изделие закладное МН14	1	1.420.1-25.2-92	5,89
	2	Ф8 AI; ℓ=250; 0,1 кг	2		
	3	Ф14 AIII; ℓ=1050; 1,27кг	2		
	4	Ф14 AIII; ℓ=1050; 1,27кг	1		
	5	Ф14 AIII; ℓ=810; 0,98кг	1		
	6	Ф8 AI; ℓ=190; 0,1 кг	1		
КП94		Поз. 1 см. КП93			10,12
	2	Ф10 AI, ℓ=250; 0,15кг	2		
	3	Ф20 AIII; ℓ=1050; 2,59кг	2		
	4	Ф18 AIII; ℓ=1050; 2,1кг	1		
	5	Ф18 AIII; ℓ=810; 1,62кг	1		
	6	Ф10 AI; ℓ=190; 0,12кг	1		
КП95		Поз. 1,2 см КП93			4,92
	3	Ф14 AIII; ℓ=810, 0,98кг	2		
	4	Ф14 AIII; ℓ=810; 0,98кг	2		
КП96		Поз. 1 см. КП93			8,34
	2	Ф10 AI, ℓ=250; 0,15кг	2		
	3	Ф20 AIII, ℓ=810; 2,0кг	2		
	4	Ф18 AIII, ℓ=810; 1,62кг	2		

1. Арматура класса A-I и A-III по ГОСТ 5781-82.
2. Поз. 2 соединить соответственно со стержнями поз. 3,4 контактной точечной сваркой по ГОСТ14098-85 и ГОСТ10922-75.
3. Дуговую сварку поз. 3 с поз. 1 производить электродами типа Э42А, Э46А, Э50А по ГОСТ 9466-75 и ГОСТ 9467-75.

Разраб	Палкина	
Рассчит	Мурашова	
Провер	Мурашова	
Н.контр	Максимов	

1.420.1-25.2-65

Каркас пространственный КП93... КП96

Стадия	Лист	Листов
Р		1

ЦНИИПРОМЗДАНИЙ

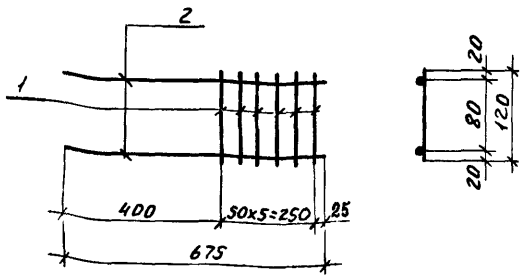

Поз.	Наименование	Кол.	Масса ед.,кг	Масса изделия кг
1	Ф8АIII, ℓ=120	6	0,05	2.4
2	Ф16АIII, ℓ=675	2	1,06	

1. Арматура класса А-III по ГОСТ 5781-82.
2. Каркас изготовлять при помощи контактной точечной сварки в соответствии с ГОСТ 14098-85 и ГОСТ 10922-75.

Разраб.	Палкина		1.420.1-25.2-66
Рассчит	Мурашова		
Провер.	Мурашов		
Н.контр.	Максимов		Каркас КР1

Стадия	Лист	Листов
Р		1

ЦНИИПРОМЗДАНИЙ

Инв.№ подл. | Подп. и дата | Взам. инв.№ | Рассчит Думак | Киевский ПСП

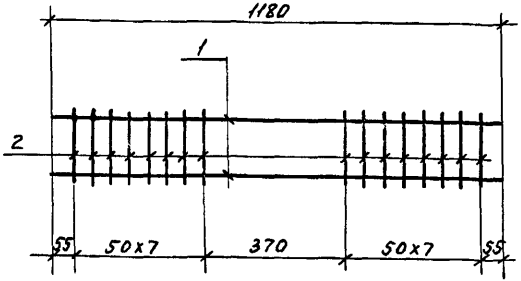

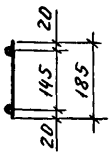

Марка каркаса	Поз.	Наименование	Кол	Масса ед. кг	Масса изделия кг
КР2	1	Ф10АIII, ℓ=1180	2	0,73	2,12
	2	Ф6АIII, ℓ=185	16	0,04	
КР3	1	Ф12АIII, ℓ=1180	2	1,05	2,74
	2	Ф6АIII, ℓ=185	16	0,04	
КР4	1	Ф14АIII, ℓ=1180	2	1,42	3,48
	2	Ф6АIII, ℓ=185	16	0,04	
КР5	1	Ф14АIII, ℓ=1180	2	1,42	3,96
	2	Ф8АIII, ℓ=185	16	0,07	
КР6	1	Ф16АIII, ℓ=1180	2	1,86	5,48
	2	Ф10АIII, ℓ=185	16	0,11	

1. Арматура класса А-III по ГОСТ 5781-82.
2. Каркасы изготовлять при помощи контактной точечной сварки в соответствии с ГОСТ 14098-85 и ГОСТ 10922-75.

Разраб.	Палкина		1.420.1-25.2-67
Рассчит	Мурашова		
Провер.	Мурашов		
Н.контр.	Максимов		Каркас КР2..., КР6

Стадия	Лист	Листов
Р		1

ЦНИИПРОМЗДАНИЙ

Инв.№ подл. | Подп. и дата | Взам. инв.№ | Рассчит Думак | Киевский ПСП

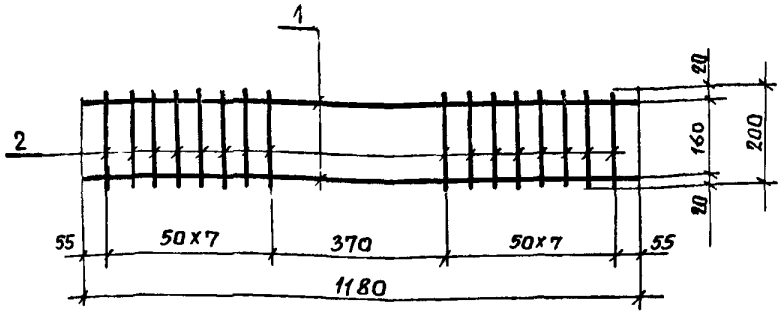

Марка каркаса	Поз.	Наименование	Кол.	Масса, кг	
				Един.	Издел.
КР7	1	Ф10 AIII, ℓ=1180	2	0,73	2,16
	2	Ф6 AIII, ℓ=200	16	0,04	
КР8	1	Ф12 AIII, ℓ=1180	2	1,05	2,80
	2	Ф6 AIII, ℓ=200	16	0,04	
КР9	1	Ф14 AIII ℓ=1180	2	1,42	3,54
	2	Ф6 AIII, ℓ=200	16	0,04	
КР10	1	Ф14 AIII, ℓ=1180	2	1,42	4,12
	2	Ф8 AIII, ℓ=200	16	0,08	
КР11	1	Ф16 AIII, ℓ=1180	2	1,86	5,64
	2	Ф10 AIII, ℓ=200	16	0,12	

1. Арматура класса A-III по ГОСТ 5781-82.
2. Каркасы изготовлять при помощи контактной точечной сварки в соответствии с ГОСТ 14098-85 и ГОСТ 10922-75.

Разраб.	Палкина	1.420.1-25.2-68	
Рассчит.	Мурашова		
Провер.	Мурашо...		
Н. контр.	Максимов	Каркас КР7... КР11	Стадия Р; Лист; Листов 1; ЦНИИПРОМЗДАНИЙ

Киевский ПСП

Рассчит. Азнак

Взам. инв. № | Подпись и дата | Инв. № подл.

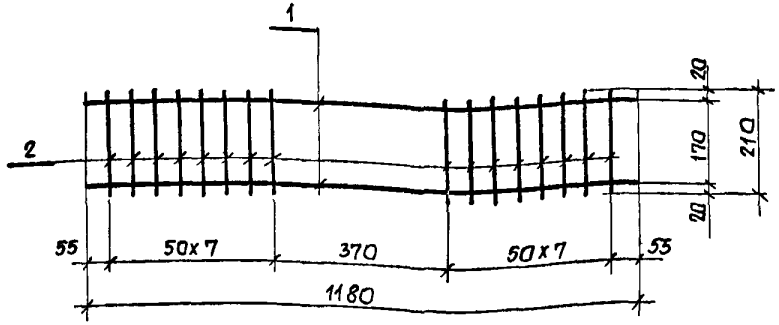

Марка каркаса	Поз.	Наименование	Кол.	Масса, кг	
				Един.	Издел.
КР12	1	Ф10 AIII, ℓ=1180	2		2,26
	2	Ф6 AIII, ℓ=210	16	0,05	
КР13	1	Ф12 AIII, ℓ=1180	2		2,90
	2	Ф6 AIII, ℓ=210	16	0,05	
КР14	1	Ф14 AIII, ℓ=1180	2		3,64
	2	Ф6 AIII, ℓ=210	16	0,05	
КР15	1	Ф14 AIII, ℓ=1180	2		4,17
	2	Ф8 AIII, ℓ=210	16	0,08	
КР16	1	Ф16 AIII, ℓ=1180	2		5,80
	2	Ф10 AIII, ℓ=210	16		

1. Каркасы изготовлять при помощи контактной точечной сварки в соответствии с ГОСТ 14098-85 и ГОСТ 10922-75.
2. Арматура класса A-III по ГОСТ 5781-82.

Разраб.	Палкина	1.420.1-25.2-69	
Рассчит.	Мурашова		
Провер.	Мурашова		
Н. контр.	Максимов	Каркас КР12... КР16	Стадия Р; Лист; Листов 1; ЦНИИПРОМЗДАНИЙ

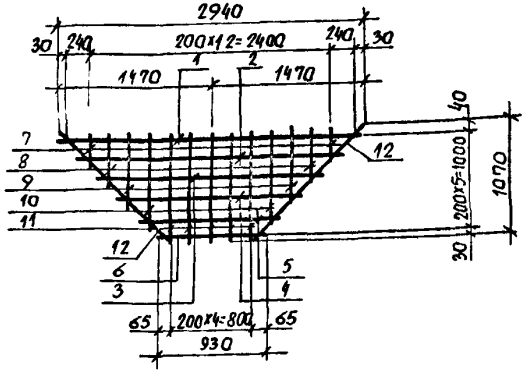

Поз.	Наименование	Кол.	Масса, кг	
			Един.	Издел.
1	ф 4 BpI, ℓ = 2940	1	0,27	3,2
2	ф 4 BpI, ℓ = 2520	1	0,23	
3	ф 4 BpI, ℓ = 2120	1	0,19	
4	ф 4 BpI, ℓ = 1700	1	0,16	
5	ф 4 BpI, ℓ = 1300	1	0,12	
6	ф 4 BpI, ℓ = 930	1	0,09	
7	ф 4 BpI, ℓ = 290	2	0,03	
8	ф 4 BpI, ℓ = 490	2	0,05	
9	ф 4 BpI, ℓ = 690	2	0,06	
10	ф 4 BpI, ℓ = 890	2	0,08	
11	ф 4 BpI, ℓ = 1070	5	0,10	
12	ф 8 AIII, ℓ = 1530	2	0,60	

1. Арматура класса Bp-I по ГОСТ 6727-80 A-III по ГОСТ 5781-82.

2. Сетки изготовлять при помощи контактной точечной сварки в соответствии с ГОСТ 14098-85 и ГОСТ 10922-75.

Разраб. Палкина
Рассчит. Мурашова
Провер. Мурашова
Н. контр. Максимов

1.420.1-25.2-70.

Сетка С1

Стадия Р | Лист | Листов 1

ЦНИИПРОМЗДАНИЙ

Киевский ПСП | Рассчит. Дужак | Взам. инв. № | Подпись и дата | Инв. № подл.

С2

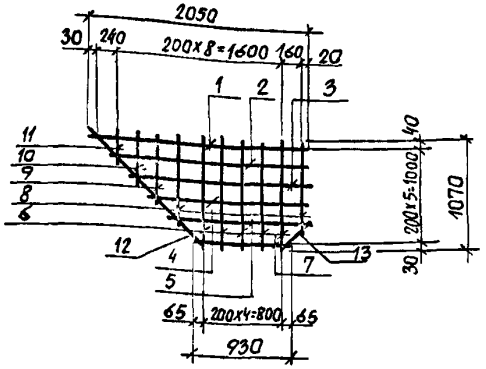

Поз.	Наименование	Кол.	Масса, кг	
			Един.	Издел.
1	ф 4 BpI, ℓ = 2050	1	0,19	2,4
2	ф 4 BpI, ℓ = 1840	1	0,17	
3	ф 4 BpI, ℓ = 1640	1	0,15	
4	ф 4 BpI, ℓ = 1440	1	0,13	
5	ф 4 BpI, ℓ = 1240	1	0,11	
6	ф 4 BpI, ℓ = 1070	5	0,10	
7	ф 4 BpI, ℓ = 930	1	0,09	
8	ф 4 BpI, ℓ = 890	2	0,08	
9	ф 4 BpI, ℓ = 690	1	0,06	
10	ф 4 Bp 2, ℓ = 490	1	0,05	
11	ф 4 BpI, ℓ = 290	1	0,03	
12	ф 8 AIII, ℓ = 1530	1	0,6	
13	ф 8 AIII, ℓ = 300	1	0,12	

1. Арматура класса Bp-I по ГОСТ 6727-80 A-III по ГОСТ 5781-82.

2. Сетки изготовлять при помощи контактной точечной сварки в соответствии с ГОСТ 14098-85 и ГОСТ 10922-75

Разраб. Палкина
Рассчит. Мурашова
Провер. Мурашова
Н. контр. Максимов

1.420.1-25.2-71

Сетка С2

Стадия Р | Лист | Листов 1

ЦНИИПРОМЗДАНИЙ

Киевский ПСП | Рассчит. Дужак | Взам. инв. № | Подпись и дата | Инв. № подл.

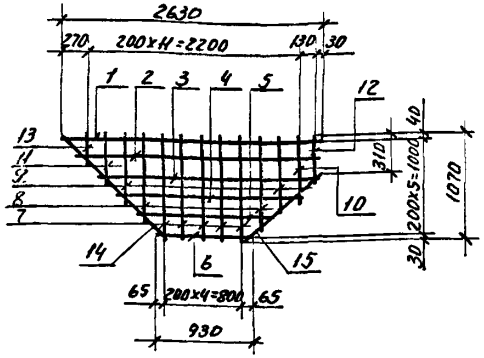

Поз.	Наименование		Кол.	Масса, кг	
				един.	издел.
1	Ф4ВрI,	ℓ=2630	1	0,24	3,0
2	Ф4ВрI,	ℓ=2420	1	0,22	
3	Ф4ВрI,	ℓ=2120	1	0,19	
4	Ф4ВрI,	ℓ=1700	1	0,16	
5	Ф4ВрI,	ℓ=1300	1	0,12	
6	Ф4ВрI,	ℓ=930	1	0,09	
7	Ф4ВрI,	ℓ=1070	5	0,1	
8	Ф4ВрI,	ℓ=890	2	0,08	
9	Ф4ВрI,	ℓ=690	2	0,06	
10	Ф4ВрI,	ℓ=640	1	0,06	
11	Ф4ВрI,	ℓ=490	1	0,05	
12	Ф4ВрI,	ℓ=370	1	0,03	
13	Ф4ВрI,	ℓ=290	1	0,03	
14	Ф8AIII,	ℓ=1530	1	0,6	
15	Ф8AIII,	ℓ=1100	1	0,43	

1. Сетки изготовлять при помощи контактной точечной сварки в соответствии с ГОСТ 14098-85 и ГОСТ 10922-75.
2. Арматура класса BpI по ГОСТ 6727-80, AIII по ГОСТ 5781-82.

Разраб.	Палкина	
Рассчит	Мурашова	
Провер.	Мурашова	
Н. контр	Максимов	

1.420.1-25.2-72

Сетка С3

Стадия	Лист	Листов
Р		1

ЦНИИПРОМЗДАНИЙ

Киевский ПСП

Рассчит. Лунак

Взам. инв. №

Подп. и дата

Инв. № подл.

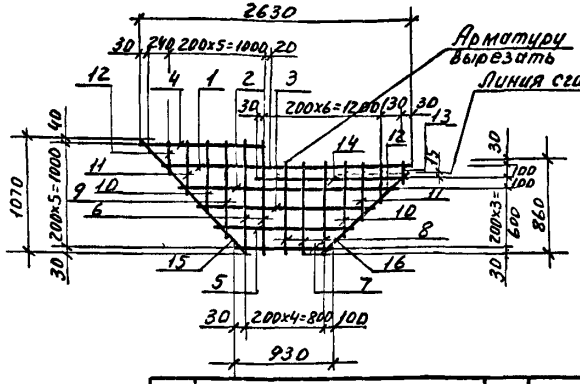

Поз.	Наименование		Кол	Масса, кг	
				един.	издел.
1	Ф4 ВрI,	ℓ=2420	1	0,22	2,8
2	Ф4 ВрI,	ℓ=2120	1	0,19	
3	Ф4 ВрI,	ℓ=1700	1	0,16	
4	Ф4 ВрI,	ℓ=1290	1	0,12	
5	Ф4 ВрI,	ℓ=1300	1	0,12	
6	Ф4 ВрI,	ℓ=1070	2	0,10	
7	Ф4 ВрI,	ℓ=930	1	0,08	
8	Ф4 ВрI,	ℓ=860	3	0,08	
9	Ф4 ВрI,	ℓ=890	1	0,08	
10	Ф4 ВрI,	ℓ=690	2	0,06	
11	Ф4 ВрI,	ℓ=490	2	0,04	
12	Ф4 ВрI,	ℓ=290	2	0,03	
13	Ф4 ВрI,	ℓ=180	1	0,02	
14	Ф4 ВрI,	ℓ=1390	1	0,13	
15	Ф8AIII,	ℓ=1530	1	0,6	
16	Ф8AIII,	ℓ=1100	1	0,43	

1. Сетки изготовлять при помощи контактной точечной сварки в соответствии с ГОСТ 14098-85 и ГОСТ 10922-75.
2. Арматура класса BpI по ГОСТ 6727-80, AIII по ГОСТ 5781-82.

Разраб.	Палкина	
Рассчит	Мурашова	
Провер.	Мурашова	
Н. контр	Максимов	

1.420.1-25.2-73

Сетка С4

Стадия	Лист	Листов
Р		1

ЦНИИПРОМЗДАНИЙ

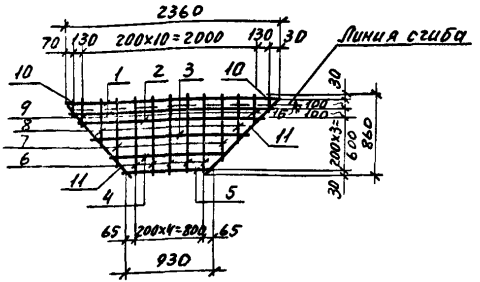

Поз.	Наименование	Кол.	Масса, кг	
			Единиц	Изделия
1	Ф 4 Вр I; ℓ=2360	2	0,22	2,56
2	Ф 4 Вр I; ℓ=2120	1	0,19	
3	Ф4 Вр I; ℓ=1700	1	0,16	
4	Ф4 Вр I; ℓ=1300	1	0,12	
5	Ф4 Вр I; ℓ=930	1	0,09	
6	Ф4 Вр I; ℓ=860	5	0,08	
7	Ф4 Вр I; ℓ=690	2	0,06	
8	Ф4 Вр I; ℓ=490	2	0,04	
9	Ф4 Вр I; ℓ=290	2	0,03	
10	Ф4 Вр I; ℓ=180	2	0,02	
11	Ф8 А III; ℓ=1100	2	0,43	

1. Сетки изготовлять при помощи контактной точечной сварки в соответствии с ГОСТ 14098-85 и ГОСТ 10922-75.
2. Арматура класса Вр-I по ГОСТ 6727-80, А-III по ГОСТ 5781-82.

Разраб.	Палкина	
Рассчит.	Мурашова	
Провер.	Мурашова	
Н. контр.	Максимов	

1.420.1-25.2-74

Сетка С5

Стадия	Лист	Листов
Р		1

ЦНИИПРОМЗДАНИЙ

Киевский ПСП

Инв. № подл. | Подп. и дата | Взам. инв. №

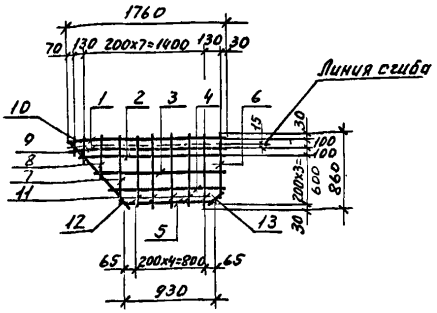

Поз.	Наименование	Кол.	Масса, кг	
			Един.	Изделия
1	Ф 4 Вр I; ℓ=1760	2	0,16	1,97
2	Ф4 Вр I; ℓ=1640	1	0,15	
3	Ф4 Вр I; ℓ=1440	1	0,13	
4	Ф4 Вр I; ℓ=1240	1	0,11	
5	Ф4 Вр I; ℓ=930	1	0,09	
6	Ф4 Вр I; ℓ=760	1	0,07	
7	Ф4 Вр I; ℓ=690	1	0,06	
8	Ф4 Вр I; ℓ=490	1	0,04	
9	Ф4 Вр I; ℓ=290	1	0,03	
10	Ф4 Вр I; ℓ=180	1	0,02	
11	Ф4 Вр I; ℓ=860	5	0,08	
12	Ф8 А III; ℓ=1100	1	0,43	
13	Ф8 А III; ℓ=300	1	0,12	

1. Сетки изготовлять при помощи контактной точечной сварки в соответствии с ГОСТ 14098-85 и ГОСТ 10922-75.
2. Арматура класса Вр-I по ГОСТ 6727-80 А-III по ГОСТ 5781-82

Разраб.	Палкина	
Рассчит.	Мурашова	
Провер.	Мурашова	
Н. контр.	Максимов	

1.420.1-25.2-75

Сетка С6

Стадия	Лист	Листов
Р		1

ЦНИИПРОМЗДАНИЙ

Киевский ПСП

Инв. № подл. | Подп. и дата | Взам. инв. №

В рабочем положении

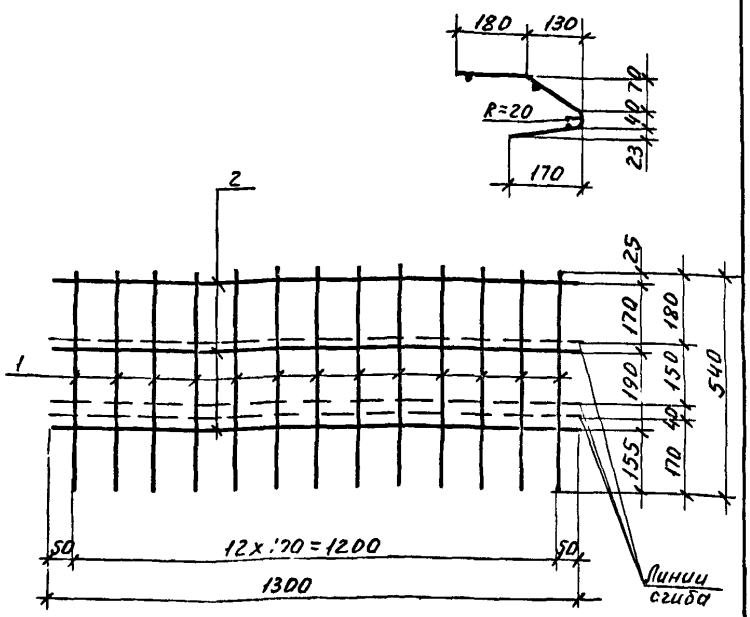

Поз.	Наименование	Кол.	Масса ед., кг	Масса изделия кг
1	ф6 AIII, ℓ=540	13	0,12	1,9
2	ф4 BpI, ℓ=1300	3	0,12	

1. Арматура класса BpI по ГОСТ 6727-80 A-III по ГОСТ 5781-82
2. Сетки изготовлять при помощи контактной точечной сварки в соответствии с ГОСТ 14098-85 и ГОСТ 10922-75.

Разраб	Палкина		1.420.1-25.2-76
Рассчит	Мурашова		
Провер	Мурашова		
Н.контр	Максимов		Сетка С7

Стадия	Лист	Листов
Р		1

ЦНИИПРОМЗДАНИЙ

Киевский ПСП

Рассчит Дунак

Взам. инв.№

Подп. и дата

Инв.№ подл.

В рабочем положении

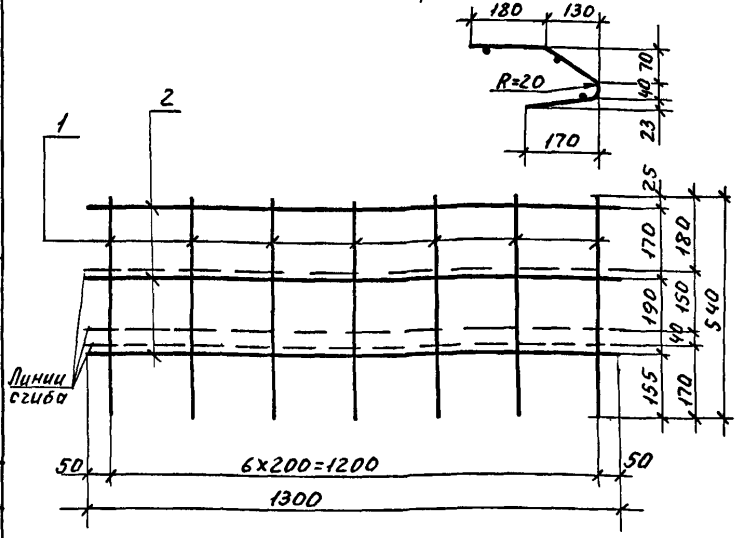

Поз.	Наименование	Кол.	Масса ед., кг.	Масса изделия кг
1	ф6 AIII, ℓ=540	7	0,12	1,2
2	ф4 BpI, ℓ=1300	3	0,12	

1. Арматура класса BpI по ГОСТ 6727-80, A-III по ГОСТ 5781-82.
2. Сетки изготовлять при помощи контактной точечной сварки в соответствии с ГОСТ 14098-85 и ГОСТ 10922-75.

Разраб	Палкина		1.420.1-25.2-77
Рассчит	Мурашова		
Пров.	Мурашова		
Н.контр	Максимов		Сетка С8

Стадия	Лист	Листов
Р		1

ЦНИИПРОМЗДАНИЙ

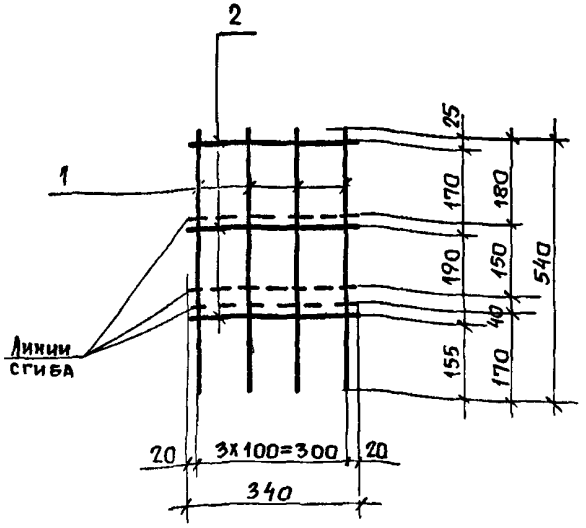

В рабочем положении

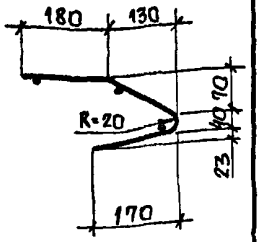

Поз.	Наименование	Кол.	Масса ед., кг	Масса изделия, кг
1	ф6 А III, ℓ=540	4	0.12	0,57
2	ф4 Вр I, ℓ=340	3	0,03	

1. Арматура класса Вр-I по ГОСТ 6727-80. А-III по ГОСТ 5781-82.
2. Сетки изготовлять при помощи контактной точечной сварки в соответствии с ГОСТ 14098-85 и ГОСТ 10922-75.

Разраб.	Палкина		1.420.1-25.2-78	
Рассчит.	Мурашова			
Пров.	Мурашова			
Н. контр.	Максимов		Сетка С9	Стадия: Р; Лист: ; Листов: 1
				ЦНИИПРОМЗДАНИЙ

Киевский ПСП

Рассчит. Дужак

Взам. инв. №

Подпись и дата

Инв. № подл.

В рабочем положении

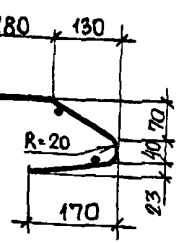

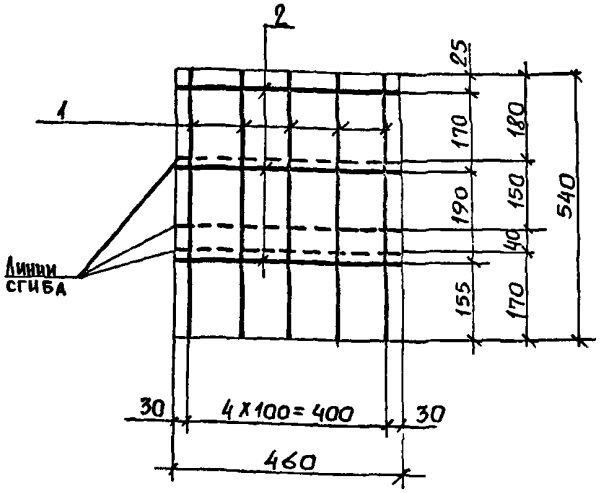

Поз.	Наименование	Кол.	Масса ед. кг	Масса изделия кг
1	ф6 А III, ℓ=540	5	0.12	0.72
2	ф4 Вр I ℓ=460	3	0.04	

1. Арматура класса Вр-I по ГОСТ 6727-80, А-III по ГОСТ 5781-82.
2. Сетки изготовлять при помощи контактной точечной сварки в соответствии с ГОСТ 14098-85 и ГОСТ 10922-75.

Разраб.	Палкина		1.420.1-25.2-79	
Рассчит	Мурашова			
Провер.	Мурашова			
Н. контр.	Максимов		Сетка С10	Стадия: Р; Лист: ; Листов: 1
				ЦНИИПРОМЗДАНИЙ

Киевский ПСП

Рассчит. Дужак

Взам. инв. №

Подпись и дата

Инв. № подл.

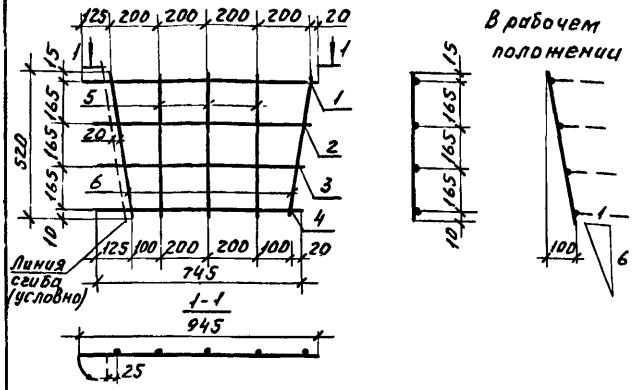

Деталь сгиба горизонтальных стержней

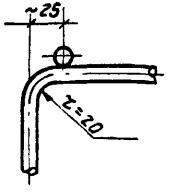

Поз.	Наименование	Кол	Масса ед., кг	Масса изделия кг
1	Ф10 A III, ℓ=945	1	0,58	3,71
2	Ф10 A III, ℓ=885	1	0,55	
3	Ф10 A III, ℓ=815	1	0,50	
4	Ф10 A III, ℓ=745	1	0,46	
5	Ф10 A III, ℓ=520	3	0,32	
6	Ф10 A III, ℓ=540	2	0,33	

1. Арматура класса A-III по ГОСТ 5781-82.
2. Сетки изготовлять при помощи контактной точечной сварки в соответствии с ГОСТ 14098-85 и ГОСТ 10922-75.

Рассчит.	Мурашова		1.420.1-25.2-80	
Разраб.	Полкина			
Провер.	Мурашова			
Н. контр.	Максимов		Сетка С11	Стадия Р; Лист; Листов 1
				ЦНИИПРОМЗДАНИЙ

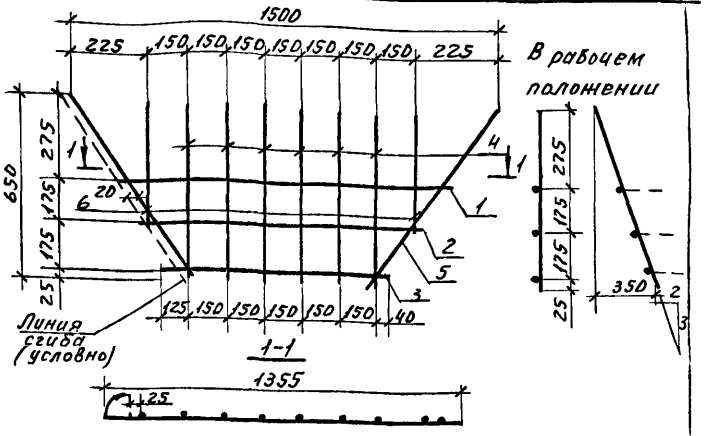

Поз.	Наименование	Кол	Масса ед., кг	Масса изделия, кг
1	Ф10 A III, ℓ=1355	1	0,84	5,85
2	Ф10 A III, ℓ=1115	1	0,69	
3	Ф10 A III, ℓ=915	1	0,56	
4	Ф10 A III, ℓ=640	6	0,39	
5	Ф10 A III, ℓ=750	2	0,46	
6	Ф10 A III, ℓ=400	2	0,25	

1. Сетки изготовлять при помощи контактной точечной сварки в соответствии с ГОСТ 14098-85 и ГОСТ 10922-75.
2. Деталь сгиба горизонтальных стержней см. 1.420.1-25.2-80.
3. Арматура класса A III по ГОСТ 5781-82.

Разраб.	Полкина		1.420.1-25.2-81	
Рассчит.	Мурашова			
Провер.	Мурашова			
Н. контр.	Максимов		Сетка С12	Стадия Р; Лист; Листов 1
				ЦНИИПРОМЗДАНИЙ

Киевский ПСП
Рассчит. Дунак
Инв. № подл. | Подп. и дата | Взам. инв. №

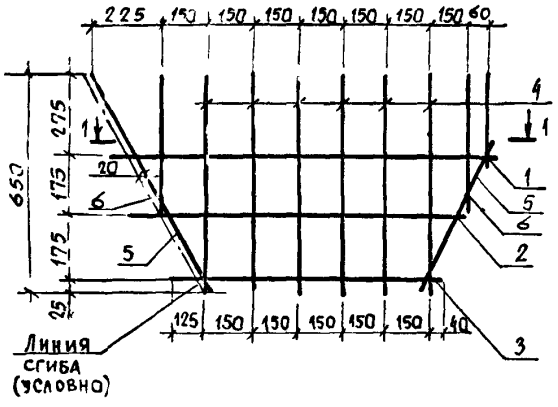

В рабочем положении

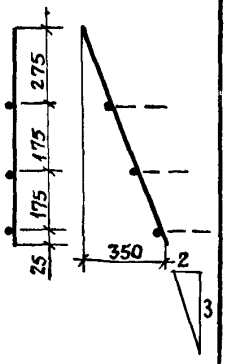

1-1

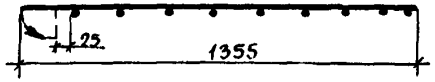

1. Сетку С13а изготовлять зеркально чертежу.
2. Сетки изготовлять при помощи контактной точечной сварки в соответствии с ГОСТ 14098-85 и ГОСТ 10922-75.

Деталь сгиба горизонтальных стержней

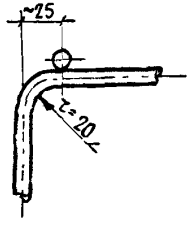

Поз.	Наименование	Кол.	Масса ед., кг	Масса изделия, кг
1	Ф 10 А III ; ℓ = 1355	1	0,84	5,85
2	Ф 10 А III ; ℓ = 1115	1	0,69	
3	Ф 10 А III ; ℓ = 915	1	0,56	
4	Ф 10 А III ; ℓ = 640	6	0,39	
5	Ф 10 А III ; ℓ = 750	2	0,46	
6	Ф 10 А III ; ℓ = 400	2	0,25	

3. Арматура класса А-III по ГОСТ 5781-82.

Разраб.	Палкина		1.420.1-25.2-82
Рассчит.	Мурашова		
Провер.	Мурашова		Сетка С13, С13а
Н. контр.	Максимов		Стадия Р; Лист; Листов 1
			ЦНИИПРОМЗДАНИЙ

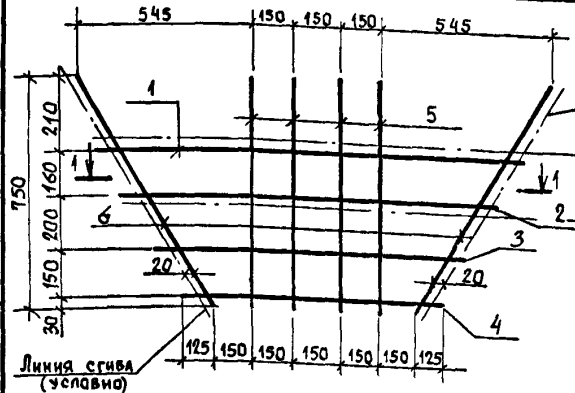

В рабочем положении

1-1

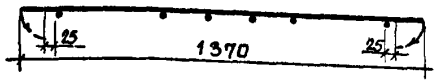

1. Арматура класса А-III по ГОСТ 5781-82.
2. Сетки изготовлять при помощи контактной точечной сварки в соответствии с ГОСТ 14098-85 и ГОСТ 10922-75.
3. Деталь сгиба горизонтальных стержней см. 1.420.1-25.2-82.

Поз.	Наименование	Кол.	Масса ед., кг	Масса изделия, кг
1	Ф 10 А III ; ℓ = 1530	1	0,94	6.03
2	Ф 10 А III ; ℓ = 1370	1	0,84	
3	Ф 10 А III ; ℓ = 1160	1	0,71	
4	Ф 10 А III ; ℓ = 1000	1	0,62	
5	Ф 10 А III ; ℓ = 750	4	0,46	
6	Ф 10 А III ; ℓ = 870	2	0,54	

Разраб.	Палкина		1.420.1-25.2-83
Рассчит.	Мурашова		
Провер.	Мурашова		Сетка С14
Н. контр.	Максимов		Стадия Р; Лист; Листов 1
			ЦНИИПРОМЗДАНИЙ

Киевский ПСП; Дужак; Рассчит.; Взам. инв. №; Подпись и дата; Инв. № подл.

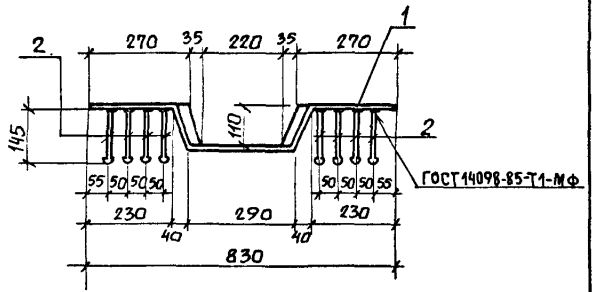

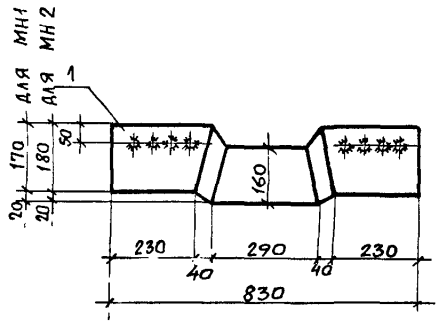

Марка изделия	Поз.	Наименование	Кол.	Обозначение документа	Масса изделия, кг
МН1	1	Отдельная позиция 1	1	1.420.1-25.2-94	8,36
	2	3	8	-98	
МН2	1	2	1	1.420.1-25.2-94	10,20
	2	4	8	-98	

Разраб.	Палкина		1.420.1-25.2-84
Рассчит.	Мурашова		
Провер.	Мурашова		
Н. контр.	Максимов		Изделие закладное МН1, МН2

Стадия	Лист	Листов
Р		1

ЦНИИПРОМЗДАНИЙ

Киевский ПСП

Рассчит. Дужак

Взам. инв. №

Подпись и дата

Инв. № подл.

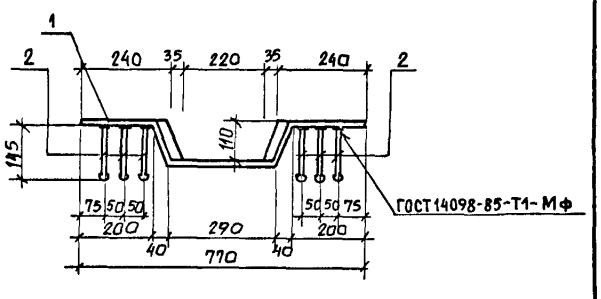

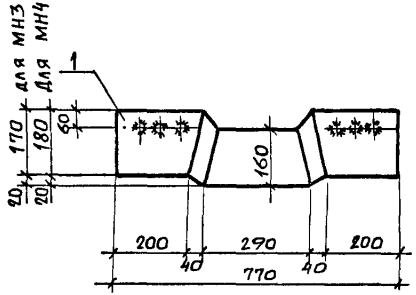

Марка изделия	Поз.	Наименование	Кол.	Обозначение документа	Масса изделия, кг
МН3	1	Отдельная позиция 5	1	1.420.1-25.2-94	7,72
	2	3	6	-98	
МН4	1	6	1	1.420.1-25.2-94	9,4
	2	4	6	-98	

Разраб.	Палкина		1.420.1-25.2-85
Рассчит.	Мурашова		
Провер.	Мурашова		
Н. контр.	Максимов		Изделие закладное МН3, МН4

Стадия	Лист	Листов
Р		1

ЦНИИПРОМЗДАНИЙ

Инв. № подл. | Подпись и дата | Взам. инв. № | Рассчит. Дужак

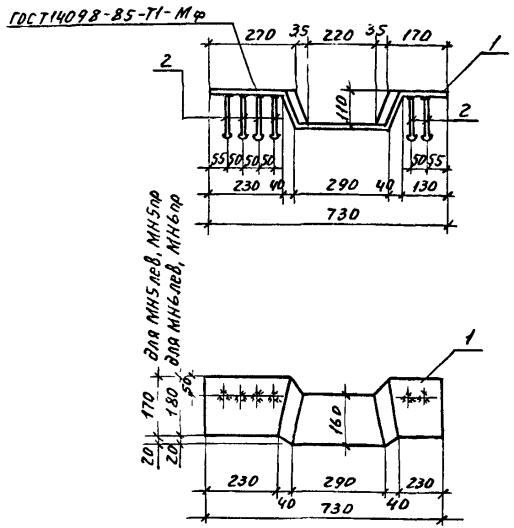

Марка изделия	Поз.	Наименование	Кол	Обозначение документа	Масса изделия, кг
МН5лев	1	Отдельная позиция 7	1	1.420.1-25.2-95	7,42
МН5пр	2	3	6	-98	
МН6лев	1	8	1	-95	9,0
МН6пр	2	4	6	-98	

На данном листе изображены закладные изделия МН5лев. МН6лев, закладные изделия МН5пр, МН6пр изготавливать зеркально чертежу.

Разраб.	Палкина	
Рассчит.	Мурашова	
Провер.	Мурашова	

1.420.1-25.2-86

Изделие закладное МН5лев; МН5пр МН6лев; МН6пр

Стадия	Лист	Листов
Р		1

ЦНИИПРОМЗДАНИЙ

Киевский ПСП

Дунак

Рассчит

Взам.инв.№

Подп. и дата

Инв.№ подл.

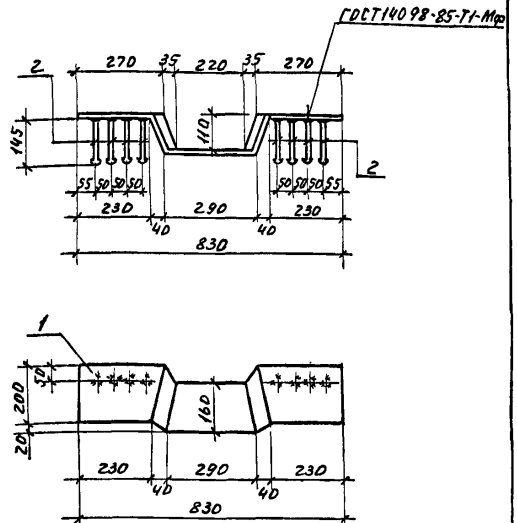

Марка изделия	Поз.	Наименование	Кол	Обозначение документа	Масса изделия, кг
МН7	1	Отдельная позиция 9	1	1.420.1-25.2-96	10,98
	2	4	8	-98	
МН8	1	10	1	1.420.1-25.2-96	12,43
	2	4	8	-98	

Разраб.	Палкина	
Рассчит.	Мурашова	
Провер.	Мурашова	
Н.контр.	Максимов	

1.420.1-25.2-87

Изделие закладное МН7, МН8.

Стадия	Лист	Листов
Р		1

ЦНИИПРОМЗДАНИЙ

Киевский ПСП

Дунак

Рассчит

Взам.инв.№

Подп. и дата

Инв.№ подл.

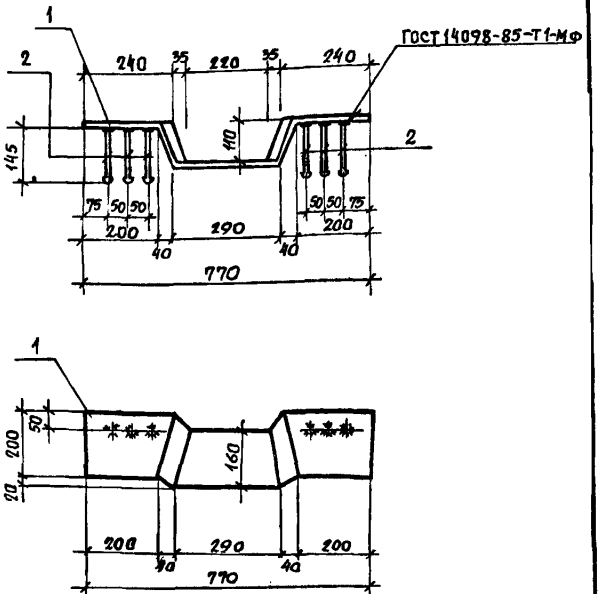

Марка изделия	Поз.	Наименование	Кол.	Обозначение документа	Масса изделия, кг
МН9	1	Отдельная позиция 11	1	1.420.1-25.2-96	11,68
	2	4	6	-98	

Разраб.	Палкина		1.420.1-25.2-88
Рассчит.	Мурашова		
Провер.	Мурашова		
Н. контр.	Максимов		Изделие закладное МН9 — ЦНИИПРОМЗДАНИЙ; Стадия Р; Лист; Листов 1

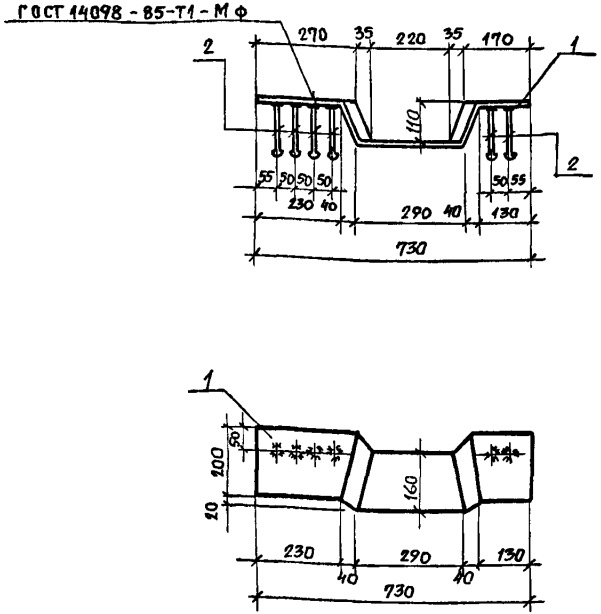

Марка изделия	Поз	Наименование	Кол.	Обозначение документа	Масса изделия, кг
МН 10лев.	1	Отдельная позиция 12	1	1.420.1-25.2-97	9,68
МН 10 пр	2	4	6	-98	
МН 11лев.	1	13	1	1.420.1-25.2-97	10,97
МН 11 пр.	2	4	6	-98	

На данном листе изображены закладные изделия МН10лев, МН11лев, закладные изделия МН10пр, МН11пр изготовливать зеркально чертежу.

Разраб.	Палкина		1.420.1-25.2-89
Рассчит.	Мурашова		
Провер.	Мурашова		
Н. контр.	Максимов		Изделие закладное МН10лев; МН10пр; МН11лев; МН11пр — ЦНИИПРОМЗДАНИЙ; Стадия Р; Лист; Листов 1

Киевский ПСП

Рассчит. Дубак

Взам. инв. № | Подпись и дата | Инв. № подл. | Подпись и дата | Взам. инв. №

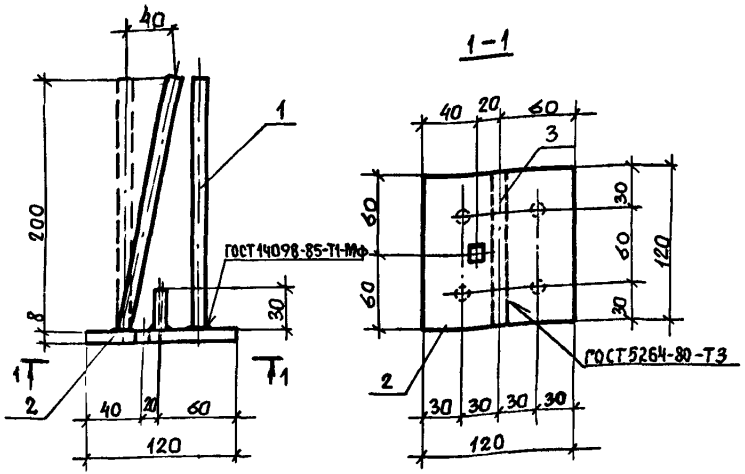

1. Арматура класса А-III по ГОСТ 5781-82.

2. Дуговую сварку поз. 2 с поз. 3 производить электродами типа Э42, Э46 или Э42А, Э46А по ГОСТ 9466-75 и по ГОСТ 9467-75.

Поз.	Наименование	Кол.	Масса ед., кг	Масса изделия, кг
1	Ф10 А III, ℓ = 200	4	0,12	1,60
2	– 120×8, ℓ = 120	1	0,90	
3	– 120×8, ℓ = 30	1	0,23	

3. В изделии МН12 предусмотреть квадратное отверстие размером 10×10мм, привязку отверстия выполнить в соответствии с привязкой фиксирующего штыря формы, имеющегося в опалубке капители.

4. Сталь листовая по ГОСТ 19903-74, марка ВСт3Пс6-1 по ТУ14-1-3023-80.

Разраб.	Палкина		
Рассчит.	Мурашова		
Провер.	Мурашова		
Изделие закладное МН12		Стадия: Р	Лист:	Листов: 1
		ЦНИИПРОМЗДАНИЙ		

1.420.1-25.2-90

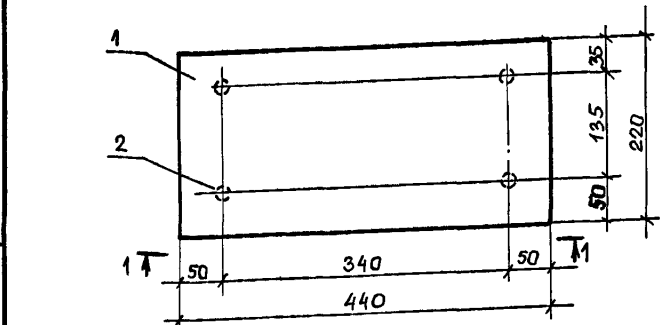

1-1

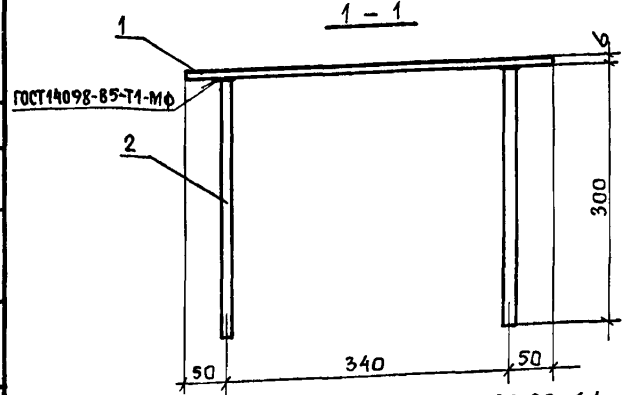

1. Сталь листовая по ГОСТ 19903-74, марка ВСт3Пс6-1 по ТУ 14-1-3023-80.

2. Арматура класса А-III по ГОСТ 5781-82

Поз.	Наименование	Кол.	Масса ед., кг	Масса изделия, кг
1	– 220×6, ℓ = 440	1	4,56	5,3
2	Ф10 А III, ℓ = 300	4	0,18	

Разраб.	Палкина		
Рассчит.	Мурашова		
Провер.	Мурашова		
Н. контр.	Максимов		
Изделие закладное МН 13		Стадия: Р	Лист:	Листов: 1
		ЦНИИПРОМЗДАНИЙ		

1.420.1-25.2-91

Киевский ПСП
Рассчит. Дужак
Взам. инв. №
Подпись и дата
Инв. № подл.

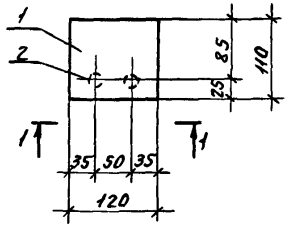

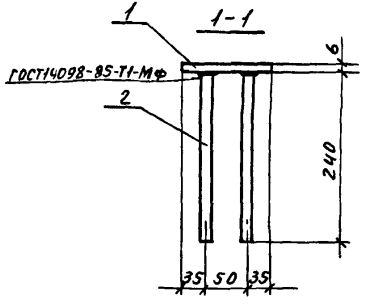

Поз.	Наименование	Кол.	Масса ед., кг	Масса изделия, кг
1	-120х6, ℓ=110	1	0,62	0,80
2	Ф8А III, ℓ=240	2	0,09	

1. Сталь листовая по ГОСТ 19903-74, марка ВСт3пс6-1 по ТУ14-1-3023-80.
2. Арматура класса А-III по ГОСТ 5781-82.

Разраб.	Палкина		
Рассчит.	Мурашова		
Провер.	Мурашова		
Н. контр.	Максимов		

1.420.1-25.2-92

Изделие закладное МН14

Стадия	Лист	Листов
Р		1

ЦНИИПРОМЗДАНИЙ

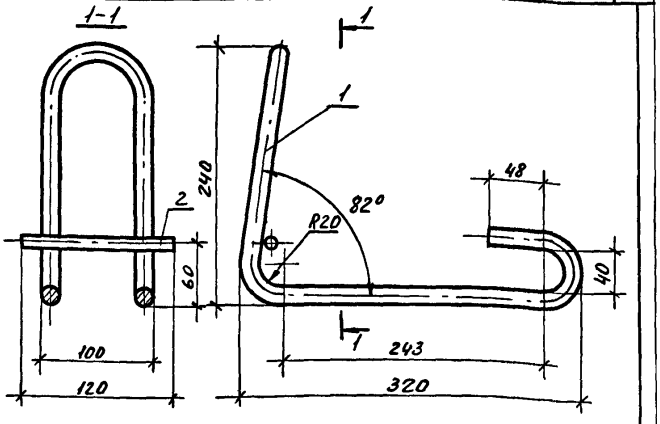

Поз.	Наименование	Кол.	Масса ед., кг	Масса изделия, кг
1	Ф16А I, ℓ=1290	1	2,03	2,06
2	Ф6А III, ℓ=120	1	0,03	

1. Арматура класса А-I и А-III по ГОСТ 5781-82.
2. Для монтажных (подъемных) петель применять горячекатаную арматурную сталь класса А-I марок ВСт3 сп2 и ВСт3 пс2.
3. При расчетной зимней температуре ниже минус 40°С для монтажных петель не допускается применять сталь марок ВСт3 пс2.
4. Поз. 2 соединять соответственно со стержнем поз. 1 контактной точечной сваркой по ГОСТ 14098-85 и ГОСТ 10922-75.

Разраб.	Палкина		
Рассчит.	Мурашова		
Провер.	Мурашова		
Н. контр.	Максимов		

1.420.1-25.2-93

Составная позиция СП1

Стадия	Лист	Листов
Р		1

ЦНИИПРОМЗДАНИЙ

Киевский ПСП
Рассчит. Дунак
Взам. инв. №
Подп. и дата
Инв. № подл.

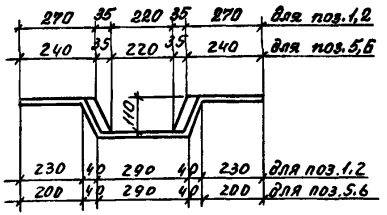

Развертка

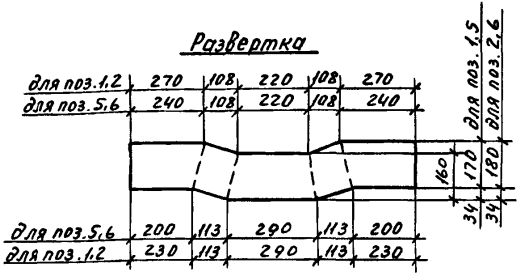

Марка позиции	Наименование	Масса единицы, кг
1	– 204х6; ℓ = 976	7,8
2	– 214х7, ℓ = 976	9,4
5	– 204х6, ℓ = 916	7,3
6	- 214х7, ℓ = 916	8,8

1. Сталь листовая по гост 19903-74, марка Вст3пс6-1 по ТУ14-1-3023-80.
2. Данный лист смотреть совместно с 1.420.1-25.2-81, 1.420.1-25.2-82.

Разраб.	Палкина		
Рассчит.	Мурашова		
Провер.	Мурашова		
Н.контр.	Максимов		

1.420.1-25.2-94

Отдельная позиция 1,2,5,6 для МН1...МН4

Стадия	Лист	Листов
Р		1

ЦНИИПРОМЗДАНИЙ

Инв.№ подл. | Подп. и дата | Взам.инв.№

Киевский ПСП

Рассчит. Дунак

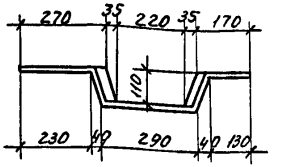

Развертка

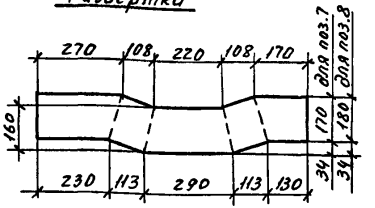

Марка позиции	Наименование	Масса единицы, кг
7	– 204х6; ℓ = 876	7,0
8	– 214х7; ℓ = 876	8,4

1. Сталь листовая по гост 19903-74, марка Вст3пс6-1 по ТУ14-1-3023-80.
2. Данный лист смотреть совместно с 1.420.1-25.2-83.

Разраб.	Палкина		
Рассчит.	Мурашова		
Провер.	Мурашова		
Н.контр.	Максимов		

1.420.1-25.2-95

Отдельная позиция 7,8. для МН5, МН6

Стадия	Лист	Листов
Р		1

ЦНИИПРОМЗДАНИЙ

Инв.№ подл. | Подп. и дата | Взам.инв.№

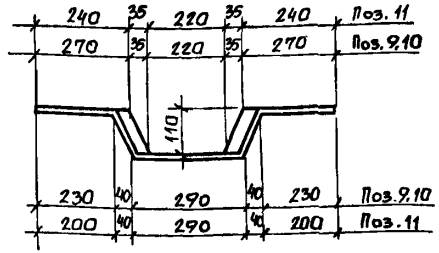

Развертка

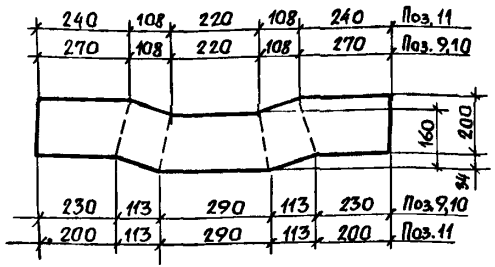

Марка отдельной позиции	Наименование	Масса позиции, кг
9	−234 x 7, ℓ=976	10,14
10	−234 x 8, ℓ=976	11,59
11	−234 x 8, ℓ=916	11,05

1. Сталь листовая по ГОСТ 19903-74, марка ВСт3пс6-1 по ТУ14-1-3023-80.
2. Данный лист смотреть совместно с 1.420.1-25.2-84; 1.420.1-25.2-85

Разраб.	Палкина		1.420.1-25.2-96		
Рассчит.	Мурашова				
Провер.	Мурашова				
			Отдельная позиция 9...11 для МН7...МН9	Стадия	Лист	Листов
				Р		1
Н. контр.	Максимов			ЦНИИПРОМЗДАНИЙ	

Киевский ПСП

Рассчит. Дужак

Взам. инв. № | Подпись и дата | Инв. № подл.

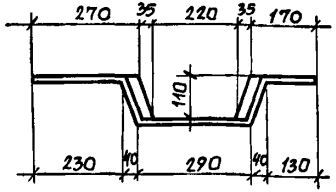

Развертка

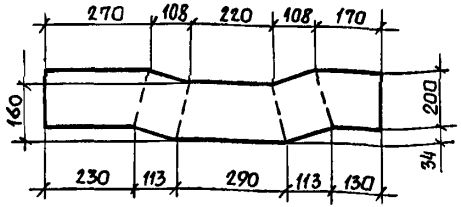

Марка отдельной позиции	Наименование	Масса позиции, кг
12	−234 x 7, ℓ=876	9,03
13	−234 x 8, ℓ=876	10,34

1. Сталь листовая по ГОСТ 19903-74, марка ВСт3пс6-1 по ТУ14-1-3023-80.
2. Данный лист смотреть совместно с 1.420.1-25.2-86.

Разраб.	Палкина		1.420.1-25.2-97		
Рассчит.	Мурашова				
Провер.	Мурашова				
			Отдельная позиция 12, 13 для МН10, МН11	Стадия	Лист	Листов
				Р		1
Н. контр.	Максимов			ЦНИИПРОМЗДАНИЙ	

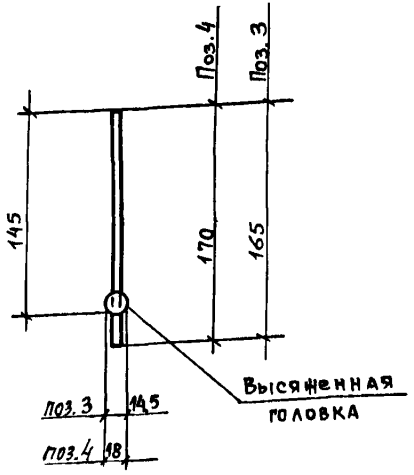

Поз.	Наименование	Масса ед., кг
3	Ф 8 А III, ℓ = 165	0,07
4	Ф 10 А III, ℓ = 170	0,10

1. Арматура класса А-III по ГОСТ 5781-82.
2. Данный лист смотреть совместно с 1.420.1-25.2-84...1.420.1-25.2-89.

Разраб.	Палкина		1.420.1-25.2-98
Рассчит.	Мурашова		
Провер.	Мурашова		
Н. контр.	Максимов		Отдельная позиция 3,4 для МН1...МН11

Стадия	Лист	Листов
Р		1

ЦНИИПРОМЗДАНИЙ

Киевский ПСП | Рассчит. Дужак | Взам. инв. № | Подпись и дата | Инв. № подл.

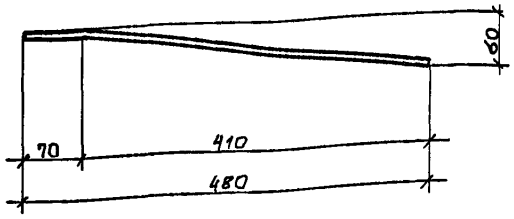

1. Данный лист смотреть совместно с 1.420.1-25.2-35... ... 1.420.1-25.2-60.

Поз.	Наименование	Масса ед, кг
3	Ф 12 А III, ℓ = 480	0,4
	Ф 14 А III, ℓ = 480	0,6
	Ф 16 А III, ℓ = 480	0,76

2. Диаметр позиции устанавливается спецификацией на каждую марку ПК.
3. Арматура класса А-III по ГОСТ 5781-82.

Разраб.	Палкина		1.420.1-25.2-99
Рассчит.	Мурашова		
Провер.	Мурашова		
Н. контр.	Максимов		Отдельная позиция 3 для ПКБ...ПК79

Стадия	Лист	Листов
Р		1

ЦНИИПРОМЗДАНИЙ

Киевский ПСП | Рассчит. Дужак | Взам. инв. № | Подпись и дата | Инв. № подл.

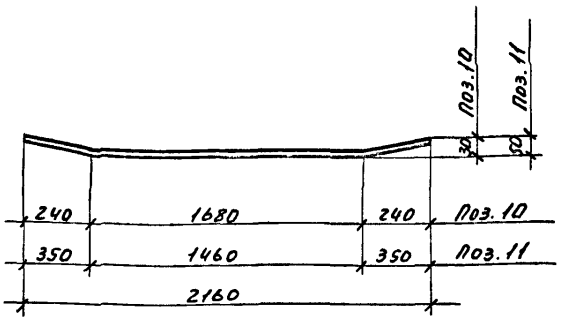

Поз.	Наименование	Масса ед., кг	Примечание
10	Ф12АIII, ℓ=2160	1,92	Диаметр позиции устанавливается спецификацией на каждую марку капители
	Ф14АIII, ℓ=2160	2,61	
	Ф16АIII, ℓ=2160	3,41	
11	Ф12АIII, ℓ=2160	1,92	
	Ф14АIII, ℓ=2160	2,61	
	Ф16АIII, ℓ=2160	3,41	

1. Арматура класса А-III по ГОСТ 5781-82.
2. Данный лист смотреть совместно с 1.420.1-25.2-11... 1.420.1-25.2-26.

Разраб.	Палкина	
Рассчит.	Мурашова	
Провер.	Мурашова	
Н.контр.	Максимов	

1.420.1-25.2-100

Отдельная позиция 10;11 для армирования капители

Стадия	Лист	Листов
Р		1

ЦНИИПРОМЗДАНИЙ

Киевский ПСП

Рассчит. Дужак

Взам.инв.№ | Подп. и дата | Инв.№ подл.

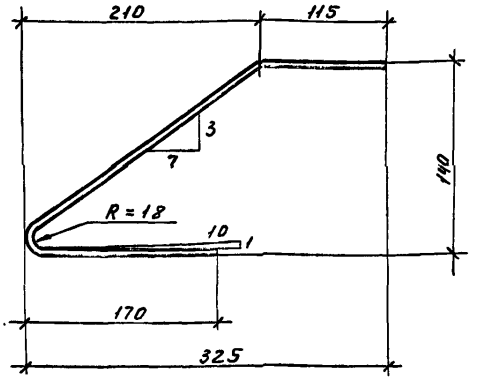

Поз	Наименование	Масса ед, кг
14	Ф6АIII, ℓ=560	0,12

1. Арматура класса А-III по ГОСТ 5781-82.
2. Данный лист смотреть совместно с 1.420.1-25.2-11... 1.420.1-25.2-26.

Разраб.	Палкина	
Рассчит.	Мурашова	
Провер.	Мурашова	
Н.контр.	Максимов	

1.420.1-25.2-101

Отдельная позиция 14 для армирования капители

Стадия	Лист	Листов
Р		1

ЦНИИПРОМЗДАНИЙ

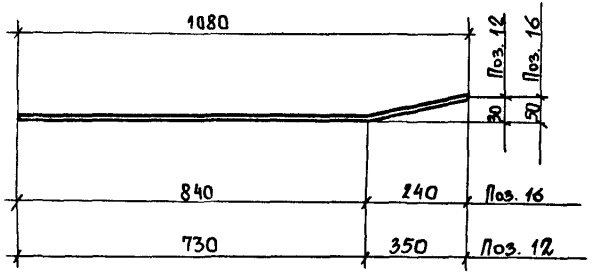

1. Диаметр позиции устанавливается спецификацией на каждую марку капители.
2. Арматура класса А-III по ГОСТ 5781-82.

3. Данный лист смотреть совместно с 1.420.1-25.2-11... 1.420.1-25.2-26

Марка позиции	Наименование	Масса ед. кг
12.	Ф 12 А III, ℓ=1080	0,96
	Ф 14 А III, ℓ=1080	1,305
	Ф 16 А III, ℓ=1080	1,705
16	Ф 12 А III, ℓ=1080	0,96
	Ф 14 А III, ℓ=1080	1,305
	Ф 16 А III, ℓ=1080	1,705

Киевский ПСП

Рассчит. Лужак

Взам. инв.№

Подпись и дата

Инв.№ подл.

Разраб.	Палкина	
Рассчит.	Мурашова	
Провер.	Мурашова	
Н.контр.	Максимов	

1.420.1-25.2-102

Отдельная позиция 12;16 для армирования капители

Стадия	Лист	Листов
Р		1

ЦНИИПРОМЗДАНИЙ

Стадия	Лист	Листов

ЦНИИПРОМЗДАНИЙ

Марка копители	Изделия арматурные																		Всего
	Арматура класса																		
	А-I					А-III										Вр-I			
	ГОСТ 5781-82															ГОСТ 6727-80			
	ф8	ф10	ф16		Итого	ф6	ф8	ф10	ф12	ф14	ф16	ф18	ф20		Итого	ф4		Итого	
КТ1-1	4,8		8,1		12,9	10,0	4,8	109,28	42,6	20,3					187,0	10,4		10,4	210,3
КТ1-2	4,8		8,1		12,9	10,0	4,8	42,6	137,4	20,3					215,1	10,4		10,4	238,4
КТ1-3	4,8		8,1		12,9	12,8	11,2	42,6		191,0					257,6	10,4		10,4	280,9
КТ1-4	4,8		8,1		12,9	12,8	4,8	38,2	20,8	191,0					267,6	10,4		10,4	290,9
КТ1-5	4,8		8,1		12,9	11,4	13,8	38,2	6,4	20,3	221,8				311,9	10,4		10,4	335,2
КТ1-6	4,8		8,1		12,9	11,4	7,4	38,2		8,8	274,9				340,7	10,4		10,4	364,0
КТ1-1-1	5,2		8,1		13,3	8,2	4,8	112,3	31,9	20,3					177,5	9,9		9,9	200,7
КТ1-2-1	5,2		8,1		13,3	8,2	4,8	45,2	128,7	20,3					207,2	9,9		9,9	230,4

Продолжение

Марка копители	Изделия закладные																		Общий расход, кг
	Арматура класса									Прокат марки									
	А-III									В Ст 3пс 6-1 по ТУ 14-1-3023-80									
	ГОСТ 5781-82									ГОСТ 19903-74									
	ф6	ф8	ф10						Итого	-6	-7	-8					Итого	Всего	
КТ1-1		5,9	1,9						7,8	67,4		4,5					71,9	79,7	290,0
КТ1-2		5,9	1,9						7,8	67,4		4,5					71,9	79,7	318,1
КТ1-3		5,9	1,9						7,8	67,4		4,5					71,9	79,7	360,6
КТ1-4		5,9	1,9						7,8	67,4		4,5					71,9	79,7	370,6
КТ1-5		1,4	8,3						9,7	5,0	75,2	4,5					84,7	94,4	429,6
КТ1-6		1,4	8,3						9,7	5,0	75,2	4,5					84,7	94,4	458,4
КТ1-1-1		4,8	1,9						6,7	51,8		4,5					56,3	63,0	263,7
КТ1-2-1		4,8	1,9						6,7	51,8		4,5					56,3	63,0	293,4

Разраб.	Полкина	[подпись]
Рассчит.	Мурашова	[подпись]
Провер.	Полкина	[подпись]
Н.контр.	Полкина	[подпись]

1.420.1-25.2-РС

Ведомость расхода стали

Стадия	Лист	Листов
Р	1	15

ЦНИИПРОМЗДАНИЙ

Инв. № подл. | Подпись и дата | Взам. инв. №

Марка капители	Изделия арматурные. Арматура класса A-I, ГОСТ 5781-82				Итого	A-III, ГОСТ 5781-82									Итого	Вр I, ГОСТ 6727-80		Итого	Всего
	ф8	ф10	ф16			ф6	ф8	ф10	ф12	ф14	ф16	ф18	ф20			ф4			
КТ1-3-1	5,2		8,1		13,3	10,3	8,0	42,6	56,8	115,2					232,9	9,9		9,9	256,1
КТ1-4-1	5,2		8,1		13,3	10,3	4,8	38,2	20,8	183,0					257,1	9,9		9,9	280,3
КТ1-5-1	5,2		8,1		13,3	8,9	12,2	38,2	10,0	20,3	212,9				302,5	9,9		9,9	325,7
КТ1-6-1	5,2		8,1		13,3	8,9	9,0	38,2	3,6	13,9	252,7				326,3	9,9		9,9	349,5
КТ1-1-2	5,4		8,1		13,5	6,4	4,8	113,8	21,3	20,3					166,6	9,3		9,3	189,4
КТ1-2-2	5,4		8,1		13,5	6,4	4,8	47,8	118,1	20,3					197,4	9,3		9,3	220,2
КТ1-3-2	5,4		8,1		13,5	7,8	4,8	48,6	110,2	40,9					206,3	9,3		9,3	229,1
КТ1-4-2	5,4		8,1		13,5	7,8	4,8	38,2	20,8	172,1					243,7	9,3		9,3	266,5

Продолжение

Марка капители	Изделия закладные. Арматура класса A-III, ГОСТ 5781-82								Итого	Прокат марки ВСт3пс6-1 по ТУ 14-1-3023-80, ГОСТ 19903-74							Итого	Всего	Общий расход, кг
	ф6	ф8	ф10							-6	-7	-8							
КТ1-3-1		4,8	1,9						6,7	51,8		4,5					56,3	63,0	319,1
КТ1-4-1		4,8	1,9						6,7	51,8		4,5					56,3	63,0	343,3
КТ1-5-1		1,4	6,7						8,1	5,0	56,4	4,5					65,9	74,0	399,7
КТ1-6-1		1,4	6,7						8,1	5,0	56,4	4,5					65,9	74,0	423,5
КТ1-1-2		3,7	1,9						5,6	36,2		4,5					40,7	46,3	236,7
КТ1-2-2		3,7	1,9						5,6	36,2		4,5					40,7	46,3	266,5
КТ1-3-2		3,7	1,9						5,6	36,2		4,5					40,7	46,3	277,4
КТ1-4-2		3,7	1,9						5,6	36,2		4,5					40,7	46,3	312,8

Инв. № подл. | Подп. и дата | Взам. инв. №

Марка капители	Изделия арматурные. Арматура класса А-I ГОСТ 5781-82					Арматура класса А-III ГОСТ 5781-82										Вр-I ГОСТ 6727-80			Всего
	Ф8	Ф10	Ф16		Итого	Ф6	Ф8	Ф10	Ф12	Ф14	Ф16	Ф18	Ф20		Итого	Ф4		Итого	
КТ1-5-2	5,4		8,1		13,5	6,4	10,6	38,2	13,6	20,3	200,2				289,3	9,3		9,3	312,1
КТ1-6-2	5,4		8,1		13,5	6,4	7,4	38,2	7,2	19,0	226,7				304,9	9,3		9,3	327,7
КТ1лев-1-3	4,2	0,1	8,1		12,4	8,3	6,3	106,1	35,4	15,2	4,2	7,4			181,7	9,7		9,7	205,0
КТ1пр-1-3	4,2	0,1	8,1		12,4	8,3	6,3	106,1	35,4	15,2	4,2	7,4			181,7	9,7		9,7	205,0
КТ1лев-2-3	4,2	0,1	8,1		12,4	8,3	6,3	42,6	125,9	15,2	4,2	7,4			208,7	9,7		9,7	232,0
КТ1пр-2-3	4,2	0,1	8,1		12,4	8,3	6,3	42,6	125,9	15,2	4,2	7,4			208,7	9,7		9,7	232,0
КТ1лев-3-3	4,2	0,1	8,1		12,4	10,4	11,1	42,6		174,6	4,2	7,4			249,1	9,7		9,7	272,4
КТ1пр.-3-3	4,2	0,1	8,1		12,4	10,4	11,1	42,6		174,6	4,2	7,4			249,1	9,7		9,7	272,4

Продолжение

Марка капители	Изделия закладные. Арматура класса А-III ГОСТ 5781-82								Прокат марки ВСт. 3пс6-1 по ТУ14-1-3023-80 ГОСТ 19903-74							Всего	Общий расход, кг
	Ф6	Ф8	Ф10					Итого	-6	-7	-8				Итого		
КТ1-5-2		1,4	5,1					6,5	5,0	37,6	4,5				47,1	53,6	365,7
КТ1-6-2		1,4	5,1					6,5	5,0	37,6	4,5				47,1	53,6	381,3
КТ1лев 1-3		5,2	1,9					7,1	58,8		4,5				63,3	70,4	275,4
КТ1пр-1-3		5,2	1,9					7,1	58,8		4,5				63,3	70,4	275,4
КТ1лев. 2-3		5,2	1,9					7,1	58,8		4,5				63,3	70,4	302,4
КТ1пр-2-3		5,2	1,9					7,1	58,8		4,5				63,3	70,4	302,4
КТ1лев-3-3		5,2	1,9					7,1	58,8		4,5				63,3	70,4	342,8
КТ1пр-3-3		5,2	1,9					7,1	58,8		4,5				63,3	70,4	342,8

Марка капители	Изделия арматурные. Арматура класса A-I, ГОСТ 5781-82				Арматура класса A-III, ГОСТ 5781-82										Вр-I, ГОСТ 6727-80			Всего
	ф8	ф10	ф16		Итого	ф6	ф8	ф10	ф12	ф14	ф16	ф18	ф20		Итого	ф4		Итого	
КТ1 лев-4-3	4,2	0,1	8,1		12,4	10,4	6,3	38,2	17,2	174,6	4,2	7,4			257,1	9,7		9,7	280,4
КТ1 пр-4-3	4,2	0,1	8,1		12,4	10,4	6,3	38,2	17,2	174,6	4,2	7,4			257,1	9,7		9,7	280,4
КТ1 лев-5-3	4,2	0,1	8,1		12,4	9,2	13,1	38,2	6,4	15,2	241,7	7,4			300,0	9,7		9,7	323,3
КТ1 пр-5-3	4,2	0,1	8,1		12,4	9,2	13,1	38,2	6,4	15,2	241,7	7,4			300,0	9,7		9,7	323,3
КТ1 лев-6-3	4,2	0,1	8,1		12,4	9,2	8,3	38,2		8,8	251,5	7,4			322,2	9,7		9,7	345,5
КТ1 пр-6-3	4,2	0,1	8,1		12,4	9,2	8,3	38,2		8,8	251,5	7,4			322,2	9,7		9,7	345,5
КТ2 лев-1	3,4		8,1		13,5	4,9	4,3	105,0	21,2	23,2	4,2				162,8	9,3		9,3	185,6
КТ2 пр-1	3,4		8,1		13,5	4,9	4,3	105,0	21,2	23,2	4,2				162,8	9,3		9,3	185,6

Продолжение

Марка капители	Изделия закладные. Арматура класса A-III, ГОСТ 5781-82								Прокат марки В ст 3 пс 6-1 по ТУ 14-1-3023-80, ГОСТ 19903-74							Всего	Общий расход, кг
	ф6	ф8	ф10						Итого	-6	-7	-8				Итого		
КТ1 лев-4-3		3,2	1,9						7,1	58,8		45				633	704	350,8
КТ1 пр-4-3		3,2	1,9						7,1	58,8		45				633	704	350,8
КТ1 лев-5-3		1,4	7,3						8,7	60	64,8	45				743	830	406,3
КТ1 пр-5-3		1,4	7,3						8,7	60	64,8	45				743	830	406,3
КТ1 лев-6-3		1,4	7,3						8,7	60	64,8	45				743	830	428,5
КТ1 пр-6-3		1,4	7,3						8,7	60	64,8	45				743	830	428,5
КТ2 лев-1		3,6	1,6						5,2	35,2		45				397	449	230,5
КТ2 пр-1		3,6	1,6						5,2	35,2		45				397	449	230,5

Инв. № подл. | Подпись и дата | Взам. инв. №

1.420.1-25.2-ДС

Лист 4

Марка капители	Изделия арматурные																		
	Арматура класса А-I				Арматура класса А-III ГОСТ 5781-82										Вр-I ГОСТ 6727-80			Всего
	ф8	ф10	ф16		Итого	ф6	ф8	ф10	ф12	ф14	ф16	ф18	ф20		Итого	ф4		Итого	
КТ2лев-2	5,4		8,1		13,5	4,9	4,3	45,2	103,0	23,2	4,2				184,8	9,3		9,3	207,6
КТ2пр-2	5,4		8,1		13,5	4,9	4,3	45,2	103,0	23,2	4,2				184,8	9,3		9,3	207,6
КТ2лев-3	5,4		8,1		13,5	6,3	5,9	42,6	47,0	104,5	4,2				210,5	9,3		9,3	233,3
КТ2пр-3	5,4		8,1		13,5	6,3	5,9	42,6	47,0	104,5	4,2				210,5	9,3		9,3	233,3
КТ2лев-4	5,4		8,1		13,5	6,3	4,3	38,2	17,2	161,2	4,2				231,4	9,3		9,3	254,2
КТ2пр-4	5,4		8,1		13,5	6,3	4,3	38,2	17,2	161,2	4,2				231,4	9,3		9,3	254,2
КТ2лев-5	5,4		8,1		13,5	5,4	9,1	38,2	10,0	23,2	185,6				271,3	9,3		9,3	294,1
КТ2пр-5	5,4		8,1		13,5	5,4	9,1	38,2	10,0	23,2	185,6				271,3	9,3		9,3	294,1

Продолжение

Марка капители	Изделия закладные																		Общий расход, кг
	Арматура класса А-III ГОСТ 5781-82								Прокат полосы 8 Ст 3 пс 6-1 по ТУ 14-1-3023-80 ГОСТ 19903-74									Всего	
	ф6	ф8	ф10					Итого	-6	-7	-8						Итого		
КТ2лев-2		3,6	16					5,2	35,2		4,5						39,7	44,9	252,5
КТ2пр-2		3,6	1,6					5,2	35,2		4,5						39,7	44,9	252,5
КТ2лев-3		3,6	1,6					5,2	35,2		4,5						39,7	44,9	278,2
КТ2пр-3		3,6	1,6					5,2	35,2		4,5						39,7	44,9	278,2
КТ2лев-4		3,6	1,6					5,2	35,2		4,5						39,7	44,9	299,1
КТ2пр-4		3,6	1,6					5,2	35,2		4,5						39,7	44,9	299,1
КТ2лев-5		1,6	5,0					6,6	5,0	36,6	4,5						46,1	52,7	346,8
КТ2пр-5		1,6	5,0					6,6	5,0	36,6	4,5						46,1	52,7	346,8

Инв.№ подл. | Подпись и дата | Взам.инв.№

Марка капители	Изделия арматурные. Арматура класса А-I, ГОСТ 5781-82					Арматура класса А-III, ГОСТ 5781-82										Вр-I, ГОСТ 6727-80			Всего
	Ф8	Ф10	Ф16		Итого	Ф6	Ф8	Ф10	Ф12	Ф14	Ф16	Ф18	Ф20		Итого	Ф4		Итого	
КТ2лев-Б	5,4		8,1		13,5	5,4	5,9	38,2	3,6	21,9	211,9				286,9	9,3		9,3	309,7
КТ2пр-Б	5,4		8,1		13,5	5,4	5,9	38,2	3,6	21,9	211,9				286,9	9,3		9,3	309,7
КТК1-1	2,3	0,3	8,1		10,7	7,3	2,6	96,4	20,9	5,1		14,4			146,7	6,4		6,4	163,8
КТК1-2	2,3	0,3	8,1		10,7	7,3	2,6	47,6	88,3	5,1		14,4			165,3	6,4		6,4	182,4
КТК1-3	2,3	0,3	8,1		10,7	8,0	2,6	40,6	43,5	83,8		14,4			192,9	6,4		6,4	210,0
КТК1-4	2,3	0,3	8,1		10,7	8,0	2,6	38,4	13,1	131,6		14,4			208,1	6,4		6,4	225,2
КТК1-5	2,3	0,3	8,1		10,7	5,2	9,2	38,4	3,2	13,6	163,6	14,4			247,6	6,4		6,4	264,7
КТК1-6	2,3	0,3	8,1		10,7	5,2	3,9	44,2		4,4	189,0	14,4			261,1	6,4		6,4	278,2

Продолжение

Марка капители	Изделия закладные. Арматура класса А-III, ГОСТ 5781-82								Прокат марки ВСт3пс6-1 по ТУ14-1-3023-80, ГОСТ 19903-74							Всего	Общий расход кг
	Ф6	Ф8	Ф10					Итого	-6	-7	-8				Итого		
КТ2лев-Б		1,6	5,0					6,6	5,0	36,6	4,5				46,1	52,7	362,4
КТ2пр-Б		1,6	5,0					6,6	5,0	36,6	4,5				46,1	52,7	362,4
КТК1-1		5,0	1,6					6,6	54,0		4,5				58,5	65,1	228,9
КТК1-2		5,0	1,6					6,6	54,0		4,5				58,5	65,1	247,5
КТК1-3		5,0	1,6					6,6	54,0		4,5				58,5	65,1	275,1
КТК1-4		5,0	1,6					6,6	54,0		4,5				58,5	65,1	290,3
КТК1-5		2,0	6,6					8,6	8,3	55,2	4,5				68,0	76,6	341,3
КТК1-6		2,0	6,6					8,6	8,3	55,2	4,5				68,0	76,6	354,8

Инв.№ подл. | Подпись и дата | Взам.инв.№

Марка капители	Изделия арматурные																		Всего
	Арматура класса																		
	А - I					А - III										Вр-I			
	ГОСТ 5781 - 82															ГОСТ 6727-80			
	Ф8	Ф10	Ф16		Итого	Ф6	Ф8	Ф10	Ф12	Ф14	Ф16	Ф18	Ф20		Итого	ф 4		Итого	
КТК1лев-1-1	3,3	0,2	8,1		11,6	6,3	2,6	94,3	17,6	10,2		7,2			138,2	6,3		6,3	156,1
КТК1пр-1-1	3,3	0,2	8,1		11,6	6,3	2,6	94,3	17,6	10,2		7,2			138,2	6,3		6,3	156,1
КТК1лев-2-1	3,3	0,2	8,1		11,6	6,3	2,6	47,6	84,9	10,2		7,2			158,8	6,3		6,3	176,7
КТК1пр-2-1	3,3	0,2	8,1		11,6	6,3	2,6	47,6	84,9	10,2		7,2			158,8	6,3		6,3	176,7
КТК1лев-3-1	3,3	0,2	8,1		11,6	7,1	2,6	40,6	47,1	75,7		7,2			180,3	6,3		6,3	198,2
КТК1пр-3-1	3,3	0,2	8,1		11,6	7,1	2,6	40,6	47,1	75,7		7,2			180,3	6,3		6,3	198,2
КТК1лев.-4-1	3,3	0,2	8,1		11,6	7,1	2,6	38,4	16,7	123,4		7,2			195,4	6,3		6,3	213,3
КТК1пр-4-1	3,3	0,2	8,1		11,6	7,1	2,6	38,4	16,7	123,4		7,2			195,4	6,3		6,3	213,3

Продолжение

Марка капители	Изделия закладные																	Всего	Общий расход
	Арматура класса									Прокат марки									
	А - III									Вст 3пс6-1 по ТУ14-1-3023-80									
	ГОСТ 5781 - 82									ГОСТ 19903 - 74									
	Ф6	Ф8	Ф10						Итого	-6	-7	-8					Итого		кг
КТК1лев-1-1		4,1	1,6						5,7	38,9		4,5					43,4	49,1	205,2
КТК1пр-1-1		4,1	1,6						5,7	38,9		4,5					43,4	49,1	205,2
КТК1лев.-2-1		4,1	1,6						5,7	38,9		4,5					43,4	49,1	225,8
КТК1пр-2-1		4,1	1,6						5,7	38,9		4,5					43,4	49,1	225,8
КТК1лев-3-1		4,1	1,6						5,7	38,9		4,5					43,4	49,1	247,3
КТК1пр-3-1		4,1	1,6						5,7	38,9		4,5					43,4	49,1	247,3
КТК1лев-4-1		4,1	1,6						5,7	38,9		4,5					43,4	49,1	262,4
КТК1пр-4-1		4,1	1,6						5,7	38,9		4,5					43,4	49,1	262,4

Инв.№ подл. | Подпись и дата | Взам.инв.№

Марка колпителя	Изделия арматурные. Арматура класса А-I				А-III ГОСТ 5781-82										Вр-I ГОСТ 6727-80			Всего
	Ф8	Ф10	Ф16		Итого	Ф6	Ф8	Ф10	Ф12	Ф14	Ф16	Ф18	Ф20		Итого	Ф4		Итого	
КТК1 лев-5-1	3,3	0,2	8,1		11,6	4,3	9,2	38,4	6,8	18,7	147,4	7,2			232,0	6,3		6,3	249,9
КТК1 пр-5-1	3,3	0,2	8,1		11,6	4,3	9,2	38,4	6,8	18,7	147,4	7,2			232,0	6,3		6,3	249,9
КТК1 лев-6-1	3,3	0,2	8,1		11,6	4,3	3,9	44,2	3,6	9,5	171,9	7,2			244,6	6,3		6,3	262,5
КТК1 пр-6-1	3,3	0,2	8,1		11,6	4,3	3,9	44,2	3,6	9,5	171,9	7,2			244,6	6,3		6,3	262,5
КТК2 лев-1	3,3	0,2	8,1		11,6	5,6	2,9	90,2	14,8	13,1	4,2	7,2			137,2	5,9		5,9	154,7
КТК2 пр-1	3,3	0,2	8,1		11,6	5,6	2,9	90,2	14,8	13,1	4,2	7,2			137,2	5,9		5,9	154,7
КТК2 лев-2	3,3	0,2	8,1		11,6	5,6	2,9	47,5	74,7	13,1	4,2	7,2			155,2	5,9		5,9	172,7
КТК2 пр-2	3,3	0,2	8,1		11,6	5,6	2,9	47,5	74,7	13,1	4,2	7,2			155,2	5,9		5,9	172,7

Марка колпителя	Изделия закладные. Арматура класса А-III ГОСТ 5781-82							Прокат марки В Ст 3 пс 6-1 по ТУ 14-1-3023-80 ГОСТ 19903-74							Всего	Общий расход стали, кг
	Ф6	Ф8	Ф10					Итого	-6	-7	-8			Итого		
КТК1 лев-5-1		2,0	5,0					7,0	8,3	37,0	4,5			49,8	56,8	306,7
КТК1 пр-5-1		2,0	5,0					7,0	8,3	37,0	4,5			49,8	56,8	306,7
КТК1 лев-6-1		2,0	5,0					7,0	8,3	37,0	4,5			49,8	56,8	319,3
КТК1 пр-6-1		2,0	5,0					7,0	8,3	37,0	4,5			49,8	56,8	319,3
КТК2 лев-1		3,0	2,3					5,3	38,1		4,5			42,6	47,9	202,6
КТК2 пр-1		3,0	2,3					5,3	38,1		4,5			42,6	47,9	202,6
КТК2 лев-2		3,0	2,3					5,3	38,1		4,5			42,6	47,9	220,6
КТК2 пр-2		3,0	2,3					5,3	38,1		4,5			42,6	47,9	220,6

Инв. № подл. | Подпись и дата | Взам. инв. №

Марка капители	Изделия арматурные. Арматура класса A-I, ГОСТ 5781-82					Арматура класса A-III, ГОСТ 5781-82										Арматура класса Ат-I, ГОСТ 6727-80			Всего
	Ф8	Ф10	Ф16		Итого	Ф6	Ф8	Ф10	Ф12	Ф14	Ф16	Ф18	Ф20		Итого	Ф4		Итого	
КТК2 лев.-3	3,3	0,2	8,1		11,6	6,3	2,9	4,06	40,1	74,4	4,2	7,2			175,7	5,9		5,9	193,2
КТК2 пр.-3	3,3	0,2	8,1		11,6	6,3	2,9	40,6	40,1	744	4,2	7,2			175,7	5,9		5,9	193,2
КТК2 лев.-4	3,3	0,2	8,1		11,6	6,3	2,9	38,4	9,5	117,3	4,2	7,2			185,8	5,9		5,9	203,3
КТК2 пр.-4	3,3	0,2	8,1		11,6	6,3	2,9	38,4	9,5	117,3	4,2	7,2			185,8	5,9		5,9	203,3
КТК2 лев.-5	3,3	0,2	8,1		11,6	3,8	9,0	38,4	3,2	21,6	139,4	7,2			222,6	5,9		5,9	240,1
КТК2 пр.-5	3,3	0,2	8,1		11,6	3,8	9,0	38,4	3,2	21,6	139,4	7,2			222,6	5,9		5,9	240,1
КТК2 лев.-6	3,3	0,2	8,1		11,6	3,8	3,7	44,2		12,4	163,9	7,2			235,2	5,9		5,9	252,7
КТК2 пр.-6	3,3	0,2	8,1		11,6	3,8	3,7	44,2		12,4	163,9	7,2			235,2	5,9		5,9	252,7

Продолжение

Марка капители	Изделия закладные. Арматура класса A-III, ГОСТ 5781-82									Прокат марки В Ст. Зпс6-1 по ТУ14-1-3023-80, ГОСТ 19903-74								Всего	Общий расход кг
	Ф6	Ф8	Ф10						Итого	-6	-7	-8					Итого		
КТК2 лев.-3		3,0	2,3						5,3	38,1		4,5					42,6	47,9	241,1
КТК2 пр.-3		3,0	2,3						5,3	38,1		4,5					42,6	47,9	241,1
КТК2 лев.-4		3,0	2,3						5,3	38,1		4,5					42,6	47,9	251,2
КТК2 пр.-4		3,0	2,3						5,3	38,1		4,5					42,6	47,9	251,2
КТК2 лев.-5		1,2	5,5						6,7	8,3	36,0	4,5					48,8	55,5	295,6
КТК2 пр.-5		1,2	5,5						6,7	8,3	36,0	4,5					48,8	55,5	295,6
КТК2 лев.-6		1,2	5,5						6,7	8,3	36,0	4,5					48,8	55,5	308,2
КТК2 пр.-6		1,2	5,5						6,7	8,3	36,0	4,5					48,8	55,5	308,2

Марка капители	Изделия арматурные. Арматура класса A-I, ГОСТ 5781-82					Арматура класса A-III, ГОСТ 5781-82										Bp-I, ГОСТ 6727-80			Всего
	Ф8	Ф10	Ф16		Итого	Ф6	Ф8	Ф10	Ф12	Ф14	Ф16	Ф18	Ф20	Ф22	Итого	Ф4		Итого	
КТ1-7	4,8		8,1		12,9	11,4	7,4	38,2		40,6	221,8				319,4	10,4		10,4	342,7
КТ1-8	3,6	1,8	8,1		13,5	11,4	7,4	38,2		40,6	51,6		265,4		414,6	10,4		10,4	438,5
КТ1-9	3,6	1,8	8,1		13,5	11,4	7,4	38,2		40,6	51,6			321,2	470,4	10,4		10,4	494,3
КТ1-10		7,3	8,1		15,4	11,4	7,4	38,2			51,6	33,6	41,4	321,2	504,8	10,4		10,4	530,6
КТ1-7-1	5,2		8,1		13,3	8,9	7,4	46,0	3,6	167,3	20,5				253,7	9,9		9,9	276,9
КТ1-8-1	4,4	1,3	8,1		13,8	8,9	7,4	38,2	3,6	35,6	122,9	112,8			330,4	9,9		9,9	354,1
КТ1-9-1	3,6	2,5	8,1		14,2	8,9	10,6	38,2	3,6	25,4	38,7		270,6		396,0	9,9		9,9	420,1
КТ1-10-1	2,7	3,9	8,1		14,7	8,9	10,6	38,2	3,6	20,3	38,7		281,0		401,3	9,9		9,9	425,9
КТ1-11-1	0,9	6,6	8,1		15,6	8,9	7,4	38,2	3,6	5,1	38,7	25,2	170,5	158,8	456,4	9,9		9,9	481,9

Марка капители	Изделия закладные. Арматура класса A-III, ГОСТ 5781-82								Прокат марки ВСт3пс6-1 по ТУ14-1-3023-80, ГОСТ 19903-74							Всего	Общий расход кг
	Ф6	Ф8	Ф10					Итого	-6	-7	-8				Итого		
КТ1-7		1,4	8,3					9,7	5,0	75,2	4,5				84,7	94,4	437,1
КТ1-8		1,4	8,3					9,7	5,0	81,1	4,5				90,6	100,3	538,8
КТ1-9		1,4	8,3					9,7	5,0		97,2				102,2	111,9	606,2
КТ1-10		1,4	8,3					9,7	5,0		97,2				102,2	111,9	642,5
КТ1-7-1		4,8	1,9					6,7	51,8		4,5				56,3	63,0	339,9
КТ1-8-1		1,4	6,7					8,1	5,0	57,9	4,5				67,4	75,5	429,6
КТ1-9-1		1,4	6,7					8,1	5,0	40,6	27,7				73,3	81,4	501,5
КТ1-10-1		1,4	6,7					8,1	5,0	40,6	27,7				73,3	81,4	507,3
КТ1-11-1		1,4	6,7					8,1	5,0		74,0				79,0	87,1	569,0

Инв.№ подл. | Подп. и дата | Взам. инв.№ | Инв.№ дубл. | Подп. и дата

Марка капители	Изделия арматурные. Арматура класса А-I, ГОСТ 5781-82					Арматура класса А-III, ГОСТ 5781-82									Арматура класса Вр-I, ГОСТ 6727-80			Всего
	⌀8	⌀10	⌀16		Итого	⌀6	⌀8	⌀10	⌀12	⌀14	⌀16	⌀18	⌀20	Итого	⌀4		Итого	
КТ 1-7-2	5,4		8,1		13,5	6,4	7,4	43,4	7,2	161,7	13,6			239,7	9,3		9,3	262,5
КТ 1-8-2	3,6	2,8	8,1		14,5	6,4	7,4	38,2	7,2	30,5	25,8	218,6		334,1	9,3		9,3	357,9
КТ 1-9-2	3,6	2,8	8,1		14,5	6,4	7,4	38,2	7,2	30,5	25,8		270,1	385,6	9,3		9,3	409,4
КТ 1-10-2	1,8	5,6	8,1		15,5	6,4	7,4	38,2	7,2	20,3	25,8		290,8	396,1	9,3		9,3	420,9
КТ 1лев-7-3	4,6		8,1		12,7	9,2	7,6	38,2		39,5	211,7			306,2	9,7		9,7	328,6
КТ 1пр-7-3	4,6		8,1		12,7	9,2	7,6	38,2		39,5	211,7			306,2	9,7		9,7	328,6
КТ 1лев.-8-3	3,1	2,3	8,1		13,5	9,2	7,6	38,2		39,5	49,3		253,0	396,8	9,7		9,7	420,0
КТ 1пр-8-3	3,1	2,3	8,1		13,5	9,2	7,6	38,2		39,5	49,3		253,0	396,8	9,7		9,7	420,0

Продолжение

Марка капители	Изделия закладные. Арматура класса А-III, ГОСТ 5781-82									Прокат марки ВСт3пс6-1 по ТУ 14-1-3023-80, ГОСТ 19903-74								Всего	Общий расход кг
	⌀6	⌀8	⌀10						Итого	-6	-7	-8					Итого		
КТ 1-7-2		3,7	1,9						5,6	36,2		4,5					40,7	46,3	308,8
КТ 1-8-2		1,4	5,1						6,5	5,0	40,6	4,5					50,1	56,6	414,5
КТ 1-9-2		1,4	5,1						6,5	5,0		50,9					55,9	62,4	471,8
КТ 1-10-2		1,4	5,1						6,5	5,0		50,9					55,9	62,4	483,3
КТ 1лев-7-3		1,4	7,3						8,7	5,0	64,8	4,5					74,3	83,0	411,6
КТ 1пр-7-3		1,4	7,3						8,7	5,0	64,8	4,5					74,3	83,0	411,6
КТ 1лев-8-3		1,4	7,3						8,7	5,0	69,9	4,5					79,4	88,1	508,1
КТ 1пр-8-3		1,4	7,3						8,7	5,0	69,9	4,5					79,4	88,1	508,1

Марка капители	Изделия арматурные. Арматура класса А-I, ГОСТ 5781-82					Арматура класса А-III, ГОСТ 5781-82										Вр-I, ГОСТ 6727-80			Всего
	ф8	ф10	ф16		Итого	ф6	ф8	ф10	ф12	ф14	ф16	ф18	ф20	ф22	Итого	ф4		Итого	
КТ 1лев-9-3	3,1	2,3	8,1		13,5	9,2	7,6	38,2		39,5	49,3			306,4	450,2	9,7		9,7	473,4
КТ 1пр.-9-3	3,1	2,3	8,1		13,5	9,2	7,6	38,2		39,5	49,3			306,4	450,2	9,7		9,7	473,4
КТ 1лев-10-3		7,0	8,1		15,1	9,2	7,6	38,2			49,3	32,6	40,2	306,4	483,5	9,7		9,7	508,3
КТ 1пр-10-3		7,0	8,1		15,1	9,2	7,6	38,2			49,3	32,6	40,2	306,4	483,5	9,7		9,7	508,3
КТ 2лев-7	5,4		8,1		13,5	5,4	5,9	43,4	3,6	150,8	17,8				226,9	9,3		9,3	249,7
КТ 2пр-7	5,4		8,1		13,5	5,4	5,9	43,4	3,6	150,8	17,8				226,9	9,3		9,3	249,7
КТ 2лев-8	4,4	1,5	8,1		14,0	5,4	5,9	38,2	3,6	33,4	110,0	94,5			291,0	9,3		9,3	314,3
КТ 2пр.-8	4,4	1,5	8,1		14,0	5,4	5,9	38,2	3,6	33,4	110,0	94,5			291,0	9,3		9,3	314,3

Продолжение

Марка капители	Изделия закладные. Арматура класса А-III, ГОСТ 5781-82									Прокат марки ВСт3пс6-1 по ТУ14-1-3023-80, ГОСТ 19903-74								Всего	Общий расход кг
	ф6	ф8	ф10						Итого	-6	-7	-8					Итого		
КТ 1лев-9-3		1,4	7,3						8,7	5,0		84,4					89,4	98,1	571,5
КТ 1пр-9-3		1,4	7,3						8,7	5,0		84,4					89,4	98,1	571,5
КТ 1лев.-10-3		1,4	7,3						8,7	5,0		84,4					89,4	98,1	606,4
КТ 1пр-10-3		1,4	7,3						8,7	5,0		84,4					89,4	98,1	606,4
КТ 2лев-7		3,5	1,9						5,4	35,4		4,5					39,9	45,3	295,0
КТ 2пр.-7		3,5	1,9						5,4	35,4		4,5					39,9	45,3	295,0
КТ 2лев.-8		1,4	4,9						6,3	5,0	38,0	4,5					47,5	53,8	368,1
КТ 2пр.-8		1,4	4,9						6,3	5,0	38,0	4,5					47,5	53,8	368,1

Киевский ПСП

Рассчит. Шумак

Взам. инв.№

Подпись и дата

Инв.№ подл.

Марка капители	Изделия арматурные																		Всего
	Арматура класса																		
	А-I					А-III										Вр-I			
	ГОСТ 5781-82															ГОСТ 6727-80			
	Ф8	Ф10	Ф16		Итого	Ф6	Ф8	Ф10	Ф12	Ф14	Ф16	Ф18	Ф20		Итого	Ф4		Итого	
КТ2 лев-9	3,6	2,8	8,1		14,5	5,4	7,5	38,2	3,6	28,3	30,0		241,3		354,3	9,3		9,3	378,1
КТ2 пр-9	3,6	2,8	8,1		14,5	5,4	7,5	38,2	3,6	28,3	30,0		241,3		354,3	9,3		9,3	378,1
КТ2 лев-10	2,7	4,2	8,1		15,0	5,4	7,5	38,2	3,6	23,2	30,0		251,7		359,6	9,3		9,3	383,9
КТ2 пр-10	2,7	4,2	8,1		15,0	5,4	7,5	38,2	3,6	23,2	30,0		251,7		359,6	9,3		9,3	383,9
КТК1-7	2,6		8,1		10,7	7,3	3,9	41,0	6,3	124,8	20,0				203,3	6,4		6,4	220,4
КТК1-8	1,8	1,3	8,1		11,2	7,3	3,9	38,4		18,7	112,7	78,2			259,2	6,4		6,4	276,8
КТК1-9	1,8	1,3	8,1		11,2	5,2	7,6	38,4		18,7	112,7		96,4		279,0	6,4		6,4	296,6
КТК1-10	0,2	3,8	8,1		12,1	5,2	3,9	44,2		13,6	49,4		205,5		321,8	6,4		6,4	340,3

Продолжение

Марка капители	Изделия закладные																		Общий расход кг
	Арматура класса									Прокат марки								Всего	
	А-III									В Ст. 3пс6-1 по ТУ14-1-3023-80									
	ГОСТ 5781-82									ГОСТ 19903-74									
	Ф6	Ф8	Ф10						Итого	-6	-7	-8					Итого		
КТ2 лев-9		1,4	4,9						6,3	5,0	20,3	26,4					51,7	58,0	436,1
КТ2 пр-9		1,4	4,9						6,3	5,0	20,3	26,4					51,7	58,0	436,1
КТ2 лев.-10		1,4	4,9						6,3	5,0	20,3	26,4					51,7	58,0	441,9
КТ2 пр-10		1,4	4,9						6,3	5,0	20,3	26,4					51,7	58,0	441,9
КТК1-7		4,2	2,6						6,8	54,1		4,5					58,6	65,4	285,8
КТК1-8		1,1	7,0						8,1	8,3	56,7	4,5					69,5	77,6	354,4
КТК1-9		1,1	7,0						8,1	8,3	36,4	27,7					72,4	80,5	377,1
КТК1-10		1,1	7,0						8,1	8,3	20,3	49,8					78,4	86,5	426,8

Марка капители	Изделия арматурные. Арматура класса А-I, ГОСТ 5781-82					Арматура класса А-III, ГОСТ 5781-82									Арматура класса Вр-I, ГОСТ 6727-80			Всего
	Ф8	Ф10	Ф16		Итого	Ф6	Ф8	Ф10	Ф12	Ф14	Ф16	Ф18	Ф20	Итого	Ф4		Итого	
КТК1лев-7-1	3,4		8,1		11,5	6,3	3,9	41,0	9,9	117,4	13,4			191,9	6,3		6,3	209,7
КТК1пр-7-1	3,4		8,1		11,5	6,3	3,9	41,0	9,9	117,4	13,4			191,9	6,3		6,3	209,7
КТК1лев-8-1	2,6	1,3	8,1		12,0	6,3	3,9	38,4	3,6	23,8	91,0	78,2		245,2	6,3		6,3	263,5
КТК1пр-8-1	2,6	1,3	8,1		12,0	6,3	3,9	38,4	3,6	23,8	91,0	78,2		245,2	6,3		6,3	263,5
КТК1лев-9-1	2,6	1,3	8,1		12,0	4,3	7,6	38,4	3,6	23,8	91,0		96,4	265,1	6,3		6,3	283,4
КТК1пр-9-1	2,6	1,3	8,1		12,0	4,3	7,6	38,4	3,6	23,8	91,0		96,4	265,1	6,3		6,3	283,4
КТК1лев-10-1	1,0	3,8	8,1		12,9	4,3	3,9	44,2	3,6	14,4	36,7		199,5	306,6	6,3		6,3	325,8
КТК1пр-10-1	1,0	3,8	8,1		12,9	4,3	3,9	44,2	3,6	14,4	36,7		199,5	306,6	6,3		6,3	325,8

Продолжение

Марка капители	Изделия закладные. Арматура класса А-III, ГОСТ 5781-82								Прокат марки ВСт3пс6-1 по ТУ14-1-3023-80, ГОСТ 19903-74							Всего	Общий расход кг
	Ф6	Ф8	Ф10					Итого	-6	-7	-8				Итого		
КТК1лев-7-1		3,2	2,6					5,8	39,0		4,5				43,5	49,3	259,0
КТК1пр-7-1		3,2	2,6					5,8	39,0		4,5				43,5	49,3	259,0
КТК1лев-8-1		1,1	5,6					6,7	8,3	38,5	4,5				51,3	58,0	321,5
КТК1пр-8-1		1,1	5,6					6,7	8,3	38,5	4,5				51,3	58,0	321,5
КТК1лев-9-1		1,1	5,6					6,7	8,3	18,2	27,7				54,2	60,9	344,3
КТК1пр-9-1		1,1	5,6					6,7	8,3	18,2	27,7				54,2	60,9	344,3
КТК1лев-10-1		1,1	5,6					6,7	8,3		50,3				58,6	65,3	391,1
КТК1пр-10-1		1,1	5,6					6,7	8,3		50,3				58,6	65,3	391,1

Инв.№ подл. | Подпись и дата | Взам.инв.№ | Инв.№ дубл. | Подпись и дата

Киевский ПСП

Изделия арматурные

Марка капители	Арматура класса А-I ГОСТ 5781-82				Арматура класса А-III ГОСТ 5781-82									Арматура класса Вр-I ГОСТ 6727-80			Всего
	Ф8	Ф10	Ф16	Итого	Ф6	Ф8	Ф10	Ф12	Ф14	Ф16	Ф18	Ф20	Итого	Ф4		Итого	
КТК2лев-7	3,4		8,1	11,5	5,6	3,7	41,0	6,3	111,3	17,6			185,5	5,9		5,9	202,9
КТК2пр-7	3,4		8,1	11,5	5,6	3,7	41,0	6,3	111,3	17,6			185,5	5,9		5,9	202,9
КТК2лев-8	2,6	1,2	8,1	11,9	5,6	3,7	38,4		24,7	89,2	70,4		232,0	5,9		5,9	249,8
КТК2пр-8	2,6	1,2	8,1	11,9	5,6	3,7	38,4		24,7	89,2	70,4		232,0	5,9		5,9	249,8
КТК2лев-9	2,6	1,2	8,1	11,9	3,5	7,4	38,4		24,7	89,2		86,8	250,0	5,9		5,9	267,8
КТК2пр-9	2,6	1,2	8,1	11,9	3,5	7,4	38,4		24,7	89,2		86,8	250,0	5,9		5,9	267,8
КТК2лев-10	1,0	3,7	8,1	12,8	3,5	3,7	44,2		17,3	40,9		181,0	290,6	5,9		5,9	309,3
КТК2пр-10	1,0	3,7	8,1	12,8	3,5	3,7	44,2		17,3	40,9		181,0	290,6	5,9		5,9	309,3

Продолжение

Изделия закладные

Марка капители	Арматура класса А-III ГОСТ 5781-82								Прокат марки Вст3пс6-1 по ТУ14-1-3023-80 ГОСТ 19903-74								Всего	Общий расход кг
	Ф6	Ф8	Ф10					Итого	-6	-7	-8					Итого		
КТК2лев-7		2,6	2,6					5,2	38,2		4,5					42,7	47,9	250,8
КТК2пр-7		2,6	2,6					5,2	38,2		4,5					42,7	47,9	250,8
КТК2лев-8		1,1	5,4					6,5	8,3	37,4	4,5					50,2	56,7	306,5
КТК2пр-8		1,1	5,4					6,5	8,3	37,4	4,5					50,2	56,7	306,5
КТК2лев-9		1,1	5,4					6,5	8,3	18,1	26,4					52,8	59,3	327,1
КТК2пр-9		1,1	5,4					6,5	8,3	18,1	26,4					52,8	59,3	327,1
КТК2лев-10		1,1	5,4					6,5	8,3		49,0					57,3	63,8	373,1
КТК2пр-10		1,1	5,4					6,5	8,3		49,0					57,3	63,8	373,1

gost.e-ecolog.ru