ТИПОВЫЕ СТРОИТЕЛЬНЫЕ КОНСТРУКЦИИ, ИЗДЕЛИЯ И УЗЛЫ

Серия 1.420.1-25

КОНСТРУКЦИИ МНОГОЭТАЖНЫХ ПРОИЗВОДСТВЕННЫХ ЗДАНИЙ С СЕТКАМИ КОЛОНН 6×6 И 9×6м С БЕЗБАЛОЧНЫМИ ПЕРЕКРЫТИЯМИ ПОД НАГРУЗКУ СООТВЕТСТВЕННО ДО 30 кПа (3000 кгс/м²) И ДО 20 кПа (2000 кгс/м²)

ВЫПУСК 1

Железобетонные колонны

РАБОЧИЕ ЧЕРТЕЖИ

24095
ЦЕНА 5-62

gost.e-ecolog.ru

ТИПОВЫЕ СТРОИТЕЛЬНЫЕ КОНСТРУКЦИИ, ИЗДЕЛИЯ И УЗЛЫ

Серия 1.420.1-25

КОНСТРУКЦИИ МНОГОЭТАЖНЫХ ПРОИЗВОДСТВЕННЫХ ЗДАНИЙ С СЕТКАМИ КОЛОНН 6×6 И 9×6 м С БЕЗБАЛОЧНЫМИ ПЕРЕКРЫТИЯМИ ПОД НАГРУЗКУ СООТВЕТСТВЕННО ДО 30 кПа (3000 кгс/м²) И ДО 20 кПа (2000 кгс/м²)

ВЫПУСК 1

Железобетонные колонны

РАБОЧИЕ ЧЕРТЕЖИ

РАЗРАБОТАНЫ:

ЦНИИЭПСЕЛЬСТРОЙ

Зам. директора П.В.Чичков
Зав. лабораторией В.Г.Выжигин

КИЕВСКИЙ ПРОМСТРОЙПРОЕКТ

Зам. гл. инж.ин-та Ю.Т.Бабченко
Нач. отдела А.Н.Сытник
Гл. констр. отдела В.А.Козлов
Гл. инж. проекта Г.А.Либерман

ЦНИИПРОМЗДАНИЙ

Зам. директора В.В.Быков
Зав. отделом Г.В.Выжигин
Вед. научный сотр. А.Н.Королев
Гл. инж. проекта А.А.Волков
Вед. инженер Т.Е.Суровова

НИИЖБ

Зам. директора Т.И.Мамедов
Гл. научн. сотрудник С.М.Крылов

Утверждены: Главагропромнаучпроектом Госкомиссии СМ СССР по продовольствию и закупкам, письмо от 27.09.89 № 15-81/5.

Введены в действие с 01.03.90 ЦНИИЭПсельстроем, приказ от 28.09.89 № 196-Р.

© ЦИТП Госстроя СССР, 1990

Обозначение	Наименование	Стр.
1.420.1-25.1-ТТ	Технические требования	3
1.420.1-25.1-1	Колонна К1	9
-2	Колонна К2	10
-3	Колонна К3	11
-4	Колонна К4	12
-5	Колонна К5	13
-6	Колонна К6	14
-7	Колонна К7	15
-8	Колонна К8	16
-9	Колонна К9	17
-10	Колонна К10	18
-11	Колонна К11	19
-12	Колонна К12	20
-13	Колонна К13	21
-14	Колонна К14	22
-15	Узлы 1...5	23
-16	Каркас КП1-1...КП1-4,КП1-6	24
-17	Каркас КП2-1...КП2-3	25
-18	Каркас КП2-4,КП2-6	26
-19	Каркас КП2-8,КП2-9	27
-20	Каркас КП3-1...КП3-4	28
-21	Каркас КП3-5	29
-22	Каркас КП3-6	30
-23	Каркас КП4-1...КП4-3	31
-24	Каркас КП4-4,КП4-5	32
-25	Каркас КП5-1...КП5-4	33
-26	Каркас КП5-5...КП5-7	34
-27	Каркас КП5-8	35
-28	Каркас КП6-1...КП6-3	36
-29	Каркас КП6-4,КП6-5	37
-30	Каркас КП6-6...КП6-8	38
-31	Каркас КП6-9,КП6-10	39
-32	Каркас КП7-1...КП7-4	40
-33	Каркас КП7-5...КП7-7	41
-34	Каркас КП7-8	42

Обозначение	Наименование	Стр.
1.420.1-25.1-35	Каркас КП8-1...КП8-4,КП8-6	43
-36	Каркас КП9-1...КП9-4	44
-37	Каркас КП9-5	45
-38	Каркас КП10-1...КП10-4	46
-39	Каркас КП10-5...КП10-7	47
-40	Каркас КП10-8	48
-41	Каркас КП11-1...КП11-3	49
-42	Каркас КП11-4...КП11-6	50
-43	Каркас КП11-7,КП11-8	51
-44	Каркас КП12-1...КП12-3	52
-45	Каркас КП12-4,КП12-6,КП12-7	53
-46	Каркас КП12-8...КП12-11	54
-47	Каркас КП13-1...КП13-4	55
-48	Каркас КП13-5,КП13-6	56
-49	Каркас КП13-7	57
-50	Каркас КП14-1...КП14-3	58
-51	Каркас КП14-4...КП14-6	59
-52	Узлы 6...14	60
-53	Сетка СП1	63
-54	Сетка СП2	63
-55	Сетка С1	64
-56	Сетка С2	64
-57	Изделие закладное МН1	65
-58	Изделие закладное МН2	65
-59	Изделие закладное МН3	66
-60	Изделие закладное МН4	66
-61	Изделие соединительное МС1...МС7	67
-62	Позиция 9...11	67
-РС	Ведомость расхода стали	68

Инв.№ подл. | Подпись и дата | Взам. инв.№

Разраб.	Кишельбоф			1.420.1-25.1	
				Содержание	Стадия: Р; Лист; Листов: 1
Н.контр.	Дружас				Киевский Промстройпроект

I. ОБЩАЯ ЧАСТЬ

I.I. Данный выпуск является частью работы, полный состав которой приведен в выпуске 0 серии I.420.I-25 .

В выпуске даны рабочие чертежи сборных железобетонных колонн для многоэтажных производственных зданий с безбалочными перекрытиями с сетками колонн 6х6 и 9х6 м, а также арматурных и закладных изделий к ним и ведомости расхода стали на одну колонну .

I.2. Маркировочные схемы каркасов зданий и номенклатура сборных элементов конструкций приведены в выпуске 0 серии I.420.I-25.

Колонны обозначены марками в соответствии с ГОСТ23009-78.

Обозначение марки состоит в основном из двух частей . Первая часть марки, обозначающая типоразмер колонны, состоит из буквенного обозначения "К" и порядкового номера типоразмера . Вторая часть марки обозначает порядковый номер ее несущей способности. Возможна третья часть марки колонны, которая обозначает разновидность конструкции, предназначенной для применения в условиях воздействия агрессивной среды, низких или высоких температур, подвергающейся воздействию динамических нагрузок и изготовляемой с учетом соответствующих требований, а также наличие дополнительных закладных изделий .

Таким образом, К7-5-I обозначает колонну седьмого типоразмера, пятой несущей способности, с дополнительными закладными изделиями .

I.3. Колонны для зданий с безбалочными перекрытиями разработаны для применения в зданиях с неагрессивной и слабоагрессивной газообразными средами . Условия применения данной конструкции в зданиях со среднеагрессивной газообразной средой приведены в пояснительной записке выпуска 0 настоящей серии .

Колонны рассчитаны как стойки перекрестных рам с жесткими узлами, с числом ярусов и пролетов в соответствии с габаритными схемами каркасов зданий . Основные положения, принятые при расчете конструкций, приведены в выпуске 0 настоящей серии.

I.4. Предел огнестойкости колонн 3 часа, согласно "Пособию по определению огнестойкости конструкций, пределов распространения огня по конструкциям и групп возгораемости материалов " /ЦНИИСК им.Кучеренко, Москва, Стройиздат, 1985г./.

I.5. Колонны изготовляются из тяжелого бетона классов В15...В45. Классы тяжелого бетона для изготовления этих изделий приняты по ГОСТ 25192-82.

I.6. Толщина защитного слоя бетона и допустимая ширина раскрытия трещин в колоннах приняты из условия возможности воздействия на них слабоагрессивной газообразной среды. При применении колонн в агрессивных средах дополнительные мероприятия, соблюдение которых обязательно при изготовлении их, должны быть определены в соответствии со СНиП 2.03.II-85 "Защита строительных конструкций от коррозии" и указаны в проекте конкретного здания.

I.7. Продольная рабочая арматура принята из горячекатаной стали периодического профиля класса А-III по ГОСТ 5781-82, поперечная и конструктивная арматура - из горячекатаной стали класса А-I по ГОСТ 5781-82.

Гл.констр.	Козлов		1.420.1-25.1-ТТ	
ГИП	Либерман			
			Технические требования	Стадия: Р; Лист: 1; Листов: 6
Н.контр.	Дужак			Киевский Промстройпроект

Инв.№подл. | Подпись и дата | Взам.инв.№

Допускается применение для продольной рабочей арматуры стержневой термомеханически упрочненной стали периодического профиля класса Ат-IУС по ГОСТ I0884-8I^{X}. Условия применения этой стали и указания по замене диаметров арматуры приведены в выпуске 0 настоящей серии .

I.8. Для изготовления закладных изделий применяется углеродистая сталь марки ВСтЗпс6 по ГОСТ 380-7I.

I.9. Марки стали арматуры и закладных изделий должны устанавливаться в проекте конкретного объекта, в зависимости от температурных условий эксплуатации и характера нагрузок, в соответствии с требованиями действующих нормативных документов и с указаниями, приведенными в выпуске 0 серии I.420.I-25.

I.I0. Указания по защите наружной поверхности дополнительных закладных изделий в зависимости от степени агрессивного воздействия газообразной среды также приводятся в проекте конкретного объекта .

2. ТРЕБОВАНИЯ К ИЗГОТОВЛЕНИЮ КОЛОНН

2.I. При изготовлении колонн необходимо выполнять требования перечисленных ниже действующих стандартов и нормативных документов :

ГОСТ 27I08-86 " Конструкции каркаса железобетонные для многоэтажных зданий с безбалочными перекрытиями.Технические условия";

ГОСТ I0922-75 " Арматурные изделия и закладные детали сварные для железобетонных конструкций . Технические требования и методы испытаний ";

ГОСТ 26633-85 "Бетон тяжелый. Технические условия";

ГОСТ I0I80-78^{X} "Бетон.Методы определения прочности на сжатие и растяжение ";

ГОСТ I2730.0-78 "Бетоны. Общие требования к методам определения плотности, влажности, водопоглощения, пористости и водонепроницаемости";

ГОСТ I2730.I-78 "Бетоны. Метод определения плотности";

ГОСТ I2730.5-84"Бетоны. Методы определения водонепроницаемости ";

ГОСТ 24452-80 "Бетоны. Методы определения призменной прочности, модуля упругости и коэффициента Пуассона";

ГОСТ I0060-87 "Бетоны. Методы определения морозостойкости";

ГОСТ 26I34-84 "Бетоны. Ультразвуковой метод определения морозостойкости ";

ГОСТ I30I5-75^{XX} Изделия железобетонные и бетонные . Общие технические требования";

ГОСТ I30I5.0-83^{X} "Конструкции и изделия бетонные и железобетонные сборные . Общие технические требования";

ГОСТ I30I5.3-8I^{X} "Конструкции и изделия бетонные и железобетонные сборные . Документ о качестве";

ГОСТ I30I5.4-84^{X} "Конструкции и изделия бетонные и железобетонные сборные . Правила транспортирования и хранения";

ГОСТ I30I5.I-8I^{X} "Конструкции и изделия бетонные и железобетонные сборные . Правила приемки";

ГОСТ I30I5.2-8I^{X} " Конструкции и изделия бетонные и железобетонные сборные . Правила маркировки ";

ГОСТ I4098-85 "Соединения сварные арматуры и закладных изделий железобетонных конструкций. Типы, конструкция и размеры";

Инв.№ подл. | Подпись и дата | Взам.инв.№

24095 5

ГОСТ 23858-79 " Соединения сварные стыковые и тавровые арматуры железобетонных конструкций. Ультразвуковые методы контроля качества . Правила приемки";

СНиП 3.09.01-85 "Производство сборных железобетонных конструкций и изделий ".

2.2. Колонны должны изготавливаться в соответствии с требованиями технических условий, приведенными в ГОСТ 27108-86, настоящих указаний и рабочих чертежей данного выпуска .

2.3. Колонны изготавливаются в стальных формах, удовлетворяющих требованиям ГОСТ 25781-83. Сведения о формах приведены в выпуске "0" данной серии.

2.4. Плоские арматурные сетки должны изготовляться при помощи контактной точечной сварки .

2.5. Стальные закладные изделия должны изготовляться в соответствии с главой СНиП Ш-18-75 "Металлические конструкции. Правила производства и приемки работ".

2.6.Тавровые соединения анкерных стержней с пластинами следует выполнять автоматической дуговой сваркой под слоем флюса на автоматических станках, или контактной сваркой непрерывным оплавлением по ГОСТ 14098-85.

2.7. Сталь для армирования колонн должна применяться тех марок, которые заданы в проекте конкретного объекта.

2.8. Выбор типа электродов для сварки каждого класса и марки арматурной стали и закладных изделий следует производить на основании указаний СН 393-78 / раздел 2/.

2.9. При изготовлении колонн для зданий со слабо- и среднеагрессивными газообразными средами обязательно выполнение специальных требований, указанных в проекте конкретного здания .

2.10. Колонны армируются пространственными каркасами, в состав которых входят закладные изделия и сетки косвенного армирования.

2.11. Пространственные каркасы необходимо сваривать на линиях сборки каркасов . Каркасы собираются из отдельных стержней и замкнутых хомутов с помощью подвесных сварочных машин или клещей .

Вначале рекомендуется образовать каркас из четырех продольных стержней, расположенных по углам , и хомутов.

Затем привариваются к каркасу с помощью подвесных сварочных машин или клещей остальные стержни. Допускается сварку дополнительных стержней заменить на их привязку к хомутам.

2.12. Для обеспечения заданного расстояния между осями угловых стержней продольной арматуры пространственных каркасов необходимо перед сваркой каркаса зафиксировать концы продольных стержней в кондукторе со сменными втулками,внутренний диаметр которых должен быть равен диаметру стержня по рифам, увеличенному на 2-3 мм. Кроме того, следует исключить провисание стержней по их длине .

2.13. Замкнутые хомуты привариваются с помощью автоматических установок с точечной контактной сваркой замыкающего угла хомута .

2.14. Сетки косвенного армирования должны устанавливаться в каркас в виде объемных элементов. Для их сборки рекомендуется применять кондуктор.

2.15. Закладные изделия крепятся вязальной проволокой. Окончательная фиксация закладных изделий производится в опалубке.

2.16. Для обеспечения жесткости пространственных каркасов предусмотрены стальные связи / МН4/ привариваемые к продольной арматуре каркасов / см. деталь установки МН 4 на докум. I.420.I-25.I-52/.Возможна замена этих связей на инвентарные.

2.17. Минимальная толщина защитного слоя бетона для рабочей арматуры принята равной 35мм, что удовлетворяет требованиям СНиП 2.03.II-85.

Допускаемые отклонения толщины защитного слоя бетона для рабочей арматуры не должны превышать + 3 мм.

Для обеспечения требуемой толщины защитного слоя бетона для арматуры следует предусматривать надежные способы фиксации проектного положения арматуры/ пластмассовые фиксаторы, фиксаторы-прокладки из цементно-песчаного раствора и т.д.; применение стальных фиксаторов не допускается/.

Для колонн, эксплуатируемых в агрессивной среде, не допускается установка пластмассовых подкладок.

2.18. Перед установкой в опалубку производится проверка соответствия арматурных и закладных изделий проекту.

2.19. Внешний вид, качество поверхностей железобетонных колонн должны удовлетворять требованиям ГОСТ I3015.0-83^{x} для конструкций производственных зданий, предназначенных под окраску .

Конструкции колонн, изготовляемые для применения в условиях агрессивных газообразных сред,не должны иметь раковин, выбоин и околов. Исправление дефектов последующей штукатуркой не допускается .

2.20. Для предохранения лицевых поверхностей закладных изделий от коррозии /ржавления/ при транспортировании и хранении колонн эти поверхности следует покрыть цементно-казеиновой обмазкой слоем 0,5 мм.

2.21. Маркировку колонн выполнять по ГОСТ I3015.2-8I^{x}. Маркировочные надписи и знаки следует наносить на видимой / при хранении и монтаже/ боковой поверхности каждой колонны.

2.22. До начала производства колонн завод -изготовитель должен разработать технические условия и технологические правила, определяющие основные способы производства и контроля качества изготовления железобетонных изделий .

2.23. При изготовлении колонн должен быть обеспечен систематический пооперационный технологический контроль на всех стадиях производства, а также систематический контроль прочности бетона и арматуры.

2.24. Значение нормируемой отпускной прочности бетона колонн должно соответствовать указанной в рабочих чертежах на конкретное здание и в заказе на изготовление конструкций согласно ГОСТ I3015.0-83^{x}и ГОСТ 27108-86.

2.25. Оценка качества сборных железобетонных изделий производится в соответствии с требованиями ГОСТ I3015.I-8I^{x} и ГОСТ 27108-86.

2.26. В связи с тем, что испытания нагружением элементов безбалочной конструкции в условиях завода-изготовителя весьма затруднены, текущий приемочный контроль качества изготовления колонн в соответствии с п.I0 ГОСТ I3015.I-8I^{x}/изменение № 2/ следует производить с использованием неразрушающих методов с учетом требований указанных ГОСТ"ов, а также требований ГОСТ I3015.0-83^{x}и ГОСТ I8105-86.

2.27. Каждую партию колонн, принятую техническим контролем предприятия-изготовителя,следует сопровождать документом о качестве в соответствии с ГОСТ I3015.3-8I^{x}.

Инв. № подл. | Подпись и дата | Взам. инв. №

Документ о качестве должен храниться на строительной площадке, а по окончании строительства - у заказчика . Дубликат этого документа - на предприятии - изготовителе.

3. УКАЗАНИЯ ПО ПРИМЕНЕНИЮ КОЛОНН

3.1. Назначение марок железобетонных изделий, в том числе и колонн,производится в проекте конкретного объекта в соответствии с маркировочными схемами, приведенными в выпуске 0 настоящей серии .

3.2. Для зданий со слабо- и среднеагрессивными газообразными средами эксплуатации следует применять колонны, изготовленные с учетом дополнительных требований, указанных в проекте конкретного здания и в пояснительной записке к выпуску 0 настоящей серии .

3.3. Подъем и монтаж изделий, в том числе колонн,следует производить в соответствии с требованиями СНиП 3.03.01-87, а также с учетом указаний по монтажу, приведенных в выпусках 0 и 5 настоящей серии .

В проектах конкретных зданий должна указываться необходимая отпускная прочность бетона сборных изделий конструкций /в том числе колонн/ в летнее время года в тех случаях,когда по условиям загружения конструкций,прочность бетона на сжатие, равная 70% проектного класса бетона, является недостаточной .

3.4. При действии многократно повторяющихся и динамических нагрузок назначение марок изделий, в том числе и колонн,в проектах конкретных зданий должно производиться на основании соответствующего расчета с соблюдением требований СНиП 2.03.01-84 и "Инструкции по расчету несущих конструкций промышленных зданий и сооружений на динамические нагрузки", Стройиздат, 1970г.

3.5. При применении изделий / колонн/ настоящей серии в условиях постоянного воздействия температуры выше + 50°С назначение марок изделий должно производиться в проекте конкретного здания на основе специального расчета с соблюдением требований СНиП 2.03.04-84.

3.6. Для разработанных в настоящей серии железобетонных конструкций принимается бетон нормальной или пониженной проницаемости в соответствии со СНиП 2.03.11-85. Требования конкретного проекта по защите от коррозии железобетонных конструкций являются обязательными при изготовлении колонн.

3.7. В спецификациях к рабочим чертежам колонн указан только класс стали арматуры и ГОСТ на сталь закладных изделий без указания марок стали . Назначение марок стали должно производить в проектах конкретных зданий в зависимости от температурных условий эксплуатации конструкций и характера нагрузок /статические, динамические/в соответствии с требованиями действующих нормативных документов и указаниями, приведенными в выпуске 0 настоящей серии .

3.8. Изделия,предназначенные для применения в условиях агрессивной среды, низких или высоких температур,подвергающиеся воздействию подвижных или динамических нагрузок и изготовляемые с учетом соответствующих требований, должны иметь маркировку, отличную от маркировки колонн, предназначенных для обычных условий.

Для конструкций, применяемых в условиях воздействия агрессивных сред, рекомендуется дополнительно к установленной марке добавлять буквенные или цифровые обозначения в соответствии с ГОСТ 23009-78.

Инв.№ подл. | Подпись и дата | Взам. инв.№

4. УКАЗАНИЯ ПО ПРИЕМКЕ, ХРАНЕНИЮ И ТРАНСПОРТИРОВКЕ КОЛОНН

4.1. Приемка колонн должна производиться в соответствии с требованиями ГОСТ 13015.0-83*, ГОСТ 13015.1-81*, ГОСТ 27108-86 и рабочими чертежами изделий.

4.2. При приемке следует обращать особое внимание на правильность маркировки, особенно для случаев, когда проектной организацией оговорено дополнительные условия эксплуатации колонн.

4.3. Подъем колонн должен производиться в соответствии с требованиями СНиП 3.03.01-87, а транспортирование и хранение в соответствии с ГОСТ 13015.4-84*.

4.4. Готовые железобетонные изделия должны храниться в штабелях так, чтобы исключалась возможность деформации изделий, а также загрязнения и повреждения лицевых поверхностей. Во избежание повреждений изделий - колонн следует оставлять между смежными штабелями зазоры не менее 0,2 м. Колонны следует размещать так, чтобы их заводская маркировка читалась со стороны прохода или проезда.

Колонны следует укладывать в штабели не более четырех штук по высоте, предусмотрев деревянные прокладки и устройства, обеспечивающие сохранность колонн и устойчивость штабеля.

Нижний ряд изделий укладывать на деревянные подкладки по предварительно выровненному и уплотненному грунту /основанию/.

В зимнее время не допускается укладывать изделия на прокладки, покрытые льдом. Во избежание образования наледей изделия необходимо периодически очищать от снега или покрывать толем или щитами. Сквозные отверстия в колоннах следует закрывать толем или щитами во избежание попадания в них снега и образования наледи.

В жаркое время года изделия рекомендуется поливать водой не реже двух раз в сутки и покрывать мокрой рогожей

4.5. Во время производства погрузочно-разгрузочных работ запрещается подтягивание изделий волоком, сбрасывание их на землю с высоты и другие способы, которые могут повредить грани или поверхности изделий, а также сами изделия.

4.6. При перевозке колонн автомобильным транспортом следует учитывать требования и рекомендации "Руководства по перевозке автомобильным транспортом строительных конструкций". / Москва, Стройиздат, 1980г/.

4.7. Перевозку колонн железнодорожным транспортом следует производить в соответствии с требованиями и рекомендациями "Правил перевозки грузов" /Москва, издательство "Транспорт", МПС, 1985 г./.

4.8. При перевозке колонн автомобильным и железнодорожным транспортом автовозы и железнодорожные платформы должны быть оборудованы специальными турникетами, с надежным закреплением перевозимых конструкций по схемам, разработанным заводом-изготовителем в соответствии с требованиями указанных в п.п.4.6 и 4.7 нормативных документов и согласованных / при перевозке железнодорожным транспортом/ с соответствующими организациями МПС.

4.9. Схемы строповки колонн при монтаже и установке их на транспортные средства приведены в выпуске 0 настоящей серии

Инв. № подл. | Подпись и дата | Взам. инв. №

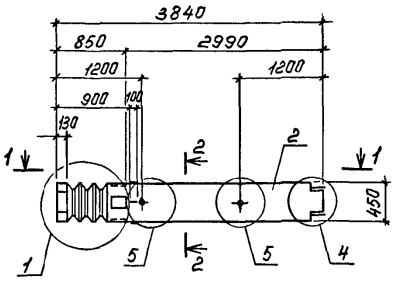

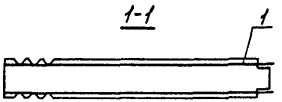

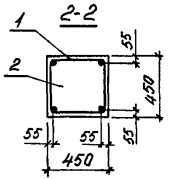

Марка колонны	Поз.	Наименование	Кол.	Обозначение документа	Масса колонны, т
К1-1	1	Каркас КП1-1	1	1.420.1-25.1-16	1,90
	2	Бетон класса В15, м³	0,76		
К1-2	1	Каркас КП 1-2	1	-16	1,90
	2	Бетон класса В25, м³	0,76		
К1-3	1	Каркас КП 1-3	1	-16	1,90
	2	Бетон класса В25, м³	0,76		
К1-4	1	Каркас КП 1-4	1	-16	1,90
	2	Бетон класса В25, м³	0,76		
К1-5	1	Каркас КП 1-4	1	-16	1,90
	2	Бетон класса В30, м³	0,76		
К1-6	1	Каркас КП1-6	1	-16	1,90
	2	Бетон класса В35, м³	0,76		

Узлы 1,4,5 см. 1.420.1-25.1-15
Выборка стали см. 1.420.1-25.1-РС
Все закладные изделия входят в состав пространственного каркаса
Пространственный каркас показан схематично

Разраб.	Токовая		1.420.1-25.1-1	
Рассчит.	Кравцова			
Провер.	Соловьева			
			Колонна К1	Стадия Р; Лист 1; Листов
Н.контр.	Дужак			Киевский Промстройпроект

Инв. № подл. | Подпись и дата | Взам. инв. №

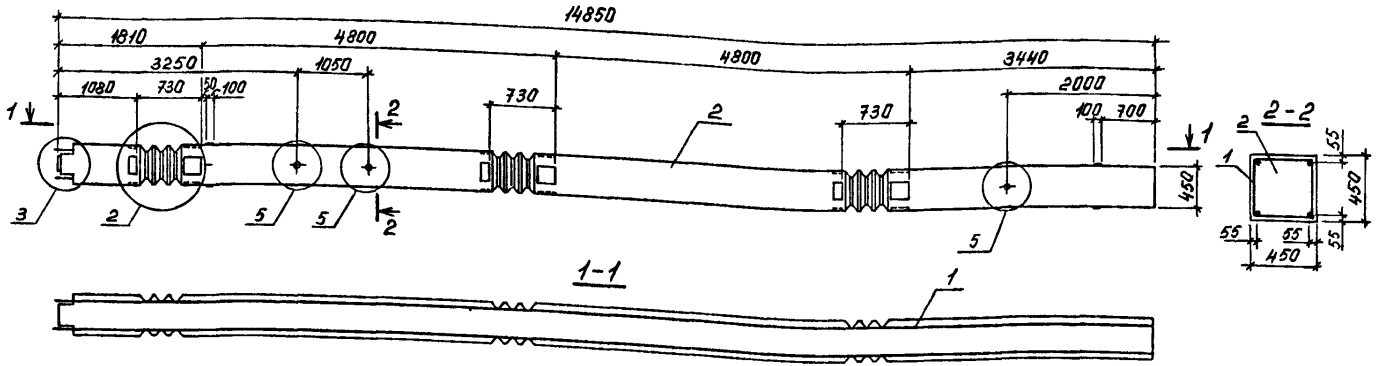

Марка колонны	Поз.	Наименование	Кол.	Обозначение документа	Масса колонны, т
К2-1	1	Каркас КП2-1	1	1.420.1-25.1-17	7,42
	2	Бетон класса В25, м³	2,97		
К2-2	1	Каркас КП2-2	1	-17	7,42
	2	Бетон класса В25, м³	2,97		
К2-3	1	Каркас КП2-3	1	-17	7,42
	2	Бетон класса В30, м³	2,97		
К2-4	1	Каркас КП2-4	1	-18	7,42
	2	Бетон класса В30, м³	2,97		
К2-5	1	Каркас КП2-4	1	-18	7,42
	2	Бетон класса В40, м³	2,97		
К2-6	1	Каркас КП2-6	1	-18	7,42
	2	Бетон класса В30, м³	2,97		
К2-7	1	Каркас КП2-6	1	-18	7,42
	2	Бетон класса В40, м³	2,97		

Марка колонны	Поз.	Наименование	Кол.	Обозначение документа	Масса колонны, т
К2-8	1	Каркас КП2-8	1	1.420.1-25.1-19	7,42
	2	Бетон класса В40, м³	2,97		
К2-9	1	Каркас КП2-9	1	-19	7,42
	2	Бетон класса В45, м³	2,97		

Узлы 2,3,5 см. 1.420.1-25.1-15
Все закладные изделия входят в состав пространственного каркаса

Выборка стали см. 1.420.1-25.1-РС
Пространственный каркас показан схематично

Разраб.	Токовая		1.420.1-25.1-2
Рассчит.	Кравцова		
Проверил	Соловьева		
Н. контр.	Дужак		Колонна К2

Стадия	Лист	Листов
Р		1

Киевский Промстройпроект

24095 11

Инв. № подл. | Подпись и дата | Взам. инв. №

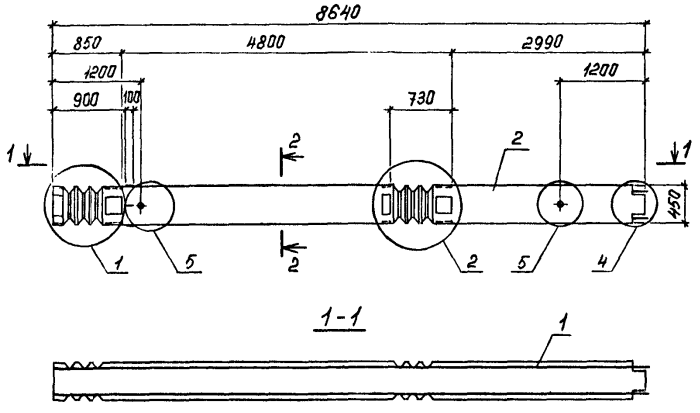

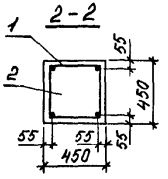

Марка колонны	Поз.	Наименование	Кол.	Обозначение документа	Масса колонны, т
К3-1	1	Каркас КП3-1	1	1.420.1-25.1-20	4,30
	2	Бетон класса В25, м³	1,72		
К3-2	1	Каркас КП3-2	1	-20	4,30
	2	Бетон класса В25, м³	1,72		
К3-3	1	Каркас КП3-3	1	-20	4,30
	2	Бетон класса В25, м³	1,72		
К3-4	1	Каркас КП3-4	1	-20	4,30
	2	Бетон класса В30, м³	1,72		
К3-5	1	Каркас КП3-5	1	-21	4,30
	2	Бетон класса В30, м³	1,72		
К3-6	1	Каркас КП3-6	1	-22	4,30
	2	Бетон класса В35, м³	1,72		

Узлы 1,2,4,5 см. 1.420.1-25.1-15
Выборка стали см. 1.420.1-25.1-ПС
Все закладные изделия входят в состав пространственного каркаса
Пространственный каркас показан схематично

Разраб.	Токовая		1.420.1-25.1-3
Рассчит.	Кравцова		
Провер.	Соловьева		
Н.контр.	Дужак		Колонна К3
			Стадия: Р; Лист; Листов: 1
			Киевский Промстройпроект

Инв.№ подл. | Подпись и дата | Взам. инв.№

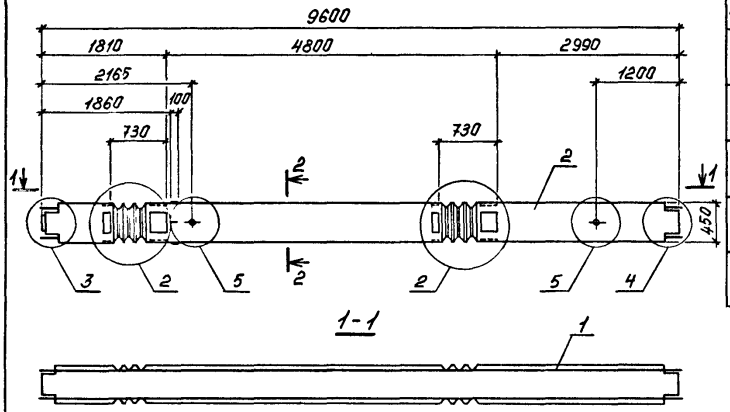

Марка колонны	Поз.	Наименование	Кол.	Обозначение документа	Масса колонны, т
К4-1	1	Каркас КП4-1	1	1.420.1-25.1-23	4,77
	2	Бетон класса В25, м³	1,91		
К4-2	1	Каркас КП4-2	1	-23	4,77
	2	Бетон класса В25, м³	1,91		
К4-3	1	Каркас КП4-3	1	-23	4,77
	2	Бетон класса В25, м³	1,91		
К4-4	1	Каркас КП4-4	1	-24	4,77
	2	Бетон класса В30, м³	1,91		
К4-5	1	Каркас КП4-5	1	-24	4,77
	2	Бетон класса В40, м³	1,91		

Узлы 2,3,4,5 см. 1.420.1-25.1-15
Выборка стали см. 1.420.1-25.1-РС
Все закладные изделия входят в состав пространственного каркаса
Пространственный каркас показан схематично

Разраб.	Токовая		1.420.1-25.1-4	
Рассчит.	Кробцова			
Провер.	Сопольева			
Н.контр.	Дужак		Колонна К4	Стадия Р; Лист; Листов 1
				Киевский Промстройпроект

Инв.№ подл. | Подпись и дата | Взам. инв.№

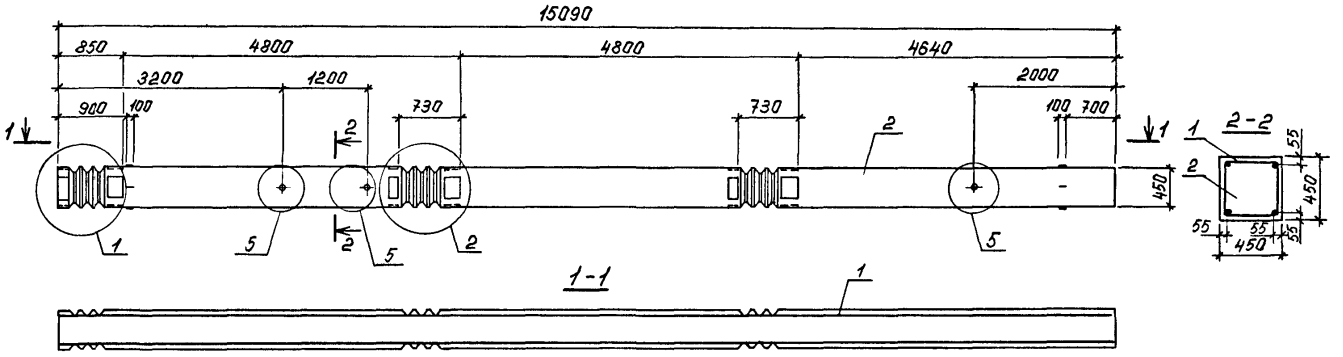

Марка колонны	Поз.	Наименование	Кол.	Обозначение документа	Масса колонны, т
К5-1	1	Каркас КП5-1	1	1.420.1-25.1-25	7,55
	2	Бетон класса В25, м³	3,02		
К5-2	1	Каркас КП5-2	1	-25	7,55
	2	Бетон класса В25, м³	3,02		
К5-3	1	Каркас КП5-3	1	-25	7,55
	2	Бетон класса В30, м³	3,02		
К5-4	1	Каркас КП5-4	1	-25	7,55
	2	Бетон класса В30, м³	3,02		
К5-5	1	Каркас КП5-5	1	-26	7,55
	2	Бетон класса В30, м³	3,02		
К5-6	1	Каркас КП5-6	1	-26	7,55
	2	Бетон класса В40, м³	3,02		
К5-7	1	Каркас КП5-7	1	-26	7,55
	2	Бетон класса В40, м³	3,02		
К5-8	1	Каркас КП5-8	1	-27	7,55
	2	Бетон класса В40, м³	3,02		

Узлы 1,2,5 см. 1.420.1-25.1-15
Выборка стали см. 1.420.1-25.1-РС
Все закладные изделия входят в состав пространственного каркаса
Пространственный каркас показан схематично

Разраб.	Токарева		1.420.1-25.1-5
Рассчит.	Кравцова		
Пробер.	Соловьева		
Н. контр.	Дужак		Колонна К5
			Стадия: Р; Лист: 1; Листов: 1
			Киевский Промстройпроект

Инв. № подл. | Подпись и дата | Взам. инв. №

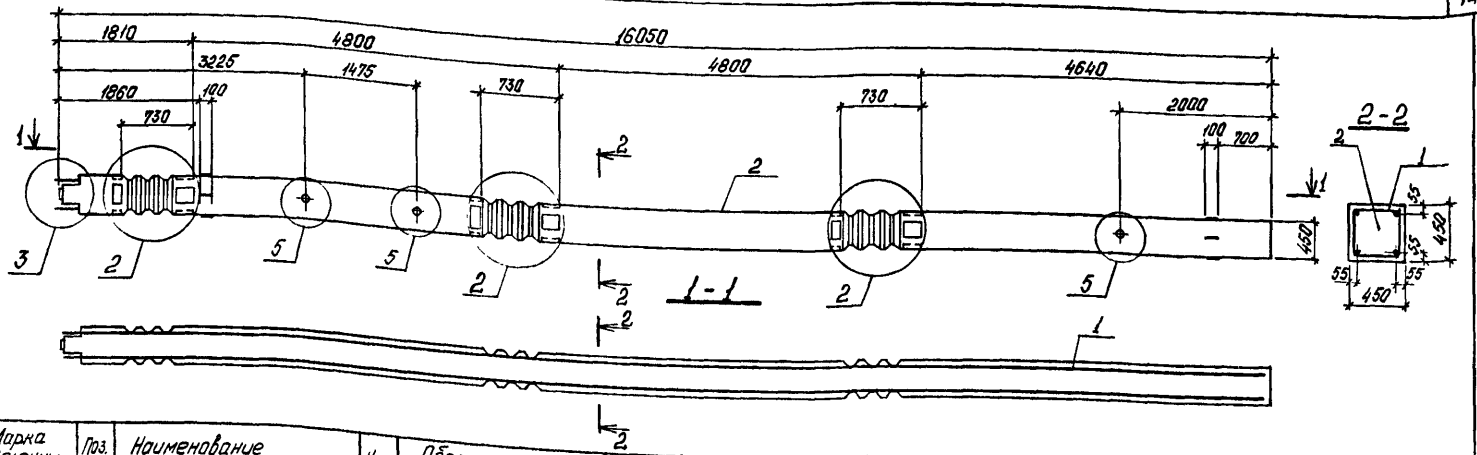

Марка колонны	Поз.	Наименование	Кол.	Обозначение документа	Масса колонны, т
К6-1	1	Каркас КП6-1	1	1.420.1-25.1-28	8,0
	2	Бетон класса В25, м³	3,2		
К6-2	1	Каркас КП6-2	1	-28	8,0
	2	Бетон класса В25, м³	3,2		
К6-3	1	Каркас КП6-3	1	-28	8,0
	2	Бетон класса В30, м³	3,2		
К6-4	1	Каркас КП6-4	1	-29	8,0
	2	Бетон класса В30, м³	3,2		
К6-5	1	Каркас КП6-5	1	-29	8,0
	2	Бетон класса В30, м³	3,2		
К6-6	1	Каркас КП6-6	1	-30	8,0
	2	Бетон класса В30, м³	3,2		
К6-7	1	Каркас КП6-7	1	-30	8,0
	2	Бетон класса В40, м³	3,2		
К6-8	1	Каркас КП6-8	1	-30	8,0
	2	Бетон класса В40, м³	3,2		

Марка колонны	Поз.	Наименование	Кол.	Обозначение документа	Масса колонны, т
К6-9	1	Каркас КП6-9	1	1.420.1-25.1-31	8,0
	2	Бетон класса В40, м³	3,2		
К6-10	1	Каркас КП6-10	1	-31	8,0
	2	Бетон класса В45, м³	3,2		

Узлы 2, 3, 5 см. 1.420.1-25.1-15
Ведомость расхода стали см. 1.420.1-25.1-РС
Все закладные изделия входят в состав пространственного каркаса
Пространственный каркас показан схематично.

Разраб.	Федик		1.420.1-25.1-6
Рассчит.	Кравцова		
Провер.	Соловьева		
Н контр	Дужак		Колонна К6

Стадия	Лист	Листов
Р		1

Киевский Промстройпроект

2409.5 15

Инв. № подл. | Подпись и дата | Взам. инв. №

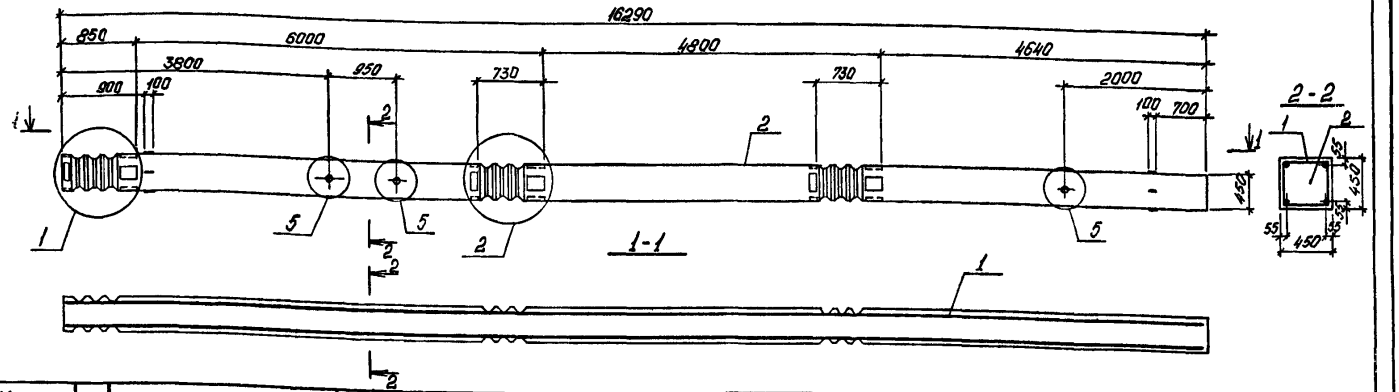

Марка колонны	Поз.	Наименование	Кол.	Обозначение документа	Масса колонны, т
К7-1	1	Каркас КП7-1	1	1.420.1-25.1-32	8,2
	2	Бетон класса В25, м³	3,26		
К7-2	1	Каркас КП7-2	1	-32	8,2
	2	Бетон класса В25, м³	3,26		
К7-3	1	Каркас КП7-3	1	-32	8,2
	2	Бетон класса В30, м³	3,26		
К7-4	1	Каркас КП7-4	1	-32	8,2
	2	Бетон класса В30, м³	3,26		
К7-5	1	Каркас КП7-5	1	-33	8,2
	2	Бетон класса В40, м³	3,26		
К7-6	1	Каркас КП7-6	1	-33	8,2
	2	Бетон класса В40, м³	3,26		
К7-7	1	Каркас КП7-7	1	-33	8,2
	2	Бетон класса В 40, м³	3,26		

Марка колонны	Поз.	Наименование	Кол.	Обозначение документа	Масса колонны, т
К7-8	1	Каркас КП7-8	1	1.420.1-25.1-34	8,2
	2	Бетон класса В40, м³	3,26		

Узлы 1, 2, 5 см. 1.420.1-25.1-15
Ведомость расхода стали см. 1.420.1-25.1-ПС
Все закладные изделия входят в состав пространственного каркаса
Пространственный каркас показан схематично

Разраб.	Федик		1.420.1-25.1-7
Рассчит.	Крабцова		
Провер.	Соловьева		Колонна К7
Н. контр.	Дужак		Стадия Р; Лист; Листов 1
			Киевский Промстройпроект

Инв. № подл. | Подпись и дата | Взам. инв. №

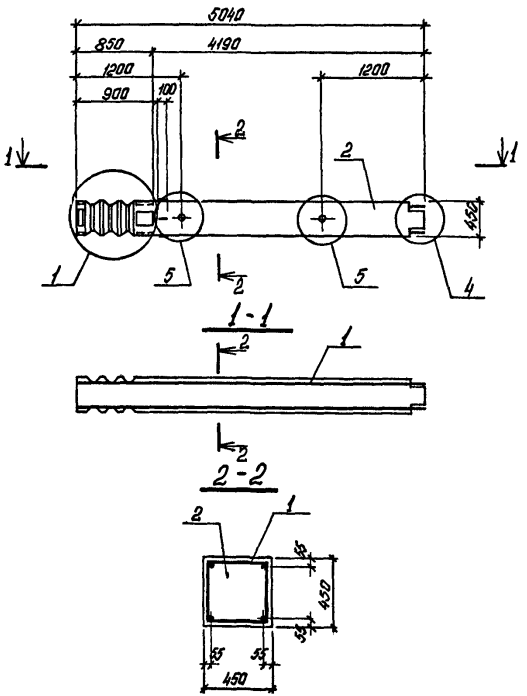

Марка колонны	Поз.	Наименование	Кол.	Обозначение документа	Масса колонны, т
К8-1	1	Каркас КП8-1	1	1.420.1-25.1-35	2,5
	2	Бетон класса В25, м³	1,0		
К8-2	1	Каркас КП8-2	1	-35	2,5
	2	Бетон класса В25, м³	1,0		
К8-3	1	Каркас КП8-3	1	-35	2,5
	2	Бетон класса В25, м³	1,0		
К8-4	1	Каркас КП8-4	1	-35	2,5
	2	Бетон класса В25, м³	1,0		
К8-5	1	Каркас КП8-4	1	-35	2,5
	2	Бетон класса В30, м³	1,0		
К8-6	1	Каркас КП8-6	1	-35	2,5
	2	Бетон класса В30, м³	1,0		
К8-7	1	Каркас КП8-6	1	-35	2,5
	2	Бетон класса В35, м³	1,0		

Узлы 1, 4, 5 см. 1.420.1-25.1-15
Ведомость расхода стали см. 1.420.1-25.1-РС
Все закладные изделия входят в состав пространственного каркаса
Пространственный каркас показан схематично

Инв. № подл. | Подпись и дата | Взам. инв. №

Разраб.	Федик		1.420.1-25.1-8
Рассчит.	Кравцова		
Провер.	Соловьева		
Н. контр.	Дужак		Колонна К8

Стадия	Лист	Листов
Р		1

Киевский Промстройпроект

24095 17

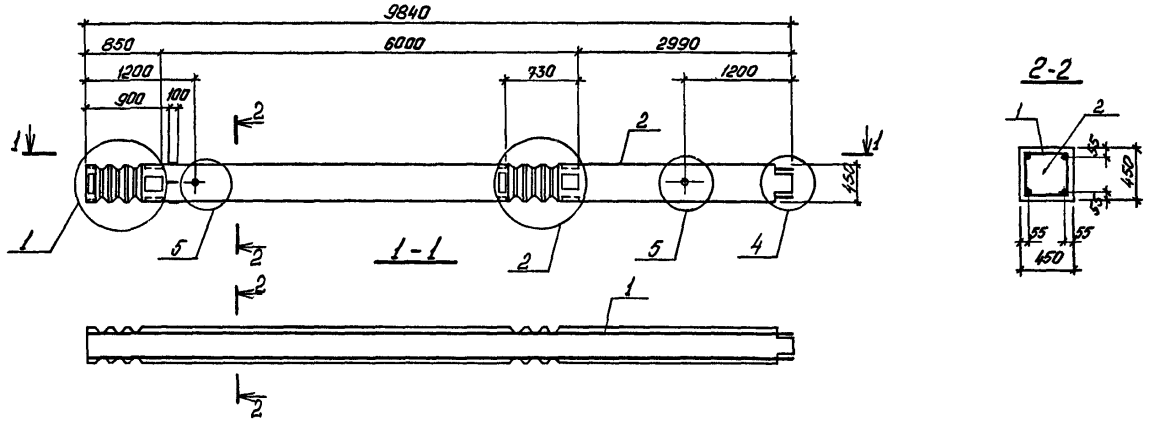

Марка колонны	Поз.	Наименование	Кол.	Обозначение документа	Масса колонны, т
К9-1	1	Каркас КП9-1	1	1.420.1-25.1-36	4,9
	2	Бетон класса В25, м³	1,96		
К9-2	1	Каркас КП9-2	1	-36	4,9
	2	Бетон класса В25, м³	1,96		
К9-3	1	Каркас КП9-3	1	-36	4,9
	2	Бетон класса В25, м³	1,96		
К9-4	1	Каркас КП9-4	1	-36	4,9
	2	Бетон класса В30, м³	1,96		
К9-5	1	Каркас КП9-5	1	-37	4,9
	2	Бетон класса В30, м³	1,96		

Узлы 1,2,4,5 см. 1.420.1-25.1-15
Ведомость расхода стали см. 1.420.1-25.1-РС
Все закладные изделия входят в состав пространственного каркаса
Пространственный каркас показан схематично

Инв. № подл. | Подпись и дата | Взам. инв. №

Разраб.	Федик		1.420.1-25.1-9
Рассчит.	Кравцова		
Провер.	Соловьева		Колонна К9
Н. контр.	Дужак		Стадия Р; Лист; Листов 1; Киевский Промстройпроект

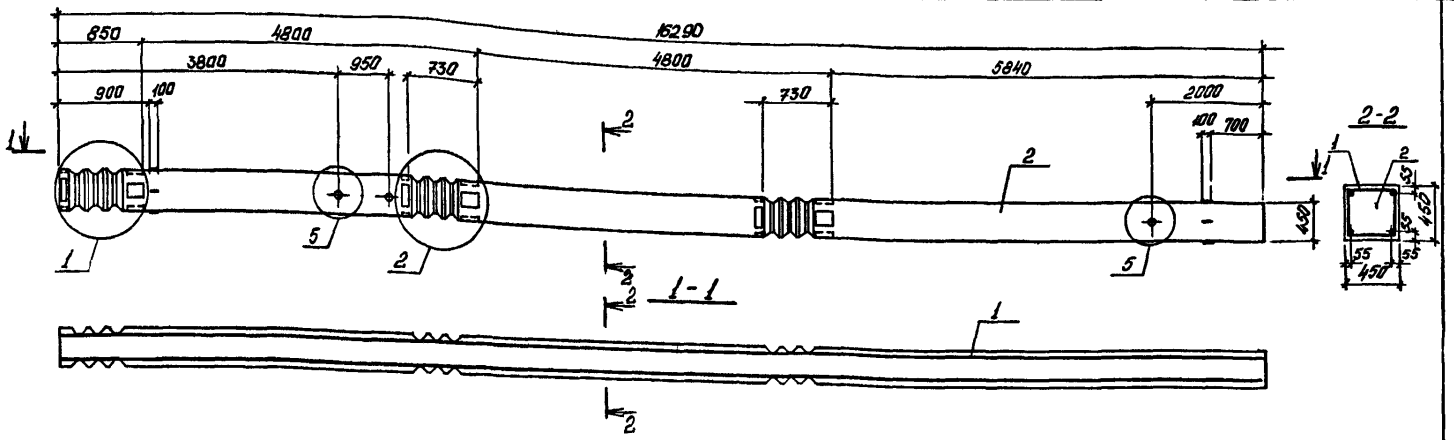

Марка колонны	Поз.	Наименование	Кол.	Обозначение документа	Масса колонны, т
К10-1	1	Каркас КП10-1	1	1.420.1-25.1-38	8,2
	2	Бетон класса В25, м³	3,26		
К10-2	1	Каркас КП10-2	1	-38	8,2
	2	Бетон класса В25, м³	3,26		
К10-3	1	Каркас КП10-3	1	-38	8,2
	2	Бетон класса В30, м³	3,26		
К10-4	1	Каркас КП10-4	1	-38	8,2
	2	Бетон класса В30, м³	3,26		
К10-5	1	Каркас КП10-5	1	-39	8,2
	2	Бетон класса В40, м³	3,26		
К10-6	1	Каркас КП10-6	1	-39	8,2
	2	Бетон класса В40, м³	3,26		
К10-7	1	Каркас КП10-7	1	-39	8,2
	2	Бетон класса В40, м³	3,26		

Марка колонны	Поз.	Наименование	Кол.	Обозначение документа	Масса колонны, т
К10-8	1	Каркас КП10-8	1	1.420.1-25.1-40	8,2
	2	Бетон класса В40, м³	3,26		

Узлы 1,2,5 см. 1.420.1-25.1-15.
Ведомость расхода стали см. 1.420.1-25.1-ПС
Все закладные изделия входят в состав пространственного каркаса
Пространственный каркас показан схематично

Разраб.	Федик		1.420.1-25.1-10
Рассчит.	Кравцова		
Провер.	Соловьева		
Н. контр.	Дунак		Колонна К10

Стадия	Лист	Листов
Р	1	

Киевский Промстройпроект

24095 19

Инв. № подл. | Подпись и дата | Взам. инв. №

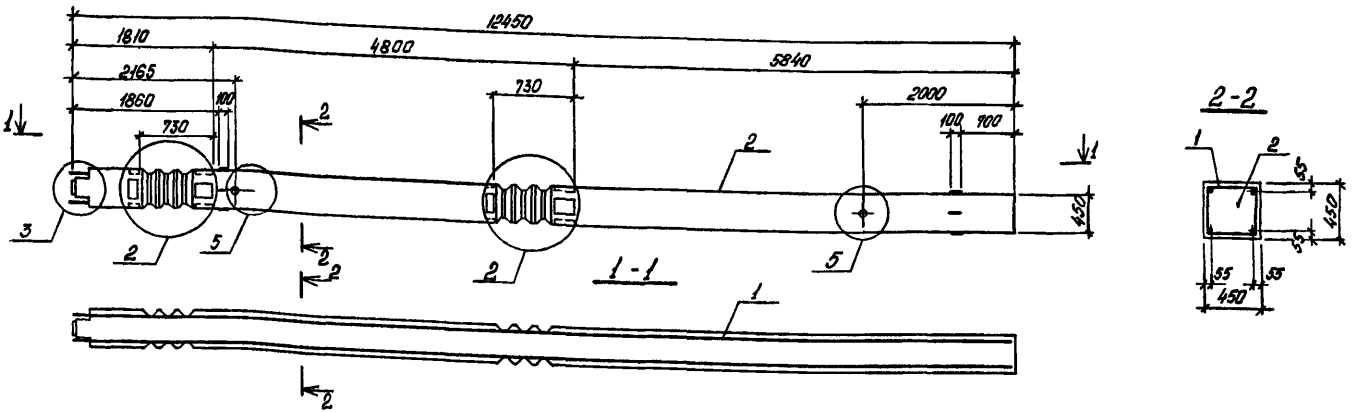

Марка колонны	Поз.	Наименование	Кол.	Обозначение документа	Масса колонны, т
К11-1	1	Каркас КП11-1	1	1.420.1-25.1-41	6,2
	2	Бетон класса В25, м³	2,48		
К11-2	1	Каркас КП11-2	1	-41	6,2
	2	Бетон класса В25, м³	2,48		
К11-3	1	Каркас КП11-3	1	-41	6,2
	2	Бетон класса В30, м³	2,48		
К11-4	1	Каркас КП11-4	1	-42	6,2
	2	Бетон класса В30, м³	2,48		
К11-5	1	Каркас КП11-5	1	-42	6,2
	2	Бетон класса В30, м³	2,48		
К11-6	1	Каркас КП11-6	1	-42	6,2
	2	Бетон класса В40, м³	2,48		
К11-7	1	Каркас КП11-7	1	-43	6,2
	2	Бетон класса В40, м³	2,48		

Марка колонны	Поз.	Наименование	Кол.	Обозначение документа	Масса колонны, т
К11-8	1	Каркас КП11-8	1	1.420.1-25.1-43	6,2
	2	Бетон класса В40, м³	2,48		

Узлы 2, 3, 5 см. 1.420.1-25.1-15
Ведомость расхода стали см. 1.420.1-25.1-РС
Все закладные изделия входят в состав пространственного каркаса
Пространственный каркас показан схематично

Разраб.	Федик	
Рассчит.	Кравцова	
Пробер.	Соловьева	
Н.контр.	Дижак	

1.420.1-25.1-11

Колонна К11

Стадия	Лист	Листов
Р		1

Киевский Промстройпроект

24095 20

Инв. № подл. | Подпись и дата | Взам. инв. №

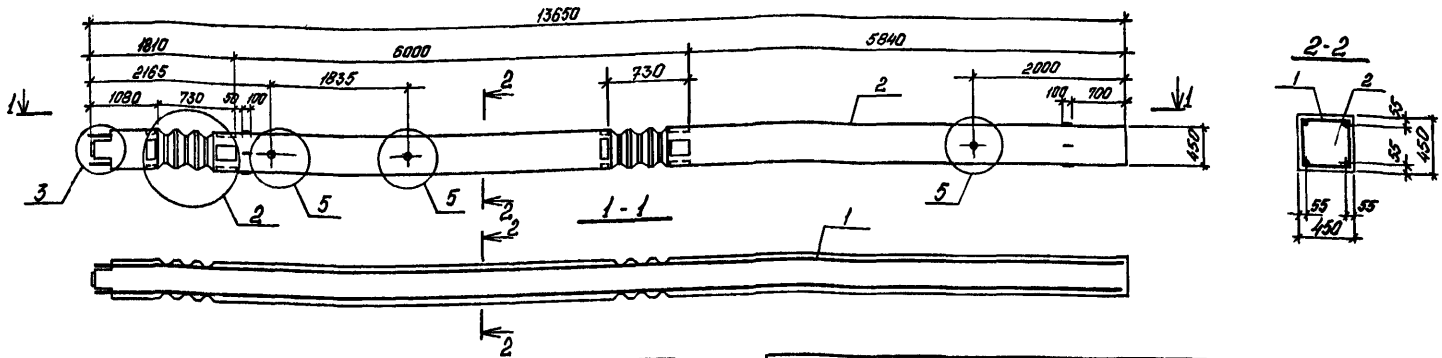

Марка колонны	Поз.	Наименование	Кол.	Обозначение документа	Масса колонны, т
К12-1	1	Каркас КП12-1	1	1.420.1-25.1-44	6,8
	2	Бетон класса В25, м³	2,72		
К12-2	1	Каркас КП12-2	1	-44	6,8
	2	Бетон класса В25, м³	2,72		
К12-3	1	Каркас КП12-3	1	-44	6,8
	2	Бетон класса В30, м³	2,72		
К12-4	1	Каркас КП12-4	1	-45	6,8
	2	Бетон класса В30, м³	2,72		
К12-5	1	Каркас КП12-4	1	-45	6,8
	2	Бетон класса В40, м³	2,72		
К12-6	1	Каркас КП12-6	1	-45	6,8
	2	Бетон класса В30, м³	2,72		
К12-7	1	Каркас КП12-7	1	-45	6,8
	2	Бетон класса В40, м³	2,72		
К12-8	1	Каркас КП12-8	1	-46	6,8
	2	Бетон класса В40, м³	2,72		
К12-9	1	Каркас КП12-9	1	-46	6,8
	2	Бетон класса В45, м³	2,72		

Марка колонны	Поз.	Наименование	Кол.	Обозначение документа	Масса колонны, т
К12-10	1	Каркас КП12-10	1	1.420.1-25.1-46	6,8
	2	Бетон класса В45, м³	2,72		
К12-11	1	Каркас КП12-11	1	-46	6,8
	2	Бетон класса В45, м³	2,72		

Узлы 2, 3, 5 см. 1.420.1-25.1-15
Ведомость расхода стали см. 1.420.1-25.1-РС
Все закладные изделия входят в состав пространственного каркаса
Пространственный каркас показан схематично

Инв. № подл. | Подпись и дата | Взам. инв. №

Разраб.	Федик		1.420.1-25.1-12
Рассчит.	Кравцова		
Провер.	Соловьева		Колонна К12
Н.контр.	Думак		Стадия Р; Лист; Листов 1
			Киевский Промстройпроект

24095 21

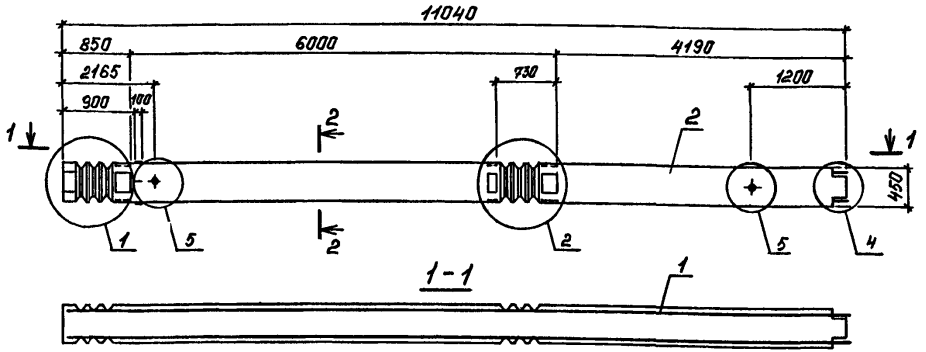

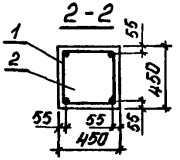

Марка колонны	Поз.	Наименование	Кол.	Обозначение документа	Масса колонны, т
К13-1	1	Каркас КП 13-1	1	1.420.1-25.1-47	5,5
	2	Бетон класса В25, м³	2,2		
К13-2	1	Каркас КП 13-2	1	-47	5,5
	2	Бетон класса В25, м³	2,2		
К13-3	1	Каркас КП 13-3	1	-47	5,5
	2	Бетон класса В25, м³	2,2		
К13-4	1	Каркас КП 13-4	1	-47	5,5
	2	Бетон класса В30, м³	2,2		
К13-5	1	Каркас КП 13-5	1	-48	5,5
	2	Бетон класса В30, м³	2,2		
К13-6	1	Каркас КП 13-6	1	-48	5,5
	2	Бетон класса В30, м³	2,2		
К13-7	1	Каркас КП 13-7	1	-49	5,5
	2	Бетон класса В35, м³	2,2		

Узлы 1,2,4,5 см. 1.420.1-25.1-15
Выборка стали см. 1.420.1-25.1-РС
Все закладные изделия входят в состав пространственного каркаса.
Пространственный каркас показан схематично

Разраб.	Токовой		1.420.1-25.1-13
Рассчит.	Кравцова		
Провер.	Соловьева		Колонна К13
Н.контр.	Лужак		Стадия: Р; Лист: 1; Листов:
			Киевский Промстройпроект

Инв.№ подл. | Подпись и дата | Взам.инв.№

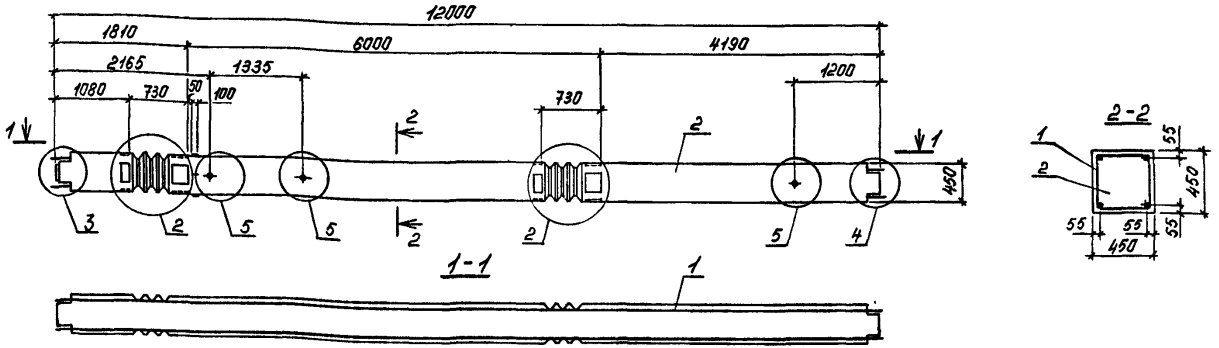

Марка колонны	Поз.	Наименование	Кол.	Обозначение документа	Масса колонны, т
К14-1	1	Каркас КП14-1	1	1.420.1-25.1-50	5,9
	2	Бетон класса В25, м³	2,37		
К14-2	1	Каркас КП14-2	1	-50	5,9
	2	Бетон класса В25, м³	2,37		
К14-3	1	Каркас КП14-3	1	-50	5,9
	2	Бетон класса В25, м³	2,37		
К14-4	1	Каркас КП14-4	1	-51	5,9
	2	Бетон класса В30, м³	2,37		
К14-5	1	Каркас КП14-5	1	-51	5,9
	2	Бетон класса В30, м³	2,37		
К14-6	1	Каркас КП14-6	1	-51	5,9
	2	Бетон класса В30, м³	2,37		

Узлы 2,3,4,5 см. 1.420.1-25.1-15
Выборка стали см. 1.420.1-25.1-РС
Все закладные изделия входят в состав пространственного каркаса
Пространственный каркас показан схематично

Инв.№подл. | Подпись и дата | Взам.инв.№

Разраб.	Токовая		1.420.1-25.1-14
Рассчит.	Кравцова		
Проверил.	Соловьева		
Н.контр.	Дужак		Колонна К14

Стадия	Лист	Листов
Р		1

Киевский Промстройпроект

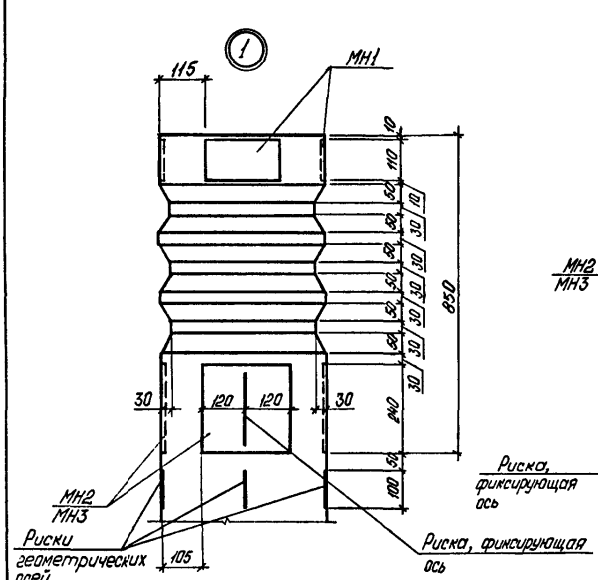

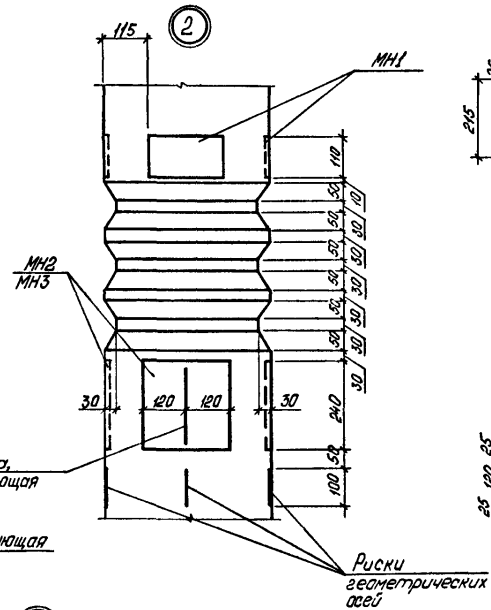

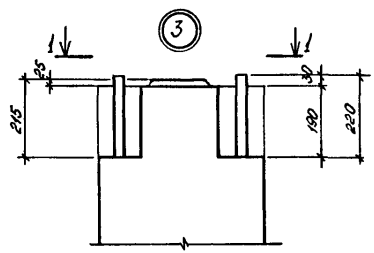

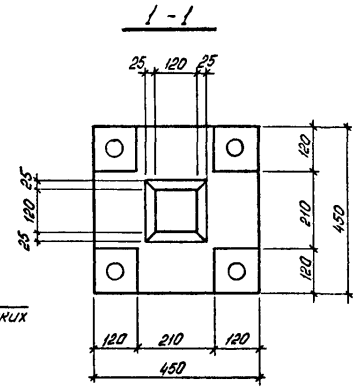

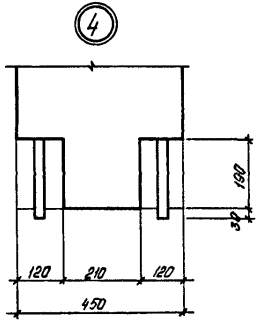

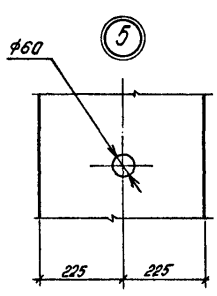

Разраб.	Федик		1.420.1 - 25.1 - 15
Рассчит.	Крабцова		
Провер.	Соловьева		Узлы 1...5
Н. контр.	Дужак		Стадия Р; Лист; Листов 1
			Киевский Промстройпроект

Инв. № подл. | Подпись и дата | Взам. инв. №

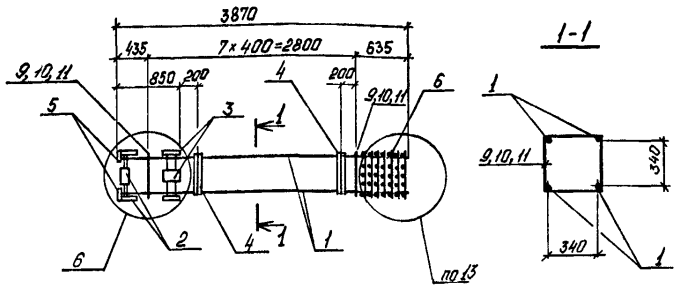

1-1

Марка каркаса	Поз.	Наименование	Кол.	Обозначение документа	Масса каркаса, кг
КП1-1	1	ф20 AIII, ℓ=3870; 9,54кг	4	без черт.	113,3
	2	Изделие закладное МН1	2	1.420.1-25.1-57	
	3	МН2	2	-58	
	4	МН4	2	-60	
	5	Изделие соединительное МС1	4	-61	
	6	Сетка СП2	1	-54	
	9	ф8 AI, ℓ=1510; 0,60кг	8	-62	
КП1-2		Поз. 2...4, 6, 9 по КП1-1			134,7
	1	ф25 AIII, ℓ=3870; 14,90кг	4	без черт.	
	5	Изделие соединительное МС3	4	1.420.1-25.1-61	
КП1-3		Поз. 2,4,6 по КП1-1			152,5
	1	ф28 AIII, ℓ=3870; 18,69кг	4	без черт.	
	3	Изделие закладное МН3	2	1.420.1-25.1-59	
	5	Изделие соединительное МС4	4	-61	
	10	ф8 AI, ℓ=1540; 0,60кг	8	-62	

Марка каркаса	Поз.	Наименование	Кол.	Обозначение документа	Масса каркаса, кг
КП1-4		Поз. 2,4,6 по КП1-1			175,4
	1	ф32 AIII, ℓ=3870; 24,42 кг	4	без черт.	
	3	Изделие закладное МН3	2	1.420.1-25.1-59	
	5	Изделие соединительное МС5	4	-61	
	10	ф8 AI, ℓ=1540; 0,60кг	8	-62	
КП1-6		Поз. 2,4,6 по КП1-1			204,4
	1	ф36 AIII, ℓ=3870; 30,92кг	4	без черт.	
	3	Изделие закладное МН3	2	1.420.1-25.1-59	
	5	Изделие соединительное МС6	4	-61	
	11	ф10 AI, ℓ=1570; 0,97 кг	8	-62	

Арматура: классов A-I, A-III по ГОСТ 5781-82
КП1-5 - свободный номер
Узлы 6, 13 см. 1.420.1-25.1-52

Разраб.	Федик		1.420.1-25.1-16
Рассчит.	Кравцова		
Провер.	Соловьева		
Н контр.	Дужак		Каркас КП1-1 ... КП1-4, КП1-6
			Стадия Р; Лист; Листов 1
			Киевский Промстройпроект

Инв. № подл. | Подпись и дата | Взам. инв. №

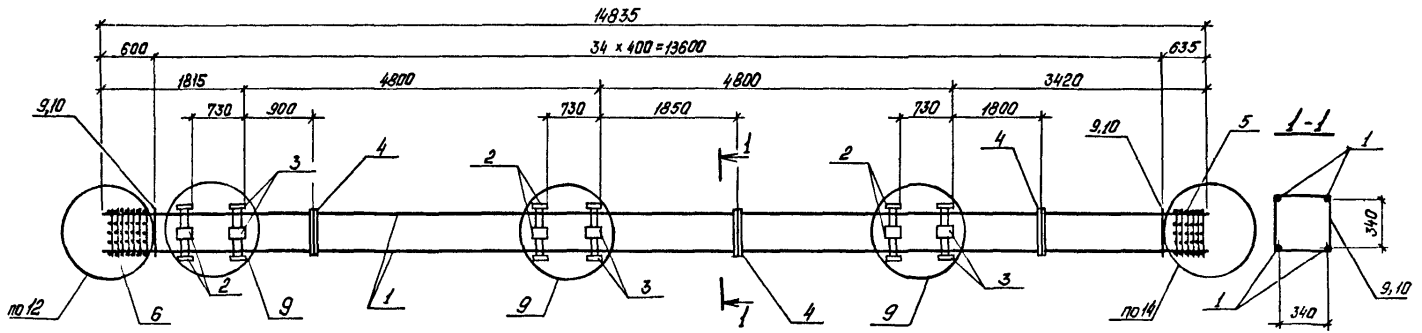

Марка каркаса	Поз.	Наименование	Кол.	Обозначение документа	Масса каркаса, кг
КП2-1	1	Ф20 AIII, ℓ = 14835; 36,58кг	4	без черт.	327,1
	2	Изделие закладное МН1	6	1.420.1-25.1-57	
	3	МН2	6	-58	
	4	МН4	3	-60	
	5	Сетка СП1	1	-53	
	6	СП2	1	-54	
	9	Ф8 AI, ℓ = 1510; 0,60кг	35	-62	
КП2-2		Поз. 2...6 по КП2-1			467,4
	1	Ф28 AIII, ℓ = 14835; 71,65кг	4	без черт.	
	10	8 AI, ℓ = 1540; 0,60кг	35	1.420.1-25.1-62	

Марка каркаса	Поз.	Наименование	Кол.	Обозначение документа	Масса каркаса, кг
КП2-3		Поз. 2...6 по КП2-1			555,2
	1	Ф32 AIII, ℓ = 14835; 93,61кг	4	без черт.	
	10	8 AI, ℓ = 1540; 0,60кг	35	1.420.1-25.1-62	

Арматура: классов A-I, A-III по ГОСТ 5781-82
Узлы 9, 12, 14 см. 1.420.1-25.1-52

Разраб.	Федик	
Рассчит.	Кравцова	
Провер	Соловьева	
Н. контр	Дужан	

1.420.1-25.1-17

Каркас КП2-1 ... КП2-3

Стадия	Лист	Листов
Р		1

Киевский Промстройпроект

24095 26

Инв. № подл. | Подпись и дата | Взам. инв. №

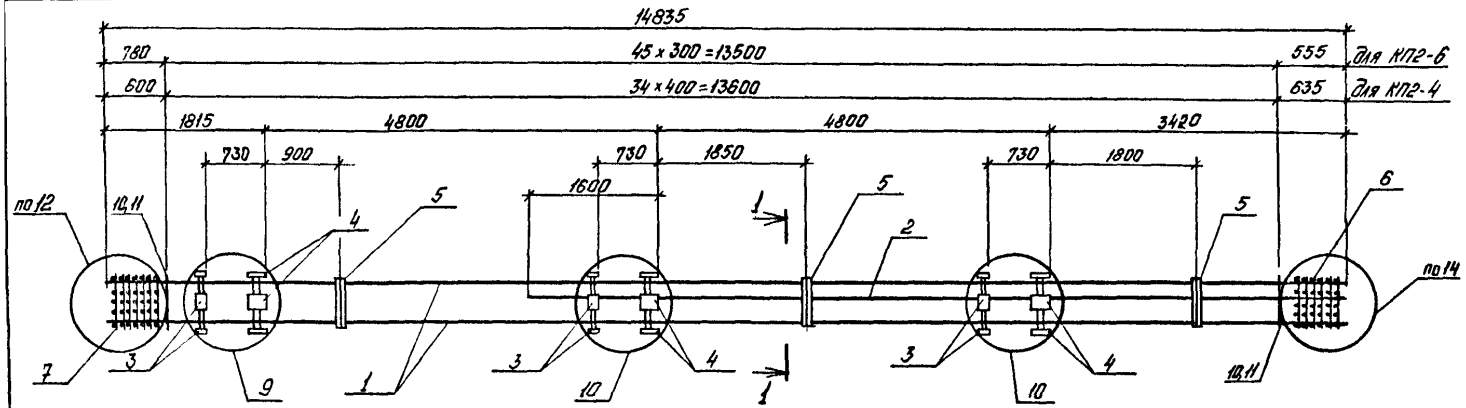

Марка каркаса	Поз.	Наименование	Кол.	Обозначение документа	Масса каркаса, кг
КП2-4	1	ф 32 AIII, ℓ=14835; 93,61 кг	4	Без черт.	706,4
	2	25 AIII, ℓ=9820; 37,81 кг	4	Без черт.	
	3	Изделие закладное МН1	6	1.420.1-25.1-57	
	4	МН2	6	-58	
	5	МН4	3	-60	
	6	Сетка СП1	1	-53	
	7	СП2	1	-54	
	10	ф 8 AI, ℓ=1540; 0,6 кг	35	-62	
КП2-6		Поз. 3...7 по КП2-4			926,3
	1	ф 36 AIII, ℓ=14835; 118,53 кг	4	Без черт.	
	2	32 AIII, ℓ=9820; 61,95 кг	4	Без черт.	
	11	10 AI, ℓ=1570; 0,97 кг	46	1.420.1-25.1-62	

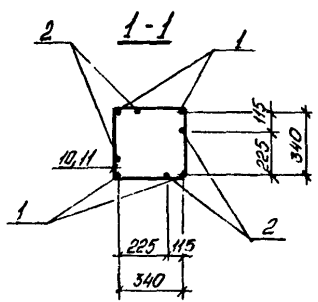

Арматура: классов A-I, A-III по ГОСТ 5781-82
КП2-5; КП2-7 – свободные номера
Узлы 9, 10, 12, 14 см. 1.420.1-25.1-52

Разраб	Федик		1.420.1-25.1-18
Рассчит	Кравцова		
Провер.	Соловьева		
Н. контр.	Дужак		Каркас КП2-4, КП2-6

Стадия	Лист	Листов
Р		1

Киевский Промстройпроект

Инв. № подл. | Подпись и дата | Взам. инв. №

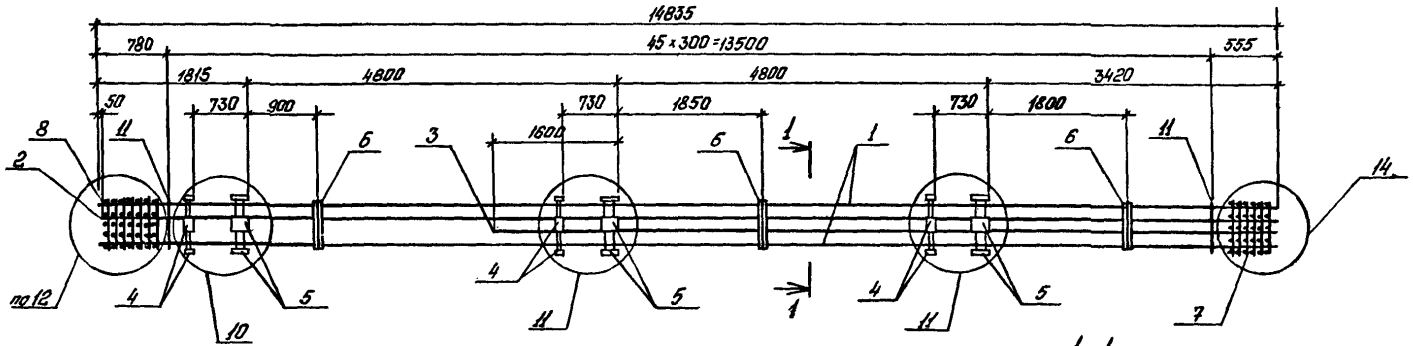

1-1

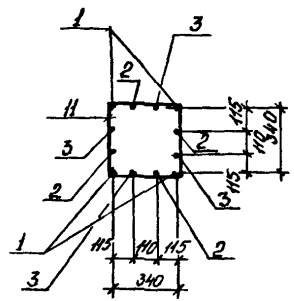

Марка каркаса	Поз.	Наименование	Кол.	Обозначение документа	Марка каркаса, кг
КП2-8	1	ф36 AIII, ℓ=14835; 118,53 кг	4	Без черт.	1299,5
	2	32 AIII, ℓ=14785; 93,29 кг	4	Без черт.	
	3	32 AIII, ℓ=9820; 61,96 кг	4	Без черт.	
	4	Изделие закладное МН1	6	1.420.1-25.1-57	
	5	МН2	6	-58	
	6	МН4	3	-60	
	7	Сетка СП1	1	-53	
	8	СП2	1	-54	
	11	ф10 AI, ℓ=1570; 0,97 кг	46	-62	
КП2-9		Поз. 4..8, 11 по КП2-8			1761,5
	1	ф40 AIII, ℓ=14835; 146,42 кг	4	Без черт.	
	2	40 AIII, ℓ=14785; 145,93 кг	4	Без черт.	
	3	40 AIII, ℓ=9820; 96,92 кг	4	Без черт.	

Арматура: классов A-I, A-III по ГОСТ 5781-82
Узлы 10...12, 14 см. 1.420.1-25.1-52

Разраб.	Федик		1.420.1-25.1-19
Рассчит.	Кравцова		
Провер.	Головьева		
Н. контр.	Дымок		Каркас КП2-8, КП2-9

Стадия	Лист	Листов
Р		1

Киевский Промстройпроект

24095 28

Инв. № подл. | Подпись и дата | Взам. инв. №

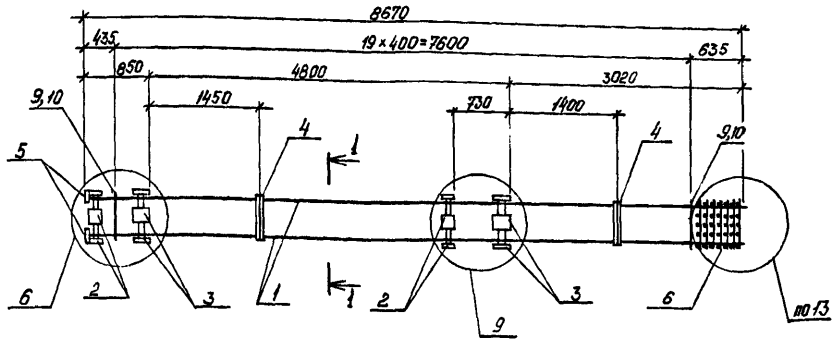

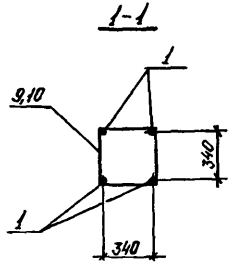

Марка каркаса	Поз.	Наименование	Кол.	Обозначение документа	Масса каркаса кг
КП3-1	1	ф20 AIII, ℓ=8670; 21,38 кг	4	без черт.	206,3
	2	Изделие закладное МН1	4	1.420.1-25.1-57	
	3	МН2	4	-58	
	4	МН4	2	-60	
	5	Изделие соединительное МС1	4	-61	
	6	Сетка С12	1	-54	
	9	ф8 AI, ℓ=1510; 0,60 кг	20	-62	
КП3-2		Поз.2...4,6,9 по КП3-1			254,3
	1	ф25 AIII, ℓ=8670; 33,38 кг	4	без черт.	
	5	Изделие соединительное МС3	4	1.420.1-25.1-61	
КП3-3		Поз.2...4,6 по КП3-1			288,3
	1	ф28 AIII, ℓ=8670; 41,88 кг	4	без черт.	
	5	Изделие соединительное МС4	4	1.420.1-25.1-61	
	10	ф8 AI, ℓ=1540; 0,60 кг	20	-62	

Марка каркаса	Поз.	Наименование	Кол.	Обозначение документа	Масса каркаса, кг
КП3-4		Поз. 2,4,6 по КП3-1			344,8
	1	ф32 AIII, ℓ=8670; 54,71 кг	4	без черт.	
	3	Изделие закладное МН3	4	1.420.1-25.1-59	
	5	Изделие соединительное МС5	4	-61	
	10	ф8 AI, ℓ=1540; 0,60 кг	20	-62	

Арматура: классов A-I, A-III по ГОСТ 5781-82
Узлы 6, 9, 13 см 1.420.1-25.1-52

Разраб.	Федин		1.420.1-25.1-20
Рассчит.	Храбцова		
Провер.	Соловьева		
Н. контр.	Дунак		Каркас КП3-1 ... КП3-4

Стадия	Лист	Листов
Р		1

Киевский Промстройпроект

24095 29

Инв. № подл. | Подпись и дата | Взам. инв. №

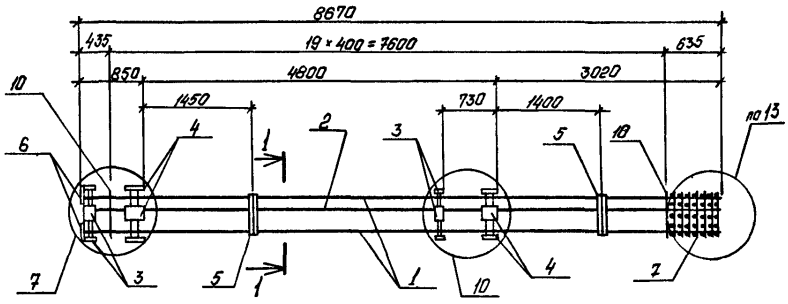

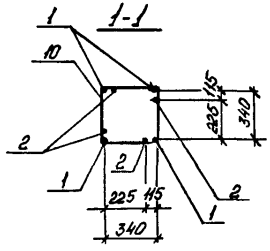

Марка каркаса	Поз.	Наименование	Кол.	Обозначение документа	Марка каркаса, кг
КП3-5	1	ф32 A-III, ℓ=8670; 54,71 кг	4	без черт.	477,6
	2	25 A-III, ℓ=8620; 33,19 кг	4	без черт.	
	3	Изделие закладное МН1	4	1.420.1-25.1-57	
	4	МН3	4	-59	
	5	МН4	2	-60	
	6	Изделие соединительное МС5	4	-61	
	7	Сетка С72	1	-54	
	10	ф8 AI, ℓ=1540; 0,60 кг	20	-62	

Арматура: классов A-I, A-III по ГОСТ 5781-82
Узлы 7, 10, 13 см. 1.420.1-25.1-52

Разраб.	Федик		1.420.1-25.1-21
Рассчит.	Кравцова		
Провер.	Соловьева		Каркас КП3-5
Н. контр.	Дужак		Стадия Р; Лист; Листов 1; Киевский Промстройпроект

Инв. № подл. | Подпись и дата | Взам. инв. №

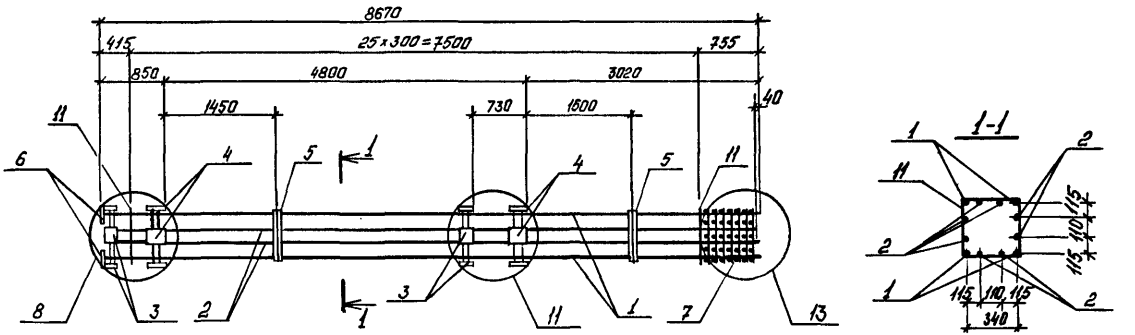

Марка каркаса	Поз.	Наименование	Кол.	Обозначение документа	Масса каркаса, кг
КП3-6	1	ф36 AIII, ℓ=8670; 69,27кг	4	без черт.	586,4
	2	20 AIII, ℓ=8620; 21,26 кг	8	без черт.	
	3	Изделие закладное МН1	4	1.420.1-25.1-57	
	4	МН3	4	-59	
	5	МН4	2	-60	
	6	Изделие соединительное МС6	4	-61	
	7	Сетка С72	1	-54	
	11	ф10 AI ℓ=1570; 0,97кг	26	-62	

Арматура: классов A-I, A-III по ГОСТ 5781-82
Узлы 8, 11, 13 см. 1.420.1-25.1-52

Разраб.	Федик		1.420.1-25.1-22
Рассчит.	Кравцова		
Провер.	Соловьева		
Н. контр.	Дужак		Каркас КП3-6

Стадия	Лист	Листов
Р		1

Киевский Промстройпроект

Инв. № подл. | Подпись и дата | Взам. инв. №

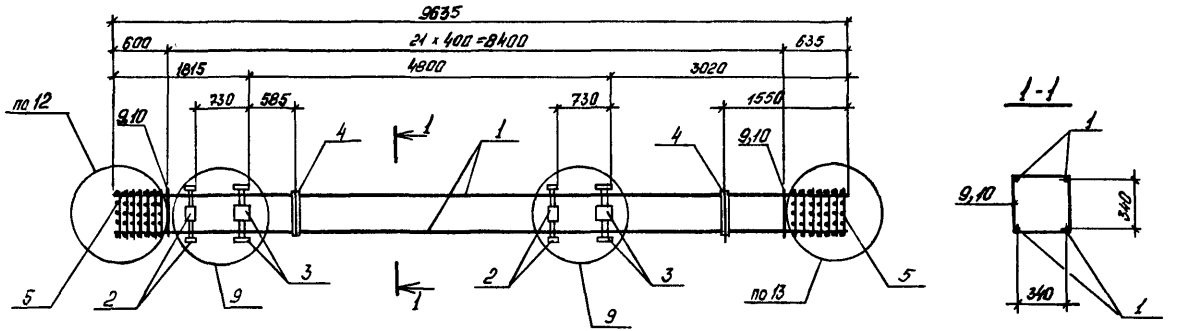

Марка каркаса	Поз.	Наименование	Кол.	Обозначение документа	Масса каркаса, кг
КП4-1	1	ф20 AIII, ℓ=9635; 23,76 кг	4	без черт.	227,4
	2	Изделие закладное МН1	4	1.420.1-25.1-57	
	3	МН2	4	-58	
	4	МН4	2	-60	
	5	Сетка С12	2	-54	
	9	ф8 AI, ℓ=1540; 0,60 кг	22	-62	
КП4-2		Поз. 2...5,9 по КП4-1			260,8
	1	ф25 AIII, ℓ=9635; 37,10 кг	4	без черт.	
КП4-3		Поз. 2...5 по КП4-1			318,6
	1	ф28 AIII, ℓ=9635; 46,54 кг	4	без черт.	
	10	8 AI, ℓ=1540; 0,60 кг	22	1.420.1-25.1-62	

Арматура: классов A-I, A-III по ГОСТ 5781-82
Узлы 9, 12, 13 см. 1.420.1-25.1-52

Разраб.	Федин	
Рассчит.	Кравцова	
Провер.	Соловьева	
Н. контр.	Думак	

1.420.1-25.1-23

Каркас КП4-1 ... КП4-3

Стадия	Лист	Листов
Р		1

Киевский Промстройпроект

Инв. № подл. | Подпись и дата | Взам. инв. №

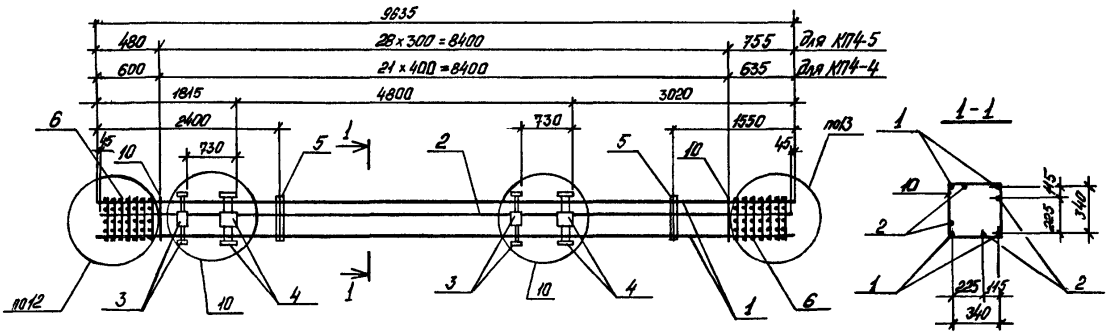

Марка каркаса	Поз.	Наименование	Кол.	Обозначение документа	Марка каркаса, кг
КП4-4	1	ф28 AIII, ℓ=9635; 46,54 кг	4	без черт.	465,6
	2	25 AIII, ℓ=9545; 36,75 кг	4	без черт.	
	3	Изделие закладное МН1	4	1.420.1-25.1-57	
	4	МН2	4	-58	
	5	МН4	2	-60	
	6	Сетка С12	2	-54	
	10	ф8 AI, ℓ=1540; 0,60 кг	22	-62	
КП4-5		Поз. 3...6 по КП4-4			620,7
	1	ф32 AIII, ℓ=9635; 60,80 кг	4	без черт.	
	2	32 AIII, ℓ=9545; 60,23 кг	4	без черт.	
	10	8 AI, ℓ=1540; 0,60 кг	29	1.420.1-25.1-62	

Арматура: классов AI, AIII по ГОСТ 5781-82
Узлы 10, 12, 13 см. 1.420.1-25.1-52

Нач.отд.	Федик		1.420.1-25.1-24
Рассчит.	Кравцова		
Провер.	Соловьева		Каркас КП4-4, КП4-5
Н.контр.	Дужак		Стадия Р; Лист; Листов 1; Киевский Промстройпроект

Инв.№ подл. | Подпись и дата | Взам.инв.№

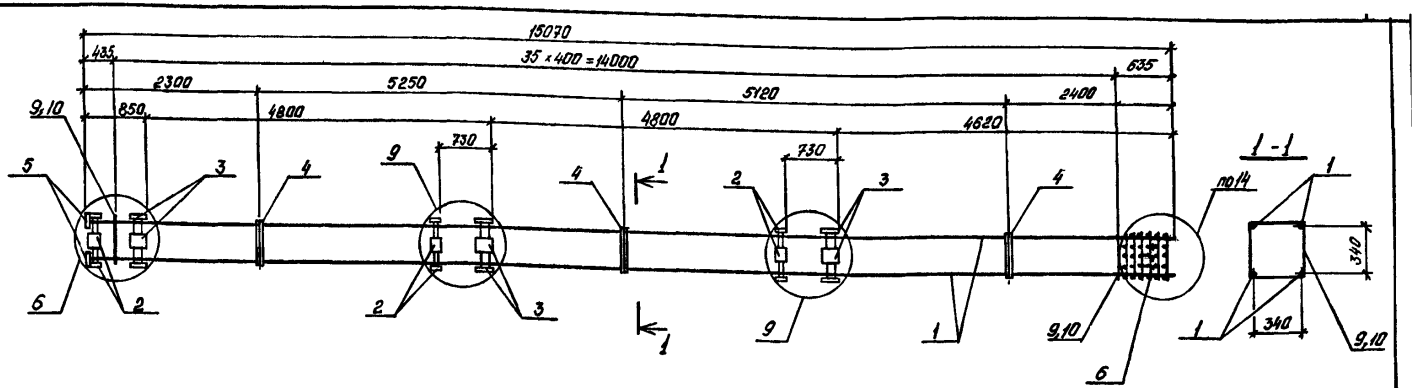

Марка каркаса	Поз.	Наименование	Кол.	Обозначение документа	Масса каркаса, кг
КП5-1	1	ф20 А III, ℓ=15070; 37,16кг	4	без черт.	319,6
	2	Изделие закладное МН1	6	1.420.1-25.1-57	
	3	МН2	6	-58	
	4	МН4	3	-60	
	5	Изделие соединительное МС1	4	-61	
	6	Сетка СП1	1	-53	
	9	ф8АI, ℓ=1510; 0,60кг	36	-62	
КП5-2		Поз.2...4,6,9 по КП5-1			403,1
	1	ф25 А III, ℓ=15070; 58,02кг	4	без черт.	
	5	Изделие соединительное МС3	4	1.420.1-25.1-61	
КП5-3		Поз.2...4, 6 по КП5-1			462,2
	1	ф28 А III, ℓ=15070; 72,79кг	4	без черт.	
	5	Изделие соединительное МС4	4	1.420.1-25.1-61	
	10	ф8АI, ℓ=1540; 0,60кг	36	-62	

Марка каркаса	Поз.	Наименование	Кол.	Обозначение документа	Масса каркаса, кг
КП5-4		Поз. 2,4,6 по КП5-1			559,2
	1	ф32 А III, ℓ=15070; 95,09кг	4	без черт.	
	3	Изделие закладное МН3	6	1.420.1-25.1-59	
	5	Изделие соединительное МС5	4	-61	
	10	ф8АI, ℓ=1540; 0,60кг	36	-62	

Арматура: классов А-I, А-III по ГОСТ 5781-82
Узлы 6,9,14 см. 1.420.1-25.1-52

Разраб.	Федик		1.420.1-25.1-25
Рассчит.	Кравцова		
Провер.	Соловьева		
Н.контр.	Дужак		

Каркас КП5-1 ... КП5-4

Стадия	Лист	Листов
Р		1

Киевский Промстройпроект

Инв. № подл. | Подпись и дата | Взам. инв. №

24095 34

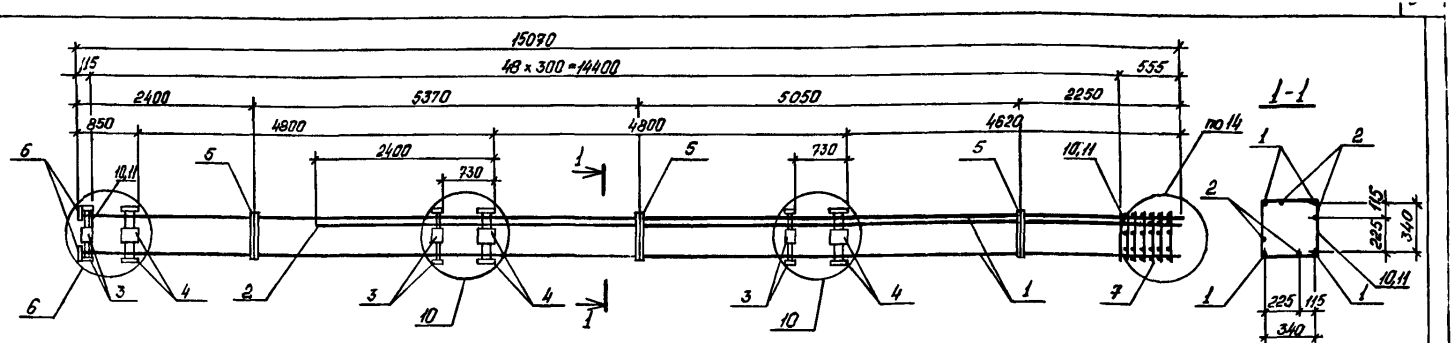

Марка каркаса	Поз.	Наименование	Кол.	Обозначение документа	Масса каркаса, кг
КП5-5	1	ф32 AIII, ℓ=15070; 93,09 кг	4	без черт.	865,3
	2	32 AIII, ℓ=11820; 74,58 кг	4	без черт.	
	3	Изделие закладное МН1	6	1.420.1-25.1-57	
	4	МН3	6	-59	
	5	МН4	3	-60	
	6	Изделие соединительное МС5	4	-61	
	7	Сетка СП1	1	-53	
	10	ф8 AI, ℓ=1540; 0,6 кг	49	-62	
КП5-6		Поз. 3...5,7 по КП5-5			914,7
	1	ф36 AIII, ℓ=15070; 120,41 кг	4	без черт.	
	2	28 AIII, ℓ=11820; 57,09 кг	4	без черт.	
	6	Изделие соединительное МС6	4	1.420.1-25.1-61	
	11	ф10 AI, ℓ=1570; 0,97 кг	49	-62	

Марка каркаса	Поз.	Наименование	Кол.	Обозначение документа	Масса каркаса, кг
КП5-7		Поз. 3...5,7 по КП5-5			984,6
	1	ф36 AIII, ℓ=15070; 120,41 кг	4	без черт.	
	2	32 AIII, ℓ=11820; 74,58 кг	4	без черт.	
	6	Изделие соединительное МС6	4	1.420.1-25.1-61	
	11	ф10 AI, ℓ=1570; 0,97 кг	49	-62	

Арматура: классов A-I, A-III по ГОСТ 5781-82
Узлы 6, 10, 14 см. 1.420.1-25.1-52

Инв. № подл. | Подпись и дата | Взам. инв. №

Разраб.	Федин		1.420.1-25.1-26
Рассчит.	Кравцова		
Провер.	Соловьева		Каркас КП5-5 ... КП5-7
Н. контр.	Дужак		Стадия Р; Лист; Листов 1
			Киевский Промстройпроект

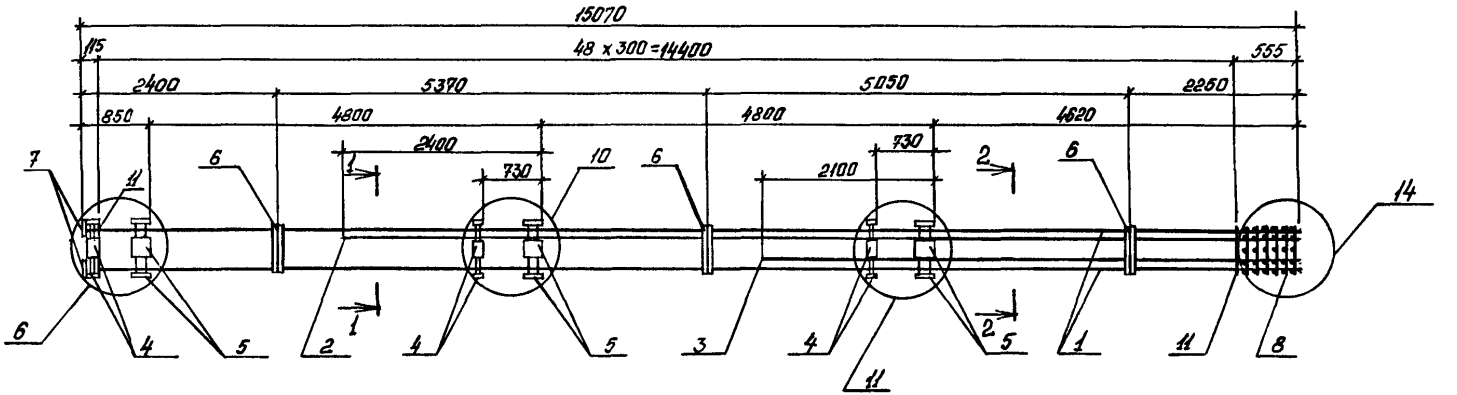

Марка каркаса	Поз.	Наименование	Кол.	Обозначение документа	Масса каркаса, кг
КП5-8	1	ф36 A-III, ℓ = 15070; 120,41 кг	4	без черт.	1154,2
	2	32 A-III, ℓ = 11820; 74,58 кг	4	без черт.	
	3	32 A-III, ℓ = 6720; 42,40 кг	4	без черт.	
	4	Изделие закладное МН1	6	1.420.1-25.1-57	
	5	МН3	6	-59	
	6	МН4	3	-60	
	7	Изделие соединительное МС6	4	-61	
	8	Сетка СП1	1	-53	
	11	ф10 A-I, ℓ = 1570; 0,97 кг	49	-62	

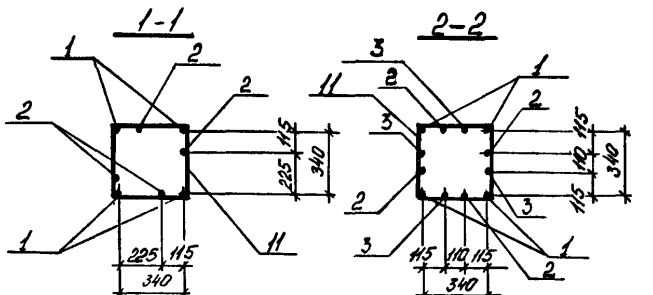

Арматура: классов A-I A-III по ГОСТ 5781-82
Узлы 6, 10, 11, 14 см. 1.420.1-25.1-52

Разраб.	Федик		1.420.1-25.1-27
Рассчит	Кравцова		
Провер.	Соловьева		
Н. контр.	Дужак		Каркас КП5-8

Стадия	Лист	Листов
Р		1

Киевский Промстройпроект

24095 36

Инв. № подл. | Подпись и дата | Взам. инв. №

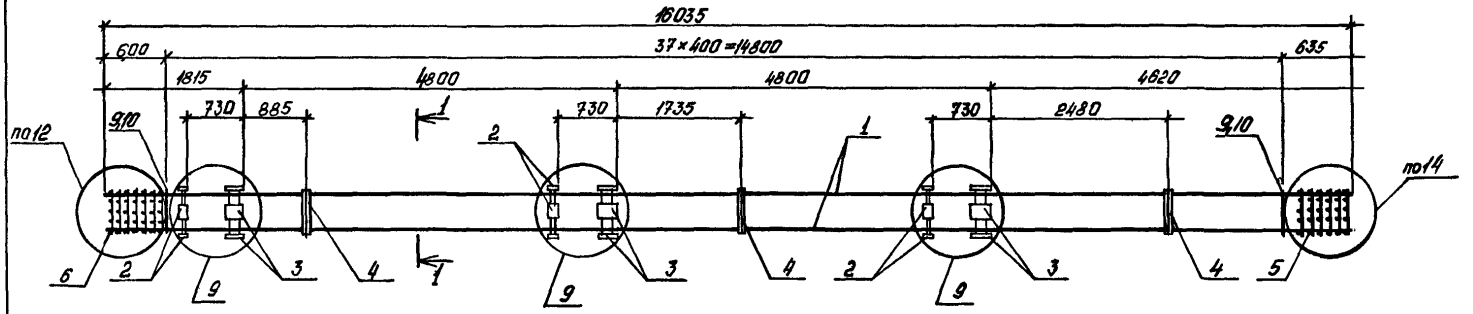

Марка каркаса	Поз.	Наименование	Кол.	Обозначение документа	Масса каркаса, кг
КП6-1	1	ф25 AIII, ℓ = 16035; 61,74 кг	4	без черт.	429,6
	2	Изделие закладное МН1	6	1.420.1-25.1-57	
	3	МН2	6	-58	
	4	МН4	3	-60	
	5	Сетка СП1	1	-53	
	6	СП2	1	-54	
	9	ф8 AI, ℓ = 1510; 0,60 кг	38	-62	
КП6-2		Поз. 2...6 по КП6-1			492,4
	1	ф28 AIII, ℓ = 16035; 77,45 кг	4	без черт.	
	10	8 AI, ℓ = 1540; 0,60 кг	38	1.420.1-25.1-62	
КП6-3		Поз. 2,4...6 по КП6-1			595,1
	1	ф32 AIII, ℓ = 16035; 101,18 кг	4	без черт.	
	3	Изделие закладное МН3	6	1.420.1-25.1-59	
	10	ф8 AI, ℓ = 1540; 0,60 кг	38	-62	

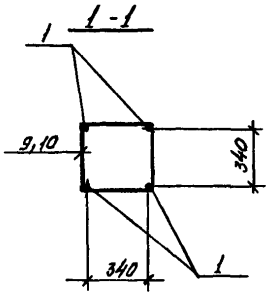

Арматура: классов A-I, A-III по ГОСТ 5781-82
Узлы 3, 12, 14 см. 1.420.1-25.1-52

Разраб.	Федик	
Рассчит.	Кравцова	
Провер.	Соловьева	
Н.контр.	Думак	

1.420.1-25.1-28

Каркас КП6-1 ... КП6-3

Стадия	Лист	Листов
Р		1

Киевский Промстройпроект

Инв. № подл. | Подпись и дата | Взам. инв. №

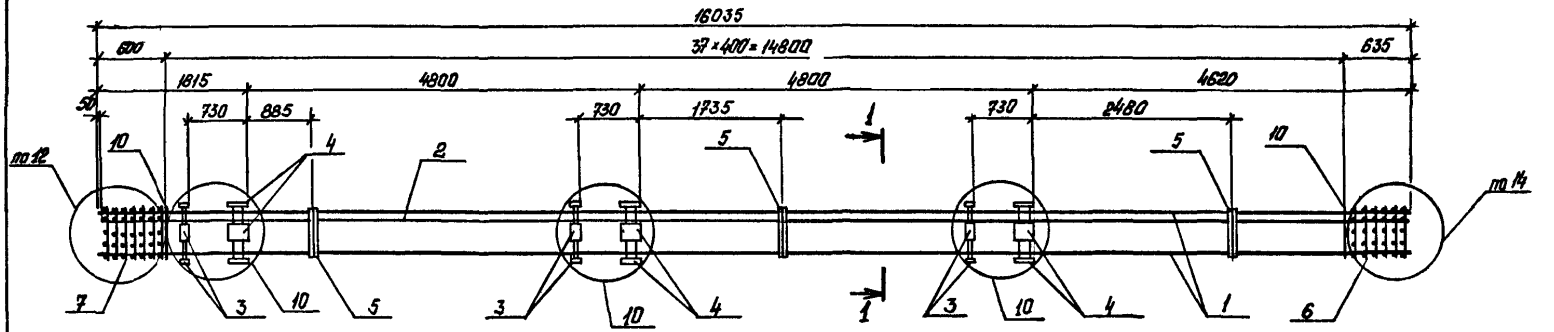

Марка каркаса	Поз.	Наименование	Кол.	Обозначение документа	Масса каркаса, кг
КПБ-4	1	ф32 А III, ℓ=16035; 101,18 кг	4	без черт.	841,3
	2	25 А III, ℓ=15985; 61,54 кг	4	без черт.	
	3	Изделие закладное МН1	6	1.420.1-25.1-57	
	4	МН3	6	-59	
	5	МН4	3	-60	
	6	Сетка СП1	1	-53	
	7	СП2	1	-54	
	10	ф8 А I, ℓ=1540; 0,6 кг	38	-62	
КПБ-5		Поз.1,3...7,10 по КПБ-4			903,9
	2	ф28 А III, ℓ=15985; 77,21 кг	4	без черт.	

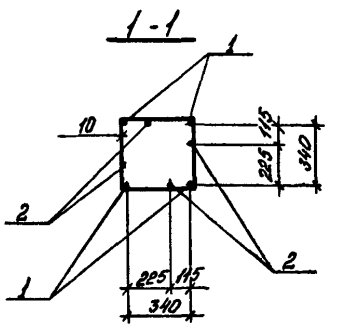

Арматура: классов А-I, А-III по ГОСТ 5781-82
Узлы 10, 12, 14 см. 1.420.1-25.1-52

Разраб.	Федик		1.420.1-25.1-29
Рассчит.	Кравцова		
Провер.	Самойлова		
Н. контр.	Дужак		Каркас КПБ-4, КПБ-5

Стадия	Лист	Листов
Р		1

Киевский Промстройпроект

Инв. № подл. | Подпись и дата | Взам. инв. №

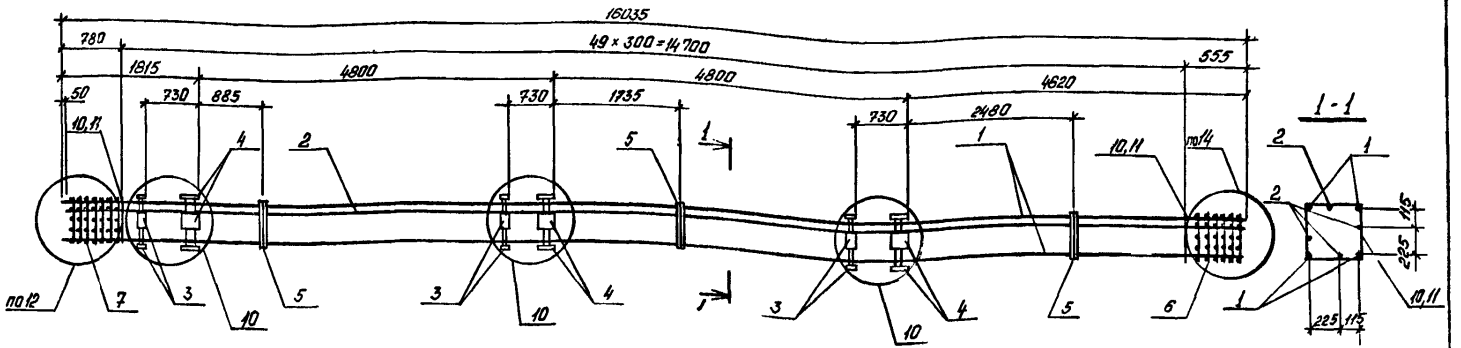

Марка каркаса	Поз.	Наименование	Кол	Обозначение документа	Масса каркаса, кг
КП6-6	1	ф32 AIII, ℓ = 16035; 101,18 кг	4	без черт.	1003,8
	2	32 AIII, ℓ = 15985; 100,87 кг	4	без черт.	
	3	Изделие закладное МН1	6	1.420.1-25.1-57	
	4	МН3	6	-59	
	5	МН4	3	-60	
	6	Сетка СП1	1	-53	
	7	СП2	1	-54	
	10	ф8 AI, ℓ = 1340; 0,60 кг	50	-62	
КП6-7		Поз. 3...7 по КП6-6			1037,4
	1	ф36 AIII, ℓ = 16035; 128,12 кг	4	без черт.	
	2	28 AIII, ℓ = 15985; 77,21 кг	4	без черт.	
	11	10 AI, ℓ = 1570; 0,97 кг	50	1.420.1-25.1-62	

Марка каркаса	Поз.	Наименование	Кол.	Обозначение документа	Масса каркаса, кг
КП6-8		Поз. 3...7 по КП6-6			1132,1
	1	ф36 AIII, ℓ = 16035; 128,12 кг	4	без черт.	
	2	32 AIII, ℓ = 15985; 100,87 кг	4	без черт.	
	11	10 AI, ℓ = 1570; 0,97 кг	50	1.420.1-25.1-62	

Арматура: классов A-I, A-III по ГОСТ 5781-82
Узлы 10, 12, 14 см. 1.420.1-25.1-52

Разраб.	Федин		1.420.1 - 25.1-30
Рассчит.	Кравцова		
Провер.	Соловьева		
Н. контр.	Думак		Каркас КП6-6 ... КП6-8
			Стадия: Р; Лист: 1; Листов: 1
			Киевский Промстройпроект

Инв. № подл. | Подпись и дата | Взам. инв. №

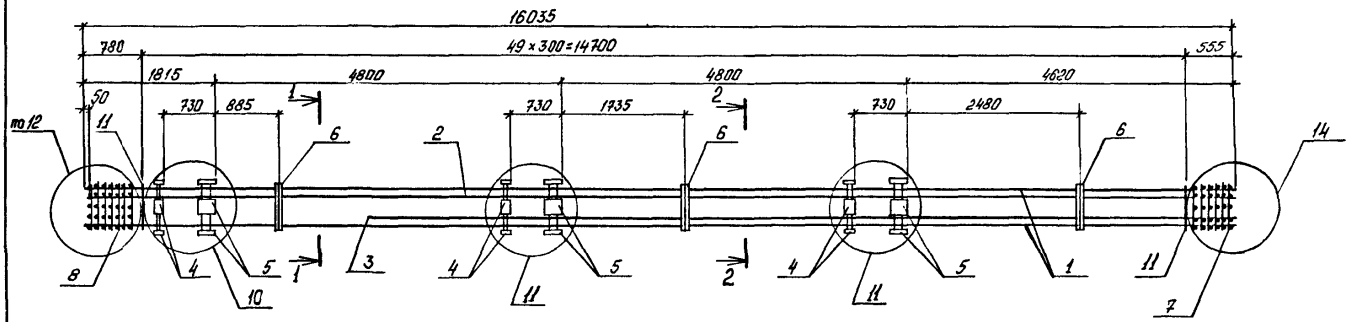

Марка каркаса	Поз	Наименование	Кол.	Обозначение документа	Масса каркаса, кг
КП6-9	1	ф36 AIII, ℓ=16035; 128,12 кг	4	без черт.	1438,0
	2	32 AIII, ℓ=15985; 100,87 кг	4	без черт.	
	3	32 AIII, ℓ=12120; 76,48 кг	4	без черт.	
	4	Изделие закладное МН1	6	1.420.1-25.1-57	
	5	МН3	6	-59	
	6	МН4	3	-60	
	7	Сетка СП1	1	-53	
	8	СП2	1	-54	
	11	ф10 AI, ℓ=1570; 0,97 кг	50	-62	
КП6-10		Поз. 1, 4 ... 11			1626,9
	2	ф36 AIII, ℓ=15985; 127,72 кг	4	без черт.	
	3	36 AIII, ℓ=12120; 96,84 кг	4	без черт.	

1-1

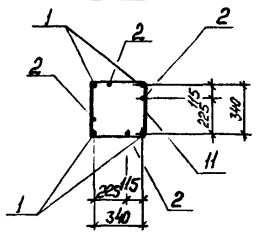

2-2

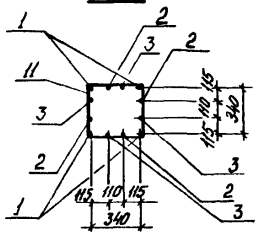

Арматура: классов A-I, A-III по ГОСТ 5781-82
Узлы 10, 11, 12, 14 см. 1.420.1-25.1-52

Разраб.	Федик		1.420.1-25.1-31
Рассчит.	Кравцова		
Провер.	Соловьева		
Н. контр.	Дужак		Каркас КП6-9, КП6-10

Стадия	Лист	Листов
Р		1

Киевский Промстройпроект

Инв. № подл. | Подпись и дата | Взам. инв. №

24095 40

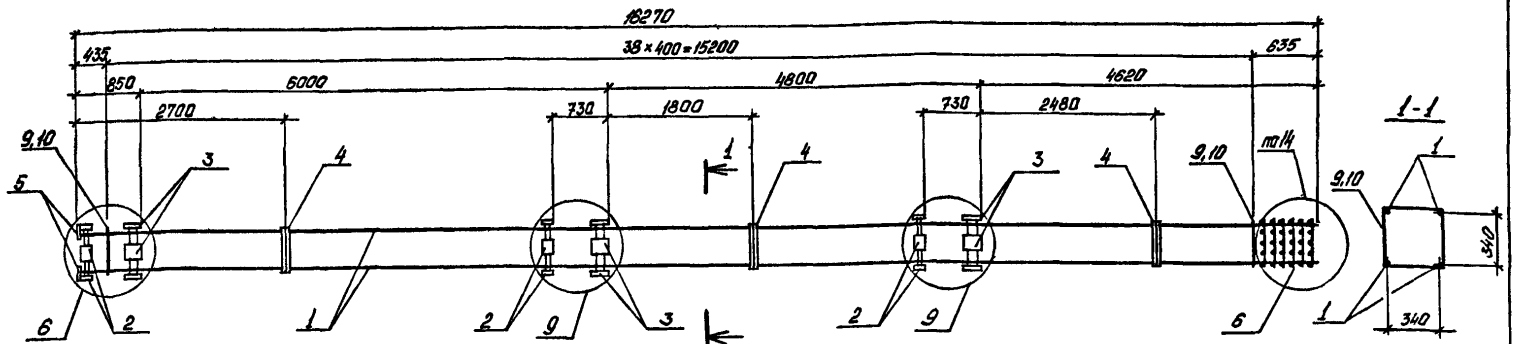

Марка каркаса	Поз.	Наименование	Кол.	Обозначение документа	Масса каркаса, кг
КП7-1	1	ф22 AIII, ℓ=16270; 48,55кг	4	Без черт.	367,0
	2	Изделие закладное МН1	6	1.420.1-25.1-57	
	3	МН2	6	-58	
	4	МН4	3	-60	
	5	Изделие соединительн. МС2	4	-61	
	6	Сетка СП1	1	-53	
	9	ф8 AI, ℓ=1510; 0,60кг	39	-62	
КП7-2		Поз. 2...4,6,9 по КП7-1			423,4
	1	ф25 AIII, ℓ=16270; 62,64кг	4	Без черт.	
	5	Изделие соединительное МС3	4	1.420.1-25.1-61	
КП7-3		Поз. 2...4,6 по КП7-1			487,1
	1	ф28 AIII, ℓ=16270; 78,58кг	4	Без черт.	
	5	Изделие соединительное МС4	4	1.420.1-25.1-61	
	10	ф8 AI, ℓ=1540; 0,60 кг	39	-62	

Марка каркаса	Поз.	Наименование	Кол.	Обозначение документа	Масса каркаса, кг
КП7-4		Поз. 2, 4, 6 по КП7-1			591,2
	1	ф32 AIII, ℓ=16270; 102,66кг	4	Без черт.	
	3	Изделие закладное МН3	6	1.420.1-25.1-59	
	5	Изделие соединительное МС5	4	-61	
	10	ф8 AI, ℓ=1540; 0,60кг	39	-62	

Арматура: классов A-I, A-III по ГОСТ 5781-82
Узлы 6,9,14 см. 1.420.1-25.1-52

Разраб.	Федик		1.420.1 - 25.1 - 32
Рассчит	Кравцова		
Провер.	Самарьева		
Н. контр.	Дужак		Каркас КП7-1 ... КП7-4

Стадия	Лист	Листов
Р		1

Киевский Промстройпроект

Инв. № подл. | Подпись и дата | Взам. инв. №

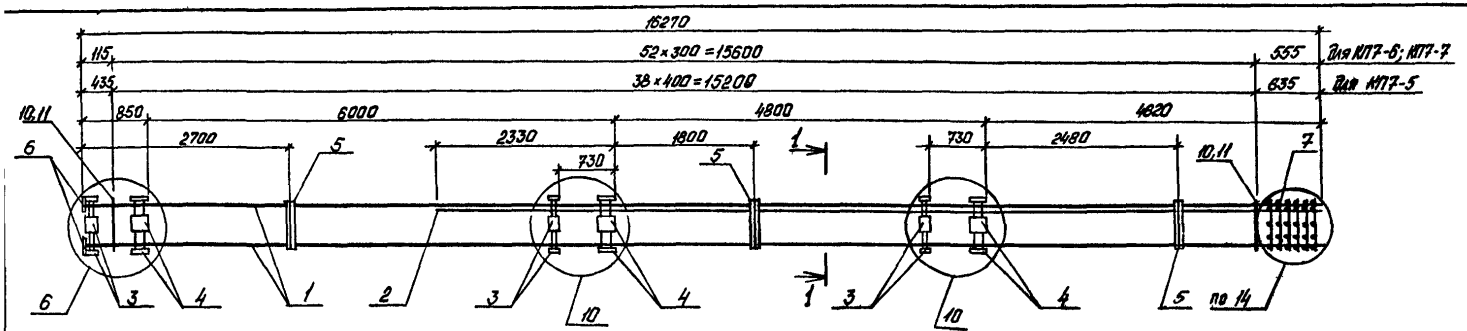

Марка каркаса	Поз.	Наименование	Кол.	Обозначение документа	Масса каркаса, кг
КП7-5	1	ф32 AIII, ℓ=16270; 102,66кг	4	без черт.	772,2
	2	25 AIII, ℓ=11750; 45,24кг	4	без черт.	
	3	Изделие закладное МН1	6	1.420.1-25.1-57	
	4	МН3	6	-59	
	5	МН4	3	-60	
	6	Изделие соединительное МС5	4	-61	
	7	Сетка С71	1	-53	
	10	ф8 AI, ℓ=1540; 0,60 кг	39	-62	
КП7-6		Поз. 1, 3... 7 по КП7-5			896,2
	2	ф32 AIII, ℓ=11750; 74,14кг	4	без черт.	
	10	8 AI, ℓ=1540; 0,6кг	53	1.420.1-25.1-62	
КП7-7		Поз. 3...5, 7 по КП7-5			1025,2
	1	ф36 AIII, ℓ=16270; 130,00кг	4	без черт.	
	2	32 AIII, ℓ=11750; 74,14кг	4	без черт.	
	6	Изделие соединительное МС6	4	1.420.1-25.1-61	
	11	ф10 AI, ℓ=1570; 0,97кг	53	-62	

1-1

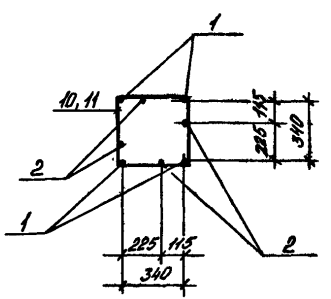

Арматура: классов A-I, A-III по ГОСТ 5781-82
Узлы 6, 10, 14 см. 1.420.1-25.1-52

Разраб.	Федин		1.420.1-25.1-33
Рассчит.	Кравцова		
Провер.	Соловьева		
Н. контр.	Дужак		Каркас КП7-5 ... КП7-7

Стадия	Лист	Листов
Р		1

Киевский Промстройпроект

Инв. № подл. | Подпись и дата | Взам. инв. №

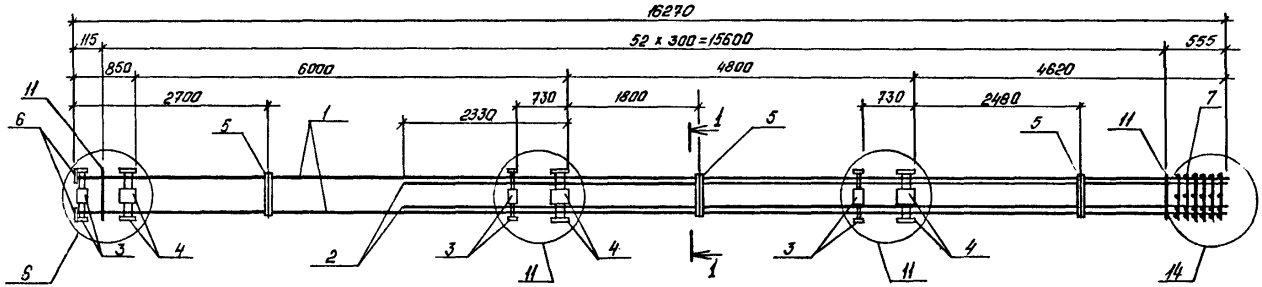

Марка каркаса	Поз.	Наименование	Кол.	Обозначение документа	Масса каркаса, кг
КП7-8	1	ф36 А-III, ℓ=16270; 130,0 кг	4	без черт.	1321,7
	2	32 А-III, ℓ=11750; 74,14 кг	8	без черт.	
	3	Изделие закладное МН1	6	1.420.1-25.1-57	
	4	МН3	6	-59	
	5	МН4	3	-60	
	6	Изделие соединительное МС6	4	-61	
	7	Сетка С71	1	-53	
	11	ф10 А-I, ℓ=1570; 0,97 кг	53	-62	

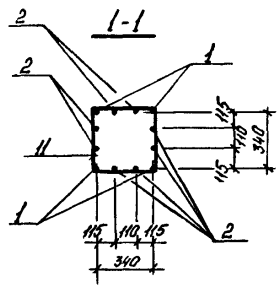

Арматура: классов А-I, А-III по ГОСТ 5781-82
Узлы 6, 11, 14 см. 1.420.1-25.1-52

Разраб.	Федин		1.420.1 - 25.1 - 34
Рассчит.	Кравцова		
Провер.	Соловьева		
Н. контр.	Дужак		Каркас КП7-8

Стадия	Лист	Листов
Р		1

Киевский Промстройпроект

Инв. № подл. | Подпись и дата | Взам. инв. №

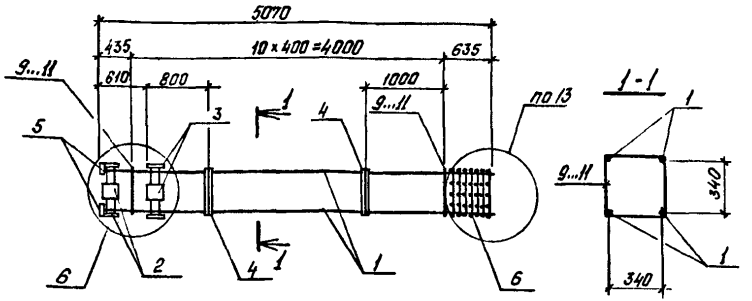

Марка каркаса	Поз.	Наименование	Кол.	Обозначение документа	Масса каркаса, кг
КП8-1	1	ф20АIII, ℓ = 5070; 12,50кг	4	без черт.	126,9
	2	Изделие закладное МН1	2	1.420.1-25.1-57	
	3	МН2	2	-58	
	4	МН4	2	-60-	
	5	Изделие соединительное МС1	4	-61	
	6	Сетка СП2	1	-54	
	9	ф8АI, ℓ = 1510; 0,60кг	11	-62	
КП8-2		Поз. 2...4,6,9 по КП8-1			155,0
	1	ф25АIII, ℓ = 5070; 19,52кг	4	без черт.	
	5	Изделие соединительн. МС3	4	1.420.1-25.1-61	
КП8-3		Поз. 2...4,6 по КП8-1			174,9
	1	ф28АIII, ℓ = 5070; 24,49 кг	4	без черт.	
	5	Изделие соединительн. МС4	4	1.420.1-25.1-61	
	10	ф8АI, ℓ = 1540; 0,60 кг	11	-62	

Марка каркаса	Поз.	Наименование	Кол.	Обозначение документа	Масса каркаса кг
КП8-4		Поз. 2, 4, 6 по КП8-1			207,5
	1	ф32АIII, ℓ = 5070; 31,99кг	4	без черт.	
	3	Изделие закладное МН3	2	1.420.1-25.1-59	
	5	Изделие соединительное МС5	4	-61	
	10	ф8АI, ℓ = 1540; 0,60 кг	11	-62	
КП8-6		Поз. 2, 4, 6 по КП8-1			245,6
	1	ф36АIII, ℓ = 5070; 40.51 кг	4	без черт.	
	3	Изделие закладное МН3	2	1.420.1-25.1-59	
	5	Изделие соединительн. МС6	4	-61	
	11	ф10АI, ℓ = 1570; 0,97 кг	11	-62	

Арматура: классов А-I, А-III по ГОСТ 5781-82
КП8-5; КП8-7 - свободные номера
Узлы 6, 13 см. 1.420.1-25.1-52

Разраб.	Федик		1.420.1-25.1-35
Рассчит.	Кравцова		
Провер.	Соловьева		
Н контр.	Дужак		Каркас КП8-1 ... КП8-4, КП8-6

Стадия	Лист	Листов
Р		1

Киевский Промстройпроект

Инв. № подл. | Подпись и дата | Взам. инв. №

24095 44

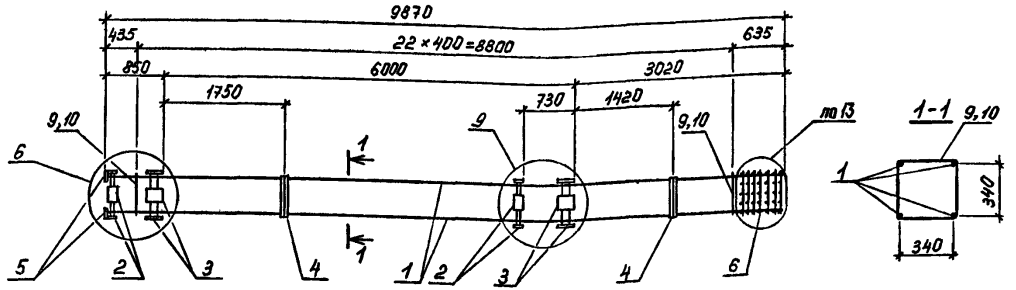

Марка каркаса	Поз.	Наименование	Кол.	Обозначение документа	Масса каркаса, кг
КП9-1	1	ф20 AIII, ℓ=9870; 24,34кг	4	без черт.	220,0
	2	Изделие закладное МН1	4	1.420.1-25.1-57	
	3	МН2	4	-58	
	4	МН4	2	-60	
	5	Изделие соединит. МС1	4	-61	
	6	Сетка СП2	1	-54	
	9	ф8 AI, ℓ=1510; 0,60кг	23	-62	
КП9-2		Поз.2...4,6,9 по КП9-1			274,6
	1	ф25 AIII, ℓ=9870; 38,00кг	4	без черт.	
	5	Изделие соединит. МС3	4	1.420.1-25.1-61	

Марка каркаса	Поз.	Наименование	Кол.	Обозначение документа	Масса каркаса, кг
КП9-3		Поз. 2...4,6 по КП9-1			313,3
	1	ф28 AIII, ℓ=9870; 47,67кг	4	без черт.	
	5	Изделие соединит. МС4	4	1.420.1-25.1-61	
	10	ф8 AI, ℓ=1540; 0,60кг	23	-62	
КП9-4		Поз. 2...4,6 по КП9-1			371,7
	1	ф32 AIII, ℓ=9870; 62,28кг	4	без черт.	
	5	Изделие соединит. МС5	4	1.420.1-25.1-61	
	10	ф8 AI, ℓ=1540; 0,60кг	23	-62	

Арматура: классов AI, AIII по ГОСТ 5781-82
Узлы 6,9,13 см. 1.420.1-25.1-52

Разраб.	Токовая		1.420.1-25.1-36
Рассчит.	Кабцова		
Пробер.	Соловьева		
Н.контр.	Дужак		Каркас КП9-1...КП9-4

Стадия	Лист	Листов
Р		1

Киевский Промстройпроект

Инв.№ подл. | Подпись и дата | Взам. инв.№

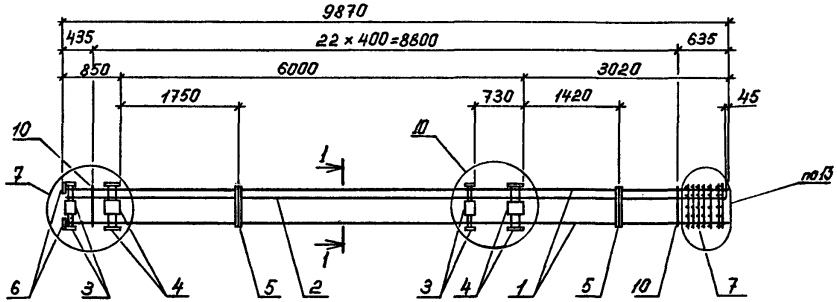

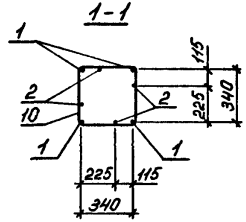

Марка каркаса	Поз.	Наименование	Кол.	Обозначение документа	Масса каркаса, кг
КП9-5	1	ф32 A III, ℓ=9870; 62,28 кг	4	без черт.	561,3
	2	28 A III, ℓ=9815; 47,4 кг	4	без черт.	
	3	Изделие закладн. МН1	4	1.420.1-25.1-57	
	4	МН2	4	-58	
	5	МН4	2	-60	
	6	Изделие соединит. МС5	4	-61	
	7	Сетка СП2	1	-54	
	10	ф8 A I, ℓ=1540; 0,60 кг	23	-62	

Арматура: классов A-I, A-III по ГОСТ 5781-82
Узлы 7, 10, 13 см. 1.420.1-25.1-52

Разраб.	Токовая		1.420.1-25.1-37
Рассчит.	Коробкова		
Провер.	Соловьева		Каркас КП9-5
Н. контр.	Дужак		Стадия Р; Лист; Листов 1
			Киевский Промстройпроект

Инв. № подл. | Подпись и дата | Взам. инв. №

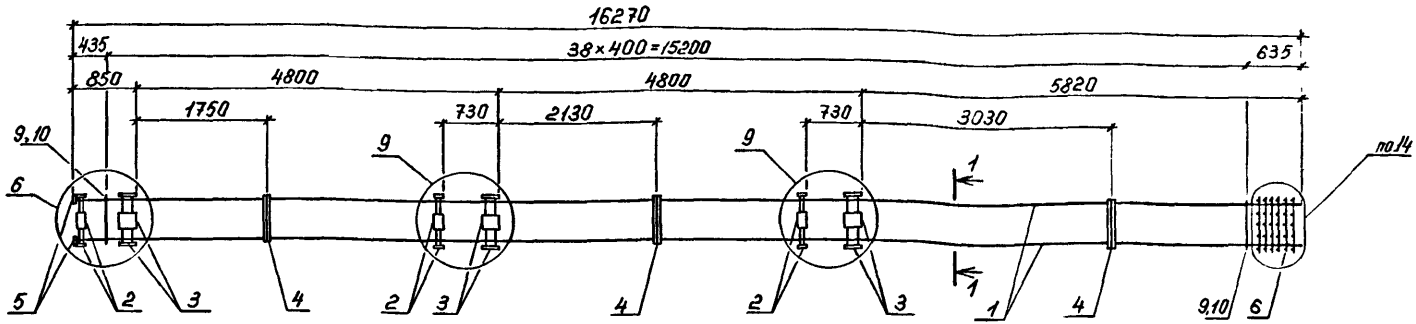

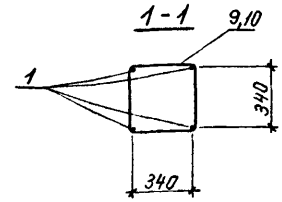

Марка каркаса	Поз.	Наименование	Кол.	Обозначение документа	Масса каркаса, кг
КП10-1	1	ф22 AIII, ℓ=16270; 48,55кг	4	без черт.	367,0
	2	Изделие закладное МН1	6	1.420.1-25.1-57	
	3	МН2	6	-58	
	4	МН4	3	-60	
	5	Изделие соединит. МС2	4	-61	
	6	Сетка СП1	1	-53	
	9	ф8 AI, ℓ=1510; 0,60 кг	39	-62	
КП10-2		Поз. 2...4,6,9 по КП10-1			423,4
	1	ф25 AIII, ℓ=16270; 62,64кг	4	без черт.	
	5	Изделие соединит. МС3	4	1.420.1-25.1-61	
КП10-3		Поз. 2...4,6 по КП10-1			487,1
	1	ф28 AIII, ℓ=16270; 78,58 кг	4	без черт.	
	5	Изделие соединит. МС4	4	1.420.1-25.1-61	
	10	ф 8 AI, ℓ=1540; 0,60 кг	39	-62	

Марка каркаса	Поз.	Наименование	Кол.	Обозначение документа	Масса каркаса, кг
КП10-4		Поз. 2,4,6 по КП10-1			591,2
	1	ф32 AIII, ℓ=16270; 102,66кг	4	без черт	
	3	Изделие закладное МН3	6	1.420.1-25.1-59	
	5	Изделие соединит. МС5	4	-61	
	10	ф8 AI, ℓ=1540; 0,60кг	39	-62	

Арматура: классов A-I, A-III по ГОСТ 5781-82
Узлы 6, 9, 14 см. 1.420.1-25.1-52

Разраб.	Таковая		1.420.1-25.1-38
Рассчит.	Кравцова		
Провер.	Соловьева		
Н. контр.	Дужак		

Каркас КП10-1 ... КП10-4

Стадия	Лист	Листов
Р		1

Киевский Промстройпроект

Инв.№ подл. | Подпись и дата | Взам.инв.№

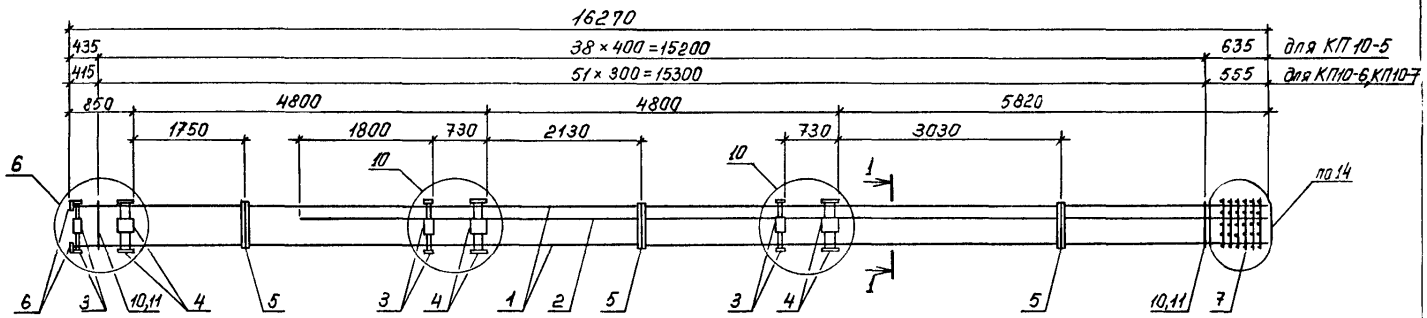

Марка каркаса	Поз.	Наименование	Кол.	Обозначение документа	Масса каркаса, кг
КП10-5	1	ф 32 AIII, ℓ=16270; 102,66кг	4	без черт.	793,7
	2	25 AIII, ℓ=13150; 50,63 кг	4	без черт.	
	3	Изделие закладное МН1	6	1.420.1-25.1-57	
	4	МН3	6	-59	
	5	МН4	3	-60	
	6	Изделие соединит. МС5	4	-61	
	7	Сетка СП1	1	-53	
	10	ф 8 AI, ℓ=1540; 0,60 кг	39	-62	
КП10-6		Поз. 1, 3...7 по КП10-5			930,9
	2	ф 32 AIII, ℓ=13150; 82,98кг	4	без черт.	
	10	8 AI, ℓ=1540; 0,60кг	52	1.420.1-25.1-62	
КП10-7		Поз. 3...5,7 по КП10-5			1059,5
	1	ф 36 AIII, ℓ=16270; 130,00кг	4	без черт.	
	2	32 AIII, ℓ=13150; 82,98 кг	4	без черт.	
	6	Изделие соединит. МС6	4	1.420.1-25.1-61	
	11	ф 10 AI, ℓ=1570; 0,97кг	52	-62	

1-1

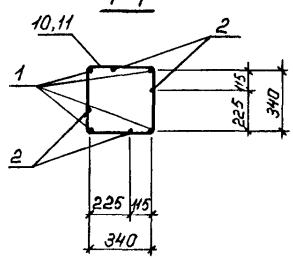

Арматура: классов AI, AIII по ГОСТ 5781-82
Узлы 6, 10, 14 см. 1.420.1-25.1-52

Разраб.	Токовая		1.420.1-25.1-39
Рассчит.	Крабцова		
Пров.р.	Соловьева		
Н.контр.	Дужак		Каркас КП10-5...КП10-7

Стадия	Лист	Листов
Р		1

Киевский Промстройпроект

Инв. № подл. | Подпись и дата | Взам. инв. №

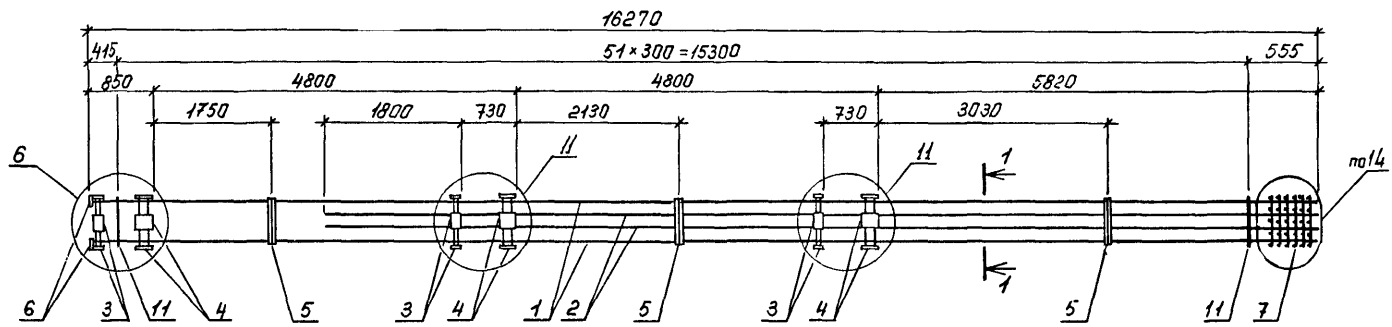

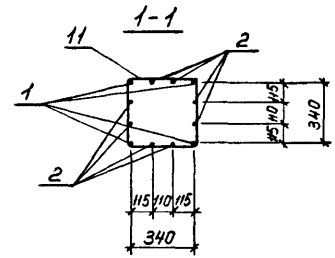

Марка каркаса	Поз.	Наименование	Кол.	Обозначение документа	Масса каркаса, кг
КП10-8	1	ф36 AIII, ℓ=16270; 130,00кг	4	без черт.	1391,4
	2	32 AIII, ℓ=13150; 82,98 кг	8	без черт.	
	3	Изделие закладное МН1	6	1.420.1-25.1-57	
	4	МН3	6	-59	
	5	МН4	3	-60	
	6	Изделие соединит. МС6	4	-61	
	7	Сетка СП1	1	-53	
	11	ф10 AI, ℓ=1570; 0,97кг	52	-62	

Арматура: классов AI, AIII по ГОСТ 5781-82
Узлы 6, 11, 14 см. 1.420.1-25.1-52

Разраб.	Токовая		1.420.1-25.1-40
Рассчит.	Кравцова		
Прибер.	Соловьева		Каркас КП10-8
Н. контр.	Дужак		Стадия Р; Лист; Листов 1
			Киевский Промстройпроект

Инв. № подл. | Подпись и дата | Взам. инв. №

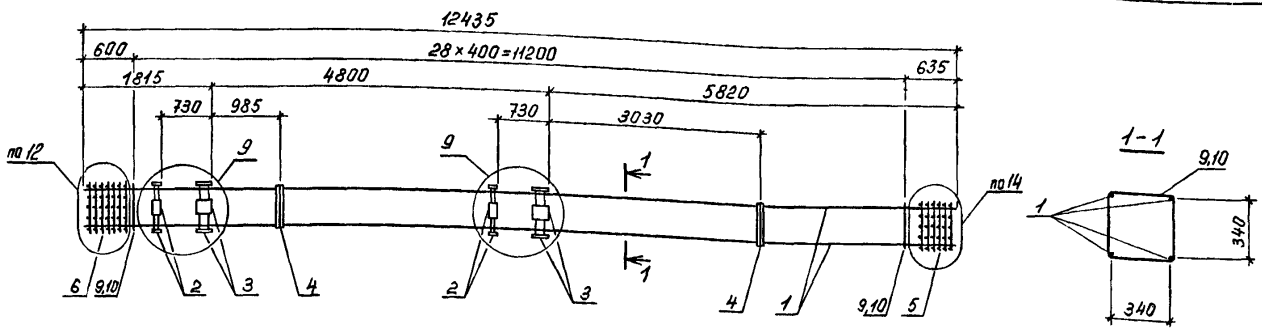

Марка каркаса	Поз.	Наименование	Кол.	Обозначение документа	Масса каркаса, кг
КП11-1	1	ф25А-III, ℓ=12435; 47,88кг	4	без черт.	327,0
	2	Изделие закладное МН1	4	1.420.1-25.1-57	
	3	МН2	4	-58	
	4	МН4	2	-60	
	5	Сетка СП1	1	-53	
	6	СП2	1	-54	
	9	ф8А-I, ℓ=1510; 0,60кг	29	-62	
КП11-2		Поз. 2...6 по КП11-1			375,7
	1	ф28А-III, ℓ=12435; 60,06кг	4	без черт.	
	10	ф8А-I, ℓ=1540; 0,60кг	29	1.420.1-25.1-62	

Марка каркаса	Поз.	Наименование	Кол.	Обозначение документа	Масса каркаса, кг
КП11-3		Поз.2, 4...6 по КП11-1			454,6
	1	ф32А-III, ℓ=12435; 78,47кг	4	без черт.	
	3	Изделие закладное МН3	4	1.420.1-25.1-59	
	10	ф8А-I, ℓ=1540; 0,60кг	29	1.420.1-25.1-62	

Арматура: классов А-I, А-III по ГОСТ 5781-82
Узлы 9, 12, 14 см. 1.420.1-25.1-52

Разраб.	Таковая		1.420.1-25.1-41
Рассчит.	Кравцова		
Провер.	Соловьева		
Н. контр.	Дужак		Каркас КП11-1...КП11-3

Стадия	Лист	Листов
Р		1

Киевский Промстройпроект

Инв.№ подл. | Подпись и дата | Взам.инв.№

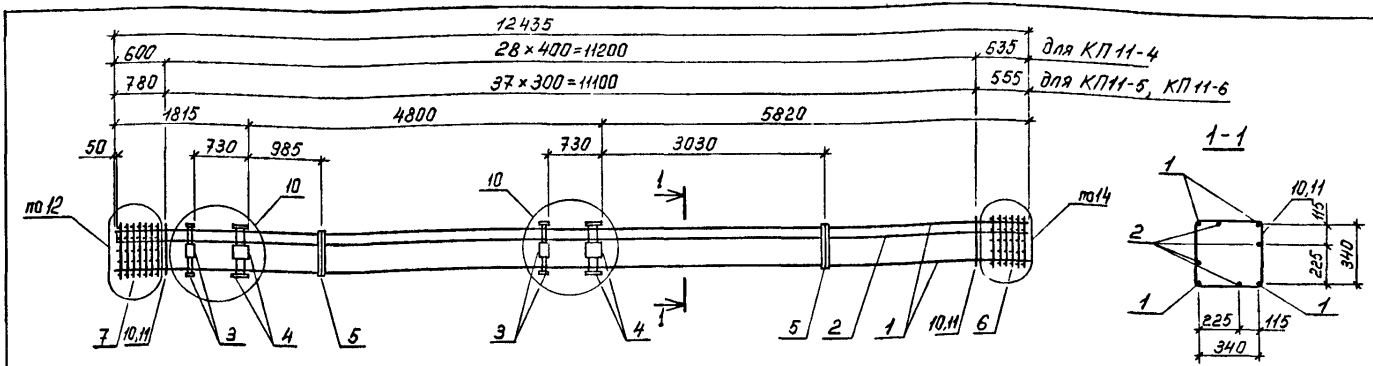

Марка колонны	Поз.	Наименование	Кол.	Обозначение документа	Масса колонны, кг
КП11-4	1	ф32 AIII, ℓ=12435; 78,47 кг	4	без черт.	645,3
	2	25 AIII, ℓ=12385; 47,68 кг	4	без черт.	
	3	Изделие закладное МН1	4	1.420.1-25.1-57	
	4	МН3	4	-59	
	5	МН4	2	-60	
	6	Сетка СП1	1	-53	
	7	СП2	1	-54	
	10	ф8 AI, ℓ=1540; 0,60 кг	29	-62	

Марка колонны	Поз.	Наименование	Кол.	Обозначение документа	Масса колонны, кг
КП11-5		Поз. 1, 3...7 по КП11-4			772,6
	2	ф32 AIII, ℓ=12385; 78,15 кг	4	без черт.	
	10	8 AI, ℓ=1540; 0,60 кг	38	1.420.1-25.1-62	
КП11-6		Поз. 3...7 по КП11-4			870,2
	1	ф36 AIII, ℓ=12435; 99,36 кг	4	без черт.	
	2	32 AIII, ℓ=12385; 78,15 кг	4	без черт.	
	11	10 AI, ℓ=1570; 0,97 кг	38	1.420.1-25.1-62	

Арматура: классов AI, AIII по ГОСТ 5781-82
Узлы 10, 12, 14 см. 1.420.1-25.1-52

Разраб.	Токовая		1.420.1-25.1-42
Рассчит	Кравцова		
Провер.	Солодьева		
Н. контр	Дужак		Каркас КП11-4..., КП11-6
			Стадия: Р; Лист; Листов: 1
			Киевский Промстройпроект

Инв. № подл. | Подпись и дата | Взам. инв. №

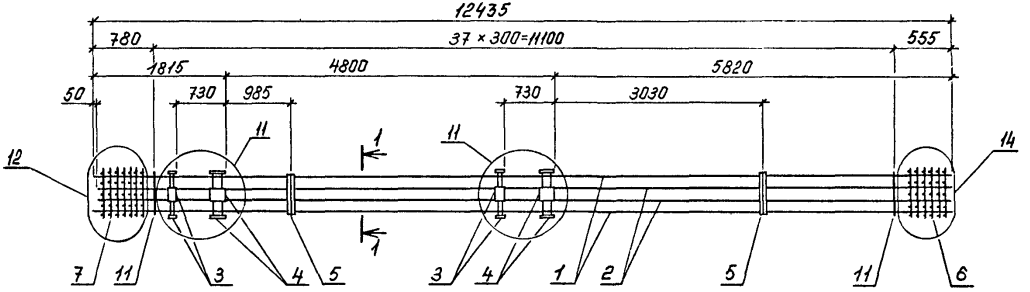

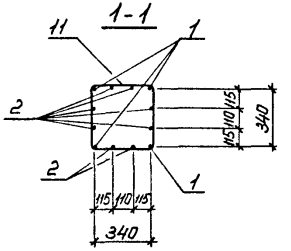

Марка каркаса	Поз.	Наименование	Кол.	Обозначение документа	Масса каркаса, кг
КП11-7	1	ф 36 AIII, ℓ=12435; 99,36 кг	4	без черт.	1182,8
	2	32 AIII, ℓ=12385; 78,15 кг	8	без черт.	
	3	Изделие закладное МН1	4	1.420.1-25.1-57	
	4	МН3	4	-59	
	5	МН4	2	-60	
	6	Сетка СП1	1	-53	
	7	СП2	1	-54	
	11	ф 10 AI, ℓ=1570; 0,97 кг	38	-62	
КП11-8		Поз. 3...7,11 по КП11-7			1442,8
	1	ф 40 AIII, ℓ=12435; 122,73 кг	4	без черт.	
	2	36 AIII, ℓ=12385; 98,96 кг	8	без черт.	

Арматура: классов AI, AIII по ГОСТ 5781-82
Узлы 11, 12, 14 см. 1.420.1-25.1-52

Разраб.	Токовая		1.420.1-25.1-43
Рассчит.	Кравцова		
Провер.	Салабьева		
Н.контр.	Дужак		Каркас КП11-7, КП11-8
			Стадия: Р; Лист; Листов: 1
			Киевский Промстройпроект

Инв. № подл. | Подпись и дата | Взам. инв. №

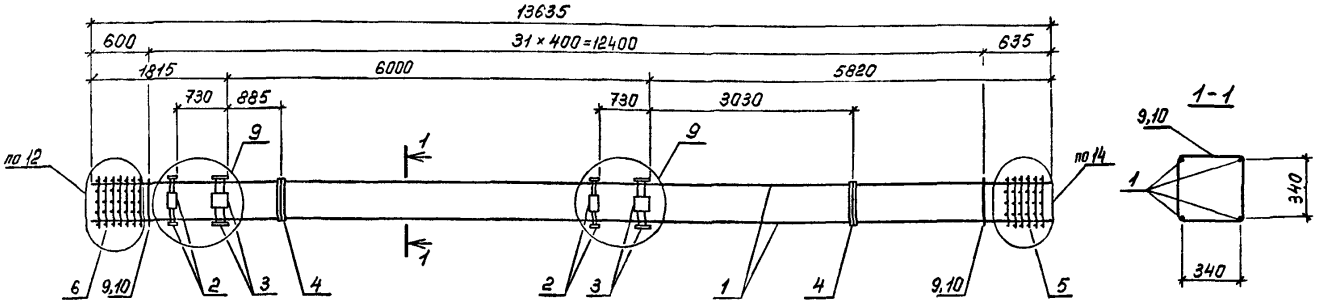

Марка каркаса	Поз.	Наименование	Кол.	Обозначение документа	Масса каркаса, кг
КП12-1	1	ф 20 AIII, ℓ=13635; 33,62 кг	4	без черт.	271,8
	2	Изделие закладное МН1	4	1.420.1-25.1-57	
	3	МН2	4	-58	
	4	МН4	2	-60	
	5	Сетка СП1	1	-53	
	6	СП2	1	-54	
	9	ф 8 AI, ℓ=1510; 0,6 кг	32	-62	
КП12-2		Поз. 2...6 по КП12-1			347,3
	1	ф 25 AIII, ℓ=13635; 52,5 кг	4	без черт.	
	9	8 AI, ℓ=1510; 0,60 кг	32	1.420.1-25.1-62	

Марка каркаса	Поз.	Наименование	Кол.	Обозначение документа	Масса каркаса, кг
КП12-3		Поз. 2,4...6 по КП12-1			486,7
	1	ф 32 AIII, ℓ=13635; 86,04 кг	4	без черт.	
	3	Изделие закладное МН3	4	1.420.1-25.1-59	
	10	ф 8 AI, ℓ=1540; 0,6 кг	32	-62	

Арматура: классов AI, AIII по ГОСТ 5781-82
Узлы 9, 12, 14 см. 1.420.1-25.1-52

Разраб.	Таковая		1.420.1-25.1-44
Рассчит.	Кравцова		
Провер.	Соловьева		
Н.контр.	Дужак		Каркас КП12-1...КП12-3

Стадия	Лист	Листов
О		1

Киевский Промстройпроект

Инв. № подл. | Подпись и дата | Взам. инв. №

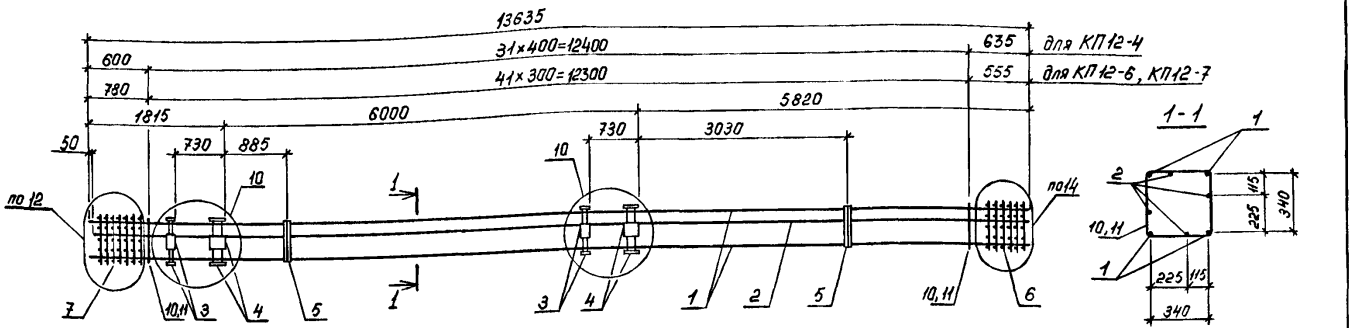

Марка каркаса	Поз.	Наименование	Кол.	Обозначение документа	Масса каркаса, кг
КП12-4	1	ф 32 A-III, ℓ=13635; 86,04 кг	4	без черт.	695,9
	2	25 A-III, ℓ=13585; 52,30 кг	4	без черт.	
	3	Изделие закладное МН1	4	1.420.1-25.1-57	
	4	МН3	4	-59	
	5	МН4	2	-60	
	6	Сетка СП1	1	-53	
	7	СП2	1	-54	
	10	ф 8 A-I, ℓ=1540; 0,60 кг	32	-62	
КП12-6		Поз. 1, 3...7 по КП12-4			835,6
	2	ф 32 A-III, ℓ=13585; 85,72 кг	4	без черт.	
	10	8 A-I, ℓ=1540; 0,60 кг	42	1.420.1-25.1-62	

Марка каркаса	Поз.	Наименование	Кол.	Обозначение документа	Масса каркаса, кг
КП12-7		Поз. 3...7 по КП12-4			942,7
	1	ф 36 A-III, ℓ=13635; 108,9 кг	4	без черт.	
	2	32 A-III, ℓ=13585; 85,72 кг	4	без черт.	
	11	10 A-I, ℓ=1570; 0,97 кг	42	1.420.1-25.1-62	

Арматура: классов A-I, A-III по ГОСТ 5781-82

КП12-5 – свободный номер

Узлы 10, 12, 14 см. 1.420.1-25.1-52

Разраб.	Токарая		1.420.1-25.1-45
Рассчит.	Кравцова		
Провер.	Соловьева		
Н. контр.	Дужак		Каркас КП12-4, КП12-6, КП12-7

Стадия	Лист	Листов
Р		1

Киевский Промстройпроект

Инв. № подл. | Подпись и дата | Взам. инв. №

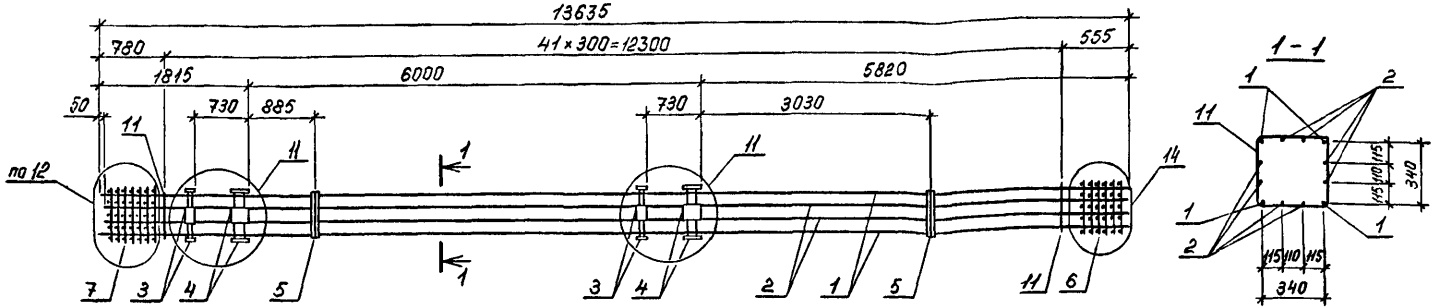

Марка каркаса	Поз.	Наименование	Кол.	Обозначение документа	Масса каркаса, кг
КП 12-8	1	ф40 AIII, ℓ=13635; 134,58 кг	4	без черт.	1227,3
	2	28 AIII, ℓ=13585; 65,62 кг	8	без черт.	
	3	Изделие закладное МН1	4	1.420.1-25.1-57	
	4	МН3	4	-59	
	5	МН4	2	-60	
	6	Сетка СП1	1	-53	
	7	СП2	1	-54	
	11	ф10 AI, ℓ=1570; 0,97 кг	42	-62	
КП 12-9		Поз. 3...7,11 по КП12-8			1285,6
	1	ф36 AIII, ℓ=13635; 108,94 кг	4	без черт.	
	2	32 AIII, ℓ=13585; 85,72 кг	8	без черт.	

Марка каркаса	Поз.	Наименование	Кол	Обозначение документа	Масса каркаса, кг
КП 12-10		Поз. 3...7,11 по КП 12-8			1388,1
	1	ф40 AIII, ℓ=13635; 134,58 кг	4	без черт.	
	2	32 AIII, ℓ=13585; 85,72 кг	8	без черт	
КП 12-11		Поз. 3...7,11 по КП 12-8			1570,6
	1	ф40 AIII, ℓ=13635; 134,58 кг	4	без черт.	
	2	36 AIII, ℓ=13585; 108,54 кг	8	без черт.	

Арматура: классов AI, AIII по ГОСТ 5781-82
Узлы 11, 12, 14 см. 1.420.1-25.1-52

Разраб.	Токовая		1.420.1-25.1-46
Рассчит.	Клавдиева		
Провер.	Соловьева		
Н.контр.	Дужак		Каркас КП12-8 ... КП12-11

Стадия	Лист	Листов
Р		1

Киевский Промстройпроект

24095 55

Инв.№ подл. | Подпись и дата | Взам. инв.№

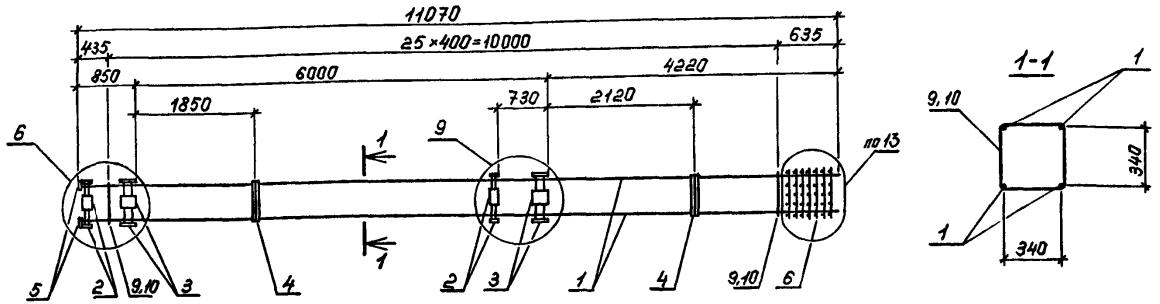

Марка каркаса	Поз.	Наименование	Кол.	Обозначение документа	Масса каркаса, кг
КП13-1	1	ф20 AIII, ℓ=11070; 27,30кг	4	без черт.	233,6
	2	Изделие закладное МН1	4	1.420.1-25.1-57	
	3	МН2	4	-58	
	4	МН4	2	-60	
	5	Изделие соединит. МС1	4	-61	
	6	Сетка СП2	1	-54	
	9	ф8 AI, ℓ=1510; 0,60кг	26	-62	
КП13-2		Поз.2...4,6,9 по КП13-1			294,9
	1	ф25 AIII, ℓ=11070; 42,62кг	4	без черт.	
	5	Изделие соединит. МС3	4	1.420.1-25.1-61	

Марка каркаса	Поз.	Наименование	Кол.	Обозначение документа	Масса каркаса, кг
КП13-3		Поз.2...4,6 по КП13-1			338,3
	1	ф28 AIII, ℓ=11070; 53,47кг	4	без черт.	
	5	Изделие соединит. МС4	4	1.420.1-25.1-61	
	10	ф8 AI, ℓ=1540; 0,60кг	26	-62	
КП13-4		Поз. 2,4,6 по КП13-1			409,0
	1	ф32 AIII, ℓ=11070; 69,85кг	4	без черт.	
	3	Изделие закладное МН3	4	1.420.1-25.1-59	
	5	Изделие соединит. МС5	4	-61	
	10	ф8 AI, ℓ=1540; 0,60кг	26	-62	

Арматура: классов A-I, A-III по ГОСТ 5781-82
Узлы: 6, 9, 13 см. 1.420.1-25.1-52

Разраб.	Токовая		1.420.1-25.1-47
Рассчит.	Кравцова		
Провер.	Соловьева		
Н.контр.	Дужак		Каркас КП13-1... КП13-4

Стадия	Лист	Листов
Р		1

Киевский Промстройпроект

Инв.№ подл. | Подпись и дата | Взам. инв.№

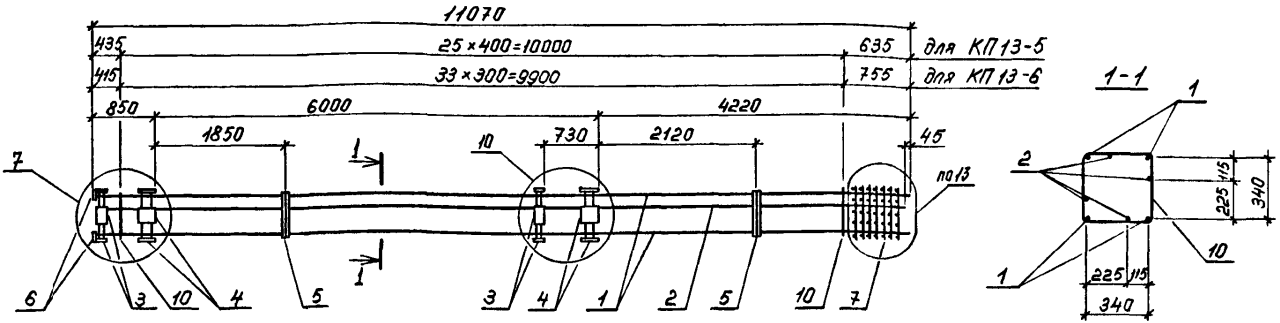

Марка каркаса	Поз.	Наименование	Кол.	Обозначение документа	Масса каркаса, кг
КП13-5	1	ф32 AIII, ℓ=11070; 69,85 кг	4	без черт.	517,6
	2	20 AIII, ℓ=11015; 27,16 кг	4	без черт.	
	3	Изделие закладное МН1	4	1.420.1-25.1-57	
	4	МН3	4	-59	
	5	МН4	2	-60	
	6	Изделие соединит. МС5	4	-61	
	7	Сетка СП2	1	-54	
	10	ф8 AI, ℓ=1540; 0,60 кг	26	-62	

Марка каркаса	Поз.	Наименование	Кол.	Обозначение документа	Масса каркаса, кг
КП13-6		Поз. 1, 3...7 по КП13-5			691,8
	2	ф32 AIII, ℓ=11015; 69,51 кг	4	без черт.	
	10	8 AI, ℓ=1540; 0,60 кг	34	1.420.1-25.1-62	

Арматура: классов AI, AIII по ГОСТ 5781-82
Узлы 7, 10, 13 см. 1.420.1-25.1-52

Разраб.	Таковая		
Рассчит.	Кравцова		
Провер.	Соловьева		
Н. контр.	Дужак		

1.420.1-25.1-48

Каркас КП13-5, КП13-6

Стадия	Лист	Листов
Р		1

Киевский Промстройпроект

24095 57

Инв. № подл. | Подпись и дата | Взам. инв. №

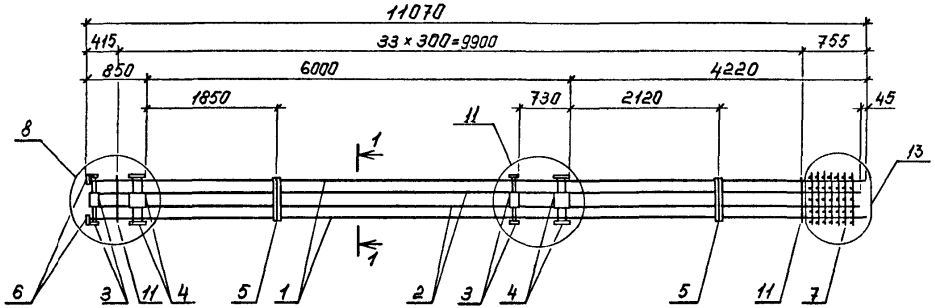

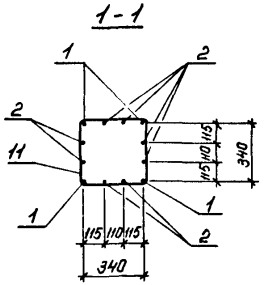

Марка каркаса	Поз.	Наименование	Кол.	Обозначение документа	Масса каркаса, кг
КП13-7	1	ф 36 AIII, ℓ=11070; 88,45 кг	4	без черт.	840,1
	2	25 AIII, ℓ=11015; 42,41кг	8	без черт.	
	3	Изделие закладное МН1	4	1.420.1-25.1-57	
	4	МН3	4	-59	
	5	МН4	2	-60	
	6	Изделие соединит. МС 6	4	-61	
	7	Сетка СП2	1	-54	
	11	ф 10 AI, ℓ=1570; 0,97 кг	34	-62	

Арматура: классов AI, AIII по ГОСТ 5781-82
Узлы 8, 11, 13 см. 1.420.1-25.1-52

разраб.	Таковая	
Рассчит	Кравцова	
Провер.	Соловьева	
Н.контр.	Дужак	

1.420.1-25.1-49

Каркас КП13-7

Стадия	Лист	Листов
Р		1

Киевский Промстройпроект

Инв.№ подл. | Подпись и дата | Взам.инв.№

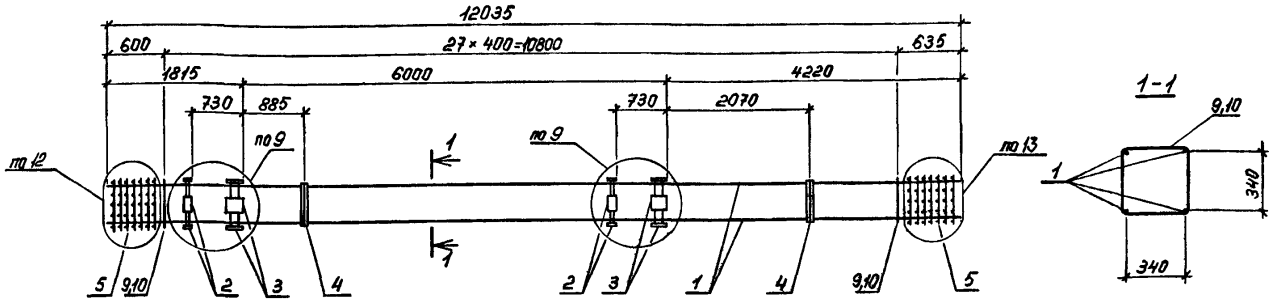

Марка каркаса	Поз.	Наименование	Кол.	Обозначение документа	Масса каркаса, кг
КП 14-1	1	ф 20 AIII, ℓ=12035; 29,68кг	4	без черт.	254,7
	2	Изделие закладное МН1	4	1.420.1-25.1-57	
	3	МН2	4	-58	
	4	МН4	2	-60	
	5	Сетка СП2	2	-54	
	9	ф 8 AI, ℓ=1510; 0,60кг	28	-62	

Марка каркаса	Поз.	Наименование	Кол.	Обозначение документа	Масса каркаса, кг
КП 14-2		Поз. 2...5, 9 по КП 14-1			321,4
	1	ф 25 AIII, ℓ=12035; 46,34кг	4	без черт.	
КП 14-3		Поз. 2...5 по КП 14-1			368,5
	1	ф 28 AIII, ℓ=12035; 58,13кг	4	без черт.	
	10	8 AI, ℓ=1540; 0,60 кг	28	1.420.1-25.1-62	

Арматура: классов AI, AIII по ГОСТ 5781-82
Узлы 9, 12, 13 см. 1.420.1-25.1-52

Разраб.	Токовая		1.420.1-25.1-50
Рассчит.	Кравцова		
Прибер.	Селобьева		
Н. контр.	Дужак		Каркас КП 14-1... КП 14-3
			Стадия: Р; Лист; Листов: 1
			Киевский Промстройпроект

Инв. № подл. | Подпись и дата | Взам. инв. №

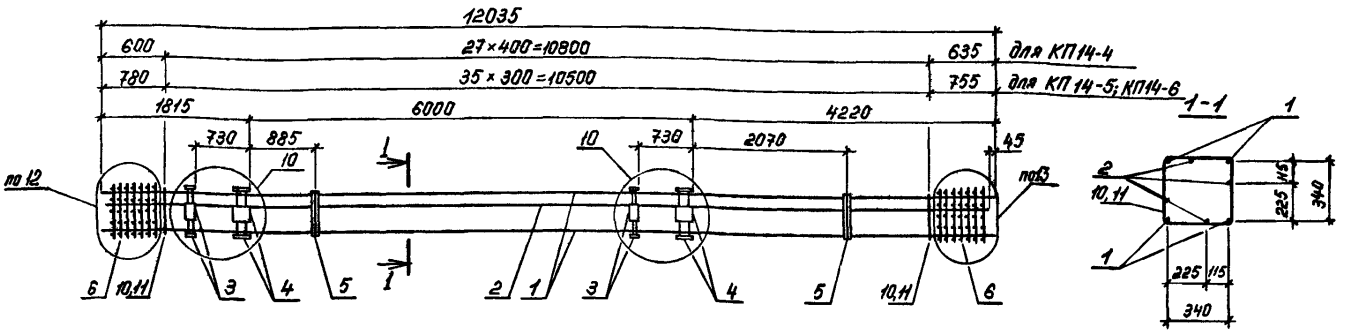

Марка каркаса	Поз.	Наименование	Кол.	Обозначение документа	Масса каркаса, кг
КП 14-4	1	ф 28 AIII, ℓ=12035; 58,13кг	4	без черт.	552,5
	2	25 AIII, ℓ=11945; 46,0 кг	4	без черт.	
	3	Изделие закладное МН1	4	1.420.1-25.1-57	
	4	МН2	4	-58	
	5	МН4	2	-60	
	6	Сетка СП2	2	-54	
	10	ф 8 AI, ℓ=1540; 0,6 кг	28	-62	
КП 14-5		Поз. 3...6 по КП 14-4			746,0
	1	ф 32 AIII, ℓ=12035; 75,94кг	4	без черт.	
	2	32 AIII, ℓ=11945; 75,37кг	4	без черт.	
	10	8 AI, ℓ=1540; 0,6 кг	36	1.420.1-25.1-62	

Марка каркаса	Поз.	Наименование	Кол.	Обозначение документа	Масса каркаса, кг
КП 14-6		Поз. 3...6 по КП 14-4			930,8
	1	ф 40 AIII, ℓ=12035; 118,79кг	4	без черт.	
	2	32 AIII, ℓ=11945; 75,37кг	4	без черт.	
	11	10 AI, ℓ=1570; 0,97кг	36	1.420.1-25.1-62	

Арматура: классов AI, AIII по ГОСТ 5781-82
Узлы 10, 12, 13 см. 1.420.1-25.1-52

Разраб.	Токовая		1.420.1-25.1-51
Рассчит.	Кравцова		
Провер.	Солодьева		
Н.контр.	Дужак		Каркас КП14-4 ... КП14-6

Стадия	Лист	Листов
Р		1

Киевский Промстройпроект

Инв. № подл. | Подпись и дата | Взам. инв. №

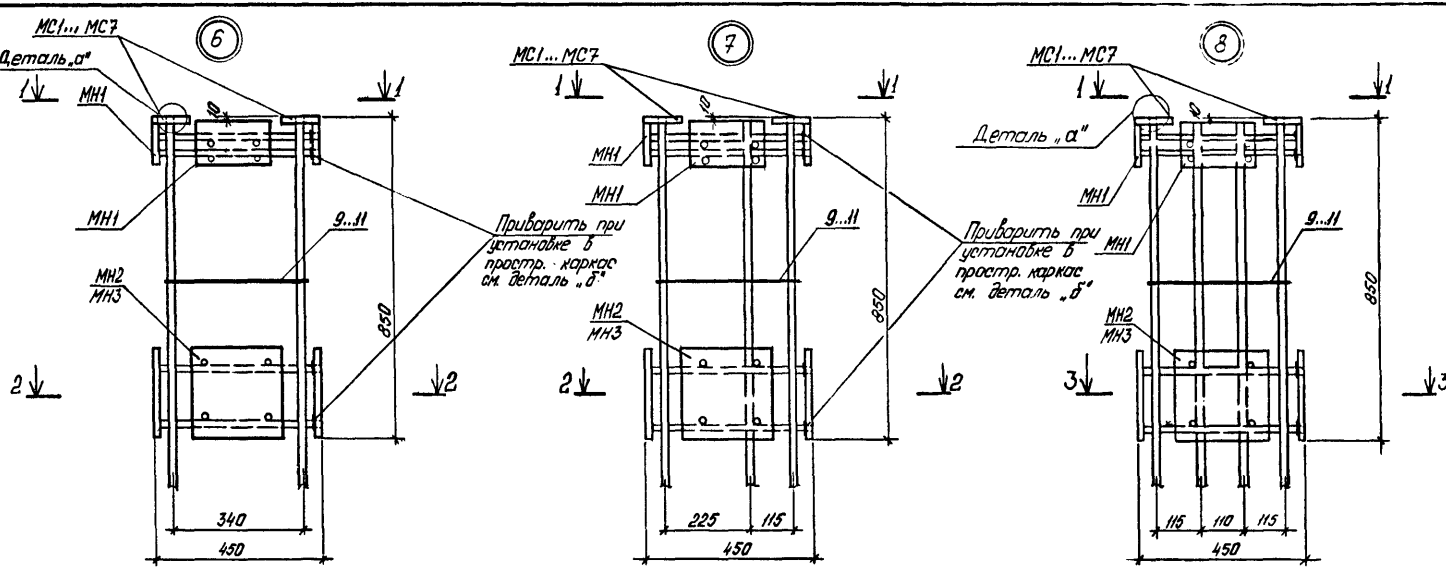

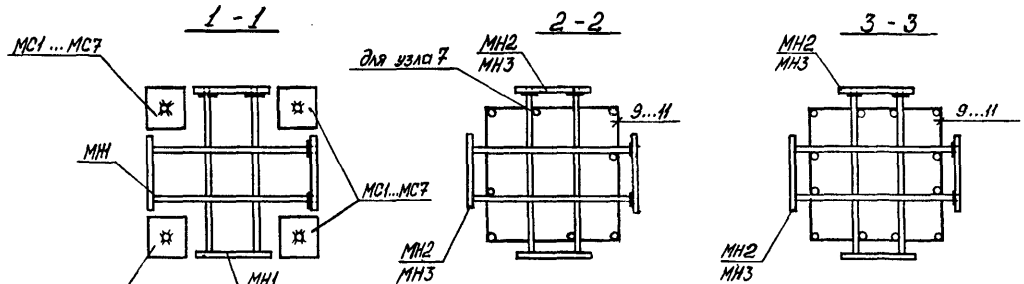

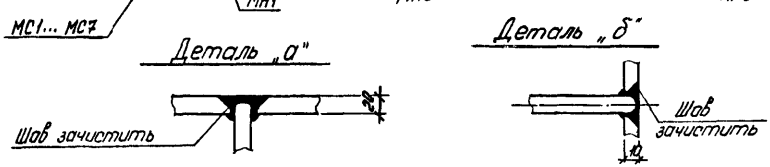

Разраб.	Федин		1.420.1 - 25.1 - 52	
Рассчит.	Кравцова			
Провер.	Соловьева			
Н. контр.	Дужак		Узлы 6 ... 14	Стадия: Р; Лист: 1; Листов: 3
				Киевский Промстройпроект

Инв. № подл. | Подпись и дата | Взам. инв. №

24095 61

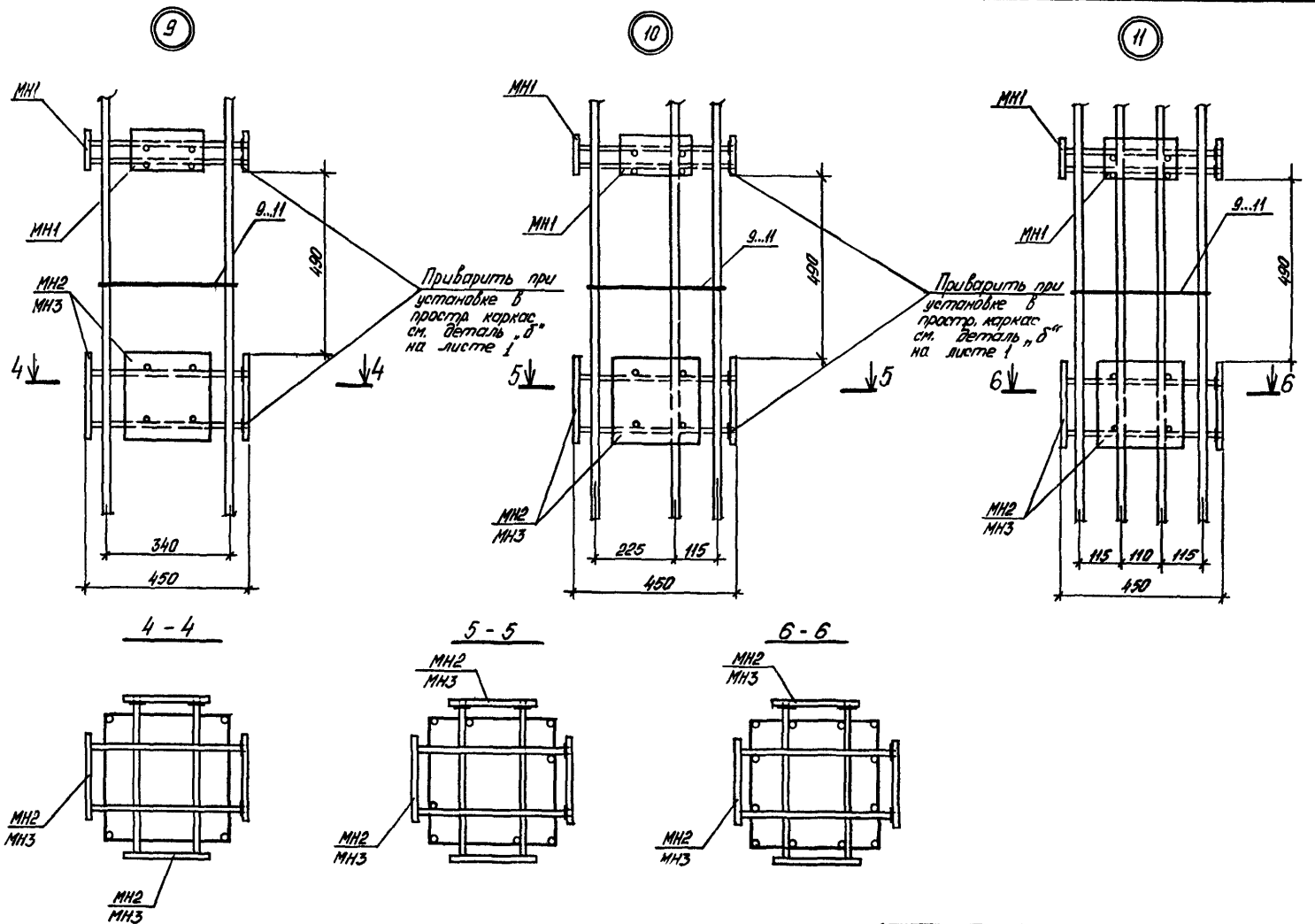

Инв. № подл. | Подпись и дата | Взам. инв. №

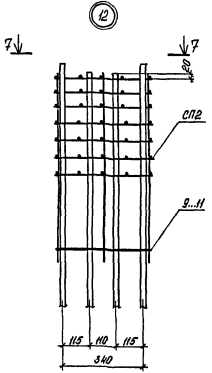

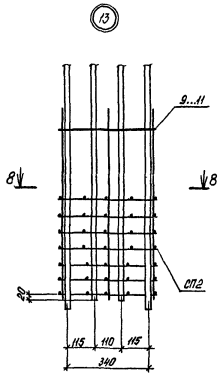

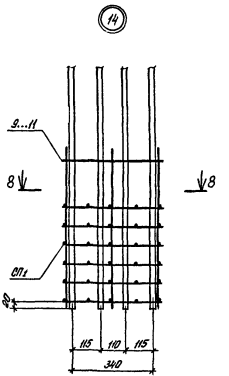

7 - 7

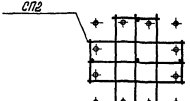

8 - 8

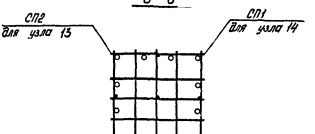

Деталь установки МН4
в пространственном каркасе

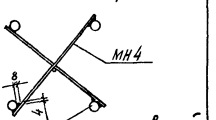

Инв. № подл. | Подпись и дата | Взам. инв. №

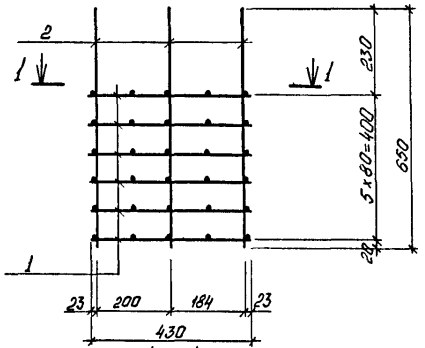

Марка	Поз.	Наименование	Кол.	Обозначение документа	Масса, кг
СП1	1	Сетка С1	6	1.420.1-25.1-55	16,9
	2	⌀6АI ГОСТ 5781-82, ℓ=650; 0,14кг	5	без черт.	

Разраб.	Федик		1.420.1 - 25.1 - 53
Рассчит	Кравцова		
Провер	Соловьева		
Н.контр.	Дужак		Сетка СП1

Стадия	Лист	Листов
Р		1

Киевский Промстройпроект

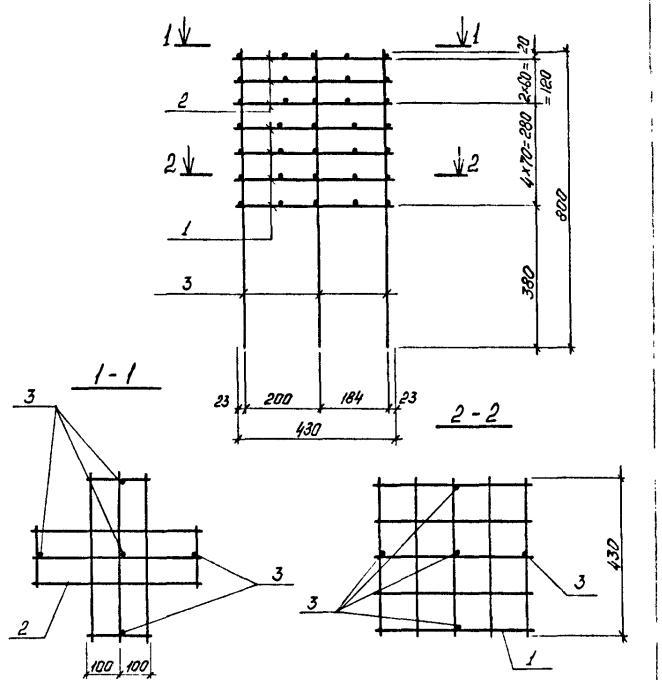

Марка	Поз.	Наименование	Кол.	Обозначение документа	Масса, кг
СП2	1	Сетка С1	4	1.420.1-25.1-55	18,0
	2	Сетка С2	3	1.420.1-25.1-56	
	3	⌀6АI ГОСТ 5781-82, ℓ=800; 0,18кг	5	без черт.	

Разраб.	Федик		1.420.1 - 25.1 - 54
Рассчит	Кравцова		
Провер	Соловьева		
Н.контр.	Дужак		Сетка СП2

Стадия	Лист	Листов
Р		1

Киевский Промстройпроект

Взам. инв. № | Подпись и дата | Инв. № подл.

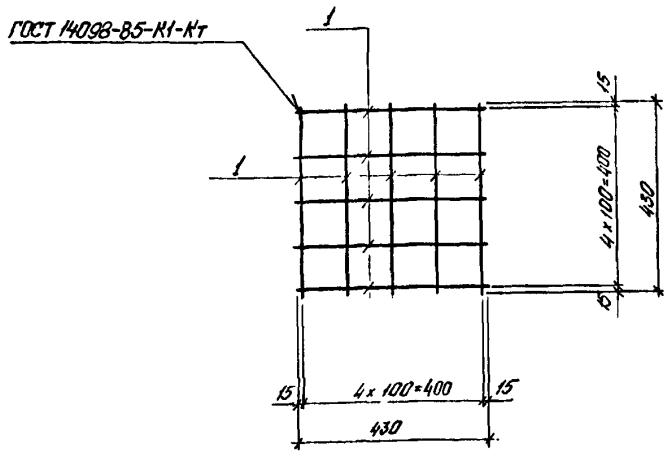

Марка сетки	Поз.	Наименование	К-во	Масса ед. кг	Масса сетки, кг
С1	1	ф 10 AIII, ℓ=430	10	0,27	2,7

Арматура класса A-III по ГОСТ 5781-82

Разраб.	Федик		1.420.1-25.1-55
Рассчит.	Кравцова		
Провер.	Соловьева		
Н. контр.	Джжак		Сетка С1

Стадия	Лист	Листов
Р		1

Киевский Промстройпроект

Инв. № подл. | Подпись и дата | Взам. инв. №

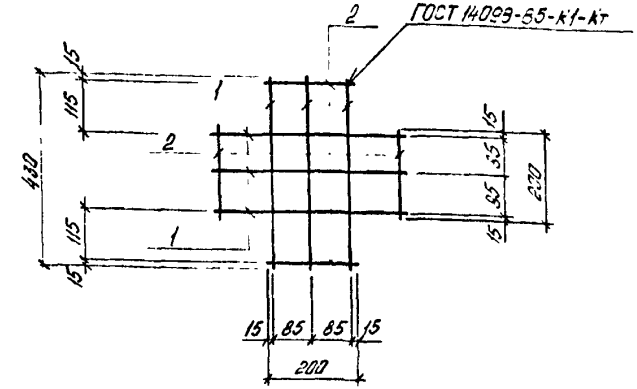

Марка сетки	Поз.	Наименование	К-во	Масса ед. кг	Масса сетки, кг
С2	1	ф 10 AIII, ℓ=430	6	0,27	2,1
	2	10 AIII, ℓ=200	4	0,12	

Арматура класса A-III по ГОСТ 5781-82

Разраб.	Федик		1.420.1-25.1-56
Рассчит.	Кравцова		
Провер.	Соловьева		
Н. контр.	Джжак		Сетка С2

Стадия	Лист	Листов
Р		1

Киевский Промстройпроект

Инв. № подл. | Подпись и дата | Взам. инв. №

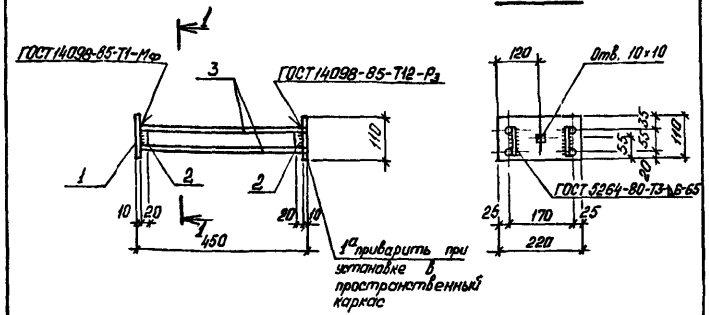

Марка изделия	Поз.	Наименование	К-во	Масса ед. кг	Масса изделия, кг
МН1	1,1а	-110×10, ℓ=220	1+1	1,90	6,3
	2	-20×10, ℓ=65	4	0,10	
	3	Ф14 AIII, ℓ=440	4	0,53	

Арматура класса A-III по ГОСТ 5781-82
Сталь листовая по ГОСТ 19903-74

Разраб.	Федик		1.420.1-25.1-57
Рассчит.	Кравцова		
Провер.	Соловьева		
Н. контр.	Дунак		Изделие закладное МН1

Стадия	Лист	Листов
Р		1

Киевский Промстройпроект

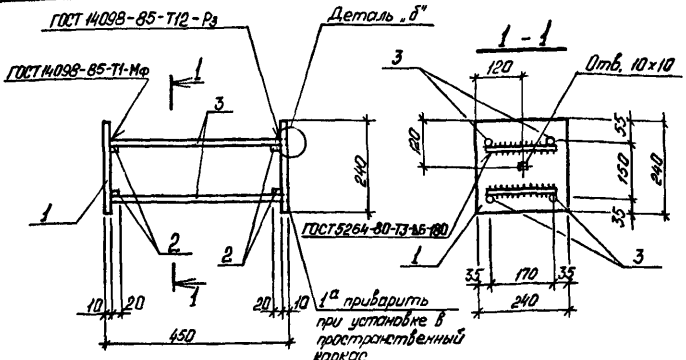

Марка изделия	Поз.	Наименование	К-во	Масса ед. кг	Масса изделия, кг
МН2	1,1а	-240×10, ℓ=240	1+1	4,52	12,92
	2	-20×10, ℓ=180	4	0,28	
	3	Ф16 AIII, ℓ=440	4	0,69	

Арматура класса A-III по ГОСТ 5781-82
Сталь листовая по ГОСТ 19903-74
Деталь „б" см. 1.420.1-25.1-52

Разраб.	Федик		1.420.1-25.1-58
Рассчит.	Кравцова		
Провер.	Соловьева		
Н. контр.	Дунак		Изделие закладное МН2

Стадия	Лист	Листов
Р		1

Киевский Промстройпроект

Инв. № подл. | Подпись и дата | Взам. инв. №

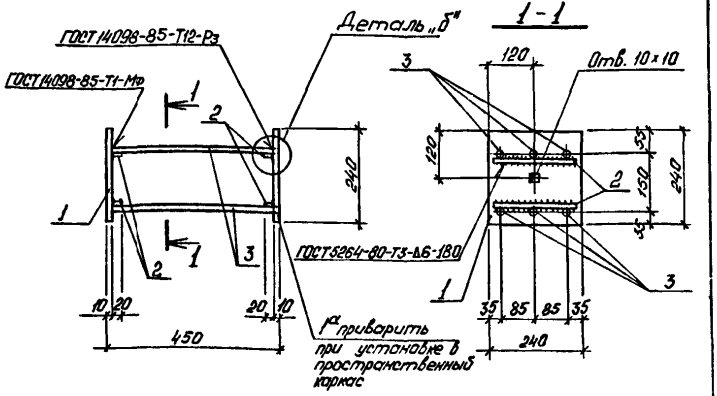

Марка изделия	Поз.	Наименование	К-во	Масса ед. кг	Масса изделия, кг
МН3	1,1*	-240×10, ℓ=240	1+1	4,52	14,3
	2	-20×10, ℓ=190	4	0,28	
	3	ф16А1, ℓ=440	6	0,69	

Арматура класса А-III по ГОСТ 5781-82
Сталь листовая по ГОСТ 19903-74
Деталь „б" см. 1.420.1-25.1-52

Разраб.	Федик		1.420.1-25.1-59
Рассчит.	Кравцова		
Провер.	Соловьева		
Н.контр.	Дужак		Изделие закладное МН3

Стадия	Лист	Листов
Р		1

Киевский Промстройпроект

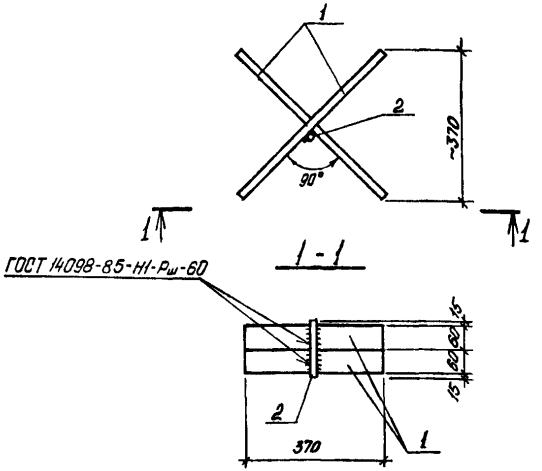

Марка изделия	Поз.	Наименование	К-во	Масса ед. кг	Масса изделия, кг
МН4	1	-60×6, ℓ=530	2	1,50	3,1
	2	ф10А1, ℓ=160	1	0,10	

Арматура класса А-I по ГОСТ 5781-82
Сталь листовая по ГОСТ 19903-74

Разраб.	Федик		1.420.1-25.1-60
Рассчит.	Кравцова		
Провер.	Соловьева		
Н.контр.	Дужак		Изделие закладное МН4

Стадия	Лист	Листов
Р		1

Киевский Промстройпроект

Инв.№подл. | Подпись и дата | Взам. инв.№

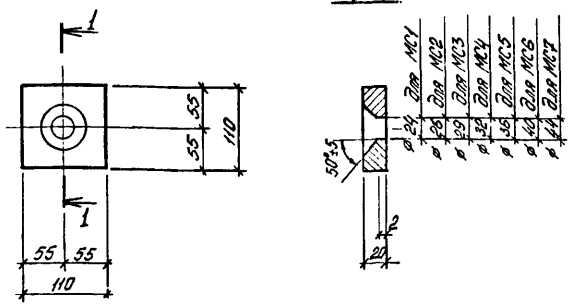

Марка изделия	Поз.	Наименование	К-во	Масса ед. кг	Масса изделия, кг
МС1	1	-110×20, ℓ=110	1	1,9	1,9
МС2	1	-110×20, ℓ=110	1	1,9	1,9
МС3	1	-110×20, ℓ=110	1	1,9	1,9
МС4	1	-110×20, ℓ=110	1	1,9	1,9
МС5	1	-110×20, ℓ=110	1	1,9	1,9
МС6	1	-110×20, ℓ=110	1	1,9	1,9
МС7	1	-110×20, ℓ=110	1	1,9	1,9

Сталь листовая по ГОСТ 19903-74

Разраб.	Федик		1.420.1-25.1-61
Н. контр.	Дужак		Изделие соединительное МС1 ... МС7
			Стадия: Р; Лист: ; Листов: 1
			Киевский Промстройпроект

Инв. № подл. | Подпись и дата | Взам. инв. №

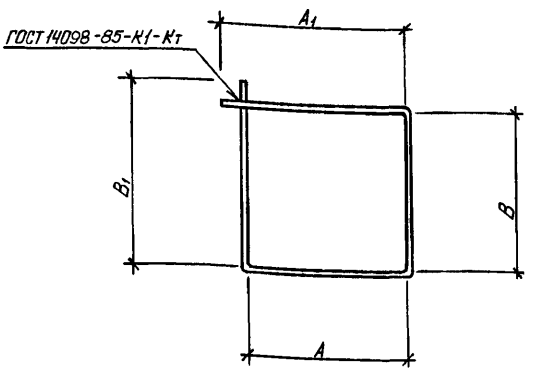

Поз.	Наименование	Масса поз., кг	Размеры, мм A	A1	B	B1
9	⌀8AI, ℓ=1510	0,6	365	390	365	390
10	⌀8AI, ℓ=1540	0,6	375	395	375	395
11	⌀10AI, ℓ=1570	0,97	380	405	380	405

Арматура класса AI по ГОСТ 5781-82

Разраб.	Федик		1.420.1-25.1-62
Рассчит.	Кравцова		Позиция 9 ... 11
Провер.	Соловьева		Стадия: Р; Лист: ; Листов: 1
Н. контр.	Дужак		Киевский Промстройпроект

Инв. № подл. | Подпись и дата | Взам. инв. №

Ведомость расхода стали на одну колонну, кг

Марка элемента	Изделия арматурные															Изделия закладные										Общий расход
	Арматура класса												Прокат марки		Всего	Арматура класса					Прокат марки				Всего	
	A-I				A-III								ВСт3пс6			A-I	A-III				ВСт3пс6					
	ГОСТ 5781-82				ГОСТ 5781-82								ГОСТ 19903-74			ГОСТ 5781-82	ГОСТ 5781-82				ГОСТ 19903-74					
	ф6	ф8	ф10	Итого	ф10	ф20	ф22	ф25	ф28	ф32	ф36	ф40	Итого	-8-20	Итого	ф10	Итого	ф14	ф16	Итого	-8-6	-8-10		Итого		
К1-1	0,9	4,8	-	5,7	17,1	38,2	-	-	-	-	-	-	55,3	7,6	7,6	68,6	0,2	0,2	4,2	5,6	9,8	6,0	28,7	-	34,7	44,7	113,3
К1-2	0,9	4,8	-	5,7	17,1	-	-	59,6	-	-	-	-	76,7	7,6	7,6	90,0	0,2	0,2	4,2	5,6	9,8	6,0	28,7	-	34,7	44,7	134,7
К1-3	0,9	4,8	-	5,7	17,1	-	-	-	74,8	-	-	-	91,9	7,6	7,6	105,2	0,2	0,2	4,2	8,2	12,4	6,0	28,7	-	34,7	47,3	152,5
К1-4	0,9	4,8	-	5,7	17,1	-	-	-	-	97,7	-	-	114,8	7,6	7,6	128,1	0,2	0,2	4,2	8,2	12,4	6,0	28,7	-	34,7	47,3	175,4
К1-5	0,9	4,8	-	5,7	17,1	-	-	-	-	97,7	-	-	114,8	7,6	7,6	128,1	0,2	0,2	4,2	8,2	12,4	6,0	28,7	-	34,7	47,3	175,4
К1-6	0,9	-	7,8	8,7	17,1	-	-	-	-	-	123,7	-	140,8	7,6	7,6	157,1	0,2	0,2	4,2	8,2	12,4	6,0	28,7	-	34,7	47,3	204,4
К2-1	1,6	21,0	-	22,6	33,3	146,3	-	-	-	-	-	-	179,6	-	-	202,2	0,3	0,3	12,6	16,8	29,4	9,0	86,2	-	95,2	124,9	327,1
К2-2	1,6	21,0	-	22,6	33,3	-	-	-	286,6	-	-	-	319,9	-	-	342,5	0,3	0,3	12,6	16,8	29,4	9,0	86,2	-	95,2	124,9	467,4
К2-3	1,6	21,0	-	22,6	33,3	-	-	-	-	374,4	-	-	407,7	-	-	430,3	0,3	0,3	12,6	16,8	29,4	9,0	86,2	-	95,2	124,9	555,2
К2-4	1,6	21,0	-	22,6	33,3	-	-	151,2	-	374,4	-	-	558,9	-	-	581,5	0,3	0,3	12,6	16,8	29,4	9,0	86,2	-	95,2	124,9	706,4
К2-5	1,6	21,0	-	22,6	33,3	-	-	151,2	-	374,4	-	-	558,9	-	-	581,5	0,3	0,3	12,6	16,8	29,4	9,0	86,2	-	95,2	124,9	706,4
К2-6	1,6	-	44,6	46,2	33,3	-	-	-	-	247,8	474,1	-	755,2	-	-	801,4	0,3	0,3	12,6	16,8	29,4	9,0	86,2	-	95,2	124,9	926,3
К2-7	1,6	-	44,6	46,2	33,3	-	-	-	-	247,8	474,1	-	755,2	-	-	801,4	0,3	0,3	12,6	16,8	29,4	9,0	86,2	-	95,2	124,9	926,3
К2-8	1,6	-	44,6	46,2	33,3	-	-	-	-	621,0	474,1	-	1128,4	-	-	1174,6	0,3	0,3	12,6	16,8	29,4	9,0	86,2	-	95,2	124,9	1299,5
К2-9	1,6	-	44,6	46,2	33,3	-	-	-	-	-	-	1557,1	1590,4	-	-	1636,6	0,3	0,3	12,6	16,8	29,4	9,0	86,2	-	95,2	124,9	1761,5
К3-1	0,9	12,0	-	12,9	17,1	85,5	-	-	-	-	-	-	102,6	7,6	7,6	123,1	0,2	0,2	8,4	11,2	19,6	6,0	57,4	-	63,4	83,2	206,3
К3-2	0,9	12,0	-	12,9	17,1	-	-	133,5	-	-	-	-	150,6	7,6	7,6	171,1	0,2	0,2	8,4	11,2	19,6	6,0	57,4	-	63,4	83,2	254,3
К3-3	0,9	12,0	-	12,9	17,1	-	-	-	167,5	-	-	-	184,6	7,6	7,6	205,1	0,2	0,2	8,4	11,2	19,6	6,0	57,4	-	63,4	83,2	288,3
К3-4	0,9	12,0	-	12,9	17,1	-	-	-	-	218,8	-	-	235,9	7,6	7,6	256,4	0,2	0,2	8,4	16,4	24,8	6,0	57,4	-	63,4	88,4	344,8
К3-5	0,9	12,0	-	12,9	17,1	-	-	132,8	-	218,8	-	-	368,7	7,6	7,6	389,2	0,2	0,2	8,4	16,4	24,8	6,0	57,4	-	63,4	88,4	477,6
К3-6	0,9	-	25,2	26,1	17,1	170,1	-	-	-	-	277,1	-	464,3	7,6	7,6	498,0	0,2	0,2	8,4	16,4	24,8	6,0	57,4	-	63,4	88,4	586,4

Разраб.	Федик	
Рассчит.	Кравцова	
Провер.	Салобьева	
Н. контр.	Дужак	

1.420.1-25.1-РС

Ведомость расхода стали

Стадия	Лист	Листов
Р	1	5

Киевский Промстройпроект

Инв. № подл. | Подпись и дата | Взам. инв. №

Ведомость расхода стали на одну колонну, кг (продолжение)

Марка элемента	Изделия арматурные														Изделия закладные								Общий расход
	Арматура класса											Прокат марки		Всего	Арматура класса				Прокат марки			Всего	
	A-I				A-III							ВСт3пс6			A-I		A-III		ВСт3пс6				
	ГОСТ 5781-82				ГОСТ 5781-82							ГОСТ 19903-74			ГОСТ 5781-82		ГОСТ 5781-82		ГОСТ 19903-74				
	ф6	ф8	ф10	Итого	ф10	ф20	ф22	ф25	ф28	ф32	ф36	ф40	Итого	-8÷20	Итого			ф10	Итого	ф14	ф16	Итого	-8÷6	-8÷10		Итого		
К4-1	1,8	13,2	–	15,0	34,2	95,0	–	–	–	–	–	–	129,2	–	–	144,2	0,2	0,2	8,4	11,2	19,6	6,0	57,4	–	63,4	83,2	227,4
К4-2	1,8	13,2	–	15,0	34,2	–	–	148,4	–	–	–	–	182,6	–	–	197,6	0,2	0,2	8,4	11,2	19,6	6,0	57,4	–	63,4	83,2	280,8
К4-3	1,8	13,2	–	15,0	34,2	–	–	–	186,2	–	–	–	220,4	–	–	235,4	0,2	0,2	8,4	11,2	19,6	6,0	57,4	–	63,4	83,2	318,6
К4-4	1,8	13,2	–	15,0	34,2	–	–	147,0	186,2	–	–	–	367,4	–	–	382,4	0,2	0,2	8,4	11,2	19,6	6,0	57,4	–	63,4	83,2	465,6
К5-1	0,7	21,6	–	22,3	16,2	148,6	–	–	–	–	484,1	–	518,3	–	–	537,5	0,2	0,2	8,4	11,2	19,6	6,0	57,4	–	63,4	83,2	620,7
К5-2	0,7	21,6	–	22,3	16,2	–	–	–	–	–	–	–	164,8	7,6	7,6	194,7	0,3	0,3	12,6	16,8	29,4	9,0	86,2	–	95,2	124,9	319,6
К5-3	0,7	21,6	–	22,3	16,2	–	–	232,1	–	–	–	–	248,3	7,6	7,6	278,2	0,3	0,3	12,6	16,8	29,4	9,0	86,2	–	95,2	124,9	403,1
К5-4	0,7	21,6	–	22,3	16,2	–	–	–	291,2	–	–	–	307,4	7,6	7,6	337,3	0,3	0,3	12,6	16,8	29,4	9,0	86,2	–	95,2	124,9	462,2
К5-5	0,7	29,4	–	30,1	16,2	–	–	–	–	380,4	–	–	396,6	7,6	7,6	426,5	0,3	0,3	12,6	24,6	37,2	9,0	86,2	–	95,2	132,7	559,2
К5-6	0,7	–	47,5	48,2	16,2	–	–	–	628,7	–	–	–	694,9	7,6	7,6	732,6	0,3	0,3	12,6	24,6	37,2	9,0	86,2	–	95,2	132,7	865,3
К5-7	0,7	–	47,5	48,2	16,2	–	–	–	228,4	–	481,6	–	726,2	7,6	7,6	782,0	0,3	0,3	12,6	24,6	37,2	9,0	86,2	–	95,2	132,7	914,7
К5-8	0,7	–	47,5	48,2	16,2	–	–	–	298,3	481,6	–	–	796,1	7,6	7,6	851,9	0,3	0,3	12,6	24,6	37,2	9,0	86,2	–	95,2	132,7	984,6
К6-1	1,6	22,8	–	24,4	33,3	–	–	247,0	–	–	–	–	280,3	–	–	304,7	0,3	0,3	12,6	24,6	37,2	9,0	86,2	–	95,2	132,7	1154,2
К6-2	1,6	22,8	–	24,4	33,3	–	–	–	467,9	481,6	–	–	965,7	7,6	7,6	1021,5	0,3	0,3	12,6	24,6	37,2	9,0	86,2	–	95,2	132,7	1154,2
К6-3	1,6	22,8	–	24,4	33,3	–	–	–	309,8	–	–	–	343,1	–	–	367,5	0,3	0,3	12,6	16,8	29,4	9,0	86,2	–	95,2	124,9	429,6
К6-4	1,6	22,8	–	24,4	33,3	–	–	–	–	404,7	–	–	438,0	–	–	462,4	0,3	0,3	12,6	16,8	29,4	9,0	86,2	–	95,2	124,9	492,4
К6-5	1,6	22,8	–	24,4	33,3	–	–	246,2	–	404,7	–	–	684,2	–	–	708,6	0,3	0,3	12,6	24,6	37,2	9,0	86,2	–	95,2	132,7	595,1
К6-6	1,6	22,8	–	24,4	33,3	–	–	–	308,8	404,7	–	–	746,8	–	–	771,2	0,3	0,3	12,6	24,6	37,2	9,0	86,2	–	95,2	132,7	841,3
К6-7	1,6	30,0	–	31,6	33,3	–	–	–	–	808,2	–	–	841,5	–	–	873,1	0,3	0,3	12,6	24,6	37,2	9,0	86,2	–	95,2	132,7	1005,8
К6-8	1,6	–	48,5	50,1	33,3	–	–	–	308,8	–	512,5	–	854,6	–	–	904,7	0,3	0,3	12,6	24,6	37,2	9,0	86,2	–	95,2	132,7	1037,4
К6-9	1,6	–	48,5	50,1	33,3	–	–	–	–	403,5	512,5	–	949,3	–	–	999,4	0,3	0,3	12,6	24,6	37,2	9,0	86,2	–	95,2	132,7	1132,1
К6-10	1,6	–	48,5	50,1	33,3	–	–	–	–	709,4	512,5	–	1255,2	–	–	1305,3	0,3	0,3	12,6	24,6	37,2	9,0	86,2	–	95,2	132,7	1438,0
	1,6	–	48,5	50,1	33,3	–	–	–	–	–	1410,8	–	1444,1	–	–	1494,2	0,3	0,3	12,6	24,6	37,2	9,0	86,2	–	95,2	132,7	1626,9

Инв. № подл. | Подпись и дата | Взам. инв. №

Ведомость расхода стали на одну колонну, кг (продолжение)

Марка элемента	Изделия арматурные																Изделия закладные										Общий расход
	Арматура класса												прокат марки		Всего		Арматура класса				Прокат марки				Всего		
	A-I				A-III								ВСт3пс6				A-I		A-III		ВСт3пс6						
	ГОСТ 5781-82				ГОСТ 5781-82								ГОСТ 19903-74				ГОСТ 5781-82		ГОСТ 5781-82		ГОСТ 19903-74						
	ф6	ф8	ф10	Итого	ф10	ф20	ф22	ф25	ф28	ф32	ф36	ф40	Итого	-8÷20	Итого		ф10	Итого	ф14	ф16	Итого	-5÷6	-8÷10	—	Итого		
К7-1	0,7	23,4	—	24,1	16,2	—	194,2	—	—	—	—	—	210,4	7,6	7,6	242,1	0,3	0,3	12,6	16,8	29,4	9,0	86,2	—	95,2	124,9	367,0
К7-2	0,7	23,4	—	24,1	16,2	—	—	250,6	—	—	—	—	266,8	7,6	7,6	298,5	0,3	0,3	12,6	16,8	29,4	9,0	86,2	—	95,2	124,9	423,4
К7-3	0,7	23,4	—	24,1	16,2	—	—	—	314,3	—	—	—	330,5	7,6	7,6	362,2	0,3	0,3	12,6	16,8	29,4	9,0	86,2	—	95,2	124,9	487,1
К7-4	0,7	23,4	—	24,1	16,2	—	—	—	—	410,6	—	—	426,8	7,6	7,6	458,5	0,3	0,3	12,6	24,6	37,2	9,0	86,2	—	95,2	132,7	591,2
К7-5	0,7	23,4	—	24,1	16,2	—	—	181,0	—	410,6	—	—	607,8	7,6	7,6	639,5	0,3	0,3	12,6	24,6	37,2	9,0	86,2	—	95,2	132,7	772,2
К7-6	0,7	31,8	—	32,5	16,2	—	—	—	—	707,2	—	—	723,4	7,6	7,6	763,5	0,3	0,3	12,6	24,6	37,2	9,0	86,2	—	95,2	132,7	896,2
К7-7	0,7	—	51,4	52,1	16,2	—	—	—	—	296,6	520,0	—	832,8	7,6	7,6	892,5	0,3	0,3	12,6	24,6	37,2	9,0	86,2	—	95,2	132,7	1025,2
К7-8	0,7	—	51,4	52,1	16,2	—	—	—	—	593,1	520,0	—	1129,3	7,6	7,6	1189,0	0,3	0,3	12,6	24,6	37,2	9,0	86,2	—	95,2	132,7	1321,7
К8-1	0,9	6,6	—	7,5	17,1	50,0	—	—	—	—	—	—	67,1	7,6	7,6	82,2	0,2	0,2	4,2	5,6	9,8	6,0	28,7	—	34,7	44,7	126,9
К8-2	0,9	6,6	—	7,5	17,1	—	—	78,1	—	—	—	—	95,2	7,6	7,6	110,3	0,2	0,2	4,2	5,6	9,8	6,0	28,7	—	34,7	44,7	155,0
К8-3	0,9	6,6	—	7,5	17,1	—	—	—	98,0	—	—	—	115,1	7,6	7,6	130,2	0,2	0,2	4,2	5,6	9,8	6,0	28,7	—	34,7	44,7	174,9
К8-4	0,9	6,6	—	7,5	17,1	—	—	—	—	128,0	—	—	145,1	7,6	7,6	160,2	0,2	0,2	4,2	8,2	12,4	6,0	28,7	—	34,7	47,3	207,5
К8-5	0,9	6,6	—	7,5	17,1	—	—	—	—	128,0	—	—	145,1	7,6	7,6	160,2	0,2	0,2	4,2	8,2	12,4	6,0	28,7	—	34,7	47,3	207,5
К8-6	0,9	—	10,7	11,6	17,1	—	—	—	—	—	162,0	—	179,1	7,6	7,6	198,3	0,2	0,2	4,2	8,2	12,4	6,0	28,7	—	34,7	47,3	245,6
К8-7	0,9	—	10,7	11,6	17,1	—	—	—	—	—	162,0	—	179,1	7,6	7,6	198,3	0,2	0,2	4,2	8,2	12,4	6,0	28,7	—	34,7	47,3	245,6
К9-1	0,9	13,8	—	14,7	17,1	97,4	—	—	—	—	—	—	114,5	7,6	7,6	136,8	0,2	0,2	8,4	11,2	19,6	6,0	57,4	—	63,4	83,2	220,0
К9-2	0,9	13,8	—	14,7	17,1	—	—	152,0	—	—	—	—	169,1	7,6	7,6	191,4	0,2	0,2	8,4	11,2	19,6	6,0	57,4	—	63,4	83,2	274,6
К9-3	0,9	13,8	—	14,7	17,1	—	—	—	190,7	—	—	—	207,8	7,6	7,6	230,1	0,2	0,2	8,4	11,2	19,6	6,0	57,4	—	63,4	83,2	313,3
К9-4	0,9	13,8	—	14,7	17,1	—	—	—	—	249,1	—	—	266,2	7,6	7,6	288,5	0,2	0,2	8,4	11,2	19,6	6,0	57,4	—	63,4	83,2	371,7
К9-5	0,9	13,8	—	14,7	17,1	—	—	—	189,6	249,1	—	—	455,8	7,6	7,6	478,1	0,2	0,2	8,4	11,2	19,6	6,0	57,4	—	63,4	83,2	561,3

Инв. № подл. | Подпись и дата | Взам. инв. №

Ведомость расхода стали на одну колонну, кг (продолжение)

Марка элемента	Изделия арматурные																Изделия закладные									Общий расход
	Арматура класса													Прокат марки ВСт3пс6 ГОСТ 19903-74		Всего	Арматура класса					Прокат марки			Всего	
	A-I ГОСТ 5781-82				A-III ГОСТ 5781-82												A-I ГОСТ 5781-82		A-III ГОСТ 5781-82			ВСт3пс6 ГОСТ 19903-74					
	ф6	ф8	ф10	Итого	ф10	ф20	ф22	ф25	ф28	ф32	ф36	ф40	Итого	-δ=20	Итого		ф10	Итого	ф14	ф16	Итого	-δ=6	-δ=10	—	Итого		
К 10-1	0,7	23,4	—	24,1	16,2	—	194,2	—	—	—	—	—	210,4	7,6	7,6	242,1	0,3	0,3	12,6	16,8	29,4	9,0	86,2	—	95,2	124,9	367,0
К 10-2	0,7	23,4	—	24,1	16,2	—	—	250,6	—	—	—	—	266,8	7,6	7,6	298,5	0,3	0,3	12,6	16,8	29,4	9,0	86,2	—	95,2	124,9	423,4
К 10-3	0,7	23,4	—	24,1	16,2	—	—	—	314,3	—	—	—	330,5	7,6	7,6	362,2	0,3	0,3	12,6	16,8	29,4	9,0	86,2	—	95,2	124,9	487,1
К 10-4	0,7	23,4	—	24,1	16,2	—	—	—	—	410,6	—	—	426,8	7,6	7,6	458,5	0,3	0,3	12,6	24,6	37,2	9,0	86,2	—	95,2	132,7	591,2
К 10-5	0,7	23,4	—	24,1	16,2	—	—	202,5	—	410,6	—	—	629,3	7,6	7,6	661,0	0,3	0,3	12,6	24,6	37,2	9,0	86,2	—	95,2	132,7	793,7
К 10-6	0,7	31,2	—	31,9	16,2	—	—	—	—	742,5	—	—	758,7	7,6	7,6	798,2	0,3	0,3	12,6	24,6	37,2	9,0	86,2	—	95,2	132,7	930,9
К 10-7	0,7	—	50,4	51,1	16,2	—	—	—	—	331,9	520,0	—	868,1	7,6	7,6	926,8	0,3	0,3	12,6	24,6	37,2	9,0	86,2	—	95,2	132,7	1059,5
К 10-8	0,7	—	50,4	51,1	16,2	—	—	—	—	663,8	520,0	—	1200,0	7,6	7,6	1258,7	0,3	0,3	12,6	24,6	37,2	9,0	86,2	—	95,2	132,7	1391,4
К 11-1	1,6	17,4	—	19,0	33,3	—	—	191,5	—	—	—	—	224,8	—	—	243,8	0,2	0,2	8,4	11,2	19,6	6,0	57,4	—	63,4	83,2	327,0
К 11-2	1,6	17,4	—	19,0	33,3	—	—	—	240,2	—	—	—	273,5	—	—	292,5	0,2	0,2	8,4	11,2	19,6	6,0	57,4	—	63,4	83,2	375,7
К 11-3	1,6	17,4	—	19,0	33,3	—	—	—	—	313,9	—	—	347,2	—	—	366,2	0,2	0,2	8,4	16,4	24,8	6,0	57,4	—	63,4	88,4	454,6
К 11-4	1,6	17,4	—	19,0	33,3	—	—	190,7	—	313,9	—	—	537,9	—	—	556,9	0,2	0,2	8,4	16,4	24,8	6,0	57,4	—	63,4	88,4	645,3
К 11-5	1,6	22,8	—	24,4	33,3	—	—	—	—	626,5	—	—	659,8	—	—	684,2	0,2	0,2	8,4	16,4	24,8	6,0	57,4	—	63,4	88,4	772,6
К 11-6	1,6	—	36,9	38,5	33,3	—	—	—	—	312,6	397,4	—	743,3	—	—	781,8	0,2	0,2	8,4	16,4	24,8	6,0	57,4	—	63,4	88,4	870,2
К 11-7	1,6	—	36,9	38,5	33,3	—	—	—	—	625,2	397,4	—	1055,9	—	—	1094,4	0,2	0,2	8,4	16,4	24,8	6,0	57,4	—	63,4	88,4	1182,8
К 11-8	1,6	—	36,9	38,5	33,3	—	—	—	—	—	791,7	490,9	1315,9	—	—	1354,4	0,2	0,2	8,4	16,4	24,8	6,0	57,4	—	63,4	88,4	1442,8
К 12-1	1,6	19,2	—	20,8	33,3	134,5	—	—	—	—	—	—	167,8	—	—	188,6	0,2	0,2	8,4	11,2	19,6	6,0	57,4	—	63,4	83,2	271,8
К 12-2	1,6	19,2	—	20,8	33,3	—	—	210,0	—	—	—	—	243,3	—	—	264,1	0,2	0,2	8,4	11,2	19,6	6,0	57,4	—	63,4	83,2	347,3
К 12-3	1,6	19,2	—	20,8	33,3	—	—	—	—	344,2	—	—	377,5	—	—	398,3	0,2	0,2	8,4	16,4	24,8	6,0	57,4	—	63,4	88,4	486,7
К 12-4	1,6	19,2	—	20,8	33,3	—	—	209,2	—	344,2	—	—	586,7	—	—	607,5	0,2	0,2	8,4	16,4	24,8	6,0	57,4	—	63,4	88,4	695,9
К 12-5	1,6	19,2	—	20,8	33,3	—	—	209,2	—	344,2	—	—	586,7	—	—	607,5	0,2	0,2	8,4	16,4	24,8	6,0	57,4	—	63,4	88,4	695,9
К 12-6	1,6	25,2	—	26,8	33,3	—	—	—	—	687,1	—	—	720,4	—	—	747,2	0,2	0,2	8,4	16,4	24,8	6,0	57,4	—	63,4	88,4	835,6
К 12-7	1,6	—	40,7	42,3	33,3	—	—	—	—	342,9	435,8	—	812,0	—	—	854,3	0,2	0,2	8,4	16,4	24,8	6,0	57,4	—	63,4	88,4	942,7

Инв. № подл. | Подпись и дата | Взам. инв. №

Ведомость расхода стали на одну колонну, кг (продолжение)

Марка элемента	Изделия арматурные															Изделия закладные									Общий расход
	Арматура класса													Прокат марки	Всего	Арматура класса					Прокат марки			Всего	
	A-I				A-III									ВСт3пс6		A-I	A-III				ВСт3пс6				
	ГОСТ 5781-82				ГОСТ 5781-82									ГОСТ 19903-74		ГОСТ 5781-82		ГОСТ 5781-82			ГОСТ 19903-74				
	ф6	ф8	ф10	Итого	ф10	ф20	ф22	ф25	ф28	ф32	ф36	ф40	Итого	δ=20	Итого	ф10	Итого	ф14	ф16	Итого	δ=6	δ=10		Итого		
К12-8	1,6	–	40,7	42,3	33,3	–	–	–	525,0	–	–	538,3	1096,6	–	–	1138,9	0,2	0,2	8,4	16,4	24,8	6,0	57,4	–	63,4	88,4	1227,3
К12-9	1,6	–	40,7	42,3	33,3	–	–	–	–	685,8	435,8	–	1154,9	–	–	1197,2	0,2	0,2	8,4	16,4	24,8	6,0	57,4	–	63,4	88,4	1285,6
К12-10	1,6	–	40,7	42,3	33,3	–	–	–	–	685,8	–	538,3	1257,4	–	–	1299,7	0,2	0,2	8,4	16,4	24,8	6,0	57,4	–	63,4	88,4	1388,1
К12-11	1,6	–	40,7	42,3	33,3	–	–	–	–	–	868,3	538,3	1439,9	–	–	1482,2	0,2	0,2	8,4	16,4	24,8	6,0	57,4	–	63,4	88,4	1570,6
К13-1	0,9	15,6	–	16,5	17,1	109,2	–	–	–	–	–	–	126,3	7,6	7,6	150,4	0,2	0,2	8,4	11,2	19,6	6,0	57,4	–	63,4	83,2	233,6
К13-2	0,9	15,6	–	16,5	17,1	–	–	170,5	–	–	–	–	187,6	7,6	7,6	211,7	0,2	0,2	8,4	11,2	19,6	6,0	57,4	–	63,4	83,2	294,9
К13-3	0,9	15,6	–	16,5	17,1	–	–	–	213,9	–	–	–	231,0	7,6	7,6	255,1	0,2	0,2	8,4	11,2	19,6	6,0	57,4	–	63,4	83,2	338,3
К13-4	0,9	15,6	–	16,5	17,1	–	–	–	–	279,4	–	–	296,5	7,6	7,6	320,6	0,2	0,2	8,4	16,4	24,8	6,0	57,4	–	63,4	88,4	409,0
К13-5	0,9	15,6	–	16,5	17,1	108,6	–	–	–	279,4	–	–	405,1	7,6	7,6	429,2	0,2	0,2	8,4	16,4	24,8	6,0	57,4	–	63,4	88,4	517,6
К13-6	0,9	15,6	–	16,5	17,1	–	–	–	–	557,4	–	–	574,5	7,6	7,6	598,6	0,2	0,2	8,4	16,4	24,8	6,0	57,4	–	63,4	88,4	691,8
К13-7	0,9	–	33,0	33,9	17,1	–	–	339,3	–	–	353,8	–	710,2	7,6	7,6	751,7	0,2	0,2	8,4	16,4	24,8	6,0	57,4	–	63,4	88,4	840,1
К14-1	1,8	16,8	–	18,6	34,2	118,7	–	–	–	–	–	–	152,9	–	–	171,5	0,2	0,2	8,4	11,2	19,6	6,0	57,4	–	63,4	83,2	254,7
К14-2	1,8	16,8	–	18,6	34,2	–	–	185,4	–	–	–	–	219,6	–	–	238,2	0,2	0,2	8,4	11,2	19,6	6,0	57,4	–	63,4	83,2	321,4
К14-3	1,8	16,8	–	18,6	34,2	–	–	–	232,5	–	–	–	266,7	–	–	285,3	0,2	0,2	8,4	11,2	19,6	6,0	57,4	–	63,4	83,2	368,5
К14-4	1,8	16,8	–	18,6	34,2	–	–	184,0	232,5	–	–	–	450,7	–	–	469,3	0,2	0,2	8,4	11,2	19,6	6,0	57,4	–	63,4	83,2	552,5
К14-5	1,8	16,8	–	18,6	34,2	–	–	–	–	605,2	–	–	639,4	–	–	658,0	0,2	0,2	8,4	11,2	19,6	6,0	57,4	–	63,4	83,2	746,0
К14-6	1,8	–	34,9	36,7	34,2	–	–	–	–	301,5	–	475,2	810,9	–	–	847,6	0,2	0,2	8,4	11,2	19,6	6,0	57,4	–	63,4	83,2	930,8

Инв. № подл. | Подпись и дата | Взам. инв. №

gost.e-ecolog.ru