ТИПОВЫЕ СТРОИТЕЛЬНЫЕ КОНСТРУКЦИИ, ИЗДЕЛИЯ И УЗЛЫ

Серия 1.420.1-19

КОНСТРУКЦИИ КАРКАСА МНОГОЭТАЖНЫХ ПРОИЗВОДСТВЕННЫХ ЗДАНИЙ С СЕТКОЙ КОЛОНН 12×6 м ДЛЯ СТРОИТЕЛЬСТВА В РАЙОНАХ НЕСЕЙСМИЧЕСКИХ И СЕЙСМИЧНОСТЬЮ 7 БАЛЛОВ

Выпуск 4-4

Монтажные узлы сопряжений многопустотных плит перекрытий и покрытия.

Рабочие чертежи

24352-02
Цена 0-68

gost.e-ecolog.ru

ЦЕНТРАЛЬНЫЙ ИНСТИТУТ ТИПОВОГО ПРОЕКТИРОВАНИЯ
ГОССТРОЯ СССР

Москва А-445 Смольная ул., 22

Сдано в печать IV 1960 года

Заказ № 7108 Тираж 4700 экз.

ТИПОВЫЕ СТРОИТЕЛЬНЫЕ КОНСТРУКЦИИ, ИЗДЕЛИЯ И УЗЛЫ

Серия 1.420.1-19

КОНСТРУКЦИИ КАРКАСА МНОГОЭТАЖНЫХ ПРОИЗВОДСТВЕННЫХ ЗДАНИЙ С СЕТКОЙ КОЛОНН 12×6 м ДЛЯ СТРОИТЕЛЬСТВА В РАЙОНАХ НЕСЕЙСМИЧЕСКИХ И СЕЙСМИЧНОСТЬЮ 7 БАЛЛОВ

Выпуск 4-4

Монтажные узлы сопряжений многопустотных плит перекрытий и покрытий.

Рабочие чертежи

РАЗРАБОТАНЫ:
ЦНИИПРОМЗДАНИЙ

Гл.инж.ин-та — В.В.Гранев
Зав.отделом — А.В.Замараев
Зав.сектором — Г.В.Выжигин
Гл.инж.проекта — А.А.Волков

НИИЖБ

Зам.директора — Ю.П.Гуща
Зав.лабораторией — Н.Н.Коровин
Ст.научн.сотрудник — Д.Д.Быченков

УТВЕРЖДЕНЫ
ГЛАВНЫМ УПРАВЛЕНИЕМ ПРОЕКТИРОВАНИЯ ГОССТРОЯ СССР
ПИСЬМО ОТ 29.12.88 № 6/6-2964

ВВЕДЕНЫ В ДЕЙСТВИЕ С 01.04.89
ЦНИИПРОМЗДАНИЙ
ПРИКАЗ № 20 ОТ 01.02.89

© ЦИТП СССР, 1990

Обозначение	Наименование	Стр.
I.420.I-I9.4-ITT	Технические требования	3
-2	Узел I	5
-3	Узлы 2 и 3	6
-4	Узлы 4 и 5	7
-5	Узлы 6 и 7	8
-6	Узлы 8 и 9	9
-7	Узел I0	I0
-8	Узлы II и I2	II
-9	Узлы I3 и I4	I2
-I0	Узлы I5 и I6	I3
-II	Узел I7	I4
-I2	Узлы I8 и I9	I5
-I3	Узел 20	I6

Разраб.	Димончик		I.420.I-I9.4-4		
Пров.	Суровова				
			Содержание	Стадия: Р	Лист: 1
Н.контр.	Волков			ЦНИИПРОМЗДАНИЙ	

Данный альбом является частью работы, полный состав которой приведен в выпус е 0-0 данной серии. В альбоме приведены чертежи монтажных узлов крепления многопустотных плит перекрытия по сериям I.041.I-3, выпуски I,4 и I.041.I-3, выпуск 6 (сантехнические плиты).

Для зданий"без вставки" (размер шага колонн, примыкающего к деформационному шву ℓ =5500 мм) в узлах приведен вариант установки панелей длиной 5160 мм по серии I.041-I, выпуск 2. Межколонные плиты (панели) приводятся с изменениями в армировании в соответствии с чертежами, выпуск 0-0 настоящей серии. Местоположение монтажных узлов и раскладка многопустотных плит шириной 0,95м, I,5 м и 3,0 м даны в выпуске 0-I настоящей серии. В соответствии с указаниями по монтажу, которые даны в выпуске 0-3, сначала производится монтаж межколонных многопустотных плит (панелей) (или сантехнических плит) шириной I,5 м и приварка их поверху посредством монтажных элементов МСI3, МСI6, МСI7. Рядовые многопустотные плиты к ригелям не привариваются и устанавливаются на их полки насухо. В швы плит , в местах опирания их на ригели, для зданий в районах с сейсмичностью 7 баллов, устанавливаются сетки МСII. Швы между плитами и зазоры между торцами плит и ригелями заполняются мелкозернистым бетоном класса В25 на щебне фракции не более 20 мм с тщательным вибрированием.

Выступающая выше верха плит арматура должна быть защищена слоем бетона класса В25 , толщиной не менее 20 мм.

Стальные столики, привариваемые к колоннам для опирания плит, после установки должны быть защищены слоем бетона или цементного

Разраб.	Волков		I.420.I-I9.4-4-ITT		
Пров.	Суровова				
			Технические требования	Стадия	Лист	Листов
				Р	1	2
Н.контр.	Волков			ЦНИИПРОМЗДАНИЙ		

Инв.№ подл. | Подпись и дата | Взам.инв.№

раствора толщиной не менее 25 мм по стальной сетке; на чертежах эта защита условно не показана.

Чертежи стальных соединительных элементов приведены в выпуске 3-I настоящей серии (МС6 и МСII...МСI6).

Размеры (мм) сварных швов для стержней, применяемых в настоящем выпуске:

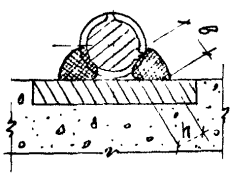

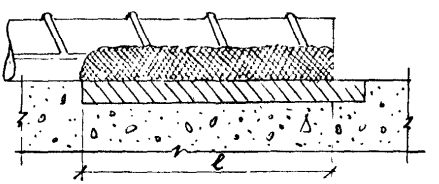

Диаметр арматуры	Размеры сварного шва		
	h	в	ℓ
16	4	8	65
22	6	11	90

Пример обозначения сварного шва $\frac{h}{в} - ℓ$

На узлах II...I4,I7...I9 величина температурного шва показана для зданий, возводимых в несейсмических районах.

Для зданий, возводимых в районах с сейсмичностью 7 баллов, величину антисейсмического шва следует принимать в соответствии с указаниями, приведенными в выпуске 0-0 настоящей серии.

Выпуски арматуры и бетон замоноличивания стыков ригеля с колонной на узлах условно не показаны.

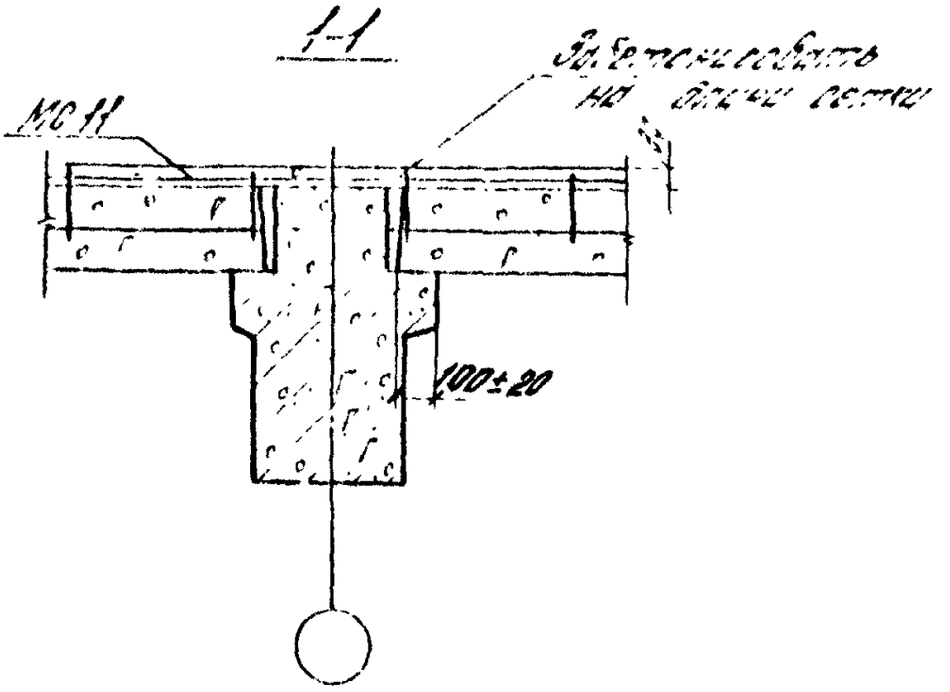

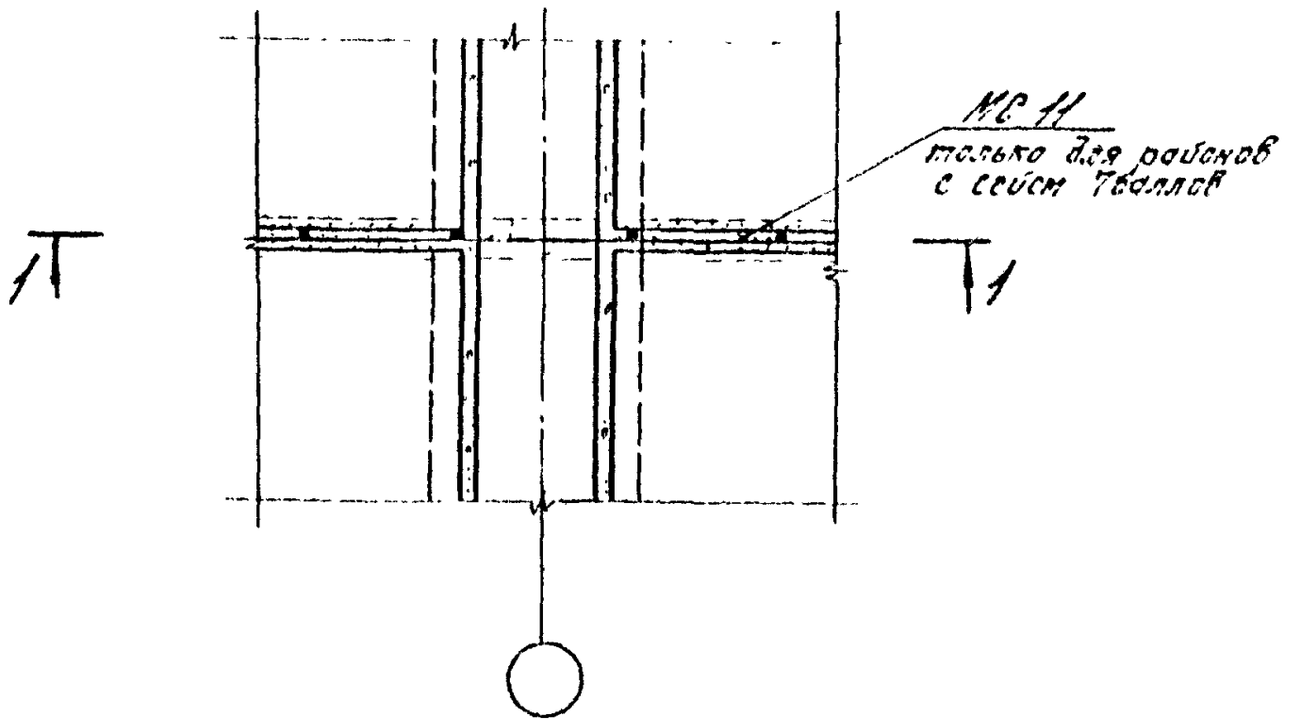

Изм.	Кол.уч.	Лист	№ док.	Подп. Дата
Разраб.				
Пров.				
Н.контр.				
ГИП				

1.420.1-19.4-4-2

Узел 1

Стадия	Масса	Масштаб
Р		1

ЦНИИПромзданий

Инв. № подл. | Подп. и дата | Взам. инв. №

24362-02 6

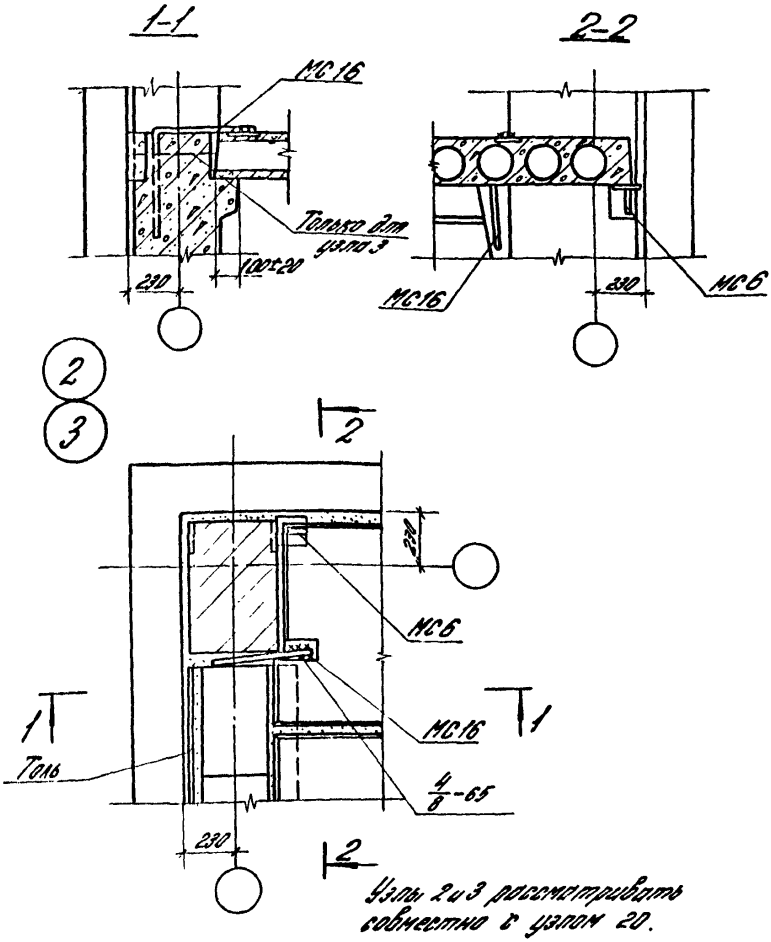

Узлы 2 и 3 рассматривать совместно с узлом 20.

Разраб.	Лимонцик		1.420.1-19.4-4-3	
Пров.	Суровова			
Н.контр.	Трактенгерц		Узлы 2 и 3	Стадия: Р; Лист; Листов: 1; ЦНИИПРОМЗДАНИЙ

Инв. № подл. | Подпись и дата | Взам. инв. №

24362-02 7

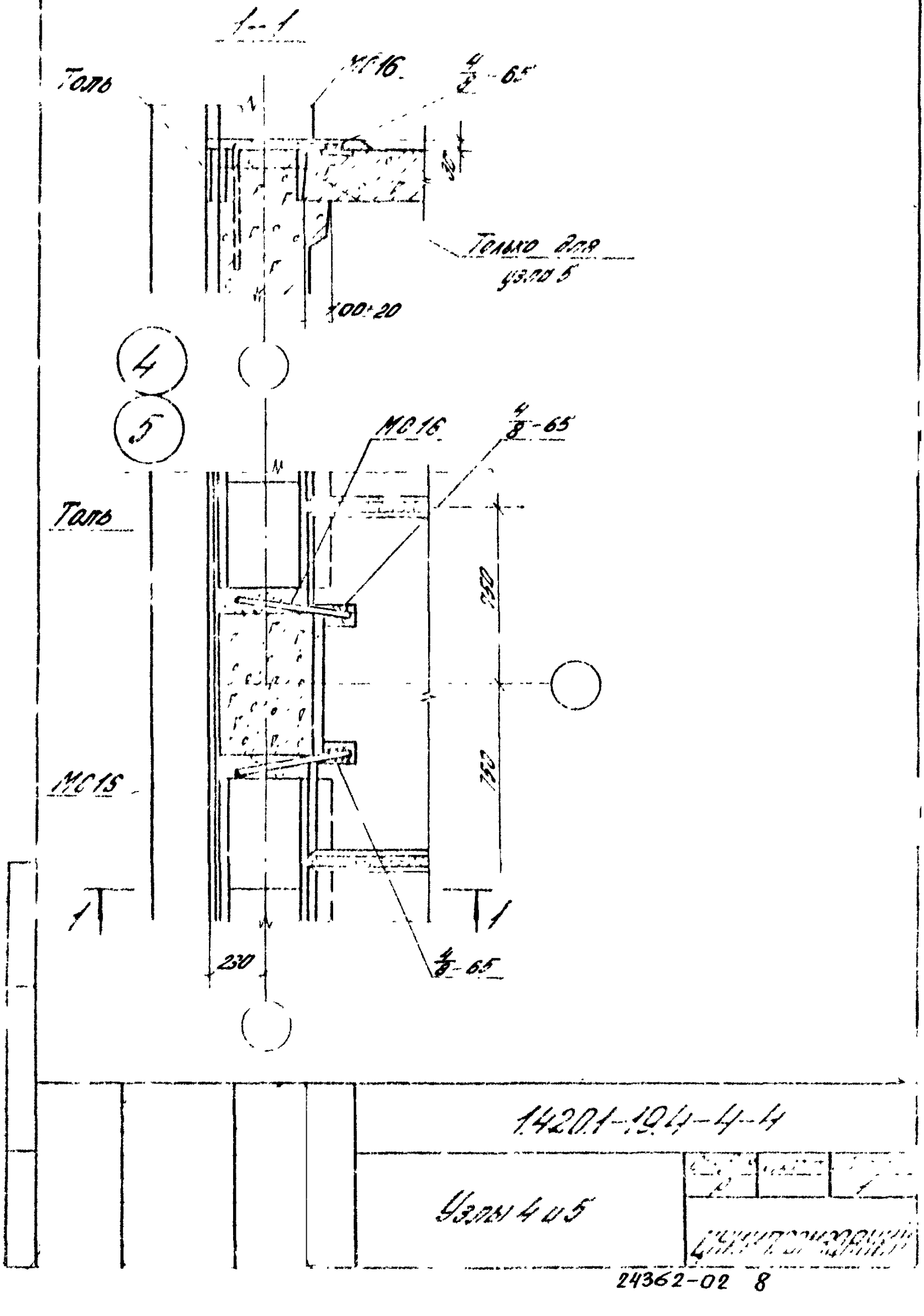
1-1
Толь
МС16
4/8-65
Только для узла 5
100±20
4
5
МС16
4/8-65
Толь
750
750
МС15
1
1
230
4/8-65
1420.1-19.4-4-4
Узлы 4 и 5

24362-02 8

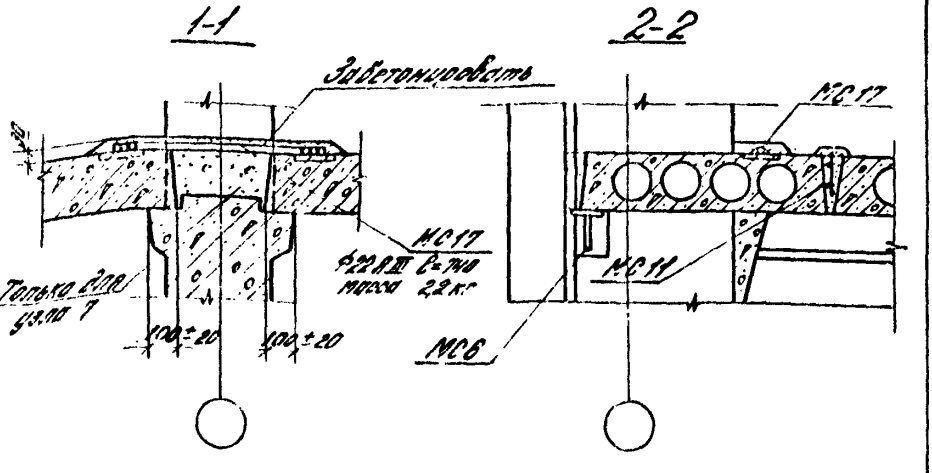

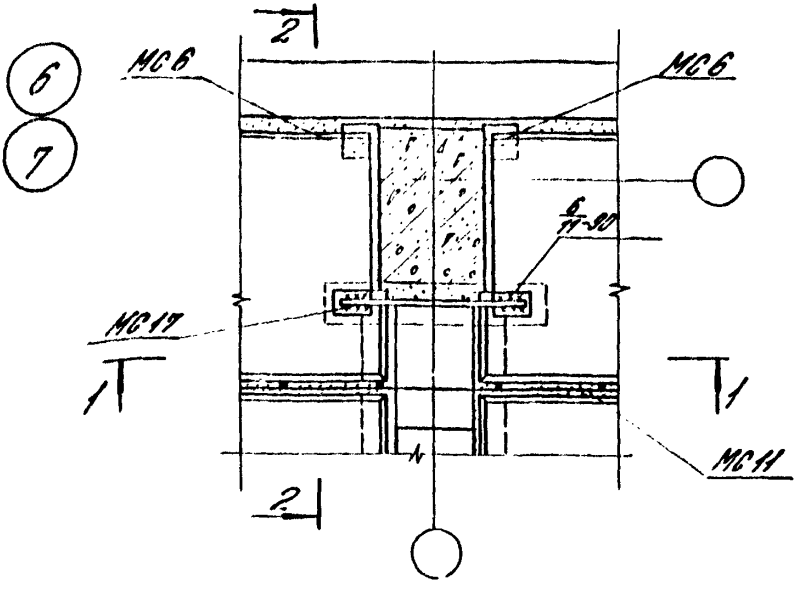

1. Узлы 6 и 7 рассматривать совместно с узлом 20
2. Стержень МС 17 – Ф 22 Я III l=740, масса 2,2 кг (ГОСТ 5781-82)

Разраб. Пров.	Лимончик Суровова		1.420.1-19.4-4-5	
			Узлы 6 и 7	Стадия: Р; Лист; Листов: 1
Н. контр.	Трахтенберг			ЦНИИПРОМЗДАНИЙ

Инв. № подл. | Подпись и дата | Взам. инв. №

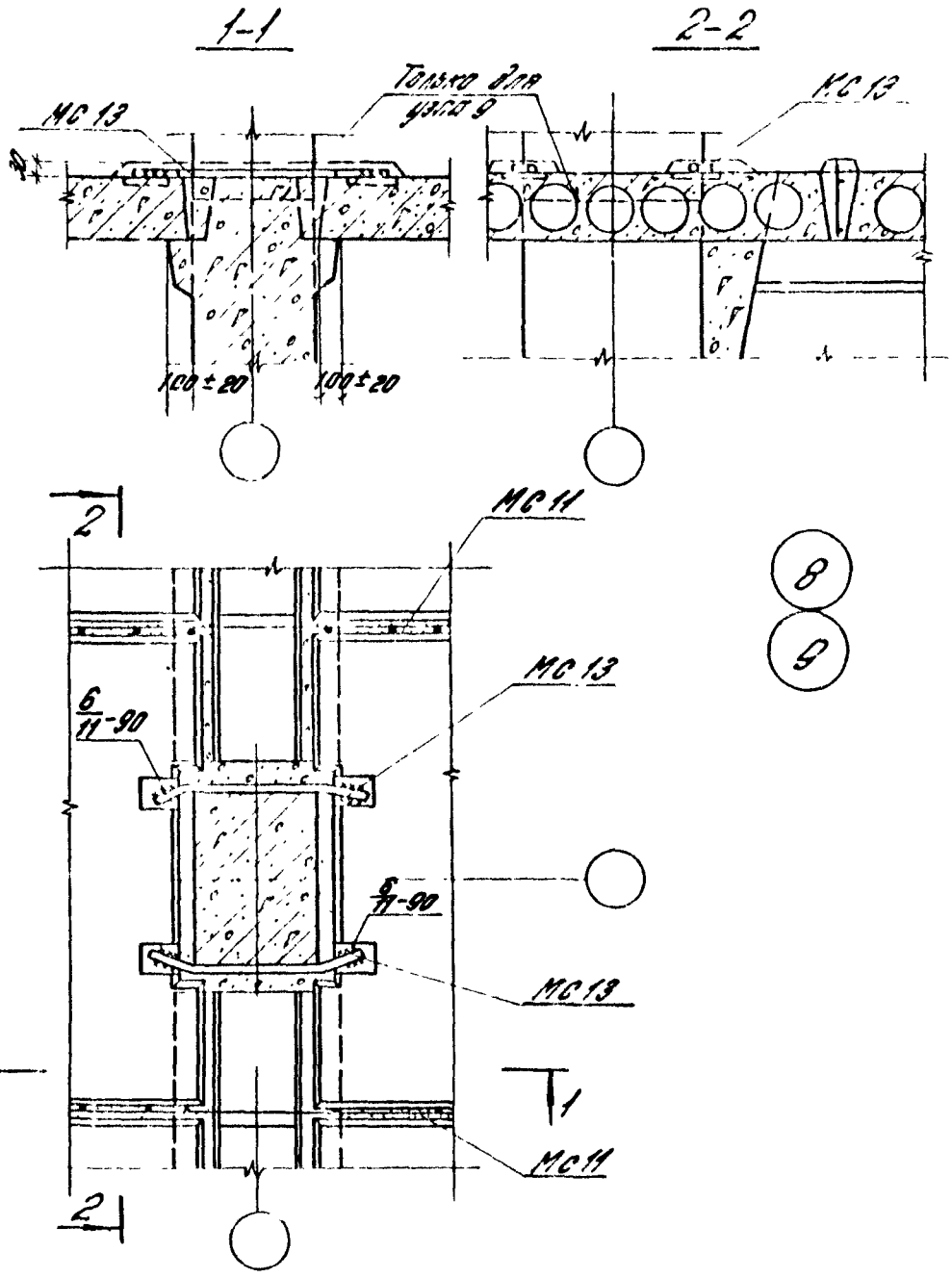

Разраб. Пров.	Лимончик Суровова		1.420.1-19.4-4-6	
			Узлы 8 и 9	Стадия Р / Лист / Листов 1
Н. контр.	Трахтенгерц			ЦНИИПРОМЗДАНИЙ

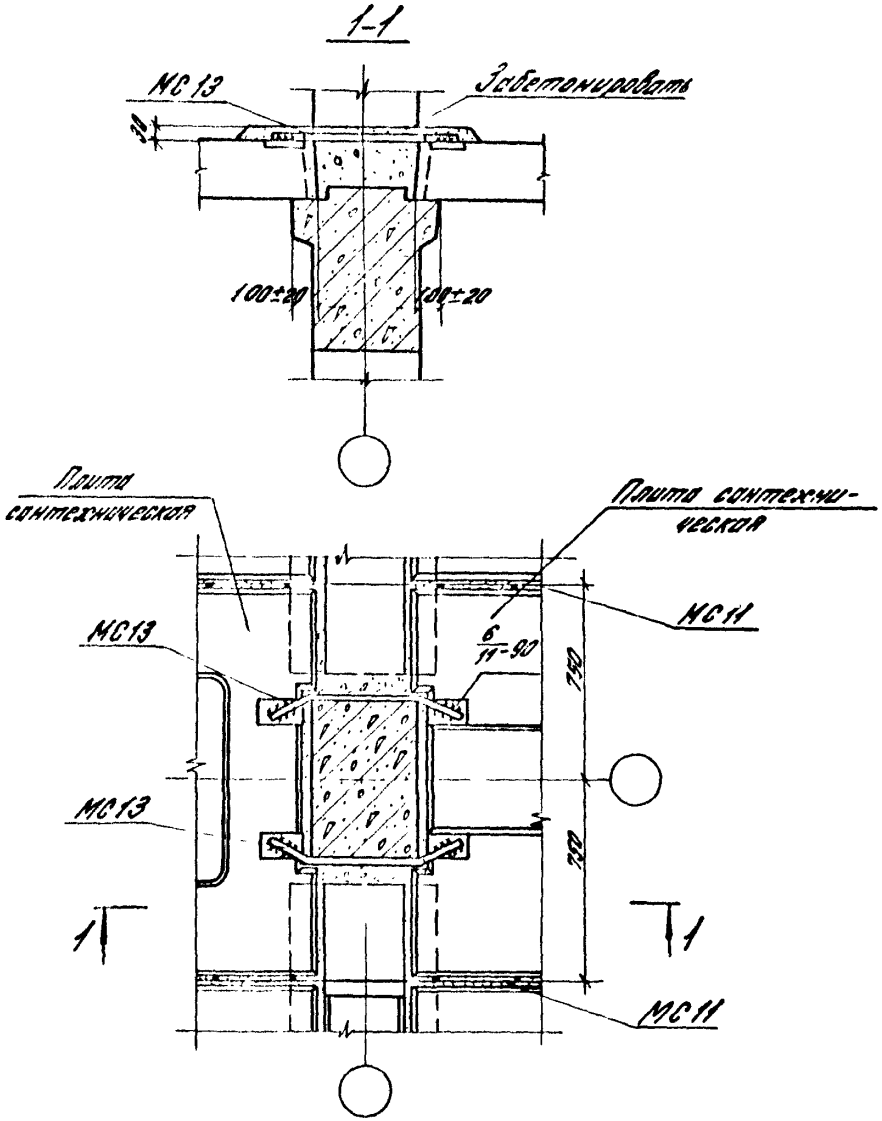

Разраб.	Лимончик			1.420.1-19.4-4-7			
Пров.	Суровова						
				Узел 10	Стадия	Лист	Листов
					Р		1
Н.контр.	Трахтенгерц				ЦНИИПРОМЗДАНИЙ		

Инв. № подл. | Подпись и дата | Взам. инв. №

24362-0211

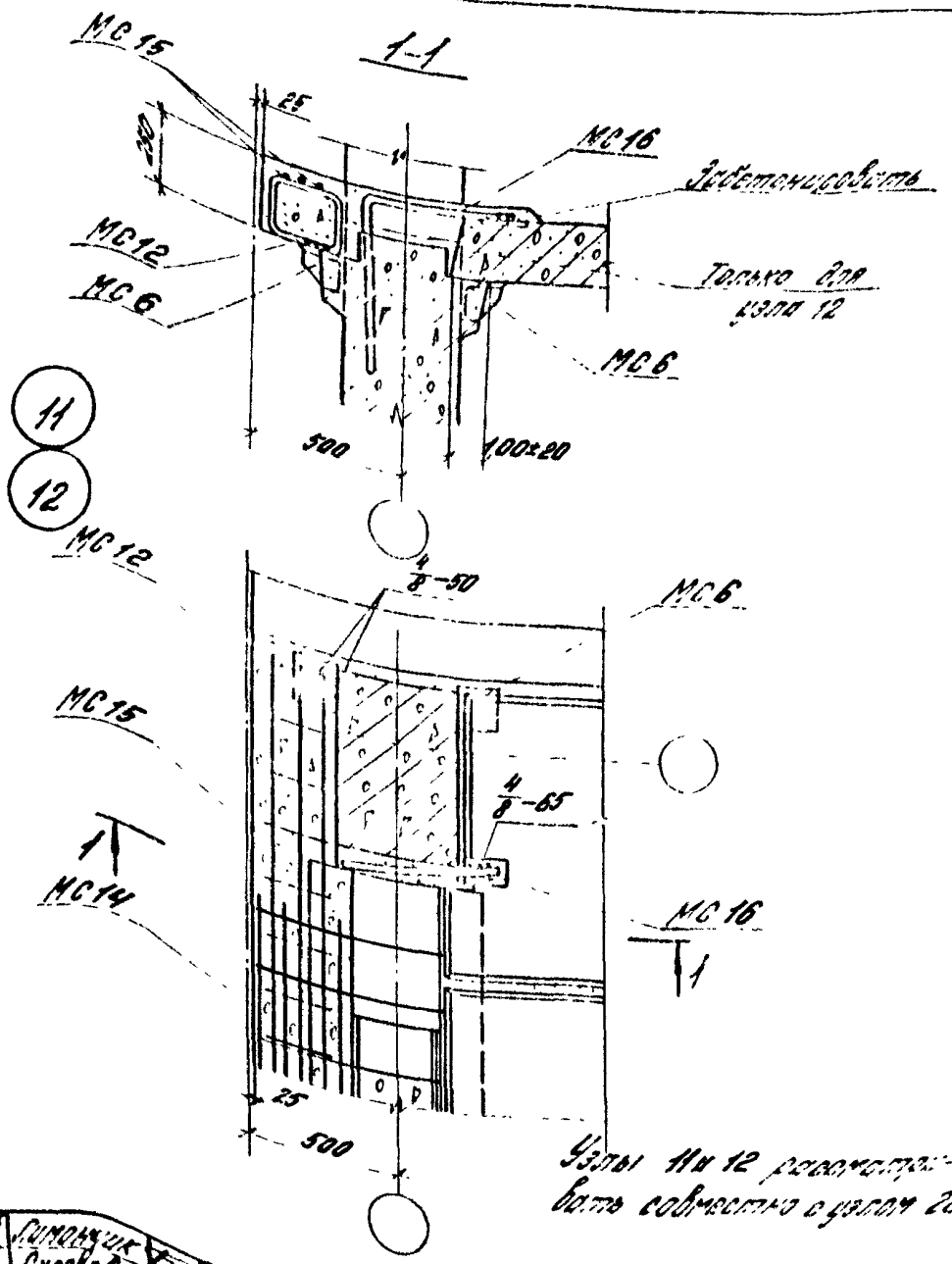

Узлы 11 и 12 рассматривать совместно с узлом 20

Разраб.	Лимонщик		
Пров.	Суровова		
Н. контр.	Трахтенгерц		

1.420.1-19.4-4-8

Узлы 11 и 12

Стадия	Лист	Листов
Р		1

ЦНИИПРОМЗДАНИЙ

24362-02 12

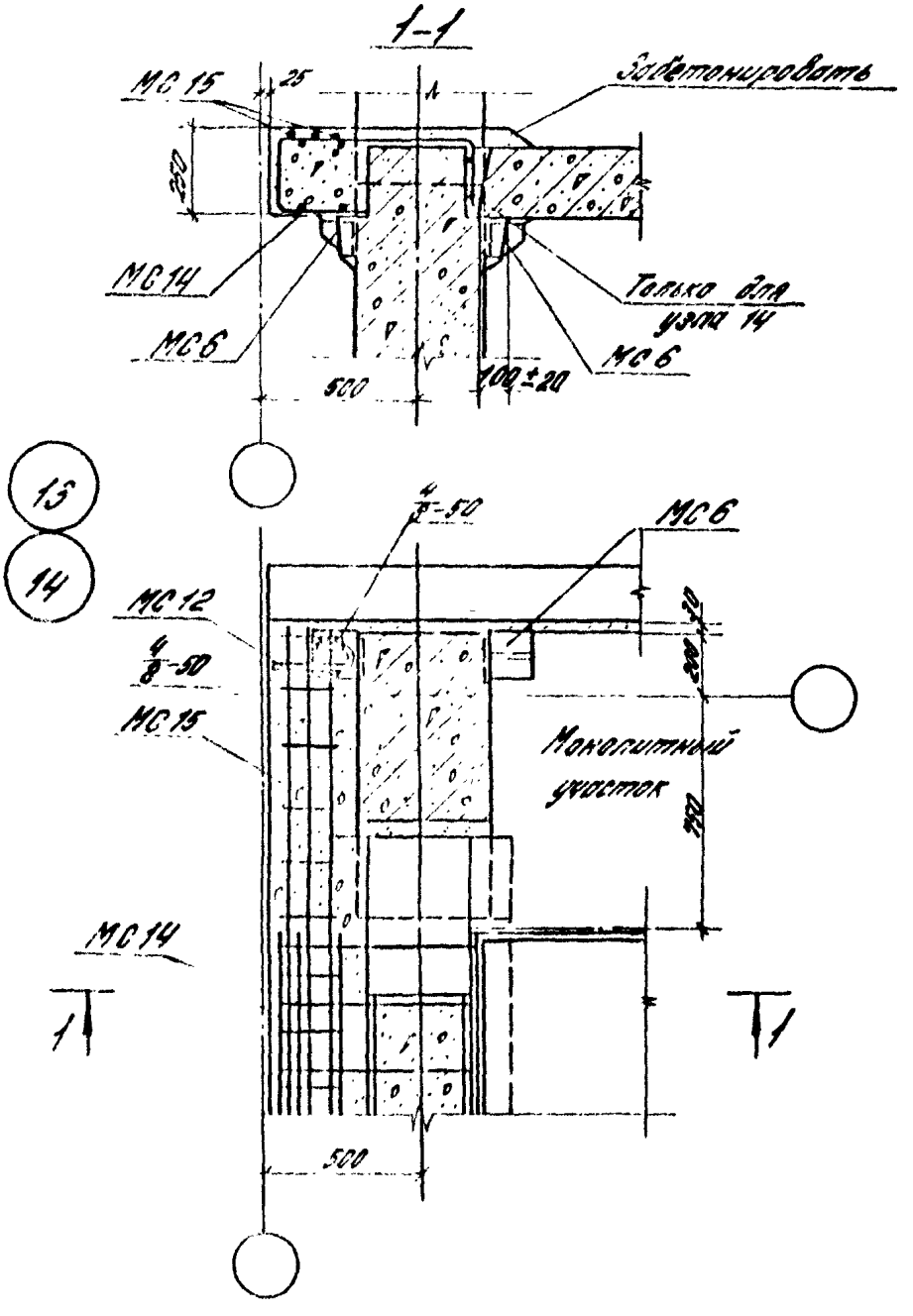

Узлы 13 и 14 рассматривать совместно с узлом 20

Разраб. Пров.	Лимонник Бурова		1.420.1-19.4-4-9			
			Узлы 13 и 14	Стадия	Лист	Листов
				Р		1
Н.контр.	Трахтенгерц			ЦНИИПРОМЗДАНИЙ		

24362-02 13

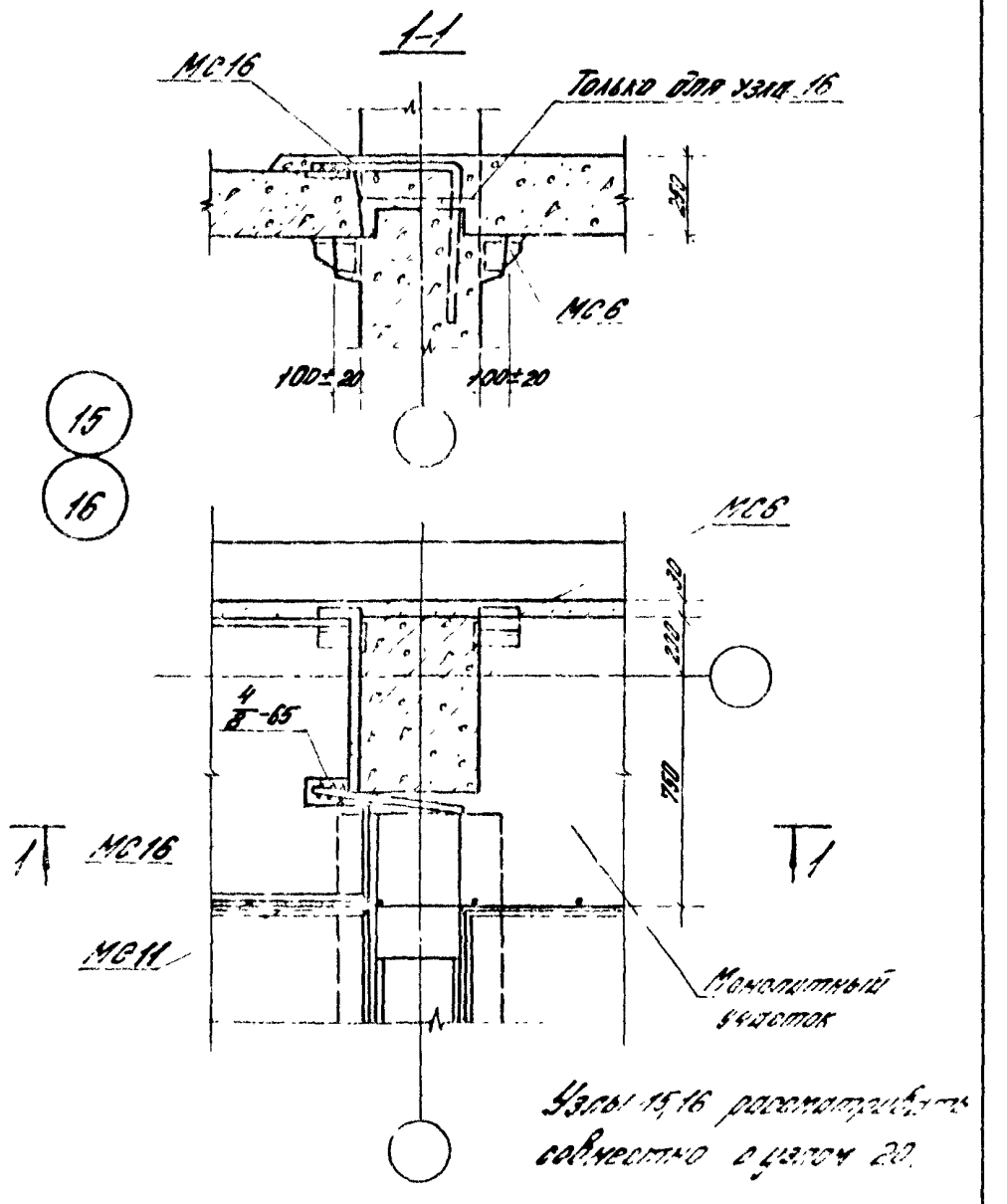

Узлы 15,16 рассматривать совместно с узлом 20.

Разраб.	Лимончик		1.420.1-19.4-4-10			
Пров.	Волков					
			Узлы 15 и 16	Стадия	Лист	Листов
				Р		1
Н.контр.	Трахтенберц			ЦНИИПРОМЗДАНИЙ		

Инв. № подл. | Подпись и дата | Взам. инв. №

24362-02 14

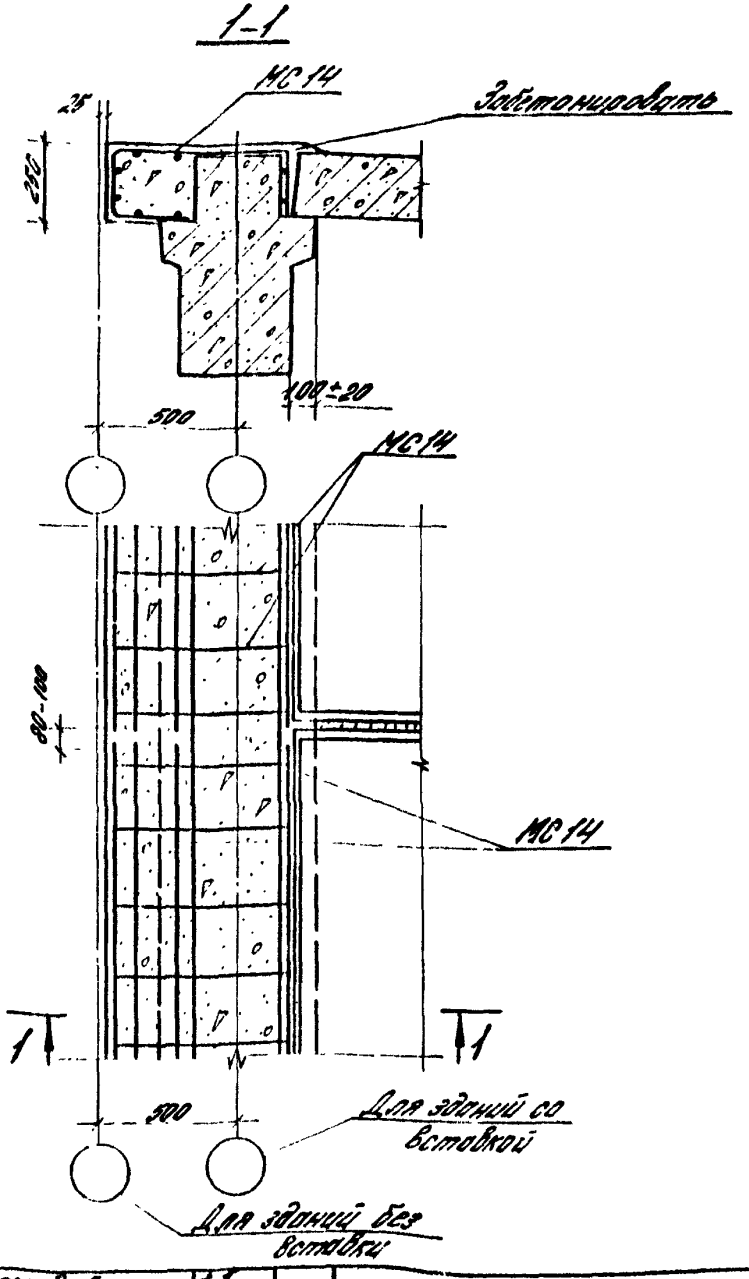

Разраб.	Лимонцик		1.420.1-19.4-4-11
Пров.	Суровова		
			Узел 17
Н. контр.	Трахтенгерц		

Стадия	Лист	Листов
Р		1

ЦНИИПРОМЗДАНИЙ

24362-02 15

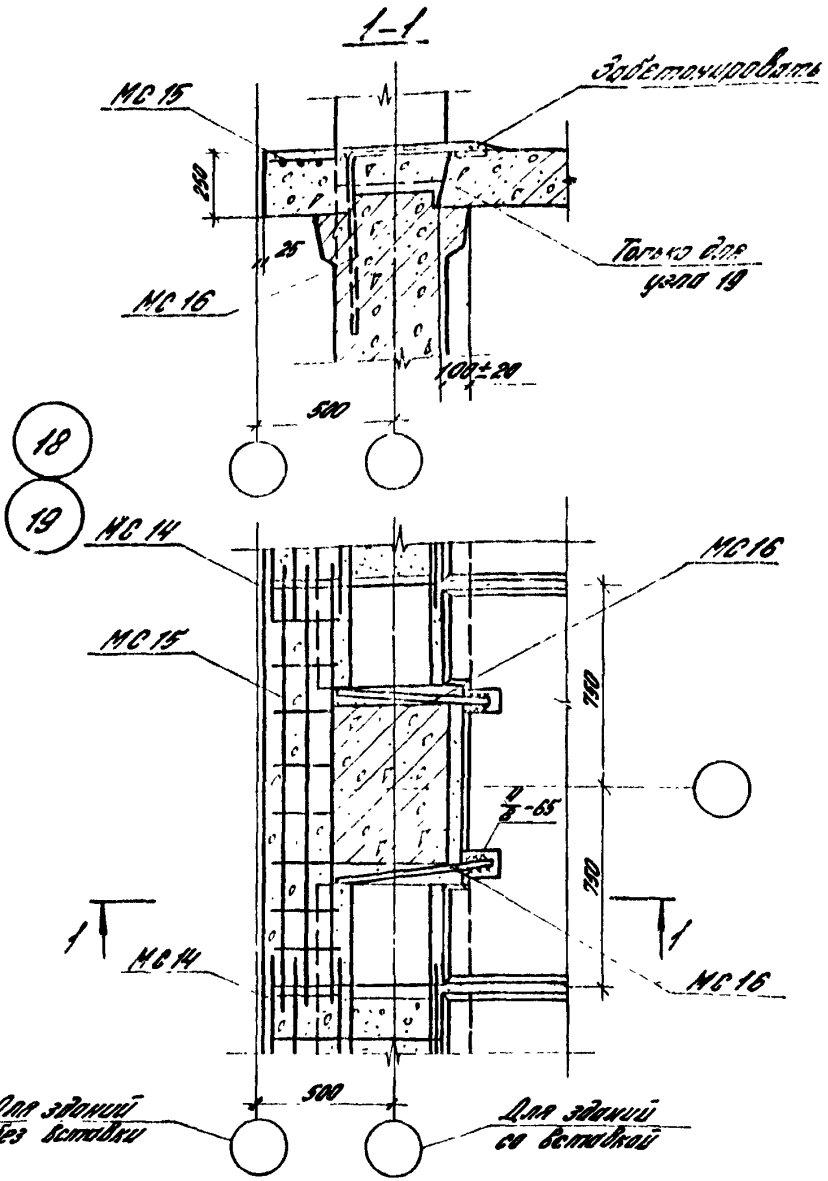

Разраб.	Лимончик			1.420.1-19.4-4-12
Пров.	Сурсова			
Т.Н. контр.	Трактенберг			Узлы 18 и 19

Стадия	Лист	Листов
Р		1

ЦНИИПРОМЗДАНИЙ

Инв. № подл. | Подпись и дата | Взам. инв. №

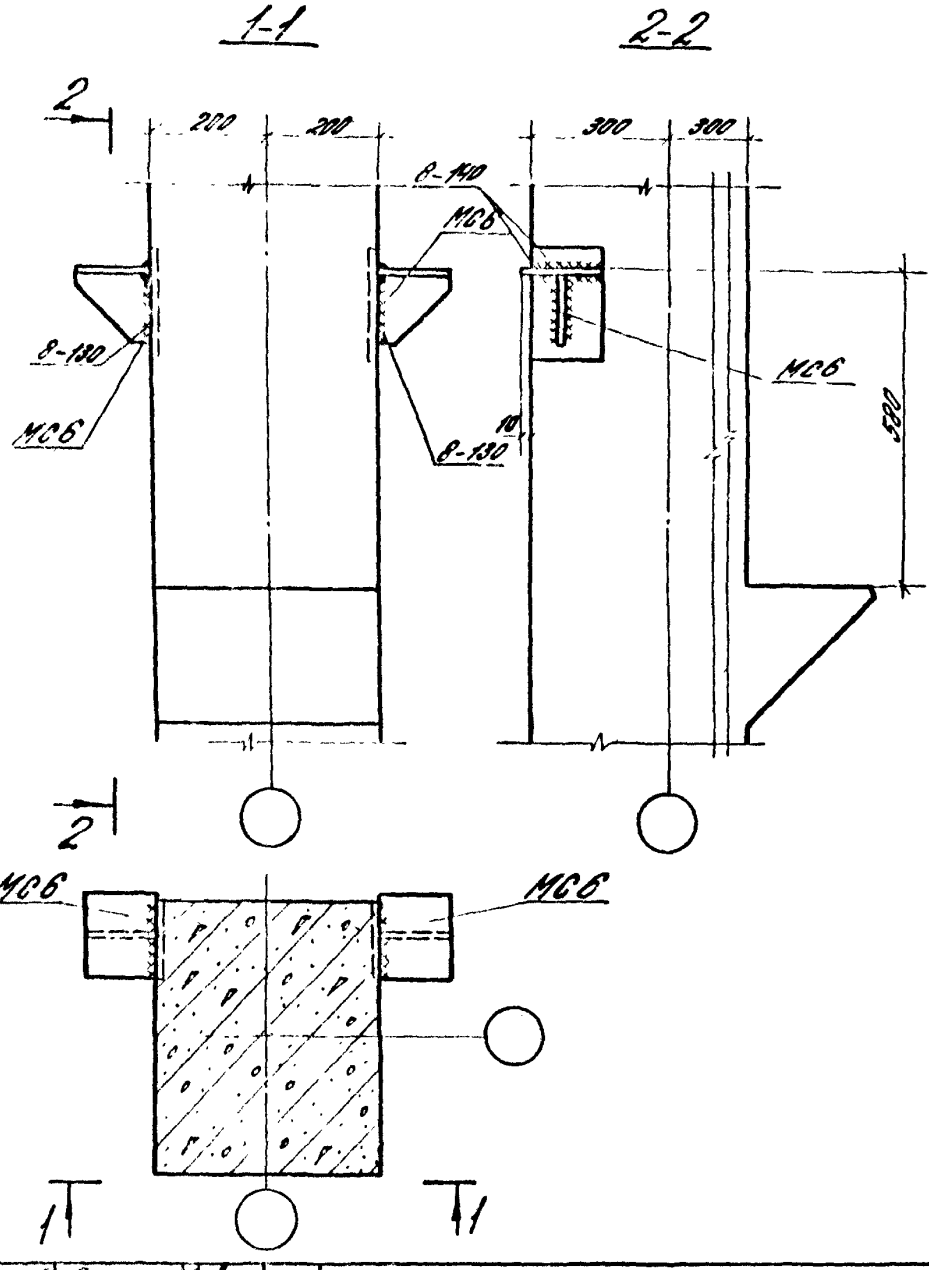

1.420.1-194-4-13

Узел 20

Стадия	Лист	Листов
Р		1

ЦНИИПРОМЗДАНИЙ

gost.e-ecolog.ru