ТИПОВЫЕ СТРОИТЕЛЬНЫЕ КОНСТРУКЦИИ, ИЗДЕЛИЯ И УЗЛЫ

Серия 1.420.1-19

КОНСТРУКЦИИ КАРКАСА МНОГОЭТАЖНЫХ ПРОИЗВОДСТВЕННЫХ ЗДАНИЙ С СЕТКОЙ КОЛОНН 12×6 м ДЛЯ СТРОИТЕЛЬСТВА В РАЙОНАХ НЕСЕЙСМИЧЕСКИХ И СЕЙСМИЧНОСТЬЮ 7 БАЛЛОВ

выпуск 4-3

Монтажные узлы сопряжений ребристых плит перекрытий и покрытия.

Рабочие чертежи

24362-01
цена 0-68

gost.e-ecolog.ru

ЦЕНТРАЛЬНЫЙ ИНСТИТУТ ТИПОВОГО ПРОЕКТИРОВАНИЯ
ГОССТРОЯ СССР

Москва, А-445, Смольная ул., 22

Сдано в печать VII 1990 года

Заказ № 7109 Тираж 4700 экз.

ТИПОВЫЕ СТРОИТЕЛЬНЫЕ КОНСТРУКЦИИ, ИЗДЕЛИЯ И УЗЛЫ

Серия 1.420.1-19

КОНСТРУКЦИИ КАРКАСА МНОГОЭТАЖНЫХ ПРОИЗВОДСТВЕННЫХ ЗДАНИЙ С СЕТКОЙ КОЛОНН 12×6 м ДЛЯ СТРОИТЕЛЬСТВА В РАЙОНАХ НЕСЕЙСМИЧЕСКИХ И СЕЙСМИЧНОСТЬЮ 7 БАЛЛОВ

Выпуск 4-3

Монтажные узлы сопряжений ребристых плит перекрытий и покрытия

Рабочие чертежи

РАЗРАБОТАНЫ:
ЦНИИПРОМЗДАНИЙ

Гл.инж.ин-та В.В.Гранев
Зав.отделом А.В.Замараев
Зав.сектором Г.В.Выжигин
Гл.инж.проекта В.М.Трахтенгерц

НИИЖБ

Зам.директора Ю.П.Гуща
Зав.лаборатории Н.Н.Коровин
Ст.научн.сотрудн. Ю.Д.Быченков

УТВЕРЖДЕНЫ
ГЛАВНЫМ УПРАВЛЕНИЕМ ПРОЕКТИРОВАНИЯ ГОССТРОЯ СССР
письмо от 29.12.88 № 6/6-2964

ВВЕДЕНЫ В ДЕЙСТВИЕ с 01.04.89
ЦНИИПРОМЗДАНИЙ
ПРИКАЗ № 20 от 01.02.89

© ЦИТП Госстроя СССР, 1990

Обозначение	Наименование	Стр. вып.
1.420.1-19.4-3 –1ТТ	Технические требования	3
–2	Узлы 1,2	4
–3	Узлы 3,4	5
–4	Узлы 5..8	6
–5	Узлы 9, 10	7
–6	Узлы 11...14	8
–7	Узлы 15, 16	9
–8	Узлы 17, 18	10
–9	Узлы 19, 20	11
–10	Узлы 21, 22	12
–11	Узел 23	13
–12	Узел 24	14
–13	Узел 25	15
–14	Узел 26	16

Разраб.	Суровова		1.420.1-19.4-3
ГСП	Трахтенгерц		
Н.контр.	Трахтенгерц		Содержание

Стадия	Лист	Листов
Р		1

ЦНИИПРОМЗДАНИЙ

Данный альбом является частью работы, полный состав которой приведен в выпуске 0-0 данной серии. Маркировка узлов дана в выпуске 0-1.

В альбоме приведены чертежи монтажных узлов установки и крепления ребристых плит перекрытий и покрытий высотой 300 мм по серии 1.042.1-4 к ригелям для многоэтажных производственных зданий серии 1.420.1-19.

Монтаж железобетонных конструкций, электросварку и работу по замоноличиванию швов между плитами, плитами и ригелями следует производить в соответствии с требованиями действующих технических условий и технологических правил, а также в соответствии со СНиП 3.03.01-87 „Несущие и ограждающие конструкции"

Зазоры между торцами плит и ригелями, между плитами, а также участки замоноличивания у д.ш. следует заполнять бетоном класса В25 на мелком щебне или гравии с тщательным вибрированием.

Общие указания по монтажу конструкций, указания по монтажу плит перекрытий, технологии сварки элементов каркаса, заделке стыков и сварных швов, технике безопасности при монтаже плит, антикоррозионной защите стальных закладных деталей приведены в выпуске 0-3 данной серии.

Марка стали соединительных элементов должна приниматься по указаниям конкретного проекта. Чертежи стальных соединительных элементов приведены в выпуске 3-1 данной серии.

Требования к водоцементному отношению бетонной смеси, добавкам к бетону, составу заполнителей, виду защитного покрытия и способу его нанесения, защите стальных деталей и сварных швов должны быть указаны в конкретном проекте и являются обязательными для выполнения.

Выпуски арматуры и бетон замоноличивания стыков ригеля с колонной на узлах условно не показаны.

На узлах величина деформационного шва указана для зданий, возводимых в несейсмических районах. Для зданий, возводимых в районах с сейсмичностью 7 баллов, величину антисейсмического шва следует принимать в соответствии с указаниями, приведенными в вып. 0-0.

Разраб	Трахтенгерц		1.420.1-19.4-3-1ТТ		
Пров	Суровова				
			Технические требования	Стадия	Лист	Листов
				Р		1
Н.контр.	Трахтенгерц			ЦНИИПРОМЗДАНИЙ		

Инв. № подл. | Подпись и дата | Взам. инв. №

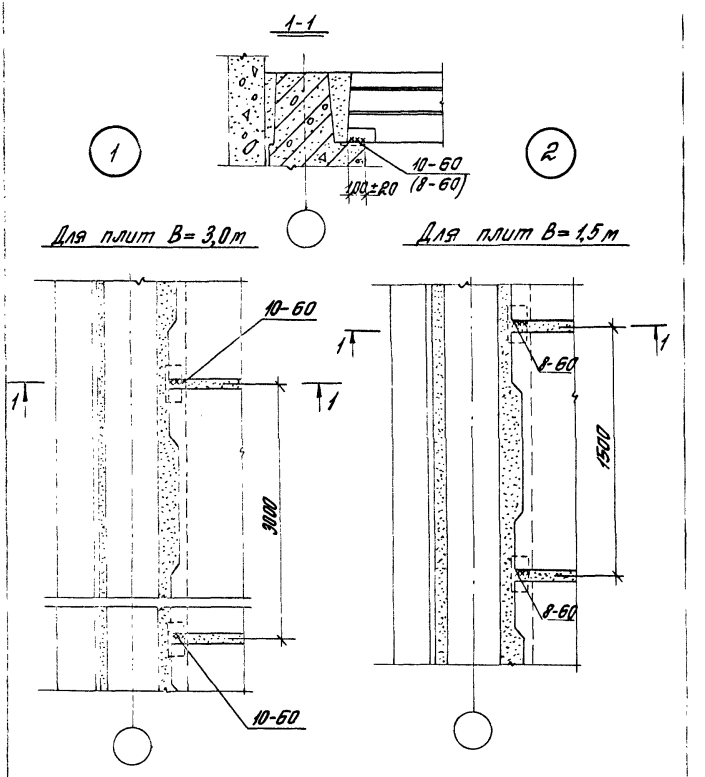

Разраб.	Суровова			1.420.1-19.4-3-2
Пров.	Прахтенгерц			
				Узлы 1, 2
				Стадия: Р; Лист; Листов: 1
				ЦНИИПРОМЗДАНИЙ
Контр.	Прахтенгерц			

24362-01 5

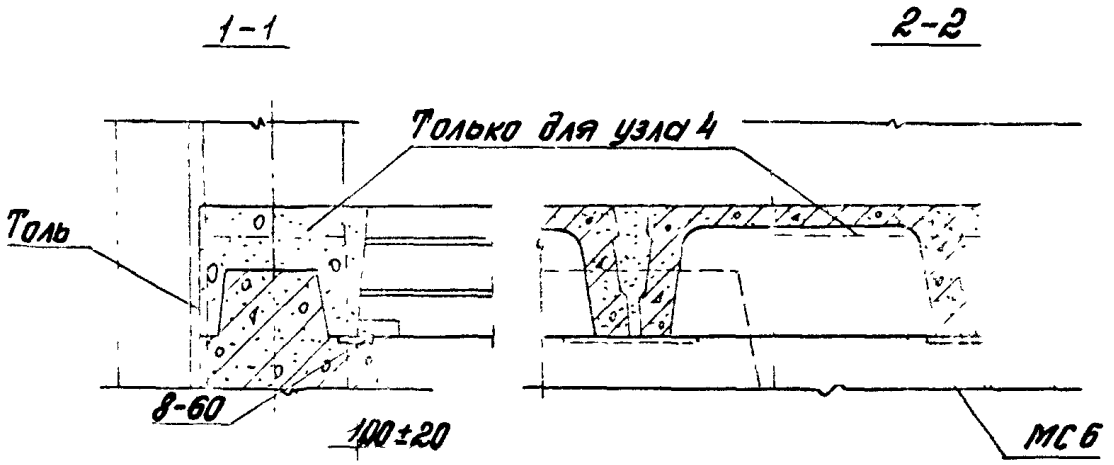

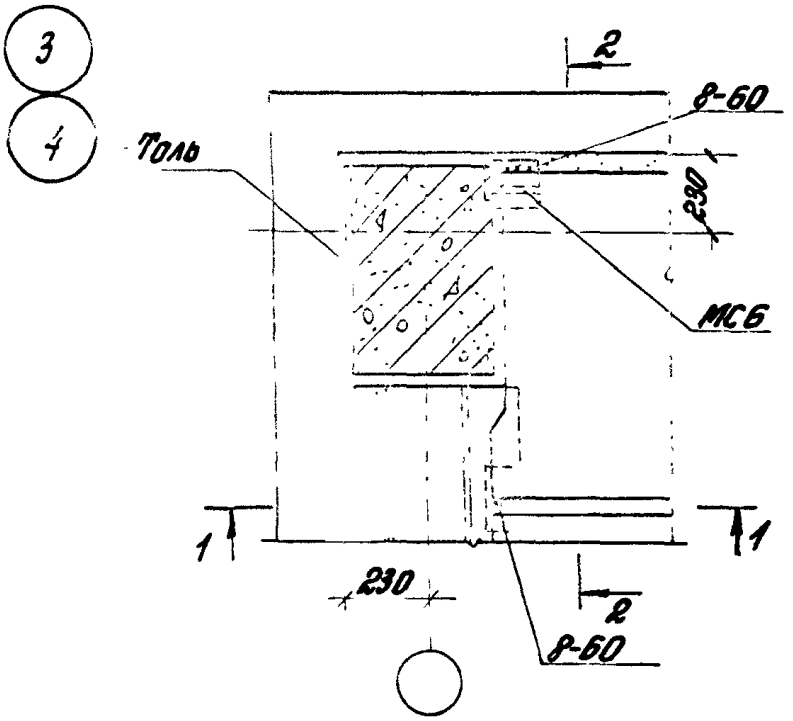

1. Узел 3 рассматривать совместно с узлом 25, а узел 4 - совместно с узлом 26.
2. Соединительное изделие МС6 см. 1.420.1-19.3-1-12

Разраб.	Суровова		1.420.1-19.4-3-3
Пров.	Грахтенгерц		
			Узлы 3, 4
Н.контр.	Грахтенгерц		ЦНИИПРОМЗДАНИЙ

24362-01 6

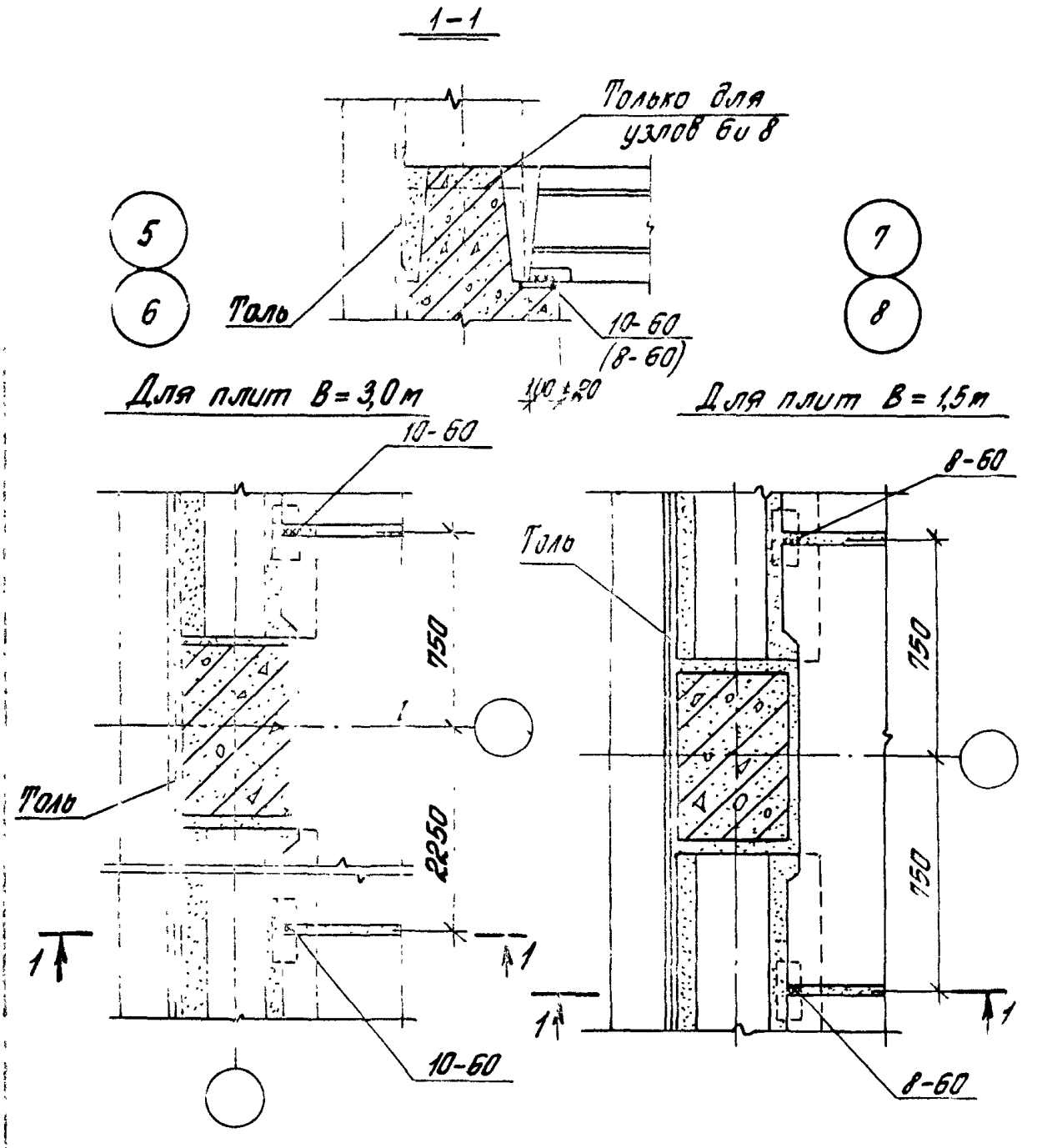

Разраб.	Суровова		1.420.1-19.4-3-4			
Пров.	Трахтенгерц					
			Узлы 5 ... 8	Стадия	Лист	Листов
				Р		1
Н.контр.	Трахтенгерц			ЦНИИПРОМЗДАНИЙ		

24362-01 7

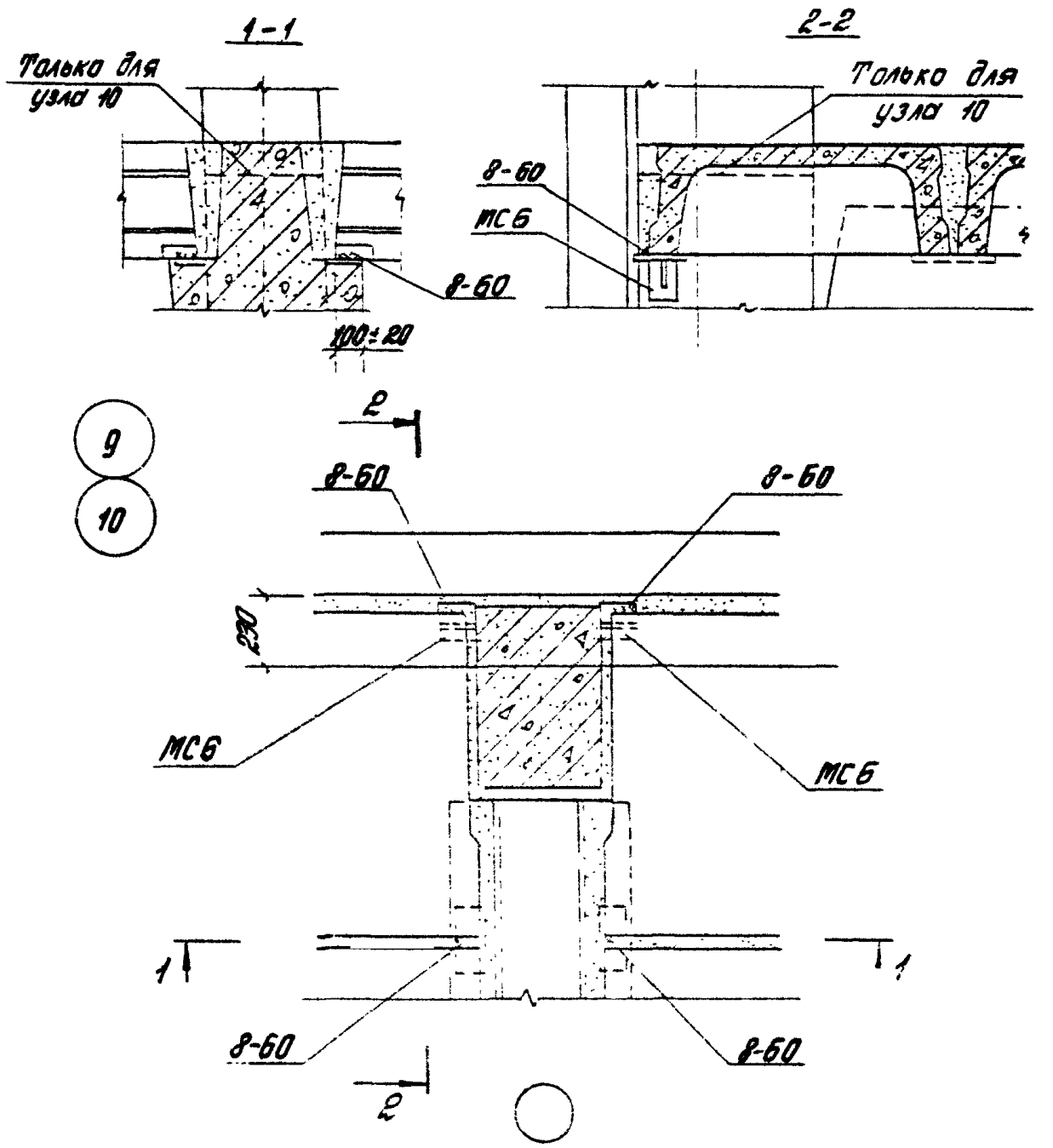

1. Узел 9 рассматривать совместно с узлом 25, а узел 10 - совместно с узлом 26.
2. Соединительное изделие МС6 см. 1.420.1-19.3-1-12

1.420.1-19.4-3-5

Узлы 9, 10

Лист 1 Листов 1

ЦНИИПРОМЗДАНИЙ

1–1

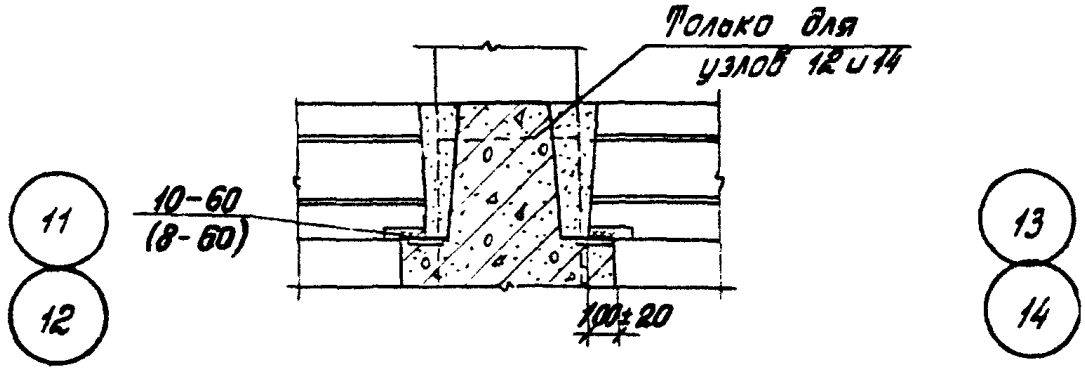

Для плит B=3,0м

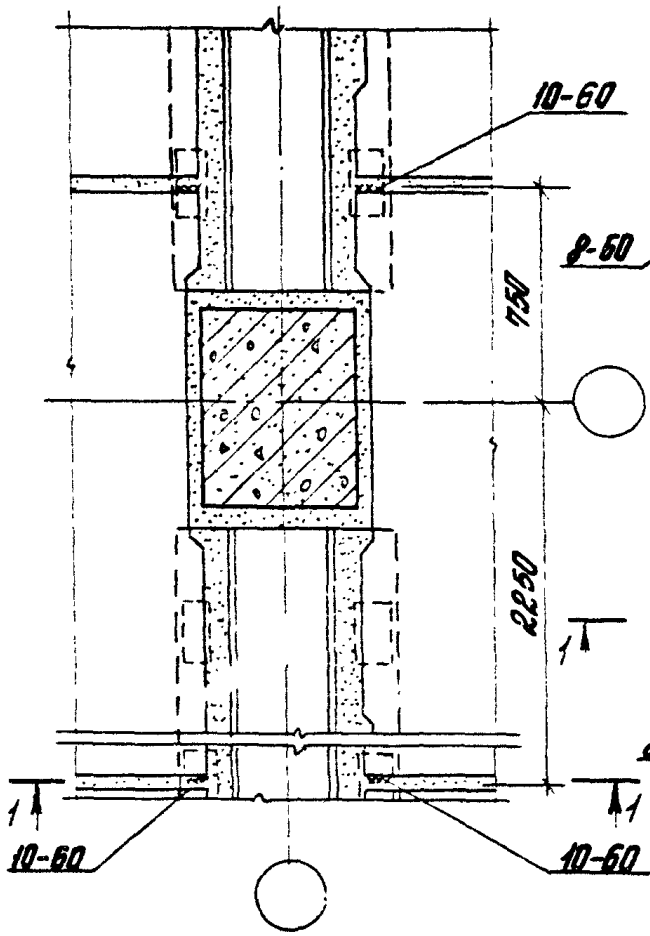

Для плит B=1,5м

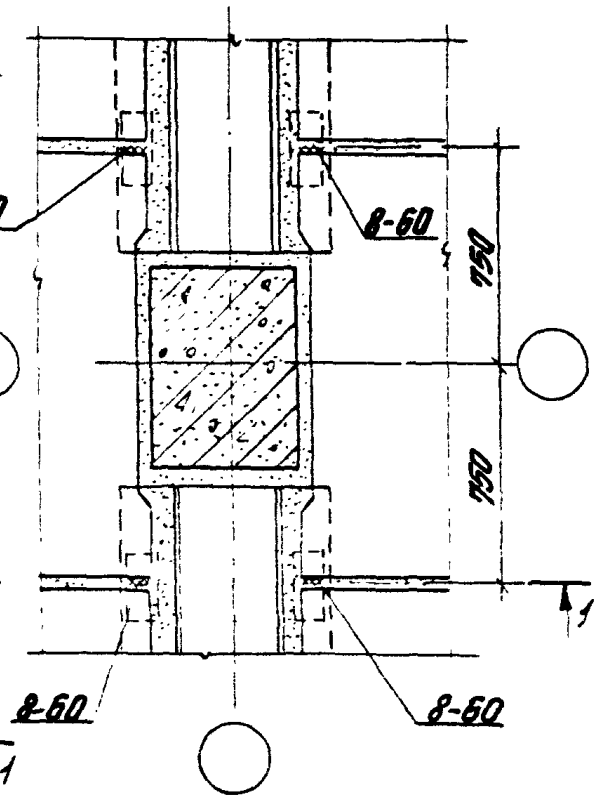

Инв.№ подл.	Подпись и дата	Взам.инв.№	

Разраб.	Бирсбова		1.420.1-19.4-3-6
Пров.	Трахтенгерц		
Н.контр.	Трахтенгерц		Узлы 11... 14

Стадия	Лист	Листов
Р		1

ЦНИИПРОМЗДАНИЙ

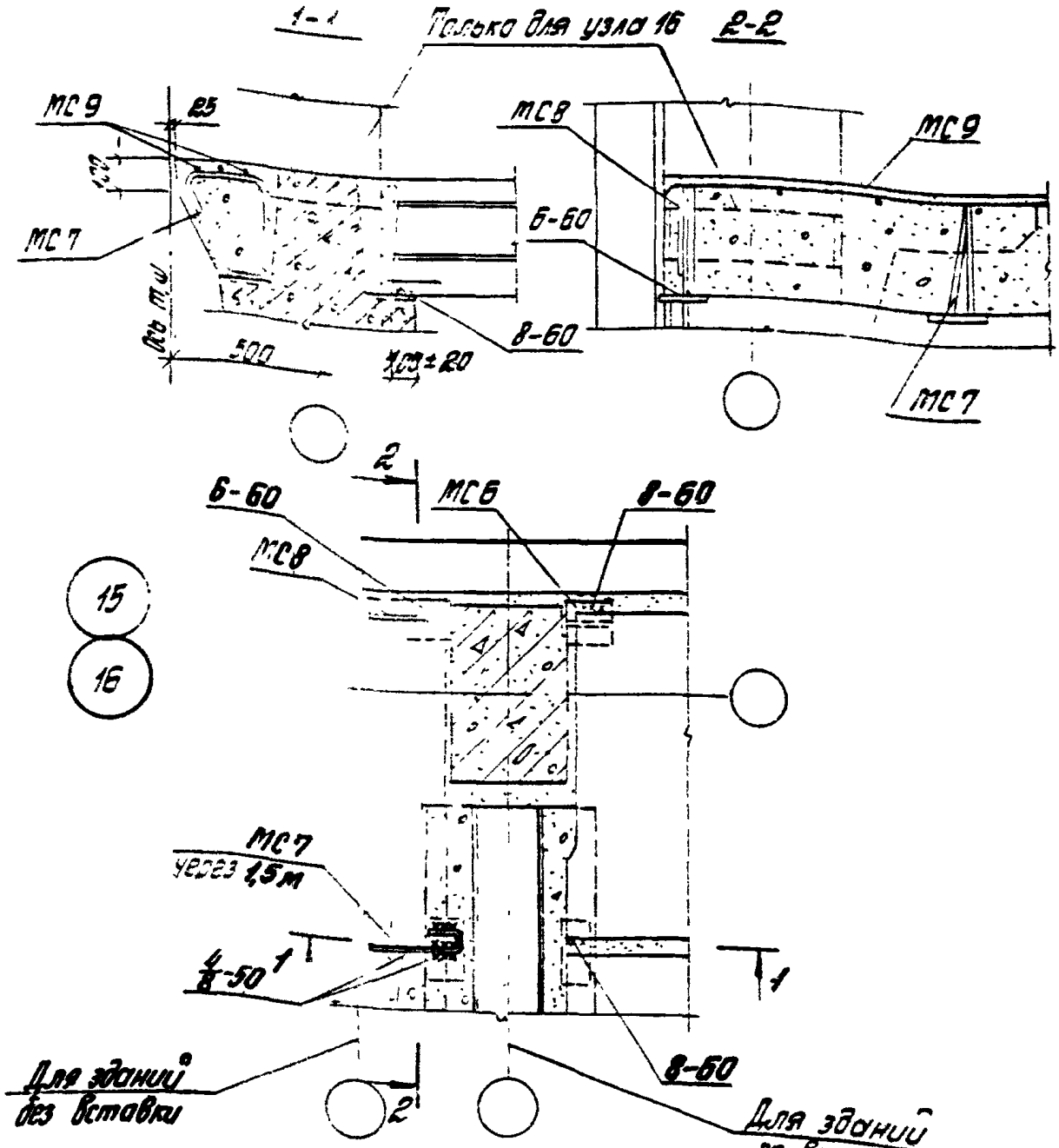

1. Узел 15 рассматривать совместно с узлом 25, а узел 16 – совместно с узлом 26.
2. Соединительные изделия МС6...МС9 см. 1.420.1-19.3-1-12 – 1.420.1-19.3-1-15

Разраб.	Сусова			1.420.1-19.4-3-7
Пров.	Трахтенгерц			
				Узлы 15, 16
				Стадия: Р; Лист; Листов: 1
Н.контр.	Трахтенгерц			ЦНИИПРОМЗДАНИЙ

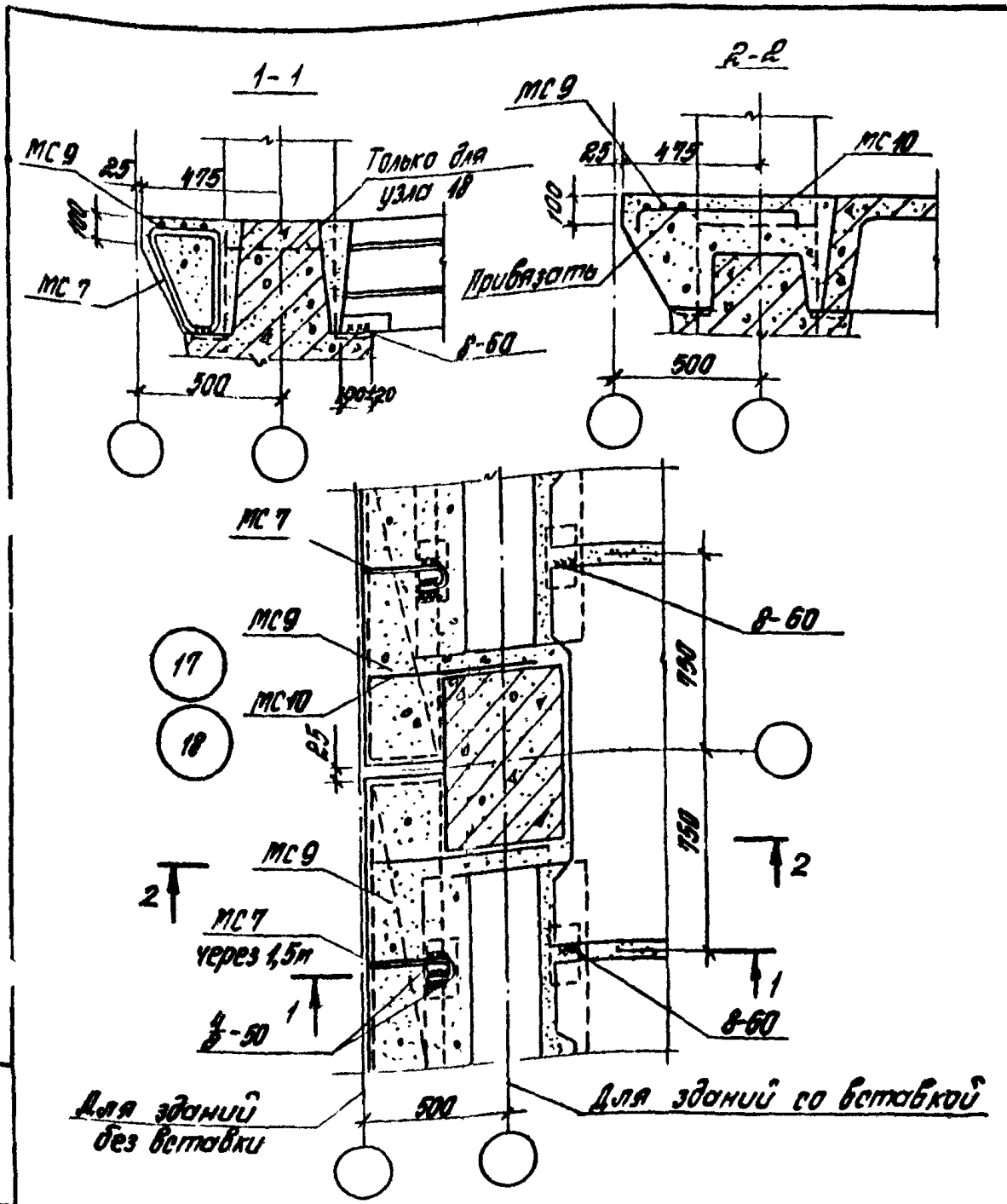

Соединительные изделия МС7, МС9, МС10 см. 1.420.1-19.3-1-13, 1.420.1-19.3-1-15, 1.420.1-19.3-1-16

Разраб.	Суровова		1.420.1-19.4-3-8	
Пров.	Трактенгерц			
Н.контр.	Трактенгерц		Узлы 17, 18	Стадия: Р; Лист; Листов: 1
				ЦНИИПРОМЗДАНИЙ

Инв. № подл. | Подпись и дата | Взам. инв. №

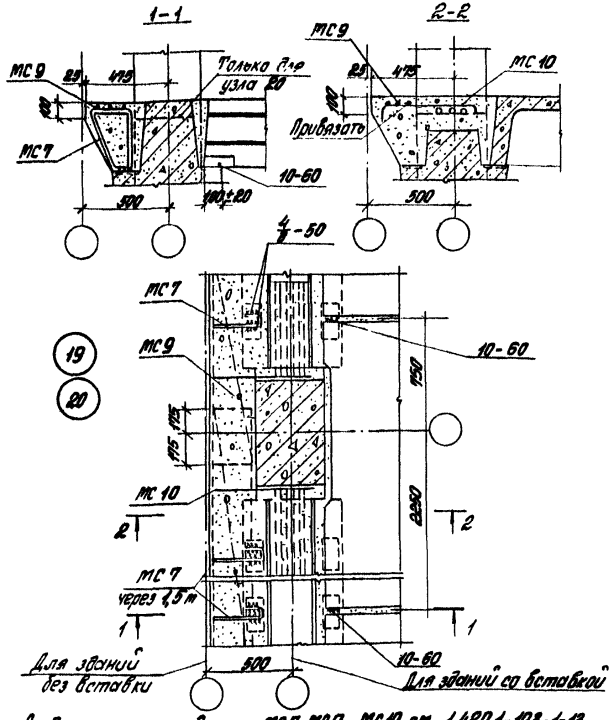

Соединительные изделия МС7, МС9, МС10 см. 1.420.1-19.3-1-13, 1.420.1-19.3-1-15, 1.420.1-19.3-1-16.

Разраб.	Суровова		
Пров.	Трахтенгерц		
Н.контр.	Трахтенгерц		
ГИП			
ГАП			

1.420.1-19.4-3-9

Узлы 19, 20

Стадия	Лист	Листов
Р		1

ЦИНИПРОМЗДАНИЙ

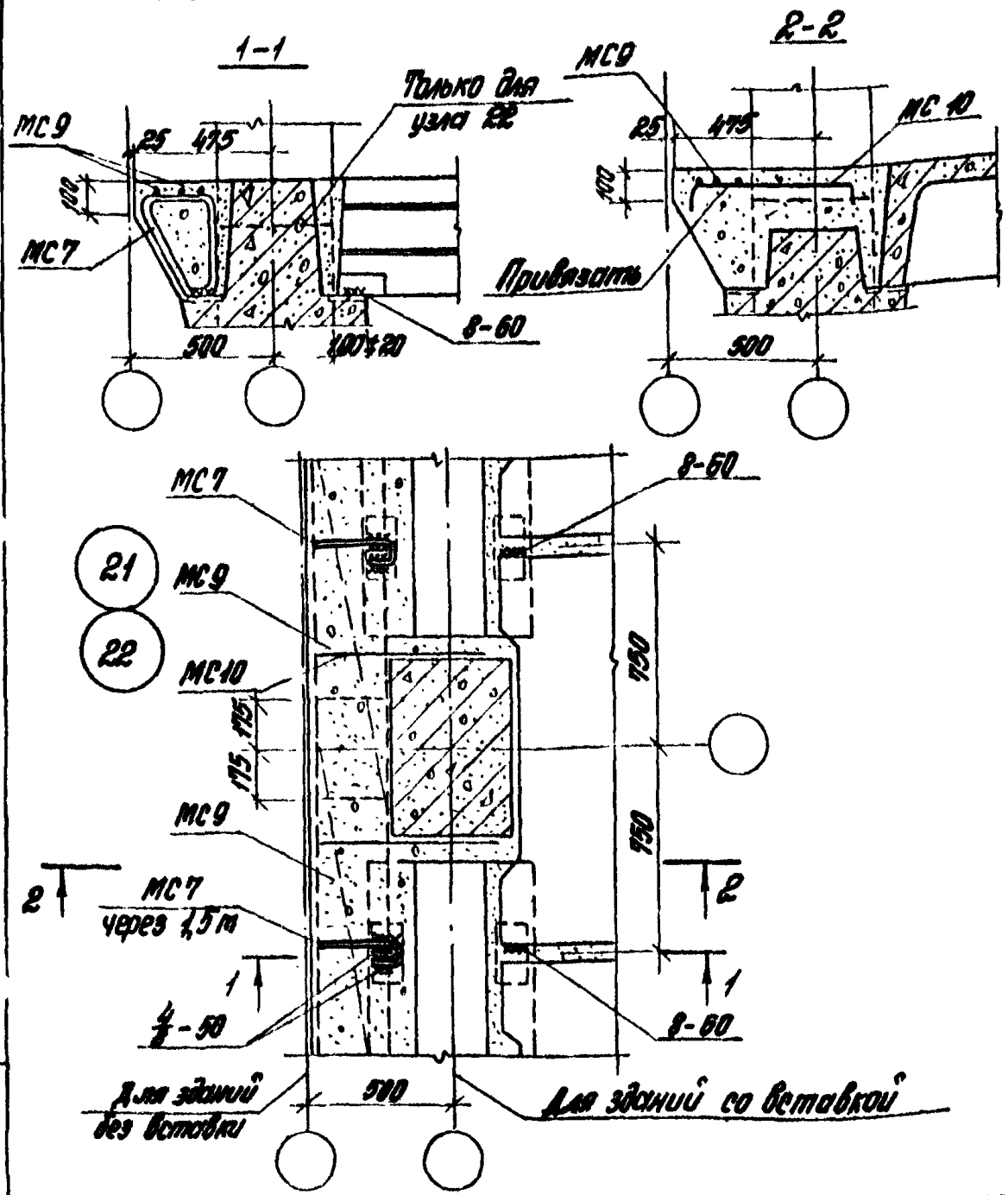

Соединительные изделия МС7, МС9, МС10 см. 1.420.1-19.3-1-13, 1.420.1-19.3-1-15, 1.420.1-19.3-1-16

Разраб.	Суровова		1.420.1-19.4-3-10	
Пров.	Трахтенгерц			
Н.контр.	Трахтенгерц		Узлы 21,22	Стадия: Р; Лист; Листов: 1
				ЦНИИПРОМЗДАНИЙ

Инв. № подл. | Подпись и дата | Взам. инв. №

24362-01 13

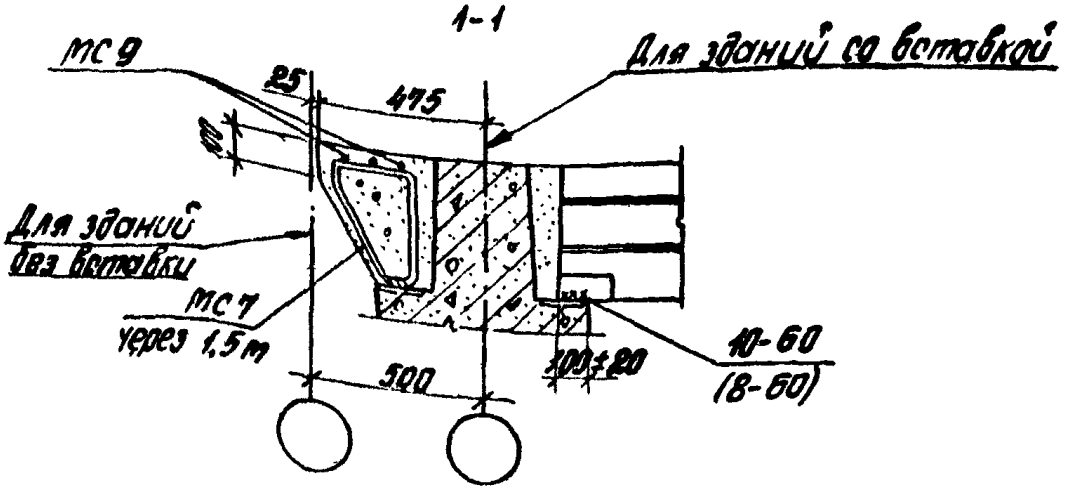

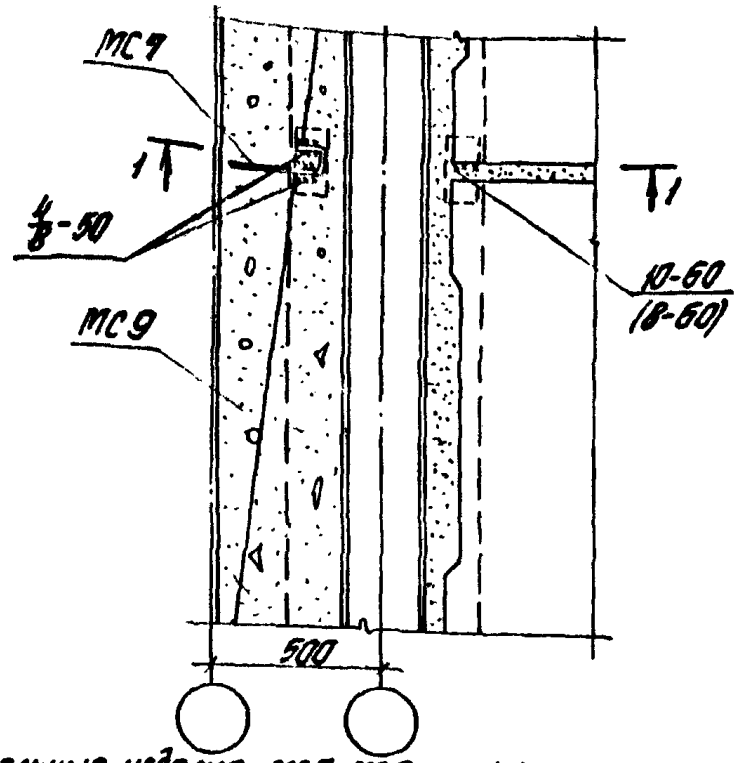

1. Соединительные изделия МС7, МС9 см. 1.420.1-19.3-1-13, 1.420.1-19.3-1-15.
2. В скобках указаны сварные швы для плит шириной 1,5 м.

Разраб.	Суровова		1.420.1-19.4-3-11	
Пров.	Трахтенгерц			
Н. контр.	Трахтенгерц		Узел 23	Стадия: Р; Лист: ; Листов: 1
				ЦНИИПРОМЗДАНИЙ

Инв. № подл. | Подпись и дата | Взам. инв. №

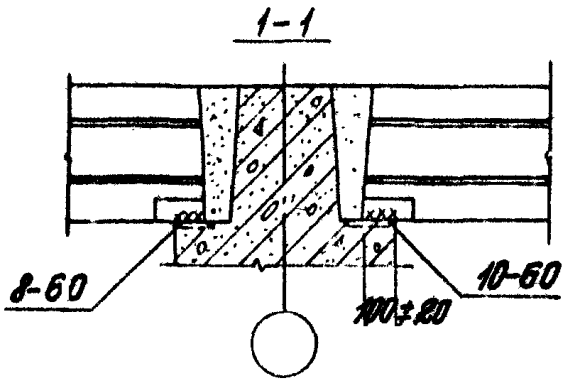

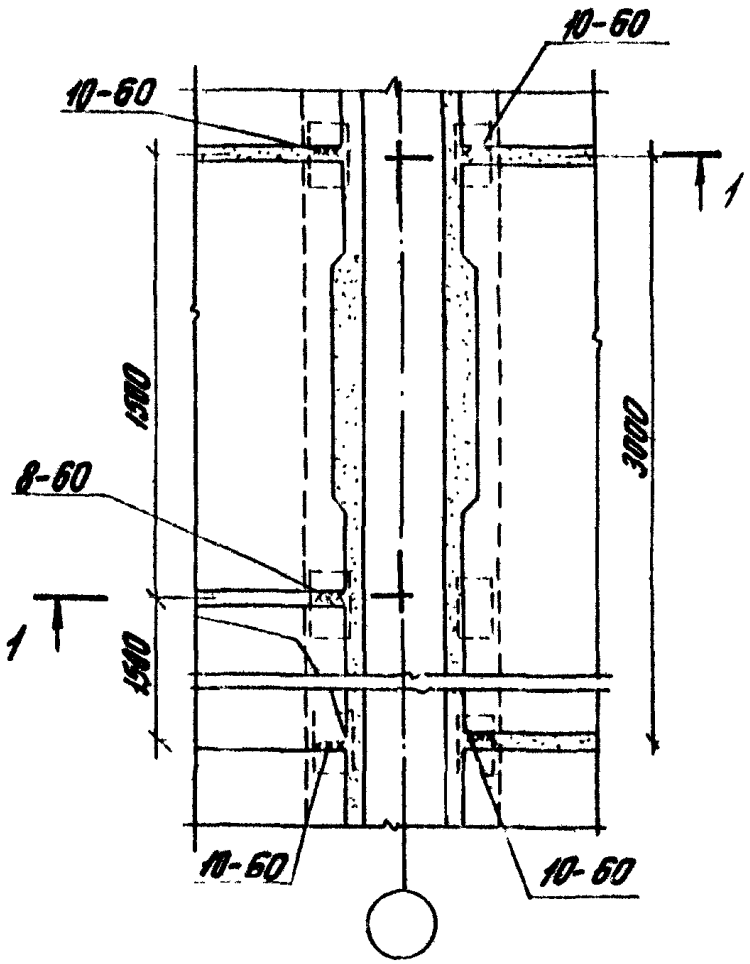

Разраб.	Суровова		1.420.1-19.4-3-12		
Пров.	Трахтенгерц				
			Узел 24	Стадия	Лист	Листов
				Р		1
Н.контр.	Трахтенгерц			ЦНИИПромзданий	

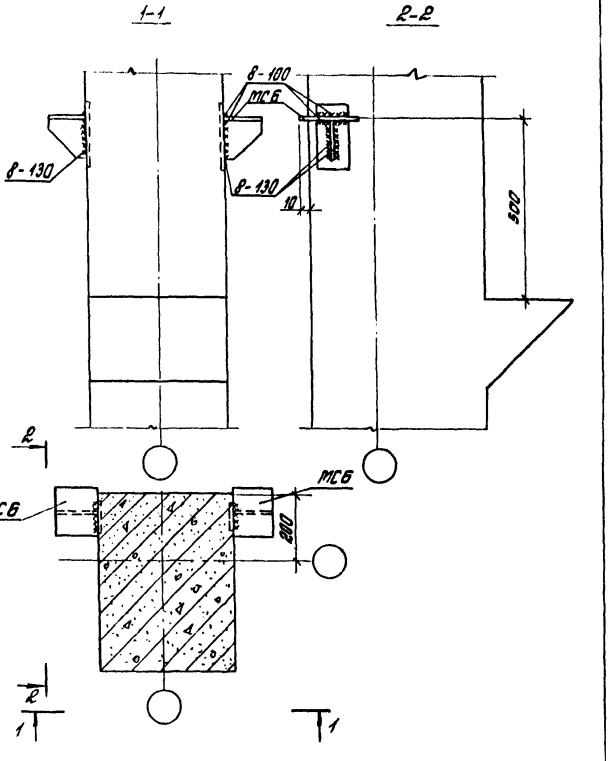

Разраб. Пров.	Суровова Трахтенгерц		1.420.1-19.4-3-13	
Н.контр.	Трахтенгерц		Узел 25	Стадия Лист Листов: Р 1 1
				ЦНИИПРОМЗДАНИЙ

Инв.№ подл. | Подпись и дата | Взам.инв.№

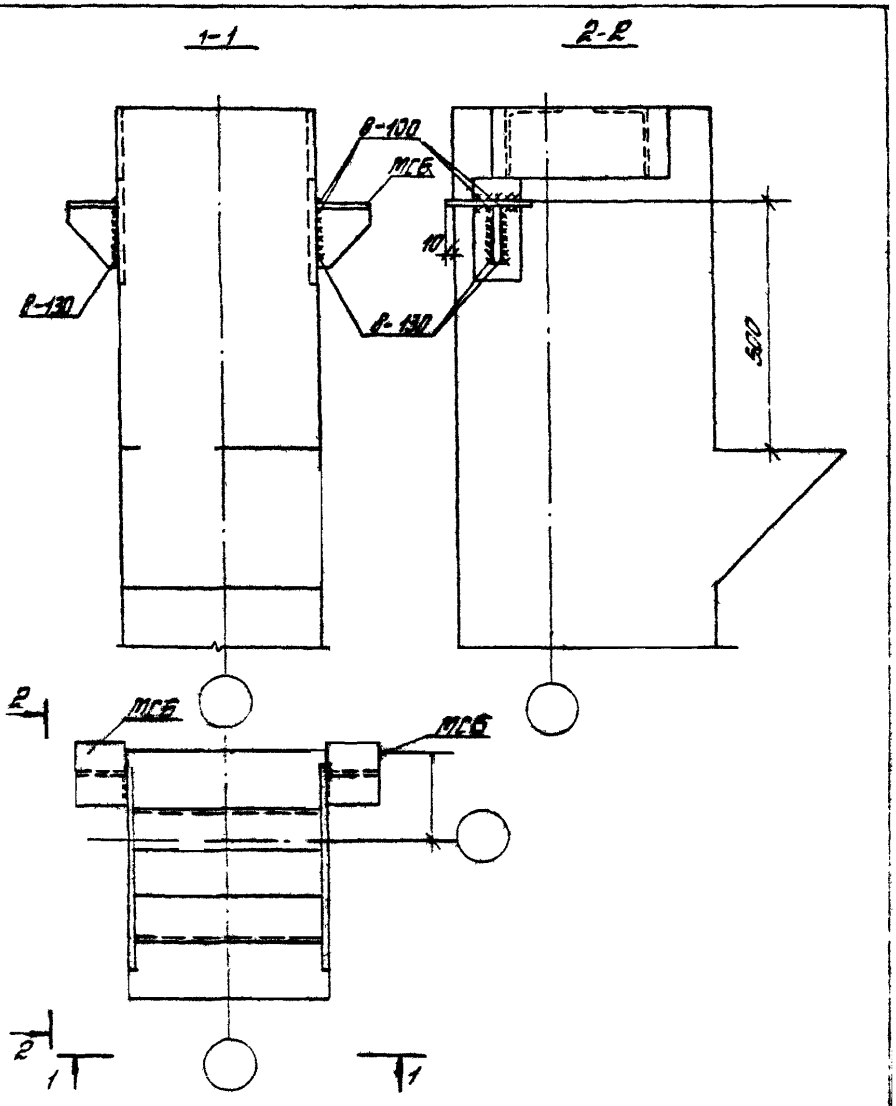

Разраб.	Суровова		1.420.1-19.1-4-3-14
Пров.	Трахтенгерц		
Н.контр.	Трахтенгерц		

Узел 2Б

Стадия	Лист	Листов
Р		1

ЦНИИПРОМЗДАНИЙ

Инв. № подл. | Подпись и дата | Взам. инв. №

gost.e-ecolog.ru