ТИПОВЫЕ СТРОИТЕЛЬНЫЕ КОНСТРУКЦИИ, ИЗДЕЛИЯ И УЗЛЫ

Серия 1.420.1-19

КОНСТРУКЦИИ КАРКАСА МНОГОЭТАЖНЫХ ПРОИЗВОДСТВЕННЫХ ЗДАНИЙ С СЕТКОЙ КОЛОНН 12×6 м ДЛЯ СТРОИТЕЛЬСТВА В РАЙОНАХ НЕСЕЙСМИЧЕСКИХ И СЕЙСМИЧНОСТЬЮ 7 БАЛЛОВ

выпуск 4-2

Монтажные узлы крепления стальных связей к колоннам.

Рабочие чертежи

24361-02
ЦЕНА 0-46

gost.e-ecolog.ru

ЦЕНТРАЛЬНЫЙ ИНСТИТУТ ТИПОВОГО ПРОЕКТИРОВАНИЯ
ГОССТРОЯ СССР

Москва А-445, Смольная ул., 22

Сдано в печать VII 1990 года

Заказ № 7215 Тираж 4700 экз.

ТИПОВЫЕ СТРОИТЕЛЬНЫЕ КОНСТРУКЦИИ, ИЗДЕЛИЯ И УЗЛЫ

Серия 1.420.1-19

КОНСТРУКЦИИ КАРКАСА МНОГОЭТАЖНЫХ ПРОИЗВОДСТВЕННЫХ ЗДАНИЙ С СЕТКОЙ КОЛОНН 12×6 м ДЛЯ СТРОИТЕЛЬСТВА В РАЙОНАХ НЕСЕЙСМИЧЕСКИХ И СЕЙСМИЧНОСТЬЮ 7 БАЛЛОВ

выпуск 4-2

Монтажные узлы крепления стальных связей к колоннам.

РАБОЧИЕ ЧЕРТЕЖИ

РАЗРАБОТАНЫ:

ЦНИИПРОМЗДАНИЙ

Гл.инж.ин-та В.В.Гранев

Зав.отделом А.В.Замараев

Зав.сектором Г.В.Выжигин

Гл.инж.проекта А.А.Волков

НИИЖБ

Зам.директора Ю.П.Гуща

Зав.лабораторией Н.Н.Коровин

Ст.научн.сотрудн. Ю.Д.Быченков

УТВЕРЖДЕНЫ

ГЛАВНЫМ УПРАВЛЕНИЕМ ПРОЕКТИРОВАНИЯ ГОССТРОЯ СССР

письмо от 29.12.88 № 6/6-2964

ВВЕДЕНЫ В ДЕЙСТВИЕ с 01.04.89

ЦНИИПРОМЗДАНИЙ

ПРИКАЗ № 20 от 01.02.89

© ЦИТП Госстроя СССР, 1990

Обозначение	Наименование	Стр.
I.420.I-I9.4-2-ITT	Технические требования	3
I.420.I-I9.4-2-2	Нэт=4,8м. Узлы связей CI_C4	4
I.420.I-I9.4-2-3	Нэт=5,4м. Узлы связей C5_C7	5
I.420.I-I9.4-2-4	Нэт=6,0м. Узлы связей C8_CII	6
I.420.I-I9.4-2-5	Нэт=7,2м. Узлы связей CI2_CI4	7
I.420.I-I9.4-2-6	Укрупненный верхний этаж	
	Нэт.=6,0м Узлы связей CI5, CI6	8
I.420.I-I9.4-2-7	Укрупненный верхний этаж	
	Нэт=7,2м. Узлы связей CI7_CI9	9
I.420.I-I9.4-2-8	Укрупненный верхний этаж.	
	Узел распорок P, PT	I0

Взам. инв. № | Подпись и дата | Инв. № подл.

Разраб.	Лимонник		I.420.I-I9.4-2
Пров.	Волков		
Н. контр.	Волков		Содержание

Стадия	Лист	Листов
Р		1

ЦНИИПРОМЗДАНИ

I. Настоящий выпуск содержит рабочие чертежи узлов сопряжений вертикальных стальных связей с колоннами каждого этажа каркаса многоэтажного здания и является частью работы, полный состав которой изложен в выпуске 0-0, серии I.420.I-I9.

2. Монтаж связей производится до установки плит перекрытия над данным этажом. Связи собираются на болтах и устанавливаются в проектное положение.

После выверки осуществляется сварка связей с закладными деталями колонн.

3. Параметры сварных швов приведены на соответствующих деталях настоящего выпуска. В случае, если длина сварного шва не указана, следует выполнять по всей длине нахлестки. При этом на торцевую сторону уголка сварной шов следует заводить на 20 мм.

4. Монтаж связей оканчивается сваркой элементов решетки с узловыми фасонками.

5. Монтаж связей должен производиться в соответствии с главой СНиП Ш-I8-75 "Правила производства и приемки работ, Часть Ш. "Металлические конструкции".

6. В зависимости от расчетной температуры воздуха и условий работы тип электродов следует принимать по таблице.

Расчетная температура °С	Толщина листового и фасонного проката, мм	Электроды	
		Тип	ГОСТ
до - 30	до 25	Э42	9467-75
от - 30 до - 40	до 25		
от - 40 до - 50	до 25	Э42А	

7. Для болтовых соединений применяются болты из стали ВСт3 нормальной точности по ГОСТ 7796-70[x]

8. Отметка уровня чистого пола принята на I00 мм выше отметки верха плит междуэтажных перекрытий.

9. Рабочие чертежи связей смотреть выпуск 3-I настоящей серии.

Разраб.	Волков		I.420.I-I9.4-2-ITT	
Пров.	Лимончик			
			Технические требования	Стадия: Р; Лист: ; Листов: I
Н.контр.	Волков			ЦНИИПРОМЗДАНИЙ

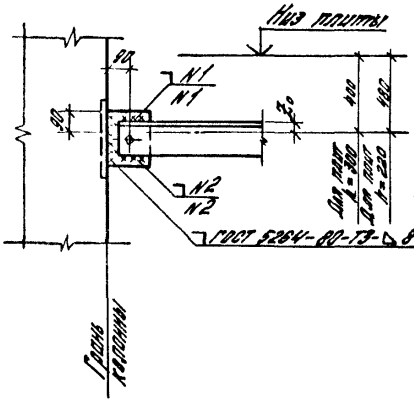

N1 ГОСТ 5264-80-Н1-△8
N2 ГОСТ 5264-80-Н1-△6

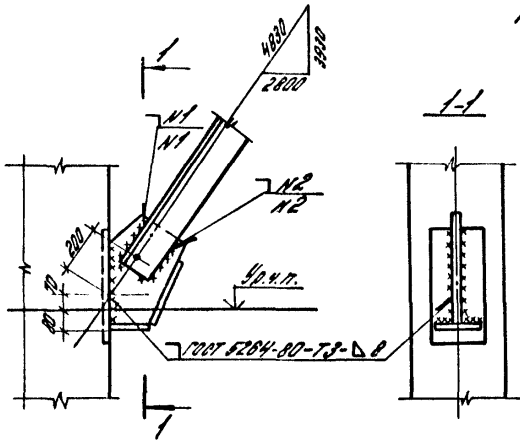

Марка связи	Сечен. связи	Z_0 мм
С1	2L125×9	34
С2	2L90×10	38
С3	2L80×10	43
С4	2L80×8	40

Разраб.	Лимачик		
Пров.	Волков		
Н.контр.	Тимошенко		

1.420.1-194-2-2

Нэт = 4,8 т
узлы связей С1 ... С4

Стадия	Лист	Листов
Р		1

ЦНИИПРОМЗДАНИЙ

Инв. № подл. | Подпись и дата | Взам. инв. №

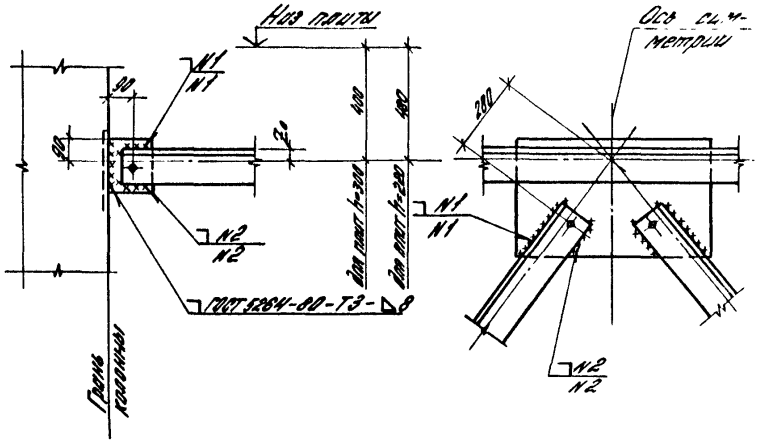

N1 ГОСТ 5264-80-Н1-△8

N2 ГОСТ 5264-80-Н1-△6

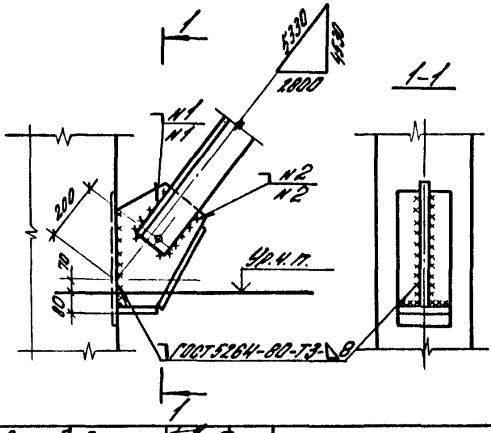

Марка связи	Сечение связи	Z_0 мм
С5	2L125×9	34
С6	2L140×10	38
С7	2L160×10	43

Разраб.	Лимонник		1.420.1-194-2-3
Пров.	Волков		
Н.контр.	Трахтенгерц		Нэт = 5,4 м узлы связей С5 ... С7
			Стадия Р · Лист · Листов 1
			ЦНИИПРОМЗДАНИЙ

Инв.№ подл. | Подпись и дата | Взам.инв.№

24361-02 6

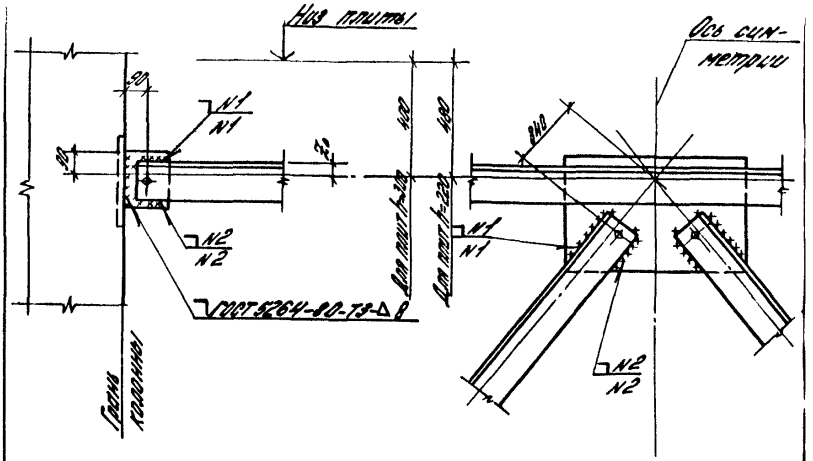

N1 ГОСТ 5264-80-Н4-Δ8

N2 ГОСТ 5264-80-Н4-Δ6

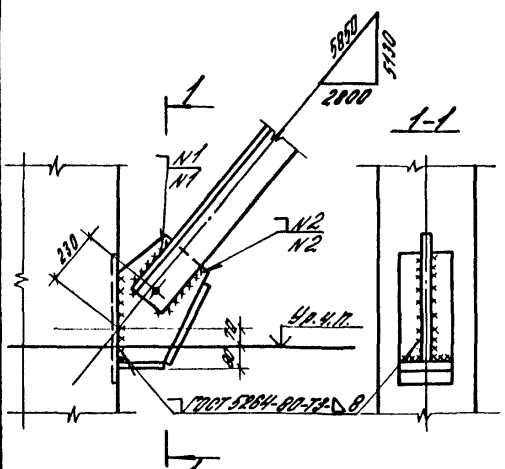

Марка связи	Сечение связи	Δ, мм
С8	2L125×9	34
С9	2L140×10	38
С10	2L160×10	43
С11	2L180×12	49

Разраб.	Симончик		1.420.1-194-2-4
Пров.	Вавков		
Н. контр.	Толстикова		Нэт=6.0м. Узлы связей С8...С11
			Стадия: Р; Лист; Листов: 1
			ЦНИИПромзданий

24361-02 7

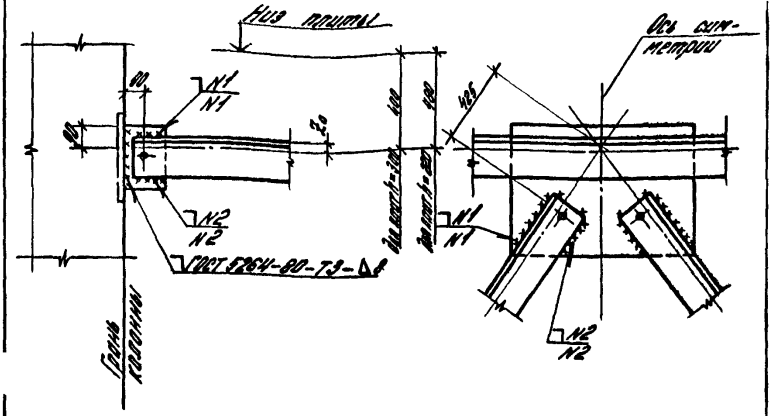

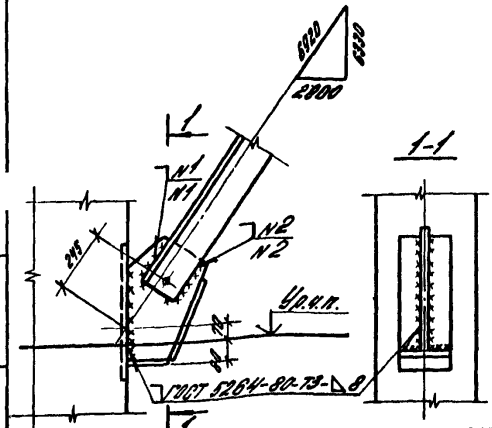

Марка связи	Вылет связи	Z_0 мм
С12	2,400м	38
С13	2,800м	43
С14	2,400м	49

Разраб.	Лимонник		
Пров.	Волков		
Н.контр.	Тарантенко		

1420.1-10.Н-2-5

Нэт = 7,2 м

Узлы связей С12 ... С14

Стадия	Лист	Листов
Р		1

ЦНИИПромзданий

24361-02 8

Инв. № подл. | Подпись и дата | Взам. инв. №

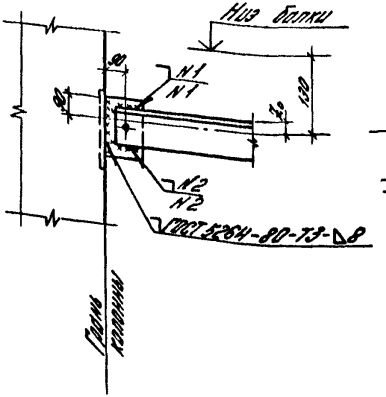

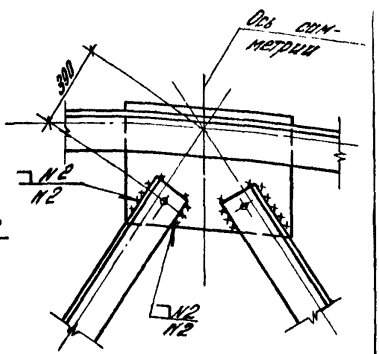

N1 ГОСТ 5264-80-Н1-△8

N2 ГОСТ 5264-80-Н1-△6

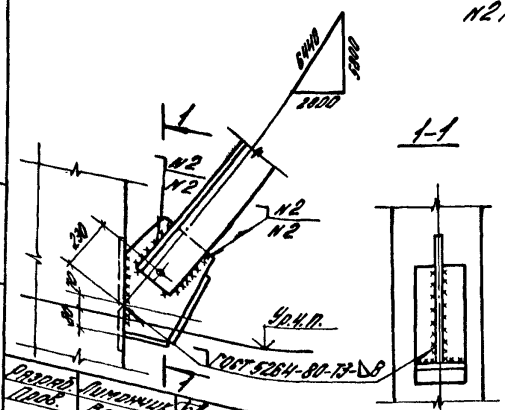

Марка связи	Сечен. связи	Zo мм
С15	2∠140×10	38
С16	2∠160×10	43

Разраб.	Лимонник		
Пров.	Волков		
Н.контр.	Пахомова		

1.420.1-194-2-6

Укрупненный верхний этаж
Hэт = 6.0 м
узлы связей С15, С16

Стадия	Лист	Листов
Р		1

ЦНИИПРОМЗДАНИЙ

24361-02 9

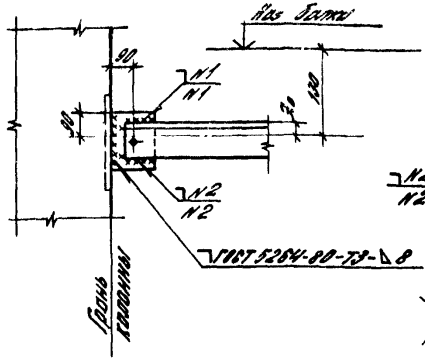

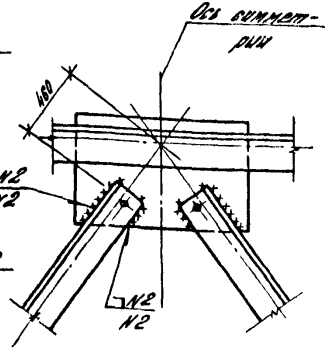

N1 ГОСТ 5264-80-Н1-Δ8

N2 ГОСТ 5264-80-Н1-Δ6

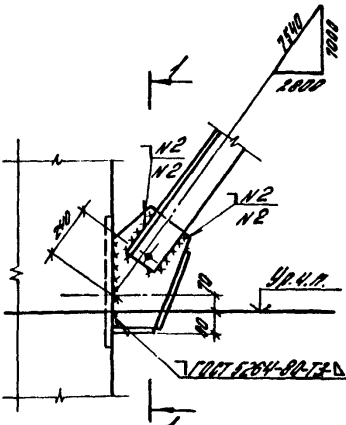

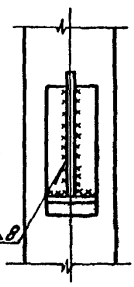

Марка связи	Сечен. связи	Zo мм
С17	2L140×10	38
С18	2L160×10	43
С19	2L180×12	49

Разраб.	Литвинчук		
Пров.	Волков		
Н.контр.	Гаргонеева		

1.420.1-13.4-2-7

Укрупненный верхний этаж $H_{эт}$ = 7,2 м. узлы связей С17 ... С19

Стадия	Лист	Листов
Р		1

ЦНИИПРОМЗДАНИЙ

Инв. № подл. | Подпись и дата | Взам. инв. №

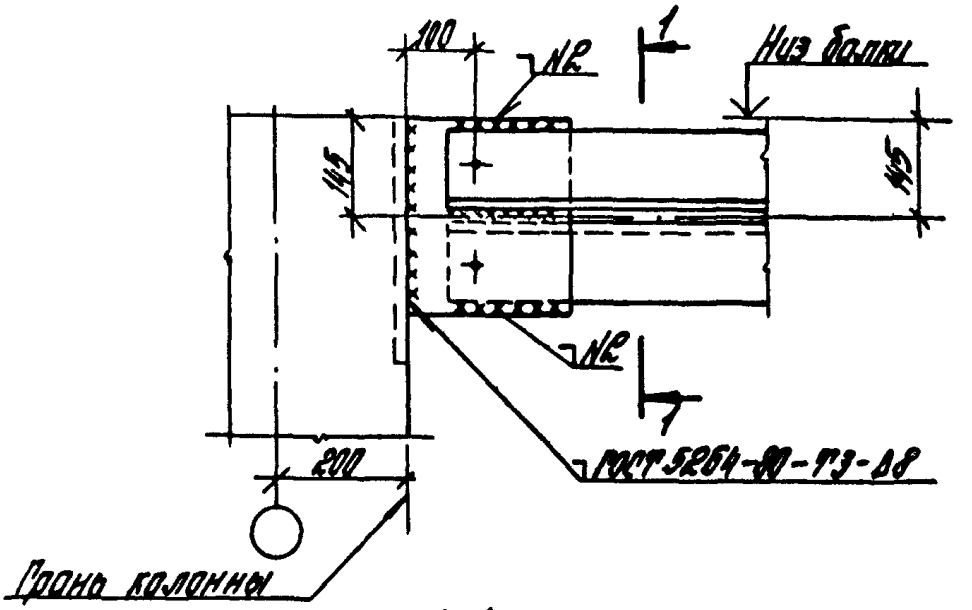

1-1

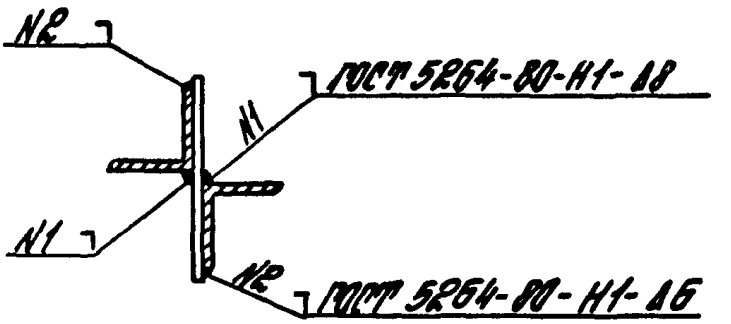

Марка распорки	Сечение распорки	Длина распорки в осях колонн
Р	2L125×9	6000
РТ	2L125×9	5500

gost.e-ecolog.ru

Инв. № подл.	Подпись и дата	Взам. инв. №	
Разраб.	Орлова		
Н. контр.	Волков		

1.420.1-19.4-2-8

Укрупненный верхний этаж
Узел распорок Р, РТ

Стадия	Лист	Листов
Р		1

ЦНИИПРОМЗДАНИЙ