ТИПОВЫЕ СТРОИТЕЛЬНЫЕ КОНСТРУКЦИИ, ИЗДЕЛИЯ И УЗЛЫ

Серия 1.420.1-19

КОНСТРУКЦИИ КАРКАСА МНОГОЭТАЖНЫХ ПРОИЗВОДСТВЕННЫХ ЗДАНИЙ С СЕТКОЙ КОЛОНН 12×6 м ДЛЯ СТРОИТЕЛЬСТВА В РАЙОНАХ НЕСЕЙСМИЧЕСКИХ И СЕЙСМИЧНОСТЬЮ 7 БАЛЛОВ

выпуск 3-1

Стальные связи и соединительные элементы.
Рабочие чертежи

24360
gost.e-ecolog.ru

ТИПОВЫЕ СТРОИТЕЛЬНЫЕ КОНСТРУКЦИИ, ИЗДЕЛИЯ И УЗЛЫ

Серия 1.420.1-19

КОНСТРУКЦИИ КАРКАСА МНОГОЭТАЖНЫХ ПРОИЗВОДСТВЕННЫХ ЗДАНИЙ С СЕТКОЙ КОЛОНН 12×6 м ДЛЯ СТРОИТЕЛЬСТВА В РАЙОНАХ НЕСЕЙСМИЧЕСКИХ И СЕЙСМИЧНОСТЬЮ 7 БАЛЛОВ

выпуск 3-1

Стальные связи и соединительные элементы.

Рабочие чертежи

РАЗРАБОТАНЫ:

ЦНИИПРОМЗДАНИЙ

Гл. инж. института — В.В. Гранев

Зав. отделом — А.В. Замараев

Зав. сектором — Г.В. Выжигин

Гл. инж. проекта — А.А. Волков

УТВЕРЖДЕНЫ ГЛАВНЫМ УПРАВЛЕНИЕМ ПРОЕКТИРОВАНИЯ ГОССТРОЯ СССР ПИСЬМО ОТ 29.12.88 № 6/6-2964

ВВЕДЕНЫ В ДЕЙСТВИЕ С 01.04.89 ЦНИИПРОМЗДАНИЙ ПРИКАЗ № 20 ОТ 01.02.89

© ЦИТП Госстроя СССР 1990

Обозначение	Наименование	Стр.
1.420.1-19.3-1-1ТТ	Технические требования	3
-2	Связь С1...С4	4
-3	Связь С5...С7	6
-4	Связь С8...С11	8
-5	Связь С12...С14	10
-6	Связь С15, С16	12
-7	Связь С17...С19	14
-8	Стержень МС1, МС2	
-9	Хомут МС3	16
-10	Спираль МС4	
-11	Пластина МС5	17
-12	Столик МС6	
-13	Спираль МС7	18

Обозначение	Наименование	Стр.
1.420.1-19.3-1-14	Кронштейн МС8	
-15	Сетка МС9	19
-16	Стержень МС10	
-17	Сетка МС11	20
-18	Спираль МС12	
-19	Стержень МС13	21
-20	Сетка МС14	
-21	Сетка МС15	22
-22	Стержень МС16	23
-23	Распорки Р, РТ	23

Разраб.	Лимончик		1.420.1-19.3-1
Пров.	Волков		
Н.контр.	Трахтенгерц		Содержание

Стадия	Лист	Листов
Р		1

ЦНИИПРОМЗДАНИЙ

Инв. N подл. | Подпись и дата | Взам. инв. N

24360 3

Данный выпуск является частью работы, полный состав которой изложен в выпуске 0-0, серии 1.420.1-19.

В выпуске даны рабочие чертежи вертикальных стальных связей по колоннам, обеспечивающих жесткость здания в продольном направлении. В выпуске приведены также конструкции соединительных элементов, используемых при монтаже плит междуэтажных перекрытий и железобетонного каркаса.

Схемы расположения вертикальных связей приведены в выпуске 0-1 серии 1.420.1-19.

Узлы крепления стальных связей и распорок к колоннам приведены в выпуске 4-2 серии 1.420.1-19.

В конкретных проектах должна указываться марка стали стальных элементов в зависимости от условий эксплуатации в соответствии с главой СНиП III-18-75 „Правила производства и приемки работ. Часть III. Металлические конструкции." Марки сталей следует назначать в конкретном проекте в соответствии с постановлением Государственного Комитета СССР по делам строительства от 21 ноября 1986 г. № 26 и приложением 1, табл. 50 СНиП II-23-81* „Стальные конструкции."

Типы электродов (по ГОСТ 9467-75) следует назначать по приложению 2. табл. 55 СНиП II-23-81*

Болты приняты из стали марки 20 (класс прочности 4.6) по ГОСТ 1759-70.**

К массе одной связи при заказе металла следует добавлять массу болтов, гаек и шайб, равную 1,1 кг.

Антикоррозионная защита стальных конструкций, подверженных воздействию агрессивных сред, должна выполняться для конкретных условий в соответствии со СНиП 2.03.11-85 „Защита строительных конструкций от коррозии."

Условные обозначения:

- круглое отверстие
- временный болт

Разраб.	Волков.	
Пров.	Суровова	
Н.контр.	Волков	

1.420.1-19.3-1-1ТТ

Технические требования

Стадия	Лист	Листов
Р		1

ЦНИИПРОМЗДАНИЙ

Инв.№ подл. | Подпись и дата | Взам.инв.№

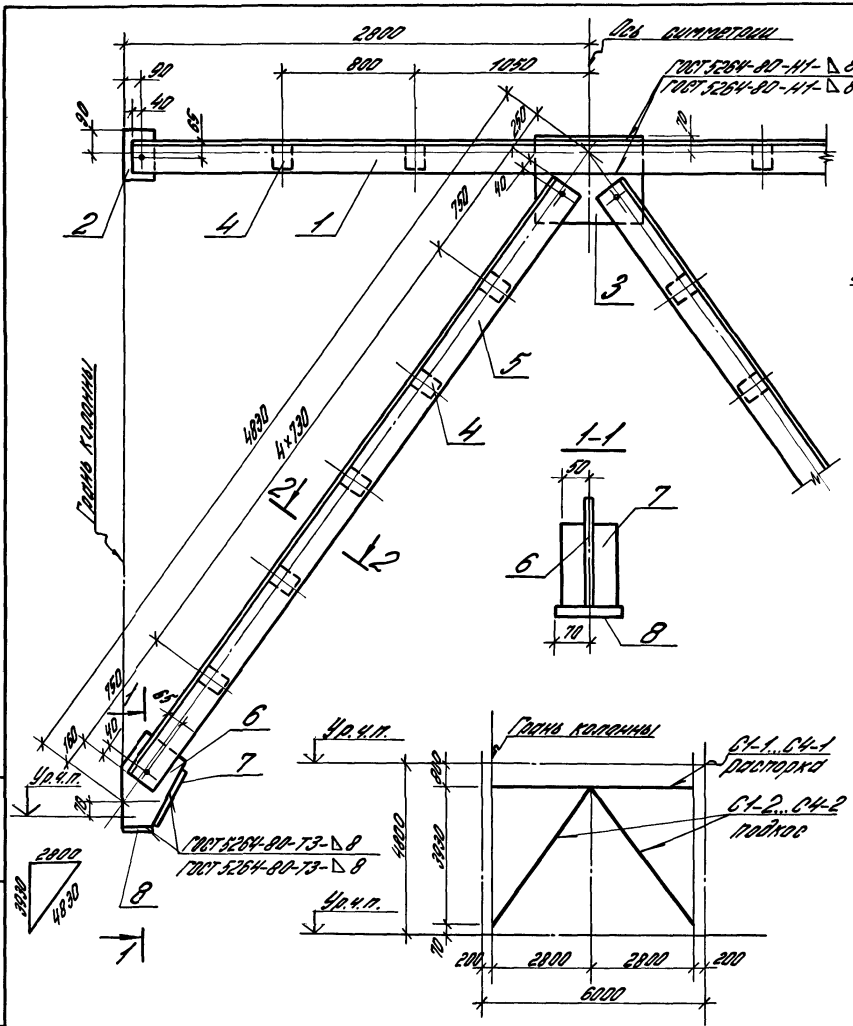

Поз.2

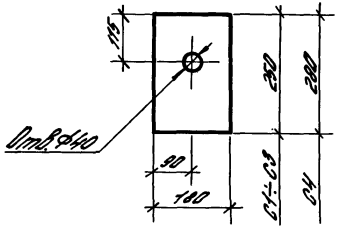

Поз.3

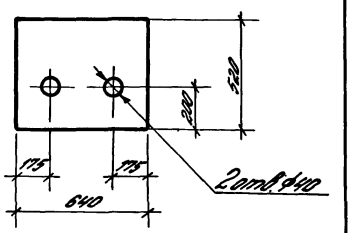

Поз.6

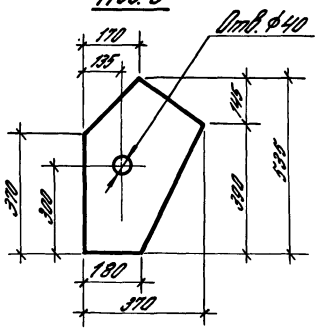

1. Связь состоит из отправочных марок С1-1...С4-1 и С1-2...С4-2.
2. Отверстия в деталях d=19 мм.
3. Отметка уровня чистого пола условно принята во 2-м и последующих этажах на 100 мм выше верха плит перекрытий.

				1.420.1-19.3-1-2	
Разраб.	Лимонник			Связь С1...С4	Стадия: Р; Лист: 1; Листов: 2
Пров.	Волков				ЦНИИПромзданий
Н.контр.	Трахтенгерц				

Инв.№ подл. | Подпись и дата | Взам.инв.№

24360 5

Марка связи	Отправ. марка	Поз.	Наименование	Кол.	Масса ед. кг	Масса отправ. марки кг	Масса связи кг
С1	С1-1 1 шт.	1	∠ 125×9, ℓ=5500	2	95,2	238,9	592,5
		2	−12×180, ℓ=250	2	4,24		
		3	−12×520, ℓ=640	1	31,3		
		4	−12×100, ℓ=115	4	1,1		
		Вес наплавленного металла 1%			2,3		
	С1-2 2 шт.	4	−12×100, ℓ=115	5	1,1	177,8	
		5	∠ 125×9, ℓ=4420	2	76,5		
		6	−12×370, ℓ=535	1	12,7		
		7	−12×100, ℓ=260	1	2,4		
		8	−12×140, ℓ=180	1	2,4		
		Вес наплавленного металла 1%			1,8		
С2	С2-1 1 шт	1	∠ 140×10, ℓ=5500	2	118,3	284,0	715,2
		2	−12×180, ℓ=250	2	4,24		
		3	−12×520, ℓ=640	1	31,3		
		4	−12×100, ℓ=130	4	1,2		
		Вес наплавленного металла 1%			2,8		
	С2-2 2 шт	4	−12×100, ℓ=130	5	1,2	215,6	
		5	∠ 140×10, ℓ=4420	2	95,0		
		6	−12×370, ℓ=535	1	12,7		
		7	−12×100, ℓ=260	1	2,4		
		8	−12×140, ℓ=180	1	2,4		
		Вес наплавленного металла 1%			2,1		

Марка связи	Отправ. марка	Поз.	Наименование	Кол.	Масса ед. кг	Масса отправ. марки кг	Масса связи кг
С3	С3-1	1	∠ 180×10, ℓ=5500	2	136,0	320,6	811,2
		2	−12×180, ℓ=250	2	4,24		
		3	−12×520, ℓ=640	1	31,3		
		4	−12×100, ℓ=150	4	1,4		
		Вес наплавленного металла 1%			3,2		
	С3-2	4	−12×100, ℓ=150	5	1,4	246,3	
		5	∠ 180×10, ℓ=4420	2	109,2		
		6	−12×370, ℓ=535	1	12,7		
		7	−12×100, ℓ=260	1	2,4		
		8	−12×140, ℓ=180	1	2,4		
		Вес наплавленного металла 1%			2,4		
С4	С4-1	1	∠ 180×12, ℓ=5500	2	182,0	423,8	1076,4
		2	−14×180, ℓ=280	2	5,5		
		3	−14×520, ℓ=640	1	36,6		
		4	−14×100, ℓ=170	4	1,9		
		Вес наплавленного металла 1%			4,2		
	С4-2	4	−14×100, ℓ=170	5	1,9	326,3	
		5	∠ 180×12, ℓ=4420	2	146,3		
		6	−14×370, ℓ=535	1	14,8		
		7	−14×100, ℓ=260	1	2,9		
		8	−14×140, ℓ=180	1	2,8		
		Вес наплавленного металла 1%			3,2		

Инв. № подл. | Подпись и дата | Взам. инв. №

Уголки равнобокие по ГОСТ 8509-86
Сталь листовая по ГОСТ 14903-74*

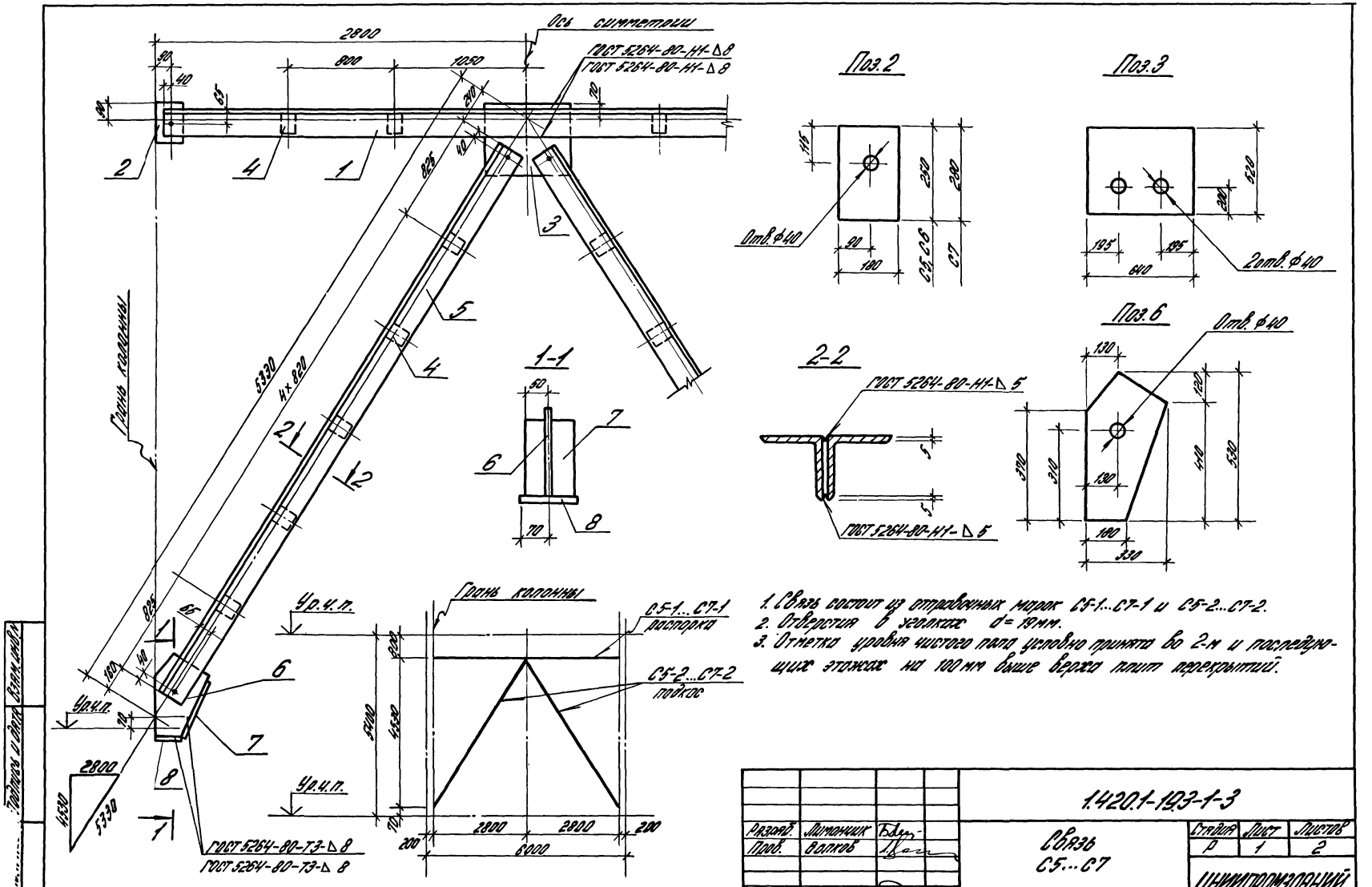

1. Связь состоит из отправочных марок С5-1...С7-1 и С5-2...С7-2.
2. Отверстия в уголках d=19мм.
3. Отметка уровня чистого пола условно принята во 2-м и последующих этажах на 100мм выше верха плит перекрытий.

				1.420.1-19.3-1-3			
Разраб.	Лимончик			Связь С5...С7	Стадия	Лист	Листов
Пров.	Волков				Р	1	2
Н.контр.	Трахтенгерц				ЦНИИПРОМЗДАНИЙ		

Подпись и дата | Взам.инв.№

24360 7

Марка связи	Отправ. марка	Поз.	Наименование	Кол.	Масса ед. кг	Масса отправ. марки кг	Масса связи кг
С5	С5-1	1	∠125×9, ℓ=5500	2	95,2	236,9	625,5
		2	−12×180, ℓ=250	2	4,24		
		3	−12×520, ℓ=640	1	31,3		
		4	−12×100, ℓ=115	4	4,1		
		Вес наплавленного металла 1%			2,3		
	С5-2	4	−12×100, ℓ=115	5	1,1	194,3	
		5	∠125×9, ℓ=4930	2	85,3		
		6	−12×330, ℓ=530	1	11,5		
		7	−12×100, ℓ=260	1	2,4		
		8	−12×140, ℓ=180	1	2,4		
		Вес наплавленного металла 1%			1,9		
С6	С6-1	1	∠140×10, ℓ=5500	2	118,3	284,0	757,2
		2	−12×180, ℓ=250	2	4,24		
		3	−12×520, ℓ=640	1	31,3		
		4	−12×100, ℓ=130	4	1,2		
		Вес наплавленного металла 1%			2,8		
	С6-2	4	−12×100, ℓ=180	5	1,2	236,6	
		5	∠140×10, ℓ=4930	2	106,0		
		6	−12×330, ℓ=530	1	11,5		
		7	−12×100, ℓ=260	1	2,41		
		8	−12×140, ℓ=180	1	2,4		
		Вес наплавленного металла 1%			2,3		

Марка связи	Отправ. марка	Поз.	Наименование	Кол.	Масса ед. кг	Масса отправ. марки кг	Масса связи кг
С7	С7-1	1	∠160×10, ℓ=5500	2	136,0	320,6	860,0
		2	−12×180, ℓ=250	2	4,24		
		3	−12×520 ℓ=640	1	31,3		
		4	−12×100, ℓ=130	4	1,4		
		Вес наплавленного металла 1%			3,2		
	С7-2	4	−12×100, ℓ=150	5	1,4	269,7	
		5	∠160×10, ℓ=4930	2	121,8		
		6	−12×330, ℓ=530	1	11,5		
		7	−12×100, ℓ=260	1	2,4		
		8	−12×140, ℓ=180	1	2,4		
		Вес наплавленного металла 1%			2,7		

Уголки равнобокие по ГОСТ 8509-86
Сталь листовая по ГОСТ 19903-74*

Инв.№ подл. | Подпись и дата | Взам. инв.№

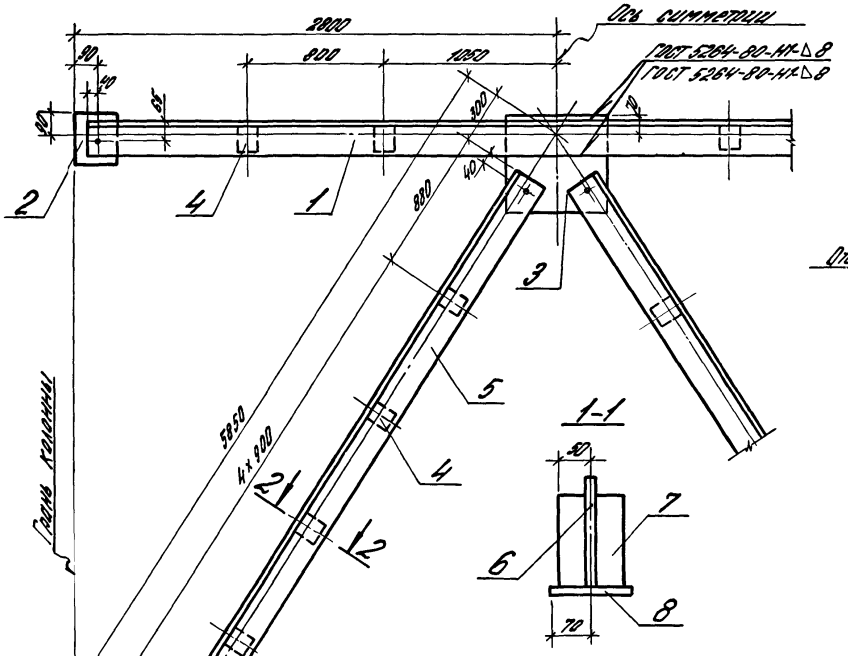

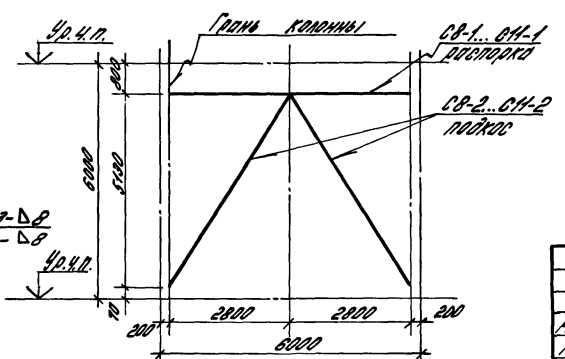

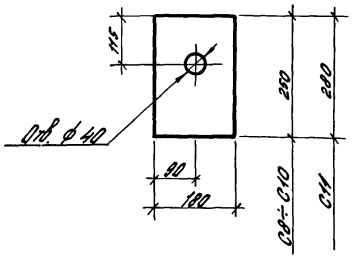

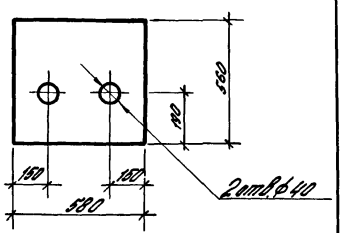

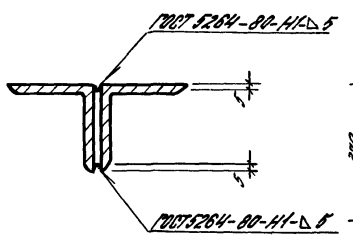

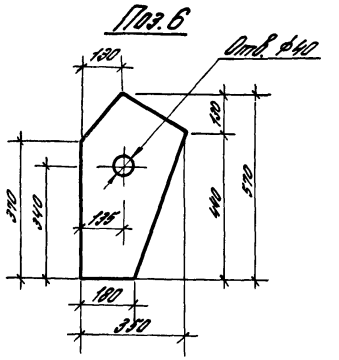

1. Связь состоит из отправочных марок С8-1...С11-1 и С8-2...С11-2.
2. Отверстия в уголках d=19 мм.
3. Отметка уровня чистого пола условно принята во 2-м и последующих этажах на 100 мм выше плит перекрытий.

Разраб.	Литовчик		1.420.1-193-1-4		
Пров.	Волков		Связь С8...С11	Стадия	Лист	Листов
				Р	1	2
Н.контр.	Трактенберг			ЦНИИПромзданий		

Инв.№ подл. | Подпись и дата | Взам. инв.№

Марка связи	Отправ. марка	Поз.	Наименование	Кол.	Масса ед. кг	Масса отправ. марки кг	Масса связи кг
С8	С8-1	1	∠125×9, ℓ=5500	2	95,2	236,2	657,8
		2	−12×180, ℓ=250	2	4,24		
		3	−12×560, ℓ=580	1	30,6		
		4	−12×100, ℓ=115	4	1,1		
			Вес наплавленного металла 1%		2,3		
	С8-2	4	−12×100, ℓ=115	5	1,1	210,8	
		5	∠125×9, ℓ=5360	2	92,7		
		6	−12×350, ℓ=570	1	12,7		
		7	−12×100, ℓ=290	1	2,7		
		8	−12×140, ℓ=180	1	2,4		
			Вес наплавленного металла 1%		2,1		
С9	С9-1	1	∠140×10, ℓ=5500	2	118,3	283,3	798,7
		2	−12×180, ℓ=250	2	4,24		
		3	−12×560, ℓ=580	1	30,6		
		4	−12×100, ℓ=130	4	1,2		
			Вес наплавленного металла 1%		2,8		
	С9-2	4	−12×100, ℓ=130	5	1,2	256,7	
		5	∠140×10, ℓ=5360	2	115,2		
		6	−12×350, ℓ=570	1	12,7		
		7	−12×100, ℓ=290	1	2,7		
		8	−12×140, ℓ=180	1	2,4		
			Вес наплавленного металла 1%		2,5		

Марка связи	Отправ. марка	Поз.	Наименование	Кол.	Масса ед. кг	Масса отправ. марки кг	Масса связи кг
С10	С10-1	1	∠160×10, ℓ=5500	2	136,0	314,9	905,0
		2	−12×180, ℓ=250	2	4,24		
		3	−12×560, ℓ=580	1	30,6		
		4	−12×100, ℓ=150	4	1,4		
			Вес наплавленного металла 1%		3,2		
	С10-2	4	−12×100, ℓ=150	5	1,4	282,5	
		5	∠160×10, ℓ=5360	2	132,4		
		6	−12×350, ℓ=570	1	12,7		
		7	−12×100, ℓ=290	1	2,7		
		8	−12×140, ℓ=180	1	2,4		
			Вес наплавленного металла 1%		2,9		
С11	С11-1	1	∠180×12, ℓ=5500	2	182,0	422,9	1201,7
		2	−14×180, ℓ=280	2	5,5		
		3	−14×560, ℓ=580	1	35,7		
		4	−14×100, ℓ=170	4	1,9		
			Вес наплавленного металла 1%		4,2		
	С11-2	4	−14×100, ℓ=170	5	1,9	380,4	
		5	∠180×12, ℓ=5360	2	177,4		
		6	−14×350, ℓ=570	1	14,8		
		7	−14×100, ℓ=290	1	3,2		
		8	−14×140, ℓ=180	1	2,8		
			Вес наплавленного металла 1%		3,8		

Уголки равнобокие по ГОСТ 8509-86
Сталь листовая по ГОСТ 19903-74*

Инв. № подл. | Подпись и дата | Взам. инв. №

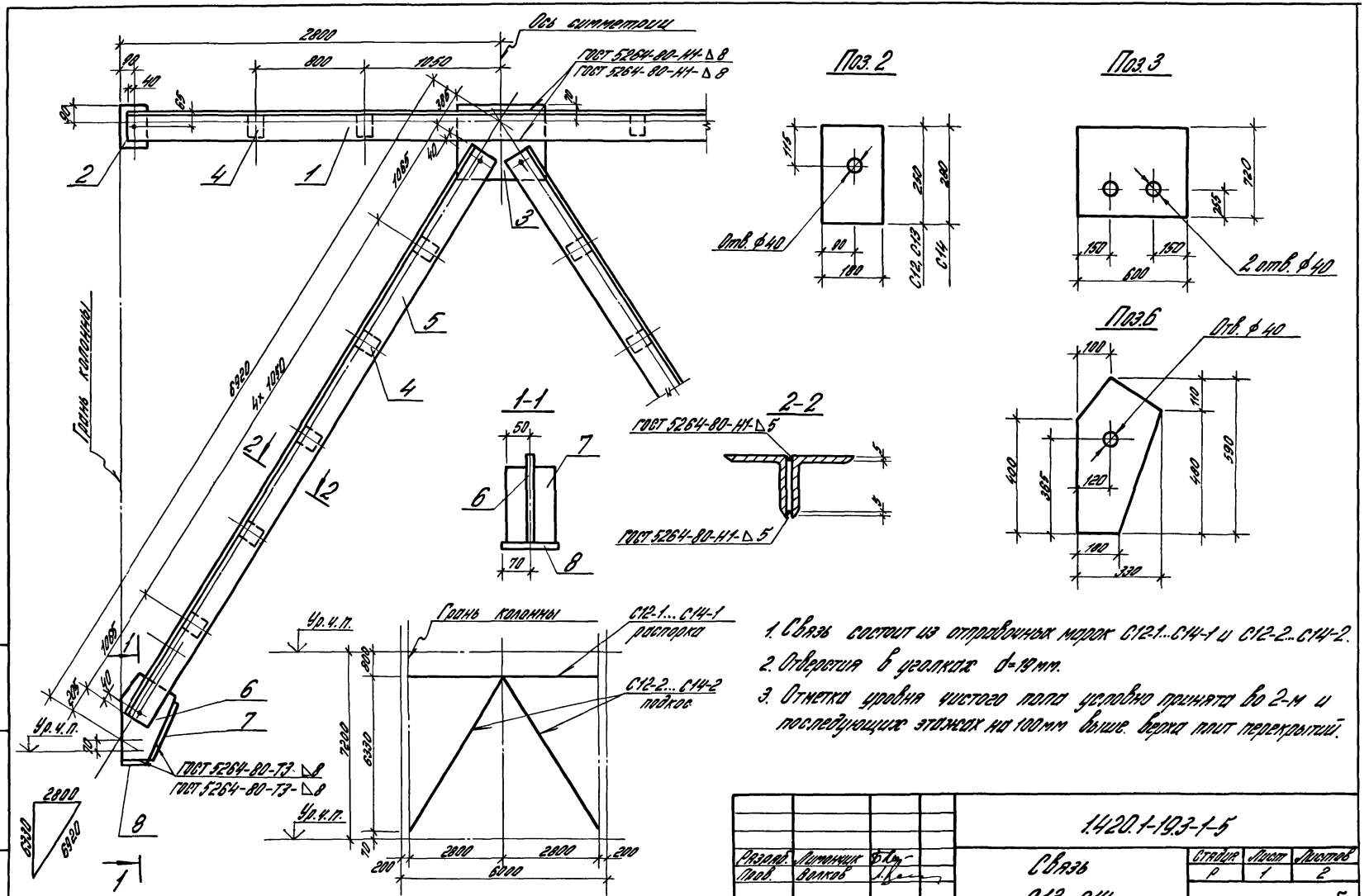

1. Связь состоит из отправочных марок C12-1...C14-1 и C12-2...C14-2.
2. Отверстия в уголках d=19 мм.
3. Отметка уровня чистого пола условно принята во 2-м и последующих этажах на 100 мм выше верха плит перекрытий.

				1.420.1-19.3-1-5			
Разраб.	Лимонщик			Связь C12...C14	Стадия	Лист	Листов
Пров.	Волков				Р	1	2
Н.контр.	Трахтенгерц				ЦНИИПРОМЗДАНИЙ		

24360 11

Марка связи	Отправ. марка	Поз.	Наименование	Кол.	Масса ед. кг	Масса отправ. марки кг	Масса связи кг
С12	С12-1	1	∠ 140×10, ℓ=5500	2	118,3	203,5	891,7
		2	−12×180, ℓ=250	2	4,24		
		3	−12×600, ℓ=720	1	40,7		
		4	−12×100, ℓ=130	4	1,2		
		Вес наплавленного металла 1%			2,9		
	С12-2	4	−12×100, ℓ=130	5	1,2	299,1	
		5	∠ 140×10, ℓ=6330	2	136,0		
		6	−12×330, ℓ=530	1	12,7		
		7	−12×100, ℓ=320	1	3,0		
		8	−12×140, ℓ=180	1	2,4		
		Вес наплавленного металла 1%			3,0		
С13	С13-1	1	∠ 160×10, ℓ=5500	2	136,0	330,1	1012,7
		2	−12×180, ℓ=250	2	4,24		
		3	−12×600, ℓ=720	1	40,7		
		4	−12×100, ℓ=150	4	1,4		
		Вес наплавленного металла 1%			3,3		
	С13-2	4	−12×100, ℓ=150	5	1,4	341,3	
		5	∠ 160×10, ℓ=6330	2	156,4		
		6	−12×330, ℓ=540	1	12,7		
		7	−12×100, ℓ=320	1	3,0		
		8	−12×140, ℓ=180	1	2,4		
		Вес наплавленного металла 1%			3,4		

Марка связи	Отправ. марка	Поз.	Наименование	Кол.	Масса ед. кг	Масса отправ. марки кг	Масса связи кг
С14	С14-1	1	∠ 180×12, ℓ=5500	2	182,0	434,8	1344,0
		2	−14×180, ℓ=200	2	5,5		
		3	−14×600, ℓ=720	1	47,5		
		4	−14×100, ℓ=170	4	1,9		
		Вес наплавленного металла 1%			4,3		
	С14-2	4	−14×100, ℓ=170	5	1,9	454,6	
		5	∠ 180×12, ℓ=6330	2	209,5		
		6	−14×330, ℓ=590	1	14,8		
		7	−14×100, ℓ=320	1	3,5		
		8	−14×140, ℓ=180	1	2,8		
		Вес наплавленного металла 1%			4,5		

Уголки равнобокие по ГОСТ 8509-86
Сталь листовая по ГОСТ 19903-74*

Инв.№ подл. | Подпись и дата | Взам.инв.№

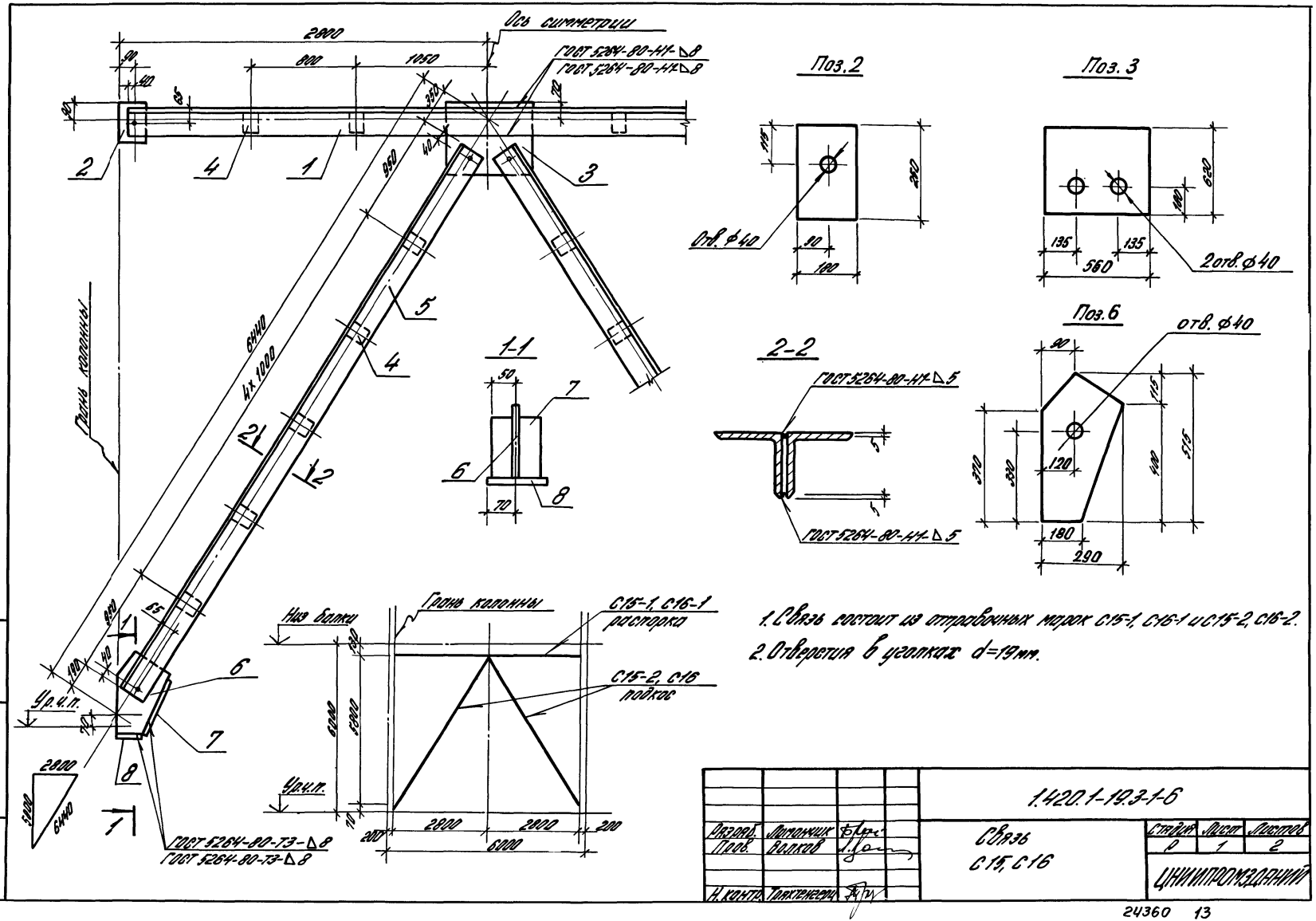

1. Связь состоит из отправочных марок С15-1, С16-1 и С15-2, С16-2.
2. Отверстия в уголках d=19мм.

				1.420.1-19.3-1-6			
Разраб.	Ломончик			Связь С15, С16	Стадия	Лист	Листов
Пров.	Волков				Р	1	2
Н. контр.	Трактенгерц				ЦНИИПРОМЗДАНИЙ		

24360 13

Марка связи	Отправ. марка	Поз.	Наименование	Кол.	Масса ед. кг	Масса отправ марки кг	Масса связи кг
С15	С15-1	1	∠140×10, ℓ=5500	2	118,3	285,4	841,4
		2	−12×180, ℓ=250	2	4,24		
		3	−12×560, ℓ=620	1	32,7		
		4	−12×100, ℓ=130	4	1,2		
		Вес наплавленного металла 1%			2,8		
	С15-2	4	−12×100, ℓ=130	5	1,4	273,0	
		5	∠140×10, ℓ=5400	2	128,9		
		6	−12×290, ℓ=515	1	10,3		
		7	−12×100, ℓ=290	1	2,7		
		8	−12×140, ℓ=180	1	2,4		
		Вес наплавленного металла 1%			2,8		

Марка связи	Отправ. марка	Поз.	Наименование	Кол.	Масса ед. кг	Масса отправ марки кг	Масса связи кг
С16	С16-1	1	∠160×10, ℓ=5500	2	139,0	322,0	955,8
		2	−12×180, ℓ=250	2	4,24		
		3	−12×560, ℓ=620	1	32,7		
		4	−12×100, ℓ=150	4	1,4		
		Вес наплавленного металла 1%			3,2		
	С16-2	4	−12×100, ℓ=150	5	1,4	316,9	
		5	∠160×10, ℓ=5400	2	144,7		
		6	−12×290, ℓ=515	1	10,3		
		7	−12×100, ℓ=290	1	2,7		
		8	−12×140, ℓ=180	1	2,4		
		Вес наплавленного металла 1%			3,1		

Уголки равнобокие по ГОСТ 8509-86
Сталь листовая по ГОСТ 19903-74*

Инв. № подл. | Подпись и дата | Взам. инв. №

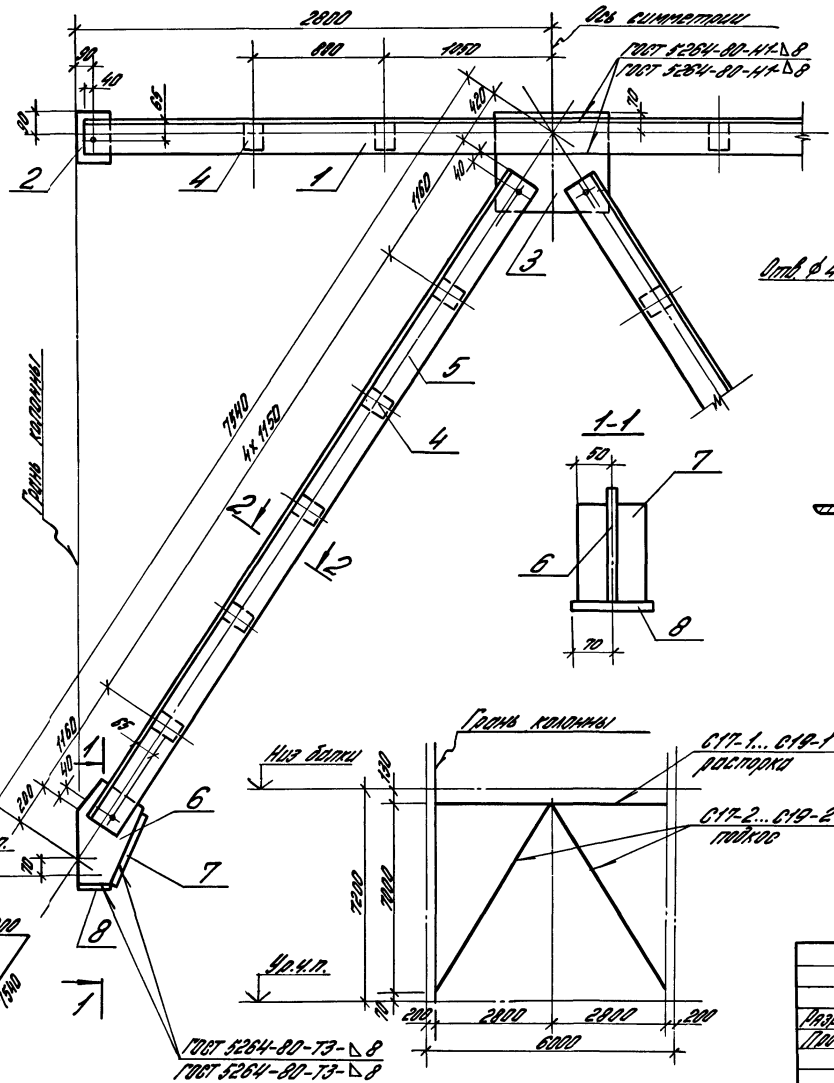

1. Связь состоит из отправочных марок С17-1...С19-1 и С17-2...С19-2.
2. Отверстия в уголках d=19мм.

Разраб.	Лимончик		1.4201-193-1-7		
Пров.	Волков		Связи С17...С19	Стадия	Лист	Листов
Н.контр.	Тарасенков			Р	1	2
				ЦНИПромзданий		

Инв.№ подл. | Подпись и дата | Взам.инв.№

Марка связи	Отправ. марка	Поз.	Наименование	Кол.	Масса ед. кг	Масса отправ. марки кг	Масса связи кг
С17	С17-1	1	∠140×10, ℓ=5500	2	118,3	293,5	940,9
		2	−12×180, ℓ=250	2	4,24		
		3	−12×600, ℓ=720	1	40,7		
		4	−12×100, ℓ=130	4	1,2		
		Вес наплавленного металла 1%			2,9		
	С17-2	4	−12×100, ℓ=130	5	1,2	323,7	
		5	∠140×10, ℓ=6920	2	148,8		
		6	−12×305, ℓ=550	1	11,5		
		7	−12×100, ℓ=320	1	3,0		
		8	−12×140, ℓ=180	1	2,4		
		Вес наплавленного металла 1%			3,2		
С18	С18-1	1	∠160×10, ℓ=5500	2	195,0	330,1	1068,7
		2	−12×180, ℓ=250	2	4,24		
		3	−12×600, ℓ=720	1	40,7		
		4	−12×100, ℓ=150	4	1,4		
		Вес наплавленного металла 1%			3,3		
	С18-2	4	−12×100, ℓ=150	5	1,4	369,3	
		5	∠160×10, ℓ=6920	2	170,9		
		6	−12×305, ℓ=550	1	11,5		
		7	−12×100, ℓ=320	1	3,0		
		8	−12×140, ℓ=180	1	2,4		
		Вес наплавленного металла 1%			3,6		

Марка связи	Отправ. марка	Поз.	Наименование	Кол.	Масса ед. кг	Масса отправ. марки кг	Масса связи кг
С19	С19-1	1	∠180×12, ℓ=5500	2	182,0	434,8	1420,4
		2	−14×180, ℓ=280	2	5,5		
		3	−14×600, ℓ=720	1	47,5		
		4	−14×100, ℓ=170	4	1,9		
		Вес наплавленного металла 1%			4,3		
	С19-2	4	−14×100, ℓ=170	5	1,9	492,8	
		5	∠180×12, ℓ=6920	2	229,1		
		6	−14×305, ℓ=550	1	13,4		
		7	−14×100, ℓ=320	1	3,5		
		8	−14×140, ℓ=180	1	2,8		
		Вес наплавленного металла 1%			4,9		

Уголки равнобокие по ГОСТ 8509-86
Сталь листовая по ГОСТ 19903-74*

Инв. № подл. | Подп. и дата | Взам. инв. №

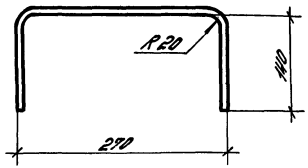

Марка	Наименование	Масса, кг
МС1	Ф10АIII, l=510	0,3
МС2	Ф14АIII, l=510	0,6

Арматура класса А-III по ГОСТ 5781-82

Разраб.	Лимончик	
Пров.	Грабилина	
Н.контр.	Тряхтенгерц	

1.420.1-193-1-8

Стержень МС1, МС2

Стадия	Лист	Листов
Р		1

ЦНИИПРОМЗДАНИЙ

Взам. инв.№ | Подпись и дата | Инв.№ подл.

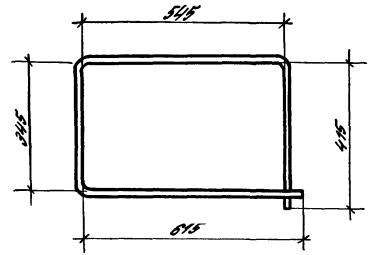

l разв. = 1920

Разраб.	Лимончик	
Пров.	Ягодкин	
Н.контр.	Тряхтенгерц	

1.420.1-193-1-9

Хомут МС3

Стадия	Масса	Масштаб
Р	1,2	1:10

Лист | Листов 1

Ф10АI ГОСТ 5781-82

ЦНИИПРОМЗДАНИЙ

24360 17

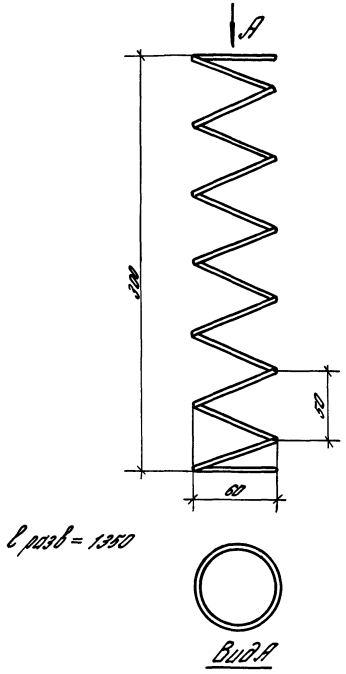

Разраб.	Ломончик		1.420.1-19.3-1-10				
Пров.	Ягодкин						
			Спираль МС4	Стадия	Масса	Масштаб	
				Р	0,13		
				Лист	Листов 1		
Н.контр.	Трахтенгерц		Ф4 Вр-I ГОСТ 6727-80	ЦНИИПРОМЗДАНИЙ			

Взам. инв. № | Подпись и дата | Инв. № подл.

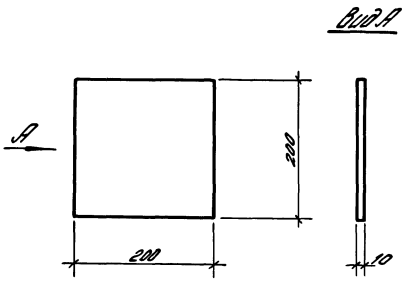

Разраб.	Ломончик		1.420.1-19.3-1-11				
Пров.	Ягодкин						
			Пластина МС5	Стадия	Масса	Масштаб	
				Р	3,14	1:5	
				Лист	Листов		
Н.контр.	Трахтенгерц		Сталь листовая ГОСТ 19903-74*	ЦНИИПРОМЗДАНИЙ			

Взам. инв. № | Подпись и дата | Инв. № подл.

24360 18

Вид А

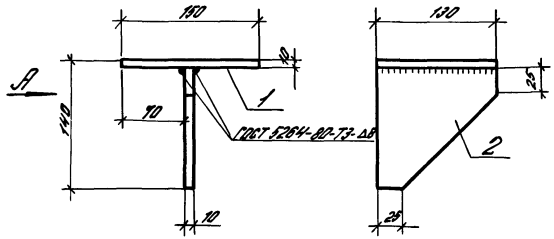

Поз.	Наименование	Кол.	Масса ед., кг	Масса столика кг
1	— 10 × 130, ℓ = 150	1	1,5	24
2	— 10 × 130, ℓ = 130	2	0,9	

Сталь листовая по ГОСТ 19903-74*.

Разраб.	Суворова		1.420.1-193-1-12		
Пров.	Толстенкова				
			Столик МС6	Стадия	Лист	Листов
				Р		1
Н. контр.	Толстенкова			ЦНИИПРОМЗЛАНИЙ	

Вид А

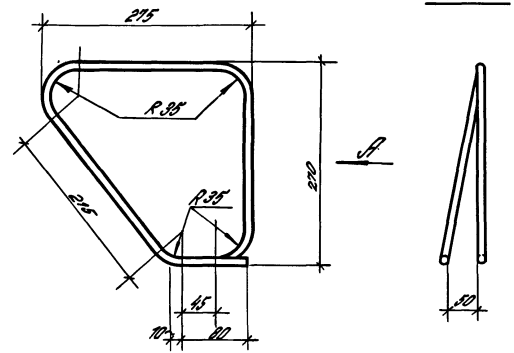

Сразв = 1000

Разраб.	Суворова		1.420.1-193-1-13		
Пров.	Толстенкова				
			Спираль МС7	Стадия	Масса	Масштаб
				Р	0,6	1:5
				Лист	Листов 1
Н. контр.	Толстенкова		Ф 10 АI ГОСТ 5781-82	ЦНИИПРОМЗЛАНИЙ	

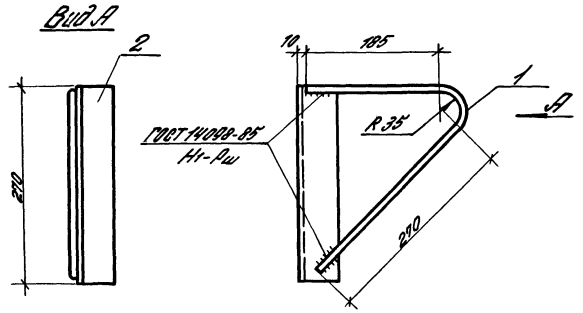

Поз.	Наименование	Кол.	Масса ед., кг	Масса кронштейна, кг
1	ф10 AI, ℓ разв = 540	1	0,3	1,3
2	L 50×5 ℓ=270	1	1,0	

Арматура класса AI по ГОСТ 5781-82
Уголок равнобокий по ГОСТ 8509-86

Разраб.	Суровова		1.420.1-193-1-14	
Пров.	Толстенева			
Н.контр.	Толстенева		Кронштейн МС8	Стадия: Р; Лист; Листов: 1
				ЦНИИПромзданий

Инв. № подл. | Подпись и дата | Взам. инв. №

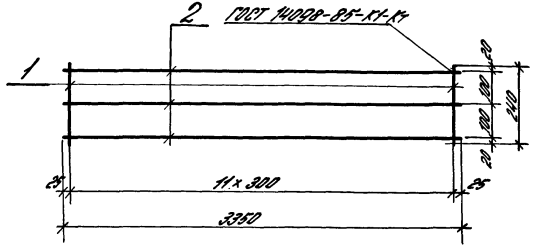

Поз.	Наименование	Кол.	Масса ед., кг	Масса сетки кг
1	ф8 AI, ℓ = 240	12	0,1	7,5
2	ф10 AI, ℓ = 3350	3	2,1	

Арматура класса AI по ГОСТ 5781-82

Разраб.	Суровова		1.420.1-193-1-15	
Пров.	Толстенева			
Н.контр.	Толстенева		Сетка МС9	Стадия: Р; Лист; Листов: 1
				ЦНИИПромзданий

Инв. № подл. | Подпись и дата | Взам. инв. №

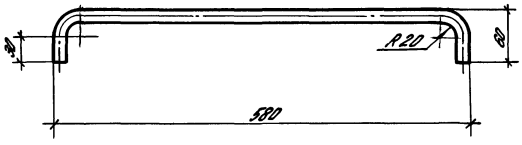

l разв. = 660

Разраб.	Буровова		1.420.1-19.3-1-16
Пров.	Трахтенгерц		
Н. контр.	Трахтенгерц		

Стержень МС 10

Стадия	Масса	Масштаб
Р	0,4	1:5

Лист | Листов

Ф10 АI ГОСТ 5781-82

ЦНИИПРОМЗДАНИЙ

Инв. № подл. | Подпись и дата | Взам. инв. №

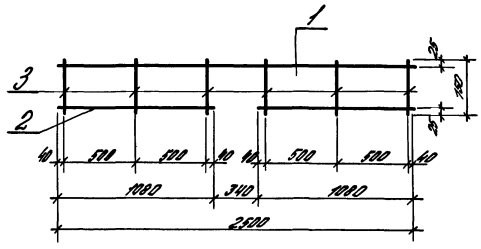

Поз.	Наименование	Кол.	Масса св., кг	Масса сетки кг
1	Ф8АI, l=2500	1	1,0	2,06
2	8АI, l=1080	2	0,43	
3	6АI, l=150	6	0,03	

Арматура класса А-I по ГОСТ 5781-82.

Разраб.	Лимончик		1.420.1-19.3-1-17
Пров.	Волков		
Н. контр.	Трахтенгерц		

Сетка МС 11

Стадия	Лист	Листов
Р		1

ЦНИИПРОМЗДАНИЙ

Инв. № подл. | Подпись и дата | Взам. инв. №

24360 21

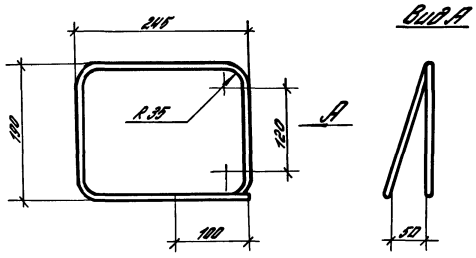

l разв. = 860

Разраб.	Лимончик		1.420.1-19.3-1-18
Пров.	Волков		
Н. контр.	Трахтенгерц		

Стадия	Масса	Масштаб
Р	0,54	1:5
Лист	Листов	

Спираль МС12

Ф10 А I ГОСТ 5781-82

ЦНИИПРОМЗДАНИЙ

Взам. инв. №

Подпись и дата

Инв. № подл.

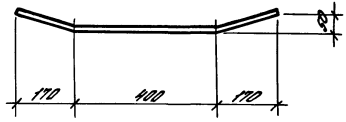

l разв. = 750

Разраб.	Лимончик		1.420.1-19.3-1-19
Пров.	Волков		
Н. контр.	Трахтенгерц		

Стадия	Масса	Масштаб
Р	2,2	1:10
Лист	Листов	

Стержень МС 13

Ф22 А III ГОСТ 5781-82

ЦНИИПРОМЗДАНИЙ

Взам. инв. №

Подпись и дата

Инв. № подл.

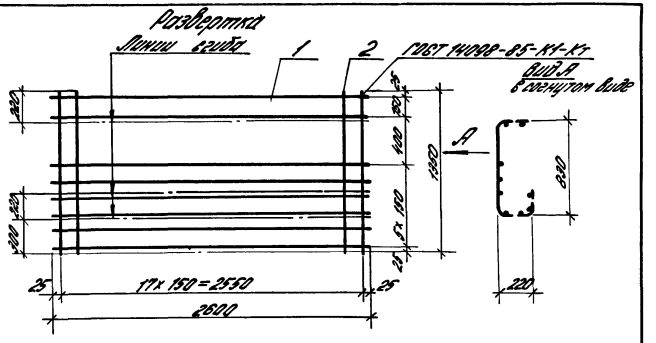
Развертка
Линии сгиба
1
2
ГОСТ 14098-85-К1-К1
Вид А
в сжатом виде
А
100
100
100

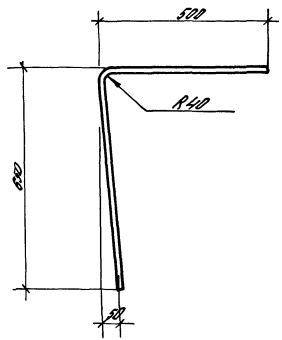

l разв. = 1200

Разраб.	Лимончик		1.420.1-19.3-1-22
Пров.	Волков		
Н. контр.	Трактенерц		

Стержень МС 16

Стадия	Масса	Масштаб
Р	1,9	1:10
Лист	Листов 1	

Ф16 А III ГОСТ 5781-82

ЦНИИПРОМЗДАНИЙ

gost.e-ecolog.ru

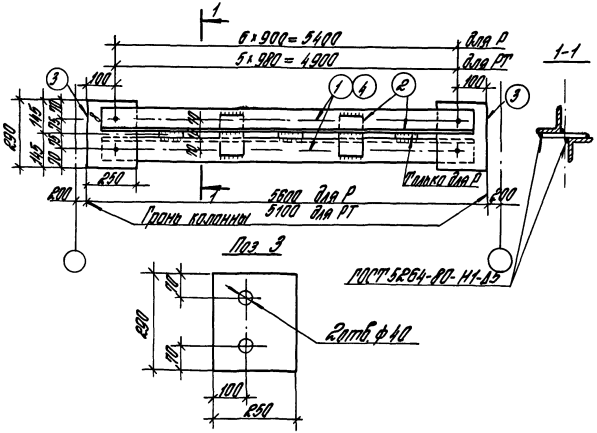

Марка распорки	Поз.	Наименование	Кол.	Масса ед., кг	Масса марки кг	Примечан.
Р	1	∟125×9, l=5480	2	94,8	210,1	
	2	−10×80, l=220	5	1,4		
	3	−10×250, l=290	2	5,7		
	Вес наплавленного металла 1%			2,0		
РТ	2	−10×80, l=220	4	1,4	191,4	
	3	−10×250, l=290	2	5,7		
	4	∟125×9, l=4980	2	86,2		
	Вес наплавленного металла 1%			2,0		

1. Отверстия в уголках, поз. 1 и 4, d=19 мм.
2. Уголки равнобокие по ГОСТ 8509-86.
3. Сталь листовая по ГОСТ 19903-74*

Разраб.	Медведева		1.420.1-19.3-1-23
Пров.	Суровова		
Н. контр.	Волков		

Распорки Р, РТ

Стадия	Лист	Листов
Р		1

ЦНИИПРОМЗДАНИЙ

Инв. № подл. | Подпись и дата | Взам. инв. №