ТИПОВЫЕ СТРОИТЕЛЬНЫЕ КОНСТРУКЦИИ, ИЗДЕЛИЯ И УЗЛЫ

Серия 1420.1-19

КОНСТРУКЦИИ КАРКАСА МНОГОЭТАЖНЫХ ПРОИЗВОДСТВЕННЫХ ЗДАНИЙ С СЕТКОЙ КОЛОНН 12×6 м ДЛЯ СТРОИТЕЛЬСТВА В РАЙОНАХ НЕСЕЙСМИЧЕСКИХ И СЕЙСМИЧНОСТЬЮ 7 БАЛЛОВ

Выпуск 1-4

Колонны высотой 7,2 м.

Армирование и пространственные каркасы.

Рабочие чертежи

24352
Цена 4-79

© ЦИТП Госстроя СССР, 1990

gost.e-ecolog.ru

ТИПОВЫЕ СТРОИТЕЛЬНЫЕ КОНСТРУКЦИИ, ИЗДЕЛИЯ И УЗЛЫ

Серия 1.420.1-19

КОНСТРУКЦИИ КАРКАСА МНОГОЭТАЖНЫХ ПРОИЗВОДСТВЕННЫХ ЗДАНИЙ С СЕТКОЙ КОЛОНН 12×6 м ДЛЯ СТРОИТЕЛЬСТВА В РАЙОНАХ НЕСЕЙСМИЧЕСКИХ И СЕЙСМИЧНОСТЬЮ 7 БАЛЛОВ

Выпуск 1-4

Колонны высотой 7,2 м.

Армирование и пространственные каркасы.

Рабочие чертежи

РАЗРАБОТАНЫ:

ЦНИИПРОМЗДАНИЙ

Гл. инж. института	В.В. Гранев
Зав. отделом	А.В. Замараев
Зав. сектором	Г.В. Выжигин
Гл. инж. проекта	В.Н. Ягодкин

НИИЖБ

Зам. директора	Ю.П. Гуща
Зав. лабораторией	Н.Н. Коровин
Ст. научн. сотрудник	Н.Г. Матков

© ЦИТП Госстроя СССР, 1990

УТВЕРЖДЕНЫ ГЛАВНЫМ УПРАВЛЕНИЕМ ПРОЕКТИРОВАНИЯ ГОССТРОЯ СССР ПИСЬМО ОТ 29.12.88 № 6/6-2964

ВВЕДЕНЫ В ДЕЙСТВИЕ С 01.04.89

ЦНИИПРОМЗДАНИЙ ПРИКАЗ №20 ОТ 01.02.89

Обозначение	Наименование	Стр.
1.420.1-19.1-4 -1ТТ	Технические требования	3
-2	Колонна К35	4
-3	Колонна К36	6
-4	Колонна К37	8
-5	Колонна К38	9
-6	Колонна К39	10
-7	Колонна К40	11
-8	Колонна К49	12
-9	Колонна К50	14
-10	Колонна К42(К42-1-1... К42-6-1)	15
-11	Колонна К42(К42-1-2... К42-4-2)	16
-12	Узлы I... VIII	17
-13	Каркас КП1... КП4, КП6, КП8	20
-14	Каркас КП5, КП9, КП11, КП13, КП16	22
-15	Каркас КП7, КП10, КП14	24
-16	Каркас КП12, КП15	25
-17	Каркас КП17	26
-18	Каркас КП18, КП19, КП20, КП21, КП24	27
-19	Каркас КП22, КП23, КП25... КП28	29
-20	Каркас КП29	31
-21	Каркас КП30, КП32	32
-22	Каркас КП31, КП35	33
-23	Каркас КП33, КП34	34
-24	Каркас КП36... КП40	35

Обозначение	Наименование	Стр.
1.420.1-19.1-4 -25	Каркас КП41, КП42	36
-26	Каркас КП43.... КП48	37
-27	Каркас КП49, КП50	38
-28	Каркас КП51.... КП55	39
-29	Каркас КП56, КП57	40
-30	Каркас КП58.... КП61	41
-31	Каркас КП62.... КП66	42
-32	Каркас КП67... КП69	44
-33	Каркас КП70... КП74	45
-34	Каркас КП75.... КП80	47
-35	Каркас КП81... КП84	48
-36	Узлы I... X	49
-37	Ведомость расхода стали	53

Разраб.	Костюк	Ко	
Пров.	Шорина	[illegible]	
Н.контр.	Трахтенгерц	[illegible]	

1.420.1-19.1-4

Содержание

Стадия	Лист	Листов
Р		1

ЦНИИПРОМЗДАНИЙ

Инв. № подл. | Подпись и дата | Взам. инв. №

1. Настоящий выпуск является частью рабочих, полный состав которой приведен в выпуске 0-0 данной серии.

Выпуск содержит рабочие чертежи колонн и пространственных каркасов для зданий с высотами этажей 1,2 м, а также колонн верхних этажей высотою 1,2 м для зданий с укрупненной сеткой колонн в верхних этажах.

2. Данный выпуск следует рассматривать совместно с выпуском 1-0 „Указания по изготовлению колонн" и техническими условиями „Колонны железобетонные для многоэтажных зданий" ГОСТ 18979-90

Закладные и арматурные изделия для всех колонн настоящей серии приведены в выпуске 1-6.

3. В колоннах данного выпуска должны дополнительно устанавливаться закладные изделия для крепления стен, вертикальных стальных связей, пристенных плит и выпусков арматуры для образования жестких сопряжений ригелей с колоннами.

Установка перечисленных закладных изделий должна осуществляться в соответствии с требованиями проектов конкретных объектов. Указания по привязке этих закладных изделий в колоннах, приведены в выпуске 0-0 данной серии.

4. Пространственные каркасы собираются из отдельных продольных стержней и замкнутых хомутов с помощью контактной сварки.

Сборка пространственных каркасов с использованием дуговой сварки не допускается. Диагональные связи, предусмотренные для обеспечения жесткости пространственных каркасов, должны быть приварены к стержням продольной арматуры протяженными швами длиной не менее 50мм.

В целях экономии металла эти связи могут быть заменены на инвентарные

5. Закладные изделия крепятся к стержням пространственных каркасов с помощью вязальной проволоки. Окончательная фиксация закладных изделий производится в опалубке.

6. Сборку пространственных каркасов рекомендуется производить на автоматизированных линиях.

7. Изготовление арматурных изделий должно производиться в соответствии с ГОСТ 10922-75 „Арматурные изделия и закладные детали сварные для железобетонных конструкций. Технические требования и методы испытаний", ГОСТ 14098-85 „Соединения сварные арматуры и закладных изделий железобетонных конструкций. Типы, конструкция и размеры", а также СН 393-78 п.123 Инструкция по сварке соединений арматуры и закладных деталей железобетонных конструкций".

8. В работе использовано а.с. №806835 „Сборная железобетонная колонна".

Разраб.	Ягодкин		1.420.1-19.1-4-1ТТ		
Провер.	Шорина				
			Технические требования	Стадия: Р	Лист:	Листов: 1
Н.контр.	Хрэтинер			ЦНИИпромзданий	

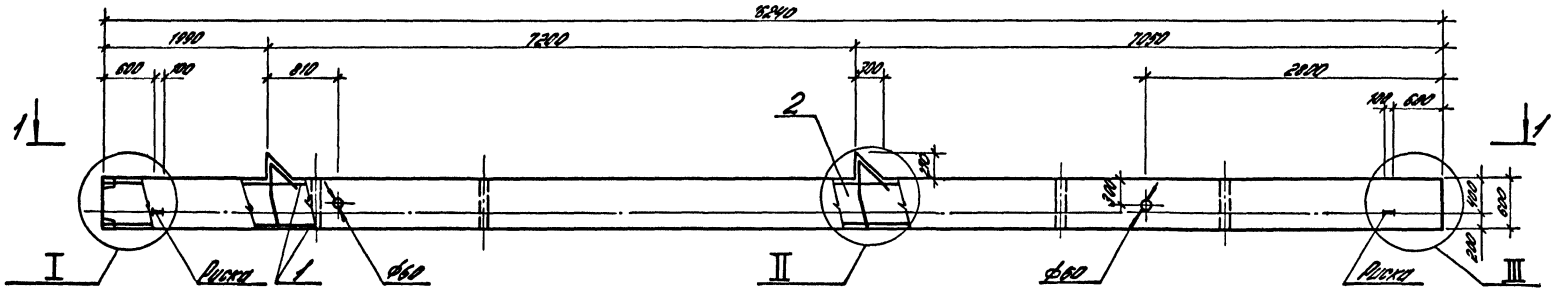

1-1

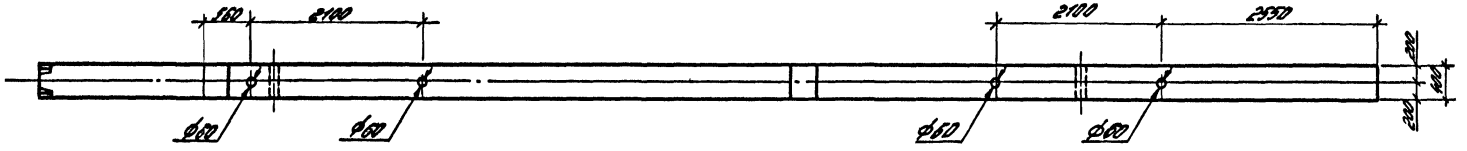

1. Спецификацию см. лист 2.
2. Узлы I...III см. 1.420.1-19.1-4-12.
3. Масса колонны 9,83 т

Разраб.	Костюк		1.420.1-19.1-4-2	
Рассчит.	Шорина			
Пров.	Шорина		Колонна К35	Стадия: Р; Лист: 1; Листов: 2
Н. контр.	Трахтенгерц			ЦНИИПРОМЗДАНИЙ

Инв. № подл. | Подпись и дата | Взам. инв. №

Марка колонны	Поз.	Наименование	Кол.	Обозначение документа
К35-1	1	Каркас КП1	1	1.420.1-19.1-4-13
	2	Бетон класса В30, м³	3,93	
К35-2	1	Каркас КП2	1	
	2	Бетон класса В30, м³	3,93	-13
К35-3	1	Каркас КП3	1	
	2	Бетон класса В30, м³	3,93	-13
К35-4	1	Каркас КП4	1	
	2	Бетон класса В30, м³	3,93	-13
К35-5	1	Каркас КП5	1	
	2	Бетон класса В30, м³	3,93	-14
К35-6	1	Каркас КП6	1	
	2	Бетон класса В30, м³	3,93	-13
К35-7	1	Каркас КП7	1	
	2	Бетон класса В30, м³	3,93	-15
К35-8	1	Каркас КП8	1	
	2	Бетон класса В30, м³	3,93	-13
К35-9	1	Каркас КП9	1	
	2	Бетон класса В30, м³	3,93	-14
К35-10	1	Каркас КП9	1	
	2	Бетон класса В40, м³	3,93	-14

Марка колонны	Поз.	Наименование	Кол.	Обозначение документа
К35-11	1	Каркас КП10	1	1.420.1-19.1-4-15
	2	Бетон класса В40, м³	3,93	
К35-12	1	Каркас КП11	1	
	2	Бетон класса В30, м³	3,93	-14
К35-13	1	Каркас КП12	1	
	2	Бетон класса В30, м³	3,93	-16
К35-14	1	Каркас КП13	1	
	2	Бетон класса В30, м³		-14
К35-15	1	Каркас КП13	1	
	2	Бетон класса В40, м³	3,93	-14
К35-16	1	Каркас КП14	1	
	2	Бетон класса В30, м³	3,93	-15
К35-17	1	Каркас КП15	1	
	2	Бетон класса В40, м³	3,93	-16
К35-18	1	Каркас КП16	1	
	2	Бетон класса В30, м³	3,93	-14
К35-19	1	Каркас КП17	1	
	2	Бетон класса В30, м³	3,93	-17

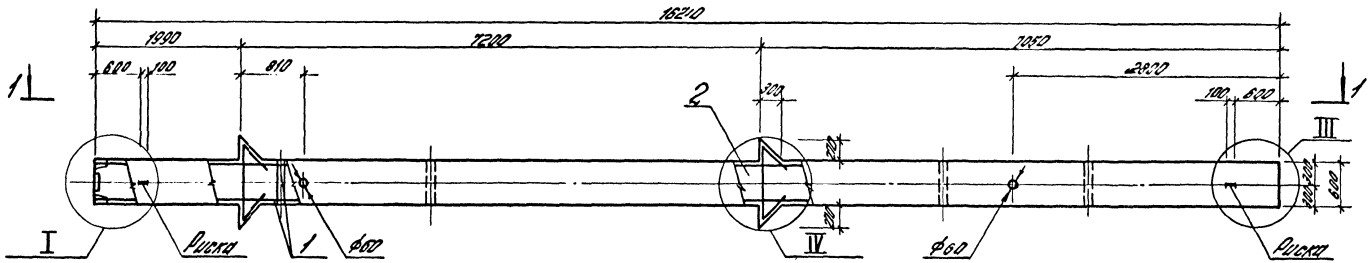

1-1

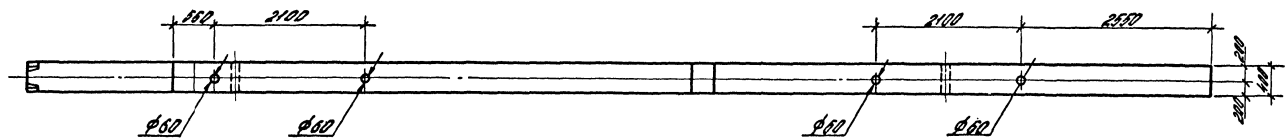

1. Спецификацию см. лист 2.
2. Узлы I, III, IV см. 1.420.1-19.1-4-12.
3. Масса колонны 9,93 т.

Разраб.	Костюк		1.420.1-19.1-4-3	
Рассчит.	Шорина			
Пров.	Шорина			
			Колонна КЭ6	Стадия: Р; Лист: 1; Листов: 2
Н.контр.	Трахтенгерц			ЦНИИПРОМЗДАНИЙ

Марка колонны	Поз.	Наименование	Кол.	Обозначение документа
К36-1	1	Каркас КП 18	1	1.420.1-19.1-4-18
	2	Бетон класса В30, м³	397	
К36-2	1	Каркас КП 19	1	-18
	2	Бетон класса В30, м³	397	
К36-3	1	Каркас КП 20	1	-18
	2	Бетон класса В30, м³	397	
К36-4	1	Каркас КП 21	1	-18
	2	Бетон класса В30, м³	397	
К36-5	1	Каркас КП 22	1	-19
	2	Бетон класса В30, м³	397	
К36-6	1	Каркас КП 23	1	-19
	2	Бетон класса В30, м³	397	
К36-7	1	Каркас КП 23	1	-19
	2	Бетон класса В40, м³	397	
К36-8	1	Каркас КП 24	1	-18
	2	Бетон класса В30, м³	397	
К36-9	1	Каркас КП 25	1	-19
	2	Бетон класса В30, м³	397	
К36-10	1	Каркас КП 25	1	-19
	2	Бетон класса В40, м³	397	
К36-11	1	Каркас КП 26	1	-19
	2	Бетон класса В30, м³	397	

Марка колонны	Поз.	Наименование	Кол.	Обозначение документа
К36-12	1	Каркас КП 26	1	1.420.1-19.1-4-19
	2	Бетон класса В40, м³	397	
К36-13	1	Каркас КП 27	1	-19
	2	Бетон класса В40, м³	397	
К36-14	1	Каркас КП 28	1	-19
	2	Бетон класса В40, м³	397	
К36-15	1	Каркас КП 28	1	-19
	2	Бетон класса В45, м³	397	
К36-16	1	Каркас КП 29	1	-20
	2	Бетон класса В45, м³	397	
К36-17	1	Каркас КП 30	1	-21
	2	Бетон класса В45, м³	397	
К36-18	1	Каркас КП 31	1	-22
	2	Бетон класса В45, м³	397	
К36-19	1	Каркас КП 32	1	-21
	2	Бетон класса В45, м³	397	
К36-20	1	Каркас КП 33	1	-23
	2	Бетон класса В45, м³	397	
К36-21	1	Каркас КП 34	1	-23
	2	Бетон класса В45, м³	397	
К36-22	1	Каркас КП 35	1	-22
	2	Бетон класса В45, м³	397	

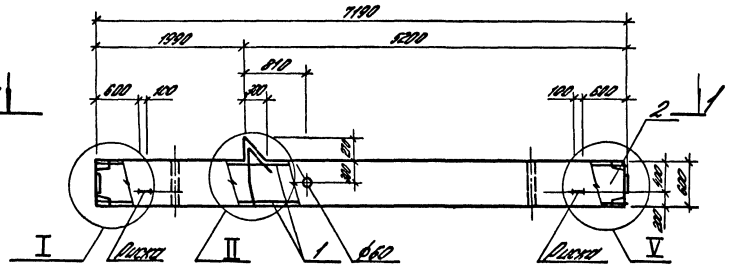

1-1

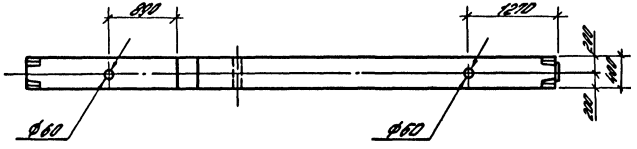

Марка колонны	Поз.	Наименование	Кол.	Обозначение документа
К37-1	1	Каркас КП 36	1	1.420.1-19.1-4-24
	2	Бетон класса В25, м³	1,75	
К37-2	1	Каркас КП 37	1	-24
	2	Бетон класса В25, м³	1,75	
К37-3	1	Каркас КП 37	1	-24
	2	Бетон класса В30, м³	1,75	
К37-4	1	Каркас КП 38	1	-24
	2	Бетон класса В25, м³	1,75	
К37-5	1	Каркас КП 38	1	-24
	2	Бетон класса В30, м³	1,75	
К37-6	1	Каркас КП 39	1	-24
	2	Бетон класса В30, м³	1,75	
К37-7	1	Каркас КП 40	1	-24
	2	Бетон класса В30, м³	1,75	
К37-8	1	Каркас КП 41	1	-25
	2	Бетон класса В30, м³	1,75	
К37-9	1	Каркас КП42	1	-25
	2	Бетон класса В30, м³	1,75	

1. Узлы I, II, V см. 1.420.1-19.1-4-12
2. Масса колонны 4,38 т.

Разраб.	Костюк		1.420.1-19.1-4-4
Рассчит.	Шорина		
Пров.	Шорина		Колонна К37
Н. контр.	Трактенгерц		

Стадия	Лист	Листов
Р		1

ЦНИИПРОМЗДАНИЙ

24352 9

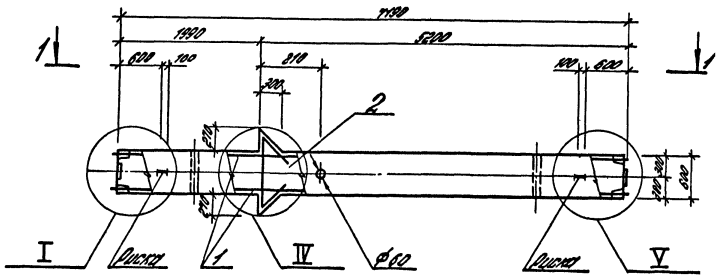

1-1

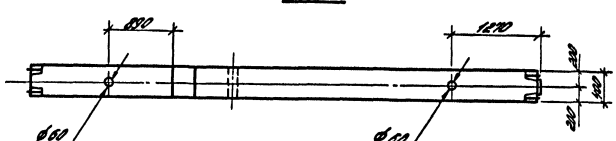

Марка колонны	Поз.	Наименование	Кол.	Обозначение документа
К38-1	1	Каркас КП 43	1	1.420.1-19.1-4-26
	2	Бетон класса В25, м³	1,76	
К38-2	1	Каркас КП 44	1	-26
	2	Бетон класса В25, м³	1,76	
К38-3	1	Каркас КП 44	1	-26
	2	Бетон класса В30, м³	1,76	
К38-4	1	Каркас КП 45	1	-26
	2	Бетон класса В25, м³	1,76	
К38-5	1	Каркас КП 45	1	-26
	2	Бетон класса В30, м³	1,76	
К38-6	1	Каркас КП 46	1	-26
	2	Бетон класса В25, м³	1,76	
К38-7	1	Каркас КП 46	1	-26
	2	Бетон класса В30, м³	1,76	
К38-8	1	Каркас КП 47	1	-26
	2	Бетон класса В30, м³	1,76	
К38-9	1	Каркас КП 48	1	-26
	2	Бетон класса В30, м³	1,76	
К38-10	1	Каркас КП 48	1	-26
	2	Бетон класса В40, м³	1,76	
К38-11	1	Каркас КП 49	1	-27
	2	Бетон класса В40, м³	1,76	
К38-12	1	Каркас КП 50	1	-27
	2	Бетон класса В40, м³	1,76	

1. Узлы I, IV, V см. 1.420.1-19.1-4-12.
2. Масса колонны 4,40 т.

Разраб.	Костюк	[signature]	
Рассчит.	Шорина	[signature]	
Пров.	Шорина	[signature]	
Н. контр.	Трахтенгерц	[signature]	

1.420.1-19.1-4-5

Колонна К38

Стадия	Лист	Листов
Р		1

ЦНИИПРОМЗДАНИЙ

24352 10

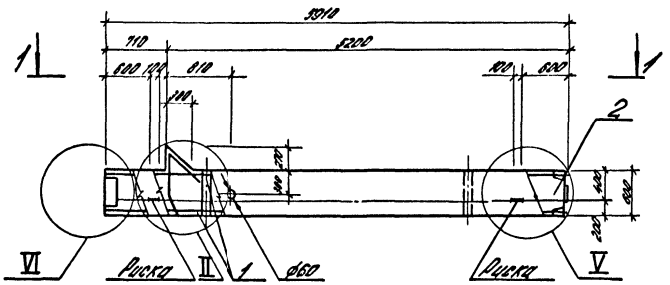

1-1

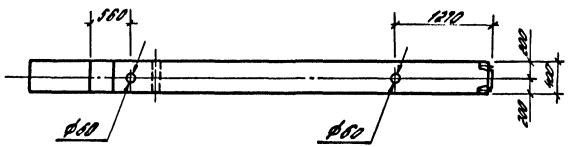

Марка колонны	Поз.	Наименование	Кол.	Обозначение документа
К39-1	1	Каркас КП 51	1	1.420.1-19.1-4-28
	2	Бетон класса В15, м³	1,44	
К39-2	1	Каркас КП 52	1	-28
	2	Бетон класса В15, м³	1,44	
К39-3	1	Каркас КП 53	1	-28
	2	Бетон класса В15, м³	1,44	
К39-4	1	Каркас КП 53	1	-28
	2	Бетон класса В25, м³	1,44	
К39-5	1	Каркас КП 54	1	-28
	2	Бетон класса В25, м³	1,44	
К39-6	1	Каркас КП 55	1	-28
	2	Бетон класса В25, м³	1,44	
К39-7	1	Каркас КП 56	1	-29
	2	Бетон класса В25, м³	1,44	
К39-8	1	Каркас КП 57	1	-29
	2	Бетон класса В25, м³	1,44	

1. Узлы II, V, VI см. 1.420.1-19.1-4-12.
2. Масса колонны 3,60 т.

Разраб.	Костюк		1.420.1-19.1-4-6
Рассчит.	Шорина		
Пров.	Шорина		
Н. контр.	Тоахтенгерц		Колонна К39

Стадия	Лист	Листов
Р		1

ЦНИИПРОМЗДАНИЙ

Инв. № подл. | Подпись и дата | Взам. инв. №

24352 11

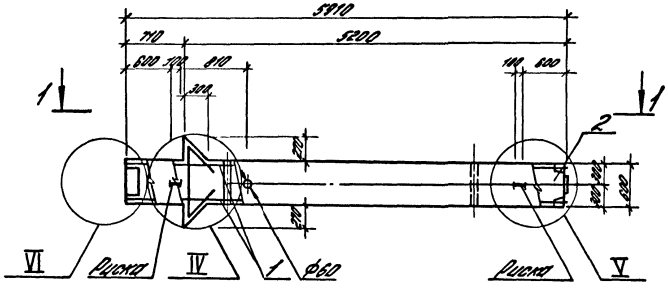

1-1

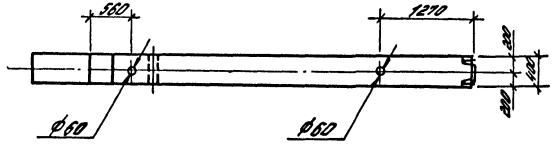

Марка колонны	Поз.	Наименование	Кол.	Обозначение документа
К40-1	1	Каркас КП 58	1	1.420.1-19.1-4-30
	2	Бетон класса В15, м³	1,45	
К40-2	1	Каркас КП 59	1	-30
	2	Бетон класса В15, м³	1,45	
К40-3	1	Каркас КП 59	1	-30
	2	Бетон класса В25, м³	1,45	
К40-4	1	Каркас КП 60	1	-30
	2	Бетон класса В25, м³	1,45	
К40-5	1	Каркас КП 61	1	-30
	2	Бетон класса В25, м³	1,45	

1. Узлы IV..VI см. 1.420.1-19.1-4-12.
2. Масса колонны 3,63 т.

Разраб.	Костюк		
Рассчит.	Шорина		
Пров.	Шорина		
Н.контр.	Трахтенгерц		

1.420.1-19.1-4-7

Колонна К40

Стадия	Лист	Листов
Р		1

ЦНИИПРОМЗДАНИЙ

24352 12

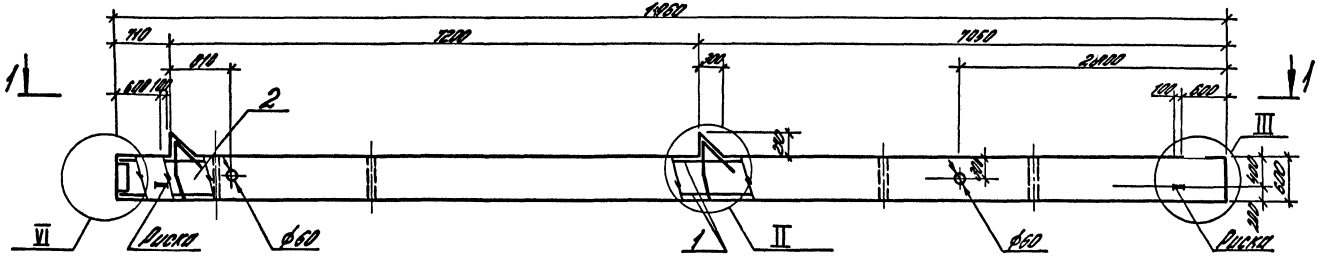

1-1

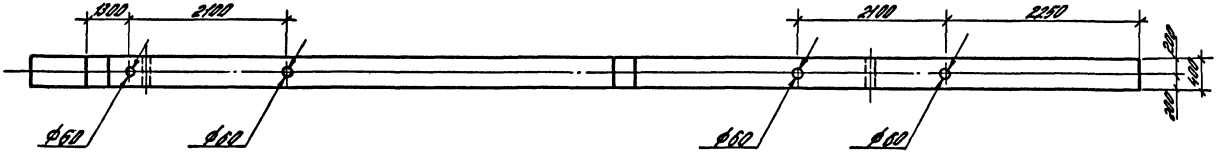

1. Спецификацию см. лист 2.
2. Узлы II, III, VI см. 1.420.1-19.1-4-12.
3. Масса колонны 9,08 т.

Разраб.	Костюк		1.420.1-19.1-4-8	
Рассчит.	Шорина			
Пров.	Шорина			
			Колонна К49	Стадия: Р; Лист: 1; Листов: 2
Н.контр.	Трактенберг			ЦНИИПРОМЗДАНИЙ

Инв. № подл. | Подпись и дата | Взам. инв. №

Марка колонны	Поз.	Наименование	Кол.	Обозначение документа
К49-1	1	Каркас КП62	1	1.420.1-19.1-4-31
	2	Бетон класса В25, м³	3,63	
К49-2	1	Каркас КП63	1	-31
	2	Бетон класса В25, м³	3,63	
К49-3	1	Каркас КП64	1	-31
	2	Бетон класса В25, м³	3,63	
К49-4	1	Каркас КП65	1	-31
	2	Бетон класса В25, м³	3,63	
К49-5	1	Каркас КП66	1	-31
	2	Бетон класса В25, м³	3,63	

Марка колонны	Поз.	Наименование	Кол.	Обозначение документа
К49-6	1	Каркас КП67	1	1.420.1-19.1-4-32
	2	Бетон класса В25, м³	3,63	
К49-7	1	Каркас КП68	1	-32
	2	Бетон класса В25, м³	3,63	
К49-8	1	Каркас КП69	1	-32
	2	Бетон класса В25, м³	3,63	

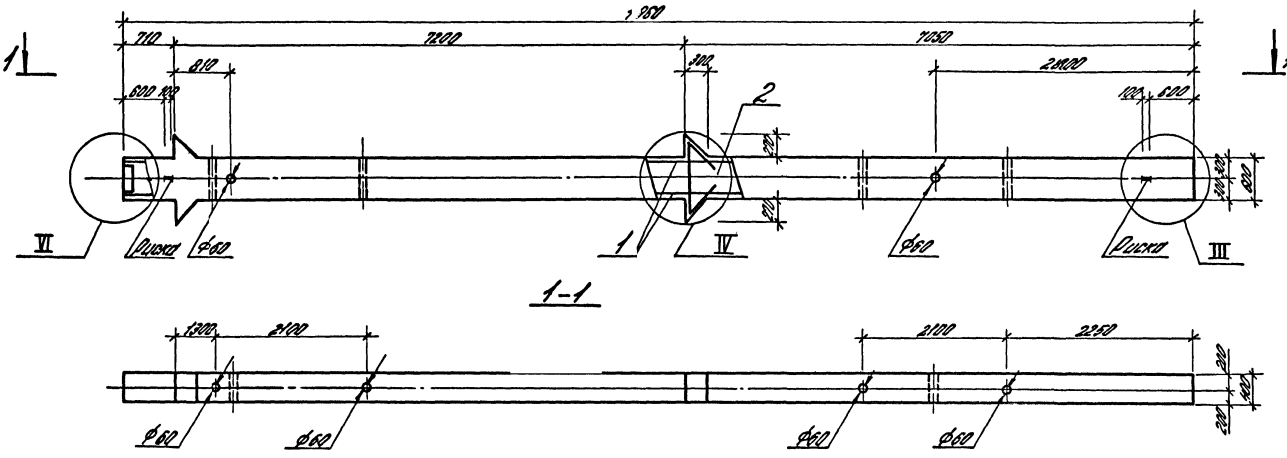

Марка колонны	Поз.	Наименование	Кол.	Обозначение документа
К50-1	1	Каркас КП 70	1	1.420.1-19.1-4-33
	2	Бетон класса В25, м³	3,66	
К50-2	1	Каркас КП 71	1	-33
	2	Бетон класса В25, м³	3,66	
К50-3	1	Каркас КП 72	1	-33
	2	Бетон класса В25, м³	3,66	
К50-4	1	Каркас КП 73	1	-33
	2	Бетон класса В25, м³	3,66	
К50-5	1	Каркас КП 73	1	-33
	2	Бетон класса В30, м³	3,66	
К50-6	1	Каркас КП 74	1	-33
	2	Бетон класса В30, м³	3,66	

1. Узлы III, IV, VI см. 1.420.1-19.1-4-12.
2. Масса колонны 9,15 т

Разраб.	Костюк		1.420.1-19.1-4-9
Рассчит.	Шорина		
Пров.	Шорина		Колонна К 50
Н.контр.	Трахтенгерц		

Стадия	Лист	Листов
Р	—	1

ЦНИИПРОМЗДАНИЙ

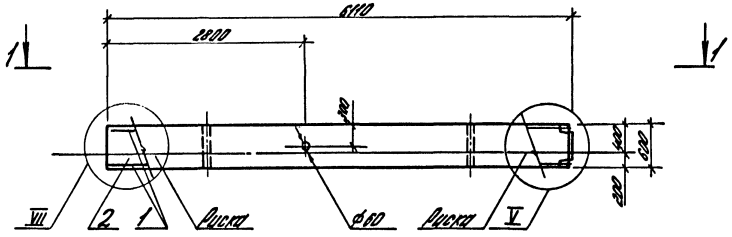

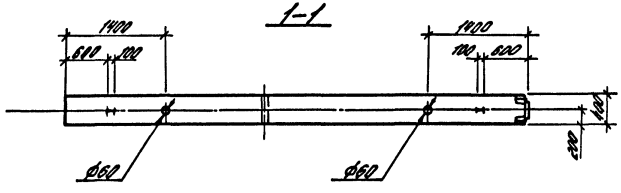

Марка колонны	Поз.	Наименование	Кол.	Обозначение документа
К42-1-1	1	Каркас КП 75	1	1.420.1-19-1-4-34
	2	Бетон класса В25, м³	1,47	
К42-2-1	1	Каркас КП 76	1	-34
	2	Бетон класса В25, м³	1,47	
К42-3-1	1	Каркас КП 77	1	-34
	2	Бетон класса В30, м³	1,47	
К42-4-1	1	Каркас КП 78	1	-34
	2	Бетон класса В30, м³	1,47	
К42-5-1	1	Каркас КП 79	1	-34
	2	Бетон класса В30, м³	1,47	
К42-6-1	1	Каркас КП 80	1	-34
	2	Бетон класса В30, м³	1,47	

1. Узлы см. лист 1.420.1-19.1-4-12.
2. Масса колонны 3,67т.

Разраб.	Петрова		1.420.1-19.1-4-10
Расчит.	Рыльцова		
Провер.	Карнюшина		Колонна К42 (К42-1-1... К42-6-1)
Н.контр.	Щербакова		

Стадия	Лист	Листов
Р		1

ГСПИ-10

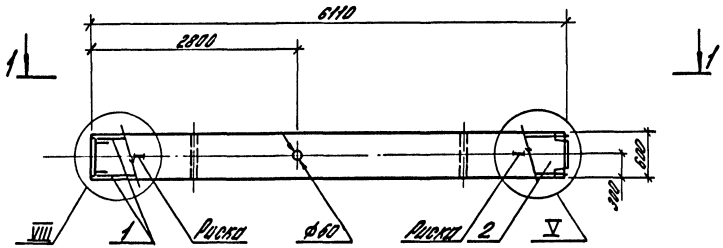

Марка колонны	Поз.	Наименование	Кол.	Обозначение документа
К42-1-2	1	Каркас КП81	1	1.420.1-19.1-4-35
	2	Бетон класса В25, м³	1,47	
К42-2-2	1	Каркас КП82	1	-35
	2	Бетон класса В25, м³	1,47	
К42-3-2	1	Каркас КП83	1	-35
	2	Бетон класса В30, м³	1,47	
К42-4-2	1	Каркас КП84	1	-35
	2	Бетон класса В30, м³	1,47	

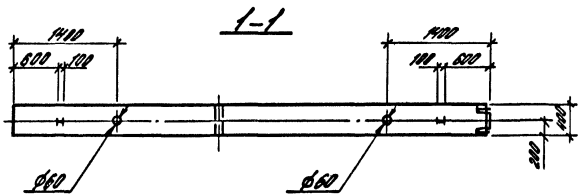

1. Узлы см. лист 1.420.1-19.1-4-12.
2. Масса колонны 3,67т.

Разраб.	Петрова		1.420.1-19.1-4-11
Рассчит.	Рыльцова		
Провер.	Карнюшина		Колонна К42 (К42-1-2... К42-4-2)
Н.контр.	Щербакова		

Стадия	Лист	Листов
Р		1

ГСПИ-10

24352 17

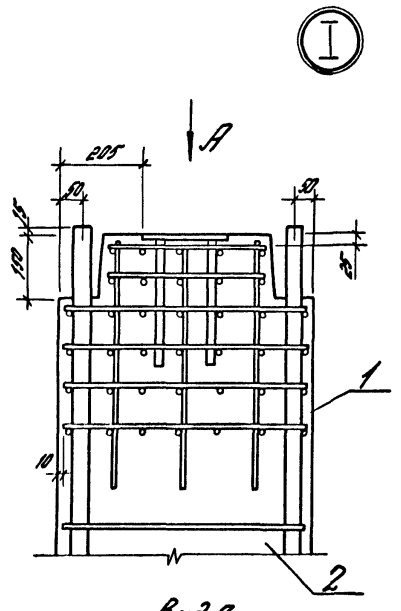

Вид А

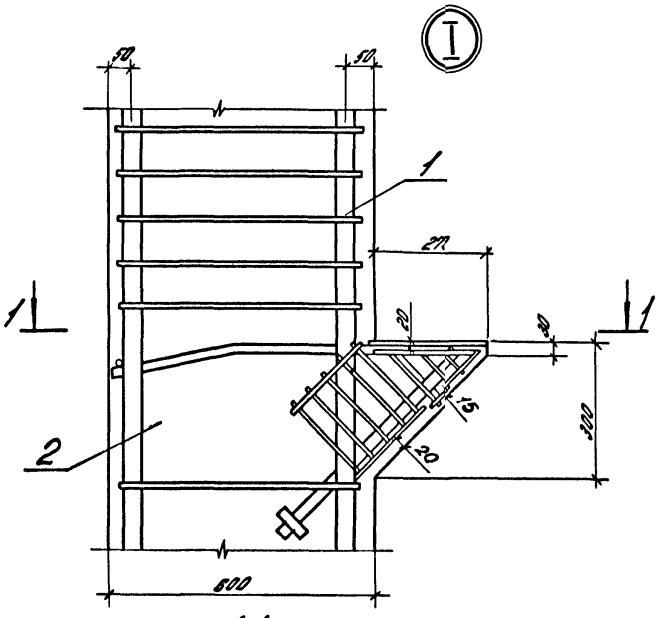

1-1

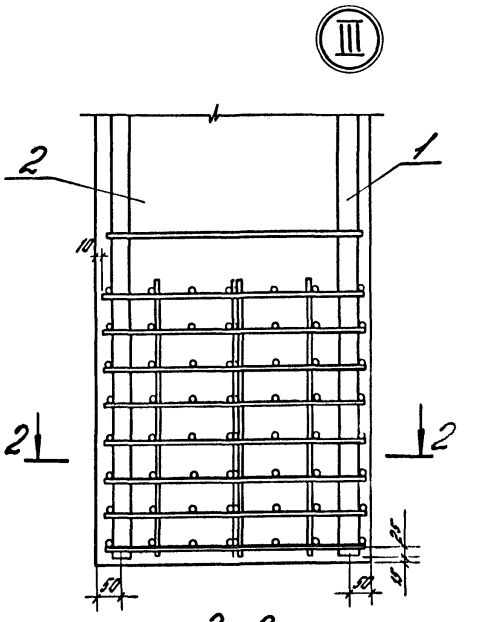

2-2

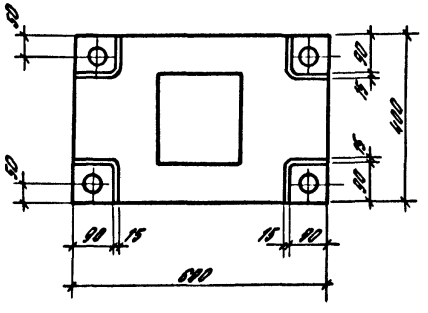

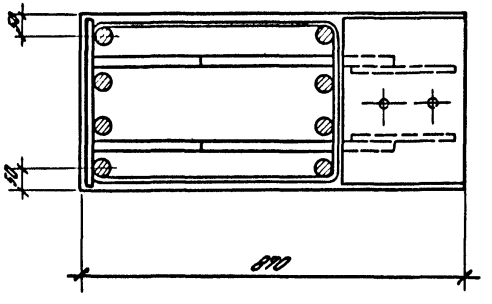

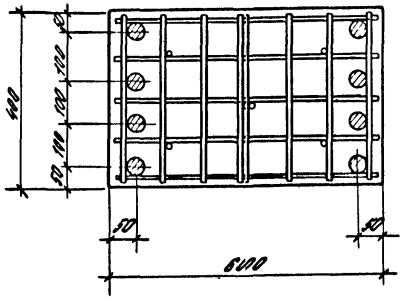

Рабочая арматура показана условно.

Разраб.	Костюк		1.420.1-19.1-4-12	
Гл.спец.	Шарина			
Пров.	Шарина			
Пров.	Карнишина		Узлы I...VIII	Стадия: Р; Лист: 1; Листов: 3
Н.контр.	Трактенгерц			ЦНИИПромзданий

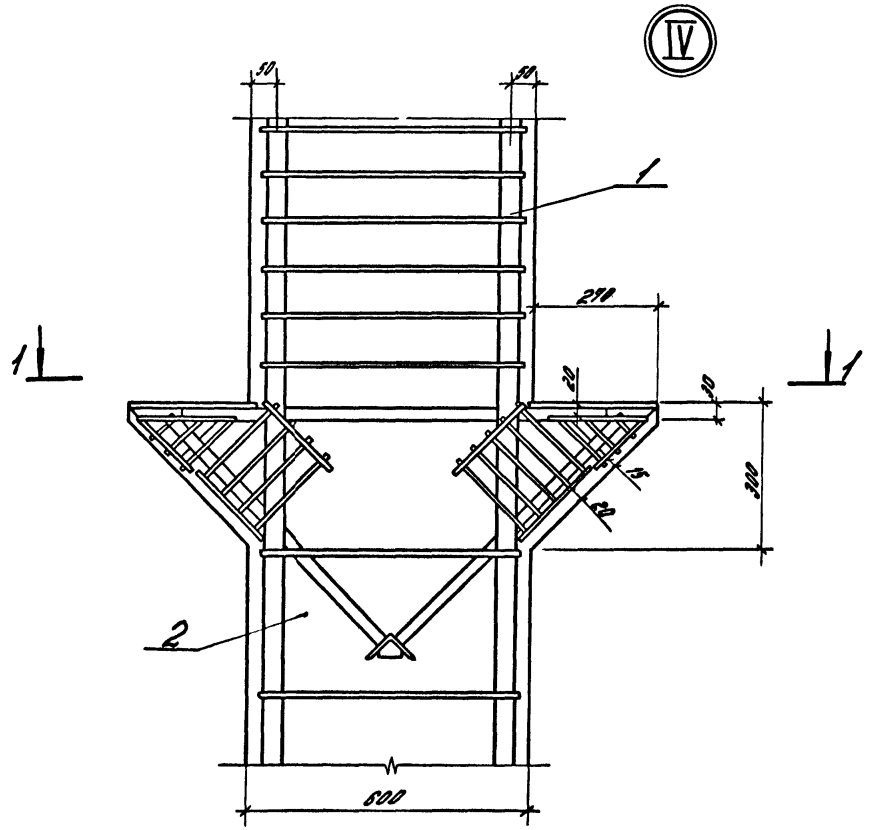

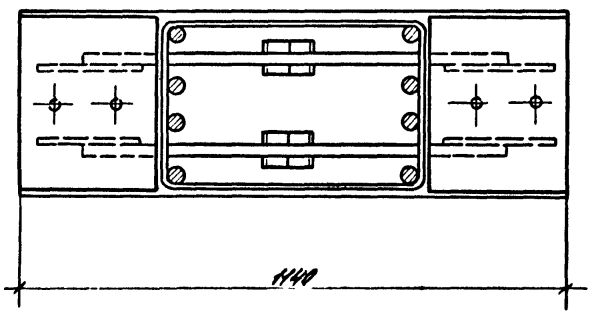

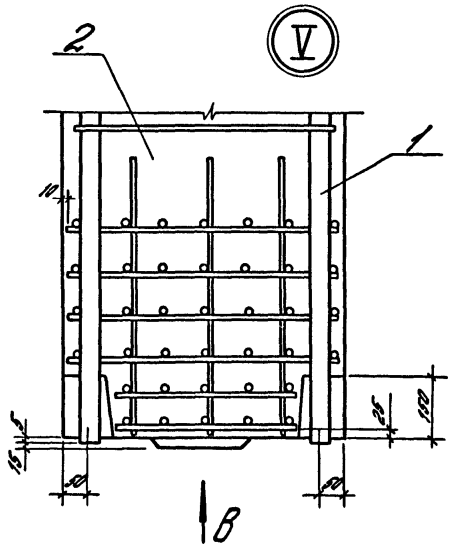

Вид В

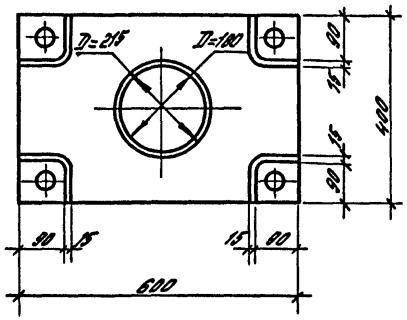

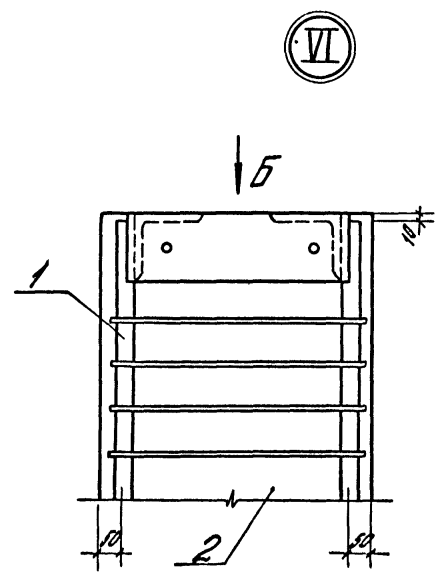

Вид Б

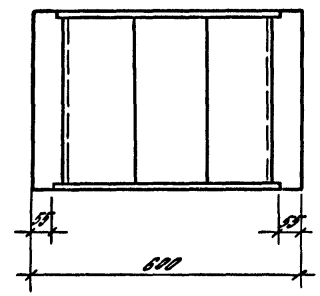

Инв. № подл. | Подпись и дата | Взам. инв. №

1.420.1-19.1-4-12

Лист 2

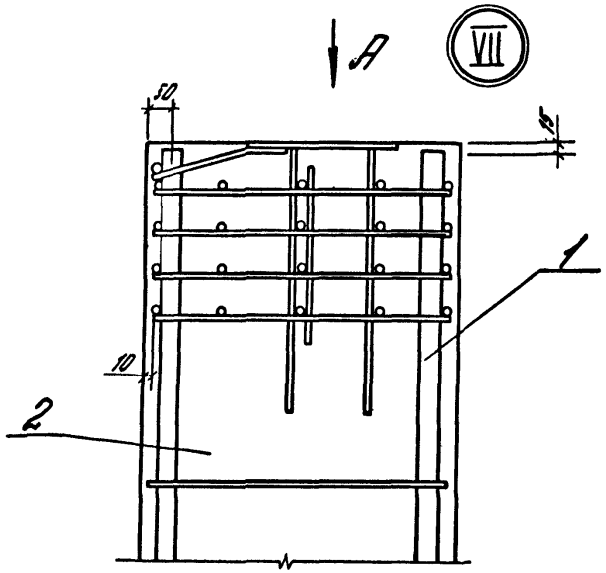

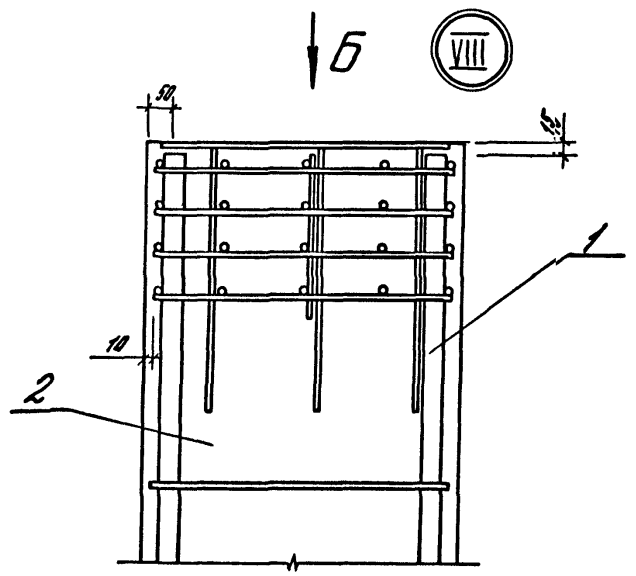

Вид А

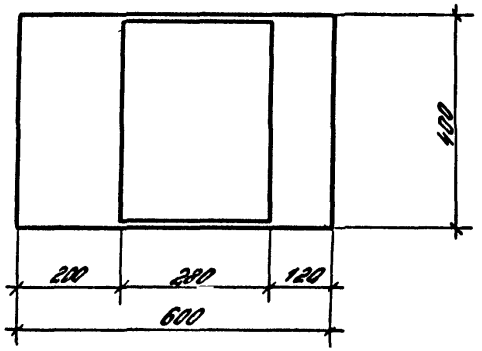

Вид Б

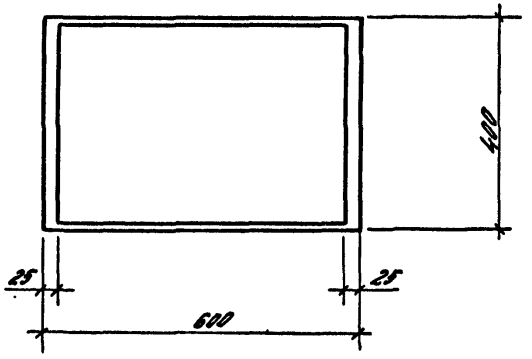

1.420.1-19.1-4-12

Лист 3

24352 20

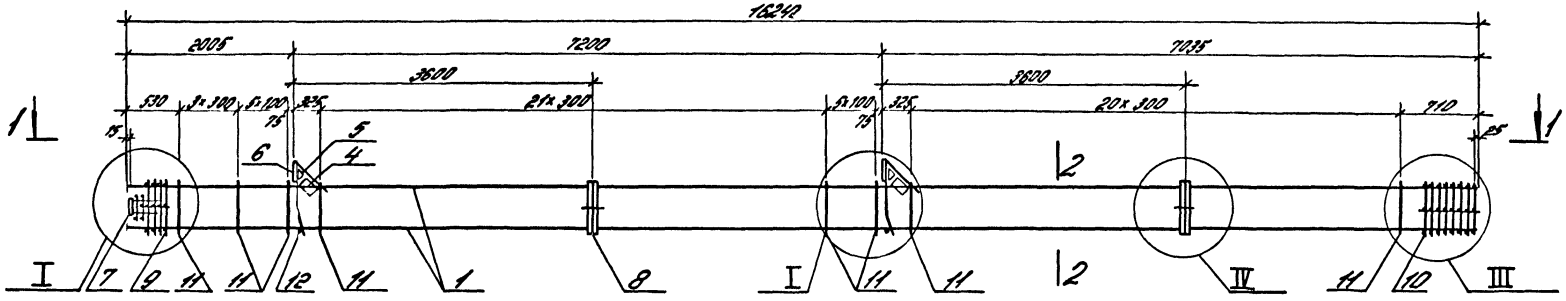

1-1

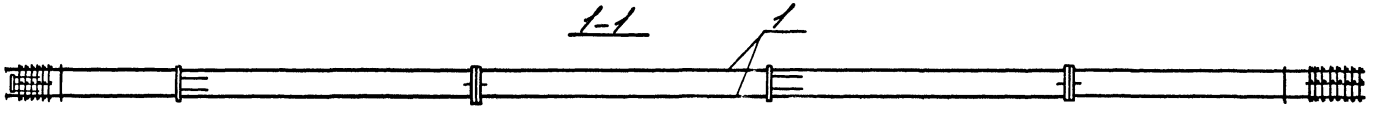

2-2

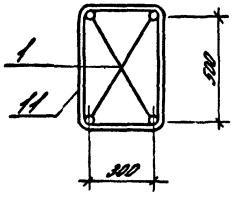

1. Спецификацию см. лист 2.
2. Узлы см. 1.420.1-19. 1-4-36.
3. Поз. 12 - оцинковать.

Разраб.	Кротюк			1.420.1-14. 1-4-13		
Пров.	Шорина					
Пров.	Шорина					
				Каркас КП1...КП4, КП6, КП8	Стадия	Лист	Листов
					Р	1	2
Н. контр.	Трахтенгерц				ЦНИИПРОМЗДАНИЙ		

Инв. № подл. | Подпись и дата | Взам. инв. №

Марка каркаса	Поз.	Наименование	Кол.	Обозначение документа	Масса каркаса, кг
КП1	1	Ф22 А III, ℓ=16240; 62,5 кг	4	Без черт.	331
	4	Сетка С6	2	1.420.1-19.1-6-5	
	5	С7	2	-6	
	6	Изделие закладное МН1	2	-7	
	7	МН7	1	-11	
	8	МН30	2	-23	
	9	Сетка С11	1	-2	
	10	С13	1	-2	
	11	Ф6 АI, ℓ=1960	57	-25	
	12	Ф18 АI, ℓ=380 ; 0,8 кг	2	Без черт.	
КП2		Поз 4...9, 12 по КП1			412,2
	1	Ф25 А III, ℓ=16240; 62,5 кг	4	Без черт.	
	10	Сетка С14	1	1.420.1-19.1-6-2	
	11	Ф8 АI, ℓ= 1780	57	-25	
КП3		Поз 4...9, 12 по КП1			477,8
	1	Ф28 А III, ℓ=16240; 78,4 кг	4	Без черт.	
	10	Сетка С14	1	1.420.1-19.1-6-2	
	11	Ф8 АI, ℓ=1780	57	-25	

Марка каркаса	Поз.	Наименование	Кол.	Обозначение документа	Масса каркаса, кг
КП4		Поз 4... 9, 12 по КП1			572,2
	1	Ф32 А III, ℓ=16240, 102,5 кг	4	Без черт.	
	10	Сетка С14	1	1.420.1-19.1-6-2	
	11	Ф8 АI, ℓ=1780	57	-25	
КП6		Поз 4... 8, 12 по КП1			724,6
	1	Ф36 А III, ℓ=16240; 129,8 кг	4	Без черт.	
	9	Сетка С12	1	1.420.1-19.1-6-2	
	10	С15	1	-2	
	11	Ф10 АI, ℓ=1820	57	-25	
КП8		Поз 4... 8, 12 по КП1			843,6
	1	Ф40 А III, ℓ=16240; 160,3 кг	4	Без черт.	
	9	Сетка С12	1	1.420.1-19.1-6-2	
	10	С15	1	-2	
	11	Ф10 АI, ℓ= 1820	57	-25	

Арматура класса АI и А III по ГОСТ 5781-82.

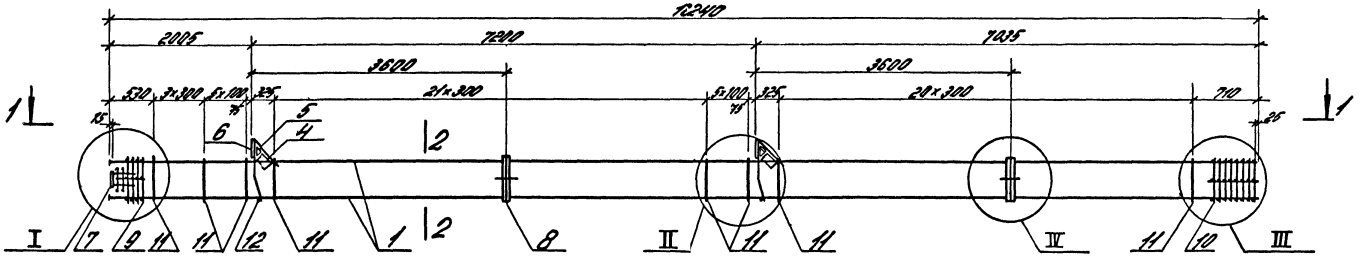

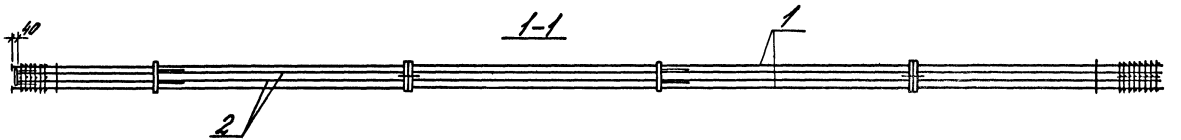

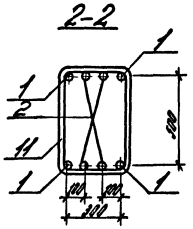

1. Спецификацию см. лист 2.
2. Узлы см. 1.420.1-19.1-4-36
3. Поз. 12 – оцинковать

Разраб.	Костюк		1.420.1-19.1-4-14	
Рассчит.	Щорина			
Пров.	Щорина		Каркас КП5, КП9, КП11, КП13, КП16	Стадия: Р; Лист: 1; Листов: 2
Н. контр.	Трахтенгерц			ЦНИИПРОМЗДАНИЙ

Марка каркаса	Поз.	Наименование	Кол.	Обозначение документа	Масса каркаса, кг
КП5	1	ф25 А III, ℓ=16240; 629 кг	4	без черт.	6070
	2	ф22 А III, ℓ=16200; 483 кг	4	без черт.	
	4	Сетка С6	2	1.420.1-19.1-6-5	
	5	С7	2	-6	
	6	Изделие закладное МН1	2	-7	
	7	МН7	1	-11	
	8	МН30	2	-23	
	9	Сетка СП1	1	-2	
	10	СП4	1	-2	
	11	ф8 А I, ℓ=1780	57	-25	
	12	ф18 А I, ℓ=380; 0,8 кг	2	без черт.	
КП9		Поз. 4...8, 12 по КП5			9712
	1	ф36 А III, ℓ=16240; 1298 кг	4	без черт.	
	2	ф25 А III, ℓ=16200; 624 кг	4	без черт.	
	9	Сетка СП2	1	1.420.1-19.1-6-2	
	10	Сетка СП5	1	-2	
	11	ф10 А I, ℓ=1820	57	-25	

Марка каркаса	Поз.	Наименование	Кол.	Обозначение документа	Масса каркаса, кг
КП11		Поз. 4...8, 12 по КП5			10368
	1	ф40 А III, ℓ=16240; 1603 кг	4	без черт.	
	2	ф22 А III, ℓ=16200; 483 кг	4	без черт.	
	9	Сетка СП2	1	1.420.1-19.1-6-2	
	10	СП5	1	-2	
	11	ф10 А I, ℓ=1820	57	-25	
КП13		Поз. 4...8, 12 по КП5			11584
	1	ф40 А III, ℓ=16240; 1603 кг	4	без черт.	
	2	ф28 А III, ℓ=16200; 792 кг	4	без черт.	
	9	Сетка СП2	1	1.420.1-19.1-6-2	
	10	СП5	1	-2	
	11	ф10 А I, ℓ=1820	57	-25	
КП15		Поз. 4...8, 12 по КП5			13512
	1	ф40 А III, ℓ=16240; 1603 кг	4	без черт.	
	2	ф36 А III, ℓ=16200; 1294 кг	4	без черт.	
	9	Сетка СП2	1	1.420.1-19.1-6-2	
	10	СП5	1	-2	
	11	ф10 А I, ℓ=1820	57	-25	

Арматура классов А I и А III по ГОСТ 5781-82.

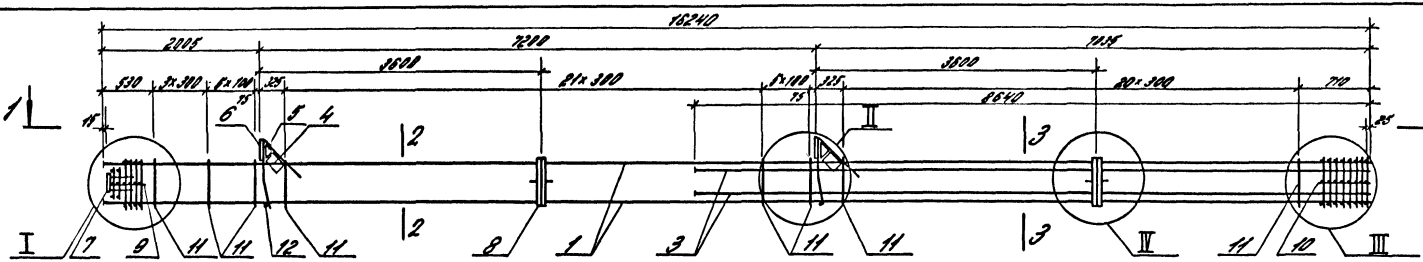

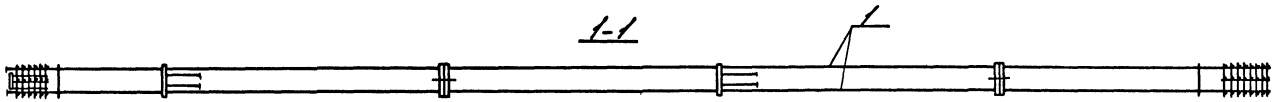

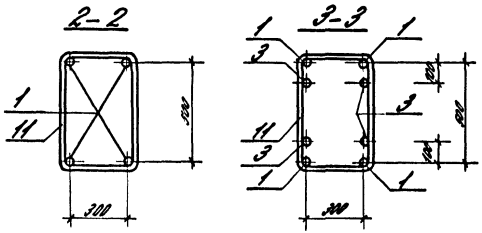

Марка каркаса	Поз.	Наименование	Кол.	Обозначение документа	Масса каркаса, кг
КП7	1	Ф36АIII, l=16240; 129,8 кг	4	без черт.	824,8
	3	Ф22АIII, l=8640; 25,8 кг	4	без черт.	
	4	Сетка С6	2	1.420.1-19.1-6-5	
	5	С7	2	-6	
	6	Изделие закладное МН1	2	-7	
	7	МН7	1	-11	
	8	МН30	2	-23	
	9	Сетка СП2	1	-2	
	10	СП5	1	-2	
	11	Ф10АI, l=1820	57	-25	
	12	Ф18АI, l=380, 0,8 кг	2	без черт.	

Марка каркаса	Поз.	Наименование	Кол.	Обозначение документа	Масса каркаса, кг
КП10		Поз. 4...12 по КП7			1010,4
	1	Ф40АIII, l=16240; 160,3 кг	4	без черт.	
	3	Ф28АIII, l=8640; 41,7 кг	4	без черт.	
КП14		Поз. 4...12 по КП7			1184,8
	1	Ф40АIII, l=16240; 160,3 кг	4	без черт.	
	3	Ф40АIII, l=8640; 85,3 кг	4	без черт	

1. Арматура класса АI и АIII по ГОСТ 5781-82.
2. Узлы см. 1.420.1-19.1-4-36.
3. Поз. 12 - оцинковать.

Разраб.	Костюк		1.420.1-19.1-4-15
Рассчит.	Шорина		
Пров.	Шорина		
			Каркас КП7, КП10, КП14
Н. контр.	Трахтенгерц		

Стадия	Лист	Листов
Р		1

ЦНИИПРОМЗДАНИЙ

Инв. № подл. | Подпись и дата | Взам. инв. №

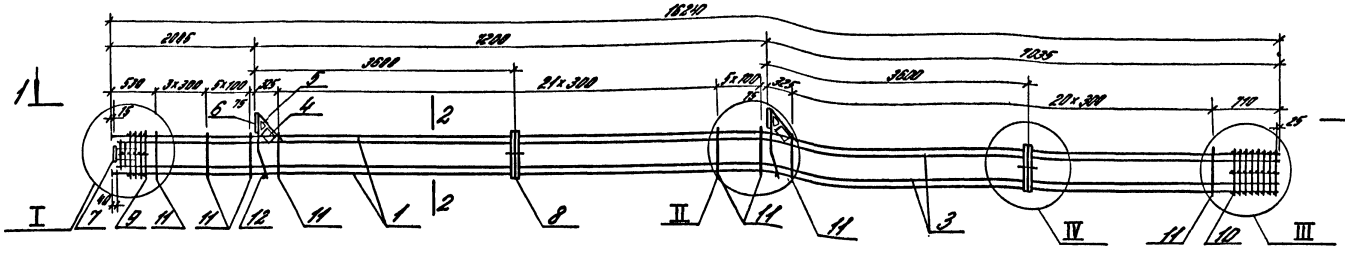

1-1

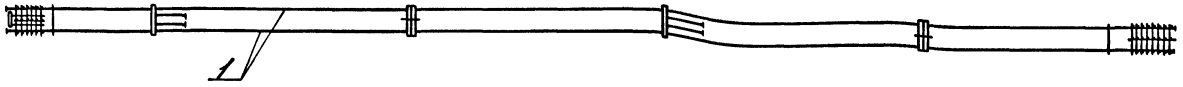

Марка каркаса	Поз.	Наименование	Кол.	Обозначение документа	Масса каркаса, кг
КП 12	1	Ф40 А III, l=16240; 160,3 кг	4	без черт.	1156,4
	3	Ф28 А III, l=16200; 78,2 кг	4	без черт.	
	4	Сетка С6	2	1.420.1-19.1-6-5	
	5	С7	2	-6	
	6	Изделие закладное МН1	2	-7	
	7	МН7	1	-11	
	8	МН30	2	-23	
	9	Сетка СП2	1	-2	
	10	СП5	1	-2	
	11	Ф10 А I; l=1820	57	-25	
	12	Ф18 А I; l=380; 0,8 кг	2	без черт.	
КП 15		Поз. 1,4...12 по КП 12			1361,2
	3	Ф36 А III, l=16200; 129,4 кг	4	без черт.	

2-2

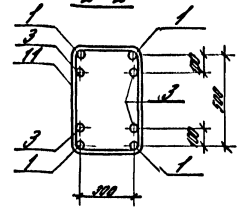

1. Арматура класса А I и А III по ГОСТ 5781-82.
2. Узлы см. 1.420.1-19.1-4-36
3. Поз. 12 – оцинковать.

Разраб.	Костюк		1.420.1-19.1-4-16
Рассчит.	Шорина		
Провер.	Шорина		
Н. контр.	Трахтенгерц		Каркас КП 12, К 715

Стадия	Лист	Листов
Р		1

ЦНИИПРОМЗДАНИЙ

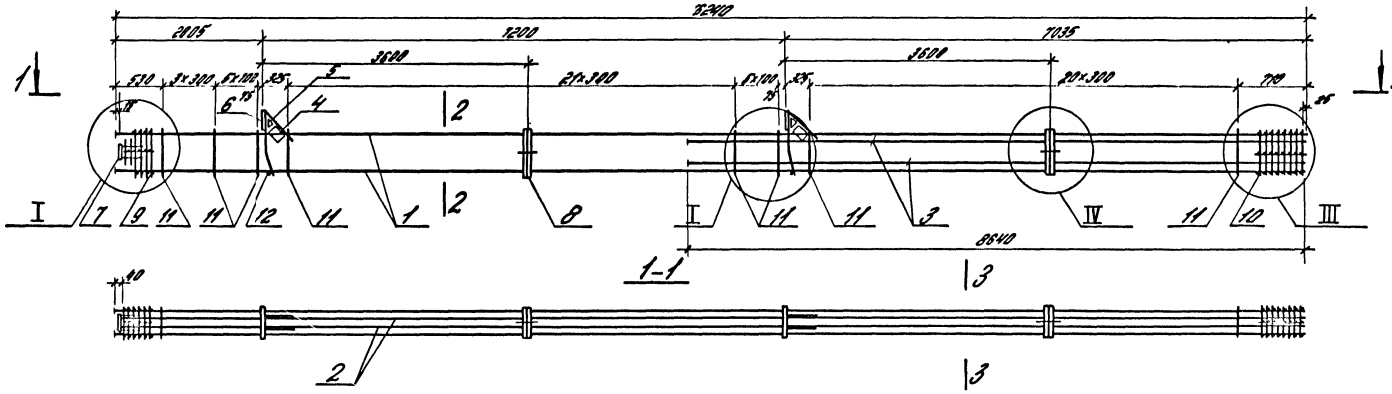

Марка каркаса	Поз.	Наименование	Кол.	Обозначение документа	Масса каркаса, кг
КП 17	1	ф40 А III ℓ=16240; 160,3 кг	4	Без черт.	1470,4
	2	ф32 А III ℓ=16200; 102,2 кг	4	Без черт.	
	3	ф32 А III ℓ=8640; 54,5 кг	4	Без черт.	
	4	Сетка С6	2	1.420.1-19.1-6-5	
	5	С7	2	-6	
	6	Изделие закладное МН1	2	-7	
	7	МН7	1	-14	
	8	МН30	2	-23	
	9	Сетка С12	1	-2	
	10	С15	1	-2	
	11	ф10 АI, ℓ=1820	57	-25	
	12	ф18 АI, ℓ=380, 0,8 кг	2	Без черт.	

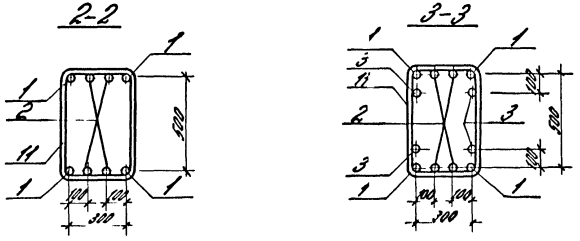

1. Арматура классов АI и АIII по ГОСТ 5781-82.
2. Узлы см. 1.420.1-19.1-4-36.
3. Поз. 12 – оцинковать.

Разраб.	Костяк		1.420.1-19.1-4-17
Рассчит.	Шорина		
Пров.	Шорина		
Н. контр.	Трактовенко		Каркас КП 17

Стадия	Лист	Листов
Р		1

ЦНИИпромзданий

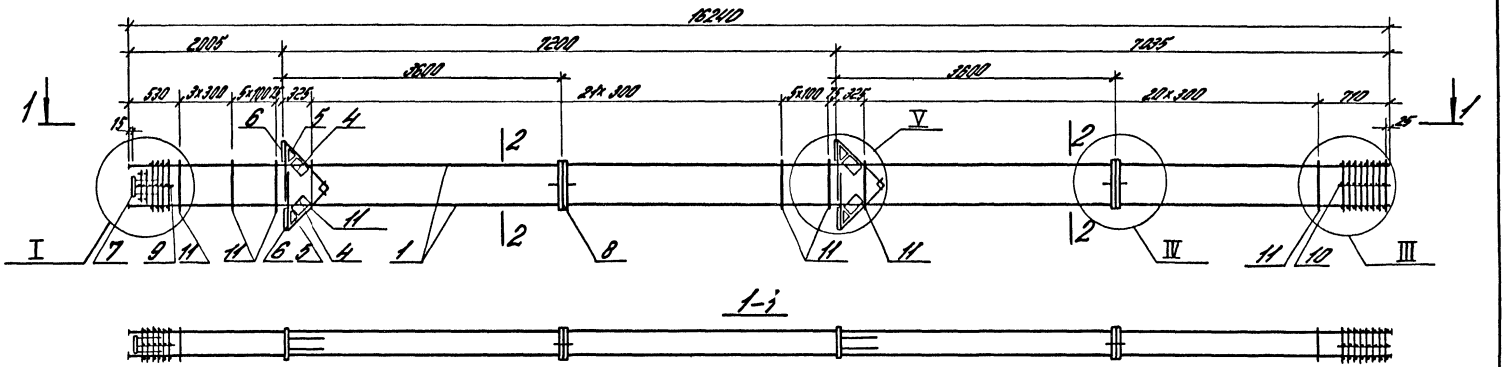

1-1

2-2

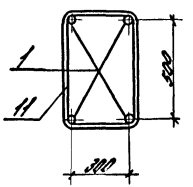

1. Спецификацию см. лист 2
2. Узлы см. 1.420.1-19.1-4-36.

Разраб.	Костюк		1.420.1-19.1-4-18	
Гл.спец.	Шорина			
Пров.	Шорина			
			Стадия: Р	Лист: 1	Листов: 2
Н.контр.	Трапезников		Каркасы КП18, КП19, КП20, КП21, КП24	ЦНИИПромзданий

Марка каркаса	Поз.	Наименование	Кол.	Обозначение документа	Масса каркаса, кг
КП 18	1	Ф22 А III; ℓ=16240; 40,6 кг	4	Без черт.	3930
	4	Сетка С6	4	1.420.1-19.1-6-5	
	5	С7	4	-6	
	6	Изделие закладное №9	4	-8	
	7	№17	1	-11	
	8	№30	2	-23	
	9	Сетка СП1	1	-2	
	10	СП3	1	-2	
	11	Ф8 АI; ℓ=1760	57	-25	
КП 19					4731
		Поз. 4...9 по КП 18			
	1	Ф25 А III; ℓ=16240; 62,5 кг	4	Без черт.	
	10	Сетка СП4	1	1.420.1-19.1-6-2	
	11	Ф8 АI; ℓ=1760	57	-25	

Марка каркаса	Поз.	Наименование	Кол.	Обозначение документа	Масса каркаса, кг
КП 20		Поз. 4...9 по КП 18			5387
	1	Ф20 А III; ℓ=16240; 78,4 кг	4	Без черт.	
	10	Сетка СП4	1	1.420.1-19.1-6-2	
	11	Ф8 АI; ℓ=1760	57	-25	
КП 21		Поз. 4...9 по КП 18			6331
	1	Ф32 А III; ℓ=16240; 102,5 кг	4	Без черт.	
	10	Сетка СП4	1	1.420.1-19.1-6-2	
	11	Ф8 АI; ℓ=1760	57	-25	
КП 24		Поз. 4...8 по КП 18			7825
	1	Ф36 А III; ℓ=16240; 129,9 кг	4	Без черт.	
	9	Сетка СП2	1	1.420.1-19.1-6-2	
	10	СП5	1	-2	
	11	Ф10 АI; ℓ=1820	57	-25	

Арматура класса АI и А III по ГОСТ 5781-82

Инв. № подл. | Подпись и дата | Взам. инв. №

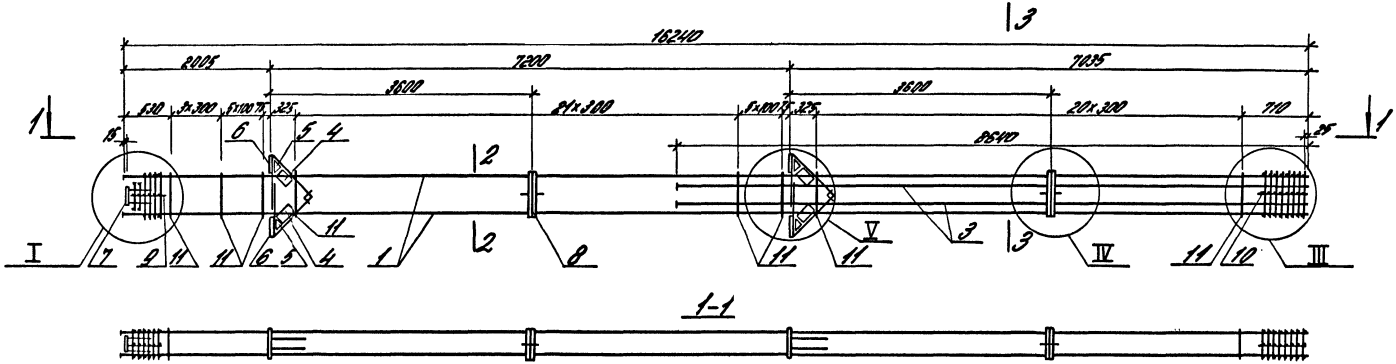

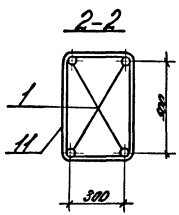

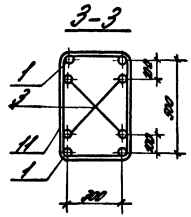

1. Спецификацию см лист 2.
2. Узлы см. 1.420.1-19.1-4-36.

Разраб.	Костюк			1.420.1-19.1-4-19		
Рассчит.	Шорина					
Пров.	Шорина					
				Каркас КП22, КП23, КП25...КП28	Стадия	Лист	Листов
					Р	1	2
Н. контр.	Трахтенберг				ЦНИИПРОМЗДАНИЙ	

Марка каркаса	Поз.	Наименование	Кол.	Обозначение документа	Масса каркаса, кг
КП 22	1	Ф32 А III, ℓ=16240; 102,5 кг	4	Без черт.	658,5
	3	Ф25 А III, ℓ=8540; 33,2 кг	4	Без черт.	
	4	Сетка С6	4	1.420.1-19.1-6-5	
	5	С7	4	-6	
	6	Изделие закладное МН3	4	-8	
	7	МН7	1	-11	
	8	МН30	2	-23	
	9	Сетка СП1	1	-2	
	10	СП4	1	-2	
	11	Ф8 АТ, ℓ=1980	57	-25	
КП 23		Поз. 4...11 по КП 22			726,3
	1	Ф32 А III, ℓ=16240; 102,5 кг	4	Без черт.	
	3	Ф22 А III, ℓ=8540; 25,8 кг	4	Без черт.	
КП 25		Поз. 4...8 по КП 22			894,3
	1	Ф36 А III, ℓ=16240; 129,8 кг	4	Без черт.	
	3	Ф25 А III, ℓ=8540; 33,2 кг	4	Без черт.	
	9	Сетка СП2	1	1.420.1-19.1-6-2	
	10	СП5	1	-2	
	11	Ф10 АТ, ℓ=1820	57	-25	
КП 26		Поз. 4...8 по КП 22			1037,3
	1	Ф40 А III, ℓ=16240; 160,3 кг	4	Без черт.	
	3	Ф25 А III, ℓ=8540; 33,2 кг	4	Без черт.	
	9	Сетка СП2	1	1.420.1-19.1-6-2	
	10	СП5	1	-2	
	11	Ф10 АТ, ℓ=1820	57	-25	
КП 27		Поз. 4...8 по КП 22			1122,5
	1	Ф40 А III, ℓ=16240; 160,3 кг	4	Без черт.	
	3	Ф32 А III, ℓ=8540; 54,5 кг	4	Без черт.	
	9	Сетка СП2	1	1.420.1-19.1-6-2	
	10	СП5	1	-2	
	11	Ф10 АТ, ℓ=1820	57	-25	
КП 28		Поз. 4...8 по КП 22			1189,5
	1	Ф40 А III, ℓ=16240; 160,3 кг	4	Без черт.	
	3	Ф36 А III, ℓ=8540; 69,0 кг	4	Без черт.	
	9	Сетка СП2	1	1.420.1-19.1-6-2	
	10	СП5	1	-2	
	11	Ф10 АТ, ℓ=1820	57	-25	

Арматура класса АТ и А III по ГОСТ 5781-82.

Инв. № подл. | Подп. и дата | Взам. инв. №

1.420.1-19.1-4-19

Лист 2

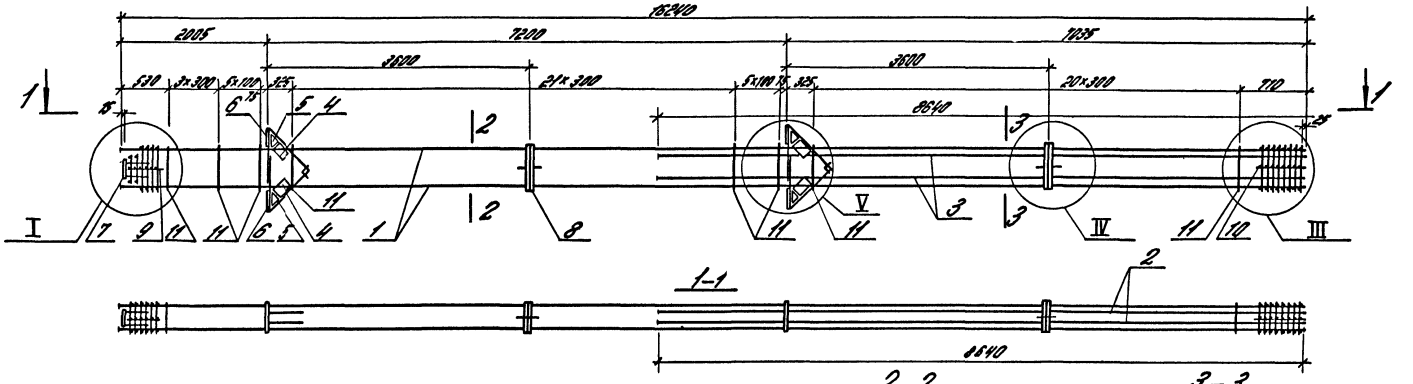

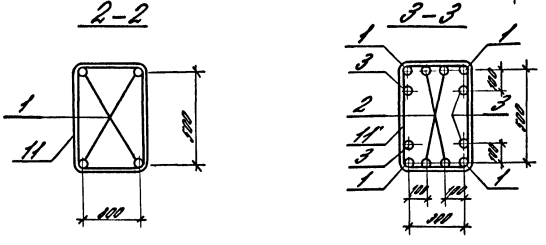

Марка каркаса	Поз.	Наименование	Кол.	Обозначение документа	Масса каркаса, кг
КП 29	1	Ф40 А III, ℓ=16240; 160,3 кг	4	без черт.	1378,1
	2	Ф40 А III, ℓ=8640; 85,2 кг	4	без черт.	
	3	Ф25 А III, ℓ=8640; 33,2 кг	4	без черт.	
	4	Сетка С6	4	1.420.1-19.1-6-5	
	5	С7	4	-6	
	6	Изделие закладное МН3	4	-8	
	7	МН7	1	-11	
	8	МН30	2	-23	
	9	Сетка СП2	1	-2	
	10	СП5	1	-2	
	11	Ф10 А I; ℓ=1820	57	-25	

1. Арматура класса А I и А III по ГОСТ 5781-82.
2. Узлы см. 1.420.1-19.1-4-36.

Разраб.	Костюк		1.420.1-19.1-4-20
Рассчит.	Шорина		
Пров.	Шорина		Каркас КП 29
Н.контр.	Трахтенгерц		

Стадия	Лист	Листов
Р		1

ЦНИИПРОМЗДАНИЙ

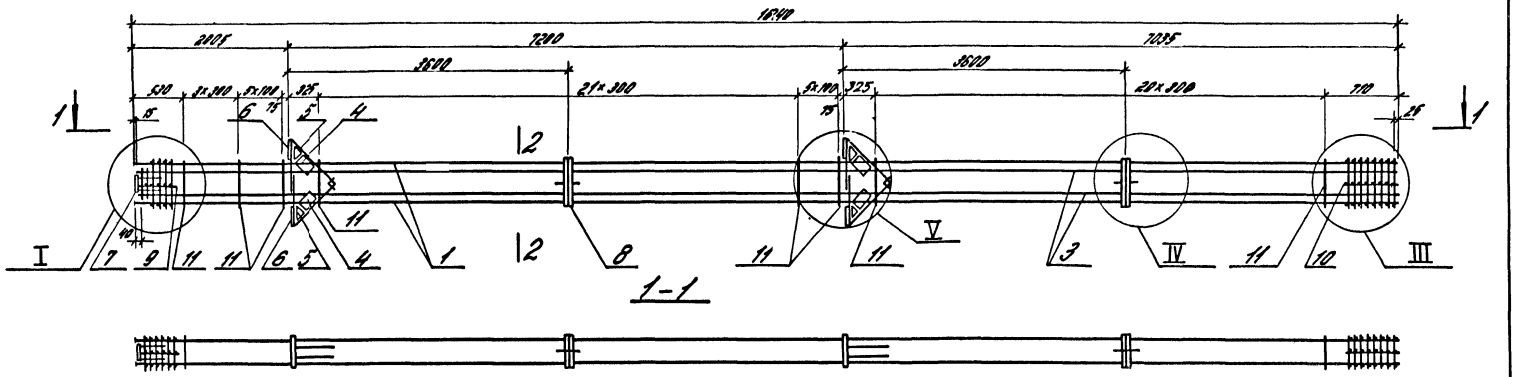

2-2

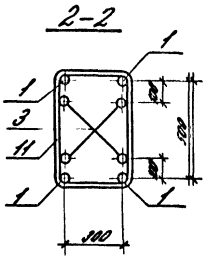

Марка каркаса	Поз.	Наименование	Кол.	Обозначение документа	Масса каркаса кг
КП30	1	Ф40АIII, ℓ=16240; 160,3 кг	4	без черт.	1422,1
	3	Ф36АIII, ℓ=16200; 129,4 кг	4	без черт.	
	4	Сетка С6	4	1.420.1-19.1-6-5	
	5	С7	4	-6	
	6	Изделие закладное МН3	4	-8	
	7	МН7	1	-11	
	8	МН30	2	-23	
	9	Сетка СП2	1	-2	
	10	СП5	1	-2	
	11	Ф10АI, ℓ=1820	57	-25	
КП32		Поз. 1, 4... 11. по КП30			1543,7
	3	Ф40АIII, ℓ=16200; 159,8 кг	4	без черт.	

1. Арматура класса АI и АIII по ГОСТ 5781-82.
2. Узлы см. 1.420.1-19.1-4-36.

Разраб.	Костюк		
Рассчит.	Шорина		
Провер.	Шорина		
Н. контр.	Трохтенберг		

1.420.1-19.1-4-21

Каркас КП30, КП32

Стадия	Лист	Листов
Р		1

ЦНИИПРОМЗДАНИЙ

24352 33

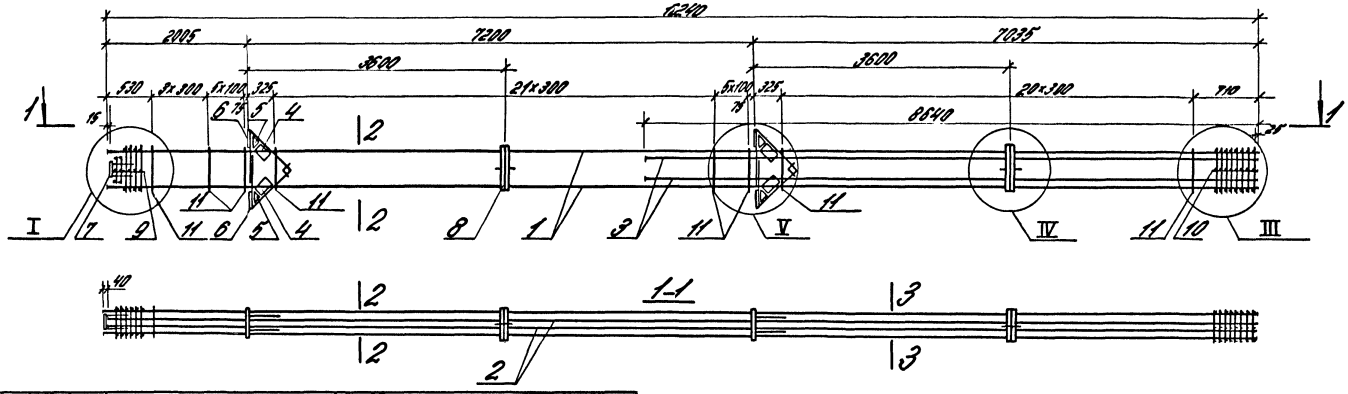

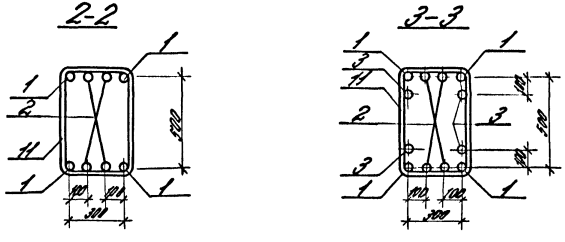

Марка каркаса	Поз.	Наименование	Кол.	Обозначение документа	Масса каркаса, кг
КП31	1	Ф36 А III ℓ=16240, 129,8 кг	4	без черт.	1466,9
	2	Ф36 А III ℓ=16200; 129,4 кг	4	без черт.	
	3	Ф28 А III ℓ=8640, 41,7 кг	4	без черт.	
	4	Сетка С6	4	1.420.1-19.1-6-5	
	5	С7	4	-6	
	6	Изделие закладное МН3	4	-8	
	7	МН7	1	-11	
	8	МН30	2	-23	
	9	Сетка СП2	1	-2	
	10	СП5	1	-2	
	11	Ф10 А I ℓ=1820	57	-25	
КП35		Поз.4...11 по КП31			1884,5
	1	Ф40 А III ℓ=16240, 160,3 кг	4	без черт.	
	2	Ф40 А III ℓ=16200, 159,8 кг	4	без черт.	
	3	Ф40 А III ℓ=8640 85,2 кг	4	без черт.	

1. Арматура класса А I и А III по ГОСТ 5781-82.
2. Узлы см. 1.420.1-19.1-4-36.

Разраб.	Костюк		
Рассчит.	Шорина		
Пров.	Шорина		
Н. контр.	Трахтенгерц		

1.420.1-19.1-4-22

Каркас КП31, КП35

Стадия	Лист	Листов
Р		1

ЦНИИПРОМЗДАНИЙ

Инв. № подл. | Подпись и дата | Взам. инв. №

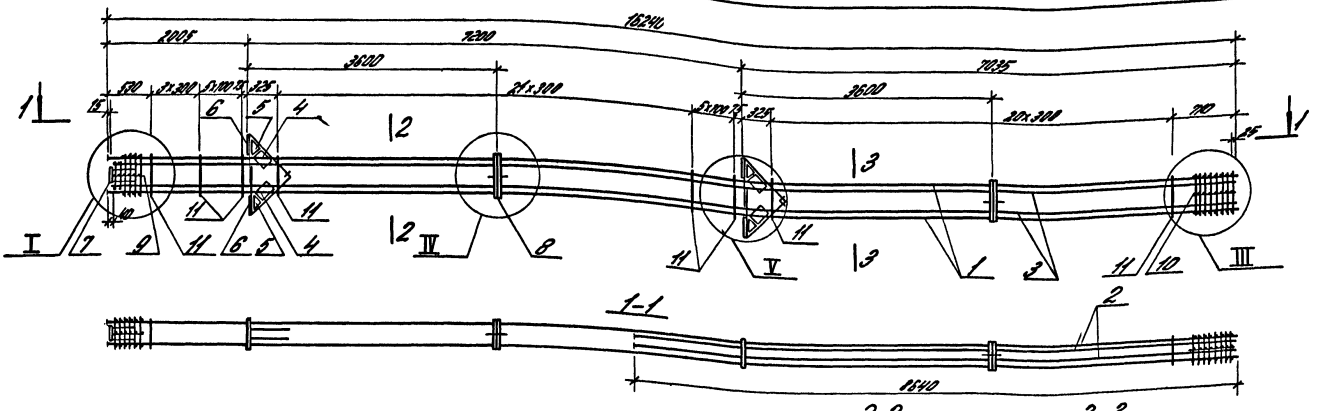

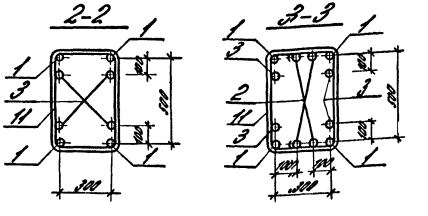

Марка каркаса	Поз.	Наименование	Кол.	Обозначение документа	Масса каркаса, кг
КП33	1	Ф40 А III, l=16240; 160,3 кг	4	без черт.	1762,9
	2	Ф40 А III, l=8640; 85,2 кг	4	без черт.	
	3	Ф36 А III, l=16200; 129,4 кг	4	без черт.	
	4	Сетка С6	4	1.420.1-19.1-6-5	
	5	С7	4	-6	
	6	Изделие закладное МН3	4	-8	
	7	МН7	1	-11	
	8	МН30	2	-23	
	9	Сетка СП2	1	-2	
	10	СП5	1	-2	
	11	Ф10 А I, l=1820	57	-25	
КП34		Поз. 1,2,4... 11 по КП33			1884,5
	3	Ф40 А III, l=16200; 159,8 кг	4	без черт.	

1. Арматура класса А I и А III по ГОСТ 5781-82.
2. Узлы см. 1.420.1-19.1-4-36.

Разраб.	Костюк		1.420.1-19.1-4-23
Рассчит.	Шорина		
Пров.	Шорина		Каркас КП 33, КП 34
Н. контр.	Трактенберг		

Стадия	Лист	Листов
Р		1

ЦНИИПРОМЗДАНИЙ

24352 35

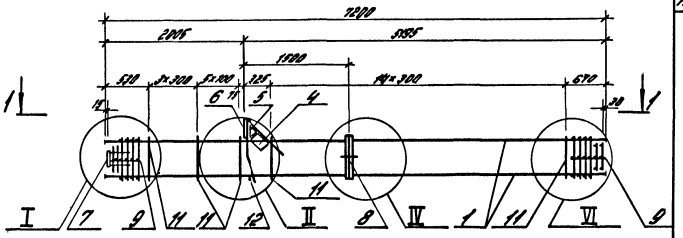

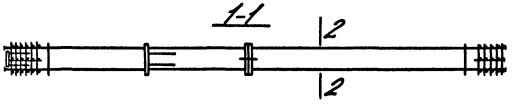

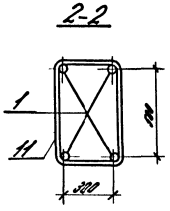

Марка каркаса	Поз.	Наименование	Кол.	Обозначение документа	Масса каркаса, кг
КП 36	1	Ф25АIII, ℓ=7200; 27,6 кг	4	без черт.	201,8
	4	Сетка С6	1	1.420.1-19.1-6-5	
	5	С7	1	-6	
	6	Изделие закладное МН1	1	-7	
	7	МН7	1	-11	
	8	МН30	1	-23	
	9	Сетка СП1	2	-2	
	11	Ф8АI, ℓ=1780,	24	-25	
	12	Ф18АI, ℓ=380; 0,8 кг	1	без черт.	
КП 37		Поз.4...9; 11,12 по КП 36			230,6
	1	Ф28АIII, ℓ=7200; 34,8 кг	4	без черт.	
КП 38		Поз.4...9, 11,12 по КП 36			273,0
	1	Ф32АIII, ℓ=7200; 45,4 кг	4	без черт.	
КП 39		Поз.4...8, 12 по КП 36			346,6
	1	Ф36АIII, ℓ=7200; 57,5 кг	4	без черт.	
	9	Сетка СП2	2	1.420.1-19.1-6-2	
	11	Ф10АI, ℓ=1820	24	-25	
КП 40		Поз.4...8, 12 по КП 36			408,6
	1	Ф40АIII, ℓ=7200; 71,0 кг	4	без черт.	
	9	Сетка СП2	2	1.420.1-19.1-6-2	
	11	Ф10АI, ℓ=1820	24	-25	

1. Арматура класса АI и АIII по ГОСТ 5781-82
2. Узлы см. 1.420.1-19.1-4-36.
3. Поз. 12 - оцинковать.

Разраб.	Костюк		1.420.1-19.1-4-24
Рассчит.	Шорина		
Пров.	Шорина		Каркас КП 36...КП 40
			Стадия: Р; Лист; Листов: 1
Н.контр.	Трахтенберг		ЦНИИПРОМЗДАНИЙ

24352 36

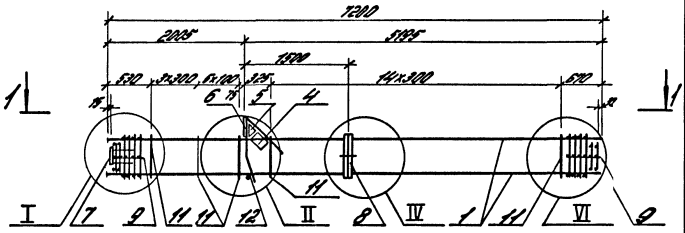

1-1

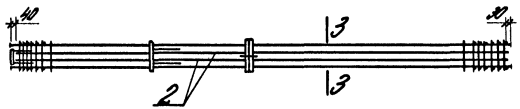

3-3

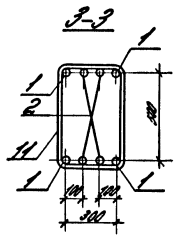

Марка каркаса	Поз.	Наименование	Кол.	Обозначение документа	Масса каркаса, кг
КП41	1	Ф36 АIII, l=7200; 57,5 кг	4	без черт.	431,8
	2	Ф22 АIII, l=7130, 21,3 кг	4	без черт.	
	4	Сетка С6	1	1.420.1-19.1-6-5	
	5	С7	1	-6	
	6	Изделие закладное МН1	1	-7	
	7	МН7	1	-11	
	8	МН30	1	-23	
	9	Сетка СП2	2	-2	
	11	Ф10 АI, l=1820	24	-25	
	12	Ф18 АI, l=380, 0,8 кг	1	без черт.	
КП42		Поз. 4...9, 11, 12 по КП41			510,2
	1	Ф40 АIII, l=7200, 71,0 кг	4	без черт.	
	2	Ф25 АIII, l=7130, 27,4 кг	4	без черт.	

1. Арматура класса АI и АIII по ГОСТ 5781-82.
2. Узлы см. 1.420.1-19.1-4-36.
3. Поз. 12 – оцинковать.

Разраб.	Костюк		
Рассчит.	Щорина		
Пров.	Щорина		
Н. контр.	Тряхтенгерц		

1.420.1-19.1-4-25

Каркас КП41, КП42

Стадия	Лист	Листов
Р		1

ЦНИИПРОМЗДАНИЙ

Инв. № подл. | Подпись и дата | Взам. инв. №

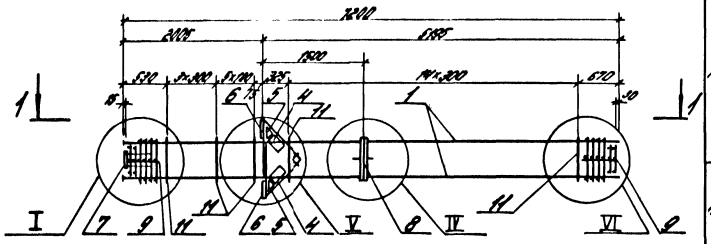

1-1

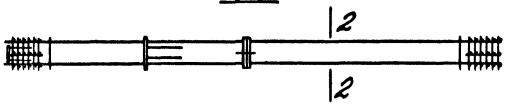

2-2

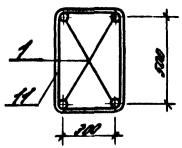

Марка каркаса	Поз.	Наименование	Кол.	Обозначение до кумента	Масса каркаса кг
КП43	1	Ф22 А III, l=7200; 21,5 кг	4	без черт.	200,6
	4	Сетка С6	2	1.420.1-19.1-6-5	
	5	С7	2	-6	
	6	Изделие закладное МН3	2	-8	
	7	МН7	1	-11	
	8	МН30	1	-23	
	9	Сетка СП1	2	-2	
	11	Ф6 А I, l=1760	24	-25	
КП44		Поз. 4...9 по КП43			232,2
	1	Ф25 А III, l=7200; 27,6 кг	4	без черт.	
	11	Ф8 А I, l=1780	24	1.420.1-19.1-6-25	
КП45		Поз. 4...9 по КП43			261,0
	1	Ф28 А III, l=7200; 34,8 кг	4	без черт.	
	11	Ф8 А I, l=1780	24	1.420.1-19.1-6-25	
КП46		Поз. 4...9 по КП43			303,4
	1	Ф32 А III, l=7200; 45,4 кг	4	без черт.	
	11	Ф8 А I, l=1780	24	1.420.1-19.1-6-25	
КП47		Поз. 4...8 по КП43			377,0
	1	Ф36 А III, l=7200; 57,5 кг	4	без черт.	
	9	Сетка СП2	2	1.420.1-19.1-6-2	
	11	Ф10 А I, l=1820	24	-25	
КП48		Поз. 4...8 по КП43			431,0
	1	Ф40 А III, l=7200; 7×0 кг	4	без черт.	
	9	Сетка СП2	2	1.420.1-19.1-6-2	
	11	Ф10 А I, l=1820	24	-25	

1. Арматура класса А I и А III по ГОСТ 5781-82.
2. Узлы см. 1.420.1-19.1-4-36.

Разраб.	Костюк	[illegible]	
Гл.спец.	Шорина	[illegible]	
Гл.инж.	Шорина	[illegible]	
Н.контр.	Трахтенберг	[illegible]	

1.420.1-19.1-4-26

Каркас КП43...КП48

Стадия	Лист	Листов
Р		1

ЦНИИПРОМЗДАНИЙ

24 352 38

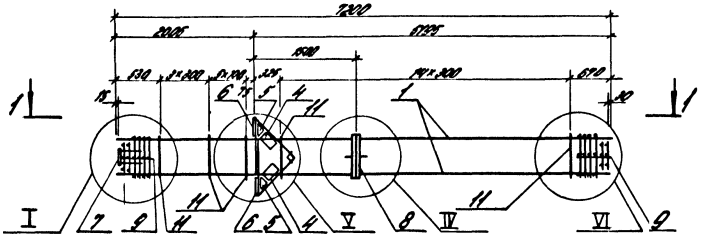

1-1

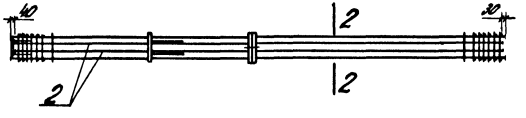

2-2

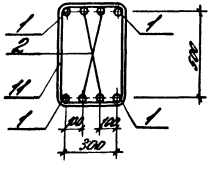

Марка каркаса	Поз.	Наименование	Кол.	Обозначение документа	Масса каркаса кг
КП 49	1	Ф36 А III, l=7200; 57,5 кг	4	без черт.	486,6
	2	Ф25 А III, l=7130; 27,4 кг	4	без черт.	
	4	Сетка С6	2	1.420.1-19.1-6-5	
	5	С7	2	-6	
	6	Изделие закладное МН3	2	-8	
	7	МН7	1	-11	
	8	МН30	1	-23	
	9	Сетка СП2	2	-2	
	11	Ф10 А I, l=1820	24	-25	
КП 50		Поз. 2,4...9,11 по КП49			540,6
	1	Ф40 А III, l=7200; 71,0 кг	4	без черт.	

1. Арматура класса А I и А III по ГОСТ 5781-82.
2. Узлы см. 1.420.1-19.1-4-36.

Разраб.	Костюк		1.420.1-19.1-4-27
Рассчит.	Шорина		
Пров.	Шорина		
			Каркас КП 49, КП 50
Н. контр.	Толстенева		

Стадия	Лист	Листов
Р		1

ЦНИИПРОМЗДАНИЙ

Инв. № подл. | Подпись и дата | Взам. инв. №

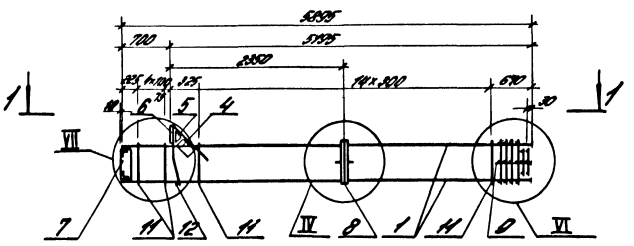

1-1

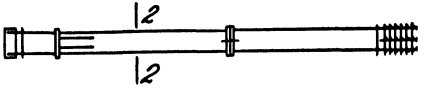

2-2

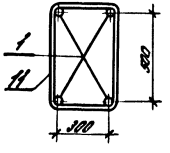

Марка каркаса	Поз.	Наименование	Кол.	Обозначение документа	Масса каркаса, кг
КП 51	1	Ф25 А III, ℓ=5895; 22,5 кг	4	Поз. черт.	1029
	4	Сетка С6	1	1.420.1-19.1-6-5	
	5	С7	1	-6	
	6	Изделие закладное МН2	1	-7	
	7	МН5	1	-10	
	8	МН30	1	-8.3	
	9	Сетка С11	1	-2	
	14	Ф8 А I, ℓ=1780	20	-25	
	12	Ф18 А I, ℓ=300; 0,8 кг	1	Поз. черт.	
КП 52		Поз. 4... 9, 14, 12 по КП 51			2045
	1	Ф28 А III, ℓ=5895; 28,5 кг	4	Поз. черт.	
КП 53		Поз. 4... 9, 14, 12 по КП 51			2393
	1	Ф32 А III, ℓ=5895; 37,2 кг	4	Поз. черт.	
КП 54		Поз. 4... 8, 12 по КП 51			2047
	1	Ф36 А III, ℓ=5895; 47,1 кг	4	Поз. черт.	
	9	Сетка С12	1	1.420.1-19.1-6-2	
	14	Ф10 А I, ℓ=1820	20	-25	
КП 55		Поз. 4... 8, 12 по КП 51			3391
	1	Ф40 А III, ℓ=5895; 59,2 кг	4	Поз. черт.	
	9	Сетка С12	1	1.420.1-19.1-6-2	
	14	Ф10 А I, ℓ=1820	20	-25	

1. Арматура классов А I и А III по ГОСТ 5781-82.
2. Узлы см. 1.420.1-19.1-4-36.
3. Поз. 12 – опционально.

Разраб.	Кистюк	Отм.	
Нач.отд.	Шорина	Ж.Ш.	
Гл.спец.	Шорина	Ж.Ш.	
Н. контр.	Пастернак		

1.420.1-19.1-4-28

Каркасы КП 51... КП 55

Стадия	Лист	Листов
Р		1

ЦИНИАТОМСТРОЙ

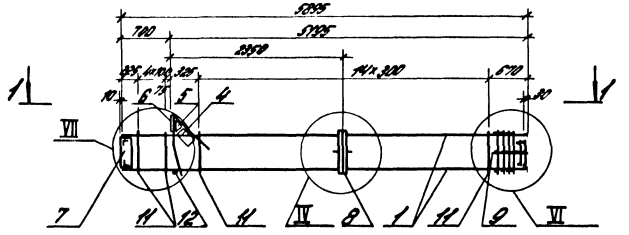

1-1

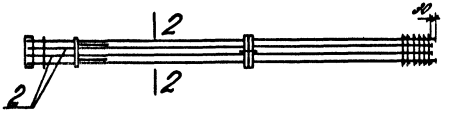

2-2

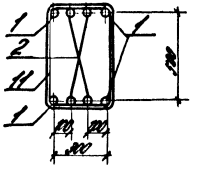

Марка конструкции	Поз.	Наименование	Кол.	Обозначение документа	Масса единицы кг
КП 56	1	ф10 AIII, ℓ=5995; 5,92 кг	4	ВСН 02.01.	409,1
	2	ф22 AIII, ℓ=5865; 13,5 кг	4	ВСН 02.01.	
	4	Сетка С6	1	1.420.1-191-6-5	
	5	С7	1	-6	
	6	Изделие закладное МН2	1	-7	
	7	МН6	1	-10	
	8	МН30	1	-23	
	9	Сетка С12	1	-2	
	11	ф10 AI, ℓ=1020	20	-25	
	12	ф18 AI, ℓ=300; 4,8 кг	1	ВСН 02.01.	
КП 57		Поз. 4... 9, 11, 12 по КП 56			452,3
	1	ф10 AIII, ℓ=5995; 5,92 кг	4	ВСН 02.01.	
	2	ф28 AIII, ℓ=5865; 22,3 кг	4	ВСН 02.01.	

1. Арматура класса AI и AIII по ГОСТ 5781-82
2. Узлы см. 1.420.1-19.1-4-36.
3. Поз. 12 - оцинковать.

Разраб.	Костюков		Объект:	1.420.1-19.1-4-29
Гл.спец.	Шорохов		КПУ	
Пров.	Шорохов		КПУ	
Н.контр.	Тимченко			Каркасы КП 56, КП 57

Стадия	Лист	Листов
Р		1

ЦНИИПромзданий

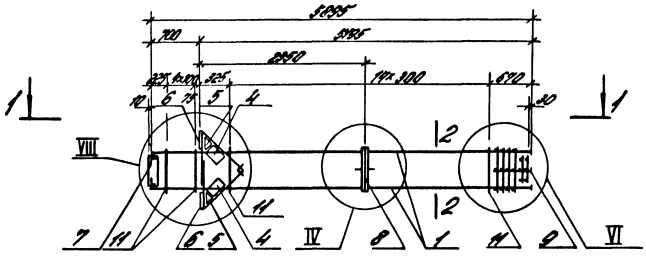

1-1

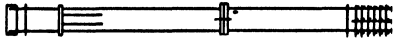

2-2

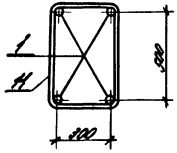

Марка каркаса	Поз.	Наименование	Кол.	Обозначение документа	Масса каркаса, кг
КП58	1	Ф22 АIII, l=5895; 17,6 кг	4	без черт.	179,5
	4	Сетка С6	2	1.420.1-19.1-6-5	
	5	С7	2	-6	
	6	Изделие закладное МН4	2	-8	
	7	МН6	1	-10	
	8	МН30	1	-23	
	9	Сетка СП1	1	-2	
	11	Ф6 АI, l=1760	20	-25	
КП59		Поз. 4...9 по КП58			205,5
	1	Ф25 АIII, l=5895; 22,6 кг	4	без черт.	
	11	Ф8 АI, l=1780	20	1.420.1-19.1-6-25	
КП60		Поз. 4...9 по КП58			229,1
	1	Ф28 АIII, l=5895; 28,5 кг	4	без черт.	
	11	Ф8 АI, l=1780	20	1.420.1-19.1-6-25	
КП61		Поз. 4...9 по КП58			263,9
	1	Ф32 АIII, l=5895; 37,2 кг	4	без черт.	
	11	Ф8 АI, l=1780	20	1.420.1-19.1-6-25	

1. Арматура класса АI и АIII по ГОСТ 5781-82.
2. Узлы см. 1.420.1-19.1-4-36.

Разраб.	Костюк	[signature]		1.420.1-19.1-4-30
Рассчит.	Шорина	[signature]		
Пров.	Шорина	[signature]		Каркас КП58... КП61
				Стадия: Р; Лист; Листов: 1
Н. контр.	Трахтенгерц	[signature]		ЦНИИПРОМЗДАНИЙ

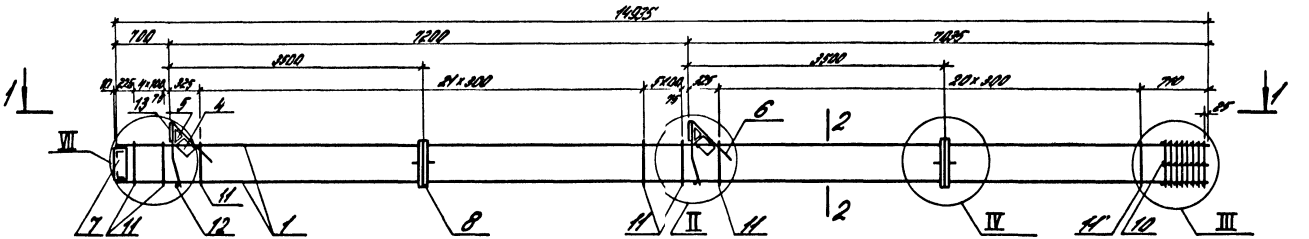

1-1



2-2

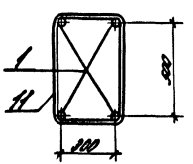

1. Спецификацию см. лист 2.
2. Узлы см. 1.420.1-19.1-4-36.
3. Поз. 12- оцинковать

Разраб.	Костюк		1.420.1-19.1-4-31	
Рассчит.	Шорина			
Пров.	Шорина			
			Каркас КП 62... КП 66	Стадия: Р; Лист: 1; Листов: 2
Н. контр.	Тавтенгерц			ЦНИИПРОМЗДАНИЙ

Инв. № подл. | Подпись и дата | Взам. инв. №

24352 43

Марка каркаса	Поз.	Наименование	Кол.	Обозначение документа	Масса каркаса кг
КП 62	1	Ф25 АIII, l=14935; 57,4 кг	4	без черт.	390,9
	4	Сетка С6	2	1.420.1-19.1-6-5	
	5	С7	2	-6	
	6	Изделие закладное МН1	1	-7	
	7	МН6	1	-10	
	8	МН30	2	-23	
	10	Сетка СП4	1	-2	
	11	Ф8 АI, l=1780	53	-25	
	12	Ф18 АI, l=380; 0,8 кг	2	без черт.	
	13	Изделие закладное МН2	1	1.420.1-19.1-6-7	
КП 63		Поз. 4...8, 10...13 по КП 62			449,7
	1	Ф28 АIII, l=14935; 72,1 кг	4	без черт.	

Марка каркаса	Поз.	Наименование	Кол.	Обозначение документа	Масса каркаса кг
КП 64		Поз. 4...8, 10...13 по КП 62			538,1
	1	Ф32 АIII; l=14935; 94,2 кг	4	без черт.	
КП 65		Поз. 4...8, 12, 13 по КП 62			669,3
	1	Ф36 АIII; l=14935; 119,3 кг	4	без черт.	
	10	Сетка СП5	1	1.420.1-19.1-6-2	
	11	Ф10 АI; l=1820	53	-25	
КП 66					781,3
		Поз. 4...8, 12, 13 по КП 62			
	1	Ф40 АIII; l=14935; 147,3 кг	4	без черт.	
	10	Сетка СП5	1	1.420.1-19.1-6-2	
	11	Ф10 АI, l=1820	53	-25	

Арматура класса АI и АIII по ГОСТ 5781-82.

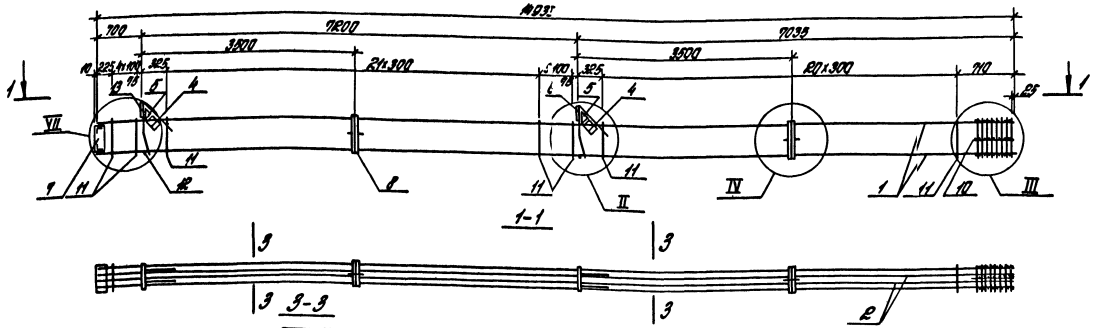

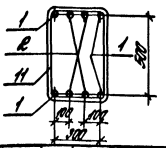

Марка каркаса	Поз	Наименование	Кол.	Обозначение документа	Масса каркаса, кг
КП67	1	ф36 АIII, ℓ=14935; 119,3 кг	4	без черт.	898,9
	2	ф25 АIII, ℓ=14935; 57,4 кг	4	без черт.	
	4	Сетка С6	2	1.420.1-19.1-6-5	
	5	С7	2	-6	
	6	Изделие закладное МН1	1	-7	
	7	МН6	1	-10	
	8	МН30	2	-23	
	10	Сетка СП5	1	-2	
	11	ф10 АI, ℓ=1820	53	-25	
	12	ф18 АI, ℓ=380, 0,8 кг	2	без черт.	
	13	Изделие закладное МН2	1	1.420.1-19.1-6-7	

Марка каркаса	Поз	Наименование	Кол.	Обозначение документа	Масса каркаса, кг
КП68		Поз. 4...8, 10...13 по КП67			959,7
	1	ф40 АIII, ℓ=14935, 147,3 кг	4	без черт.	
	2	ф22 АIII, ℓ=14935; 44,6 кг	4	без черт.	
КП69		Поз. 4...8, 10...13 по КП67			1069,7
	1	ф40 АIII, ℓ=14935, 147,3 кг	4	без черт.	
	2	ф28 АIII, ℓ=14935, 72,1 кг	4	без черт.	

1. Арматура класса АI и АIII по ГОСТ 5781-82
2. Узлы см. 1.420.1-19.1-4-36.
3. Поз. 12- оцинковать

Разраб.	Костюк			1.420.1-19.1-4-32
Рассчит.	Шорина			
Пров.	Шорина			
				Каркас КП67... КП69
Н. контр.	Трахтенгерц			

Стадия	Лист	Листов
Р		1

ЦНИИПРОМЗДАНИЙ

Инв. № подл. | Подпись и дата | Взам. инв. №

24352 45

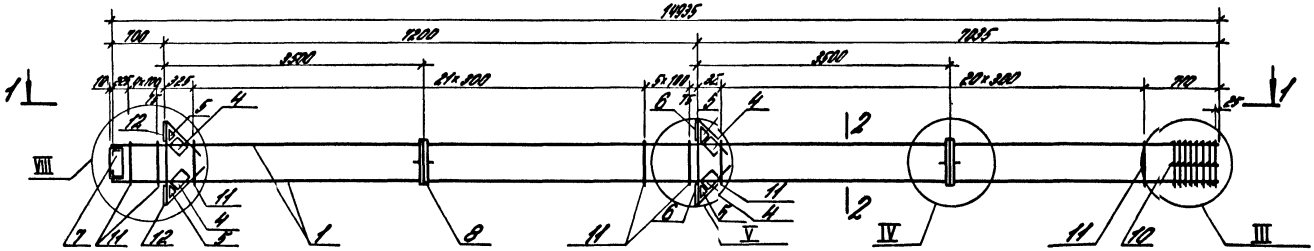

1-1

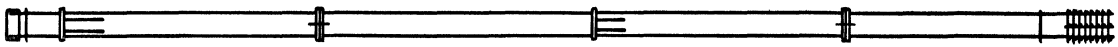

2-2

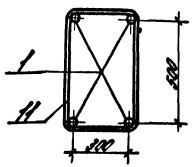

Спецификацию см. лист 2.
Узлы см. 1.420.1-19.1-4-36.

Разраб.	Костюк		1.420.1-19.1-4-33
Рассчит.	Шарина		
Пров.	Шарина		Каркас КП 70... КП 74
Н. контр.	Трактовская		

Стадия	Лист	Листов
Р	1	2

ЦНИИПРОМЗДАНИЙ

Марка каркаса	Поз.	Наименование	Кол.	Обозначение документа	Масса каркаса, кг
КП 70	1	Ф22 AIII, ℓ=14835; 44,6 кг	4	Без черт.	3709
	4	Сетка С6	4	1.420.1-19.1-6-5	
	5	С7	4	-6	
	6	Изделие закладное МН3	2	-8	
	7	МН6	1	-10	
	8	МН31	2	-23	
	10	Сетка СП3	1	-2	
	11	Ф8 AI, ℓ=1760	53	-25	
	12	Изделие закладное МН4	2	-8	
КП 71		Поз.4...8; 12 по КП 70			4460
	1	Ф25 AIII, ℓ=14835; 57,4 кг	4	Без черт.	
	10	Сетка СП4	1	1.420.1-19.1-6-2	
	11	Ф8 AI, ℓ=1980	53	-25	

Марка каркаса	Поз.	Наименование	Кол.	Обозначение документа	Масса каркаса, кг
КП 72		Поз.4...8, 12 по КП 70			5048
	1	Ф28 AIII, ℓ=14835; 72,1 кг	4	Без черт.	
	10	Сетка СП4	1	1.420.1-19.1-6-2	
	11	Ф8 AI, ℓ=1980	53	-25	
КП 73		Поз.4...8, 12 по КП 70			5982
	1	Ф32 AIII, ℓ=14835; 94,2 кг	4	Без черт.	
	10	Сетка СП4	1	1.420.1-19.1-6-2	
	11	Ф8 AI, ℓ=1980	53	-25	
КП 74		Поз.4...8, 12 по КП 70			7244
	1	Ф36 AIII, ℓ=14835; 119,3 кг	4	Без черт.	
	10	Сетка СП5	1	1.420.1-19.1-6-2	
	11	Ф10 AI, ℓ=1820	53	-25	

Арматура класса AI и AIII по ГОСТ 5781-82.

Инв. № подл. | Подпись и дата | Взам. инв. №

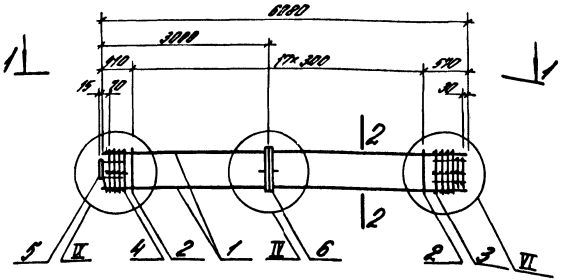

1-1

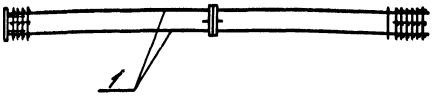

2-2

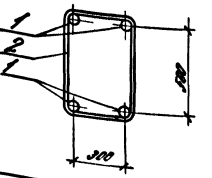

Марка каркаса	Поз.	Наименование	Кол.	Обозначение документа	Масса каркаса, кг
КП 75	1	ф 20 А-III, ℓ=6080; 15,0 кг	4	Без черт.	101,4
	2	ф 6 А-I, ℓ=1780	18	1.420.1-19.1-6-25	
	3	Сетка СП1	1	-2	
	4	Сетка СП6	1	-2	
	5	Изделие закладное МН29	1	-22	
	6	Изделие закладное МН30	1	-23	
КП 76		Поз. 3.5.6 по КП 75			144,4
	1	ф 25 А-III, ℓ=6080; 23,4 кг	4	Без черт.	
	2	ф 8 А-I; ℓ=1780	18	1.420.1-19.1-6-25	
	4	Сетка СП7	1	-2	

Марка каркаса	Поз.	Наименование	Кол.	Обозначение документа	Масса каркаса, кг
КП 77		Поз. 3.5.6 по КП 75			168,4
	1	ф 28 А-III, ℓ=6080; 28,9 кг	4	Без черт.	
	2	ф 8 А-I, ℓ=1780	18	1.420.1-19.1-6-25	
	4	Сетка СП7	1	-2	
КП 78		Поз. 5.6 по КП 75			212,2
	1	ф 32 А-III, ℓ=6080; 38,1 кг	4	Без черт.	
	2	ф 8 А-I, ℓ=1780	18	1.420.1-19.1-6-25	
	3	Сетка СП3	1	-2	
	4	Сетка СП7	1	-2	
КП 79		Поз. 5.6 по КП 75			264,8
	1	ф 36 А-III, ℓ=6080; 48,6 кг	4	Без черт.	
	2	ф 10 А-I, ℓ=1820	18	1.420.1-19.1-6-25	
	3	Сетка СП3	1	-2	
	4	Сетка СП8	1	-2	
КП 80		Поз. 5.6 по КП 75			314,4
	1	ф 40 А-III, ℓ=6080; 60,0 кг	4	Без черт.	
	2	ф 10 А-I, ℓ=1820	18	1.420.1-19.1-6-25	
	3	Сетка СП3	1	-2	
	4	Сетка СП8	1	-2	

1. Арматура класса А-I и А-III по ГОСТ 5781-82
2. Закл. см. лист 1.420.1-19.1-4-35

Гип	Петрова	
Нач.отд.	Дьяконова	
Констр.	Кармишина	
Н.контр.	Шевелева	

1.420.1-19.1-4-34

Каркас КП 75...КП 80

Стадия	Лист	Листов
Р		1

ГСПИ-10

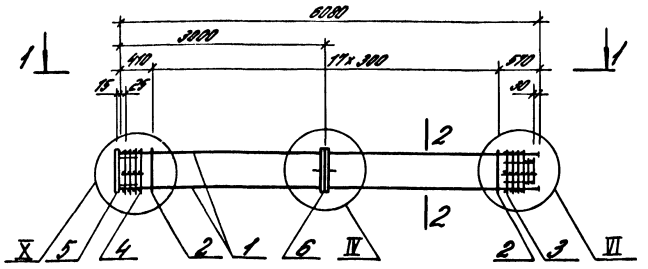

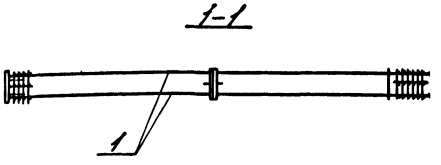

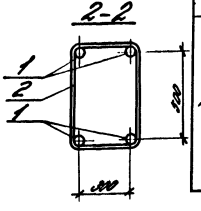

Марка каркаса	Поз.	Наименование	Кол.	Обозначение документа	Масса каркаса, кг
КП82		Поз. 3,5,6 по КП81			1539
	1	Ф25 А-III, ℓ=6080, 234 кг	4	Без черт.	
	2	Ф8 А-I, ℓ=1780	18	1.420.1-19.1-6-25	
	4	Сетка С17	1	-2	
КП83		Поз. 3,5,6 по КП81			1779
	1	Ф28 А-III, ℓ=6080, 284 кг	4	Без черт.	
	2	Ф8 А-I, ℓ=1780	18	1.420.1-19.1-6-25	
	4	Сетка С17	1	-2	
КП84		Поз. 3,5,6 по КП81			2247
	1	Ф32 А-III, ℓ=6080, 384 кг	4	Без черт.	
	2	Ф8 А-I, ℓ=1780	18	1.420.1-19.1-6-25	
	3	Сетка С12	1	-2	
	4	Сетка С17	1	-2	

1. Арматура класса А-I и А-III по ГОСТ 5781-82
2. Узлы см. лист 1.420.1-19.1-4-36.

Марка каркаса	Поз.	Наименование	Кол.	Обозначение документа	Масса каркаса, кг
КП81	1	Ф20 А-III, ℓ=6080; 150 кг	4	Без черт.	1129
	2	Ф8 А-I, ℓ=1760	18	1.420.1-19.1-6-25	
	3	Сетка С11	1	-2	
	4	Сетка С16	1	-2	
	5	Изделие закладное МН3	1	-18	
	6	Изделие закладное МН20	1	-23	

Разраб.	Петрова	Эт.	Р
Пров.	Кузнецов	Н.контр.	Кузнецов
ГИП			

1.420.1-14 1-4-35

Каркасы КП81...КП84

Стадия	Лист	Листов
Р		

ГСПИ-10

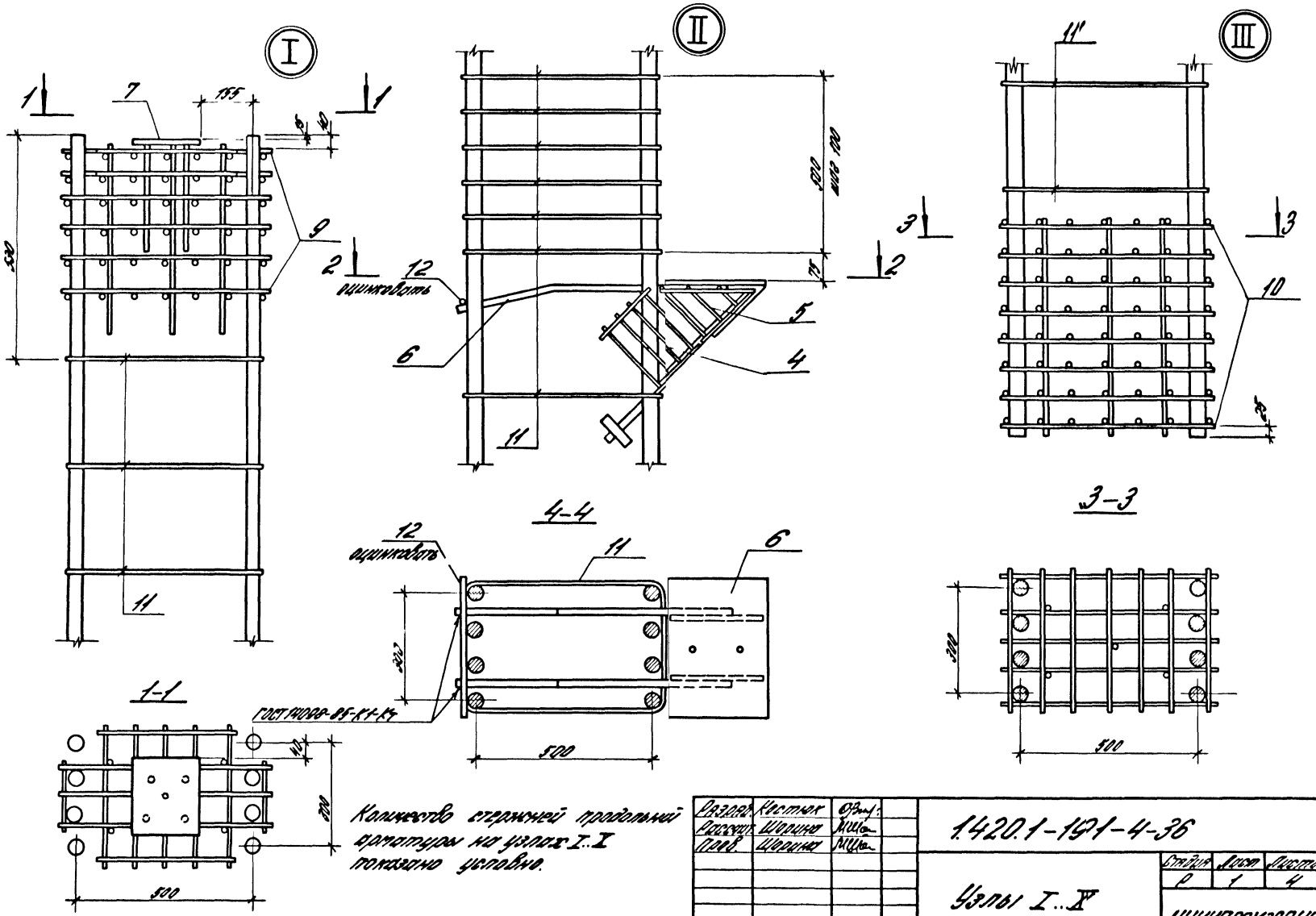

Количество стержней продольной арматуры на узлах I..X показано условно.

Разраб.	Костюк		1.420.1-191-4-36
Рассчит.	Шорина		
Пров.	Шорина		Узлы I..X
Н.контр.	Трактенгерц		

Стадия	Лист	Листов
Р	1	4

ЦНИИПРОМЗДАНИЙ

24352 50

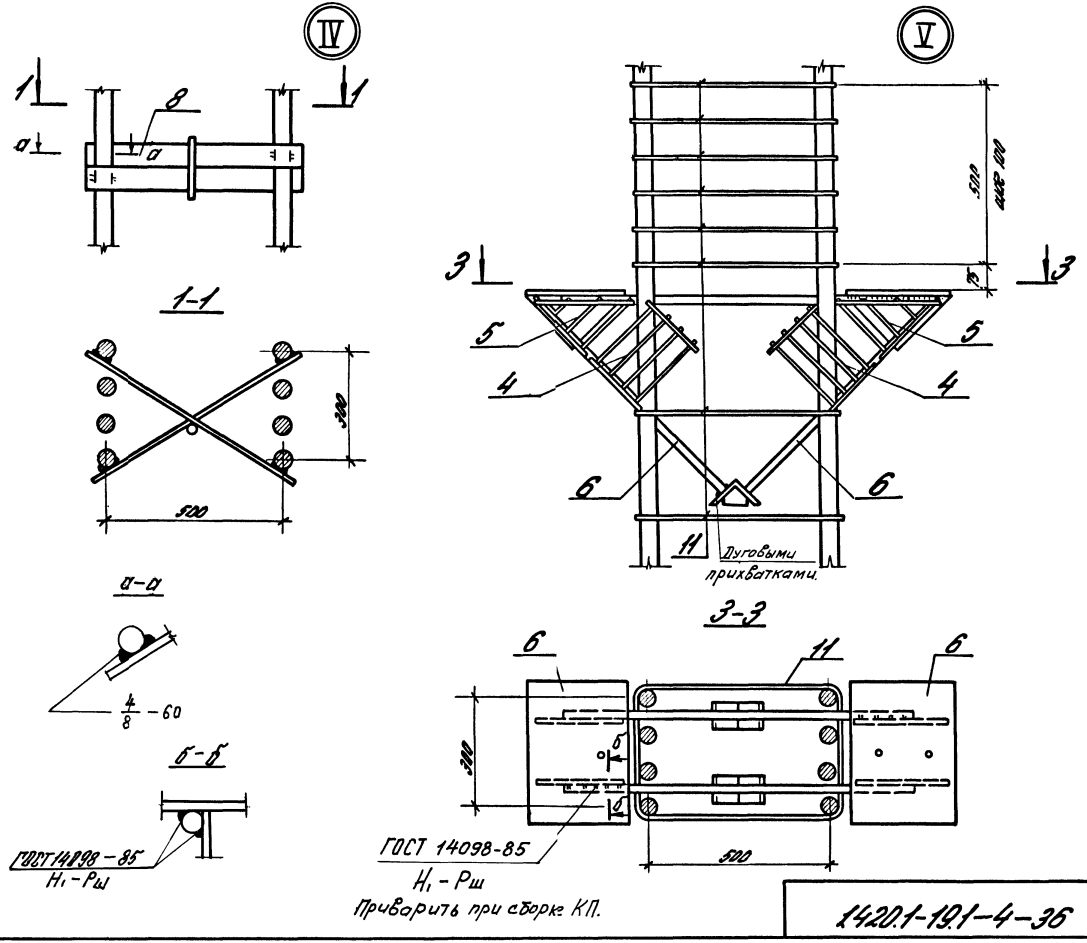

1420.1-19.1-4-36

Лист 2

24352 51

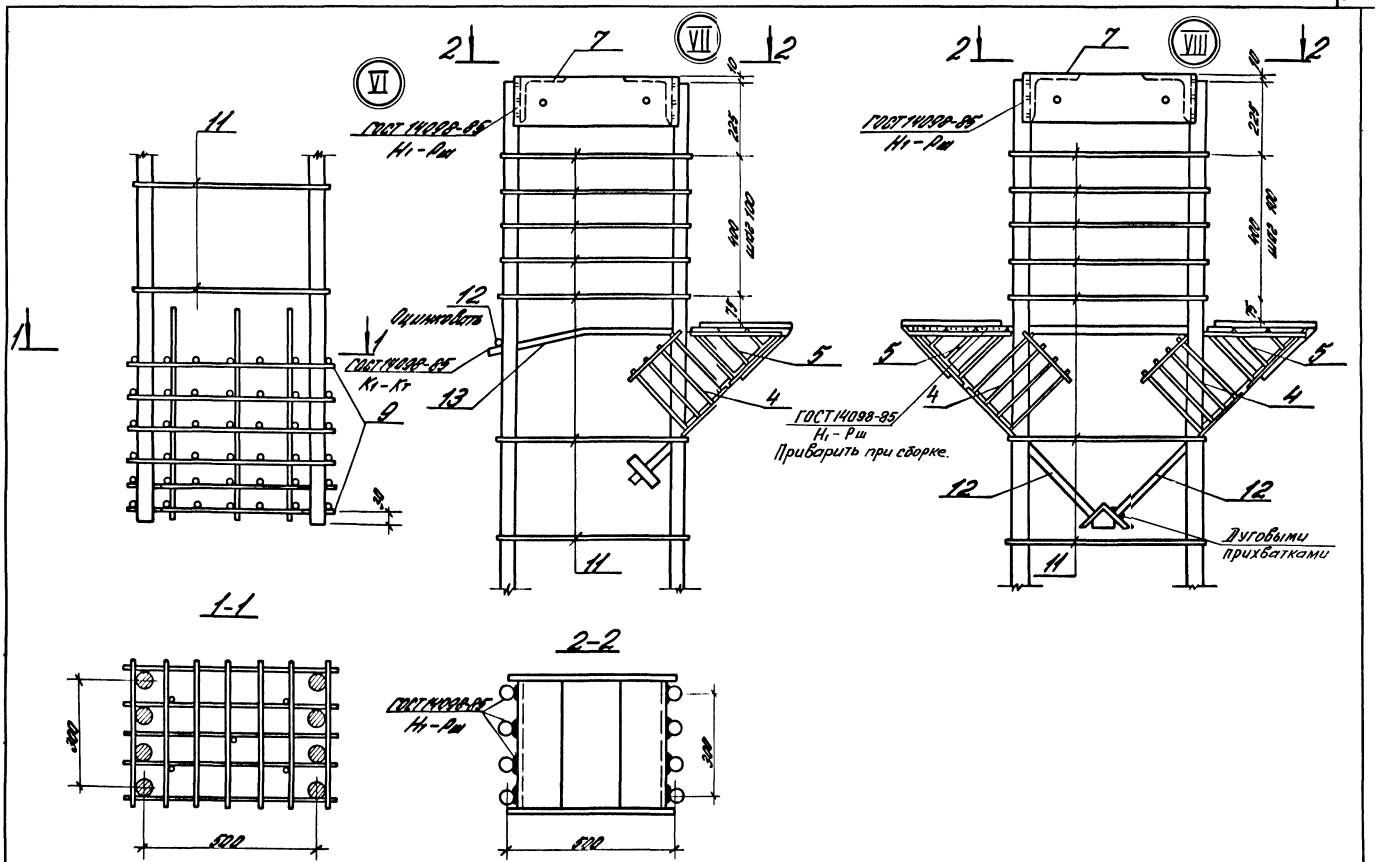

1.420.1-19.1-4-36

Лист 3

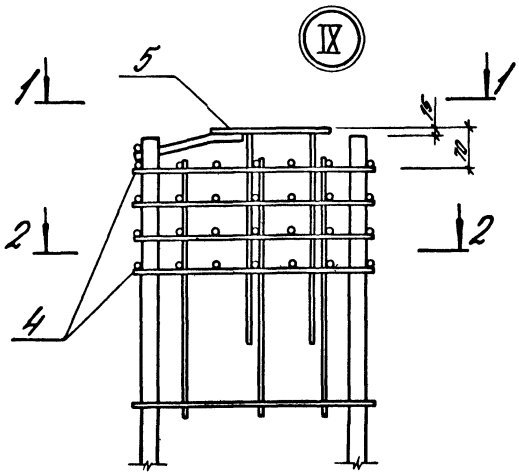

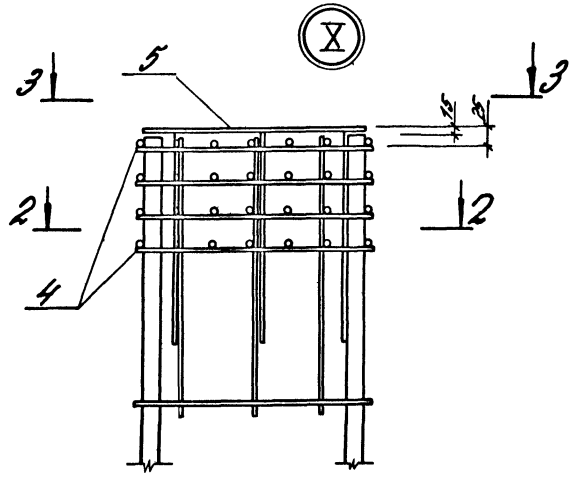

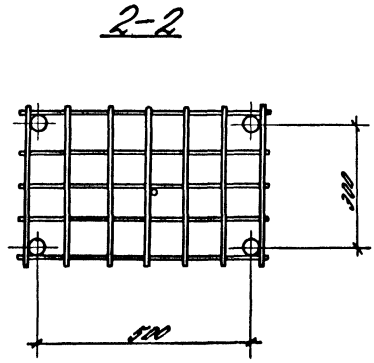

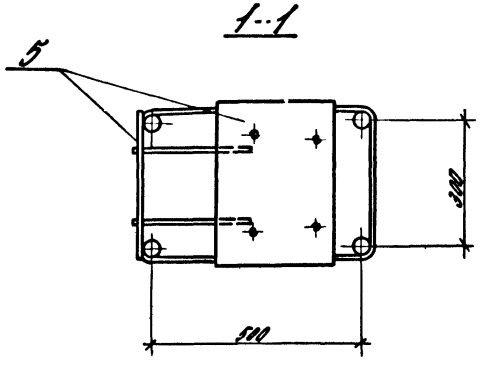

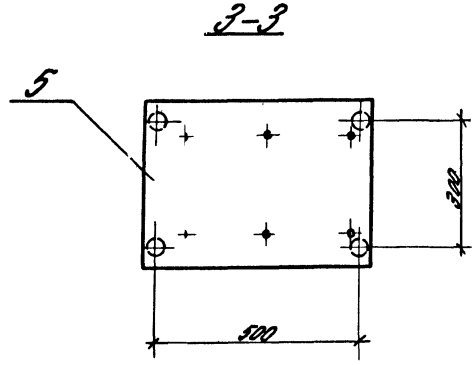

1.420.1-19.1-4-36	Лист 4

Изделия арматурные

Марки колонны	Арматура класса А-I, ГОСТ 5781-82						Арматура класса А-III, ГОСТ 5781-82										Вр-I, ГОСТ 6727-80			Всего
	ф6	ф8	ф10	ф18		Итого	ф6	ф8	ф10	ф22	ф25	ф28	ф32	ф36	ф40	Итого	ф5		Итого	
К35-1	24,1			16		257	9,6	12,6		19,7						21,52	2,5		2,5	24,44
К35-2	13	38,9		16		42,8		30,2			25,0					28,02	2,5		2,5	32,55
К35-3	13	38,9		16		42,8		30,2				31,6				31,38	2,0		2,5	36,81
К35-4	13	38,9		16		42,8		30,3					41,0			44,02	2,0		2,5	48,55
К35-5	13	38,9		16		42,8		30,3		19,2	25,6					47,50	2,0		2,5	52,03
К35-6	13		62,7	16		63,5			47,6					51,2		55,28	2,5		2,5	63,49

Изделия закладные

Марки колонны	Арматура класса А-I, ГОСТ 5781-82			Арматура класса А-III, ГОСТ 5781-82				Итого	Прокат марки ВСт3 пс 6-1 ТУ 14-1-3023-80, ГОСТ 19903-74*					ГОСТ 8509-86			Итого	Всего	Общий расход, кг
	ф10		Итого	ф16	ф28	ф36	Итого		δ=5	δ=6	δ=10	δ=12	Итого	L 70×6		Итого			
К35-1	0,2		0,2	20		44,4	46,4	46,6		7,2	33	22,6	40,1				4,01	85,7	331
К35-2	0,2		0,2	20		44,4	46,4	46,6		7,2	33	22,6	40,1				4,01	85,7	413,2
К35-3	0,2		0,2	20		44,4	46,4	46,6		7,2	33	22,6	40,1				4,01	85,7	475,8
К35-4	0,2		0,2	20		44,4	46,4	46,6		7,2	33	22,6	40,1				4,01	85,7	572,2
К35-5	0,2		0,2	20		44,4	46,4	46,6		7,2	33	22,6	40,1				4,01	85,7	607,0
К35-6	0,2		0,2	20		44,4	46,4	46,6		7,2	33	22,6	40,1				4,01	85,7	724,6

Изм. Кол. уч. Лист № докум.	Контрол. Н.контр.	Сент. Дата	1.420.1-19.1-41-87 РС
Гл.инж.	Гл.технолог		Ведомость расхода стали
			Стадия: Р; Лист: 1; Листов: 1
			ЦНИИПромзданий

Изделия арматурные

Марка колонны	Арматура класса А-I, ГОСТ 5781-82					Арматура класса А-III, ГОСТ 5781-82										Арматура класса Вр-I, ГОСТ 6727-80			Всего
	Ø6	Ø8	Ø10	Ø18	Итого	Ø5	Ø8	Ø10	Ø22	Ø25	Ø28	Ø32	Ø36	Ø40	Итого	Ø5		Итого	
К35-7	43		627	46	656			476	1032				5132		6740	25		25	7821
К35-8	43		627	46	656			476						6412	6888	25		25	7569
К35-9, К35-10	43		627	46	656			476		2486			5132		8754	25		25	8845
К35-11	43		627	46	656			476			1688			6412	8576	25		25	9237
К35-12	43		627	46	656			476	1932					6412	8820	25		25	9521
К35-13	43		627	46	656			476			3128			6412	10026	25		25	10837
К35-14, К35-15	43		627	46	656			476			3128			6412	10026	25		25	10837
К35-16	43		627	46	656			476						9024	10700	25		25	11081
К35-17, К35-18	43		627	46	656			476					5126	6412	12054	25		25	12748
К35-19	43		627	46	656			476				6268		6412	13156	25		25	13837

Изделия закладные

Марка колонны	Арматура класса А-I, ГОСТ 5781-82			Арматура класса А-III, ГОСТ 5781-82				Итого	Прокат марки ВСт3пс 6-1 ТУ14-1-3023-80, ГОСТ 19903-74*					ГОСТ 8509-86			Всего	Общий расход, кг
	Ø10		Итого	Ø16	Ø28	Ø36			δ=5	δ=6	δ=10	δ=12	Итого	L 45х6		Итого		
К35-7	82		82	20		444		464	456	72	33	296	401				401	8657	8248
К35-8	82		82	20		444		464	456	72	33	296	401				401	8657	8436
К35-9, К35-10	82		82	20		444		464	456	72	33	296	401				401	8657	9742
К35-11	82		82	20		444		464	456	72	33	296	401				401	8657	10104
К35-12	82		82	20		444		464	456	72	33	296	401				401	8657	10368
К35-13	82		82	20		444		464	456	72	33	296	401				401	8657	11564
К35-14, К35-15	82		82	20		444		464	456	72	33	296	401				401	8657	11564
К35-16	82		82	20		444		464	456	72	33	296	401				401	8657	11849
К35-17, К35-18	82		82	20		444		464	456	72	33	296	401				401	8657	13542
К35-19	82		82	20		444		464	456	72	33	296	401				401	8657	14704

Инв. № подл. | Подп. и дата | Взам. инв. №

Изделия арматурные

Марка колонны	Арматура класса А-I ГОСТ 5781-82					Арматура класса А-III ГОСТ 5781-82										Арматура класса Вр-I ГОСТ 6727-80			Всего
	Ф6	Ф8	Ф10	Ф18	Итого	Ф6	Ф8	Ф10	Ф12	Ф25	Ф28	Ф32	Ф36	Ф40	Итого	Ф5		Итого	
К36-1	241				241	96	126		194						216	50		50	457
К36-2	53	340			442		302			2600					2902	50		50	3394
К36-3	53	340			442		302				3136				3438	50		50	3930
К36-4	53	339			442		302					4100			4402	50		50	4904
К36-5, К36-7	53	339			442		302			6220	9336				4736	50		50	5228
К36-6	53	339			442		302		1032			4100			5434	50		50	5926
К36-9, К36-10	53		627		640			476					5182		5658	50		50	6348
К36-11, К36-12	53		627		640			476		1220			5182		6826	50		50	7526
К36-13	53		627		640			476		1220				6442	8256	50		50	8006
								476				2100		6442	9068	50		50	9768

Изделия закладные

Марка колонны	Арматура класса А-I ГОСТ 5781-82			Арматура класса А-III ГОСТ 5781-82				Итого	Прокат марки В Ст3 пс 6-1 ТУ14-1-3023-80 ГОСТ 19903-74*					ГОСТ 8509-86		Итого	Всего	Общий расход, кг
	Ф10		Итого	Ф16	Ф20	Ф25	Итого		δ=5	δ=6	δ=10	δ=12	Итого	L 75×6				
К36-1	42		42	20		730	750	792		72	41	592	705	20		20	725	1487	3220
К36-2	42		42	20		730	750	792		72	41	592	705	20		20	725	1487	4731
К36-3	42		42	20		730	750	792		72	41	592	705	20		20	725	1487	5167
К36-4	42		42	20		730	750	792		72	41	592	705	20		20	725	1487	6131
К36-5	42		42	20		730	750	792		72	41	592	705	20		20	725	1487	6665
К36-6, К36-7	42		42	20		730	750	792		72	41	592	705	20		20	725	1487	7363
К36-8	42		42	20		730	750	792		72	41	592	705	20		20	725	1487	7824
К36-9, К36-10	42		42	20		730	750	792		72	41	592	705	20		20	725	1487	9153
К36-11, К36-12	42		42	20		730	750	792		72	41	592	705	20		20	725	1487	10973
К36-13	42		42	20		730	750	792		72	41	592	705	20		20	725	1487	11225

Изделия арматурные

Марка колонны	Арматура класса А-I ГОСТ 5781-82					Арматура класса А-III ГОСТ 5781-82									Арматура класса Вр-I ГОСТ 6727-80			Всего
	Ø6	Ø8	Ø10	Ø18	Итого	Ø6	Ø8	Ø10	Ø22	Ø25	Ø28	Ø32	Ø36	Ø40	Итого	Ø5		Итого	
К36-14, К36-15	4,3		62,7		67,0			47,6					27,50	64,2	139,3	5,0		5,0	211,3
К36-16	4,3		62,7		67,0			47,6		13,28				98,20	159,08	5,0		5,0	231,08
К36-17	4,3		62,7		67,0			47,6					51,76	64,2	163,56	5,0		5,0	235,56
К36-18	4,3		62,7		67,0			47,6			16,88		103,68		168,16	5,0		5,0	240,16
К36-19	4,3		62,7		67,0			47,6						128,04	175,64	5,0		5,0	247,64
К36-20	4,3		62,7		67,0			47,6					51,76	98,20	197,56	5,0		5,0	269,56
К36-21, К36-22	4,3		62,7		67,0			47,6						152,08	199,68	5,0		5,0	271,68
К37-1	4,3	16,8		0,8	21,9		25,2			11,24					36,44	5,0		5,0	63,34
К37-2, К37-3	4,3	16,8		0,8	21,9		25,2				13,32				38,52	4,3		4,3	64,72
К37-4, К37-5	4,3	16,8		0,8	21,9		25,2					18,16			43,36	4,3		4,3	69,56

Изделия закладные

Марка колонны	Арматура класса А-I ГОСТ 5781-82			Арматура класса А-III ГОСТ 5781-82				Итого	Прокат марки ВСт3пс6-1 ТУ14-1-3023-80 ГОСТ 19903-74*					Прокат марки ВСт3пс6-1 ГОСТ 8509-86		Итого	Всего	Общий расход, кг
	Ø10		Итого	Ø16	Ø28	Ø36		Итого	δ=5	δ=6	δ=10	δ=12	Итого	L75×6		Итого		
К36-14, К36-15	0,2		0,2	2,0		72,0		74,0	74,2	7,2	4,1	53,2	10,5	2,0		2,0	72,5	146,7	146,9
К36-16	0,2		0,2	2,0		72,0		74,0	74,2	7,2	4,1	53,2	10,5	2,0		2,0	72,5	146,7	157,1
К36-17	0,2		0,2	2,0		72,0		74,0	74,2	7,2	4,1	53,2	10,5	2,0		2,0	72,5	146,7	141,21
К36-18	0,2		0,2	2,0		72,0		74,0	74,2	7,2	4,1	53,2	10,5	2,0		2,0	72,5	146,7	146,89
К36-19	0,2		0,2	2,0		72,0		74,0	74,2	7,2	4,1	53,2	10,5	2,0		2,0	72,5	146,7	154,39
К36-20	0,2		0,2	2,0		72,0		74,0	74,2	7,2	4,1	53,2	10,5	2,0		2,0	72,5	146,7	170,29
К36-21, К36-22	0,2		0,2	2,0		72,0		74,0	74,2	7,2	4,1	53,2	10,5	2,0		2,0	72,5	146,7	182,46
К37-1	0,1		0,1	2,0		22,2		24,2	24,3	3,6	2,3	14,8	2,47				21,7	46,0	20,18
К37-2, К37-3	0,1		0,1	2,0		22,2		24,2	24,3	3,6	2,3	14,8	2,47				21,7	46,0	23,26
К37-4, К37-5	0,1		0,1	2,0		22,2		24,2	24,3	3,6	2,3	14,8	2,47				21,7	46,0	27,30

Изделия арматурные

Марка колонны	Арматура класса А-I ГОСТ 5781-82 ф6	ф8	ф10	ф18	Итого	Арматура класса А-III ГОСТ 5781-82 ф6	ф8	ф10	ф22	ф25	ф28	ф32	ф36	ф40	Итого	Арматура класса Вр-I ГОСТ 6727-80 ф5	Итого	Всего
К37-6	6,3		26,4	4,8	28,5			44,8					23,0		27,8	6,3	6,3	30,6
К37-7	6,3		26,4	4,8	28,5			44,8						28,0	32,8	6,3	6,3	35,6
К37-8	6,3		26,4	4,8	28,5			44,8	35,2				23,0		35,0	6,3	6,3	35,8
К37-9	6,3		26,4	4,8	28,5			44,8		100,6				28,0	43,4	6,3	6,3	40,2
К38-1	10,9				10,9		25,2		66,0						11,2	2,5	2,5	12,6
К38-2, К38-3	6,3	16,8			19,1		25,2			140,4					13,6	2,5	2,5	15,2
К38-4, К38-5	6,3	16,8			19,1		25,2				139,2				16,4	2,5	2,5	18,0
К38-6, К38-7	6,3	16,8			19,1		25,2					18,6			20,8	2,5	2,5	22,4
К38-8	6,3		26,4		23,7			44,8					23,0		27,8	2,5	2,5	30,0
К38-9, К38-10	6,3		26,4		23,7			44,8						28,0	32,8	2,5	2,5	35,0

Изделия закладные

Марка колонны	Арматура класса А-I ГОСТ 5781-82 ф10		Итого	Арматура класса А-III ГОСТ 5781-82 ф16	ф28	ф36		Итого	Итого	Прокат марки ВСт3пс 6-1 ТУ-14-1-3023-80 ГОСТ 19903-74* δ=5	δ=6	δ=10	δ=12	Итого	ГОСТ 8509-86 L 75×6		Итого	Всего	Общий расход, кг
К37-6	0,1		0,1	2,0		22,2		24,2	24,3		3,6	3,3	14,8	21,7				21,7	46,0	345,6
К37-7	0,1		0,1	2,0		22,2		24,2	24,3		3,6	3,3	14,8	21,7				21,7	46,0	400,6
К37-8	0,1		0,1	2,0		22,2		24,2	24,3		3,6	3,3	14,8	21,7				21,7	46,0	431,8
К37-9	0,1		0,1	2,0		22,2		24,2	24,3		3,6	3,3	14,8	21,7				21,7	46,0	516,2
К38-1	0,1		0,1	2,0		35,0		38,0	38,1		3,6	3,7	29,6	36,9	4,0		4,0	37,9	76,0	200,6
К38-2, К38-3	0,1		0,1	2,0		35,0		38,0	38,1		3,6	3,7	29,6	36,9	4,0		4,0	37,9	76,0	232,2
К38-4, К38-5	0,1		0,1	2,0		35,0		38,0	38,1		3,6	3,7	29,6	36,9	4,0		4,0	37,9	76,0	261,0
К38-6, К38-7	0,1		0,1	2,0		35,0		38,0	38,1		3,6	3,7	29,6	36,9	4,0		4,0	37,9	76,0	303,4
К38-8	0,1		0,1	2,0		35,0		38,0	38,1		3,6	3,7	29,6	36,9	4,0		4,0	37,9	76,0	377,0
К38-9, К38-10	0,1		0,1	2,0		35,0		38,0	38,1		3,6	3,7	29,6	36,9	4,0		4,0	37,9	76,0	432,0

Инв. № подл. | Подпись и дата | Взам. инв. №

Изделия арматурные

Марка колонны	Арматура класса А-I, ГОСТ 5781-82						Арматура класса А-III, ГОСТ 5781-82										Арматура класса Ат-I, ГОСТ 6727-80			Всего
	ф6	ф8	ф10	ф18		Итого	ф6	ф8	ф10	ф22	ф25	ф28	ф32	ф36	ф40	Итого	ф5		Итого	
К39-11	4,3		26,4			27,7			40,8		102,6			230,0		380,4	25		25	410,6
К39-12	4,3		26,4			27,7			40,8		102,6				288,0	431,4	25		25	484,6
К39-1	0,7	14,0		0,8		15,5		12,6			90,4					103,0	4,3		4,3	118,8
К39-2	0,7	14,0		0,8		15,5		12,6				114,0				126,6	4,3		4,3	146,4
К39-3, К39-4	0,7	14,0		0,8		15,5		12,6					140,8			153,4	4,3		4,3	173,2
К39-5	0,7		22,0	0,8		23,5			20,4					188,4		208,8	4,3		4,3	236,6
К39-6	0,7		22,0	0,8		23,5			20,4						232,8	253,2	4,3		4,3	280,0
К39-7	0,7		22,0	0,8		23,5			20,4	70,0					232,8	323,2	4,3		4,3	346,0
К39-8	0,7		22,0	0,8		23,5			20,4			113,2			232,8	366,4	4,3		4,3	394,2
К40-1	0,7					0,7		12,6		70,4						83,0	2,5		2,5	86,2

Изделия закладные

Марка колонны	Арматура класса А-I, ГОСТ 5781-82			Арматура класса А-III, ГОСТ 5781-82				Итого	Прокат марки ВСт3пс6-1 ТУ14-1-3023-80, ГОСТ 19903-74*					ГОСТ 8509-86		Итого	Всего	Общий расход, кг
	ф10		Итого	ф16	ф28	ф36			δ=5	δ=6	δ=10	δ=12	Итого	L75×6	L180×10			
К39-11	0,1		0,1	2,0		36,0		38,0		3,6	3,7	22,6	36,9	4,0		4,0	37,9	76,0	486,6
К39-12	0,1		0,1	2,0		36,0		38,0		3,6	3,7	22,6	36,9	4,0		4,0	37,9	76,0	540,6
К39-1	0,1		0,1		13,6			13,6	7,0	3,6		14,8	25,4		22,0	22,0	47,4	64,1	182,9
К39-2	0,1		0,1		13,6			13,6	7,0	3,6		14,8	25,4		22,0	22,0	47,4	64,1	210,5
К39-3, К39-4	0,1		0,1		13,6			13,6	7,0	3,6		14,8	25,4		22,0	22,0	47,4	64,1	237,3
К39-5	0,1		0,1		13,6			13,6	7,0	3,6		14,8	25,4		22,0	22,0	47,4	64,1	284,7
К39-6	0,1		0,1		13,6			13,6	7,0	3,6		14,8	25,4		22,0	22,0	47,4	64,1	337,1
К39-7	0,1		0,1		13,6			13,6	7,0	3,6		14,8	25,4		22,0	22,0	47,4	64,1	400,1
К39-8	0,1		0,1		13,6			13,6	7,0	3,6		14,8	25,4		22,0	22,0	47,4	64,1	452,3
К40-1	0,1		0,1		24,6			24,7	7,0	3,6	0,4	22,6	40,6	4,0	22,0	83,6	63,6	85,3	174,5

Инв. № подл. | Подпись и дата | Взам. инв. №

Изделия арматурные

Марка колонны	Арматура класса А-I, ГОСТ 5781-82					Итого	Арматура класса А-III, ГОСТ 5781-82									Итого	Арматура класса Ат-I, ГОСТ 6727-80		Итого	Всего
	Ф6	Ф8	Ф10	Ф18			Ф6	Ф8	Ф10	Ф12	Ф25	Ф28	Ф32	Ф36	Ф40		Ф5			
К40-2, К40-3	0,7	14,0				14,7		12,6			99,4					112,0	2,5		2,5	129,2
К40-4	0,7	14,0				14,7		12,6				114,0				126,6	2,5		2,5	143,8
К40-5	0,7	14,0				14,7		12,6					142,8			155,4	2,5		2,5	172,6
К40-1	0,7	37,1		16		38,4		17,6			224,6					242,2	2,5		2,5	283,1
К40-2	0,7	37,1		16		38,4		17,6				288,4				306,0	2,5		2,5	347,0
К40-3	0,7	37,1		16		38,4		17,6					376,8			394,4	2,5		2,5	435,3
К40-4	0,7		58,3	16		60,6			27,2					47,2		50,4	2,5		2,5	56,75
К40-5	0,7		58,3	16		60,6			27,2						58,2	61,64	2,5		2,5	67,26
К40-6	0,7		58,3	16		60,6			27,2		224,6			47,2		73,40	2,5		2,5	78,71
К40-7	0,7		58,3	16		60,6			27,2	17,4					58,2	79,48	2,5		2,5	85,79

Изделия закладные

Марка колонны	Арматура класса А-I, ГОСТ 5781-82		Итого	Арматура класса А-III, ГОСТ 5781-82			Итого	Прокат марки ВСт3пс6-1 ТУ14-1-3023-80, ГОСТ 19903-74*				Итого	ГОСТ 8509-86		Итого	Всего	Общий расход, кг
	Ф10			Ф16	Ф28	Ф36		δ=5	δ=6	δ=10	δ=12		L75×6	L100×8			
К40-2, К40-3	0,1		0,1		21,6		21,6	21,7	7,0	3,6	0,4	29,6	40,6	1,0	22,0	23,0	53,6	85,3	205,5
К40-4	0,1		0,1		21,6		21,6	21,7	7,0	3,6	0,4	29,6	40,6	1,0	22,0	23,0	53,6	85,3	229,1
К40-5	0,1		0,1		21,6		21,6	21,7	7,0	3,6	0,4	29,6	40,6	1,0	22,0	23,0	53,6	85,3	263,9
К40-1	0,2		0,2		13,6	22,2	35,8	36,0	7,0	7,2		29,6	43,8		22,0	22,0	65,8	101,8	302,9
К40-2	0,2		0,2		13,6	22,2	35,8	36,0	7,0	7,2		29,6	43,8		22,0	22,7	65,8	101,8	446,7
К40-3	0,2		0,2		13,6	22,2	35,8	36,0	7,0	7,2		29,6	43,8		22,0	22,0	65,8	101,8	533,1
К40-4	0,2		0,2		13,6	22,2	35,8	36,0	7,0	7,2		29,6	43,8		22,0	22,0	65,8	101,8	668,3
К40-5	0,2		0,2		13,6	22,2	35,8	36,0	7,0	7,2		29,6	43,8		22,0	22,0	65,8	101,8	784,3
К40-6	0,2		0,2		13,6	22,2	35,8	36,0	7,0	7,2		29,6	43,8		22,0	22,0	65,8	101,8	888,9
К40-7	0,2		0,2		13,6	22,2	35,8	36,0	7,0	7,2		29,6	43,8		22,0	22,0	65,8	101,8	959,7

Изделия арматурные

Марка колонны	Арматура класса A-I, ГОСТ 5781-82						Арматура класса A-III, ГОСТ 5781-82											Вр-I, ГОСТ 6727-80			Всего
	ф6	ф8	ф10	ф18		Итого	ф6	ф8	ф10	ф22	ф25	ф28	ф32	ф36	ф40		Итого	ф5		Итого	
К49-8	0,7		58,3	46		60,6			21,2			28,84			58,92		109,48	25		25	95,39
К50-1	21,9					21,9	8,5			47,84							76,80	5,0		5,0	81,49
К50-2	0,7	37,1				37,8		17,6			22,36						24,72	5,0		5,0	30,30
К50-3	0,7	37,1				37,8		17,6				28,84					30,50	5,0		5,0	34,38
К50-4, К50-5	0,7	37,1				37,8		17,6					37,68				32,44	5,0		5,0	34,38
К50-6	0,7		58,3			59,0			21,2					47,72			42,44	5,0		5,0	48,24

Изделия закладные

Марка колонны	Арматура класса A-I, ГОСТ 5781-82			Арматура класса A-III, ГОСТ 5781-82					Итого	Прокат марки ВСт3пс6-1 ТУ14-1-30-3-80, ГОСТ 19903-74*					ГОСТ 8509-86			Итого	Всего	Общий расход, кг
	ф10		Итого	ф18	ф28	ф36		Итого		δ=5	δ=6	δ=10	δ=12	Итого	L75×6	L100×10	Итого		
К49-8	0,2		0,2		13,6	22,2		35,8	36,0	7,0	7,2		22,6	43,8		22,0	22,0	65,8	101,8	109,27
К50-1	0,2		0,2		21,6	36,0		57,6	57,8	7,0	7,2	0,8	59,2	74,2	2,0	22,0	24,0	98,2	156,0	37,27
К50-2	0,2		0,2		21,6	36,0		57,6	57,8	7,0	7,2	0,8	59,2	74,2	2,0	22,0	24,0	98,2	156,0	44,60
К50-3	0,2		0,2		21,6	36,0		57,6	57,8	7,0	7,2	0,8	59,2	74,2	2,0	22,0	24,0	98,2	156,0	50,48
К50-4, К50-5	0,2		0,2		21,6	36,0		57,6	57,8	7,0	7,2	0,8	59,2	74,2	2,0	22,0	24,0	98,2	156,0	43,78
К50-6	0,2		0,2		21,6	36,0		57,6	57,8	7,0	7,2	0,8	59,2	74,2	2,0	22,0	24,0	98,2	156,0	72,44

Инв. № подл. | Подпись и дата | Взам. инв. №

Изделия арматурные

Марка колонны	Арматура класса А-I, ГОСТ 5781-82						Арматура класса А-III, ГОСТ 5781-82										Арматура класса Вр-I, ГОСТ 6727-80			Всего
	Ø6	Ø8	Ø10	Ø18		Итого	Ø6	Ø8	Ø10	Ø22	Ø25	Ø28	Ø32	Ø36	Ø40		Итого	Ø5		Итого	
К42-1-1	8,6					8,6	48	126		68,2							774				860
К42-2-1	14	126				140		214			83,6						1150				1290
К42-3-1	14	126				140		214				117,6					1330				1530
К42-4-1	14	126				140		88	204				153,6				1029				1168
К42-5-1	14		198			212			348					184,4			2203				2504
К42-6-1	14		198			212			348						240,0		2748				2960
К42-1-2	8,6					8,6	48	126		68,2							774				860
К42-2-2	14	126				140		214			83,6						1150				1290
К42-3-2	14	126				140		214				117,6					1330				1530
К42-4-2	14	126				140		88	204				153,6				1029				1168

Изделия закладные

Марка колонны	Арматура класса А-I, ГОСТ 5781-82			Арматура класса А-III, ГОСТ 5781-82				Итого	Прокат марки ВСт.3 пс 6-1 ТУ 14-1-3023-80, ГОСТ 19903-74*					ГОСТ 8509-86			Итого	Всего	Общий расход, кг
	Ø10	Ø18	Итого	Ø16	Ø18	Ø36			δ=6	δ=8	δ=10	δ=12	Итого	L75х6					
К42-1-1	0,1	0,7	0,8	40				40	48	36	70			106				106	154	1044
К42-2-1	0,1	0,7	0,8	40				40	48	36	70			106				106	154	1444
К42-3-1	0,1	0,7	0,8	40				40	48	36	70			106				106	154	1684
К42-4-1	0,1	0,7	0,8	40				40	48	36	70			106				106	154	2122
К42-5-1	0,1	0,7	0,8	40				40	48	36	70			106				106	154	2658
К42-6-1	0,1	0,7	0,8	40				40	48	36	70			106				106	154	3114
К42-1-2	0,1		0,1		48			48	49	36		184		220				220	249	1109
К42-2-2	0,1		0,1		48			48	49	36		184		220				220	249	1539
К42-3-2	0,1		0,1		48			48	49	36		184		220				220	249	1779
К42-4-2	0,1		0,1		48			48	49	36		184		220				220	249	2217

gost.e-ecolog.ru