ТИПОВЫЕ СТРОИТЕЛЬНЫЕ КОНСТРУКЦИИ, ИЗДЕЛИЯ И УЗЛЫ

Серия 1.420.1-19

КОНСТРУКЦИИ КАРКАСА МНОГОЭТАЖНЫХ ПРОИЗВОДСТВЕННЫХ ЗДАНИЙ С СЕТКОЙ КОЛОНН 12×6 м ДЛЯ СТРОИТЕЛЬСТВА В РАЙОНАХ НЕСЕЙСМИЧЕСКИХ И СЕЙСМИЧНОСТЬЮ 7 БАЛЛОВ

выпуск 1-3

Колонны высотой 6,0; 7,2-6,0 м.
Армирование и пространственные каркасы.
Рабочие чертежи

gost.e-ecolog.ru

ТИПОВЫЕ СТРОИТЕЛЬНЫЕ КОНСТРУКЦИИ, ИЗДЕЛИЯ И УЗЛЫ

Серия 1.420.1-19

КОНСТРУКЦИИ КАРКАСА МНОГОЭТАЖНЫХ ПРОИЗВОДСТВЕННЫХ ЗДАНИЙ С СЕТКОЙ КОЛОНН 12×6м ДЛЯ СТРОИТЕЛЬСТВА В РАЙОНАХ НЕСЕЙСМИЧЕСКИХ И СЕЙСМИЧНОСТЬЮ 7 БАЛЛОВ

выпуск 1-3

Колонны высотой 6,0; 7,2-6,0м.

Армирование и пространственные каркасы.

Рабочие чертежи

РАЗРАБОТАНЫ:

ЦНИИПРОМЗДАНИЙ

Гл. инж. института — В.В.Гранев

Зав. отделом — А.В.Замараев

Зав. сектором — Г.В.Выжигин

Гл. инж. проекта — В.Н.Ягодкин

НИИЖБ

Зам. директора — Ю.П.Гуща

Зав. лаборатории — Н.Н.Коровин

/Ст. научн. сотрудник — Н.Г.Матков

УТВЕРЖДЕНЫ ГЛАВНЫМ УПРАВЛЕНИЕМ ПРОЕКТИРОВАНИЯ ГОССТРОЯ СССР письмо от 29.12.88 № 6/6-2964

ВВЕДЕНЫ В ДЕЙСТВИЕ с 01.04.89 ЦНИИПРОМЗДАНИЙ ПРИКАЗ № 20 от 01.02.89

© ЦИТП Госстроя СССР, 1990

Обозначение	Наименование	Стр.
1.420.1-19.1-3-1ТТ	Технические требования	4
-2	Колонна К23	5
-3	Колонна К24	8
-4	Колонна К25	12
-5	Колонна К26	14
-6	Колонна К27	16
-7	Колонна К28	10
-8	Колонна К29	20
-9	Колонна К30	22
-10	Колонна К31	24
-11	Колонна К32	26
-12	Колонна К33	28
-13	Колонна К34	31
-14	Колонна К41-1-1... К41-6-1	35
-15	Колонна К41-1-2... К41-4-2	36
-16	Колонна К47	37
-17	Колонна К48	39
-18	Колонна К63	41
-19	Узлы I... IX	43
-20	Каркас КП1... КП6	46
-21	Каркас КП7... КП12	48
-22	Каркас КП13... КП15	50
-23	Каркас КП16... КП18	51
-24	Каркас КП19... КП24	52
-25	Каркас КП25... КП30	54
-26	Каркас КП31... КП33	56
-27	Каркас КП34... КП36	57
-28	Каркас КП37	58
-29	Каркас КП38	59
-30	Каркас КП39... КП43	60
-31	Каркас КП44... КП46	62
-32	Каркас КП47	63
-33	Каркас КП48... КП52	64
-34	Каркас КП53	66
-35	Каркас КП54, КП55	67
-36	Каркас КП56... КП58	68
-37	Каркас КП59, КП60	69
-38	Каркас КП61	70
-39	Каркас КП62... КП66	71
-40	Каркас КП67... КП69	73
-41	Каркас КП70	74
-42	Каркас КП71... КП75	75
-43	Каркас КП76	77
-44	Каркас КП77, КП78	78
-45	Каркас КП79... КП81	79
-46	Каркас КП82, КП83	80
-47	Каркас КП84	81
-48	Каркас КП85... КП90	82
-49	Каркас КП91... КП98	83
-50	Каркас КП99... КП104	85
-51	Каркас КП105, КП106	86
-52	Каркас КП107	87
-53	Каркас КП108... КП113	88

Инв.№ подл. | Подпись и дата | Взам. инв.№

Разраб. Пономарев	Полетаева	Тарасова	1.420.1-19.1-3
Провер.	Тарасова	Тарасова	
Н. контр.	Трапезникова	Зуева	Содержание

Стадия	Лист	Листов
Р	1	2

ЦНИИПРОМЗДАНИЙ

Обозначение	Наименование	Стр.
1.420.1-19.1-3-54	Каркас КП114... КП116	90
-55	Каркас КП117... КП119	91
-56	Каркас КП120... КП124	92
-57	Каркас КП125... КП127	94
-58	Каркас КП128... КП133	95
-59	Каркас КП134... КП137	96
-60	Каркас КП138... КП142	97
-61	Каркас КП143... КП147	98
-62	Каркас КП148... КП152	99
-63	Каркас КП153, КП154	101
-64	Каркас КП155... КП158	102
-65	Каркас КП160... КП165	103
-66	Каркас КП166	105
-67	Каркас КП167	106
-68	Каркас КП168... КП170	107
-69	Каркас КП171... КП175	108
-70	Каркас КП176... КП181	110
-71	Каркас КП182	112
-72	Каркас КП183... КП185	113
-73	Каркас КП186... КП191	114
-74	Каркас КП192	116
-75	Каркас КП193... КП195	117
-76	Каркас КП196... КП201	118
-77	Каркас КП202... КП205	119
-78	Узлы I...XII	120
-79	Ведомость расхода стали	124

Инв. № подл. | Подп. и дата | Взам. инв. №

1. Настоящий выпуск является частью работы, полный состав которой приведен в выпуске 0-0 данной серии.

Выпуск содержит рабочие чертежи колонн и пространственных каркасов для зданий с высотами этажей 6,0 м и сочетанием высот этажей 7,2м в первом и 6м в последующих, а также колонн верхних этажей высотою 6,0м для зданий с укрупненной сеткой колонн в верхних этажах.

2. Данный выпуск следует рассматривать совместно с выпуском 1-0 „Указания по изготовлению колонн" и техническими условиями „Колонны железобетонные для многоэтажных производственных зданий промышленных предприятий" ГОСТ 18979-90

Закладные и арматурные изделия для всех колонн настоящей серии приведены в выпуске 1-6.

3. В колонны данного выпуска должны дополнительно устанавливаться закладные изделия для крепления стен, вертикальных стальных связей, приотенных плит и выпусков арматуры для образования жестких сопряжений ригелей с колоннами.

Установка перечисленных закладных изделий должна осуществляться в соответствии с требованиями проектов конкретных объектов „Указания по привязке этих закладных изделий в колоннах, приведены в выпуске 0-0 данной серии.

4. Пространственные каркасы собираются из отдельных продольных стержней и замкнутых хомутов с помощью контакной сварки.

Сборка пространственных каркасов с использованием дуговой сварки не допускается. Диагональные связи, предусмотренные для обеспечения жесткости пространственных каркасов, должны быть приварены к стержням продольной арматуры протяженными швами длиной не менее 50мм.

В целях экономии металла эти связи могут быть заменены на инвентарные

5. Закладные изделия крепятся к стержням пространственных каркасов с помощью вязальной проволоки. Окончательная фиксация закладных изделий производится в опалубке.

6. Сборку пространственных каркасов рекомендуется производить на автоматизированных линиях.

7. Изготовление арматурных изделий должно производиться в соответствии с ГОСТ 10922-75 „Арматурные изделия и закладные детали сварные для железобетонных конструкций. Технические требования и методы испытаний", ГОСТ 14098-85 „Соединения сварные арматуры и закладных изделий железобетонных конструкций. Типы, конструкция и размеры", а также СН 393-78 „Инструкция по сварке соединений арматуры и закладных деталей железобетонных конструкций".

8. В работе использовано а.с. № 806835 „Сборная железобетонная колонна."

Инв. № подл.	Подпись и дата	Взам. инв. №

Разраб.	Гарадина	Тарас
Пров.	Феодкин	
Н. контр.	Трахтенгерц	

1.420.1-19.1-3-1ТТ

Технические требования

Стадия	Лист	Листов
Р		1

ЦНИИПРОМЗДАНИЙ

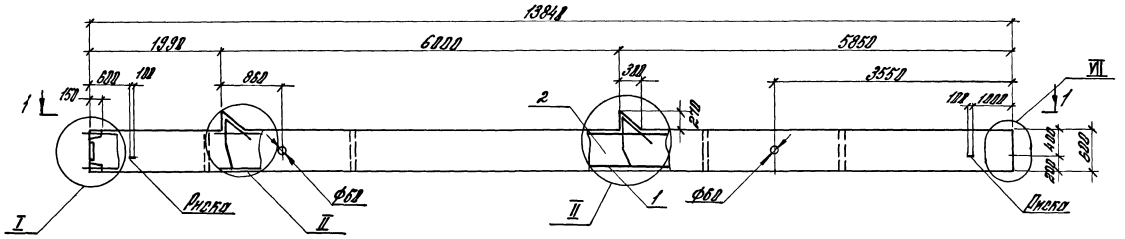

1-1

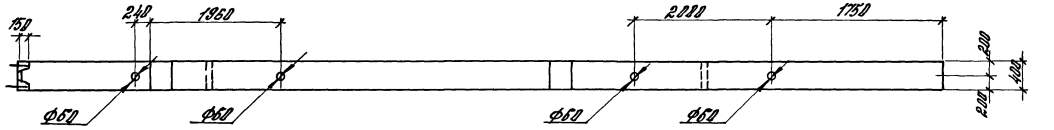

Спецификацию см. лист 2.3.

1. Узлы см. 1.420.1-19. 1-3-19

2. Масса колонны 8,4т.

Разраб.	Полетаева		1.420.1-19. 1-3-2		
Рассчит.	Горлдина				
Провер.	Горлдина				
			Колонна К23	Стадия	Лист	Листов
				Р	1	3
Н.контр.	Трохтенгерц			ЦНИИПРОМЗДАНИЙ		

Инв.№подл. | Подпись и дата | Взам.инв.№

Марка колонны	Поз.	Наименование	Кол.	Обозначение документа
К23-1	1	Каркас КП1	1	1.420.1-19.1-3-20
	2	Бетон класса В25, м³	3,35	
К23-2	1	Каркас КП1	1	
	2	Бетон класса В30, м³	3,35	
К23-3	1	Каркас КП1	1	
	2	Бетон класса В40, м³	3,35	
К23-4	1	Каркас КП2	1	
	2	Бетон класса В25, м³	3,35	
К23-5	1	Каркас КП2	1	
	2	Бетон класса В30, м³	3,35	
К23-6	1	Каркас КП2	1	
	2	Бетон класса В40, м³	3,35	
К23-7	1	Каркас КП3	1	
	2	Бетон класса В25, м³	3,35	
К23-8	1	Каркас КП3	1	
	2	Бетон класса В30, м³	3,35	
К23-9	1	Каркас КП3	1	
	2	Бетон класса В40, м³	3,35	
К23-10	1	Каркас КП4	1	
	2	Бетон класса В2,5 м³	3,35	
К23-11	1	Каркас КП4	1	
	2	Бетон класса В30, м³	3,35	
К23-12	1	Каркас КП4	1	1.420.1-19.1-3-20
	2	Бетон класса В40, м³	3,35	
К23-13	1	Каркас КП5	1	
	2	Бетон класса В25, м³	3,35	
К23-14	1	Каркас КП5	1	
	2	Бетон класса В30, м³	3,35	
К23-15	1	Каркас КП5	1	
	2	Бетон класса В40, м³	3,35	
К23-16	1	Каркас КП6	1	
	2	Бетон класса В25, м³	3,35	
К23-17	1	Каркас КП6	1	
	2	Бетон класса В30, м³	3,35	
К23-18	1	Каркас КП6	1	
	2	Бетон класса В40, м³	3,35	
К23-19	1	Каркас КП7	1	1.420.1-19.1-3-21
	2	Бетон класса В25, м³	3,35	
К23-20	1	Каркас КП7	1	
	2	Бетон класса В30, м³	3,35	
К23-21	1	Каркас КП7	1	
	2	Бетон класса В45, м³	3,35	
К23-22	1	Каркас КП8	1	
	2	Бетон класса В25, м³	3,35	

Инв. № подл. | Подпись и дата | Взам. инв. №

Марка колонны	Поз.	Наименование	Кол.	Обозначение документа
КП23-23	1	Каркас КП8	1	1.420.1-19.1-3-21
	2	Бетон класса В30, м³	3,35	
К23-24	1	Каркас КП8	1	
	2	Бетон класса В40, м³	3,35	
К23-25	1	Каркас КП9	1	
	2	Бетон класса В25, м³	3,35	
К23-26	1	Каркас КП9	1	
	2	Бетон класса В30, м³	3,35	
К23-27	1	Каркас КП9	1	
	2	Бетон класса В45, м³	3,35	
К23-28	1	Каркас КП37	1	1.420.1-19.1-3-28
	2	Бетон класса В30, м³	3,35	
К23-29	1	Каркас КП10	1	1.420.1-19.1-3-21
	2	Бетон класса В30, м³	3,35	
К23-30	1	Каркас КП11	1	
	2	Бетон класса В30, м³	3,35	
К23-31	1	Каркас КП12	1	
	2	Бетон класса В30, м³	3,35	
К23-32	1	Каркас КП13	1	1.420.1-19.1-3-22
	2	Бетон класса В30, м³	3,35	
К23-33	1	Каркас КП14	1	
	2	Бетон класса В30, м³	3,35	
К23-34	1	Каркас КП15	1	1.420.1-19.1-3-22
	2	Бетон класса В30, м³	3,35	
К23-35	1	Каркас КП16	1	1.420.1-19.1-3-23
	2	Бетон класса В45, м³	3,35	
К23-36	1	Каркас КП17	1	
	2	Бетон класса В30, м³	3,35	
К23-37	1	Каркас КП17	1	
	2	Бетон класса В40, м³	3,35	
К23-38	1	Каркас КП18	1	
	2	Бетон класса В40, м³	3,35	

Инв.№ подл. | Подпись и дата | Взам. инв.№

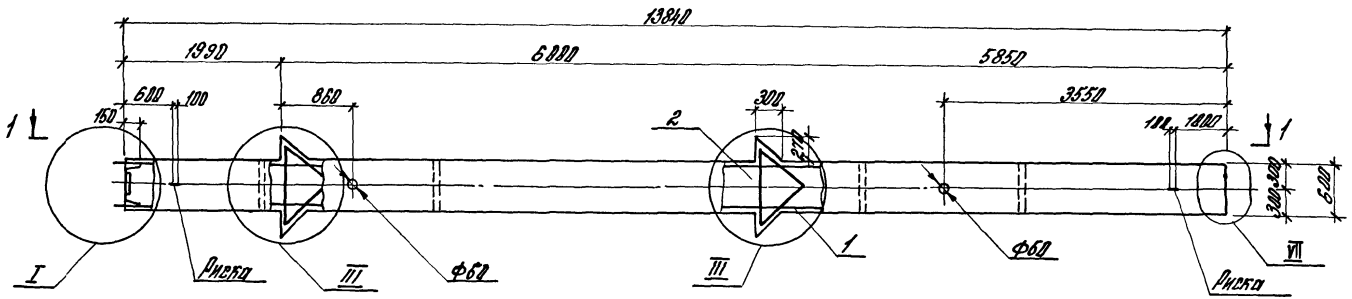

1-1

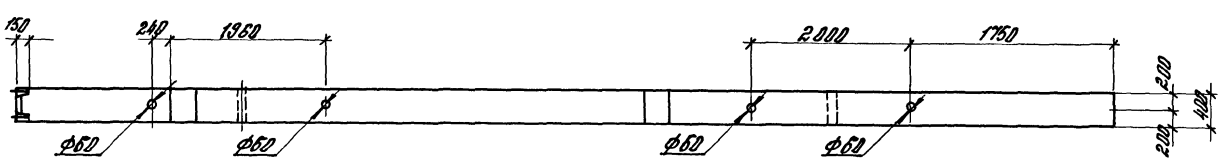

Спецификацию см. лист 2,3,4.

1. Узлы см. 1.420.1-19. 1-3-19

2. Масса колонны 8,5 т.

Разраб.	Полетаева	Л. Пол	1.420.1-19. 1-3-3
Рассчит.	Тарандина	Тарад	
Провер.	Тарандина	Тарад	Колонна К24
Н. контр.	Трахтенгерц		

Стадия	Лист	Листов
Р	1	4

ЦНИИПРОМЗДАНИЙ

24351 9

Инв. № подл. | Подпись и дата | Взам. инв.

Марка колонны	Поз.	Наименование	Кол.	Обозначение документа
К24-1	1	Каркас КП39	1	1.420.1-19. 1-3-30
	2	Бетон класса В25, м³	3,39	
К24-2	1	Каркас КП39	1	
	2	Бетон класса В30, м³	3,39	
К24-3	1	Каркас КП40	1	
	2	Бетон класса В25, м³	3,39	
К24-4	1	Каркас КП40	1	
	2	Бетон класса В30, м³	3,39	
К24-5	1	Каркас КП40	1	
	2	Бетон класса В40, м³	3,39	
К24-6	1	Каркас КП41	1	
	2	Бетон класса ВВ25, м³	3,39	
К24-7	1	Каркас КП41	1	
	2	Бетон класса В30, м³	3,39	
К24-8	1	Каркас КП42	1	
	2	Бетон класса В30, м³	3,39	
К24-9	1	Каркас КП42	1	
	2	Бетон класса В40, м³	3,39	

Марка колонны	Поз.	Наименование	Кол.	Обозначение документа
К24-10	1	Каркас КП43	1	1.420.1-19. 1-3-30
	2	Бетон класса В25, м³	3,39	
К24-11	1	Каркас КП43	1	
	2	Бетон класса В30, м³	3,39	
К24-12	1	Каркас КП43	1	
	2	Бетон класса В40, м³	3,39	
К24-13	1	Каркас КП44	1	1.420.1-18. 1-3-31
	2	Бетон класса В30, м³	3,39	
К24-14	1	Каркас КП44	1	
	2	Бетон класса В40, м³	3,39	
К24-15	1	Каркас КП45	1	
	2	Бетон класса В25, м³	3,39	
К24-16	1	Каркас КП45	1	
	2	Бетон класса В30, м³	3,39	
К24-17	1	Каркас КП45	1	
	2	Бетон класса В40, м³	3,39	
К24-18	1	Каркас КП46	1	
	2	Бетон класса В25, м³	3,39	

Инв.№ подл. | Подпись и дата | Взам. инв.№

Марка колонны	поз.	Наименование	кол.	Обозначение документа
К24-19	1	Каркас КП46	1	1.420.1-19. 1-3-31
	2	Бетон класса В30, м³	3,9	
К24-20	1	Каркас КП46	1	
	2	Бетон класса В45, м³	3,39	
К24-21	1	Каркас КП47	1	1.420.1-19. 1-3-32
	2	Бетон класса В40, м³	3,39	
К24-22	1	Каркас КП48	1	1.420. 1-19.1-3-33
	2	Бетон класса В25,м³	3,39	
К24-23	1	Каркас КП48	1	
	2	Бетон класса В30, м³	3,39	
К24-24	1	Каркас КП48	1	
	2	Бетон класса В40, м³	3,39	
К24-25	1	Каркас КП49	1	
	2	Бетон класса В25, м³	3,39	
К24-26	1	Каркас КП49	1	
	2	Бетон класса В30, м³	3,39	
К24-27	1	Каркас КП49	1	
	2	Бетон класса В40, м³	3,39	

Марка колонны	поз.	Наименование	кол.	Обозначение документа
К24-28	1	Каркас КП50	1	1.420. 1-19. 1-3-33
	2	Бетон класса В30, м³	3,39	
К24-29	1	Каркас КП50	1	
	2	Бетон класса В40, м³	3,39	
К24-30	1	Каркас КП50	1	
	2	Бетон класса В45, м³	3,39	
К24-31	1	Каркас КП51	1	
	2	Бетон класса В30, м³	3,39	
К24-32	1	Каркас КП51	1	
	2	Бетон класса В40, м³	3,39	
К24-33	1	Каркас КП51	1	
	2	Бетон класса В45, м³	3,39	
К24-34	1	Каркас КП52	1	
	2	Бетон класса В30, м³	3,39	
К24-35	1	Каркас КП52	1	
	2	Бетон класса В40, м³	3,39	
К24-36	1	Каркас КП53	1	1.420. 1-19. 1-3-34
	2	Бетон класса В30, м³	3,39	

Инв.№ подл. | Подпись и дата | Взам.инв.№

Марка колонны	Поз.	Наименование	кол.	Обозначение документа
К24-37	1	Каркас КП53	1	1.420.1-19.1-3-34
	2	Бетон класса В40, м³	3,39	
К24-38	1	Каркас КП53	1	
	2	Бетон класса В45, м³	3,39	
К24-39	1	Каркас КП54	1	1.420.1-19.1-3-35
	2	Бетон класса В25, м³	3,39	
К24-40	1	Каркас КП54	1	
	2	Бетон класса В30, м³	3,39	
К24-41	1	Каркас КП54	1	
	2	Бетон класса В40, м³	3,39	
К24-42	1	Каркас КП54	1	
	2	Бетон класса В45, м³	3,39	
К24-43	1	Каркас КП55	1	
	2	Бетон класса В30, м³	3,39	
К24-44	1	Каркас КП55	1	
	2	Бетон класса В40, м³	3,39	
К24-45	1	Каркас КП55	1	
	2	Бетон класса В45, м³	3,39	

Марка колонны	Поз.	Наименование	кол.	Обозначение документа
К24-46	1	Каркас КП56	1	1.420.1-19.1-3-36
	2	Бетон класса В40, м³	3,39	
К24-47	1	Каркас КП56	1	
	2	Бетон класса В45, м³	3,39	
К24-48	1	Каркас КП57	1	
	2	Бетон класса В40, м³	3,39	
К24-49	1	Каркас КП57	1	
	2	Бетон класса В45, м³	3,39	
К24-50	1	Каркас КП58	1	
	2	Бетон класса В45, м³	3,39	
К24-51	1	Каркас КП59	1	1.420.1-19.1-3-37
	2	Бетон класса В40, м³	3,39	
К24-52	1	Каркас КП60	1	
	2	Бетон класса В40, м³	3,39	
К24-53	1	Каркас КП61	1	1.420.1-19.1-3-38
	2	Бетон класса В30, м³	3,39	
К24-54	1	Каркас КП61	1	
	2	Бетон класса В40, м³	3,39	

Инв.№ подл. | Подпись и дата | Взам.инв.№

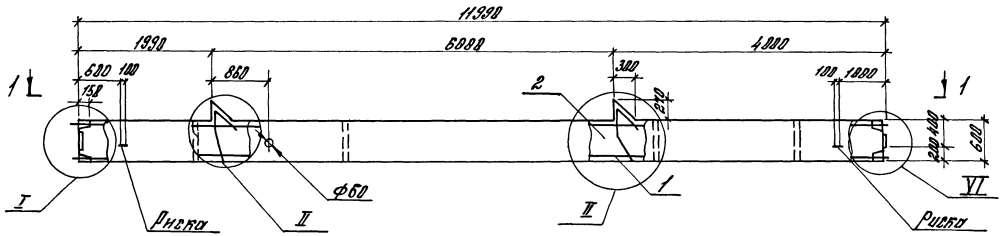

1-1

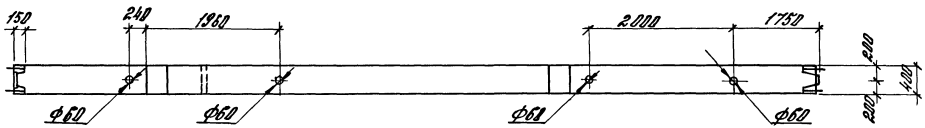

Спецификацию см. лист 2.

1. Узлы см. 1.420.1-19. 1-3-19

2. Масса колонны 7,3т.

Разраб.	Полетаева			1.420.1-19. 1-3-4
Рассчит.	Тарадина			
Провер.	Тарадина			
				Колонна К25
Н. контр.	Трахтенгерц			

Стадия	Лист	Листов
Р	1	2

ЦНИИПРОМЗДАНИЙ

Инв. № подл. | Подпись и дата | Взам. инв. №

24351 13

Марка колонны	Поз.	Наименование	кол.	Обозначение документа
К25-1	1	Каркас КП108	1	1.420.1-19.1-3-53
	2	Бетон класса В25, м³	2,92	
К25-2	1	Каркас КП108	1	
	2	Бетон класса В30, м³	2,92	
К25-3	1	Каркас КП109	1	
	2	Бетон класса В25, м³	2,92	
К25-4	1	Каркас КП109	1	
	2	Бетон класса В30, м³	2,92	
К25-5	1	Каркас КП110	1	
	2	Бетон класса В25, м³	2,92	
К25-6	1	Каркас КП110	1	
	2	Бетон класса В30, м³	2,92	
К25-7	1	Каркас КП111	1	
	2	Бетон класса В25, м³	2,92	
К25-8	1	Каркас КП111	1	
	2	Бетон класса В30, м³	2,92	
К25-9	1	Каркас КП112	1	
	2	Бетон класса В25, м³	2,92	
К25-10	1	Каркас КП112	1	
	2	Бетон класса В30, м³	2,92	
К25-11	1	Каркас КП113	1	
	2	Бетон класса В30, м³	2,92	

Марка колонны	Поз.	Наименование	кол.	Обозначение документа
К25-12	1	Каркас КП114	1	1.420.1-19.1-3-54
	2	Бетон класса В25, м³	2,92	
К25-13	1	Каркас КП114	1	
	2	Бетон класса В30, м³	2,92	
К25-14	1	Каркас КП115	1	
	2	Бетон класса В25, м³	2,92	
К25-15	1	Каркас КП115	1	
	2	Бетон класса В30, м³	2,92	
К25-16	1	Каркас КП117	1	1.420.1-19.1-3-55
	2	Бетон класса В30, м³	2,92	
К25-17	1	Каркас КП116	1	1.420.1-19.1-3-54
	2	Бетон класса В25, м³	2,92	
К25-18	1	Каркас КП116	1	
	2	Бетон класса В30, м³	2,92	
К25-19	1	Каркас КП118	1	1.420.1-19.1-3-55
	2	Бетон класса В30, м³	2,92	
К25-20	1	Каркас КП119	1	
	2	Бетон класса В30, м³	2,92	

Инв. № подл. | Подпись и дата | Взам. инв. №

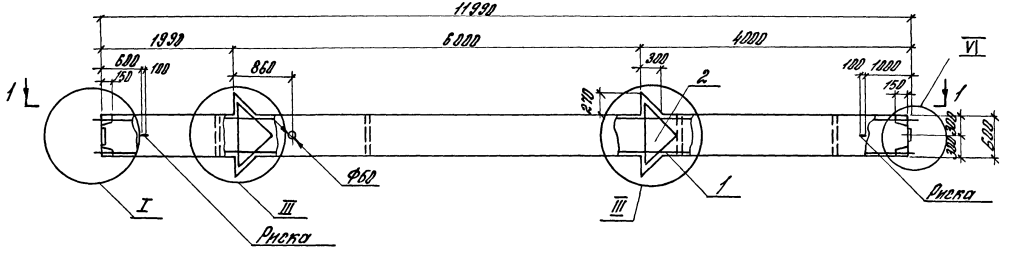

1-1

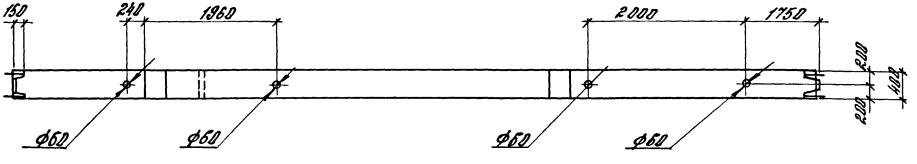

1. Спецификацию см. лист 2
2. Узлы см. 1.420.1-19. 1-3-19
3. Масса колонны 7,4т

Разраб.	Полегаева		1.420.1-19. 1-3-5
Рассчит.	Тарадина		
Пров.	Тарадина		Колонна К26
Н. контр.	Трахтенгерц		

Стадия	Лист	Листов
Р	1	2

ЦНИИПРОМЗДАНИЙ

Инв. № подл. | Подпись и дата | Взам. инв. №

Марка колонны	Поз.	Наименование	Кол.	Обозначение документа
К26-1	1	Каркас КП120	1	1.420.1-19.1-3-56
	2	Бетон класса В25, м³	2,95	
К26-2	1	Каркас КП120	1	
	2	Бетон класса В30, м³	2,95	
К26-3	1	Каркас КП121	1	
	2	Бетон класса В30, м³	2,95	
К26-4	1	Каркас КП122	1	
	2	Бетон класса В25, м³	2,95	
К26-5	1	Каркас КП122	1	
	2	Бетон класса В30, м³	2,95	
К26-6	1	Каркас КП123	1	
	2	Бетон класса В25, м³	2,95	
К26-7	1	Каркас КП123	1	
	2	Бетон класса В30, м³	2,95	
К26-8	1	Каркас КП123	1	
	2	Бетон класса В40, м³	2,95	
К26-9	1	Каркас КП124	1	
	2	Бетон класса В30, м³	2,95	
К26-10	1	Каркас КП124	1	
	2	Бетон класса В40, м³	2,95	
К26-11	1	Каркас КП125	1	1.420.1-19.1-3-57
	2	Бетон класса В30, м³	2,95	

Марка колонны	Поз.	Наименование	Кол.	Обозначение документа
К26-12	1	Каркас КП126	1	1.420.1-19.1-3-57
	2	Бетон класса В30, м³	2,95	
К26-13	1	Каркас КП126	1	
	2	Бетон класса В40, м³	2,95	
К26-14	1	Каркас КП127	1	
	2	Бетон класса В30, м³	2,95	

Инв.№ подл. | Подпись и дата | Взам.инв.№

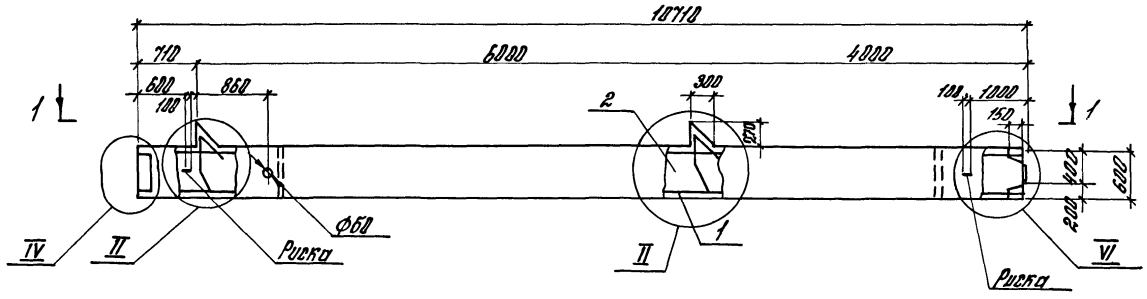

1-1

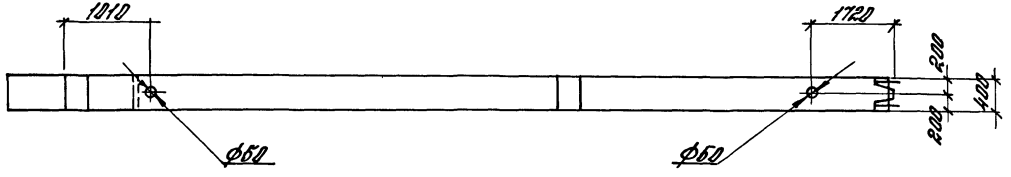

1. Спецификацию см. лист 2
2. Узлы см. 1.420.1-19. 1-3-19
3. Масса колонны 6,5т.

Разраб.	Полетаева	Л. Пол.	1.420. 1-19. 1-3-6	
Рассчит.	Тарадина	Тарад.		
Провер.	Тарадина	Тарад.	Колонна К27	Стадия Р / Лист 1 / Листов 2
Н. контр.	Трахтенгерц			ЦНИИПРОМЗДАНИЙ

Инв. № подл. | Подпись и дата | Взам. инв. №

Марка колонны	Поз.	Наименование	Кол.	Обозначение документа
К27-1	1	Каркас КП148	1	1.420.1-19.1-3-62
	2	Бетон класса В25, м³	2,6	
К27-2	1	Каркас КП149	1	
	2	Бетон класса В25, м³	2,6	
К27-3	1	Каркас КП150	1	
	2	Бетон класса В25, м³	2,6	
К27-4	1	Каркас КП151	1	
	2	Бетон класса В25, м³	2,6	
К27-5	1	Каркас КП152	1	
	2	Бетон класса В25, м³	2,6	
К27-6	1	Каркас КП153	1	1.420.1-19.1-3-63
	2	Бетон класса В25, м³	2,6	
К27-7	1	Каркас КП154	1	
	2	Бетон класса В25, м³	2,6	
К27-8	1	Каркас КП155	1	1.420.1-19.1-3-64
	2	Бетон класса В25, м³	2,6	
К27-9	1	Каркас КП156	1	
	2	Бетон класса В25, м³	2,6	
К27-10	1	Каркас КП157	1	
	2	Бетон класса В25, м³	2,6	
К27-11	1	Каркас КП158	1	
	2	Бетон класса В25, м³	2,6	

Марка колонны	Поз.	Наименование	Кол.	Обозначение документа

Инв.№ подл. | Подп. и дата | Взам. инв.№

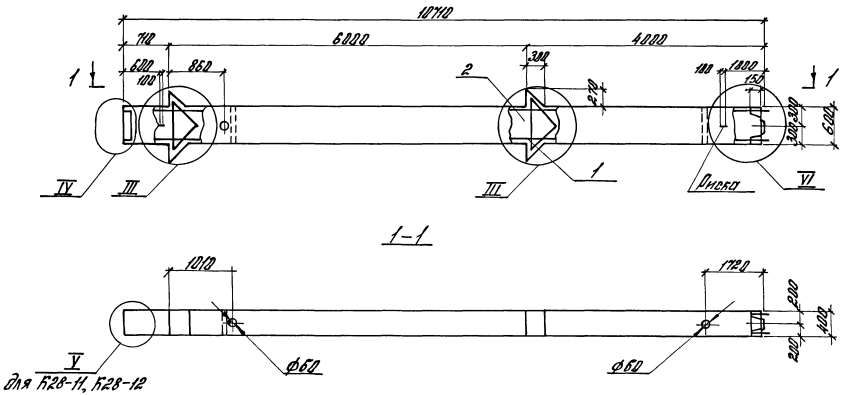

1. Спецификацию см. лист 2
2. Узлы см. 1.420.1-19. 1-3-19
3. Масса колонны 6,6т

Разраб.	Полетаева	Л. Тоз	1.420.1-19. 1-3-7
Расчит.	Тарадина	Тарад	
Провер.	Тарадина	Тарад	Колонна К28
Н. контр.	Трахтенгерц		

Стадия	Лист	Листов
Р	1	2

ЦНИИПРОМЗДАНИЙ

Инв. № подл. | Подпись и дата | Взам. инв. №

24351 19

Марка колонны	Поз.	Наименование	Кол.	Обозначение документа
К28-1	1	Каркас КП160	1	1.420.1-19.1-3-65
	2	Бетон класса В25, м³	2,64	
К28-2	1	Каркас КП161	1	
	2	Бетон класса В25, м³	2,64	
К28-3	1	Каркас КП161	1	
	2	Бетон класса В30, м³	2,64	
К28-4	1	Каркас КП162	1	
	2	Бетон класса В25, м³	2,64	
К28-5	1	Каркас КП162	1	
	2	Бетон класса В30, м³	2,64	
К28-6	1	Каркас КП163	1	
	2	Бетон класса В25, м³	2,64	
К28-7	1	Каркас КП163	1	
	2	Бетон класса В30, м³	2,64	
К28-8	1	Каркас КП 164	1	
	2	Бетон класса В30, м³	2,64	
К28-9	1	Каркас КП165	1	
	2	Бетон класса В25, м³	2,64	
К28-10	1	Каркас КП166	1	1.420.1-19.1-3-66
	2	Бетон класса В25; м³	2,64	
К28-11	1	Каркас КП167	1	1.420.1-19.1-3-67
	2	Бетон класса В30, м³	2,64	

Марка колонны	Поз.	Наименование	Кол.	Обозначение документа
К28-12	1	Каркас КП167	1	1.420.1-19.1-3-67
	2	Бетон класса В40, м³	2,64	

Инв. № подл. | Подпись и дата | Взам. инв. №

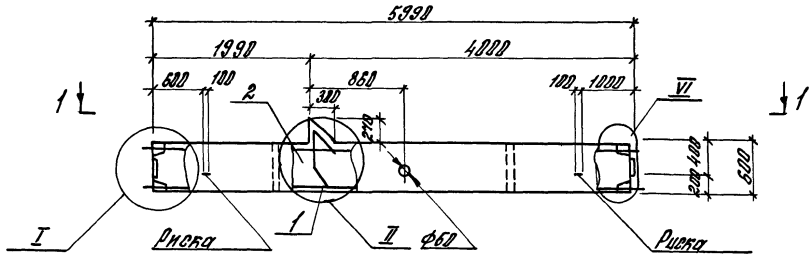

1-1

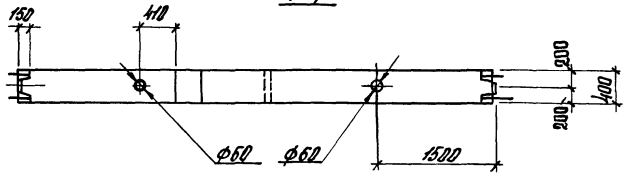

Спецификацию см. лист 2

Узлы см. 1.420.1-19.1-3-19

Масса колонны 3,65т.

Разраб.	Польгаева		1.420.1-19.1-3-8	
Рассчит.	Горбунина			
Провер.	Горбунина			
			Колонна К29	Стадия Р; Лист 1; Листов 2
Н.контр.	Трахтенберц			ЦНИИПРОМЗДАНИЙ

Инв.№ подл. | Подпись и дата | Взам.инв.№

Марка колонны	Поз.	Наименование	кол.	Обозначение документа
К29-1	1	Каркас КП85	1	1.420.1-19.1-3-48
	2	Бетон класса В25, м³	1,46	
К29-2	1	Каркас КП85	1	
	2	Бетон класса В30, м³	1,46	
К29-3	1	Каркас КП86	1	
	2	Бетон класса В25, м³	1,46	
К29-4	1	Каркас КП86	1	
	2	Бетон класса В30, м³	1,46	
К29-5	1	Каркас КП87	1	
	2	Бетон класса В25, м³	1,46	
К29-6	1	Каркас КП87	1	
	2	Бетон класса В30, м³	1,46	
К29-7	1	Каркас КП88	1	
	2	Бетон класса В25, м³	1,46	
К29-8	1	Каркас КП88	1	
	2	Бетон класса В30, м³	1,46	
К29-9	1	Каркас КП89	1	
	2	Бетон класса В25, м³	1,46	
К29-10	1	Каркас КП89	1	
	2	Бетон класса В30, м³	1,46	
К29-11	1	Каркас КП90	1	
	2	Бетон класса В30, м³	1,46	
К29-12	1	Каркас КП91	1	1.420.1-19.1-3-49
	2	Бетон класса В25, м³	1,46	

Марка колонны	Поз.	Наименование	кол.	Обозначение документа
КП29-13	1	Каркас КП91	1	1.420.1-19.1-3-49
	2	Бетон класса В30, м³	1,46	
К29-14	1	Каркас КП92	1	
	2	Бетон класса В25, м³	1,46	
К29-15	1	Каркас КП92	1	
	2	Бетон класса В30, м³	1,46	
К29-16	1	Каркас КП93	1	
	2	Бетон класса В25, м³	1,46	
К29-17	1	Каркас КП93	1	
	2	Бетон класса В30, м³	1,46	
К29-18	1	Каркас КП94	1	
	2	Бетон класса В25, м³	1,46	
К29-19	1	Каркас КП94	1	
	2	Бетон класса В30, м³	1,46	
К29-20	1	Каркас КП96	1	
	2	Бетон класса В25, м³	1,46	
К29-21	1	Каркас КП96	1	
	2	Бетон класса В30, м³	1,46	
К29-22	1	Каркас КП97	1	
	2	Бетон класса В30, м³	1,46	
К29-23	1	Каркас КП98	1	
	2	Бетон класса В26, м³	1,46	

Инв. № подл. | Подпись и дата | Взам. инв. №

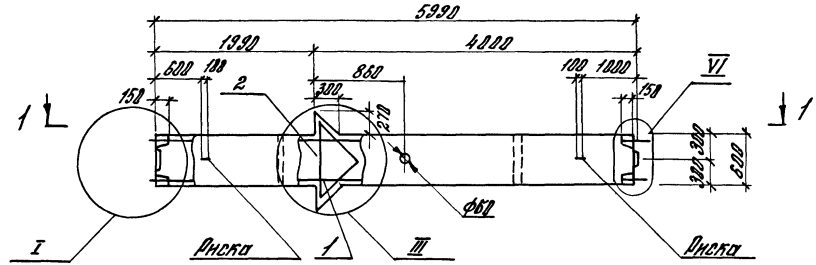

1-1

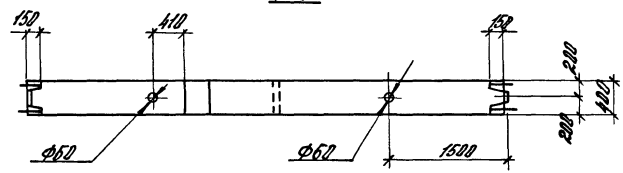

1. Спецификацию см. лист 2
2. Узлы см. 1.420.1-19. 1-3-19
3. Масса колонны 3,7т.

Разраб.	Полетаева	Л.Пол		1.420.1-19. 1-3-9
Рассчит.	Тарадина	Тарад		
Провер.	Тарадина	Тарад		Колонна К30
				Стадия: Р; Лист: 1; Листов: 2
				ЦНИИПРОМЗДАНИЙ
Н.контр.	Трахтенгерц			

Инв.№ подл. | Подпись и дата | Взам.инв.№

24351 23

Марка колонны	Поз.	Наименование	Кол.	Обозначение документа
КЭО-1	1	Каркас КП99	1	1.420.1-19.1-3-50
	2	Бетон класса В25, м³	1,47	
КЭО-2	1	Каркас КП99	1	
	2	Бетон класса В30, м³	1,47	
КЭО-3	1	Каркас КП100	1	
	2	Бетон класса В25, м³	1,47	
КЭО-4	1	Каркас КП100	1	
	2	Бетон класса В30, м³	1,47	
КЭО-5	1	Каркас КП100	1	
	2	Бетон класса В40, м³	1,47	
КЭО-6	1	Каркас КП101	1	
	2	Бетон класса В25, м³	1,47	
КЭО-7	1	Каркас КП101	1	
	2	Бетон класса В30, м³	1,47	
КЭО-8	1	Каркас КП102	1	
	2	Бетон класса В25, м³	1,47	
КЭО-9	1	Каркас КП102	1	
	2	Бетон класса В30, м³	1,47	
КЭО-10	1	Каркас КП102	1	
	2	Бетон класса В40, м³	1,47	
КЭО-11	1	Каркас КП103	1	
	2	Бетон класса В25, м³	1,47	

Марка колонны	Поз.	Наименование	Кол.	Обозначение документа
КЭО-12	1	Каркас КП103	1	1.420.1-19.1-3-50
	2	Бетон класса В30, м³	1,47	
КЭО-13	1	Каркас КП103	1	
	2	Бетон класса В40, м³	1,47	
КЭО-14	1	Каркас КП104	1	
	2	Бетон класса В25, м³	1,47	
КЭО-15	1	Каркас КП104	1	
	2	Бетон класса В30, м³	1,47	
КЭО-16	1	Каркас КП105	1	1.420.1-19.1-3-51
	2	Бетон класса В25, м³	1,47	
КЭО-17	1	Каркас КП105	1	
	2	Бетон класса В30, м³	1,47	
КЭО-18	1	Каркас КП105	1	
	2	Бетон класса В40, м³	1,47	
КЭО-19	1	Каркас КП106	1	
	2	Бетон класса В25, м³	1,47	
КЭО-20	1	Каркас КП106	1	
	2	Бетон класса В30, м³	1,47	
КЭО-21	1	Каркас КП107	1	1.420.1-19.1-3-52
	2	Бетон класса В30, м³	1,47	

Инв. № подл. | Подп. и дата | Взам. инв. №

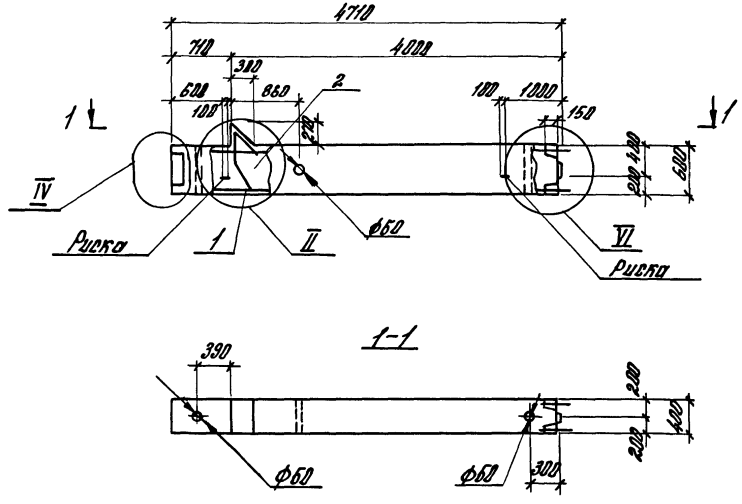

1. Спецификацию см. лист 2.
2. Узлы см. 1.420.1-19. 1-3-19
3. Масса колонны 2,9 т.

Разраб.	Толстова		1.420.1-19. 1-3-19			
Рассчит.	Городина					
Провер.	Городина					
				Стадия	Лист	Листов
			Колонна К31	Р	1	2
				ЦНИИПРОМЗДАНИЙ		
Н. контр.	Трохтенгерц					

Инв. № подл. | Подпись и дата | Взам. инв. №

Марка колонны	Поз.	Наименование	Кол.	Обозначение документа
К31-1	1	Каркас КП 128	1	1.420.1-19.1-3-58
	2	Бетон класса В15, м³	1,15	
К31-2	1	Каркас КП 128	1	
	2	Бетон класса В25, м³	1,15	
К31-3	1	Каркас КП 129	1	
	2	Бетон класса В15, м³	1,15	
К31-4	1	Каркас КП 129	1	
	2	Бетон класса В25, м³	1,15	
К31-5	1	Каркас КП 130	1	
	2	Бетон класса В15, м³	1,15	
К31-6	1	Каркас КП 130	1	
	2	Бетон класса В25, м³	1,15	
К31-7	1	Каркас КП 131	1	
	2	Бетон класса В15, м³	1,15	
К31-8	1	Каркас КП 132	1	
	2	Бетон класса В15, м³	1,15	
К31-9	1	Каркас КП 132	1	
	2	Бетон класса В25, м³	1,15	
К31-10	1	Каркас КП 133	1	
	2	Бетон класса В15, м³	1,15	
К31-11	1	Каркас КП 134	1	1.420.1-19.1-3-59
	2	Бетон класса В15, м³	1,15	

Марка колонны	Поз.	Наименование	Кол.	Обозначение документа
К31-12	1	Каркас КП 134	1	1.420.1-19.1-3-59
	2	Бетон класса В25, м³	1,15	
К31-13	1	Каркас КП 135	1	
	2	Бетон класса В15, м³	1,15	
К31-14	1	Каркас КП 135	1	
	2	Бетон класса В25, м³	1,15	
К31-15	1	Каркас КП 136	1	
	2	Бетон класса В15, м³	1,15	
К31-16	1	Каркас КП 136	1	
	2	Бетон класса В25, м³	1,15	
К31-17	1	Каркас КП 137	1	
	2	Бетон класса В25, м³	1,15	

Инв.№ подл. | Подпись и дата | Взам.инв.№

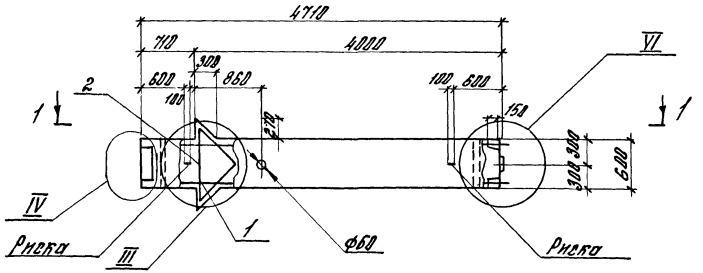

1-1

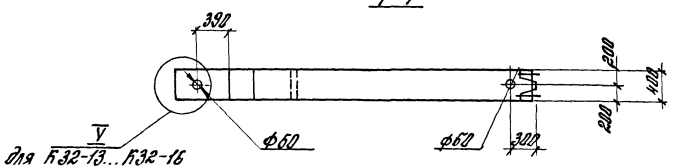

1. Спецификацию см. лист 2
2. Узлы см. 1.420.1-19.1-3-19
3. Масса колонны 2,9т.

Разраб.	Полегаева		1.420.1-19.1-3-11	
Рассчит.	Горадина			
Провер.	Горадина			
Н. контр.	Трахтенгерц		Колонна К32	Стадия: Р; Лист: 1; Листов: 2
				ЦНИИПРОМЗДАНИЙ

Инв. № подл. | Подпись и дата | Взам. инв. №

Марка колонны	Поз.	Наименование	Кол.	Обозначение документа
К32-1	1	Каркас КП138	1	1.420.1-19. 1-3-60
	2	Бетон класса В15, $м^3$	1,16	
К32-2	1	Каркас КП139	1	
	2	Бетон класса В25, $м^3$	1,16	
К32-3	1	Каркас КП139	1	
	2	Бетон класса В15, $м^3$	1,16	
К32-4	1	Каркас КП139	1	
	2	Бетон класса В25, $м^3$	1,16	
К32-5	1	Каркас КП140	1	
	2	Бетон класса В15, $м^3$	1,16	
К32-6	1	Каркас КП140	1	
	2	Бетон класса В25, $м^3$	1,16	
К32-7	1	Каркас КП140	1	
	2	Бетон класса В30, $м^3$	1,16	
К32-8	1	Каркас КП141	1	
	2	Бетон класса В15, $м^3$	1,16	
К32-9	1	Каркас КП141	1	
	2	Бетон класса В25, $м^3$	1,16	
К32-10	1	Каркас КП141	1	
	2	Бетон класса В30, $м^3$	1,16	
К32-11	1	Каркас КП142	1	
	2	Бетон класса В25, $м^3$	1,16	

Марка колонны	Поз.	Наименование	Кол.	Обозначение документа
К32-12	1	Каркас КП142	1	1.420.1-19. 1-3-60
	2	Бетон класса В30, $м^3$	1,16	
К32-13	1	Каркас КП143	1	1.420.1-19. 1-3-61
	2	Бетон класса В25, $м^3$	1,16	
К32-14	1	Каркас КП144	1	
	2	Бетон класса В25, $м^3$	1,16	
К32-15	1	Каркас КП145	1	
	2	Бетон класса В25, $м^3$	1,16	
К32-16	1	Каркас КП145	1	
	2	Бетон класса В30, $м^3$	1,16	
К32-17	1	Каркас КП146	1	
	2	Бетон класса В25, $м^3$	1,16	
К32-18	1	Каркас КП147	1	
	2	Бетон класса В30, $м^3$	1,16	

Инв.№ подл. | Подпись и дата | Взам.инв.№

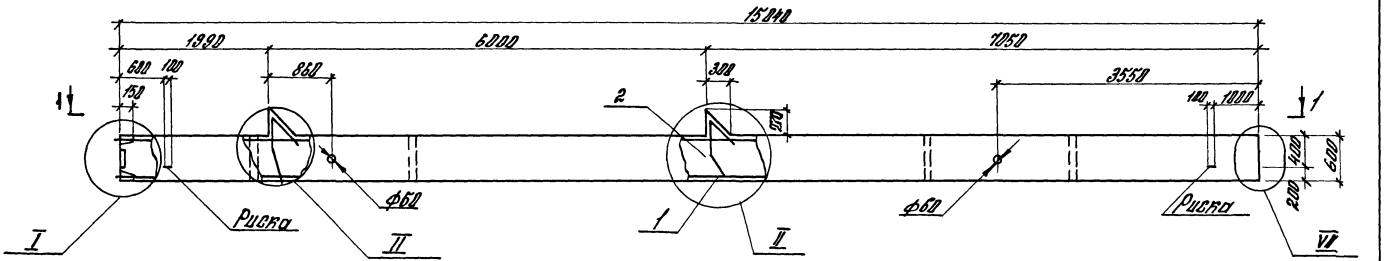

1-1

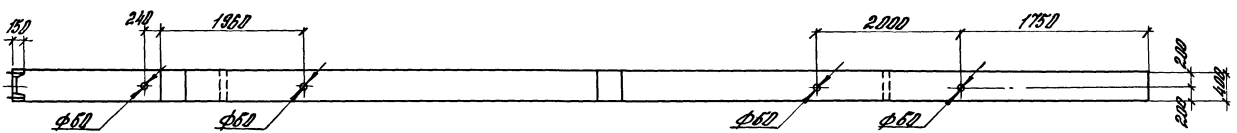

1. Спецификацию см. лист 2,3.
2. Узлы см. 1.420.1-19. 1-3-19
3. Масса колонны 9,1т.

Разраб.	Полетаева		1.420.1-19. 1-3-12	
Рассчит.	Гарадина			
Провер.	Гарадина			
			Колонна К33	Стадия Р / Лист 1 / Листов 3
Н. контр.	Трахтенгерц			ЦНИИПРОМЗДАНИЙ

Инв. № подл. | Подпись и дата | Взам. инв. №

Марка колонны	Поз.	Наименование	Кол.	Обозначение документа
К33-1	1	Каркас КП19	1	1.420.1-19.1-3-24
	2	Бетон класса В25, м³	3,64	
К33-2	1	Каркас КП19	1	
	2	Бетон класса В30, м³	3,64	
К33-3	1	Каркас КП19	1	
	2	Бетон класса В40, м³	3,64	
К33-4	1	Каркас КП20	1	
	2	Бетон класса В25, м³	3,64	
К33-5	1	Каркас КП20	1	
	2	Бетон класса В30, м³	3,64	
К33-6	1	Каркас КП20	1	
	2	Бетон класса В40, м³	3,64	
К33-7	1	Каркас КП21	1	
	2	Бетон класса В25, м³	3,64	
К33-8	1	Каркас КП21	1	
	2	Бетон класса В30, м³	3,64	
К33-9	1	Каркас КП21	1	
	2	Бетон класса В40, м³	3,64	
К33-10	1	Каркас КП22	1	
	2	Бетон класса В25, м³	3,64	
К33-11	1	Каркас КП22	1	
	2	Бетон класса В30, м³	3,64	

Марка колонны	Поз.	Наименование	Кол.	Обозначение документа
К33-12	1	Каркас КП22	1	1.420.1-19.1-3-24
	2	Бетон класса В40, м³	3,64	
К33-13	1	Каркас КП23	1	
	2	Бетон класса В25, м³	3,64	
К33-14	1	Каркас КП23	1	
	2	Бетон класса В30, м³	3,64	
К33-15	1	Каркас КП23	1	
	2	Бетон класса В40, м³	3,64	
К33-16	1	Каркас КП24	1	
	2	Бетон класса В25, м³	3,64	
К33-17	1	Каркас КП24	1	
	2	Бетон класса В30, м³	3,64	
К33-18	1	Каркас КП24	1	
	2	Бетон класса В40, м³	3,64	
К33-19	1	Каркас КП25	1	1.420.1-19.1-3-25
	2	Бетон класса В25, м³	3,64	
К33-20	1	Каркас КП25	1	
	2	Бетон класса В30, м³	3,64	
К33-21	1	Каркас КП25	1	
	2	Бетон класса В45, м³	3,64	
К33-22	1	Каркас КП25	1	
	2	Бетон класса В25, м³	3,64	

Инв.№ подл. | Подпись и дата | Взам. инв.№

Марка колонны	Поз.	Наименование	Кол.	Обозначение документа
К33-23	1	Каркас КП26	1	1.420.1-19.1-3-25
	2	Бетон класса В30, м³	3,64	
К33-24	1	Каркас КП26	1	
	2	Бетон класса В40, м³	3,64	
К33-25	1	Каркас КП27	1	
	2	Бетон класса В25, м³	3,64	
К33-26	1	Каркас КП27	1	
	2	Бетон класса В30, м³	3,64	
К33-27	1	Каркас КП27	1	
	2	Бетон класса В45, м³	3,64	
К33-28	1	Каркас КП38	1	
	2	Бетон класса В30, м³	3,64	
К33-29	1	Каркас КП28	1	
	2	Бетон класса В30, м³	3,64	
К33-30	1	Каркас КП29	1	
	2	Бетон класса В30, м³	3,64	
К33-31	1	Каркас КП30	1	
	2	Бетон класса В30, м³	3,64	
К33-32	1	Каркас КП31	1	1.420.1-19.1-3-26
	2	Бетон класса В30, м³	3,64	
К33-33	1	Каркас КП32	1	
	2	Бетон класса В30, м³	3,64	

Марка колонны	Поз.	Наименование	Кол.	Обозначение документа
К33-34	1	Каркас КП33	1	1.420.1-19.1-3-25
	2	Бетон класса В30, м³	3,64	
К33-35	1	Каркас КП34	1	1.420.1-19.1-3-27
	2	Бетон класса В45, м³	3,64	
К33-36	1	Каркас КП35	1	
	2	Бетон класса В30, м³	3,64	
К33-37	1	Каркас КП35	1	
	2	Бетон класса В40, м³	3,64	
К33-38	1	Каркас КП36	1	
	2	Бетон класса В40, м³	3,64	

Инв.№ подл. | Подпись и дата | Взам. инв.№

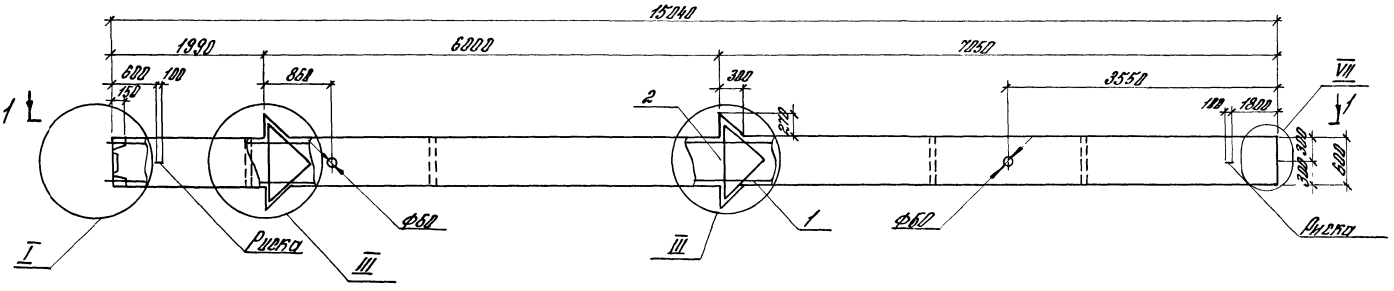

1–1

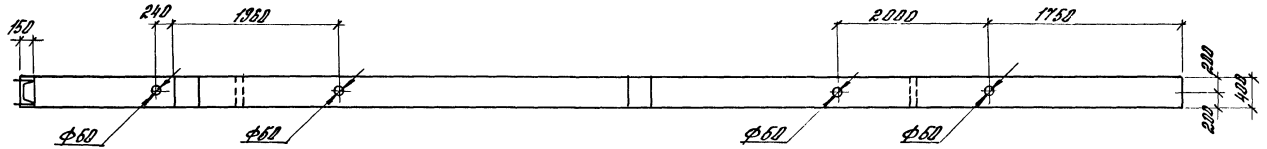

1. Спецификацию см. лист 2.3.4
2. Узлы см. 1.420.1-19.1-3-19
3. Масса колонны 9,2т

Разраб.	Полетаев		1.420.1-19.1-3-13		
Рассчит.	Терадина				
Пров.	Терадина				
			Колонна К34	Стадия	Лист	Листов
				Р	1	2
Н. контр.	Трактенгерц			ЦНИИПРОМЗДАНИЙ		

Инв. № подл. | Подпись и дата | Взам. инв. №

Марка колонны	Поз.	Наименование	Кол.	Обозначение документа
К34-1	1	Каркас КП62	1	1.420.1-19.1-3-39
	2	Бетон класса В25, м³	3,68	
К34-2	1	Каркас КП62	1	
	2	Бетон класса В30, м³	3,68	
К34-3	1	Каркас КП63	1	
	2	Бетон класса В25, м³	3,68	
К34-4	1	Каркас КП63	1	
	2	Бетон класса В30, м³	3,68	
К34-5	1	Каркас КП63	1	
	2	Бетон класса В40, м³	3,68	
К34-6	1	Каркас КП64	1	
	2	Бетон класса В25, м³	3,68	
К34-7	1	Каркас КП64	1	
	2	Бетон класса В30, м³	3,68	
К34-8	1	Каркас КП65	1	
	2	Бетон класса В30, м³	3,68	
К34-9	1	Каркас КП65	1	
	2	Бетон класса В40, м³	3,68	

Марка колонны	Поз.	Наименование	Кол.	Обозначение документа
К34-10	1	Каркас КП66	1	1.420.1-19.1-3-39
	2	Бетон класса В25, м³	3,68	
К34-11	1	Каркас КП66	1	
	2	Бетон класса В30, м³	3,68	
К34-12	1	Каркас КП66	1	
	2	Бетон класса В40, м³	3,68	
К34-13	1	Каркас КП67	1	1.420.1-19.1-3-48
	2	Бетон класса В30, м³	3,68	
К34-14	1	Каркас КП67	1	
	2	Бетон класса В40, м³	3,68	
К34-15	1	Каркас КП68	1	
	2	Бетон класса В25, м³	3,68	
К34-16	1	Каркас КП68	1	
	2	Бетон класса В30, м³	3,68	
К34-17	1	Каркас КП68	1	
	2	Бетон класса В40, м³	3,68	
К34-18	1	Каркас КП68	1	
	2	Бетон класса В25, м³	3,68	

Инв.№ подл. | Подпись и дата | Взам. инв.№

Марка колонны	Поз.	Наименование	Кол.	Обозначение документа
К34-19	1	Каркас КП69	1	1.420.1-19.1-3-40
	2	Бетон класса В30, м³	3,68	
К34-20	1	Каркас КП69	1	
	2	Бетон класса В45, м³	3,68	
К34-21	1	Каркас КП70	1	1.420.1-19.1-3-40
	2	Бетон класса В40, м³	3,68	
К34-22	1	Каркас КП71	1	1.420.1-19.1-3-42
	2	Бетон класса В25, м³	3,68	
К34-23	1	Каркас КП71	1	
	2	Бетон класса В30, м³	3,68	
К34-24	1	Каркас КП71	1	
	2	Бетон класса В40, м³	3,68	
К34-25	1	Каркас КП72	1	
	2	Бетон класса В25, м³	3,68	
К34-26	1	Каркас КП72	1	
	2	Бетон класса В30, м³	3,68	
К34-27	1	Каркас КП72	1	
	2	Бетон класса В40, м³	3,68	

Марка колонны	Поз.	Наименование	Кол.	Обозначение документа
К34-28	1	Каркас КП73	1	1.420.1-19.1-3-42
	2	Бетон класса В30, м³	3,68	
К34-29	1	Каркас КП73	1	
	2	Бетон класса В40, м³	3,68	
К34-30	1	Каркас КП73	1	
	2	Бетон класса В45, м³	3,68	
К34-31	1	Каркас КП74	1	
	2	Бетон класса В30, м³	3,68	
К34-32	1	Каркас КП74	1	
	2	Бетон класса В40, м³	3,68	
К34-33	1	Каркас КП74	1	
	2	Бетон класса В45, м³	3,68	
К34-34	1	Каркас КП75	1	
	2	Бетон класса В30, м³	3,68	
К34-35	1	Каркас КП75	1	
	2	Бетон класса В40, м³	3,68	
К34-36	1	Каркас КП76	1	1.420.1-19.1-3-43
	2	Бетон класса В30, м³	3,68	

Инв.№ подл. | Подпись и дата | Взам. инв.№

Марка колонны	Поз.	Наименование	Кол.	Обозначение документа
К34-37	1	Каркас КП76	1	1.420.1-19.1-3-43
	2	Бетон класса В40, м³	3,68	
К34-38	1	Каркас КП76	1	
	2	Бетон класса В45, м³	3,68	
К34-39	1	Каркас КП77	1	1.420.1-19.1-3-44
	2	Бетон класса В25, м³	3,68	
К34-40	1	Каркас КП77	1	
	2	Бетон класса В30, м³	3,68	
К34-41	1	Каркас КП77	1	
	2	Бетон класса В40, м³	3,68	
К34-42	1	Каркас КП77	1	
	2	Бетон класса В45, м³	3,68	
К34-43	1	Каркас КП78	1	
	2	Бетон класса В30, м³	3,68	
К34-44	1	Каркас КП78	1	
	2	Бетон класса В40, м³	3,68	
К34-45	1	Каркас КП78	1	
	2	Бетон класса В45, м³	3,68	
К34-46	1	Каркас КП79	1	1.420.1-19.1-3-45
	2	Бетон класса В40, м³	3,68	
К34-47	1	Каркас КП79	1	
	2	Бетон класса В45, м³	3,68	
К34-48	1	Каркас КП88	1	
	2	Бетон класса В40, м³	3,68	
К34-49	1	Каркас КП80	1	
	2	Бетон класса В45, м³	3,68	
К34-50	1	Каркас КП81	1	
	2	Бетон класса В45, м³	3,68	
К34-51	1	Каркас КП82	1	1.420.1-19.1-3-46
	2	Бетон класса В40, м³	3,68	
К34-52	1	Каркас КП83	1	
	2	Бетон класса В40, м³	3,68	
К34-53	1	Каркас КП84	1	1.420.1-19.1-3-47
	2	Бетон класса В45, м³	3,68	
К34-54	1	Каркас КП84	1	
	2	Бетон класса В40, м³	3,68	

Инв. № подл. | Подп. и дата | Взам. инв. №

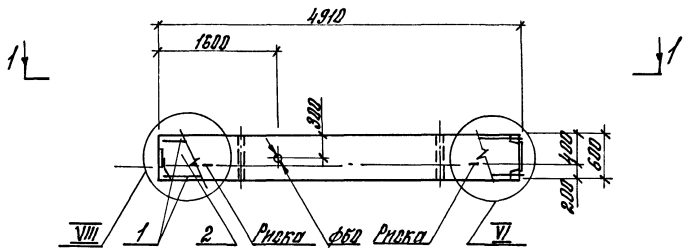

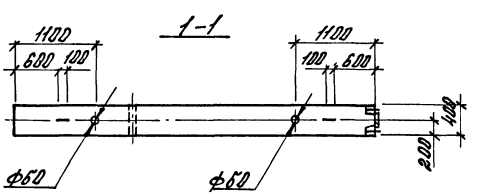

Марка колонны	Поз.	Наименование	Кол.	Обозначение документа
К41-1-1	1	Каркас КП 196	1	1.420.1-19.1-3-76
	2	Бетон класса В25, $м^3$	1,18	
К41-2-1	1	Каркас КП 197	1	
	2	Бетон класса В25, $м^3$	1,18	
К41-3-1	1	Каркас КП 198	1	
	2	Бетон класса В30, $м^3$	1,18	
К41-4-1	1	Каркас КП 199	1	
	2	Бетон класса В30, $м^3$	1,18	
К41-5-1	1	Каркас КП 200	1	
	2	Бетон класса В30, $м^3$	1,18	
К41-6-1	1	Каркас КП 201	1	
	2	Бетон класса В30, $м^3$	1,18	

1. Узлы см. лист 1.420.1-19 1-3-19
2. Масса колонны 2,95 т

Разраб.	Петрова		1.420. 1-19. 1-3-14
Рассчит.	Костенко		
Провер.	Карнюшина		
Н. контр.	Щербакова		Колонна К41-1-1...К41-6-1

Стадия	Лист	Листов
Р		1

ГСПИ-10

Инв. № подл. | Подпись и дата | Взам. инв. №

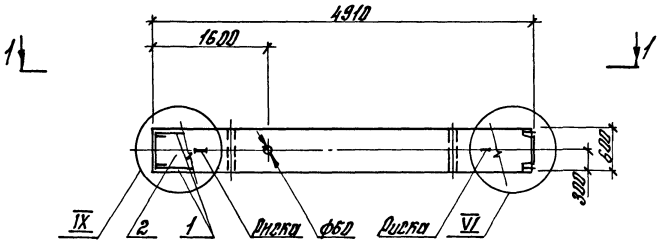

Марка колонны	Поз.	Наименование	Кол.	Обозначение документа
К41-1-2	1	Каркас КП202	1	1.420. 1-19.1-3-77
	2	Бетон класса В25, м³	1,18	
К41-2-2	1	Каркас КП203	1	
	2	Бетон класса В25, м³	1,18	
К41-3-2	1	Каркас КП204	1	
	2	Бетон класса В30, м³	1,18	
К41-4-2	1	Каркас КП205	1	
	2	Бетон класса В30, м³	1,18	

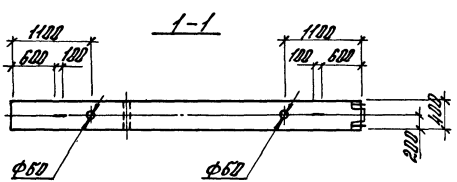

1. Узлы см. лист 1.420.1-19.1-3-19
2. Масса колонны 2,95т.

Разраб.	Петрова		1.420. 1-19. 1-3-16
Рассчит.	Костенко		
Провер.	Карнюшина		
Н. контр.	Щербакова		Колонна К41-1-2...К41-4-2

Стадия	Лист	Листов
Р		1

ГСПИ-10

Инв. № подл. | Подпись и дата | Взам. инв. №

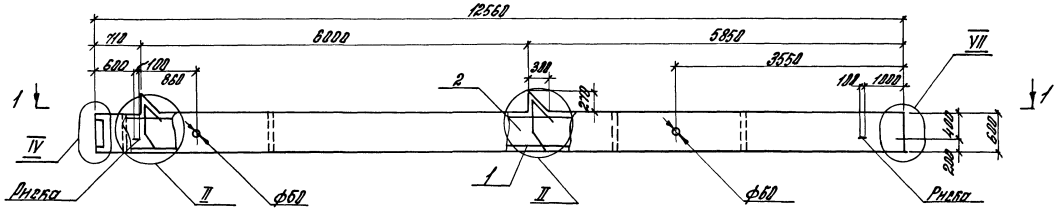

1-1

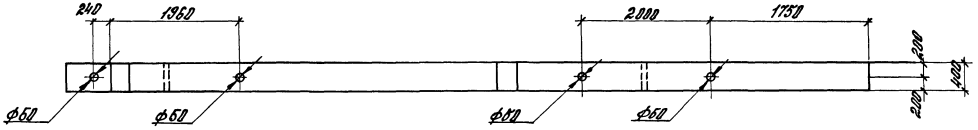

Спецификацию см. лист 2.

1. Узлы см. 1.420.1-19.1-3-19

2. Масса колонны 7,6т.

Разраб.	Полетаева		1.420.1-19.1-3-16			
Рассчит.	Гарадина					
Провер.	Гарадина					
			Колонна К47	Стадия	Лист	Листов
				Р	1	2
Н. контр.	Трахтенгерц			ЦНИИПРОМЗДАНИЙ		

Инв. № подл. | Подпись и дата | Взам. инв. №

Марка колонны	Поз.	Наименование	Кол.	Обозначение документа
К47-1	1	Каркас КП168	1	1.420.1-19.1-3-68
	2	Бетон класса В25, м³	3,04	
К47-2	1	Каркас КП169	1	
	2	Бетон класса В25, м³	3,04	
К47-3	1	Каркас КП170	1	
	2	Бетон класса В25, м³	3,04	
К47-4	1	Каркас КП171	1	1.420.1-19.1-3-69
	2	Бетон класса В25, м³	3,04	
К47-5	1	Каркас КП171	1	
	2	Бетон класса В30, м³	3,04	
К47-6	1	Каркас КП172	1	
	2	Бетон класса В25, м³	3,04	
К47-7	1	Каркас КП173	1	
	2	Бетон класса В25, м³	3,04	
К47-8	1	Каркас КП173	1	
	2	Бетон класса В30, м³	3,04	
К47-9	1	Каркас КП174	1	
	2	Бетон класса В25, м³	3,04	
К47-10	1	Каркас КП174	1	
	2	Бетон класса В30, м³	3,04	
К47-11	1	Каркас КП175	1	
	2	Бетон класса В25, м³	3,04	

Марка колонны	Поз.	Наименование	Кол.	Обозначение документа

Инв.№ подл. | Подпись и дата | Взам. инв.№

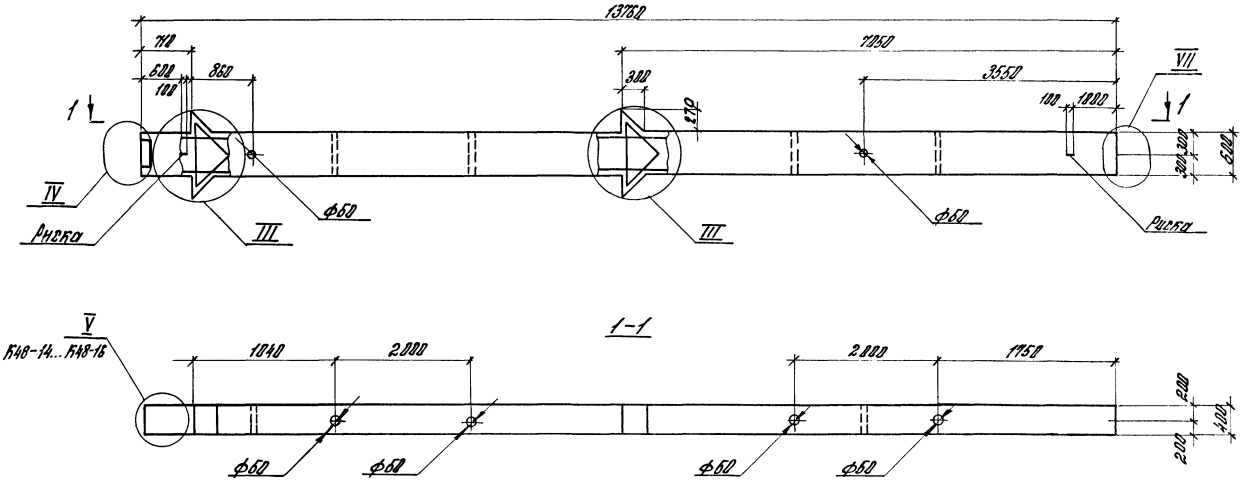

1. Спецификацию см. лист 2
2. Узлы см. 1.420.1-19.1-3-19
3. Масса колонны 8.4т.

Разраб.	Полетаева	Л.Пол		1.420.1-19.1-3-17		
Рассчит.	Тарадина	Тарад				
Провер.	Тарадина	Тарад		Колонна К48	Стадия	Лист	Листов
					Р	1	2
					ЦНИИПРОМЗДАНИЙ		
Н. контр.	Трахтенгерц						

Инв. № подл. | Подпись и дата | Взам. инв. №

24351 ЦО

Марка колонны	Поз.	Наименование	Кол.	Обозначение документа
К48-1	1	Каркас КП176	1	1.420.1-19.1-3-70
	2	Бетон класса В25, м³	3,37	
К48-2	1	Каркас КП176	1	
	2	Бетон класса В30, м³	3,37	
К48-3	1	Каркас КП177	1	
	2	Бетон класса В25, м³	3,37	
К48-4	1	Каркас КП177	1	
	2	Бетон класса В30, м³	3,37	
К48-5	1	Каркас КП178	1	
	2	Бетон класса В25, м³	3,37	
К48-6	1	Каркас КП178	1	
	2	Бетон класса В30, м³	3,37	
К48-7	1	Каркас КП179	1	
	2	Бетон класса В25, м³	3,37	
К48-8	1	Каркас КП179	1	
	2	Бетон класса В30, м³	3,37	
К48-9	1	Каркас КП180	1	
	2	Бетон класса В25, м³	3,37	
К48-10	1	Каркас КП180	1	
	2	Бетон класса В30, м³	3,37	
К48-11	1	Каркас КП181	1	
	2	Бетон класса В25, м³	3,37	

Марка колонны	Поз.	Наименование	Кол.	Обозначение документа
К48-12	1	Каркас КП181	1	1.420.1-19.1-3-70
	2	Бетон класса В25, м³	3,37	
К48-13	1	Каркас КП182	1	1.420.1-19.1-3-71
	2	Бетон класса В25, м³	3,37	
К48-14	1	Каркас КП183	1	1.420.1-19.1-3-72
	2	Бетон класса В25, м³	3,37	
К48-15	1	Каркас КП184	1	
	2	Бетон класса В25, м³	3,37	
К48-16	1	Каркас КП185	1	
	2	Бетон класса В25, м³	3,37	

Инв.№ подл. | Подпись и дата | Взам.инв.№

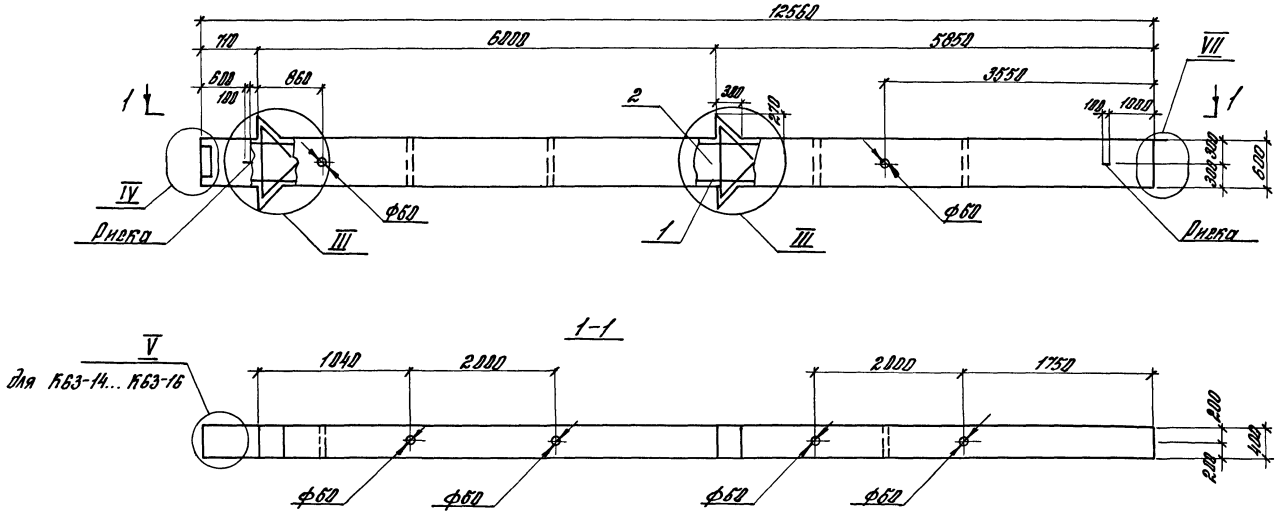

1. Спецификацию см. лист 2
2. Узлы см. 1.420.1-19. 1-3-19
3. Масса колонны 7,7 т.

Разраб.	Полетаева	Л. Хоал	1.420.1-19. 1-3-18			
Рассчит.	Гарадина	Тарад				
Провер.	Гарадина	Тарад				
			Колонна К63	Стадия	Лист	Листов
				Р	1	2
Н. контр.	Трахтенгерц			ЦНИИПРОМЗДАНИЙ		

Инв. № подл. | Подпись и дата | Взам. инв. №

Марка колонны	Поз.	Наименование	кол.	Обозначение документа
КБ3-1	1	Каркас КП188	1	1.420.1-19.1-3-72
	2	Бетон класса В25, м³	3,08	
КБ3-2	1	Каркас КП186	1	
	2	Бетон класса В30, м³	3,08	
КБ3-3	1	Каркас КП187	1	
	2	Бетон класса В25, м³	3,08	
КБ3-4	1	Каркас КП187	1	
	2	Бетон класса В30, м³	3,08	
КБ3-5	1	Каркас КП188	1	
	2	Бетон класса В25, м³	3,08	
КБ3-6	1	Каркас КП188	1	
	2	Бетон класса В30, м³	3,08	
КБ3-7	1	Каркас КП189	1	
	2	Бетон класса В25, м³	3,08	
КБ3-8	1	Каркас КП189	1	
	2	Бетон класса В30, м³	3,08	
КБ3-9	1	Каркас КП190	1	
	2	Бетон класса В25, м³	3,08	
КБ3-10	1	Каркас КП190	1	
	2	Бетон класса В30, м³	3,08	
КБ3-11	1	Каркас КП191	1	
	2	Бетон класса В25, м³	3,08	

Марка колонны	Поз.	Наименование	кол.	Обозначение документа
КБ3-12	1	Каркас КП191	1	1.420.1-19.1-3-72
	2	Бетон класса В30, м³	3,08	
КБ3-13	1	Каркас КП192	1	1.420.1-19.1-3-73
	2	Бетон класса В30, м³	3,08	
КБ3-14	1	Каркас КП193	1	1.420.1-19.1-3-74
	2	Бетон класса В30, м³	3,08	
КБ3-15	1	Каркас КП194	1	
	2	Бетон класса В30, м³	3,08	
КБ3-16	1	Каркас КП195		
	2	Бетон класса В30, м³	3,08	

Инв.№ подл. | Подпись и дата | Взам. инв.№

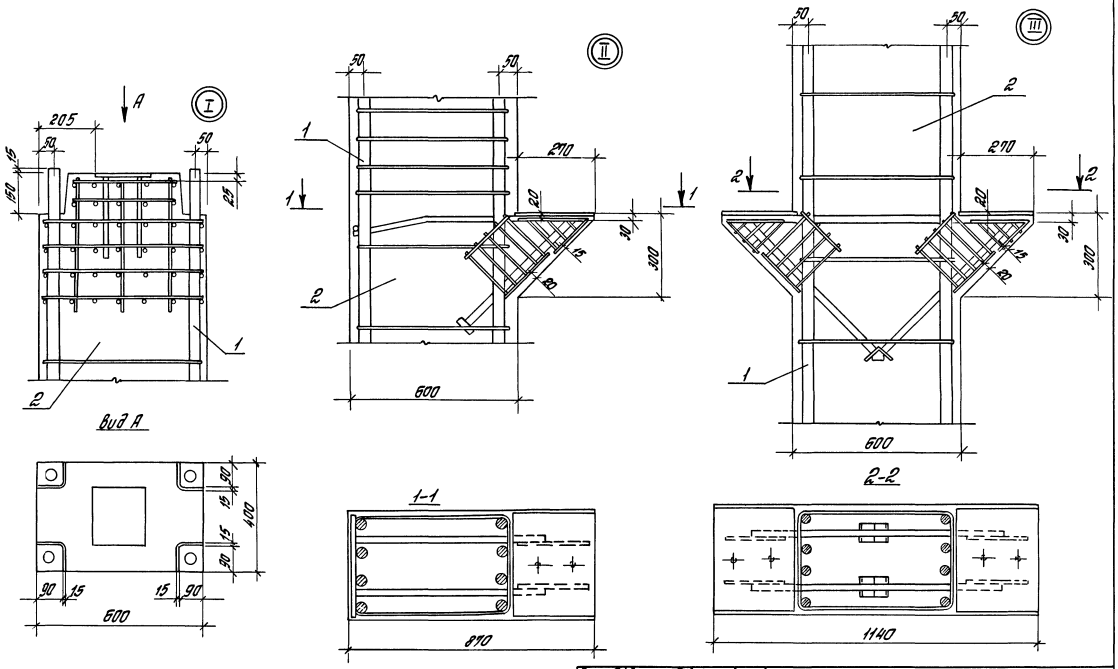

Разраб.	Полетаева	Таран	
Рассчит.	Тарадина	Тарад	
Провер.	Тарадина	Тарад	
Н.контр.	Трахтенгерц		

1.420.1-19.1-3-19

Узлы I-IX

Стадия	Лист	Листов
Р	1	3

ЦНИИПРОМЗДАНИЙ

Инв. № подл. | Подпись и дата | Взам. инв. №

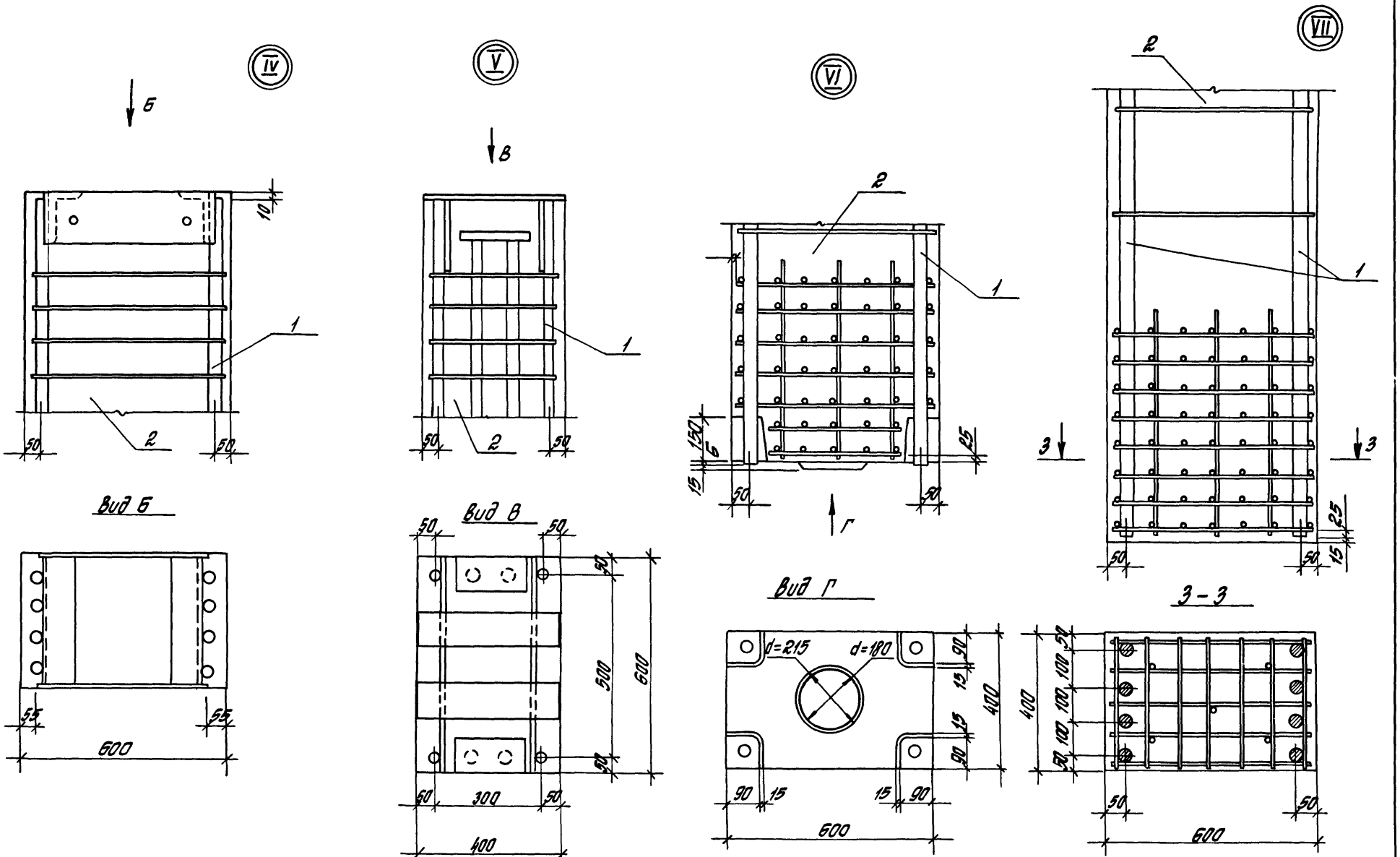

Инв. № подл.	Подпись и дата	Взам. инв. №

1.420.1-19. 1-3-19

Лист 2

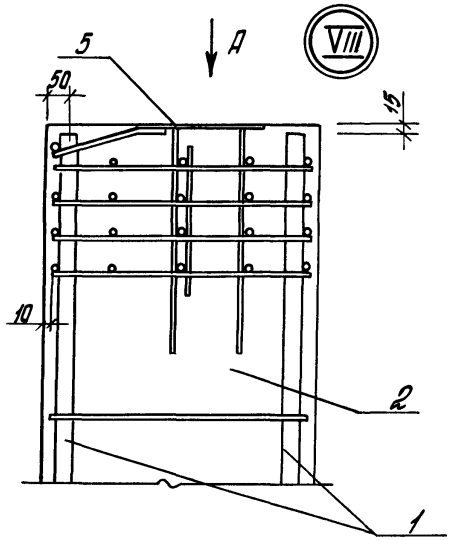

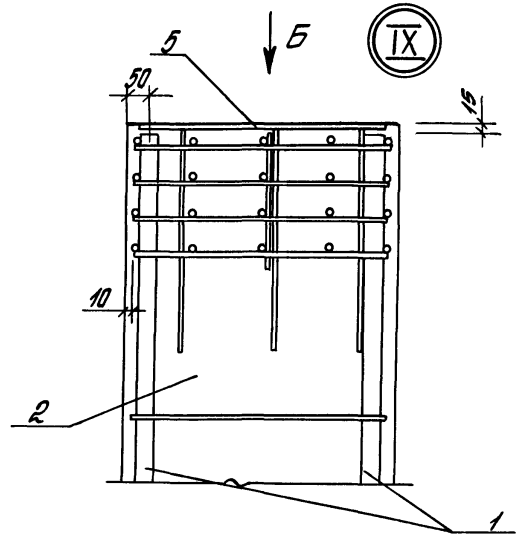

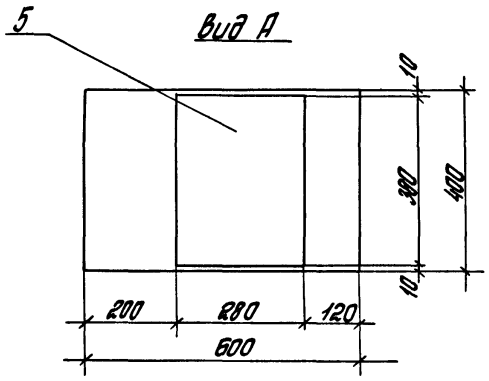

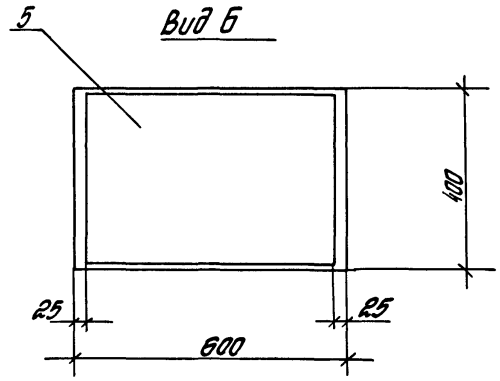

Инв.№ подл. | Подпись и дата | Взам. инв.№

1.420.1-19.1-3-19	Лист 3

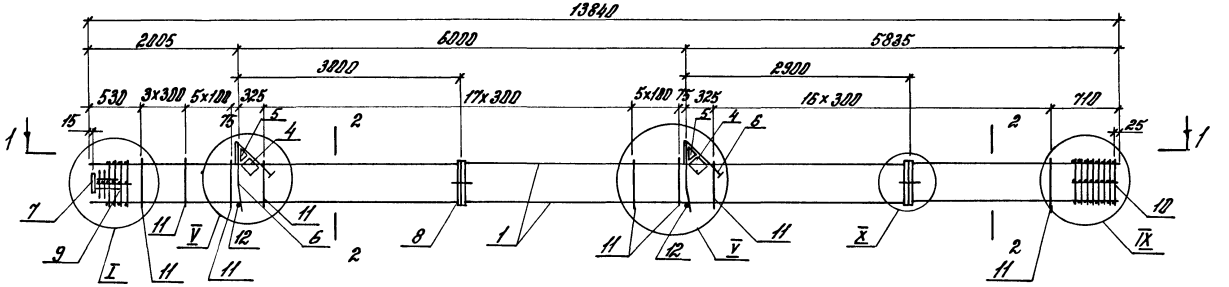

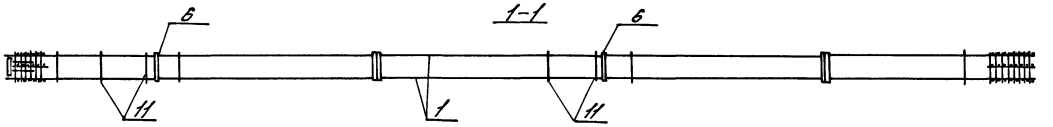

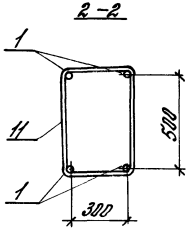

1. Спецификацию см. лист 2.
2. Узлы см. 1.420. 1-19.1-3-78

Разраб.	Палкина		1.420.1-19.1-3-20
Рассчит.	Гарадина		
Пров.	Гарадина		
Н. контр.	Трахтенгерц		Каркас КП1... КП6

Стадия	Лист	Листов
Р	1	2

ЦНИИПРОМЗДАНИЙ

Инв. № подл. | Подпись и дата | Взам. инв. №

Марка каркаса	Поз.	Наименование	Кол.	Обозначение документа	Масса каркаса, кг
КП1	1	ф22 AIII, ℓ=13840; 41,3 кг	4	Без черт.	296,2
	4	Сетка С6	2	1.420.1-19.1-6-5	
	5	С7	2	-6	
	6	Изделие закладное МН1	2	-7	
	7	МН7	1	-11	
	8	МН30	2	-23	
	9	Сетка СП1	1	-2	
	10	СП3	1	-2	
	11	ф 6 AI, ℓ=1760	49	-25	
	12	ф18 AI, ℓ=380; 0,8 кг	2	Без черт.	
КП2		Поз. 4...9, 12 по КП1			366,6
	1	ф25 AIII, ℓ=13840; 53,2 кг	4	Без черт.	
	10	Сетка СП4	1	1.420.1-19.1-6-2	
	11	ф 8 AI, ℓ=1780	49	-25	
КП3		Поз. 4...9, 12 по КП1			421,4
	1	ф28 AIII, ℓ=13840; 66,8 кг	4	Без черт.	
	10	Сетка СП4	1	1.420.1-19.1-6-2	
	11	ф 8 AI, ℓ=1780	49	-25	
КП4		Поз. 4...9, 12 по КП1			503,3
	1	ф32 AIII ℓ=13840; 87,3 кг	4	Без черт.	
	10	Сетка СП4	1	1.420.1-19.1-6-2	
	11	ф 8 AI, ℓ=1780	49	-25	

Марка каркаса	Поз.	Наименование	Кол.	Обозначение документа	Масса каркаса, кг
КП5		Поз. 4...8, 12 по КП1			533,9
	1	ф36 AIII, ℓ=13840; 110,6 кг	4	Без черт.	
	9	Сетка СП2	1	1.420.1-19.1-6-2	
	10	СП5	1	-2	
	11	ф10 AI, ℓ=1820	49	-25	
КП6		Поз. 4...8, 12 по КП1			727,8
	1	ф 40 AIII, ℓ=13840; 136,5 кг	4	Без черт.	
	9	Сетка СП2	1	1.420.1-19.1-6-2	
	10	СП5	1	-2	
	11	ф10 AI, ℓ=1820	49	-25	

1. Арматура классов AI и AIII по ГОСТ 5781-82.
2. Поз. 12 оцинковать.

Инв. № подл. | Подпись и дата | Взам. инв. №

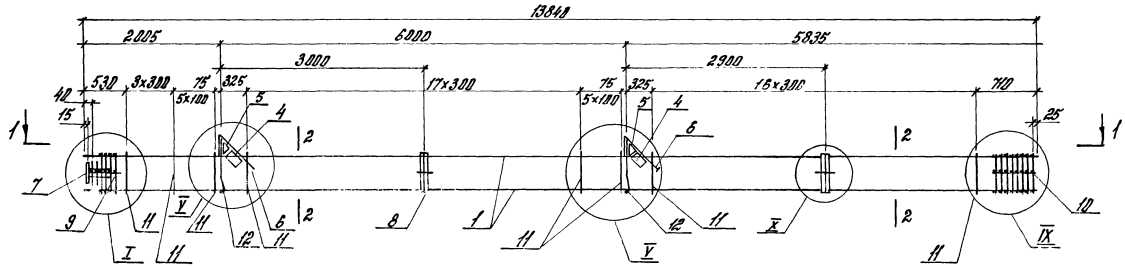

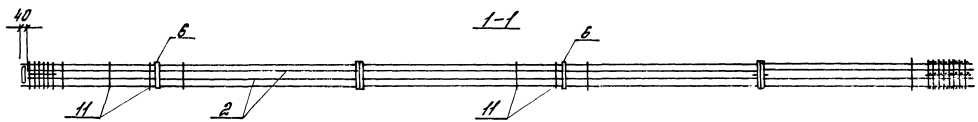

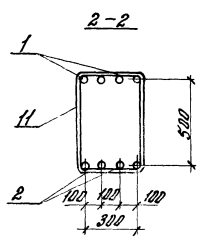

1. Спецификацию см. лист 2
2. Узлы см. 1.420. 1-19. 1-3-78

Разраб.	Полкина		1.420. 1-19. 1-3-21
Рассчит.	Тарадина		
Провер.	Тарадина		
Н.контр.	Трахтенгерц		Каркас КП7... КП12

Стадия	Лист	Листов
Р	1	2

ЦНИИПРОМЗДАНИЙ

Инв.№ подл. | Подпись и дата | Взам.инв.№

Марка каркаса	Поз.	Наименование	Кол.	Обозначение документа	Масса каркаса, кг
КП7	1	ф32 А-III, ℓ=13340; 87,3кг	4	без черт.	688,0
	2	ф22 А-III, ℓ=13800; 41,2кг	4	без черт.	
	4	Сетка С6	2	1.420.1-19.1-6-5	
	5	С7	2	-6	
	6	Изделие закладное МН1	2	-7	
	7	МН7	1	-11	
	8	МН30	2	-29	
	9	Сетка СП1	1	-2	
	10	СП4	1	-2	
	11	ф 8 А-I, ℓ=1780	49	-25	
	12	ф 18 А-I, ℓ=380; 11,8кг	2	без черт.	
КП8		Поз. 4...8, 12 по КП7			845,8
	1	ф36 А-III, ℓ=13840; 410,6кг	4	без черт.	
	2	ф25 А-III, ℓ=13800; 53,0кг	4	без черт.	
	9	Сетка СП2	1	1.420.1-19.1 -2	
	10	СП5	1	-2	
	11	ф 10 А-I, ℓ=1820	49	-25	
КП9		Поз. 4...8.12 по КП7			902,3
	1	ф40 А-III, ℓ=13840; 136,5кг	4	без черт.	
	2	ф22 А-III, ℓ=13800; 41,2кг	4	без черт.	
	9	Сетка СП2	1	1.420.1-19.1-6-2	
	10	СП5	1	-2	
	11	ф 10 А-I, ℓ=1820	49	-25	

Марка каркаса	Поз.	Наименование	Кол.	Обозначение документа	Масса каркаса, кг
КП10		Поз. 4...8, 12 по КП7			1004,2
	1	ф40 А-III, ℓ=13840; 136,5кг	4	без черт.	
	2	ф28 А-III, ℓ=13800; 55,7кг	4	без черт.	
	9	Сетка СП2	1	1.420.1-19.1-6-2	
	10	СП5	1	-2	
	11	ф 10 А-I, ℓ=1820	49	-25	
КП11		Поз. 4...8,12 по КП7			1178,7
	1	ф40 А-III, ℓ=13840; 136,5кг	4	без черт.	
	2	ф36 А-III, ℓ=13800; 110,3кг	4	без черт.	
	9	Сетка СП2	1	1.420.1-19.1-6-2	
	10	Сетка СП5	1	-2	
	11	ф 10 А-I, ℓ=1820	49	-25	
КП12		Поз. 4...8,12 по КП7			1282,2
	1	ф 40 А-III, ℓ=13840; 136,5кг	4	без черт.	
	2	ф 40 А-III, ℓ=13800; 136,2кг	4	без черт.	
	9	Сетка СП2	1	1.420.1-19.1-6-2	
	10	Сетка СП5	1	-2	
	11	ф 10 А-I, ℓ=1820	49	-25	

1. Арматура классов А-I и А-III по ГОСТ 5781-82.
2. Поз. 12 оцинковать.

Инв. № подл. | Подпись и дата | Взам. инв. №

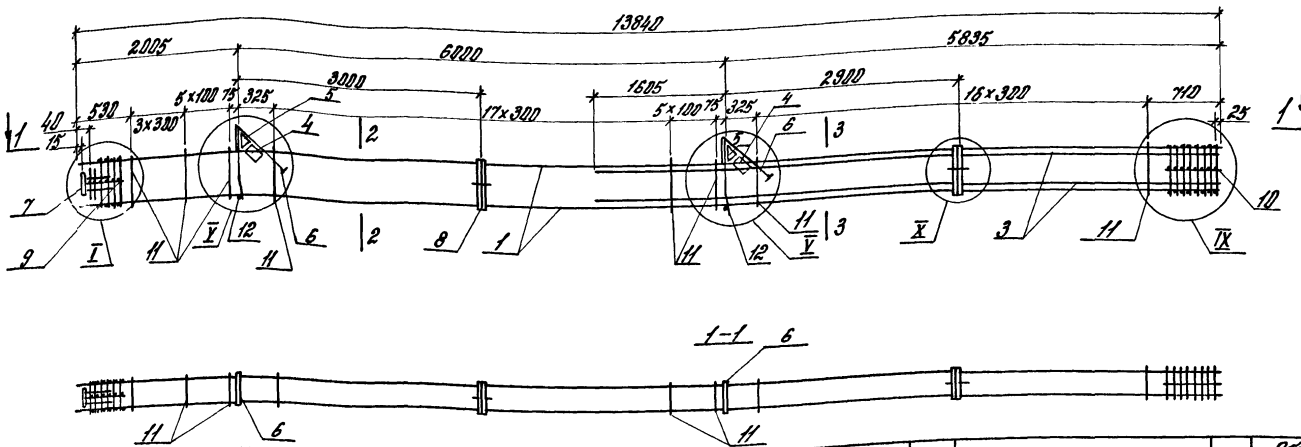

Марка каркаса	Поз.	Наименование	Кол.	Обозначение документа	Масса каркаса, кг
КП 13	1	ф 28 А III, ℓ=13840: 66,8 кг	4	Без черт.	535,6
	3	ф 25 А III, ℓ=7440; 28,6 кг	4	Без черт.	
	4	Сетка С6	2	1.420.1-19.1-6-5	
	5	С7	2	-6	
	6	Изделие закладное МН1	2	-7	
	7	МН4	1	-11	
	8	МН3Д	2	-23	
	9	Сетка СП1	1	-2	
	10	СП4	1	-2	
	11	ф 8 А I, ℓ=1180	49	-25	
	12	ф 8 А I, ℓ=380	2	Без черт.	
КП 14		Поз. 4...12 по КП 13			592,1
	1	ф 32 А III, ℓ=13840; 87,3 кг	4	Без черт.	
	3	ф 22 А III, ℓ=7440; 22,2 кг		Без черт.	

Марка каркаса	Поз.	Наименование	Кол.	Обозначение документа	Масса каркаса, кг
КП 15		Поз. 4...8, 12 по КП 13			748,0
	1	ф 36 А III, ℓ=13840; 110,6 кг	4	Без черт.	
	3	ф 25 А III, ℓ=7440; 28,6 кг	4	Без черт.	
	9	Сетка СП2	1	1.420.1-19.1-6-2	
	10	СП5	1	-2	
	11	ф 10 А I, ℓ=1820	49	-25	

1. Арматура классов А-I и А-III по ГОСТ 5781-82
2. Узлы см. 1.420.1-19.1-3-78
3. Поз. 12 оцинковать.

Разраб.	Полякина		1.420.1-19.1-3-22
Гл.спец.	Терадина		
Провер.	Терадина		
Н.контр.	Трохтенгерц		Каркасы КП 13... КП 15

Стадия	Лист	Листов
Р		1

ЦНИИПРОМЗДАНИЙ

Инв.№ подл. | Подпись и дата | Взам.инв.№

24351 51

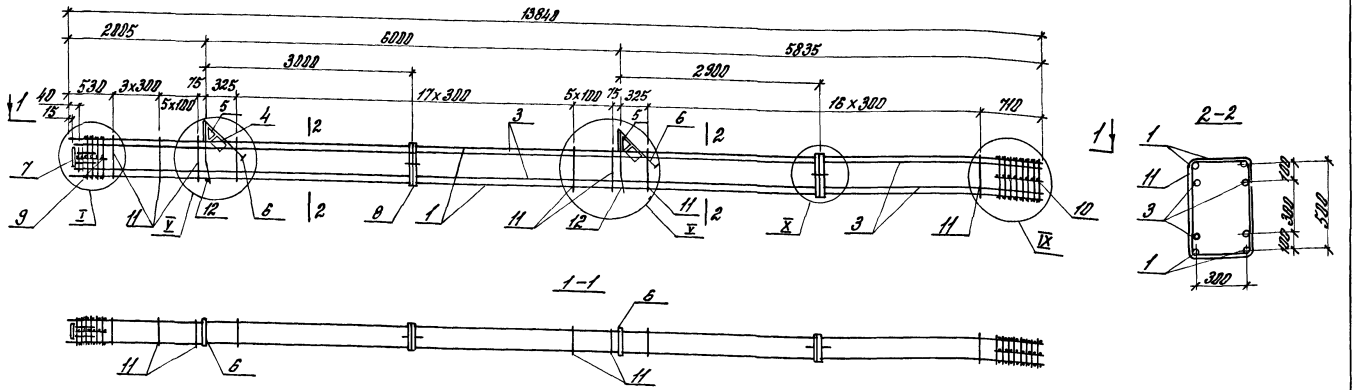

Марка каркаса	Поз.	Наименование	Кол.	Обозначение документа	Масса каркаса, кг
КП16	1	ф36 А III, l=13840; 110,6 кг	4	Без черт.	845,8
	3	ф25 А III, l=13800; 53,0 кг	4	Без черт.	
	4	Сетка С6	2	1.420.1-19.1-6-5	
	5	С7	2	-6	
	6	Изделие закладное МН1	2	-7	
	7	МН7	1	-11	
	8	МН30	2	-23	
	9	Сетка СП2	1	-2	
	10	СП5	1	-2	
	11	ф10 А I, l=1820	49	-25	
	12	ф18 А I, l=380; 0,8 кг	2	Без черт.	
КП17		Поз. 4... 12 по КП16			902,3
	1	ф40 А III, l=13840; 136,5 кг	4	Без черт.	
	3	ф22 А III, l=13800; 41,2 кг	4	Без черт.	

Марка каркаса	Поз.	Наименование	Кол.	Обозначение документа	Масса каркаса, кг
КП18		Поз. 4... 12 по КП16			1004,2
	1	ф40 А III, l=13840; 136,5 кг	4	Без черт.	
	3	ф28 А III, l=13800; 66,7 кг	4	Без черт.	

1. Арматура классов А-I и А-III по ГОСТ 5781-82.
2. Узлы см. 1.420.1-19.1-3-78
3. Поз. 12 оцинковать.

Разраб.	Палкина	Пал-	1.420.1-19.1-3-23
Рассчит.	Тарадина	Тарад-	
Провер.	Тарадина	Тарад-	
Н. контр.	Трахтенгерц	[signature]	

Каркас КП16... КП18

Стадия	Лист	Листов
Р		1

ЦНИИПРОМЗДАНИЙ

Инв. № подл. | Подпись и дата | Взам. инв. №

24351 52

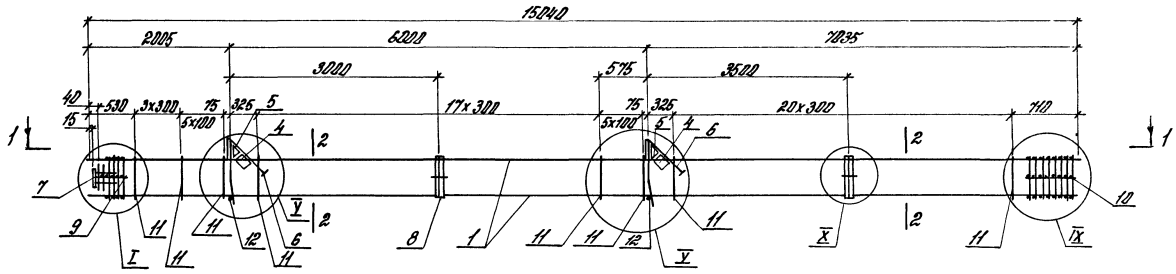

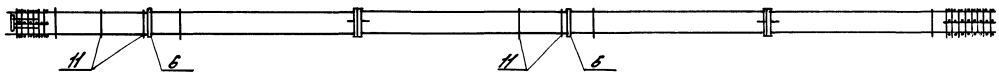

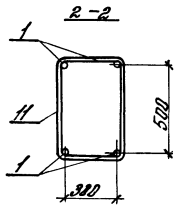

1. Спецификацию см. лист 2.

2. Узлы см. 1.420.1-19.1-3-78

Разраб.	Полякина		1.420.1-19.1-3-24	
Рассчит	Тарадина			
Провер.	Тарадина			
			Каркасы КП19... КП24	Стадия: Р; Лист: 1; Листов: 2
Н. контр.	Трохтенгерц			ЦНИИпромзданий

Инв. № подл. | Подпись и дата | Взам. инв. №

24351 53

Марка каркаса	Поз.	Наименование	Кол.	Обозначение документа	Масса каркаса, кг
КП19	1	ф 22 AIII, ℓ=15040: 44,9кг	4	без черт.	312,1
	4	Сетка С6	2	1.420.1-19.1-6-5	
	5	С7	2	-6	
	6	Изделие закладное МН1	2	-7	
	7	МН7	1	-11	
	8	МН30	2	-29	
	9	Сетка СП1	1	-2	
	10	СП3	1	-2	
	11	ф 6 AI, ℓ= 1780	53	-25	
	12	ф 18 AI, ℓ=380: 0,8кг	2	без черт.	
КП20		Поз. 4.... 8, 12 по КП19			387,9
	1	ф 25 AIII, ℓ=15040: 57,8кг	4	без черт.	
	10	Сетка СП4	1	1.420.1-19.1-6-2	
	11	ф 8 AI, ℓ=1780	53	-25	
КП21		Поз. 4... 9, 12 по КП19			447,5
	1	ф 28 AIII, ℓ=15040: 72,5кг	4	без черт.	
	10	Сетка СП4	1	1.420.1-19.1-6-2	
	11	ф 8 AI, ℓ=1780	53	-25	
КП22		Поз. 4... 9, 12 по КП19			536,5
	1	ф 32 AIII, ℓ=15040: 94,9кг	4	без черт.	
	10	Сетка СП4	1	1.420.1-19.1-6-2	
	11	ф 8 AI, ℓ=1780	53	-25	

Марка каркаса	Поз.	Наименование	Кол.	Обозначение документа	Масса каркаса, кг
КП23		Поз. 4... 8, 12 по КП19			576,7
	1	ф 36 AIII, ℓ=15040: 120,2кг	4	без черт.	
	9	Сетка СП2	1	1.420.1-19.1-6-2	
	10	СП5	1	-2	
	11	ф 10 AI, ℓ=1820	53	-25	
КП24		Поз. 4... 8, 12 по КП19			789,5
	1	ф 40 AIII, ℓ=15040: 148,4кг	4	без черт.	
	9	Сетка СП2	1	1.420.1-19.1-6-2	
	10	СП5	1	-2	
	11	ф 10 AI, ℓ=1820	53	-25	

1. Арматура классов AI и AIII по ГОСТ 5781-82

2. Поз. 12 оцинковать.

Инв.№ подл. | Подпись и дата | Взам. инв.№

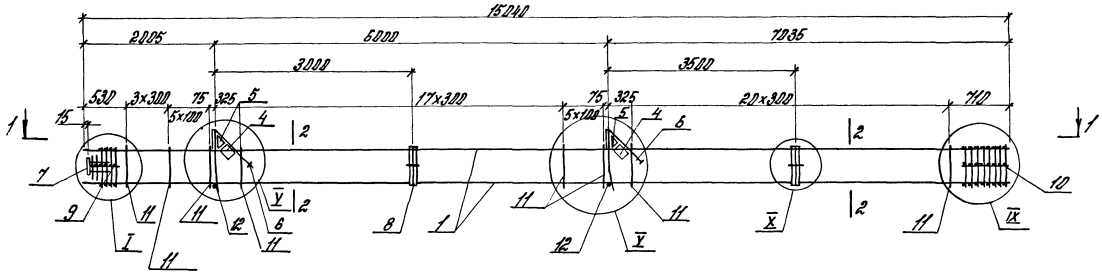

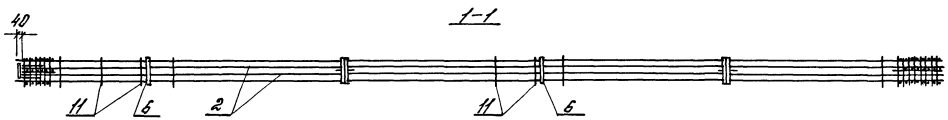

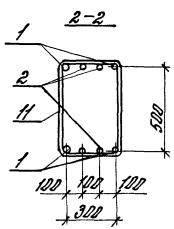

1. Спецификацию см. лист 2
2. Узлы см. 1.420.1 – 19.1-3-78

Разраб.	Полякина		1.420.1 – 19.1-3-25
Рассчит.	Тарадина		
Провер.	Тарадина		Каркасы КП25...КП30
Н. контр.	Трахтенгерц		

Стадия	Лист	Листов
Р	1	2

ЦНИИПРОМЗДАНИЙ

Инв. № подл. | Подпись и дата | Взам. инв. №

Марка каркаса	Поз.	Наименование	Кол.	Обозначение документа	Масса каркаса, кг
КП25	1	ф32 AIII, ℓ=15040: 94,9 кг	4	без черт.	715,5
	2	ф22 AIII, ℓ=15000: 44,8 кг	4	без черт.	
	4	Сетка С6	2	1.420.1-19.1-6 -5	
	5	С7	2	-6	
	6	Изделие закладное МН1	2	-7	
	7	МН7	1	-11	
	8	МН30	2	-23	
	9	Сетка СП1	1	-2	
	10	СП4	1	-2	
	11	ф 8 AI, ℓ=1780	53	-25	
	12	ф 18 AI, ℓ=380: 0,8 кг	2	без черт.	
КП26		Поз. 4... 8,12 по КП25			907,1
	1	ф36 AIII, ℓ=15040: 120,2 кг	4	без черт.	
	2	ф25 AIII, ℓ=15000: 57,6 кг	4	без черт.	
	9	Сетка СП2	1	1.420.1-19.1-6 -2	
	10	СП5	1	-2	
	11	ф 10 AI, ℓ=1820	53	-25	
КП27		Поз. 4.... 8,12 по КП25			968,5
	1	ф40 AIII, ℓ=15040: 148,4 кг	4	без черт.	
	2	ф22 AIII, ℓ=15000: 44,8 кг	4	без черт.	
	9	Сетка СП2	1	1.420.1-19.1-6 -2	
	10	СП5	1	-2	
	11	ф 10 AI, ℓ=1820	53	-25	

Марка каркаса	Поз.	Наименование	Кол.	Обозначение документа	Масса каркаса, кг
КП28		Поз. 4... 8,12 по КП27			1079,3
	1	ф40 AIII, ℓ=15040: 148,4 кг	4	без черт.	
	2	ф28 AIII, ℓ=15000: 72,5 кг	4	без черт.	
	9	Сетка СП2	1	1.420.1-19.1-6 -2	
	10	СП5	1	-2	
	11	ф 10 AI, ℓ=1820	53	-25	
КП29		Поз. 4... 8,12 по КП27			1269,0
	1	ф40 AIII, ℓ=15040: 148,4 кг	4	без черт.	
	2	ф36 AIII, ℓ=15000: 112,9 кг	4	без черт.	
	9	Сетка СП2	1	1.420.1-19.1-6-2	
	10	СП5	1	-2	
	11	ф 10 AI, ℓ=1820	53	-25	
КП30		Поз. 4... 8,12 по КП27			1381,4
	1	ф 40 AIII, ℓ=15040: 148,4 кг	4	без черт.	
	2	ф40 AIII, ℓ=15000: 148,0 кг	4	без черт.	
	9	Сетка СП2	1	1.420.1-19.1-6-2	
	10	СП5	1	-2	
	11	ф 10 AI, ℓ=1820	53	-25	

1. Арматура классов AI и AIII по ГОСТ 5781-82.
2. Поз. 12 оцинковать.

Инв. № подл. | Подпись и дата | Взам. инв. №

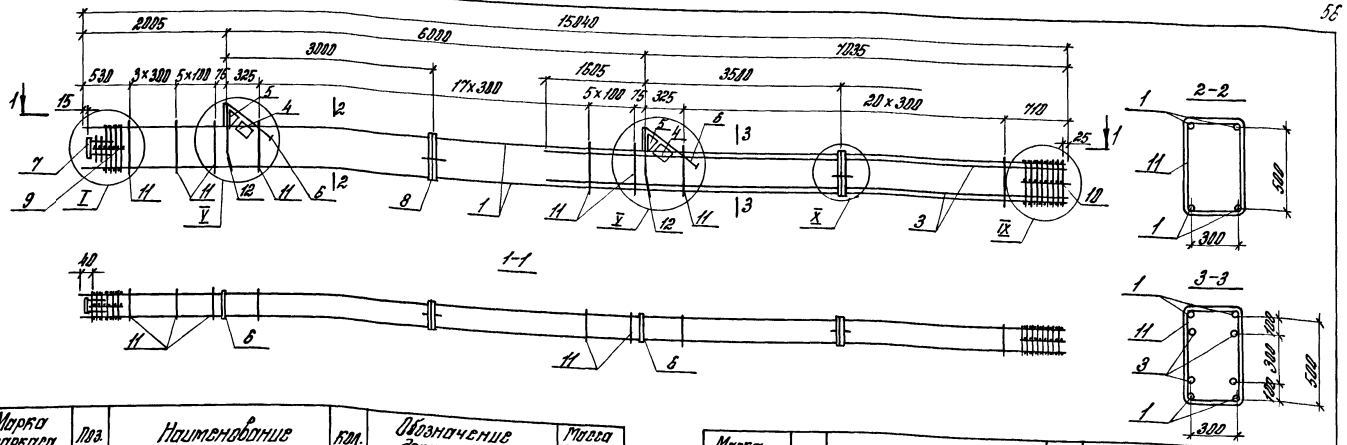

Марка каркаса	Поз.	Наименование	Кол.	Обозначение документа	Масса каркаса, кг
КП31	1	ф28 AIII, ℓ=15040; 72,6 кг	4	без черт.	580,2
	3	ф25 AIII, ℓ=8640; 33,2 кг	4	без черт.	
	4	Сетка С6	2	1.420.1-19.1-6-5	
	5	С7	2	-6	
	6	Изделие закладное МН1	2	-7	
	7	МН1	1	-11	
	8	МН30	2	-23	
	9	Сетка СП1	1	-2	
	10	СП4	1	-2	
	11	ф 8 AI, ℓ=1780	53	-25	
	12	ф 18 AI, ℓ=380; 0,8 кг	2	без черт.	
КП32		Поз. 4...12, по КП31			639,6
	1	ф32 AIII, ℓ=15040; 94,9 кг	4	без черт.	
	3	ф22 AIII, ℓ=8640; 25,8 кг	4	без черт.	

Марка каркаса	Поз.	Наименование	Кол.	Обозначение документа	Масса каркаса, кг
КП33		Поз. 4...8, 12 по КП31			809,4
	1	ф36 AIII, ℓ=15040; 120,2 кг	4	без черт.	
	3	ф25 AIII, ℓ=8640; 33,2 кг	4	без черт.	
	9	Сетка СП2	1	1.420.1-19.1-6-2	
	10	СП5	1	-2	
	11	ф10 AI, ℓ=1820	53	-25	

1. Арматура классов AI и AIII по ГОСТ 5781-82
2. Узлы см. 1.420.1-19.1-3-78
3. Поз. 12 оцинковать.

Разраб.	Олегаева		1.420.1-19.1-3-26
Рассчит.	Терадина		
Провер.	Терадина		Каркас КП31... КП33
Н. контр.	Трактенгерц		Стадия: Р; Лист; Листов: 1
			ЦНИИПромзданий

Инв. № подл. | Подпись и дата | Взам. инв. №

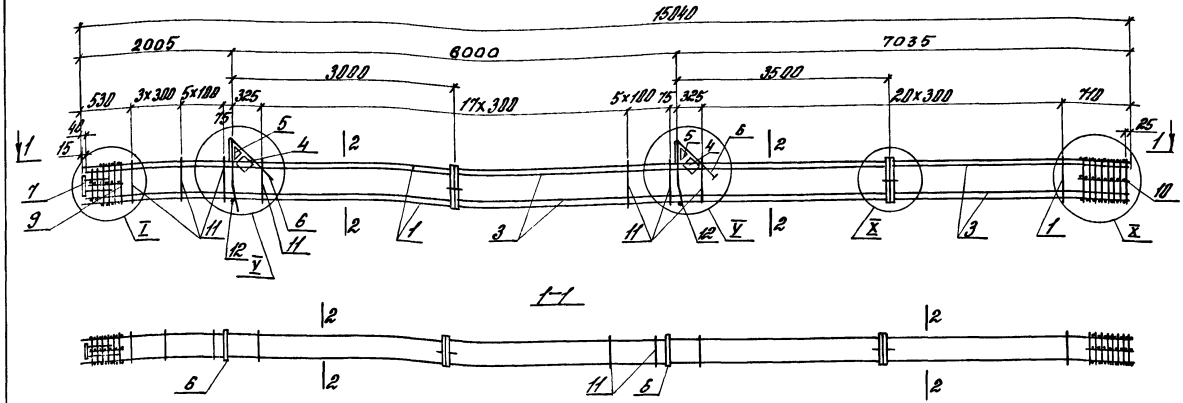

Марка каркаса	Поз.	Наименование	Кол.	Обозначение документа	Масса каркаса, кг
КП34	1	ф 36 AIII, ℓ=15040; 120,2 кг	4	Без черт.	907,1
	3	ф 25 AIII, ℓ=15000; 57,6 кг	4	Без черт.	
	4	Сетка С6	2	1.420.1-19.1-6-5	
	5	С7	2	-6	
	6	Изделие закладное МН1	2	-7	
	7	МН7	1	-11	
	8	МН30	2	-23	
	9	Сетка С12	1	-2	
	10	С15	1	-2	
	11	ф 10 AI, ℓ=1820	53	-25	
	12	ф 18 AI, ℓ=380; 0,8 кг	2	Без черт.	
КП35		Поз. 4... 12, по КП34			968,5
	1	ф 40 AIII, ℓ=15040; 148,4 кг	4	Без черт.	
	3	ф 22 AIII, ℓ=15000; 44,8 кг	4	Без черт.	

Марка каркаса	Поз.	Наименование	Кол.	Обозначение документа	Масса каркаса, кг
КП36		Поз. 4... 12, по КП34			1079,3
	1	ф 40 AIII, ℓ=15040; 148,4 кг	4	Без черт.	
	3	ф 28 AIII, ℓ=15000; 72,5 кг	4	Без черт.	

1. Арматура классов AI и AIII по ГОСТ 5781-82
2. Узлы см. 1.420.1-19.1-3-18
3. Поз. 12 оцинковать.

Разраб.	Толкина		1.420.1-19.1-3-27
Гл.специал.	Тарадина		
Пров.	Тарадина		
Н.контр.	Трахтенгерц		Каркас КП34... КП36

Стадия	Лист	Листов
Р		1

ЦНИИПРОМЗДАНИЙ

Инв. № подл. | Подпись и дата | Взам. инв. №

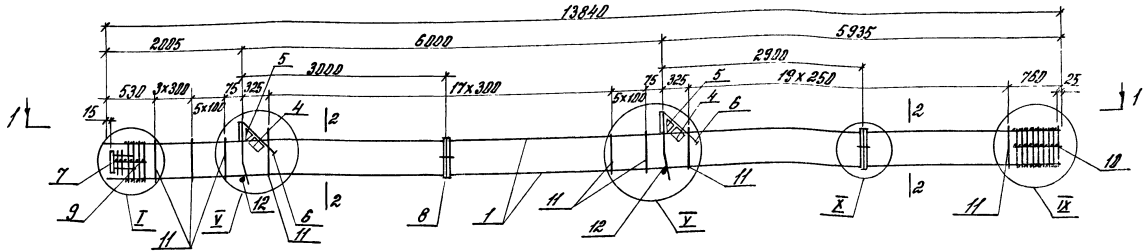

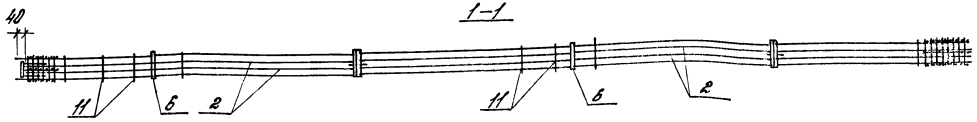

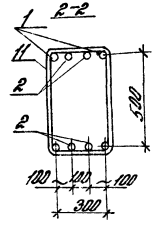

1. Арматура классов А-I и А-III по ГОСТ 5781-82
2. Узлы см. 1.420.1-19.1-3-78
3. Поз. 12 оцинковать.
4. Масса каркаса 936,1 кг.

Поз.	Наименование	кол.	Обозначение документа
1	ф40 А III, l=13840; 136,6 кг	4	без черт.
2	ф25 А III, l=13800; 53,0 кг	4	без черт.
4	Сетка С6	2	1.420.1-19.1-6-5
5	С7	2	-6
6	Изделие закладное МН1	2	-7
7	МН7	1	-11
8	МН30	2	-23
9	Сетка СП1	1	-2
10	СП4	1	-2
11	ф10 А I, l=1820	52	-25
12	ф18 А I, l=380; 0,8 кг	2	без черт.

Разраб.	Палкина	
Рассчит.	Тарадина	
Пров.	Тарадина	
Н. контр.	Трахтенгерц	

1.420.1-19.1-3-28

Каркас КП37

Стадия	Лист	Листов
Р		1

ЦНИИПРОМЗДАНИЙ

24351 59

Инв. № подл. | Подпись и дата | Взам. инв. №

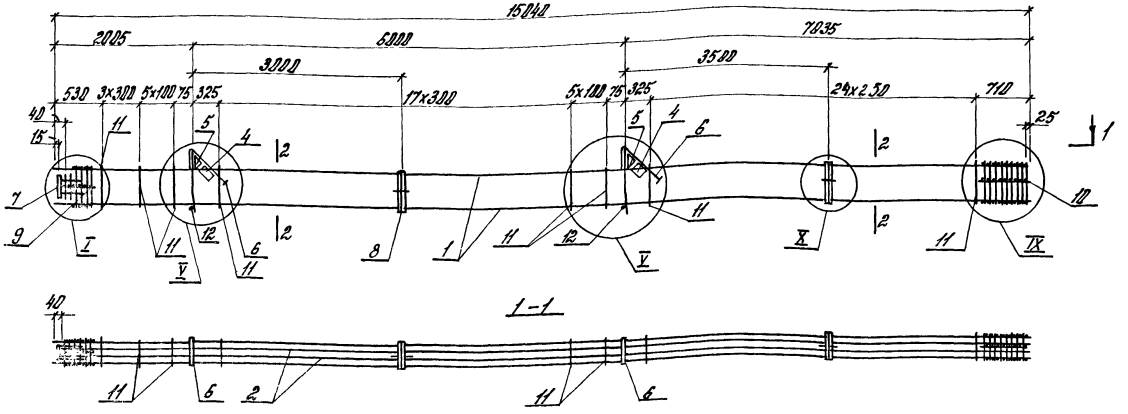

Поз.	Наименование	Кол.	Обозначение документа
1	ф18 AIII, ℓ=15040; 148,4 кг	4	БСЗ черт.
2	ф25 AIII, ℓ=15000; 57,6 кг	4	БСЗ черт.
4	Сетка С5	2	1.420.1-19.1-5-5
5	С7	2	-6
6	Изделие закладное МН1	2	-7
7	МН7	1	-11
8	МН30	2	-23
9	Сетка С11	1	-2
10	С14	1	-2
11	ф10 AI, ℓ=1820	57	-25
12	ф18 AI, ℓ=380; 2,8 кг	2	БСЗ черт.

1. Арматура классов AI и AIII по ГОСТ 5781-82
2. Узлы см. 1.420.1-19.1-3-78.
3. Поз. 12 вшинковать
4. Масса каркаса 1007,5 кг.

Разраб.	Полякина		1.420.1-19.1-3-29
Просмот.	Тарадина		
Провер.	Тарадина		
Н. контр.	Трохтенгерц		Каркас КП38
			Стадия Р; Лист; Листов 1
			ЦНИИПРОМЗДАНИЙ

Инв. № подл. | Подпись и дата | Взам. инв. №

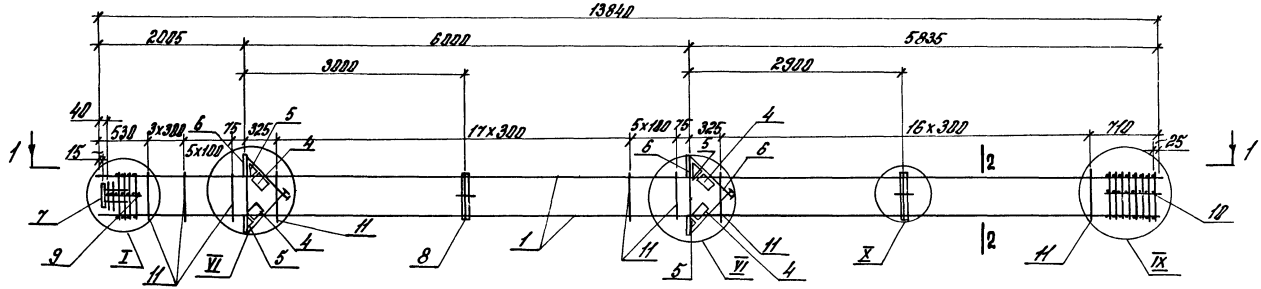

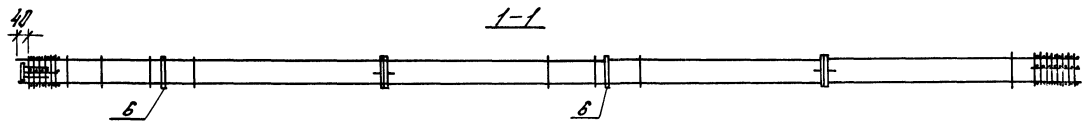

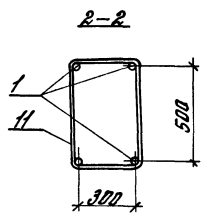

1. Спецификацию см. лист 2.
2. Узлы см. 1.420.1-19.1-3-78

Разраб.	Полякина		1.420.1-19.1-3-30	
Рецчит.	Тарадина			
Провер.	Тарадина			
			Каркас КП39... КП43	Стадия: Р; Лист: 1; Листов: 2
Н. контр.	Трохтенгерц			ЦНИИПРОМЗДАНИЙ

Инв. № подл. | Подпись и дата | Взам. инв. №

Марка каркаса	Поз.	Наименование	Кол.	Обозначение документа	Масса каркаса, кг
КП39	1	ф22 AIII, ℓ=13840; 41,3 кг	4	Без черт.	
	4	Сетка С6	4	1.420.1-19.1-6-5	
	5	С7	4	-6	354,7
	6	Изделие закладное МН3	4	-8	
	7	МН7	1	-11	
	8	МН30	2	-29	
	9	Сетка СП1	1	-2	
	10	СП3	1	-2	
	11	ф6 AI, ℓ=1160	49	-25	
КП40		Поз. 4...9 по КП39			425,1
	1	ф25 AIII, ℓ=13840; 53,2 кг	4	Без черт.	
	10	Сетка СП4	1	1.420.1-19.1-6-2	
	11	ф8 AI, ℓ=1780	49	-25	
КП41		Поз. 4...9 по КП39			479,9
	1	ф28 AIII, ℓ=13840; 68,8 кг	4	Без черт.	
	10	Сетка СП4	1	1.420.1-19.1-6-2	
	11	ф8 AI, ℓ=1780	49	-25	

Марка каркаса	Поз.	Наименование	Кол.	Обозначение документа	Масса каркаса, кг
КП42		Поз. 4...8 по КП39			592,3
	1	ф36 AIII, ℓ=13840; 110,6 кг	4	Без черт.	
	9	Сетка СП2	1	1.420.1-19.1-6-2	
	10	СП5	1	-2	
	11	ф10 AI, ℓ=1780	49	-25	
КП43		Поз. 4...8 по КП39			796,1
	1	ф40 AIII, ℓ=13840; 136,5 кг	4	Без черт.	
	9	Сетка СП2	1	1.420.1-19.1-6-2	
	10	СП5	1	-2	
	11	ф10 AI, ℓ=1820	49	-25	

1. Арматура классов AI и AIII по ГОСТ 5781-82.
2. Поз. 12 оцинковать.

Инв. № подл. | Подпись и дата | Взам. инв. №

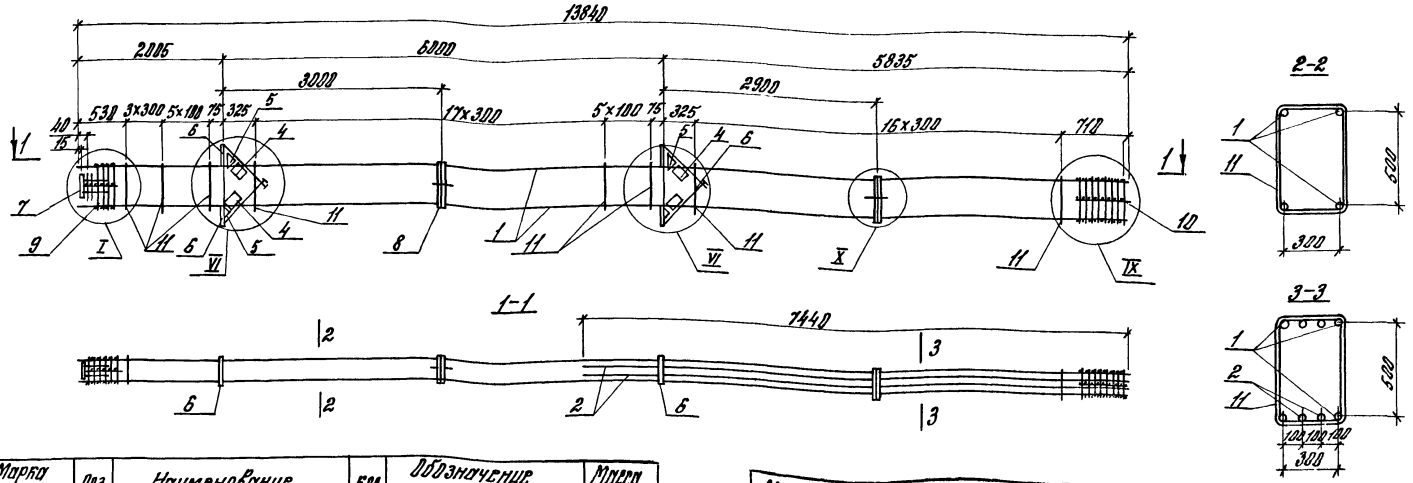

Марка каркаса	Поз.	Наименование	Кол.	Обозначение документа	Масса каркаса, кг
КП44	1	ф25 А III, l=13840; 53,2 кг	4	без черт.	513,9
	2	ф22 А III, l=7440; 22,2 кг	4	без черт.	
	4	Сетка С6	4	1.420.1-19.1-6-5	
	5	С7	4	-6	
	6	Изделие закладное МН3	4	-8	
	7	МН7	1	-11	
	8	МН30	2	-23	
	9	Сетка СП1	1	-2	
	10	СП4	1	-2	
	11	ф 8 А I, l=1780	49	-25	
КП45		Поз. 2,4...10 по КП44			
	1	ф32 А III, l=13840; 87,3 кг	4	без черт.	650,6

Марка каркаса	Поз.	Наименование	Кол.	Обозначение документа	Масса каркаса, кг
КП46		Поз. 4...10 по КП44			806,6
	1	ф 35 А III, l=13840; 110,6 кг	4	без черт.	
	2	ф25 А III, l=7440; 28,6 кг	4	без черт.	
	9	Сетка СП2	1	1.420.1-19.1-6-2	
	10	СП5	1	-2	
	11	ф 10 А I, l=1820	49	-25	

1. Арматура классов А-I и А-III по ГОСТ 5781-82.
2. Узлы см. 1.420.1-19.1-3-78

Разраб.	Палкина		1.420.1-19.1-3-31
Рассчит.	Тарадина		
Пров.	Тарадина		
Н. контр.	Трахтенгерц		

Каркас КП44... КП46

Стадия	Лист	Листов
Р		1

ЦНИИПРОМЗДАНИЙ

Инв. № подл. | Подпись и дата | Взам. инв. №

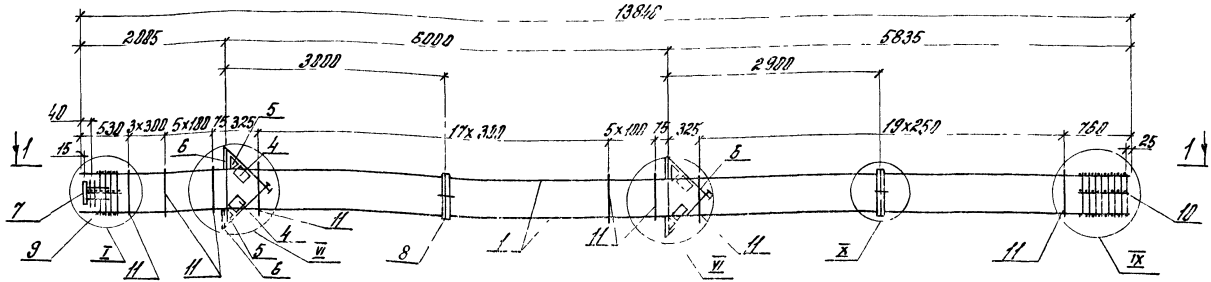

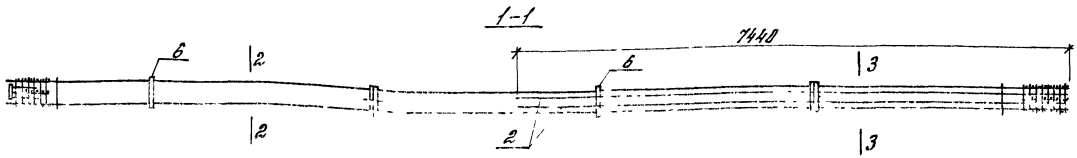

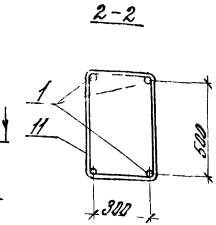

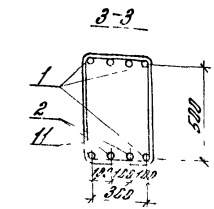

Поз	Наименование	Кол	Обозначение документа
1	ф 40 А-III, ℓ = 13840; 136.5 кг	4	без черт.
2	ф 25 А-III. ℓ = 7440; 28.6 кг	4	без черт.
4	Сетка С6	4	1.420.1-19.1-6-5
5	С7	4	-6
6	Изделие закладное МН3	4	-8
7	МН7	1	-11
8	МН30	2	-23
9	Сетка С12	1	-2
10	С15	1	-2
11	ф 10 А-I ℓ = 1820	52	-25

1 Арматура классов А-I и А-III по ГОСТ 5781-82

2 Узлы см. 1.420.1-19.1-3-78.

3 Масса каркаса 913,8 кг.

Разраб.	Полкина	
Руковит.	Гарадина	
Провер.	Гарадина	
Н. контр.	Гохтенгольц	

1.420.1-19.1-3-32

Каркас КП47

Стадия	Лист	Листов
Р		1

ЦНИИПРОМЗДАНИЙ

Инв. № подл. | Подпись и дата | Взам. инв. №

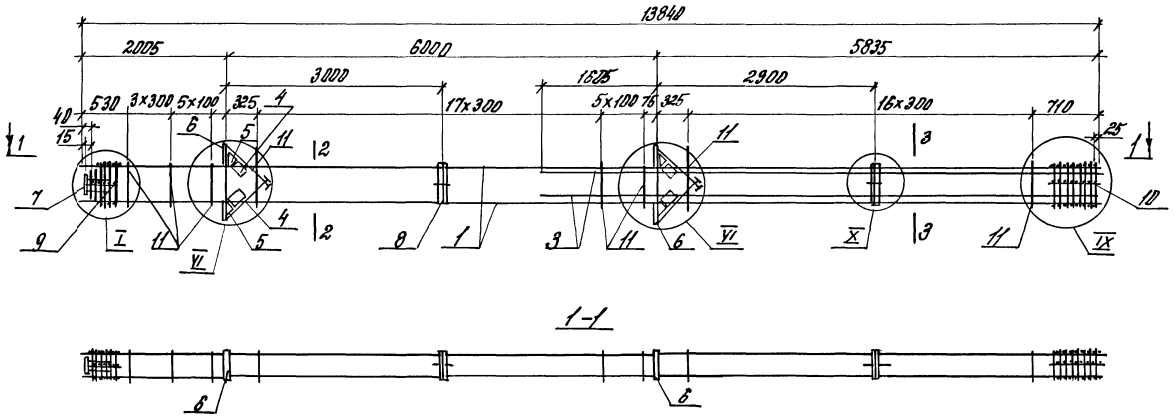

Разраб.	Лопкина		1.420.1-19.1-3-33	
Рассчит.	Тарасина			
Провер.	Тарасина			
Н. контр.	Трахтенгерц		Каркас КП48... КП52	Стадия: Р; Лист: 1; Листов: 2
				ЦНИИПРОМЗДАНИЙ

Инв. № подл. | Подпись и дата | Взам. инв. №

Марка каркаса	Поз.	Наименование	Кол.	Обозначение документа	Марка каркаса, кг
КП 48	1	ф25 А III, ℓ=13840; 53,2 кг	4	Без черт.	513,9
	3	ф22 А III, ℓ=7440; 22,2 кг	4	Без черт.	
	4	Сетка С6	4	1.420.1-19.1-6-5	
	5	С7	4	-6	
	6	Изделие закладное МН3	4	-8	
	7	МН1	1	-11	
	8	МН30	2	-23	
	9	Сетка СП1	1	-2	
	10	СП4	1	-2	
	11	ф 8 А I, ℓ = 1780	49	-25	
КП 49		Поз. 4.... 11, по КП48			594,2
	1	ф28 А III, ℓ=13840; 65,8 кг	4	Без черт.	
	3	ф25 А III, ℓ=7440; 28,6 кг	4	Без черт.	
КП50		Поз. 3... 11, по КП48			650,6
	1	ф32 А III, ℓ=13840; 87,3 кг	4	Без черт.	

Марка каркаса	Поз.	Наименование	Кол.	Обозначение документа	Марка каркаса, кг
КП51		Поз. 4... 8 по КП48			808,6
	1	ф36 А III, ℓ=13840; 110,5 кг	4	Без черт.	
	3	ф25 А III, ℓ=7440; 28,6 кг	4	Без черт.	
	9	Сетка СП2	1	1.420.1-19.1-6-2	
	10	СП5	1	-2	
	11	ф 10 А III, ℓ= 1820	49	-25	
КП52		Поз. 4... 8, по КП48			884,9
	1	ф 40 А III, ℓ=13840; 136,5 кг	4	Без черт.	
	3	ф22 А III, ℓ=7440; 22,2 кг	4	Без черт.	
	9	Сетка СП2	1	1.420.1-19.1-6-2	
	10	СП5	1	-2	
	11	ф 10 А I, ℓ= 1820	49	-25	

Арматура классов А-I и А-III по ГОСТ 5781-82

Инв. № подл. | Подпись и дата | Взам. инв. №

1.420.1-19.1-3-33

Лист 2

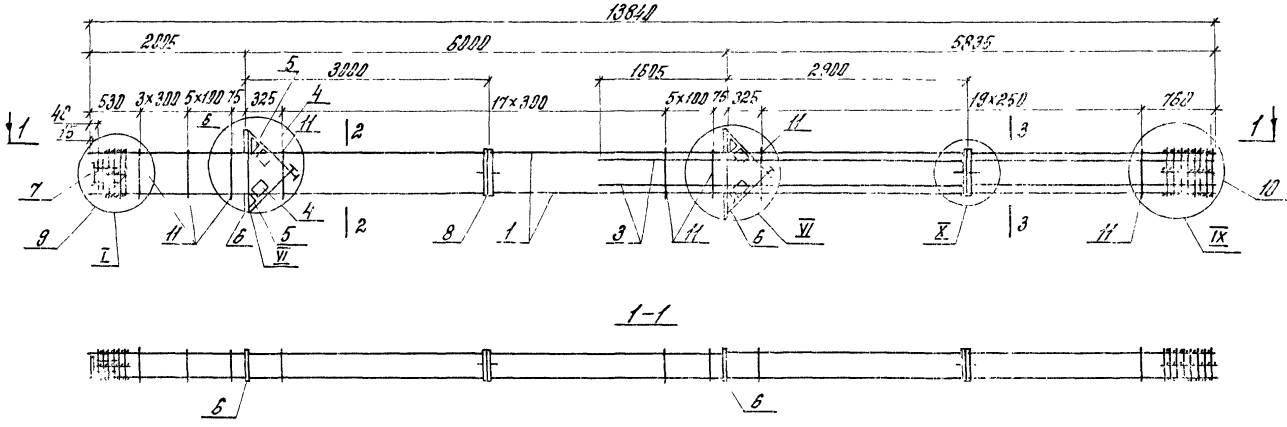

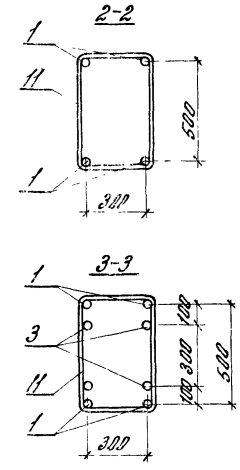

Поз.	Наименование	Кол	Обозначение документа
1	ф 40 А III, l=13840; 136,5 кг	4	без черт.
3	ф 25 А III, l=7440; 28,6 кг	4	без черт.
4	Сетка С6	4	1.420.1-19.1-6-5
5	С7	4	-6
6	Изделие закладное МН3	4	-8
7	МН7	1	-11
8	МН30	2	-23
9	Сетка СП2	1	-2
10	СП5	1	-2
11	ф 10 А I, l=1820	52	-25

1 Арматура классов А-I и А-III по ГОСТ 5781-82
2. Узлы см. 1.420.1-19.1-3-78
3 Масса каркаса 910.4 кг

Разраб.	Палкина		1.420.1-19.1-3-34
Вариант.	Тарадина		
Провер.	Тарадина		
Н. контр.	Трахтенгерц		Каркас КП53

Стадия	Лист	Листов
Р		1

ЦНИИПРОМЗДАНИЙ

Инв. № подл. | Подпись и дата | Взам. инв. №

24351 67

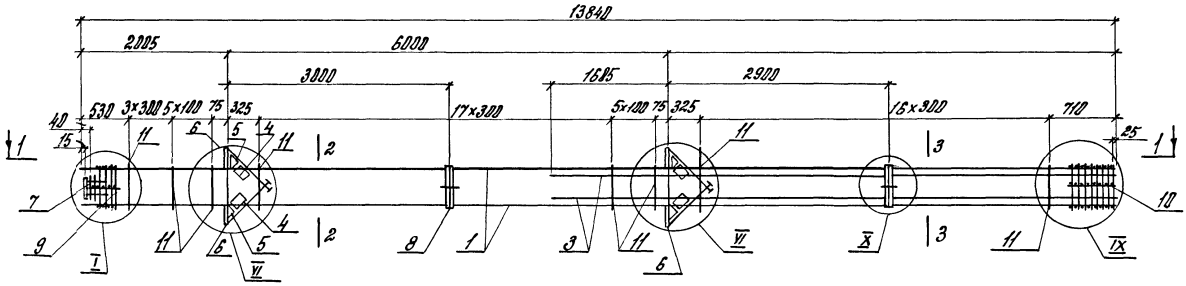

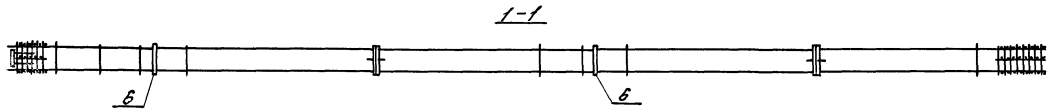

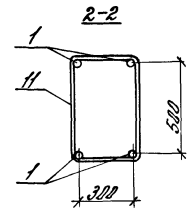

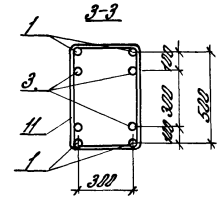

Марка каркаса	Поз.	Наименование	Кол.	Обозначение документа	Масса каркаса, кг
КП54	1	ф40 А III, l=13840; 136,5 кг	4	без черт.	983,9
	3	ф32 А III, l=7440 46,9 кг	4	без черт.	
	4	Сетка С6	4	1.420.1-19.1-6-5	
	5	С7	4	-6	
	6	Изделие закладное МН3	4	-8	
	7	МН7	1	-11	
	8	МН30	2	-23	
	9	Сетка СП2	1	-2	
	10	СП5	1	-2	
	11	ф10 А I, l=1820	49	-25	
КП55		Поз. 1,4...11 по КП54			1089,7
	1	ф40 А III, l=7440; 73,4 кг	4	без черт.	

1. Арматура классов А-I и А-III по ГОСТ 5781-82
2. Узлы см. 1.420.1-19.1-3-78

Разраб.	Палкина		1.420.1-19.1-3-35
Рассчит.	Тарадина		
Провер.	Тарадина		
Н.контр.	Трахтенгерц		Каркас КП54...КП55

Стадия	Лист	Листов
Р		1

ЦНИИПРОМЗДАНИЙ

Инв.№ подл. | Подпись и дата | Взам. инв.№

24351 68

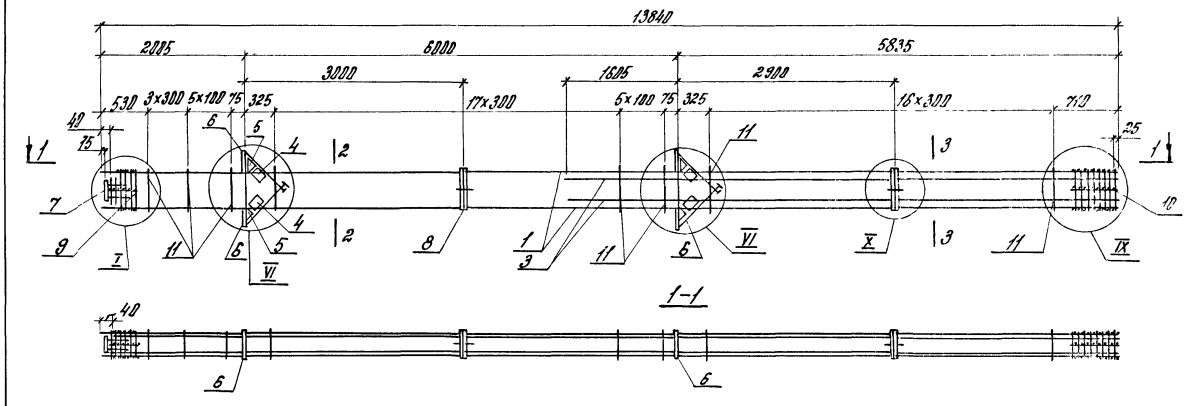

Марка каркаса	Поз.	Наименование	Кол.	Обозначение документа	Масса каркаса, кг
КП56	1	ф40 А-III, ℓ = 13840; 136,5 кг	4	без черт.	1332,5
	2	ф32 А-III, ℓ = 13800; 87,1 кг	4	без черт.	
	3	ф32 А-III, ℓ = 7440; 46,9 кг	4	без черт.	
	4	Сетка С6	4	1.420.1-19.1-8-5	
	5	С7	4	-6	
	6	Изделие закладное МН3	4	-8	
	7	МН7	1	-11	
	8	МН30	2	-23	
	9	Сетка С12	1	-2	
	10	С15	1	-2	
	11	ф10 А-I, ℓ = 1820	49	-25	
КП57		Поз. 1, 3... 11 по КП56			1528,5
	2	ф40 А-III, ℓ = 13800; 136,2 кг	4	без черт.	
КП58		Поз. 1, 4... 11 по КП56			1534,3
	2	ф40 А-III, ℓ = 13800; 136,2 кг	4	без черт.	
	3	ф40 А-III, ℓ = 7440; 73,4 кг	4	без черт.	

1. Арматура классов А-I и А-III по ГОСТ 5781-82
2. Узлы см. 1.420.1-19.1-3-78

Разраб.	Полкина		1.420.1-19.1-3-36
Ратсчит.	Тарабина		
Провер.	Тарабина		
Н. контр.	Трактенгерц		Каркас КП56... КП58

Стадия	Лист	Листов
Р		1

ЦНИИПРОМЗДАНИЙ

Инв. № подл. | Подпись и дата | Взам. инв. №

24351 69

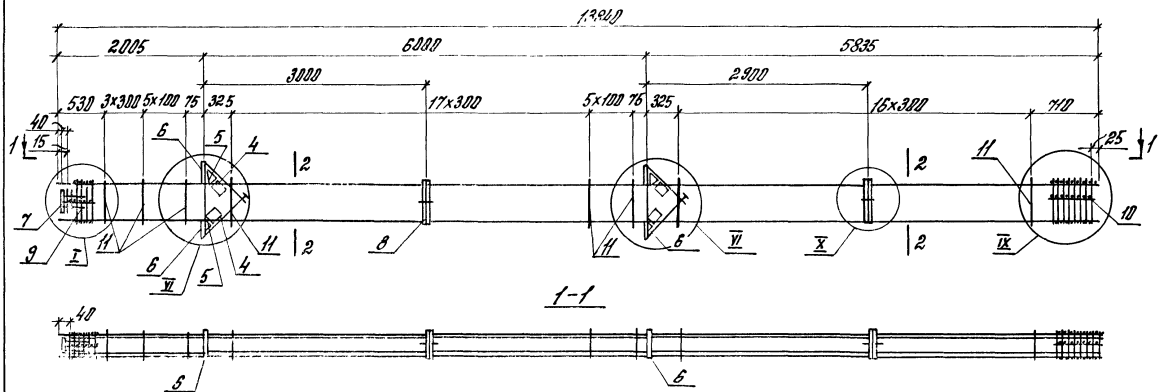

Марка каркаса	Поз.	Наименование	Кол	Обозначение документа	Масса каркаса, кг
КП59	1	ф36 AIII, ℓ=13840; 110,6 кг	4	без черт.	904,3
	2	ф25 AIII, ℓ=13800; 53,0 кг	4	без черт.	
	4	Сетка С6	4	1.420.1-19.1-6-5	
	5	С7	4	-6	
	6	Изделие закладное МН3	4	-8	
	7	МН1	1	-11	
	8	МН30	2	-23	
	9	Сетка С12	1	-2	
	10	С11	1	-2	
	11	ф10 AI, ℓ=1820	49	-25	
КП60		Поз. 4...11 по КП59			1062,7
	1	ф40 AIII, ℓ=13840; 136,5 кг	4	без черт.	
	2	ф28 AIII, ℓ=13800; 66,7 кг	4	без черт.	

1. Арматура классов AI и AIII по ГОСТ 5781-82
2. Узлы см. 1.420.1-19.1-3-78

Разраб.	Полкина		1.420.1-19.1-3-37
Рук.гр.	Городина		
Провер.	Городина		
Н.контр.	Трахтенгерц		Каркас КП59, КП60

Стадия	Лист	Листов
Р		1

ЦНИИПРОМЗДАНИЙ

Инв.№ подл. | Подпись и дата | Взам.инв.№

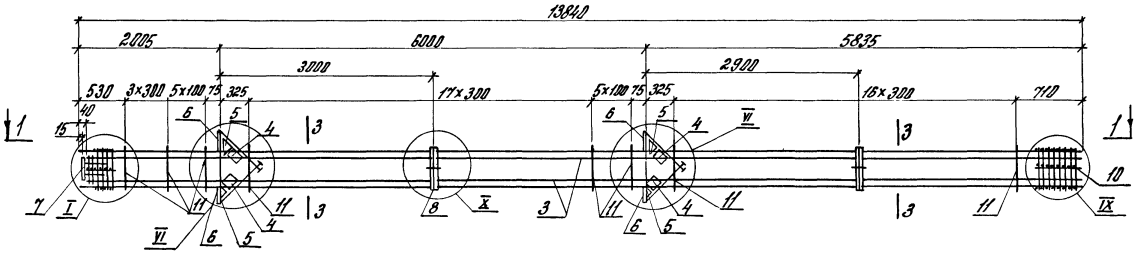

Поз.	Наименование	Кол.	Обозначение документа
1	ф40 АIII, ℓ=13840; 136,5кг	4	без черт.
3	ф40 АIII, ℓ=13800; 136,2кг	4	без черт.
4	Сетка С6	4	1.420.1-19.1-6-5
5	С7	4	-6
6	Изделие закладное МН3	4	-8
7	МН7	1	-11
8	МН30	2	-23
9	Сетка С12	1	-2
10	С15	1	-2
11	ф10 АI, ℓ=1820	52	-25

1. Арматура классов АI и АIII по ГОСТ 5781-82
2. Узлы см. 1.420.1-19.1-3-78
3. Масса каркаса 1340,7кг

Разраб.	Полякина		1.420.1-19.1-3-38
Рецензент	Гродзина		
Провер.	Гродзина		
Н. контр.	Трахтенгерц		Каркас КП61

Стадия	Лист	Листов
Р		1

ЦНИИПРОМЗДАНИЙ

Инв.№ подл. | Подпись и дата | Взам. инв.№

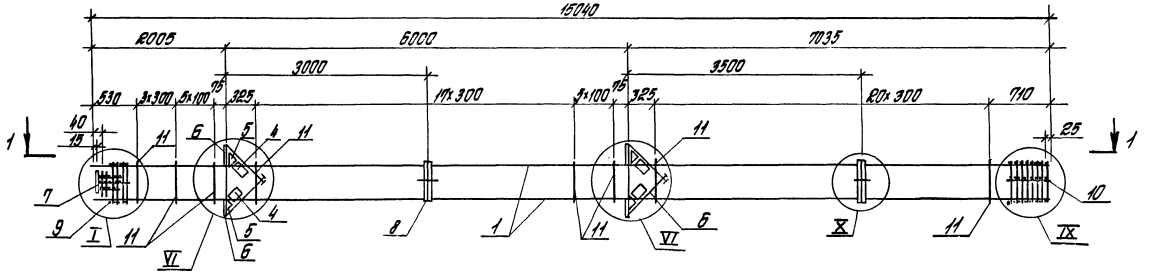

1-1

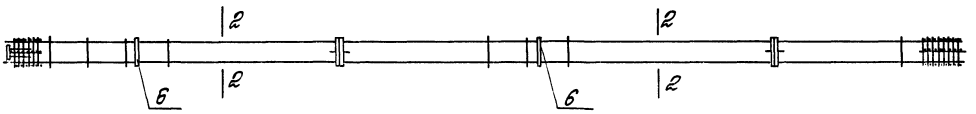

2-2

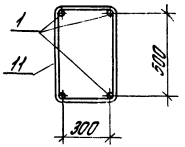

1. Спецификацию см. лист 2.
2. Узлы см. 1.420.1-19.1-3-78

Разраб.	Полякина		1.420.1-19.1-3-39	
Рассчит.	Парабина			
Провер.	Парабина			
Н. контр.	Архангельск		Каркас КП62...КП66	Стадия: Р; Лист: 1; Листов: 2
				ЦНИИПРОМЗДАНИЙ

Инв. № подл. | Подпись и дата | Взам. инв. №

Марка каркаса	Поз.	Наименование	Кол.	Обозначение документа	Масса каркаса, кг
КП62	1	ф22 А-III, ℓ=15040; 44,9 кг	4	Без черт.	349,4
	4	Сетка С6	4	1.420.1-19.1-6-5	
	5	С7	4	-6	
	6	Изделие закладное МН3	4	-8	
	7	МН7	1	-11	
	8	МН3D	2	-23	
	9	Сетка СП1	1	-2	
	10	СП3	1	-2	
	11	ф6 А-I, ℓ=1760	53	-25	
КП63		Поз. 4 ... 9, по КП62			446,4
	1	ф25 А-III, ℓ=15040; 57,8 кг	4	Без черт.	
	10	Сетка СП4	1	1.420.1-19.1-6-2	
	11	ф8 А-I, ℓ=1780	53	-25	
КП64		Поз. 4....9, по КП62			506,0
	1	ф28 А-III, ℓ=15040; 72,6 кг	4	Без черт.	
	10	Сетка СП4	1	1.420.1-19.1-6-2	
	11	ф8 А-I, ℓ=1780	53	-25	

Марка каркаса	Поз.	Наименование	Кол.	Обозначение документа	Масса каркаса, кг
КП65		Поз. 4... 8, по КП62			735,2
	1	ф36 А-III, ℓ=15040; 120,2 кг	4	Без черт.	
	9	Сетка СП2	1	1.420.1-19.1-6-2	
	10	СП5	1	-2	
	11	ф10 А-I, ℓ=1820	53	-25	
КП66		Поз. 4... 8, по КП62			848,3
	1	ф40 А-III, ℓ=15040; 148,4 кг	4	Без черт.	
	9	Сетка СП2	1	1.420.1-19.1-6-2	
	10	СП5	1	-2	
	11	ф10 А-I, ℓ=1820	53	-25	

Арматура классов А-I и А-III по ГОСТ 5781-82

Инв.№ подл. | Подпись и дата | Взам.инв.№

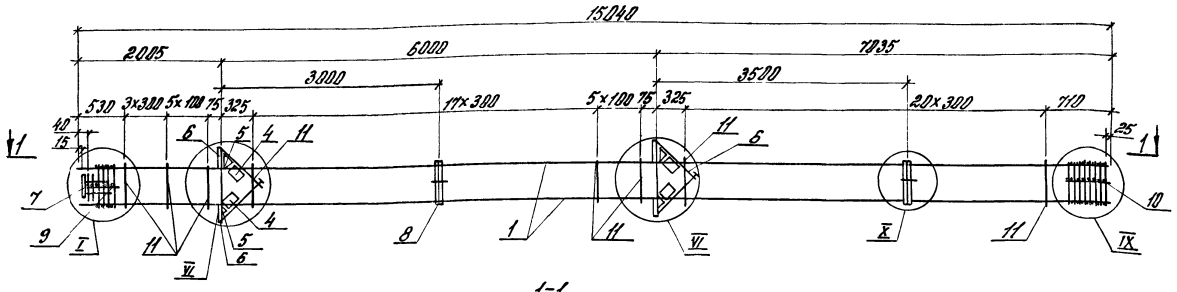

Марка каркаса	Поз.	Наименование	Кол.	Обозначение документа	Масса каркаса, кг
КП67	1	ф25 AIII, ℓ=15040; 57,8 кг	4	6Б3 4 черт.	543,5
	2	ф22 AIII, ℓ=8640; 25,8 кг	4	6Б3 4 черт.	
	4	Сетка С6	4	1.420.1-19.1-6-5	
	5	С7	4	-6	
	6	Изделие закладное МН3	4	-8	
	7	МН7	1	-11	
	8	МН30	2	-23	
	9	Сетка С11	1	-2	
	10	С14	1	-2	
	11	ф 8 AI, ℓ=1780	53	-25	
КП68		Поз. 4... 11 по КП67			698,1
	1	ф32 AIII, ℓ=15040; 94,9 кг	4	6Б3 4 черт.	
	2	ф22 AIII, ℓ=8640; 25,8 кг	4	6Б3 4 черт.	

Марка каркаса	Поз.	Наименование	Кол.	Обозначение документа	Масса каркаса, кг
КП69		Поз. 4... 8 по КП67			867,9
	1	ф36 AIII, ℓ=15040; 120,2 кг	4	6Б3 4 черт.	
	2	ф25 AIII, ℓ=8640; 33,2 кг	4	6Б3 4 черт.	
	9	Сетка С12	1	1.420.1-19.1-6-2	
	10	С15	1	-2	
	11	ф 10 AI, ℓ = 1820	53	-25	

1. Арматура классов AI и AIII по ГОСТ 5781-82
2. Узлы см. 1.420.1-19.1-3-78.

Разраб.	Полкина		1.420.1-19.1-3-48
Рассчит.	Городина		
Провер.	Городина		
Н. контр.	Брухтенгерц		Каркас КП67... КП69

Стадия	Лист	Листов
Р		1

ЦНИИПРОМЗДАНИЙ

Инв. № подл. | Подпись и дата | Взам. инв. №

24351 74

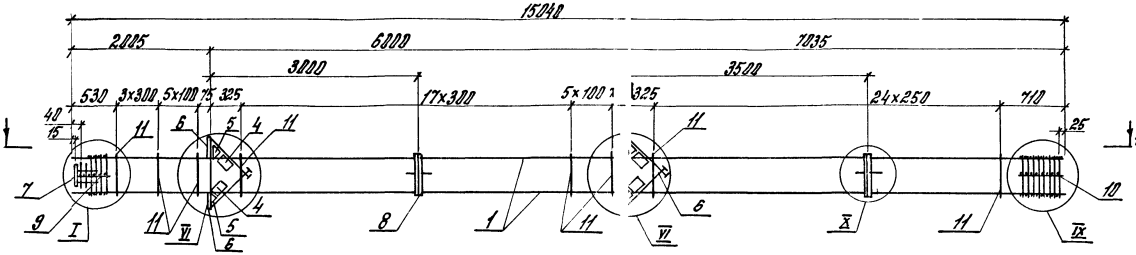

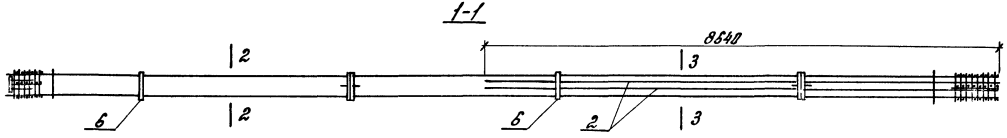

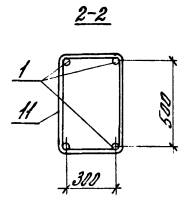

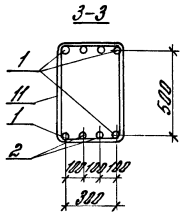

Поз.	Наименование	Кол.	Обозначение документа
1	ф40 A III, ℓ=15040; 148,4 кг	4	Без черт.
2	ф25 A III, ℓ=8540; 33,2 кг	4	Без черт.
4	Сетка С6	4	1.420.1-19.1-6-5
5	С7	4	-6
6	Изделие закладное МН3	4	-8
7	МН7	1	-11
8	МН30	2	-23
9	Сетка С12	1	-2
10	С15	1	-2
11	ф10 A I, ℓ=1820	57	-25

1. Арматура классов A-I и A-III по ГОСТ 5781-82
2. Узлы см. 1.420.1-19.1-3-78
3. Масса каркаса 985,2 кг

Разраб.	Полкина		1.420.1-19.1-3-41
Рассчит.	Городина		
Провер.	Городина		
Н.контр.	Трахтенгерц		Каркас КП70

Стадия	Лист	Листов
Р		1

ЦНИИПРОМЗДАНИЙ

Инв.№ подл. | Подпись и дата | Взам.инв.№

24351 '75

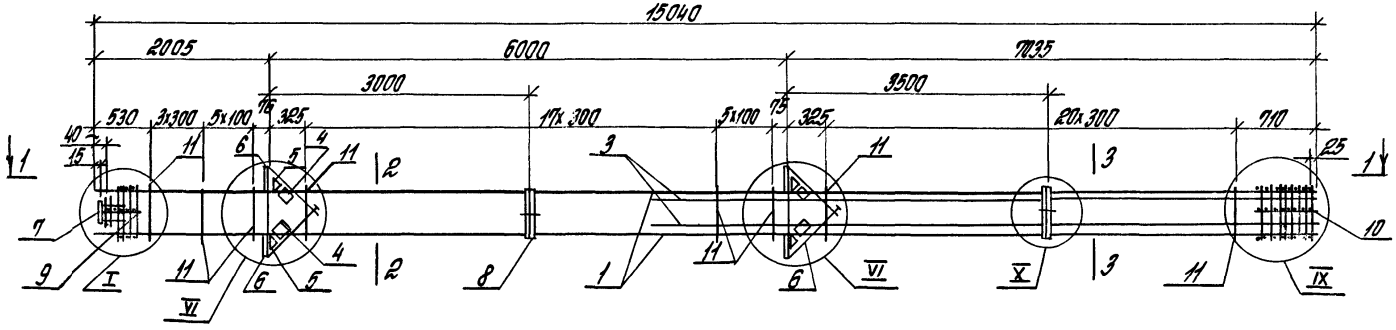

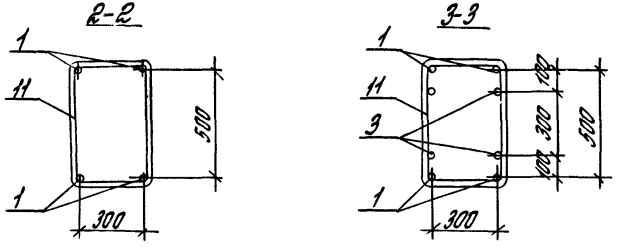

1. Спецификацию см. 1.420.1-19.1-3-2
2. Узлы см. 1.420.1-19.1-3-78

Разраб.	Палкина		1.420.1-19.1-3-42		
Рассчит	Городина				
Провер	Горабина				
			Каркас КП71... КП75	Стадия	Лист	Листов
				Р	1	2
				ЦНИИПРОМЗДАНИЙ		
Н.контр	Трактенгерц					

Инв.№ подл. | Подпись и дата | Взам.инв.№

Марка каркаса	Поз.	Наименование	Кол.	Обозначение документа	Масса каркаса, кг
КП71	1	ф25 А-III, ℓ=15040; 57,8 кг	4	Без черт.	542,5
	3	ф22 А-III, ℓ=8640; 25,8 кг	4	Без черт.	
	4	Сетка С6	4	1.420.1-19.1-6-5	
	5	С7	4	-6	
	6	Изделие закладное МН3	4	-8	
	7	МН7	1	-11	
	8	МН30	2	-23	
	9	Сетка СП1	1	-2	
	10	СП4	1	-2	
	11	ф 8 А-I, ℓ= 1780	53	-25	
КП72		Поз. 4... 11 по КП71			638,7
	1	ф28 А-III, ℓ=15040; 72,6 кг	4	Без черт.	
	3	ф25 А-III, ℓ=8640; 33,2 кг	4	Без черт.	
КП73		Поз. 4... 11 по КП71			698,1
	1	ф32 А-III, ℓ=15040; 94,9 кг	4	Без черт.	
	3	ф22 А-III, ℓ=8640; 25,8	4	Без черт.	
КП74		Поз. 4... 8, по КП71			867,9
	1	ф36 А-III, ℓ=15040; 120,2 кг	4	Без черт.	
	3	ф25 А-III, ℓ=8640; 33,2 кг	4	Без черт.	
	9	Сетка СП2	1	1.420.1-19.1-6-2	
	10	СП5	1	-2	
	11	ф 10 А-I, ℓ=1820	53	-25	
КП75		Поз. 4... 8, по КП71			951,1
	1	ф40 А-III, ℓ=15040; 148,4 кг	4	Без черт.	
	3	ф22 А-III, ℓ=8640; 25,8 кг	4	Без черт.	
	9	Сетка СП2	1	1.420.1-19.1-6-2	
	10	СП5	1	-2	
	11	ф 12 А-I, ℓ=1820	53	-25	

Арматура классов А-I и А-III по ГОСТ 5781-82

Инв. № подл. | Подпись и дата | Взам. инв. №

1.420.1-19.1-3-42

Лист 2

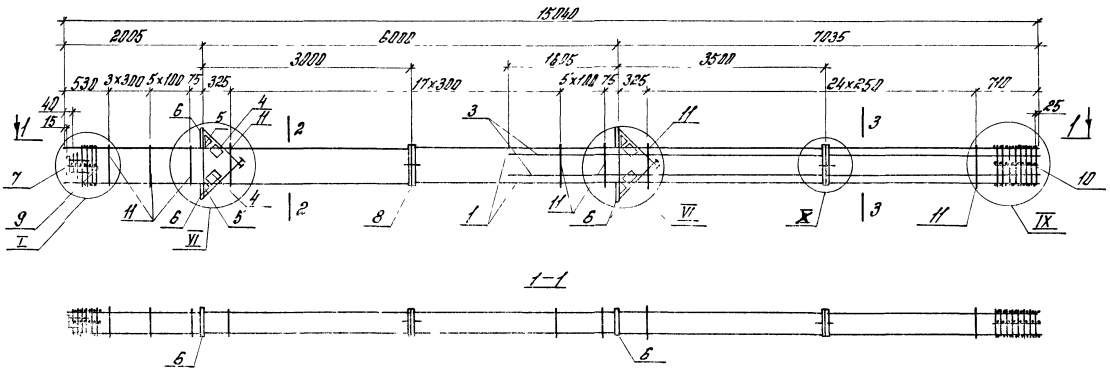

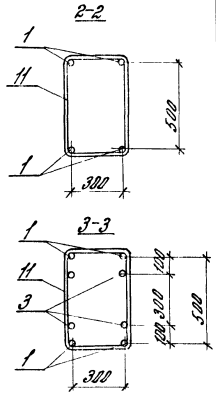

Поз.	Наименование	Кол	Обозначение документа
1	ф 40 А III, l=15040; 148,4 кг	4	без черт.
3	ф 25 А III, l=8640; 33,2 кг	4	без черт.
4	Сетка С6	4	1.420.1-19.1-6-5
5	С7	4	-6
6	Изделие закладное МН3	4	-8
7	МН7	1	-11
8	МН30	2	-29
9	Сетка СП2	1	-2
10	СП5	1	-2
11	ф 10 А I, l=1820	57	-25

1 Арматура классов А-I и А-III по ГОСТ 5781-82

2 Узлы см. 1.420.1-19.1-3-78.

3. Масса каркаса 985,2 кг

Разраб.	Палкина	Палк	1.420.1-19.1-3-43
Рассчит.	Тарадина	Тарад	
Провер.	Тарадина	Тарад	
Н. контр.	Трахтенгерц		Каркас КП76

Стадия	Лист	Листов
Р		1

ЦНИИПРОМЗДАНИЙ

Инв. № подл. | Подпись и дата | Взам. инв. №

24351 78

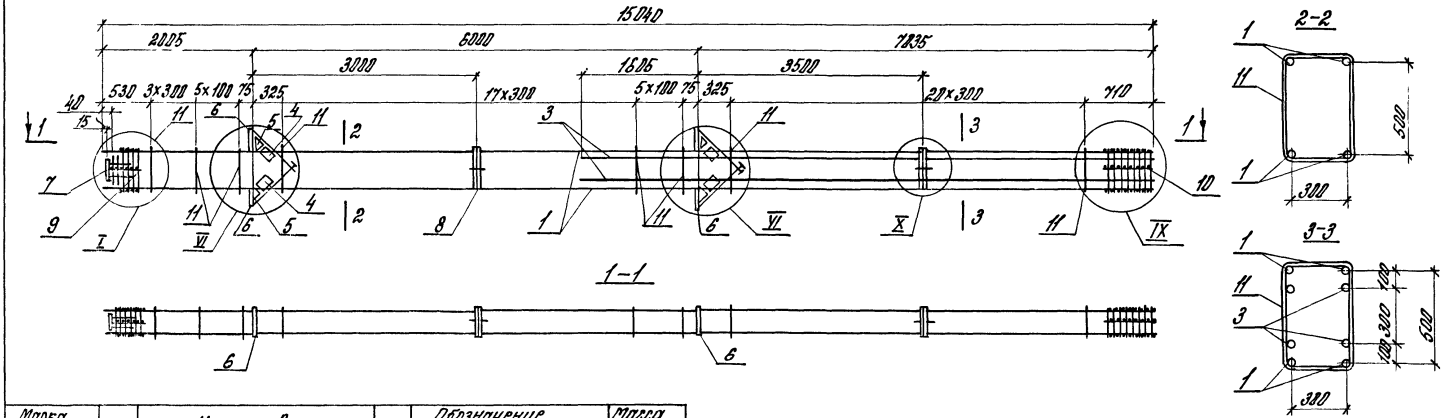

Марка каркаса	Поз.	Наименование	Кол.	Обозначение документа	Масса каркаса кг
КП77	1	Ф40 А III, ℓ=15040; 148,4 кг	4	БЕЗ черт.	1066,1
	3	Ф32 А III, ℓ=8640; 54,5 кг	4	БЕЗ черт.	
	4	Сетка С6	4	1.420.1-19.1-6-5	
	5	С7	4	-6	
	6	Изделие закладное МН3	4	-8	
	7	МН7	1	-11	
	8	МН30	2	-23	
	9	Сетка СП2	1	-2	
	10	СП5	1	-2	
	11	Ф10 А I, ℓ=1820	53	-25	
КП78		Поз. 4... 11 по КП77			1188,8
	1	Ф40 А III, ℓ=15040; 148,4 кг	4	БЕЗ черт.	
	3	Ф40 А III, ℓ=8640; 85,2 кг	4	БЕЗ черт.	

1. Арматура классов А-I и А-III по по ГОСТ 5781-82
2. Узлы см. 1.420.1-19.1-3-78

Разраб.	Палкина		1.420.1-19.1-3-44
Рассчит.	Тарадина		
Провер.	Тарадина		
Н.контр.	Трахтенгерц		Каркас КП77... КП78

Стадия	Лист	Листов
Р		1

ЦНИИПРОМЗДАНИЙ

Инв. № подл. | Подпись и дата | Взам. инв. №

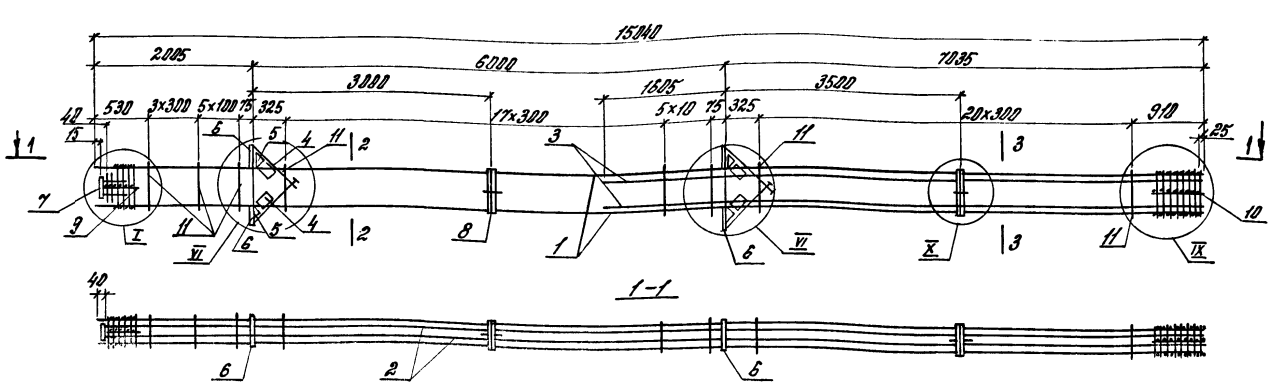

Марка каркаса	Поз.	Наименование	Кол.	Обозначение документа	Масса каркаса, кг
КП79	1	ф40 А-III, ℓ=15040; 148,4 кг	4	Без черт.	1444,7
	2	ф32 А-III, ℓ=15000; 94,7 кг	4	Без черт.	
	3	ф32 А-III, ℓ=8640; 54,5 кг	4	Без черт.	
	4	Сетка С6	4	1.420.1-19.1-6-5	
	5	С7	4	-6	
	6	Изделие закладное МН3	4	-8	
	7	МН7	1	-11	
	8	МН30	2	-23	
	9	Сетка СП2	1	-2	
	10	СП5	1	-2	
	11	ф 10 А-I, ℓ=1820	53	-25	
КП80		Поз. 1,3 ... 11 по КП79			1858,0
	2	ф40 А-III, ℓ=15000; 148,0 кг	4	Без черт.	

Марка каркаса	Поз.	Наименование	Кол.	Обозначение документа	Масса каркаса, кг
КП81		Поз. 1, 4 ... 11 по КП79			1780,8
	2	ф40 А-III, ℓ=15000; 148,0 кг	4	Без черт.	
	3	ф40 А-III, ℓ=8640; 85,2 кг	4	Без черт.	

1. Арматура классов А-I и А-III по ГОСТ 5781-82
2. Узлы см. 1.420.1-19.1-3-78

Разраб.	Полкина		1.420.1-19.1-3-45
Рецензент	Терадина		
Пров.	Терадина		
Н. контр.	Трактенгерц		Каркас КП79 ... КП81

Стадия	Лист	Листов
Р		1

ЦНИИПРОМЗДАНИЙ

Инв. № подл. | Подпись и дата | Взам. инв. №

211351 80

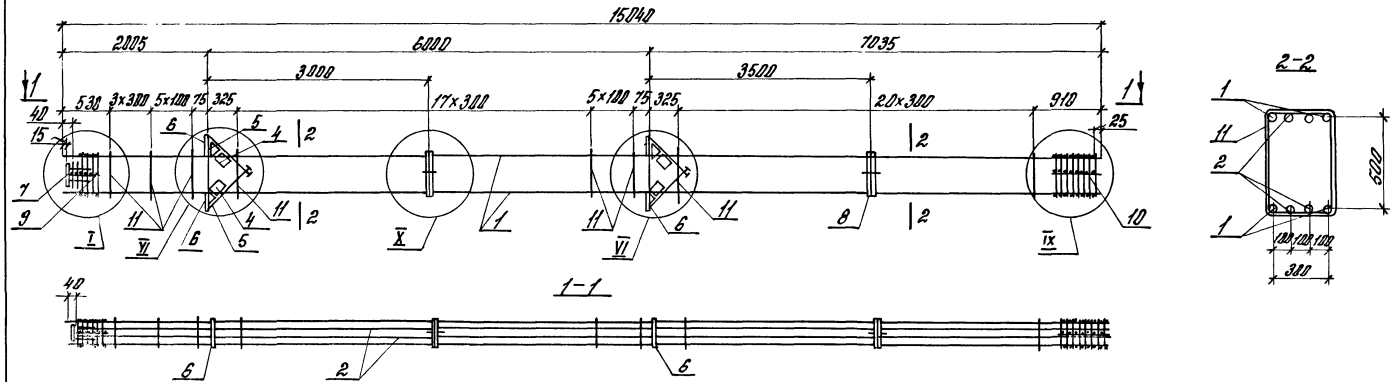

Марка каркаса	Поз.	Наименование	Кол.	Обозначение документа	Масса каркаса, кг
КП82	1	ф36 А III, ℓ=15040; 120,2 кг	4	БЕЗ черт.	965,6
	2	ф25 А III, ℓ=15000; 57,6 кг	4	БЕЗ черт.	
	4	Сетка С6	4	1.420.1-19.1-6-5	
	5	С7	4	-6	
	6	Изделие закладное МН3	4	-8	
	7	МН7	1	-11	
	8	МН30	2	-23	
	9	Сетка С12	1	-2	
	10	С15	1	-2	
	11	ф10 А I, ℓ=1820	63	-25	
КП83		Поз. 4...11 по КП82			1137,8
	1	ф40 А III, ℓ=15040; 148,4 кг	4	БЕЗ черт.	
	2	ф28 А III, ℓ=15000; 72,5 кг	4	БЕЗ черт.	

1. Арматура классов А-I и А-III по ГОСТ 5781-82
2. Узлы см. 1.420.1-19.1-3-78

Разраб.	Полкина	
Рассчит.	Тарадина	
Пров.	Тарадина	
Н. контр.	Бахтенгерц	

1.420.1-19.1-3-46

Каркас КП82... КП83

Стадия	Лист	Листов
Р	1	2

ЦНИИПРОМЗДАНИЙ

24351 81

Инв. № подл. | Подпись и дата | Взам. инв. №

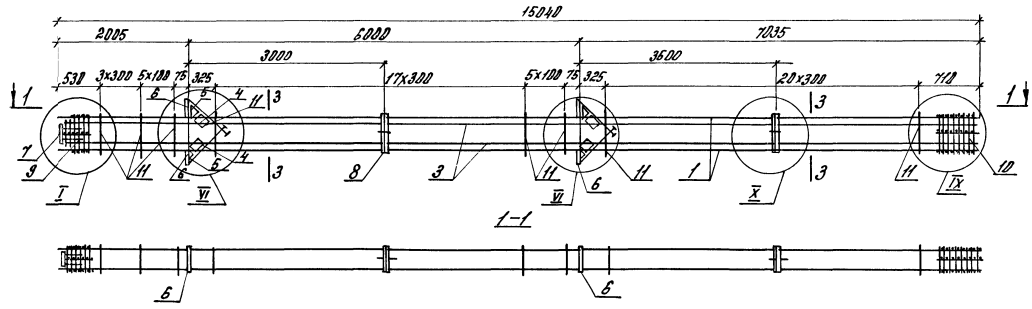

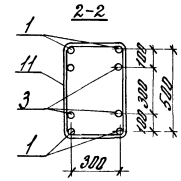

Поз.	Наименование	Кол.	Обозначение документа
1	ф 40 А III, l=15040; 148,4 кг	4	без черт.
3	ф 40 А III, l=15000; 148,0 кг	4	без черт.
4	Сетка С6	4	1.420.1-19.1-6-5
5	С7	4	-6
6	Изделие закладное МН3	4	-8
7	МН7	1	-11
8	МН30	2	-23
9	Сетка СП2	1	-2
10	СП5	1	-2
11	ф 10 А I, l=1820	53	-25

1. Арматура классов А-I и А-III по ГОСТ 5781-82
2. Узлы см. 1.420.1-19.1-3-78
3. Масса каркаса 1439,9 кг

Разраб.	Палкина		1.420.1-19.1-3-47	
Рассчит.	Тарадина			
Провер.	Тарадина			
Н.контр.	Трактенгерц		Каркас КП84	Стадия Р / Лист / Листов 1
				ЦНИИПРОМЗДАНИЙ

Инв. № подл. | Подпись и дата | Взам. инв. №

24351 82

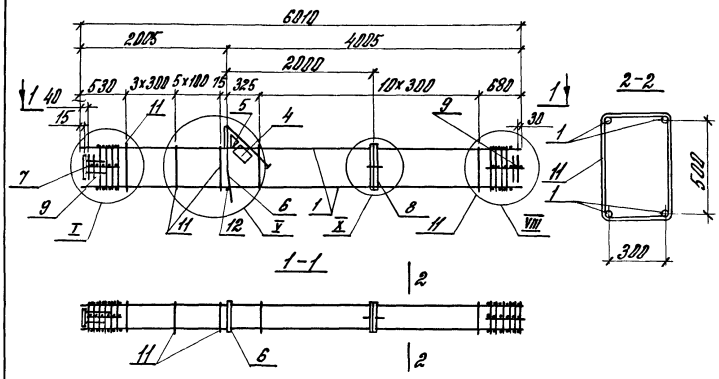

1. Арматура классов А-I и А-III по ГОСТ 5781-82
2. Узлы см. 1.420.1-19.1-3-78
3. Поз. 12 оцинковать.

Марка каркаса	Поз.	Наименование	Кол.	Обозначение документа	Масса каркаса, кг
КП85	1	ф22 А-III, ℓ=6010; 17,9 кг	4	без черт.	152,7
	4	Сетка С6	1	1.420.1-19.1-6-5	
	5	С7	1	– 6	
	6	Изделие закладное МН1	1	– 7	
	7	МН7	1	– 11	
	8	МН30	1	– 23	
	9	Сетка СП1	2	– 2	
	11	ф 6 А-I, ℓ = 1760	20	– 25	
	12	ф18 А-I, ℓ=380; 0,8 кг	1	без черт.	
КП86		Поз. 4... 9,12 по КП85			179,6
	1	ф25 А-III, ℓ=6010; 23,1 кг	4	без черт.	
	11	ф 8 А-I, ℓ = 1780	20	1.420.1-19.1-6– 25	
КП87		Поз. 4... 9,12 по КП85			203,4
	1	ф28 А-III, ℓ=6010; 29,0 кг	4	без черт.	
	11	ф 8 А-I, ℓ = 1780	20	1.420.1-19.1-6 – 25	
КП88		Поз. 4... 9,12 по КП85			239,0
	1	ф32 А-III, ℓ=6010; 37,9	4	без черт.	
	11	ф 8 А-I, ℓ = 1780	20	1.420.1-19.1-6-25	
КП89		Поз. 4... 8,12 по КП85			261,5
	1	ф36 А-III, ℓ=6010; 48,0 кг	4	без черт.	
	9	Сетка СП2	2	1.420.1-19.1-6-2	
	11	ф 10 А-I, ℓ=1820	20	– 25	
КП90		Поз. 4.... 8,12 по КП85			347,1
	1	ф40 А-III, ℓ=6010; 52,3 кг	4	без черт.	
	9	Сетка СП2	2	1.420.1-19.1-6-2	
	11	ф 10 А-I, ℓ = 1820	20	–25	

Разраб.	Полкина	
Провер.	Тарабина	
Провер.	Тарабина	
Н. контр.	Трохтенгерц	

1.420.1-19.1-3-48

Каркас КП85... КП90

Стадия	Лист	Листов
Р		1

ЦНИИПРОМЗДАНИЙ

Инв. № подл. | Подпись и дата | Взам. инв. №

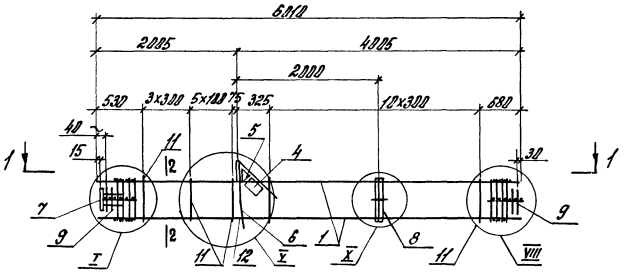

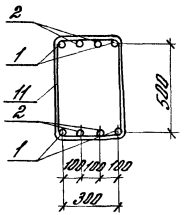

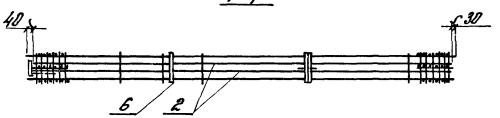

1. Арматура классов А-I и А-III по ГОСТ 5781-82
2. Узлы см. 1.420.1-19. 1-3-78

Разраб.	Палкина		1.420.1-19. 1-3-49	
Рассчит.	Тарадина			
Провер.	Тарадина			
			Каркас КП91... КП98	Стадия: Р; Лист: 1; Листов: 2
Н. контр.	Трахтенгерц			ЦНИИПРОМЗДАНИЙ

Инв. № подл. | Подпись и дата | Взам. инв. №

24351 84

Марка каркаса	Поз.	Наименование	Кол.	Обозначение документа	Масса каркаса, кг
КП91	1	ф25 AIII, ℓ=6010; 23,1 кг	4	БЕЗ черт.	250,5
	2	ф22 AIII, ℓ=5940; 17,7 кг	4	БЕЗ черт.	
	4	Сетка С6	1	1.420.1-19.1-6-5	
	5	С7	1	-6	
	6	Изделие закладное МН1	1	-7	
	7	МН7	1	-11	
	8	МН30	1	-23	
	9	Сетка СП1	2	-2	
	11	ф 8 AI, ℓ=1780	20	-25	
	12	ф18 AI, ℓ=380; 0,8 кг	1	БЕЗ черт.	
КП92		Поз. 4...9,11,12 по КП91			294,6
	1	ф28 AIII, ℓ=6010; 29,0 кг	4	БЕЗ черт.	
	2	ф25 AIII, ℓ=5940; 22,8 кг	4	БЕЗ черт.	
КП93		Поз. 4...9, 11, 12 по КП91			302,9
	1	ф32 AIII, ℓ=6010; 37,9 кг	4	БЕЗ черт.	
	2	ф22 AIII, ℓ=5940; 17,7 кг	4	БЕЗ черт.	
КП94		Поз. 4....8,12 по КП91			372,8
	1	ф36 AIII, ℓ=6010; 48,0 кг	4	БЕЗ черт.	
	2	ф22 AIII, ℓ=5940; 17,7 кг	4	БЕЗ черт.	
	9	Сетка СП2	2	1.420.1-19.1-6-2	
	11	ф10 AI, ℓ=1820	20	-25	
КП96		Поз. 4... 8, 12 по КП91			461,8
	1	ф40 AIII, ℓ=6010; 52,3 кг	4	БЕЗ черт.	
	2	ф28 AIII, ℓ=5940; 28,7 кг	4	БЕЗ черт.	
	9	Сетка СП2	2	1.420.1-19.1-6-2	
	11	ф10 AIII, ℓ=1820	20	-25	
КП97		Поз. 4... 8, 12 по КП91			536,8
	1	ф40 AIII, ℓ=6010; 52,3 кг	4	БЕЗ черт.	
	2	ф36 AIII, ℓ=5940; 47,5 кг	4	БЕЗ черт.	
	9	Сетка СП2	2	1.420.1-19.1-6-2	
	11	ф10 AI, ℓ=1820	20	-25	
КП98		Поз. 4... 8, 12 по КП91			581,3
	1	ф40 AIII, ℓ=6010; 52,3 кг	4	БЕЗ черт.	
	2	ф40 AIII, ℓ=5940; 68,6 кг	4	БЕЗ черт.	
	9	Сетка СП2	2	1.420.1-19.1-6-2	
	11	ф18 AI, ℓ=1820	20	-25	

1. Арматура классов AI и AIII по ГОСТ 5781-82
2. Поз. 12 оцинковать.

Инв.№ подл. | Подпись и дата | Взам.инв.№

1.420.1-19.1-3-49

Лист 2

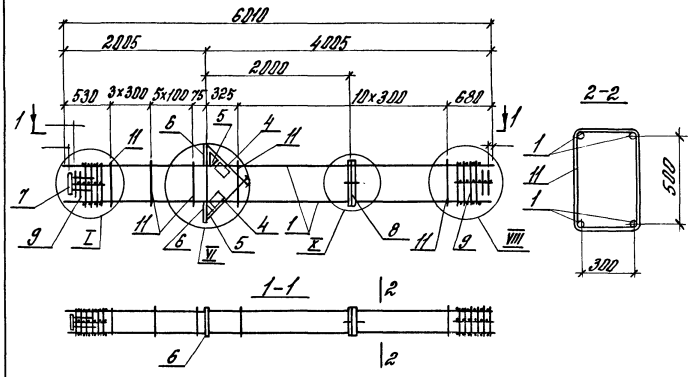

Марка каркаса	Поз.	Наименование	Кол.	Обозначение документа	Масса каркаса, кг
КП99	1	ф 22 А III, ℓ=6010; 17,9 кг	4	без черт.	181,9
	4	Сетка С6	2	1.420.1-19.1-6-5	
	5	С7	2	-6	
	6	Изделие закладное МН3	2	-8	
	7	МН7	1	-11	
	8	МН30	1	-23	
	9	Сетка СП1	2	-2	
	11	ф 6 А I, ℓ=1760	20	-25	
КП100		Поз. 4...9 по КП99			208,8
	1	ф 25 А III, ℓ=6010; 23,1 кг	4	без черт.	
	11	ф 8 А I, ℓ=1780	20	1.420.1-19.1-6-25	
КП101		Поз. 4...9 по КП99			232,6
	1	ф 28 А III, ℓ=6010; 29,0 кг	4	без черт.	
	11	ф 8 А I, ℓ=1780	20	1.420.1-19.1-6-25	
КП102		Поз. 4...9 по КП99			268,2
	1	ф 32 А III, ℓ=6010; 37,9 кг	4	без черт.	
	11	ф 8 А I, ℓ=1780	20	1.420.1-19.1-6-25	
КП103		Поз. 4...8 по КП99			331,1
	1	ф 36 А III, ℓ=6010; 48,0 кг	4	без черт.	
	9	Сетка СП2	2	1.420.1-19.1-6-2	
	11	ф 10 А I, ℓ=1820	20	-25	
КП104		Поз. 4...8 по КП99			376,3
	1	ф 40 А III, ℓ=6010; 52,3 кг	4	без черт.	
	9	Сетка СП2	2	1.420.1-19.1-6-2	
	11	ф 10 А I, ℓ=1820	20	-25	

1. Арматура классов А-I и А-III по ГОСТ 5781-82
2. Узлы см. 1.420.1-19.1-3-78

Разраб.	Полкина	[signature]	1.420.1-19.1-3-50
Рассчит.	Тарадина	[signature]	
Провер.	Тарадина	[signature]	
Н. контр.	Трактенгерц	[signature]	

Каркас КП99... КП104

Стадия	Лист	Листов
Р		1

ЦНИИПРОМЗДАНИЙ

Инв. № подл. | Подпись и дата | Взам. инв. №

24351 86

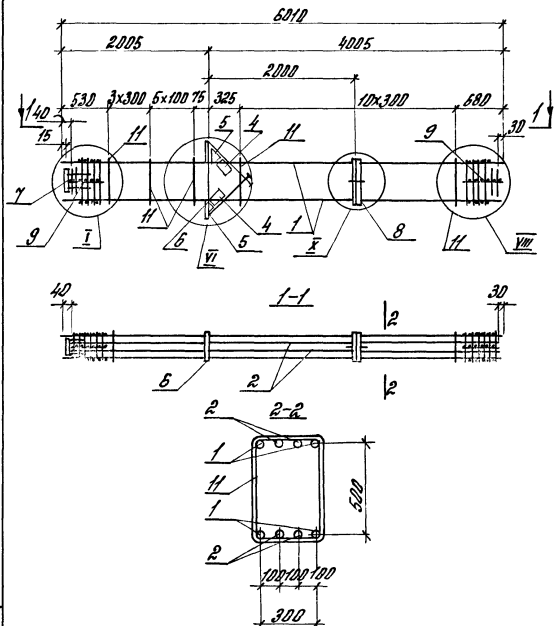

Марка каркаса	Поз.	Наименование	Кол.	Обозначение документа	Масса каркаса, кг
КП105	1	ф32 AIII, ℓ=6010; 37,9 кг	4	Без черт.	339,1
	2	ф22 AIII, ℓ=5940; 17,7 кг	4	Без черт.	
	4	Сетка С6	2	1.420.1-19.1-6-5	
	5	С7	2	-6	
	6	Изделие закладное МН3	2	-8	
	7	МН7	1	-11	
	8	МН30	1	-23	
	9	Сетка С11	2	-2	
	11	ф 8 AI, ℓ=1780	20	-25	
КП106		Поз. 4...9 по КП105			409,2
	1	ф36 AIII, ℓ=6010; 48,0 кг	4	Без черт.	
	2	ф25 AIII, ℓ=5940; 22,8 кг	4	Без черт.	
	11	ф10 AI, ℓ=1820	20	1.420.1-19.1-6-25	

1. Арматура классов A-I и A-III по ГОСТ 5781-82.
2. Узлы см. 1.420.1-19.1-3-78

Разраб.	Палкина		1.420.1-19.1-3-51	
Рассчит.	Тарабина			
Провер.	Тарабина			
Н. контр.	Трахтенгерц		Каркас КП105, КП106	Стадия: Р; Лист; Листов: 1
				ЦНИИПРОМЗДАНИЙ

Инв. № подл. | Подпись и дата | Взам. инв. №

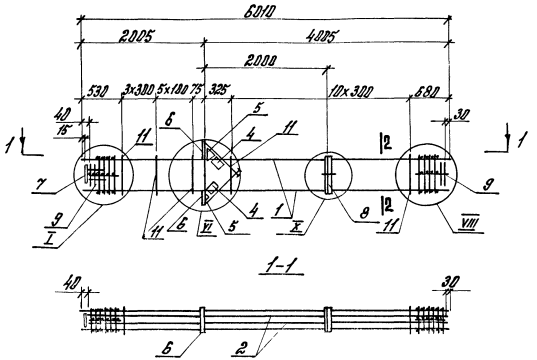

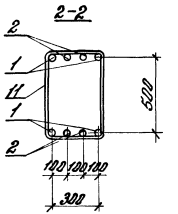

Поз.	Наименование	Кол.	Обозначение документа
1	ф40 А III, ℓ=6010; 52,3 кг	4	без черт.
2	ф25 А III, ℓ=5940; 22,8 кг	4	без черт.
4	Сетка С6	2	1.420.1-19.1-6-5
5	С7	2	-6
6	Изделие закладное МН3	2	-8
7	МН7	1	-11
8	МН30	1	-23
9	Сетка СП2	2	-2
11	ф10 А I, ℓ=1820	20	-25

1. Арматура классов А-I и А-III по ГОСТ 5781-82.
2. Узлы см. 1.420.1-19.1-3-78
3. Масса каркаса 467,4 кг

Разраб.	Палкина		1.420.1-19.1-3-52
Рассчит.	Тарадина		
Пров. ср.	Тарадина		Каркас КП 107
Н. контр.	Трахтенгерц		

Стадия	Лист	Листов
Р		1

ЦНИИПРОМЗДАНИЙ

Инв. № подл. | Подпись и дата | Взам. инв. №

24351 88

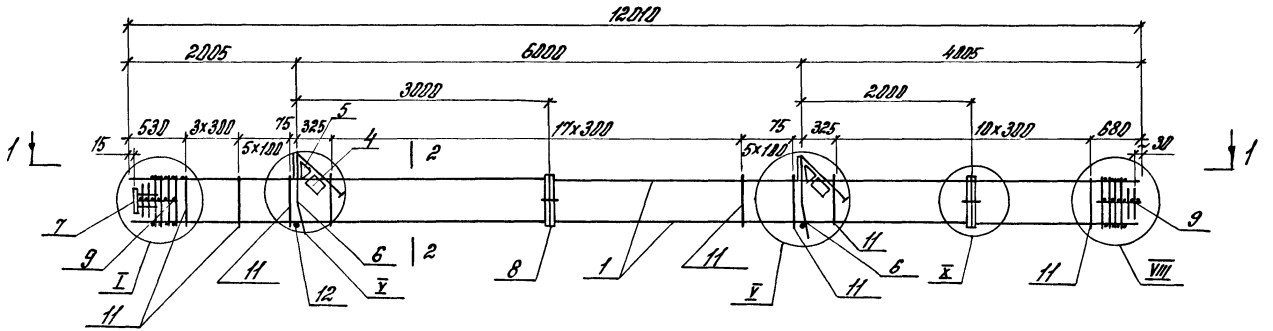

1-1

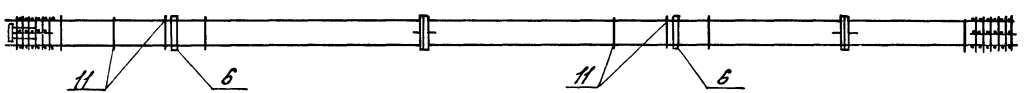

1. Спецификацию см. лист 2.
2. Узлы см. 1.420.1-19.1-3-78

2-2

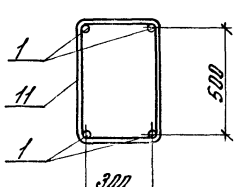

Разраб.	Палкина		1.420.1-19.1-3-53	
Рисчит.	Городина			
Провер.	Городина			
			Каркасы КП108...КП113	Стадия Р; Лист 1; Листов 2
Н. контр.	Трохтенгерц			ЦНИИПРОМЗДАНИЙ

Инв. № подл. | Подпись и дата | Взам. инв. №

Марка каркаса	Поз.	Наименование	Кол.	Обозначение документа	Масса каркаса, кг
КП108	1	ф22 AIII, ℓ=12010; 35,8 кг	4	Без черт.	274,8
	4	Сетка С6	2	1.420.1-19.1-6-5	
	5	С7	2	-6	
	6	Изделие закладное МН1	2	-7	
	7	МН7	1	-11	
	8	МН30	2	-23	
	9	Сетка СП1	2	-2	
	11	ф6 AI, ℓ=1760	43	-25	
	12	ф18 AI, ℓ=380; 0,8 кг	2	Без черт.	
КП109		Поз. 4...9, 12 по КП108			329,3
	1	ф25 AIII, ℓ=12010; 46,1 кг	4	Без черт.	
	11	ф8 AI, ℓ=1780	43	1.420.1-19.1-6-25	
КП110		Поз. 4...9, 12 по КП108			375,8
	1	ф28 AIII, ℓ=12010; 58,0 кг	4	Без черт.	
	11	ф8 AI, ℓ=1780	43	1.420.1-19.1-6-25	
КП111		Поз. 4...9, 12 по КП108			447,9
	1	ф32 AIII, ℓ=12010; 75,8 кг	4	Без черт.	
	11	ф8 AI, ℓ=1780	43	1.420.1-19.1-6-25	

Марка каркаса	Поз.	Наименование	Кол.	Обозначение документа	Масса каркаса, кг
КП112		Поз. 4...8, 12 по КП108			560,8
	1	ф36 AIII, ℓ=12010; 86,0 кг	4	Без черт.	
	9	Сетка СП2	2	1.420.1-19.1-6-2	
	11	ф10 AI, ℓ=1820	43	-25	
КП113		Поз. 4...8, 12 по КП108			650,9
	1	ф40 AIII, ℓ=12010; 118,5 кг	4	Без черт.	
	9	Сетка СП2	2	1.420.1-19.1-6-2	
	11	ф10 AI, ℓ=1820	43	-25	

1. Арматура классов AI и AIII по ГОСТ 5781-82
2. Поз. 12 оцинковать.

Инв. № подл. | Подпись и дата | Взам. инв. №

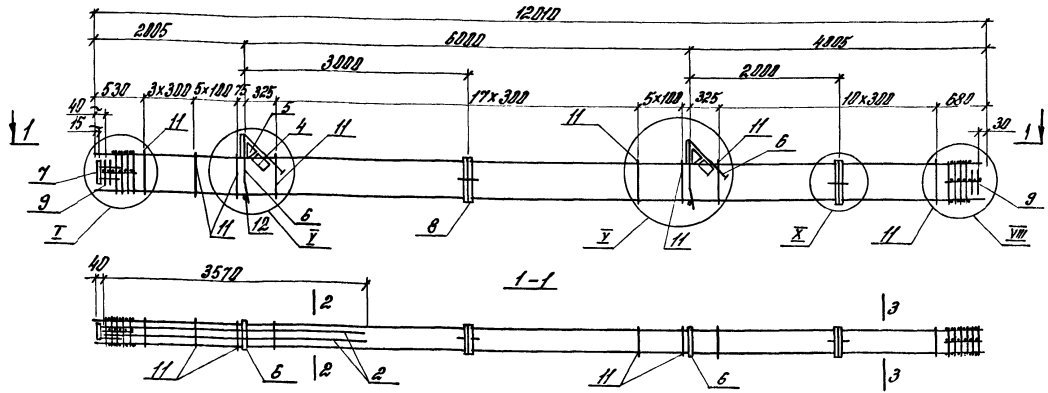

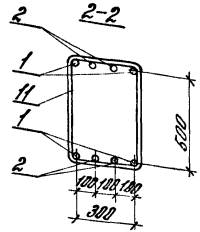

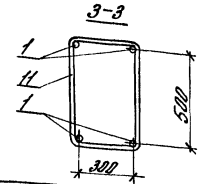

Марка каркаса	Поз.	Наименование	Кол.	Обозначение документа	Масса каркаса, кг
КП 114	1	ф25 А-III, ℓ = 12010; 46,1 кг	4	БСЗ черт.	311,9
	2	ф22 А-III, ℓ = 3570; 10,6 кг	4	БСЗ черт.	
	4	Сетка С6	2	1.420.1-19.1-6-5	
	5	С7	2	-6	
	6	Изделие закладное МН1	2	-7	
	7	МН7	1	-11	
	8	МН30	2	-23	
	9	Сетка СП1	2	-2	
	11	ф 8 А-I, ℓ = 1180	43	-25	
	12	ф 18 А-I, ℓ = 380; 0,8 кг	2	БСЗ черт.	
КП 115		Поз. 2, 4...8, 11, 12 по КП114			490,6
	1	ф32 А-III, ℓ = 12010; 75,8 кг	4	БСЗ черт.	

Марка каркаса	Поз.	Наименование	Кол.	Обозначение документа	Масса каркаса, кг
КП 116		Поз. 2, 4...8, 12 по КП 114			603,4
	1	ф36 А-III, ℓ = 12010; 95,0 кг	4	БСЗ черт.	
	9	Сетка СП2	2	1.420.1-19.1-6-2	
	11	ф10 А-I, ℓ = 1820	43	-25	

1. Арматура классов А-I и А-III по ГОСТ 5781-82
2. Узлы см. 1.420.1-19.1-3-78
3. Поз. 12 оцинковать.

Разраб.	Полкина		1.420.1-19.1-3-54
Рассчит.	Тарадина		
Провер.	Тарадина		
Н. контр.	Трахтенгерц		Каркас КП114...КП116

Стадия	Лист	Листов
Р		1

ЦНИИПРОМЗДАНИЙ

Инв. № подл. | Подп. и дата | Взам. инв. №

24351 91

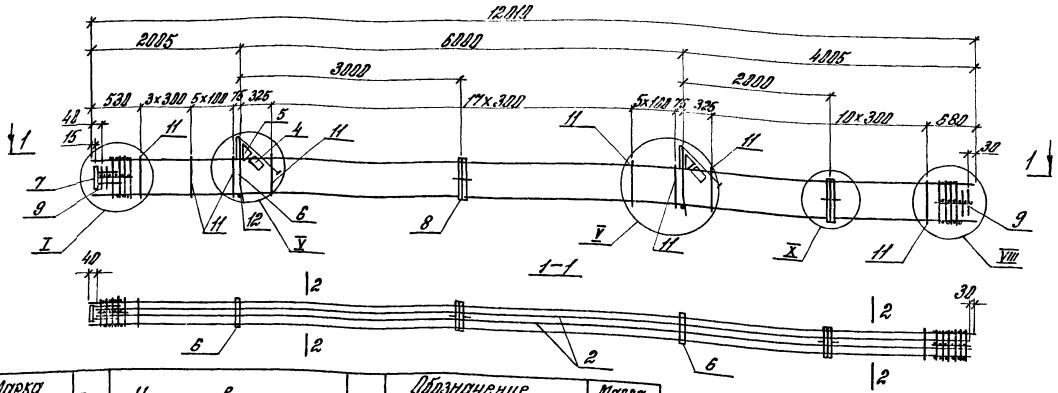

Марка каркаса	Поз.	Наименование	Кол.	Обозначение документа	Масса каркаса, кг
КП117	1	ф32 AIII, ℓ=12010; 75,8 кг	4	Без черт.	590,5
	2	ф22 AIII, ℓ=11940; 35,6 кг	4	Без черт.	
	4	Сетка С6	2	1.420.1-19.1-6-5	
	5	С7	2	-6	
	6	Изделие закладное МН1	2	-7	
	7	МН7	1	-11	
	8	МН30	2	-23	
	9	Сетка С11	2	-2	
	11	ф8 AI, ℓ=1780	43	-25	
	12	ф18 AI, ℓ=380; 0,8 кг	2	Без черт.	
		Поз. 2,4 ... 8,12 по КП117			
КП118	1	ф36 AIII, ℓ=12010; 96,8 кг	4	Без черт.	703,3
	9	Сетки С12	2	1.420.1-19.1-6-2	
	11	ф18 AI, ℓ=1820	43	-25	

Марка каркаса	Поз.	Наименование	Кол.	Обозначение документа	Масса каркаса, кг
КП119		Поз. 2.4 ... 8.12 по КП117			793,7
	1	ф40 AIII, ℓ=12010; 118,5 кг	4	Без черт.	
	9	Сетки С12	2	1.420.1-19.1-6-2	
	11	ф18 AI, ℓ=1820	43	-25	

1. Арматура класса AI и AIII по ГОСТ 5781-82.
2. Узлы см. 1.420.1-19.1-3-78.
3. Поз. 12 оцинковать.

Разраб.	Палкина		1.420.1-19.1-3-55
Рецензент	Тарадина		
Провер.	Тарадина		
Н. контр.	Трахтенгерц		Каркас КП117 ... КП119

Стадия	Лист	Листов
Р		1

ЦНИИПРОМЗДАНИЙ

Инв. № подл. | Подпись и дата | Взам. инв. №

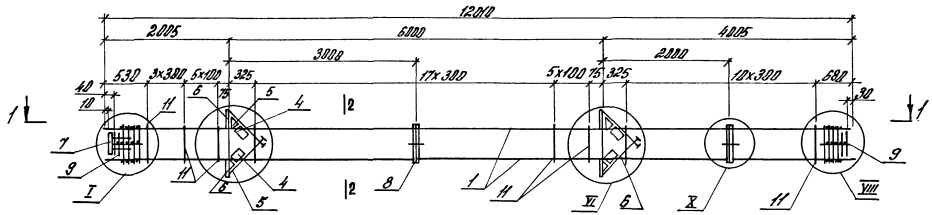

1-1

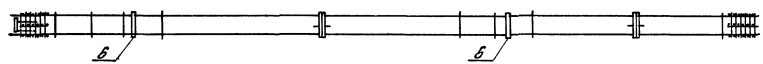

2-2

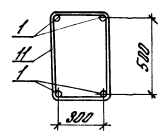

Спецификацию см. лист 2.

Узлы см. 1.420.1-19. 1-3-78.

Разраб.	Полкина		1.420.1-19. 1-3-56	
Рассчит.	Тарадина	Тарад-		
Провер.	Тарадина	Тарад-		
Н.контр.	Трахтенгерц		Каркас КП120... КП124	Стадия Р / Лист 1 / Листов 2
				ЦНИИПРОМЗДАНИЙ

Инв. № подл. | Подпись и дата | Взам. инв. №

24351 93

Марка каркаса	Поз.	Наименование	Кол.	Обозначение документа	Марка каркаса, кг
КП120	1	ф22 AIII, ℓ=12010; 35,8 кг	4	Без черт.	333,3
	4	Сетка С6	4	1.420.1-19.1-6-5	
	5	С7	4	-6	
	6	Изделие закладное МН3	4	-8	
	7	МН7	1	-11	
	8	МН30	2	-23	
	9	Сетка СП1	2	-2	
	11	ф6 AI, ℓ=1760	43	-25	
КП121		Поз. 4... 9 по КП 120			387,8
	1	ф25 AIII, ℓ=12010; 46,1 кг	4	Без черт.	
	11	ф8 AI, ℓ=1780	43	1.420.1-19.1-6-25	
КП122		Поз. 4... 9 по КП 120			410,2
	1	ф28 AIII, ℓ=12010; 58,0 кг	4	Без черт.	
	11	ф8 AI, ℓ=1780	43	1.420.1-19.1-6-25	
КП123		Поз. 4... 9 по КП 120			506,4
	1	ф32 AIII, ℓ=12010; 75,8 кг	4	Без черт.	
	11	ф8 AI, ℓ=1780	43	1.420.1-19.1-6-25	

Марка каркаса	Поз.	Наименование	Кол.	Обозначение документа	Масса каркаса, кг
КП124		Поз. 4... 9 по КП 120			605,2
	1	ф36 AIII, ℓ=12010; 95,0 кг	4	Без черт.	
	11	ф10 AI, ℓ=1820	43	1.420.1-19,1-6-25	

Арматура классов AI и AIII по ГОСТ 5781-82

Инв.№ подл. | Подпись и дата | Взам. инв.№

1.420.1-19.1-3-56

Лист

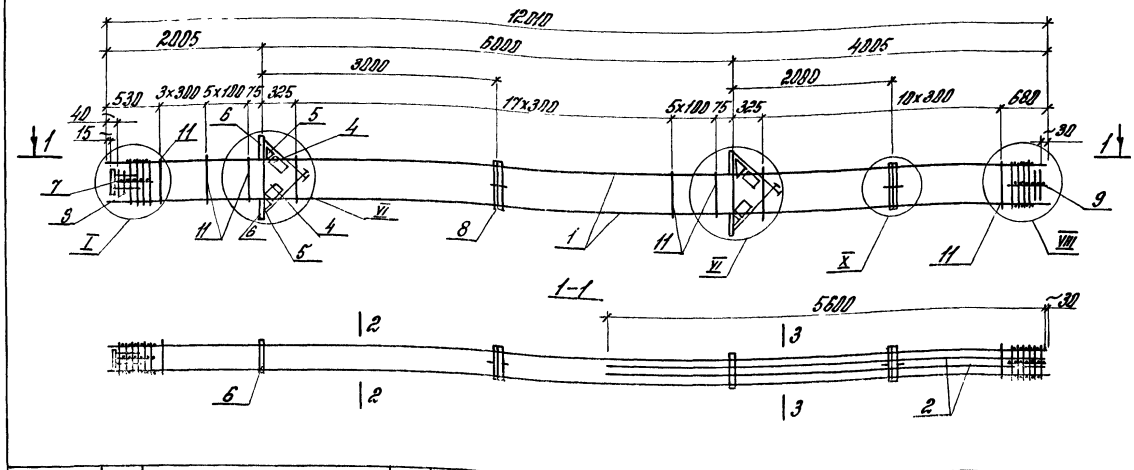

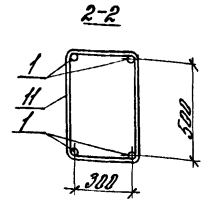

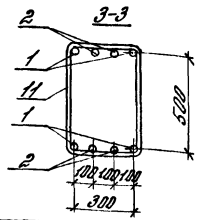

Марка каркаса	Поз.	Наименование	Кол.	Обозначение документа	Масса каркаса, кг
КП125	1	ф25 AIII, ℓ=12010; 46,1 кг	4	БЕЗ черт.	454,6
	2	ф22 AIII, ℓ=5600; 16,7 кг	4	БЕЗ черт.	
	4	Сетка С6	4	1.420.1-19.1-6-5	
	5	С7	4	-6	
	6	Изделие закладное МН3	4	-8	
	7	МН7	1	-11	
	8	МН10	2	-23	
	9	Сетка СП1	2	-2	
	11	ф 8 AI, ℓ=1180	43	-25	
КП 126		Поз. 2,4...9,11 по КП 125			516,2
	1	ф32 AIII, ℓ=12010; 76,8 кг	4	БЕЗ черт.	

Марка каркаса	Поз.	Наименование	Кол.	Обозначение документа	Масса каркаса, кг
КП127		Поз. 2,4...9,11 по КП 125			762,1
	1	ф40 AIII, ℓ=12010; 118,5 кг	4	БЕЗ черт.	
	11	ф10 AI, ℓ=1820	43	1.420.1-19.1-6-25	

1. Арматура классов AIII и AI по ГОСТ 5781-82
2. Узлы см. 1.420.1-19.1-3-78

Разраб.	Полкина		1.420.1-19.1-3-57
Рук.сект.	Городина		
Гл.спец.	Городина		
Н.контр.	Трохтенгерц		Каркас КП125... КП127

Стадия	Лист	Листов
Р		1

ЦНИИПРОМЗДАНИЙ

Инв.№ подл. | Подпись и дата | Взам.инв.№

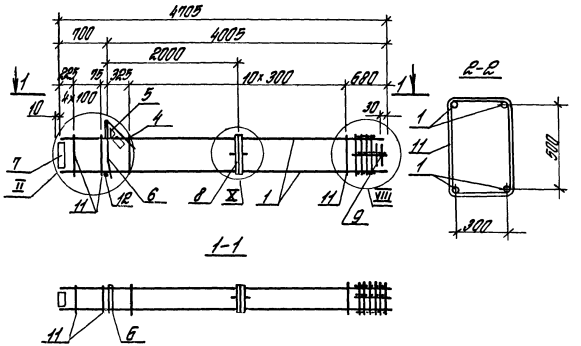

Марка каркаса	Поз.	Наименование	Кол.	Обозначение документа	Масса каркаса кг
КП 128	1	ф22АIII, ℓ=4705; 14,0 кг	4	Без черт.	137,6
	4	Сетка С6	1	1.420.1-19.1-6-5	
	5	С7	1	-6	
	6	Изделие закладное МН2	1	-7	
	7	МН6	1	-10	
	8	МН30	1	-23	
	9	Сетка СП1	1	-2	
	11	ф6АI, ℓ=1760	16	-25	
	12	ф18АI, ℓ=380; 0,8 кг	1	Без черт.	
КП 129		Поз. 4...9, 12 по КП 128			158,6
	1	ф25АIII, ℓ=4705; 18,1 кг	4	Без черт.	
	11	ф8АI, ℓ=1780	16	1.420.1-19.1-6-25	
КП 130		Поз. 4...9, 12 по КП 128			177,2
	1	ф28АIII, ℓ=4705, 22,7 кг	4	Без черт.	
	11	ф8АI, ℓ=1780	16	1.420.1-19.1-6-25	
КП 131		Поз. 4...9, 12 по КП 128			205,1
	1	ф32АIII, ℓ=4705; 29,7 кг	4	Без черт.	
	11	ф8АI, ℓ=1780	16	1.420.1-19.1-6-25	
КП 132		Поз. 4...8, 12 по КП 128			250,5
	1	ф36АIII, ℓ=4705; 37,6 кг	4	Без черт.	
	9	Сетка СП2	1	1.420.1-19.1-6-2	
	11	ф10АI, ℓ=1820	16	-25	
КП 133		Поз. 4...8, 12 по КП 128			285,8
	1	ф40АIII, ℓ=4705; 46,4 кг	4	Без черт.	
	9	Сетка СП2	1	1.420.1-19.1-6-2	
	11	ф10АI, ℓ=1820	16	-25	

1. Арматура классов А-I и А-III по ГОСТ 5781-82.
2. Узлы см. 1.420.1-19.1-3-78.
3. Поз. 12 оцинковать.

Разраб.	Палкина	[signature]	1.420.1-19.1-3-58
Рассчит.	Тарадина	[signature]	
Провер.	Тарадина	[signature]	
Н. контр.	Трахтенгерц	[signature]	Каркас КП 128... КП 133

Стадия	Лист	Листов
Р		1

ЦНИИПРОМЗДАНИЙ

Инв. № подл. | Подпись и дата | Взам. инв. №

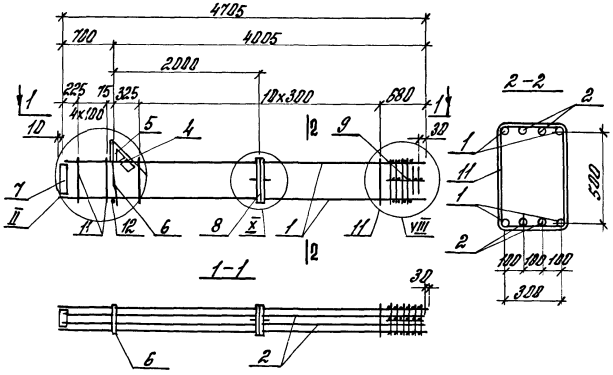

Марка каркаса	Поз.	Наименование	Кол.	Обозначение документа	Масса каркаса, кг
КП134	1	ф25 AIII, ℓ=4705; 18,1 кг	4	БСЗ 4 серг.	214,4
	2	ф22 AIII, ℓ=4675; 13,9 кг	4	БСЗ 4 серг.	
	4	Сетка С6	1	1.420.1-19.1-6-5	
	5	С7	1	-6	
	6	Изделие закладное МН2	1	-7	
	7	МН6	1	-10	
	8	МН30	1	-23	
	9	Сетка С11	1	-2	
	11	ф8 AI, ℓ=1180	16	-25	
	12	ф18 AI, ℓ=380; 2,8 кг	1	БСЗ 4 серг.	
КП135		Поз. 2,4...9,11,12 по КП134			260,9
	1	ф32 AIII, ℓ=4705; 29,7 кг	4	БСЗ 4 серг.	
КП136		Поз. 2,4... 8, 12 по КП134			306,3
	1	ф36 AIII, ℓ=4705; 37,6 кг	4	БСЗ 4 серг.	
	9	Сетка С12	1	1.420.1-19.1-6-2	
	11	ф10 AI, ℓ=1820	16	-25	
КП137		Поз. 4... 8, 12 по КП 134			376,1
	1	ф40 AIII, ℓ=4705; 46,4 кг	4	БСЗ 4 серг.	
	2	ф28 AIII, ℓ=4675; 22,6 кг	4	БСЗ 4 серг.	
	9	Сетка С12	1	1.420.1-19.1-6-2	
	11	ф10 AI, ℓ=1820	16	-25	

1. Арматура классов AI и AIII по ГОСТ 5781-82
2. Узлы см. 1.420.1-19.1-3-78
3. Поз. 12 оцинковать

Инв. № подл. | Подпись и дата | Взам. инв. №

Разраб.	Полкина		1.420.1-19.1-3-59
Рассчит.	Тарабина		
Провер.	Тарабина		
Н. контр.	Трахтенгерц		Каркас КП134...КП137

Стадия	Лист	Листов
Р		1

ЦНИИПРОМЗДАНИЙ

24351 07

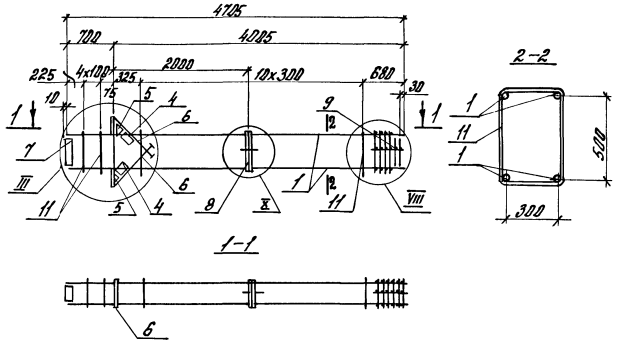

Марка каркаса	Поз.	Наименование	Кол.	Обозначение документа	Масса каркаса, кг
КП138	1	ф22 А III, ℓ=4705; 14,0 кг	4	без черт.	176,6
	4	Сетка С6	2	1.420.1-19.1-6-5	
	5	С7	2	-6	
	6	Изделие закладное МН3	2	-8	
	7	МН5	1	-9	
	8	МН30	1	-23	
	9	Сетка СП1	1	-2	
	11	ф6 А I, ℓ=1760	16	-25	
КП139		Поз. 4... 9 по КП138			197,6
	1	ф25 А III, ℓ=4705; 18,1 кг	4	без черт.	
	11	ф8 А I, ℓ=1780	16	1.420.1-19.1-6-25	
КП140		Поз. 4... 9 по КП138			216,2
	1	ф28 А III, ℓ=4705; 22,7 кг	4	без черт.	
	11	ф8 А I, ℓ=1780	16	1.420.1-19.1-6-25	
КП141		Поз. 4... 9 по КП138			244,1
	1	ф32 А III, ℓ=4705; 29,7 кг	4	без черт.	
	11	ф8 А I, ℓ=1780	16	1.420.1-19.1-6-25	
КП142		Поз. 4... 9 по КП138			282,5
	1	ф36 А III, ℓ=4705; 37,6 кг	4	без черт.	
	11	ф10 А I, ℓ=1820	16	1.420.1-19.1-6-25	

1. Арматура классов А-I и А-III по ГОСТ 5781-82
2. Узлы см. 1.420.1-19.1-3-78

Разраб.	Палкина	[signature]	1.420.1-19.1-3-60
Рассчит.	Тарадина	[signature]	
Провер.	Тарадина	[signature]	
Н. контр.	Трахтенгерц	[signature]	Каркас КП138...КП142

Стадия	Лист	Листов
Р		1

ЦНИИПРОМЗДАНИЙ

Инв. № подл. | Подпись и дата | Взам. инв. №

24351 98

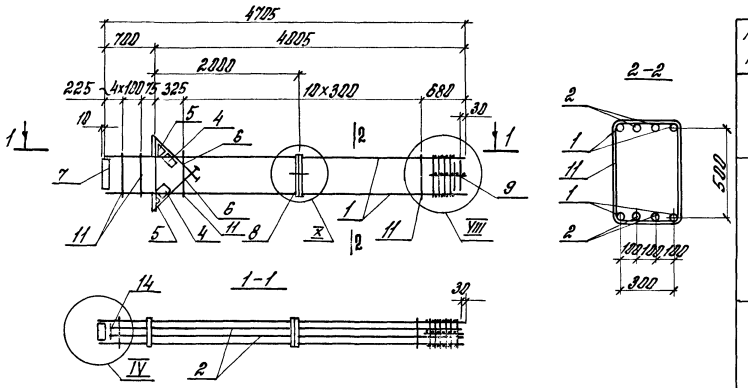

Марка каркаса	поз.	Наименование	кол.	Обозначение документа	Масса каркаса кг
КП 143	1	ф25 А III, ℓ=4705; 18,1 кг	4	без черт.	259,2
	2	ф22 А III, ℓ=4575; 13,6 кг	4	без черт.	
	4	Сетка С6	2	1.420.1-19.1-6-5	
	5	С7	2	-6	
	6	Изделие закладное МН3	2	-8	
	7	МН5	1	-9	
	8	МН30	1	-23	
	9	Сетка СП1	1	-2	
	11	ф 8 А I, ℓ=1780	16	-25	
	14	- 22 х 100, ℓ=200; 3,5 кг	2	-26	

Марка каркаса	поз.	Наименование	кол.	Обозначение документа	Масса каркаса, кг
КП 144		Поз. 4... 9, 11, 14 по КП143			293,5
	1	ф 28 А III, ℓ=4705; 22,7 кг	4	без черт.	
	2	ф 25 А III, ℓ=4575; 17,6 кг	4	без черт.	
КП 145		Поз. 4... 8, 14 по КП143			351,1
	1	ф 36 А III, ℓ=4705; 37,5 кг	4	без черт.	
	2	ф 22 А III, ℓ=4575; 13,6 кг	4	без черт.	
	9	Сетка СП2	1	1.420.1-19.1-6-2	
	11	ф 10 А I, ℓ=1820	16	-25	
КП 146		Поз. 4... 8, 14 по КП143			356,8
	1	ф 36 А III, ℓ=4705; 37,5 кг	4	без черт.	
	2	ф 25 А III, ℓ=4575; 17,6 кг	4	без черт.	
	9	Сетка СП2	1	1.420.1-19.1-6-2	
	11	ф 10 А I, ℓ=1820	16	-25	
КП 147		Поз. 4... 8 по КП143			448,1
	1	ф 40 А III, ℓ=4605; 45,4 кг	4	без черт.	
	2	ф 32 А III, ℓ=4575; 28,9 кг	4	без черт.	
	9	Сетка СП2	1	1.420.1-19.1-6-2	
	11	ф 10 А I, ℓ=1820	16	-25	
	14	-25 х 100, ℓ=200; 3,9 кг	2	-26	

1. Арматура классов А-I и А-III по ГОСТ 5781-82
2. Узлы см. 1.420.1-19.1-3-78

Разраб.	Полякина		1.420.1-19.1-3-61
Рассчит.	Городина		
Провер.	Городина		
Н. контр.	Трахтенгерц		Каркас КП143... КП147

Стадия	Лист	Листов
Р		1

ЦНИИПРОМЗДАНИЙ

Инв. № подл. | Подпись и дата | Взам. инв. №

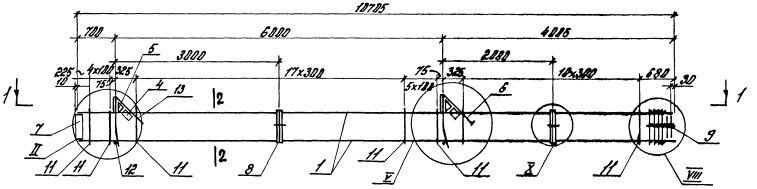

1-1

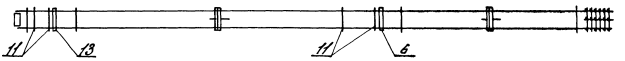

2-2

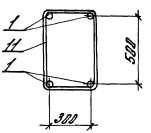

1. Спецификацию см. лист 2.
2. Узлы см. 1.420.1-19.1-3-78

Разраб.	Палкина		1.420.1-19.1-3-62			
Рассчит.	Тарадина					
Провер.	Тарадина		Каркасы КП148... КП152	Стадия	Лист	Листов
				Р	1	2
				ЦНИИПРОМЗДАНИЙ		
Н.контр.	Трахтенгерц					

Инв.№ подл. | Подпись и дата | Взам.инв.№

24351 100

Марка каркаса	Поз.	Наименование	Кол.	Обозначение документа	Масса каркаса, кг
КП148	1	ф22 AIII, ℓ=10705; 34,5 кг	4	БЕЗ черт.	232,4
	4	Сетка С5	2	1.420.1-19.1-6-5	
	5	С7	2	-6	
	6	Изделие закладное МН1	1	-7	
	7	МН6	1	-10	
	8	МН30	2	-23	
	9	Сетка СП1	1	-2	
	11	ф6 AI, ℓ=1780	39	-25	
	12	ф18 AI, ℓ=380	2	БЕЗ черт.	
	13	Изделие закладное МН2	1	1.420.1-19.1-6-7	
КП149		Поз. 4...9, 12, 13 по КП148			281,1
	1	ф25 AIII, ℓ=10705; 41,1 кг	4	БЕЗ черт.	
	11	ф8 AI, ℓ=1780	39	1.420.1-19.1-6-25	
КП150		Поз. 4...9, 12, 13 по КП148			323,5
	1	ф28 AIII, ℓ=10705; 51,7 кг	4	БЕЗ черт.	
	11	ф8 AI, ℓ=1780	39	1.420.1-19.1-6-25	

Марка каркаса	Поз.	Наименование	Кол.	Обозначение документа	Масса каркаса, кг
КП151		Поз. 4...9, 12, 13 по КП148			414,1
	1	ф32 AIII, ℓ=10705; 67,5 кг	4	БЕЗ черт.	
	11	ф8 AI, ℓ=1780	39	1.420.1-19.1-6-25	
КП152		Поз. 4...8, 12, 13 по КП148			509,4
	1	ф36 AIII, ℓ=10705; 85,5 кг	4	БЕЗ черт.	
	9	Сетка СП2	1	1.420.1-19.1-6-2	
	11	ф10 AI, ℓ=1820	39	-25	

1. Арматура классов AI и AIII по ГОСТ 5781-82
2. Поз. 12 оцинковать.

Инв. № подл. | Подпись и дата | Взам. инв. №

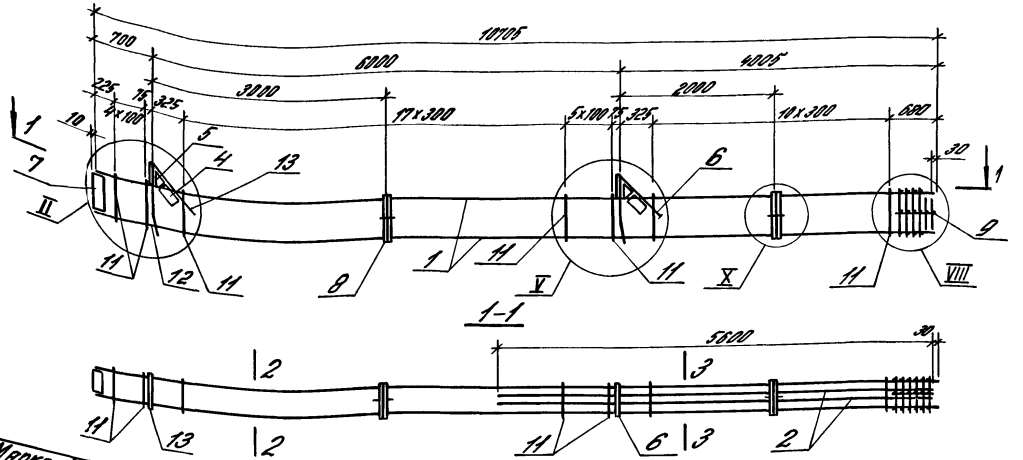

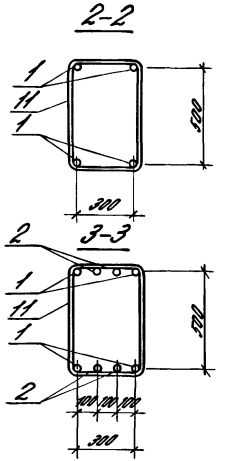

Марка каркаса	Поз.	Наименование	Кол.	Обозначение документа	Масса каркаса, кг
КП 153	1	⌀25 А III, ℓ=10705; 41,1 кг	4	Без черт.	375,1
	2	⌀22 А III, ℓ=5600; 16,7 кг	4	Без черт.	
	4	Сетка С6	2	1.420.1-19.1-6-5	
	5	С7	2	-6	
	6	Изделие закладное МН1	1	-7	
	7	МН6	1	-10	
	8	МН30	2	-23	
	9	Сетка СП1	1	-2	
	11	⌀8 А I, ℓ=1780	39	-25	
	12	⌀18 А I, ℓ=380; 0,7 кг	2	Без черт.	
	13	Изделие закладное МН2	1	1.420.1-19.1-6-7	
КП 154		Поз. 2...9, 11...13 по КП 153			480,9
	1	⌀32 А III, ℓ=10705; 67,5 кг	4	Без черт.	

1. Арматура классов А-I и А-III по ГОСТ 5781-82.
2. Узлы см. 1.420.1-19.1-3-78.
3. Поз. 12 оцинковать.

Разраб.	Пяткина	[подпись]	1.420.1-19.1-3-63
Рассчит.	Тарадина	Тарад	
Провер.	Тарадина	Тарад	
Н. контр.	Трахтенгерц	[подпись]	Каркас КП 153, КП 154

Стадия	Лист	Листов
Р		1

ЦНИИПРОМЗДАНИЙ

Инв. № подл. | Подпись и дата | Взам. инв. №

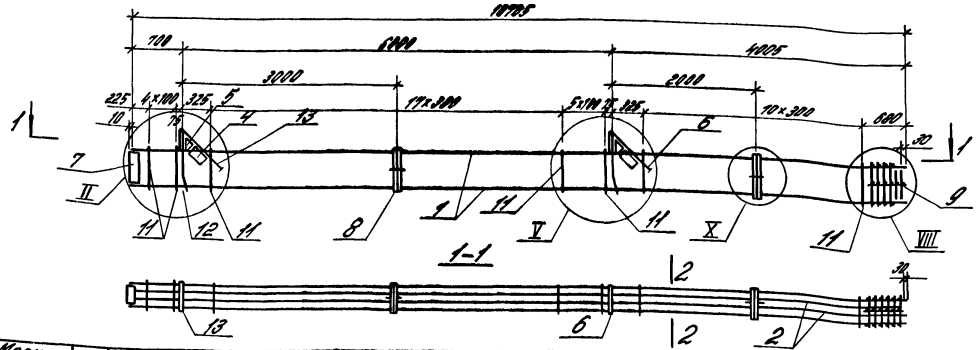

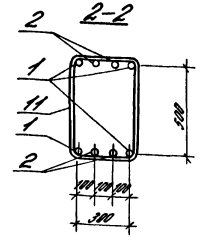

Марка каркаса	Поз.	Наименование	Кол.	Обозначение документа	Масса каркаса, кг
КП 155	1	ф28 А III, l=10705; 51,7 кг	4	Без черт.	514,7
	2	ф25 А III, l=10675; 41,0 кг	4	Без черт.	
	4	Сетка С6	2	1.420.1-19.1-6-5	
	5	С7	2	-6	
	6	Изделие закладное МН1	1	-7	
	7	МН6	1	-10	
	8	МН3	2	-23	
	9	Сетка СП1	1	-2	
	11	ф8 А I, l=1700	[illegible]	-25	
	12	ф18 А I, l=380; 0,7 кг	2	Без черт.	
	13	Изделие закладное МН2	1	1.420.1-19.1-6-7	
КП 156		Поз. 4...9, 11...13 по КП 155			541,5
	1	ф32 А III, l=10705; 67,5 кг	4	Без черт.	
	2	ф22 А III, l=10675; 31,8 кг	4	Без черт.	

Марка каркаса	Поз.	Наименование	Кол.	Обозначение документа	Масса каркаса, кг
КП 157		Поз. 4...8, 12, 13 по КП 155			673,3
	1	ф36 А III, l=10705; 85,5 кг	4	Без черт.	
	2	ф25 А III, l=10675; 41,0 кг	4	Без черт.	
	9	Сетка СП2	1	1.420.1-19.1-6-2	
	11	ф10 А I, l=1820	39	-25	
КП 158		Поз. 4...8, 12, 13 по КП 155			795,9
	1	ф40 А III, l=10705; 105,6 кг	4	Без черт.	
	2	ф28 А III, l=10675; 51,6 кг	4	Без черт.	
	9	Сетка СП2;	1	1.420.1-19.1-6-2	
	11	ф10 А I, l=1820	39	-25	

1. Арматура классов А-I и А-III по ГОСТ 5781-82.
2. Узлы см. 1.420.1-19.1-3-78.
3. Поз. 12 оцинковать.

Разраб.	Пяткина	[signature]	1.420.1-19.1-3-64
Рассчит.	Тарадина	[signature]	
Провер.	Тарадина	[signature]	
Н. контр.	Трахтенгерц	[signature]	Каркас КП155...КП158

Стадия	Лист	Листов
Р		1

ЦНИИПРОМЗДАНИЙ

Инв. № подл. | Подпись и дата | Взам. инв. №

24361 103

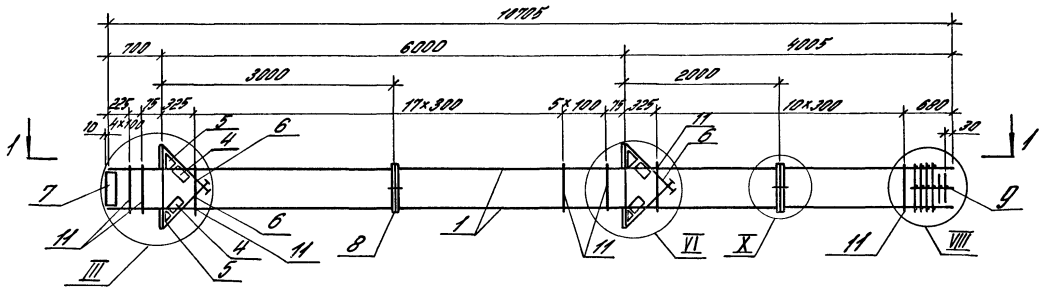

2-2

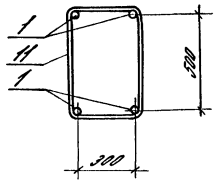

1-1

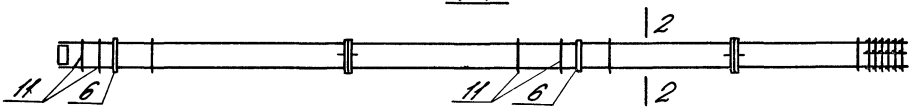

1. Спецификацию см. лист 2.
2. Узлы см. 1.420.1-19.1-3-78.

Разраб.	Палкина		1.420.1-19.1-3-65	
Рассчит.	Тарадина			
Провер.	Тарадина			
			Каркас КП160...КП165	Стадия: Р; Лист: 1; Листов: 2
Н. контр.	Тряхтенгерц			ЦНИИПРОМЗДАНИЙ

Инв. № подл. | Подпись и дата | Взам. инв. №

Марка каркаса	Поз.	Наименование	Кол.	Обозначение документа	Масса каркаса, кг
КП 160	1	ф22 А III, ℓ=10705; 31,9 кг	4	Без черт.	327,9
	4	Сетка С6	4	1.420.1-19.1-6-5	
	5	С7	4	-6	
	6	Изделие закладное МН3	4	-8	
	7	МН5	1	-9	
	8	МН30	2	-23	
	9	Сетка СП1	1	-2	
	11	ф 6 А I, ℓ = 1760	30	-25	
КП 161		Поз. 4...9. по КП 160			376,6
	1	ф 25 А III, ℓ=10705; 44,1 кг	4	Без черт.	
	11	ф 8 А I, ℓ = 1780	39	1.420.1-19.1-6-25	
КП 162		Поз. 4...9. по КП 160			413,0
	1	ф 28 А III, ℓ=10705; 54,7 кг	4	Без черт.	
	11	ф 8 А I, ℓ = 1780	39	1.420.1-19.1-6-25	
КП 163		Поз. 4...9. по КП 160			482,4
	1	ф 32 А III, ℓ=10705; 67,5 кг	4	Без черт.	
	11	ф 8 А I, ℓ = 1780	39	1.420.1-19.1-6-25	
КП 164		Поз. 4...9. по КП 160			577,7
	1	ф 36 А III, ℓ=10705; 85,5 кг	4	Без черт.	
	9	Сетка СП2	1	1.420.1-19.1-6-2	
	11	ф 10 А I, ℓ = 1820	39	-25	
КП 165		Поз. 4...8. по КП 160			658,0
	1	ф 40 А III, ℓ=10705; 105,6 кг	4	Без черт.	
	9	Сетка СП2	1	1.420.1-19.1-6-2	
	11	ф 10 А I, ℓ = 1820	39	-25	

Арматура классов А I и А III по ГОСТ 5781-82

Инв. № подл. | Подпись и дата | Взам. инв. №

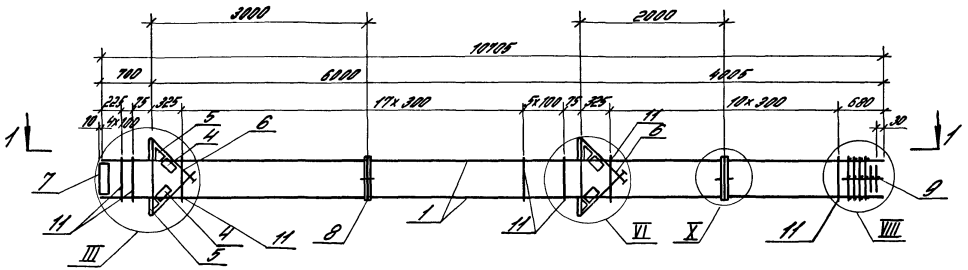

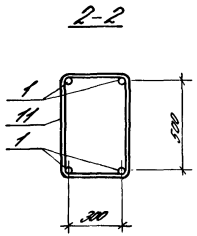

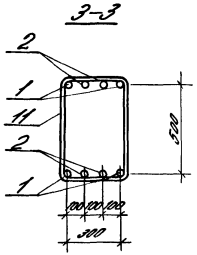

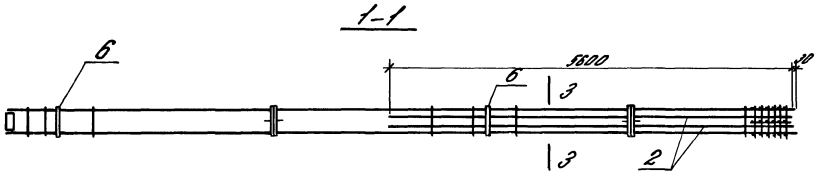

Поз.	Наименование	Кол.	Обозначение документа
1	Ф25АIII, ℓ=10705; 41,1 кг	4	Без черт.
2	Ф22АIII, ℓ=5600; 16,7 кг	4	Без черт.
4	Сетка С6	4	1.420.1-19.1-6-5
5	С7	4	-6
6	Изделие закладное МН3	4	-8
7	МН5	1	-9
8	МН30	2	-23
9	Сетка СП1	1	-2
11	Ф8АI, ℓ=1780	39	-25

1. Арматура классов А-I и А-III по ГОСТ 5781-82.
2. Узлы см. 1.420.1-19.1-3-78.
3. Масса каркаса 443,4 кг

Разраб.	Полкина		1.420.1-19.1-3-66
Рассчит.	Тарадина		
Провер.	Тарадина		Каркас КП 166
Н.контр.	Трахтенгерц		

Стадия	Лист	Листов
Р		1

ЦНИИПРОМЗДАНИЙ

Инв.№ подл. | Подпись и дата | Взам.инв.№

24351 106

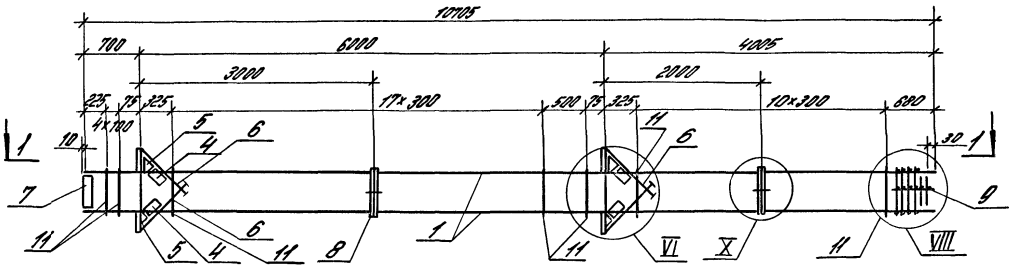

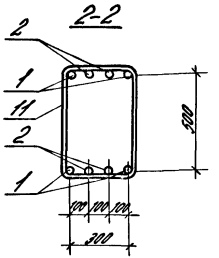

1-1

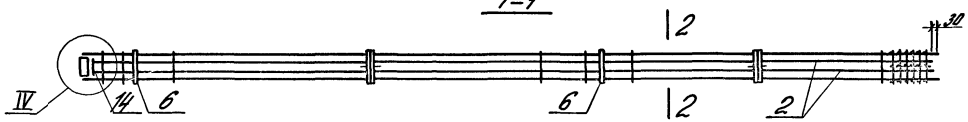

Поз.	Наименование	Кол.	Обозначение документа
1	ф 36 А III, l=10705; 85,5 кг	4	Без черт.
2	ф 25 А III, l=10575; 40,6 кг	4	Без черт.
4	Сетка С6	4	1.420.1-19.1-6-5
5	С7	4	-6
6	Изделие закладное МН3	4	-8
7	МН5	1	-9
8	МН30	2	-23
9	Сетка СП2	1	-2
11	ф 10 А I, l=1820	39	-25
14	-22×100, l=200; 3,5 кг	2	-26

Арматура классов А-I и А-III по ГОСТ 5781-82.

1. Узлы см. 1.420.1-19.1-3-78.
2. Масса каркаса 747,1 кг

Разраб.	Полкина		1.420.1-19.1-3-67
Рассчит.	Тарадина		
Провер.	Тарадина		
Н.контр.	Трахтенгерц		Каркас КП 167

Стадия	Лист	Листов
Р		1

ЦНИИПРОМЗДАНИЙ

Инв. № подл. | Подпись и дата | Взам. инв. №

24351 107

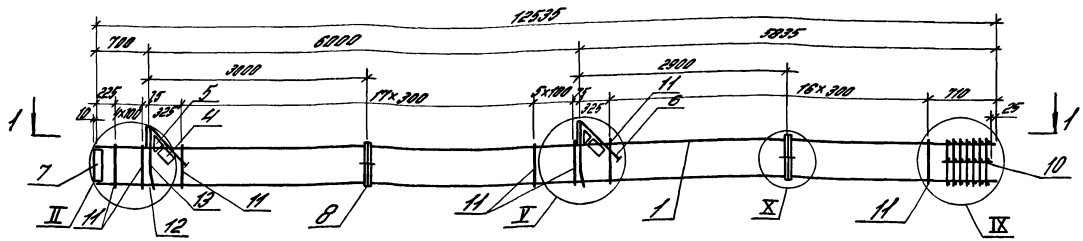

2-2
М1:20

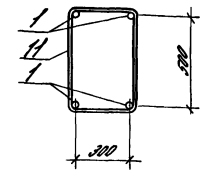

1-1

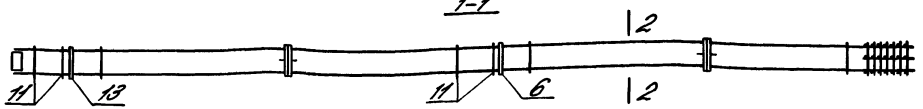

Марка каркаса	Поз.	Наименование	Кол.	Обозначение документа	Масса каркаса, кг
КП 168	1	Ф28 АIII, ℓ=12535; 60,5 кг	4	Без черт.	395,5
	4	Сетка С6	2	1.420.1-19.1-6-5	
	5	С7	2	-6	
	6	Изделие закладное МН1	1	-7	
	7	МН6	1	-10	
	8	МН30	2	-23	
	10	Сетка СП4	1	-2	
	11	Ф8 АI, ℓ=1780	45	-25	
	12	Ф18 АI, ℓ=380	2	Без черт.	
	13	Изделие закладное МН2	1	1.420.1-19.1-6-7	
КП 169		Поз. 4...8, 10...13 по КП 168			469,7
	1	Ф32 АIII, ℓ=12535; 79,1 кг	4	Без черт.	

Марка каркаса	Поз.	Наименование	Кол.	Обозначение документа	Масса каркаса, кг
КП 170		Поз. 4...8, 12, 13 по КП 168			582,4
	1	Ф36 АIII, ℓ=12535; 100,1 кг	4	Без черт.	
	10	Сетка СП5	1	1.420.1-19.1-6-2	
	11	Ф10 АI, ℓ=1820	45	-25	

1. Арматура классов АI и АIII по ГОСТ 5781-82.
2. Узлы см. 1.420.1-19.1-3-78.
3. Поз. 12 оцинковать.

Разраб.	Полкина		1.420.1-19.1-3-68
Рассчит.	Тарадина		
Провер.	Тарадина		
Н. контр.	Трактенгерц		Каркас КП 168...КП 170

Стадия	Лист	Листов
Р		1

ЦНИИПРОМЗДАНИЙ

Инв. № подл. | Подпись и дата | Взам. инв.

24351 108

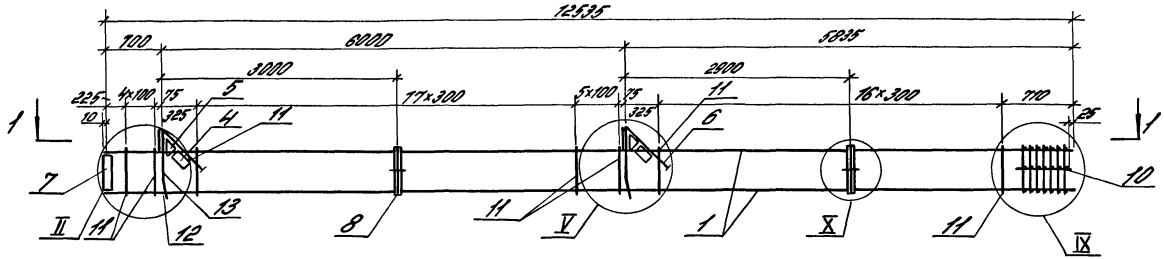

1-1

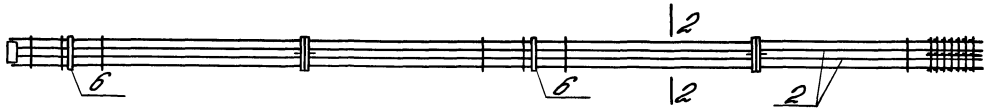

2-2

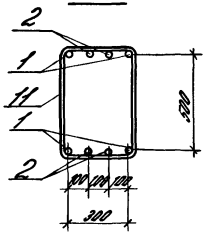

1. Спецификацию см. лист 2.
2. Узлы см. 1.420.1-19.1-3-78

Разраб.	Палкина		1.420.1-19.1-3-69			
Рассчит.	Тарадина					
Провер.	Тарадина					
			Каркас КП171... КП175	Стадия	Лист	Листов
				Р	1	2
Н.контр.	Тлахтенгерц			ЦНИИПРОМЗДАНИЙ		

Инв. № подл. | Подпись и дата | Взам. инв. №

24351 109

Марка каркаса	Поз.	Наименование	Кол.	Обозначение документа	Масса каркаса, кг
КП 171	1	ф28 А-III, ℓ=12535; 60,5 кг	4	Без черт.	588,0
	2	ф25 А-III, ℓ=12535; 48,1 кг	4	Без черт.	
	4	Сетка С6	2	1.420.1-19.1-6-5	
	5	С7	2	-6	
	6	Изделие закладное МН1	1	-7	
	7	МН6	1	-10	
	8	МН30	2	-23	
	10	Сетка СП4	1	-2	
	11	ф8 А-I, ℓ=1180	45	-25	
	12	ф18 А-I, ℓ=380; 0,8 кг	2	Без черт.	
	13	Изделие закладное МН2	1	1.420.1-19.1-6-7	
КП 172		Поз. 4...8, 10...13 по КП 171			619,3
	1	ф32 А-III, ℓ=12535; 79,1 кг	4	Без черт.	
	2	ф22 А-III, ℓ=12535; 37,4 кг	4	Без черт.	
КП 173		Поз. 4...8, 12,13 по КП 171			774,9
	1	ф36 А-III, ℓ=12535; 100,1 кг	4	Без черт.	
	2	ф25 А-III, ℓ=12535; 48,1 кг	4	Без черт.	
	10	Сетка СП5	1	1.420.1-19.1-6-2	
	11	ф10 А-I, ℓ=1820	45	-25	

Марка каркаса	Поз.	Наименование	Кол.	Обозначение документа	Масса каркаса, кг
КП 174		Поз. 4...8, 12,13 по КП 171			826,3
	1	ф40 А-III, ℓ=12535; 123,7 кг	4	Без черт.	
	2	ф22 А-III, ℓ=12535; 37,4 кг	4	Без черт.	
	10	Сетка СП5	1	1.420.1-19.1-6-2	
	11	ф10 А-I, ℓ=1820	45	-25	
КП 175		Поз. 4...8, 12,13 по КП 171			918,9
	1	ф40 А-III, ℓ=12535; 123,7 кг	4	Без черт.	
	2	ф28 А-III, ℓ=12535; 60,5 кг	4	Без черт.	
	10	Сетка СП5	1	1.420.1-19.1-6-2	
	11	ф10 А-I, ℓ=1820	45	-25	

1. Арматура классов А-I и А-III по ГОСТ 5781-82.
2. Поз. 12 оцинковать

Инв. № подл. | Подпись и дата | Взам. инв. №

1.420.1-19.1-3-69

Лист 2

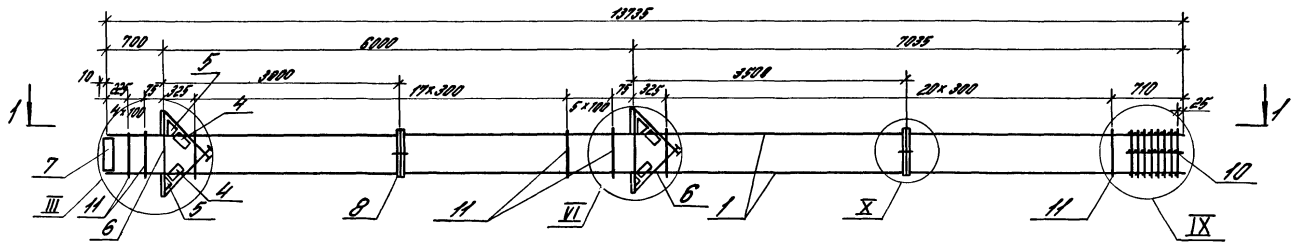

1-1

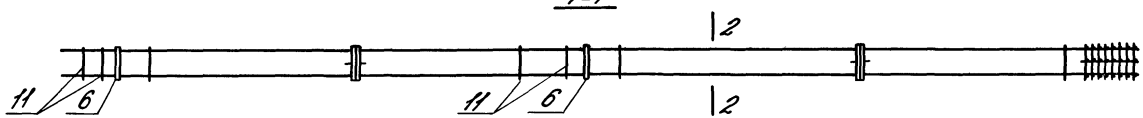

2-2

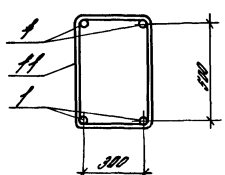

1. Спецификацию см. лист 2.
2. Узлы см. 1.420.1-19.1-3-78.

Разраб.	Полкина			1.420.1-19.1-3-70		
Рассчит.	Тарадина					
Провер.	Тарадина					
				Каркас КП176...КП181	Стадия	Лист	Листов
					Р	1	2
Н.контр.	Трактенгерц				ЦНИИПРОМЗДАНИЙ		

Инв. N подл. | Подпись и дата | Взам. инв. N

Марка каркаса	Поз.	Наименование	Кол.	Обозначение документа	Масса каркаса, кг
КП 176	1	ф 22 А III, ℓ=13735, 44,0 кг	4	Без черт.	365,2
	4	Сетка С6	4	1.420.1-19.1-6-5	
	5	С7	4	-6	
	6	Изделие закладное МН3	2	-8	
	7	МН5	1	-9	
	8	МН30	2	-23	
	10	Сетка СП3	1	-2	
	11	ф 6 А I, ℓ= 1760	49	-25	
КП 177		Поз. 4...8, по КП 176			435,2
	1	ф 25 А III, ℓ=13735; 52,7 кг	4	Без черт.	
	10	Сетка СП4	1	1.420.1-19.1-6-2	
	11	ф 8 А I, ℓ=1780	49	-25	
КП 178		Поз. 4...8. по КП 176			489,6
	1	ф 28 А III, ℓ=13735; 66,3 кг	4	Без черт.	
	10	Сетка СП4	1	1.420.1-19.1-6-2	
	11	ф 8 А I, ℓ=1780	49	-25	
КП 179		Поз. 4...8. по КП 176			570,9
	1	ф 32 А III, ℓ=13735; 86,7 кг	4	Без черт.	
	10	Сетка СП4	1	1.420.1-19.1-6-2	
	11	ф 8 А I, ℓ=1780	49	-25	

Марка каркаса	Поз.	Наименование	Кол.	Обозначение документа	Масса каркаса, кг
КП 180		Поз. 4...8, по КП 176			693,6
	1	ф 36 А III, ℓ=13735; 109,7 кг	4	Без черт.	
	10	Сетка СП5	1	1.420.1-19.1-6-2	
	11	ф 10 А I, ℓ=1820	49	-25	
КП 181		Поз. 4...8. по КП 176			798,6
	1	ф 40 А III, ℓ=13735; 135,5 кг	4	Без черт.	
	10	Сетка СП5	1	1.420.1-19.1-6-2	
	11	ф 10 А I; ℓ=1820	49	-25	

Арматура классов А-I и А-III по ГОСТ 5781-82

Инв. № подл. | Подпись и дата | Взам. инв. №

1.420.1-19.1-3-70

Альбом 2

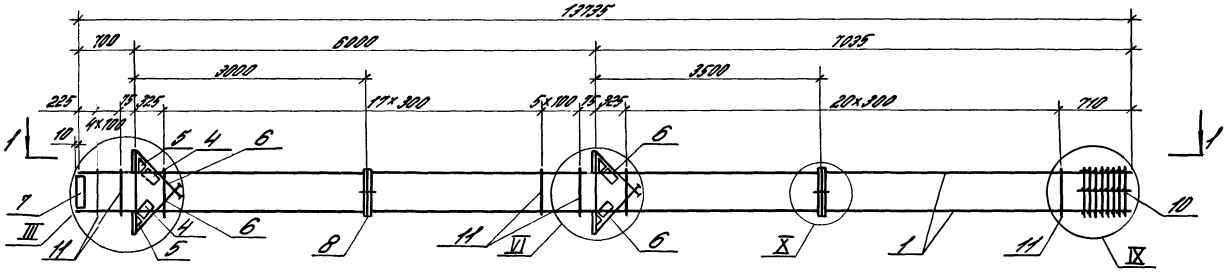

1-1

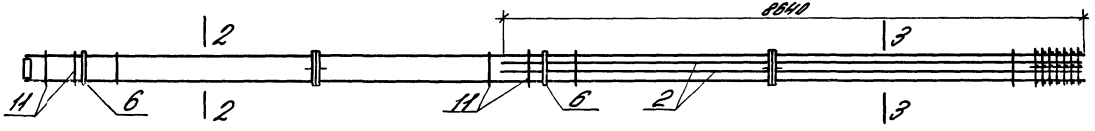

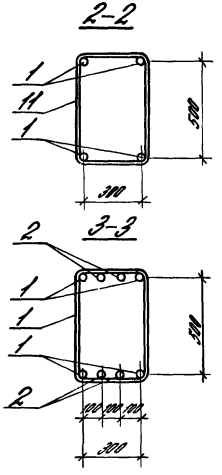

Поз.	Наименование	Кол.	Обозначение документа
1	Ф32 А III, l=13735; 86,7 кг	4	Без черт.
2	Ф22 А III, l=8640; 25,8 кг	4	Без черт.
4	Сетка С6	4	1.420.1-19.1-6-5
5	С7	4	-6
6	Изделие закладное МН3	4	-8
7	МН5	1	-9
8	МН30	2	-23
10	Сетка СП4	1	-2
11	Ф8 А I, l=1780; 0,7 кг	49	-25

1. Арматура классов А-I и А-III по ГОСТ 5781-82
2. Узлы см. 1.420.1-19.1-3-78.
3. Масса каркаса 674,0 кг.

Разраб.	Палкина		
Рассчит.	Тарадина		
Провер.	Тарадина		
Н.контр.	Трахтенгерц		

1.420.1-19.1-3-71

Каркас КП 182

Стадия	Лист	Листов
Р		1

ЦНИИПРОМЗДАНИЙ

Инв. № подл. | Подпись и дата | Взам. инв. №

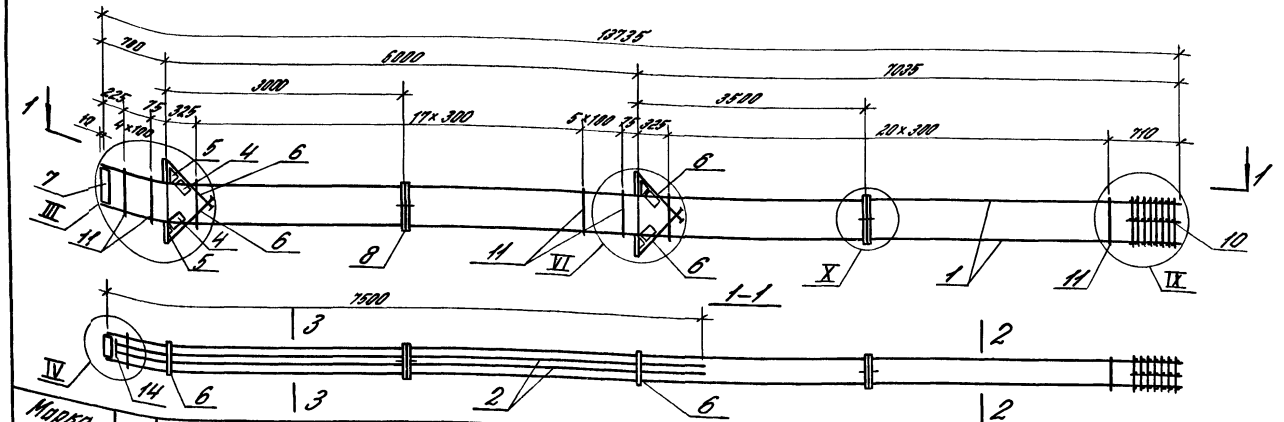

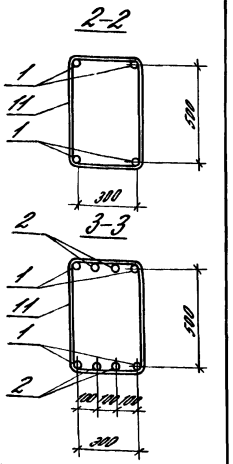

Марка каркаса	Поз.	Наименование	Кол.	Обозначение документа	Масса каркаса, кг
КП 183	1	Ф32 А III, ℓ=13735; 86,7 кг	4	Без черт.	666,2
	2	Ф22 А III, ℓ=7400; 22,1 кг	4	Без черт.	
	4	Сетка С6	4	1.420.1-19.1-6-5	
	5	С7	4	-6	
	6	Изделие закладное МН3	4	-8	
	7	МН5	1	-9	
	8	МН30	2	-23	
	10	Сетка СП4	1	-2	
	11	Ф8 А I, ℓ=1780; 0,7 кг	49	-25	
	14	-22×100, ℓ=200; 3,5 кг	2	-26	
КП 184		Поз. 4...8, 14 по КП 183			814,3
	1	Ф36 А III, ℓ=13735; 109,7 кг	4	Без черт.	
	2	Ф25 А III, ℓ=7400; 28,4 кг	4	Без черт.	
	10	Сетка СП5	1	1.420.1-19.1-6-2	
	11	Ф10 А I, ℓ=1820	49	-25	

Марка каркаса	Поз.	Наименование	Кол.	Обозначение документа	Масса каркаса, кг
КП 185		Поз. 4...8, 14 по КП 183			946,6
	1	Ф40 А III, ℓ=13735; 135,5 кг	4	Без черт.	
	2	Ф28 А III, ℓ=7400; 35,7 кг	1	Без черт.	
	10	Сетка СП5	1	1.420.1-19.1-6-2	
	11	Ф10 А I, ℓ=1820	49	-25	

1. Арматура классов А-I и А-III по ГОСТ 5781-82
2. Узлы см. 1.420.1-19.1-3-78.

Разраб.	Полкина	[подпись]	1.420.1-19.1-3-72
Рассчит.	Тарадина	[подпись]	
Провер.	Тарадина	[подпись]	
Н.контр.	Трахтенгерц	[подпись]	Каркас КП 183... КП 185

Стадия	Лист	Листов
Р		1

ЦНИИПРОМЗДАНИЙ

Инв. № подл. | Подпись и дата | Взам. инв. №

24351 114

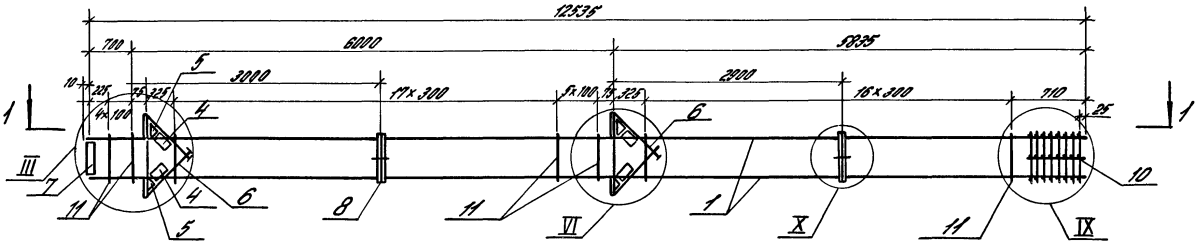

1-1

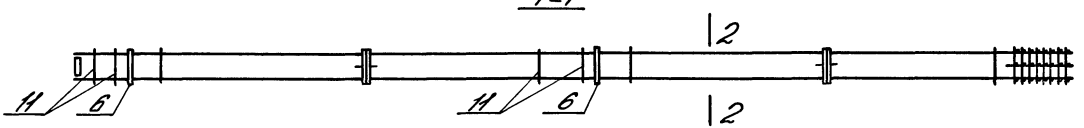

2-2

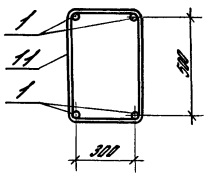

1. Спецификацию см. лист 2.
2. Узлы см. 1.420.1-19.1-3-78.

Разраб.	Папкина		1.420.1-19.1-3-73	
Рассчит.	Тарадина			
Провер.	Тарадина			
			Каркас КП186...КП191	Стадия Р / Лист 1 / Листов 2
Н.контр.	Трактенгерц			ЦНИИПРОМЗДАНИЙ

Инв. № подл. | Подпись и дата | Взам. инв. №

Марка каркаса	Поз.	Наименование	Кол.	Обозначение документа	Масса каркаса, кг
КП 186	1	ф22 А III, ℓ=12535; 37,4 кг	4	Без черт.	3403
	4	Сетка С6	4	1.420.1-19.1-6-5	
	5	С7	4	-6	
	6	Изделие закладное МН3	4	-8	
	7	МН5	1	-9	
	8	МН10	2	-23	
	10	Сетка СП3	1	-2	
	11	ф 6 АI, ℓ= 1760	45	-25	
КП 187		Поз. 4...8, по КП 186			4139
	1	ф25 А III, ℓ=12535; 48,1 кг	4	Без черт.	
	10	Сетка СП4	1	1.420.1-19.1-6-2	
	11	ф8 АI, ℓ= 1780	45	-25	
КП 188		Поз. 4...8. по КП 186			4639
	1	ф28 А III, ℓ=12535; 60,5 кг	4	Без черт.	
	10	Сетка СП4	1	1.420.1-19.1-6-2	
	11	ф8 АI, ℓ= 1780	45	-25	

Марка каркаса	Поз.	Наименование	Кол.	Обозначение документа	Масса каркаса, кг
КП 189		Поз. 4... 8. по КП 186			537,8
	1	ф32 А III. ℓ=12535; 79,1 кг	4	Без черт.	
	10	Сетка С П4	1	1.420.1-19.1-6-2	
	11	ф8 АI, ℓ= 1780	45	-25	
КП 190		Поз. 4... 8. по КП 186			650,7
	1	ф36 А III, ℓ=12535; 100,1 кг	4	Без черт.	
	10	Сетка С П5	1	1.420.1-19.1-6-2	
	11	ф10 АI, ℓ= 1820	45	-25	
КП 191		Поз. 4...8. по КП 186			744,0
	1	ф40 А III, ℓ=12535; 123,7 кг	4	Без черт.	
	10	Сетка С П5	1	1.420.1-19.1-6-2	
	11	ф10 АI, ℓ= 1820	45	-25	

Арматура классов АI и А III по ГОСТ 5781-82

Инв.№ подл. | Подпись и дата | Взам. инв.№

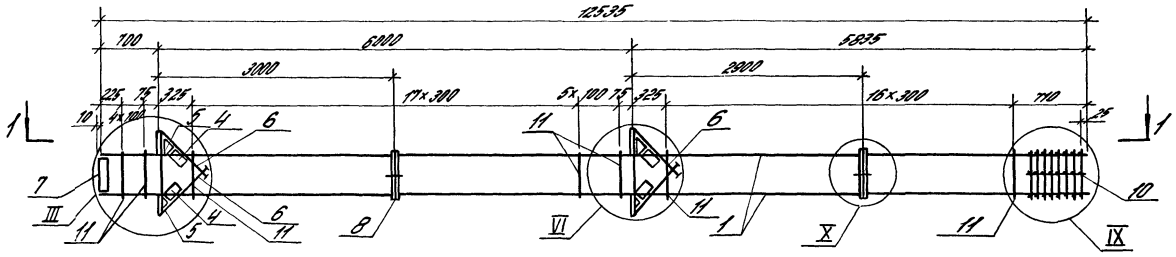

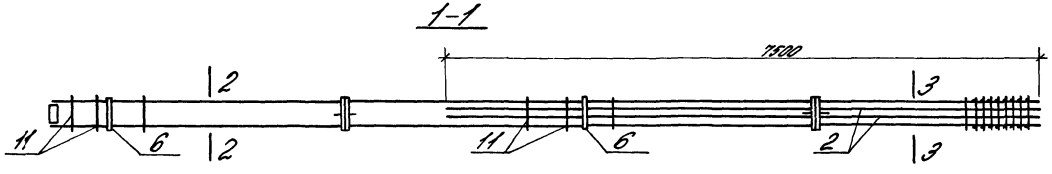

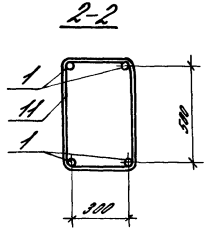

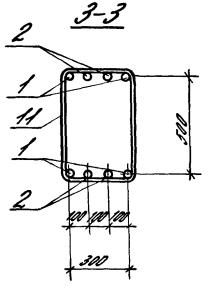

Поз.	Наименование	Кол.	Обозначение документа
1	Ф32 А III, ℓ=12535; 79,1 кг	4	Без черт.
2	Ф22 А III, ℓ=7500; 22,4 кг	4	Без черт.
4	Сетка С6	4	1.420.1-19.1-6-5
5	С7	4	-6
6	Изделие закладное МН3	4	-8
7	МН5	1	-9
8	МН30	2	-23
10	Сетка СП4	1	-2
11	Ф8 А I, ℓ=1780	45	-25

1. Арматура классов А-I и А-III по ГОСТ 5781-82
2. Узлы см. 1.420.1-19.1-3-78.
3. Масса 627,8 кг

Разраб.	Полкина		
Рассчит.	Тарадина		
Провер.	Тарадина		
Н.контр.	Трахтенгерц		

1.420.1-19.1-3-74

Каркас КП 192

Стадия	Лист	Листов
Р		1

ЦНИИПРОМЗДАНИЙ

Инв. № подл. | Подпись и дата | Взам. инв. №

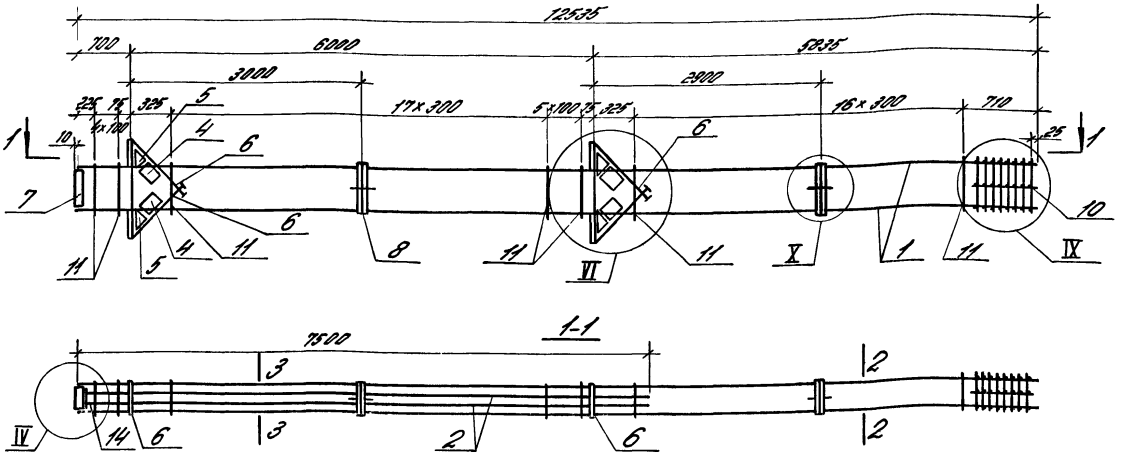

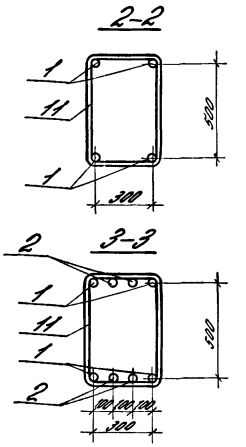

Марка каркаса	Поз.	Наименование	Кол.	Обозначение документа	Масса каркаса, кг
КП 193	1	⌀32 А III, ℓ=12535; 79,1 кг	4	Без черт.	632,6
	2	⌀22 А III, ℓ=7400; 22,1 кг	4	Без черт.	
	4	Сетка С6	4	1.420.1-19.1-6-5	
	5	С7	4	-6	
	6	Изделие закладное МН3	4	-8	
	7	МН5	1	-9	
	8	МН30	2	-23	
	10	Сетка СП4	1	-2	
	11	⌀8 А I, ℓ=1780	45	-25	
	14	-22×100, ℓ=200; 3,5 кг	2	-26	
КП 194		Поз. 4...8.14 по КП 193			771,0
	1	⌀36 А III, ℓ=12535; 100,1 кг	4	Без черт.	
	2	⌀25 А III, ℓ=7400; 28,4 кг	4	Без черт.	
	10	Сетка СП5	1	1.420.1-19.1-6-2	
	11	⌀10 А I, ℓ=1820	45	-25	

Марка каркаса	Поз.	Наименование	Кол.	Обозначение документа	Масса каркаса, кг
КП 195		Поз. 4...8,14 по КП 193			894,9
	1	⌀40 А III, ℓ=12535; 123,7 кг	4	Без черт.	
	2	⌀28 А III, ℓ=7400; 35,7 кг	4	Без черт.	
	10	Сетка СП5	1	1.420.1-19.1-6-2	
	11	⌀10 А I, ℓ=1820	45	-25	

1. Арматура классов А-I и А-III по ГОСТ 5781-82.
2. Узлы см. 1.420.1-19.1-3-78

Разраб.	Полетаева		1.420.1-19.1-3-75
Рассчит.	Тарадина		
Провер.	Тарадина		Каркас КП193...КП195
Н.контр.	Трактенгерц		

Стадия	Лист	Листов
Р		1

ЦНИИПРОМЗДАНИЙ

Инв. № подл. | Подпись и дата | Взам. инв. №

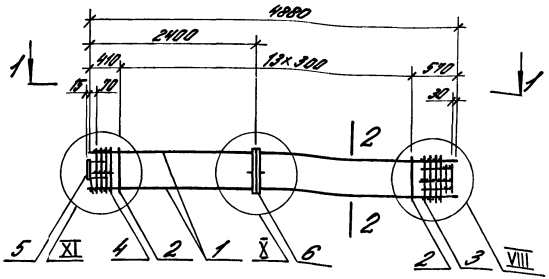

1-1

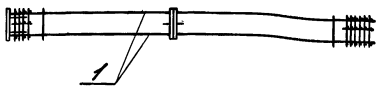

2-2

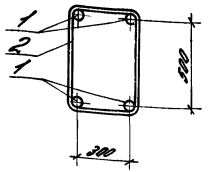

Марка каркаса	Поз.	Наименование	Кол.	Обозначение документа	Масса каркаса, кг
КП196	1	⌀20 А-III, L=4880; 12,1 кг	4	Без черт.	88,2
	2	⌀6 А-I, L=1760	14	1.420.1-19.1-6-25	
	3	Сетка СП1	1	-2	
	4	Сетка СП6	1	-2	
	5	Изделие закладное МН2У	1	-22	
	6	Изделие закладное МН3О	1	-23	
КП197		Поз. 3,5,6 по КП196			123,2
	1	⌀25 А-III, L=4880; 18,8 кг	4	Без черт.	
	2	⌀8 А-I, L=1780	14	1.420.1-19.1-6-25	
	4	Сетка СП7	1	-2	

Марка каркаса	Поз.	Наименование	Кол.	Обозначение документа	Масса каркаса, кг
КП198		Поз. 3,5,6 по КП196			142,4
	1	⌀28 А-III, L=4880, 23,6 кг	4	Без черт.	
	2	⌀8 А-I, L=1780	14	1.420.1-19.1-6-25	
	4	Сетка СП7	1	-2	
КП199		Поз. 5,6 по КП196			179,0
	1	⌀32 А-III, L=4880, 30,8 кг	4	Без черт.	
	2	⌀8 А-I, L=1780	14	1.420.1-19.1-6-25	
	3	Сетка СП2	1	-2	
	4	Сетка СП7	1	-2	
КП200		Поз. 5,6 по КП196			223,0
	1	⌀36 А-III, L=4880; 39,0 кг	4	Без черт.	
	2	⌀10 А-I, L=1820	14	1.420.1-19.1-6-25	
	3	Сетка СП2	1	2	
	4	Сетка СП8	1	2	
КП201		Поз. 5,6 по КП196			259,8
	1	⌀40 А-III, L=4880; 48,2 кг	4	Без черт.	
	2	⌀10 А-I, L=1820	14	1.420.1-19.1-6-25	
	3	Сетка СП2	1	-2	
	4	Сетка СП8	1	-2	

1. Арматура класса А-I и А-III по ГОСТ 5781-82
2. Узлы см. лист 1.420.1-19.1-3-78.

Разраб.	Петрова		1.420.1-19.1-3-76
Рассчит.	Костенко		
Провер.	Кожнишина		Каркас КП196..КП201
Н.контр.	Щербакова		

Стадия	Лист	Листов
Р		1

ЦНИИПРОМЗДАНИЙ

Инв.№ подл. | Подпись и дата | Взам.инв.№

24351 119

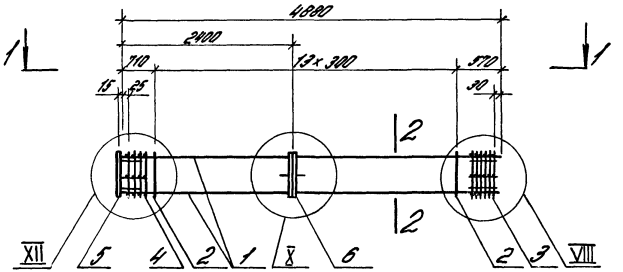

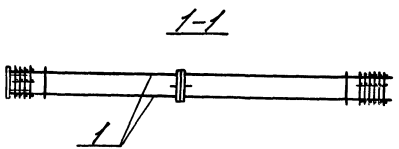

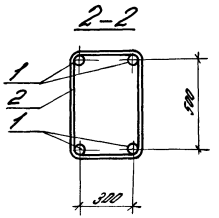

Марка каркаса	Поз.	Наименование	Кол.	Обозначение документа	Масса каркаса, кг
КП 203		Поз. 3,5,6 по КП 202			132,7
	1	⌀25А-III, L=4880; 18,8кг	4	без черт.	
	2	⌀8А-I, L=1780	14	1.420.1-19.1-6-25	
	4	Сетка СП 7	1	-2	
КП 204		Поз. 3,5,6 по КП 202			151,9
	1	⌀28А-III, L=4880; 23,6кг	4	без черт.	
	2	⌀8А-I, L=1780	14	1.420.1-19.1-6-25	
	4	Сетка СП7	1	-2	
КП 205		Поз. 5,6 по КП 202			188,5
	1	⌀32А-III, L=4880, 30,8кг	4	без черт.	
	2	⌀8А-I, L=1780	14	1.420.1-19.1-6-25	
	3	Сетка СП2	1	-2	
	4	Сетка СП7	1	-2	

Марка каркаса	Поз.	Наименование	Кол.	Обозначение документа	Масса каркаса, кг
КП 202	1	⌀20А-III, L=4880; 12,1кг	4	без черт.	97,7
	2	⌀6А-I, L=1760	14	1.420.1-19.1-6-25	
	3	Сетка СП1	1	-2	
	4	Сетка СП6	1	-2	
	5	Изделие закладное МН25	1	-18	
	6	Изделие закладное МН30	1	-23	

1. Арматура класса А-I и А-III по ГОСТ 5781-82
2. Узлы см. лист 1.420.1-19.1-3-78

Разраб.	Петрова	Петр	
Рассчит.	Костенко	Кост	
Провер.	Карнюшина	Кар	
Н.контр.	Щербакова	Щер	

1.420.1-19.1-3-77

Каркас КП 202..КП 205

Стадия	Лист	Листов
Р		1

ЦНИИПРОМЗДАНИЙ

Взам. инв. № | Подпись и дата | Инв. № подл.

24351 120

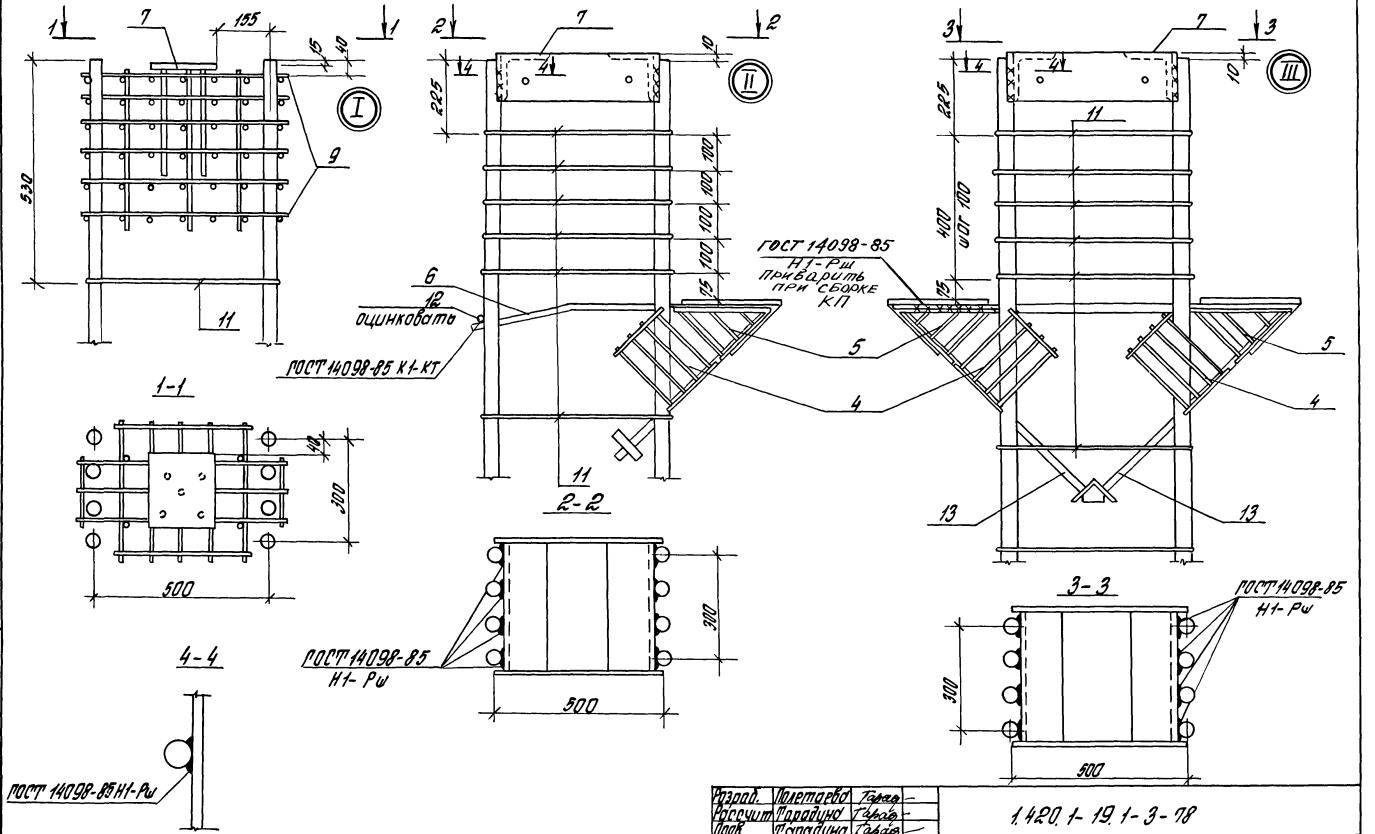

Количество стержней продольной арматуры на узлах I...X показано условно.

Разраб.	Полетаева	Тарад	
Рассчит.	Тарадина	Тарад	
Пров.	Тарадина	Тарад	
Н.контр.	Трахтенгерц		

1.420.1-19.1-3-78

Узлы I...XII

Стадия	Лист	Листов
Р	1	4

ЦНИИПРОМЗДАНИЙ

Инв. № подл. | Подпись и дата | Взам. инв. №

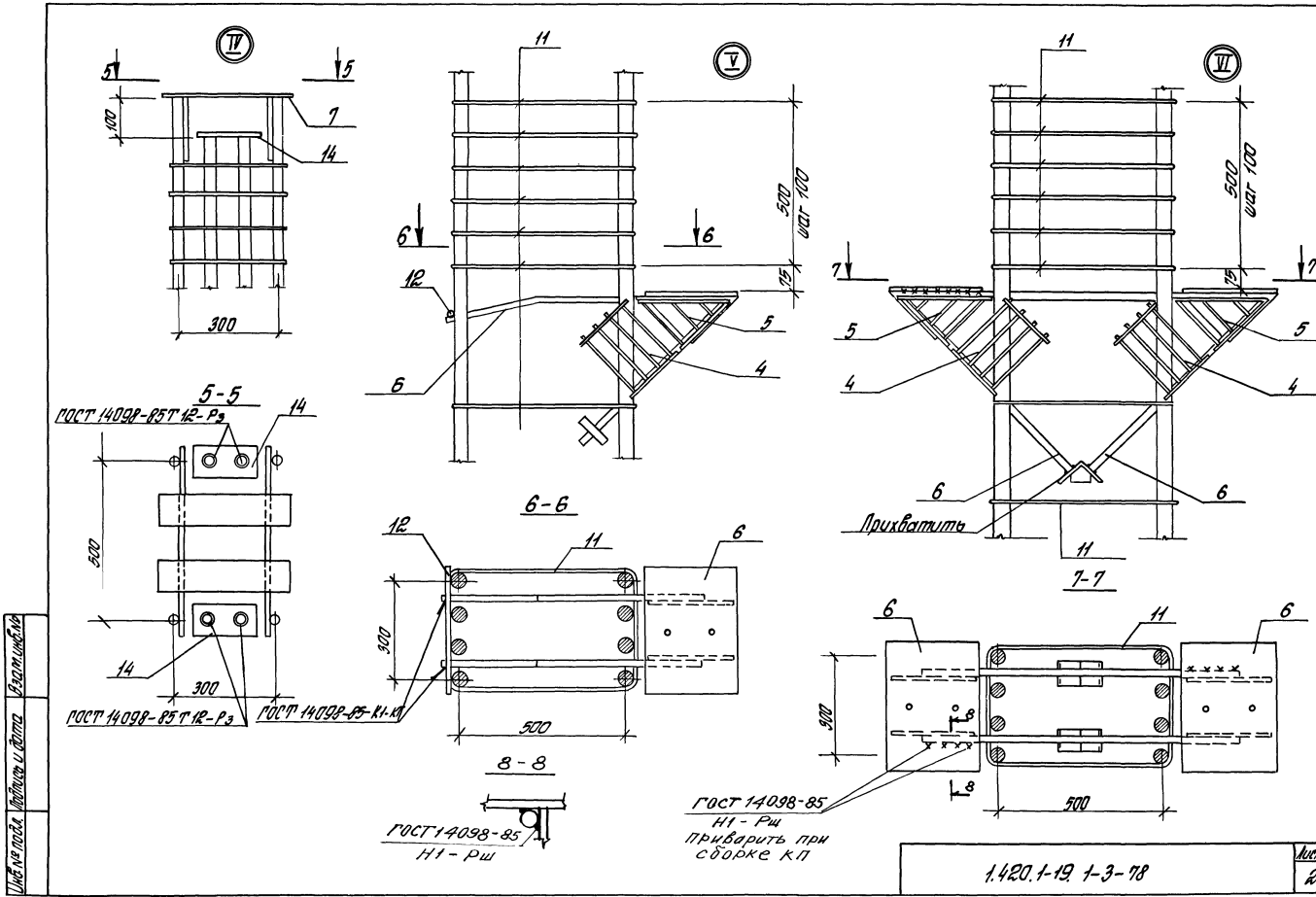
IV
V
VI
5-5
6-6
7-7
8-8
ГОСТ 14098-85 Т 12-Р3
ГОСТ 14098-85-К1-К1
ГОСТ 14098-85
Н1 - Рш
Приварить при сборке КП
Прихватить
500 шаг 100
300
500
100
75
Инв. № подл.
Подпись и дата
Взам. инв. №
1.420.1-19. 1-3-78
Лист
2

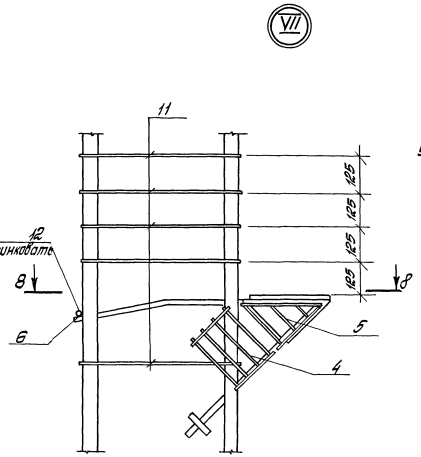

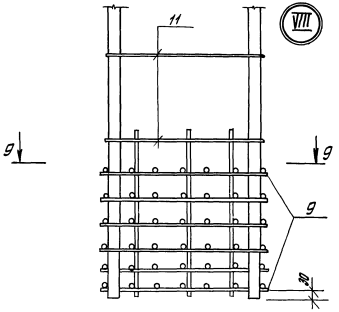

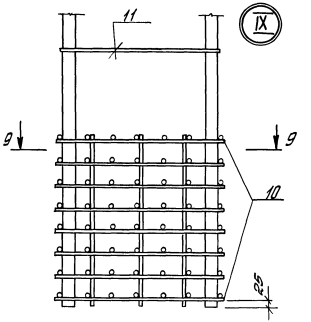

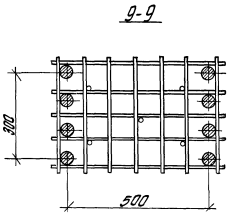

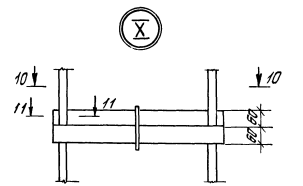

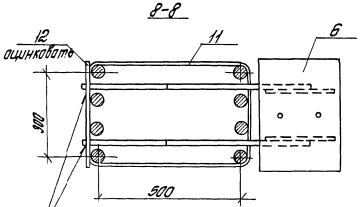

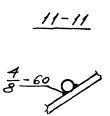

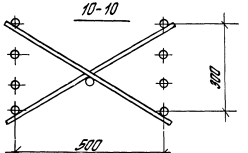

Инв. № подл. | Подпись и дата | Взам. инв. №

1.420.1-19.1-3-18

Лист 3

24351 123

XI

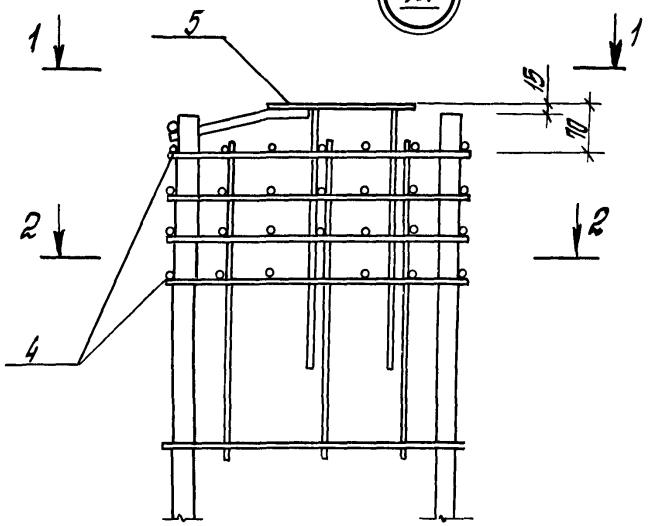

XII

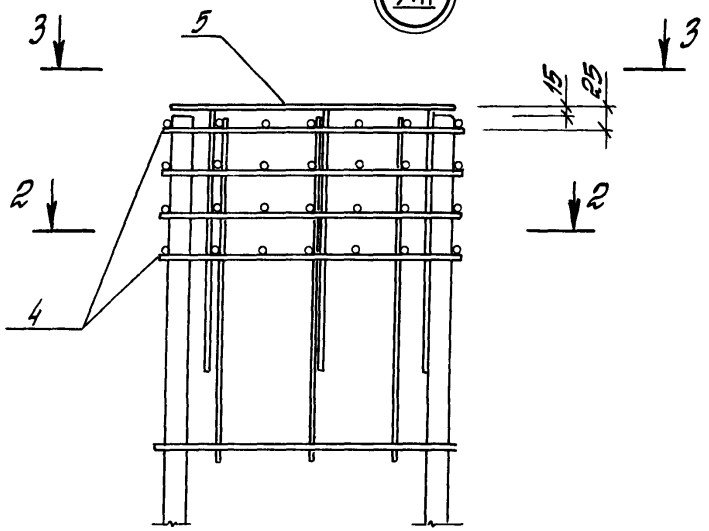

2-2

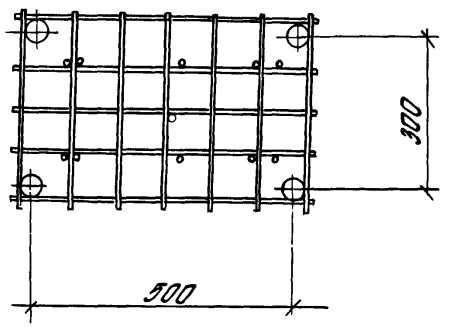

1-1

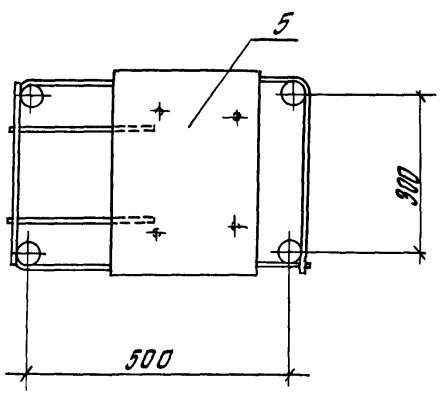

3-3

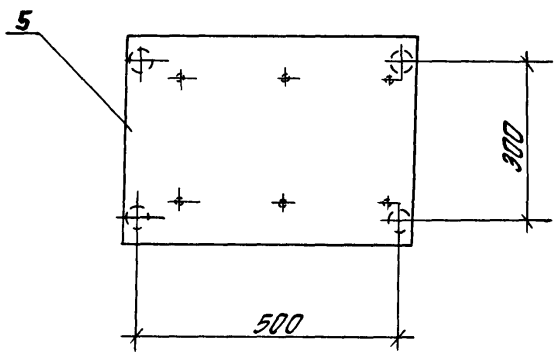

Инв.№ подл. | Подпись и дата | Взам.инв.№

1.420.1-19. 1-3-78

Лист 4

Марка колонны	Изделия арматурные. Арматура класса А-I					Арматура класса А-III ГОСТ 5781-82											Ст-I ГОСТ 8727-80			Всего
	ф6	ф8	ф10	ф16	Итого	ф6	ф8	ф10	ф22	ф25	ф28	ф32	ф36	ф40	Итого	ф5		Итого	
К23-1... К23-3	20,4			1,5	21,9	8,9	125		165,2						187,6	2,4		2,4	211,9
К23-4... К23-6	1,3	34,4		1,5	37,2		30,1			212,6					242,7	2,4		2,4	282,3
К23-7... К23-9	1,3	34,4		1,5	37,2		30,1				26,74				287,5	2,4		2,4	337,1
К23-10... К23-12	1,3	34,4		1,5	37,2		30,1					344,3			379,4	2,4		2,4	419,0
К23-13... К23-15	1,3		55,0	1,5	57,8			4,10					44,24		488,4	2,4		2,4	549,6
К23-16... К23-18	1,3		55,0	1,5	57,8		17,6	14,6						546,1	583,3	2,4		2,4	643,5

Марка колонны	Изделия закладные. Арматура класса А-I		Арматура класса А-III ГОСТ 5781-82				Прокат марки ВСт3пс6-1 ГОСТ 14903-74*					ГОСТ 8509-86			Всего	Общий расход, кг
	ф10	Итого	ф16	ф28	ф36	Итого	-5	-6	-10	-12	Итого	L 75х6	L 100х11	Итого		
К23-1... К23-3	0,2	0,2	2,0		44,4	46,4	46,6	7,2	3,3	27,2	37,7				37,7	84,3	296,2
К23-4... К23-6	0,2	0,2	2,0		44,4	46,4	46,6	7,2	3,3	27,2	37,7				37,7	84,3	366,6
К23-7... К23-9	0,2	0,2	2,0		44,4	46,4	46,6	7,2	3,3	27,2	37,7				37,7	84,3	421,4
К23-10... К23-12	0,2	0,2	2,0		44,4	46,4	46,6	7,2	3,3	27,2	37,7				37,7	84,3	503,3
К23-13... К23-15	0,2	0,2	2,0		44,4	46,4	46,6	7,2	3,3	27,2	37,7				37,7	84,3	633,9
К23-16... К23-18	0,2	0,2	2,0		44,4	46,4	46,6	7,2	3,3	27,2	37,7				37,7	84,3	727,8

Инв. № подл. | Подпись и дата | Взам. инв. №

Разраб.	Полякина		1.420.1-19.1-3-79 РС
Пров.	Горохина		
Пров.	Горохина		Ведомость расхода стали
Н. контр.	Тарасенкова		Стадия: Р; Лист: 1; Листов: 23
			ЦНИИПромзданий

Изделия арматурные

Марка колонны	Арматура класса А-I, ГОСТ 5781-82						Арматура класса А-III, ГОСТ 5781-82										Вр-I, ГОСТ 6727-80			Всего
	ф6	ф8	ф10	ф18		Итого	ф6	ф8	ф10	ф22	ф25	ф28	ф32	ф36	ф40		Итого	ф5		Итого	
К23-19... К23-21	1,3	34,4		1,5		37,2		30,1		164,7			349,3				544,1	2,4		2,4	583,7
К23-22... К23-24	1,3		55,0	1,5		57,8			47,0		212,0			442,3			701,3	2,4		2,4	761,5
К23-25... К23-27	1,3		55,0	1,5		57,8			47,0	164,7					546,1		757,8	2,4		2,4	818,0
К23-28	1,3		58,4	1,5		61,2		30,1			212,0						788,2	2,4		2,4	851,8
К23-29	1,3		55,0	1,5		57,8			47,0			265,5			546,1		859,7	2,4		2,4	912,9
К23-30	1,3		55,0	1,5		57,8			47,0					441,1	546,1		1034,2	2,4		2,4	1094,4
К23-31	1,3		55,0	1,5		57,8			47,0						1090,1		1137,1	2,4		2,4	1191,9
К23-32	1,3	34,4		1,5		37,2		30,1			114,2	267,4					411,7	2,4		2,4	451,3
К23-33	1,3	34,4		1,5		37,2		30,1		88,8			349,3				468,2	2,4		2,4	507,8
К23-34	1,3		55,0	1,5		57,8			47,0		114,2			442,3			603,5	2,4		2,4	663,7

Изделия закладные

Марка колонны	Арматура класса А-I, ГОСТ 5781-82			Арматура класса А-III, ГОСТ 5781-82				Итого	Прокат марки ВСт3 пс 6-1, ГОСТ 19903-74*					ГОСТ 8509-86		Итого	Всего	Общий расход, кг
	ф10		Итого	ф16	ф28	ф36	Итого		-5	-6	-10	-12	Итого	L75×6	L180×11	Итого		
К23-19... К23-21	0,2		0,2	2,0		44,4	46,4	46,6		7,2	3,3	27,2	37,7				37,7	84,3	668,0
К23-22... К23-24	0,2		0,2	2,0		44,4	46,4	46,6		7,2	3,3	27,2	37,7				37,7	84,3	845,8
К23-25... К23-27	0,2		0,2	2,0		44,4	46,4	46,6		7,2	3,3	27,2	37,7				37,7	84,3	902,3
К23-28	0,2		0,2	2,0		44,4	46,4	46,6		7,2	3,3	27,2	37,7				37,7	84,3	935,1
К23-29	0,2		0,2	2,0		44,4	46,4	46,6		7,2	3,3	27,2	37,7				37,7	84,3	1004,2
К23-30	0,2		0,2	2,0		44,4	46,4	46,6		7,2	3,3	27,2	37,7				37,7	84,3	1178,7
К23-31	0,2		0,2	2,0		44,4	46,4	46,6		7,2	3,3	27,2	37,7				37,7	84,3	1292,2
К23-32	0,2		0,2	2,0		44,4	46,4	46,6		7,2	3,3	27,2	37,7				37,7	84,3	535,5
К23-33	0,2		0,2	2,0		44,4	46,4	46,6		7,2	3,3	27,2	37,7				37,7	84,3	592,1
К23-34	0,2		0,2	2,0		44,4	46,4	46,6		7,2	3,3	27,2	37,7				37,7	84,3	748,0

Инв.№ подл. | Подпись и дата | Взам.инв.№

Изделия арматурные

Марка колонны	Арматура класса А-I ГОСТ 5781-82				Арматура класса А-III ГОСТ 5781-82									Вр-I ГОСТ 6727-80			Всего
	ф6	ф8	ф10	ф18	Итого	ф6	ф8	ф10	ф22	ф25	ф28	ф32	ф36	ф40	Итого	ф5	Итого	
К23-35	1,3		55,0	1,5	57,8			47,0		212,0			442,3		701,3	2,4	2,4	761,5
К23-36; К23-37	1,3		55,0	1,5	57,8			47,0	164,7					546,1	757,8	2,4	2,4	818,0
К23-38	1,3		55,0	1,5	57,8			47,0			266,6			546,1	859,7	2,4	2,4	919,9
К24-1; К24-2	20,4				57,8			47,0							187,6	4,8	4,8	212,8
К24-3...К24-5	1,3	34,4			20,4	9,87	12,54		165,2						242,7	4,8	4,8	283,2
К24-6; К24-7	1,3	34,4			35,7		30,1			212,6					297,5	4,8	4,8	338,0
К24-8; К24-9	1,3		55,0		35,7		30,1				267,4				488,3	4,8	4,8	550,4
К24-10...К24-12	1,3		55,0		56,3			47,0					442,3		593,1	4,8	4,8	654,2
К24-13; К24-14	1,3	34,4			56,3			47,0							331,5	4,8	4,8	372,0
					35,7		30,1		88,8	212,6				546,1				

Изделия закладные

Марка колонны	Арматура класса А-I ГОСТ 5781-82			Арматура класса А-III ГОСТ 5781-82				Итого	Прокат марки Вст3пс6-1 ГОСТ 19903-74*					ГОСТ 8509-86			Итого	Всего	Общий расход, кг
	ф10		Итого	ф16	ф28	ф36	Итого		-5	-6	-10	-12	Итого	L75х6	L100х11	Итого			
К23-35	0,2		0,2	2,0		44,4	46,4	46,6		7,2	3,3	27,2	37,7				37,7	84,3	845,8
К23-36; К23-37	0,2		0,2	2,0		44,4	46,4	46,6		7,2	3,3	27,2	37,7				37,7	84,3	902,3
К23-38	0,2		0,2	2,0		44,4	46,4	46,6		7,2	3,3	27,2	37,7				37,7	84,3	1004,2
К24-1; К24-2	0,2		0,2	2,0		72,0	74,0	74,2		7,2	4,1	54,4	65,7	2,0		2,0	67,7	141,9	354,7
К24-3...К24-5	0,2		0,2	2,0		72,0	74,0	74,2		7,2	4,1	54,4	65,7	2,0		2,0	67,7	141,9	426,1
К24-6; К24-7	0,2		0,2	2,0		72,0	74,0	74,2		7,2	4,1	54,4	65,7	2,0		2,0	67,7	141,9	497,9
К24-8; К24-9	0,2		0,2	2,0		72,0	74,0	74,2		7,2	4,1	54,4	65,7	2,0		2,0	67,7	141,9	698,3
К24-10...К24-12	0,2		0,2	2,0		72,0	74,0	74,2		7,2	4,1	54,4	65,7	2,0		2,0	67,7	141,9	796,1
К24-13; К24-14	0,2		0,2	2,0		72,0	74,0	74,2		7,2	4,1	54,4	65,7	2,0		2,0	67,7	141,9	513,9

Инв.№ подл. | Подпись и дата | Взам. инв.№

Изделия арматурные

Марка колонны	Арматура класса А-I, ГОСТ 5781-82						Арматура класса А-III, ГОСТ 5781-82											Арматура класса Вр-I, ГОСТ 6727-80			Всего
	ф6	ф8	ф10	ф18		Итого	ф6	ф8	ф10	ф22	ф25	ф28	ф32	ф36	ф40		Итого	ф5		Итого	
К24-15...К24-17	1,3	34,4				35,7		30,1		88,8			348,3				468,2	4,8		4,8	508,7
К24-18...К24-20	1,3		55,0			56,3			47,0		114,3			442,3			603,6	4,8		4,8	664,7
К24-21	1,3		98,4			99,7			47,0		114,3				546,1		707,4	4,8		4,8	771,9
К24-22...К24-24	1,3	34,4				35,7		30,1		88,8	212,6						331,5	4,8		4,8	372,0
К24-25...К24-27	1,3	34,4				35,7		30,1			114,3	267,4					411,8	4,8		4,8	452,3
К24-28...К24-30	1,3	34,4				35,7		30,1		88,8			348,3				468,2	4,8		4,8	508,7
К24-31...К24-33	1,3		55,0			56,3			47,0		114,3			442,3			603,6	4,8		4,8	664,7
К24-34; К24-35	1,3		55,0			56,3			47,0	88,8					546,1		681,9	4,8		4,8	743,0
К24-36...К24-38	1,3		55,0			56,3			47,0		114,3				546,1		707,4	4,8		4,8	768,5

Изделия закладные

Марка колонны	Арматура класса А-I, ГОСТ 5781-82			Арматура класса А-III, ГОСТ 5781-82				Итого	Прокат марки Вст3пс6-1, ГОСТ 19903-74*					ГОСТ 8509-86			Итого	Всего	Общий расход, кг
	ф10		Итого	ф16	ф28	ф36			-5	-6	-10	-12	Итого	L75×6	L100×11	Итого			
К24-15...К24-17	0,2		0,2	20		72,0		74,0	74,2		7,2	4,1	54,4	65,7	2,0		2,0	67,7	141,9	650,6
К24-18...К24-20	0,2		0,2	20		72,0		74,0	74,2		7,2	4,1	54,4	65,7	2,0		2,0	67,7	141,9	806,6
К24-21	0,2		0,2	20		72,0		74,0	74,2		7,2	4,1	54,4	65,7	2,0		2,0	67,7	141,9	913,8
К24-22...К24-24	0,2		0,2	20		72,0		74,0	74,2		7,2	4,1	54,4	65,7	2,0		2,0	67,7	141,9	513,9
К24-25...К24-27	0,2		0,2	20		72,0		74,0	74,2		7,2	4,1	54,4	65,7	2,0		2,0	67,7	141,9	594,2
К24-28...К24-30	0,2		0,2	20		72,0		74,0	74,2		7,2	4,1	54,4	65,7	2,0		2,0	67,7	141,9	650,6
К24-31...К24-33	0,2		0,2	20		72,0		74,0	74,2		7,2	4,1	54,4	65,7	2,0		2,0	67,7	141,9	806,6
К24-34; К24-35	0,2		0,2	20		72,0		74,0	74,2		7,2	4,1	54,4	65,7	2,0		2,0	67,7	141,9	884,9
К24-36...К24-38	0,2		0,2	20		72,0		74,0	74,2		7,2	4,1	54,4	65,7	2,0		2,0	67,7	141,9	910,4

Инв. № подл. | Подпись и дата | Взам. инв. №

Изделия арматурные

Марка колонны	Арматура класса А-I ГОСТ 5781-82						Арматура класса А-III ГОСТ 5781-82											Вр-I ГОСТ 6727-80			Всего
	ф6	ф8	ф10	ф18		Итого	ф6	ф8	ф10	ф22	ф25	ф28	ф32	ф36	ф40		Итого	ф5		Итого	
К24-39...К24-42	1,3		55,0			56,3			47,0				187,8		546,1		780,9	4,8		4,8	842,0
К24-43...К24-45	1,3		55,0			56,3			47,0				187,8		836,7		886,7	4,8		4,8	947,8
К24-46; К24-47	1,3		55,0			56,3			47,0				536,1		546,4		1129,5	4,8		4,8	1190,6
К24-48; К24-49	1,3		55,0			56,3			47,0				187,8		1090,7		1325,5	4,8		4,8	1386,6
К24-50	1,3		55,0			56,3			47,0						1384,3		1431,3	4,8		4,8	1492,4
К24-51	1,3		55,0			56,3			47,0		214,0			442,3			701,3	4,8		4,8	762,4
К24-52	1,3		55,0			56,3			47,0			266,6			546,1		859,7	4,8		4,8	920,8
К24-53; К24-54	1,3		55,0			56,3			47,0						1090,7		1137,7	4,8		4,8	1198,8

Изделия закладные

Марка колонны	Арматура класса А-I ГОСТ 5781-82			Арматура класса А-III ГОСТ 5781-82				Итого	Прокат марки ВСт3пс6-1 ГОСТ 19903-74					ГОСТ 8509-86			Итого	Всего	Общий расход, кг
	ф10		Итого	ф16	ф28	ф36	Итого		-5	-6	-10	-12	Итого	L75×6	L 190 ×	Итого			
К24-39...К24-42	0,2		0,2	2,0		72,0	74,0	74,2		7,2	4,1	54,4	65,7	2,0		2,0	67,7	141,9	983,9
К24-43...К24-45	0,2		0,2	2,0		72,0	74,0	74,2		7,2	4,1	54,4	65,7	2,0		2,0	67,7	141,9	1089,7
К24-46; К24-47	0,2		0,2	2,0		72,0	74,0	74,2		7,2	4,1	54,4	65,7	2,0		2,0	67,7	141,9	1332,5
К24-48; К24-49	0,2		0,2	2,0		72,0	74,0	74,2		7,2	4,1	54,4	65,7	2,0		2,0	67,7	141,9	1528,5
К24-50	0,2		0,2	2,0		72,0	74,0	74,2		7,2	4,1	54,4	65,7	2,0		2,0	67,7	141,9	1634,3
К24-51	0,2		0,2	2,0		72,0	74,0	74,2		7,2	4,1	54,4	65,7	2,0		2,0	67,7	141,9	904,3
К24-52	0,2		0,2	2,0		72,0	74,0	74,2		7,2	4,1	54,4	65,7	2,0		2,0	67,7	141,9	1062,7
К24-53; К24-54	0,2		0,2	2,0		72,0	74,0	74,2		7,2	4,1	54,4	65,7	2,0		2,0	67,7	141,9	1340,7

Инв. № подл. | Подпись и дата | Взам. инв. №

Изделия арматурные

Марка колонны	Арматура класса А-I				Арматура класса А-III, ГОСТ 5781-82										Арматура класса Вр-I, ГОСТ 6727-80			Всего
	ф6	ф8	ф10	ф18	Итого	ф6	ф8	ф10	ф22	ф25	ф28	ф32	ф36	ф40	Итого	ф5		Итого
К25-1; К25-2	18,1			1,5	19,6		25,1		143,4						168,5	2,4		2,4	190,5
К25-3; К25-4	1,3	30,2		1,5	33,0		25,1			181,5					206,6	2,4		2,4	242,0
К25-5; К25-6	1,3	30,2		1,5	33,0		25,1				232,0				257,1	2,4		2,4	292,5
К25-7; К25-8	1,3	30,2		1,5	33,0		25,1					303,1			328,2	2,4		2,4	363,6
К25-9; К25-10	1,3		48,3	1,5	51,1			39,2					383,8		423,0	2,4		2,4	476,5
К25-11	1,3		48,3	1,5	51,1			39,2						473,9	513,1	2,4		2,4	566,6
К25-12; К25-13	1,3	30,2		1,5	33,0		25,1		42,6	181,5					252,2	2,4		2,4	287,6
К25-14; К25-15	1,3	30,2		1,5	33,0		25,1		42,6			303,2			370,9	2,4		2,4	406,3
К25-16	1,3	30,2		1,5	33,0		25,1		142,5			303,2			470,8	2,4		2,4	506,2

Изделия закладные

Марка колонны	Арматура класса А-I, ГОСТ 5781-82							Арматура класса А-III, ГОСТ 5781-82						Прокат марки ВСт3пс6-1, ГОСТ 19903-74*						ГОСТ 8509-86			Итого	Всего	Общий расход, кг
	ф10		Итого	ф16	ф28	ф36		Итого	Итого	-5	-6	-10	-12	Итого	L75×6	L180×11	Итого							
К25-1; К25-2	0,2		0,2	2,0		44,4		46,4	46,6		7,2	3,3	27,2	37,7				37,7	84,3	274,8
К25-3; К25-4	0,2		0,2	2,0		44,4		46,4	46,6		7,2	3,3	27,2	37,7				37,7	84,3	329,3
К25-5; К25-6	0,2		0,2	2,0		44,4		46,4	46,6		7,2	3,3	27,2	37,7				37,7	84,3	376,8
К25-7; К25-8	0,2		0,2	2,0		44,4		46,4	46,6		7,2	3,3	27,2	37,7				37,7	84,3	447,9
К25-9; К25-10	0,2		0,2	2,0		44,4		46,4	46,6		7,2	3,3	27,2	37,7				37,7	84,3	560,8
К25-11	0,2		0,2	2,0		44,4		46,4	46,6		7,2	3,3	27,2	37,7				37,7	84,3	650,9
К25-12; К25-13	0,2		0,2	2,0		44,4		46,4	46,6		7,2	3,3	27,2	37,7				37,7	84,3	371,9
К25-14; К25-15	0,2		0,2	2,0		44,4		46,4	46,6		7,2	3,3	27,2	37,7				37,7	84,3	490,6
К25-16	0,2		0,2	2,0		44,4		46,4	46,6		7,2	3,3	27,2	37,7				37,7	84,3	590,5

Инв. № подл. | Подпись и дата | Взам. инв. №

Изделия арматурные

Марка колонны	Арматура класса А-I, ГОСТ 5781-82					Арматура класса А-III, ГОСТ 5781-82										Арматура класса Вр-I, ГОСТ 6727-80			Всего
	ф6	ф8	ф10	ф18	Итого	ф6	ф8	ф10	ф22	ф25	ф28	ф32	ф36	ф40	Итого	ф5		Итого	
К25-17; К25-18	1,3		48,3	1,5	51,1			39,2	42,6				383,8		465,6	2,4		2,4	519,1
К25-19	1,3		48,3	1,5	51,1			39,2	142,5				383,8		565,5	2,4		2,4	619,0
К26-1; К26-2	1,3		48,3	1,5	51,1			39,2	142,5					474,2	655,9	2,4		2,4	709,4
К26-3	1,3	30,2			18,1		25,1		143,4						168,5	4,8		4,8	191,4
К26-4; К26-5	1,3	30,2			31,5		25,1			184,5					209,6	4,8		4,8	245,9
К26-6...К26-8	1,3	30,2			31,5		25,1				232,0				257,1	4,8		4,8	268,3
К26-9; К26-10	1,3		48,3		31,5		25,1					303,1			328,2	4,8		4,8	364,5
К26-11	1,3	30,2			49,6		25,1						383,8		408,9	4,8		4,8	463,3
					31,5		25,1		68,8	184,5					276,4	4,8		4,8	312,7

Изделия закладные

Марка колонны	Арматура класса А-I, ГОСТ 5781-82	Арматура класса А-III, ГОСТ 5781-82					Итого	Прокат марки В Ст3 пс 6-1, ГОСТ 19903-74*					ГОСТ 8509-86			Итого	Всего	Общий расход, кг
	ф10	Итого	ф16	ф28	ф36	Итого		-5	-6	-10	-12	Итого	L 75х6	L 180х11	Итого			
К25-17; К25-18	0,2	0,2	2,0		44,4	44,4	46,6		7,2	3,3	27,2	37,7				37,7	84,3	608,4
К25-19	0,2	0,2	2,0		44,4	44,4	46,6		7,2	3,3	27,2	37,7				37,7	84,3	703,3
К25-20	0,2	0,2	2,0		44,4	44,4	46,6		7,2	3,3	27,2	37,7				37,7	84,3	793,7
К26-1; К26-2	0,2	0,2	2,0		72,0	72,0	74,2		7,2	4,1	54,4	65,7	2,0		2,0	67,7	141,9	333,3
К26-3	0,2	0,2	2,0		72,0	72,0	74,2		7,2	4,1	54,4	65,7	2,0		2,0	67,7	141,9	397,8
К26-4; К26-5	0,2	0,2	2,0		72,0	72,0	74,2		7,2	4,1	54,4	65,7	2,0		2,0	67,7	141,9	410,2
К26-6...К26-8	0,2	0,2	2,0		72,0	72,0	74,2		7,2	4,1	54,4	65,7	2,0		2,0	67,7	141,9	506,4
К26-9; К26-10	0,2	0,2	2,0		72,0	72,0	74,2		7,2	4,1	54,4	65,7	2,0		2,0	67,7	141,9	605,2
К26-11	0,2	0,2	2,0		72,0	72,0	74,2		7,2	4,1	54,4	65,7	2,0		2,0	67,7	141,9	454,6
		0,2	2,0		72,0	72,0	74,2											

Инв. № подл. | Подпись и дата | Взам. инв. №

Изделия арматурные

Марка колонны	Арматура класса А-I ГОСТ 5781-82						Арматура класса А-III ГОСТ 5781-82										Арматура класса Вр-I ГОСТ 6727-80			Всего
	ф6	ф8	ф10	ф18		Итого	ф6	ф8	ф10	ф22	ф25	ф28	ф32	ф36	ф40	Итого	ф5		Итого	
К26-12; К26-13	1.3	30.2				31.5		25.1		66.8			303.1			395.0	4.8		4.8	431.3
К26-14	1.3		48.3			49.6		25.1		66.8					473.9	565.8	4.8		4.8	620.2
К27-1	15.9			1.5		17.4		12.6		127.8						140.4	2.4		2.4	160.2
К27-2	0.6	27.4		1.5		29.5		12.6			164.4					177.0	2.4		2.4	208.9
К27-3	0.6	27.4		1.5		29.5		12.6				206.8				219.4	2.4		2.4	251.3
К27-4	0.6	27.4		1.5		29.5		12.6					270.2			282.8	2.4		2.4	314.7
К27-5	0.6		43.8	1.5		45.9			19.6					342.1		361.7	2.4		2.4	410.0
К27-6	0.6	27.4		1.5		29.5		12.6		66.8	164.4					243.8	2.4		2.4	275.7
К27-7	0.6	27.4		1.5		29.5		12.6		66.8			270.2			349.6	2.4		2.4	381.5

Изделия закладные

Марка колонны	Арматура класса А-I ГОСТ 5781-82			Арматура класса А-III ГОСТ 5781-82					Итого	Прокат марки Вст3пс6-1 ГОСТ 19903-74*					ГОСТ 8509-86			Итого	Всего	Общий расход, кг
	ф10		Итого	ф16	ф28	ф36		Итого		-5	-6	-10	-12	Итого	L75х6	L180х11	Итого			
К26-12; К26-13	0.2		0.2	2.0		72.0		74.0	74.2		7.2	4.1	54.4	65.7	2.0		2.0	67.7	141.9	573.2
К26-14	0.2		0.2	2.0		72.0		74.0	74.2		7.2	4.1	54.4	65.7	2.0		2.0	67.7	141.9	762.1
К27-1	0.2		0.2		13.6	22.2		35.8	36.0	7.0	7.2		27.2	41.4		22.0	22.0	63.4	99.4	259.6
К27-2	0.2		0.2		13.6	22.2		35.8	36.0	7.0	7.2		27.2	41.4		22.0	22.0	63.4	99.4	308.3
К27-3	0.2		0.2		13.6	22.2		35.8	36.0	7.0	7.2		27.2	41.4		22.0	22.0	63.4	99.4	350.7
К27-4	0.2		0.2		13.6	22.2		35.8	36.0	7.0	7.2		27.2	41.4		22.0	22.0	63.4	99.4	414.1
К27-5	0.2		0.2		13.6	22.2		35.8	36.0	7.0	7.2		27.2	41.4		22.0	22.0	63.4	99.4	509.4
К27-6	0.2		0.2		13.6	22.2		35.8	36.0	7.0	7.2		27.2	41.4		22.0	22.0	63.4	99.4	375.1
К27-7	0.2		0.2		13.6	22.2		35.8	36.0	7.0	7.2		27.2	41.4		22.0	22.0	63.4	99.4	480.9

Инв. № подл. | Подпись и дата | Взам. инв. №

Изделия арматурные

Марки колонны	Арматура класса А-I ГОСТ 5781-82					Арматура класса А-III ГОСТ 5781-82										Арматура класса Вр-I ГОСТ 6727-80			Всего
	ф6	ф8	ф10	ф18	Итого	ф6	ф8	ф10	ф22	ф25	ф28	ф32	ф36	ф40	Итого	ф5		Итого	
К27-8	0,6	27,4		1,5	29,5		12,6			164,0	206,8				383,4	2,4		2,4	415,3
К27-9	0,6	27,4		1,5	29,5		12,6		122,4			270,2			410,2	2,4		2,4	442,1
К27-10	0,6		43,8	1,5	45,9			19,6		164,0			342,0		525,6	2,4		2,4	573,9
К27-11	0,6		43,8	1,5	45,9			19,6			206,2			422,4	648,2	2,4		2,4	696,5
К28-1	1,59				1,59		12,6		122,8						140,4	4,8		4,8	161,1
К28-2; К28-3	0,6	27,4			28,0		12,6			164,4					177,0	4,8		4,8	209,8
К28-4; К28-5	0,6	27,4			28,0		12,6				206,8				219,4	4,8		4,8	252,2
К28-6; К28-7	0,6	27,4			28,0		12,6					270,2			282,8	4,8		4,8	315,6
К28-8	0,8		43,8		44,4			19,6					342,1		361,7	4,8		4,8	410,9

Изделия закладные

Марки колонны	Арматура класса А-I ГОСТ 5781-82		Арматура класса А-III ГОСТ 5781-82				Итого	Прокат марки Вст3пс6-1 ГОСТ 19903-74*					ГОСТ 8509-86		Итого	Всего	Общий расход, кг
	ф10		Итого	ф16	ф28	ф36	Итого	-5	-6	-10	-12	Итого	L75х6	L180х	Итого		
К27-8	0,2		0,2		13,6	22,2	35,8	36,0	7,0	7,2		27,2	41,4		220	220	63,4	99,4	514,7
К27-9	0,2		0,2		13,6	22,2	35,8	36,0	7,0	7,2		27,2	41,4		220	220	63,4	99,4	541,5
К27-10	0,2		0,2		13,6	22,2	35,8	36,0	7,0	7,2		27,2	41,4		220	220	63,4	99,4	673,3
К27-11	0,2		0,2		13,6	22,2	35,8	36,0	7,0	7,2		27,2	41,4		220	220	63,4	99,4	795,9
К28-1	0,2		0,2			72,0	72,0	72,2		7,2	4,8	84,6	92,6	2,0		20	94,6	166,8	327,9
К28-2; К28-3	0,2		0,2			72,0	72,0	72,2		7,2	0,8	84,6	92,6	2,0		20	94,6	166,8	376,6
К28-4; К28-5	0,2		0,2			72,0	72,0	72,2		7,2	0,8	84,6	92,6	2,0		20	94,6	166,8	419,0
К28-6; К28-7	0,2		0,2			72,0	72,0	72,2		7,2	0,8	84,6	92,6	2,0		20	94,6	166,8	482,4
К28-8	0,2		0,2			72,0	72,0	72,2		7,2	0,8	84,6	92,6	2,0		20	94,6	166,8	577,7

Инв. № подл. | Подпись и дата | Взам. инв. №

Изделия арматурные

Марка колонны	Арматура класса А-I, ГОСТ 5781-82						Арматура класса А-III, ГОСТ 5781-82										Арматура класса Вр-I, ГОСТ 6727-80			Всего
	ф6	ф8	ф10	ф18		Итого	ф6	ф8	ф10	ф22	ф25	ф28	ф32	ф36	ф40	Итого	ф5		Итого	
К28-9	0,6		43,8			44,4			19,6						422,4	442,0	4,8		4,8	491,2
К28-10	0,6	27,4				28,0		12,6		66,8	164,4					243,8	4,8		4,8	276,6
К28-11; К28-12	0,6		43,8			44,4			19,6		162,4			342,1		524,1	4,8		4,8	573,3
К29-1; К29-2	0,9			0,8		0,9		25,1		71,7						96,8	1,2		1,2	107,9
К29-3; К29-4	1,3	14,1		0,8		16,2		25,1			92,3					117,4	1,2		1,2	134,8
К29-5; К29-6	1,3	14,1		0,8		16,2		25,1				116,1				141,2	1,2		1,2	158,6
К29-7; К29-8	1,3	14,1		0,8		16,2		25,1					151,7			176,8	1,2		1,2	194,2
К29-9; К29-10	1,3		22,5	0,8		24,6			39,2				151,7			190,9	1,2		1,2	216,7
К29-11	1,3		22,5	0,8		24,6			39,2						237,3	276,5	1,2		1,2	302,3

Изделия закладные

Марка колонны	Арматура класса А-I, ГОСТ 5781-82			Арматура класса А-III, ГОСТ 5781-82				Итого	Прокат марки ВСт3пс6-1, ГОСТ 19903-74*							Итого	Всего	Общий расход, кг
	ф10		Итого	ф16	ф28	ф36			-6	-10	-12	-22	Итого	ГОСТ 8509-86 L75×6	ГОСТ 8509-86 L100×11			
К28-9	0,2		0,2			72,0		72,0	72,2	7,2	0,8	84,6		92,6	2,0		2,0	94,6	166,8	658,0
К28-10	0,2		0,2			72,0		72,0	72,2	7,2	0,8	84,6		92,6	2,0		2,0	94,6	166,8	443,4
К28-11; К28-12	0,2		0,2			72,0		72,0	72,2	7,2	0,8	84,6	7,0	99,6	2,0		2,0	101,6	173,8	747,1
К29-1; К29-2	0,1		0,1	2,0		22,2		24,2	24,3	3,6	3,3	13,6		20,5				20,5	44,8	152,7
К29-3; К29-4	0,1		0,1	2,0		22,2		24,2	24,3	3,6	3,3	13,6		20,5				20,5	44,8	179,6
К29-5; К29-6	0,1		0,1	2,0		22,2		24,2	24,3	3,6	3,3	13,6		20,5				20,5	44,8	203,4
К29-7; К29-8	0,1		0,1	2,0		22,2		24,2	24,3	3,6	3,3	13,6		20,5				20,5	44,8	239,0
К29-9; К29-10	0,1		0,1	2,0		22,2		24,2	24,3	3,6	3,3	13,6		20,5				20,5	44,8	261,5
К29-11	0,1		0,1	2,0		22,2		24,2	24,3	3,6	3,3	13,6		20,5				20,5	44,8	347,1

Инв. № подл. | Подпись и дата | Взам. инв. №

Изделия арматурные

Марка колонны	Арматура класса А-I ГОСТ 5781-82					Арматура класса А-III ГОСТ 5781-82										Арматура класса Вр-I ГОСТ 6727-80			Всего
	ф6	ф8	ф10	ф18	Итого	ф6	ф8	ф10	ф22	ф25	ф28	ф32	ф36	ф40	Итого	ф5		Итого	
К29-12; К29-13	1,3	14,1		0,8	16,2		25,1		70,9	92,3					188,3	1,2		1,2	205,7
К29-14; К29-15	1,3	14,1		0,8	16,2		25,1			91,2	116,1				232,4	1,2		1,2	249,8
К29-16; К29-17	1,3	14,1		0,8	16,2		25,1		70,9				151,7		247,7	1,2		1,2	265,1
К29-18; К29-19	1,3		22,5	0,8	24,6			39,2	70,9				192,1		302,2	1,2		1,2	328,0
К29-20; К29-21	1,3		22,5	0,8	24,6			39,2			114,8			237,2	391,2	1,2		1,2	417,0
К29-22	1,3		22,5	0,8	24,6			39,2					189,8	237,2	466,2	1,2		1,2	492,0
К29-23	1,3		22,5	0,8	24,6			39,2						491,5	510,7	1,2		1,2	536,5
К30-1; К30-2	0,1				9,1		25,1		71,7						96,8	2,4		2,4	108,3
К30-3... К30-5	1,3	14,1			15,4		25,1			92,3					117,4	2,4		2,4	135,2

Изделия закладные

Марка колонны	Арматура класса А-I ГОСТ 5781-82			Арматура класса А-III ГОСТ 5781-82				Итого	Прокат марки ВСт3пс6-1 ГОСТ 14903-74*					ГОСТ 8509-86			Итого	Всего	Общий расход, кг
	ф10		Итого	ф16	ф28	ф36			-5	-6	-10	-12	Итого	L75×6	L100×11	Итого			
К29-12; К29-13	0,1		0,1	2,0		22,2		24,2	24,3		3,6	3,3	13,6	20,5				20,5	44,8	250,5
К29-14; К29-15	0,1		0,1	2,0		22,2		24,2	24,3		3,6	3,3	13,6	20,5				20,5	44,8	294,6
К29-16; К29-17	0,1		0,1	2,0		22,2		24,2	24,3		3,6	3,3	13,6	20,5				20,5	44,8	309,9
К29-18; К29-19	0,1		0,1	2,0		22,2		24,2	24,3		3,6	3,3	13,6	20,5				20,5	44,8	372,8
К29-20; К29-21	0,1		0,1	2,0		22,2		24,2	24,3		3,6	3,3	13,6	20,5				20,5	44,8	461,8
К29-22	0,1		0,1	2,0		22,2		24,2	24,3		3,6	3,3	13,6	20,5				20,5	44,8	536,8
К29-23	0,1		0,1	2,0		22,2		24,2	24,3		3,6	3,3	13,6	20,5				20,5	44,8	581,3
К30-1; К30-2	0,1		0,1	2,0		36,0		38,0	38,1		3,6	3,7	27,2	34,5	1,0		1,0	35,5	79,6	181,9
К30-3... К30-5	0,1		0,1	2,0		36,0		38,0	38,1		3,6	3,7	27,2	34,5	1,0		1,0	35,5	79,6	208,8

Инв. № подл. | Подпись и дата | Взам. инв. №

Изделия арматурные

Марка колонны	Арматура класса A-I, ГОСТ 5781-82						Арматура класса A-III, ГОСТ 5781-82											Арматура класса Bp-I, ГОСТ 6727-80			Всего
	ф6	ф8	ф10	ф18		Итого	ф6	ф8	ф10	ф22	ф25	ф28	ф32	ф36	ф40		Итого	ф5		Итого	
К30-6; К30-7	1,3	14,1				15,4		25,1				116,1					141,2	2,4		2,4	159,0
К30-8 ... К30-10	1,3	14,1				15,4		25,1					151,7				176,8	2,4		2,4	194,6
К30-11 ... К30-13	1,3		22,5			23,8			39,2					192,1			231,3	2,4		2,4	257,5
К30-14; К30-15	1,3		22,5			23,8			39,2						237,3		276,5	2,4		2,4	302,7
К30-16 ... К30-18	1,3	14,1				15,4		25,1		70,9			151,7				247,7	2,4		2,4	265,5
К30-19; К30-20	1,3		22,5			23,8		25,1			91,2			192,1			308,4	2,4		2,4	334,6
К30-21	1,3		22,5			23,8			99,2		91,2				237,3		367,7	2,4		2,4	393,9
К31-1; К31-2	6,9			0,8		7,7		12,6		56,2							68,8	1,2		1,2	77,7
К31-3; К31-4	0,6	11,2		0,8		12,6		12,6			72,3						84,9	1,2		1,2	98,7

Изделия закладные

Марка колонны	Арматура класса A-I, ГОСТ 5781-82			Арматура класса A-III, ГОСТ 5781-82					Итого	Прокат марки ВСт3пс6-1, ГОСТ 19903-74*					ГОСТ 8509-86			Всего	Общий расход, кг
	ф10		Итого	ф16	ф28	ф36		Итого		-5	-6	-10	-12	Итого	L75×6	L180×11	Итого		
К30-6; К30-7	0,1		0,1	2,0		36,0		38,0	38,1		3,6	3,7	27,2	34,5	1,0		1,0	35,5	73,6	232,6
К30-8 ... К30-10	0,1		0,1	2,0		36,0		38,0	38,1		3,6	3,7	27,2	34,5	1,0		1,0	35,5	73,6	268,2
К30-11 ... К30-13	0,1		0,1	2,0		36,0		38,0	38,1		3,6	3,7	27,2	34,5	1,0		1,0	35,5	73,6	331,1
К30-14; К30-15	0,1		0,1	2,0		36,0		38,0	38,1		3,6	3,7	27,2	34,5	1,0		1,0	35,5	73,6	376,3
К30-16 ... К30-18	0,1		0,1	2,0		36,0		38,0	38,1		3,6	3,7	27,2	34,5	1,0		1,0	35,5	73,6	339,1
К30-19; К30-20	0,1		0,1	2,0		36,0		38,0	38,1		3,6	3,7	27,2	34,5	1,0		1,0	35,5	73,6	408,2
К30-21	0,1		0,1	2,0		36,0		38,0	38,1		3,6	3,7	27,2	34,5	1,0		1,0	35,5	73,6	467,5
К31-1; К31-2	0,1		0,1		13,6			13,6	13,7	7,0	3,6		13,6	24,2		22,0	22,0	46,2	59,9	137,6
К31-3; К31-4	0,1		0,1		13,6			13,6	13,7	7,0	3,6		13,6	24,2		22,0	22,0	46,2	59,9	158,6

Инв. № подл. | Подпись и дата | Взам. инв. №

Изделия арматурные

Марка колонны	Арматура класса А-I, ГОСТ 5781-82					Арматура класса А-III, ГОСТ 5781-82											Арматура класса Вр-I, ГОСТ 6727-80			Всего
	ф6	ф8	ф10	ф18	Итого	ф6	ф8	ф10	ф22	ф25	ф28	ф32	ф36	ф40	Итого	ф5		Итого	
К31-5; К31-6	0,6	11,2		0,8	12,6		12,6				90,9				103,5	1,2		1,2	117,3
К31-7	0,6	11,2		0,8	12,6		12,6					118,8			131,4	1,2		1,2	145,2
К31-8; К31-9	0,6		18,0	0,8	19,4			19,6					150,4		170,0	1,2		1,2	190,6
К31-10	0,6		18,0	0,8	19,4			19,6						185,7	205,3	1,2		1,2	225,9
К31-11; К31-12	0,6	11,2		0,8	12,6		12,6		55,8	72,3					140,7	1,2		1,2	154,5
К31-13; К31-14	0,6	11,2		0,8	12,6		12,6		55,8			118,8			187,2	1,2		1,2	201,0
К31-15; К31-16	0,6		18,0	0,8	19,4			19,6	55,8				150,4		225,8	1,2		1,2	246,4
К31-17	0,6		18,0	0,8	19,4			19,6			90,3			185,7	295,6	1,2		1,2	316,2
К32-1; К32-2	6,9				6,9		12,6		56,2						68,8	2,4		2,4	78,1

Изделия закладные

Марка колонны	Арматура класса А-I, ГОСТ 5781-82			Арматура класса А-III, ГОСТ 5781-82				Итого	Прокат марки ВСт3пс6-1, ГОСТ 19903-74*					ГОСТ 8509-86		Итого	Всего	Общий расход, кг
	ф10		Итого	ф16	ф28	ф36	Итого		-5	-6	-10	-12	Итого	L75×6	L180×11	Итого		
К31-5; К31-6	0,1		0,1		13,6		13,6	13,7	7,0	3,6		13,6	24,2		22,0	22,0	46,2	59,9	177,2
К31-7	0,1		0,1		13,6		13,6	13,7	7,0	3,6		13,6	24,2		22,0	22,0	46,2	59,9	205,1
К31-8; К31-9	0,1		0,1		13,6		13,6	13,7	7,0	3,6		13,6	24,2		22,0	22,0	46,2	59,9	251,5
К31-10	0,1		0,1		13,6		13,6	13,7	7,0	3,6		13,6	24,2		22,0	22,0	46,2	59,9	285,8
К31-11; К31-12	0,1		0,1		13,6		13,6	13,7	7,0	3,6		13,6	24,2		22,0	22,0	46,2	59,9	214,4
К31-13; К31-14	0,1		0,1		13,6		13,6	13,7	7,0	3,6		13,6	24,2		22,0	22,0	46,2	59,9	260,9
К31-15; К31-16	0,1		0,1		13,6		13,6	13,7	7,0	3,6		13,6	24,2		22,0	22,0	46,2	59,9	306,3
К31-17	0,1		0,1		13,6		13,6	13,7	7,0	3,6		13,6	24,2		22,0	22,0	46,2	59,9	376,1
К32-1; К32-2	0,1		0,1		13,6		13,6	13,7		3,6	0,4	57,4	61,4	4,0		4,0	62,4	98,5	176,6
			0,1			36,0	36,0	36,1											

Инв. № подл. | Подпись и дата | Взам. инв. №

Изделия арматурные

Марка колонны	Арматура класса А-I, ГОСТ 5781-82						Арматура класса А-III, ГОСТ 5781-82										Арматура класса Вр-I, ГОСТ 6727-80			Всего
	ф6	ф8	ф10	ф18		Итого	ф6	ф8	ф10	ф22	ф25	ф28	ф32	ф36	ф40	Итого	ф5		Итого	
К32-3 К32-4	0,6	11,2				11,8		12,6			72,3					84,9	2,4		2,4	99,1
К32-5...К32-7	0,6	11,2				11,8		12,6				90,9				103,5	2,4		2,4	117,7
К32-8...К32-10	0,6	11,2				11,8		12,6					118,8			131,4	2,4		2,4	145,6
К32-11; К32-12	0,6	18,0				18,6		12,6						150,4		163,0	2,4		2,4	184,0
К32-13	0,6	11,2				11,8		12,6		54,6	72,3					139,5	2,4		2,4	153,7
К32-14	0,6	11,2				11,8		12,6			70,3	90,9				173,8	2,4		2,4	188,0
К32-15; К32-16	0,6		18,0			18,6			19,6	54,6				150,4		224,6	2,4		2,4	245,6
К32-17	0,6		18,0			18,6			19,6		70,3			150,4		240,3	2,4		2,4	261,3
К32-18	0,6		18,0			18,6			19,6				115,5		185,7	320,8	2,4		2,4	341,8

Изделия закладные

Марка колонны	Арматура класса А-I, ГОСТ 5781-82			Арматура класса А-III, ГОСТ 5781-82					Итого	Прокат марки ВСт3пс6-1, ГОСТ 19903-74*						ГОСТ 8509-86			Итого	Всего	Общий расход, кг
	ф10		Итого	ф16	ф28	ф36		Итого		-6	-10	-12	-22	-25	Итого	L 75×5	L 180×11			
К32-3; К32-4	0,1		0,1			36,0		36,0	36,1	3,6	0,4	57,4			61,4	1,0		1,0	62,4	98,5	197,6
К32-5...К32-7	0,1		0,1			36,0		36,0	36,1	3,6	0,4	57,4			61,4	1,0		1,0	62,4	98,5	216,2
К32-8...К32-10	0,1		0,1			36,0		36,0	36,1	3,6	0,4	57,4			61,4	1,0		1,0	62,4	98,5	244,1
К32-11; К32-12	0,1		0,1			36,0		36,0	36,1	3,6	0,4	57,4			61,4	1,0		1,0	62,4	98,5	282,5
К32-13	0,1		0,1			36,0		36,0	36,1	3,6	0,4	57,4	7,0		68,4	1,0		1,0	69,4	105,5	259,2
К32-14	0,1		0,1			36,0		36,0	36,1	3,6	0,4	57,4	7,0		68,4	1,0		1,0	69,4	105,5	294,5
К32-15; К32-16	0,1		0,1			36,0		36,0	36,1	3,6	0,4	57,4	7,0		68,4	1,0		1,0	69,4	105,5	351,1
К32-17	0,1		0,1			36,0		36,0	36,1	3,6	0,4	57,4	7,0		68,4	1,0		1,0	69,4	105,5	366,8
К32-18	0,1		0,1			36,0		36,0	36,1	3,6	0,4	57,4		7,8	68,2	1,0		1,0	70,2	106,3	448,1

Инв. № подл. | Подпись и дата | Взам. инв. №

Изделия арматурные

Марки колонны	Арматура класса А-I ГОСТ 5781-82					Арматура класса А-III ГОСТ 5781-82											Арматура класса Вр-I ГОСТ 6727-80			Всего
	ф6	ф8	ф10	ф18	Итого	ф6	ф8	ф10	ф22	ф25	ф28	ф32	ф36	ф40	Итого	ф5		Итого	
К33-1...К33-3	22,0			1,5	23,5	0,9	12,5		178,5						201,9	2,4		2,4	227,8
К33-4...К33-6	1,3	37,3		1,5	40,1		30,1			231,0					261,1	2,4		2,4	303,6
К33-7...К33-9	1,3	37,3		1,5	40,1		30,1				290,6				320,7	2,4		2,4	383,2
К33-10...К33-12	1,3	37,3		1,5	40,1		30,1					379,6			409,7	2,4		2,4	452,2
К33-13...К33-15	1,3		19,5	1,5	62,3			47,0					480,7		527,7	2,4		2,4	592,4
К33-16...К33-18	1,3		19,5	1,5	62,3			47,0						593,5	640,5	2,4		2,4	705,2
К33-19...К33-21	1,3	37,3		1,5	40,1		30,1		178,0			379,6			588,7	2,4		2,4	631,2
К33-22...К33-24	1,3		19,5	1,5	62,3			47,0		230,4			480,7		758,1	2,4		2,4	822,8
К33-25...К33-27	1,3		19,5	1,5	62,3			47,0	178,0					593,5	819,5	2,4		2,4	888,2

Изделия закладные

Марки колонны	Арматура класса А-I ГОСТ 5781-82			Арматура класса А-III ГОСТ 5781-82				Прокат марки ВСт3пс6-1 ГОСТ 19903-74*					ГОСТ 8509-86			Итого	Всего	Общий расход, кг
	ф10		Итого	ф16	ф28	ф36	Итого	Итого	-5	-6	-10	-12	Итого	L75×6	L100×11	Итого			
К33-1...К33-3	0,2		0,2	2,0		44,4	46,4	46,6		7,2	3,3	27,2	37,7				37,7	84,3	312,1
К33-4...К33-6	0,2		0,2	2,0		44,4	46,4	46,6		7,2	3,3	27,2	37,7				37,7	84,3	387,9
К33-7...К33-9	0,2		0,2	2,0		44,4	46,4	46,6		7,2	3,3	27,2	37,7				37,7	84,3	447,5
К33-10...К33-12	0,2		0,2	2,0		44,4	46,4	46,6		7,2	3,3	27,2	37,7				37,7	84,3	536,5
К33-13...К33-15	0,2		0,2	2,0		44,4	46,4	46,6		7,2	3,3	27,2	37,7				37,7	84,3	676,7
К33-16...К33-18	0,2		0,2	2,0		44,4	46,4	46,6		7,2	3,3	27,2	37,7				37,7	84,3	789,5
К33-19...К33-21	0,2		0,2	2,0		44,4	46,4	46,6		7,2	3,3	27,2	37,7				37,7	84,3	715,5
К33-22...К33-24	0,2		0,2	2,0		44,4	46,4	46,6		7,2	3,3	27,2	37,7				37,7	84,3	907,1
К33-25...К33-27	0,2		0,2	2,0		44,4	46,4	46,6		7,2	3,3	27,2	37,7				37,7	84,3	968,5

Инв. № подл. | Подп. и дата | Взам. инв. №

Изделия арматурные

Марка колонны	Арматура класса А-I				Арматура класса А-III, ГОСТ 5781-82										Вр-I, ГОСТ 6727-80			Всего
	ф6	ф8	ф10	ф18	Итого	ф6	ф8	ф10	ф22	ф25	ф28	ф32	ф36	ф40	Итого	ф5	Итого	
К33-28	1,3		64,0	1,5	66,8		30,1			230,4				553,5	854,0	24	24	922,2
К33-29	1,3		59,5	1,6	62,3			47,0			260,8			503,5	930,3	24	24	995,0
К33-30	1,3		59,5	1,5	62,3			47,0					479,4	593,5	1119,9	24	24	1186,7
К33-31	1,3			1,5	62,3			47,0						1185,4	1232,4	24	24	1297,1
К33-32	1,3	37,3		1,5	40,1		30,1			132,7	260,6				423,4	24	24	465,9
К33-33	1,3	37,3		1,5	40,1		30,1		103,1			374,6			512,8	24	24	555,3
К33-34	1,3		59,5	1,5	62,3			47,0		132,7			480,7		660,4	24	24	725,1
К33-35	1,3		59,5	1,5	62,3			47,0		230,4			480,7		758,1	24	24	822,8
К33-36; К33-37	1,3		59,5	1,5	62,3			47,0	179,0					593,5	840,5	24	24	864,2

Изделия закладные

Марка колонны	Арматура класса А-I, ГОСТ 5781-82, ф10		Арматура класса А-III, ГОСТ 5781-82					Итого	Прокат марки ВСт3пс6-1, ГОСТ 19903-74*					ГОСТ 8509-86		Итого	Всего	Общий расход, кг
			Итого	ф16	ф28	ф36	Итого		-5	-6	-10	-12	Итого	L75×6	L180×11	Итого		
К33-28	0,2		0,2	2,0		44,4	46,4	46,6		7,2	3,3	27,2	37,7				37,7	84,3	1007,5
К33-29	0,2		0,2	2,0		44,4	46,4	46,6		7,2	3,3	27,2	37,7				37,7	84,3	1079,3
К33-30	0,2		0,2	2,0		44,4	46,4	46,6		7,2	3,3	27,2	37,7				37,7	84,3	1264,0
К33-31	0,2		0,2	2,0		44,4	46,4	46,6		7,2	3,3	27,2	37,7				37,7	84,3	1381,4
К33-32	0,2		0,2	2,0		44,4	46,4	46,6		7,2	3,3	27,2	37,7				37,7	84,3	580,2
К33-33	0,2		0,2	2,0		44,4	46,4	46,6		7,2	3,3	27,2	37,7				37,7	84,3	638,6
К33-34	0,2		0,2	2,0		44,4	46,4	46,6		7,2	3,3	27,2	37,7				37,7	84,3	809,4
К33-35	0,2		0,2	2,0		44,4	46,4	46,6		7,2	3,3	27,2	37,7				37,7	84,3	907,1
К33-36; К33-37	0,2		0,2	2,0		44,4	46,4	46,6		7,2	3,3	27,2	37,7				37,7	84,3	968,5

Инв. № подл. | Подпись и дата | Взам. инв. №

Изделия арматурные

Марка колонны	Арматура класса А-I, ГОСТ 5781-82						Арматура класса Вр-I, ГОСТ 6727-80										Всего
	ф6	ф8	ф10	ф18		Итого	ф6	ф8	ф10	ф22	ф25	ф28	ф32	ф36	ф40	Итого	ф5	Итого	
К33-38	1,3		59,5	1,5		62,3			47,0			280,8			593,5	930,3	2,4	2,4	995,0
К34-1; К34-2	2,20					2,20	1,2			179,5						180,7	4,8	4,8	207,5
К34-3...К34-5	1,3	37,3				38,6		30,1			231,0					261,1	4,8	4,8	304,5
К34-6; К34-7	1,3	37,3				38,6		30,1				290,6				320,7	4,8	4,8	364,1
К34-8; К34-9	1,3		59,5			60,8			47,0					480,7		527,7	4,8	4,8	593,3
К34-10...К34-12	1,3		59,5			60,8			47,0						593,8	640,8	4,8	4,8	706,4
К34-13; К34-14	1,3	37,3				38,6		30,1		103,1	231,0					364,2	4,8	4,8	407,6
К34-15...К34-17	1,3	37,3				38,6		30,1		103,1			379,6			512,8	4,8	4,8	556,2
К34-18...К34-20	1,3		59,5			60,8			47,0		132,7			480,7		660,4	4,8	4,8	726,0

Изделия закладные

Марка колонны	Арматура класса А-I, ГОСТ 5781-82			Арматура класса А-III, ГОСТ 5781-82				Итого	Прокат марки ВСт3пс6-1, ГОСТ 19903-74*					ГОСТ 8509-86		Итого	Всего	Общий расход, кг
	ф10		Итого	ф16	ф28	ф36	Итого		-5	-6	-10	-12	Итого	L75×6	L160×11	Итого		
К33-38	0,2		0,2	2,0		444	446	446		7,2	33	27,2	37,7				37,7	84,3	1079,3
К34-1; К34-2	0,2		0,2	2,0		72,0	74,0	74,2		7,2	4,1	54,4	65,7	2,0		2,0	67,7	141,9	348,4
К34-3...К34-5	0,2		0,2	2,0		72,0	74,0	74,2		7,2	4,1	54,4	65,7	2,0		2,0	67,7	141,9	446,4
К34-6; К34-7	0,2		0,2	2,0		72,0	74,0	74,2		7,2	4,1	54,4	65,7	2,0		2,0	67,7	141,9	506,0
К34-8; К34-9	0,2		0,2	2,0		72,0	74,0	74,2		7,2	4,1	54,4	65,7	2,0		2,0	67,7	141,9	735,2
К34-10...К34-12	0,2		0,2	2,0		72,0	74,0	74,2		7,2	4,1	54,4	65,7	2,0		2,0	67,7	141,9	848,3
К34-13; К34-14	0,2		0,2	2,0		72,0	74,0	74,2		7,2	4,1	54,4	65,7	2,0		2,0	67,7	141,9	549,5
К34-15...К34-17	0,2		0,2	2,0		72,0	74,0	74,2		7,2	4,1	54,4	65,7	2,0		2,0	67,7	141,9	698,1
К34-18...К34-20	0,2		0,2	2,0		72,0	74,0	74,2		7,2	4,1	54,4	65,7	2,0		2,0	67,7	141,9	867,9

Инв. № подл. | Подпись и дата | Взам. инв. №

Марка колонны	Изделия арматурные. Арматура класса А-I, ГОСТ 5781-82: ф6	ф8	ф10	ф18		Итого	А-III, ГОСТ 5781-82: ф6	ф8	ф10	ф22	ф25	ф28	ф32	ф36	ф40		Итого	Вр-I, ГОСТ 6727-80: ф5		Итого	Всего
К34-21	1,3		64,0			65,3			47,0		132,7				593,5		773,2	4,8		4,8	843,3
К34-22...К34-24	1,3	37,3				38,6		30,1		103,1	231,0						364,2	4,8		4,8	407,6
К34-25...К34-27	1,3	37,3				38,6		30,1			132,7	290,6					453,4	4,8		4,8	496,8
К34-28...К34-30	1,3	37,3				38,6		30,1		103,1			379,6				512,8	4,8		4,8	556,2
К34-31...К34-33	1,3		59,5			60,8			47,0		132,7			480,7			660,4	4,8		4,8	726,0
К34-34; К34-35	1,3		59,5			60,8			47,0	103,1					593,5		743,6	4,8		4,8	809,2
К34-36...К34-38	1,3		64,0			65,3			47,0		132,7				593,5		773,2	4,8		4,8	843,3
К34-39...К34-42	1,3		59,5			60,8			47,0				218,1		593,5		858,6	4,8		4,8	924,2
К34-43...К34-45	1,3		59,5			60,8			47,0						934,3		981,3	4,8		4,8	1046,9

Марка колонны	Изделия закладные. Арматура класса А-I, ГОСТ 5781-82: ф10		Итого	А-III, ГОСТ 5781-82: ф16	ф28	ф36		Итого	Итого	Прокат марки В Ст 3 пс 6-1, ГОСТ 19903-74*: -5	-6	-10	-12	Итого	ГОСТ 8509-86: L75×6	L180×11	Итого	Итого	Всего	Общий расход, кг
К34-21	0,2		0,2	2,0		72,0		74,0	74,2		7,2	4,1	54,4	65,7	2,0		2,0	67,7	141,9	985,2
К34-22...К34-24	0,2		0,2	2,0		72,0		74,0	74,2		7,2	4,1	54,4	65,7	2,0		2,0	67,7	141,9	549,5
К34-25...К34-27	0,2		0,2	2,0		72,0		74,0	74,2		7,2	4,1	54,4	65,7	2,0		2,0	67,7	141,9	638,7
К34-28...К34-30	0,2		0,2	2,0		72,0		74,0	74,2		7,2	4,1	54,4	65,7	2,0		2,0	67,7	141,9	698,1
К34-31...К34-33	0,2		0,2	2,0		72,0		74,0	74,2		7,2	4,1	54,4	65,7	2,0		2,0	67,7	141,9	867,9
К34-34...К34-35	0,2		0,2	2,0		72,0		74,0	74,2		7,2	4,1	54,4	65,7	2,0		2,0	67,7	141,9	951,1
К34-36...К34-38	0,2		0,2	2,0		72,0		74,0	74,2		7,2	4,1	54,4	65,7	2,0		2,0	67,7	141,9	985,2
К34-39...К34-42	0,2		0,2	2,0		72,0		74,0	74,2		7,2	4,1	54,4	65,7	2,0		2,0	67,7	141,9	1066,1
К34-43...К34-45	0,2		0,2	2,0		72,0		74,0	74,2		7,2	4,1	54,4	65,7	2,0		2,0	67,7	141,9	1188,8

Взам. инв. №

Подпись и дата

Инв. № подл.

Изделия арматурные

Марка колонны	Арматура класса A-I, ГОСТ 5781-82						Арматура класса A-III, ГОСТ 5781-82											Арматура класса Вр-I, ГОСТ 6727-80			Всего
	ф6	ф8	ф10	ф18		Итого	ф6	ф8	ф10	ф22	ф25	ф28	ф32	ф36	ф40		Итого	ф5		Итого	
К34-46; К34-47	1,3		59,5			60,8			47,0				59,67		59,35		123,2	4,8		4,8	1302,8
К34-48; К34-49	1,3		59,5			60,8			47,0				21,81		118,54		145,05	4,8		4,8	1516,1
К34-50	1,3		59,5			60,8			47,0						152,63		157,33	4,8		4,8	1638,9
К34-51	1,3		59,5			60,8			47,0		23,04			49,07			75,81	4,8		4,8	822,7
К34-52	1,3		59,5			60,8			47,0			29,98			59,35		93,03	4,8		4,8	995,9
К34-53; К34-54	1,3		59,5			60,8			47,0						118,54		123,24	4,8		4,8	1298,0

Изделия закладные

Марка колонны	Арматура класса A-I, ГОСТ 5781-82							Арматура класса A-III, ГОСТ 5781-82							Итого	Прокат марки ВСт3пс6-1, ГОСТ 19903-74*					ГОСТ 8509-86			Итого	Всего	Общий расход, кг
	ф10		Итого	ф16	ф28	ф36		Итого								-5	-6	-10	-12	Итого	L75×6	L180×11	Итого			
К34-46; К34-47	0,2		0,2	2,0		72,0		74,0	74,2			7,2	4,1	54,4	65,7	2,0		2,0	67,7	141,9	1444,7				
К34-48; К34-49	0,2		0,2	2,0		72,0		74,0	74,2			7,2	4,1	54,4	65,7	2,0		2,0	67,7	141,9	1658,0				
К34-50	0,2		0,2	2,0		72,0		74,0	74,2			7,2	4,1	54,4	65,7	2,0		2,0	67,7	141,9	1780,8				
К34-51	0,2		0,2	2,0		72,0		74,0	74,2			7,2	4,1	54,4	65,7	2,0		2,0	67,7	141,9	965,6				
К34-52	0,2		0,2	2,0		72,0		74,0	74,2			7,2	4,1	54,4	65,7	2,0		2,0	67,7	141,9	1137,8				
К34-53; К34-54	0,2		0,2	2,0		72,0		74,0	74,2			7,2	4,1	54,4	65,7	2,0		2,0	67,7	141,9	1439,9				

Инв. № подл. | Подпись и дата | Взам. инв. №

Марка колонны	Изделия арматурные. Арматура класса А-I ГОСТ 5781-82					Арматура класса А-III ГОСТ 5781-82											Вр-I ГОСТ 6727-80			Всего
	ф6	ф8	ф10	ф18	Итого	ф6	ф8	ф10	ф22	ф25	ф28	ф32	ф36	ф40	Итого	ф5		Итого	
К47-1	0,6	31,6		1,5	33,7		17,8				24,22				26,0	2,4		2,4	29,61
К47-2	0,6	31,6		1,5	33,7		17,8					31,64			33,42	2,4		2,4	37,03
К47-3	0,6		50,5	1,5	52,6			27,4					40,06		42,80	2,4		2,4	48,30
К47-4; К47-5	0,6	31,6		1,5	33,7		17,8			19,25	24,22				45,25	2,4		2,4	48,86
К47-6	0,6	31,6		1,5	33,7		17,8		14,96			31,64			48,38	2,4		2,4	51,99
К47-7; К47-8	0,6		50,5	1,5	52,6			27,4		19,25			40,06		62,05	2,4		2,4	67,55
К47-9; К47-10	0,6		50,5	1,5	52,6			27,4	14,96					4,94	67,19	2,4		2,4	72,69
К47-11	0,6		50,5	1,5	52,6			27,4			24,22			4,94	76,45	2,4		2,4	81,35
К48-1; К48-2	19,8				19,8	0,9			16,39						17,38	4,8		4,8	19,84

Марка колонны	Изделия закладные. Арматура класса А-I ГОСТ 5781-82			Арматура класса А-III ГОСТ 5781-82				Итого	Прокат марки Вст3пс6-1 ГОСТ 19903-74*					ГОСТ 8509-86		Итого	Всего	Общий расход, кг
	ф10		Итого	ф16	ф28	ф36	Итого		-5	-6	-10	-12	Итого	L75×6	L 180×11	Итого		
К47-1	0,2		0,2		13,6	22,2	35,8	36,0	7,0	7,2		27,2	41,4		22,0	22,0	63,4	99,4	395,5
К47-2	0,2		0,2		13,6	22,2	35,8	36,0	7,0	7,2		27,2	41,4		22,0	22,0	63,4	99,4	469,7
К47-3	0,2		0,2		13,6	22,2	35,8	36,0	7,0	7,2		27,2	41,4		22,0	22,0	63,4	99,4	582,4
К47-4; К47-5	0,2		0,2		13,6	22,2	35,8	36,0	7,0	7,2		27,2	41,4		22,0	22,0	63,4	99,4	588,0
К47-6	0,2		0,2		13,6	22,2	35,8	36,0	7,0	7,2		27,2	41,4		22,0	22,0	63,4	99,4	618,3
К47-7; К47-8	0,2		0,2		13,6	22,2	35,8	36,0	7,0	7,2		27,2	41,4		22,0	22,0	63,4	99,4	774,9
К47-9; К47-10	0,2		0,2		13,6	22,2	35,8	36,0	7,0	7,2		27,2	41,4		22,0	22,0	63,4	99,4	826,3
К47-11	0,2		0,2		13,6	22,2	35,8	36,0	7,0	7,2		27,2	41,4		22,0	22,0	63,4	99,4	918,9
К48-1; К48-2	0,2		0,2			72,0	72,0	72,2		7,2	0,8	84,6	92,6	2,0		2,0	94,6	166,8	365,2

Инв. № подл. | Подпись и дата | Взам. инв. №

1.420.1-19.1-3-79 РС

Лист 20

Марка колонны	Изделия арматурные																				Всего
	Арматура класса																				
	А-I						А-III											Вр-I			
	ГОСТ 5781-82																	ГОСТ 6727-80			
	ф6	ф8	ф10	ф18		Итого	ф6	ф8	ф10	ф22	ф25	ф28	ф32	ф36	ф40		Итого	ф5		Итого	
К48-3; К48-4	0,6	34,4				35,0		17,6			211,0						228,6	4,8		4,8	268,4
К48-5; К48-6	0,6	34,4				35,0		17,6				265,4					283,0	4,8		4,8	322,8
К48-7; К48-8	0,6	34,4				35,0		17,6					346,7				364,3	4,8		4,8	404,1
К48-9; К48-10	0,6		55,0			55,6			27,4					439,0			466,4	4,8		4,8	526,8
К48-11; К48-12	0,6		55,0			55,6			27,4						542,0		569,4	4,8		4,8	629,8
К48-13	0,6	34,4				35,0		17,6		103,1			346,7				467,4	4,8		4,8	507,2
К48-14	0,6	34,4				35,0		17,6		88,3			346,7				452,6	4,8		4,8	492,4
К48-15	0,6		55,0			55,6			27,4		113,7			439,0			580,1	4,8		4,8	640,5
К48-16	0,6		55,0			55,6			27,4			143,0			542,0		712,4	4,8		4,8	772,8

Марка колонны	Изделия закладные																			Общий расход, кг
	Арматура класса									Прокат марки										
	А-I			А-III					Итого	В Ст3 пс 6-1								Итого	Всего	
	ГОСТ 5781-82									ГОСТ 19903-74*					ГОСТ 8509-86					
	ф10		Итого	ф16	ф28	ф36		Итого		-6	-10	-12	-22	Итого	L75×6	L 180×11	Итого			
К48-3; К48-4	0,2		0,2			72,0		72,0	72,2	7,2	0,8	84,6		92,6	2,0		2,0	94,6	166,8	435,2
К48-5; К48-6	0,2		0,2			72,0		72,0	72,2	7,2	0,8	84,6		92,6	2,0		2,0	94,6	166,8	489,6
К48-7; К48-8	0,2		0,2			72,0		72,0	72,2	7,2	0,8	84,6		92,6	2,0		2,0	94,6	166,8	570,9
К48-9; К48-10	0,2		0,2			72,0		72,0	72,2	7,2	0,8	84,6		92,6	2,0		2,0	94,6	166,8	693,6
К48-11; К48-12	0,2		0,2			72,0		72,0	72,2	7,2	0,8	84,6		92,6	2,0		2,0	94,6	166,8	796,6
К48-13	0,2		0,2			72,0		72,0	72,2	7,2	0,8	84,6		92,6	2,0		2,0	94,6	166,8	674,0
К48-14	0,2		0,2			72,0		72,0	72,2	7,2	0,8	84,6	7,0	99,6	2,0		2,0	101,6	173,8	666,2
К48-15	0,2		0,2			72,0		72,0	72,2	7,2	0,8	84,6	7,0	99,6	2,0		2,0	101,6	173,8	814,3
К48-16	0,2		0,2			72,0		72,0	72,2	7,2	0,8	84,6	7,0	99,6	2,0		2,0	101,6	173,8	946,6

Взам. инв. №

Подпись и дата

Инв. № подл.

Изделия арматурные

Марка колонны	Арматура класса А-I, ГОСТ 5781-82						Арматура класса А-III, ГОСТ 5781-82										Арматура класса Вр-I, ГОСТ 6727-80			Всего
	ф6	ф8	ф10	ф18		Итого	ф6	ф8	ф10	ф22	ф25	ф28	ф32	ф36	ф40	Итого	ф5		Итого	
К63-1; К63-2	18,2					18,2	9,9			149,5						159,5	4,8		4,8	182,5
К63-3; К63-4	0,6	31,6				32,2		17,6			192,5					210,1	4,8		4,8	247,1
К63-5; К63-6	0,6	31,6				32,2		17,6				242,2				259,8	4,8		4,8	296,8
К63-7; К63-8	0,6	31,6				32,2		17,6					316,4			334,0	4,8		4,8	371,0
К63-9; К63-10	0,6		50,5			51,1			27,4					400,6		428,0	4,8		4,8	483,9
К63-11; К63-12	0,6		50,5			51,1			27,4						494,9	522,3	4,8		4,8	578,2
К63-13	0,6	31,6				32,2		17,6		90,0			316,4			424,0	4,8		4,8	461,0
К63-14	0,6	31,6				32,2		17,6		88,3			316,4			422,3	4,8		4,8	458,3
К63-15	0,6		50,5			51,1			27,4		143,7			400,6		541,7	4,8		4,8	597,6
К63-16	0,6		50,5			51,1			27,4			143,0			494,6	665,0	4,8		4,8	720,9

Изделия закладные

Марка колонны	Арматура класса А-I, ГОСТ 5781-82			Арматура класса А-III, ГОСТ 5781-82				Итого	Прокат марки ВСт3пс6-1, ГОСТ 19903-74*					ГОСТ 8509-86		Итого	Всего	Общий расход, кг
	ф10		Итого	ф16	ф28	ф36	Итого		-6	-10	-12	-22	Итого	L75×6	L100×11	Итого		
К63-1; К63-2	0,2		0,2			72,0	72,0	72,2	7,2	0,8	84,6		92,6	2,0		2,0	94,6	166,8	348,3
К63-3; К63-4	0,2		0,2			72,0	72,0	72,2	7,2	0,8	84,6		92,6	2,0		2,0	94,6	166,8	413,9
К63-5; К63-6	0,2		0,2			72,0	72,0	72,2	7,2	0,8	84,6		92,6	2,0		2,0	94,6	166,8	463,6
К63-7; К63-8	0,2		0,2			72,0	72,0	72,2	7,2	0,8	84,6		92,6	2,0		2,0	94,6	166,8	537,8
К63-9; К63-10	0,2		0,2			72,0	72,0	72,2	7,2	0,8	84,6		92,6	2,0		2,0	94,6	166,8	630,7
К63-11; К63-12	0,2		0,2			72,0	72,0	72,2	7,2	0,8	84,6		92,6	2,0		2,0	94,6	166,8	744,0
К63-13	0,2		0,2			72,0	72,0	72,2	7,2	0,4	84,6	7,0	96,1	2,0		2,0	94,6	166,8	627,8
К63-14	0,2		0,2			72,0	72,0	72,2	7,2	0,4	84,6	7,0	96,1	2,0		2,0	103,1	173,3	632,6
К63-15	0,2		0,2			72,0	72,0	72,2	7,2	0,4	84,6	7,0	96,1	2,0		2,0	103,1	173,3	771,0
К63-16	0,2		0,2			72,0	72,0	72,2	7,2	0,4	84,6	7,0	96,1	2,0		2,0	103,1	173,3	864,3

Инв. № подл. | Подп. и дата | Взам. инв. №

Марка колонны	Изделия арматурные. Арматура класса А-I. ГОСТ 5781-82						Изделия арматурные. Арматура класса А-III. ГОСТ 5781-82										Вр-I. ГОСТ 6727-80			Всего
	ф6	ф8	ф10	ф18		Итого	ф6	ф8	ф10	ф20	ф25	ф28	ф32	ф36	ф40	Итого	ф5		Итого	
К41-1-1	7,0					7,0	4,8	12,6		48,4						65,8				72,8
К41-2-1	1,4	9,8				11,2		21,4			75,2					96,6				107,8
К41-4-1	1,4	9,8				11,2		21,4				94,4				115,8				127,0
К41-5-1	1,4		15,4			16,8		8,8	20,4				123,2			152,4				169,2
К41-6-1	1,4		15,4			16,8			34,8					156,0		190,8				207,6
К41-1-2	7,0					7,0	4,8	12,6		48,4					19,28	22,76				244,4
К41-2-2	1,4	9,8				11,2		21,4			75,2					96,6				107,8
К41-3-2	1,4	9,8				11,2		21,4				94,4				115,8				127,0
К41-4-2	1,4	9,8				11,2		8,8	20,4				123,2			152,4				163,6

Марка колонны	Изделия закладные. Прокат марки ВСт3пс 6-1. ГОСТ 19903-74*					ГОСТ 8509-86			Итого	Всего	Общий расход, кг
	-6	-8	-10	-12	Итого	L 75х6	L 180х11	Итого			
К41-1-1	3,6	7,0			10,6				10,6	15,4	88,2
К41-2-1	3,6	7,0			10,6				10,6	15,4	123,2
К41-4-1	3,6	7,0			10,6				10,6	15,4	142,4
К41-5-1	3,6	7,0			10,6				10,6	15,4	179,0
К41-6-1	3,6	7,0			10,6				10,6	15,4	223,0
К41-1-2	3,6		16,4		20,0				20,0	24,9	250,8
К41-2-2	3,6		16,4		20,0				20,0	24,9	97,7
К41-3-2	3,6		16,4		20,0				20,0	24,9	122,7
К41-4-2	3,6		16,4		20,0				20,0	24,9	151,2
											188,5

Марка колонны	Изделия арматурные. Арматура класса А-I. ГОСТ 5781-82			Изделия арматурные. Арматура класса А-III. ГОСТ 5781-82				Итого
	ф10	ф18	Итого	ф16	ф18	ф36		
К41-1-1	0,1	0,7	0,8	4,0			4,0	4,8
К41-2-1	0,1	0,7	0,8	4,0			4,0	4,8
К41-4-1	0,1	0,7	0,8	4,0			4,0	4,8
К41-5-1	0,1	0,7	0,8	4,0			4,0	4,8
К41-6-1	0,1	0,7	0,8	4,0			4,0	4,8
К41-1-2	0,1		0,1		4,8		4,8	4,9
К41-2-2	0,1		0,1		4,8		4,8	4,9
К41-3-2	0,1		0,1		4,8		4,8	4,9
К41-4-2	0,1		0,1		4,8		4,8	4,9

Инв. № подл. | Подпись и дата | Взам. инв. №

gost.e-ecolog.ru