ТИПОВЫЕ СТРОИТЕЛЬНЫЕ КОНСТРУКЦИИ, ИЗДЕЛИЯ И УЗЛЫ

Серия 1.420.1-19

КОНСТРУКЦИИ КАРКАСА МНОГОЭТАЖНЫХ ПРОИЗВОДСТВЕННЫХ ЗДАНИЙ С СЕТКОЙ КОЛОНН 12×6 м ДЛЯ СТРОИТЕЛЬСТВА В РАЙОНАХ НЕСЕЙСМИЧЕСКИХ И СЕЙСМИЧНОСТЬЮ 7 БАЛЛОВ

ВЫПУСК 4-5

Монтажные узлы сопряжений конструкций лестничных клеток

Рабочие чертежи

24363
ЦЕНА 1-25

gost.e-ecolog.ru

ТИПОВЫЕ СТРОИТЕЛЬНЫЕ КОНСТРУКЦИИ, ИЗДЕЛИЯ И УЗЛЫ

Серия 1.420.1-19

КОНСТРУКЦИИ КАРКАСА МНОГОЭТАЖНЫХ ПРОИЗВОДСТВЕННЫХ ЗДАНИЙ С СЕТКОЙ КОЛОНН 12×6 м ДЛЯ СТРОИТЕЛЬСТВА В РАЙОНАХ НЕСЕЙСМИЧЕСКИХ И СЕЙСМИЧНОСТЬЮ 7 БАЛЛОВ

ВЫПУСК 4-5

Монтажные узлы сопряжений конструкций лестничных клеток

РАБОЧИЕ ЧЕРТЕЖИ

РАЗРАБОТАНЫ

ЦНИИПРОМЗДАНИЙ

Гл.инж.ин-та В.В.Гранев
Зав.отделом А.В.Замараев
Зав.сектором Г.В.Выжигин
Гл.инж.проекта В.М.Трахтенгерц

ЛГПИ

Гл.инж.ин-та Е.Д.Любимов
Гл.конст.ин-та Г.М.Драбкин
Нач.отдела Б.И.Артюшин
Гл.констр.отд. В.И.Исаев

НИИЖБ

Зам.директора Ю.П.Гуща
Зав.лабораторией Н.Н.Коровин
Ст.научн.сотрудн. Ю.Д.Быченко

УТВЕРЖДЕНЫ
ГЛАВНЫМ УПРАВЛЕНИЕМ ПРОЕКТИРОВАНИЯ ГОССТРОЯ СССР
ПИСЬМО ОТ 29.12.88 № 6/6-2964

ВВЕДЕНЫ В ДЕЙСТВИЕ
ЦНИИПРОМЗДАНИЙ
ПРИКАЗ № 20 ОТ 01.02.89

© ЦИТП Госстроя СССР, 1990

Обозначение	Наименование	Стр.
1.420.1-19. 4-5 - 1ТТ	Техническое описание	3
1.420.1-19. 4-5 - 2	Узел 1	4
1.420.1-19. 4-5 - 3	Узел 2	5
1.420.1-19. 4-5- 4	Узел 3	6
1.420.1-19. 4-5- 5	Узел 4	7
1.420.1-19. 4-5-6	Узел 5	8
1.420.1-19. 4-5-7	Узел 6	9
1.420.1-19. 4-5-8	Узел 7	10
1.420.1-19. 4-5-9	Узел 8	11
1.420.1-19. 4-5-10	Узел 9	13
1.420.1-19. 4-5-11	Узел 10	15
1.420.1-19. 4-5-12	Узел 11	17
1.420.1-19. 4-5-13	Узел 12,13	19
1.420.1-19. 4-5-14	Узел 14	20
1.420.1-19. 4-5-15	Узел 15	21
1.420.1-19. 4-5-16	Узлы 16,17	22
1.420.1-19. 4-5-17	Узел 18	23
1.420.1-19. 4-5-18	Узел 19	24
1.420.1-19. 4-5-19	Узел 20	25
1.420.1-19. 4-5-20	Узел 21	26
1.420.1-19. 4-5-21	Спецификация	27

Взам. инв. №

Подпись и дата

Инв. № подл.

Разраб.	Филиппова	
Рассчит.	Исаев	
Провер.	Пергамонина	
Н. контр.	Незлобина	

1.420.1-19. 4-5

Содержание

Стадия	Лист	Листов
Р		1

ЛГПИ

Настоящий выпуск содержит рабочие чертежи узлов сопряжений сборных железобетонных и стальных элементов лестничных клеток серии 1.420.1-19. Общие указания по применению изделий, схемы расположения элементов лестничных клеток с маркировкой узлов приведены в выпуске 0-2.

Зачеканку всех швов между элементами необходимо выполнять тщательно, соблюдая требования СН и П 3.03.01-87.

Сварочные работы следует выполнять в соответствии с указаниями СНиП 3.03.01-87 и ГОСТ 5264-80

Перечень выпусков, входящих в состав серии, приведен в выпуске 0-0 данной серии

Разраб.	Филиппова		1.420.1-19 4-5-1 ТТ
Рассчит.	Исаев		
Провер	Пергамонина		
Н контр	Незлобина		Технические требования

Стадия	Лист	Листов
Р		1

ЛГПИ

Инв. № подл. | Подпись и дата | Взам. инв. №

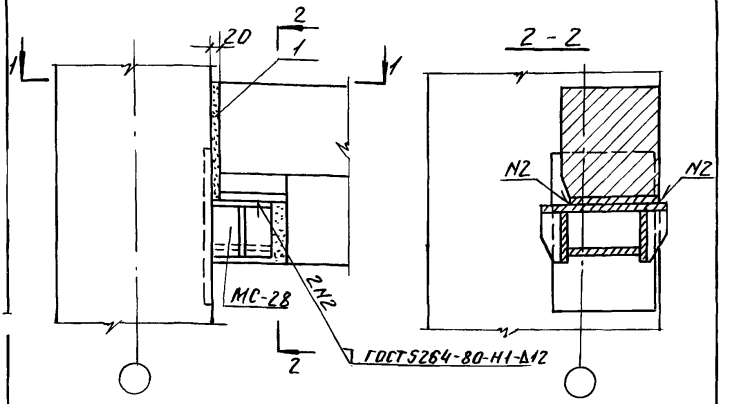

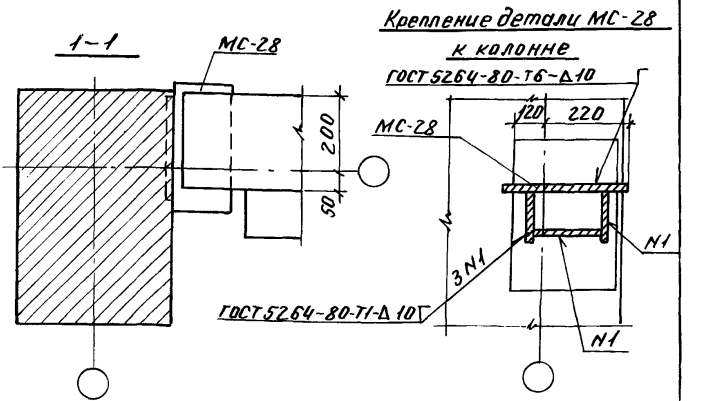

Спецификацию на узел см. документ 21, лист 1.

Разраб.	Филиппова		1.420.1-19. 4-5-2		
Рассчит.	Исаев				
Провер.	Пергаменина				
			Узел 1.	Стадия	Лист	Листов
				Р		1
Н. контр.	Незлобина			ЛГПИ		

Инв. № подл. | Подп. и дата | Взам. инв. №

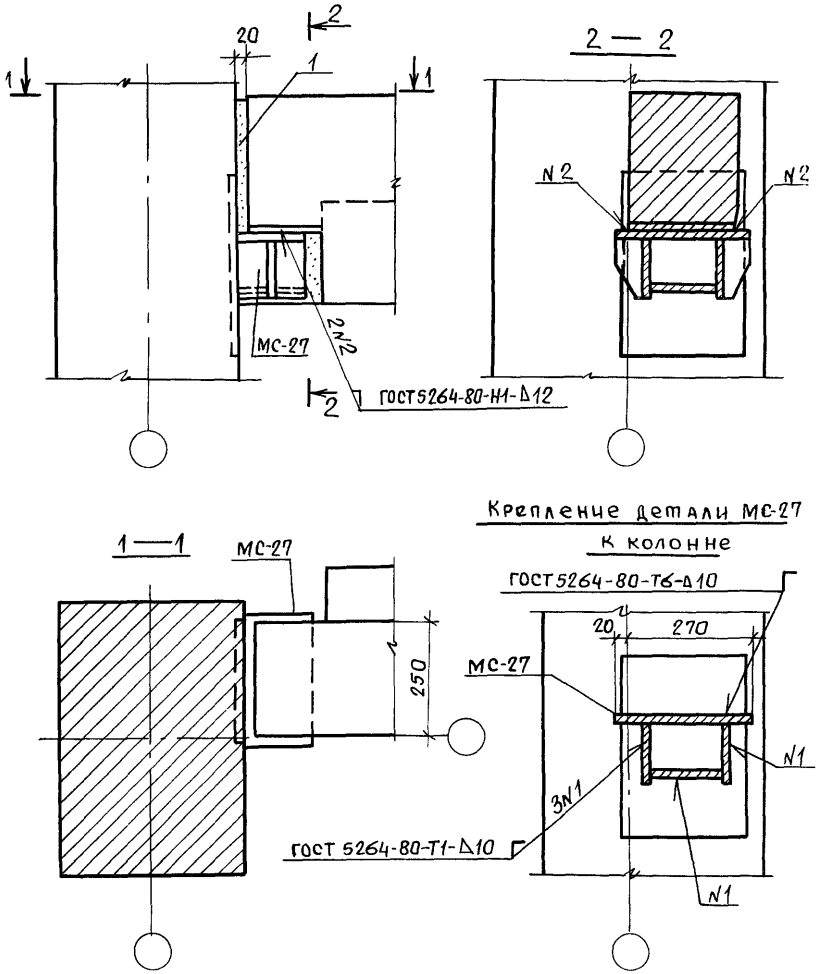

Спецификацию на узел см. документ 21, лист 1

Разраб.	Филиппова		1.420.1-19. 4-5-3
Рассчит.	Исаев		
Провер.	Пергамонина		
			Стадия: Р; Лист: ; Листов: 1
Н.контр.	Незлобина		Узел 2
			ЛГПИ

Взам. инв.№ | Подпись и дата | Инв.№ подл.

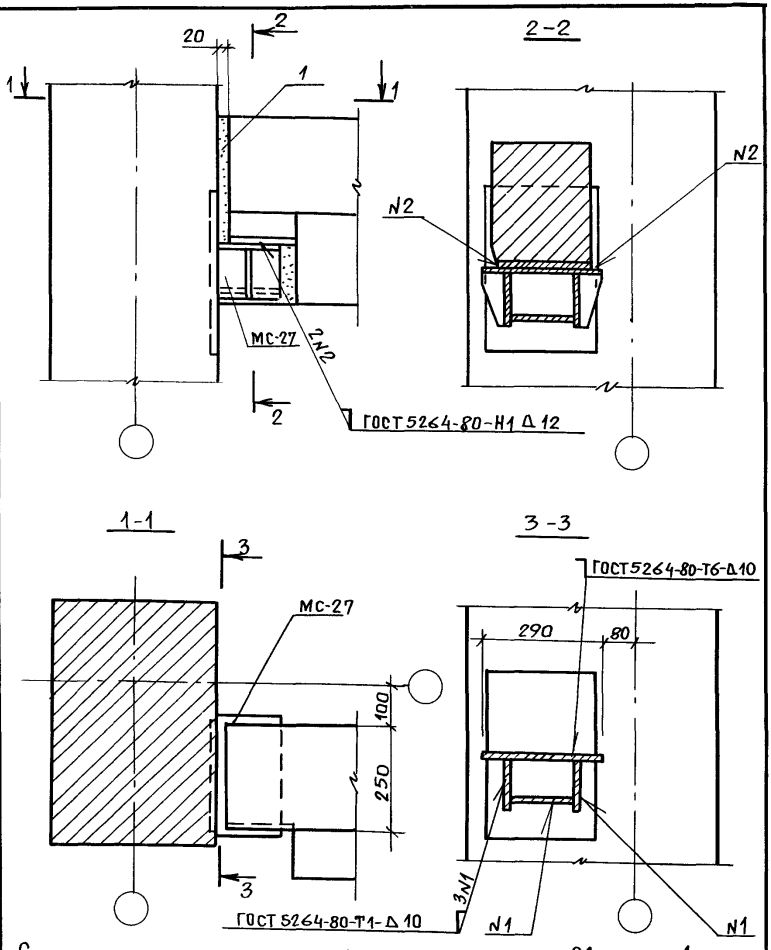

Спецификацию на узел см документ 21, лист 1

Разраб.	Филиппова		1.420.1-19. 4-5-4
Рассчит.	Исаев		
Провер.	Пергамонина		
			Стадия: Р; Лист: ; Листов: 1
			Узел 3
Н.контр.	Незлобина		ЛГПИ

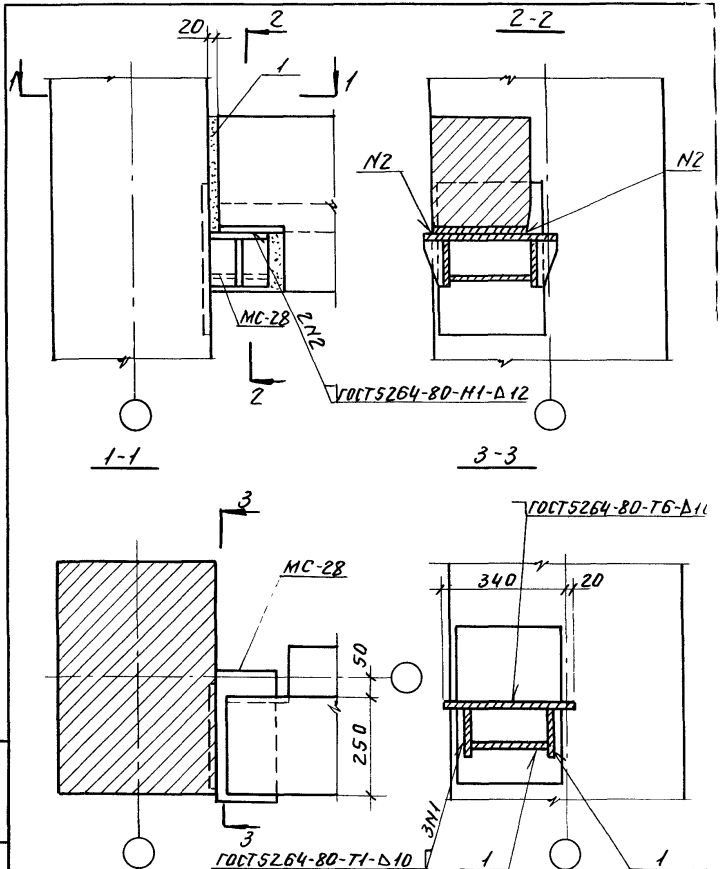

Спецификацию на узел см. документ 21, лист 1

Разраб.	Филиппова		
Рассчит	Исаев		
Провер.	Пергаменщик		
Н. контр.	Незлобина		

1.420.1-19. 4-5-5

Узел 4.

Стадия	Лист	Листов
Р		1

ЛГПИ

Инв. № подл. | Подп. и дата | Взам. инв. №

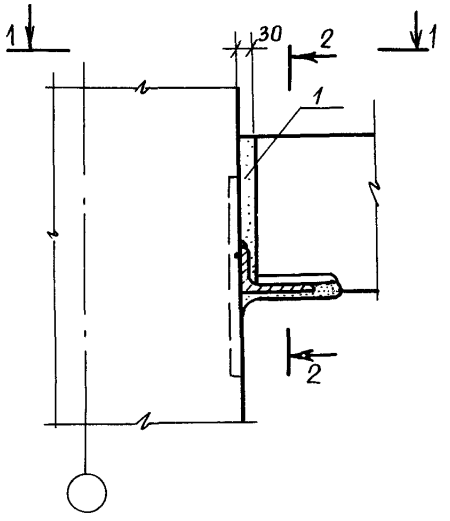

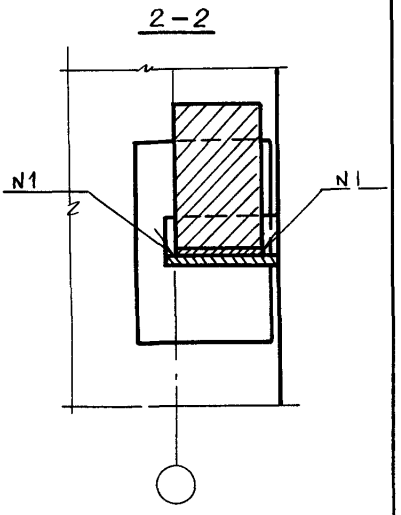

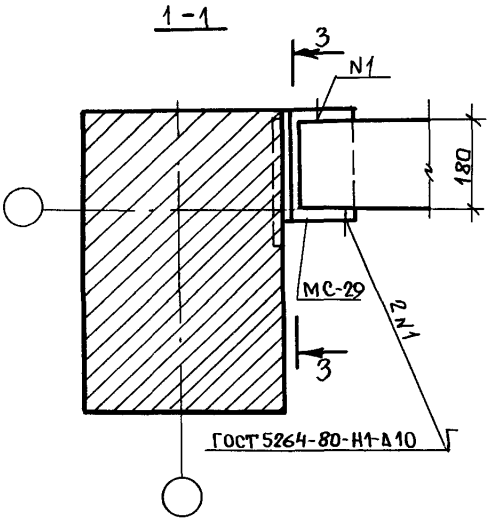

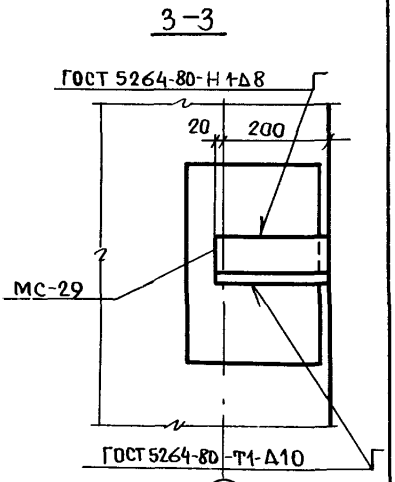

Спецификацию на узел см. документ 21, лист 2

Разраб.	Филиппова		1.420.1-19. 4-5-6
Рассчит.	Усаев		
Провер.	Пергамонина		
			Стадия: Р; Лист: ; Листов: 1
			Узел 5
			ЛГПИ
Н. контр.	Незлобина		

Взам. инв. №

Подпись и дата

Инв. № подл.

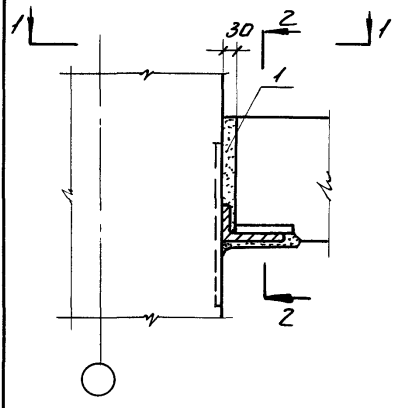

2-2

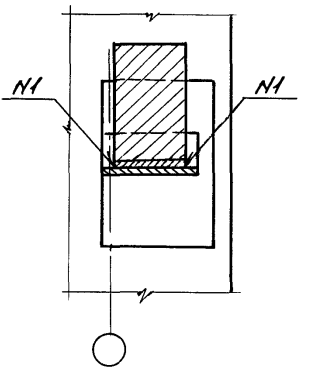

1-1

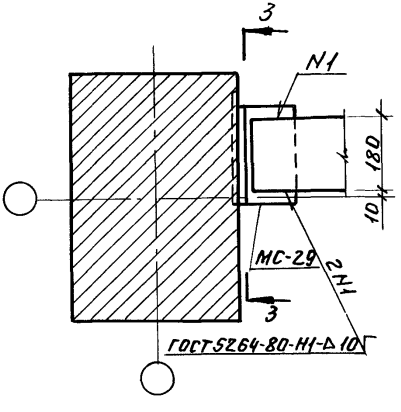

3-3

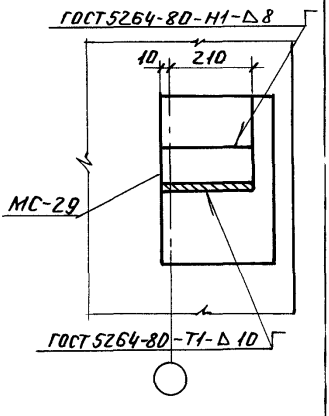

Спецификацию на узел см. документ 21, лист 2

Разраб.	Филиппова		1.420.1-19. 4-5-7
Рассчит.	Исаев		
Провер.	Пергамонщик		
Н.контр.	Незлобина		Узел 6

Стадия	Лист	Листов
Р		1

ЛГПИ

Инв.№ подл. | Подп. и дата | Взам.инв.№

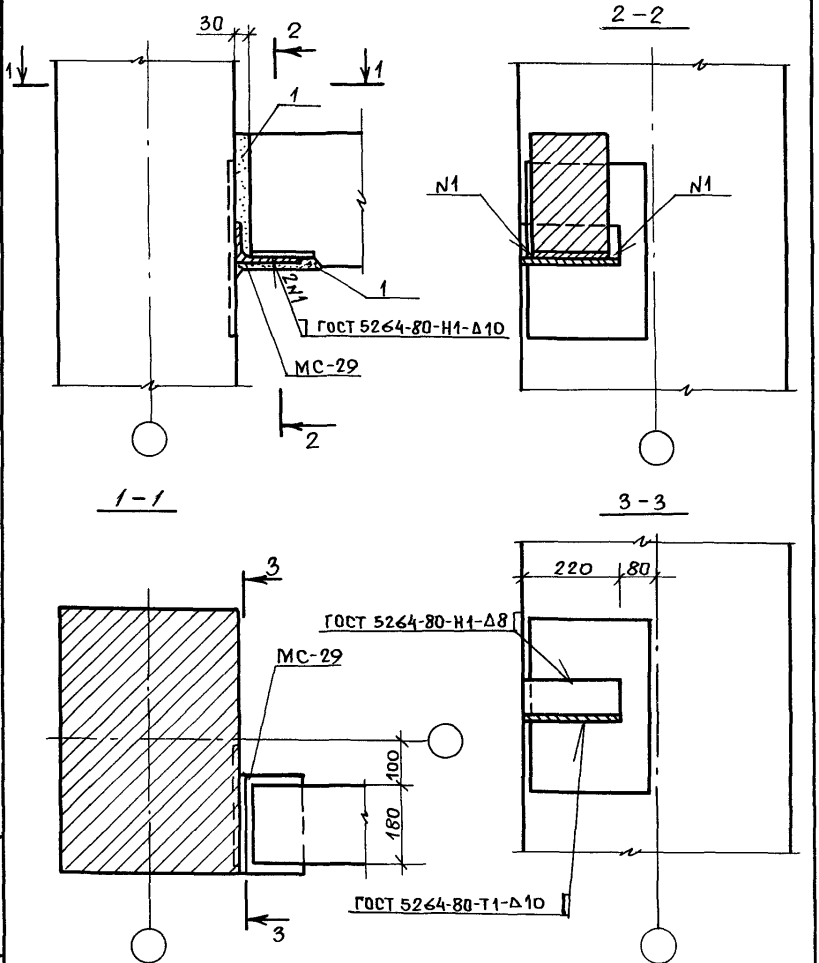

Спецификацию на узел см. документ 21, лист 2.

Разраб.	Филиппова	
Рассчит.	Исаев	
Провер.	Пергамонина	
Н. контр.	Незлобина	

1.420.1-19. 4-5-8

Узел 7

Стадия	Лист	Листов
Р		1

ЛГПИ

Взам. инв. №

Подпись и дата

Инв. № подл.

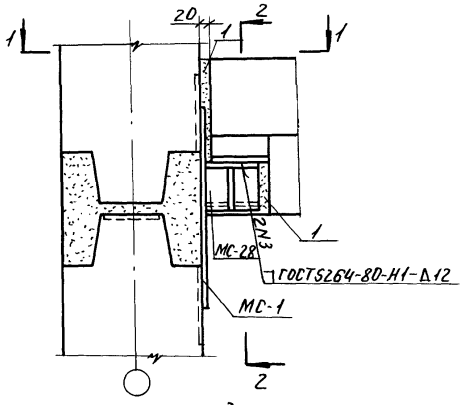

1-1

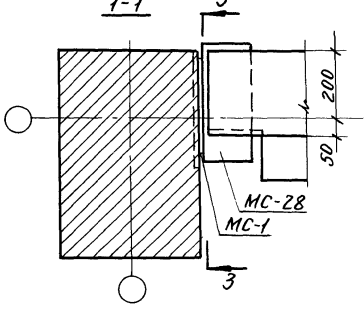

Спецификацию на узел см. документ 21, лист 2

Разраб.	Филиппова		
Рассчит.	Исаев		
Провер.	Пергаменщик		
Н.контр.	Назарбицкий		

1.420.1-19.4-5-9

Узел 8

Стадия	Лист	Листов
Р	1	2

ЛГПИ

Инв.№ подл. | Подп. и дата | Взам. инв.№

2-2

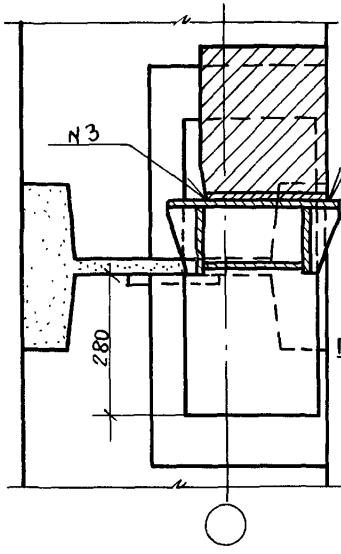

3-3

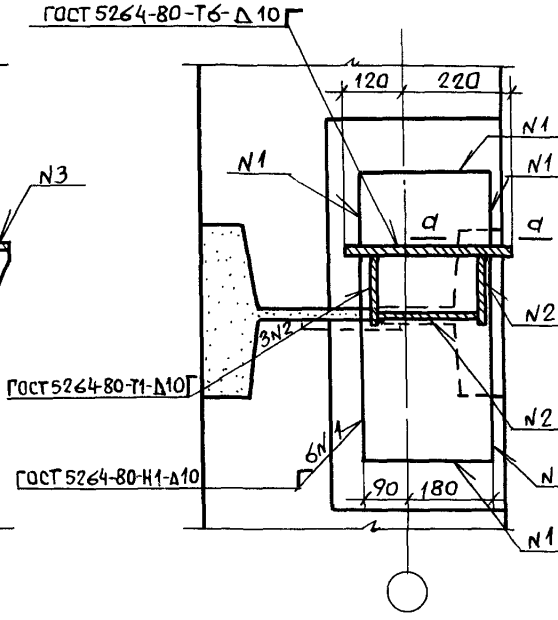

а-а

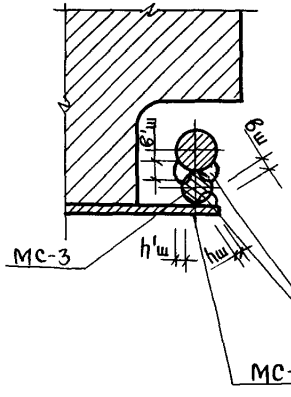

Диаметр рабочей арматуры колонны, мм	22	25	28	32	36	40
Диаметр МС-3 мм	40	36	36	32	32	28
Размеры сварного шва h'ш/в'ш, мм	6/11	6/12	7/14	8/16	9/18	10/20
Размеры сварного шва hш/вш, мм	10/20	9/18	9/18	8/16	8/16	7/14

РУЧНАЯ ДУГОВАЯ СВАРКА

Инв. № подл. | Подпись и дата | Взам. инв. №

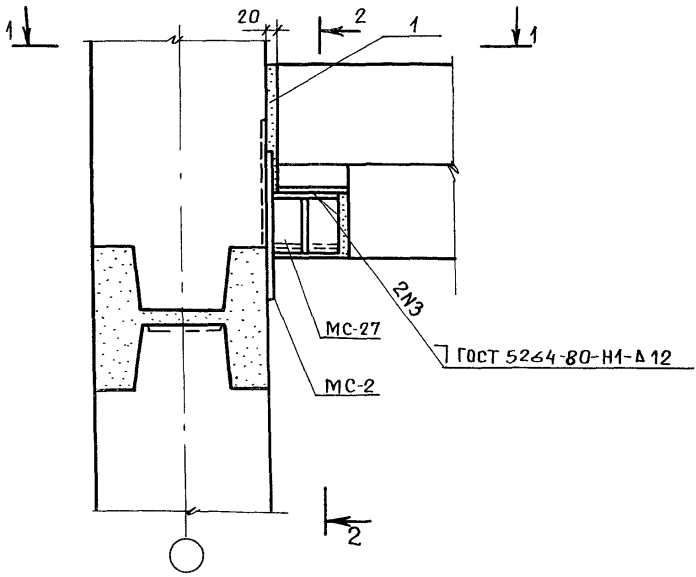

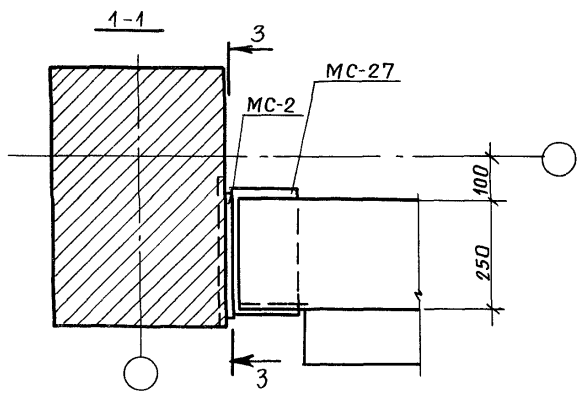

Спецификацию на узел см. документ 21, лист 3.

Разраб.	Филиппова		
Рассчит.	Исаев		
Провер.	Пергамонина		

1.420.1-19. 4-5-10

Узел 9

Стадия	Лист	Листов
Р	1	2

ЛГПИ

Инв. № подл. | Подпись и дата | Взам. инв. №

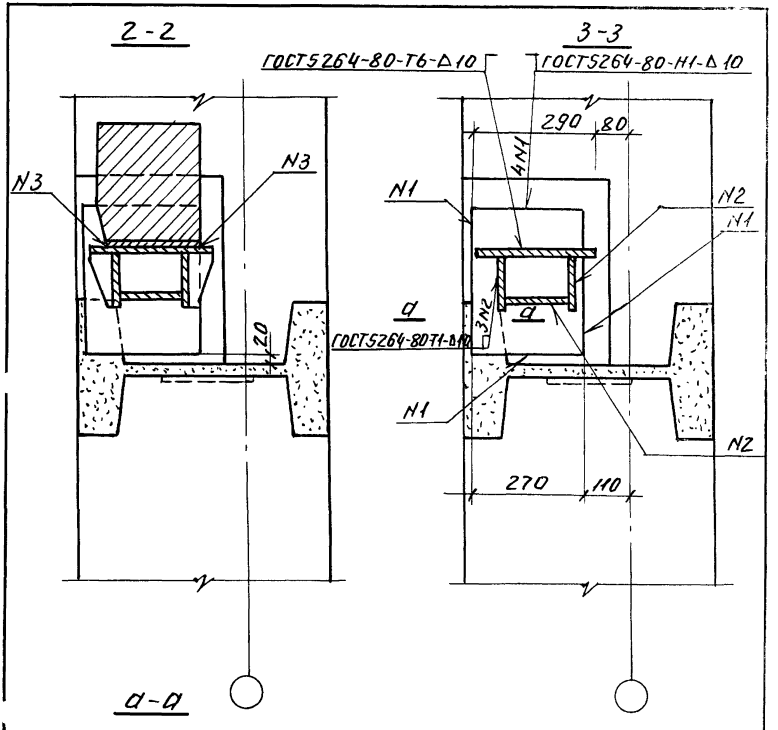

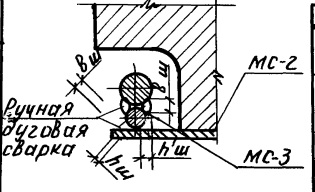

Диаметр рабочей арматуры колонны, мм	22	25	28	32	36	40
Диаметр мс-3 мм	40	36	36	32	32	28
Размеры сварного шва $h_ш/в_ш$, мм	6/11	6/12	7/14	8/16	9/18	10/20
Размеры сварного шва $h_ш/в_ш$, мм	10/20	9/18	9/18	8/16	8/16	7/14

Инв.№ подл. | Подп. и дата | Взам.инв.№

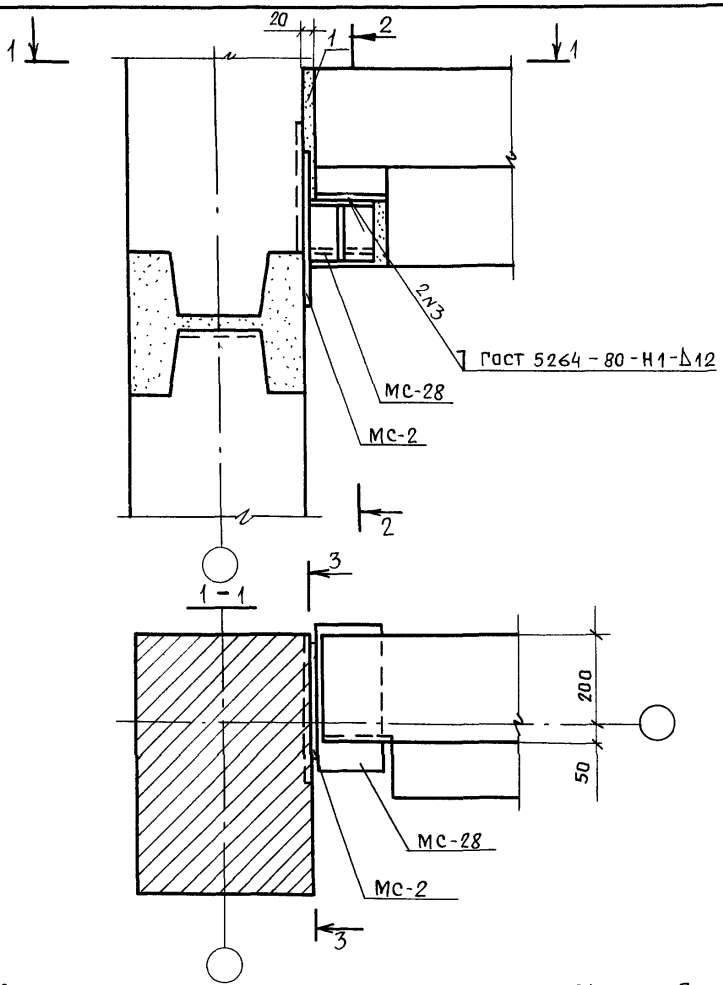

Спецификацию на узел см. документ 21, лист 3

Разраб	Филиппова		1.420.1-19. 4-5-11
Рассчит	Исаев		
Проверил	Пергамонина		
Н.контр.	Незлобина		

Стадия	Лист	Листов
Р	1	2

Узел 10

ЛГПИ

Взам. инв.№ | Подпись и дата | Инв.№подл.

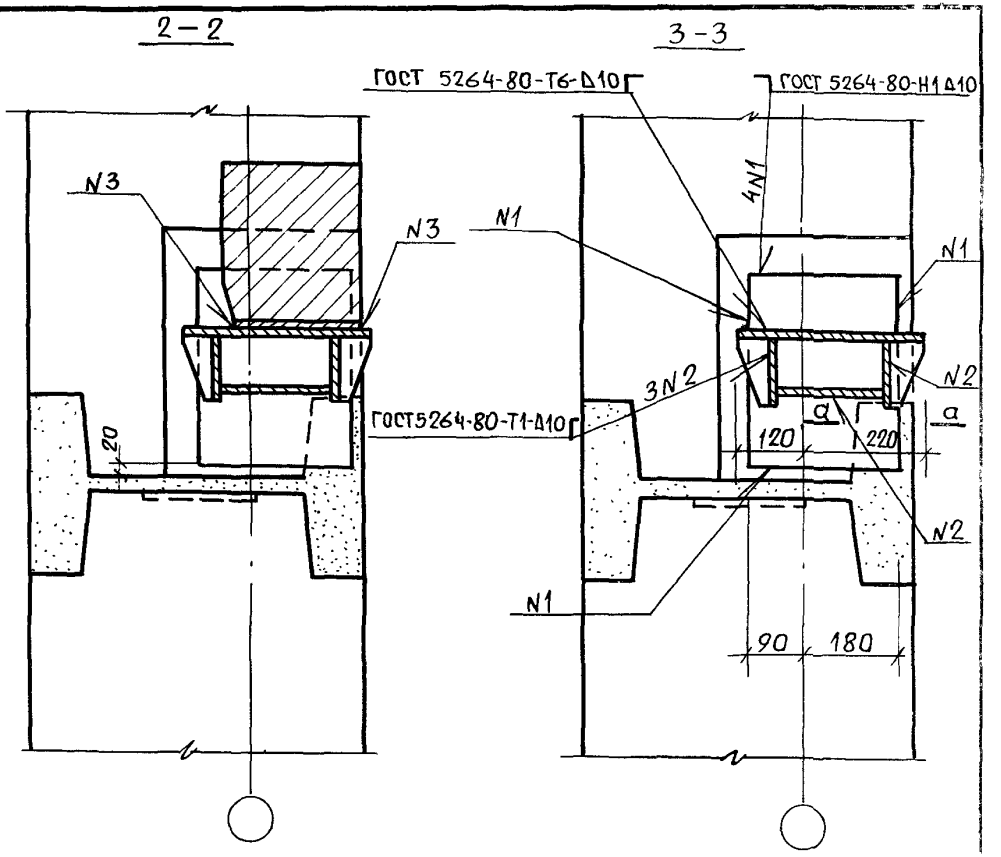

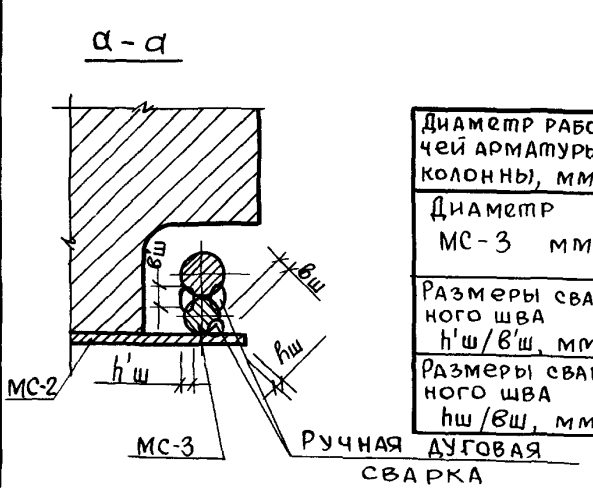

Диаметр рабочей арматуры колонны, мм	22	25	28	32	36	40
Диаметр МС-3 мм	40	36	36	32	32	28
Размеры сварного шва h'ш/в'ш, мм	6/11	6/12	7/14	8/16	9/18	10/20
Размеры сварного шва hш/вш, мм	10/20	9/18	9/18	8/16	8/16	7/14

Взам. инв. №

Подпись и дата

Инв № подл.

1.420.1-19. 4-5-11

Лист 2

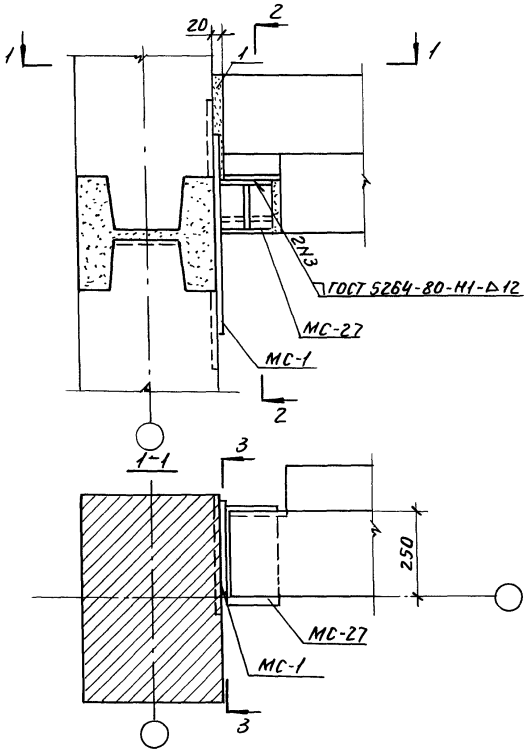

Спецификацию на узел см. документ 21, лист 3

Разраб.	Филиппова		1.420.1-19. 4-5-12		
Рассчит.	Исаев				
Провер.	Пергамонщик				
			Узел 11	Стадия	Лист	Листов
				Р	1	2
Н.контр.	Незлобина			ЛГПИ		

2-2

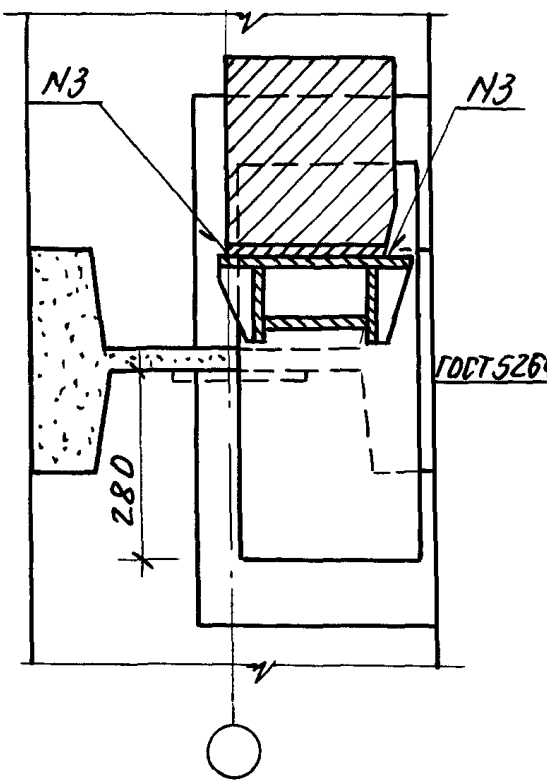

3-3

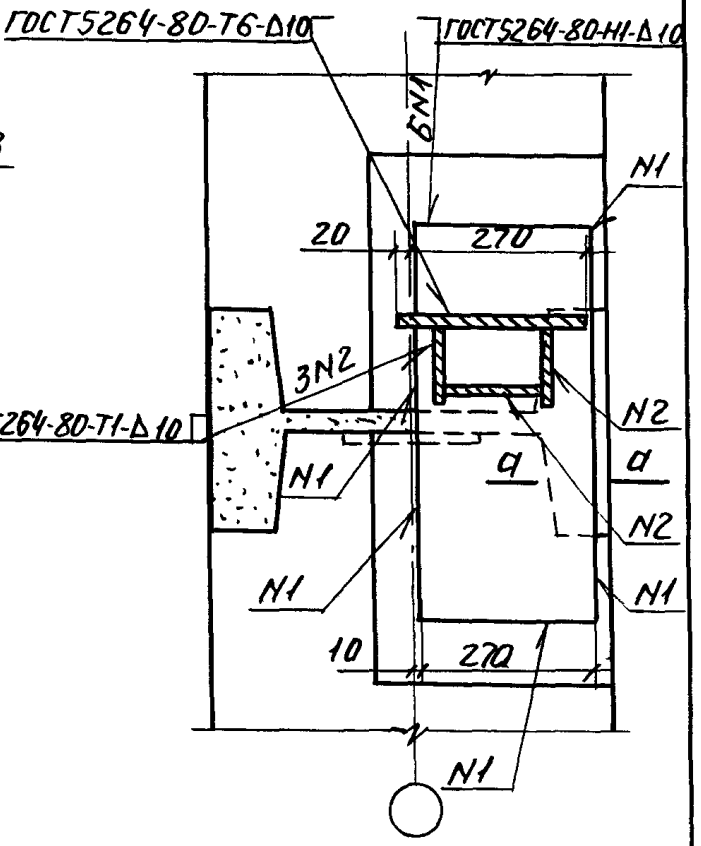

а-а

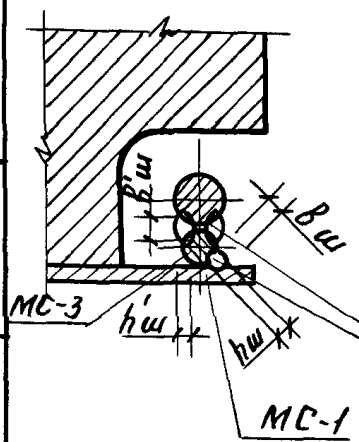

Диаметр рабочец арматуры колонны, мм	22	25	28	32	36	40
Диаметр МС-3 мм	40	36	36	32	32	28
Размеры сварного шва h'ш/в'ш, мм	6/11	6/12	7/14	8/16	9/18	10/20
Размеры сварного шва hш/вш, мм	10/20	9/18	9/18	8/16	8/16	7/14

Ручная дуговая сварка

Узел 11 для высоты этажа Нэт = 4,8м при Высоте 1 этажа 6,0м

Взам. инв N

Подп. и дата

Инв. N подл.

Лист

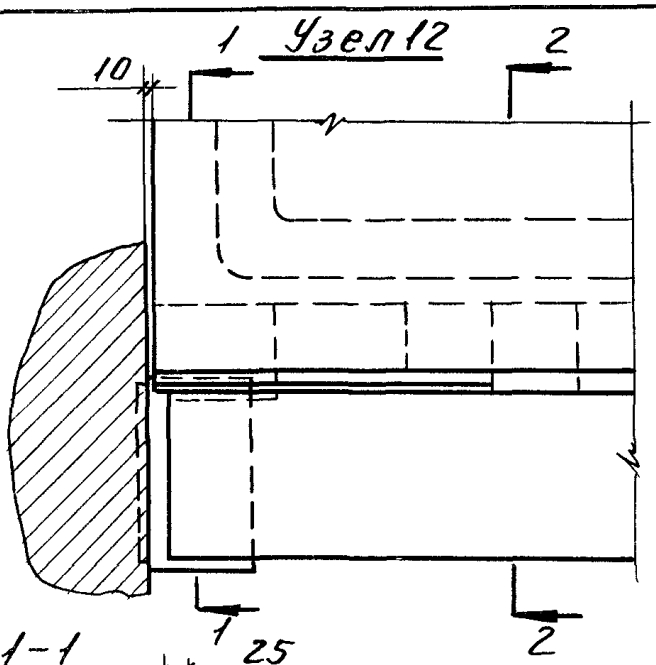

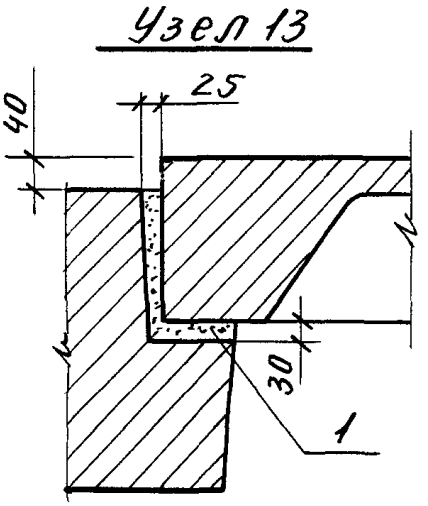

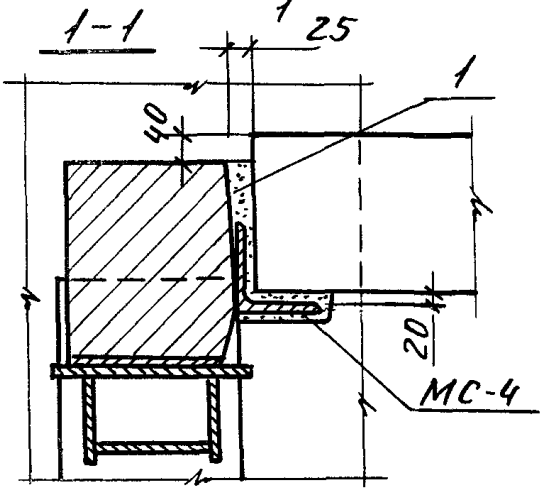

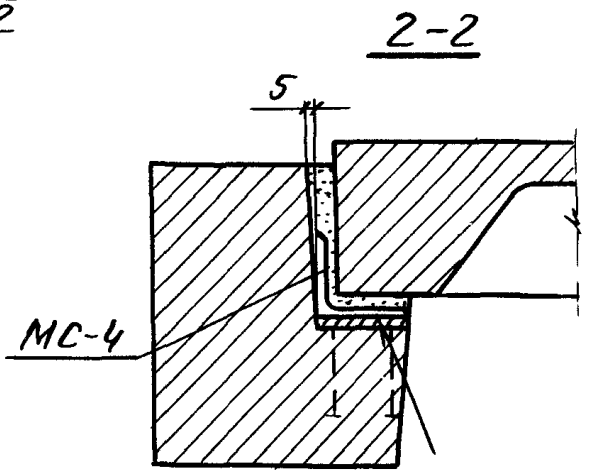

Крепление детали МС-4 к ригелю

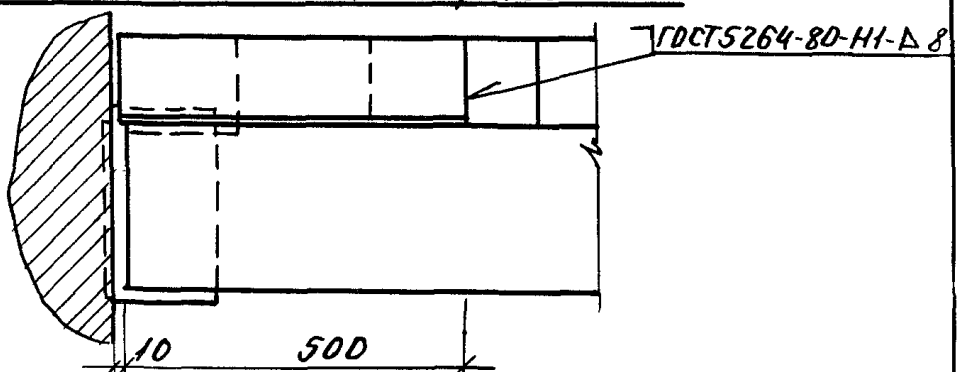

Спецификацию на узел см. документ 21, лист 4.

Разраб.	Филиппова		
Рассчит.	Исаев		
Провер.	Пергамонина		

1.420.1-19.4-5-13

Стадия	Лист	Листов
Р		1

Узлы 12, 13.

ЛГПИ

Инв.№ подл | Подп. и дата | Взам. инв.№

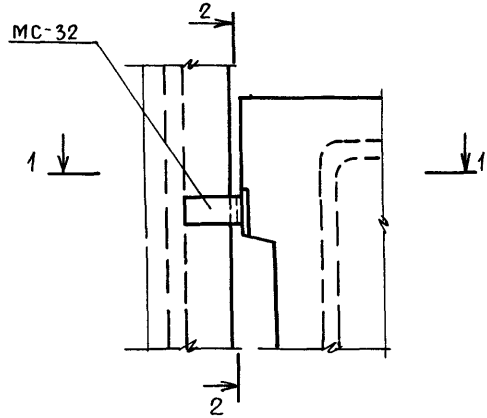

1–1

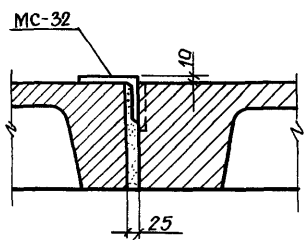

2–2

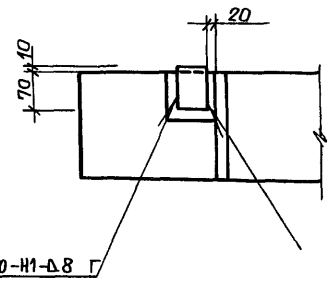

ГОСТ 5264-80-Н1-Д8 Г

1. Соединительный элемент МС-32 приварить к лестничной площадке до монтажа.
2. Спецификацию на узел см. документ 21, лист 4.

Разраб.	Филиппова		
Рассчит.	Исаев		
Провер.	Пергамонина		

1.420.1-19. 4-5-14

Узел 14

Стадия	Лист	Листов
Р		1

Взам. инв. №

Подпись и дата

Инв. № подл.

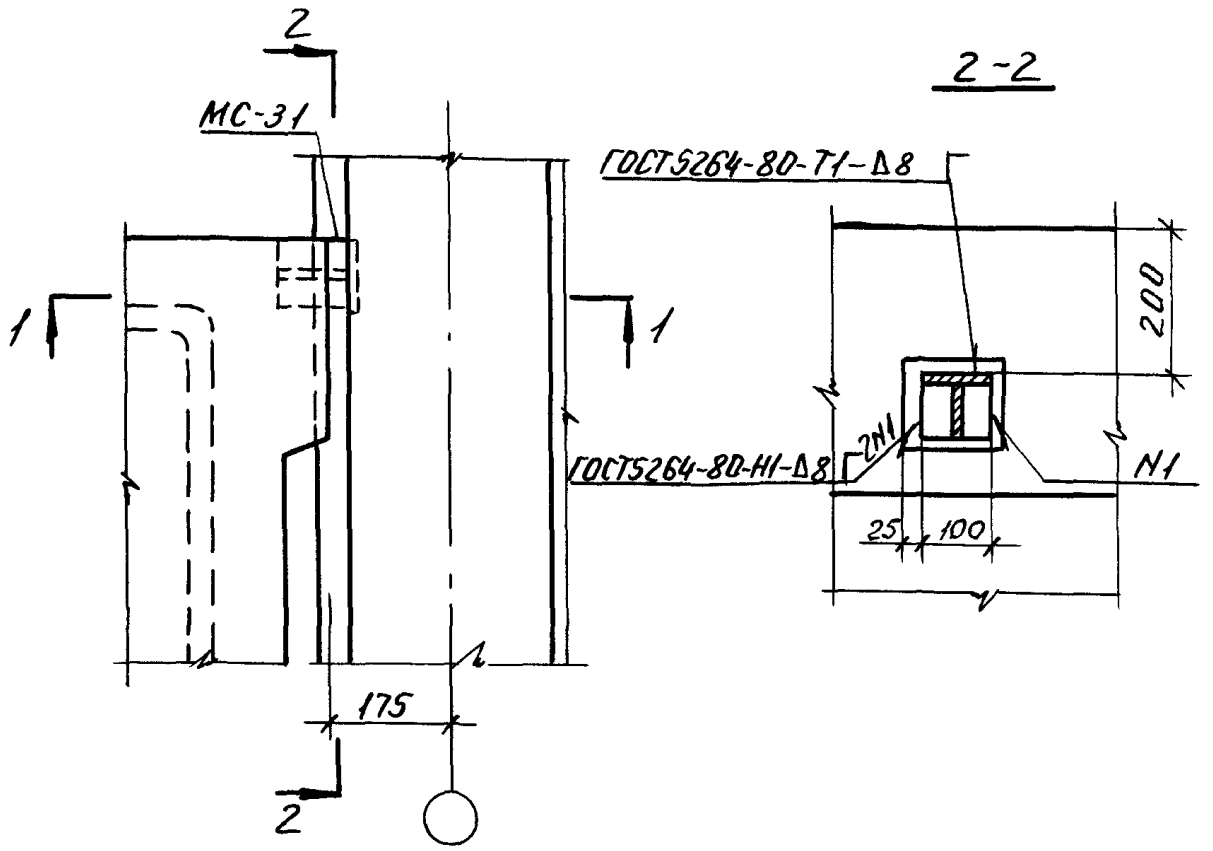

1-1

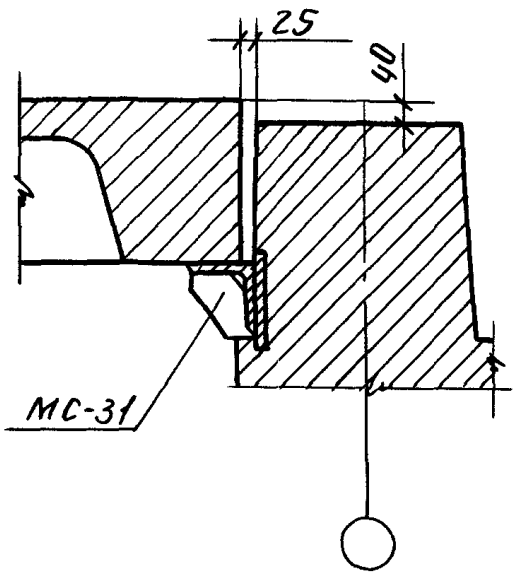

Спецификацию на узел см. документ 21, лист 4.

Разраб.	Филиппова		
Рассчит	Исаев		
Провер.	Пергаменщик		

1.420.1-19. 4-5-15

Узел 15

Стадия	Лист	Листов
Р		1

ЛГПИ

Инв.№ подл. | Подп. и дата | Взам.инв.№

Узел 16

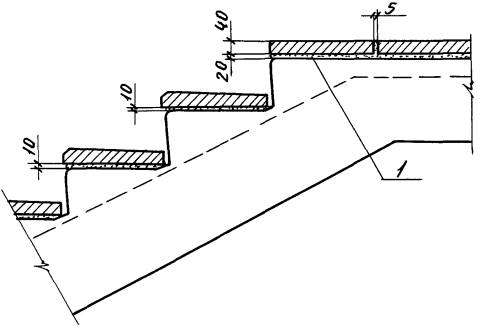

Узел 17

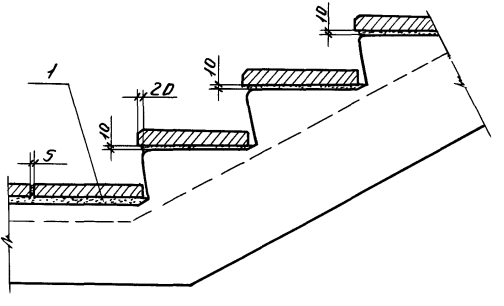

Спецификацию на узел см документ 21, лист 4

Разраб.	Филиппова		1.420.1-19.4-5-16		
Рассчит.	Исаев				
Провер.	Пергамонина				
			Узлы 16,17	Стадия	Лист	Листов
				Р		1
Н.контр.	Незлобина			ЛГПИ		

Инв.N: подп.и дата взам. инв.N

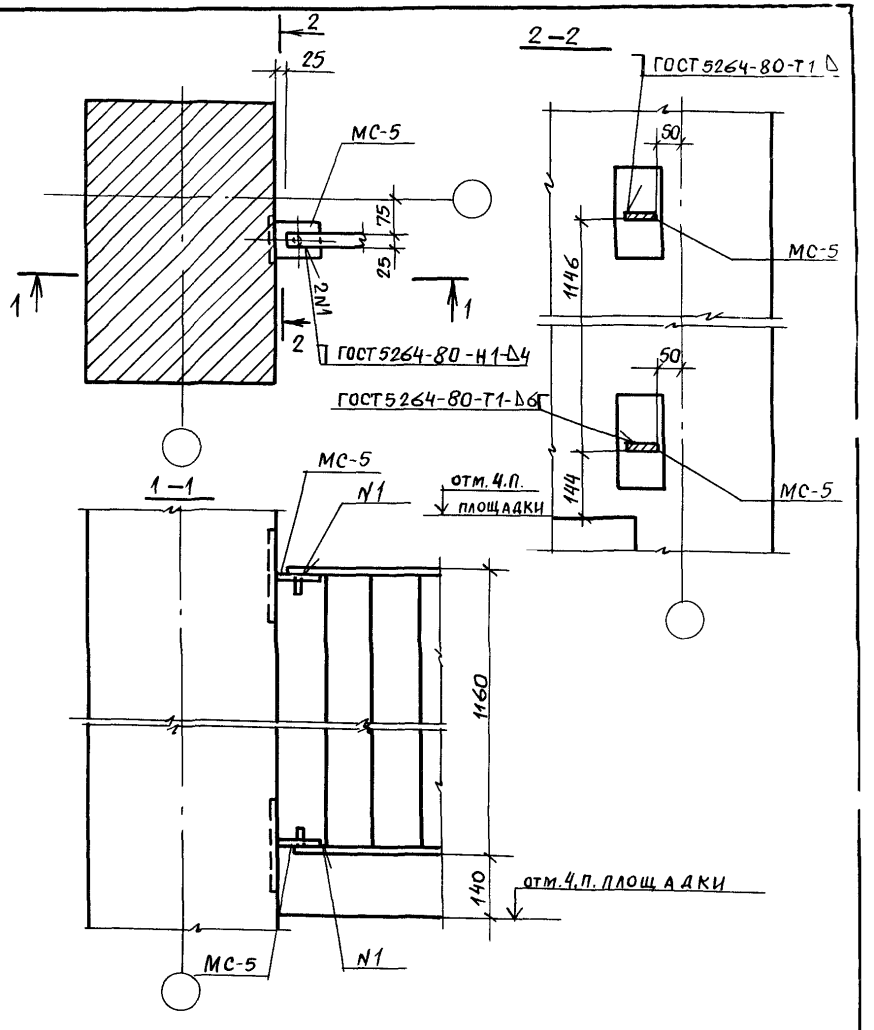

Спецификацию на узел см документ 21, лист 4.

Разраб.	Филиппова		
Рассчит.	Исаев		
Проверил	Пергамонина		
Н.контр.	Незлобина		

1.420.1-19 4-5-17

Узел 18

Стадия	Лист	Листов
Р		1

ЛГПИ

Взам. инв. №

Подпись и дата

Инв. № подл.

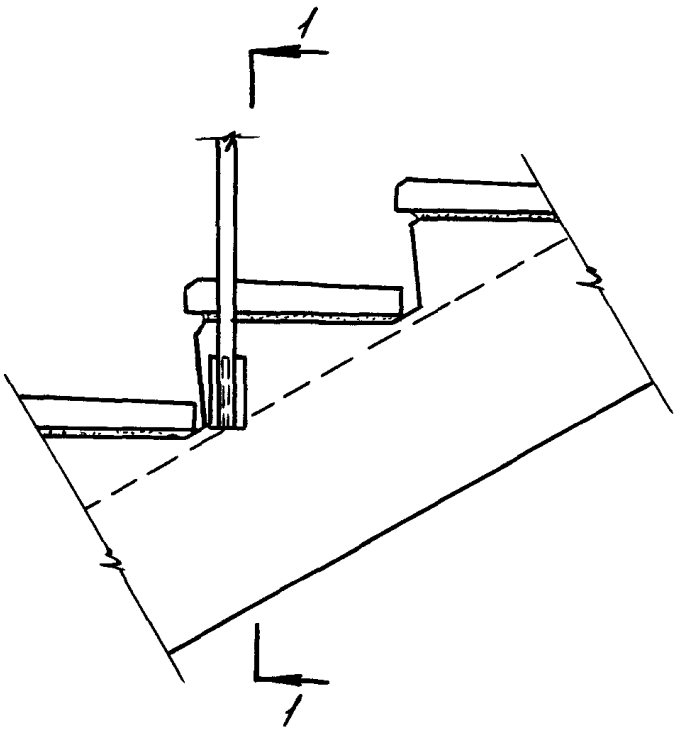

1-1

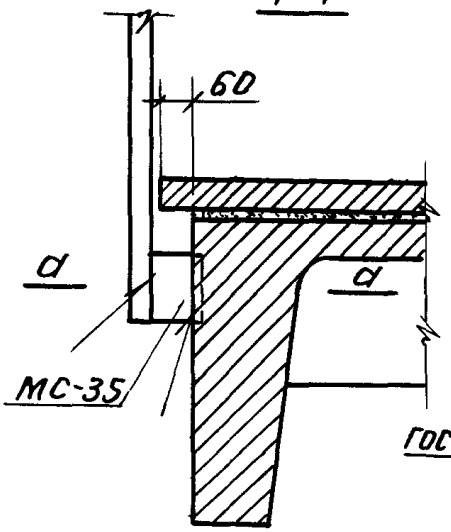

а-а

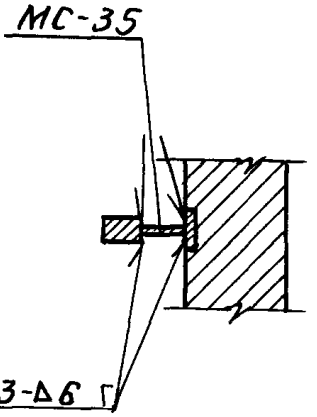

Спецификацию на узел см. документ 21, лист 4.

Разраб.	Филиппова		1.420.1-19. 4-5-18		
Рассчит	Исаев				
Провер.	Пергамонщик				
			Узел 19.	Стадия	Лист	Листов
				Р		1
				ЛГПИ		
Н. контр.	Незлобина					

Инв. № подл. | Подп. и дата | Взам. инв. №

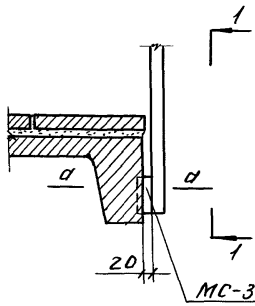

1-1

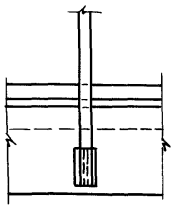

а-а

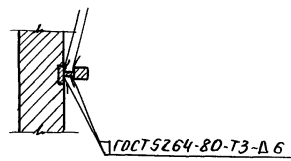

Спецификацию на узел см. документ 21, лист 5

Разраб.	Филиппова		1.420.1-19. 4-5-19		
Рассчит	Исаев				
Провер	Пергаменина				
			Узел 20.	Стадия	Лист	Листов
				Р		1
Н.контр	Незлобина			ЛГПИ		

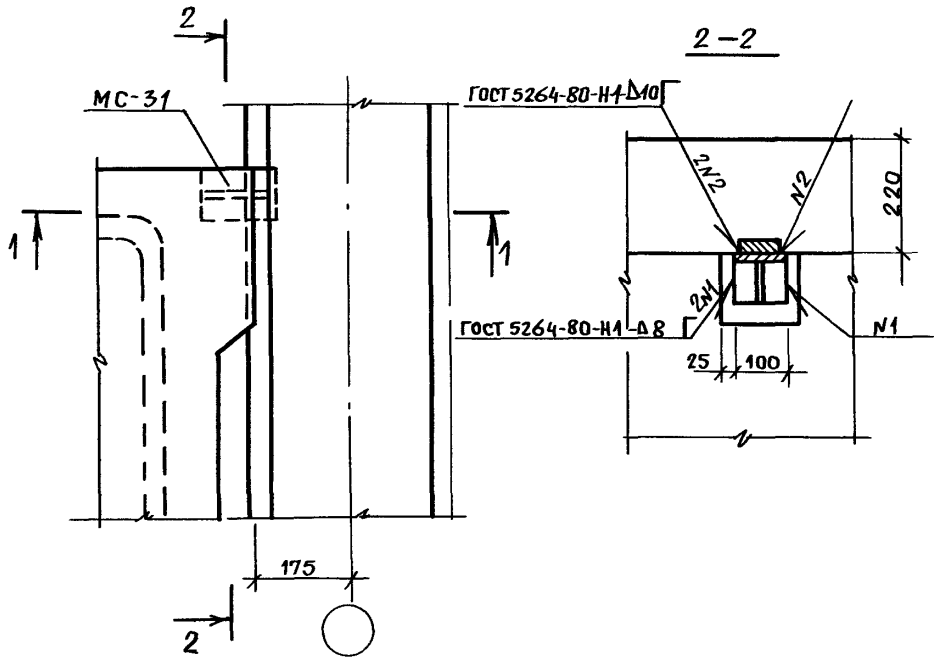

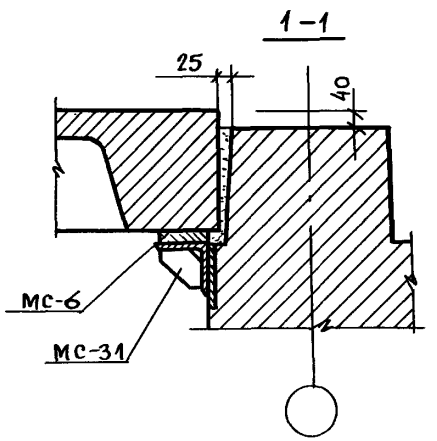

Спецификацию на узел см. документ 21. лист 5

Разраб.	Филиппова		
Рассчит.	Исаев		
Провер	Пергамонина		
Н. контр.	Незлобина		

1.420.1-19. 4-5-20

Узел 21

Стадия	Лист	Листов
Р		1

ЛГПИ

Взам. инв. №

Подпись и дата

Инв. № подл.

Номер узла	Поз.	Наименование	Кол.	Обозначение документа	Масса стали, кг
Узел 1		Изделие соединительное МС-28	1	1.020-1/83.7-1 090	12,7
	1	Цементный раствор М200, м³	0,008		
Узел 2		Изделие соединительное МС-27	1	1.020-1/83.7-1 090	11,3
	1	Цементный раствор М200, м³	0,007		
Узел 3		Изделие соединительное МС-27	1	1.020-1/83.7-1 090	11,3
	1	Цементный раствор М200, м³	0,007		
Узел 4		Изделие соединительное МС-28	1	1.020-1/83.7-1 090	12,7
	1	Цементный раствор М200, м³	0,008		
Узел 5		Изделие соединительное МС-29	1	1.020-1/83.6-1 084 лист 12	3,8
	1	Цементный раствор М200, м³	0,003		

Взам. инв. №

Подпись и дата

Инв. № подл.

Разраб.	Филиппова	
Рассчит.	Исаев	
Провер.	Пергаментина	
Н. контр.	Незлобина	

1.420.1-19. 4-5-21

Спецификация

Стадия	Лист	Листов
Р	1	5

ЛГПИ

Номер узла	Поз.	Наименование	Кол.	Обозначение документа	Масса стали, кг
Узел 6		Изделие соединительное МС-29	1	1.020-1/83.6-1 084 лист 12	3,8
	1	Цементный раствор М200; м³	0,003		
Узел 7		Изделие соединительное МС-29	1	1.020-1/83.6-1 084 лист 12	3,8
	1	Цементный раствор М200; м³	0,003		
Узел 8		Изделие соединительное МС-28	1	1.020-1/83.7-1 090	26,3... 27.5
		МС-1 Лист 10х270 ГОСТ 19903-74* Ст3кп2 ГОСТ 380-71*			
		ℓ=590; 12,5 кг	1	без черт.	
		МС-3* ГОСТ 5781-82			
		Ф28АIII...Ф40АIII; ℓ=120;			
		0,58 кг... 1,19 кг	2	без черт.	
	1	Цементный раствор М200; м³	0,008		
Узел 9		Изделие соединительное МС-27	1	1.020-1/83.7-1 090	
		МС-2 Лист 10х270 ГОСТ 19903-74* Ст3кп2 ГОСТ 380-71*			
		ℓ=360; 7,6 кг	1	без черт.	

Инв. № подл. | Подп. и дата | Взам. инв. №

Номер узла	Поз.	Наименование	Кол.	Обозначение документа	Масса стали, кг
Узел 9		МС-3 ГОСТ 5781-82*			20,2 21,2
		Ф28 А III ... Ф40 А III, ℓ=120;			
		0,58 кг ... 1,19 кг	2	Без черт.	
	1	Цементный раствор			
		М200, м³	0,007		
Узел 10		Изделие соединитель-			21,4 22,6
		ное МС-28	1	1.020-1/83. 7-1 090	
		МС-2			
		Лист $\frac{10\times270\ \text{ГОСТ}\ 19903\text{-}74*}{\text{ВСт3кп2 ГОСТ}\ 380\text{-}71*}$			
		ℓ=360; 7,6 кг	1	Без черт.	
		МС-3 ГОСТ 5781-82*			
		Ф28 А III .. Ф40 А III; ℓ=120,			
		0,58 кг ... 1,19 кг	2	Без черт.	
	1	Цементный раствор			
		М200, м³	0,008		
Узел 11		Изделие соединитель-			24,9 26,1
		ное МС-27	1	1.020-1/83.7-1 090	
		МС-1			
		Лист $\frac{10\times270\ \text{ГОСТ}\ 19903\text{-}74*}{\text{ВСт3кп2 ГОСТ}\ 380\text{-}71*}$			
		ℓ=590; 12,5 кг	1	Без черт.	
		МС-3 ГОСТ 5781-82*			
		Ф28 А III ... Ф40 А III; ℓ=120;			
		0,58 кг 1,19 кг	2	Без черт.	
	1	Цементный раствор			
		М200, м³	0,007		

Взам. инв. №

Подпись и дата

Инв. № подл.

Номер узла	Поз.	Наименование	Кол.	Обозначение документа	Масса стали, кг
Узел 12		Изделие соединительное МС-4			8,6
		Уголок $\frac{125\times125\times9\ ГОСТ\ 8509\text{-}86}{ВСТ\ 3кп2\ ГОСТ\ 380\text{-}71*}$			
		$\ell = 500$; 8,6 кг	1	без черт	
	1	Цементный раствор М200; $м^3$	0,003		
Узел 13	1	Цементный раствор М200; $м^3$	0,005		
Узел 14		Изделие соединительное МС-32	1	1.020-1/83.6-1 08Ч.лист13	0,9
Узел 15		Изделие соединительное МС-31	1	1.020-1/83. 7-1 100	1,5
Узел 16		Цементный раствор М100; $м^3/м^2$	0,02		
Узел 17		Цементный раствор М100; $м^3/м^2$	0,02		
Узел 18		Изделие соединительное МС-5	2	1.420.1-19 02	0,6
Узел 19		Изделие соединительное МС-35	1	1.020-1/83.6-1 08Ч.лист13	0,3

Инв. № подл. | Подп. и дата | Взам. инв. №

Номер узла	Поз.	Наименование	Кол	Обозначение документа	Масса стали кг
Узел 20		Изделие соединительное МС-33	1	1.020-1/83.6-1 ОВЧлист3	0,2
Узел 21		Изделие соединительное МС-31	1	1.020-1/83.7-1 100	2,8
		МС-6 Лист 20х80 ГОСТ 19903-74* Вст 3кп2 ГОСТ 380-71*			
		ℓ=100; 1,3 кг	1	без черт.	

Взам инв.№ | Подп. и дата | Инв.№ подл.
gost.e-ecolog.ru